

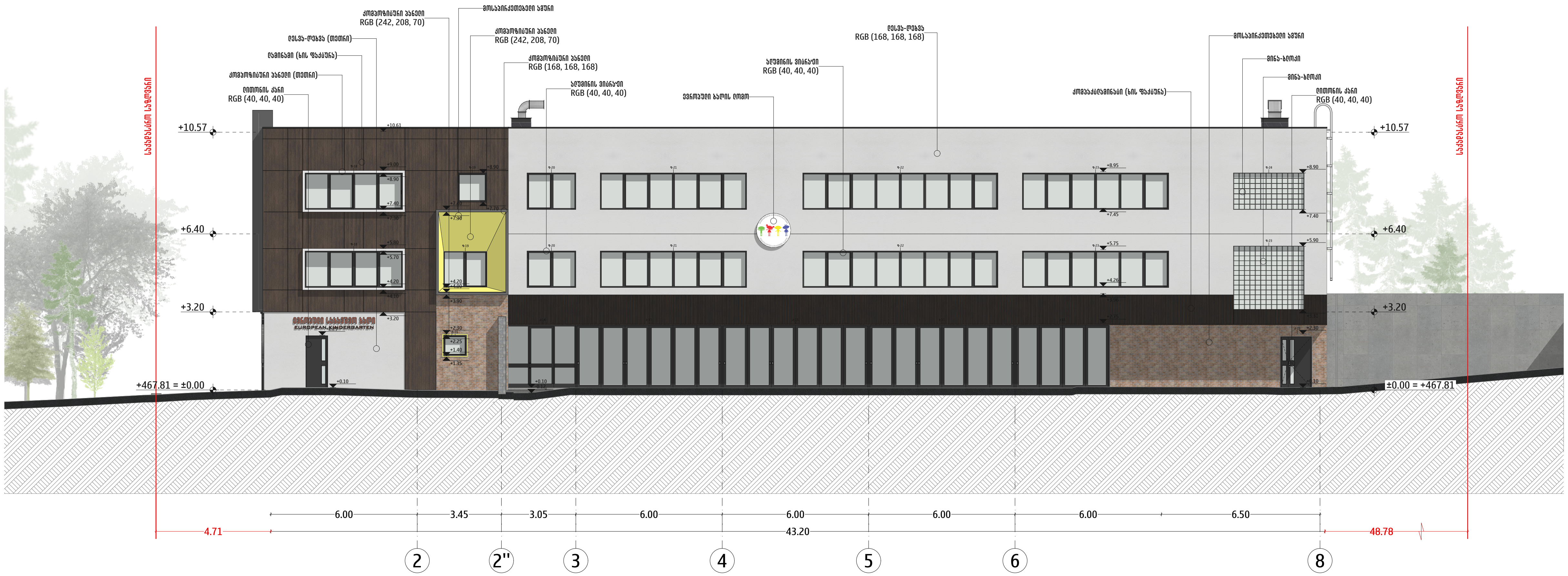

ARCHIFACTORY
ARCHITECTURE

შ.პ.ს "არქიფექტორი" 402175819

მის: სანქტ-პეტერბურგის ქუჩა N6
ტელ: 555192125

პროექტის დასახელება

ევროპული საბავშვო ბაღი

პროექტის მისამართი

ქალაქი თბილისი, ალ. ყაზბეგის N34, N34 ა-ს და N34 გ-ს მიმდებარედ, ქ. ირინე სხირტლაძის N2
(ს/კ: 01.14.03.042.426)

პირობითი აღნიშვნები

- საკადასტრო საზღვარი
- ღერძის ხაზი
- ±0.00 / +467.81 — სიმაღლის კონსტრუქციული ნიშნული
- +5.75 / +5.70 — სიმაღლის ნიშნული

შენიშვნები:
1. ნახაზზე ზომები მოცემულია სანტიმეტრებში ხოლო ნიშნულები მეტრებში;
2. ნახაზზე ყველა ცვლილება მშენებლობისას, შეთანხმებული უნდა იყოს პროექტის ავტორთან.

დამკვეთი: შპს ევროპული სკოლა (205172917)

თანამდებობა	სახ./გვ.	ხელმოწერა
დირექტორი	გ. ძიძიკაშვილი	
პროექტის ავტორი	გ. ძიძიკაშვილი	

არქიტექტურული პროექტი

დასახელება:
აღმოსავლეთ და დასავლეთ ფასადი

მასშტაბი	ფორმატი	თარიღი	ფურცელი
1:200	A3	15 აპრ 2025	15

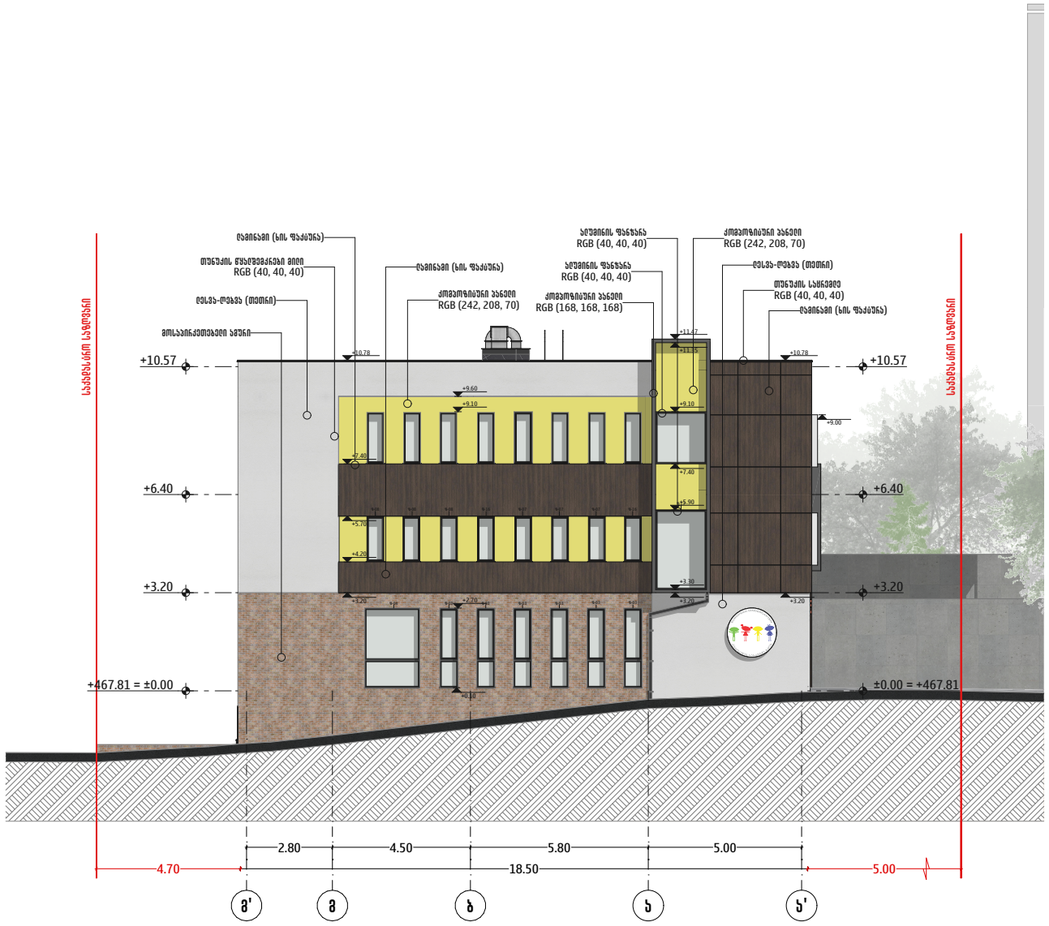

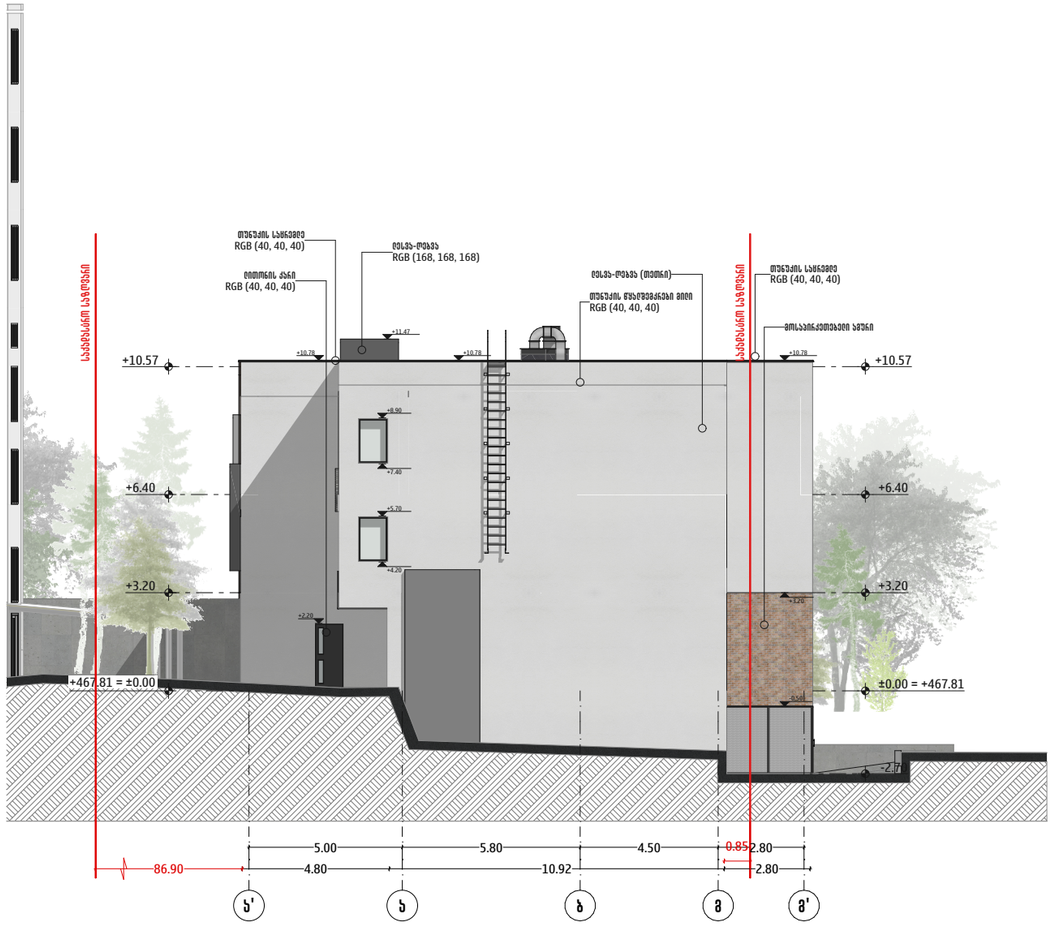

ARCHIFACTORY ARCHITECTURE

შ.პ.ს "არქიფექტორი" 402175819

მის: სანაპირო-პეტრეწინდის ქუჩა N6
ტელ: 555192125

არქიტექტის დასახელება

ვეროპული საბაჟოზონა ბათუმი

არქიტექტის მისამართი

ქალაქი თბილისი, ს.ფ. ფონტანების N34, N34 ა-ს და N34 გ-ს მიმდებარედ, ქ. ირინე ლორთქიფანიძის N2
(ს/ქ: 01.14.03.042.426)

პირობითი აღნიშვნები

- საქანდასაზღვრო საზღვარი
- 1 — 1 ღერძის ხაზი
- ±0.00 / +467.81 სიმაღლის ქონდასუქტიული ნიშნული
- +5.75 / +5.70 სიმაღლის ნიშნული

შენიშვნები:

1. ნახაზზე ზომები მოცემულია სანიმუშო ნახაზებში ხოლო ნიშნულები შესრულებულ ნახაზებში;
2. ნახაზზე ყველა ცვლილება შეთანხმებულ უნდა იყოს არქიტექტის ავტორთან.

დამკვეთი: შპს ვეროპული სახლი (205172917)

თანამდებობა	სახ./მამ.	ხელმოწერა
დირექტორი	მ. ქიქიძეშვილი	
არქიტექტის ავტორი	მ. ქიქიძეშვილი	

არქიტექტურული არქიტექტი

დასახელება:
არჩილოვეთ და სამგზავრო ფასადი

მასშტაბი	ფორმატი	თარიღი	ფურცელი
1:200	A3	15 აპრ 2025	16

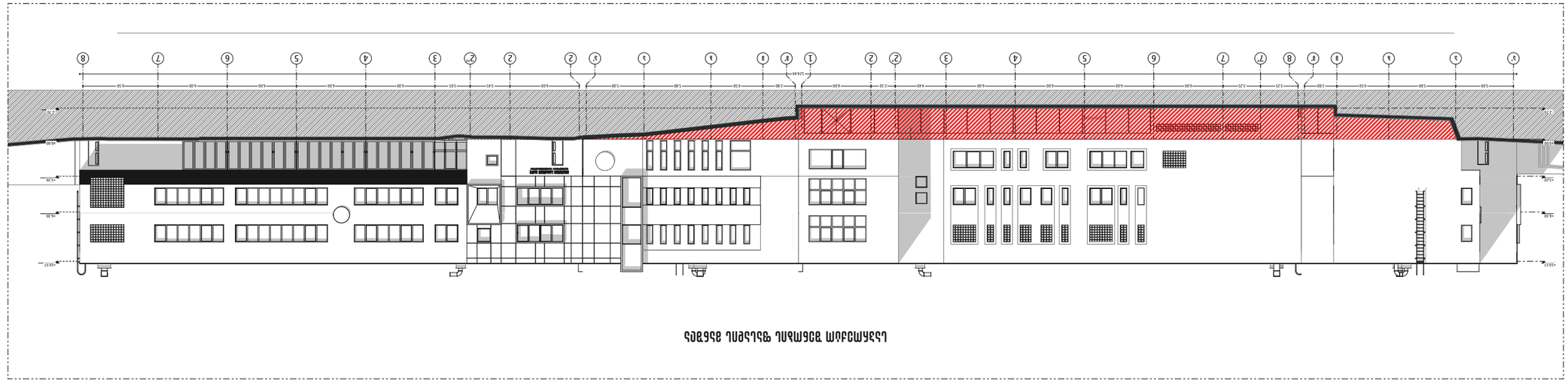

ՏՅԵՀՏԱՑ ՊԱՅՀՏՂՊՑ ՊԱՀԱՅՅԵՑ ԱՈՒԲԳԱՄՏԵՏ

ARCHIE-FACTORY
ARCHITECTURE

Տ.Յ.Լ. "ՏՆԱՈՊՆԳՆԱՈ" 40217581 9
ՀԱԼ: Ն.Տ.Ն-ՅՅՈՆՆՅՆՅՆԱԼ ՅՅՆՅ N6
ՅՅԼ: 555192125

ՅՆՈՆԳՆԳՆՏՆԼ ԵՏՆՈԳՆԼ ՅՆՈՆԳՆԳՆՏՆԼ

ՅՅՆՈՅՅՆ ԼՆՆՅՅՆՅՅՆ ՅՆՈՆ

ՅՆՈՆՅՆՅՆ ՅՆՈՆԳՆԼՆՏՆԼ ՅՆՈՆ

ՅՆՈՆՅՆՅՆ ՅՆՈՆԳՆԼՆՏՆԼ ՅՆՈՆ
ՅՆՈՆՅՆՅՆ ՅՆՈՆՅՆՅՆ ՅՆՈՆ, Ն.Ն, ՅՆՅՆՅՅՆԼ N34, N34 Ն-Լ ԵՏ N34 8-Լ
ՅՆՈՅՆՅՆՅՆ, Յ. ՅՆՆՏ ԼՆՆՆՈՏՆՆԼ N2
(Լ/Յ: 01.14.03.042.426)

ՅՆՆՆՅՆՈՆ ՆՈՆՅՆՈՆ ՅՈՆՅՆՆՅՆՅՆ

ՊՆՈՅՆՏՅՆՈՆ:

ԵՏՆՅՆՅՆՈՆ: ՅՅԼ ՅՅՈՆՅՆՅՆ ՈՈՆՅՆՅՆ (20517291 7)

ՈՆՅՆՅՆՈՆ ԼՆԼ./ՅՅ. ԼՆՆՅՆՅՆՈՆ

ՈՆՆՅՆՈՆՅՆՈՆ Ն. ՅՆՈՆՅՆՅՆՈՆ
ՈՆՆՅՆՈՆՅՆՈՆ Ն. ՅՆՈՆՅՆՅՆՈՆ

ԵՏՆՅՆՅՆՈՆ ՆՈՆՅՆՈՆ ՅՈՆՅՆՆՅՆՅՆ ՆՈՆՅՆՈՆՅՆՈՆ ՅՆՈՆՅՆՈՆՅՆՈՆ

ՅՆՈՆՅՆՈՆՅՆՈՆ ՅՆՈՆՅՆՈՆՅՆՈՆ ՅՆՈՆՅՆՈՆՅՆՈՆ ՅՆՈՆՅՆՈՆՅՆՈՆ

ՅՆՈՆՅՆՈՆ	ՅՆՈՆՅՆՈՆ	ՅՆՈՆՅՆՈՆ	ՅՆՈՆՅՆՈՆ
—	A3	15 ՅՆՆ 2025	17

ფასადის კვანძი

მეთოდა

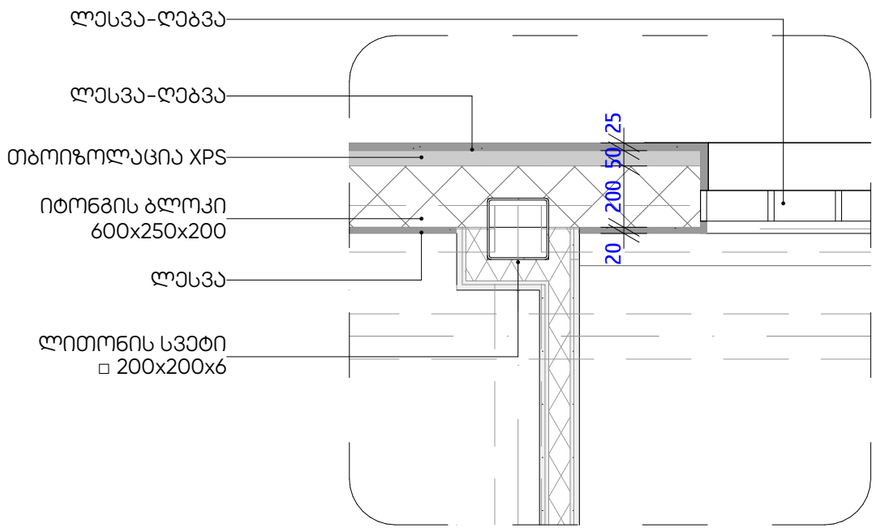

მასშტაბი 1:20

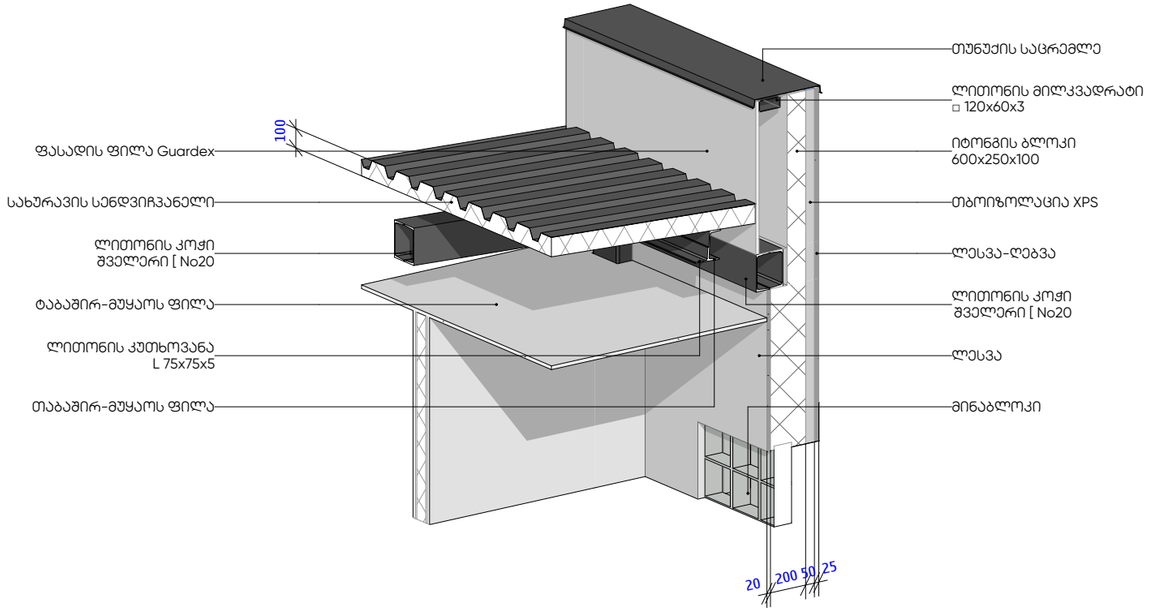

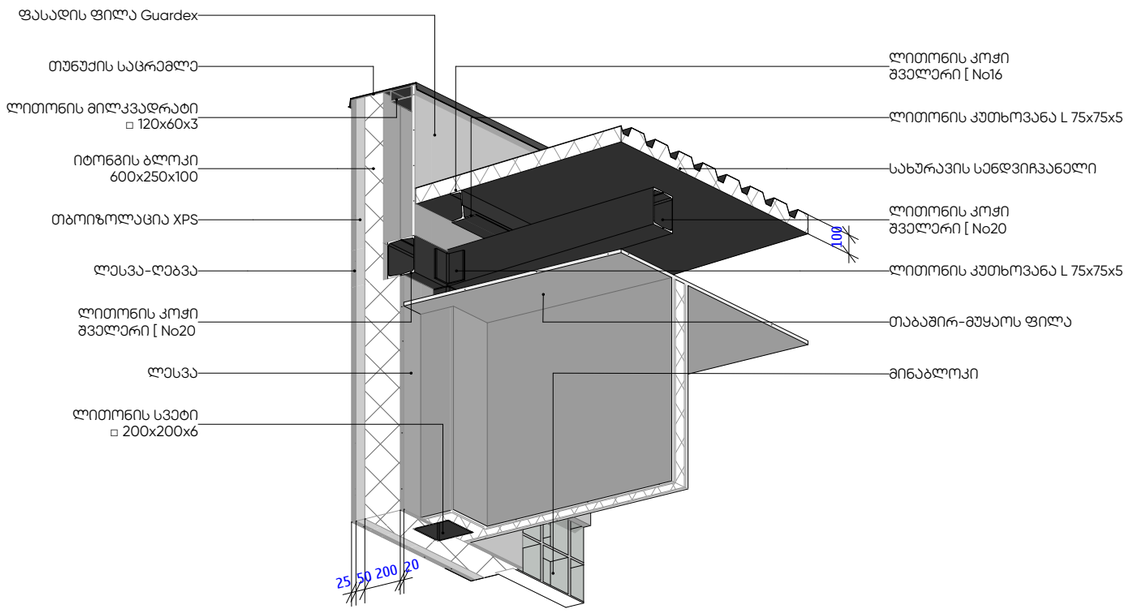

ჭრილი

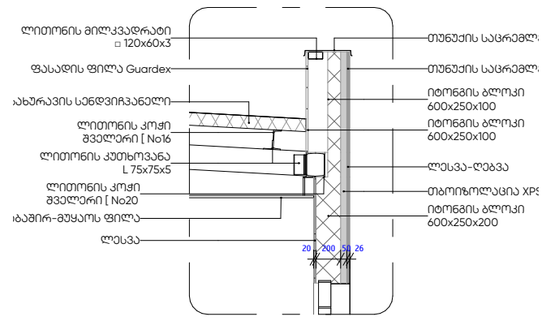

მასშტაბი 1:50

ARCHIFACTORY
ARCHITECTURE

შ.პ.ს "არქიფექტორი" 402175819

მის: სანაპირო-ვეებენბურგის კუჩა N6
ტელ: 555192125

პროექტის დასახელება

ევროპული სამყარო ბათუმი

პროექტის მისამართი

ბათუმი მახინჯაური, ს.ფ. ფუნიკულიორის N34, N34 ა-ს და N34 გ-ს მიმდებარედ, კ. ირინე სახინკლიძის N2
(ს/კ: 01.14.03.042.426)

პირობითი აღნიშვნები

შენიშვნები:

დამკვეთი: შპს ევროპული სკოლა (205172917)

თანამდებობა	სახ./გვ.	ხელმოწერა
დირექტორი	გ. ქიქიძაშვილი	
პროექტის ავტორი	გ. ქიქიძაშვილი	

დასახელება:
ფასადის კვანძი

მასშტაბი	ფორმატი	თარიღი	ფურცელი
—	A3	15 აპრ 2025	23