საკადასტრო საზღვარი

01.14.03.040.020

01.14.03.040.353

01.14.03.040.372

01.14.03.040.006

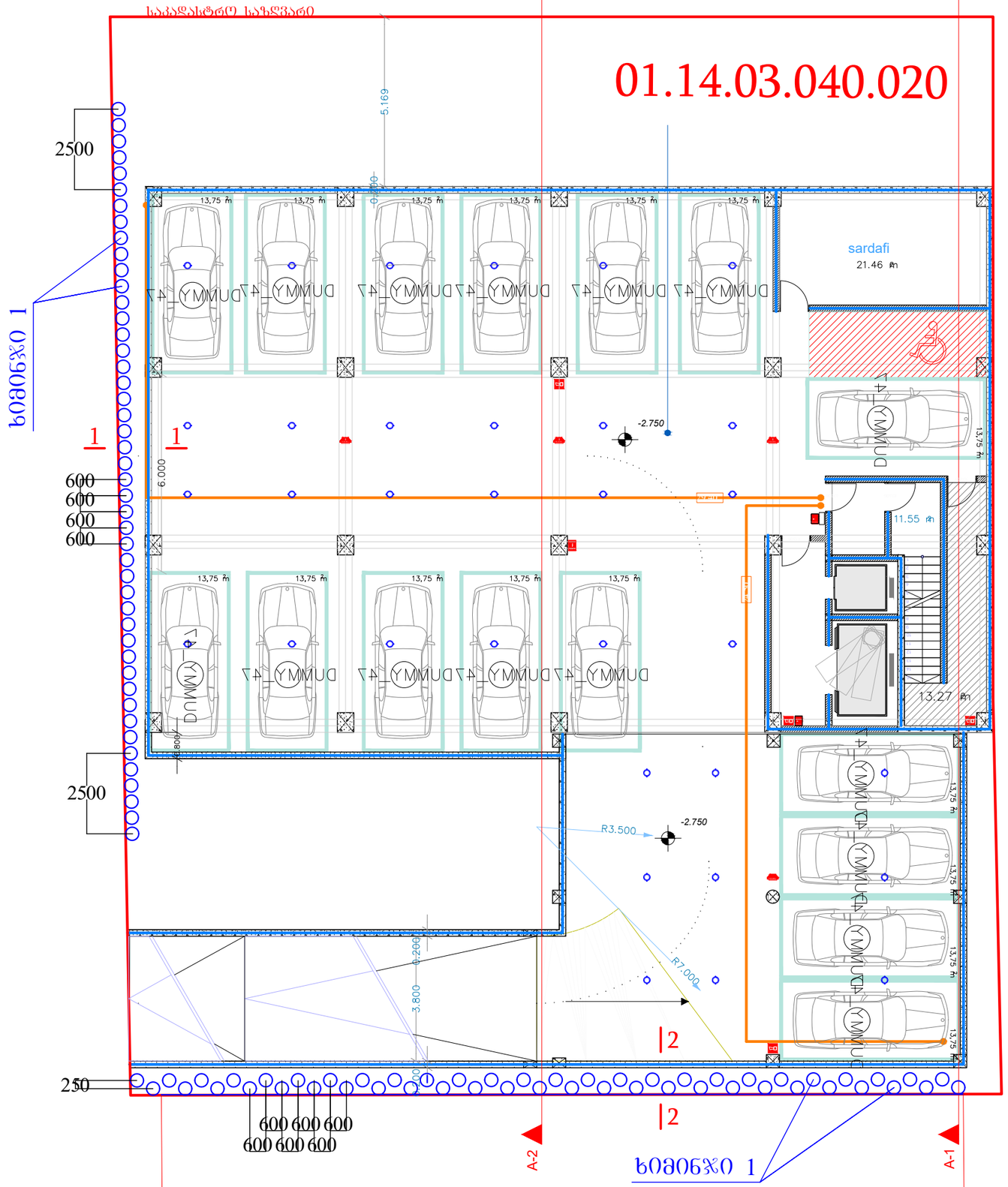

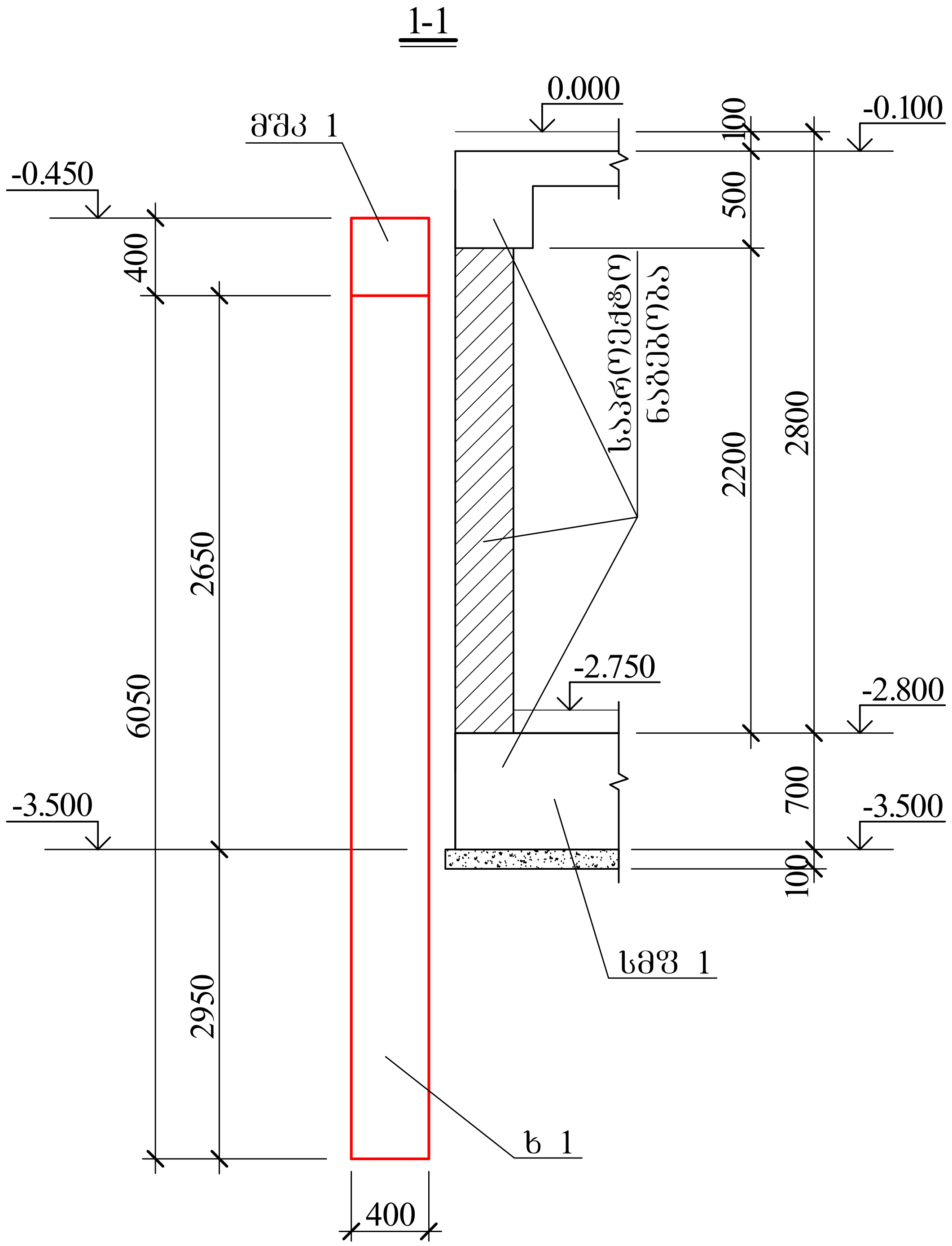
1-1
მშკ 1
0.000
-0.100
-0.450
საპროექტო ნიშნული
100
500
2200
2800
400
2650
6050
-2.750
-2.800
-3.500
700
100
2950
სმფ 1
ხ 1
400

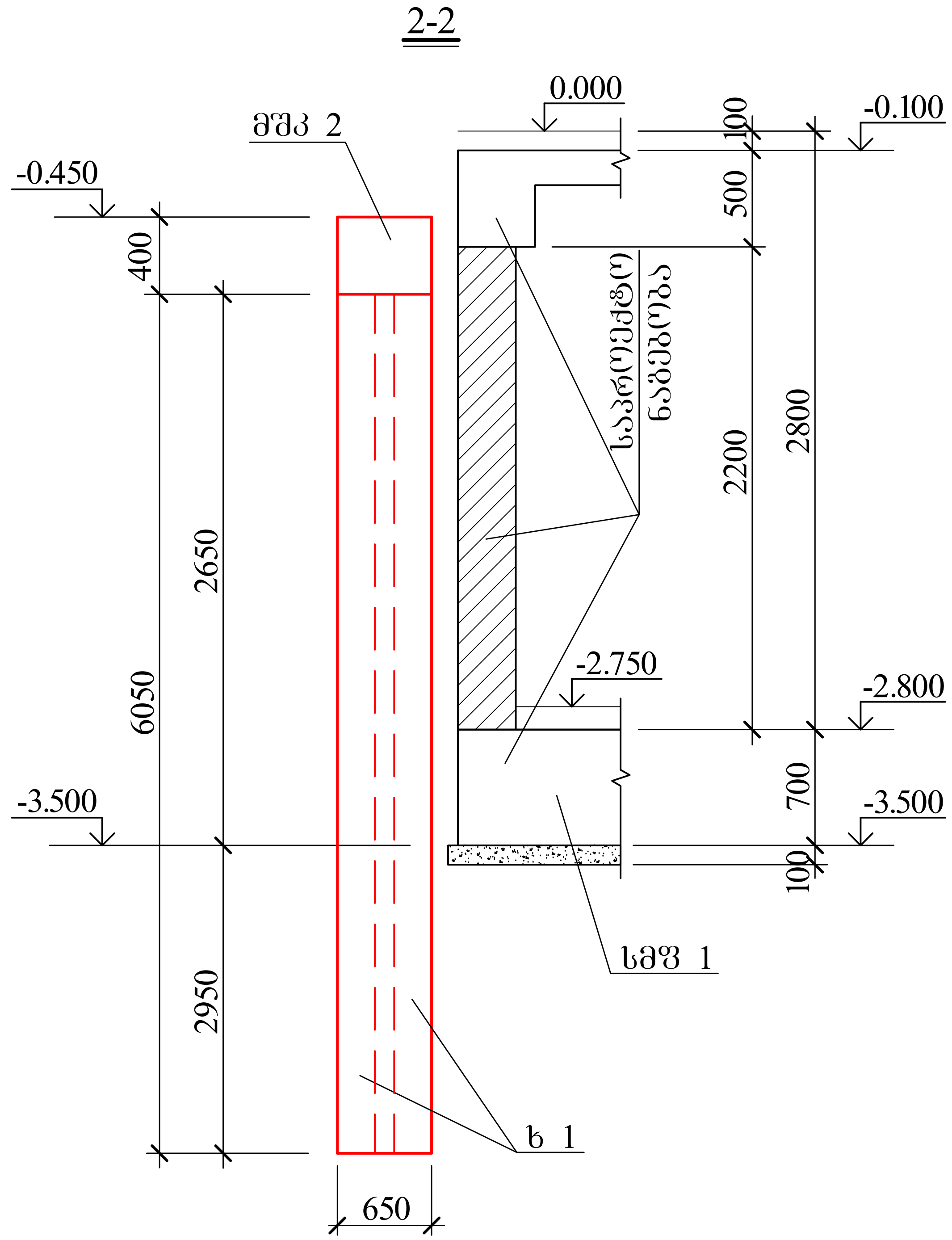
2-2
მშკ 2
0.000
-0.100
-0.450
საპროექტო ნიშნული
100
500
2200
2800
400
2650
6050
-2.750
-2.800
-3.500
700
100
2950
სმფ 1
ხ 1
650

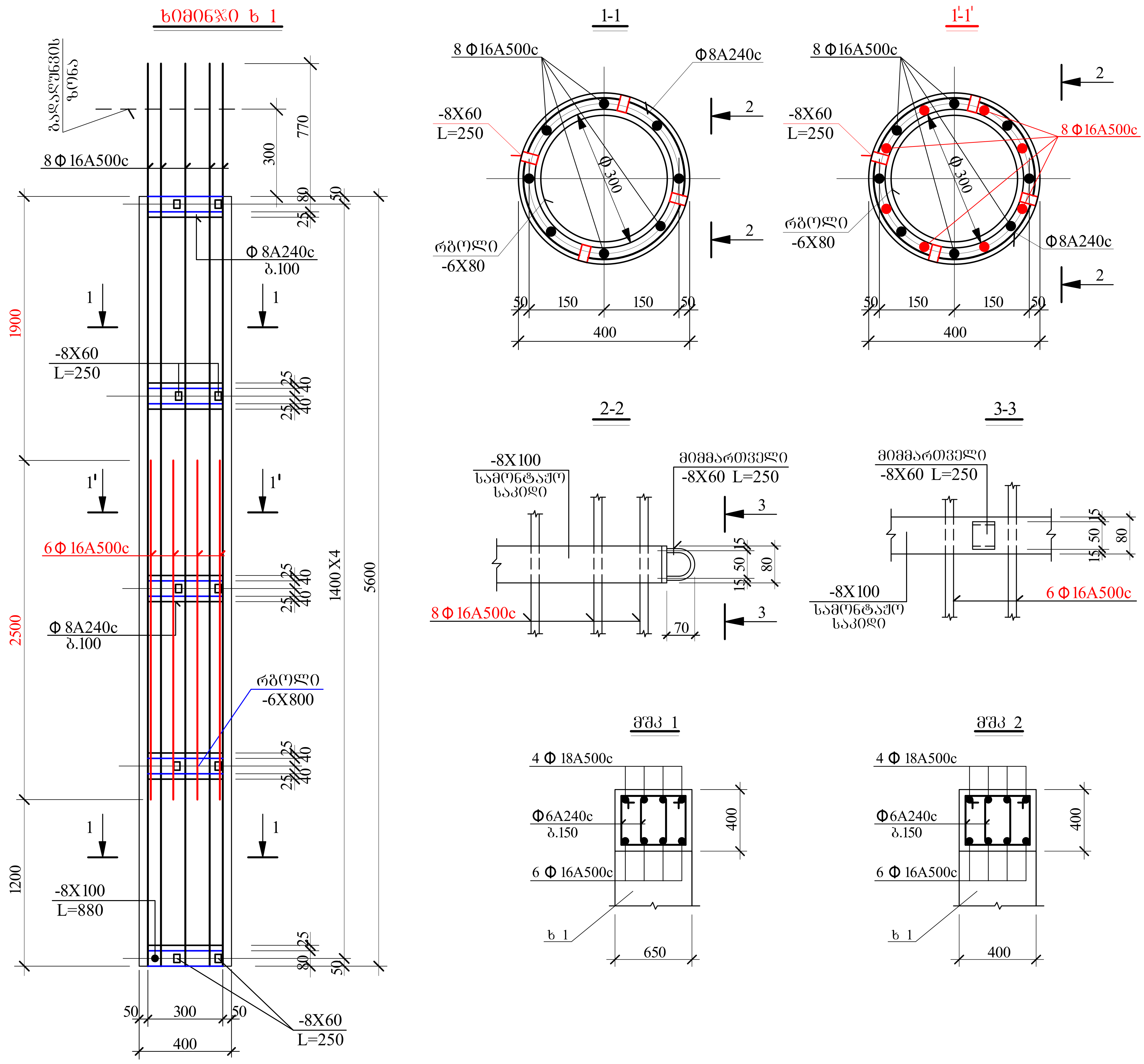
სიმინჯი ს 1
1-1
1'-1'
2-2
3-3
მშკ 1
მშკ 2
8 Φ 16A500c
Φ 8A240c
ბ.100
-8X60
L=250
რგოლი
-6X80
-6X800
Φ 300
6 Φ 16A500c
-8X100
L=880
1400 X4
5600
1900
2500
1200
400
300
მიმმართველი
-8X60 L=250
სამონტაჟო
საკიდი
4 Φ 18A500c
Φ6A240c
ბ.150
6 Φ 16A500c
ს 1
650

სპეციალური დასკვნა

ქ. თბილისში, პეტრე ქავთარაძის ქ.№ 24-ში (ს/კ 01.14.03.040.020), მრავალფუნქციური შენობის მომიჯნავედ განთავსებული ნაკვეთების ს.კ.(01.14.03.040.353) , ს.კ.(01.14.03.040.006), ს.კ.(01.14.03.040.372) და მათზე განთავსებული შენობების მდგრადობის შესახებ.

ქ. თბილისში, პეტრე ქავთარაძის ქ.№ 24-ში (ს/კ 01.14.03.040.020), განთავსებული მრავალფუნქციური შენობდა შედგება 1 ავტოპარეხის, 2 კომერციული სართულის და 7 საცხოვრებელი სართულისაგან.

სამშენებლო უბანი ხასიათდება შემდეგი ფიზიკურ-მექანიკური მახასიათებლებით:

1. სეისმურობა – 8 ბალი;
2. ქარის დატვირთვა – 70 კგძ/მ^2.;
3. თოვლის დატვირთვა – 50 კგძ/მ^2.

საძირკვლის კონსტრუქციას წარმოადგენს 0.7 მ სისქის საძირკვლის მონოლითური ფილის და 0.8 დიამეტრის მქონე ბურღვით-ნატენი ხიმინჯების ერთობლიობა.

საძირკვლის მონოლითური ფილა დაფუძნებულია ფენა №2-ზე, ნახევრადმყარ ძნელპლასტიკურ თიხნარეზე, საანგარიშო წინაღობა R=2,5 კგძ/სმ^2.

ბურღვით-ნატენი ხიმინჯები დაფუძნებულია ფენა №4-ზე, ძირითად ქანებზე, სუსტად გამოფიტულ არგილიტებისა და ქვიშაქვების მორიგეობაზე საანგარიშო წინაღობა Rc=70-90 კგძ/სმ^2.

სარდაფის კედლები – რკინაბეტონის მონოლითური, სისქით 30 სმ.

შენობის მზიდ კონსტრუქციას წარმოადგენს რკინაბეტონის კარკასი:

მონოლითური სვეტები – კვეთით (50X60, 50X50, 40X50, 40X40) სმ;

რიგელები – კვეთით (40X55, 30X55) სმ.

შენობის სართულშუა გადახურვები განხორციელებულია ძირითადად რკინაბეტონის მონოლითური ფილებით, სისქით 18 სმ.

კარკასის შევსება წვრილი ბლოკით, სისქით 20 სმ.

კიბის კონსტრუქცია – რკინაბეტონის მონოლითური.

საპროექტო შენობის სამხრეთით ს.კ(01.14.03.040.006) განთავსებულია 4 სართილიანი კარკასული ნაგებობა, ნახევარ-სარდაფის სართულით, რომელიც მოშორებულია საპროექტო შენობიდან 4.8 მეტრით.

სამხრეთით განთავსებულ ს.კ(01.14.03.040.006) საპროექტო ნაკვეთს საპროექტო შენობა ემიჯნება 1 სართულიანი მიწისქვეშ ავტოფარეხით და სამანქანო პანდუსით საპროექტო შენობის ქვაბულის ძირის ნიშნული (482.00 მ.) და არსებული შენობის საძირკვლის ძირი განთავსებულია ერთ დონეში.

ვინაიდან საპროექტო შენობა სამხრეთით განთავსებულ ნაკვეთს ემიჯნება 1 სართულიანი მიწისქვეშა ნაწილით, მისი გავლენა არსებულ ნაგებობაზე როგორც თეორიულად ასევე პრაქტიკულად ცალსახად გამორიცხულია, ამის მიუხედავად საპროექტო ნაგებობასა და არსებულ ნაგებობას შორის განთავსებული ტერიტორიის ს.კ(01.14.03.040.006) მდგრადობის უზრუნველყოფის მიზნით, საპროექტო შენობის მიმდებარედ საპროექტო ტერიტორიაზე (ს/კ 01.14.03.040.020) მოწყობილია ორ რიგად

განთავსებული 0.4 დიამტერის მქონე ბურღვით-ნატენი ხიმინჯების ფარდა, რომელიც საპროექტო ნაგებობის საძირკვლის ძირიდან ჩაღრმავებული 2.950 მ-ზე.

საპროექტო შენობის აღმოსავლეთით არსებულ ტერიტორიაზე სკ.(01.14.03.040.372) საპროექტო შენობიდან 6 მ. მანძილზე განთავსებულია 1 სართულიანი კარკასული ტიპის სატრანსფორმატორო ნაგებობა.

საპროექტო შენობის ქვაბულის ძირის ნიშნული (482.00 მ.) და სატრანსფორმატორო შენობის საძირკვლის ძირის ნიშნული განთავსებულია ერთ დონეში, და ვინაიდან საპროექტო შენობის დაფუძნება ხდება ხიმინჯების მეშვეობით ძირითად ქანზე, მისი გავლენა არსებულ შენობაზე, როგორც თეორიულად ასევე პრაქტიკულად ცალსახად გამორიცხულია.

საპროექტო შენობის დასავლეთით არსებულ ტერიტორიაზე სკ.(01.14.03.040.353) საპროექტო შენობიდან 18 მ. მანძილზე განთავსებული 2 სართულიანი კარკასული ტიპის ნაგებობა. ვინაიდან საპროექტო შენობასა და არსებულ შენობას შორის დაშორება შეადგენს 18 მეტრს, მისი გავლენა არსებულ შენობაზე, როგორც თეორიულად ასევე პრაქტიკულად ცალსახად გამორიცხულია. საპროექტო შენობის (ს/კ 01.14.03.040.020) დასავლეთით მომიჯნავე გზის მდგრადობის უზრუნველყოფის მიზნით გათვალისწინებულია ერთ რიგად განთავსებული 0.4 დიამტერის მქონე ბურღვით-ნატენი ხიმინჯების ფარდა, რომელიც საპროექტო ნაგებობის საძირკვლის ძირიდან ჩაღრმავებული 2.950 მ-ზე.

შენობის და ქვაბულის ფერდის დამჭერი ბურღვით-ნატენი ხიმინჯების ფარდის გაანგარიშებები ჩატარებულია გამოთვლითი კომპლექსის „LIRA Sapr

2016“-ის საშუალებით, რომელიც ეფუძნება სასრულ ელემენტთა მეთოდს და რეალიზებულია გადაადგილებებში.

ყოველივე ზემოთ თქმულიდან გამომდინარე საპროექტო ტერიტორიის მიმდებარედ განთავსებული ნაკვეთების ს.კ.(01.14.03.040.006), ს.კ.(01.14.03.040.372), ს.კ.(01.14.03.040.353) და მათზე განთავსებული ნაგებობების მდგრადობა ცალსახად არის უზრუნველყოფილი.

ექსპერტი –საკონსტრუქტორო

განყოფილების.მთ.სპეციალისტი გ.რეხვიაშვილი

. 20.03.2020 წ.