შენობა-ნაგებობის უსაფრთხოების წესებთან შესაბამისობის ანალიზი

გამოყენებული წესები - „შენობა-ნაგებობის უსაფრთხოების წესები“

ჩამოთვალეთ შენობის დაკავებულებები და აღწერეთ თითოეული გამოყენება
სწ-2 დახურული ავტოსადგომი -6.60 -3.25
დს ავზი და ტუმბო -3.25
სვ მაღაზიები +0.00;
სც-2 ბინები +0.00; +3.25; +6.50; +9.75; +13.00; +16.25; +19.50; +22.75

კონსტრუქციის ტიპი:	
განსაზღვრეთ კონსტრუქციის არსებული შენობისთვის: მაგალითი: II-A, II-B, V-A, V-B	
განსაზღვრეთ კონსტრუქციის ტიპი ახალი შენობისთვის: მაგალითი: II-A, II-B, V-A, V-B	**I-B**
შერეული კონსტრუქციის შემთხვევაში მიუთითეთ ტიპები, რომელიც გამოყენებული იქნება, განსაზღვრეთ ტიპები და მათი მდებარეობა:	

სიმაღლის შეზღუდვები **ცხრილი 503 -ის მიხედვით**		
დაკავებულობები	დასაშვები სართულიანობა	შემოთავაზებული სართულიანობა
სწ-2	**11**	**2**
დს	**5**	**1**
სვ	**11**	**1**
სც-2	**11**	**8**
		შემოთავაზებული სიმაღლე
შენობის სიმაღლე =	**48.80**	**26.00**
მიწის დონის ზემოთ სართულების რაოდენობა =		**8**
მიწის დონის ქვემოთ სართულ(ებ)ის რაოდენობა =		**2 (აქედან 1 გამოუყნული)**

ფართობის შეზღუდვები ცხრილი 503 -ის მიხედვით		
დაკავებულობები	დასაშვები ფართობი (სართულზე)	შემოთავაზებული ფართობი (სართულზე)
სწ-2	7340	986.30
დს	3300	8.00
ს3	შეუზღუდავია	83.00
სც-2	შეუზღუდავია	402.70
შემოთავაზებული ფართობების ჯამი =	4321	
სართულების რაოდენობა =	8(2 მიწისქვეშა აქედან ერთი გამოჯნული)	
შენობის საერთო ფართობი =	4321	

გარე კედლის ცეცხლმედეგობისა და ღიობისადმი მოთხოვნები ცხრილების 602-ის და 705.8 -ის მიხედვით									
გარე კედელი	ხანძარსაწინააღმდეგო მანძილი (მეტრი)	ცეცხლმედეგობის ხარისხი		კედლის ღიობების ფართობი (კედლის %)					
		მოთხოვნილი	გათვალისწინებული	დასაშვები			გათვალისწინებული		
				დაცული	დაუცველი საშხეფებით	დაუცველი	დაცული	დაუცველი საშხეფებით	დაუცველი
6-1	მეტია 9მ.-ზე	0	-			შეუზღუდავია			შეუზღუდავია
ა-დ	1.30	2 (1 სთ. სც-2)	2 (1 სთ. სც-2)			დაუშვებელია			0%
1-6	0.35	2 (1 სთ. სც-2)	2 (1 სთ. სც-2)			დაუშვებელია			0%
დ-ა	მეტია 9მ.-ზე	0	-			შეუზღუდავია			შეუზღუდავია

	ხანძრისაგან დაცვის სისტემებისადმი მოთხოვნები							
დაკავებულობები/ სივრცეები/გასასვლელი საშუალებები	ავტოსაშხეფი სისტემა	ალტერნატიული ავტომატური ცეცხლსაქრობი სისტემები	სახანძრო განგაშისა, კვამლაღმომჩენი და ცეცხლაღმო მჩენი სისტემები	სახანძრო მილდგარებ ის სისტემები	კვამლის საკონტროლო სისტემები	ხელის ცეცხლმაქრები	საავარიო განგაშის სისტემები	ჰაერის განიავების სისტემა
სწ-2 (ავტოსადგომები)	კი	-	1. კვამლის ავტომატური აღმომჩენი. 2. საგანგებო ხმოვანი განგაშის საკომუნიკაციო სისტემა 3. სახანძრო სიგნალიზაცია 4. სახანძრო განგაშის ხელით სამართავი ღილაკები	კი	-	კი	-	ბუნებრივი და მექანიკური განიავება
საცხოვრებელი ჯგუფი სც-2	-	-	1. კვამლზე მორეაგირე მაუწყებელი	-	-		-	ბუნებრივი და მექანიკური განიავება
სვ	-	-	1. კვამლის ავტომატური აღმომჩენი.	-	-	კი	-	ბუნებრივი განიავება
დერეფანი	-		1. კვამლის ავტომატური აღმომჩენი. 2. საგანგებო ხმოვანი განგაშის საკომუნიკაციო სისტემა 3. სახანძრო სიგნალიზაცია 4. სახანძრო განგაშის ხელით სამართავი ღილაკები	კი	-	-	-	მექანიკური განიავება
კიბის უჯრედი	-	-	5. კვამლის ავტომატური აღმომჩენი 6. საგანგებო ხმოვანი განგაშის საკომუნიკაციო სისტემა	-	-	-	-	ბუნებრივი და მექანიკური განიავება
ლიფტის შახტა					დაწნევის სისტემა			ბუნებრივი განიავება
ლიფტის სამანქანო			1. კვამლის ავტომატური აღმომჩენი					ბუნებრივი განიავება
სახანძრო-სამაშველო სამსახურის მიერ გამოსაყენებელი მისაერთებლები				კი				
სახანძრო ტუმბოები და წყლის რეზერვუარი (განთვსებულია -3.30 ნიშნულზე)				კი				

განიავებისადმი მოთხოვნები		
დაკავებულობები/სივრცეები/გასასვლელი საშუალებები	ბუნებრივი განიავება	მექანიკური განიავება
საცხოვრებელი ჯგუფი სც-2 (ბინები)	კი	კი (სააბაზანო ოთახებში
სვ	კი	-
სწ-2	კი	-
დს	კი	კი
კიბის უჯრედი	-	კი
ლიფტის შახტა	კი	-
ლიფტის და კიბის ფოიეები -3.30	-	კი
დერეფანი	-	კი

თითოეული სართულიდან გასასვლელი საშუალება									
სართულები	დაკავებულობა და დაკავებულობის დატვირთვის ჯამური მაჩვენებელი	მოთხოვნილი გასასვლელების/გასასვლელთან მისადგომის რაოდენობა	გათვალისწინებული გასასვლელების/გასასვლელთან მისადგომის რაოდენობა და ტიპი	გასასვლელი საშუალებების სიგანე(მეტრი)					
				გზა-კიბეები		დერაფანი,		გასასვლელის გზა-კარი	
				მოთხოვნილი	გათვალისწინებული	მოთხოვნილი	გათვალისწინებული	მოთხოვნილი	გათვალისწინებული
მიწისქვეშა სართ.-6.60	სწ-2 (ავტოსადგომები);	2	1 კარი და 1 კიბე	0.90	0,9<	0.9	0,9<	0.82	0.82<
მიწისქვეშა სართ. -3.30	სწ-2 (ავტოსადგომები); დს	1	1 (შიგა გასასვლელი გზა-კიბე)	1.20	1.20 (სახელურებს შორის)	0.9	0,9<	0.82	0.82<
I სართული	სვ; სც-2	1	1 (გასასვლელი გზა-კარი)	-	-	1.20	1.20<	0.82	0.82<
II სართული	სც-2 (ბინები)	1	1 (შიგა გასასვლელი გზა-კიბე)	1.20	1.20	0.90	0.90<	0.82	0.82<
III სართული	სც-2 (ბინები)	1	1 (შიგა გასასვლელი გზა-კიბე)	1.20	1.20	0.90	0.90<	0.82	0.82<
IV სართული	სც-2 (ბინები)	1	1 (შიგა გასასვლელი გზა-კიბე)	1.20	1.20	1.20	1.20<	0.82	0.82<
V სართული	სც-2 (ბინები)	1	1 (შიგა გასასვლელი გზა-კიბე)	1.20	1.20	1.20	1.20<	0.82	0.82<
VI სართული	სც-2 (ბინები)	1	1 (შიგა გასასვლელი გზა-კიბე)	1.20	1.20	1.20	1.20<	0.82	0.82<
VII სართული	სც-2 (ბინები)	1	1 (შიგა გასასვლელი გზა-კიბე)	1.20	1.20	1.20	1.20<	0.82	0.82<
VIII სართული	სც-2 (ბინები)	1	1 (შიგა გასასვლელი გზა-კიბე)	1.20	1.20	1.20	1.20<	0.82	0.82<

წყალსადენი სისტემის ფიქსირებული მოწყობილობების რაოდენობა-საცხოვრებელი ჯგუფი სწ-2; დს; სვ; სც-2 ქვეჯგუფი ცხრილი 1602.1-ის მიხედვით											
სართულები	საცხოვრებელი ერთეულები	ფიქსირებული მოწყობილობები									
		უნიტაზი (ერთ საცხოვრებელ ერთეულზე)		ტუალეტის ხელსაბანები (ერთ საცხოვრებელ ერთეულზე)		აბაზანა/შხაპი (ერთ საცხოვრებელ ერთეულზე)		სამზარეულოს ნიჟარა (ერთ საცხოვრებელ ერთეულზე)		ავტომატური სარეცხი მანქანის მისაერთებელი (ერთ საცხოვრებელ ერთეულზე) სხვა საშუალებები	
		მოთხოვნილი	გათვალის	მოთხოვნილი	გათვალის	მოთხოვნილი	გათვალის წინებით	მოთხოვნილი	გათვალის წინებით	მოთხოვნილი	გათვალის წინებით
მიწისქვეშა სართული -6.60	სწ-2 დდ 28	1 ცალი 100-ზე	-	1 ცალი 100-ზე	-	-	-	-	-	1 სამომსახურო ნიჟარა	1 სამომსახურო ნიჟარა
მიწისქვეშა სართული -.3.30	სწ-2 დდ 26 დს 1	1 ცალი 100-ზე	-	1 ცალი 100-ზე	-	-	-	-	-	1 სამომსახურო ნიჟარა	1 სამომსახურო ნიჟარა
I სართული	სც-2 დ.დ 12	1 ცალი 1 საცხ. ერთეულზე	1	1 ცალი 1 საცხ. ერთეულზე	1	-	-	-	-	წყლის დასალევი შადრევნები 1ცალი 100-ზე	1
I სართული	სვ დდ 30	1 ცალი 500-ზე	1	1 ცალი 750-ზე	1	-	-	-	-	წყლის დასალევი შადრევნები 1ცალი 1000-ზე 1 სამომსახურო ნიჟარა	წყლის დასალევი შადრევნები 1ცალი 1000-ზე 1 სამომსახური ო ნიჟარა
II სართული	სც-2 (ბინები) დ.დ 19	1 (1 საცხ ერთეულზე 1 ცალი)	1 (ერთ ბინაზე)	1 (1 საცხ ერთეულზე 1 ცალი)	1 (ერთ ბინაზე)	1 (1 საცხ ერთეულზე 1 ცალი)	1 (ერთ ბინაზე)	1 (1 საცხ ერთეულზე 1 ცალი)	1 (ერთ ბინაზე)	1 (1 სამზ. ნიჟარა; 1 სარეცხი მანქანა 20 საცხ. ერთეულზე)	1 (ერთ ბინაზე)

III სართული	სც-2 (ბინები) დ.დ 19	1 (1 საცხ ერთეულზე 1 ცალი)	1 (ერთ ბინაზე)	1 (1 საცხ ერთეულზე 1 ცალი)	1 (ერთ ბინაზე)	1 (1 საცხ ერთეულზე 1 ცალი)	1 (ერთ ბინაზე)	1 (1 საცხ ერთეულზე 1 ცალი)	1 (ერთ ბინაზე)	1 (1 სამზ. ნიჟარა; 1 სარეცხი მანქანა 20 საცხ. ერთეულზე)	1 (ერთ ბინაზე)
IV სართული	სც-2 (ბინები) დ.დ 19	1 (1 საცხ ერთეულზე 1 ცალი)	1 (ერთ ბინაზე)	1 (1 საცხ ერთეულზე 1 ცალი)	1 (ერთ ბინაზე)	1 (1 საცხ ერთეულზე 1 ცალი)	1 (ერთ ბინაზე)	1 (1 საცხ ერთეულზე 1 ცალი)	1 (ერთ ბინაზე)	1 (1 სამზ. ნიჟარა; 1 სარეცხი მანქანა 20 საცხ. ერთეულზე)	1 (ერთ ბინაზე)
V სართული	სც-2 (ბინები) დ.დ 19	1 (1 საცხ ერთეულზე 1 ცალი)	1 (ერთ ბინაზე)	1 (1 საცხ ერთეულზე 1 ცალი)	1 (ერთ ბინაზე)	1 (1 საცხ ერთეულზე 1 ცალი)	1 (ერთ ბინაზე)	1 (1 საცხ ერთეულზე 1 ცალი)	1 (ერთ ბინაზე)	1 (1 სამზ. ნიჟარა; 1 სარეცხი მანქანა 20 საცხ. ერთეულზე)	1 (ერთ ბინაზე)
VI სართული	სც-2 (ბინები) დ.დ 19	1 (1 საცხ ერთეულზე 1 ცალი)	1 (ერთ ბინაზე)	1 (1 საცხ ერთეულზე 1 ცალი)	1 (ერთ ბინაზე)	1 (1 საცხ ერთეულზე 1 ცალი)	1 (ერთ ბინაზე)	1 (1 საცხ ერთეულზე 1 ცალი)	1 (ერთ ბინაზე)	1 (1 სამზ. ნიჟარა; 1 სარეცხი მანქანა 20 საცხ. ერთეულზე)	1 (ერთ ბინაზე)
VII სართული	სც-2 (ბინები) დ.დ 19	1 (1 საცხ ერთეულზე 1 ცალი)	1 (ერთ ბინაზე)	1 (1 საცხ ერთეულზე 1 ცალი)	1 (ერთ ბინაზე)	1 (1 საცხ ერთეულზე 1 ცალი)	1 (ერთ ბინაზე)	1 (1 საცხ ერთეულზე 1 ცალი)	1 (ერთ ბინაზე)	1 (1 სამზ. ნიჟარა; 1 სარეცხი მანქანა 20 საცხ. ერთეულზე)	1 (ერთ ბინაზე)
VIII სართული	სც-2 (ბინები) დ.დ 19	1 (1 საცხ ერთეულზე 1 ცალი)	1 (ერთ ბინაზე)	1 (1 საცხ ერთეულზე 1 ცალი)	1 (ერთ ბინაზე)	1 (1 საცხ ერთეულზე	1 (ერთ ბინაზე)	1 (1 საცხ ერთეულზე	1 (ერთ ბინაზე)	1 (1 სამზ. ნიჟარა; 1 სარეცხი მანქანა 20	1 (ერთ ბინაზე)

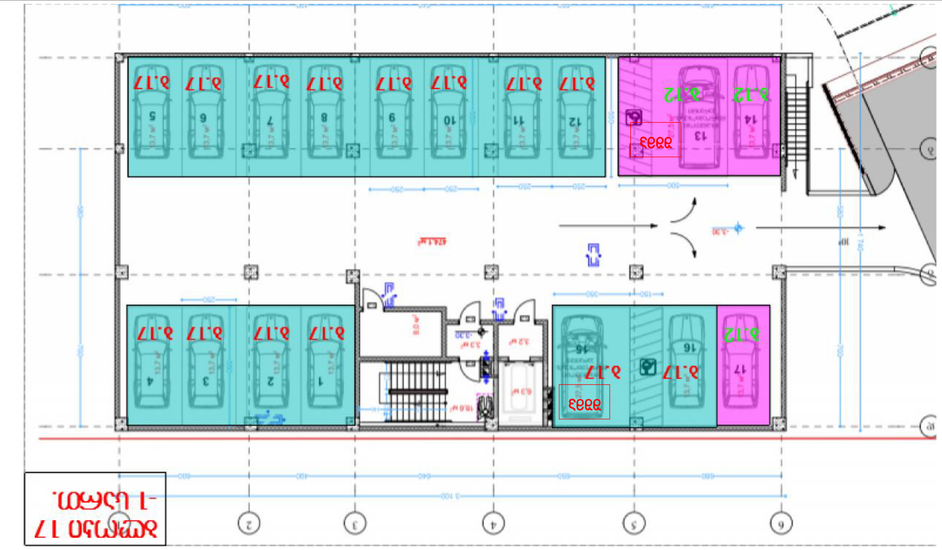
3333
3.17
3.12
3.17
3.17
3.17

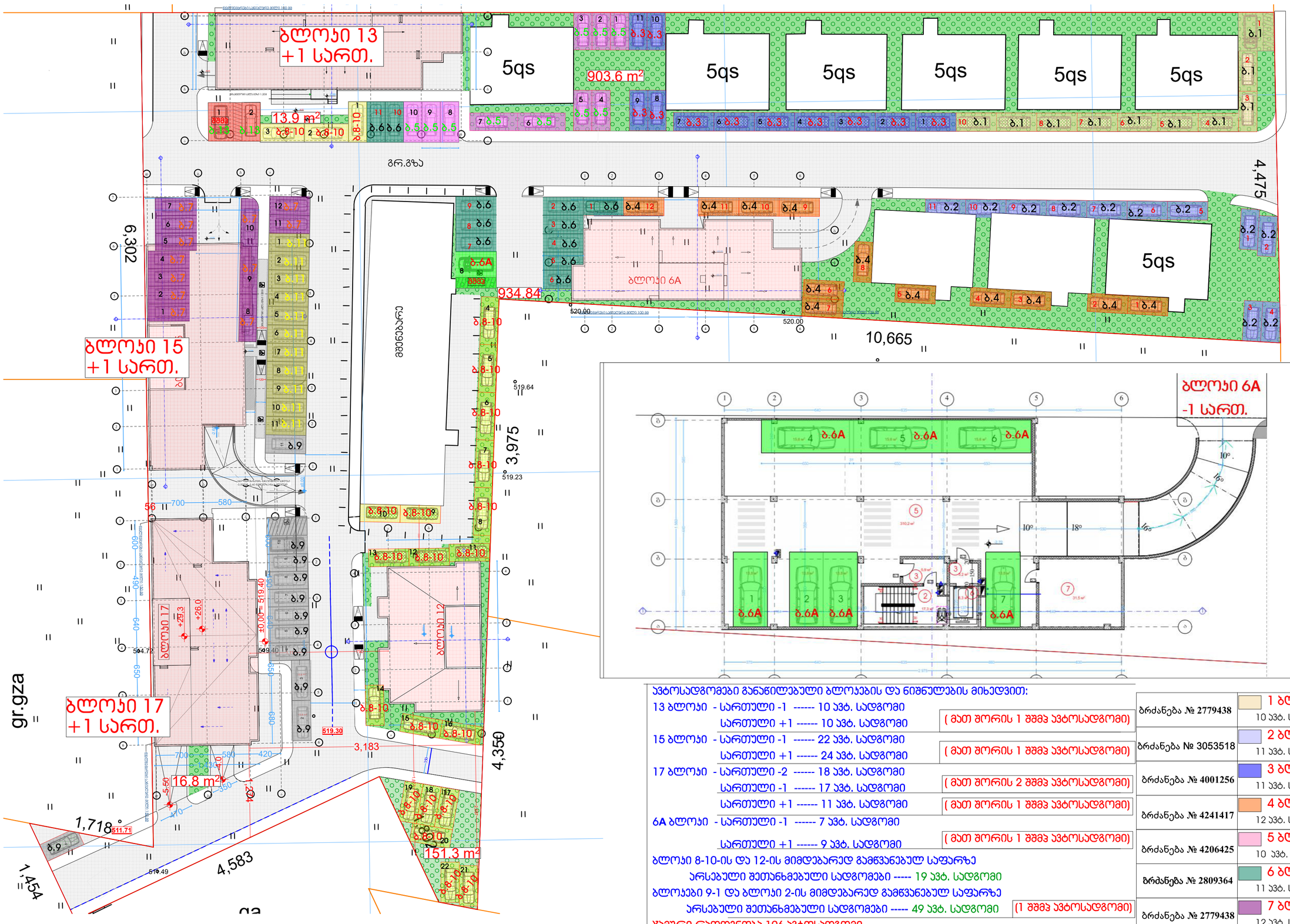

ავტოსადგომები განაწილებული ბლოკების და ნიშნულების მიხედვით:

13 ბლოკი - სართული -1 ------ 10 ავტ. სადგომი
სართული +1 ------ 10 ავტ. სადგომი (მათ შორის 1 შშმპ ავტოსადგომი)

15 ბლოკი - სართული -1 ------ 22 ავტ. სადგომი
სართული +1 ------ 24 ავტ. სადგომი (მათ შორის 1 შშმპ ავტოსადგომი)

17 ბლოკი - სართული -2 ------ 18 ავტ. სადგომი (მათ შორის 2 შშმპ ავტოსადგომი)
სართული -1 ------ 17 ავტ. სადგომი (მათ შორის 1 შშმპ ავტოსადგომი)
სართული +1 ------ 11 ავტ. სადგომი (მათ შორის 1 შშმპ ავტოსადგომი)

6A ბლოკი - სართული -1 ------ 7 ავტ. სადგომი
სართული +1 ------ 9 ავტ. სადგომი (მათ შორის 1 შშმპ ავტოსადგომი)

ბლოკი 8-10-ის და 12-ის მიმდებარედ გამწვანებულ საფარზე
არსებული შეთანხმებული სადგომები ----- 19 ავტ. სადგომი
ბლოკები 9-1 და ბლოკი 2-ის მიმდებარედ გამწვანებულ საფარზე
არსებული შეთანხმებული სადგომები ----- 49 ავტ. სადგომი (1 შშმპ ავტოსადგომი)

ჯამური რაოდენობა 196 ავტოსადგომი
არსებული შეთანხმებული პროექტებისთვის გათვალისწინებულია
142 ავტ. სადგომი საპროექტო ბლოკებისთვის: 13 ბლოკი - 12 ავტ. სადგომი
15 ბლოკი - 13 ავტ. სადგომი
17 ბლოკი - 14 ავტ. სადგომი
6A ბლოკი - 8 ავტ. სადგომი
12 ბლოკი - 7 ავტ. სადგომი

ბრძანება № 2779438	1 ბლოკი 10 ავტ. სადგ.
ბრძანება № 3053518	2 ბლოკი 11 ავტ. სადგ.
ბრძანება № 4001256	3 ბლოკი 11 ავტ. სადგ.
ბრძანება № 4241417	4 ბლოკი 12 ავტ. სადგ.
ბრძანება № 4206425	5 ბლოკი 10 ავტ. სადგ.
ბრძანება № 2809364	6 ბლოკი 11 ავტ. სადგ.
ბრძანება № 2779438	7 ბლოკი 12 ავტ. სადგ.
ბრძანება № 5327481	8-10 ბლოკი 43 ავტ. სადგ.
ბრძანება № 3065945	9 ბლოკი 11 ავტ. სადგ.
ბრძანება № 4688505	11 ბლოკი 11 ავტ. სადგ.

13 ბლოკი 12 ავტ. სადგ. სც.ფ. - 2246.4 კვ.მ
15 ბლოკი 13 ავტ. სადგ. სც.ფ. - 2335.2 კვ.მ
17 ბლოკი 14 ავტ. სადგ. სც.ფ. - 2567.8 კვ.მ
6A ბლოკი 8 ავტ. სადგ. სც.ფ. - 1433.5 კვ.მ
12 ბლოკი 7 ავტ. სადგ. სც.ფ. -1259.9 კვ.მ

ბლოკი 17

ფორმატი A-2

პროექტის სახელწოდება
მრავალბინიანი საცხოვრებელი სახლი
ბლოკი 17

მისამართი
ქ. თბილისში ვარაძეთილი 2-ა და ჯაჭისუბნის საცხოვრებელ რაიონს შორის არსებული მიწის ნაკვეთი

პროექტის ავტორი არქიტექტორი
ანა ჯაჯანიძვილი

პროექტის არქიტექტურული ნაწილი შეგროვებულია არქიტექტორ: ნიკოლოზ დონაძის მიერ.

შენიშვნა:
ნახაზი მომზადებულია მისაწვდომობის ეროვნული სტანდარტების მიხედვით

ზომები მოცემულია სანტიმეტრებში

1. იატაკის ზედაპირები მოწყობა ისე რომ იქნას მდგრადი მცირი და არასრული
2. განათების სანორმატივო ელექტრო, განსაზღვრული ტექნიკური ნაწილი ელექტრული მოწყობილობის სანორმატივო ნელექციები სინტეზის მოწყობილობის მოწყობილობების მოწყობილობების და დამცავი და ორმხრივი საკონტაქტო სისტემების სანორმატივო მოწყობა სტანდარტის 309-ე ქვეთავის შესაბამისად".

თბილისი 2022 წ.

შენიშვნები:
იატაკის ზედაპირი იქნება ბეტონის ან მსგავსი არაწვადი მასალის, რომელსაც არ ექნება შეწოვის უნარი

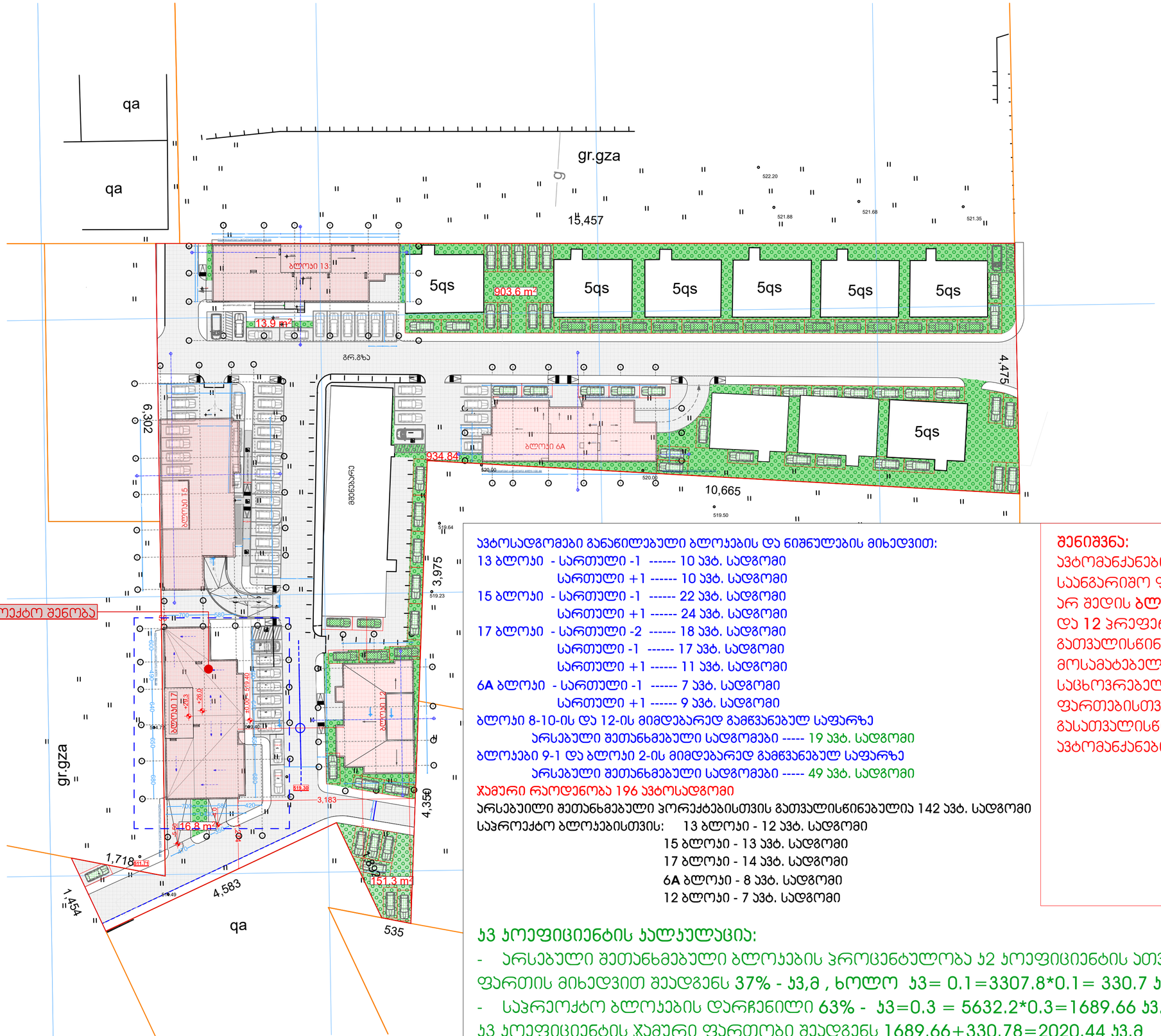

ავტოსადგომები განაწილებული ბლოკების და ნიშნულების მიხედვით:

13 ბლოკი - სართული -1 ------ 10 ავტ. სადგომი
სართული +1 ------ 10 ავტ. სადგომი
15 ბლოკი - სართული -1 ------ 22 ავტ. სადგომი
სართული +1 ------ 24 ავტ. სადგომი
17 ბლოკი - სართული -2 ------ 18 ავტ. სადგომი
სართული -1 ------ 17 ავტ. სადგომი
სართული +1 ------ 11 ავტ. სადგომი
6A ბლოკი - სართული -1 ------ 7 ავტ. სადგომი
სართული +1 ------ 9 ავტ. სადგომი
ბლოკი 8-10-ის და 12-ის მიმდებარედ გამწვანებულ საფარზე
არსებული შეთანხმებული სადგომები ----- 19 ავტ. სადგომი
ბლოკები 9-1 და ბლოკი 2-ის მიმდებარედ გამწვანებულ საფარზე
არსებული შეთანხმებული სადგომები ----- 49 ავტ. სადგომი
ჯამური რაოდენობა 196 ავტოსადგომი
არსებული შეთანხმებული პროექტებისთვის გათვალისწინებულია 142 ავტ. სადგომი
საპროექტო ბლოკებისთვის: 13 ბლოკი - 12 ავტ. სადგომი
15 ბლოკი - 13 ავტ. სადგომი
17 ბლოკი - 14 ავტ. სადგომი
6A ბლოკი - 8 ავტ. სადგომი
12 ბლოკი - 7 ავტ. სადგომი

ჯ3 კოეფიციენტის ანგარიში:

- არსებული შეთანხმებული ბლოკების პროცენტულობა ჯ2 კოეფიციენტის ათვისებულ ფართის მიხედვით შეადგენს 37% - ჯ3,მ , ხოლო ჯ3= 0.1=3307.8*0.1= 330.7 ჯ3.მ
- საპროექტო ბლოკების დარჩენილი 63% - ჯ3=0.3 = 5632.2*0.3=1689.66 ჯ3.მ

ჯ3 კოეფიციენტის ჯამური ფართობი შეადგენს 1689.66+330.78=2020.44 ჯ3.მ

შენიშვნა:
ავტომანქანების საანგარიშო ფართობში არ შედის **ბლოკებზე - 6ა** და 12 პროფერენციით გათვალისწინებული მოსამატებელი ჯ2 საცხოვრებელი ფართებისთვის გასათვალისწინებელი ავტომანქანები.

გენერალური გეგმა
მაშტაბი 1:500
ფორმატი A1,
ფორმატი A-2

პროექტის სახელწოდება
მრავალბინიანი საცხოვრებელი სახლი
ბლოკი 17

მისამართი
ქ. თბილისში ვარაქეთილი 2-ს და ჯაზისუბნის საცხოვრებელ რაიონს შორის არსებული მიწის ნაკვეთი

პროექტის ავტორი არქიტექტორი
ანა ჯაჯანიშვილი

პროექტის არქიტექტურული ნაწილი შემოწმებულია არქიტექტორი: ნიკოლოზ დონაძის მიერ.

შენიშვნა:
ნახაზი მომზადებულია მისაწვდომობის ეროვნული სტანდარტების მიხედვით

ზომები მოცემულია სანიმუშოებში

1. იატაკის ზედაპირები მოქნეული ისე რომ იქნება მდგრადი მცირი და არასრიალა.
2. განთების სახარისხეში ელექტრო, გამანაწილებელები ელექტრო ჩამრთველები და დენმართები, ტექნიკური მართველობები, მოწყობილობების სამართავი წყალსადენი სისტემის მოწყობილობების მართველობები და დამტკიცი და ორმხრივი საკომუნიკაციო სისტემების სამართავი მოწყობა სტანდარტის 309 ე ქვეთავის შესაბამისად.

თბილისი 2022 წ.

შენიშვნები:
იატაკის ზედაპირი იქნება ბეტონის ან მსგავსი არაწვადი მასალის, რომელსაც არ ექნება შეწოვის უნარი

მისაწვდომი მანქანა
ავტომობილის პარკინგი

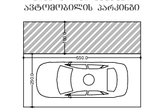

მისაწვდომი მიკროავტობუსის პარკინგი

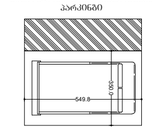

არქიტექტურული გეგმები
სარეგისტრაციო ფართებით

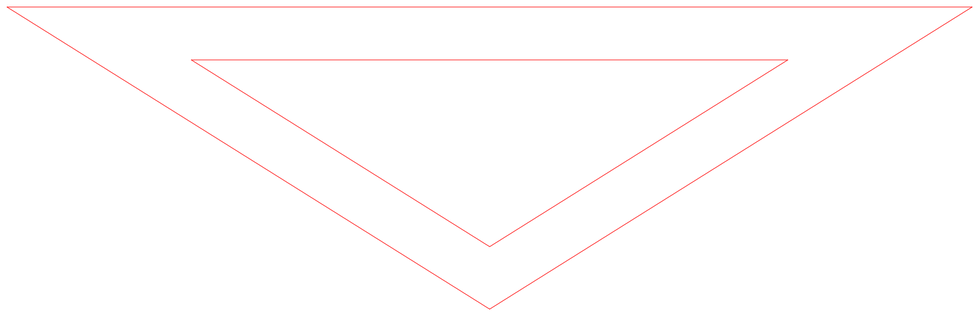

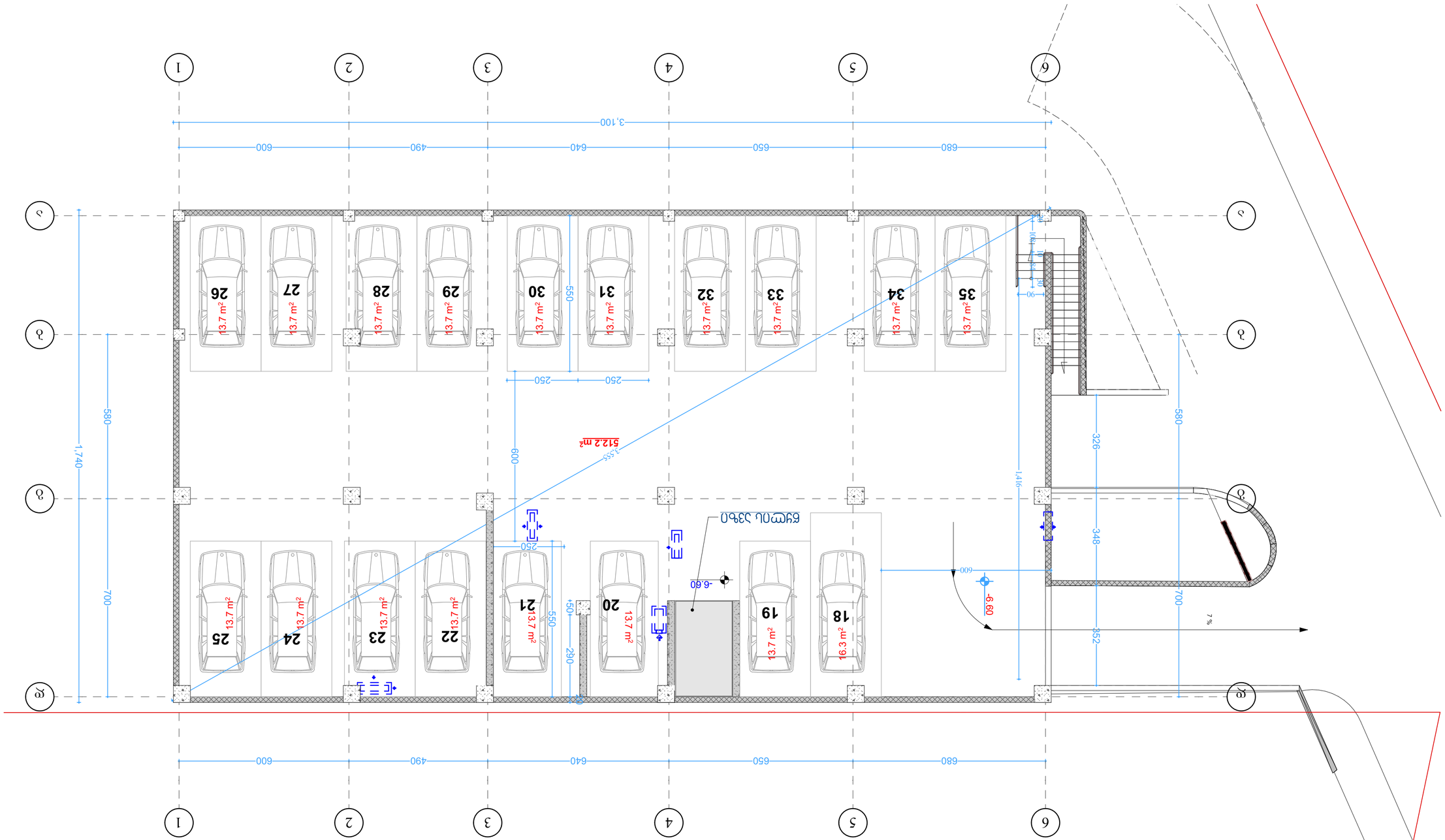

ტრანსფორმატორის ოთახი

ტრანსფორმატორის ოთახი

ავტომობილის პარკირების ადგილის ზომები

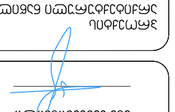

ავტომობილის პარკირების ადგილის ზომები

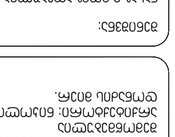

1	1:100	A1
2	1:100	A3
3	1:100	A4

ნახაზის მასშტაბი

ნახაზის დასახელება

ტექნიკური ანგარიში

ტექნიკური ანგარიში

1. ტერიტორიის ორგანიზაციის გენერალური გეგმა მოცემულია ნახაზზე А-1.
2. ტერიტორიის ორგანიზაციის გენერალური გეგმა შედგენილია ქალაქ თბილისის ტერიტორიის ზოგადი გეგმის, ქალაქ თბილისის ტერიტორიის ზოგადი გეგმის ელექტრონული ვერსიის, ქალაქ თბილისის ტერიტორიის ზოგადი გეგმის ელექტრონული ვერსიის ცვლილებების, ქალაქ თბილისის ტერიტორიის ზოგადი გეგმის ელექტრონული ვერსიის ცვლილებების ცვლილებების, ქალაქ თბილისის ტერიტორიის ზოგადი გეგმის ელექტრონული ვერსიის ცვლილებების ცვლილებების ცვლილებების, ქალაქ თბილისის ტერიტორიის ზოგადი გეგმის ელექტრონული ვერსიის ცვლილებების ცვლილებების ცვლილებების ცვლილებების, ქალაქ თბილისის ტერიტორიის ზოგადი გეგმის ელექტრონული ვერსიის ცვლილებების ცვლილებების ცვლილებების ცვლილებების ცვლილებების, ქალაქ თბილისის ტერიტორიის ზოგადი გეგმის ელექტრონული ვერსიის ცვლილებების ცვლილებების ცვლილებების ცვლილებების ცვლილებების ცვლილებების, ქალაქ თბილისის ტერიტორიის ზოგადი გეგმის ელექტრონული ვერსიის ცვლილებების ცვლილებების ცვლილებების ცვლილებების ცვლილებების ცვლილებების ცვლილებების, ქალაქ თბილისის ტერიტორიის ზოგადი გეგმის ელექტრონული ვერსიის ცვლილებების ცვლილებების ცვლილებების ცვლილებების ცვლილებების ცვლილებების ცვლილებების ცვლილებების, ქალაქ თბილისის ტერიტორიის ზოგადი გეგმის ელექტრონული ვერსიის ცვლილებების ცვლილებების ცვლილებების ცვლილებების ცვლილებების ცვლილებების ცვლილებების ცვლილებების ცვლილებების, ქალაქ თბილისის ტერიტორიის ზოგადი გეგმის ელექტრონული ვერსიის ცვლილებების ცვლილებების ცვლილებების ცვლილებების ცვლილებების ცვლილებების ცვლილებების ცვლილებების ცვლილებების ცვლილებების, ქალაქ თბილისის ტერიტორიის ზოგადი გეგმის ელექტრონული ვერსიის ცვლილებების ცვლილებების ცვლილებების ცვლილებების ცვლილებების ცვლილებების ცვლილებების ცვლილებების ცვლილებების ცვლილებების ცვლილებების, ქალაქ თბილისის ტერიტორიის ზოგადი გეგმის ელექტრონული ვერსიის ცვლილებების

-1 ავტოსადგომების გეგმა
მასშტაბი 1:100
ფურცელი 2-დან
ავტოსადგომების ნუმერაცია
ტექნიკური მონაცემები
ავტოსადგომების რაოდენობა
ტიპიური ავტოსადგომის ზომები
2. ასაფეხურების ტიპიური ნახაზები და ფრაგმენტები
3. ტიპიური ელექტრული ქსელის სქემა
ავტოსადგომების განათების ტიპიური ნახაზები
ავტოსადგომების ვენტილაციის ტიპიური ნახაზები
ავტოსადგომების ხანძარსაწინააღმდეგო სისტემების ტიპიური ნახაზები
ავტოსადგომების ტიპიური ნახაზები
ავტოსადგომების ტიპიური ნახაზები
ავტოსადგომ

ქალაქ თბილისის მუნიციპალიტეტის ტერიტორიაზე მოქმედი ზონირების რუკის შესაბამისად ნაკვეთი მდებარეობს საცხოვრებელი ზონის ზონაში. ნაკვეთის გამოყენების ძირითადი სახეობა არის ინდივიდუალური საცხოვრებელი სახლის მშენებლობა.

ნაკვეთის ზომები: 1320მ x 560მ

ნაკვეთის ფართობი: 73920 კვ.მ

ნაკვეთის საზღვრები

ნაკვეთის ფართობი 73920 კვ.მ

ნაკვეთის ფართობი 1320მ x 560მ

ნაკვეთის ფართობი	73920 კვ.მ	100%
ნაკვეთის დაკავებული ფართობი	1140 კვ.მ	1.5%
ნაკვეთის თავისუფალი ფართობი	72780 კვ.მ	98.5%

ნაკვეთის ფართობი 73920 კვ.მ

ნაკვეთის ფართობი 1320მ x 560მ

ავტომობილის პარკირების ადგილის ზომები

ავტომობილის პარკირების ადგილის ზომები

ავტომობილის პარკირების ადგილის ზომები

ქალაქ თბილისის მუნიციპალიტეტის ტერიტორიაზე მოქმედი ზონირების რუკის შესაბამისად ნაკვეთი მდებარეობს საცხოვრებელი ზონის ზონაში. ნაკვეთის გამოყენების ძირითადი სახეობა არის ინდივიდუალური საცხოვრებელი სახლის მშენებლობა.

ნაკვეთის ზომები: 1320მ x 560მ

ნაკვეთის ფართობი: 73920 კვ.მ

ნაკვეთის საზღვრები

ნაკვეთის ფართობი 73920 კვ.მ

ნაკვეთის ფართობი 1320მ x 560მ

ნაკვეთის ფართობი	73920 კვ.მ	100%
ნაკვეთის დაკავებული ფართობი	1140 კვ.მ	1.5%
ნაკვეთის თავისუფალი ფართობი	72780 კვ.მ	98.5%

ავტომობილის პარკირების ადგილის ზომები

ავტომობილის პარკირების ადგილის ზომები

ავტომობილის პარკირების ადგილის ზომები

1 : 100

1 : 100

1 : 100



ნახაზის ნომერი

სულ	115.5 მ²	
ტიპი 1	57	
ტიპი 2	58	

ფასადის ფერადოვანი გადაწყვეტა

ფასადის ტექსტურა

ფასადის ფაქტურა

ფასადის ფერადოვანი გადაწყვეტა

ავტოსადგომების განლაგების სქემა

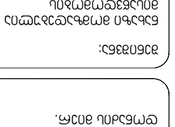

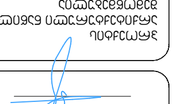

ავტოსადგომების განლაგების სქემა

ნახაზის ნომერი

სულ	115.5 მ²	
ტიპი 1	57	
ტიპი 2	58	

ფასადის ფერადოვანი გადაწყვეტა

ფასადის ტექსტურა

ფასადის ფაქტურა

ფასადის ფერადოვანი გადაწყვეტა

ავტოსადგომების განლაგების სქემა

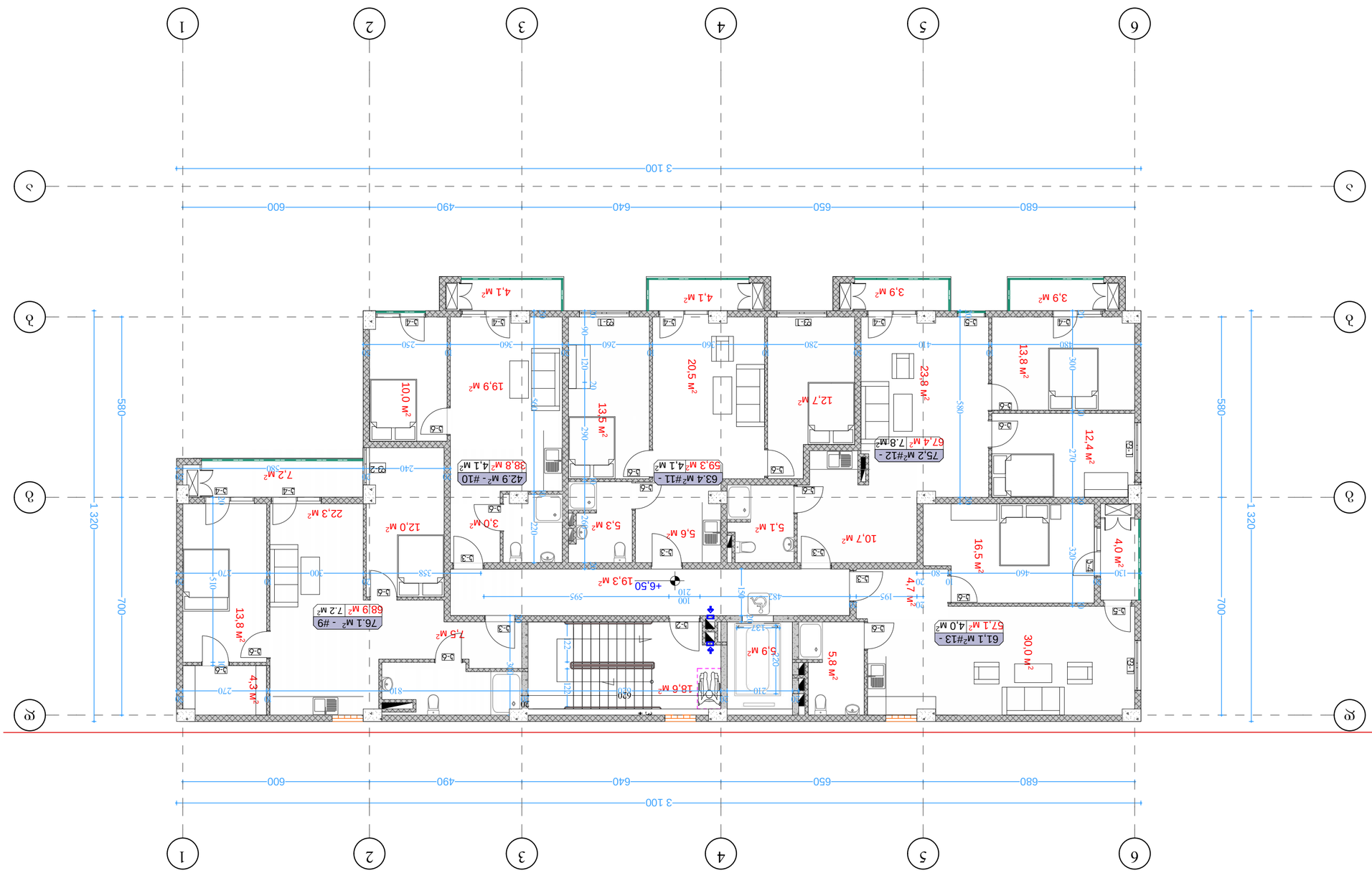

3 ეტაპის გამწვანების გეგმა
1:100
ბლოკი 17
ქ.-2
ფილიალი
ტექნიკური
ცვლილება
ბლოკი 17
ობიექტის
მისამართი
ქ. ბათუმი, ზღვისპირა
ბულვარი 17
ნახაზის
დასახელება
ეტაპი
ფურცელი
ფურცლების
რაოდენობა
მასშტაბი
ნახაზის №
ბინათმშენებლობა
ბათუმი 2022 წ.
ავტორი
ბინათმშენებლობა
შპს „ბინათმშენებლობა“
ხელმძღვანელი
ინჟინერი
ტექნიკური
ზედამხედველი
არქიტექტორი
ინჟინერი
ტექნიკოსი
ინჟინერი
ტექნიკოსი
ინჟინერი
ტექნიკოს

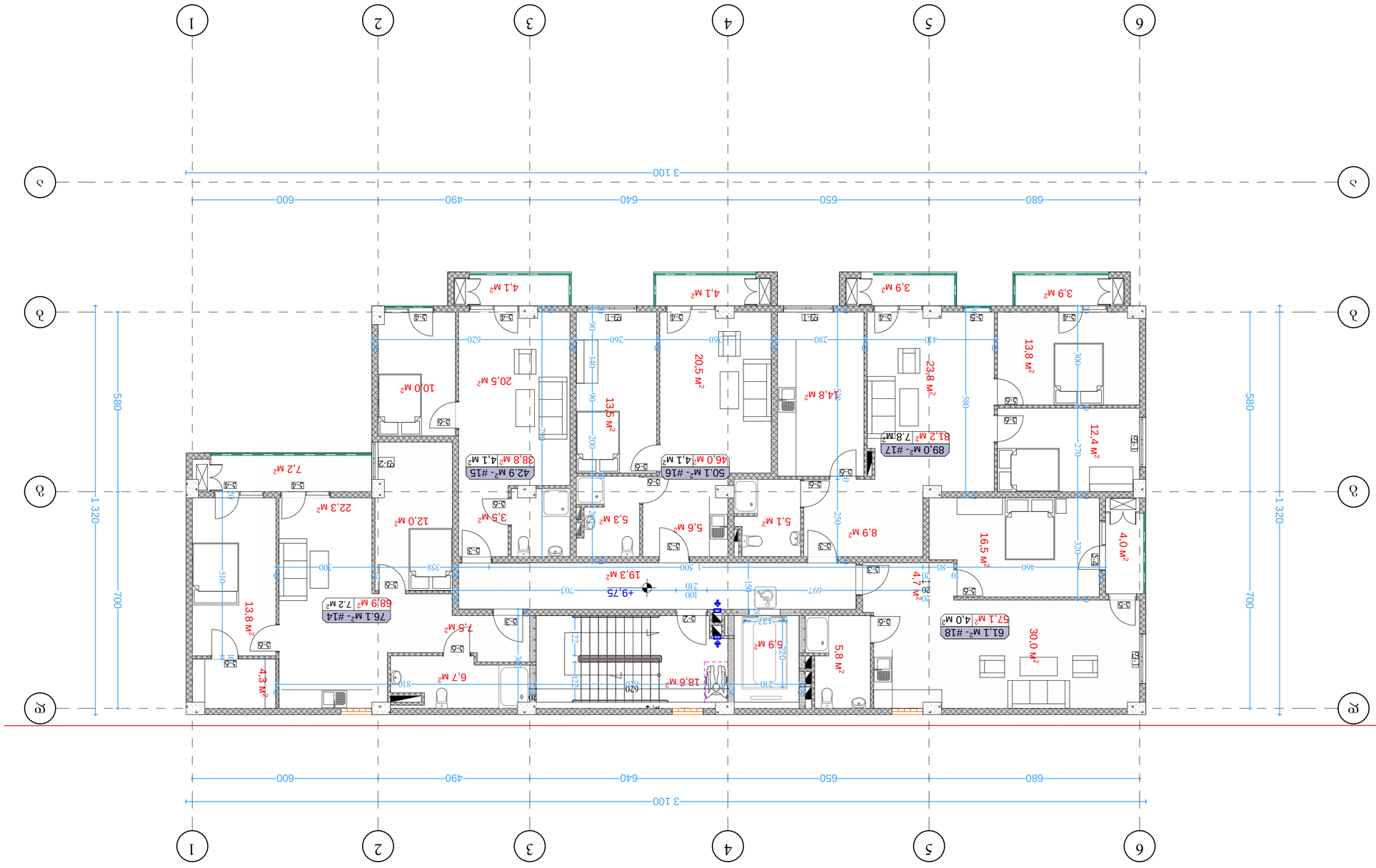

4 გვერდიანი ფურცლის 1-ლი. 1:100 მასშტაბი

17 ობიექტი

ფილიალი

ა.ფოცხიშვილის ქუჩა

ნაკვეთის მისამართი

ობიექტი 17

ფილიალი

ა. ფოცხიშვილის ქუჩა, ნაკვეთი 2-ის და მიმდებარე ტერიტორიის კეთილმოწყობა

ფილიალი

არქიტექტურული ნაწილი

ფასადები

ინტერიერები

ფილიალის ფასადების ინტერიერების ნახატები

ფილიალის ფასადების ინტერიერების ნახატები

ფილიალის ფასადების ინტერიერების ნახატ

5 საბინაო კორპუსი ბინათა განლაგების 1:100 სართული 17

ფრონტ 3-2

ალტერნატიული

ბინათა განლაგების ცხრილი სართული 17

ტიპი

ბინათა რაოდენობა

ბინის ფართი

ბინის ფართი სულ

საერთო ფართი

ბინის ნომერი

ბინათა განლაგების ცხრილი სართული 17

ბინის ნომერი	ბინის ფართი	ბინის ფართი სულ	ბინათა რაოდენობა	საერთო ფართი
68	72			
69	115.6 მ²	115.6 მ²	1	115.6 მ²

ავარიული გასასვლელი

ავარიული გასასვლელის მიმართულება

ავარიული გასასვლელის ნიშანი

ავარიული გასასვლელის ნიშნის განთავსების სიმაღლე

ავარიული გასასვლელის ნიშნის ზომა

ავარიული გასასვლელის ნიშნის ტიპი

ავარიული გასასვლელის ნიშნის ფერი

ავარიული გასასვლელის ნიშნის ფორმა

ავარიული გასასვლელის ნიშნის ფორმის ზომა

ავარიული გასასვლელის ნიშნის ფორმის ტიპი

ავარიული გასასვლელის ნიშნის ფორმის ფერი

ავარიული გასასვლელის ნიშნის ფორმის ფორმა

ავარიული გასასვლელის ნიშნის ფორმის ფორმის ზომა

ავარიული გასასვლელის ნიშნის ფორმის ფორმის ტიპი

ავარიული გასასვლელის ნიშნის ფორმის ფორმის ფერი

ავარიული გასასვლელის ნიშნის ფორმის ფორმის ფორმა

ავარიული გასასვლელის ნიშნის ფორმის ფორმის ფორმის ზომა

ავარიული გასასვლელის ნიშნის ფორმის ფორმის ფორმის ტიპი

ავარიული გასასვლელის ნიშნის ფორმის ფორმის ფორმის ფერი

ავარიული გასასვლელის ნიშნის ფორმის ფორმის ფორმის ფორმა

ავარიული გასასვლელის ნიშნის ფორმის ფორმის ფორმის ფორმის ზომა

ავარიული გასასვლელის ნიშნის ფორმის ფორმის ფორმის ფორმის ტიპი

ავარიული გასასვლელის ნიშნის ფორმის ფორმის ფორმის ფორმის ფერი

ავარიული გასასვლელის ნიშნის ფორმის ფორმის ფორმის ფორმის ფორმა

ავარიული გასასვლელის ნიშნის ფორმის ფორმის ფორმის ფორმის ფორმის ზომა

ავარიული გასასვლელის ნიშნის ფორმის ფორმის ფორმის ფორმის ფორმის ტიპი

ავარიული გასასვლელის ნიშნის ფორმის ფორმის ფორმის ფორმის ფორმის ფერი

ავარიული გასასვლელის ნიშნის ფორმის ფორმის ფორმის ფორმის ფორმის ფორმა

ავარიული გასასვლელის ნიშნის ფორმის ფორმის ფორმის ფორმის ფორმის ფორმის ზომა

ავარიული გასასვლელის ნიშნის ფორმის ფორმის ფორმის ფორმის ფორმის ფორმის ტიპი

ავარიული გასასვლელის ნიშნის ფორმის ფორმის ფორმის ფორმის ფორმის ფორმის ფერი

ავარიული გასასვლელის ნიშნის ფორმის ფორმის ფორმის ფორმის ფორმის ფორმის ფორმა

ავარიული გასასვლელის ნიშნის ფორმის ფორმის ფორმის ფორმის ფორმის ფორმის ფორმის ზომა

ავარიული გასასვლელის ნიშნის ფორმის ფორმის ფორმის ფორმის ფორმის ფორმის ფორმის ტიპი

ავარიული გასასვლელის ნიშნის ფორმ

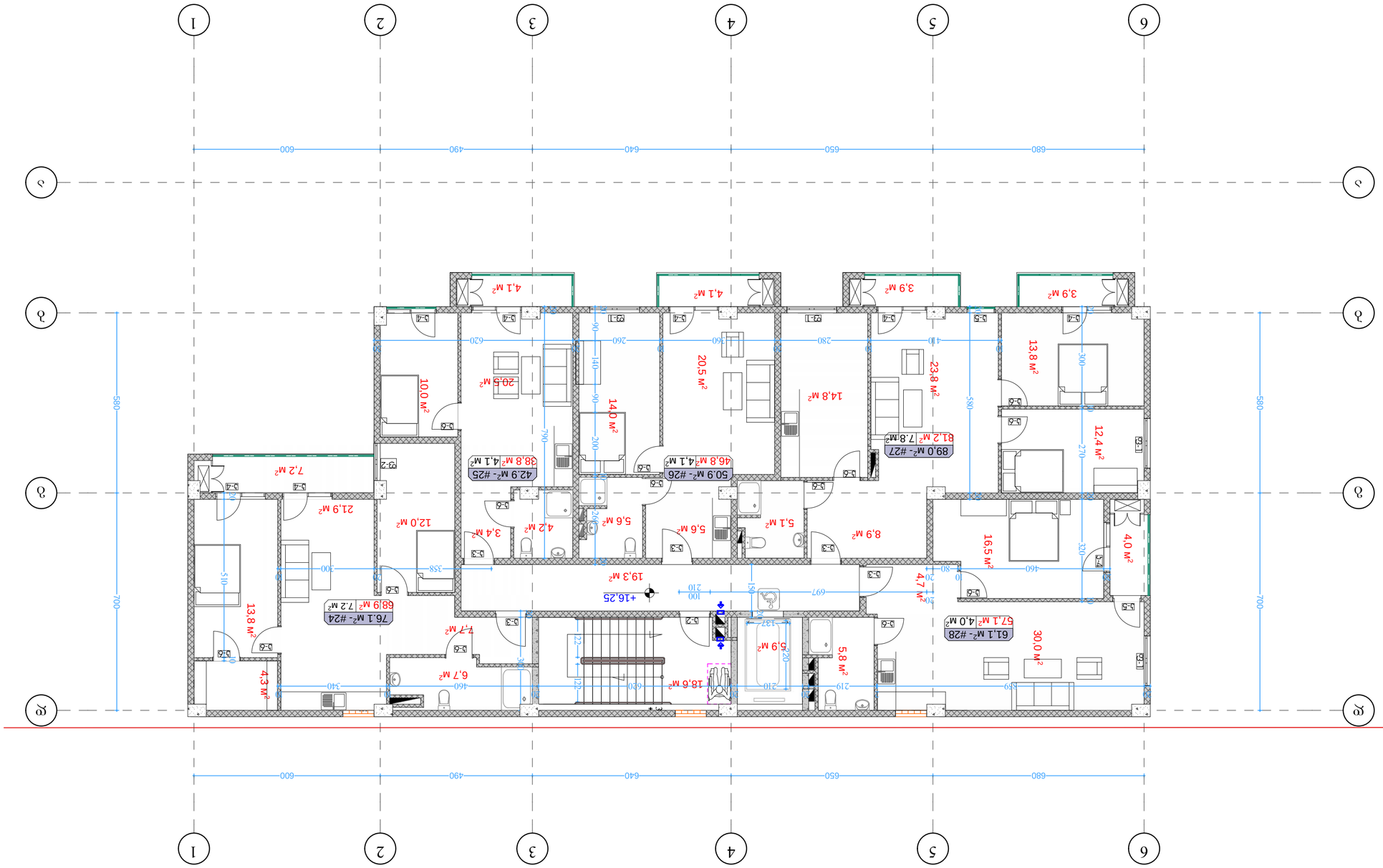

6 ბინა ბინათმოქმედება ბინა. 1:100
ეტაპი 17
ფუნქციონალური ზონირება 2-2
ტექნიკური ნაწილი
ტექნიკური ნაწილი
ეტაპი 17
ტექნიკური ნაწილი
ტექნიკური ნაწილი
ტექნიკური ნაწილი



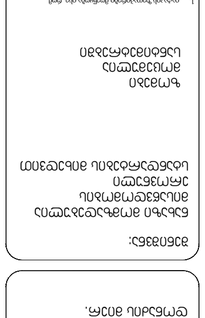
ᲐᲕᲢᲝᲛᲐᲜᲥᲐᲜᲘᲡ ᲓᲐᲓᲒᲛᲘᲡ ᲐᲓᲒᲘᲚᲘ



ᲐᲮᲐᲚᲘ ᲨᲔᲜᲝᲑᲘᲡ ᲡᲐᲙᲐᲓᲐᲡᲢᲠᲝ ᲞᲚᲐᲜᲘ

ᲛᲐᲡᲨᲢᲐᲑᲘ 1:500

ᲞᲚᲐᲜᲘᲡ ᲛᲝᲙᲚᲔ ᲐᲦᲬᲔᲠᲘᲚᲝᲑᲐ

ᲐᲮᲐᲚᲘ ᲨᲔᲜᲝᲑᲘᲡ ᲛᲘᲬᲘᲡ ᲡᲐᲙᲐᲓᲐᲡᲢᲠᲝ ᲞᲚᲐᲜᲘ

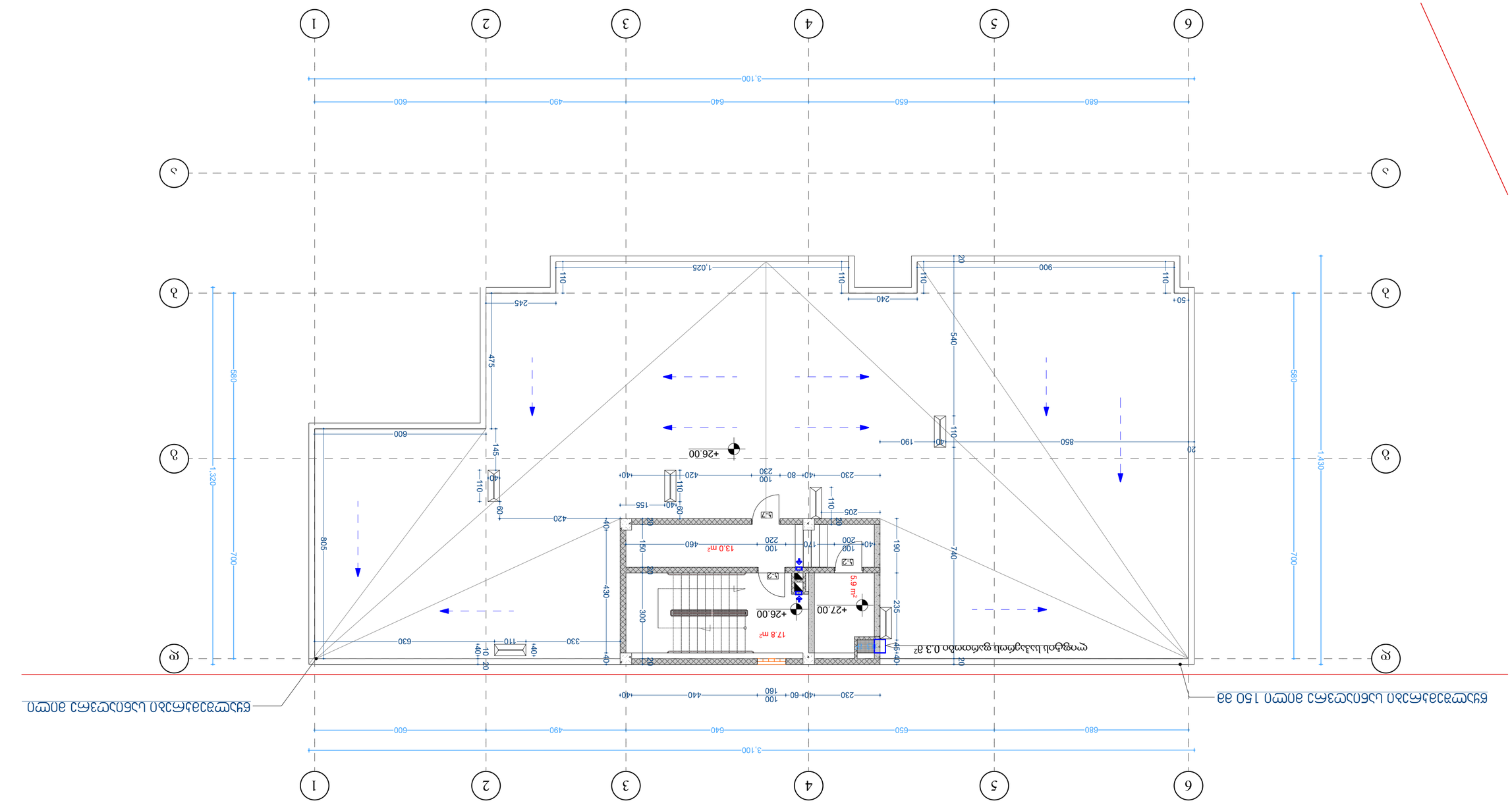

ქ. ბათუმში, ა. ფაღავას ქუჩა №17-ში მდებარე საცხოვრებელი სახლის ტერიტორიის კეთილმოწყობა

ტექნიკური დავალება

ლითონის ღობე ბადით ეზოს პერიმეტრზე, ბეტონის ბოძებზე დამაგრებული, სიმაღლით 1.50 მ.

ტექნიკური პირობები

1. ღობის ბადის ფერი – მუქი მწვანე, ანტიკოროზიული საღებავით დაფარული.
2. ბადის უჯრედის ზომა 50×200 მმ, მავთულის სისქე 3 მმ.
3. ბოძებს შორის მანძილი 3.00 მ, ბოძების სიმაღლე 1.70 მ (მიწის ზედაპირიდან).
4. ბოძების ფუძეები ბეტონით ჩასხმული, ზომით 0.30×0.30×0.50 მ.
5. ბადის ქვედა კიდე მიწის ზედაპირიდან 0.10 მ-ით აწეული.
6. ჭიშკრის სიგანე 4.00 მ, ორფრთიანი, ბადის ტიპის.
7. ჭიშკრის ბოძები ზომით 0.40×0.40×1.80 მ.
8. ჭიშკრის საკეტი და სახელური ლითონის.
9. ბადის ბოძებზე დამაგრება ხდება ხრახნებით.
10. ყველა ლითონის ნაწილი ორჯერ უნდა შეიღებოს ანტიკოროზიული საღებავით.

ნახაზის ინდექსი

ა-1	გენერალური გეგმა
ა-2	ფასადები

ავტომობილის მოძრაობის სქემა

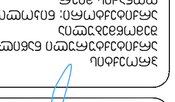

ხანძარსაწინააღმდეგო ავტომობილის მოძრაობის სქემა

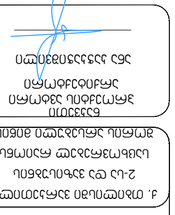

ავტომობილის ტექნიკური მახასიათებლები

სიგრძე	8.2 მ
სიგანე	2.5 მ
სიმაღლე	3.5 მ
ბრუნვის რადიუსი	10.5 მ

ნიშნები

- ახალი ლითონის ღობე ბადით
- არსებული ბეტონის ღობე
- ჭიშკარი
- ფანჯრის ღიობი
- კარის ღიობი

ა. ბათუმში, ა. ფაღავას ქუჩა №17-ში მდებარე საცხოვრებელი სახლის ტერიტორიის კეთილმოწყობა

ლითონის ღობე ბადით

ბათუმი 2022 წ.

ტექნიკური პირობები

1. ღობის ბადის ფერი – მუქი მწვანე, ანტიკოროზიული საღებავით დაფარული.
2. ბადის უჯრედის ზომა 50×200 მმ, მავთულის სისქე 3 მმ.
3. ბოძებს შორის მანძილი 3.00 მ, ბოძების სიმაღლე 1.70 მ (მიწის ზედაპირიდან).
4. ბოძების ფუძეები ბეტონით ჩასხმული, ზომით 0.30×0.30×0.50 მ.
5. ბადის ქვედა კიდე მიწის ზედაპირიდან 0.10 მ-ით აწეული.
6. ჭიშკრის სიგანე 4.00 მ, ორფრთიანი, ბადის ტიპის.
7. ჭიშკრის ბოძები ზომით 0.40×0.40×1.80 მ.
8. ჭიშკრის საკეტი და სახელური ლითონის.
9. ბადის ბოძებზე დამაგრება ხდება ხრახნებით.
10. ყველა ლითონის ნაწილი ორჯერ უნდა შეიღებოს ანტიკოროზიული საღებავით.

ნახაზების ჩამონათვალი

ა-1	გენერალური გეგმა
ა-2	ფასადები

ავტორები:

ნინო ბერიძე, არქიტექტორი

ლევან ჭანტურია, ინჟინერი

თარიღი: 2022 წ.

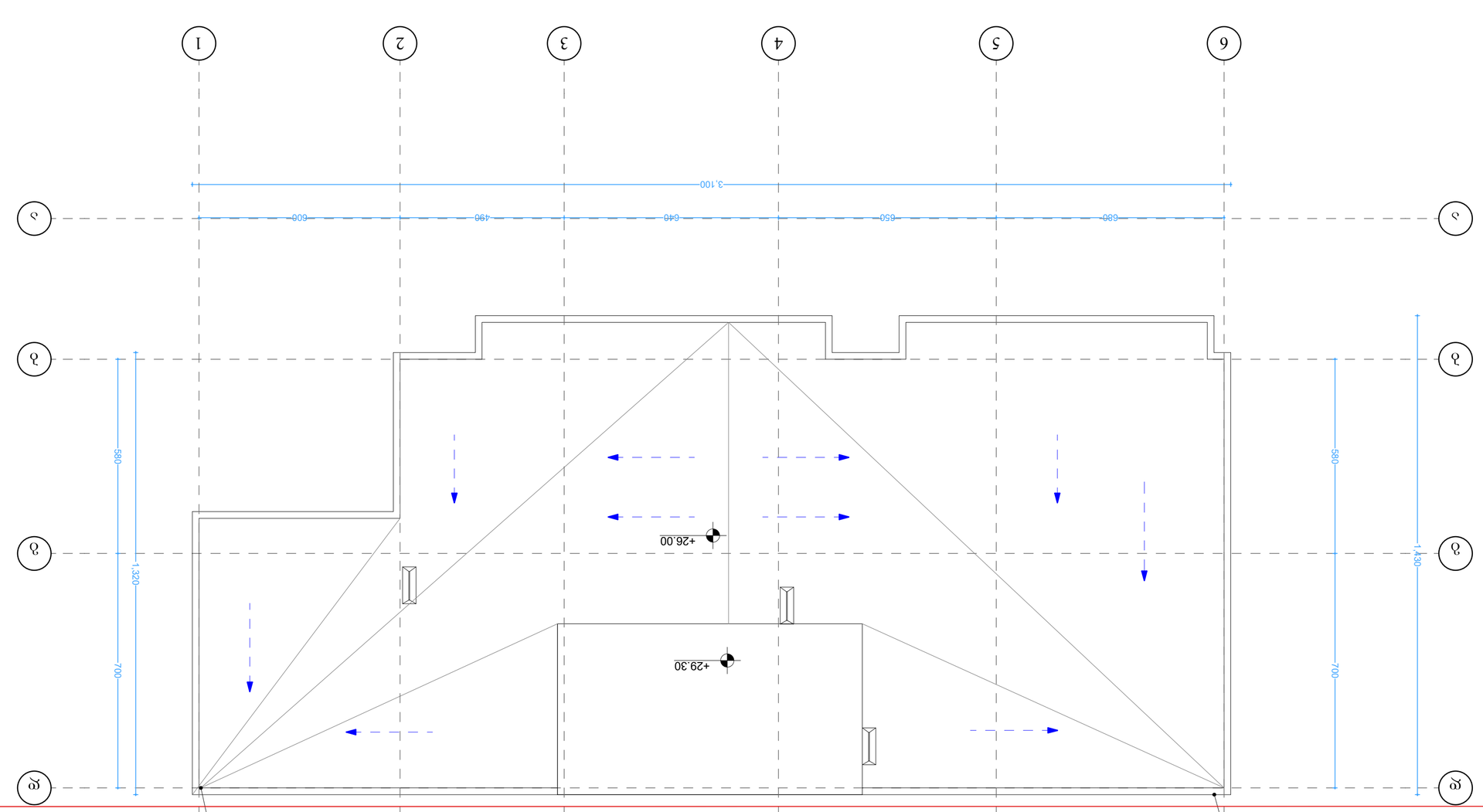

Хавтангийн зузаан 150 мм

Бетон суурь 150 мм

Элсэн дэвсгэр 50 мм

Хөрсний нягтруулалт

Хавтангийн доод талын дүрслэл

არქიტექტურული გეგმები მისაწვდომობის ეროვნული სტანდარტის ინფორმაციის დატანი

კიბეები შენიშვნები ყველა კიბეს (მათ შორის გარე კიბეებს) ყოველი საფეხურის და საბიჯელის 40 მმ სავალ ნაწილს, რომელიც იზომება საფეხურის ნაფვერიდან თარაზულად, ექნება ერთგვაროვანი ფერის მკრთალ ზედაპირი, რომელიც საფეხურის დანარჩენი ნაწილისგან მკვეთრად განსხვავებული იქნება (მუქი ღია ფონზე). ხილვადი კონტრასტი გაგრძელდება ყოველი საფეხურის ერთი კიდიდან საფეხურის მეორე კიდემდე. მისაწვდომი გზაკიბის საზღვრებში იატაკის ზედაპირები იქნება მდგრადი, მყარი და არასრიალა. კიბის საფეხურების განსხვავებული მონიშვნა იქნება გამძლე. შენობის გარეთ მდებარე კიბის საფეხურები და ბაქნები ისე დაგეგმარდება, რომ სავალ ზედაპირზე წყალი არ დაგროვდება. გასანთებელი საშუალებები უზრუნველყოფს კიბეების განთებას, რომელიც გაიზომება საბიჯელების ზედაპირების და ბაქნების ზედაპირების ცენტრში გაზომვისას საფეხურის წინაკირიდან 600 მმ-ის საზღვრებში, შემდეგი წესის შესაბამისად: არაუმცირეს 11 ლუქსი განთება. რაუმცირეს 11 ლუქსი განთება კიბით სარგებლობის დროს. კიბეების გამოყენებისას 11 ლუქსიდან 110 ლუქსზე გადასვლა შესაძლებელი უნდა იყოს განთების სამართავებით უზრუნველყოფილი ავტომატური მოძრავი სენსორული ტიპის განთების ჩამრთველებით რომლებიც შეესაბამება ყველა ქვემოთ ჩამოთვლილს: განთების სამართავები აღჭურვილი იქნება საიმედო ოპერაციული სისტემით და შეფასებული იქნება ამ მიზნით გამოყენებისთვის. მოძრავი სენსორი გააქტიურდება დამკვეთის მოძრაობით საფეხურებზე ან საფეხურების ბაქნებზე. განთების გამააქტიურებლები დაყენებული იქნება არაუმცირეს 15 წუთიანი მოქმედების პერიოდით. გზა კიბის განთება ჩაირთვება ავტომატური სენსორული ჩამრთველებით ასეთის არსებობის შემთხვევაში ისე რომ შესასვლელში მდებარე ბაქანზე შესასვლელში მდებარე ბაქნის მოსაზღვრე თითოეულ კიბის მარშსა და შესასვლელში მდებარე ბაქნის ზემოთ და ქვემოთ მდებარე ბაქნებზე მე-4 პუნქტით დადგენილი განთებულობის დონე საფეხურის გამოყენებამდე იქნება უზრუნველყოფილი. კიბის სახელურები და ნებისმიერი კედელი ან მათ მომიჯნავედ მდებარე სხვა ზედაპირი არ იქნება ბასრი ან უხეში ელემენტების შემცველი. კიბის სახელურები არ იტრიალებს მათი ბუდეების საზღვრებში	ლიფტები შენიშვნები შენობაში გამოყენებულია 407-ე ქვეთავის შესაბამისი ლიფტი ლიფტი შესაბამისობაში იქნება ASME A17.1/CSA B44 სტანდარტთან. ლიფტის გამოსაძახებელი ღილაკები და ჯლაჭიები შესაბამისობაში იქნება 407.2.1 ქვეთავთან. ლიფტის შახტებთან განთავსებული ნიშნები შესაბამისობაში იქნება 407.2.3 ქვეთავთან. ლიფტის კაბინის ბალანსირება შესაბამისობაში იქნება 407.4.4-ე ქვეთავთან. ლიფტის კაბინის განთება შესაბამისობაში იქნება 407.4.5-ე ქვეთავთან. ლიფტის კაბინის სამართავები შესაბამისობაში იქნება 407.4.6-ე ქვეთავთან მართვის პანელები განთავსდება გვერდითა კედლის ცენტრში. კაბინის სამართავების აღნიშვნები და მითითებები შესაბამისობაში იქნება 407.4.7-ე ქვეთავთან კაბინაში მოეწყობა 407.4.10-ე ქვეთავის შესაბამისი საუკარიო სიგნალიზაციის მექანიზმები აღლები.	პანდუსები შენიშვნები პანდუსების და ბაქნების ზედაპირი იქნება მდგრადი, მყარი და არასრიალა. პანდუსების სახელურები არ იტრიალებს მათი ბუდეების საზღვრებში. სახელურები და ნებისმიერი კედელი ან მათ მომიჯნავედ მდებარე სხვა ზედაპირი არ შეიცავს ბასრ ან უხეშ ელემენტებს. შენობის გარეთ მდებარე პანდუსები ისე დაგეგმარდება, რომ სავალ ზედაპირზე წყალი არ დაგროვდება. პანდუსის და ბაქნების განივი ჯვეთის დახრა არ აღემატება 1/48-ს.	პარები შენიშვნები პარის ზედაპირი უნდა იყოს გლუვი იატაკიდან მინიმუმ 250 მმ-ის საზღვრებში. სახელურები, ჩამოსაწევი სახელურები, საკეტები, რაზები და მისაწვდომი პარის სხვა სამართავები ისეთი ფორმის იქნება, რომ ადვილად შეიძლებოდეს ერთი ხელით მოჭიდება და მის ასამუშავებლად საჭირო არ იქნება მაგრად მოჭიდება, წვალება ან მაჯის ტრიალი. დახურული პარის კვეულის გასაღები ნაწილები და გაღებისათვის განუთვნილი ძალა შესაბამისობაში იქნება შემდეგთან: წინიდან მისაწვდომობისას, გამოწევით ან მიწოლით გაღებადი, არაუმეტეს 66.7 ნიუტონი. ბრუნვითი მოძრაობით გასაღები, არაუმეტეს 315 ნიუტონი სმ. გასასვლელის კომპონენტებს (გზა-კიბეებს) ემსახურება მიმხურავით აღჭურვილი პარები. პარის მიმხურავები ისე მოეწყობა, რომ 90 გრადუსით, ღია მდგომარეობიდან 12 გრადუსით გაღებულ მდგომარეობამდე პარის მისახურად საჭირო დრო არაუმცირეს 5 წამი იქნება. პარის ზამბარიანი ანჯამები ისე მოეწყობა, რომ 70 გრადუსით ღია მდგომარეობიდან დახურულ მდგომარეობამდე პარი არაუმცირეს 1.5 წამში გადავა. ცეცხლმედეგი პარისგან განსხვავებული პარის მიწოლით ან გამოწევით გაღებისათვის საჭირო ძალა შესაბამისობაში იქნება შემდეგთან: შენობაში განთავსებული ანჯამიანი პარი: არაუმეტეს 22.2 ნიუტონი. პარებების ცეცხლმედეგობა მითითებულია ხანძარსაწინააღმდეგო გეგმებზე. პარებების გაღების მიმართულება მითითებულია გეგმებზე. პარის ზღურბლი მითითებულია გეგმებზე არცერთი პარის სუფთა სიმაღლე არ იქნება 2,05 მეტრზე ნაკლები.

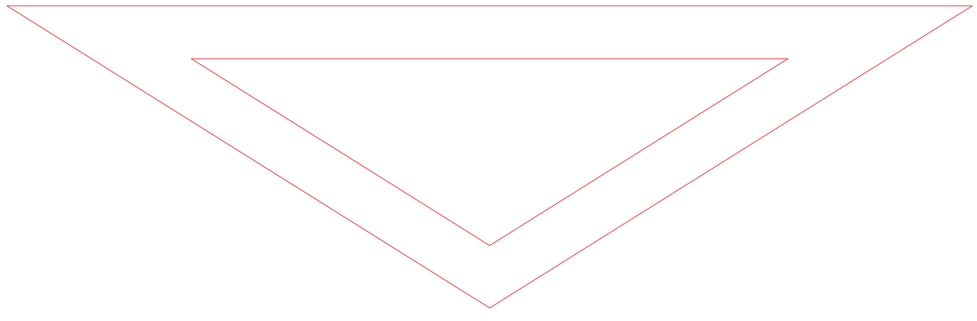

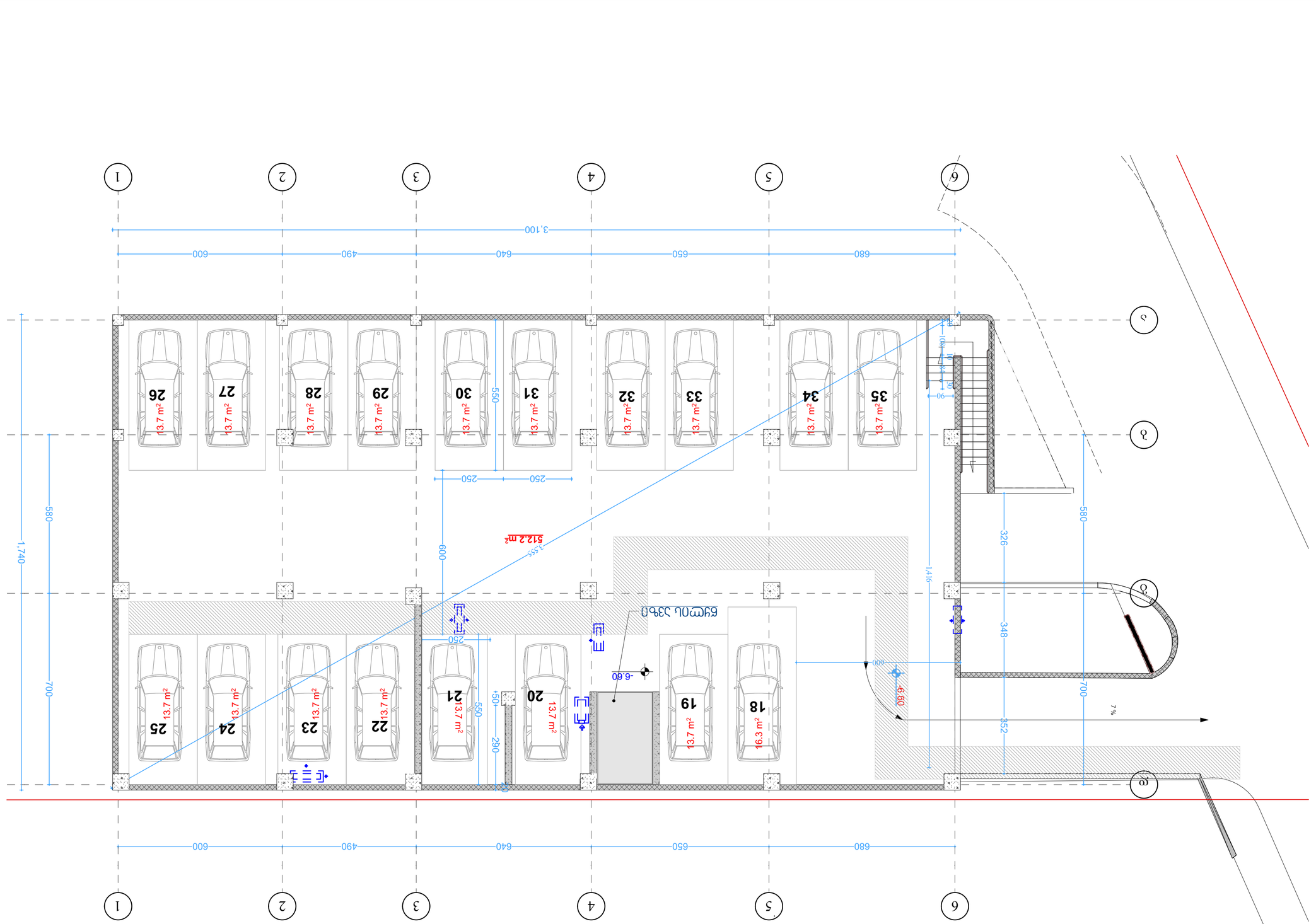

ქ. ბათუმი, ბაგრატიონის ფერდობის ნაკვეთი

ავტოსადგომის განლაგების გეგმა

ზომები მეტრებში

ნაკვეთის საერთო ფართობი	0.00
ავტოსადგომების რაოდენობა	35
მ/მ 2.5×5.0	17
მ/მ 3.5×5.0	18

ავტოსადგომების ტიპები

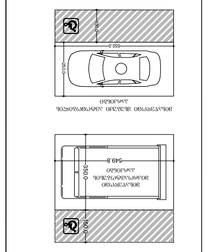

ავტოსადგომების ზომები

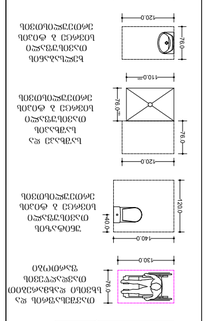

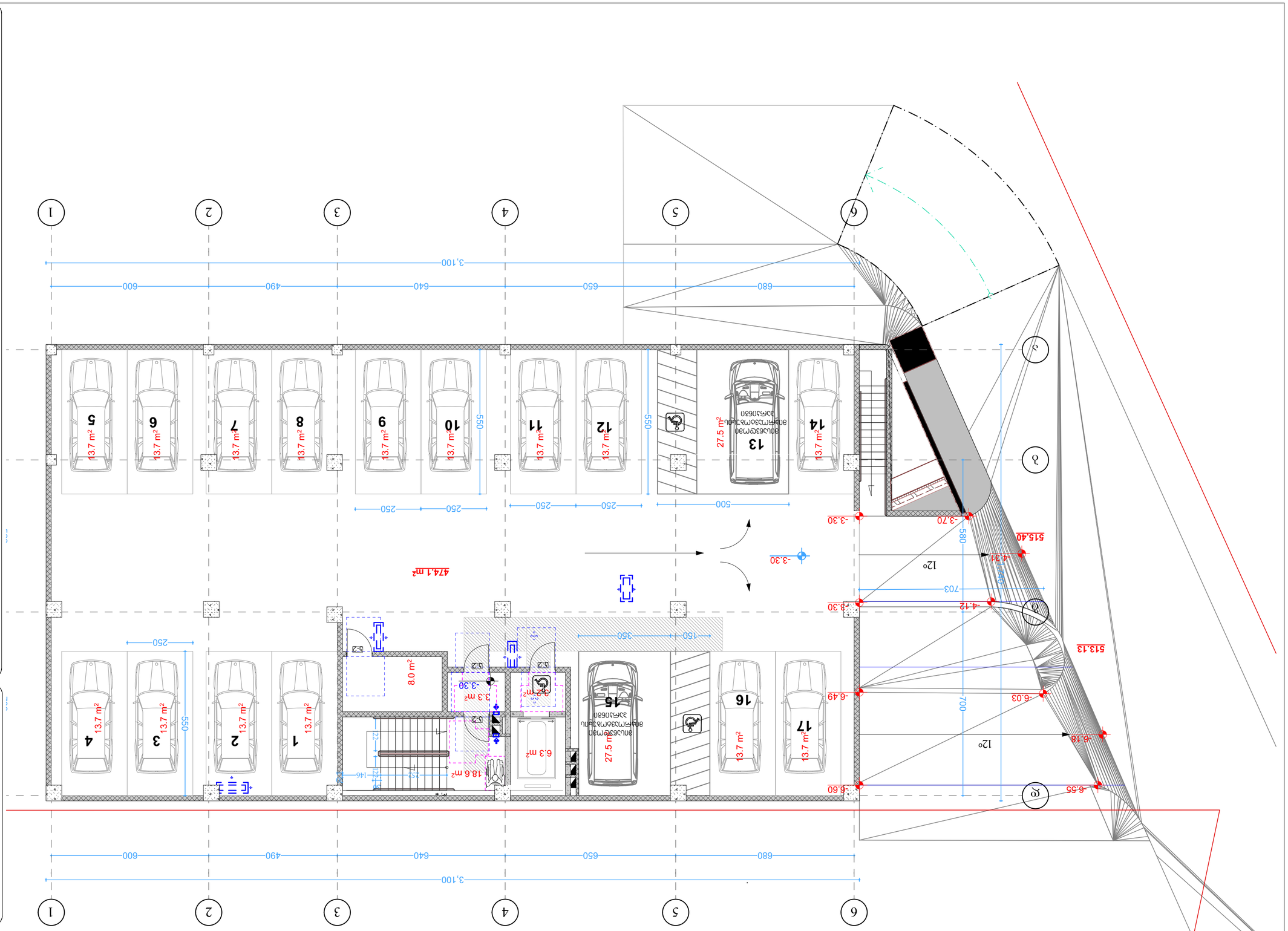

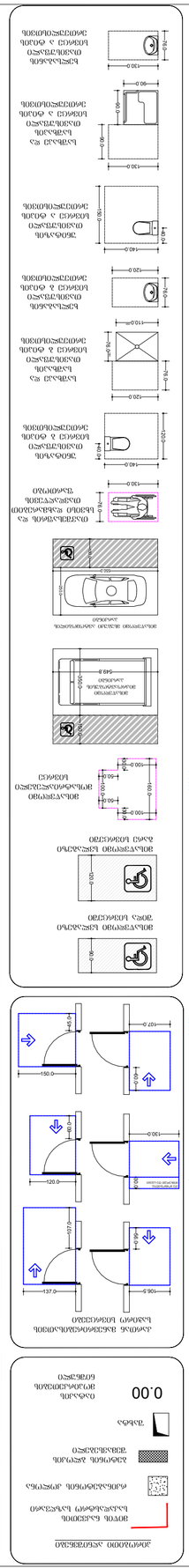
ავტოსადგომის ზომები
130.0
90.0
60.0
140.0
160.0
120.0
110.0
80.0
250.0
500.0
549.8
200.0
ავტოსადგომის ზომები
ფარდული
ავტოსადგომის ზომები
ფარდულის ქვეშ
ავტოსადგომის ზომები
ფარდულის ქვეშ
ველოსადგომი
ველოსადგომი
ველოსადგომი

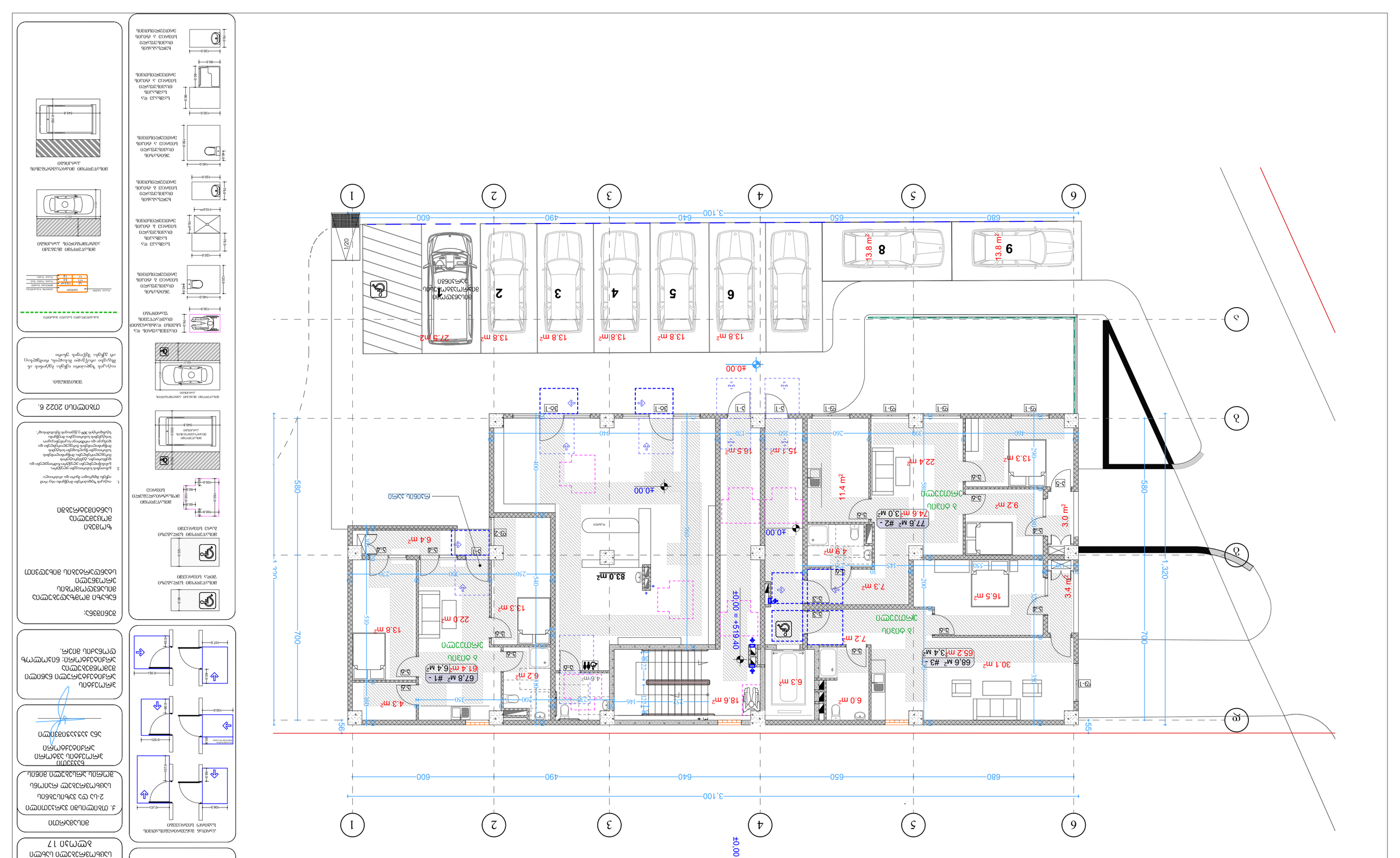
1
2
3
4
5
6
A
B
C
D
±0.00
3,100
600
490
640
650
680
580
700
1,320
56
55
1/20
13.8 m²
13.8 m²
13.8 m²
13.8 m²
13.8 m²
13.8 m²
27.3 m²
13.8 m²
13.8 m²
13.8 m²
13.8 m²
13.8

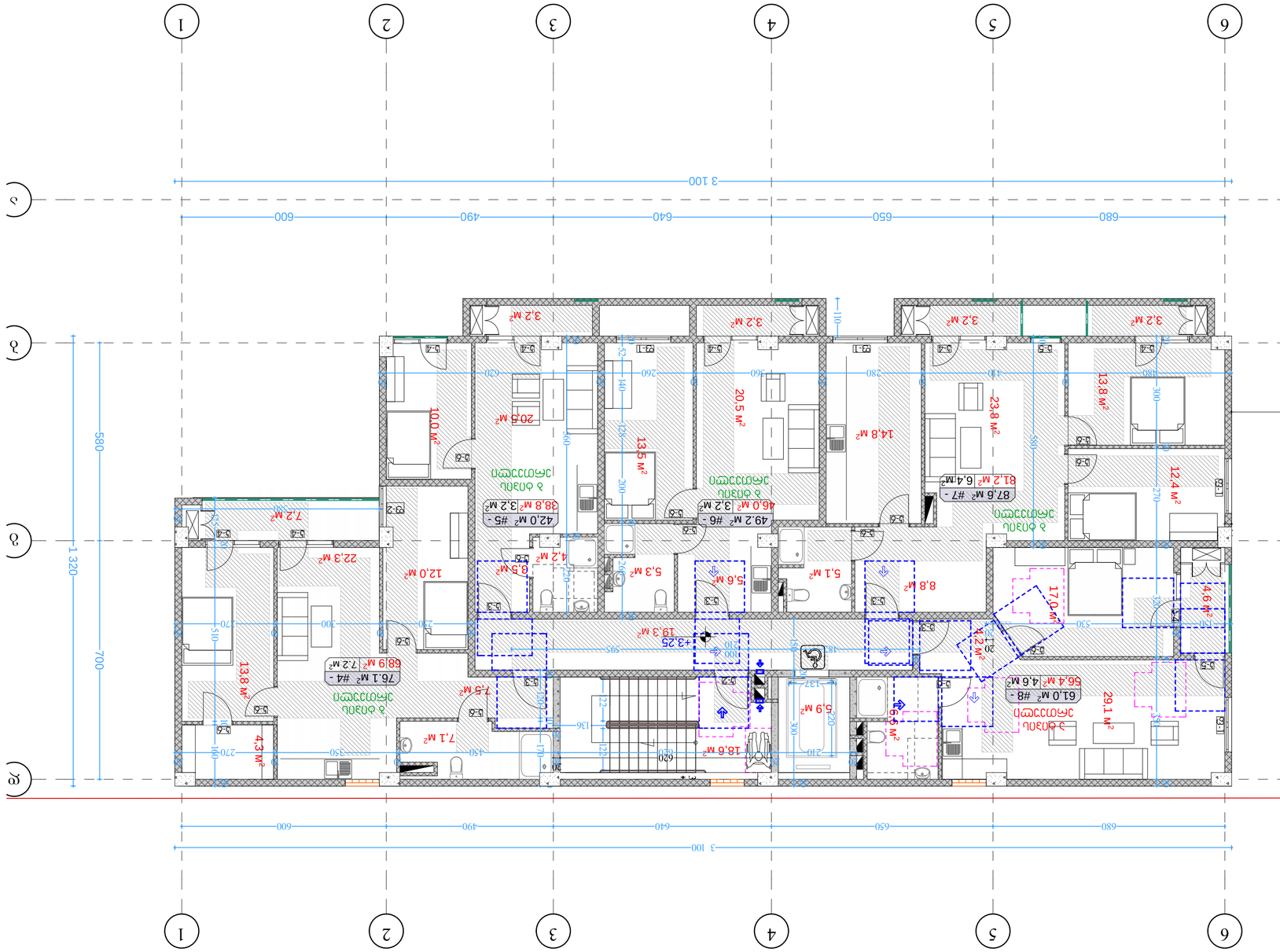

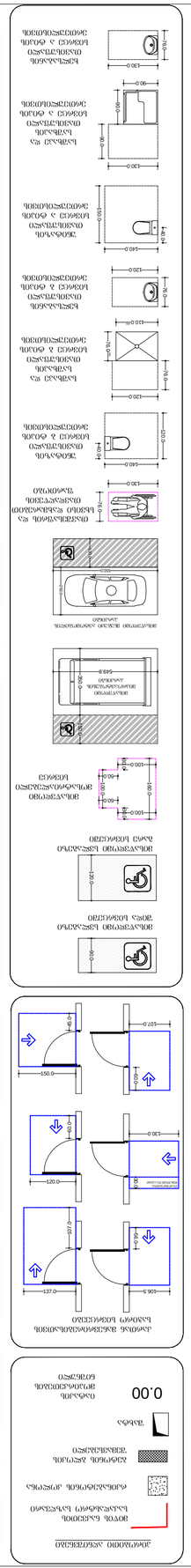
ავარიული გასასვლელი
ელექტრო ფარი
ხანძარსაწინააღმდეგო ონკანი
ხანძარსაწინააღმდეგო ონკანი
ელექტრო ფარი
ავარიული გასასვლელი
ინვალიდის ეტლისთვის განკუთვნილი პარკირების ადგილი
ინვალიდის ეტლისთვის განკუთვნილი პარკირების ადგილი
ავტომობილის პარკირების ადგილი
ავტომობილის პარკირების ადგილი
ინვალიდის ეტლისთვის განკუთვნილი

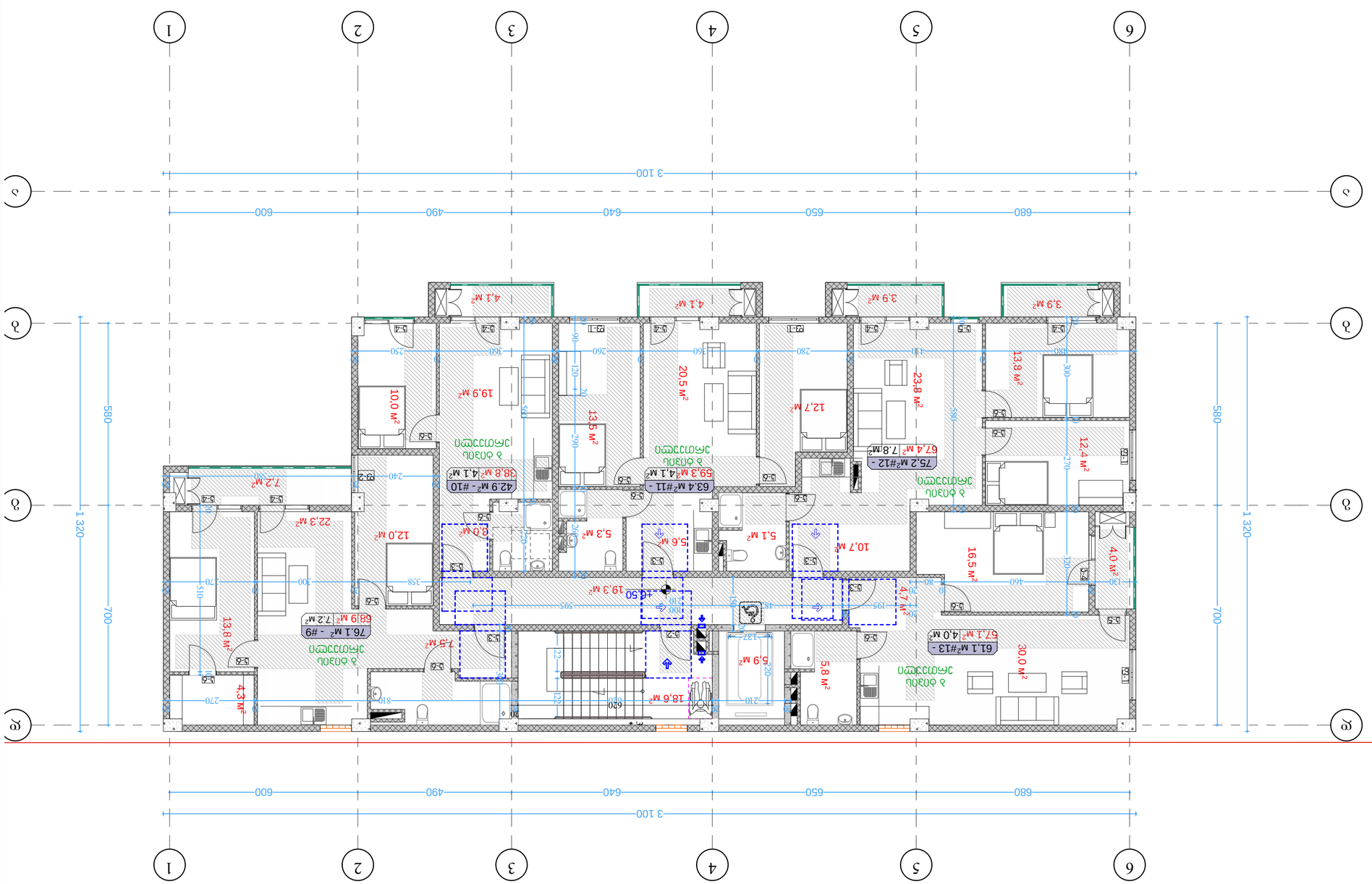

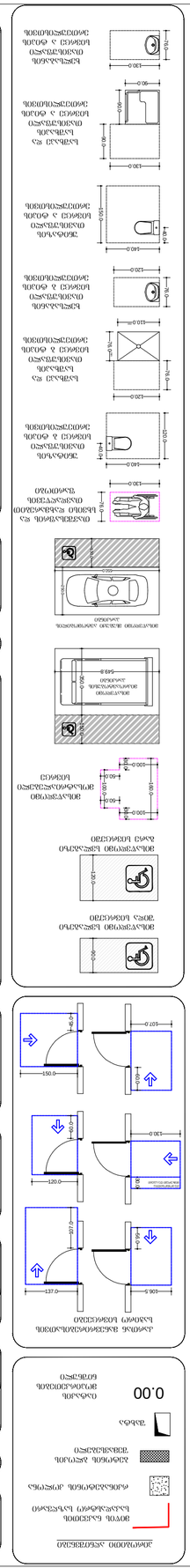
ВОТЧЕ ЕАЗЕЛОЛЕ
ЬЕЗЕЗЕЗ

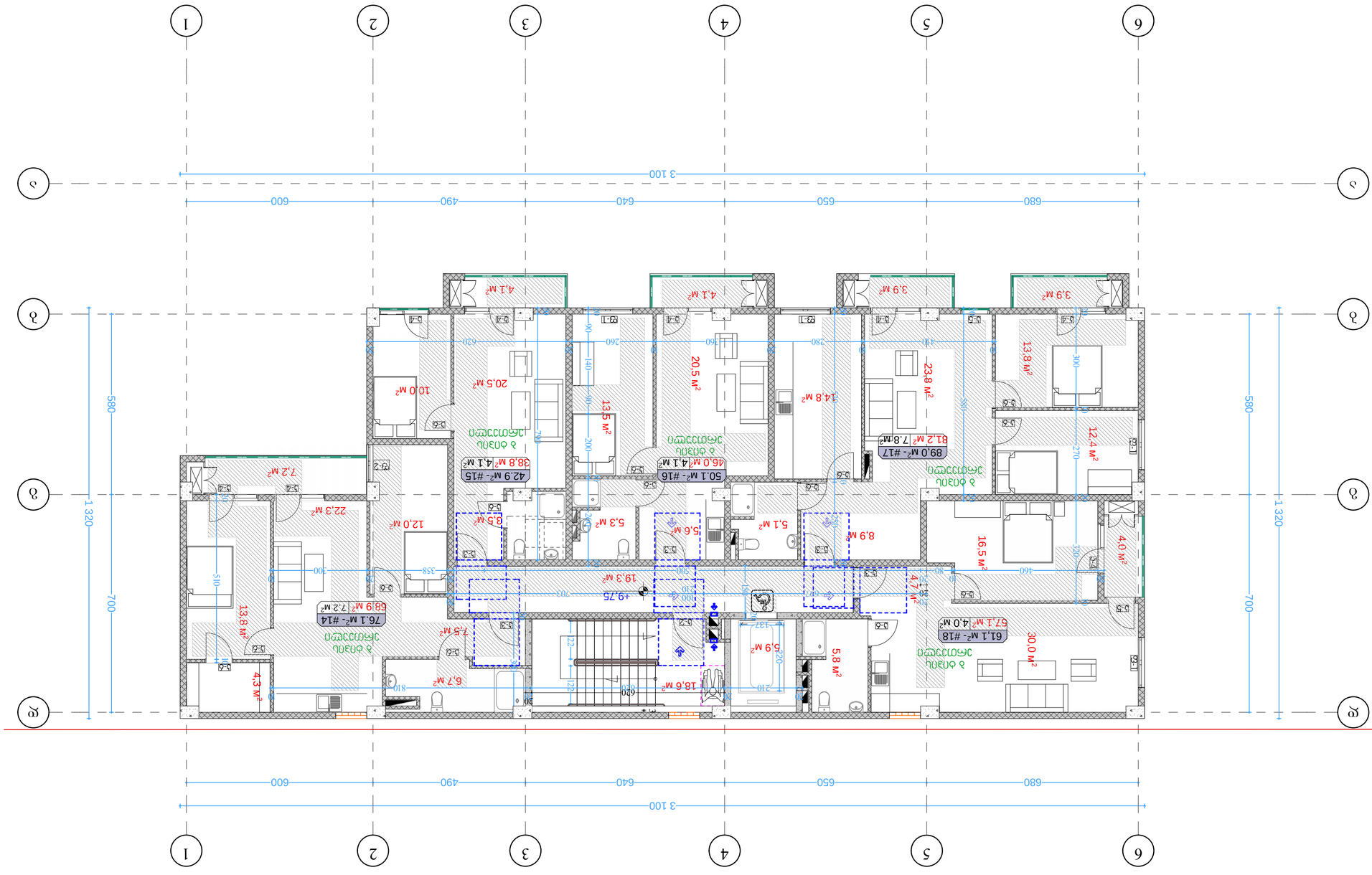

ᲐᲮᲐᲚᲘ ᲨᲔᲜᲝᲑᲘᲡ ᲛᲨᲔᲜᲔᲑᲚᲝᲑᲘᲡ ᲜᲐᲬᲘᲚᲘ

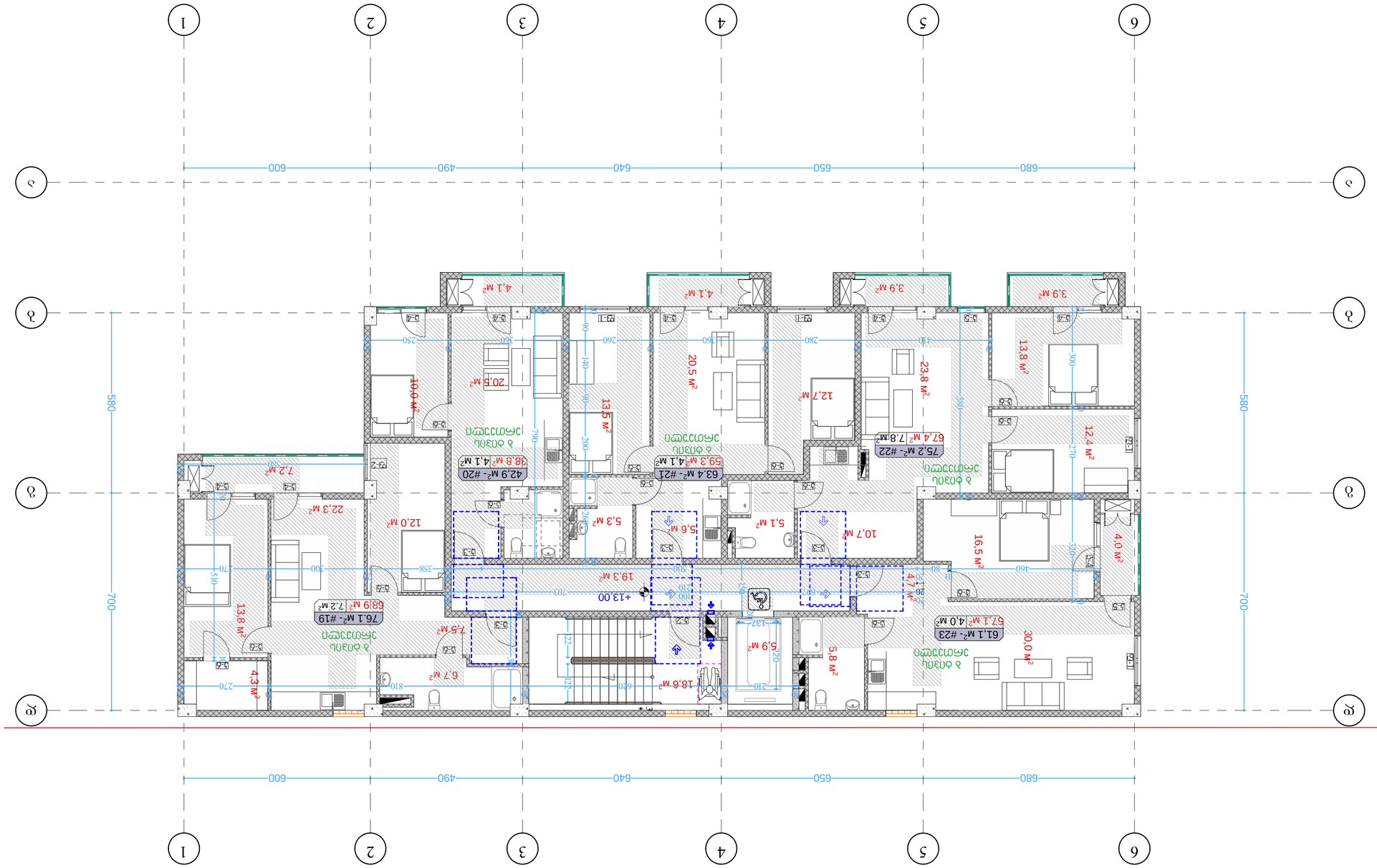

ДОКУМЕНТ ДЕФИНИРУЕТ ОБЩИЕ ПРАВИЛА ПРОЕКТИРОВАНИЯ ЖИЛЫХ ЗДАНИЙ, ВКЛЮЧАЯ ТРЕБОВАНИЯ К ПЛАНИРОВКЕ, ИНСОЛЯЦИИ, ВЕНТИЛЯЦИИ И ОБЕСПЕЧЕНИЮ ДОСТУПНОСТИ ДЛЯ ЛЮДЕЙ С ОГРАНИЧЕННЫМИ ВОЗМОЖНОСТЯМИ.

ЗДАНИЯ ДОЛЖНЫ ПРОЕКТИРОВАТЬСЯ С УЧЕТОМ ЕСТЕСТВЕННОГО ОСВЕЩЕНИЯ, ЗВУКОИЗОЛЯЦИИ И ЭНЕРГОЭФФЕКТИВНОСТИ. ОСОБОЕ ВНИМАНИЕ УДЕЛЯЕТСЯ ОБЕСПЕЧЕНИЮ КОМФОРТНЫХ УСЛОВИЙ ДЛЯ ПРОЖИВАНИЯ ЛЮДЕЙ С ОГРАНИЧЕННЫМИ ФИЗИЧЕСКИМИ ВОЗМОЖНОСТЯМИ.

ДОКУМЕНТ ОПРЕДЕЛЯЕТ ТРЕБОВАНИЯ К ПЛАНИРОВОЧНЫМ РЕШЕНИЯМ, ВКЛЮЧАЯ РАЗМЕЩЕНИЕ ПОМЕЩЕНИЙ, ПУТИ ЭВАКУАЦИИ И ДОСТУПНОСТЬ ДЛЯ ЛЮДЕЙ С ОГРАНИЧЕННЫМИ ВОЗМОЖНОСТЯМИ. ОСОБОЕ ВНИМАНИЕ УДЕЛЯЕТСЯ ОБЕСПЕЧЕНИЮ ЕСТЕСТВЕННОГО ОСВЕЩЕНИЯ И ЗВУКОИЗОЛЯЦИИ.

ДОКУМЕНТ ОПРЕДЕЛЯЕТ ТРЕБОВАНИЯ К ПЛАНИРОВКЕ ЖИЛЫХ ЗДАНИЙ, ВКЛЮЧАЯ ИНСОЛЯЦИЮ, ВЕНТИЛЯЦИЮ И ДОСТУПНОСТЬ ДЛЯ ЛЮДЕЙ С ОГРАНИЧЕННЫМИ ВОЗМОЖНОСТЯМИ. ОСОБОЕ ВНИМАНИЕ УДЕЛЯЕТСЯ ЕСТЕСТВЕННОМУ ОСВЕЩЕНИЮ

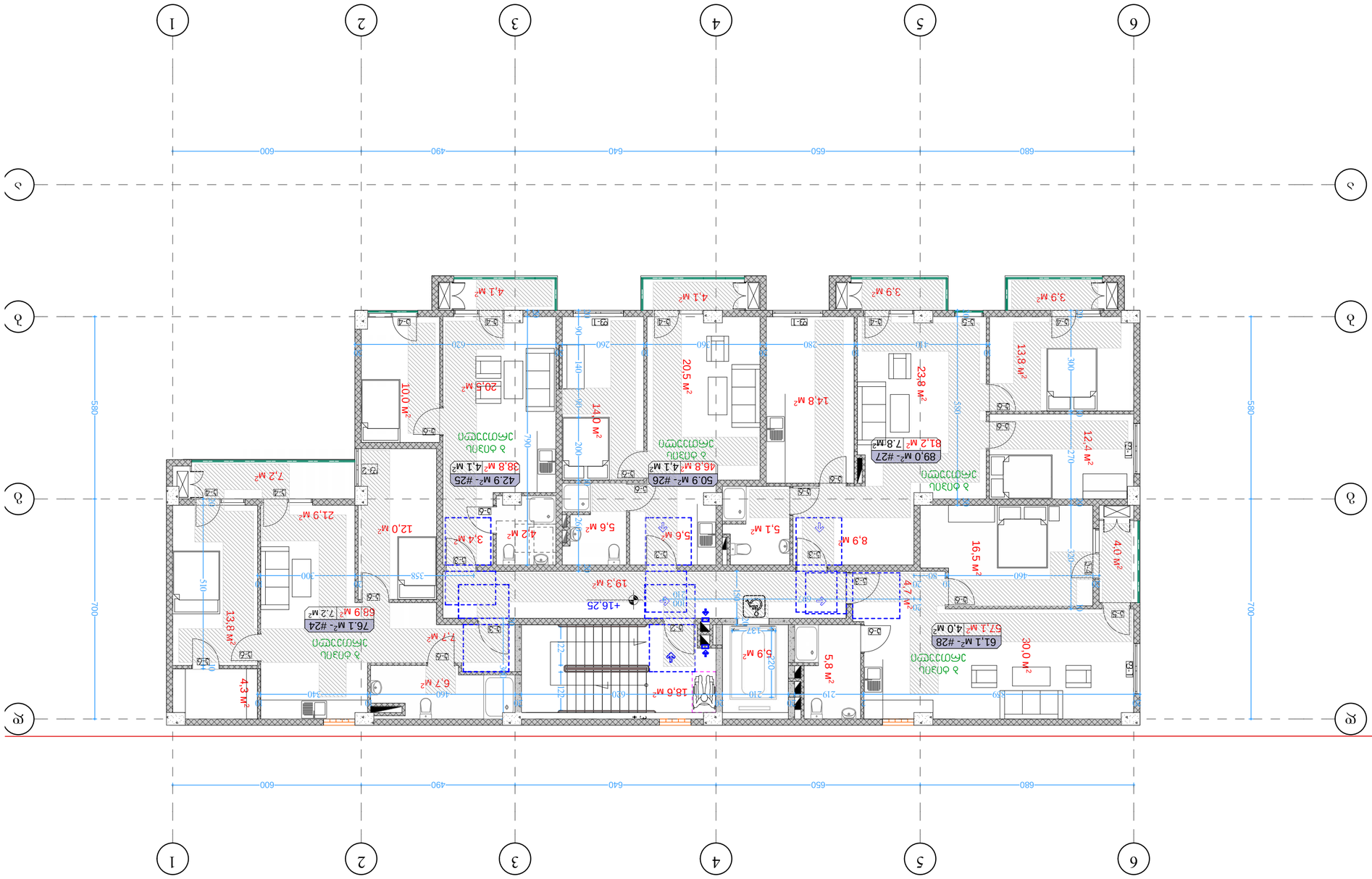

ᲐᲮᲐᲚᲘ ᲨᲔᲜᲝᲑᲘᲡ ᲐᲠᲥᲘᲢᲔᲥᲢᲣᲠᲣᲚᲘ ᲒᲔᲒᲛᲐ

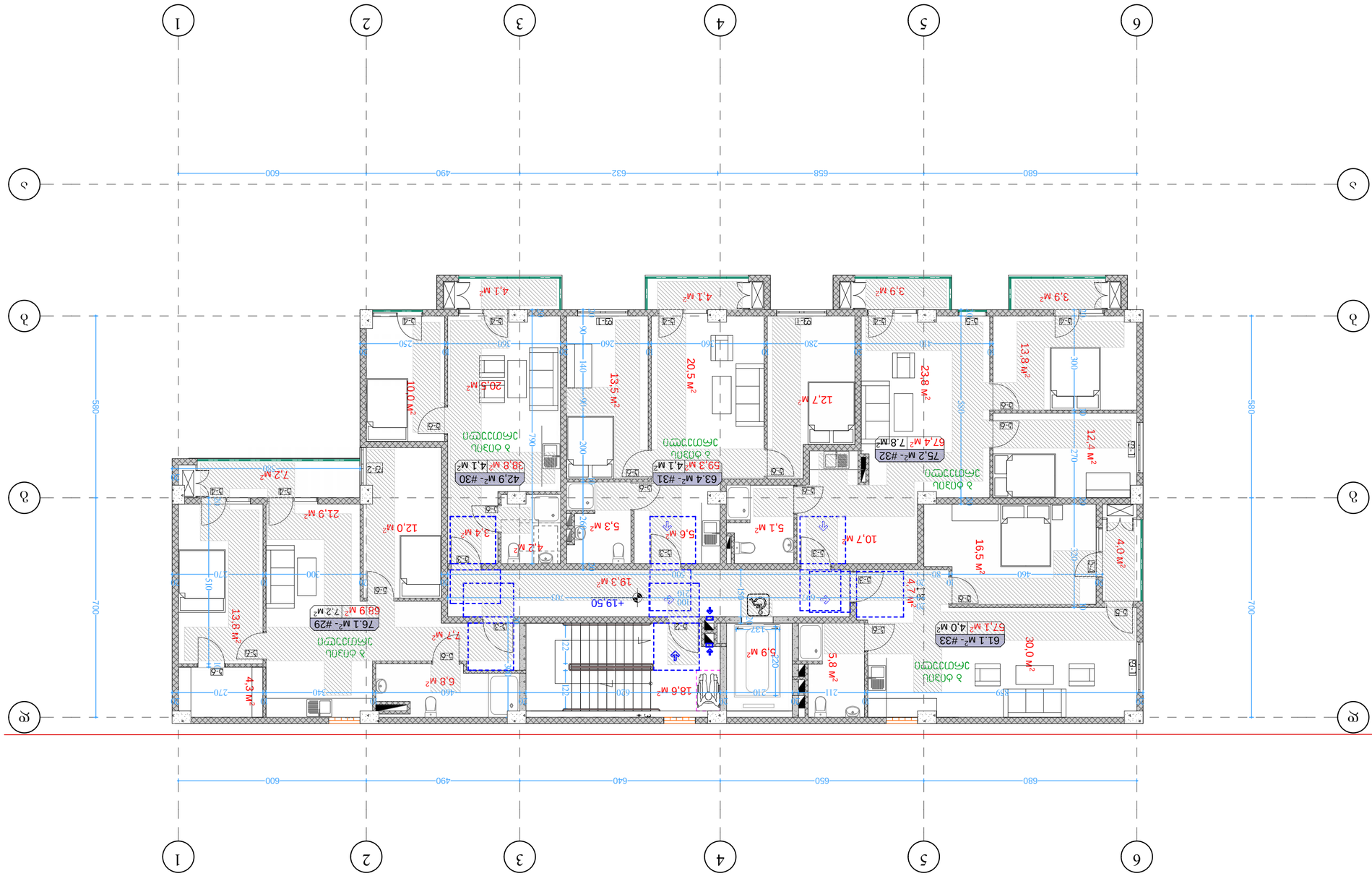

ᲡᲐᲮᲔᲚᲛᲬᲘᲤᲝ ᲒᲔᲒᲛᲐ

ᲛᲨᲔᲜᲔᲑᲚᲝᲑᲘᲡ ᲓᲐᲡᲐᲮᲔᲚᲔᲑᲐ	ᲛᲘᲮᲔᲚᲘ
ᲛᲘᲬᲘᲡ ᲜᲐᲙᲕᲗᲘᲡ ᲛᲐᲩᲕᲔᲜᲔᲑᲔᲚᲘ	0.00
ᲛᲐᲡᲨᲢᲐᲑᲘ	1:100
ᲓᲐᲛᲙᲕᲔᲗᲘᲚᲝᲑᲐ	ᲐᲠᲐ
ᲐᲠᲥᲘᲢᲔᲥᲢᲝᲜᲣᲚᲘ ᲜᲐᲬᲘᲚᲘ	ᲐᲠᲐ
ᲙᲝᲜᲡᲢᲠᲣᲥᲪᲘᲣᲚᲘ ᲜᲐᲬᲘᲚᲘ	ᲐᲠᲐ
ᲐᲠᲛᲐᲢᲣᲠ



პირობითი აღნიშვნები

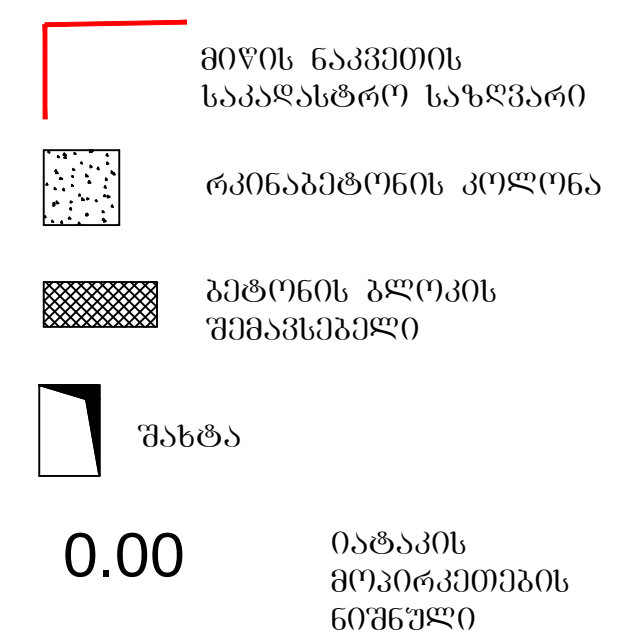

კართან მანევრირებისათვის საჭირო სივრცეები

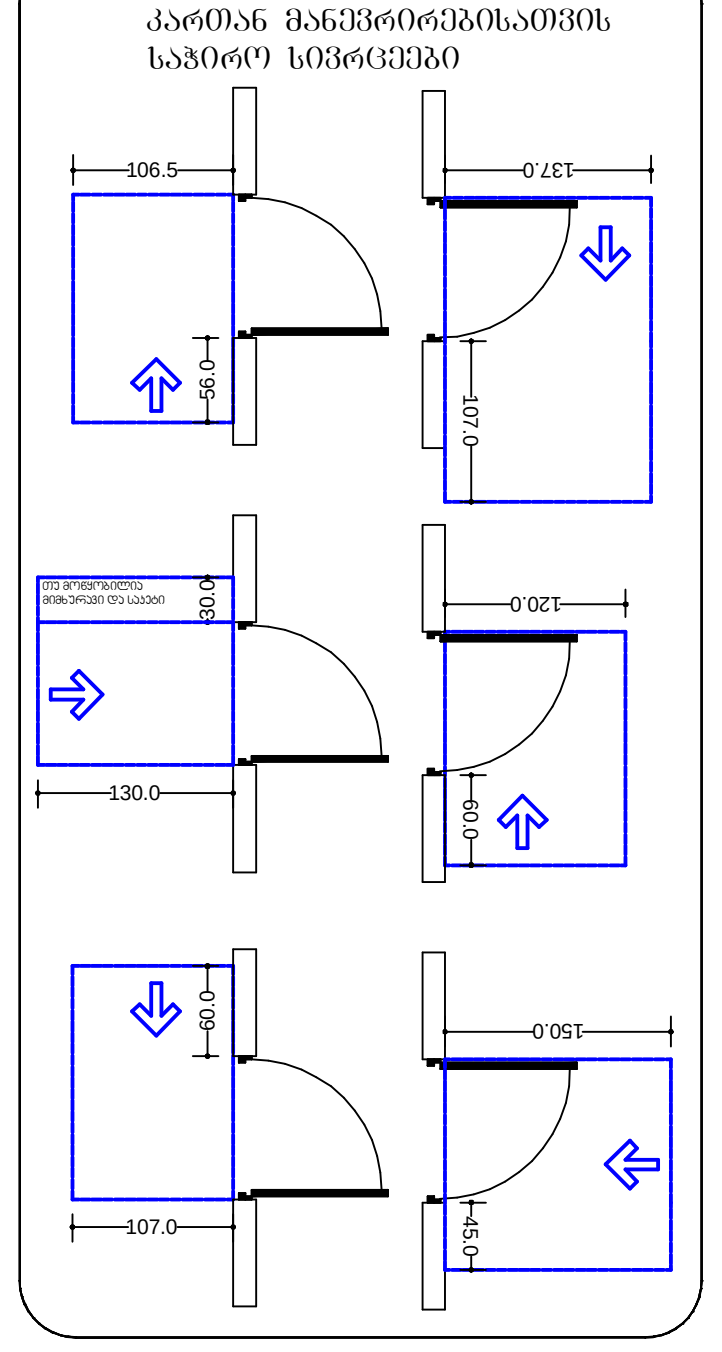

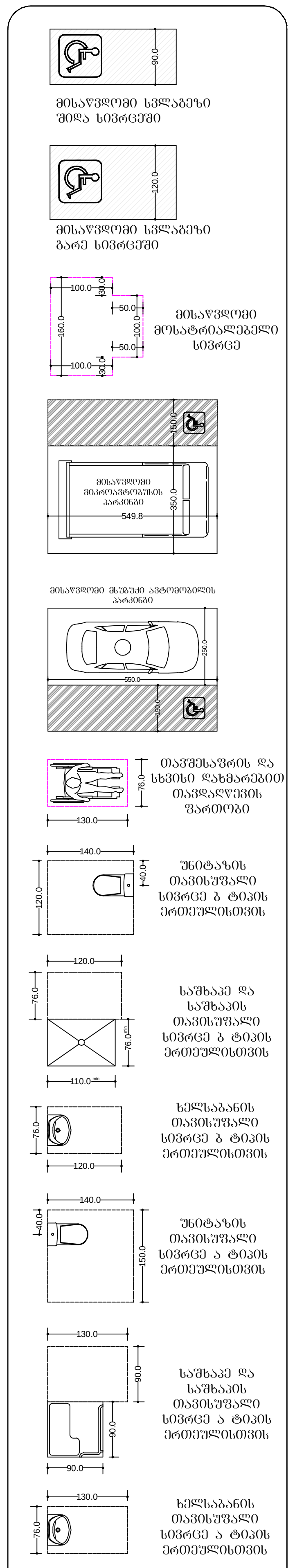

8 სართულის გეგმა
მაშტაბი. 1:100

ბლოკი 15

ფორმატი ა-2

პროექტის სახელწოდება

მრავალბინიანი საცხოვრებელი სახლი
ბლოკი 17

მისამართი

ქ. თბილისში ვარკეთილი 2-სა და ვაზისუბნის საცხოვრებელ რაიონს შორის არსებული მიწის ნაკვეთი

პროექტის ავტორი
არქიტექტორი

ანა კაკაჩიშვილი

პროექტის არქიტექტურული ნაწილი შემოწმებულია არქიტექტორი: ნიკოლოზ ღონაძის მიერ.

შენიშვნა:

ნახაზი მომზადებულია მისაწვდომობის ეროვნული სტანდარტების მიხედვით

ზომები მოცემულია სანტიმეტრებში

1. იატაკის ზედაპირები მოეწყობა ისე, რომ იქნება მდგრადი, მყარი და არასრიალა.
2. განათების სამართავები ელექტრო, გამანაწილებლები ელექტრო ჩამრთველები და დენსართები, ტემპერატურის მარეგულირებლები, მოწყობილობების სამართავები წყალსადენი სისტემის მოწყობილობების მარეგულირებლები და დამცავი და ორმხრივი საკომუნიკაციო სისტემების სამართავები მოეწყობა სტანდარტის 309-ე ქვეთავის შესაბამისად“.

თბილისი 2022 წ.

შენიშვნები:

იატაკის ზედაპირი იქნება ბეტონის ან მსგავსი არაწვადი მასალის, რომელსაც არ ექნება შეწოვის უნარი

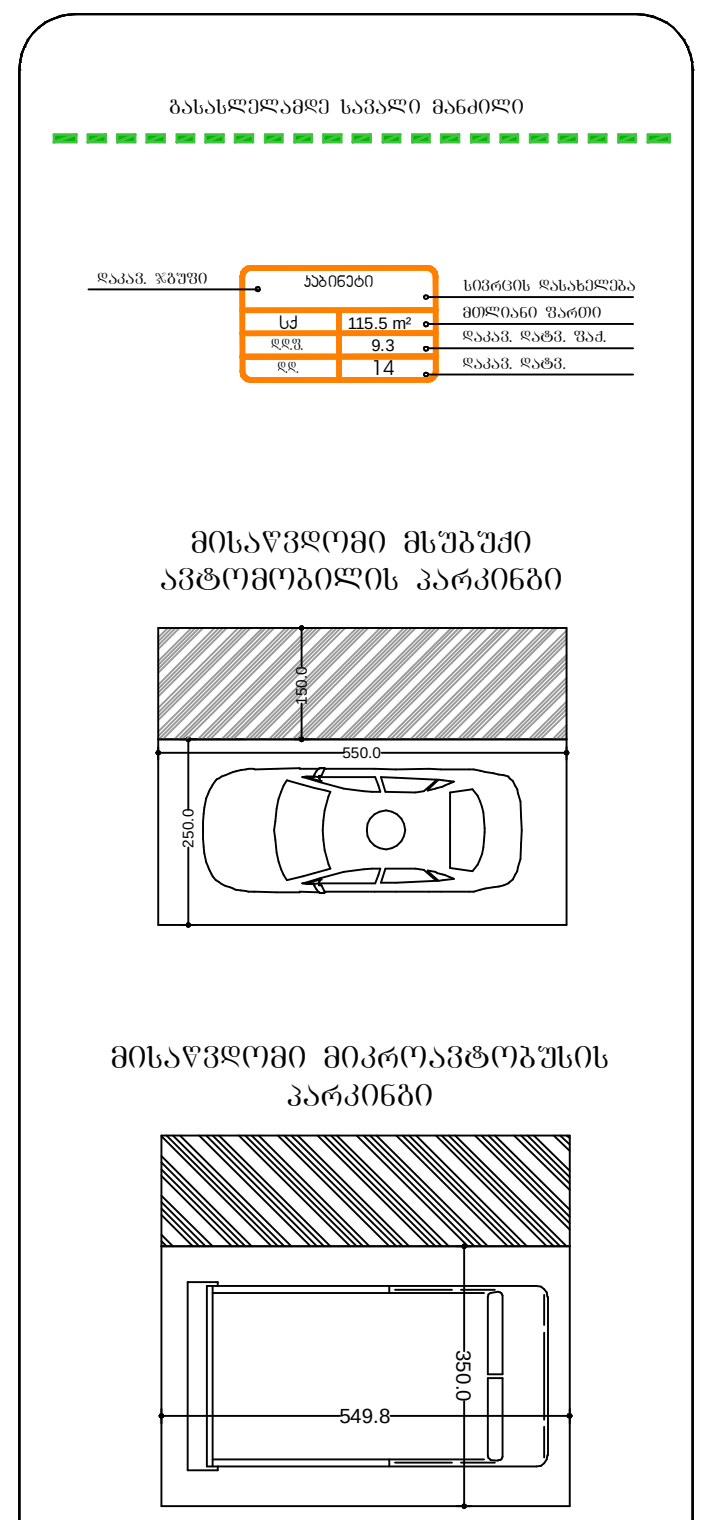

ა ტიპის ერთეული

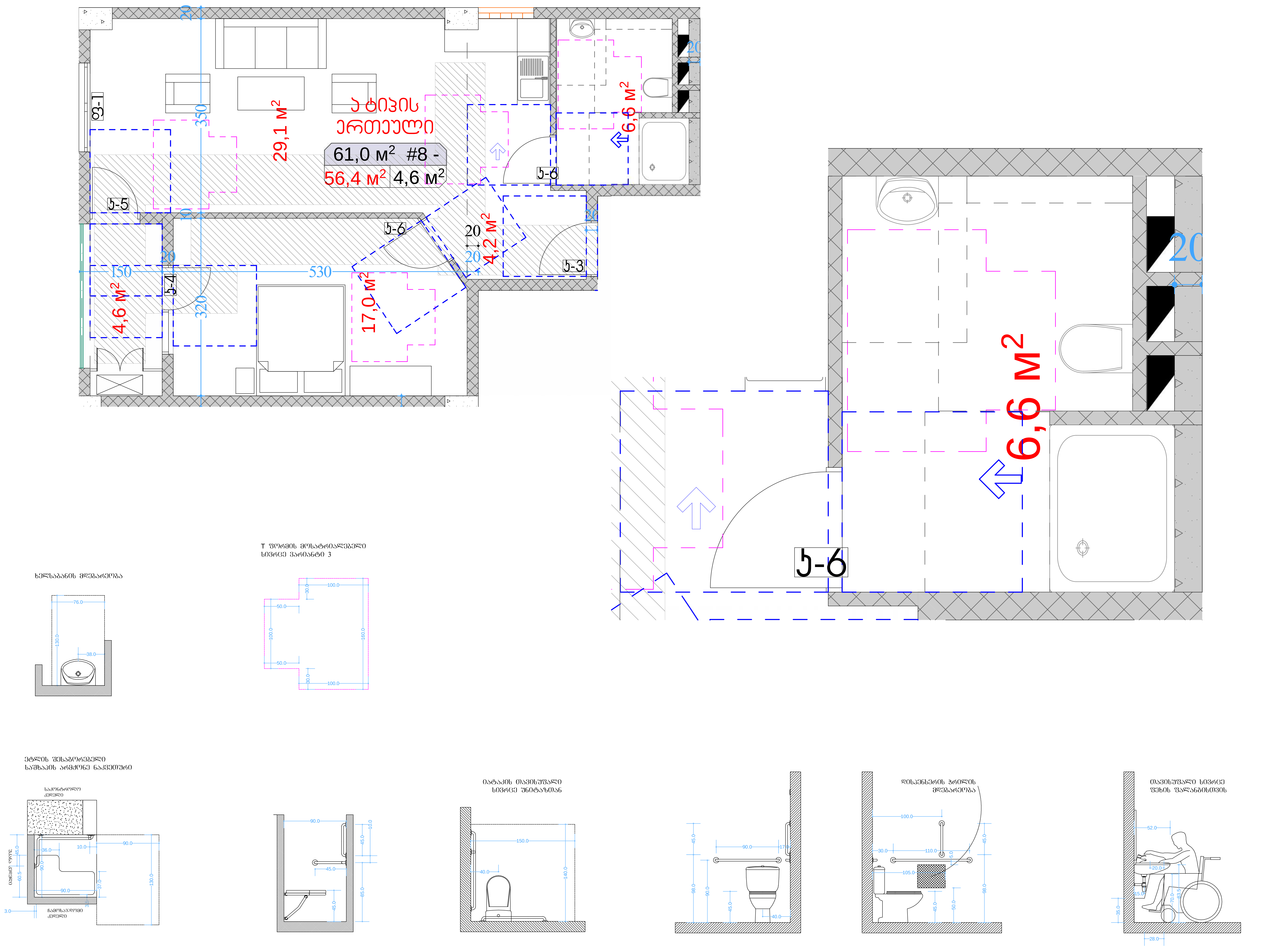

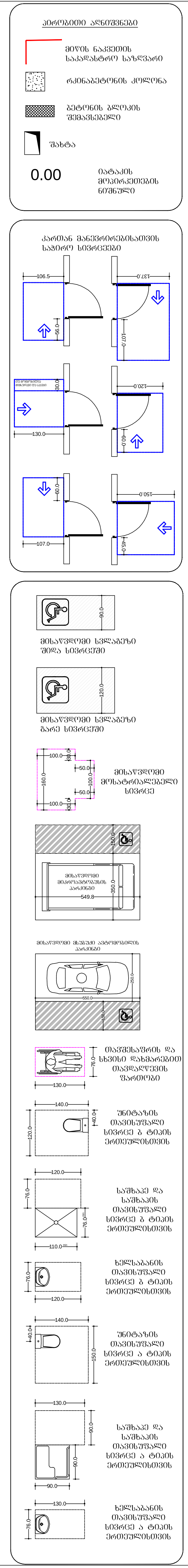

ა ტიპის ერთეული
მაშტაბი. 1:50
მაშტაბი. 1:20
ბლოკი 15

ფორმატი ა-2

პროექტის სახელწოდება

მრავალბინიანი საცხოვრებელი სახლი
ბლოკი 17

მისამართი

ქ. თბილისში ვარკეთილი 2-სა და ვაზისუბნის საცხოვრებელ რაიონს შორის არსებული მიწის ნაკვეთი

პროექტის ავტორი
არქიტექტორი

ანა კაჭკაჭიშვილი

პროექტის არქიტექტურული ნაწილი შემოწმებულია არქიტექტორი: ნიკოლოზ დონაძის მიერ.

შენიშვნა:

ნახაზი მომზადებულია მისაწვდომობის ეროვნული სტანდარტების მიხედვით

ზომები მოცემულია სანტიმეტრებში

1. იატაკის ზედაპირები მოეწყობა ისე, რომ იქნება მდგრადი, მყარი და არასრიალა.
2. განათების სამართავები ელექტრო, გამანაწილებლები ელექტრო ჩამრთველები და დენსართები, ტემპერატურის მარეგულირებლები, მოწყობილობების სამართავები წყალსადენი სისტემის მოწყობილობების მარეგულირებლები და დამცავი და ორმხრივი საკომუნიკაციო სისტემების სამართავებია მოეწყობა სტანდარტის 309-ე ქვეთავის შესაბამისად".

თბილისი 2022 წ.

შენიშვნები:

იატაკის ზედაპირი იქნება ბეტონის ან მსგავსი არაწვადი მასალის, რომელსაც არ ექნება შეწოვის უნარი

არქიტექტურული გეგმები შენობა-ნაგებობის უსაფრთხოების წესების ინფორმაციის დატანით

ჯედლის ჰიდროიზოლაცია

შენიშვნები

ჰიდროიზოლაცია გამოყენებული უნდა იყოს გარე ჯარისა და ფანჯრის ანაწყობების, გაყვანილობების და გარე ჯედლის ანაწყობების (მათ შორის ჯარაჯეტის) დასრულების ადგილების ჰერიმეტრებთან, გარე ჯედლისა და სახურავის გადაჯვეთასთან, საჯვამურებთან, ჰორტიჯებთან (ჯართანებთან), ტერასებთან (ბანებთან), აივნებთან და მსგავს ნაშვერებთან შეერთების ადგილებში, ასევე, ჩაშენებულ წყალსადინარ ღარებში და მსგავს ადგილებში, საიდანაც წყალმა შეიძლება ჯედელში შეაღწიოს. ჰიდროიზოლაცია უნდა მოეწყოს გამოშვერილი ჯიდეების ორივე მხარეზე და ბოლოებთან ჯედლისზედა ბურულების, წოლანების ქვეშ და უწყვეტი გამოშვერილი გაფორმების თავზე.

სახურავის ჰიდროიზოლაცია

შენიშვნები

"ჰიდროიზოლაცია ისე უნდა მოეწყოს, რომ ჯედლისზედა ბურულების გადაბმების, ნესტგამტარი მასალების, ჯარაჯეტის ჯედლების გადაჯვეთის ადგილებისა და სახურავის ზედაპირზე არსებული სხვა ღიობების გავლით ნესტმა ვერ შეაღწიოს ჯედელსა და სახურავში".

„ჰიდროიზოლაცია უნდა მოთავსდეს ჯედლისა და სახურავის გადაჯვეთის ადგილებში, წყალსადინარ არხებთან, სახურავის ქანობის ან მიმართულების შეცვლის ადგილებში, ასევე, სახურავის ღიობების გარშემო. ლითონის ჰიდროიზოლაცია უნდა იყოს ჟორროზიამედეგი და, არანაკლებ, 0,5 მმ სისქისა (No. 26 გალვანიზებული ფურცლისა)"

„ჯარაჯეტის ჯედლები სათანადოდ უნდა დაიფაროს არაწვადი, წყალგაუმტარი მასალებით, რომელთა სიგანე ჯარაჯეტის ჯედლების სიგანეზე ნაკლები არ უნდა იყოს.

„სახურავის ბურულის კლასიფიკაცია უნდა განისაზღვროს B კლასით.

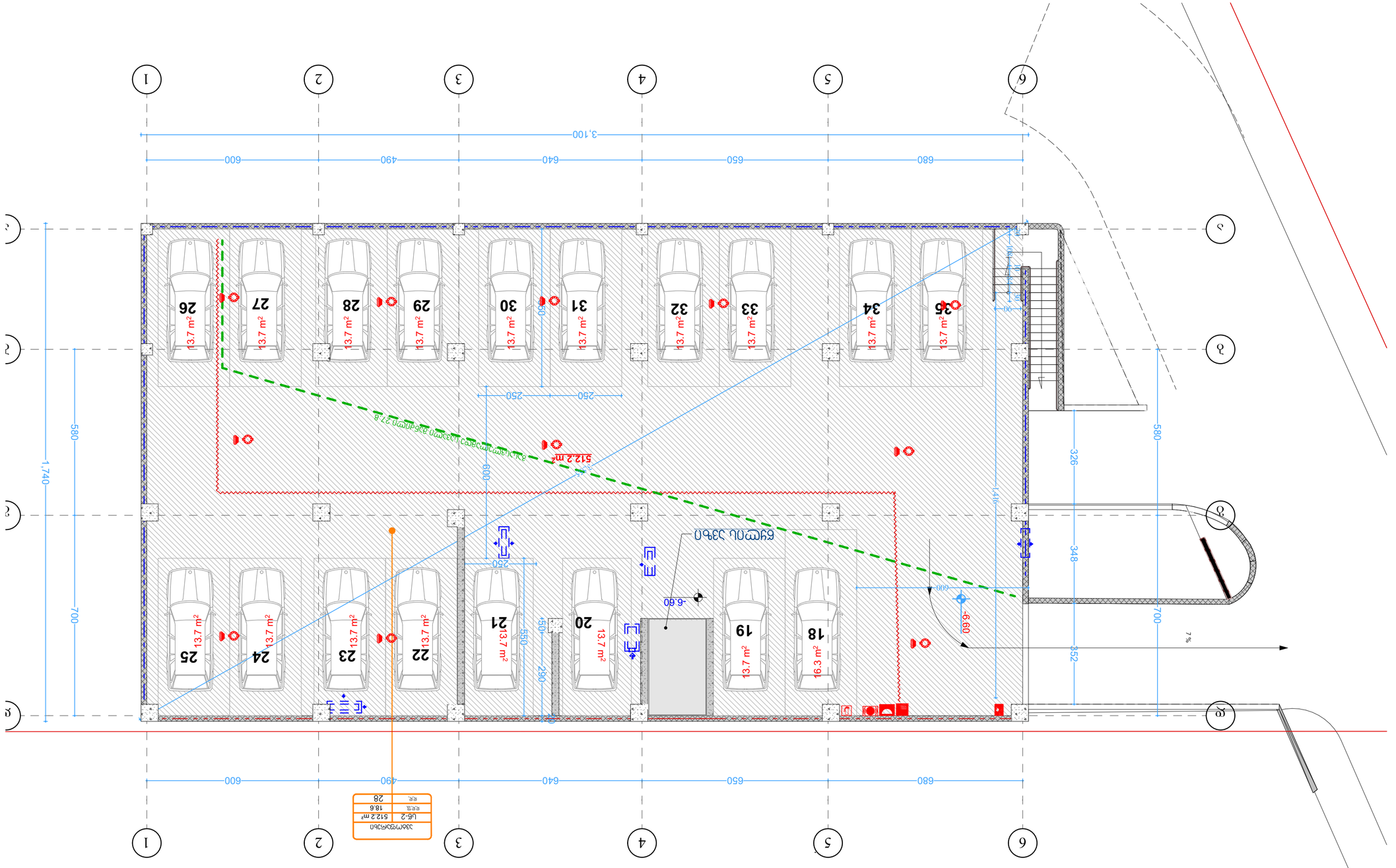

ტრანსფორმატორი

სულ	28
ფლ.	18.6
სხ-2	512.2 მ²

ხანძარსაწინააღმდეგო ავზი

ხანძარსაწინააღმდეგო ავზიდან ტრანსფორმატორამდე 27.8 მ

-1 სართული ავტოსადგომის გეგმა. 1:100

ავტოსადგომი 15

ფუძემდებარე 3-2

ელექტრონული ტექნიკის გამოყენებით შესრულებული ნახაზის ასლია და შეესაბამება ქაღალდზე არსებულ ორიგინალს

ა(ა)იპ „ქალაქ თბილისის არქიტექტურის სააგენტო“

ქალაქ თბილისის მუნიციპალიტეტის ტერიტორიაზე ავტოსადგომების მოწყობის ტექნიკური რეგლამენტის დამტკიცების შესახებ

ქალაქ თბილისის მუნიციპალიტეტის საკრებულოს 2020 წლის 23 დეკემბრის №41-2 დადგენილების დანართი №2

ავტოსადგომის ზომები

ავტოსადგომის ტიპი

ავტოსადგომის ადგილების რაოდენობა

ავტოსადგომის ადგილების ზომები

ავტოსადგომის ადგილების განლაგების სქემა

ავტოსადგომის ადგილების ნუმერაცია

ავტოსადგომის ადგილების მონიშვნა

ავტოსადგომის ადგილების ფერადი გამოყოფა

ავტოსადგომის ადგილების ფერადი გამოყოფის ფერი

ავტოსადგომის ადგილების ფერადი გამოყოფის ფერის კოდი

ავტოსადგომის ადგილების ფერადი გამოყოფის ფერის დასახელება

ავტოსადგომის ადგილების ფერადი გამოყოფის ფერის ნიმუში

ავტოსადგომის ადგილების ფერადი გამოყოფის ფერის ნიმუშის ზომები

ავტოსადგომის ადგილების ფერადი გამოყოფის ფერის ნიმუშის ფორმა

ავტოსადგომის ადგილების ფერადი გამოყოფის ფერის ნიმუშის ფორმის ზომები

ავტოსადგომის ადგილების ფერადი გამოყოფის ფერის ნიმუშის ფორმის ზომების ერთეული

ავტოსადგომის ადგილების ფერადი გამოყოფის ფერის ნიმუშის ფორმის ზომების ერთეულის დასახელება

ავტოსადგომის ადგილების ფერადი გამოყოფის ფერის ნიმუშის ფორმის ზომების ერთეულის კოდი

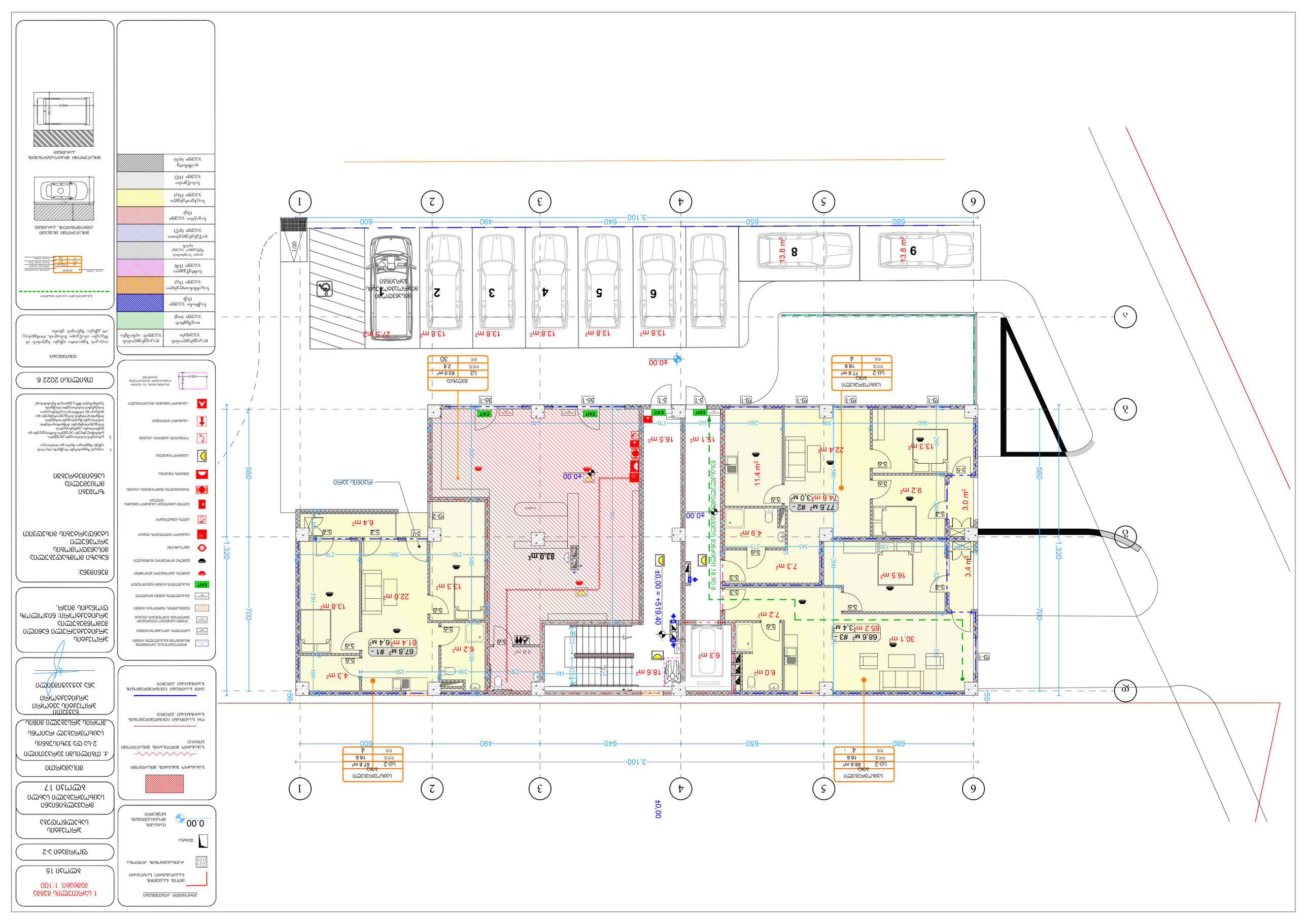

ბინების ნუმერაცია

ბინა	ფართი	ოთახი
ბინა 1	67.8 მ²	4
ბინა 2	77.6 მ²	4
ბინა 3	68.6 მ²	4

ბინების ნუმერაცია

ბინა	ფართი	ოთახი
ბინა 1	67.8 მ²	4
ბინა 2	77.6 მ²	4
ბინა 3	68.6 მ²	4

ავტოსადგომების ნუმერაცია

ავტოსადგომი	ფართი	ოთახი
ავტოსადგომი 1	13.8 მ²	1
ავტოსადგომი 2	13.8 მ²	1
ავტოსადგომი 3	13.8 მ²	1
ავტოსადგომი 4	13.8 მ²	1
ავტოსადგომი 5	13.8 მ²	1
ავტოსადგომი 6	13.8 მ²	1
ავტოსადგომი 7	27.5 მ²	1
ავტოსადგომი 8	13.8 მ²	1
ავტოსადგომი 9	13.8 მ²	1

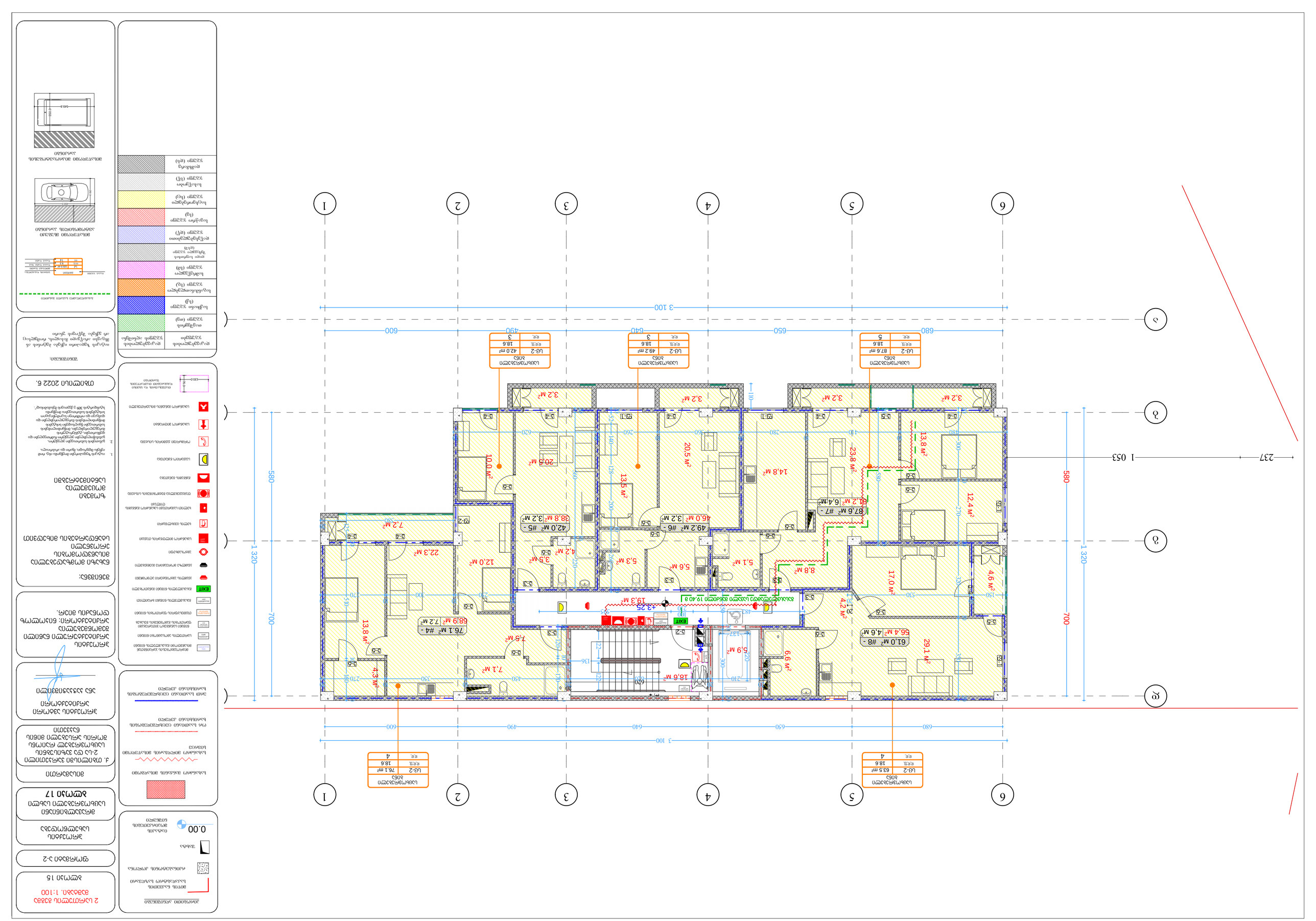
1 053
237
580
700
1 320
3 100
680
650
640
490
600
1
2
3
4
5
6
А
Б
В
Г
87.6 м² #7 - 6.4 м²
61.0 м² #8 - 56.4 м² 4.6 м²
76.1 м² #4 - 68.9 м² 7.2 м²
42.0 м² #5 - 38.8 м² 3.2 м²
49.2 м² #6 - 46.0 м² 3.2 м²
20.5 м²
10.0 м²
13.5 м²
14.8 м²
20.5 м²
23.8 м²
13.8 м²
12.4 м²
17.0 м²
4.6 м²
4.2 м²
29.1 м²
6.6 м²
5.9 м²
18.6 м²
7.5 м²
7.1 м²
4.3 м²
13.8 м²
22.3 м²
12.0 м²
7.2 м²
3.5 м²
4.2 м²
5.3 м²
5.6 м²
5.1 м²
8.8 м²
19.3 м²
3.2 м²
EXIT
ელექტრომანქანების დასატენი 19.40 ა
სველი წერტილი
სველი წერტილი
სველი წერტილი

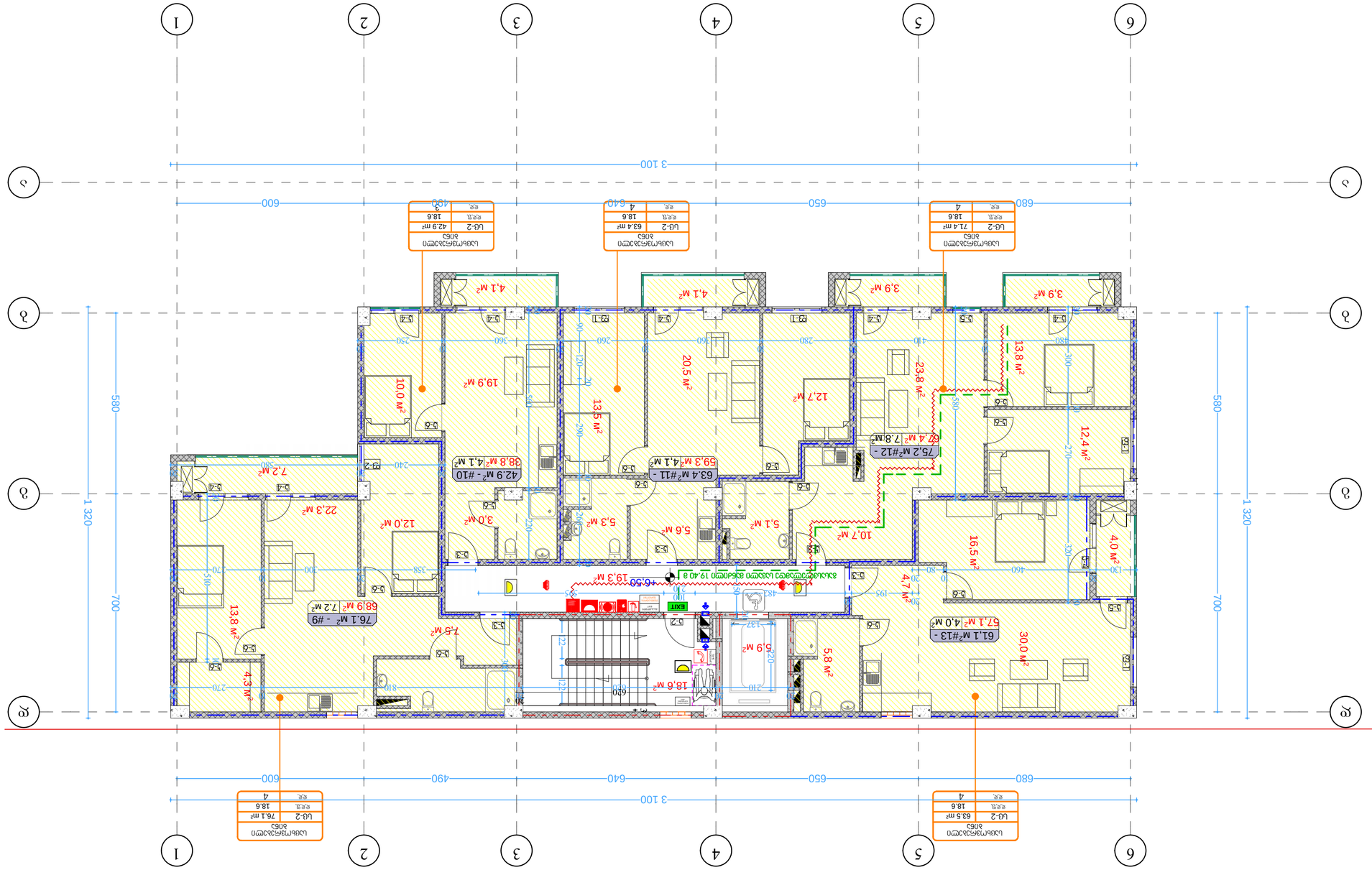

ელექტრომანქანების დასატენი სადგომი
ბინა
სულ 4
ც.ფ. 18.6
ს.ფ. 71.4 მ²
ს.ფ.ს. 71.4
ს.ტ. 18.6
ს.ფ. 4
ს.ტ. 18.6
ს.ფ.ს. 63.4 მ²
ს.ფ. 4
ს.ტ. 18.6
ს.ფ.ს. 63.5 მ²
ს.ფ. 4

ელექტრომანქანების დასატენი სადგომი
ბინა
სულ 3
ც.ფ. 18.6
ს.ფ.ს. 42.9 მ²
ს.ფ. 3
ს.ტ. 76.1 მ²
ს.ფ. 4

ელექტრომანქანების დასატენი სადგომი
ბინა
სულ 3
ც.ფ. 18.6
ს.ფ.ს. 42.9 მ²
ს.ფ. 3
ს.ტ. 76.1 მ²
ს.ფ. 4

ელექტრომანქანების დასატენი სადგომი
ბინა
სულ 4
ც.ფ. 18.6
ს.ფ.ს. 63.5 მ²
ს.ფ. 4

ელექტრომანქანების დასატენი სადგომი
ბინა
სულ 4
ც.ფ. 18.6
ს.ფ.ს. 71.4 მ²
ს.ფ. 4

ელექტრომანქანების დასატენი სადგომი
ბინა
სულ 4
ც.ფ. 18.6
ს.ფ.ს. 63.4

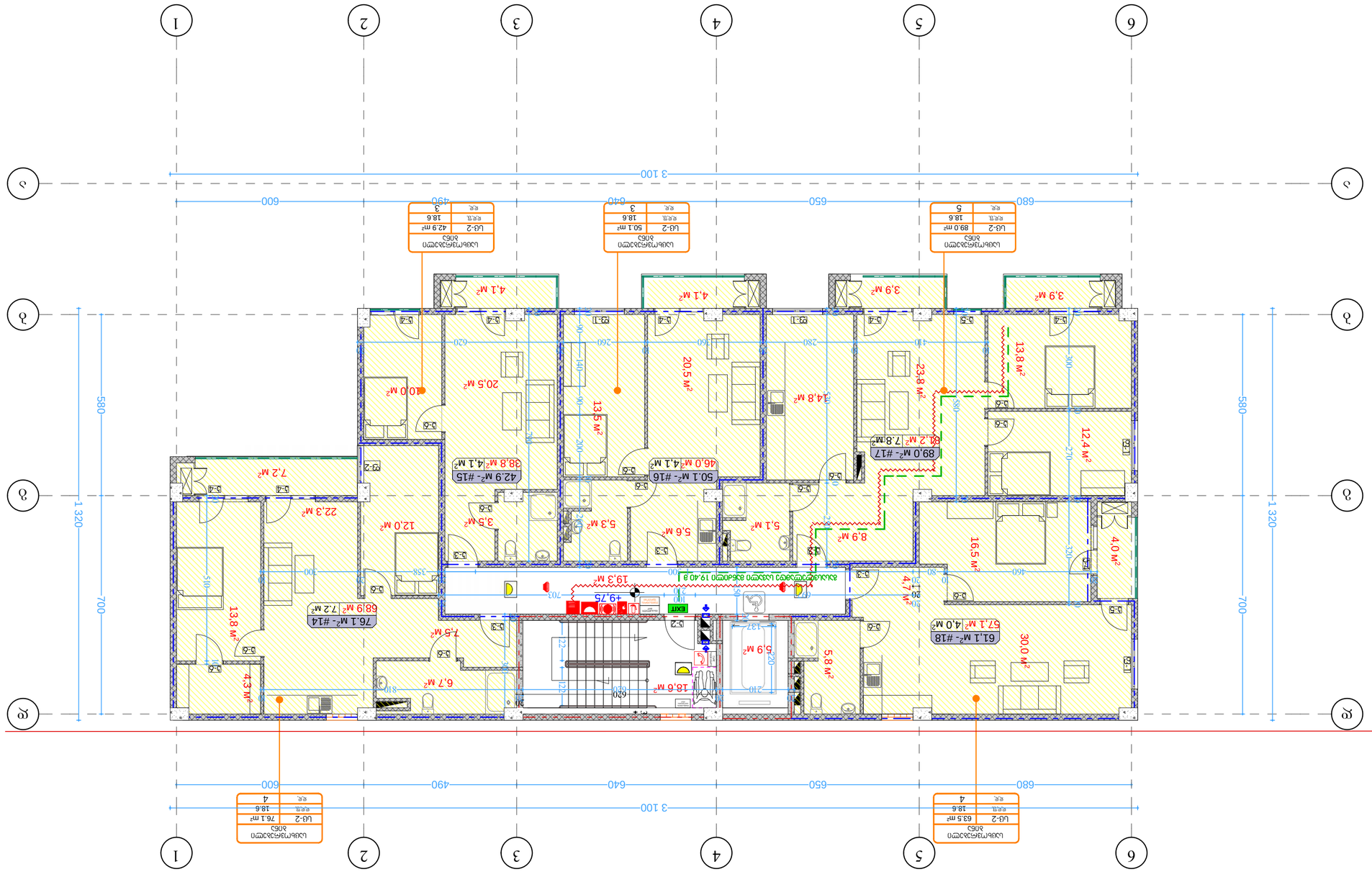

სართულის ცხრილი	
ბინა-2	89.0 მ²
ლოჯი	18.6
ფან.	3

სართულის ცხრილი	
ბინა-2	50.1 მ²
ლოჯი	18.6
ფან.	3

სართულის ცხრილი	
ბინა-2	42.9 მ²
ლოჯი	18.6
ფან.	3

სართულის ცხრილი	
ბინა-2	76.1 მ²
ლოჯი	18.6
ფან.	4

სართულის ცხრილი	
ბინა-2	63.5 მ²
ლოჯი	18.6
ფან.	4

ზომები
ელექტრონული ხელმოწერა
სამშენებლო ნებართვა
17 ათვისება
ობიექტის მისამართი
ქ. თბილისი ვაკის რაიონი 2-ე ჯიხაიშის ქუჩა №3
ფუნქციური ზონა
საცხოვრებელი
4 სართული 3 ბინა
1:100 მასშტაბი
2022 წლის ივნისი

ნახაზის ტიპი: ფასადები

ნახაზის ნომერი: 4

ნახაზის დასახელება: ფასადები

ავტორი: ...

ორგანიზაცია: ...

ტელეფონი: ...

ელ. ფოსტა: ...

ობიექტის მისამართი: ქ. თბილისი ვაკის რაიონი 2-ე ჯიხაიშის ქუჩა №3

ნახაზის დასახელება: ფასადები

ნახაზის ტიპი: ფასადები

ნახაზის ნომერი: 4

ობიექტის მისამართი: ქ. თბილისი ვაკის რაიონი 2-ე ჯიხაიშის ქუჩა №3

ორგანიზაცია: ...

ავტორი: ...

ტელეფონი: ...

ელ. ფოსტა: ...

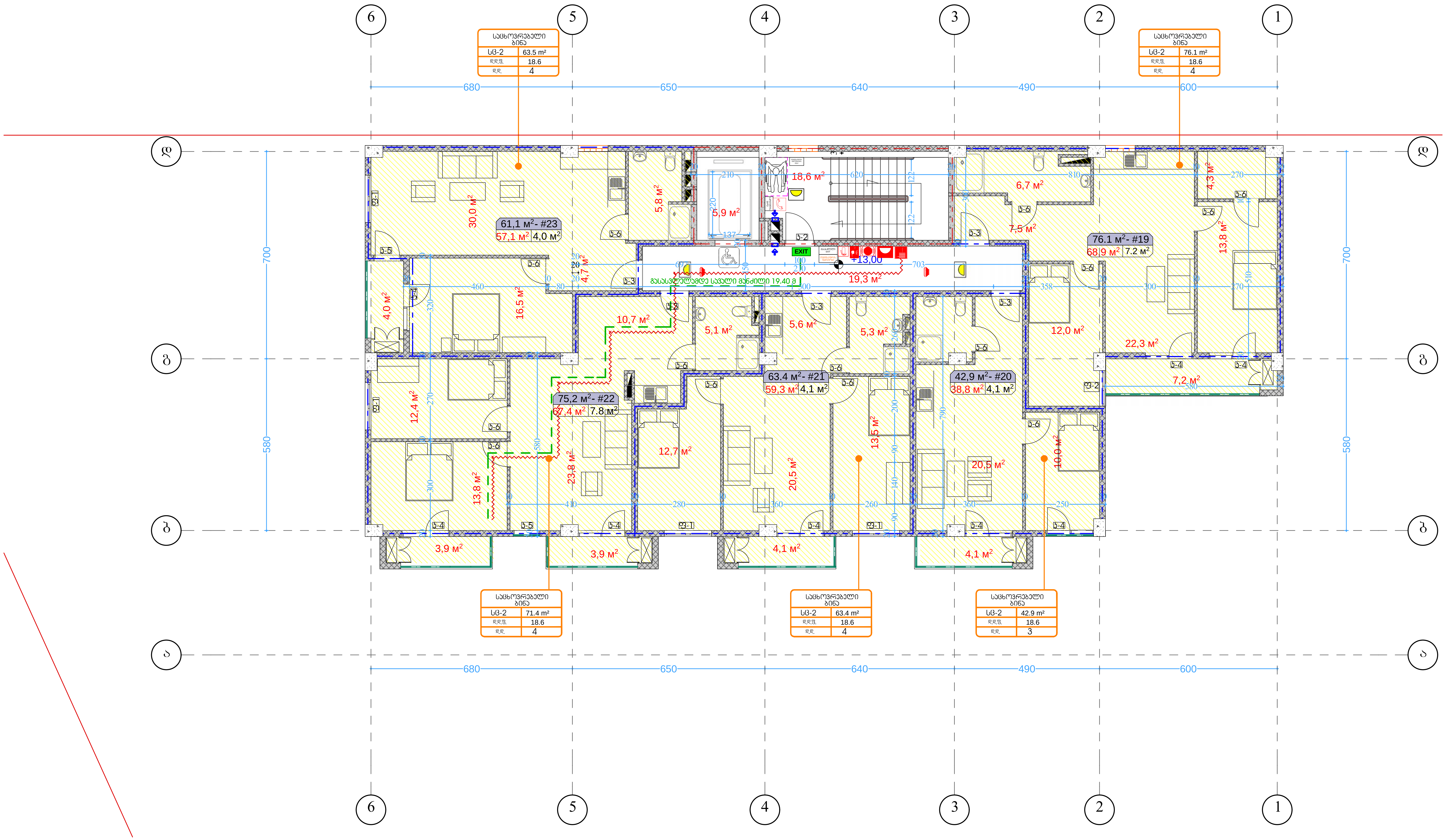

პირობითი აღნიშვნები

- მიწის ნაკვეთის საკადასტრო საზღვარი
- რკინაბეტონის კოლონა
- შახტა
- 0.00 იატაკის მოპირკეთების ნიშნული

- სახანძრო მანქანის მისადგომი
- სახანძრო მილდგარის მისაწვდომი სივრცე
- ორ საათიანი ცეცხლმედეგობის ხარისხიანი კედელი
- ერთ საათიანი ცეცხლმედეგობის ხარისხიანი კედელი

- მიკროავტობუსის პარკინგთან მისაწვდომი გასასვლელის ნიშანი
- სართულის ამოსაცნობი ნიშანი
- ნიშანი საგანგებო ვითარებაში ფართობის გამოყენების შესახებ
- თავშესაფრის ფართობის ნიშანი
- გასასვლელის ნიშანი ბრაილით
- EXIT გასასვლელის ნიშანი განათობელი
- კვამლის ავტომატური აღმომჩენი
- კვამლზე მორეაგირე გაუწყებელი
- ავტოსამხედი
- სახანძრო მილდგარის თაროთი
- ხელის ცეცხლმაქრი
- ხელით სამართავი სახანძრო განგაშის ღილაკი
- დამატყობელტა შეტყობინების სისტემა
- განგაშის განათება
- საავარიო განათება
- ორმხრივი კავშირის სისტემა
- სახანძრო ჰიდრანტი
- სახანძრო მანქანის მისაერთებელი
- თავშესაფრის და სხვისი დახმარებით თავდაღწევის ფართობი (130.0 × 76.0)

დაკავებულობის ჯგუფები	დაკავებულობის ჯგუფის აღნიშვნა
თავშეყრის ჯგუფი (თვ)	
საქმიანი ჯგუფი (სქ)	
საგანმანათლებლო ჯგუფი (სგ)	
სამრეწველო ჯგუფი (სმ)	
დიდი საფრთხის შემცველი ჯგუფი (დსშ)	
დაწესებულებითი ჯგუფი (დწ)	
სავაჭრო ჯგუფი (სვ)	
საცხოვრებელი ჯგუფი (სც)	
სასაწყობო ჯგუფი (სწ)	
დამხმარე ჯგუფი (დხ)	

5 სართულის გეგმა
მაშტაბი. 1:100

ბლოკი 15

ფორმატი ა-2

პროექტის სახელწოდება

მრავალბინიანი საცხოვრებელი სახლი
ბლოკი 17

მისამართი

ქ. თბილისში ვარკეთილი 2-სა და ვაზისუბნის საცხოვრებელ რაიონს შორის არსებული მიწის ნაკვეთი

პროექტის ავტორი არქიტექტორი

ანა კაჭკაჭიშვილი

პროექტის არქიტექტურული ნაწილი შემოწმებულია არქიტექტორი: ნიკოლოზ ღონაძის მიერ.

შენიშვნა:

ნახაზი მომზადებულია მისაწვდომობის ეროვნული სტანდარტების მიხედვით

ზომები მოცემულია სანტიმეტრებში

1. იატაკის ზედაპირები მოეწყობა ისე, რომ იქნება მდგრადი, მყარი და არასრიალა.
2. განათების სამართავები ელექტრო, გამანაწილებლები ელექტრო ჩამრთველები და დენსართები, ტემპერატურის მარეგულირებლები, მოწყობილობების სამართავები წყალსადენი სისტემის მოწყობილობების მარეგულირებლები და დამცავი და ორმხრივი საკომუნიკაციო სისტემების სამართავები მოეწყობა სტანდარტის 309-ე ქვეთავის შესაბამისად".

თბილისი 2022 წ.

შენიშვნები:

იატაკის ზედაპირი იქნება ბეტონის ან მსგავსი არაწვადი მასალის, რომელსაც არ ექნება შეწოვის უნარი

გასასვლელამდე სავალი მანძილი

დაკავ. ჯგუფი — ბინები — სივრცის დასახელება; სც 115.5 m² — მიღიანი ფართი; დდფ 9.3 — დაკავ. დატვ. ფაქ.; დდ 14 — დაკავ. დატვ.

მისაწვდომი მსუბუქი ავტომობილის პარკინგი

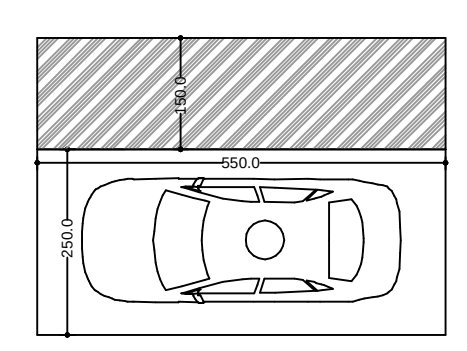

მისაწვდომი მიკროავტობუსის პარკინგი

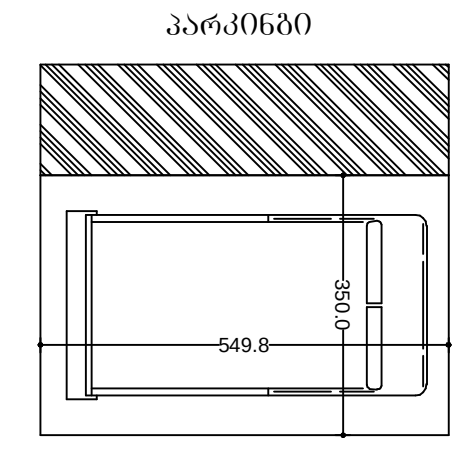

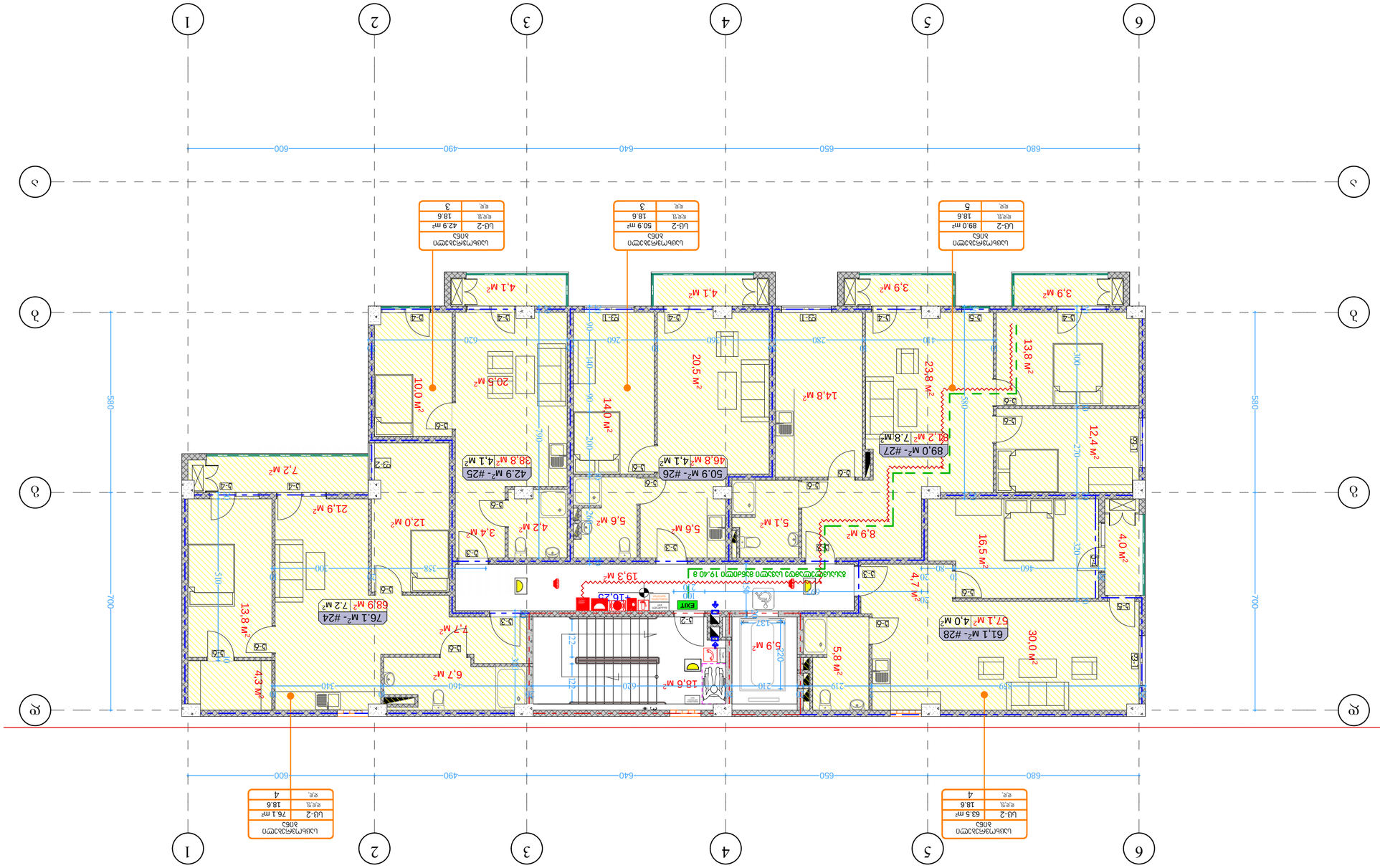


ქალაქი თბილისი
ისანი-სამგორის რაიონი
ნაკვეთის საკადასტრო კოდი 01.09.0000.000.000
ნაკვეთის ფართობი 0.00 ჰა
ნაკვეთის საკადასტრო საზღვარი

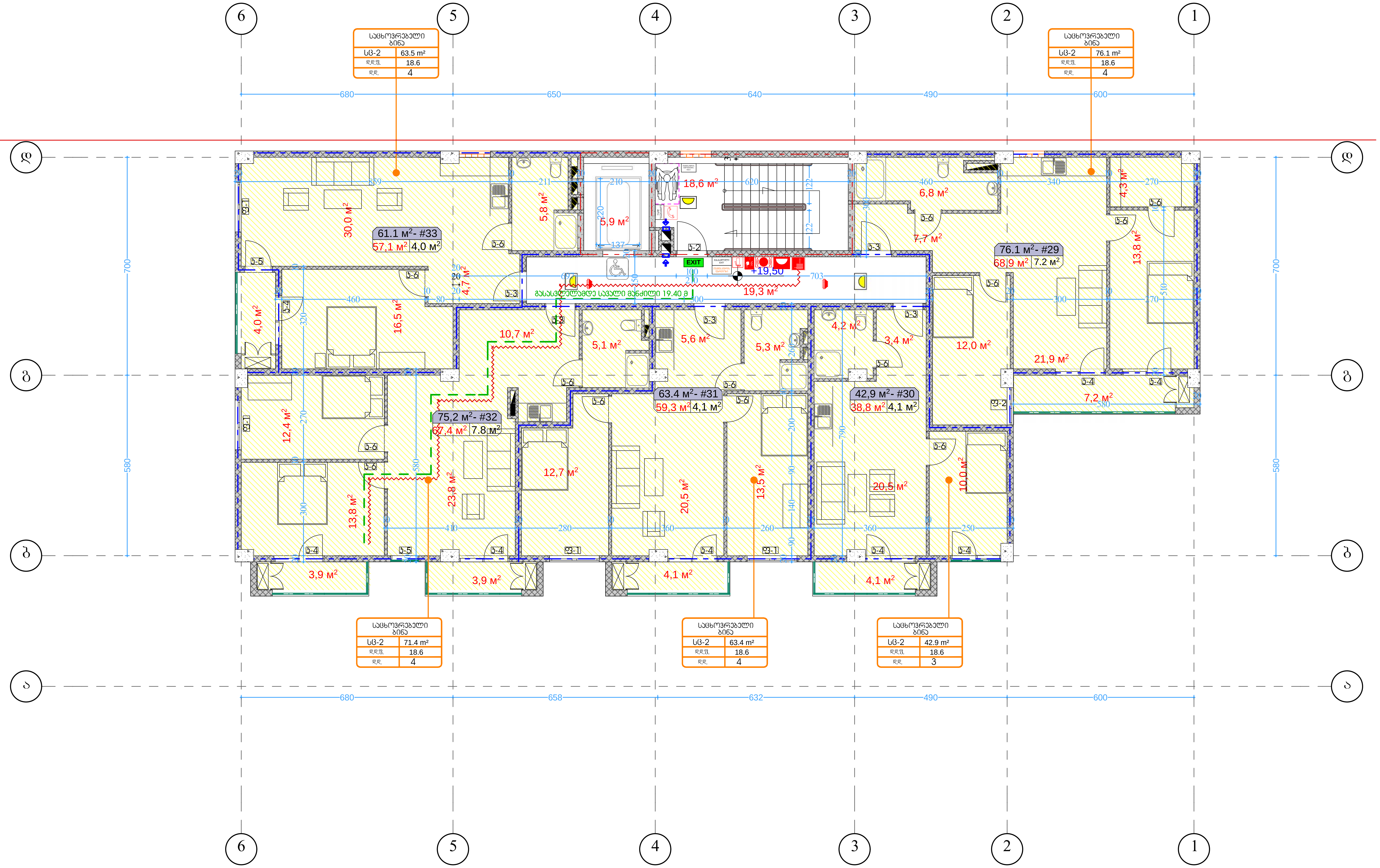

7 სართულის გეგმა მაშტაბი. 1:100

ბლოკი 15

ფორმატი ა-2

პროექტის სახელწოდება

მრავალბინიანი საცხოვრებელი სახლი
ბლოკი 17

მისამართი

ქ. თბილისში ვარკეთილი 2-სა და ვაზისუბნის საცხოვრებელ რაიონს შორის არსებული მიწის ნაკვეთი

პროექტის ავტორი არქიტექტორი

ანა კაჭკაჭიშვილი

პროექტის არქიტექტურული ნაწილი შემოწმებულია არქიტექტორი: ნიკოლოზ დონაძის მიერ.

პირობითი აღნიშვნები

- მიწის ნაკვეთის საკადასტრო საზღვარი
- რკინაბეტონის კოლონა
- შახტა
- 0.00 იატაკის მოპირკეთების ნიშნული
- სახანძრო მანქანის მისადგომი
- სახანძრო მილდგარის მისაწვდომი სივრცე
- ორ საათიანი ცეცხლმედეგობის ხარისხიანი კედელი
- ერთ საათიანი ცეცხლმედეგობის ხარისხიანი კედელი

- მიკროავტობუსის პარკინგთან მისაწვდომი გასასვლელის ნიშანი
- სართულის ამოსაცნობი ნიშანი
- ნიშანი საგანგებო ვითარებაში ფართობის გამოყენების შესახებ
- თავშესაფრის ფართობის ნიშანი
- გასასვლელის ნიშანი ბრაილით
- EXIT გასასვლელის ნიშანი მანათობელი
- კვამლის ავტომატური აღმომჩენი
- კვამლზე მორეაგირე მაუწყებელი
- ავტოსაშხეფი
- სახანძრო მილდგარის თავაკი
- ხელის ცეცხლმაქრი
- ხელით სამართავი სახანძრო განგაშის ღილაკი
- დამკავებელთა შეტყობინების სისტემა
- განგაშის განათება
- საავარიო განათება
- ორმხრივი კავშირის სისტემა
- სახანძრო ჰიდრანტი
- სახანძრო მანქანის მისაერთებელი
- თავშესაფრის და სხვისი დახმარებით თავდაღწევის ფართობი (130.0 × 76.0)

დაკავებულობის ჯგუფები	დაკავებულობის ჯგუფის აღნიშვნა
თავშეყრის ჯგუფი (თჯ)	
საქმიანი ჯგუფი (სქ)	
საგანმანათლებლო ჯგუფი (სგ)	
სამრეწველო ჯგუფი (სმ)	
დიდი საფრთხის შემცველი ჯგუფი (დსშ)	
დაწესებულებითი ჯგუფი (დწ)	
სავაჭრო ჯგუფი (სვ)	
საცხოვრებელი ჯგუფი (სც)	
სასაწყობო ჯგუფი (სწ)	
დამხმარე ჯგუფი (დს)	

შენიშვნა:

ნახაზი მომზადებულია მისაწვდომობის ეროვნული სტანდარტების მიხედვით

ზომები მოცემულია სანტიმეტრებში

1. იატაკის ზედაპირები მოეწყობა ისე, რომ იქნება მდგრადი, მყარი და არასრიალა.
2. განათების სამართავები ელექტრო, გამანაწილებლები ელექტრო ჩამრთველები და დენსართები, ტემპერატურის მარეგულირებლები, მოწყობილობების სამართავები წყალსადენი სისტემის მოწყობილობების მარეგულირებლები და დამცავი და ორმხრივი საკომუნიკაციო სისტემების სამართავები მოეწყობა სტანდარტის 309-ე ქვეთავის შესაბამისად“.

თბილისი 2022 წ.

შენიშვნები:

იატაკის ზედაპირი იქნება ბეტონის ან მსგავსი არაწვადი მასალის, რომელსაც არ ექნება შეწოვის უნარი

გასასვლელამდე სავალი მანძილი

დაკავ. ჯგუფი / ბინა: სც 115.5 m², დდფ. 9.3, დდ. 14 — სივრცის დასახელება, მთლიანი ფართი, დაკავ. დატვ. ფაქ., დაკავ. დატვ.

მისაწვდომი მსუბუქი ავტომობილის პარკინგი

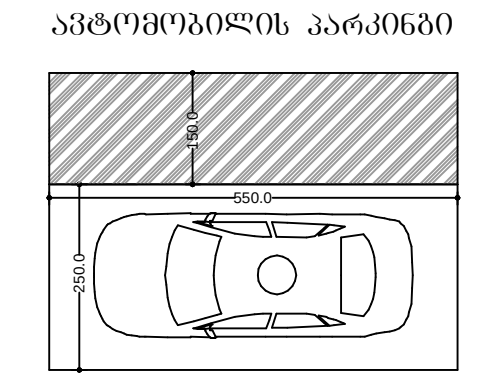

მისაწვდომი მიკროავტობუსის პარკინგი

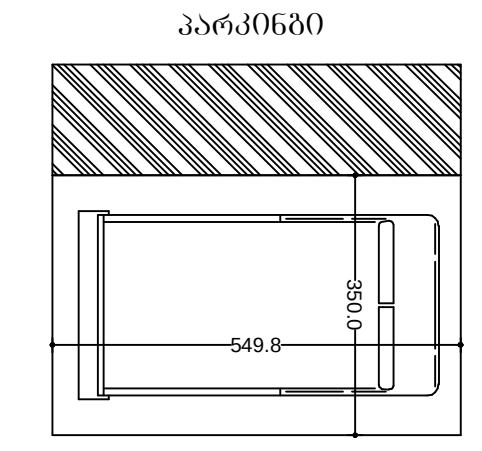

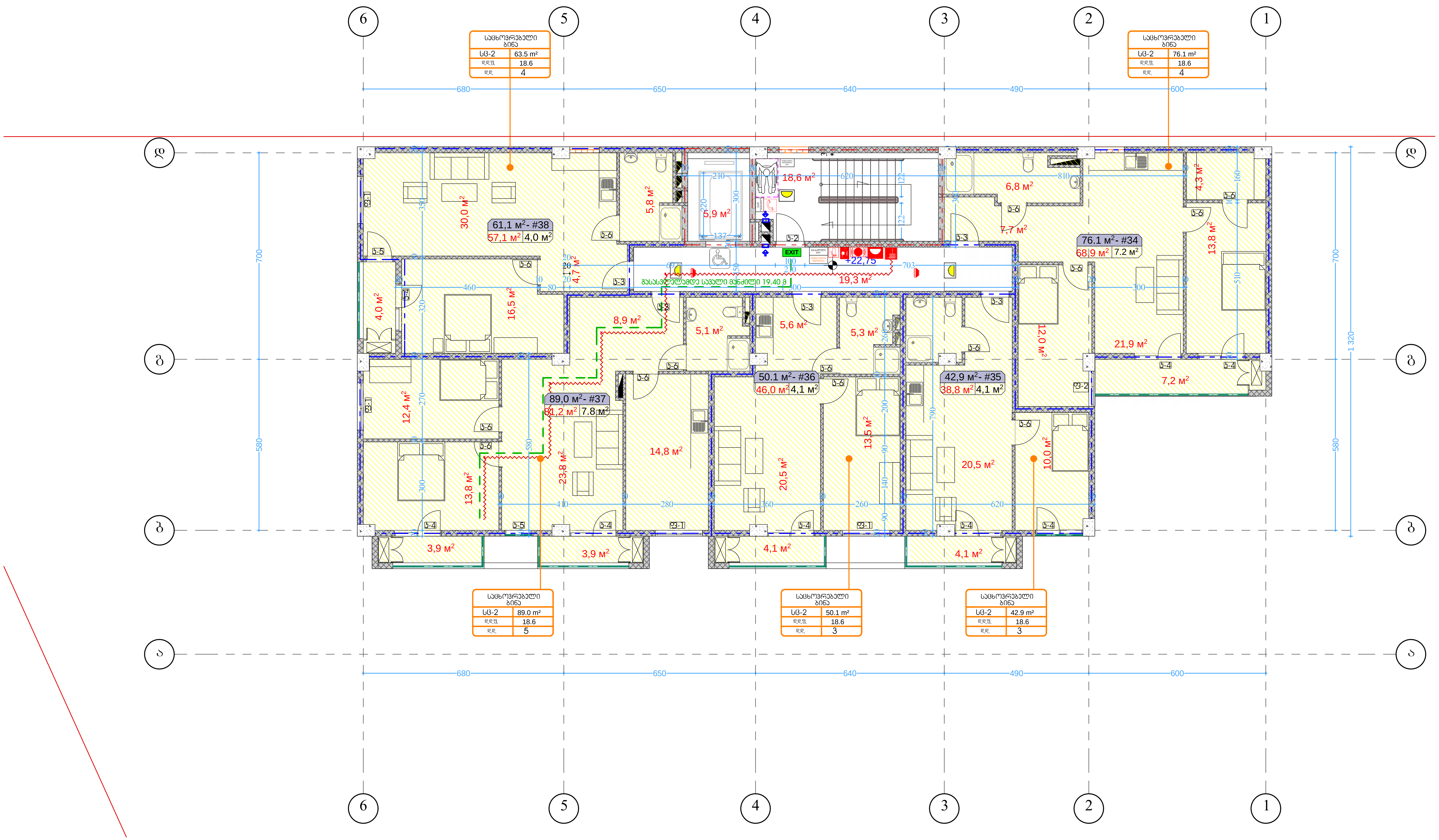

პირობითი აღნიშვნები

- მიწის ნაკვეთის საკადასტრო საზღვარი
- რკინაბეტონის კოლონა
- შახტა
- 0.00 იატაკის მოპირკეთების ნიშნული

- სახანძრო მანქანის მისადგომი
- სახანძრო მილდგარის მისავლემი ხიმრცე
- ორ საათიანი ცეცხლმედეგობის ხარისხიანი კედელი
- ერთ საათიანი ცეცხლმედეგობის ხარისხიანი კედელი

- მიკროავტობუსის პარკინგთან მისაწვდომი გასასვლელის ნიშანი
- სართულის ამოსაცნობი ნიშანი
- ნიშანი საგანგებო ვითარებაში ფართობის გამოყვანების შესახებ
- თავშესაფრის ფართობის ნიშანი
- გასასვლელის ნიშანი ბრაილით
- EXIT გასასვლელის ნიშანი განათებული
- კვამლის ავტომატური აღმომჩენი
- კვამლზე მორეაგირე გაუწყებელი
- ავტოსამხეფი
- სახანძრო მილდგარის თვალი
- ხელის ცეცხლმაქრი
- ხელით სამართავი სახანძრო განგაშის ღილაკი
- დამაკავშირებლტა შეტყობინების სისტემა
- განგაშის განათება
- საავარიო განათება
- ორმხრივი კავშირის სისტემა
- სახანძრო ჰიდრანტი
- სახანძრო მანქანის მისაერთებელი
- 130.0 / 76.0 თავშესაფრის და სხვისი დახმარებით თავდაღწევის ფართობი

დაკავებულობის ჯგუფები	დაკავებულობის ჯგუფის აღნიშვნა
თავშეყრის ჯგუფი (თვ)	
საქმიანი ჯგუფი (სქ)	
საგანმანათლებლო ჯგუფი (სგ)	
სამრეწველო ჯგუფი (სმ)	
დიდი საფრთხის შემცველი ჯგუფი (დსშ)	
დაწესებულებითი ჯგუფი (დწ)	
სავაჭრო ჯგუფი (სვ)	
საცხოვრებელი ჯგუფი (სც)	
სასაწყობო ჯგუფი (სწ)	
დამხმარე ჯგუფი (დს)	

8 სართულის გეგმა
მაშტაბი. 1:100

ბლოკი 15

ფორმატი ა-2

პროექტის სახელწოდება

მრავალბინიანი საცხოვრებელი სახლი
ბლოკი 17

მისამართი

ქ. თბილისში ვარკეთილი 2-სა და ვაზისუბნის საცხოვრებელ რაიონს შორის არსებული მიწის ნაკვეთი

პროექტის ავტორი
არქიტექტორი
ანა კაკაჩიშვილი

პროექტის არქიტექტურული ნაწილი შემოწმებულია არქიტექტორი: ნიკოლოზ ღონაძის მიერ.

შენიშვნა:

ნახაზი მომზადებულია მისაწვდომობის ეროვნული სტანდარტების მიხედვით

ზომები მოცემულია სანტიმეტრებში

1. იატაკის ზედაპირები მოეწყობა ისე, რომ იქნება მდგრადი, მყარი და არასრიალა.
2. განათების სამართავები ელექტრო, გამანაწილებლები ელექტრო ჩამრთველები და დენსართები, ტემპერატურის მარეგულირებლები, მოწყობილობების სამართავები წყალსადენი სისტემის მოწყობილობების მარეგულირებლები და დამცავი და ორმხრივი საკომუნიკაციო სისტემების სამართავები მოეწყობა სტანდარტის 309-ე ქვეთავის შესაბამისად".

თბილისი 2022 წ.

შენიშვნები:

იატაკის ზედაპირი იქნება ბეტონის ან მსგავსი არაწვადი მასალის, რომელსაც არ ექნება შეწოვის უნარი

გასასვლელამდე სავალი მანძილი

მისაწვდომი მსუბუქი ავტომობილის პარკინგი

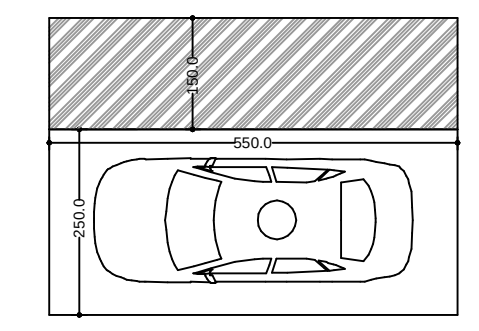

მისაწვდომი მიკროავტობუსის პარკინგი

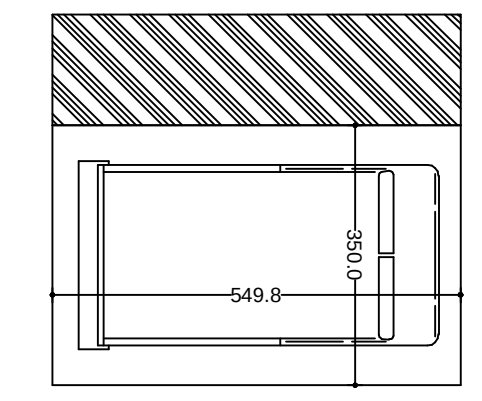

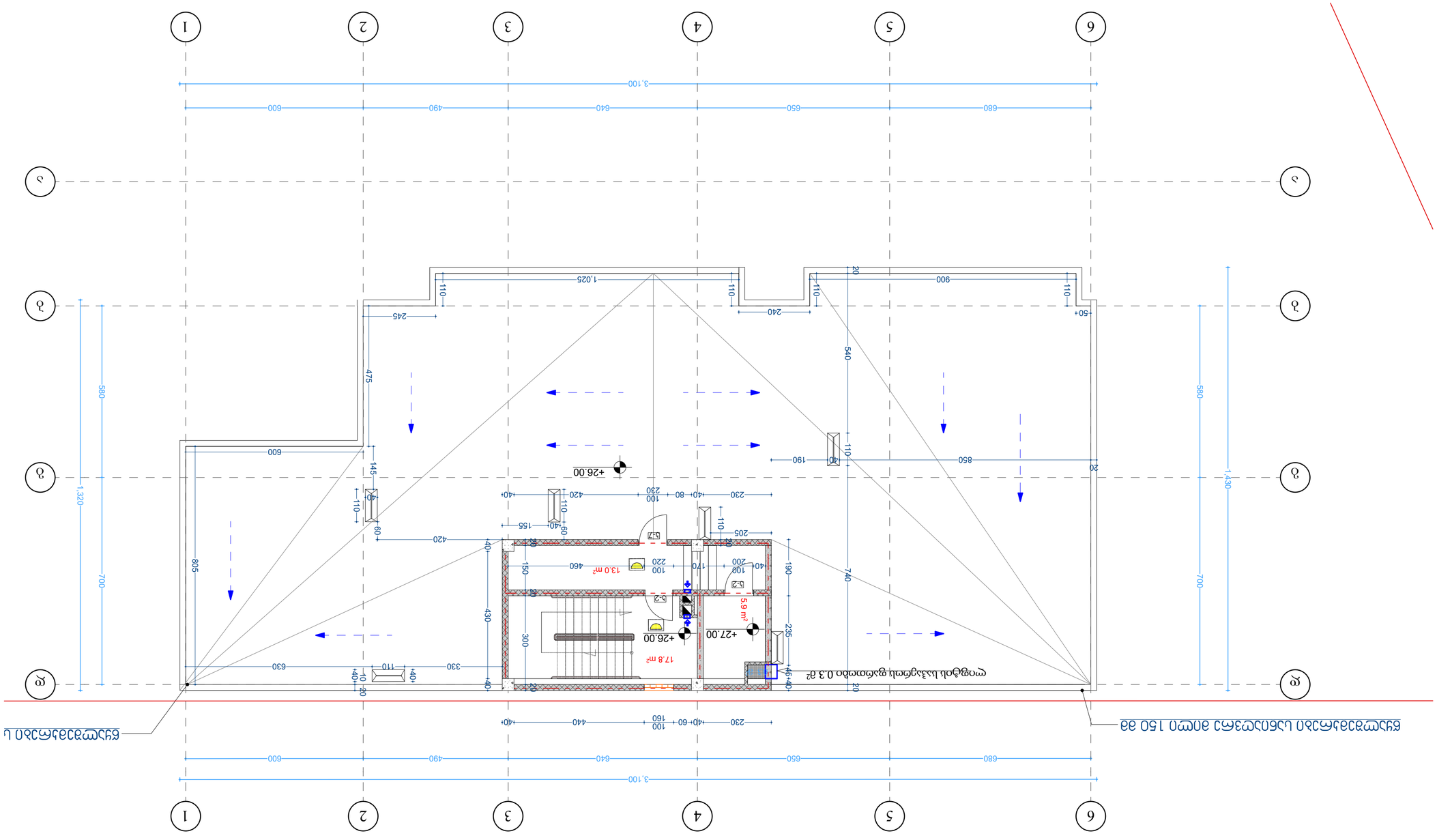

ცხრილი 1

ოთახის ფართობი	ოთახის ფართობი, რომელზეც ვრცელდება ნორმა
ოთახის ფართობი	ოთახის ფართობი, რომელზეც ვრცელდება ნორმა
0.3 მ²	0.3 მ²
0.5 მ²	0.5 მ²
1.0 მ²	1.0 მ²
1.5 მ²	1.5 მ²
2.0 მ²	2.0 მ²

ცხრილი 2

ოთახის ფართობი	ოთახის ფართობი, რომელზეც ვრცელდება ნორმა
0.3 მ²	0.3 მ²
0.5 მ²	0.5 მ²
1.0 მ²	1.0 მ²
1.5 მ²	1.5 მ²
2.0 მ²	2.0 მ²

ცხრილი 3

ოთახის ფართობი	ოთახის ფართობი, რომელზეც ვრცელდება ნორმა
0.3 მ²	0.3 მ²
0.5 მ²	0.5 მ²
1.0 მ²	1.0 მ²
1.5 მ²	1.5 მ²
2.0 მ²	2.0 მ²

ცხრილი 4

ოთახის ფართობი	ოთახის ფართობი, რომელზეც ვრცელდება ნორმა
0.3 მ²	0.3 მ²
0.5 მ²	0.5 მ²
1.0 მ²	1.0 მ²
1.5 მ²	1.5 მ²
2.0 მ²	2.0 მ²

ცხრილი 5

ოთახის ფართობი	ოთახის ფართობი, რომელზეც ვრცელდება ნორმა
0.3 მ²	0.3 მ²
0.5 მ²	0.5 მ²
1.0 მ²	1.0 მ²
1.5 მ²	1.5 მ²
2.0 მ²	2.0 მ²

ცხრილი 6

ოთახის ფართობი	ოთახის ფართობი, რომელზეც ვრცელდება ნორმა
0.3 მ²	0.3 მ²
0.5 მ²	0.5 მ²
1.0 მ²	1.0 მ²
1.5 მ²	1.5 მ²
2.0 მ²	2.0 მ²

ცხრილი 7

ოთახის ფართობი	ოთახის ფართობი, რომელზეც ვრცელდება ნორმა
0.3 მ²	0.3 მ²
0.5 მ²	0.5 მ²
1.0 მ²	1.0 მ²
1.5 მ²	1.5 მ²
2.0 მ²	2.0 მ²

ცხრილი 8

ოთახის ფართობი	ოთახის ფართობი, რომელზეც ვრცელდება ნორმა
0.3 მ²	0.3 მ²
0.5 მ²	0.5 მ²
1.0 მ²	1.0 მ²
1.5 მ²	1.5 მ²
2.0 მ²	2.0 მ²

ცხრილი 9

ოთახის ფართობი	ოთახის ფართობი, რომელზეც ვრცელდება ნორმა
0.3 მ²	0.3 მ²
0.5 მ²	0.5 მ²
1.0 მ²	1.0 მ²
1.5 მ²	1.5 მ²
2.0 მ²	2.0 მ²

ცხრილი 10

ოთახის ფართობი	ოთახის ფართობი, რომელზეც ვრცელდება ნორმა
0.3 მ²	0.3 მ²
0.5 მ²	0.5 მ²
1.0 მ²	1.0 მ²
1.5 მ²	1.5 მ²
2.0 მ²	2.0 მ²

ცხრილი 11

ოთახის ფართობი	ოთახის ფართობი, რომელზეც ვრცელდება ნორმა
0.3 მ²	0.3 მ²
0.5 მ²	0.5 მ²
1.0 მ²	1.0 მ²
1.5 მ²	1.5 მ²
2.0 მ²	2.0 მ²

ცხრილი 12

ოთახის ფართობი	ოთახის ფართობი, რომელზეც ვრცელდება ნორმა
0.3 მ²	0.3 მ²
0.5 მ²	0.5 მ²
1.0 მ²	1.0 მ²
1.5 მ²	1.5 მ²
2.0 მ²	2.0 მ²

ცხრილი 13

ოთახის ფართობი	ოთახის ფართობი, რომელზეც ვრცელდება ნორმა
0.3 მ²	0.3 მ²
0.5 მ²	0.5 მ²
1.0 მ²	1.0 მ²
1.5 მ²	1.5 მ²
2.0 მ²	2.0 მ²

ცხრილი 14

ოთახის ფართობი	ოთახის ფართობი, რომელზეც ვრცელდება ნორმა
0.3 მ²	0.3 მ²
0.5 მ²	0.5 მ²
1.0 მ²	1.0 მ²
1.5 მ²	1.5 მ²
2.0 მ²	2.0 მ²

ცხრილი 15

ოთახის ფართობი	ოთახის ფართობი, რომელზეც ვრცელდება ნორმა
0.3 მ²	0.3 მ²
0.5 მ²	0.5 მ²
1.0 მ²	1.0 მ²
1.5 მ²	1.5 მ²
2.0 მ²	2.0 მ²

ცხრილი 16

ოთახის ფართობი	ოთახის ფართობი, რომელზეც ვრცელდება ნორმა
0.3 მ²	0.3 მ²
0.5 მ²	0.5 მ²
1.0 მ²	1.0 მ²
1.5 მ²	1.5 მ²
2.0 მ²	2.0 მ²

ცხრილი 17

ოთახის ფართობი	ოთახის ფართობი, რომელზეც ვრცელდება ნორმა
0.3 მ²	0.3 მ²
0.5 მ²	0.5 მ²
1.0 მ²	1.0 მ²
1.5 მ²	1.5 მ²
2.0 მ²	2.0 მ²

ცხრილი 18

ოთახის ფართობი	ოთახის ფართობი, რომელზეც ვრცელდება ნორმა
0.3 მ²	0.3 მ²
0.5 მ²	0.5 მ²
1.0 მ²	1.0 მ²
1.5 მ²	1.5 მ²
2.0 მ²	2.0 მ²

ცხრილი 19

ოთახის ფართობი	ოთახის ფართობი, რომელზეც ვრცელდება ნორმა
0.3 მ²	0.3 მ²
0.5 მ²	0.5 მ²
1.0 მ²	1.0 მ²
1.5 მ²	1.5 მ²
2.0 მ²	2.0 მ²

ცხრილი 20

ოთახის ფართობი	ოთახის ფართობი, რომელზეც ვრცელდება ნორმა
0.3 მ²	0.3 მ²
0.5 მ²	0.5 მ²
1.0 მ²	1.0 მ²
1.5 მ²	1.5 მ²
2.0 მ²	2.0 მ²

ცხრილი 21

ოთახის ფართობი	ოთახის ფართობი, რომელზეც ვრცელდება ნორმა
0.3 მ²	0.3 მ²
0.5 მ²	0.5 მ²
1.0 მ²	1.0 მ²
1.5 მ²	1.5 მ²
2.0 მ²	2.0 მ²

ცხრილი 22

ოთახის ფართობი	ოთახის ფართობი, რომელზეც ვრცელდება ნორმა
0.3 მ²	0.3 მ²
0.5 მ²	0.5 მ²
1.0 მ²	1.0 მ²
1.5 მ²	1.5 მ²
2.0 მ²	2.0 მ²

ცხრილი 23

ოთახის ფართობი	ოთახის ფართობი, რომელზეც ვრცელდება ნორმა
0.3 მ²	0.3 მ²
0.5 მ²	0.5 მ²
1.0 მ²	1.0 მ²
1.5 მ²	1.5 მ²
2.0 მ²	2.0 მ²

ცხრილი 24

ოთახის ფართობი	ოთახის ფართობი, რომელზეც ვრცელდება ნორმა
0.3 მ²	0.3 მ²
0.5 მ²	0.5 მ²
1.0 მ²	1.0 მ²
1.5 მ²	1.5 მ²
2.0 მ²	2.0 მ²

ცხრილი 25

ოთახის ფართობი	ოთახის ფართობი, რომელზეც ვრცელდება ნორმა
0.3 მ²	0.3 მ²
0.5 მ²	0.5 მ²
1.0 მ²	1.0 მ²
1.5 მ²	1.5 მ²
2.0 მ²	2.0 მ²

ცხრილი 26

ოთახის ფართობი	ოთახის ფართობი, რომელზეც ვრცელდება ნორმა
0.3 მ²	0.3 მ²
0.5 მ²	0.5 მ²
1.0 მ²	1.0 მ²
1.5 მ²	1.5 მ²
2.0 მ²	2.0 მ²

ცხრილი 27

ოთახის ფართობი	ოთახის ფართობი, რომელზეც ვრცელდება ნორმა
0.3 მ²	0.3 მ²
0.5 მ²	0.5 მ²
1.0 მ²	1.0 მ²
1.5 მ²	1.5 მ²
2.0 მ²	2.0 მ²

ცხრილი 28

ოთახის ფართობი	ოთახის ფართობი, რომელზეც ვრცელდება ნორმა
0.3 მ²	0.3 მ²
0.5 მ²	0.5 მ²
1.0 მ²	1.0 მ²
1.5 მ²	1.5 მ²
2.0 მ²	2.0 მ²

ცხრილი 29

ოთახის ფართობი	ოთახის ფართობი, რომელზეც ვრცელდება ნორმა
0.3 მ²	0.3 მ²
0.5 მ²	0.5 მ²
1.0 მ²	1.0 მ²
1.5 მ²	1.5 მ²
2.0 მ²	2.0 მ²

ცხრილი 30

ოთახის ფართობი	ოთახის ფართობი, რომელზეც ვრცელდება ნორმა
0.3 მ²	0.3 მ²
0.5 მ²	0.5 მ²
1.0 მ²	1.0 მ²
1.5 მ²	1.5 მ²
2.0 მ²	2.0 მ²

ცხრილი 31

ოთახის ფართობი	ოთახის ფართობი, რომელზეც ვრცელდება ნორმა
0.3 მ²	0.3 მ²
0.5 მ²	0.5 მ²
1.0 მ²	1.0 მ²
1.5 მ²	1.5 მ²
2.0 მ²	2.0 მ²

ცხრილი 32

ოთახის ფართობი	ოთახის ფართობი, რომელზეც ვრცელდება ნორმა
0.3 მ²	0.3 მ²
0.5 მ²	0.5 მ²
1.0 მ²	1.0 მ²
1.5 მ²	1.5 მ²
2.0 მ²	2.0 მ²

ცხრილი 33

ოთახის ფართობი	ოთახის ფართობი, რომელზეც ვრცელდება ნორმა
0.3 მ²	0.3 მ²
0.5 მ²	0.5 მ²
1.0 მ²	1.0 მ²
1.5 მ²	1.5 მ²
2.0 მ²	2.0 მ²

ცხრილი 34

ოთახის ფართობი	ოთახის ფართობი, რომელზეც ვრცელდება ნორმა
0.3 მ²	0.3 მ²
0.5 მ²	0.5 მ²
1.0 მ²	1.0 მ²
1.5 მ²	1.5 მ²
2.0 მ²	2.0 მ²

ცხრილი 35

ოთახის ფართობი	ოთახის ფართობი, რომელზეც ვრცელდება ნორმა
0.3 მ²	0.3 მ²
0.5 მ²	0.5 მ²
1.0 მ²	1.0 მ²
1.5 მ²	1.5 მ²
2.0 მ²	2.0 მ²

ცხრილი 36

ოთახის ფართობი	ოთახის ფართობი, რომელზეც ვრცელდება ნორმა
0.3 მ²	0.3 მ²
0.5 მ²	0.5 მ²
1.0 მ²	1.0 მ²
1.5 მ²	1.5 მ²
2.0 მ²	2.0 მ²

ცხრილი 37

ოთახის ფართობი	ოთახის ფართობი, რომელზეც ვრცელდება ნორმა
0.3 მ²	0.3 მ²
0.5 მ²	0.5 მ²
1.0 მ²	1.0 მ²
1.5 მ²	1.5 მ²
2.0 მ²	2.0 მ²

ცხრილი 38

ოთახის ფართობი	ოთახის ფართობი, რომელზეც ვრცელდება ნორმა
0.3 მ²	0.3 მ²
0.5 მ²	0.5 მ²
1.0 მ²	1.0 მ²
1.5 მ²	1.5 მ²
2.0 მ²	2.0 მ²

ცხრილი 39

ოთახის ფართობი	ოთახის ფართობი, რომელზეც ვრცელდება ნორმა
0.3 მ²	0.3 მ²
0.5 მ²	0.5 მ²
1.0 მ²	1.0 მ²
1.5 მ²	1.5 მ²
2.0 მ²	2.0 მ²

ცხრილი 40

ოთახის ფართობი	ოთახის ფართობი, რომელზეც ვრცელდება ნორმა
0.3 მ²	0.3 მ²
0.5 მ²	0.5 მ²
1.0 მ²	1.0 მ²
1.5 მ²	1.5 მ²
2.0 მ²	2.0 მ²

ცხრილი 41

ოთახის ფართობი	ოთახის ფართობი, რომელზეც ვრცელდება ნორმა
0.3 მ²	0.3 მ²
0.5 მ²	0.5 მ²
1.0 მ²	1.0 მ²
1.5 მ²	1.5 მ²
2.0 მ²	2.0 მ²

ცხრილი 42

ოთახის ფართობი	ოთახის ფართობი, რომელზეც ვრცელდება ნორმა
0.3 მ²	0.3 მ²
0.5 მ²	0.5 მ²
1.0 მ²	1.0 მ²
1.5 მ²	1.5 მ²
2.0 მ²	2.0 მ²

ცხრილი 43

ოთახის ფართობი	ოთახის ფართობი, რომელზეც ვრცელდება ნორმა
0.3 მ²	0.3 მ²
0.5 მ²	0.5 მ²
1.0 მ²	1.0 მ²
1.5 მ²	1.5 მ²
2.0 მ²	2.0 მ²

ცხრილი 44

ოთახის ფართობი	ოთახის ფართობი, რომელზეც ვრცელდება ნორმა
0.3 მ²	0.3 მ²
0.5 მ²	0.5 მ²
1.0 მ²	1.0 მ²
1.5 მ²	1.5 მ²
2.0 მ²	2.0 მ²

ცხრილი 45

ოთახის ფართობი	ოთახის ფართობი, რომელზეც ვრცელდება ნორმა
0.3 მ²	0.3 მ²
0.5 მ²	0.5 მ²
1.0 მ²	1.0 მ²
1.5 მ²	1.5 მ²
2.0 მ²	2.0 მ²

ცხრილი 46

ოთახის ფართობი	ოთახის ფართობი, რომელზეც ვრცელდება ნორმა
0.3 მ²	0.3 მ²
0.5 მ²	0.5 მ²
1.0 მ²	1.0 მ²
1.5 მ²	1.5 მ²
2.0 მ²	2.0 მ²

ცხრილი 47

ოთახის ფართობი	ოთახის ფართობი, რომელზეც ვრცელდება ნორმა
0.3 მ²	0.3 მ²
0.5 მ²	0.5 მ²
1.0 მ²	1.0 მ²
1.5 მ²	1.5 მ²
2.0 მ²	2.0 მ²

ცხრილი 48

ოთახის ფართობი	ოთახის ფართობი, რომელზეც ვრცელდება ნორმა
0.3 მ²	0.3 მ²
0.5 მ²	0.5 მ²
1.0 მ²	1.0 მ²
1.5 მ²	1.5 მ²
2.0 მ²	2.0 მ²

ცხრილი 49

ოთახის ფართობი	ოთახის ფართობი, რომელზეც ვრცელდება ნორმა
0.3 მ²	0.3 მ²
0.5 მ²	0.5 მ²
1.0 მ²	1.0 მ²
1.5 მ²	1.5 მ²
2.0 მ²	2.0 მ²

ცხრილი 50

ოთახის ფართობი	ოთახის ფართობი, რომელზეც ვრცელდება ნორმა
0.3 მ²	0.3 მ²
0.5 მ²	0.5 მ²
1.0 მ²	1.0 მ²
1.5 მ²	1.5 მ²
2.0 მ²	2.0 მ²

ცხრილი 51

ოთახის ფართობი	ოთახის ფართობი, რომელზეც ვრცელდება ნორმა
0.3 მ²	0.3 მ²
0.5 მ²	0.5 მ²
1.0 მ²	1.0 მ²
1.5 მ²	1.5 მ²
2.0 მ²	2.0 მ²

ცხრილი 52

ოთახის ფართობი	ოთახის ფართობი, რომელზეც ვრცელდება ნორმა
0.3 მ²	0.3 მ²
0.5 მ²	0.5 მ²
1.0 მ²	1.0 მ²
1.5 მ²	1.5 მ²
2.0 მ²	2.0 მ²

ცხრილი 53

ოთახის ფართობი	ოთახის ფართობი, რომელზეც ვრცელდება ნორმა
0.3 მ²	0.3 მ²
0.5 მ²	0.5 მ²
1.0 მ²	1.0 მ²
1.5 მ²	1.5 მ²
2.0 მ²	2.0 მ²

ცხრილი 54

ოთახის ფართობი	ოთახის ფართობი, რომელზეც ვრცელდება ნორმა
0.3 მ²	0.3 მ²
0.5 მ²	0.5 მ²
1.0 მ²	1.0 მ²
1.5 მ²	1.5 მ²
2.0 მ²	2.0 მ²

ცხრილი 55

ოთახის ფართობი	ოთახის ფართობი, რომელზეც ვრცელდება ნორმა
0.3 მ²	0.3 მ²
0.5 მ²	0.5 მ²
1.0 მ²	1.0 მ²
1.5 მ²	1.5 მ²
2.0 მ²	2.0 მ²

ცხრილი 56

ოთახის ფართობი	ოთახის ფართობი, რომელზეც ვრცელდება ნორმა
0.3 მ²	0.3 მ²
0.5 მ²	0.5 მ²
1.0 მ²	1.0 მ²
1.5 მ²	1.5 მ²
2.0 მ²	2.0 მ²

ცხრილი 57

ოთახის ფართობი	ოთახის ფართობი, რომელზეც ვრცელდება ნორმა
0.3 მ²	0.3 მ²
0.5 მ²	0.5 მ²
1.0 მ²	1.0 მ²
1.5 მ²	1.5 მ²
2.0 მ²	2.0 მ²

ცხრილი 58

ოთახის ფართობი	ოთახის ფართობი, რომელზეც ვრცელდება ნორმა
0.3 მ²	0.3 მ²
0.5 მ²	0.5 მ²
1.0 მ²	1.0 მ²
1.5 მ²	1.5 მ²
2.0 მ²	2.0 მ²

ცხრილი 59

ოთახის ფართობი	ოთახის ფართობი, რომელზეც ვრცელდება ნორმა
0.3 მ²	0.3 მ²
0.5 მ²	0.5 მ²
1.0 მ²	1.0 მ²
1.5 მ²	1.5 მ²
2.0 მ²	2.0 მ²

ცხრილი 60

ოთახის ფართობი	ოთახის ფართობი, რომელზეც ვრცელდება ნორმა
0.3 მ²	0.3 მ²
0.5 მ²	0.5 მ²
1.0 მ²	1.0 მ²
1.5 მ²	1.5 მ²
2.0 მ²	2.0 მ²

ცხრილი 61

ოთახის ფართობი	ოთახის ფართობი, რომელზეც ვრცელდება ნორმა
0.3 მ²	0.3 მ²
0.5 მ²	0.5 მ²
1.0 მ²	1.0 მ²
1.5 მ²	1.5 მ²
2.0 მ²	2.0 მ²

ცხრილი 62

ოთახის ფართობი	ოთახის ფართობი, რომელზეც ვრცელდება ნორმა
0.3 მ²	0.3 მ²
0.5 მ²	0.5 მ²
1.0 მ²	1.0 მ²
1.5 მ²	1.5 მ²
2.0 მ²	2.0 მ²

ცხრილი 63

ოთახის ფართობი	ოთახის ფართობი, რომელზეც ვრცელდება ნორმა
0.3 მ²	0.3 მ²
0.5 მ²	0.5 მ²
1.0 მ²	1.0 მ²
1.5 მ²	1.5 მ²
2.0 მ²	2.0 მ²

ცხრილი 64

ოთახის ფართობი	ოთახის ფართობი, რომელზეც ვრცელდება ნორმა
0.3 მ²	0.3 მ²
0.5 მ²	0.5 მ²
1.0 მ²	1.0 მ²
1.5 მ²	1.5 მ²
2.0 მ²	2.0 მ²

ცხრილი 65

ოთახის ფართობი	ოთახის ფართობი, რომელზეც ვრცელდება ნორმა
0.3 მ²	0.3 მ²
0.5 მ²	0.5 მ²
1.0 მ²	1.0 მ²
1.5 მ²	1.5 მ²
2.0 მ²	2.0 მ²

ცხრილი 66

ოთახის ფართობი	ოთახის ფართობი, რომელზეც ვრცელდება ნორმა
0.3 მ²	0.3 მ²
0.5 მ²	0.5 მ²
1.0 მ²	1.0 მ²
1.5 მ²	1.5 მ²
2.0 მ²	2.0 მ²

ცხრილი 67

ოთახის ფართობი	ოთახის ფართობი, რომელზეც ვრცელდება ნორმა
0.3 მ²	0.3 მ²
0.5 მ²	0.5 მ²
1.0 მ²	1.0 მ²
1.5 მ²	1.5 მ²
2.0 მ²	2.0 მ²

ცხრილი 68

ოთახის ფართობი	ოთახის ფართობი, რომელზეც ვრცელდება ნორმა
0.3 მ²	0.3 მ²
0.5 მ²	0.5 მ²
1.0 მ²	1.0 მ²
1.5 მ²	1.5 მ²
2.0 მ²	2.0 მ²

ცხრილი 69

ოთახის ფართობი	ოთახის ფართობი, რომელზეც ვრცელდება ნორმა
0.3 მ²	0.3 მ²
0.5 მ²	0.5 მ²
1.0 მ²	1.0 მ²
1.5 მ²	1.5 მ²
2.0 მ²	2.0 მ²

ცხრილი 70

ოთახის ფართობი	ოთახის ფართობი, რომელზეც ვრცელდება ნორმა
0.3 მ²	0.3 მ²
0.5 მ²	0.5 მ²
1.0 მ²	1.0 მ²
1.5 მ²	1.5 მ²
2.0 მ²	2.0 მ²

ცხრილი 71

ოთახის ფართობი	ოთახის ფართობი, რომელზეც ვრცელდება ნორმა
0.3 მ²	0.3 მ²
0.5 მ²	0.5 მ²
1.0 მ²	1.0 მ²
1.5 მ²	1.5 მ²
2.0 მ²	2.0 მ²

ცხრილი 72

ოთახის ფართობი	ოთახის ფართობი, რომელზეც ვრცელდება ნორმა
0.3 მ²	0.3 მ²
0.5 მ²	0.5 მ²
1.0 მ²	1.0 მ²
1.5 მ²	1.5 მ²
2.0 მ²	2.0 მ²

ცხრილი 73

ოთახის ფართობი	ოთახის ფართობი, რომელზეც ვრცელდება ნორმა
0.3 მ²	0.3 მ²
0.5 მ²	0.5 მ²
1.0 მ²	1.0 მ²
1.5 მ²	1.5 მ²
2.0 მ²	2.0 მ²

ცხრილი 74

ოთახის ფართობი	ოთახის ფართობი, რომელზეც ვრცელდება ნორმა
0.3 მ²	0.3 მ²
0.5 მ²	0.5 მ²
1.0 მ²	1.0 მ²
1.5 მ²	1.5 მ²
2.0 მ²	2.0 მ²

ცხრილი 75

ოთახის ფართობი	ოთახის ფართობი, რომელზეც ვრცელდება ნორმა
0.3 მ²	0.3 მ²
0.5 მ²	0.5 მ²
1.0 მ²	1.0 მ²
1.5 მ²	1.5 მ²
2.0 მ²	2.0 მ²

ცხრილი 76

ოთახის ფართობი	ოთახის ფართობი, რომელზეც ვრცელდება ნორმა
0.3 მ²	0.3 მ²
0.5 მ²	0.5 მ²
1.0 მ²	1.0 მ²
1.5 მ²	1.5 მ²
2.0 მ²	2.0 მ²

ცხრილი 77

ოთახის ფართობი	ოთახის ფართობი, რომელზეც ვრცელდება ნორმა
0.3 მ²	0.3 მ²
0.5 მ²	0.5 მ²
1.0 მ²	1.0 მ²
1.5 მ²	1.5 მ²
2.0 მ²	2.0 მ²

ცხრილი 78

ოთახის ფართობი	ოთახის ფართობი, რომელზეც ვრცელდება ნორმა
0.3 მ²	0.3 მ²
0.5 მ²	0.5 მ²
1.0 მ²	1.0 მ²
1.5 მ²	1.5 მ²
2.0 მ²	2.0 მ²

ცხრილი 79

ოთახის ფართობი	ოთახის ფართობი, რომელზეც ვრცელდება ნორმა
0.3 მ²	0.3 მ²
0.5 მ²	0.5 მ²
1.0 მ²	1.0 მ²
1.5 მ²	1.5 მ²
2.0 მ²	2.0 მ²

ცხრილი 80

ოთახის ფართობი	ოთახის ფართობი, რომელზეც ვრცელდება ნორმა
0.3 მ²	0.3 მ²
0.5 მ²	0.5 მ²
1.0 მ²	1.0 მ²
1.5 მ²	1.5 მ²
2.0 მ²	2.0 მ²

ცხრილი 81

ოთახის ფართობი	ოთახის ფართობი, რომელზეც ვრცელდება ნორმა
0.3 მ²	0.3 მ²
0.5 მ²	0.5 მ²
1.0 მ²	1.0 მ²
1.5 მ²	1.5 მ²
2.0 მ²	2.0 მ²

ცხრილი 82

ოთახის ფართობი	ოთახის ფართობი, რომელზეც ვრცელდება ნორმა
0.3 მ²	0.3 მ²
0.5 მ²	0.5 მ²
1.0 მ²	1.0 მ²
1.5 მ²	1.5 მ²
2.0 მ²	2.0 მ²

ცხრილი 83

ოთახის ფართობი	ოთახის ფართობი, რომელზეც ვრცელდება ნორმა
0.3 მ²	0.3 მ²
0.5 მ²	0.5 მ²
1.0 მ²	1.0 მ²
1.5 მ²	1.5 მ²
2.0 მ²	2.0 მ²

ცხრილი 84

ოთახის ფართობი	ოთახის ფართობი, რომელზეც ვრცელდება ნორმა
0.3 მ²	0.3 მ²
0.5 მ²	0.5 მ²
1.0 მ²	1.0 მ²
1.5 მ²	1.5 მ²
2.0 მ²	2.0 მ²

ცხრილი 85

ოთახის ფართობი	ოთახის ფართობი, რომელზეც ვრცელდება ნორმა
0.3 მ²	0.3 მ²
0.5 მ²	0.5 მ²
1.0 მ²	1.0 მ²
1.5 მ²	1.5 მ²
2.0 მ²	2.0 მ²

ცხრილი 86

ოთახის ფართობი	ოთახის ფართობი, რომელზეც ვრცელდება ნორმა
0.3 მ²	0.3 მ²
0.5 მ²	0.5 მ²
1.0 მ²	1.0 მ²
1.5 მ²	1.5 მ²
2.0 მ²	2.0 მ²

ცხრილი 87

ოთახის ფართობი	ოთახის ფართობი, რომელზეც ვრცელდება ნორმა
0.3 მ²	0.3 მ²
0.5 მ²	0.5 მ²
1.0 მ²	1.0 მ²
1.5 მ²	1.5 მ²
2.0 მ²	2.0 მ²

ცხრილი 88

ოთახის ფართობი	ოთახის ფართობი, რომელზეც ვრცელდება ნორმა
0.3 მ²	0.3 მ²
0.5 მ²	0.5 მ²
1.0 მ²	1.0 მ²
1.5 მ²	1.5 მ²
2.0 მ²	2.0 მ²

ცხრილი 89

ოთახის ფართობი	ოთახის ფართობი, რომელზეც ვრცელდება ნორმა
0.3 მ²	0.3 მ²
0.5 მ²	0.5 მ²
1.0 მ²	1.0 მ²
1.5 მ²	1.5 მ²
2.0 მ²	2.0 მ²

ცხრილი 90

ოთახის ფართობი	ოთახის ფართობი, რომელზეც ვრცელდება ნორმა
0.3 მ²	0.3 მ²
0.5 მ²	0.5 მ²
1.0 მ²	1.0 მ²
1.5 მ²	1.5 მ²
2.0 მ²	2.0 მ²

ცხრილი 91

ოთახის ფართობი	ოთახის ფართობი, რომელზეც ვრცელდება ნორმა
0.3 მ²	0.3 მ²
0.5 მ²	0.5 მ²
1.0 მ²	1.0 მ²
1.5 მ²	1.5 მ²
2.0 მ²	2.0 მ²

ცხრილი 92

ოთახის ფართობი	ოთახის ფართობი, რომელზეც ვრცელდება ნორმა
0.3 მ²	0.3 მ²
0.5 მ²	0.5 მ²
1.0 მ²	1.0 მ²
1.5 მ²	1.5 მ²
2.0 მ²	2.0 მ²

ცხრილი 93

ოთახის ფართობი	ოთახის ფართობი, რომელზეც ვრცელდება ნორმა
0.3 მ²	0.3 მ²
0.5 მ²	0.5 მ²
1.0 მ²	1.0 მ²
1.5 მ²	1.5 მ²
2.0 მ²	2.0 მ²

ცხრილი 94

ოთახის ფართობი	ოთახის ფართობი, რომელზეც ვრცელდება ნორმა
0.3 მ²	0.3 მ²
0.5 მ²	0.5 მ²
1.0 მ²	1.0 მ²
1.5 მ²	1.5 მ²
2.0 მ²	2.0 მ²

ცხრილი 95

ოთახის ფართობი	ოთახის ფართობი, რომელზეც ვრცელდება ნორმა
0.3 მ²	0.3 მ²
0.5 მ²	0.5 მ²
1.0 მ²	1.0 მ²
1.5 მ²	1.5 მ²
2.0 მ²	2.0 მ²

ცხრილი 96

ოთახის ფართობი	ოთახის ფართობი, რომელზეც ვრცელდება ნორმა
0.3 მ²	0.3 მ²
0.5 მ²	0.5 მ²
1.0 მ²	1.0 მ²
1.5 მ²	1.5 მ²
2.0 მ²	2.0 მ²

ცხრილი 97

ოთახის ფართობი	ოთახ

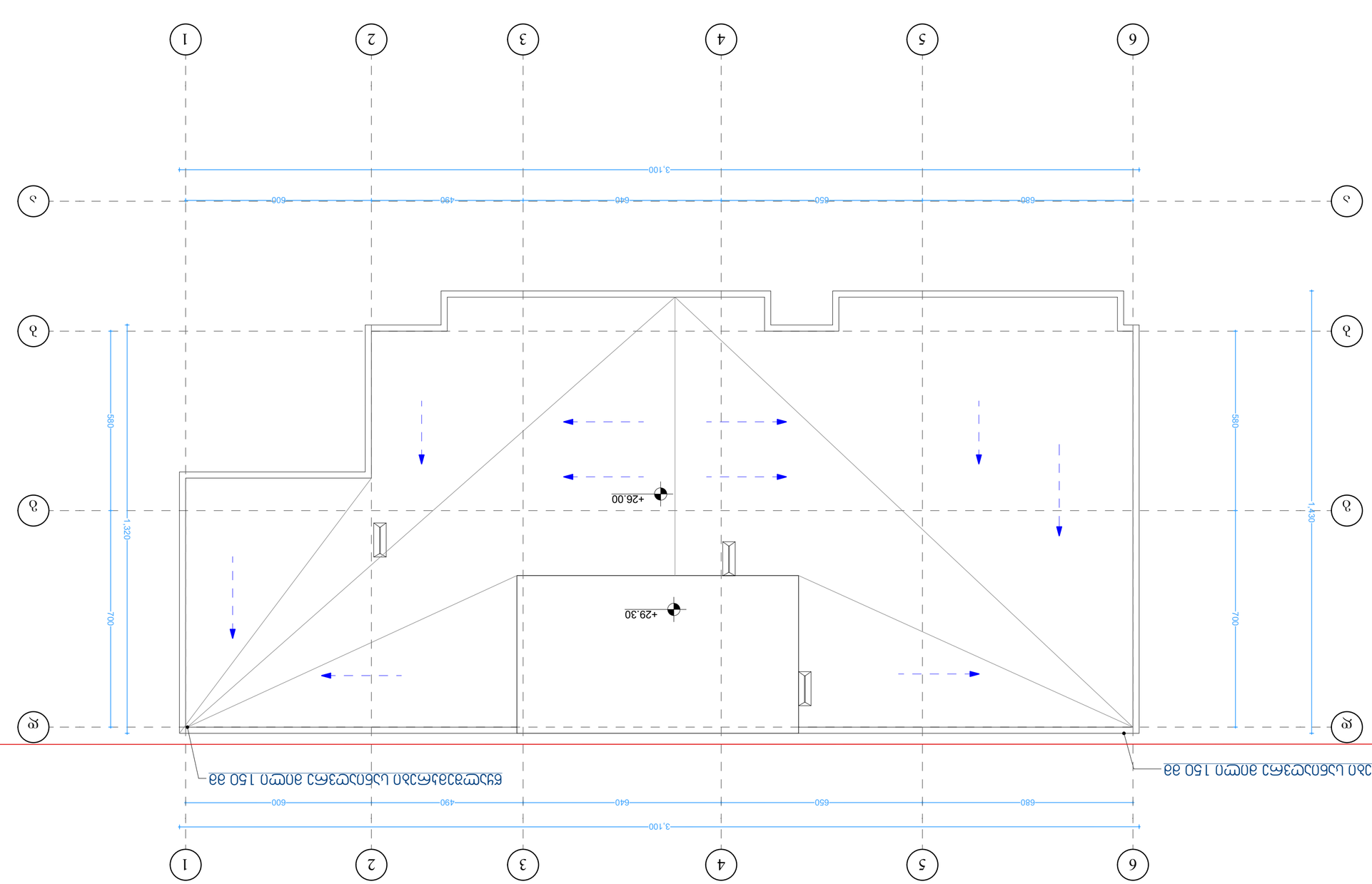

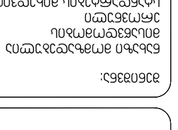

ავტომობილის გასასვლელი ადგილის
ფასადი 1:50

სიმბოლო	დასახელება
1ა	ცულის ნაჭრის ადგილი
1ბ	ცულის ნაჭრის ადგილი ნაწ
1გ	ცულის ნაჭრის ადგილი

ავტომობილის გასასვლელი ადგილის
ნაკვეთის გეგმა 1:100

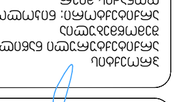

ავტომობილის გასასვლელი ადგილის
ფასადი 1:50

ავტომობილის გასასვლელი ადგილის ნაკვეთის გეგმა 1:100 ფასადი 1:50 ან 1:100

ავტორი	ა. ცინცაძე
ხელმძღვანელი	ნ. ბერიძე
კონსულტანტი	
ტექნიკური კონტროლი	
დამკვეთი	ა(ა)იპ ,,ბათუმის ტურიზმის ასოციაცია"
პროექტის სტადია	ესკიზური პროექტი
ფურცლის დასახელება	ავტომობილის გასასვლელი ადგილის ნაკვეთის გეგმა 1:100 ფასადი 1:50 ან 1:100
ფურცლის ნომერი	1
ფურცლების რაოდენობა	1

ტექნიკური აღწერილობა

ავტომობილის გასასვლელი ადგილის ნაკვეთის გეგმა 1:100 ფასადი 1:50 ან 1:100 ცულის ნაჭრის ადგილის გეგმა 1:50 ან 1:100 ფასადი 1:50 ან 1:100

ავტომობილის გასასვლელი ადგილის ნაკვეთის გეგმა

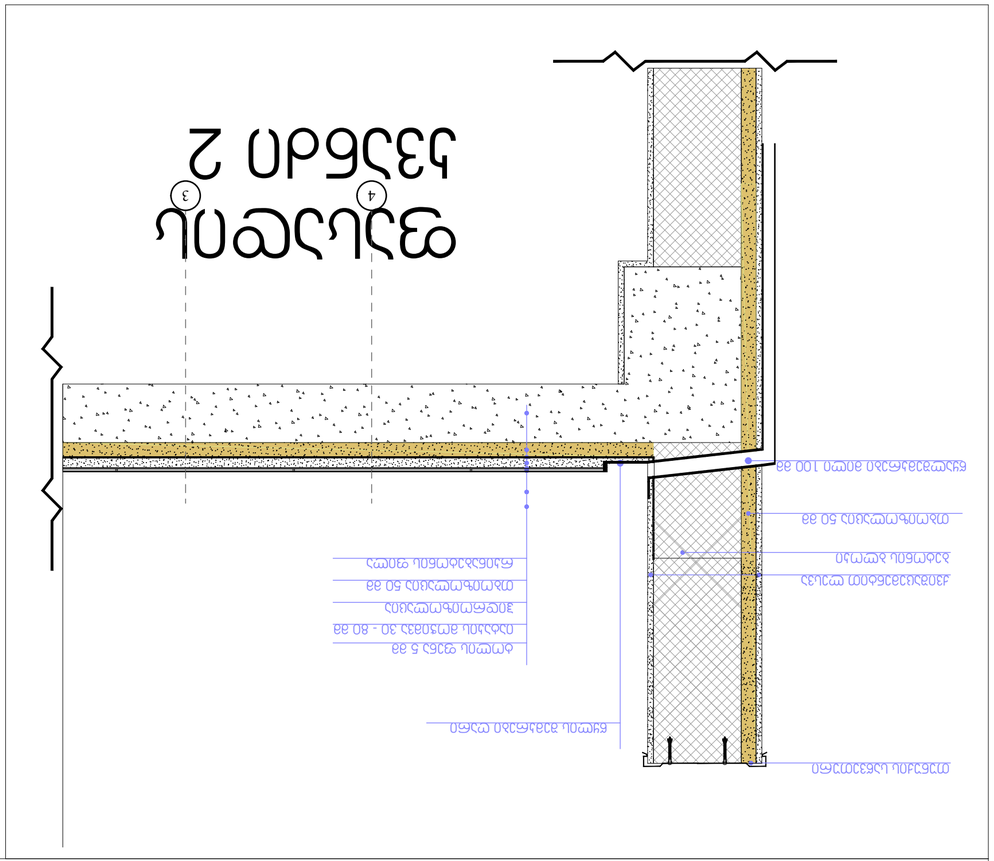
ფასადის პანელი
ალუმინის ნაშალი
ალუმინის ნაშალი
ალუმინის ნაშალ

ბ-2	13 ცალი

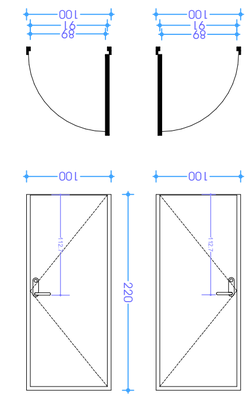

ალუმინის ფანჯრის ბლოკი ორმაგი მინით, ორკამერიანი მინის პაკეტით (ტონირებული მინა 6მმ, ჰაერი 12მმ, მინა 6მმ) ფერადი ალუმინის პროფილით

ბ-6	109 ცალი

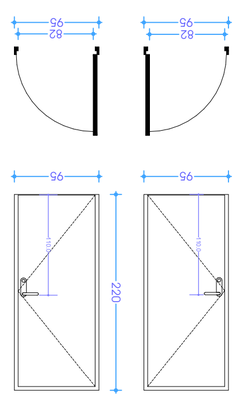

ალუმინის ფანჯრის ბლოკი ორმაგი მინით, ორკამერიანი მინის პაკეტით (ტონირებული მინა 6მმ, ჰაერი 12მმ, მინა 6მმ) ფერადი ალუმინის პროფილით

ბ-7	1 ცალი

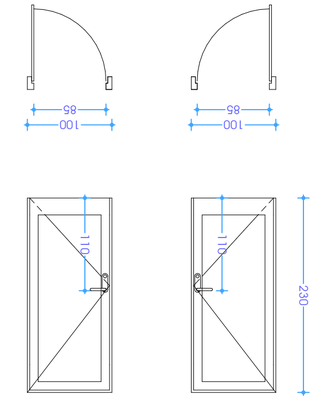

ალუმინის ფანჯრის ბლოკი ორმაგი მინით, ორკამერიანი მინის პაკეტით (ტონირებული მინა 6მმ, ჰაერი 12მმ, მინა 6მმ) ფერადი ალუმინის პროფილით

ფ-1	37 ცალი

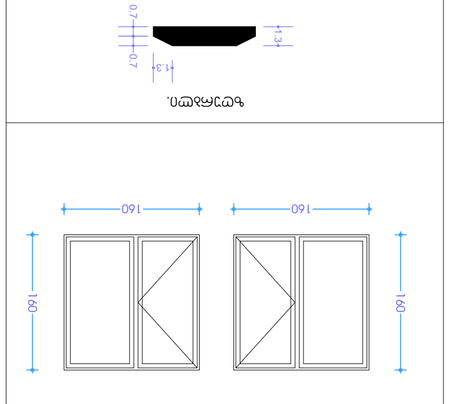

ხელსაწმენდი.

ბ-5	16 ცალი

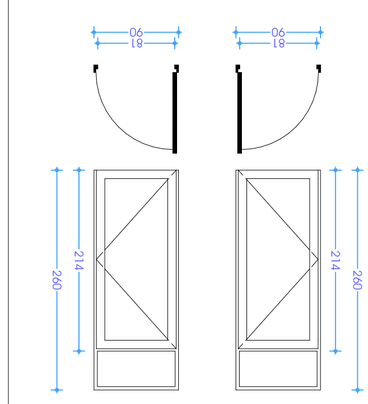

ფ-2	8 ცალი

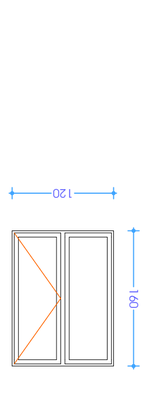

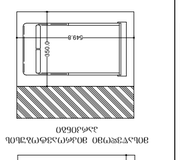

ფანჯრის ბლოკების ექსპლიკაცია

ბინაში შესასვლელი კარის ბლოკის ადგილმდებარეობა

ფანჯრის ბლოკების ექსპლიკაცია

ნიშნული	ბინის ნომერი	ფანჯრის ბლოკის ტიპი	ფანჯრის ბლოკის ზომა	ფანჯრის ბლოკის რაოდენობა	სართულის ფანჯრის ბლოკების რაოდენობა
+3.20	1	ბ-1	3000x2200	1	2
		ფ-1	1100x1300	1	
	2	ბ-2	1300x2200	1	2
		ფ-2	1100x1300	1	
	3	ბ-3	3000x2200	1	2
		ფ-1	1100x1300	1	
	4	ბ-4	3000x2200	1	2
		ფ-1	1100x1300	1	
	5	ბ-5	1600x2200	1	2
		ფ-2	1100x1300	1	
	6	ბ-6	1900x2200	1	2
		ფ-2	1100x1300	1	
	7	ბ-7	1000x2300	1	2
		ფ-2	1100x1300	1	

ფანჯრის ბლოკების ექსპლიკაცია

ბ-1	3 ცალი

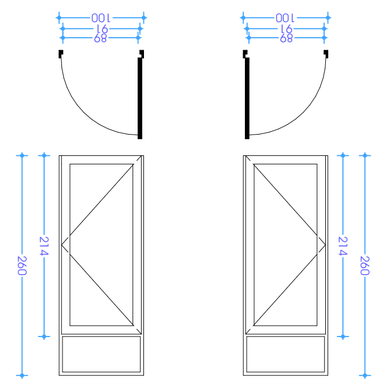

ალუმინის ფანჯრის ბლოკი ორმაგი მინით, ორკამერიანი მინის პაკეტით (ტონირებული მინა 6მმ, ჰაერი 12მმ, მინა 6მმ) ფერადი ალუმინის პროფილით

ბ-4	60 ცალი

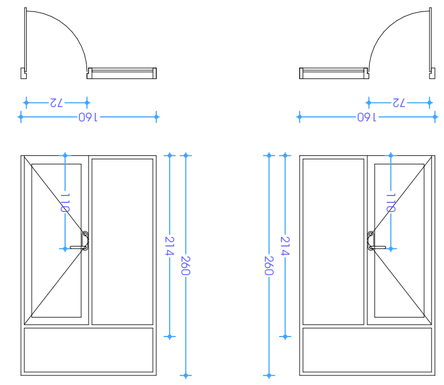

ალუმინის ფანჯრის ბლოკი ორმაგი მინით, ორკამერიანი მინის პაკეტით (ტონირებული მინა 6მმ, ჰაერი 12მმ, მინა 6მმ) ფერადი ალუმინის პროფილით

ბ-3	37 ცალი

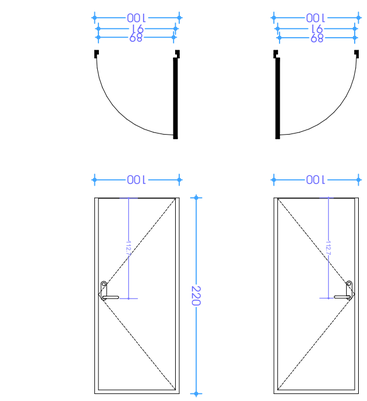

ალუმინის ფანჯრის ბლოკი ორმაგი მინით, ორკამერიანი მინის პაკეტით (ტონირებული მინა 6მმ, ჰაერი 12მმ, მინა 6მმ) ფერადი ალუმინის პროფილით

ბ-1ა;ბ-1ბ	2 ცალი

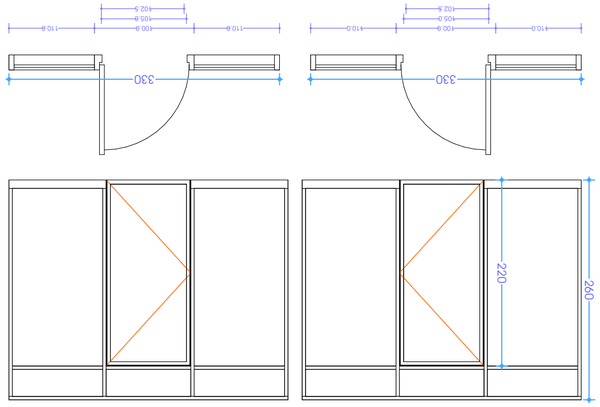

ალუმინის ფანჯრის ბლოკი ორმაგი მინით, ორკამერიანი მინის პაკეტით (ტონირებული მინა 6მმ, ჰაერი 12მმ, მინა 6მმ) ფერადი ალუმინის პროფილით

##

ფა-5	ფა-6	ფა-7	ფა-8	ფა-9	ფა-11
ტიპიური ბინის ფასადი	ტიპიური ბინის ფასადი	ბაზისური ფასადი	ტიპიური ბინის ფასადი	ტიპიური ბინის ფასადი	ტიპიური ბინის ფასადი
2 ცალი	26 ცალი	7 ცალი	24 ცალი	4 ცალი	1 ცალი
ფა-1	ბა-1	ბა-2	ფა-2	ფა-3	ფა-4
ტიპიური ბინის ფასადი	ბინის ფასადი	ბინის ფასადი	ტიპიური ბინის ფასადი	ტიპიური ბინის ფასადი	ტიპიური ბინის ფასადი
4 ცალი	7 ცალი	7 ცალი	8 ცალი	3 ცალი	7 ცალი

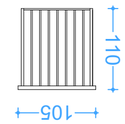

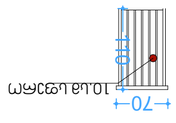

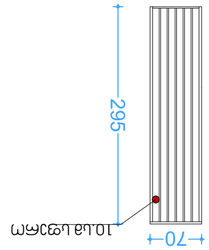

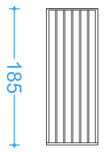

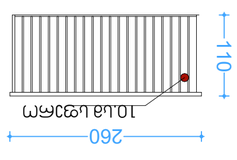

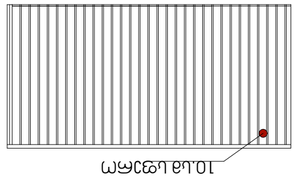

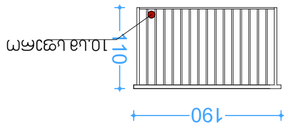

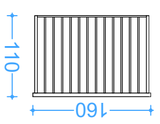

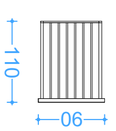

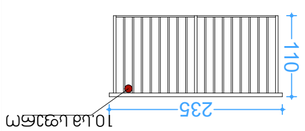

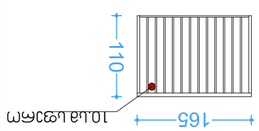

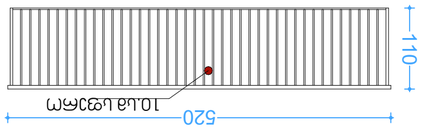

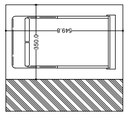

ბინის ფასადის ტიპიური ელემენტების ექსპლიკაცია

ელემენტის ნომერი	ელემენტის ფართობი	ელემენტების რაოდენობა
ფა	3.2	1
ფბ	3.2	1
ფგ	3.2	1
ფდ	3.2	1
ფე	3.2	1
ფვ	3.2	1
ფზ	3.2	1
ფთ	3.2	1
ფი	3.2	1
ფკ	3.2	1
ფლ	3.2	1
ფმ	3.2	1
ფნ	3.2	1
ფო	3.2	1
ფპ	3.2	1
ფჟ	3.2	1
ფრ	3.2	1
ფს	3.2	1
ფტ	3.2	1
ფუ	3.2	1
ფფ	3.2	1
ფქ	3.2	1
ფღ	3.2	1
ფყ	3.2	1
ფშ	3.2	1
ფჩ	3.2	1
ფც	3.2	1
ფძ	3.2	1
ფწ	3.2	1
ფჭ	3.2	1
ფხ	3.2	1
ფჯ	3.2	1
ფჰ	3.2	1
ფჱ	3.2	1
ფჲ	3.2	1
ფჳ	3.2	1
ფჴ	3.2	1
ფჵ	3.2	1
ფჶ	3.2	1
ფჷ	3.2	1
ფჸ	3.2	1
ფჹ	3.2	1
ფჺ	3.2	1
ფ჻	3.2	1
ფჼ	3.2	1
ფჽ	3.2	1
ფჾ	3.2	1
ფჿ	3.2	1
ფᄀ	3.2	1
ფᄁ	3.2	1
ფᄂ	3.2	1
ფᄃ	3.2	1
ფᄄ	3.2	1
ფᄅ	3.2	1
ფᄆ	3.2	1
ფᄇ	3.2	1
ფᄈ	3.2	1
ფᄉ	3.2	1
ფᄊ	3.2	1
ფᄋ	3.2	1
ფᄌ	3.2	1
ფᄍ	3.2	1
ფᄎ	3.2	1
ფᄏ	3.2	1
ფᄐ	3.2	1
ფᄑ	3.2	1
ფᄒ	3.2	1
ფᅡ	3.2	1
ფᅢ	3.2	1
ფᅣ	3.2	1
ფᅤ	3.2	1
ფᅥ	3.2	1
ფᅦ	3.2	1
ფᅧ	3.2	1
ფᅨ	3.2	1
ფᅩ	3.2	1
ფᅪ	3.2	1
ფᅫ	3.2	1
ფᅬ	3.2	1
ფᅭ	3.2	1
ფᅮ	3.2	1
ფᅯ	3.2	1
ფᅰ	3.2	1
ფᅱ	3.2	1
ფᅲ	3.2	1
ფᅳ	3.2	1
ფᅴ	3.2	1
ფᅵ	3.2	1
ფᅶ	3.2	1
ფᅷ	3.2	1
ფᅸ	3.2	1
ფᅹ	3.2	1
ფᅺ	3.2	1
ფᅻ	3.2	1
ფᅼ	3.2	1
ფᅽ	3.2	1
ფᅾ	3.2	1
ფᅿ	3.2	1
ფᆀ	3.2	1
ფᆁ	3.2	1
ფᆂ	3.2	1
ფᆃ	3.2	1
ფᆄ	3.2	1
ფᆅ	3.2	1
ფᆆ	3.2	1
ფᆇ	3.2	1
ფᆈ	3.2	1
ფᆉ	3.2	1
ფᆊ	3.2	1
ფᆋ	3.2	1
ფᆌ	3.2	1
ფᆍ	3.2	1
ფᆎ	3.2	1
ფᆏ	3.2	1
ფᆐ	3.2	1
ფᆑ	3.2	1
ფᆒ	3.2	1
ფᆓ	3.2	1
ფᆔ	3.2	1
ფᆕ	3.2	1
ფᆖ	3.2	1
ფᆗ	3.2	1
ფᆘ	3.2	1
ფᆙ	3.2	1
ფᆚ	3.2	1
ფᆛ	3.2	1
ფᆜ	3.2	1
ფᆝ	3.2	1
ფᆞ	3.2	1
ფᆟ	3.2	1
ფᆠ	3.2	1
ფᆡ	3.2	1
ფᆢ	3.2	1
ფᆣ	3.2	1
ფᆤ	3.2	1
ფᆥ	3.2	1
ფᆦ	3.2	1
ფᆧ	3.2	1
ფᆨ	3.2	1
ფᆩ	3.2	1
ფᆪ	3.2	1
ფᆫ	3.2	1
ფᆬ	3.2	1
ფᆭ	3.2	1
ფᆮ	3.2	1
ფᆯ	3.2	1
ფᆰ	3.2	1
ფᆱ	3.2	1
ფᆲ	3.2	1
ფᆳ	3.2	1
ფᆴ	3.2	1
ფᆵ	3.2	1
ფᆶ	3.2	1
ფᆷ	3.2	1
ფᆸ	3.2	1
ფᆹ	3.2	1
ფᆺ	3.2	1
ფᆻ	3.2	1
ფᆼ	3.2	1
ფᆽ	3.2	1
ფᆾ	3.2	1
ფᆿ	3.2	1
ფᇀ	3.2	1
ფᇁ	3.2	1
ფᇂ	3.2	1
ფᇃ	3.2	1
ფᇄ	3.2	1
ფᇅ	3.2	1
ფᇆ	3.2	1
ფᇇ	3.2	1
ფᇈ	3.2	1
ფᇉ	3.2	1
ფᇊ	3.2	1
ფᇋ	3.2	1
ფᇌ	3.2	1
ფᇍ	3.2	1
ფᇎ	3.2	1
ფᇏ	3.2	1
ფᇐ	3.2	1
ფᇑ	3.2	1
ფᇒ	3.2	1
ფᇓ	3.2	1
ფᇔ	3.2	1
ფᇕ	3.2	1
ფᇖ	3.2	1
ფᇗ	3.2	1
ფᇘ	3.2	1
ფᇙ	3.2	1
ფᇚ	3.2	1
ფᇛ	3.2	1
ფᇜ	3.2	1
ფᇝ	3.2	1
ფᇞ	3.2	1
ფᇟ	3.2	1
ფᇠ	3.2	1
ფᇡ	3.2	1
ფᇢ	3.2	1
ფᇣ	3.2	1
ფᇤ	3.2	1
ფᇥ	3.2	1
ფᇦ	3.2	1
ფᇧ	3.2	1
ფᇨ	3.2	1
ფᇩ	3.2	1
ფᇪ	3.2	1
ფᇫ	3.2	1
ფᇬ	3.2	1
ფᇭ	3.2	1
ფᇮ	3.2	1
ფᇯ	3.2	1
ფᇰ	3.2	1
ფᇱ	3.2	1
ფᇲ	3.2	1
ფᇳ	3.2	1
ფᇴ	3.2	1
ფᇵ	3.2	1
ფᇶ	3.2	1
ფᇷ	3.2	1
ფᇸ	3.2	1
ფᇹ	3.2	1
ფᇺ	3.2	1
ფᇻ	3.2	1
ფᇼ	3.2	1
ფᇽ	3.2	1
ფᇾ	3.2	1
ფᇿ	3.2	1
ფሀ	3.2	1
ფሁ	3.2	1
ფሂ	3.2	1
ფሃ	3.2	1
ფሄ	3.2	1
ფህ	3.2	1
ფሆ	3.2	1
ფሇ	3.2	1
ფለ	3.2	1
ფሉ	3.2	1
ფሊ	3.2	1
ფላ	3.2	1
ფሌ	3.2	1
ფል	3.2	1
ფሎ	3.2	1
ფሏ	3.2	1
ფሐ	3.2	1
ფሑ	3.2	1
ფሒ	3.2	1
ფሓ	3.2	1
ფሔ	3.2	1
ფሕ	3.2	1
ფሖ	3.2	1
ფሗ	3.2	1
ფመ	3.2	1
ფሙ	3.2	1
ფሚ	3.2	1
ფማ	3.2	1
ფሜ	3.2	1
ფም	3.2	1
ფሞ	3.2	1
ფሟ	3.2	1
ფሠ	3.2	1
ფሡ	3.2	1
ფሢ	3.2	1
ფሣ	3.2	1
ფሤ	3.2	1
ფሥ	3.2	1
ფሦ	3.2	1
ფሧ	3.2	1
ფረ	3.2	1
ფሩ	3.2	1
ფሪ	3.2	1
ფራ	3.2	1
ფሬ	3.2	1
ფር	3.2	1
ფሮ	3.2	1
ფሯ	3.2	1
ფሰ	3.2	1
ფሱ	3.2	1
ფሲ	3.2	1
ფሳ	3.2	1
ფሴ	3.2	1
ფስ	3.2	1
ფሶ	3.2	1
ფሷ	3.2	1
ფሸ	3.2	1
ფሹ	3.2	1
ფሺ	3.2	1
ფሻ	3.2	1
ფሼ	3.2	1
ფሽ	3.2	1
ფሾ	3.2	1
ფሿ	3.2	1
ფቀ	3.2	1
ფቁ	3.2	1
ფቂ	3.2	1
ფቃ	3.2	1
ფቄ	3.2	1
ფቅ	3.2	1
ფቆ	3.2	1
ფቇ	3.2	1
ფቈ	3.2	1
ფ቉	3.2	1
ფቊ	3.2	1
ფቋ	3.2	1
ფቌ	3.2	1
ფቍ	3.2	1
ფ቎	3.2	1
ფ቏	3.2	1
ფቐ	3.2	1
ფቑ	3.2	1
ფቒ	3.2	1
ფቓ	3.2	1
ფቔ	3.2	1
ფቕ	3.2	1
ფቖ	3.2	1
ფ቗	3.2	1
ფቘ	3.2	1
ფ቙	3.2	1
ფቚ	3.2	1
ფቛ	3.2	1
ფቜ	3.2	1
ფቝ	3.2	1
ფ቞	3.2	1
ფ቟	3.2	1
ფበ	3.2	1
ფቡ	3.2	1
ფቢ	3.2	1
ფባ	3.2	1
ფቤ	3.2	1
ფብ	3.2	1
ფቦ	3.2	1
ფቧ	3.2	1
ფቨ	3.2	1
ფቩ	3.2	1
ფቪ	3.2	1
ფቫ	3.2	1
ფቬ	3.2	1
ფቭ	3.2	1
ფቮ	3.2	1
ფቯ	3.2	1
ფተ	3.2	1
ფቱ	3.2	1
ფቲ	3.2	1
ფታ	3.2	1
ფቴ	3.2	1
ფት	3.2	1
ფቶ	3.2	1
ფቷ	3.2	1
ფቸ	3.2	1
ფቹ	3.2	1
ფቺ	3.2	1
ფቻ	3.2	1
ფቼ	3.2	1
ფች	3.2	1
ფቾ	3.2	1
ფቿ	3.2	1
ფኀ	3.2	1
ფኁ	3.2	1
ფኂ	3.2	1
ფኃ	3.2	1
ფኄ	3.2	1
ფኅ	3.2	1
ფኆ	3.2	1
ფኇ	3.2	1
ფኈ	3.2	1
ფ኉	3.2	1
ფኊ	3.2	1
ფኋ	3.2	1
ფኌ	3.2	1
ფኍ	3.2	1
ფ኎	3.2	1
ფ኏	3.2	1
ფነ	3.2	1
ფኑ	3.2	1
ფኒ	3.2	1
ფና	3.2	1
ფኔ	3.2	1
ფን	3.2	1
ფኖ	3.2	1
ფኗ	3.2	1
ფኘ	3.2	1
ფኙ	3.2	1
ფኚ	3.2	1
ფኛ	3.2	1
ფኜ	3.2	1
ფኝ	3.2	1
ფኞ	3.2	1
ფኟ	3.2	1
ფአ	3.2	1
ფኡ	3.2	1
ფኢ	3.2	1
ფኣ	3.2	1
ფኤ	3.2	1
ფእ	3.2	1
ფኦ	3.2	1
ფኧ	3.2	1
ფከ	3.2	1
ფኩ	3.2	1
ფኪ	3.2	1
ფካ	3.2	1
ფኬ	3.2	1
ფክ	3.2	1
ფኮ	3.2	1
ფኯ	3.2	1
ფኰ	3.2	1
ფ኱	3.2	1
ფኲ	3.2	1
ფኳ	3.2	1
ფኴ	3.2	1
ფኵ	3.2	1
ფ኶	3.2	1
ფ኷	3.2	1
ფኸ	3.2	1
ფኹ	3.2	1
ფኺ	3.2	1
ფኻ	3.2	1
ფኼ	3.2	1
ფኽ	3.2	1
ფኾ	3.2	1
ფ኿	3.2	1
ფዀ	3.2	1
ფ዁	3.2	1
ფዂ	3.2	1
ფዃ	3.2	1
ფዄ	3.2	1
ფዅ	3.2	1
ფ዆	3.2	1
ფ዇	3.2	1
ფወ	3.2	1
ფዉ	3.2	1
ფዊ	3.2	1
ფዋ	3.2	1
ფዌ	3.2	1
ფው	3.2	1
ფዎ	3.2	1
ფዏ	3.2	1
ფዐ	3.2	1
ფዑ	3.2	1
ფዒ	3.2	1
ფዓ	3.2	1
ფዔ	3.2	1
ფዕ	3.2	1
ფዖ	3.2	1
ფ዗	3.2	1
ფዘ	3.2	1
ფዙ	3.2	1
ფዚ	3.2	1
ფዛ	3.2	1
ფዜ	3.2	1
ფዝ	3.2	1
ფዞ	3.2	1
ფዟ	3.2	1
ფዠ	3.2	1
ფዡ	3.2	1
ფዢ	3.2	1
ფዣ	3.2	1
ფዤ	3.2	1
ფዥ	3.2	1
ფዦ	3.2	1
ფዧ	3.2	1
ფየ	3.2	1
ფዩ	3.2	1
ფዪ	3.2	1
ფያ	3.2	1
ფዬ	3.2	1
ფይ	3.2	1
ფዮ	3.2	1
ფዯ	3.2	1
ფደ	3.2	1
ფዱ	3.2	1
ფዲ	3.2	1
ფዳ	3.2	1
ფዴ	3.2	1
ფድ	3.2	1
ფዶ	3.2	1
ფዷ	3.2	1
ფዸ	3.2	1
ფዹ	3.2	1
ფዺ	3.2	1
ფዻ	3.2	1
ფዼ	3.2	1
ფዽ	3.2	1
ფዾ	3.2	1
ფዿ	3.2	1
ფጀ	3.2	1
ფጁ	3.2	1
ფጂ	3.2	1
ფጃ	3.2	1
ფጄ	3.2	1
ფጅ	3.2	1
ფጆ	3.2	1
ფጇ	3.2	1
ფገ	3.2	1
ფጉ	3.2	1
ფጊ	3.2	1
ფጋ	3.2	1
ფጌ	3.2	1
ფግ	3.2	1
ფጎ	3.2	1
ფጏ	3.2	1
ფጐ	3.2	1
ფ጑	3.2	1
ფጒ	3.2	1
ფጓ	3.2	1
ფጔ	3.2	1
ფጕ	3.2	1
ფ጖	3.2	1
ფ጗	3.2	1
ფጘ	3.2	1
ფጙ	3.2	1
ფጚ	3.2	1
ფጛ	3.2	1
ფጜ	3.2	1
ფጝ	3.2	1
ფጞ	3.2	1
ფጟ	3.2	1
ფጠ	3.2	1
ფጡ	3.2	1
ფጢ	3.2	1
ფጣ	3.2	1
ფጤ	3.2	1
ფጥ	3.2	1
ფጦ	3.2	1
ფጧ	3.2	1
ფጨ	3.2	1
ფጩ	3.2	1
ფጪ	3.2	1
ფጫ	3.2	1
ფጬ	3.2	1
ფጭ	3.2	1
ფጮ	3.2	1
ფጯ	3.2	1
ფጰ	3.2	1
ფጱ	3.2	1
ფጲ	3.2	1
ფጳ	3.2	1
ფጴ	3.2	1
ფጵ	3.2	1
ფጶ	3.2	1
ფጷ	3.2	1
ფጸ	3.2	1
ფጹ	3.2	1
ფጺ	3.2	1
ფጻ	3.2	1
ფጼ	3.2	1
ფጽ	3.2	1
ფጾ	3.2	1
ფጿ	3.2	1
ფፀ	3.2	1
ფፁ	3.2	1
ფፂ	3.2	1
ფፃ	3.2	1
ფፄ	3.2	1
ფፅ	3.2	1
ფፆ	3.2	1
ფፇ	3.2	1
ფፈ	3.2	1
ფፉ	3.2	1
ფፊ	3.2	1
ფፋ	3.2	1
ფፌ	3.2	1
ფፍ	3.2	1
ფ፞	3.2	1
ფ፟	3.2	1
ფ፠	3.2	1
ფ፡	3.2	1
ფ።	3.2	1
ფ፣	3.2	1
ფ፤	3.2	1
ფ፥	3.2	1
ფ፦	3.2	1
ფ፧	3.2	1
ფ፨	3.2	1
ფ፩	3.2	1
ფ፪	3.2	1
ფ፫	3.2	1
ფ፬	3.2	1
ფ፭	3.2	1
ფ፮	3.2	1
ფ፯	3.2	1
ფ፰	3.2	1
ფ፱	3.2	1
ფ፲	3.2	1
ფ፳	3.2	1
ფ፴	3.2	1
ფ፵	3.2	1
ფ፶	3.2	1
ფ፷	3.2	1
ფ፸	3.2	1
ფ፹	3.2	1
ფ፺	3.2	1
ფ፻	3.2	1
ფ፼	3.2	1
ფ፽	3.2	1
ფ፾	3.2	1
ფ፿	3.2	1
ფᎀ	3.2	1
ფᎁ	3.2	1
ფᎂ	3.2	1
ფᎃ	3.2	1
ფᎄ	3.2	1
ფᎅ	3.2	1
ფᎆ	3.2	1
ფᎇ	3.2	1
ფᎈ	3.2	1
ფ᎐	3.2	1
ფ᎑	3.2	1
ფ᎒	3.2	1
ფ᎓	3.2	1
ფ᎔	3.2	1
ფ᎕	3.2	1
ფ᎖	3.2	1
ფ᎗	3.2	1
ფ᎘	3.2	1
ფ᎙	3.2	1
ფ᎚	3.2	1
ფ᎛	3.2	1
ფ᎜	3.2	1
ფ᎝	3.2	1
ფ᎞	3.2	1
ფ᎟	3.2	1
ფᎠ	3.2	1
ფᎡ	3.2	1
ფᎢ	3.2	1
ფᎣ	3.2	1
ფᎤ	3.2	1
ფᎥ	3.2	1
ფᎦ	3.2	1
ფᎧ	3.2	1
ფᎨ	3.2	1
ფᎩ	3.2	1
ფᎪ	3.2	1
ფᎫ	3.2	1
ფᎬ	3.2	1
ფᎭ	3.2	1
ფᎮ	3.2	1
ფᎯ	3.2	1
ფᎰ	3.2	1
ფᎱ	3.2	1
ფᎲ	3.2	1
ფᎳ	3.2	1
ფᎴ	3.2	1
ფᎵ	3.2	1
ფᎶ	3.2	1
ფᎷ	3.2	1
ფᎸ	3.2	1
ფᎹ	3.2	1
ფᎺ	3.2	1
ფᎻ	3.2	1
ფᎼ	3.2	1
ფᎽ	3.2	1
ფᎾ	3.2	1
ფᎿ	3.2	1
ფᏀ	3.2	1
ფᏁ	3.2	1
ფᏂ	3.2	1
ფᏃ	3.2	1
ფᏄ	3.2	1
ფᏅ	3.2	1
ფᏆ	3.2	1
ფᏇ	3.2	1
ფᏈ	3.2	1
ფᏉ	3.2	1
ფᏊ	3.2	1
ფᏋ	3.2	1
ფᏌ	3.2	1
ფᏍ	3.2	1
ფᏎ	3.2	1
ფᏏ	3.2	1
ფᏐ	3.2	1
ფᏑ	3.2	1
ფᏒ	3.2	1
ფᏓ	3.2	1
ფᏔ	3.2	1
ფᏕ	3.2	1
ფᏖ	3.2	1
ფᏗ	3.2	1
ფᏘ	3.2	1
ფᏙ	3.2	1
ფᏚ	3.2	1
ფᏛ	3.2	1
ფᏜ	3.2	1
ფᏝ	3.2	1
ფᏞ	3.2	1
ფᏟ	3.2	1
ფᏠ	3.2	1
ფᏡ	3.2	1
ფᏢ	3.2	1
ფᏣ	3.2	1
ფᏤ	3.2	1
ფᏥ	3.2	1
ფᏦ	3.2	1
ფᏧ	3.2	1
ფᏨ	3.2	1
ფᏩ	3.2	1
ფᏪ	3.2	1
ფᏫ	3.2	1
ფᏬ	3.2	1
ფᏭ	3.2	1
ფᏮ	3.2	1
ფᏯ	3.2	1
ფᏰ	3.2	1
ფᏱ	3.2	1
ფᏲ	3.2	1
ფᏳ	3.2	1
ფᏴ	3.2	1
ფᏵ	3.2	1
ფ᏶	3.2	1
ფ᏷	3.2	1
ფᏸ	3.2	1
ფᏹ	3.2	1
ფᏺ	3.2	1
ფᏻ	3.2	1
ფᏼ	3.2	1
ფᏽ	3.2	1
ფ᏾	3.2	1
ფ᏿	3.2	1
ფ᐀	3.2	1
ფᐁ	3.2	1
ფᐂ	3.2	1
ფᐃ	3.2	1
ფᐄ	3.2	1
ფᐅ	3.2	1
ფᐆ	3.2	1
ფᐇ	3.2	1
ფᐈ	3.2	1
ფᐉ	3.2	1
ფᐊ	3.2	1
ფᐋ	3.2	1
ფᐌ	3.2	1
ფᐍ	3.2	1
ფᐎ	3.2	1
ფᐏ	3.2	1
ფᐐ	3.2	1
ფᐑ	3.2	1
ფᐒ	3.2	1
ფᐓ	3.2	1
ფᐔ	3.2	1
ფᐕ	3.2	1
ფᐖ	3.2	1
ფᐗ	3.2	1
ფᐘ	3.2	1
ფᐙ	3.2	1
ფᐚ	3.2	1
ფᐛ	3.2	1
ფᐜ	3.2	1
ფᐝ	3.2	1
ფᐞ	3.2	1
ფᐟ	3.2	1
ფᐠ	3.2	1
ფᐡ	3.2	1
ფᐢ	3.2	1
ფᐣ	3.2	1
ფᐤ	3.2	1
ფᐥ	3.2	1
ფᐦ	3.2	1
ფᐧ	3.2	1
ფᐨ	3.2	1
ფᐩ	3.2	1
ფᐪ	3.2	1
ფᐫ	3.2	1
ფᐬ	3.2	1
ფᐭ	3.2	1
ფᐮ	3.2	1
ფᐯ	3.2	1
ფᐰ	3.2	1
ფᐱ	3.2	1
ფᐲ	3.2	1
ფᐳ	3.2	1
ფᐴ	3.2	1
ფᐵ	3.2	1
ფᐶ	3.2	1
ფᐷ	3.2	1
ფᐸ	3.2	1
ფᐹ	3.2	1
ფᐺ	3.2	1
ფᐻ	3.2	1
ფᐼ	3.2	1
ფᐽ	3.2	1
ფᐾ	3.2	1
ფᐿ	3.2	1
ფᑀ	3.2	1
ფᑁ	3.2	1
ფᑂ	3.2	1
ფᑃ	3.2	1
ფᑄ	3.2	1
ფᑅ	3.2	1
ფᑆ	3.2	1
ფᑇ	3.2	1
ფᑈ	3.2	1
ფᑉ	3.2	1
ფᑊ

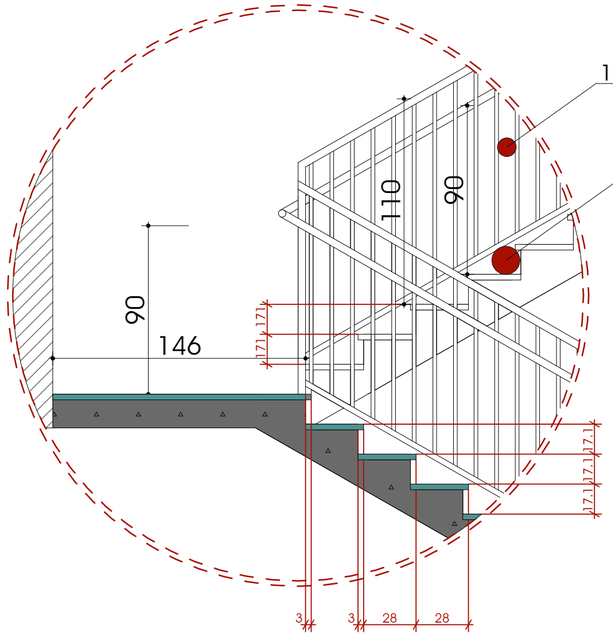

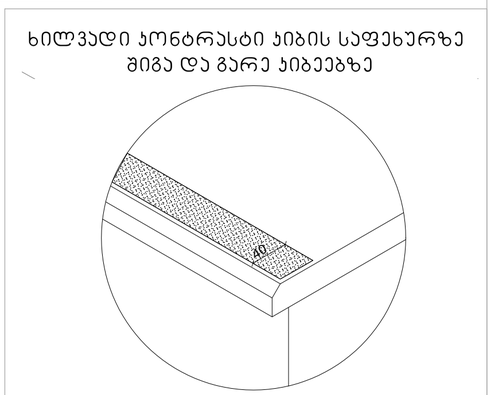

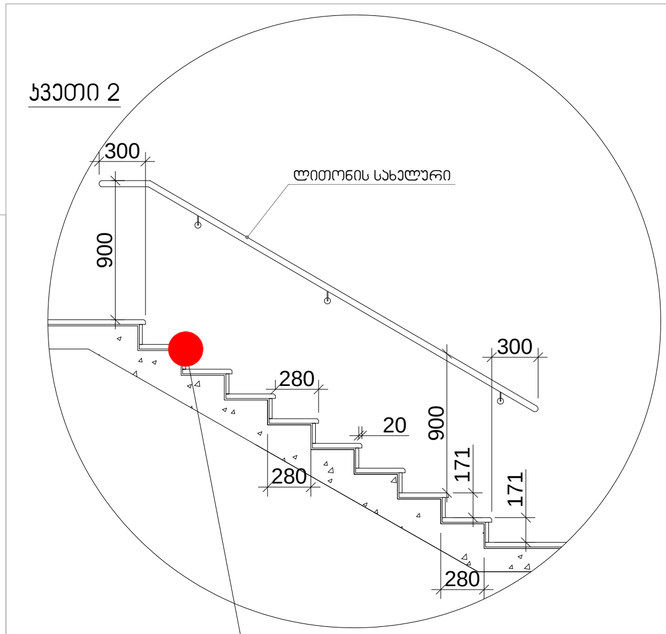

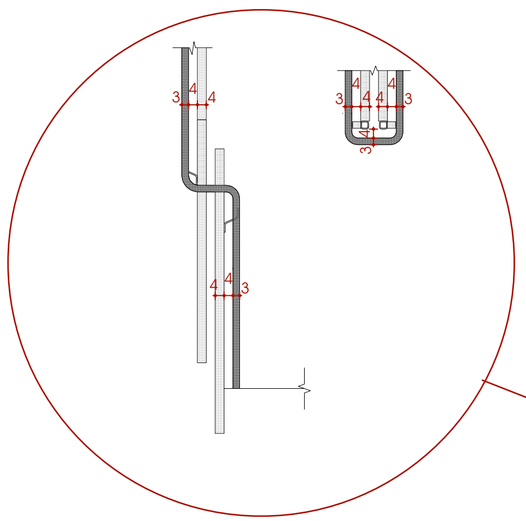

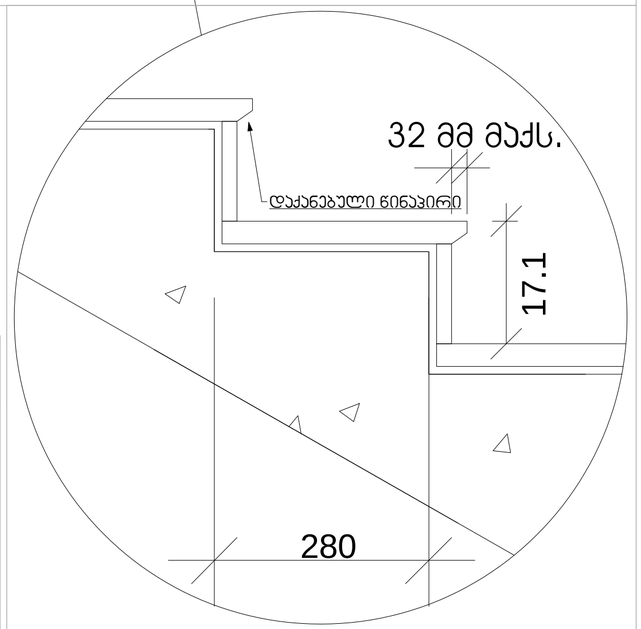

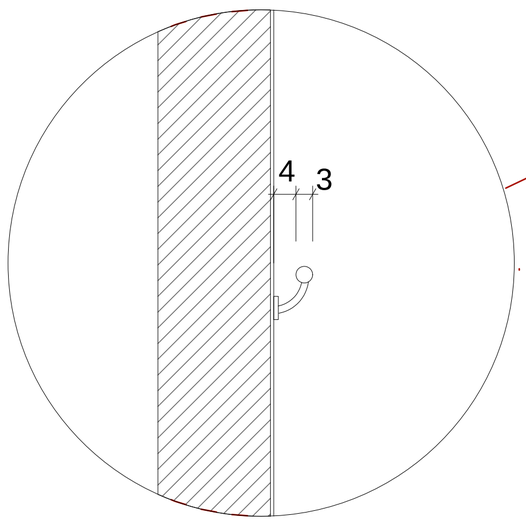

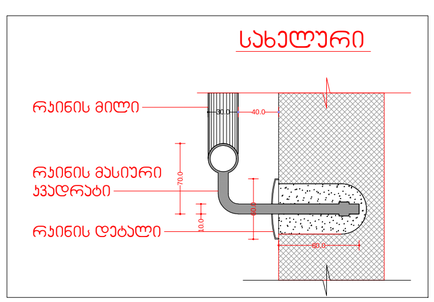

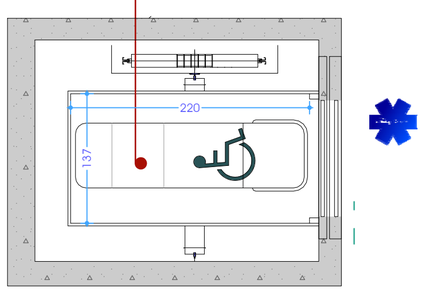

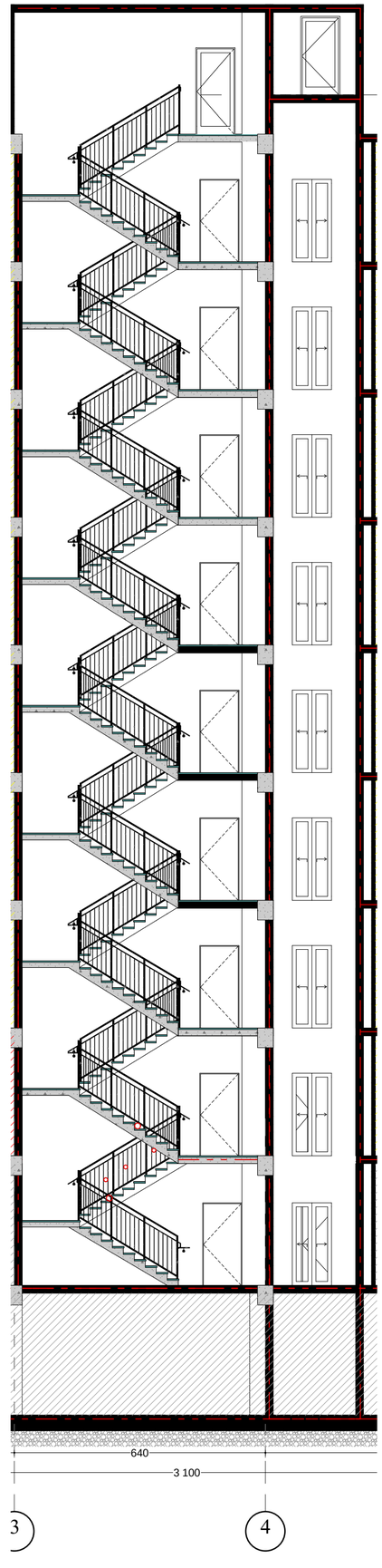

გზა-კიბეებისა და ლიფტის დეტალური ნახაზები
ბლოკი 17

ფორმატი A-2

პროექტის სახელწოდება

მრავალბინიანი საცხოვრებელი სახლი
ბლოკი 17

მისამართი

ქ. თბილისში ჭარაგთილი 2-ა და ჭაჩისუბნის საცხოვრებელ რაიონს შორის არსებული მინის ნაკვეთი

პროექტის ავტორი არქიტექტორი

ანა ჯაჯანიძვილი

პროექტის არქიტექტურული ნაწილი შემოწმებულია არქიტექტორი: ნიკოლოზ დონაძის მიერ.

შენიშვნა:

ნახაზი მომზადებულია მისაწვდომობის ეროვნული სტანდარტების მიხედვით

ზომები მოცემულია სანტიმეტრებში

1. იატაკის ზედაპირები მოქნილობა ისე, რომ იქნება მდგრადი, მყარი და არასრიალა.
2. განათების სახურავები ელექტრო, გამანაწილებლები ელექტრო ჩამრთველები და დენმავნები, ტაქტილური მართველობები, მოწყობილობის სახურავები წყალსადენი სისტემის მოწყობილობის მართველობები და დამცავი და ორმხრივი საკომუნიკაციო სისტემების სახურავებია მოცემული სტანდარტის 309-ე ქვეთავის შესაბამისად".

თბილისი 2022 წ.

შენიშვნა:

იატაკის ზედაპირი იქნება ბეტონის ან მსგავსი არასწავლი მასალის, რომელსაც არ ექნება შეწოვის უნარი

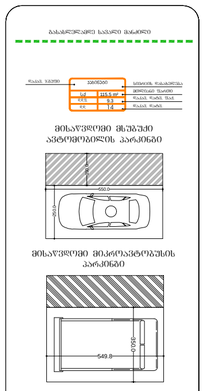





ნებისმიერი სამშენებლო ან სარეკონსტრუქციო სამუშაოების წარმოების დროს მშენებელი ვალდებულია დაიცვას ხანძარსაწინააღმდეგო ნორმები და წესები.

ნებისმიერი სამშენებლო ან სარეკონსტრუქციო სამუშაოების წარმოების დროს მშენებელი ვალდებულია დაიცვას ხანძარსაწინააღმდეგო ნორმები და წესები.

ნახაზის მასშტაბი: 1 : 5

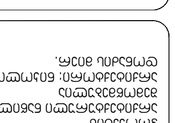

ხანძარსაწინააღმდეგო ღონისძიებათა სქემა
ავტომანქანების სავალი ნაწილის გადაკვეთა ტროტუართან

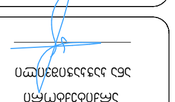

ხანძარსაწინააღმდეგო ღონისძიებათა სქემა
ავტომანქანების სავალი ნაწილის გადაკვეთა ტროტუართან

ხანძრის საწინააღმდეგო ინვენტარის ადგილმდებარეობა		
ხანძრის საწინააღმდეგო ინვენტარის დასახელება		
ხანძრის საწინააღმდეგო ინვენტარის რაოდენობა		
ხანძრის საწინააღმდეგო ინვენტარის ტიპი		
ხანძრის საწინააღმდეგო ინვენტარის ნომერი		
ხანძრის საწინააღმდეგო ინვენტარის ადგილმდებარეობა		

ხანძარსაწინააღმდეგო ღონისძიებათა სქემა
ავტომანქანების სავალი ნაწილის გადაკვეთა ტროტუართან

ხანძარსაწინააღმდეგო ღონისძიებათა სქემა
ავტომანქანების სავალი ნაწილის გადაკვეთა ტროტუართან

ხანძარსაწინააღმდეგო ღონისძიებათა სქემა
ავტომანქანების სავალი ნაწილის გადაკვეთა ტროტუართან

ხანძარსაწინააღმდეგო ღონისძიებათა სქემა ავტომანქანების სავალი ნაწილის გადაკვეთა ტროტუართან	

ნიშანი განთავსდება
გარე მისაწვდომ პატოსადგომთან

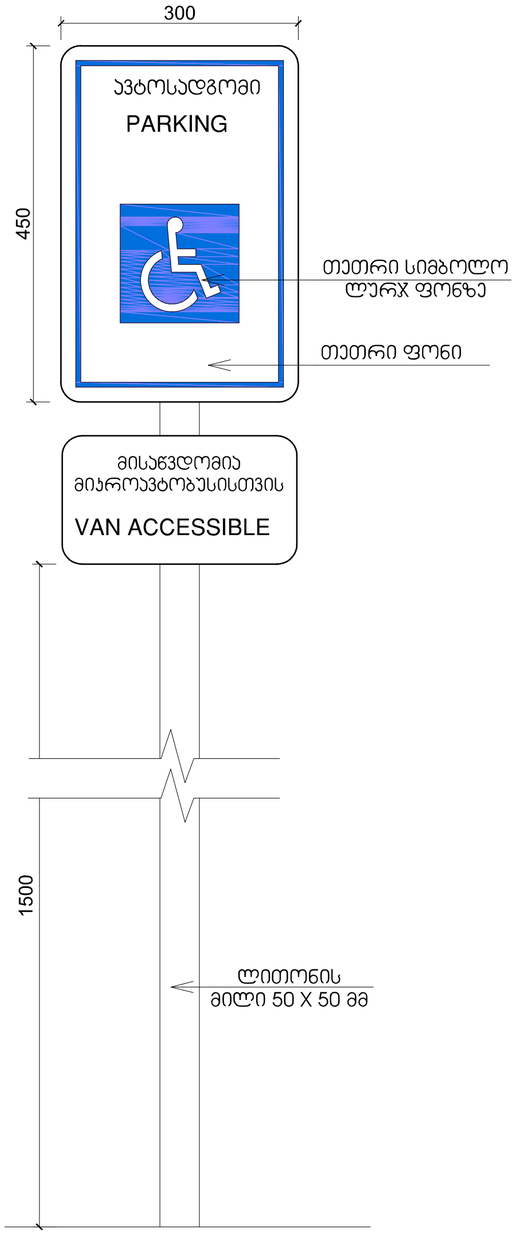

განათებული ნიშანი თავშესაფრის ფართობთან მიმავალ ჯართან

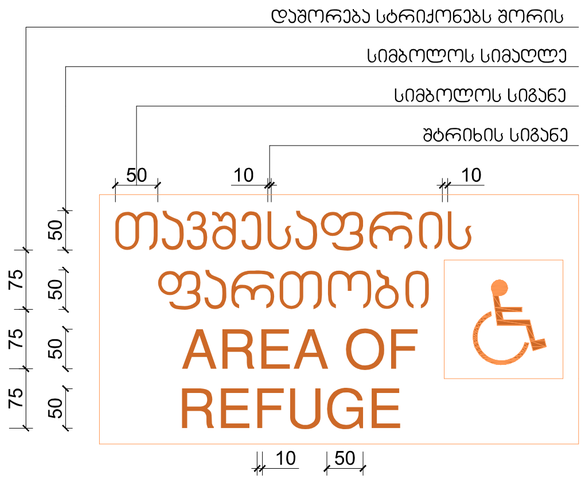

გასასვლელის განათებული ნიშანი

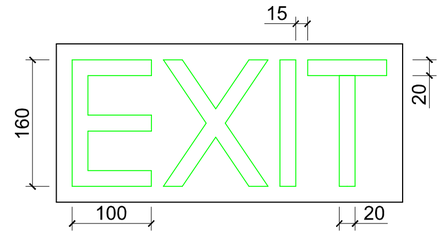

ნიშანი ამობურცული სიმბოლოებით და ბრაილით გზა-ჯიბის შესასვლელთან და გარეთ გამავალ ყველა ჯართან

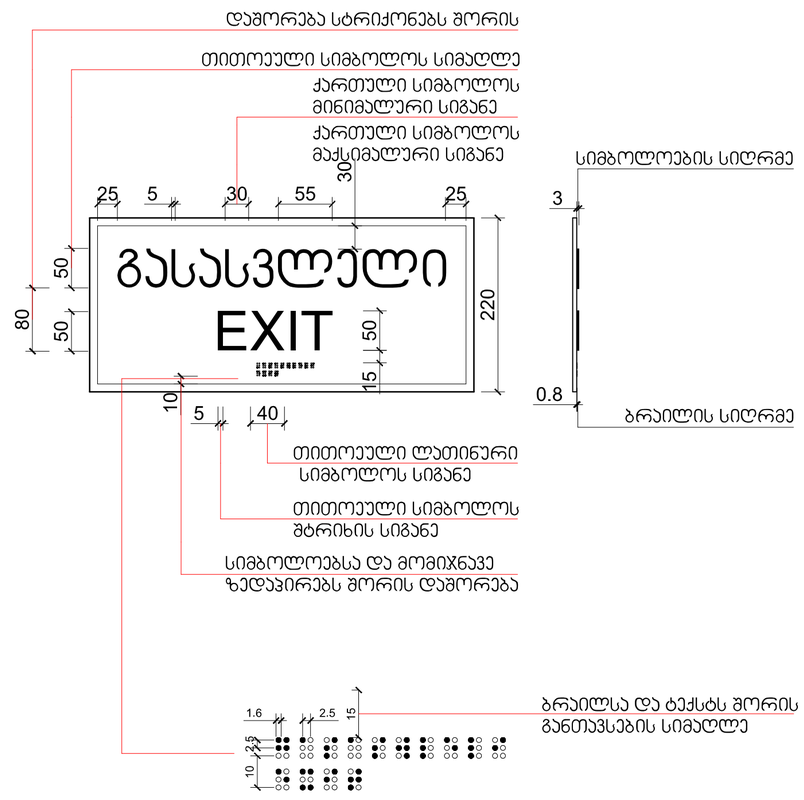

ნიშნები
მაშტაბი. 1:5
ბლოკი 17

ფორმატი A-2

პროექტის
სახელწოდება

მრავალბინიანი
საცხოვრებელი სახლი
ბლოკი 17

მისამართი

ქ. თბილისში ჭარაგთილი
2-ს და ჭაზისუბნის
საცხოვრებელ რაიონს
შორის არსებული მიწის
ნაკვეთი

პროექტის ავტორი
არქიტექტორი

ანა ჯაჯანიშვილი

პროექტის
არქიტექტურული ნაწილი
შემოწმებულია
არქიტექტორი: ნიკოლოზ
დონაძის მიერ.

შენიშვნა:

ნახაზი მომზადებულია
მისაწვდომობის
ეროვნული
სტანდარტების მიხედვით

ზომები
მოცემულია
სანტიმეტრებში

1. იატაკის ზედაპირი მოწყობა ისე, რომ იქნება მდგრადი, მყარი და არასრიალა.
2. განათების სამართავები ელექტრო, გამანაწილებლები ელექტრო ჩამრთველები და დენმატარებელი ტიპების ტარელკებები მოწყობილობების სამართავები ნეილონები სისტემის მოწყობილობების მარეგულირებლები და დამცავი და ორმხრივი საკომუნიკაციო სისტემების სამართავებია მოწყობა სტანდარტის 309-ე ცვლილების შესაბამისად".

თბილისი 2022 წ.

შენიშვნა:

იატაკის ზედაპირი იქნება ბეტონის ან მსგავსი არაწვადი მასალის, რომელსაც არ ექნება შეწოვის უნარი

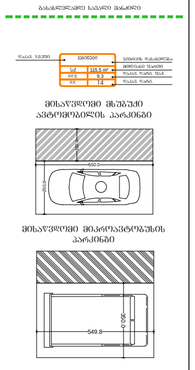

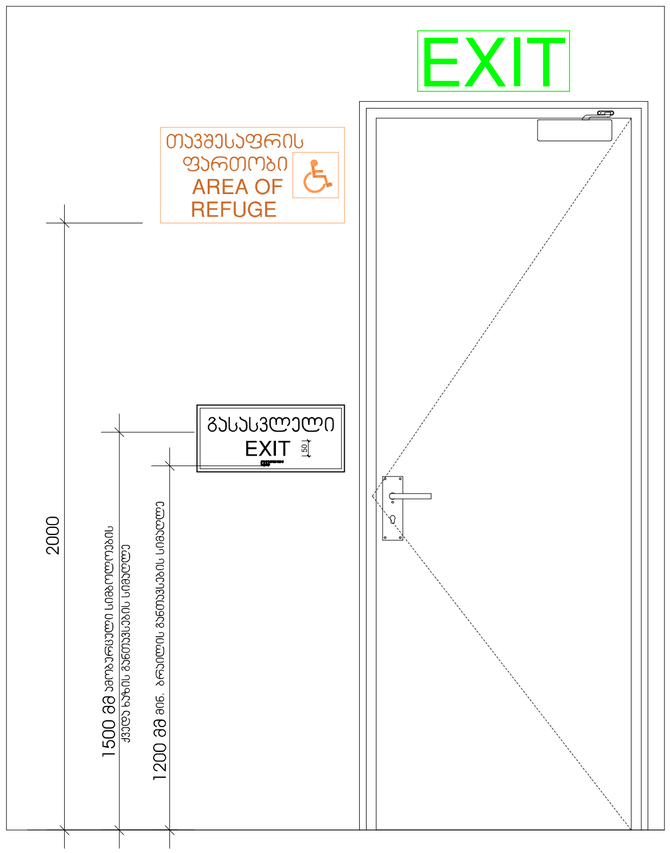

ორმხრივი ჯავშირის გამოყენების წესები, ნიშანი უნდა გაიკრას თავშესაფრის ფართობებთან

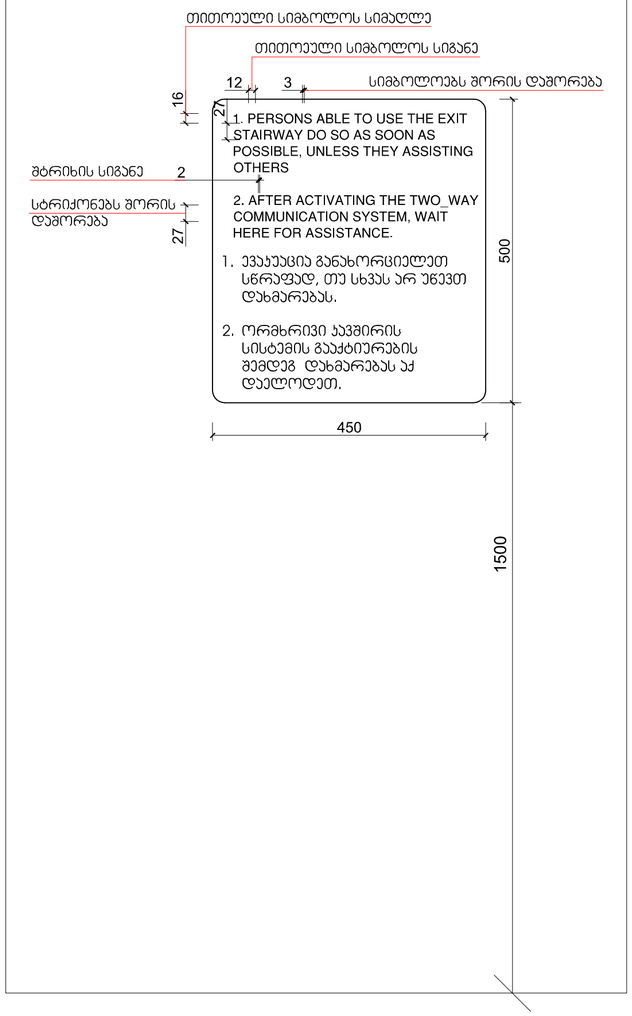

გზა-ჯიბის ამოსაცნობის ნიშანი, გზა-ჯიბის საზღვრებში, დერეფანში გამავალი ჯარის საპეტის მომიჯნავედ

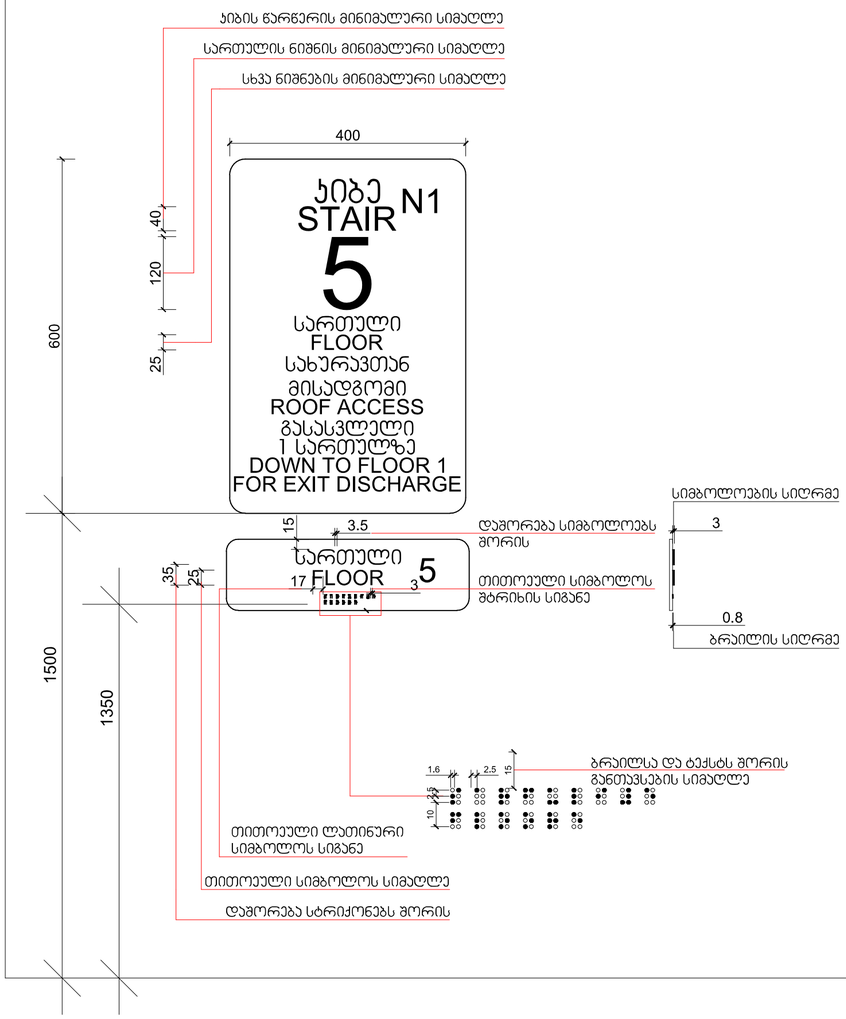

ნიშნები
მაშტაბი. 1:5
ბლოკი 17

ფორმატი ა-2

პროექტის სახელწოდება

მრავალბინიანი საცხოვრებელი სახლი
ბლოკი 17

მისამართი

ქ. თბილისში ჭარაგთილი 2-ა და ჭაჭისუბნის საცხოვრებელ რაიონს შორის არსებული მიწის ნაკვეთი

პროექტის ავტორი არქიტექტორი

ანა ჯაჭავიშვილი

პროექტის არქიტექტურული ნაწილი შემოწმებულია არქიტექტორ: ნიკოლოზ დონაძის მიერ.

შენიშვნა:

ნახაზი მომზადებულია მისაწვდომობის ეროვნული სტანდარტების მიხედვით

ზომები მოცემულია სანიმუშტრებში

1. იატაკის ზედაპირები მოწყობა ისე, რომ იქნება მდგრადი, მყარი და არასრიალა.
2. განათების სამართავები ელექტრო, გამანაწილებლები ელექტრო ჩამრთველები და დენმართვის ტაბლარატურის მართველორგანები, მოწყობილობების სამართავები წყალსადენ სისტემის მოწყობილობების მართველორგანები და დამცავი და ორმხრივი საკომუნიკაციო სისტემების სამართავებია მოქმედი სტანდარტის 309-ე ცვლილების შესაბამისად".

თბილისი 2022 წ.

შენიშვნა:

იატაკის ზედაპირი იქნება ბეტონის ან მსგავსი არაწვადი მასალის, რომელსაც არ გაჩენა შეშლის უნარი

ტოპოგრაფიული რუკა

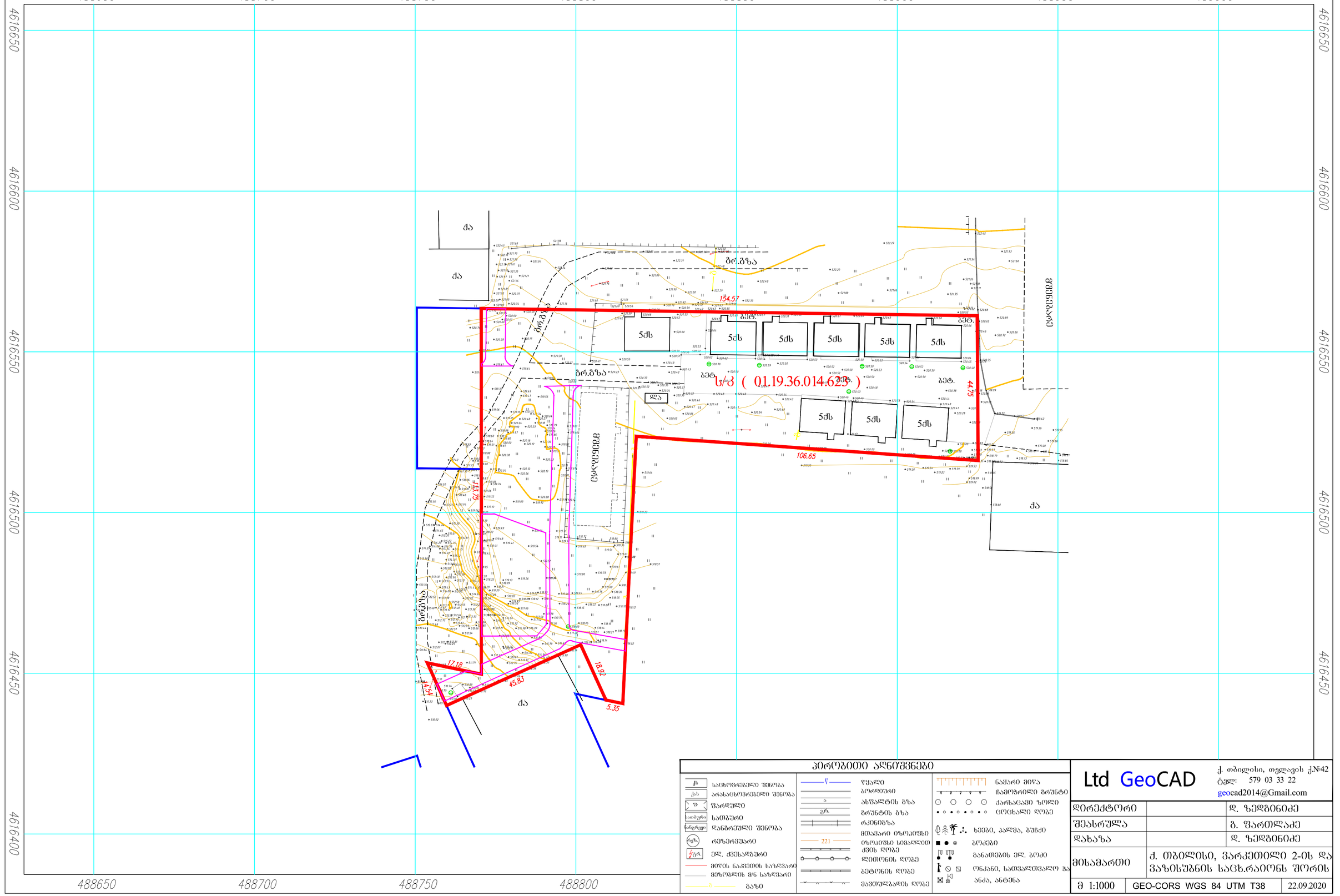

პირობითი აღნიშვნები

საცხოვრებელი შენობა	წყალი	ნაყარი მიწა	
არასაცხოვრებელი შენობა	ბეტონიანი	ნამოზრილი ბრუნტი	
ფარდული	ასფალტის გზა	ქარხანასავი ზოლი	
სამბური	ბრუნტის გზა	ცოცხალი ღობე	
დანგრეული შენობა	რკინიგზა	ხეები, პალმა, ბუჩქი	
რეზერვუარი	მთავარი იზოკიზი	ბოძები	
ელ. ქვესადგური	იზოკიზის სიმაღლით ქვის ღობე	განათების ელ. ბოძი	
მიწის ნაკვეთის საზღვარი	ლითონის ღობე	ონკანი, სათვალთვალო ჭა	
მეზობლის მ/ნ საზღვარი	ბეტონის ღობე	ანძა, ანტენა	
ბაზი	მავთულბადის ღობე		

Ltd GeoCAD
ქ. თბილისი, თელავის ქ№42
ტელ: 579 03 33 22
geocad2014@Gmail.com

დირექტორი		დ. ზედგინიძე
შეასრულა		გ. ფარულავა
დახაზა		დ. ზედგინიძე
მისამართი	ქ. თბილისი, ვარკეთილი 2-ის და ვაზისუბნის საცხ.რაიონს შორის	
მ 1:1000	GEO-CORS WGS 84 UTM T38	22.09.2020

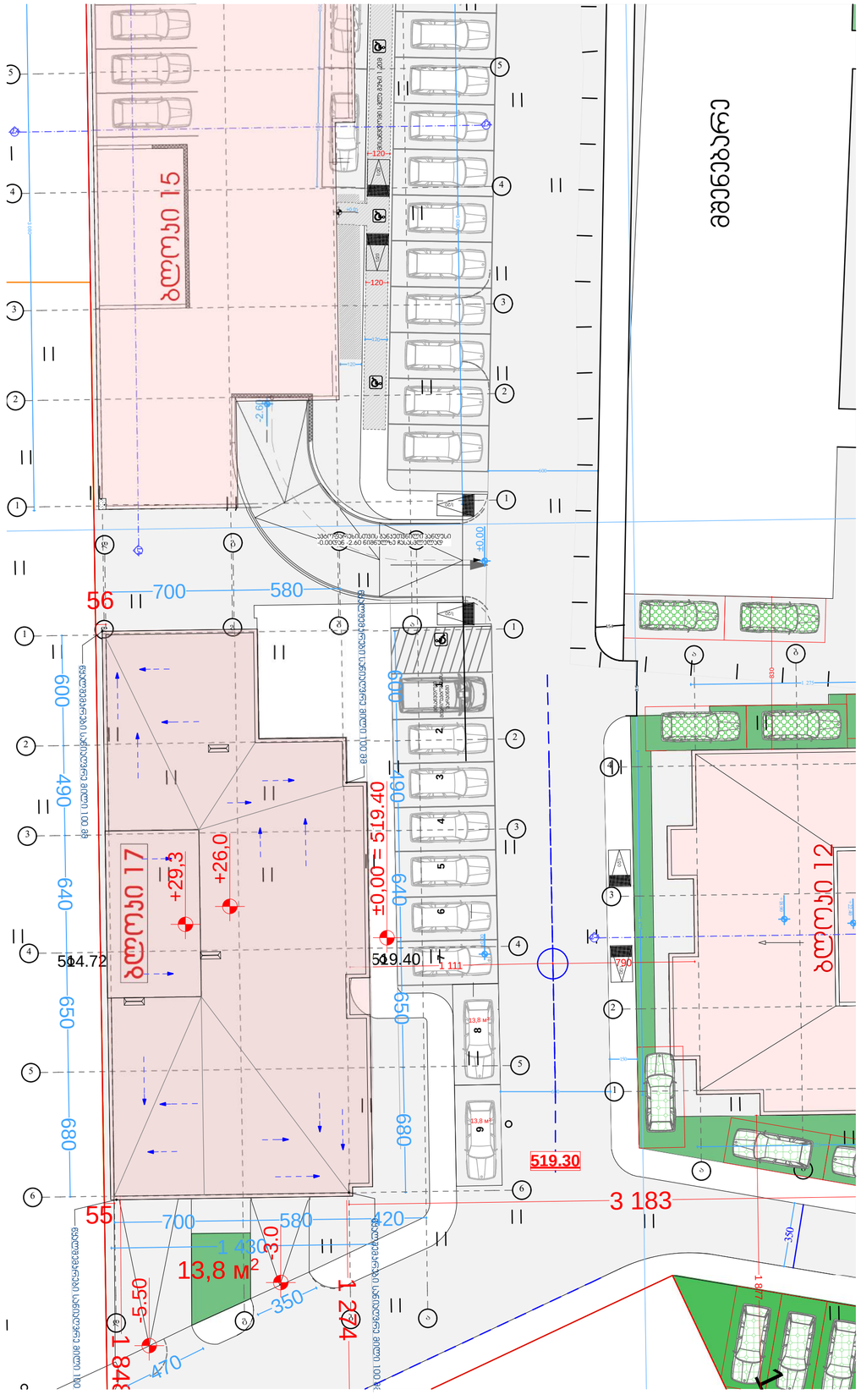

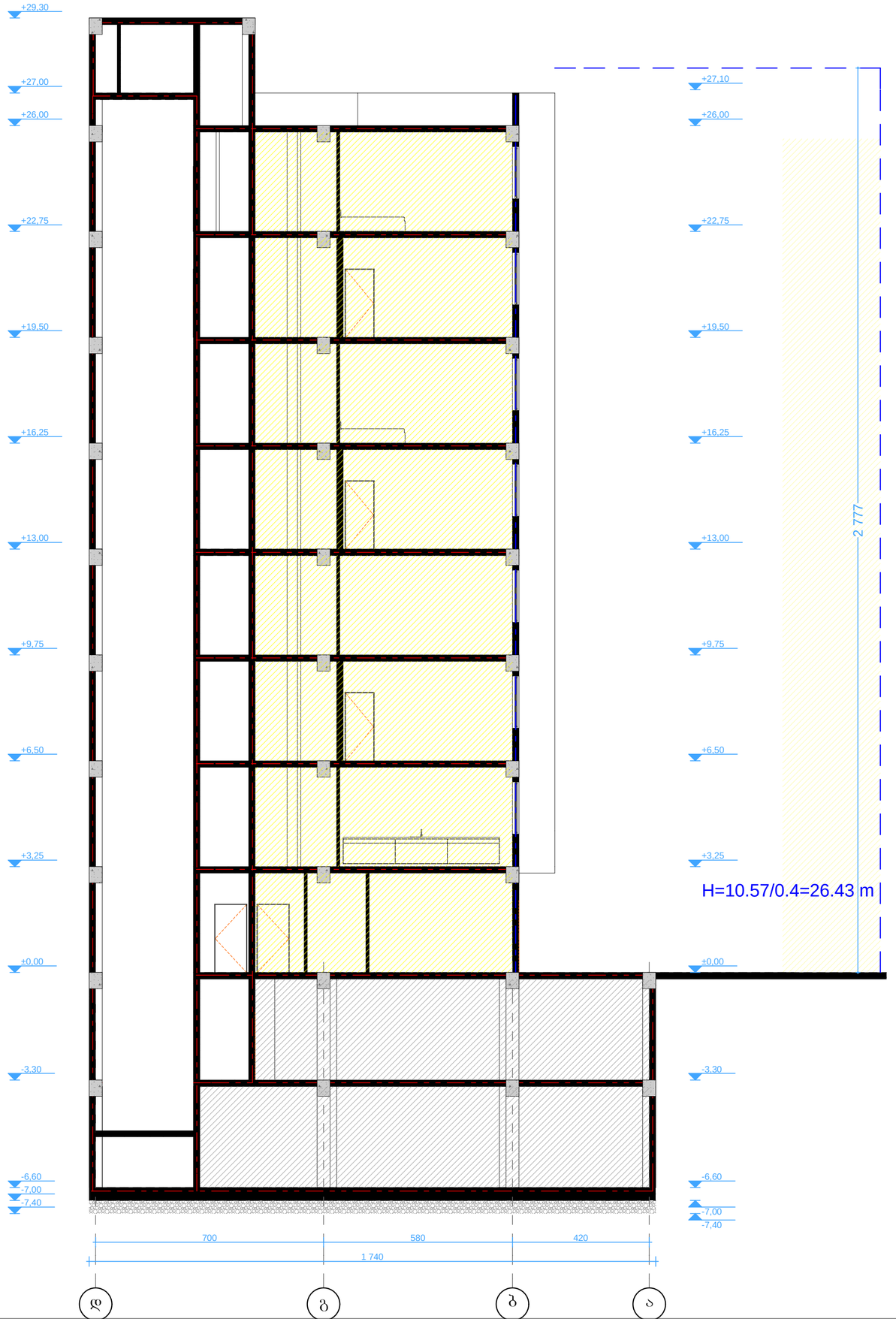

სიმაღლის რეგულირების ხაზი

ბლოკი 17

ფორმატი A-2

პროექტის სახელწოდება

მრავალბინიანი საცხოვრებელი სახლი
ბლოკი 17

მისამართი

ქ. თბილისში ჭარაქეთილი 2-სა და ჭაჭისუბნის საცხოვრებელ რაიონს შორის არსებული მიწის ნაკვეთი

პროექტის ავტორი
არქიტექტორი

ანა ჯაჯანაშვილი

პროექტის არქიტექტურული ნაწილი შემოწმებულია არქიტექტორის: ნიკოლოზ დონაძის მიერ.

შენიშვნა:

ნახაზი მომზადებულია მისაწვდომობის ეროვნული სტანდარტების მიხედვით

ზომები მოცემულია სანტიმეტრებში

1. იატაკის ზედაპირები მოწყობა ისე, რომ იქნება მყარიადი, მყარი და არასრიალა.
2. განათების სამართალები ელექტრო, განმანათლებლები ელექტრო ჩამოდელები და დენმართები ტაქტილურ მარეგულირებელები, მოწყობილობების სამართალები წყალსადენი სისტემის მოწყობილობის მარეგულირებელები და დამცავი და ორმხრივი საკომპენსაციო სისტემების სამართალებია მოწყობა სტანდარტის 309 ე ქვეთავის შესაბამისად".

თბილისი 2022 წ.

შენიშვნები:

იატაკის ზედაპირი იქნება მყარონის ან მსგავსი არაწვადი მასალის, რომელსაც არ ექნება შეწოვის უნარი

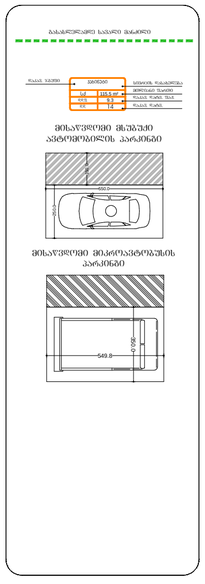
მისაწვდომი მანქანის პარკირების ადგილი
ბლოკი
მისაწვდომი მანქანის პარკირების ადგილის ფართობი
ფართობის ჯამი
მისაწვდომი მანქანის პარკირების ადგილის რაოდენობა
მისაწვდომი მანქანის პარკირების ადგილის ფართობ