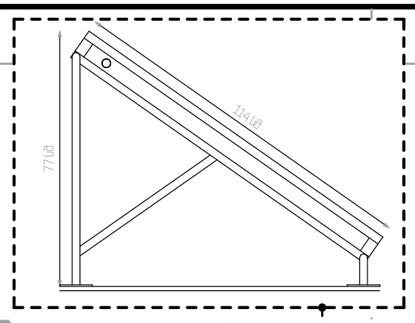

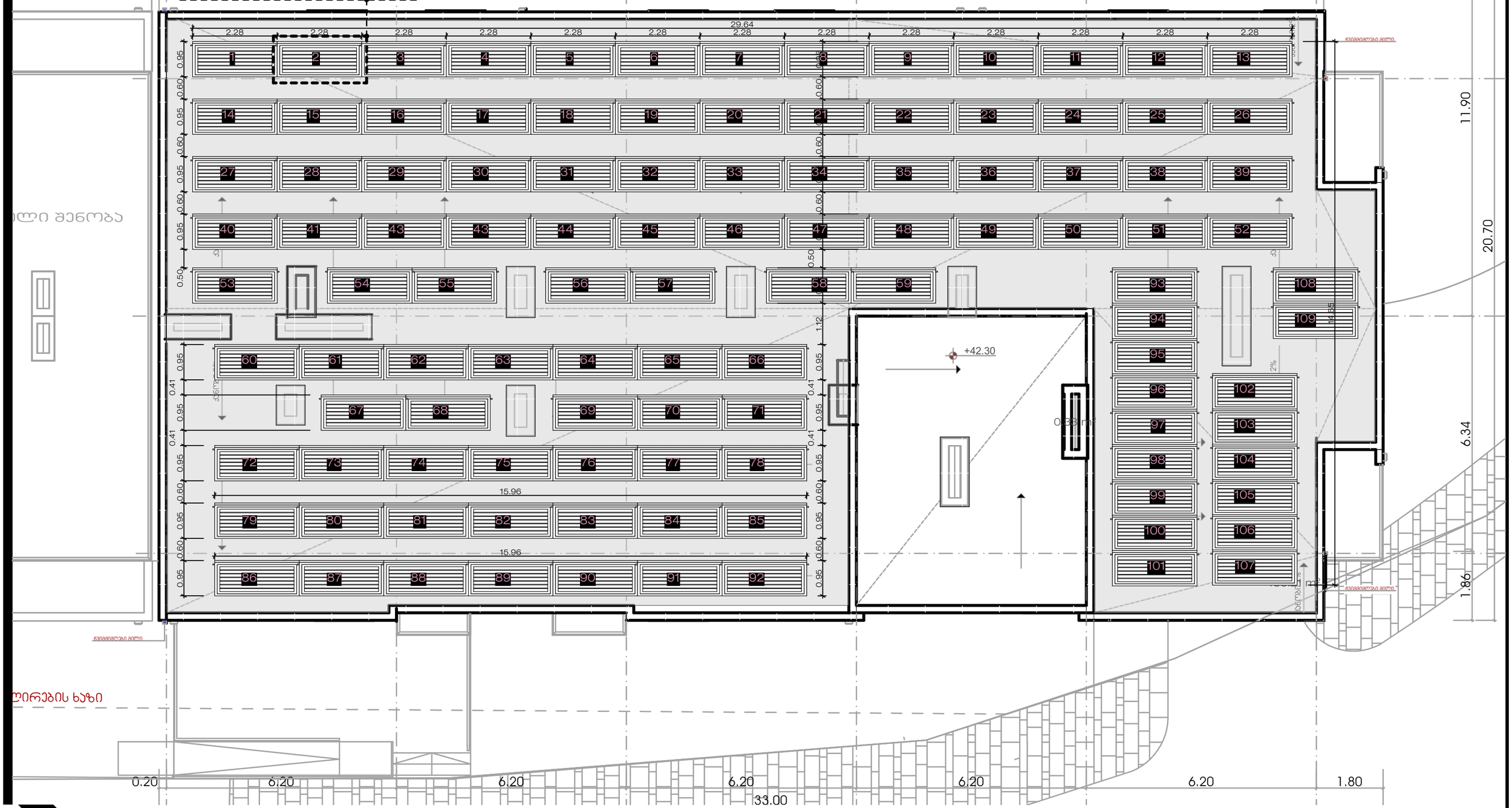

პრაიმ სტუდიო
PRIME STUDIO
Email: Primearchitect.studio@gmail.com
ქ. თბილისი ვაკე-საბურთალოს ოლქი-2 შესახვევი, N 1
საფოსტო ინდექსი: 0159
ტელ: +995 577 212075

ობიექტის ორიენტაცია	ობიექტის დასახელება	მისამართი	დამკვეთი	ნახაზის დასახელება	თარიღი	მთავარი არქიტექტორი	არქიტექტორი
	1 ავლაბრის მეჩეთის ობიექტი (მზრის ანგლები)	ვაკე-საბურთალოს ოლქი, ვაკე-საბურთალოს ოლქის II შესახვევი, N 1 (ს/კ 01.10.10.020.170)	შპს ეროს სოლარ პ/ნ : 406502397	1 სართულის გეგმა	2025 / 04/23	ს. ბაბუნაშვილი	ქ. ლეონიძე



პროექტი PRIME STUDIO Email: Primearchitect.studio@gmail.com	ქ. თბილისი ვაჟა-ფშაველას თოლორაიას მე-2 შესახვევი, N 1 საფოსტო ინდექსი: 0159 ტელ: +995 577 212075	ობიექტის დასახელება	1 ერთეული მზიანი პანელების მზის პანელების	მისამართი	ვაჟა-ფშაველას თოლორაიას II შესახვევი, N 1 (ს.კ 01.10.10.020.170)	დამკვეთი	შპს ზისი სოლარ ს/ნ : 406502397	ნახაზის დასახელება	ფოტოგრაფია	თარიღი	2025 / 04/23	დირექტორი ს. ბაბილოძე	არქიტექტორი ა. სეფიაშვილი