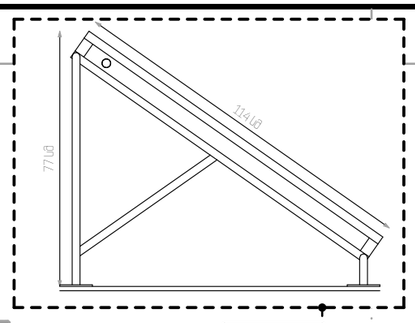

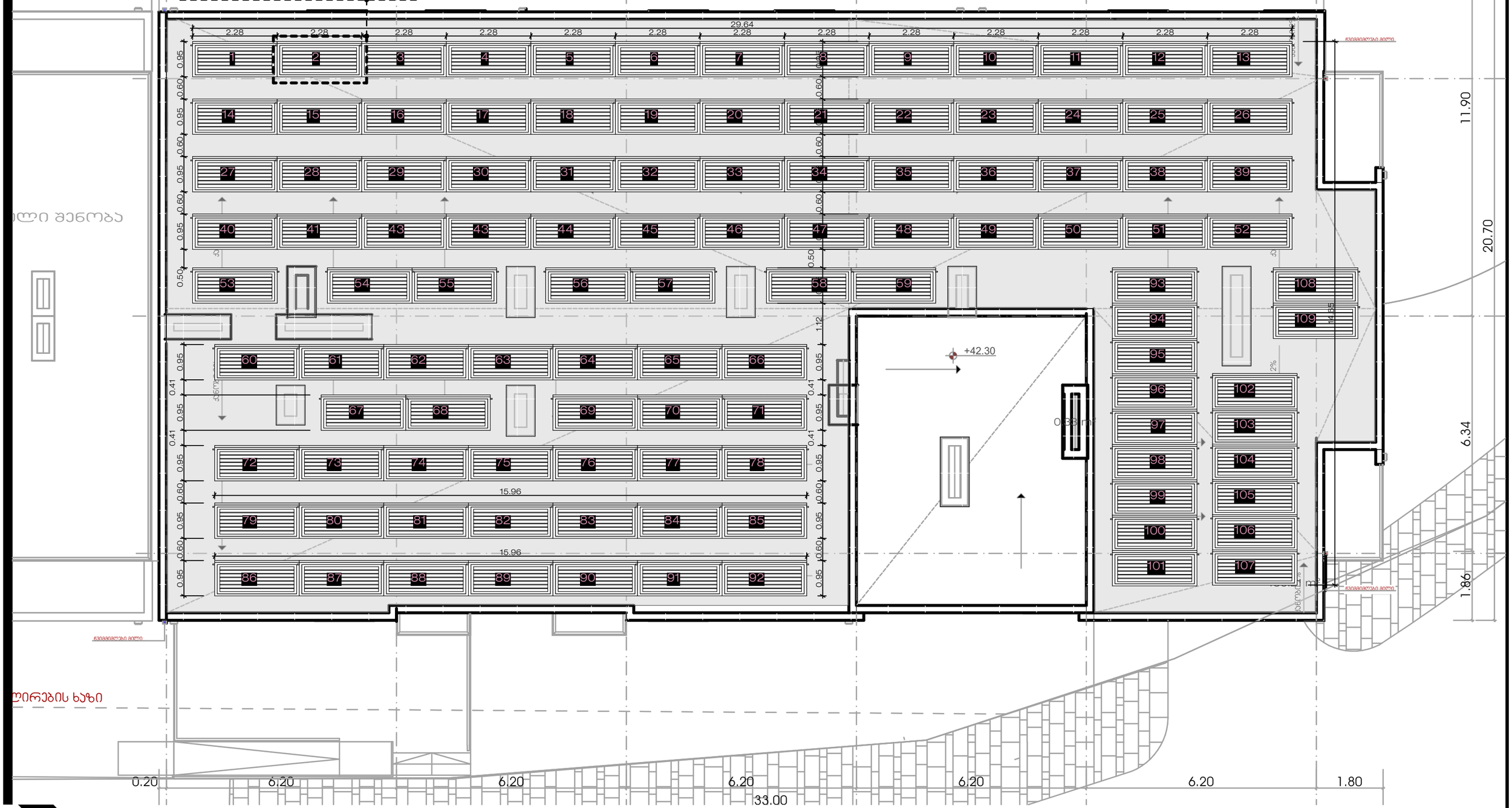

პროექტის ორიენტაცია	პროექტის დასახელება	მისამართი	დამკვეთი	ნახაზის დასახელება	მასშტაბი	მთავარი არქიტექტორი	არქიტექტორი
	1 ეტაპის მშენებლობის პროექტი (მშრალი ვაგონები)	ქალაქი ბათუმი, ჯავახიშვილის თოფურიის II შესახვევი, N 1 (ს/კ 01.10.10.020.170)	შპს ციხი სოლარ პ/ნ : 406502397	სახურავის გეგმა	2025 / 04/23	ს. ბაქრაძე	ქ. ლორთქიფანიძე

პრაიმ სტუდიო
PRIME STUDIO
Email: Primearchitect.studio@gmail.com
ქ. ბათუმი ჯავახიშვილის თოფურიის II შ-ე შესახვევი, N 1
საფოსტო ინდექსი: 0159
ტელ: +995 577 212075



პროექტი PRIME STUDIO Email: Primearchitect.studio@gmail.com	ქ. თბილისი ვაჟა-ფშაველას თოლორაიას მე-2 შესახვევი, N 1 საფოსტო ინდექსი: 0159 ტელ: +995 577 212075	ობიექტის დასახელება	1 ერთეული მზიანი პანელების მზის პანელების	მისამართი	ვაჟა-ფშაველას თოლორაიას II შესახვევი, N 1 (ს.კ 01.10.10.020.170)	დამკვეთი	შპს ზისი სოლარ ს/ნ : 406502397	ნახაზის დასახელება	ფოტოგრაფია	თარიღი	2025 / 04/23	დირექტორი ს. ბაბილოძე	არქიტექტორი ა. სეფიაშვილი