არსებული სართულის გეგმა

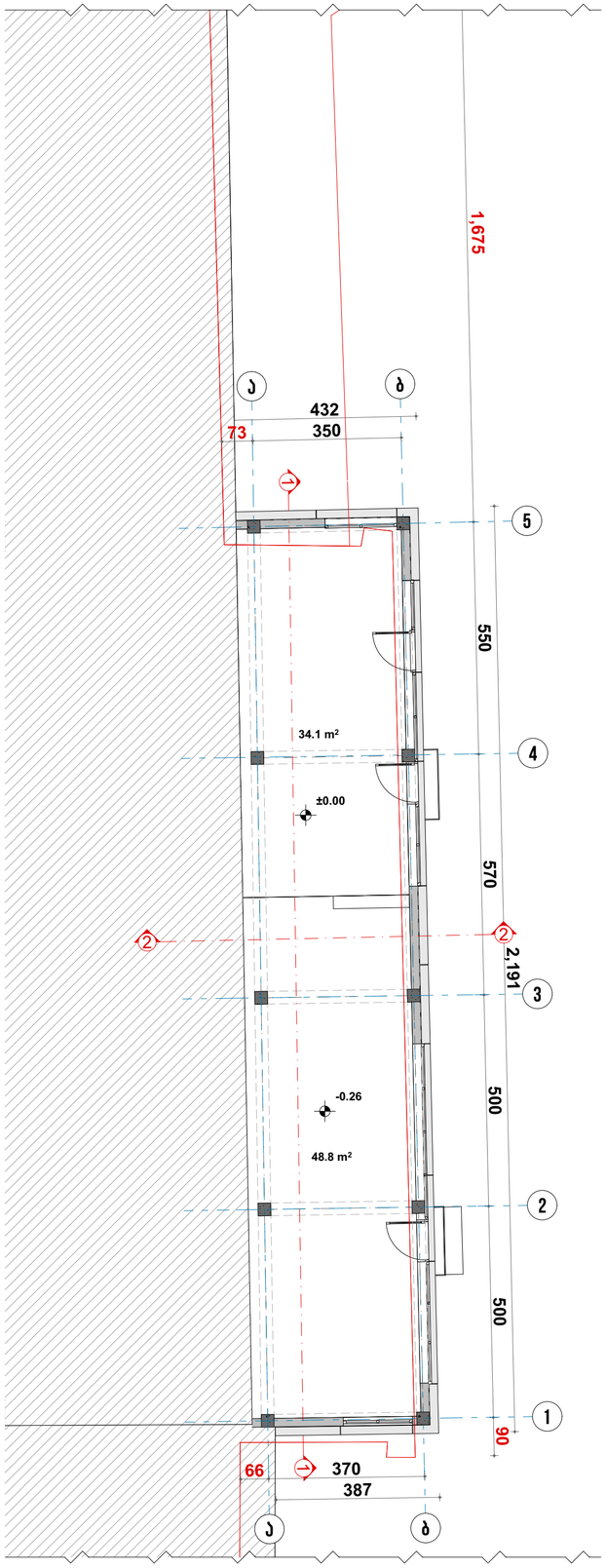

საპროექტო სართულის გეგმა

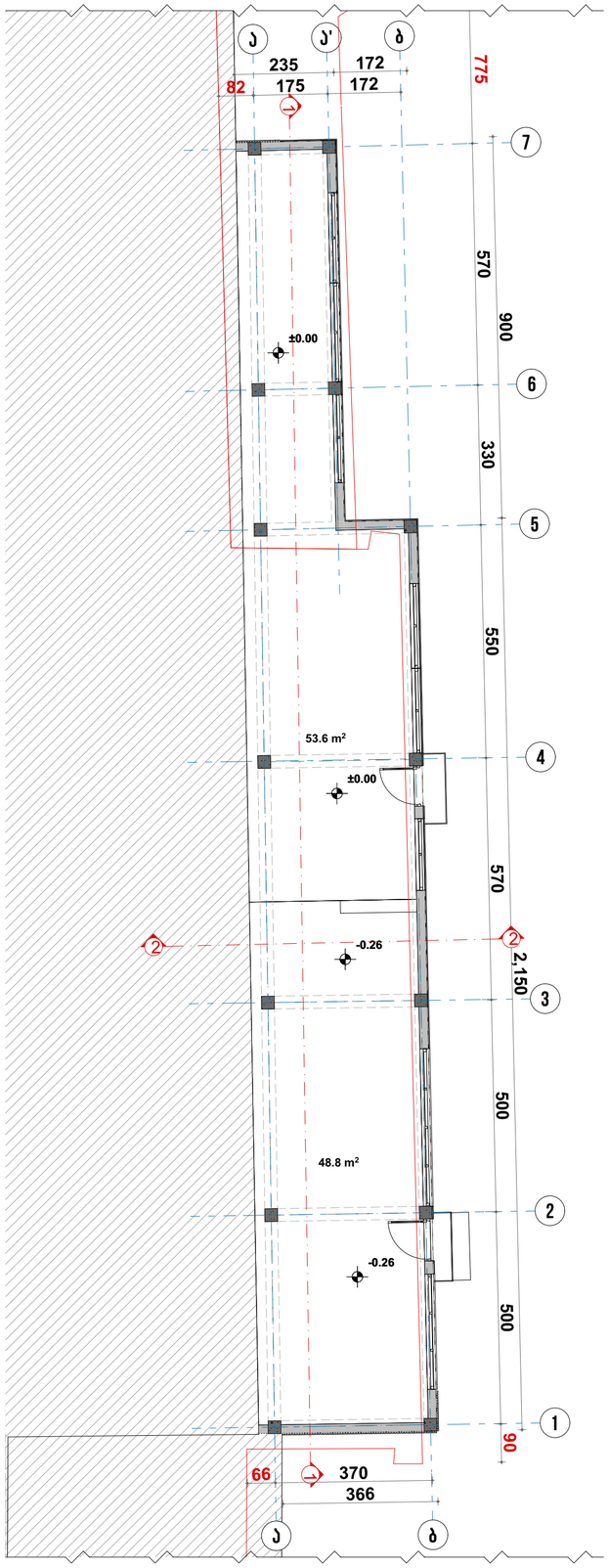

ARCHITECTURE

პროექტის დასახელება

პროექტის მისამართი

ქალაქი თბილისი, ად ფანაგიის N34

(ს/კ 01.01.01.001.001)

პირობითი აღნიშვნები

საძაბესანრო საზღვარი

ღერძის ნაზი

შენიშვნები:

1. ნახაზზე ზომები მოცემულია სანიმუშეირებში ხოლო ნიშნულები მეირებში;
2. ნახაზზე ყველა ცვლილება მშენებლობისას, შეთანხმებული უნდა იყოს პროექტის ავტორთან

დაგეგმილი:

თანამდებობა	სახ./მვ.	ხელმოწერა
პროექტის ავტორი:	მ.ქიქიძაშვილი	
პრექიტექტორი:	მ.ქიქიძაშვილი	

ნახაზის დასახელება:
არსებული და საპროექტო სართულის გეგმები

მასშტაბი	ფორმატი	თარიღი	ფურცელი
1:100	A2	2025	

არსებული გადახურვის გეგმა

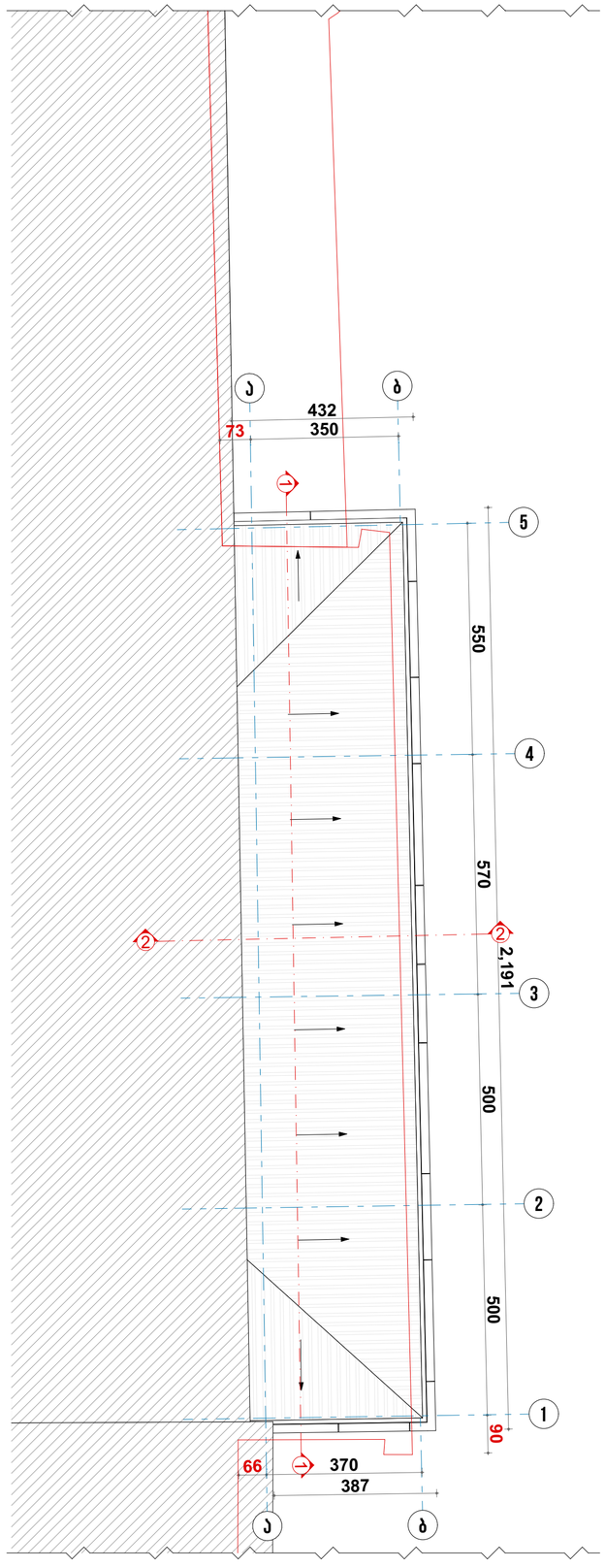

საპროექტო გადახურვის გეგმა

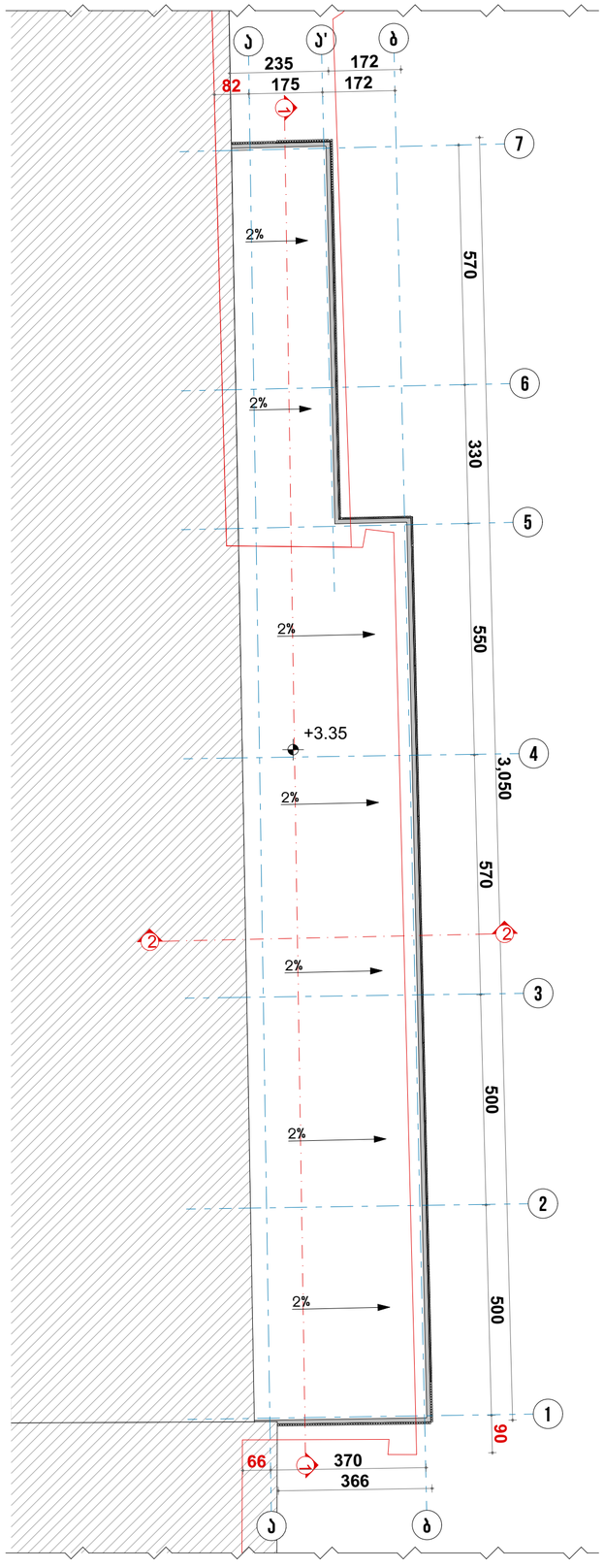

ARCHITECTURE

პროექტის დასახელება

პროექტის მისამართი

ქალაქი თბილისი, ა/დ ფახვის N34

(ს/კ 01.01.01.001.001)

პირობითი აღნიშვნები

საძაბესარო საზღვარი

ღერძის ნაზი

შენიშვნები:

1. ნახაზზე ზომები მოცემულია სანიმუშეარეებში ხოლო ნიშნულები მეტრებში;
2. ნახაზზე ყველა ცვლილება მშენებლობისას, შეთანხმებული უნდა იყოს პროექტის ავტორთან

ღამქვეთი:

თანამდებობა	სახ./მვ.	ხელმოწერა
პროექტის ავტორი:	მ.ძიძიგაშვილი	
არქიტექტორი:	მ.ძიძიგაშვილი	

ნახაზის დასახელება:
არსებული და საპროექტო გადახურვის გეგმები

მასშტაბი	ფორმატი	თარიღი	ფურცელი
1:100	A2	2025	