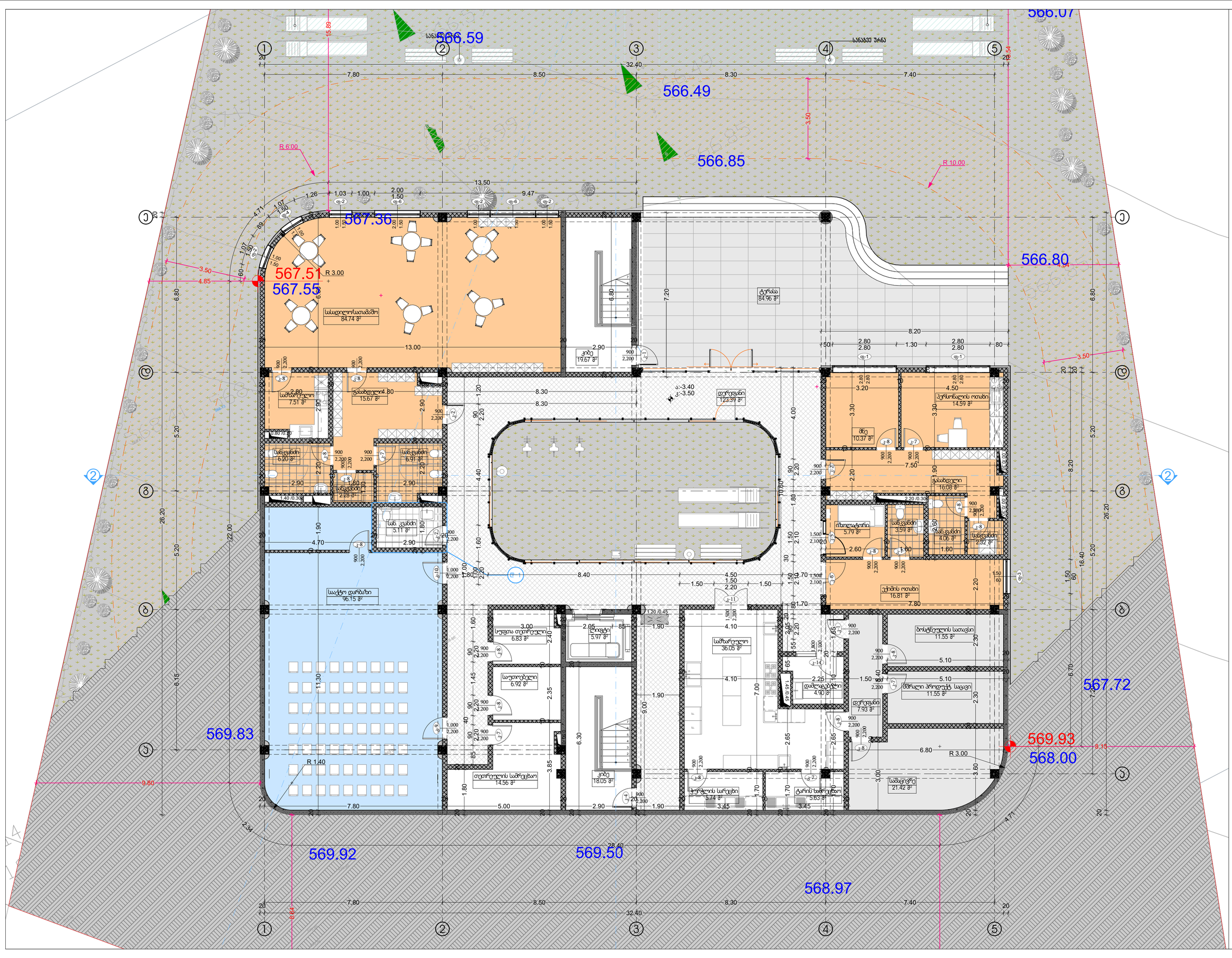

-3,50 ნიშნული

კიბე/ლიფტი/სადარბაზო	167.08
დამხმარე	110.80
საზაფხულო	84.96
სასწავლო აუდიტორია	196.92
სასაწყობე	52.45
სპორტული მოედანი	96.15
განაშენიანება	810.74

0 ნიშნული

შენიშვნები

- არ გამოიყოთ ნახაზები
- ყველა ზომა უნდა გადამოწმდეს ადგილზე
- ნახაზებსა შორის წარმოქმნილი უზუსტობა დაუყოვნებლივე უნდა შეტყობოს საპროექტო ორგანიზის უზუსტობის ხარისხის გამოსწორებლად
- ყველა ნახაზი განხილული უნდა იქნა, როგორც ერთ მთლიან პროექტის ელემენტი ნაწილი, ყველა მონაცემი ერთმანეთის დოპოლნებია, არანაირად გამოტანილი ნახაზების, მიღე და გარე სისტემების ნახაზების და დეტალური სამუშაოების ნახაზების გათვალისწინებით
- დოკუმენტაციის გადმოცემა დაშვებული პროექტის მენეჯერ ორგანიზაციასთან შეთანხმების გარეშე
- შენობის ყველა ნაშრომი იქნება არნაცვალი
- სანაძრო სისტემები პროექტში ასახული პირობითად. მათი ელემენტებისარეობა და რაოდენობა დეტალდება შესაბამის სანიტარიის მოწყობილობის სანიძრო პროექტის დამუშავების სტადიაზე.

დამკვეთი

შპს ეარ ინვესტი : 400237463

მთავარი არქიტექტორი

მაცაცო ჯინჯარაშვილი

პროექტის ავტორები

სათაური
სასტუმროს ტიპის საცხოვრებელი სახლი თბილისის ზღვის მიმდებარედ

მისამართი
ქალაქი თბილისი, უბანი ბერიის ქუჩა №7 ს/კ: 01.12.21.001.210

პროექტის სტადია
არქიტექტორული ნაწილი

ნახაზის სახელწოდება
-3,50 ნიშნული, ფართობი გეგმებზე

მასშტაბი
1:100, 1:2.05

Code
A.04

თარიღი
თებერვალი 2024 წ.

შპს: " *Line Georgia* "

LINE GEORGIA

0112 თბილისი, საქართველო მტკვრის ქუჩა №6

სანაგვე ურნა

სანაგვე ურნა

მეორე სინათლე

ნიშნის მაჩვენებლის ბაზისათვის

შენიშვნები

- არ გამოიყოთ ნახაზები
- ყველა ზომა უნდა გადამოწმდეს ადგილზე
- ნახაზებსა შორის წარმოშობილი უზუსტობის დადგინებისთვის უნდა მომართოს საპროექტო ორგანიზის უზუსტობის ხარისხის გათვალისწინებით
- ყველა ნახაზი განხილული უნდა იქნეს, როგორც მთლიანი პროექტის ულტიმის ნაწილი, ყველა მონაცემთაშორის დოკუმენტაციის, არქიტექტურული ნახაზების, მიწა და გარე სისტემების ნახაზების და დეტალური სამუშაოების ნახაზების გათვალისწინებით
- დოკუმენტაციის გადაწყვეტა დაემთხვეს პროექტის მენეჯერ ორგანიზაციასთან შეთანხმების გარეშე
- მენეჯის ყველა ნაბიჯი იქნება არნიშნული
- სანიტარო სისტემები პროექტში ასახული პირობითად. მათი ზუსტი თანმიმდევრობა და რაოდენობა დაზუსტდება შესაბამის სანიტარიის მოთხოვნილი სანიტარო სისტემების სანიტირო პროექტის დამთხვევის სტადიაზე.

კიბე/ლიფტი/სადარბაზო	130.86
დამხმარე	61.37
საზიდხულო	41.94
სასწავლო აუდიტორია	511.39
განაშენიანება	866.35
კ1	810.74
კ2	782.70
კ3	1,527.66
+3.50 ნიშნული	

დამკვეთი

შპს ეკო ინვესტი : 400237463

მთავარი არქიტექტორი

მაცხეთა ჯინჯარაძვილი

პროექტის ავტორები

სათაური
სასტუმროს ტიპის საცხოვრებელი სახლი თბილისის ზღვის მიმდებარედ

მისამართი
ქალაქი თბილისი, უცნობ მგმირთა ქუჩა №7
ს/კ: 01.12.21.001.210

პროექტის სტადია
არქიტექტურული ნაწილი

ნახაზის სახელწოდება
0 ნიშნული, ფართები გეგმებზე (1)

მასშტაბი
1:100, 1:2.05

Code
A.05

თარიღი
თებერვალი 2024 წ.

შპს: " *Line Georgia* "

LINE GEORGIA

0112 თბილისი, საქართველო მაღვრის ქუჩა №6

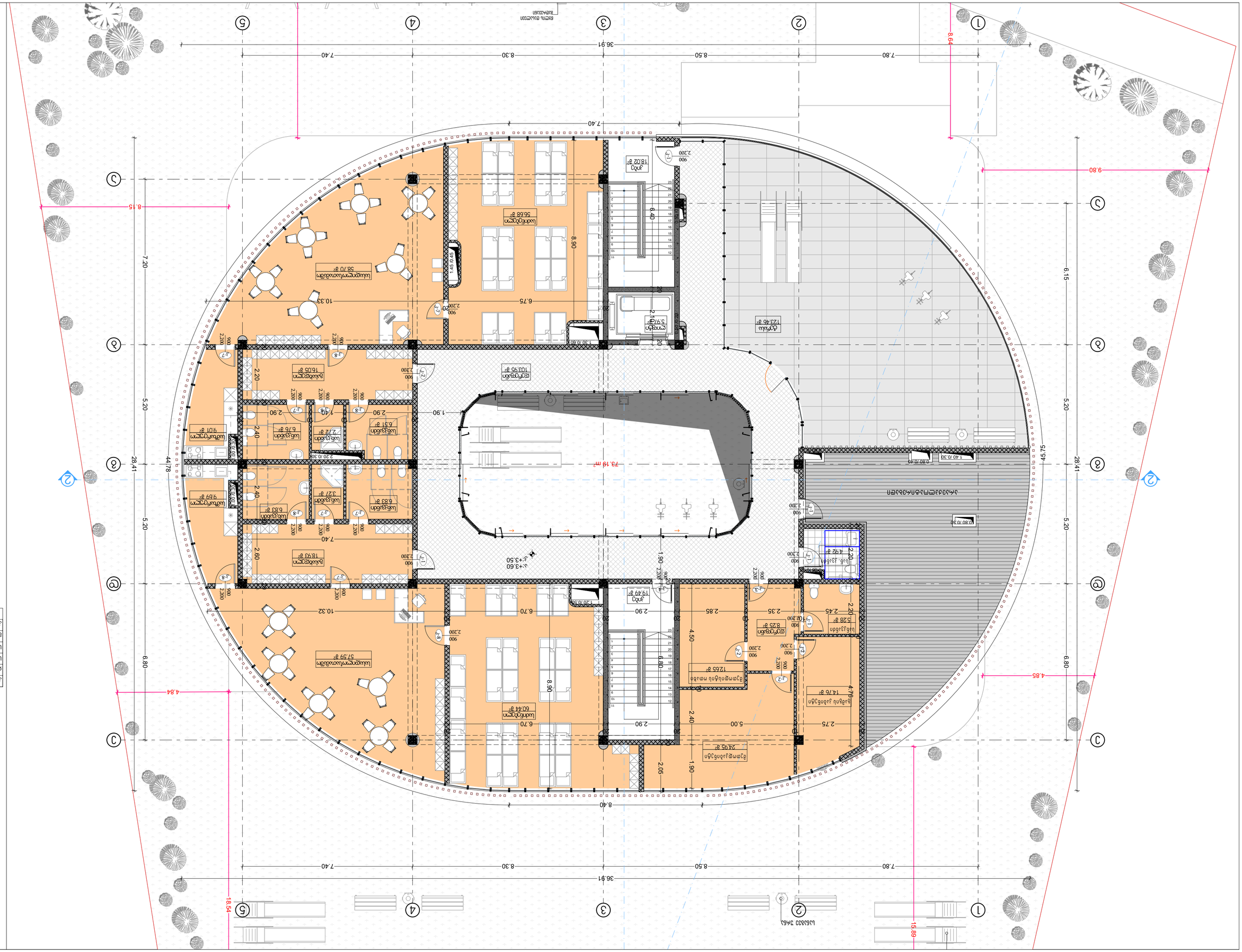

ეკონომიური ფართი/საერთო ფართი	147.43
სველი წერტილი	4.92
საერთო	123.46
სველი წერტილის ფართი	385.90
ფასიანი ფართი	725.84
ჯამი	598.73

- ნახაზზე ასახული ყველა ზომა მოცემულია მილიმეტრებში, თუ სხვა რამ არ არის მითითებული.
- ნახაზის გამოყენებამდე საჭიროა ყველა ზომის შემოწმება ადგილზე.
- ნახაზის გამოყენება შესაძლებელია მხოლოდ ნახაზზე მითითებული მიზნით.
- ნახაზის ნებისმიერი ნაწილის გადაბეჭდვა ან გამოყენება მესამე პირების მიერ დაუშვებელია ავტორის წერილობითი ნებართვის გარეშე.
- ნახაზზე მოცემული ინფორმაცია ეკუთვნის ავტორს და ის დაცულია საავტორო უფლებების შესახებ კანონმდებლობით.

შპს „ლაინ ჯორჯია“
ქ. ბათუმი, ჯავახიშვილის ქუჩა N7
ტელ: 01.12.21.001.210

ბინის ნომერი

ტერასის ფართი

ტერასის ფართი

ტერასის ფართ

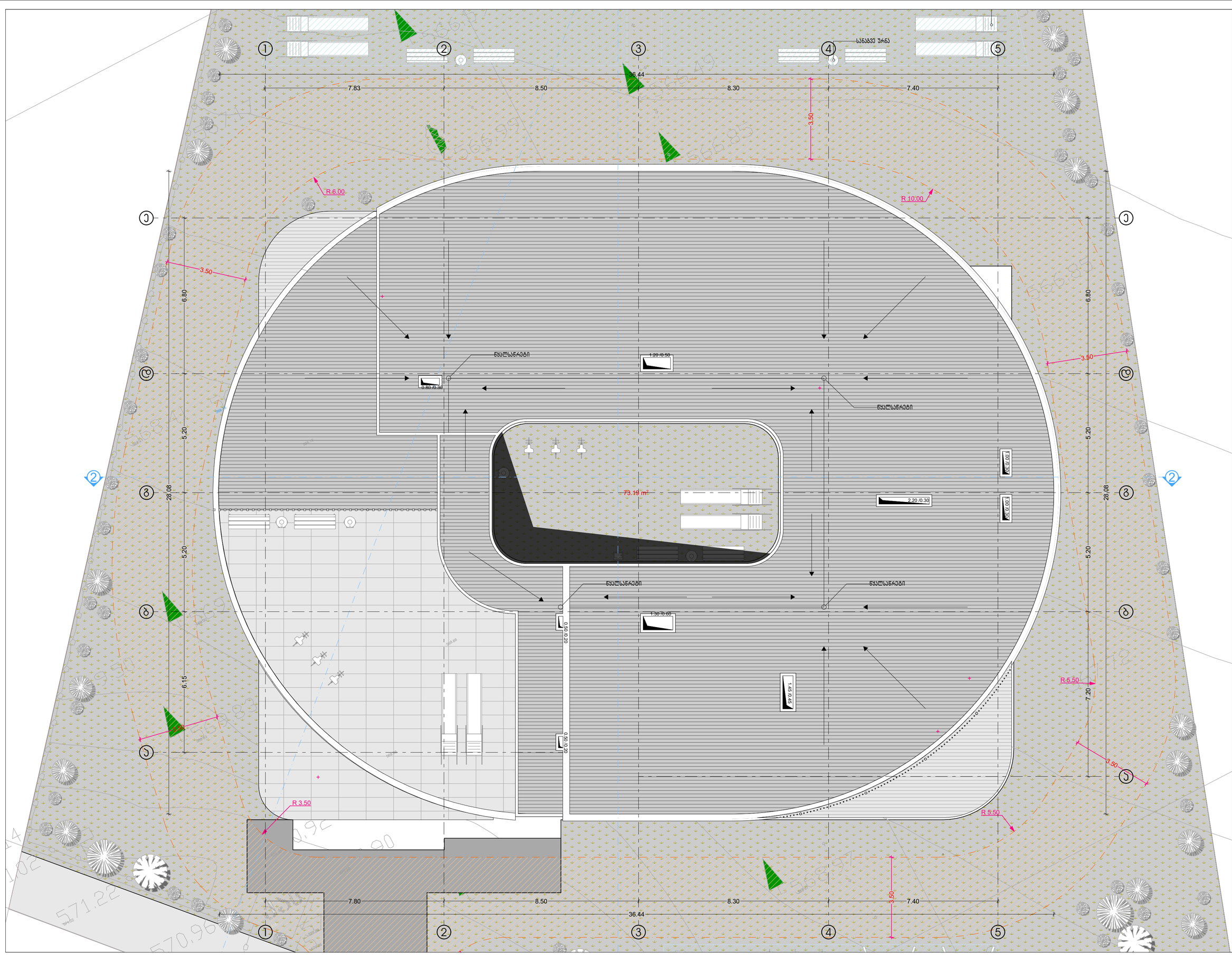

-შენიშვნები

- არ გაზომოთ ნახაზები

- ყველა ზომა უნდა გადამოწმდეს ადგილზე

- ნახაზებს შორის წარმოქმნილი უზუსტობა დაუყოვნებლივე უნდა ეცნობოს საპროექტო ორგანიზის უზუსტობის ხარისხის მასაზემასლად

- ყველა ნახაზი განხილული უნდა იქნეს, როგორც ერთმანეთის პროექტის ელემენტის ნაწილი, ყველა არქიტექტურული დოკუმენტის, პროფილირებული ნახაზების, მიწა და გარე სისტემების ნახაზების და დეტალური სამუშაოების ნახაზების გათვალისწინებით

- დოკუმენტაციის გადმოწერა დაშვებულია პროექტის მენეჯერ ორგანიზაციასთან შეთანხმების გარეშე

- მენეჯის ყველა ნაშვერი იყენება არნაცვლი

- სანაძრო სისტემები პროექტში ასახული პირობითად. მეტი ინფორმაციის რეალიზაციისთვის დაზუსტდეს მესაკუთრის სანაძრო ორგანიზაციის სანიძრო პროექტის დამუშავების სტადიაზე.

დეველოპერი

შპს ეკო ინვესტი : 400237463

მთავარი არქიტექტორი

მაცაცო ჯინჯარაშვილი

პროექტის პატრონები

სათაური
სასტუმროს ტიპის საცხოვრებელი სახლი თბილისის ზღვის მიმდებარედ

მისამართი

ქალაქი თბილისი,
უცნობ გმირთა ქუჩა №7
ს/კ: 01.12.21.001.210

პროექტის სტადია

არქიტექტურული ნაწილი

ნახაზის სახელწოდება

+7,00 ნიშნული

მასშტაბი

1:100

Code

A.07

თარიღი

თებერვალი 2024 წ.

შპს: " *Line Georgia* "

LINE GEORGIA

0112 თბილისი, საქართველო
მტკვრის ქუჩა №6

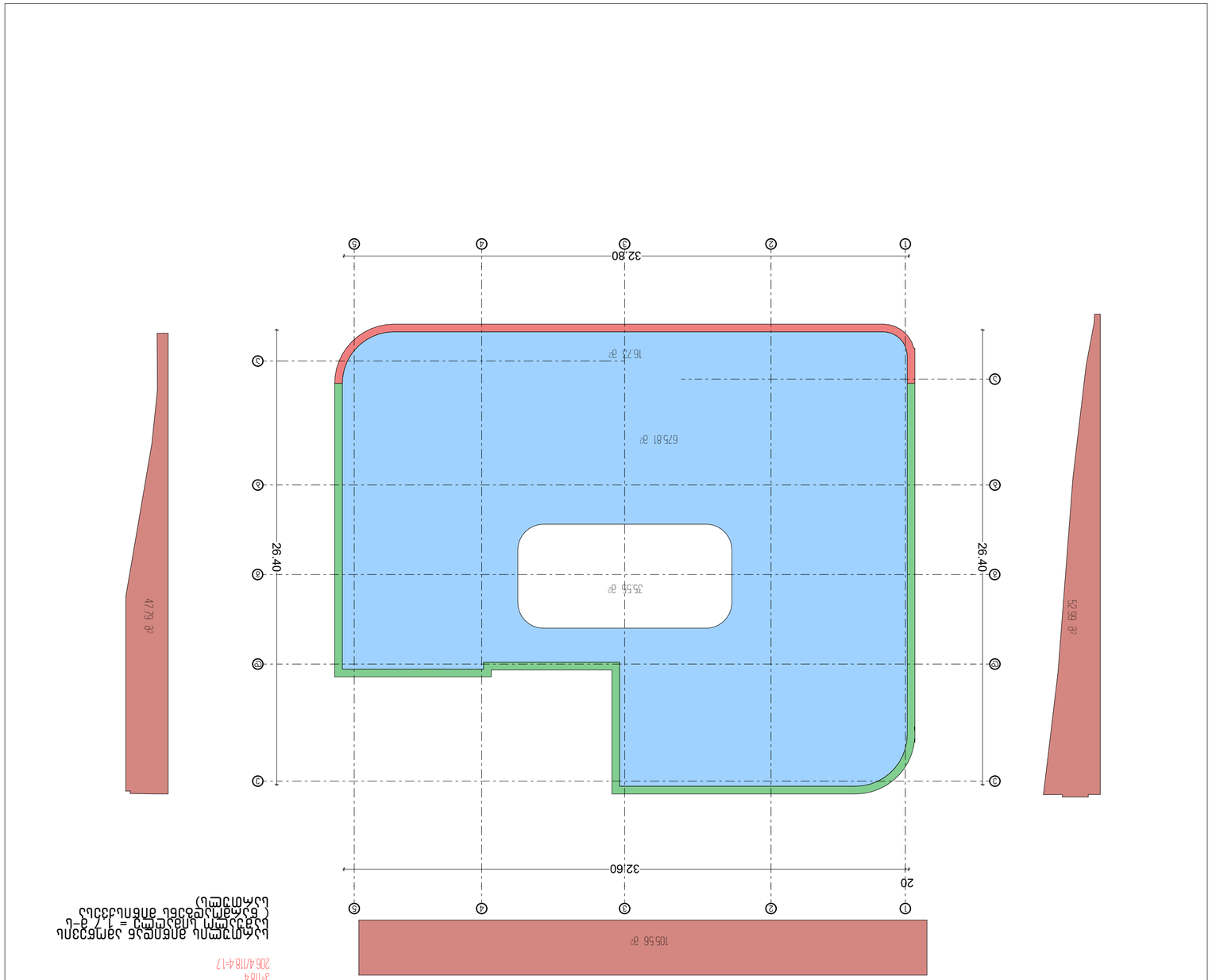

სართულის ფართობის ცხრილი = 1,7 მ-ის სიმაღლეზე ფიზიკური ზედაპირის ფართობის ჯამი)

=ჯამი
მ²206.4
=118.4
206.4/118.4=1.7

- ნებადართული სამშენებლო სამუშაოების ჩამონათვალი: ახალი ელექტრომომარაგების ქსელის მოწყობა, ელექტრული ფარის მოწყობა, ელექტრული ქსელის გაყვან

შენობა-ნაგებობის უსაფრთხოების წესებთან შესაბამისობის ანალიზი

გამოყენებულიწესები - **„შენობა-ნაგებობისუსაფრთხოებისწესები“**

ჩამოთვალეთ შენობის დაკავებულებები და აღწერეთ თითოეული გამოყენება
საგანმანათლებლო ჯგუფი **სგ** (ბაღი)
სასაწყობო ჯგუფი **სწ-2** (დამხმარე სათავსები და ტექნიკური ოთახები)
საქმიანი ჯგუფი **სქ** (სამზარეულო)
საქმიანი ჯგუფი **სქ** (ექიმის ოთახი)

კონსტრუქციის ტიპი

შენობის კონსტრუქციისტიპი	II-B მიწისზემოთ 2 სართული
შერეული კონსტრუქციისშემთხვევაში მიუთითეთ ტიპები, რომელიცგამოყენებული იქნება, განსაზღვრეთ ტიპები და მათი მდებარეობა:	

სიმაღლის შეზღუდვები ცხრილი 503 -ისმიხედვით

დაკავებულობები	დასაშვები სართულიანობა	შემოთავაზებული სართულიანობა
1. საგანმანათლებლო ჯგუფი **სგ** (ბაღი და მისი შემადგენელი ოთახები)	**2**	**2**
2. საქმიანი ჯგუფი **სქ** (სამზარეულო)	**4**	**2**
3. სასაწყობო ჯგუფი **სწ-2** (დამხმარე და ტექნიკური ფართები)	**2**	**2**
	დასაშვები სიმაღლე	შემოთავაზებული სიმაღლე
შენობის სიმაღლე =	16.80 მ	7 მ
მიწის დონის ზემოთ სართულ(ებ)ის რაოდენობა	2	2

1 „ამ ჯგუფში შედის 2,5 - წელზე უფროსი ასაკის ხუთზე მეტი ბავშვის მიერ დაკავებული შენობები ან ნაგებობები, ან მათი ნაწილები, სადაც ასწავლიან, უვლიან ან იცავენ ბავშვების პირად ჰიგიენას. ისინი კლასიფიცირდება, როგორც სგ ჯგუფის დაკავებულობები.“ (ქვეთავი 305.2). ვინაიდან სასადილო და გასახდელი სივრცეები ძირითადი ფუნქციის დამხმარე გამოყენებაა და სრულად ემსახურება ბავშვებს, როელთა ასაკიდან გამოდინარე ხდება მათი მოვლა-მზრუნველობა და პირადი ჰიგიენის დაცვა, ფუნქციის მიუხედავად როგორც ძირითადი ფუნქციით დატვირთული შენობის ნაწილი 305.2 ქვეთავის თანამხად განსაზღვრულია **სგ** დაკავებუობის ჯგუფად.

ფართობის შეზღუდვები ცხრილი 503 - ის მიხედვით		
დაკავებულობები	**დასაშვები ფართობი (სართულზე)**	**გათვალისწინებული ფართობი (სართულზე) კვ.მ**
1. საგანმანათლებლო ჯგუფი **სგ** -3.50 ნიშნულზე საბავშვო სივრცეები	1350 მ²	196.56
2. საგანმანათლებლო ჯგუფი **სგ** +/-0.00 ნიშნულზე საბავშვო სივრცეები	1350 მ²	394.97
3. საგანმანათლებლო ჯგუფი **სგ** +3.50 ნიშნულზე	1350 მ²	268.39
4. საგანმანათლებლო ჯგუფი **სგ** (სამზარეულო) -3.50 ნიშნულზე	2140 მ²	54.93
5. საგანმანათლებლო ჯგუფი **სგ** (სამზარეულო) +/-0.00 ნიშნულზე	2140 მ²	26.31
6. საგანმანათლებლო **სგ** (სამზარეულო) +3.50 ნიშნულზე	2140 მ²	18.70
7. საქმიანი ჯგუფი **სქ** (ექიმის ოთახი) -3.50 ნიშნულზე	2140 მ²	22.60
8. საქმიანი ჯგუფი **სქ** (თანმშრომლების/პერსონალის ოთახები) -3.50 ნიშნულზე	2140 მ²	45.94
9. საქმიანი ჯგუფი **სქ** (თანმშრომლების/პერსონალის ოთახები) +/-0.00 ნიშნულზე	2140 მ²	23.91
10. საქმიანი ჯგუფი **სქ** (თანმშრომლების/პერსონალის ოთახები) +3.50 ნიშნულზე	2140 მ²	52.36
11. სასაწყობო ჯგუფი **სწ-2** (დამხმარე სათავსები და ტექნიკური ოთახები) -3.50 ნიშნულზე	790 მ²	72.63
12. სასაწყობო ჯგუფი **სწ-2** (საქვაბე) -3.50 ნიშნულზე	790 მ²	25.11

13. სასაწყობო ჯგუფი **სწ-2** (დამხმარე სათავსები და ტექნიკური ოთახები) +/-0.00 ნიშნულზე	790 მ^2	14.02
14. თავშეყრის ჯგუფი **თვ-3** (მისაღები) +/-0.00 ნიშნულზე	790 მ^2	33.51
დაანგარიშებული ფართობების ჯამი=	1225.03 მ^2 (ჯამში)	
სართულების რაოდენობა =	2	

გარე კედლის ცეცხლმედეგობისა და ღიობისადმი მოთხოვნები ცხრილების 602-ისდა 705.8 -ისმიხედვით

გარე კედელი	ხანძარსაწინააღმდეგო მანძილი (მეტრი)	ცეცხლმედეგობის ხარისხი (საათი)		კედლისღიობებისფართობი (კედლის %)					
		მოთხოვნილი	გათვალისწინებული	დასაშვები			გათვალისწინებული		
				დაუცველი საშხეფების გარეშე	დაუცველი საშხეფებით	დაუცველ ი	დაუცველი საშხეფებისგარეშე	დაუცველი საშხეფებით	დაცული საშხეფებით
ფასად B 0 სართ.	4. მეტრი	2	2	15%	45%	45%	10%	-	-
ფასადი L 0 სართ.	9 მეტრზე მეტი	0	2	შეუზღუდავი	შეუზღუდავი	შეუზღუდავი	12%	-	-
ფასადი G 0 სართ.	4.4 მეტრი	2	2	15%	45%	45%	8%	-	-
ფასადი D 0 სართ.	9 მეტრზე მეტი	0	2	შეუზღუდავი	შეუზღუდავი	შეუზღუდავი	13.4%	-	-
ფასადი A 2 სართ.	9 მეტრზე მეტი	0	2	შეუზღუდავი	შეუზღუდავი	შეუზღუდავი	4%	-	-
ფასადი B 2 სართ.	3.6 მეტრი	2	2	15%	45%	45%	7%	-	-
ფასადი C 2 სართ.	4.5 მეტრი	2	2	15%	45%	45%	4%	-	-
ფასადი D 2 სართ.	9 მეტრზე მეტი	0	2	შეუზღუდავი	შეუზღუდავი	შეუზღუდავი	6.7%	-	-
ფასადი F 2 სართ.	7 მეტრი	0	2	45%	შეუზღუდავი	შეუზღუდავი	6.7%	-	-

ფასადი G 2 სართ.	3.6 მეტრი	2	2	15%	45%	45%	4%	-	-
ფასადი H 2 სართ.	9 მეტრზე მეტი	0	2	შეუზღუდავი	შეუზღუდავი	შეუზღუდავი	5%	-	-
ფასადი L 2 სართ.	9 მეტრზე მეტი	0	2	შეუზღუდავი	შეუზღუდავი	შეუზღუდავი	6%	-	-

განიავებისადმი მოთხოვნები		
დაკავებულობები/სივრცეები/გასასვლელი საშუალებები	**ბუნებრივი განიავება**	**მექანიკური განიავება**
საგანმანათლებლო ჯგუფი **სგ**	**კი**	-
საგანმანათლებლო ჯგუფი **სგ**	**კი**	**კი** (სამზარეულოს გამწოვი სისტემა)
საქმიანი ჯგუფი **სქ**	**კი**	**კი**
სასაწყობო ჯგუფი **სწ-2**	**კი**	**კი**

ხანძრისაგან დაცვის სისტემებისადმი მოთხოვნები

დაკავებულობები/სივრცეები/გასასვლელი საშუალებები	ავტოსაშხეფი სისტემა	ალტერნატიული ავტომატური ცეცხლსაქრობისისტემები	სახანძრო განგაშისა, კვამლაღმოჩენიდა ცეცხლაღმოჩენი სისტემები	სახანძრო მილდგარების სისტემები	კვამლის საკონტროლო სისტემები	ხელის ცეცხლმაქრები	საავარიო განგაშის სისტემები
სგ			კი		კი	კი	კი
სქ			კი		კი	კი	კი
სწ-2			კი			კი	კი
თვ-3			კი		კი	კი	კი

თითოეული სართულიდან გასასვლელი საშუალება

სართულები	დაკავებულობადა დაკავებულობის დატვირთვის ჯამური მაჩვენებელი	მოთხოვნილი გასასვლელების/გასასვლელთან მისადგომის რაოდენობა	გათვალისწინებული გასასვლელების/გასასვლელთან მისადგომის რაოდენობა და ტიპი	გასასვლელი საშუალებების სიგანე(მეტრი)					
				გზა-კიბე		დერაფანი,		გასასვლელის გზა-კარი	
				მოთხოვნილი	გათვალისწინებული	მოთხოვნილი	გათვალისწინებული	მოთხოვნილი	გათვალისწინებული
-3.50 ნიშნ.	78 (სგ/სქ/სწ-2)	2	2	1.10	1.40	1.80	1.80	0.82 მ	მინ. 0.9 მ
0 ნიშნ.	139 (თვ-3სგ/სქ/სწ-2)	2	2	1.10	1.40	1.80	1.80	0.82 მ	მინ. 0.9 მ
+3.50 ნიშნ.	90 (სგ/სქ/სწ-2)	2	2	1.10	1.40	1.80	1.80	0.82 მ	მინ. 0.9 მ

წყალსადენი სისტემის ფიქსირებული მოწყობილობების რაოდენობა
ცხრილი 1602.1-ისმიხედვით

სართულები	დაკავებულობა და დაკავებულობის დატვირთვის ჯამური მაჩვენებელი	ფიქსირებული მოწყობილობები(ცალი)											
		უნიტაზი		ტუალეტის ხელსაბანები		აბაზანა/შხაპი		სასმელიწყლის ფანტანი		სამომსახურეო ნიჟარა		სამზარეულოს ნიჟარა	
		მოთხოვნილი	გათვალისწინებული	მოთხოვნილი	გათვალისწინებული	მოთხოვნილი	გათვალისწინებული	მოთხოვნილი	გათვალისწინებული	მოთხოვნილი	გათვალისწინებული	მოთხოვნილი	გათვალისწინებული
სგ/სქ/სწ-2 -3.50 ნიშ.	**78**	3	6	3	4	-	2	2	3	1	1	1	2
სგ/სქ/სწ-2/თვ-3 +/-0.00 ნიშ.	**139**	3	13	3	7	-	2	2	3	1	2	1	3
სგ/სქ/სწ-2 +3.50 ნიშ.	**90**	2	2	9	55	-	2	2	3	1	2	1	2

-3.50; +/-0.00 და +3.50 ნიშნულზე გარდა ცხრილში ასახული უნიტაზების რაოდენობისა, დამატებით გათვალისწინებულია 3 მისაწვდომი ტუალეტის ოთახი, ორივე სქესისთვის.

მიუხედავად იმისა, რომ წესებში ცალკეული მოთხოვნები ბავშვებთან დაკავშირებით წარმოდგენილი არ არის, შენობის ფუნქციიდან ამომდინარე ცხრილში ასახულია ბავშვებისთვის, როგორც გოგოებისთვის, ისე ბიჭებისთვის გამოსაყენებელი ფიქსირებული მოწყობილობები.

სართულზე მინ.1 შშმპ ტუალეტის ნაკვეთური.

პირობითი აღნიშვნები

ორსაათიანი ცეცხლმედები კედელი

ერთსაათიანი ცეცხლმედები კედელი

საგანმანათლებლო ჯგუფი (სბ)

სასაწყობო ჯგუფი (სწ-2)

საძმიანი ჯგუფი (სძ)

მაქსიმალური სავალი მანძილი

მისაწვდომი სვლაბეზი

93 მ²	3.7
სბ	დ.დ.25

ფართობი

დაკავებულობის დატვირთვის ფაქტორი

დაკავებულობის დატვირთვა

დაკავებულობის აღმნიშვნელი



გასასვლელის ნიშნები

კვამლაღმომჩენი სისტემა

სასმელი წყალი (დისპანსერი)

მექანიკური განიავების სისტემა

ხელის ცეცხლმაქრი

ავარიული განათება

საბანგებო ხმოვანი განგაშის საკომუნიკაციო სისტემა

ხელით სამართავი განგაში სისტემა

წყლის სახანძრო ჰიდრანტი

-შენიშვნები

- არ გამოიყენოთ ნახაზები

- ყველა ზომა უნდა გადამოწმდეს ადგილზე

- ნახაზის ორის განსხვავებული უზუსტობა დეტალებზე უნდა ეცნობოს საპროექტო კომპანიის უზუსტობის ხარისხის მასალებისთვის

- ყველა ნახაზი განხილული უნდა იქნა, როგორც მთლიანი პროექტის ერთობის ნაწილი, ყველა მნიშვნელოვანი დოკუმენტის, სპეციფიკაციული ნახაზების, მიღე და გარე სისტემების ნახაზების და დეტალური სამუშაოების ნახაზების გათვალისწინებით

- დოკუმენტაციის გაერთიანება დამკვეთის პროექტის მენეჯერ ორგანიზაციასთან შეთანხმების გარეშე

- შენობის ყველა ნაწილი იქნება არნაცვლი

- სანაძრო სისტემები პროექტში პასუხლია პირობითად. მეთი ადგილმდებარეობა და რაოდენობა დაზუსტდება მასალების სანთლურის მოწოდებული სანაძრო სისტემების სანიძინერო პროექტის დამუშავების სტადიაზე.

ავტოსადგომის ფართი
საცხოვრებელი ფართი
სახანძრო ფართი
დამხმარე ფართი
კომერციული ფართი
საოფისე ფართი
პირის უკრედის ფართი

დემანეთი

შპს ეკო ინვესტ : 400237463

მთავარი არქიტექტორი

მაცხეთა ჯინჯარაშვილი

პროექტის ავტორები

სათაური
სასტუმროს ტიპის საცხოვრებელი სახლი თბილისის ზღვის მიმდებარედ

მისამართი
ქალაქი თბილისი, უცნობ მიმართულ ქუჩა №7 ს/ს: 01.12.21.001.210

პროექტის სტადია
არქიტექტორული ნაწილი

ნახაზის სახელწოდება
-3,50 ნიშნული (3)

მასშტაბი
1:25

Code
A.24

თარიღი
თებერვალი 2024 წ.

შპს: " *Line Georgia* "

0112 თბილისი, საქართველო
მტკვრის ქუჩა №6

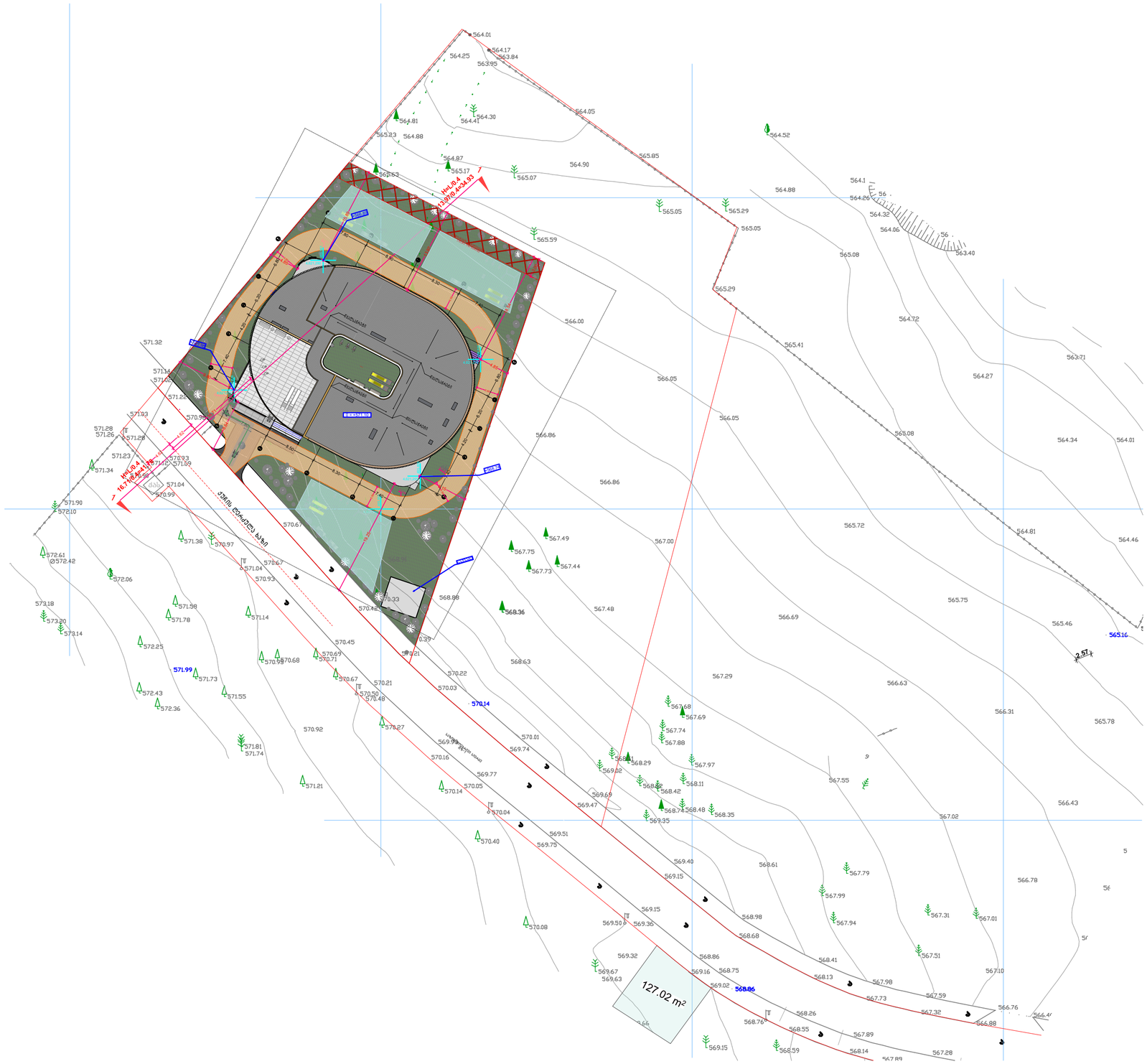

-შენიშვნები

- არ გახსოვდეთ ნახაზები
- ყველა ზომა უნდა გადამოწმდეს ადგილზე
- ნახაზებს შორის წარმოშობილი უზუსტობა დაუყოვნებლივე უნდა ეცნობოს საპროექტო კომპანიის უზუსტობის ხარისხის მასალებისათვის
- ყველა ნახაზი განხილული უნდა იქნეს, როგორც ერთიანი პროექტის ელემენტი, ყველა მნიშვნელოვანი დოკუმენტის, პრინტირებული ნახაზების, მიღე და გარე სისტემების ნახაზების და დეტალური სამუშაოების ნახაზების გათვალისწინებით
- დოკუმენტაციის გადაუნება დაინტერესებული პროექტის მენეჯერ ორგანიზაციასთან შეთანხმების გარეშე
- შენობის ყველა ნაწილი იქნება არნაცვალი
- სანაძრო სისტემები პროექტში პასუხისმგებელი პირობითად. მეთი ანგარიშვალდებულება და რაოდენობა დაზუსტდება მასალების სანიტარიის მოთხოვნილი სანაძრო სისტემების სანიმნირო პროექტის დამთმობების სტადიაზე.

ავტოსადგომის ფარეხი
საცხოვრებელი ფარეხი
სახელოსნო ფარეხი
დამხმარე ფარეხი
კომერციული ფარეხი
სპორტისე ფარეხი
ბიბის უკრედის ფარეხი

დეველოპერი

შპს ეკო ინვესტი : 400237463

მთავარი არქიტექტორი

მაცნაძო ჯინჯარაძვილი

პროექტის ავტორები

სათაური
სასტუმროს ტიპის
საცხოვრებელი სახლი
თბილისის ზღვის
მიმდებარედ

მისამართი

ქალაქი თბილისი,
უბანი ბმირიშ ქუჩა №7
ს/კ: 01.12.21.001.210

პროექტის სტადია

არქიტექტურული ნაწილი

ნახაზის სახელწოდება
Detail (1)

მასშტაბი
1:500

Code
A.25

თარიღი
თებერვალი 2024 წ.

შპს: " *Line Georgia* "

0112 თბილისი, საქართველო
მბაკვრის ქუჩა №6

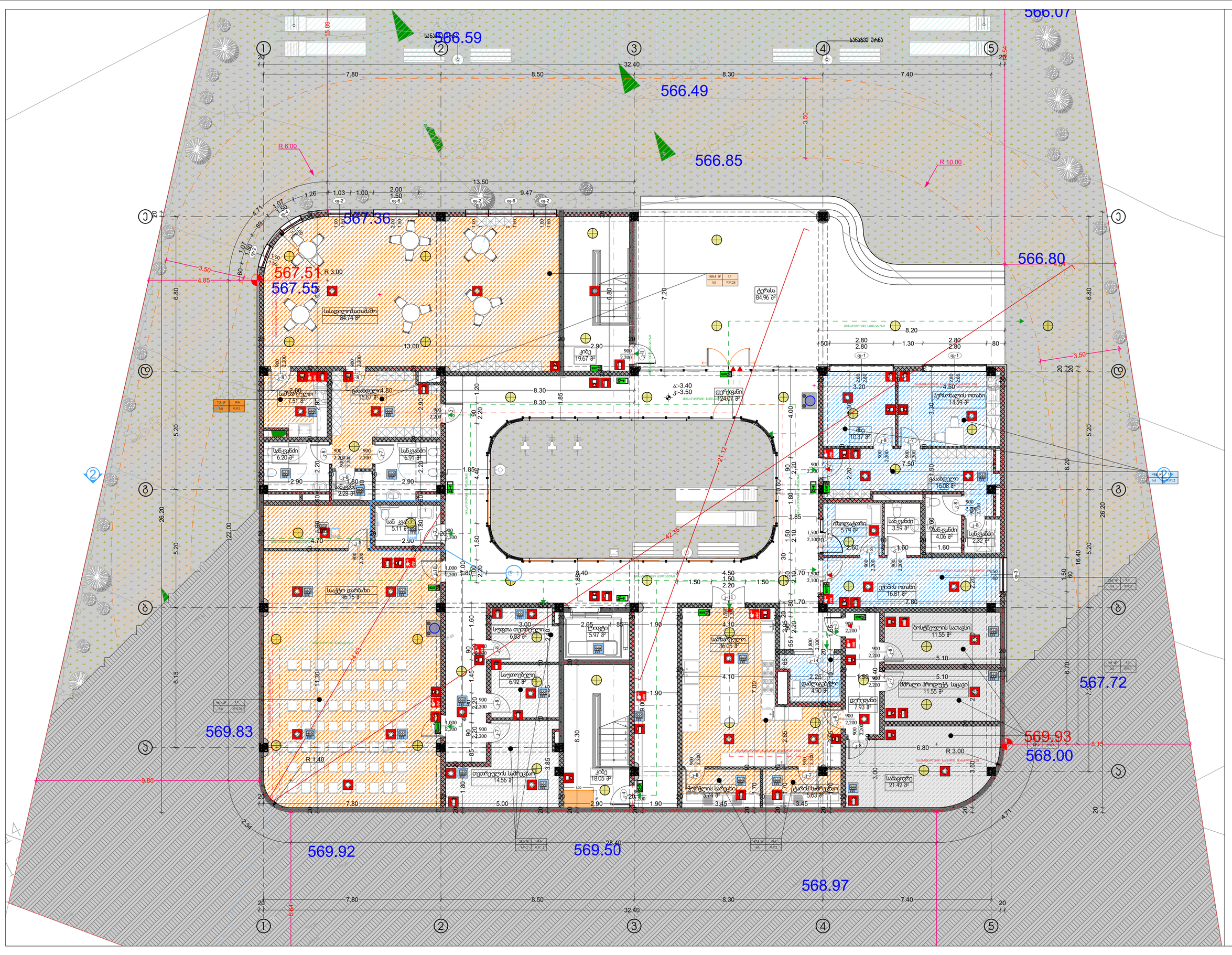
566.59
566.49
566.85
566.07
566.80
567.36
567.51
567.55
567.72
569.83
569.93
568.00
569.92
569.50
568.97
R 6.00
R 10.00
R 3.00
R 1.40
სასადილო-სათავსო
84.74 მ²
სამზარეულო
84.96 მ²
ტერასა
124.07 მ²
ტერასა
21.42 მ²
სველი წერტილი
14.56 მ²
სველი წერტილი
14.59 მ²
სველი წერტილი
16.08 მ²
სველი წერტილი
11.55 მ²
სველი წერტილი
11.55 მ²
სველი წერტილი
14.56 მ²
სველი წერტილი
5.74 მ²
სველი წერტილი
5.63 მ²
სველი წერტილი
5.97 მ²
სველი წერტილი
6.83 მ²
სველი წერტილი
6.92 მ²
სველი წერტილი
5.11 მ²
სველი წერტილი
6.20 მ²
სველი წერტილი
6.91 მ²
სველი წერტილი
2.28 მ²
სველი წერტილი
7.51 მ²
სველი წერტილი
15.67 მ²
სველი წერტილი
5.79 მ²
სველი წერტილი
3.59 მ²
სველი წერტილი
4.06 მ²
სველი წერტილი
2.32 მ²
სველი წერტილი
4.90 მ²
სველი წერტილი
7.93 მ²
სველი წერტილი
10.37 მ²
სველი წერტილი
16.81 მ²
სველი წერტილი
36.05 მ²
სველი წერტილი
96.15 მ²
კიბე
19.67 მ²
კიბე
18.05 მ²
ლიფტი
5.97 მ²
სასაწყობო სათავსი
11.55 მ²
მცირე პროდუქტ სალაგი
11.55 მ²
სველი წერტილი
6.92

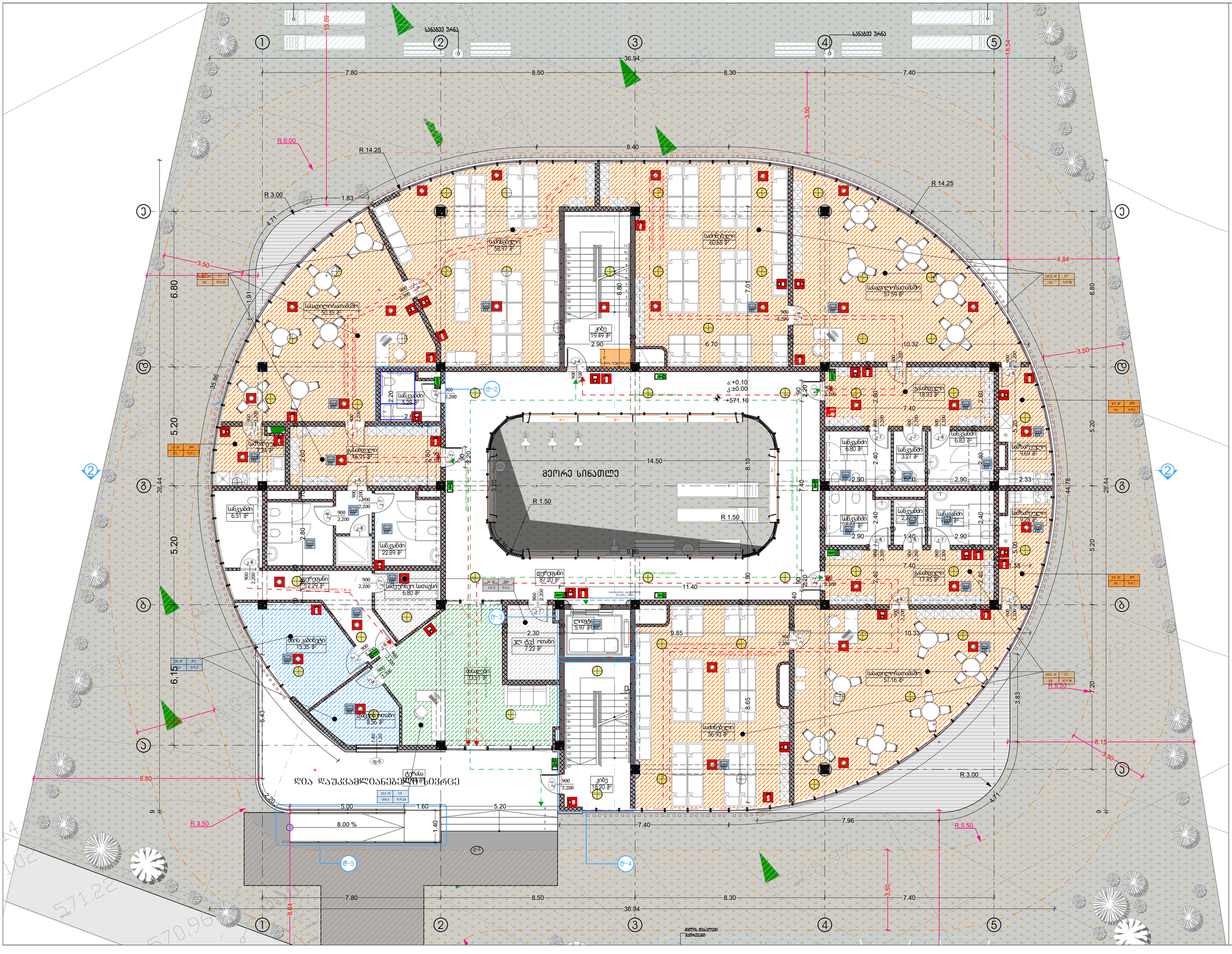
სანაგვე ურნა
სანაგვე ურნა
მეორე სინათლე
ღია დაუკვამლიანებელი სივრცე
სასადილო
სასადილო/სათავსო
სველი წერტილი
სველი წერტილი
სველი წერტილი

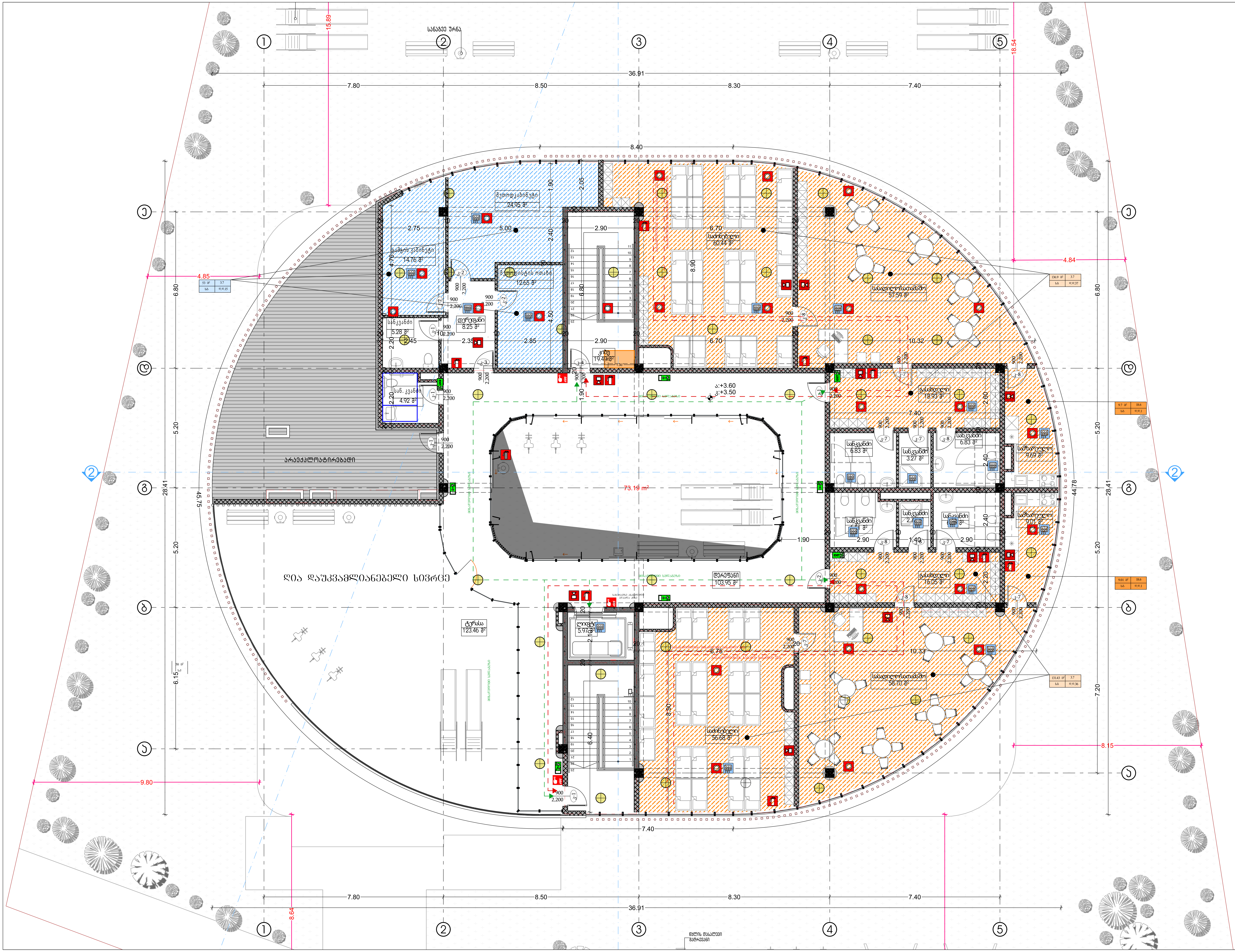

-შენიშვნები

- არ გაზომოთ ნახაზები
- ყველა ზომა უნდა გადამოწმდეს ადგილზე
- ნახაზებს შორის ნებისმიერი უზუსტობა დაუყონებლივ უნდა ეცნობოს საპროექტო კომპანიის უზუსტობის ხარისხის შესაფასებლად

- ყველა ნახაზი განხილული უნდა იყოს, როგორც მთლიანი პროექტის ალბომის ნაწილი, ყველა მნიშვნელოვანი დოკუმენტის, კონსტრუქციული ნახაზების, შიდა და გარე სისტემების ნახაზების და დეტალური სამშენებლო ნახაზების გათვალისწინებით

- დოკუმენტაციის გამოყენება დაუშვებელია პროექტის მენეჯერ ორგანიზაციასთან შეთანხმების გარეშე

- შენობის ყველა ნაშვერი იქნება არაწვადი

- სახანძრო სისტემები პროექტში ასახულია პირობითად. მათი ადგილმდებარეობა და რაოდენობა დაზუსტდება შესაბამის სტანდარტს მორგებული სახანძრო სისტემების საინჟინრო პროექტის დამუშავების სტადიზე.

ავტოსადგომის ფართი
საცხოვრებელი ფართი
საზაფხულო ფართი
დამხმარე ფართი
კომერციული ფართი
საოფისე ფართი
კიბის უჯრედის ფართი

დემკვეთი

შპს ეკო ინვესტი : 400237463

მთავარი არქიტექტორი

მაცაცო ჯინჭარაშვილი

პროექტის ავტორები

სათაური
სასტუმროს ტიპის საცხოვრებელი სახლი თბილისის ზღვის მიმდებარედ

მისამართი
ქალაქი თბილისი, უცნობ გმირთა ქუჩა №7
ს/კ: 01.12.21.001.210

პროექტის სტადია
არქიტექტურული ნაწილი

ნახაზის სახელწოდება
Story (1)

მასშტაბი
1:100

Code
A.28

თარიღი
თებერვალი 2024 წ.

შპს: " *Line Georgia* "

0112 თბილისი, საქართველო
მტკვრის ქუჩა №6

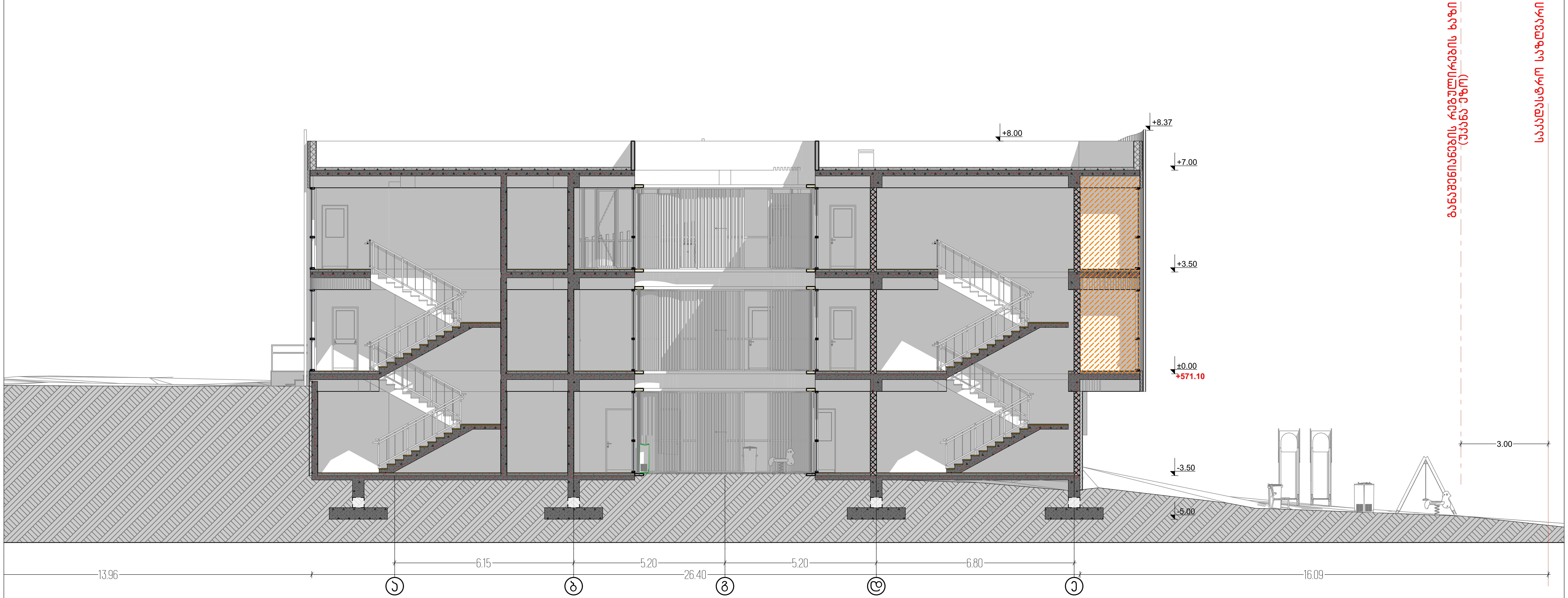

-შენიშვნები

- არ გაზომოთ ნახაზები

- ყველა ზომა უნდა გადამოწმდეს ადგილზე

- ნახაზებს შორის ნებისმიერი უზუსტობა დაუყონებლვივ უნდა ეცნობოს საპროექტო კომპანიის უზუსტობის ხარისხის შესაფასებლად

- ყველა ნახაზი განხილული უნდა იყოს, როგორც მთლიანი პროექტის ალბომის ნაწილი, ყველა მნიშვნელოვანი დოკუმენტის, კონსტრუქციული ნახაზების, შიდა და გარე სისტემების ნახაზების და დეტალური სამშენებლო ნახაზების გათვალისწინებით

- დოკუმენტაციის გამოყენება დაუშვებელია პროექტის მენეჯერ ორგანიზაციასთან შეთანხმების გარეშე

- შენობის ყველა ნაშვერი იქნება არაწვადი

- სახანძრო სისტემები პროექტში ასახულია პირობითად. მათი ადგილმდებარეობა და რაოდენობა დაზუსტდება შესაბამის სტანდარტს მორგებული სახანძრო სისტემების საინჟინრო პროექტის დამუშავების სტადიზე.

დემკვეთი

შპს ეკო ინვესტი : 400237463

მთავარი არქიტექტორი

მაცაცო ჯინჭარაშვილი

პროექტის ავტორები

სათაური

სასტუმროს ტიპის საცხოვრებელი სახლი თბილისის ზღვის მიმდებარედ

მისამართი

ქალაქი თბილისი,
უცნობ გმირთა ქუჩა №7
ს/კ: 01.12.21.001.210

პროექტის სტადია

არქიტექტურული ნაწილი

ნახაზის სახელწოდება

1-1

მასშტაბი

1:100

Code

A.29

თარიღი

თებერვალი 2024 წ.

შპს: " *Line Georgia* "

0112 თბილისი, საქართველო
მტკვრის ქუჩა №6

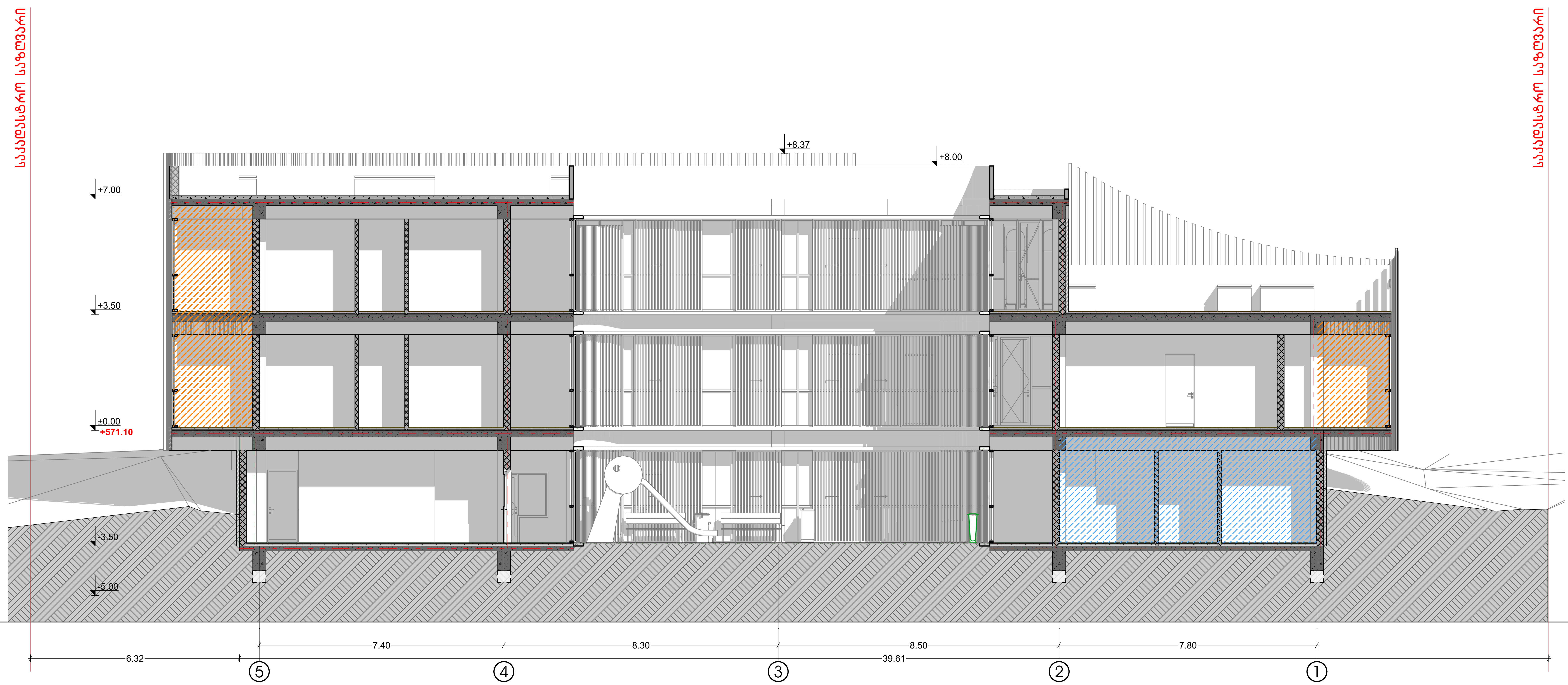

-შენიშვნები

- არ გაზომოთ ნახაზები

- ყველა ზომა უნდა გადამოწმდეს ადგილზე

- ნახაზებს შორის ნებისმიერი უზუსტობა დაუყონებლივ უნდა ეცნობოს საპროექტო კომპანიის უზუსტობის ხარისხის შესაფასებლად

- ყველა ნახაზი განხილული უნდა იყოს, როგორც მთლიანი პროექტის ალბომის ნაწილი, ყველა მნიშვნელოვანი დოკუმენტის, კონსტრუქციული ნახაზების, შიდა და გარე სისტემების ნახაზების და დეტალური სამშენებლო ნახაზების გათვალისწინებით

- დოკუმენტაციის გამოყენება დაუშვებელია პროექტის მენეჯერ ორგანიზაციასთან შეთანხმების გარეშე

- შენობის ყველა ნაშვერი იქნება არაწვადი

- სახანძრო სისტემები პროექტში ასახულია პირობითად. მათი ადგილმდებარეობა და რაოდენობა დაზუსტდება შესაბამის სტანდარტს მორგებული სახანძრო სისტემების საინჟინრო პროექტის დამუშავების სტადიზე.

დემკვეთი

შპს ეკო ინვესტი : 400237463

მთავარი არქიტექტორი

მაცაცო ჭინჭარაშვილი

პროექტის ავტორები

სათაური
სასტუმროს ტიპის საცხოვრებელი სახლი თბილისის ზღვის მიმდებარედ

მისამართი

ქალაქი თბილისი, უცნობ გმირთა ქუჩა №7
ს/კ: 01.12.21.001.210

პროექტის სტადია

არქიტექტურული ნაწილი

ნახაზის სახელწოდება

2-2

მასშტაბი

1:100

Code

A.30

თარიღი

თებერვალი 2024 წ.

შპს: " *Line Georgia* "

0112 თბილისი, საქართველო
მტკვრის ქუჩა №6

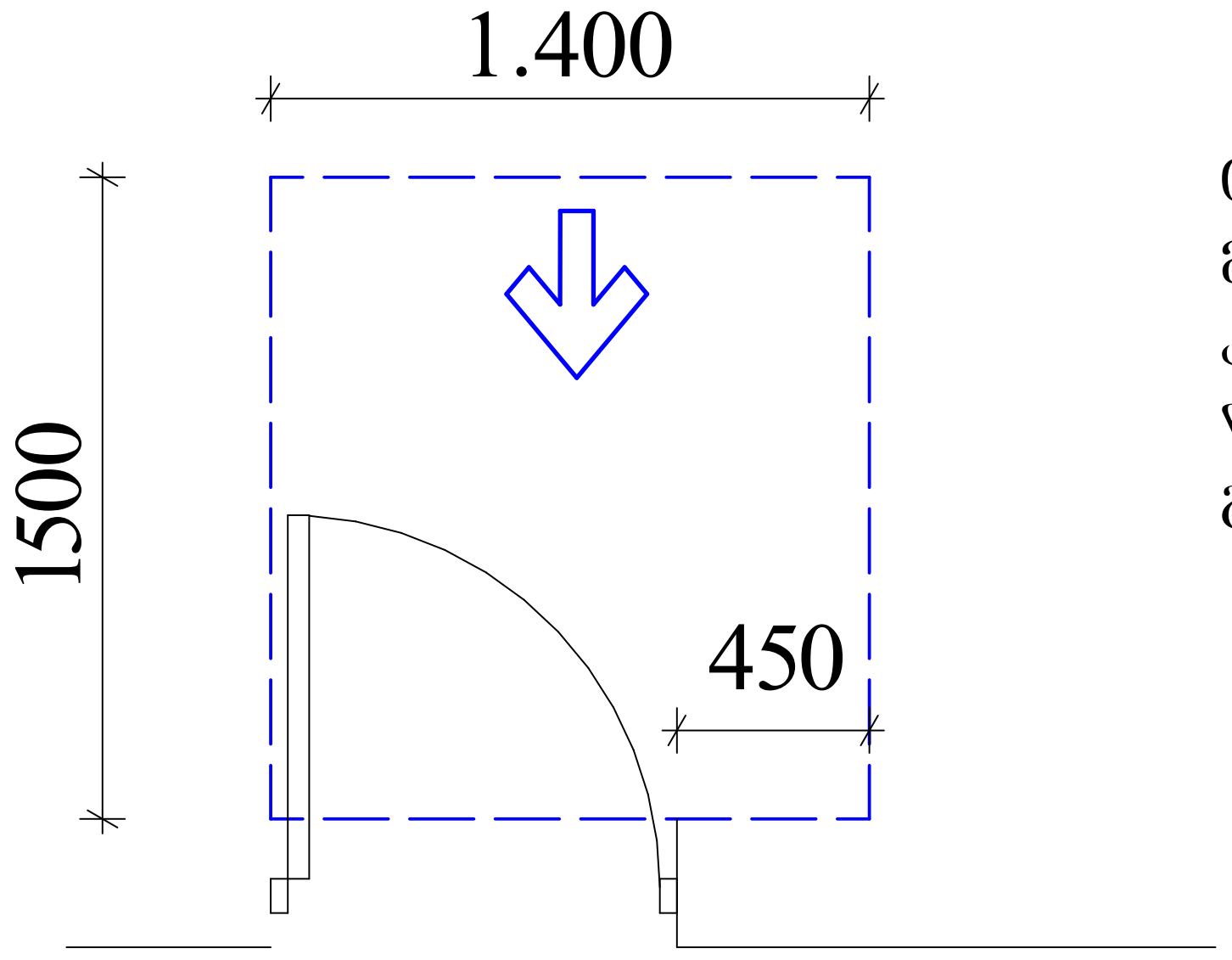

თავისუფალი სივრცე კართან მანევრირებისთვის ანჯამიანი კარი
წინიდან მისაწვდომი გამოწევით გაღება

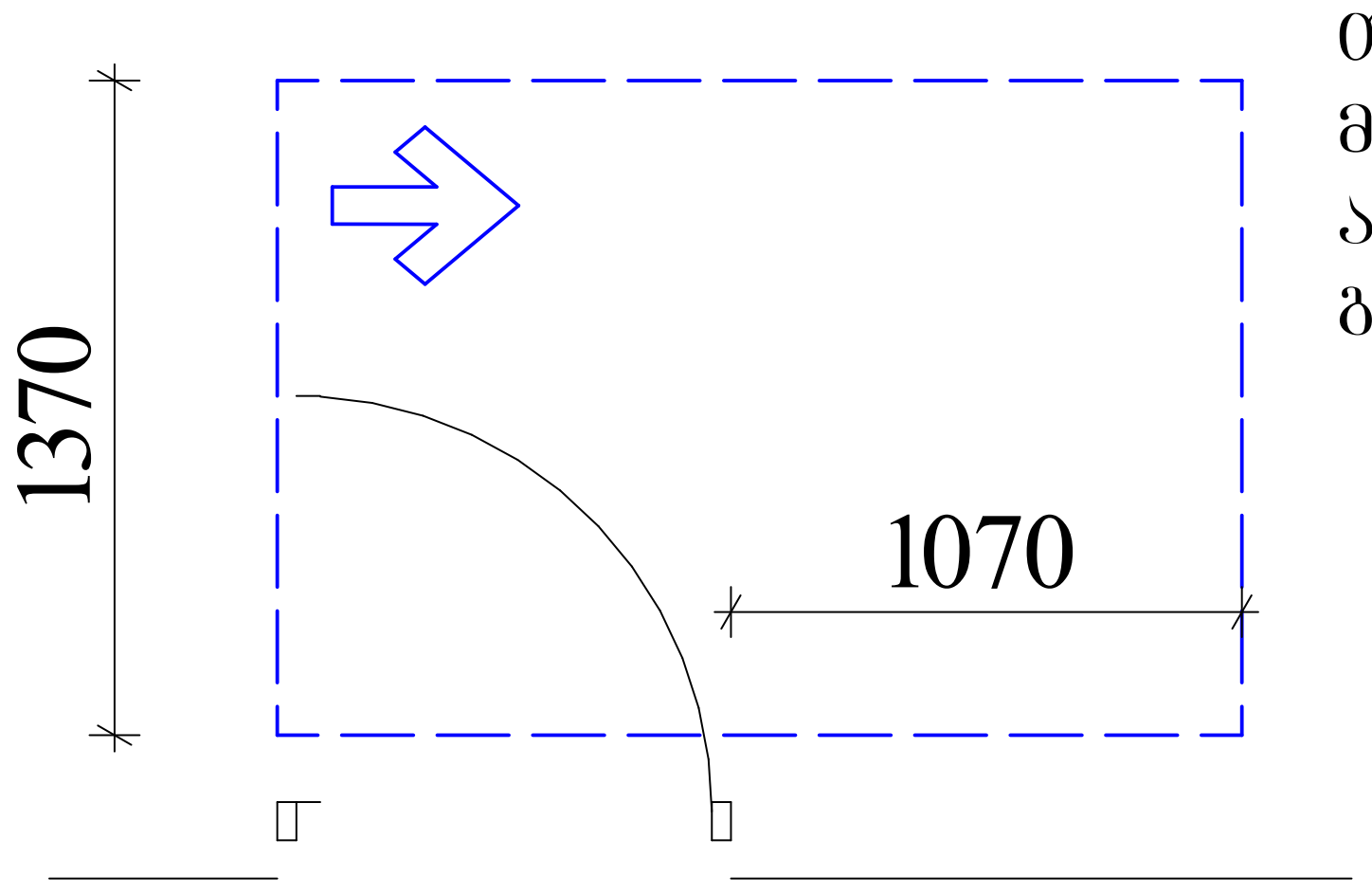

თავისუფალი სივრცე კართან მანევრირებისთვის ანჯამიანი კარი ანჯამის მხრიდან მისაწვდომი გამოწევით გაღება

ვარიანტი01

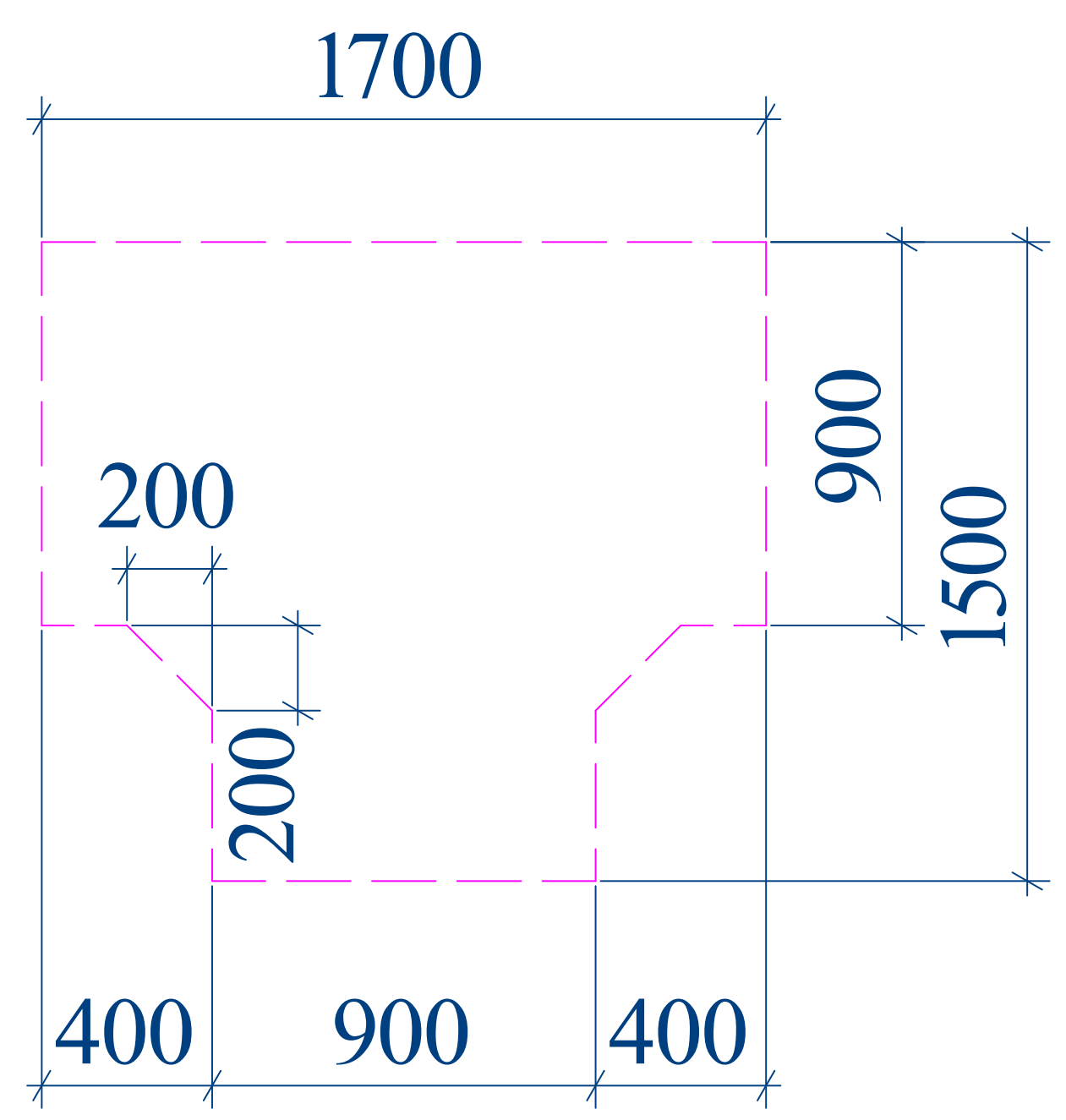

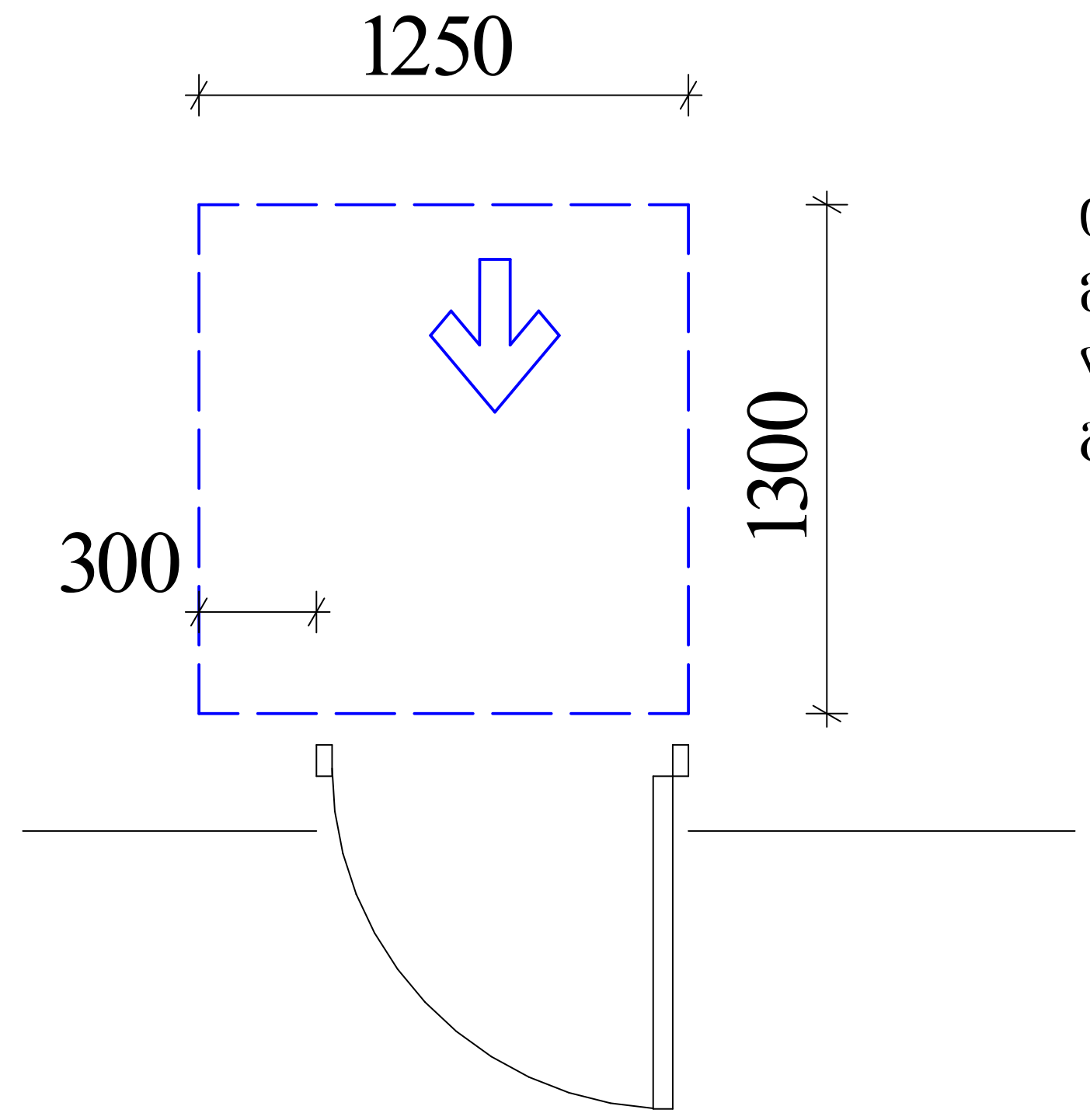

თავისუფალი სივრცე კართან მანევრირებისთვის ანჯამიანი კარი წინიდან მისაწვდომი მიწოლით გაღება

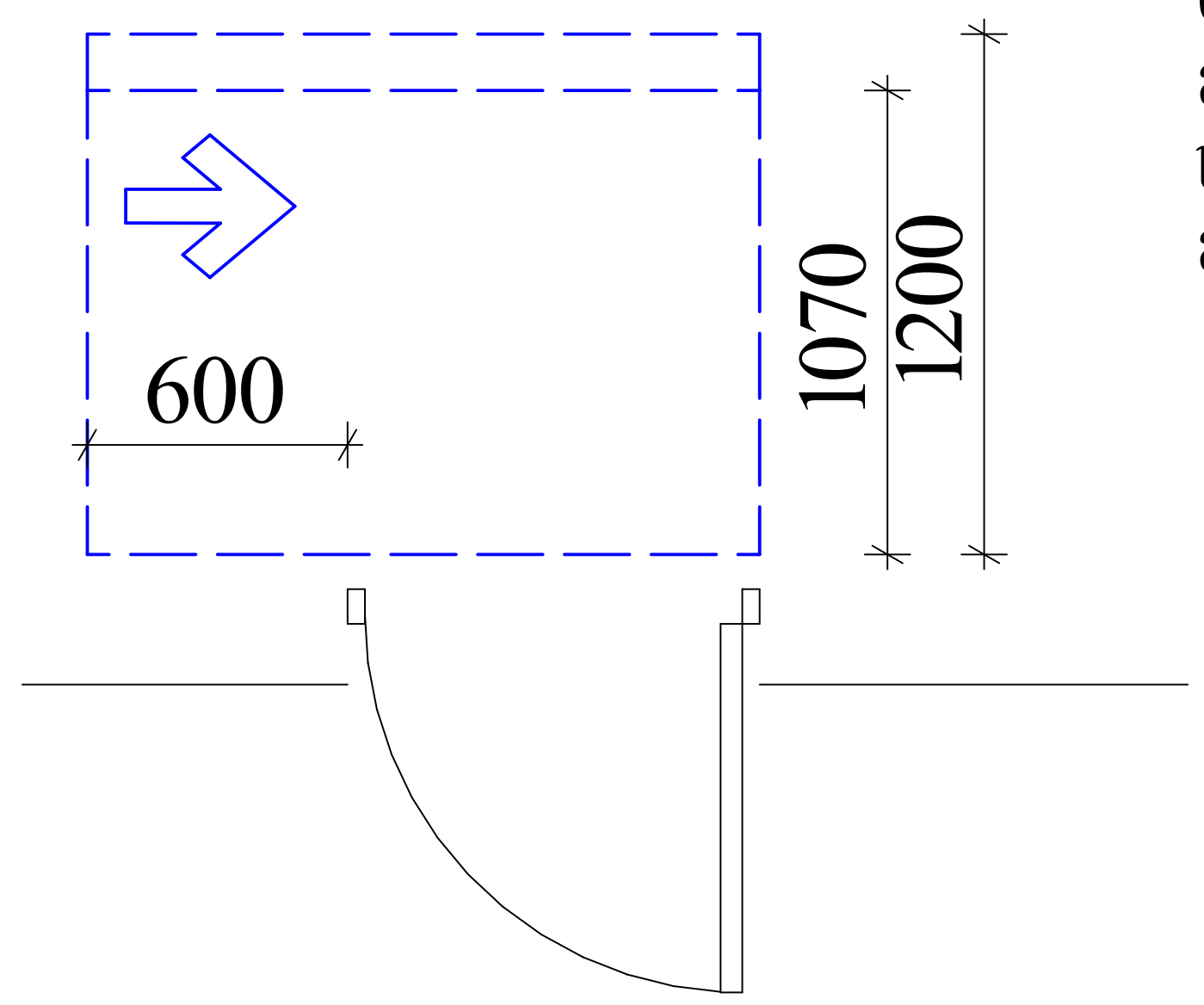

თავისუფალი სივრცე კართან მანევრირებისთვის ანჯამიანი კარი საკეტის მხრიდან მისაწვდომი მიწოლით გაღება

120 მინ. თუ მოწყობილია მიმხურავი

ვარიანტი02

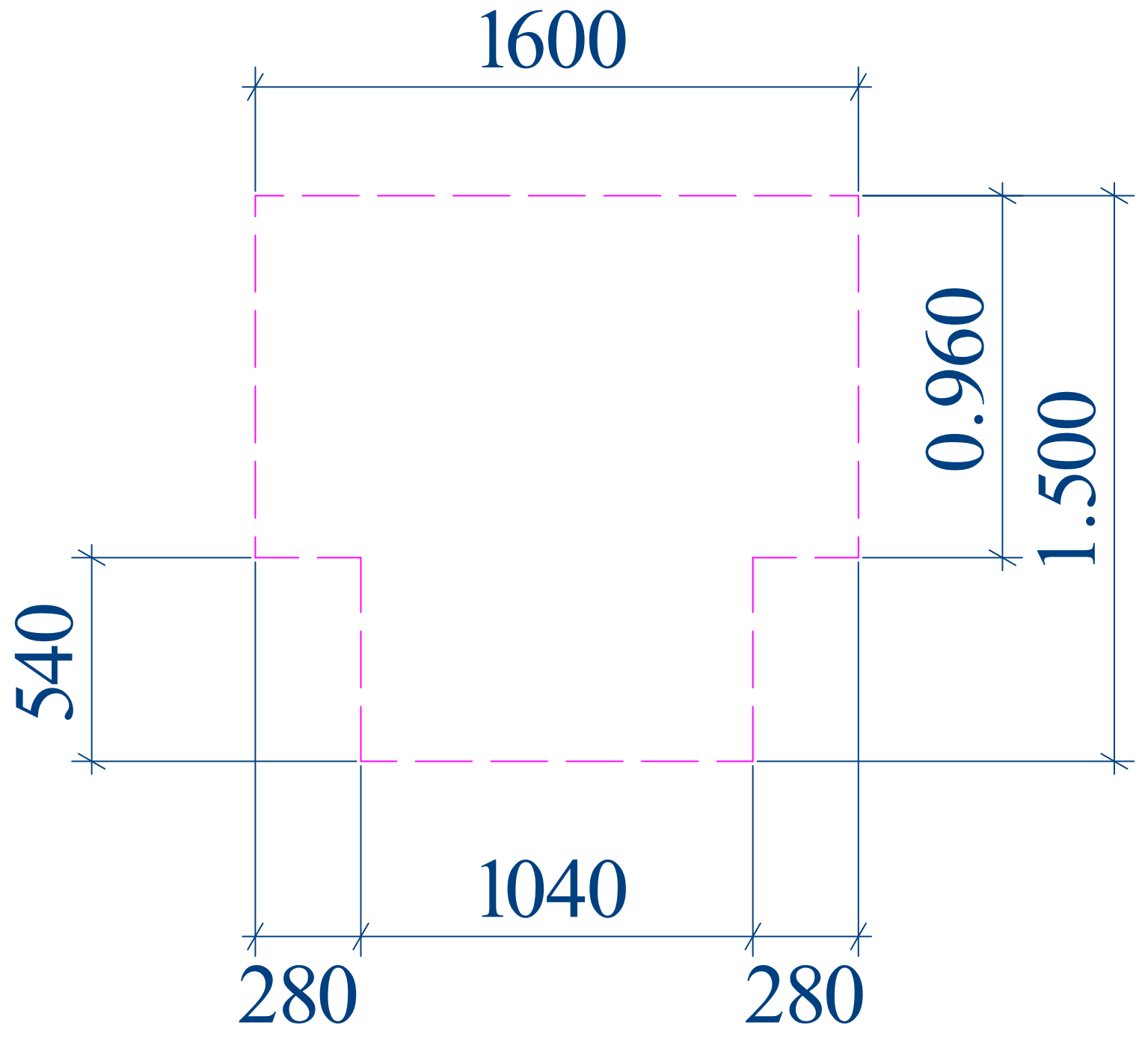

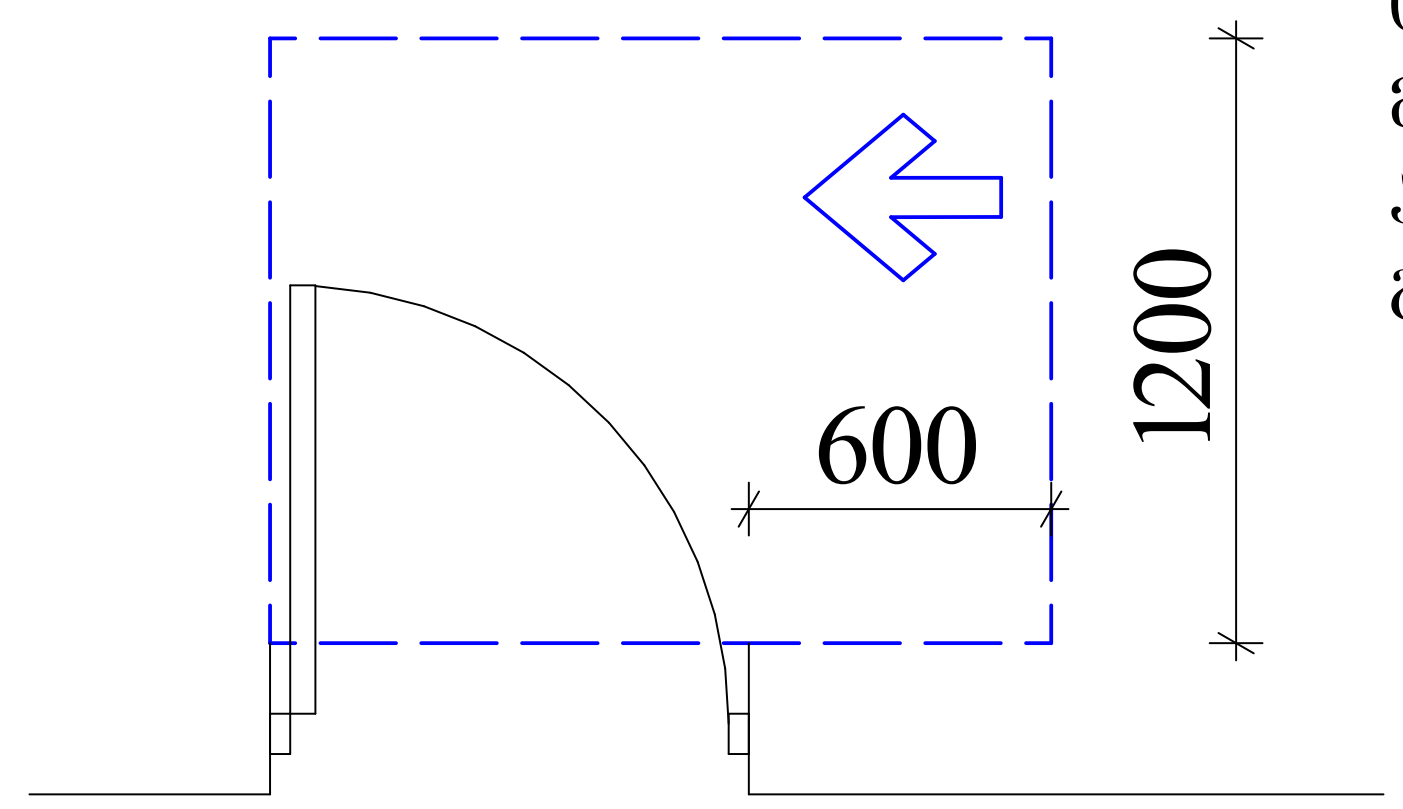

თავისუფალი სივრცე კართან მანევრირებისთვის ანჯამიანი კარი
არარარარარარარარრარ -
გამოწევით გაღება

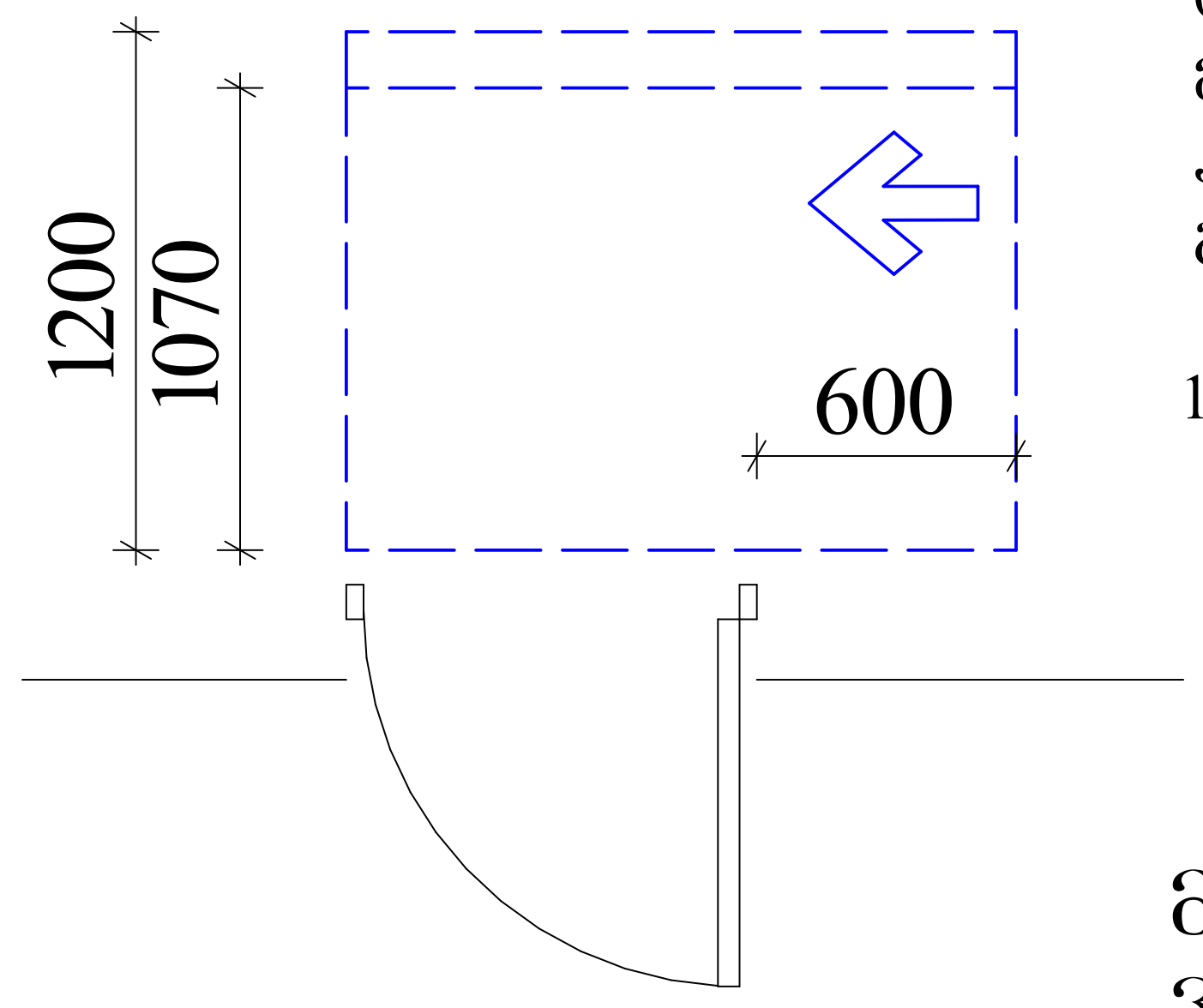

თავისუფალი სივრცე კართან მანევრირებისთვის ანჯამიანი კარი ანჯამის მხრიდან მისაწვდომიმიწოლით გაღება

120 მინ. თუ მოწყობილია მიმხურავი

მოსატრიალებელი სივრცეები ვარიანტი4

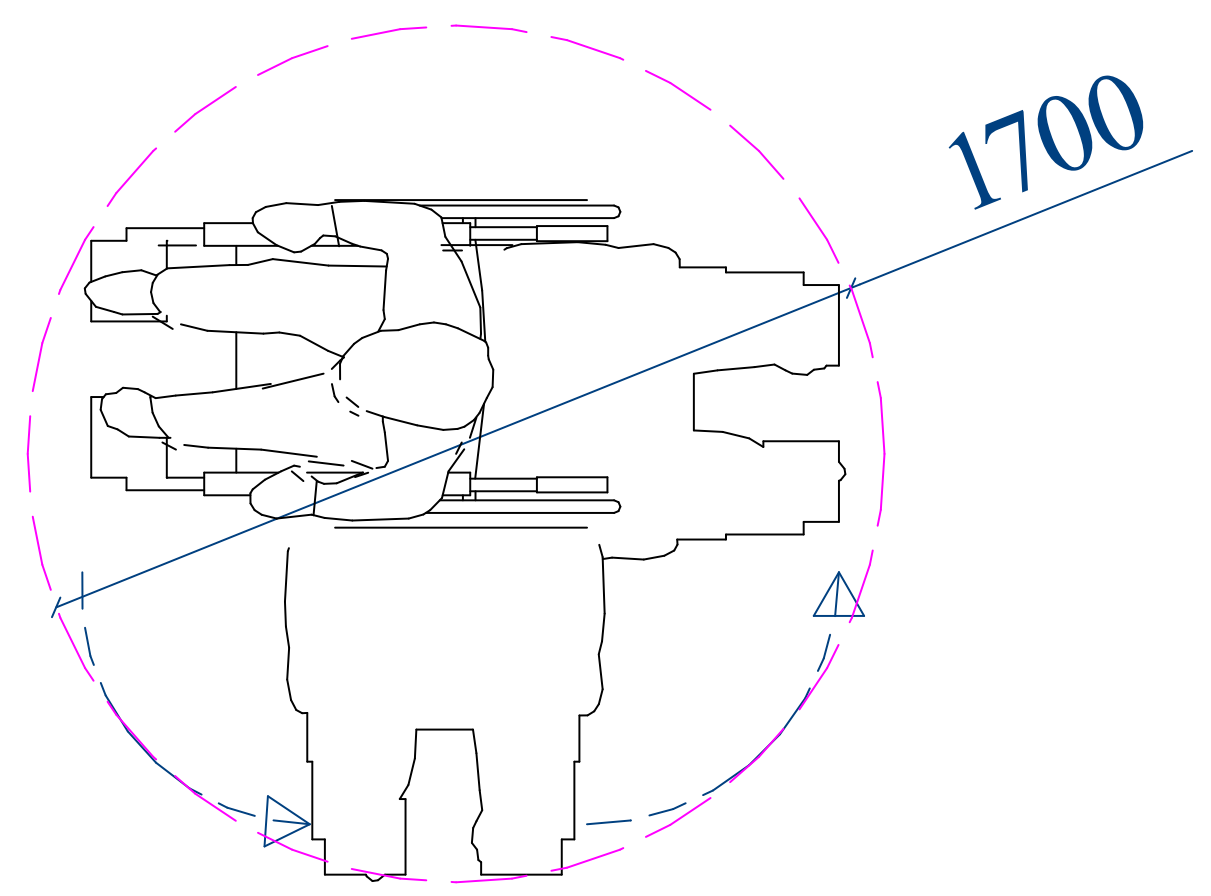

ვარიანტი03

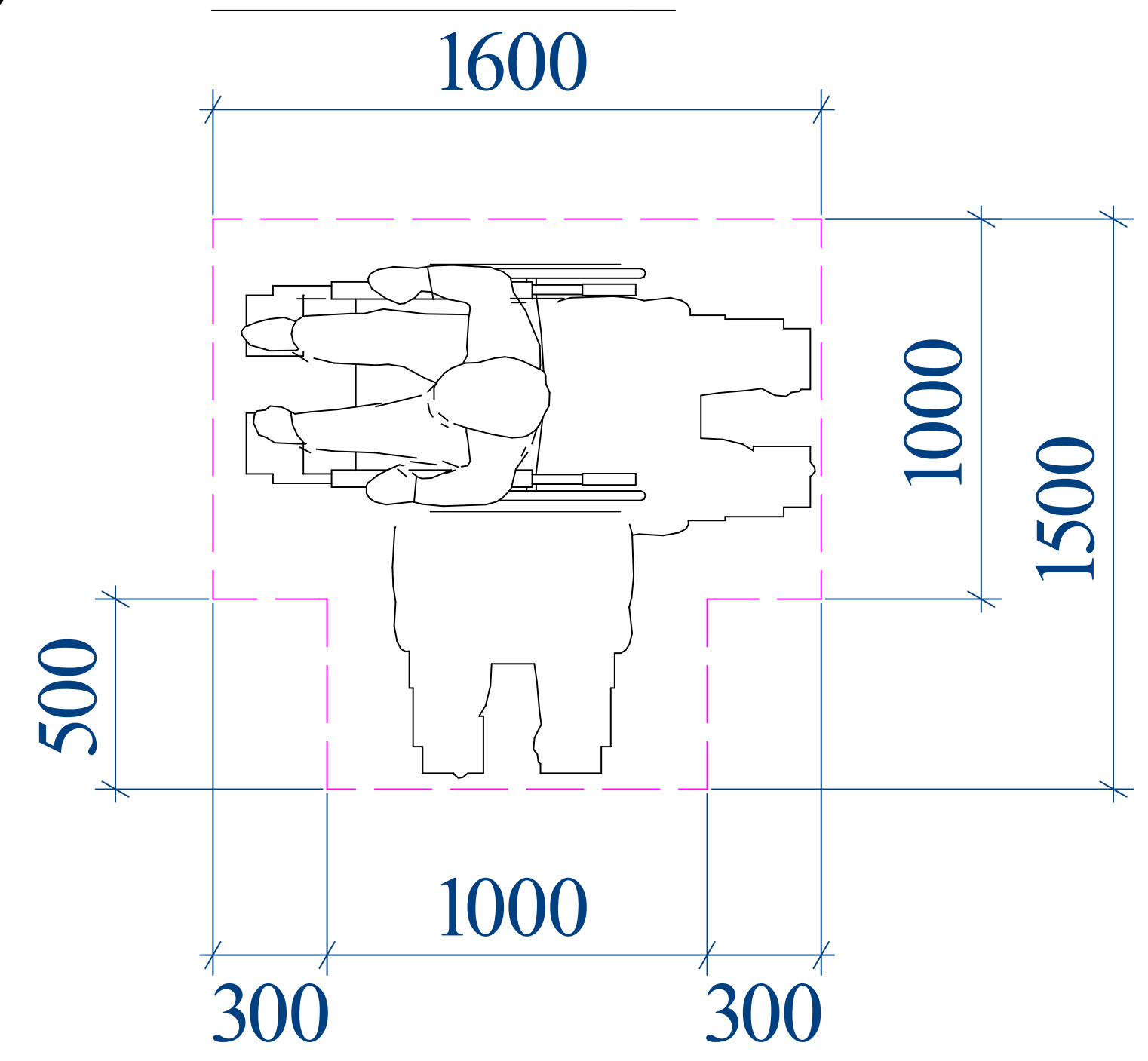

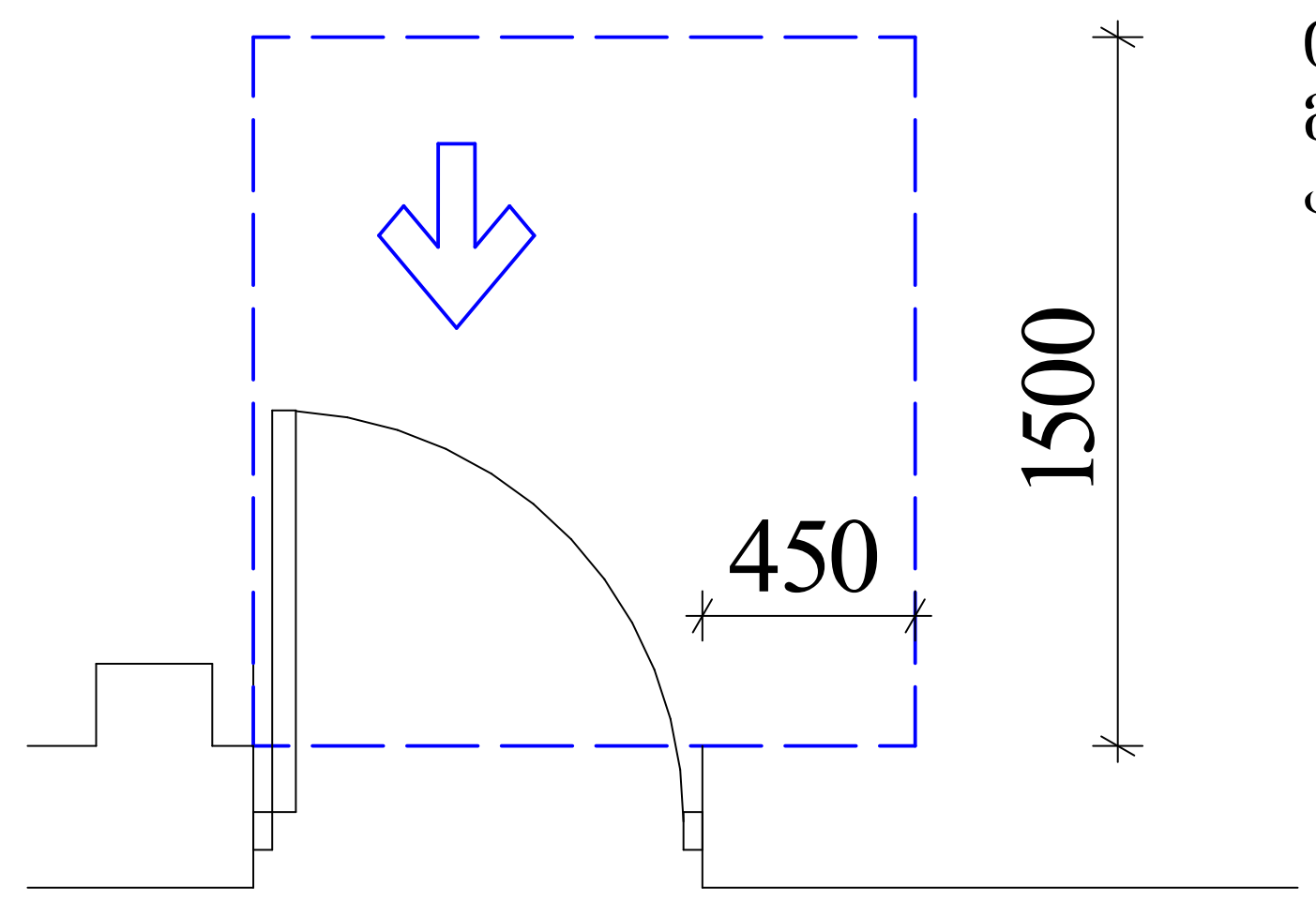

თავისუფალი სივრცე კართან მანევრირებისთვის ნიშებში მოწყობილი კარი და ჭიშკარი გამოწევით გაღება

-შენიშვნები

- არ გაზომოთ ნახაზები
- ყველა ზომა უნდა გადამოწმდეს ადგილზე
- ნახაზებს შორის ნებისმიერი უზუსტობა დაუყონებლივ უნდა ეცნობოს საპროექტო კომპანიის უზუსტობის ხარისხის შესაფასებლად
- ყველა ნახაზი განხილული უნდა იყოს, როგორც მთლიანი პროექტის ალბომის ნაწილი, ყველა მნიშვნელოვანი დოკუმენტის, კონსტრუქციული ნახაზების, შიდა და გარე სისტემების ნახაზების და დეტალური სამშენებლო ნახაზების გათვალისწინებით
- დოკუმენტაციის გამოყენება დაუშვებელია პროექტის მენეჯერ ორგანიზაციასთან შეთანხმების გარეშე
- შენობის ყველა ნაშვერი იქნება არაწვადი
- სახანძრო სისტემები პროექტში ასახულია პირობითად. მათი ადგილმდებარეობა და რაოდენობა დაზუსტდება შესაბამის სტანდარტს მორგებული სახანძრო სისტემების საინჟინრო პროექტის დამუშავების სტადიზე.

ავტოსადგომის ფართი
საცხოვრებელი ფართი
საზაფხულო ფართი
დამხმარე ფართი
კომერციული ფართი
საოფისე ფართი
კიბის უჯრედის ფართი

დემკვეთი
შპს ეკო ინვესტი : 400237463

მთავარი არქიტექტორი
მაცაცო ჯინჯარაშვილი

პროექტის ავტორები

სათაური
სასტუმროს ტიპის საცხოვრებელი სახლი თბილისის ზღვის მიმდებარედ

მისამართი
ქალაქი თბილისი,
უცნობ გმირთა ქუჩა №7
ს/კ: 01.12.21.001.210

პროექტის სტადია
არქიტექტურული ნაწილი

ნახაზის სახელწოდება
0 ნიშნული (1)

მასშტაბი
1:30

Code
A.31

თარიღი
თებერვალი 2024 წ.

შპს: " *Line Georgia* "

0112 თბილისი, საქართველო
მტკვრის ქუჩა №6

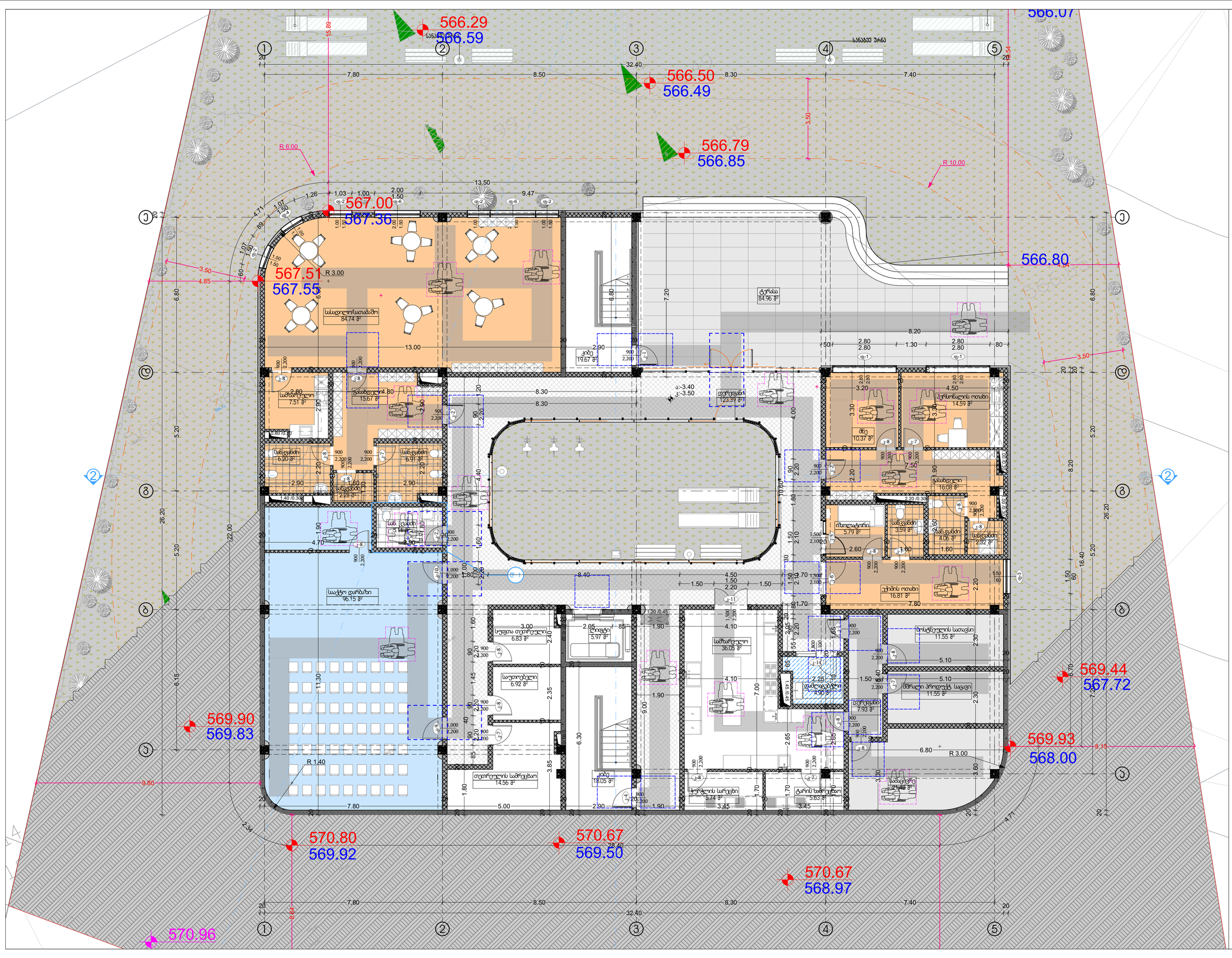
566.29
566.59
566.50
566.49
566.79
566.85
567.00
567.36
567.51
567.55
566.07
566.80
569.44
567.72
569.90
569.83
569.93
568.00
570.80
569.92
570.67
569.50
570.67
568.97
570.96
R 6.00
R 10.00
R 3.00
R 1.40
სასადილოსათამაშო
84.74 მ²
ტერასა
84.96 მ²
სველი წერტილი
7.51 მ²
სველი წერტილი
15.67 მ²
სველი წერტილი
6.20 მ²
სველი წერტილი
6.91 მ²
სველი წერტილი
2.28 მ²
სველი წერტილი
5.14 მ²
სველი წერტილი
6.91 მ²
სველი წერტილი
5.97 მ²
სველი წერტილი
6.83 მ²
სველი წერტილი
6.92 მ²
სველი წერტილი
14.56 მ²
სველი წერტილი
18.05 მ²
სველი წერტილი
5.74 მ²
სველი წერტილი
5.63 მ²
სველი წერტილი
11.55 მ²
სველი წერტილი
4.90 მ²
სველი წერტილი
7.93 მ²
სველი წერტილი
11.55 მ²
სველი წერტილი
2.16 მ²
სველი წერტილი
19.67 მ²
სველი წერტილი
123.39 მ²
სველი წერტილი
10.37 მ²
სველი წერტილი
14.59 მ²
სველი წერტილი
16.08 მ²
სველი წერტილი
5.79 მ²
სველი წერტილი
3.59 მ²
სველი წერტილი
4.06 მ²
სველი წერტილი
2.92 მ²
სველი წერტილი
16.81 მ²
სველი წერტილი
36.05 მ²
სველი წერტილი
96.15 მ²
სველი წერტილი
2.05 მ²
სველი წერტილი
3.00 მ²
სველი წერტილი
2.90 მ²
სველი წერტილი
2.90 მ²
სველი წერტილი
1.40 /0.30
სველი წერტილი
1.40 /0.30
სველი წერტილი
2.20 /0.30
სველი წერტილი
1.20 /0.45
სველი წერტილი
1.45 /0.45
სველი წერტილი
2.65 /0.30
სველი წერტილი
2.65 /0.30
სველი წერტილი
2.65 /0.30

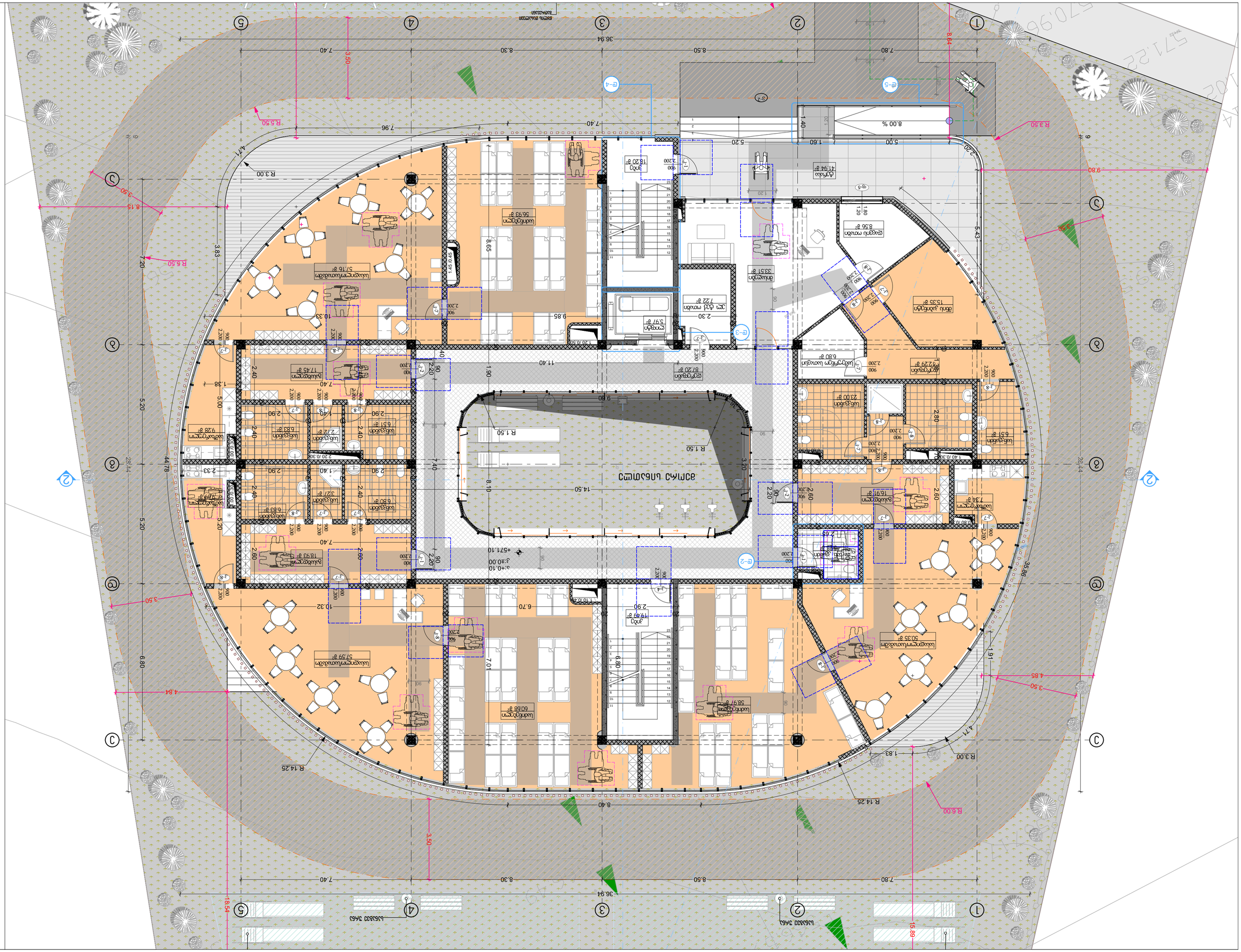
ნაგებობის ტერიტორიის საზღვარი
ნაგებობის საზღვარი
ნაგებობის საზღვარი
ნაგებობ

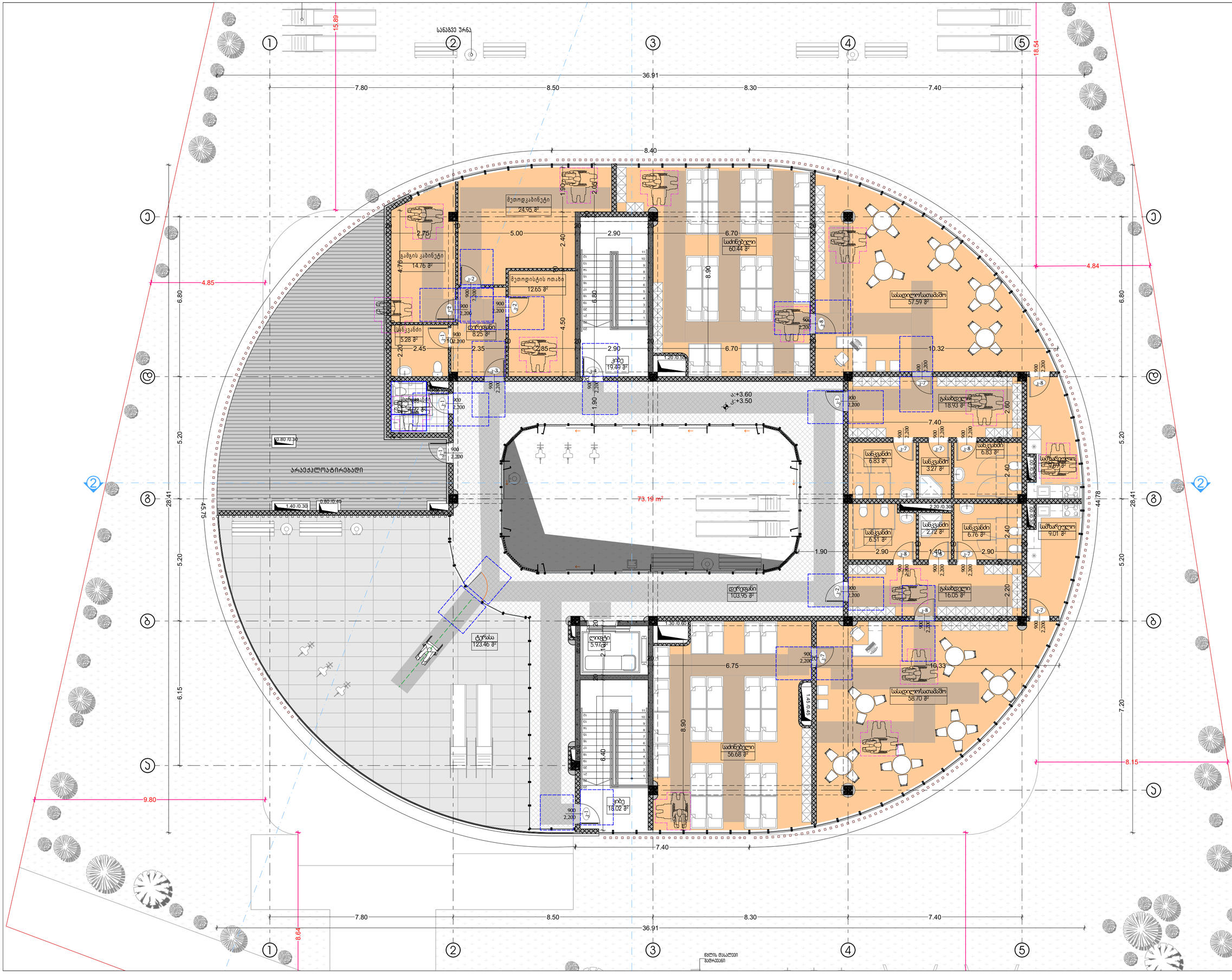

შენიშვნები

- არ გამოიყოთ ნახაზები
- ყველა ზომა უნდა გადამოწმდეს ადგილზე
- ნახაზებს, მორის განსაზღვრა უზუსტობა დაუშვებლობის უნდა მიმოწეროს საპროექტო ორგანიზის უზუსტობის ხარისხის მასალებისთვის
- ყველა ნახაზი განხილული უნდა იქნეს, როგორც მთლიანი პროექტის ულობის ნაწილი, ყველა ინფორმაციული დოკუმენტის, ურთიერთდაკავშირებული ნახაზების, მიღე და მარე სისტემების ნახაზების და დეტალური სამუშაოების ნახაზების გათვალისწინებით
- დოკუმენტაციის გადოება დაშვებული პროექტის მენეჯერ ორგანიზაციასთან შეთანხმების გარეშე
- შენობის ყველა ნაგები იანება არნაული
- სახანძრო სისტემის პროექტები ასახული პირობითად. მეთი ზომათვალაწორება და რეალიზება მესაკეთებლის სახელფასების სპეციალურად პროექტირებული სახანძრო სისტემის სრულიად პროექტის დამუშაების სტადიაზე.

ავტომატიკის ფარები
სცისტორებელი ფარები
სახანძრო ფარები
დამხმარე ფარები
პროექციული ფარები
სპეციალ ფარები
ანძის უარეულის ფარები

დამკვეთი

შპს ეკო ინვესტი : 400237463

მთავარი არქიტექტორი

მაცნო ჯინჭარაძვილი

პროექტის ავტორები

სათაური
სასტუმროს ტიპის სცისტორებელი სახლი თბილისის ზღვის მიმდებარედ

მისამართი
ქალაქი თბილისი, უბანი გამრეკა ქუჩა №7 ს/კ: 01.12.21.001.210

პროექტის სტადია
არქიტექტურული ნაწილი

ნახაზის სახელწოდება
Story (2)

მასშტაბი
1:100

Code
A.34

თარიღი
თებერვალი 2024 წ.

შპს: " *Line Georgia* "

LINE GEORGIA

0112 თბილისი, საქართველო მტკვრის ქუჩა №6

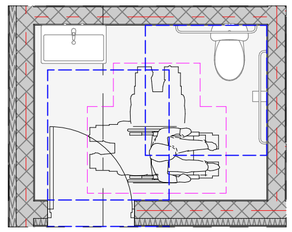

სველი წერტილების +/-0.00 ნიშნულის იატაკის გეგმა

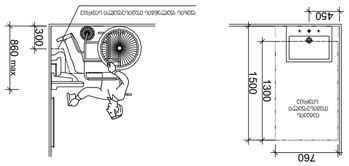

ტუალეტის ქაღალდის ჭიქა-ჭურჭლის სარეცხი საშრობის ადგილი

სველი წერტილების ინვენტარის ადგილი

ნიშანი იატაკის ცვლილების ადგილი

სველი წერტილების +3.50 ნიშნულის იატაკის გეგმა

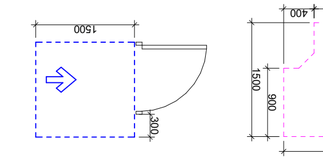

ტუალეტის ქაღალდის ჭიქა-ჭურჭლის სარეცხი საშრობის ადგილი

სველი წერტილების ინვენტარის ადგილი

ნიშანი იატაკის ცვლილების ადგილი

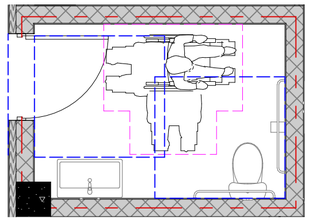

სველი წერტილების +3.50 ნიშნულის იატაკის გეგმა

- სველი წერტილების ინვენტარის ადგილი
- ტუალეტის ქაღალდის ჭიქა-ჭურჭლის სარეცხი საშრობის ადგილი
- ნიშანი იატაკის ცვლილების ადგილი
- სველი წერტილების ინვენტარის ადგილი
- ტუალეტის ქაღალდის ჭიქა-ჭურჭლის სარეცხი საშრობის ადგილი
- სველი წერტილების ინვენტარ

კიბის ჭრილი

კიბის გეგმა +3.50 ნიშნულზე
მ. 1:50

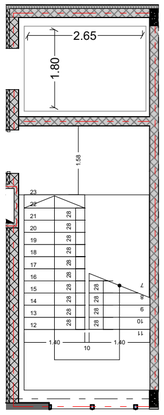

სახელურის დამაგრების კვანძი
მ.1:5

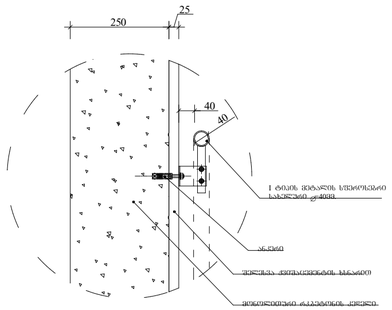

მოაჯირის ფრაგმენტული ნახაზი
მ.1:10

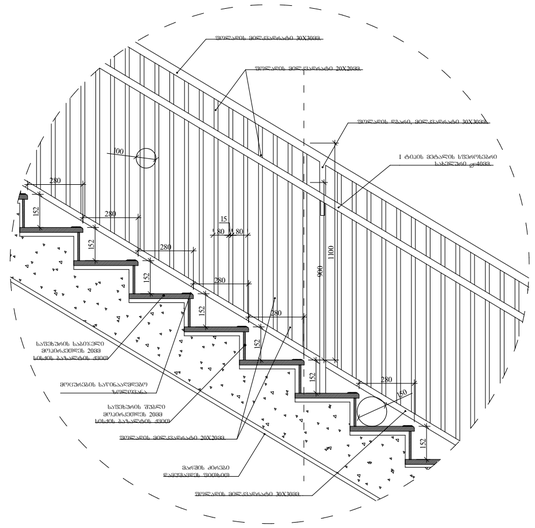

საფეხურის მოპირკეთების დეტალი
მ.1:5

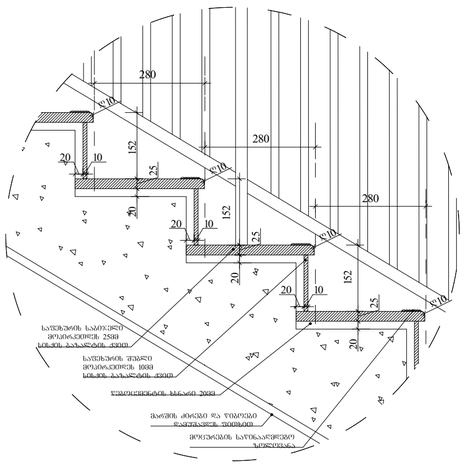

მოაჯირის დამაგრება დეტალი
მ.1:10

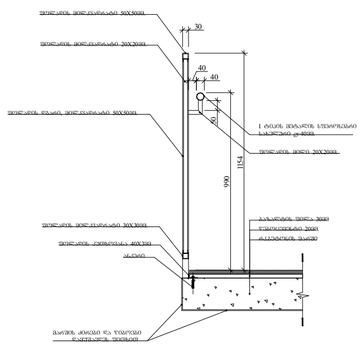

მოაჯირის ზღარის დამაგრება დეტალი
მ.1:5

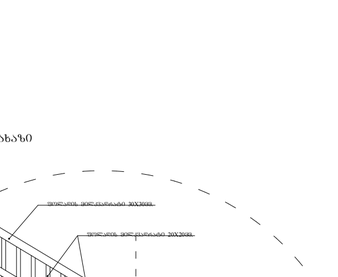

ლიფტის ჭრილი

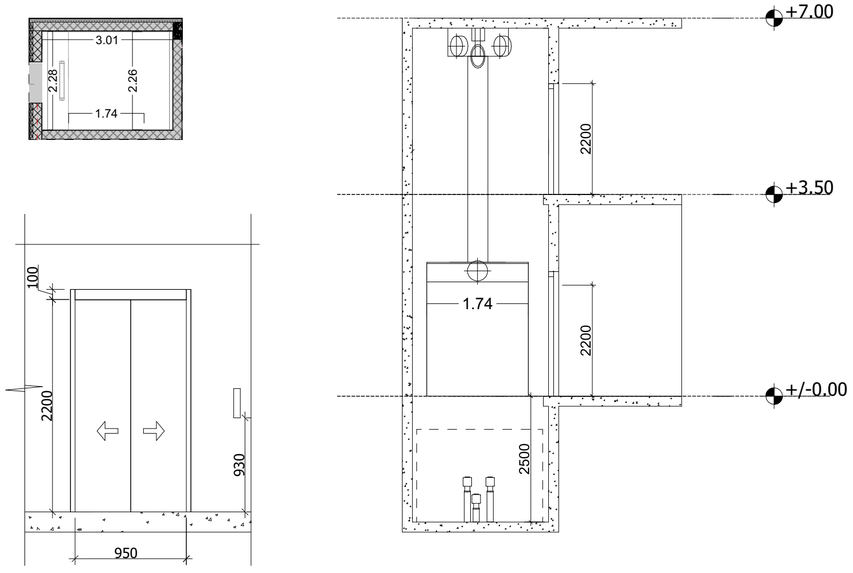

-შენიშვნები

- არ გამოიყოთ ნახაზები
- ყველა ზომა უნდა გადამოწმდეს ადგილზე
- ნახაზებს შორის ვარიაციები უზუსტობა დაუშვებელია უნდა ეცნობოს საპროექტო კომპანიის უზუსტობის ხარისხის გასაუქმებლად
- ყველა ნახაზი განხილული უნდა იქნეს, როგორც მეტისად პროექტის ულტიმის ნაწილი, ყველა მნიშვნელოვანი დოკუმენტის, პრინციპიული ნახაზების, მიღე და გარე სისტემების ნახაზების და დეტალური სამუშაოების ნახაზების გათვალისწინებით
- დოკუმენტაციის გადმოცემა დაშვებულია პროექტის მენეჯერ ორგანიზაციასთან შეთანხმების გარეშე
- შენობის ყველა ნაშვერი იხილა არნაცემი
- სახანძრო სისტემები პროექტში ასახულია პირობითად. მეთი ზუსტი განთავსებაა და რაოდენობა დაზუსტდება მასაში სანიტარის სანიტარიის სანიტარიის სანიტარი

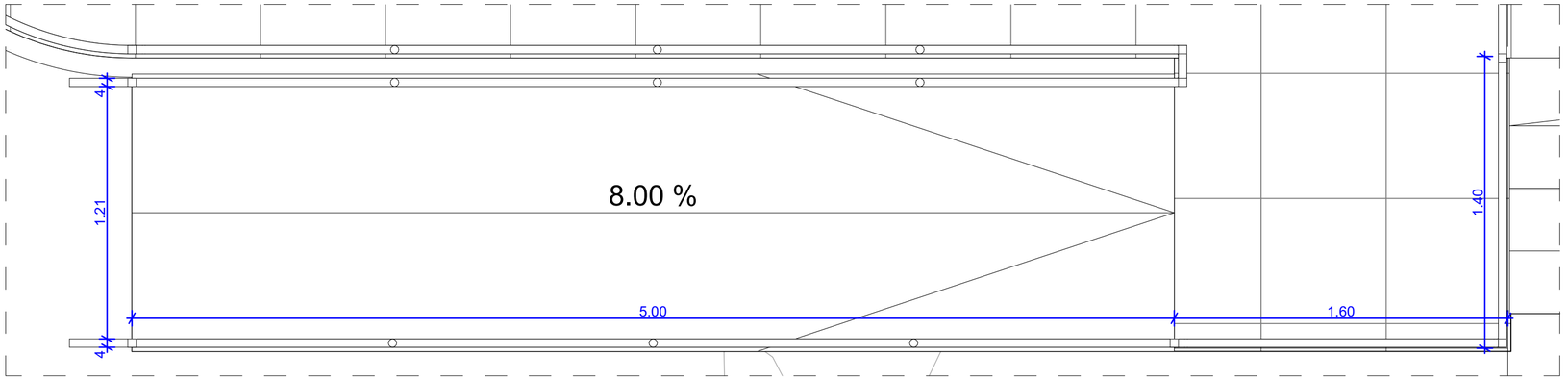

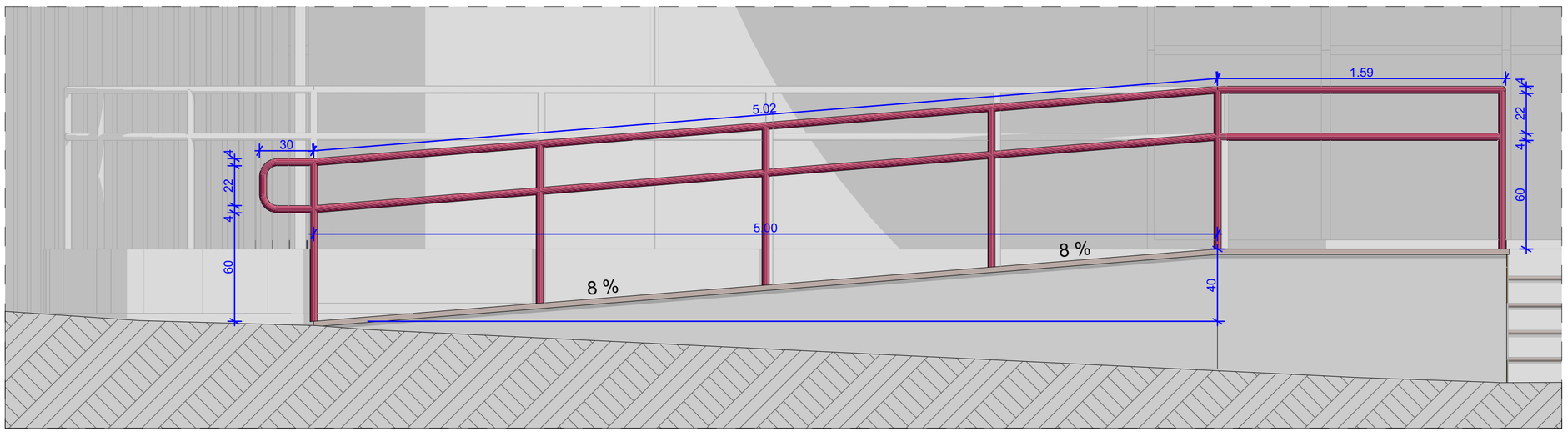

-შენიშვნები

- არ გამოიყოთ ნახაზები

- ყველა ზომა უნდა გადამოწმდეს ადგილზე

- ნახაზებს, მორის ნებისმიერი უზუსტობა დეფექნელტივ უნდა ეწოდოს საკონკურსო პრემიების უზუსტობის ხარისხის მასალებისთვის

- ყველა ნახაზი განხილული უნდა იქნეს, როგორც მთლიანი პროექტის ელემენტის ნაწილი, ყველა მნიშვნელოვანი დოკუმენტის, სრულყოფილი ნახაზების, მიღე და გარე სისტემების ნახაზების და დეტალური სამუშაოების ნახაზების გათვალისწინებით

- დოკუმენტაციის გაცნობა დაინტერესებული პროექტის მენეჯერ ორგანიზაციასთან შეთანხმების გარეშე

- შენობის ყველა ნაშენი იქნება არქიტექტ

- სანიაღვრე სისტემები პროექტში პასუხლია პირობითად. მეთი ანგარიშვალებაა და რაოდენობა დაზუსტდება მასალების სანიაღვრის მორგებული სანიაღვრე სისტემების სანიმნირო პროექტის დამთმასების სტადიზე.

არქიტექტორის ფარტი
საცხოვრებელი ფარტი
სანიაღვრო ფარტი
დამხმარე ფარტი
კომერციული ფარტი
სპორტისე ფარტი
ბიბის უარეტის ფარტი

დემანი

შპს ეკო ინვესტ : 400237463

მთავარი არქიტექტორი

მაცაცო ჯინჯარაძვილი

პროექტის არქიტექტორი

საკონტრო
სასტუმროს ბიბის
საცხოვრებელი სახლი
თბილისის ზღვის
მიმდებარედ

მისამართი

ქალაქი თბილისი,
უცნობ გმირთა ქუჩა №7
ს/კ: 01.12.21.001.210

პროექტის სტადია

არქიტექტორული ნაწილი

ნახაზის სახელწოდება

Detail

მასშტაბი

1:20

Code

A.37

თარიღი

თებერვალი 2024 წ.

შპს: " *Line Georgia* "

LINE GEORGIA

0112 თბილისი, საქართველო
მცხეთის ქუჩა №6

ნიშანი პიქტოგრამებით, ამობურცული ნიშნებით და ბრაილით გათვალისწინებით მისაწვდომ ტუალეტებთან ჯარის მომიჯნავედ



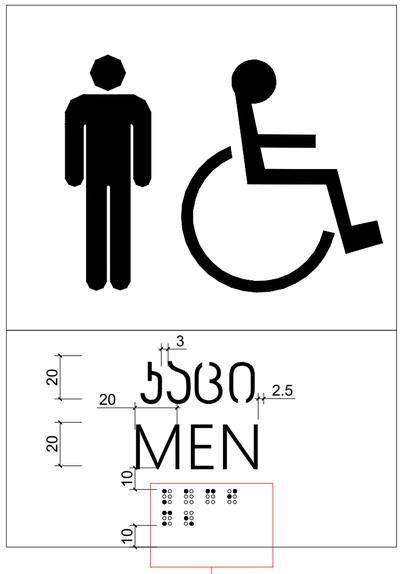



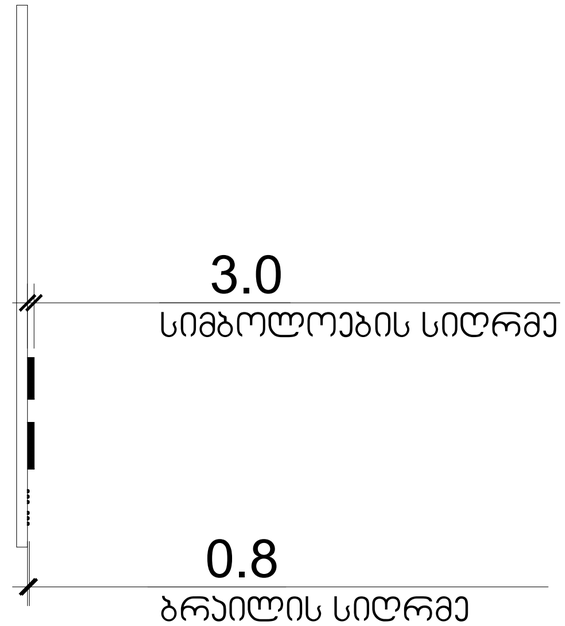

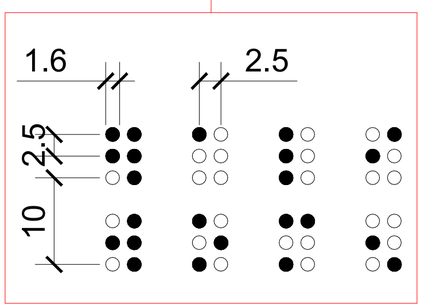

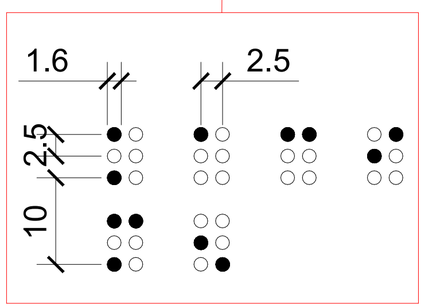

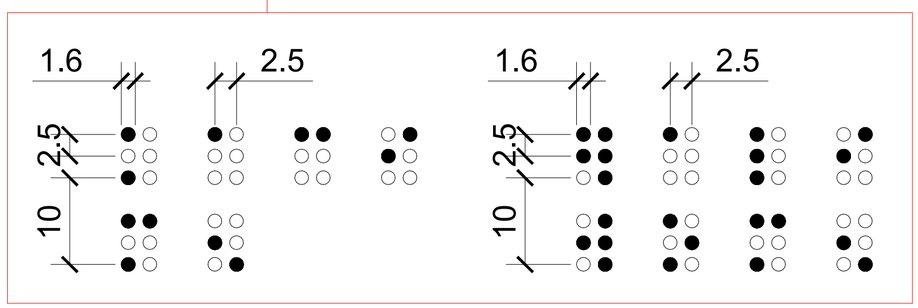

-შენიშვნები

- არ გაზომოთ ნახაზები

- ყველა ზომა უნდა გადამოწმდეს ადგილზე

- ნახაზებ, მორის ნებისმიერი უზუსტობა დაუყოვნებლივ უნდა ეცნობოს საპროექტო ორგანიზის უზუსტობის ხარისხის მასალებისათვის

- ყველა ნახაზი განხილული უნდა იქნა, რომორც ერთიანი პროექტის ელემენტის ნაწილი, ყველა მნიშვნელოვანი დოკუმენტის, ურთიერთდაკავშირებული ნახაზების, მიღე და გარე სისტემების ნახაზების და დეტალური სამუშაოების ნახაზების გათვალისწინებით

- დოკუმენტაციის გაყოფილება დამუშავების პროექტის მენეჯერ ორგანიზაციასთან შეთანხმების გარეშე

- შენობის ყველა ნაშენი იქნება არნაცვალი

- სანიაღვრე სისტემები პროექტში პასუხლია პირობითად. მეთი ეტაპზეთანხმებაა და რაოდენობა დაზუსტდება მასალების სანიაღვრეს მორგებული სანიაღვრე სისტემების სანიმნირო პროექტის დამუშავების სტადიაზე.

ავტოსადგომის ფართი
საცხოვრებელი ფართი
სახანძრო ფართი
დამხმარე ფართი
კომერციული ფართი
საოფისე ფართი
პირის უკრედის ფართი

დამკვეთი

შპს ეკო ინვესტი : 400237463

მთავარი არქიტექტორი

მაცხცო ჯინჯარაშვილი

პროექტის ავტორები

სათაური
სასტუმროს ტიპის
საცხოვრებელი სახლი
თბილისის ზღვის
მიმდებარედ

მისამართი

ქალაქი თბილისი,
უცნობ მმართვ ქუჩა №7
ს/კ: 01.12.21.001.210

პროექტის სტადია

არქიტექტურული ნაწილი

ნახაზის სახელწოდება

ფრაგმენტები

მასშტაბი

1:1

Code

A.38

თარიღი

თებერვალი 2024 წ.

შპს: " *Line Georgia* "

LINE GEORGIA

0112 თბილისი, საქართველო
მტკვრის ქუჩა №6

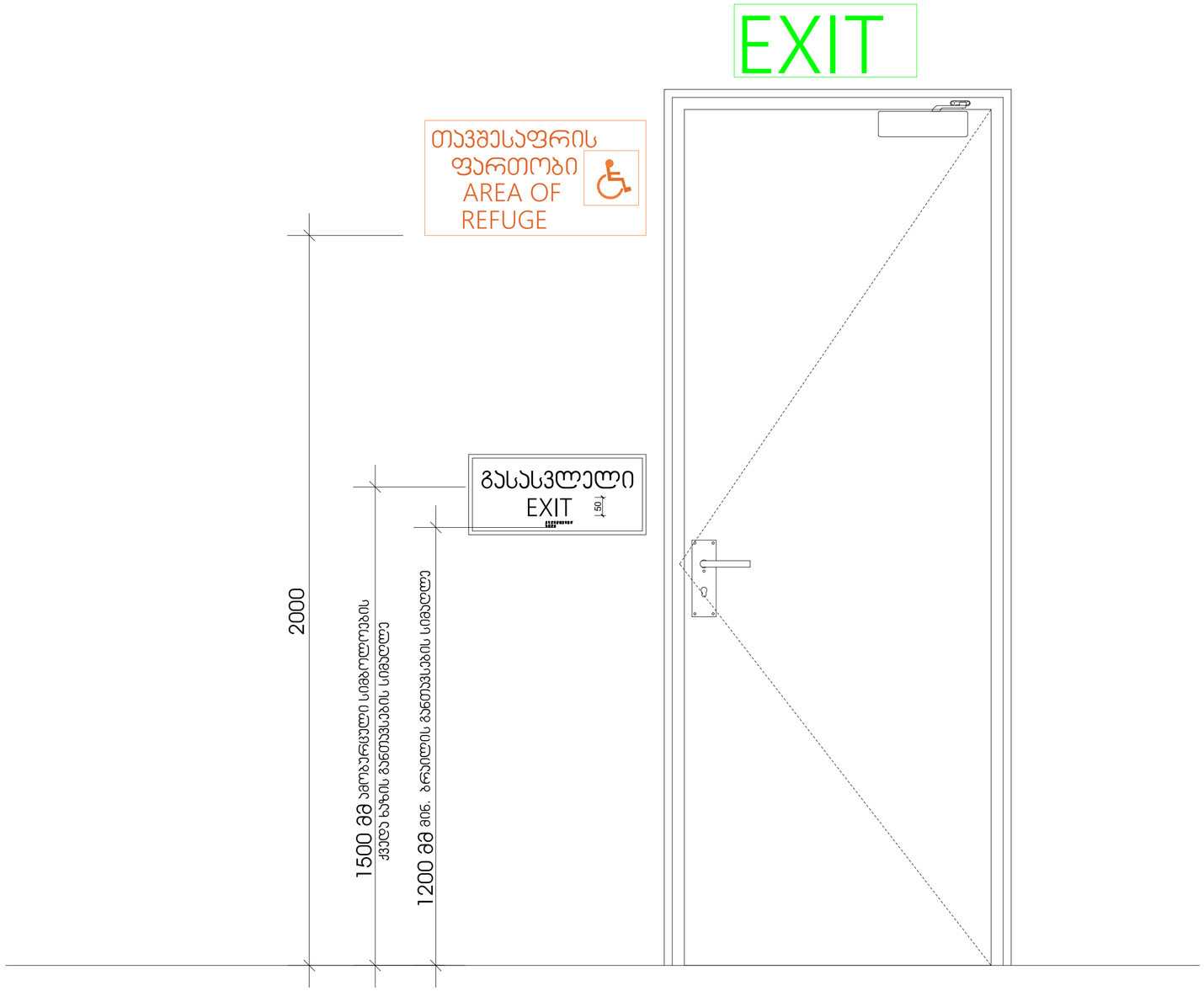

მასშტაბი: 1 : 10

-შენიშვნები

- არ გაზომოთ ნახაზები

- ყველა ზომა უნდა გადამოწმდეს ადგილზე

- ნახაზის, პორის ნებისმიერი უზუსტობა დეტალიზაციის უნდა ეძნობოს საკონტაქტო პოვებების უზუსტობის ხარისხის გასაუქესებლად

- ყველა ნახაზი განხილული უნდა იქნა, რომორც მულტიანი პროექტის ულტიმის ნაწილი, ყველა ძნითვალწინი დოკუმენტის, პონსტრუქციული ნახაზების, მიდა და გარე სისტემების ნახაზების და დეკალური სპეციალური ნახაზების გათვალისწინებით

- დოკუმენტაციის გაკოუნება დაკვეთილი პროექტის მენეჯერ ორგანიზაციასთან შეთანხმების გარეშე

- შენიშვნის ყველა ნაკეთი იქნება პრენტი

- სახანძრო სისტემები პროექტში ასახული პირობითად. მეთი ზუსტდებარეობა და რაოდენობა დაზუსტდება შესაბამის სპეციალურ მორგებული სახანძრო სისტემების სანიძნიერო პროექტის დაშვებების სტადიაზე.

ავტოსადგომის ფართი
სასცოვრებელი ფართი
სახანძრო ფართი
დამხმარე ფართი
კომერციული ფართი
სოფისე ფართი
პიზის უკრედის ფართი

დეველოპერი

შპს ეკო ინვესტი : 400237463

მთავარი არქიტექტორი

მაცაცო ჯინჯარაძვილი

პროექტის ავტორები

სათაური
სასტუმროს ტიპის
სასცოვრებელი სახლი
თბილისის ზღვის
მიმდებარედ

მისამართი

ქალაქი თბილისი,
უცნობ გმირთა ქუჩა №7
ს/კ: 01.12.21.001.210

პროექტის სტადია

არქიტექტურული ნაწილი

ნახაზის სახელწოდება

ფრაგმენტები

მასშტაბი

1:1

Code

A.39

თარიღი

თებერვალი 2024 წ.

შპს: " *Line Georgia* "

0112 თბილისი, საქართველო
მცხეთის ქუჩა №6

გასასვლელის განათებული ნიშანი

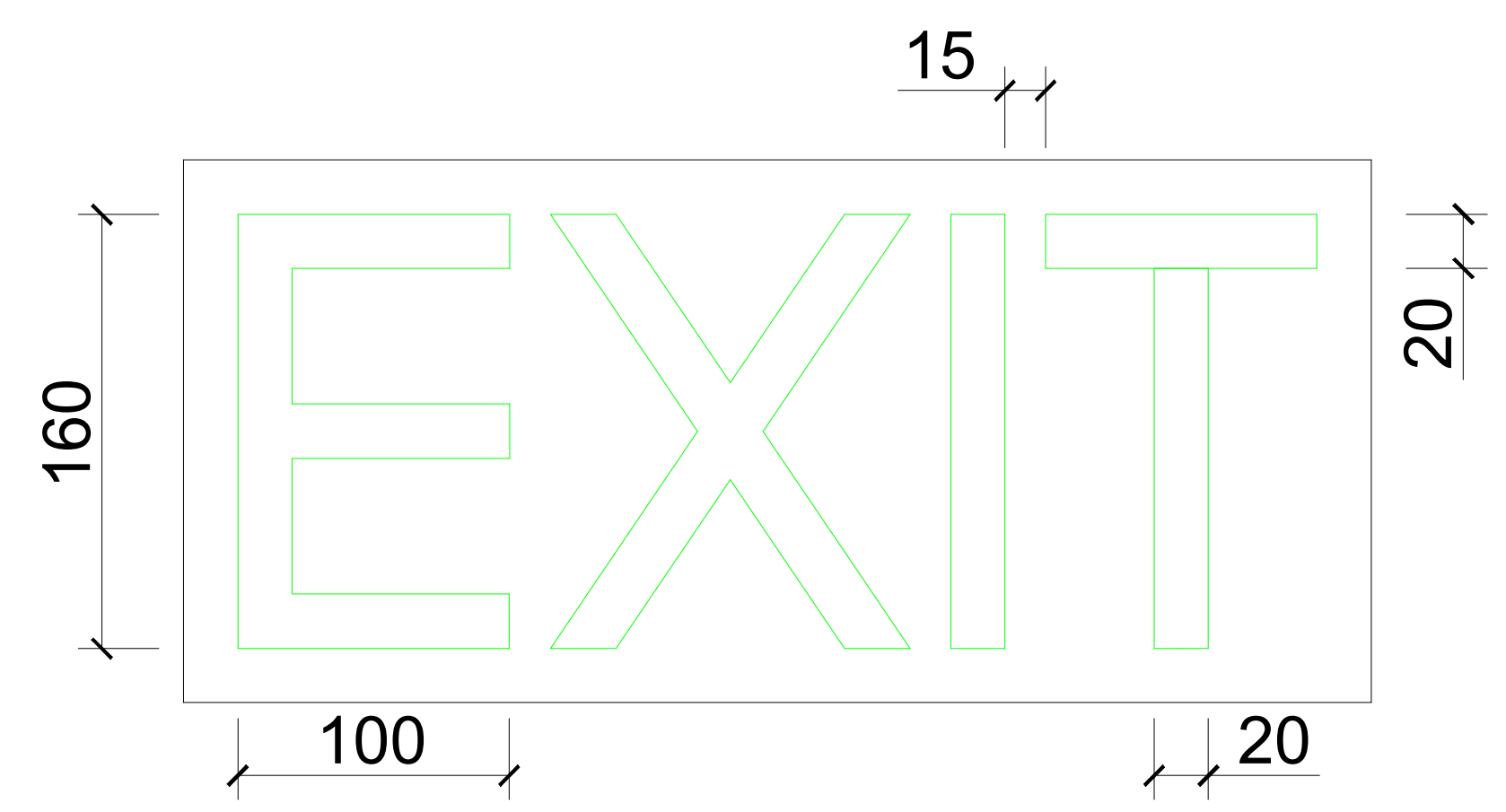

განათებული ნიშანი თავშესაფრის ფართობთან მიმავალ კართან

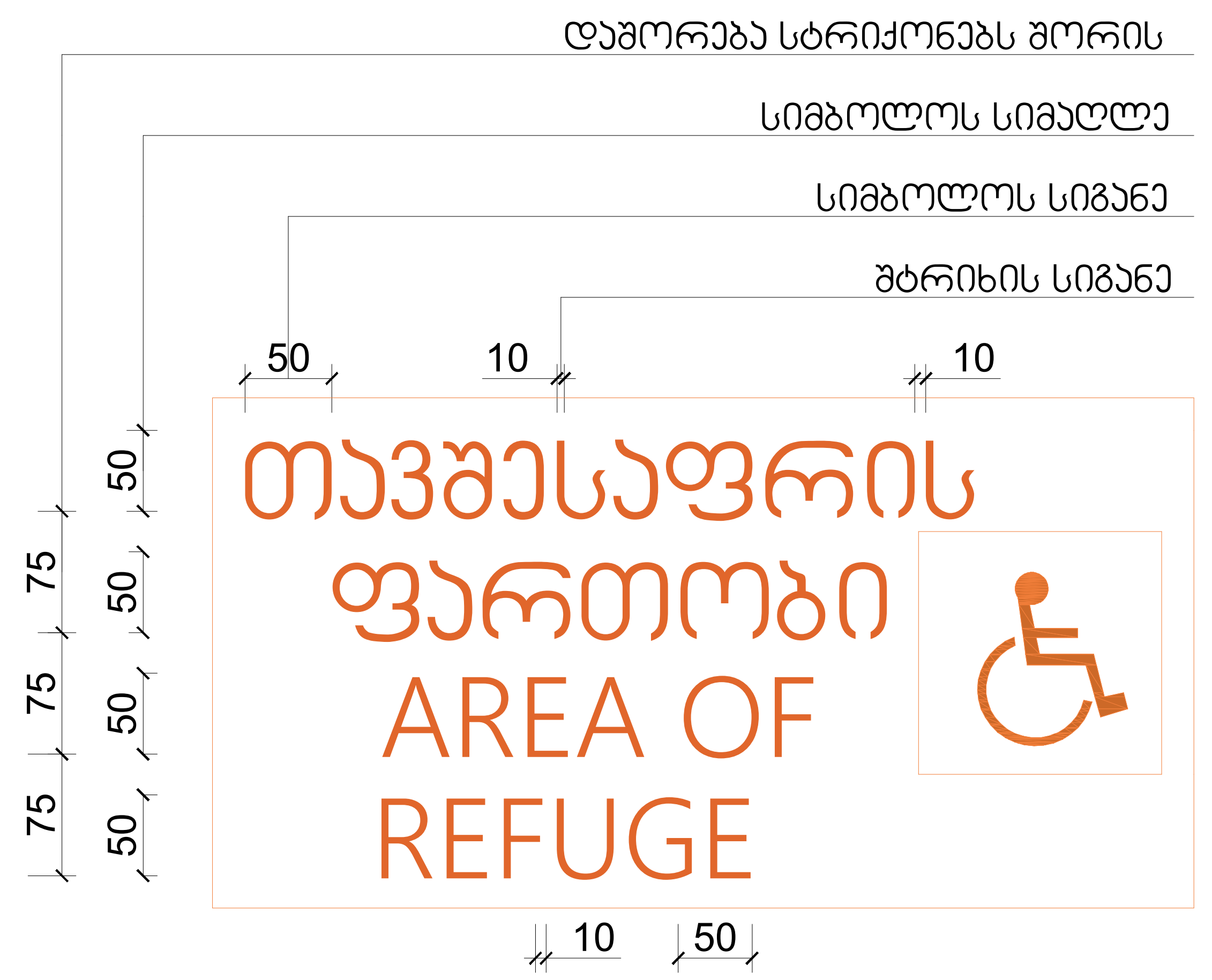

ნიშანი ამობურცული სიმბოლოებით და ბრაილით გზა-კიბის შესასვლელთან და გარეთ გამავალ ყველა კართან

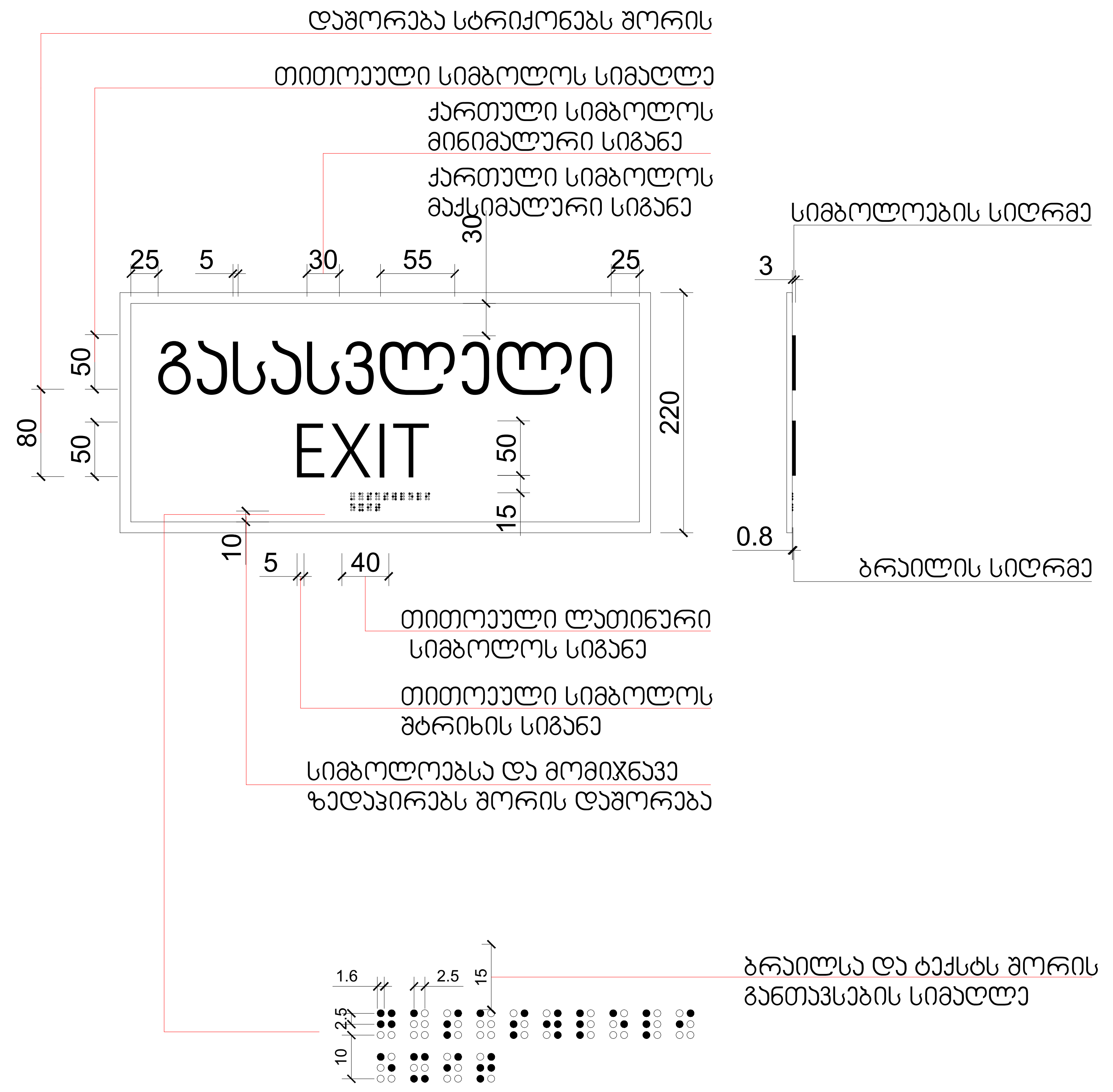

მასშტაბი: 1 : 5

-შენიშვნები

- არ გაზომოთ ნახაზები
- ყველა ზომა უნდა გადამოწმდეს ადგილზე
- ნახაზებს შორის ნებისმიერი უზუსტობა დაუყონებლივ უნდა ეცნობოს საპროექტო კომპანიის უზუსტობის ხარისხის შესაფასებლად
- ყველა ნახაზი განხილული უნდა იყოს, როგორც მთლიანი პროექტის ალბომის ნაწილი, ყველა მნიშვნელოვანი დოკუმენტის, კონსტრუქციული ნახაზების, შიდა და გარე სისტემების ნახაზების და დეტალური სამშენებლო ნახაზების გათვალისწინებით
- დოკუმენტაციის გამოყენება დაუშვებელია პროექტის მენეჯერ ორგანიზაციასთან შეთანხმების გარეშე
- შენობის ყველა ნაშვერი იქნება არაწვადი
- სახანძრო სისტემები პროექტში ასახულია პირობითად. მათი ადგილმდებარეობა და რაოდენობა დაზუსტდება შესაბამის სტანდარტს მორგებული სახანძრო სისტემების საინჟინრო პროექტის დამუშავების სტადიზე.

ავტოსადგომის ფართი
საცხოვრებელი ფართი
საზაფხულო ფართი
დამხმარე ფართი
კომერციული ფართი
საოფისე ფართი
კიბის უჯრედის ფართი

დემკვეთი

შპს ეკო ინვესტი : 400237463

მთავარი არქიტექტორი

მაცაცო ჯინჭარაშვილი

პროექტის ავტორები

სათაური

სასტუმროს ტიპის საცხოვრებელი სახლი თბილისის ზღვის მიმდებარედ

მისამართი

ქალაქი თბილისი, უცნობ გმირთა ქუჩა №7
ს/კ: 01.12.21.001.210

პროექტის სტადია

არქიტექტურული ნაწილი

ნახაზის სახელწოდება

ფრაგმენტები

მასშტაბი

1:1

Code

A.40

თარიღი

თებერვალი 2024 წ.

შპს: " *Line Georgia* "

0112 თბილისი, საქართველო
მტკვრის ქუჩა №6

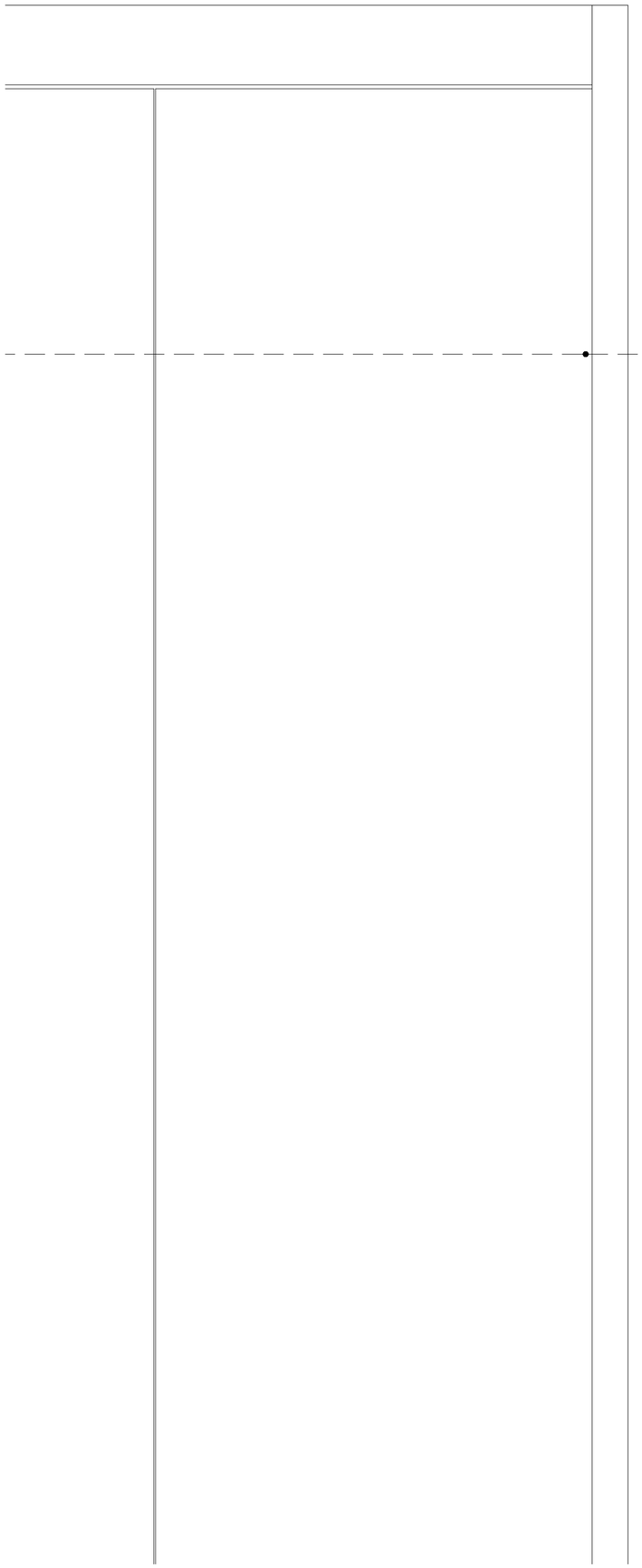

სასწრაფო სამედიცინო დახმარების საერთაშორისო სიმბოლო (სიცოცხლის ვარსკვლავი) განთავსდება ლიფტის ჩარჩოს ორივე მხარეს

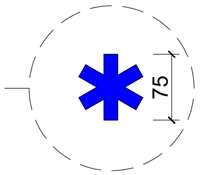

ნიშანი განთავსდება ლიფტის გამოსაძახებელ ღილაკთან



მასშტაბი: 1 : 5

-შენიშვნები

- არ გახსოვდეთ ნახაზები

- ყველა ზომა უნდა გადამოწმდეს ადგილზე

- ნახაზებს, მორის ნებისმიერი უზუსტობა დეფექნელვის უნდა ეცნობოს საპროექტო ორგანიზის უზუსტობის ხარისხის მასალებისთვის

- ყველა ნახაზი განხილული უნდა იქნეს, როგორც ერთ მთლიან პროექტის ელემენტის ნაწილი, ყველა მნიშვნელოვანი დოკუმენტის, ორნანირებული ნახაზების, მიღე და გარე სისტემების ნახაზების და დეტალური სამუშაოების ნახაზების გათვალისწინებით

- დოკუმენტაციის გაცნობა დაშვებული პროექტის მენეჯერ ორგანიზაციასთან შეთანხმების გარეშე

- შენობის ყველა ნაშენი იცავა არნაცვალი

- სახანძრო სისტემები პროექტში ასახული პირობითად. მეთი ზუსტდებარება და რაოდენობა დაზუსტდება მასალების სანთლარის მორგებული სახანძრო სისტემების სანიმნერო პროექტის დამუშავების სტადიაზე.

ავტოსადგომის ფართი
სასტოვრებელი ფართი
სახანძრულო ფართი
დამხმარე ფართი
კომერციული ფართი
სოფისე ფართი
კიბის უჯრედის ფართი

დამკვეთი

შპს ეკო ინვესტი : 400237463

მთავარი არქიტექტორი

მასცაო ჯინჯარაძვილი

პროექტის ავტორები

სათაური
სასტუმროს ტიპის საცხოვრებელი სახლი თბილისის ზღვის მიმდებარედ

მისამართი

ქალაქი თბილისი,
უცნობ გმირთა ქუჩა №7
ს/კ: 01.12.21.001.210

პროექტის სტადია

არქიტექტურული ნაწილი

ნახაზის სახელწოდება

ფრაგმენტები

მასშტაბი

1:1

Code

A.41

თარიღი

თებერვალი 2024 წ.

შპს: " *Line Georgia* "

0112 თბილისი, საქართველო
მტკვრის ქუჩა №6

ნიშანი განთავსდება
გზა-ჯიბის საზღვრებში ჯარის მომიჯნავედ

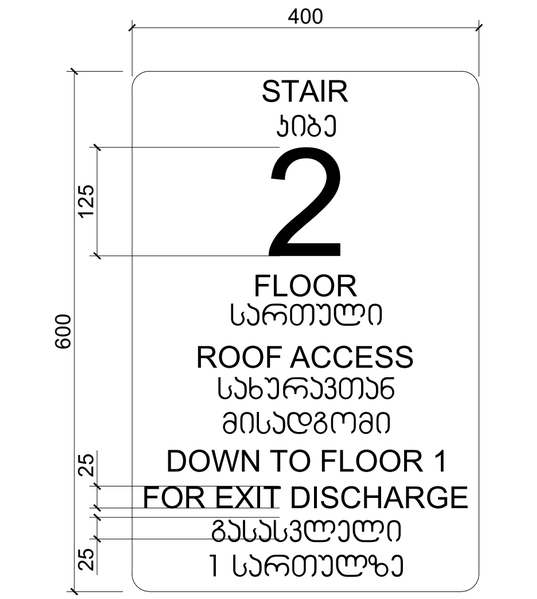

ნიშანი განთავსდება
გზა-ჯიბის საზღვრებში ჯარის მომიჯნავედ

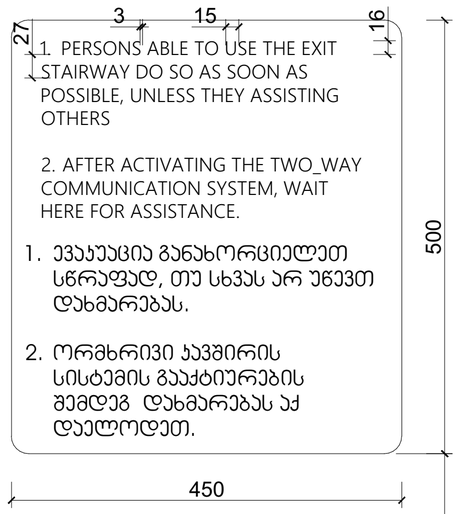

-შენიშვნები

- არ გახორციოთ ნახაზები

- ყველა ზომა უნდა გადამოწმდეს ადგილზე

- ნახაზის ორის ავისებური უზუსტობა დეტალებზე უნდა ეცნობოს საკონტაქტო პირველის უზუსტობის ხარისხის მასალებისთვის

- ყველა ნახაზი განხილული უნდა იქნა, რომორც მთლიანი პროექტის ელემენტი ნაწილი, ყველა მნიშვნელოვანი დოკუმენტაცია, პრინციპიული ნახაზების, მიღე და გარე სისტემების ნახაზების და დეტალური სამუშაოების ნახაზების გათვალისწინებით

- დოკუმენტაციის გადაუნება დაშვებულია პროექტის მენეჯერ ორგანიზაციასთან შეთანხმების გარეშე

- შენობის ყველა ნაშვერი იქნება არნაცვი

- სახანძრო სისტემები პროექტში ასახული პირობითად. მეთი ზუსტდეტალებია და რაოდენობა დაზუსტდება მასალების სანდერტებს მორგებული სახანძრო სისტემის სანიშნო პროექტის დამშვებების სტადიზე.

ავტოსადგომის ფართი
საცხოვრებელი ფართი
სახანძრო ფართი
დამხმარე ფართი
კომერციული ფართი
საოფისე ფართი
ჯიბის უკრედის ფართი

დემაკვეთი

შპს ეკო ინვესტი : 400237463

მთავარი არქიტექტორი

მაცაცო ჯინჯარაძვილი

პროექტის ავტორები

სათაური
სასტუმროს ტიპის
საცხოვრებელი სახლი
თბილისის ზღვის
მიმდებარედ

მისამართი

ქალაქი თბილისი,
უცნობ გმირთა ქუჩა №7
ს/კ: 01.12.21.001.210

პროექტის სტადია

არქიტექტურული ნაწილი

ნახაზის სახელწოდება

ფრაგმენტები

მასშტაბი

1:1

Code

A.42

თარიღი

თებერვალი 2024 წ.

შპს: " *Line Georgia* "

0112 თბილისი, საქართველო
მებაღრის ქუჩა №6