
4,2
9,261
3,330
12,427
-6,000
-5,672
-3,345
-6,000
3,890
2,500
8,632
3,500
18%
10%
10%
3,500
R 3,500
R 3.50
R 3.50
R 3.50
R3.50
3,500
3,500
3,500
3,500
3,500
3,500
3,500
3,500
2,500
2,500
2,500
2,500
2,500
2,500
5,500
5,500
5



პროექტის დასახელება:	შემსრულებელი:	გვერდის დასახელება:	პირობითი აღნიშვნები:			მისამართი:	დამკვეთი:	თანამდებობა	სახ/გვარი	ხელმოწერა	მასშტაბი:	ფურცლის №:	თარიღი:
მრავალბინიანი საცხოვრებელი სახლის არქიტექტურული პროექტი	PROJECT არქ-დიზაინ პროექტი	გეგმა -3,000 ნიშნულზე	საპადასტრო საზღვარი	ბლოკი		ქ თბილისი,წულაძის ქუჩა №23	სსიპ საქართველოს საპატრიარქო	დირექტორი	ბ. რევაზიშვილი		1:100	3	23/04/2025
			სვეტები	ტიხარი		ს/კ 01.17.11.034.007		მთ.არქიტექტორი	ბ. რევაზიშვილი				
			ბეტონი					დამპროექტებელი	ი. ჯურღულია				
								კონსტრუქტორი	ნ. მემლაძე				

Заглавие на чертежа:	Обединяване на две съществуващи сгради в нова сграда за обществено обслужване и жилищна сграда с ателиета, ул. „Ангел Кънчев“ № 1, гр. Пловдив
Възложител:	PROJECT ДЕПАРТАМЕНТ ЗА ПРОЕКТИРАНЕ
Възложител по договор:	Възложител по договор:
Застроена площ:	3,238.20 кв.м
Разгъната площ:	6,038.60 кв.м
Сграда:	Сграда
Идентификатор:	56784.501.17.11.034.007
Адрес:	гр. Пловдив, район Централен, ул. „Ангел Кънчев“ № 1
Мащаб:	1:100
Фаза:	4
Дата:	23/04/2025

Експликация	Площ/Дължина	Забележка
Ет. 2		
Помещение 1	117.2 m²	
Помещение 2	127.1 m²	
Помещение 3	130.3 m²	
Помещение 4	206.0 m²	
Помещение 5	139.7 m²	
Ет. 3		
Помещение 1	117.2 m²	
Помещение 2	127.1 m²	
Помещение 3	130.3 m²	
Помещение 4	206.0 m²	
Помещение 5	139.7 m²	
Ет. 4		
Помещение 1	117.2 m²	
Помещение 2	127.1 m²	
Помещение 3	130.3 m²	
Помещение 4	206.0 m²	
Помещение 5	139.7 m²	
Ет. 5		
Помещение 1	117.2 m²	
Помещение 2	127.1 m²	
Помещение 3	130.3 m²	
Помещение 4	206.0 m²	
Помещение 5	139.7 m²	
Ет. 6		
Помещение 1	117.2 m²	
Помещение 2	127.1 m²	
Помещение 3	130.3 m²	
Помещение 4	206.0 m²	
Помещение 5	139.7 m²	
Ет. 7		
Помещение 1	117.2 m²	
Помещение 2	127.1 m²	
Помещение 3	130.3 m²	
Помещение 4	206.0 m²	
Помещение 5	139.7 m²	
Ет. 8		
Помещение 1	117.2 m²	
Помещение 2	127.1 m²	
Помещение 3	130.3 m²	
Помещение 4	206.0 m²	
Помещение 5	139.7 m²	
Ет. 9		
Помещение 1	117.2 m²	
Помещение 2	127.1 m²	
Помещение 3	130.3 m²	
Помещение 4	206.0 m²	
Помещение 5	139.7 m²	
Ет. 10		
Помещение 1	117.2 m²	
Помещение 2	127.1 m²	
Помещение 3	130.3 m²	
Помещение 4	206.0 m²	
Помещение 5	139.7 m²	
Ет. 11		
Помещение 1	117.2 m²	
Помещение 2	127.1 m²	
Помещение 3	130.3 m²	
Помещение 4	206.0 m²	
Помещение 5	139.7 m²	
Ет. 12		
Помещение 1	117.2 m²	
Помещение 2	127.1 m²	
Помещение 3	130.3 m²	
Помещение 4	206.0 m²	
Помещение 5	139.7 m²	
Ет. 13		
Помещение 1	117.2 m²	
Помещение 2	127.1 m²	
Помещение 3	130.3 m²	
Помещение 4	206.0 m²	
Помещение 5	139.7 m²	
Ет. 14		
Помещение 1	117.2 m²	
Помещение 2	127.1 m²	
Помещение 3	130.3 m²	
Помещение 4	206.0 m²	
Помещение 5	139.7 m²	
Ет. 15		
Помещение 1	117.2 m²	
Помещение 2	127.1 m²	
Помещение 3	130.3 m²	
Помещение 4	206.0 m²	
Помещение 5	139.7 m²	
Ет. 16		
Помещение 1	117.2 m²	
Помещение 2	127.1 m²	
Помещение 3	130.3 m²	
Помещение 4	206.0 m²	
Помещение 5	139.7 m²	
Ет. 17		
Помещение 1	117.2 m²	
Помещение 2	127.1 m²	
Помещение 3	130.3 m²	
Помещение 4	206.0 m²	
Помещение 5	139.7 m²	
Ет. 18		
Помещение 1	117.2 m²	
Помещение 2	127.1 m²	
Помещение 3	130.3 m²	
Помещение 4	206.0 m²	
Помещение 5	139.7 m²	
Ет. 19		
Помещение 1	117.2 m²	
Помещение 2	127.1 m²	
Помещение 3	130.3 m²	
Помещение 4	206.0 m²	
Помещение 5	139.7 m²	
Ет. 20		
Помещение 1	117.2 m²	
Помещение 2	127.1 m²	
Помещение 3	130.3 m²	
Помещение 4	206.0 m²	
Помещение 5	139.7 m²	
Ет. 21		
Помещение 1	117.2 m²	
Помещение 2	127.1 m²	
Помещение 3	130.3 m²	
Помещение 4	206.0 m²	
Помещение 5	139.7 m²	
Ет. 22		
Помещение 1	117.2 m²	
Помещение 2	127.1 m²	
Помещение 3	130.3 m²	
Помещение 4	206.0 m²	
Помещение 5	139.7 m²	
Ет. 23		
Помещение 1	117.2 m²	
Помещение 2	127.1 m²	
Помещение 3	130.3 m²	
Помещение 4	206.0 m²	
Помещение 5	139.7 m²	
Ет. 24		
Помещение 1	117.2 m²	
Помещение 2	127.1 m²	
Помещение 3	130.3 m²	
Помещение 4	206.0 m²	
Помещение 5	139.7 m²	
Ет. 25		
Помещение 1	117.2 m²	
Помещение 2	127.1 m²	
Помещение 3	130.3 m²	
Помещение 4	206.0 m²	
Помещение 5	139.7 m²	
Ет. 26		
Помещение 1	117.2 m²	
Помещение 2	127.1 m²	
Помещение 3	130.3 m²	
Помещение 4	206.0 m²	
Помещение 5	139.7 m²	
Ет. 27		
Помещение 1	117.2 m²	
Помещение 2	127.1 m²	
Помещение 3	130.3 m²	
Помещение 4	206.0 m²	
Помещение 5	139.7 m²	
Ет. 28		
Помещение 1	117.2 m²	
Помещение 2	127.1 m²	
Помещение 3	130.3 m²	
Помещение 4	206.0 m²	
Помещение 5	139.7 m²	
Ет. 29		
Помещение 1	117.2 m²	
Помещение 2	127.1 m²	
Помещение 3	130.3 m²	
Помещение 4	206.0 m²	
Помещение 5	139.7 m²	
Ет. 30		
Помещение 1	117.2 m²	
Помещение 2	127.1 m²	
Помещение 3	130.3 m²	
Помещение 4	206.0 m²	
Помещение 5	139.7 m²	
Ет. 31		
Помещение 1	117.2 m²	
Помещение 2	127.1 m²	
Помещение 3	130.3 m²	
Помещение 4	206.0 m²	
Помещение 5	139.7 m²	
Ет. 32		
Помещение 1	117.2 m²	
Помещение 2	127.1 m²	
Помещение 3	130.3 m²	
Помещение 4	206.0 m²	
Помещение 5	139.7 m²	
Ет. 33		
Помещение 1	117.2 m²	
Помещение 2	127.1 m²	
Помещение 3	130.3 m²	
Помещение 4	206.0 m²	
Помещение 5	139.7 m²	
Ет. 34		
Помещение 1	117.2 m²	
Помещение 2	127.1 m²	
Помещение 3	130.3 m²	
Помещение 4	206.0 m²	
Помещение 5	139.7 m²	
Ет. 35		
Помещение 1	117.2 m²	
Помещение 2	127.1 m²	
Помещение 3	130.3 m²	
Помещение 4	206.0 m²	
Помещение 5	139.7 m²	
Ет. 36		
Помещение 1	117.2 m²	
Помещение 2	127.1 m²	
Помещение 3	130.3 m²	
Помещение 4	206.0 m²	
Помещение 5	139.7 m²	
Ет. 37		
Помещение 1	117.2 m²	
Помещение 2	127.1 m²	
Помещение 3	130.3 m²	
Помещение 4	206.0 m²	
Помещение 5	139.7 m²	
Ет. 38		
Помещение 1	117.2 m²	
Помещение 2	127.1 m²	
Помещение 3	130.3 m²	
Помещение 4	206.0 m²	
Помещение 5	139.7 m²	
Ет. 39		
Помещение 1	117.2 m²	
Помещение 2	127.1 m²	
Помещение 3	130.3 m²	
Помещение 4	206.0 m²	
Помещение 5	139.7 m²	
Ет. 40		
Помещение 1	117.2 m²	
Помещение 2	127.1 m²	
Помещение 3	130.3 m²	
Помещение 4	206.0 m²	
Помещение 5	139.7 m²	
Ет. 41		
Помещение 1	117.2 m²	
Помещение 2	127.1 m²	
Помещение 3	130.3 m²	
Помещение 4	206.0 m²	
Помещение 5	139.7 m²	
Ет. 42		
Помещение 1	117.2 m²	
Помещение 2	127.1 m²	
Помещение 3	130.3 m²	
Помещение 4	206.0 m²	
Помещение 5	139.7 m²	
Ет. 43		
Помещение 1	117.2 m²	
Помещение 2	127.1 m²	
Помещение 3	130.3 m²	
Помещение 4	206.0 m²	
Помещение 5	139.7 m²	
Ет. 44		
Помещение 1	117.2 m²	
Помещение 2	127.1 m²	
Помещение 3	130.3 m²	
Помещение 4	206.0 m²	
Помещение 5	139.7 m²	
Ет. 45		
Помещение 1	117.2 m²	
Помещение 2	127.1 m²	
Помещение 3	130.3 m²	
Помещение 4	206.0 m²	
Помещение 5	139.7 m²	
Ет. 46		
Помещение 1	117.2 m²	
Помещение 2	127.1 m²	
Помещение 3	130.3 m²	
Помещение 4	206.0 m²	
Помещение 5	139.7 m²	
Ет. 47		
Помещение 1	117.2 m²	
Помещение 2	127.1 m²	
Помещение 3	130.3 m²	
Помещение 4	206.0 m²	
Помещение 5	139.7 m²	
Ет. 48		
Помещение 1	117.2 m²	
Помещение 2	127.1 m²	
Помещение 3	130.3 m²	
Помещение 4	206.0 m²	
Помещение 5	139.7 m²	
Ет. 49		
Помещение 1	117.2 m²	
Помещение 2	127.1 m²	
Помещение 3	130.3 m²	
Помещение 4	206.0 m²	
Помещение 5	139.7 m²	
Ет. 50		
Помещение 1	117.2 m²	
Помещение 2	127.1 m²	
Помещение 3	130.3 m²	
Помещение 4	206.0 m²	
Помещение 5	139.7 m²	
Ет. 51		
Помещение 1	117.2 m²	
Помещение 2	127.1 m²	
Помещение 3	130.3 m²	
Помещение 4	206.0 m²	
Помещение 5	139.7 m²	
Ет. 52		
Помещение 1	117.2 m²	
Помещение 2	127.1 m²	
Помещение 3	130.3 m²	
Помещение 4	206.0 m²	
Помещение 5	139.7 m²	
Ет. 53		
Помещение 1	117.2 m²	
Помещение 2	127.1 m²	
Помещение 3	130.3 m²	
Помещение 4	206.0 m²	
Помещение 5	139.7 m²	
Ет. 54		
Помещение 1	117.2 m²	
Помещение 2	127.1 m²	
Помещение 3	130.3 m²	
Помещение 4	206.0 m²	
Помещение 5	139.7 m²	
Ет. 55		
Помещение 1	117.2 m²	
Помещение 2	127.1 m²	
Помещение 3	130.3 m²	
Помещение 4	206.0 m²	
Помещение 5	139.7 m²	
Ет. 56		
Помещение 1	117.2 m²	
Помещение 2	127.1 m²	
Помещение 3	130.3 m²	
Помещение 4	206.0 m²	
Помещение 5	139.7 m²	
Ет. 57		
Помещение 1	117.2 m²	
Помещение 2	127.1 m²	
Помещение 3	130.3 m²	
Помещение 4	206.0 m²	
Помещение 5	139.7 m²	
Ет. 58		
Помещение 1	117.2 m²	
Помещение 2	127.1 m²	
Помещение 3	130.3 m²	
Помещение 4	206.0 m²	
Помещение 5	139.7 m²	
Ет. 59		
Помещение 1	117.2 m²	
Помещение 2	127.1 m²	
Помещение 3	130.3 m²	
Помещение 4	206.0 m²	
Помещение 5	139.7 m²	
Ет. 60		
Помещение 1	117.2 m²	
Помещение 2	127.1 m²	
Помещение 3	130.3 m²	
Помещение 4	206.0 m²	
Помещение 5	139.7 m²	
Ет. 61		
Помещение 1	117.2 m²	
Помещение 2	127.1 m²	
Помещение 3	130.3 m²	
Помещение 4	206.0 m²	
Помещение 5	139.7 m²	
Ет. 62		
Помещение 1	117.2 m²	
Помещение 2	127.1 m²	
Помещение 3	130.3 m²	
Помещение 4	206.0 m²	
Помещение 5	139.7 m²	
Ет. 63		
Помещение 1	117.2 m²	
Помещение 2	127.1 m²	
Помещение 3	130.3 m²	
Помещение 4	206.0 m²	
Помещение 5	139.7 m²	
Ет. 64		
Помещение 1	117.2 m²	
Помещение 2	127.1 m²	
Помещение 3	130.3 m²	
Помещение 4	206.0 m²	
Помещение 5	139.7 m²	
Ет. 65		
Помещение 1	117.2 m²	
Помещение 2	127.1 m²	
Помещение 3	130.3 m²	
Помещение 4	206.0 m²	
Помещение 5	139.7 m²	
Ет. 66		
Помещение 1	117.2 m²	
Помещение 2	127.1 m²	
Помещение 3	130.3 m²	
Помещение 4	206.0 m²	
Помещение 5	139.7 m²	
Ет. 67		
Помещение 1	117.2 m²	
Помещение 2	127.1 m²	
Помещение 3	130.3 m²	
Помещение 4	206.0 m²	
Помещение 5	139.7 m²	
Ет. 68		
Помещение 1	117.2 m²	
Помещение 2	127.1 m²	
Помещение 3	130.3 m²	
Помещение 4	206.0 m²	
Помещение 5	139.7 m²	
Ет. 69		
Помещение 1	117.2 m²	
Помещение 2	127.1 m²	
Помещение 3	130.3 m²	
Помещение 4	206.0 m²	
Помещение 5	139.7 m²	
Ет. 70		
Помещение 1	117.2 m²	
Помещение 2	127.1 m²	
Помещение 3	130.3 m²	
Помещение 4	206.0 m²	
Помещение 5	139.7 m²	
Ет. 71		
Помещение 1	117.2 m²	
Помещение 2	127.1 m²	
Помещение 3	130.3 m²	
Помещение 4	206.0 m²	
Помещение 5	139.7 m²	
Ет. 72		
Помещение 1	117.2 m²	
Помещение 2	127.1 m²	
Помещение 3	130.3 m²	
Помещение 4	206.0 m²	
Помещение 5	139.7 m²	
Ет. 73		
Помещение 1	117.2 m²	
Помещение 2	127.1 m²	
Помещение 3	130.3 m²	
Помещение 4	206.0 m²	
Помещение 5	139.7 m²	
Ет. 74		
Помещение 1	117.2 m²	
Помещение 2	127.1 m²	
Помещение 3	130.3 m²	
Помещение 4	206.0 m²	
Помещение 5	139.7 m²	
Ет. 75		
Помещение 1	117.2 m²	
Помещение 2	127.1 m²	
Помещение 3	130.3 m²	
Помещение 4	206.0 m²	
Помещение 5	139.7 m²	
Ет. 76		
Помещение 1	117.2 m²	
Помещение 2	127.1 m²	
Помещение 3	130.3 m²	
Помещение 4	206.0 m²	
Помещение 5	139.7 m²	
Ет. 77		
Помещение 1	117.2 m²	
Помещение 2	127.1 m²	
Помещение 3	130.3 m²	
Помещение 4	206.0 m²	
Помещение 5	139.7 m²	
Ет. 78		
Помещение 1	117.2 m²	
Помещение 2	127.1 m²	
Помещение 3	130.3 m²	
Помещение 4	206.0 m²	
Помещение 5	139.7 m²	
Ет. 79		
Помещение 1	117.2 m²	
Помещение 2	127.1 m²	
Помещение 3	130.3 m²	
Помещение 4	206.0 m²	
Помещение 5	139.7 m²	
Ет. 80		
Помещение 1	117.2 m²	
Помещение 2	127.1 m²	
Помещение 3	130.3 m²	
Помещение 4	206.0 m²	
Помещение 5	139.7 m²	
Ет. 81		
Помещение 1	117.2 m²	
Помещение 2	127.1 m²	
Помещение 3	130.3 m²	
Помещение 4	206.0 m²	
Помещение 5	139.7 m²	
Ет. 82		
Помещение 1	117.2 m²	
Помещение 2	127.1 m²	
Помещение 3	130.3 m²	
Помещение 4	206.0 m²	
Помещение 5	139.7 m²	
Ет. 83		
Помещение 1	117.2 m²	
Помещение 2	127.1 m²	
Помещение 3	130.3 m²	
Помещение 4	206.0 m²	
Помещение 5	139.7 m²	
Ет. 84		
Помещение 1	117.2 m²	
Помещение 2	127.1 m²	
Помещение 3	130.3 m²	
Помещение 4	206.0 m²	
Помещение 5	139.7 m²	
Ет. 85		
Помещение 1	117.2 m²	
Помещение 2	127.1 m²	
Помещение 3	130.3 m²	
Помещение 4	206.0 m²	
Помещение 5	139.7 m²	
Ет. 86		
Помещение 1	117.2 m²	
Помещение 2	127.1 m²	
Помещение 3	130.3 m²	
Помещение 4	206.0 m²	
Помещение 5	139.7 m²	
Ет. 87		
Помещение 1	117.2 m²	
Помещение 2	127.1 m²	
Помещение 3	130.3 m²	
Помещение 4	206.0 m²	
Помещение 5	139.7 m²	
Ет. 88		
Помещение 1	117.2 m²	
Помещение 2	127.1 m²	
Помещение 3	130.3 m²	
Помещение 4	206.0 m²	
Помещение 5	139.7 m²	
Ет. 89		
Помещение 1	117.2 m²	
Помещение 2	127.1 m²	
Помещение 3	130.3 m²	
Помещение 4	206.0 m²	
Помещение 5	139.7 m²	
Ет. 90		
Помещение 1	117.2 m²	
Помещение 2	127.1 m²	
Помещение 3	130.3 m²	
Помещение 4	206.0 m²	
Помещение 5	139.7 m²	
Ет. 91		
Помещение 1	117.2 m²	
Помещение 2	127.1 m²	
Помещение 3	130.3 m²	
Помещение 4	206.0 m²	
Помещение 5	139.7 m²	
Ет. 92		
Помещение 1	117.2 m²	
Помещение 2	127.1 m²	
Помещение 3	130.3 m²	
Помещение 4	206.0 m²	
Помещение 5	139.7 m²	
Ет. 93		
Помещение 1	117.2 m²	
Помещение 2	127.1 m²	
Помещение 3	130.3 m²	
Помещение 4	206.0 m²	
Помещение 5	139.7 m²	
Ет. 94		
Помещение 1	117.2 m²	
Помещение 2	127.1 m²	
Помещение 3	130.3 m²	
Помещение 4	206.0 m²	
Помещение 5	139.7 m²	
Ет. 95		
Помещение 1	117.2 m²	
Помещение 2	127.1 m²	
Помещение 3	130.3 m²	
Помещение 4	206.0 m²	
Помещение 5	139.7 m²	
Ет. 96		
Помещение 1	117.2 m²	
Помещение 2	127.1 m²	
Помещение 3	130.3 m²	
Помещение 4	206.0 m²	
Помещение 5	139.7 m²	
Ет. 97		
Помещение 1	117.2 m²	
Помещение 2	127.1 m²	
Помещение 3	130.3 m²	
Помещение 4	206.0 m²	
Помещение 5	139.7 m²	
Ет. 98		
Помещение 1	117.2 m²	
Помещение 2	127.1 m²	
Помещение 3	130.3 m²	
Помещение 4	206.0 m²	
Помещение 5	139.7 m²	
Ет. 99		
Помещение 1	117.2 m²	
Помещение 2	127.1 m²	
Помещение 3	130.3 m²	
Помещение 4	206.0 m²	
Помещение 5	139.7 m²	
Ет. 100		
Помещение 1	117.2 m²	
Помещение 2	127.1 m²	
Помещение 3	130.3 m²	
Помещение 4	206.0 m²	
Помещение 5	139.7 m²	
Ет. 101		
Помещение 1	117.2 m²	
Помещение 2	127.1 m²	
Помещение 3	130.3 m²	
Помещение 4	206.0 m²	
Помещение 5	139.7 m²	
Ет. 102		
Помещение 1	117.2 m²	
Помещение 2	127.1 m²	
Помещение 3	130.3 m²	
Помещение 4	206.0 m²	
Помещение 5	139.7 m²	
Ет. 103		
Помещение 1	117.2 m²	
Помещение 2	127.1 m²	
Помещение 3	130.3 m²	
Помещение 4	206.0 m²	
Помещение 5	139.7 m²	
Ет. 104		
Помещение 1	117.2 m²	
Помещение 2	127.1 m²	
Помещение 3	130.3 m²	
Помещение 4	206.0 m²	
Помещение 5	139.7 m²	
Ет. 105		
Помещение 1	117.2 m²	
Помещение 2	127.1 m²	
Помещение 3	130.3 m²	
Помещение 4	206.0 m²	
Помещение 5	139.7 m²	
Ет. 106		
Помещение 1	117.2 m²	
Помещение 2	127.1 m²	
Помещение 3	130.3 m²	
Помещение 4	206.0 m²	
Помещение 5	139.7 m²	
Ет. 107		
Помещение 1	117.2 m²	
Помещение 2	127.1 m²	
Помещение 3	130.3 m²	
Помещение 4	206.0 m²	
Помещение 5	139.7 m²	
Ет. 108		
Помещение 1	117.2 m²	
Помещение 2	127.1 m²	
Помещение 3	130.3 m²	
Помещение 4	206.0 m²	
Помещение 5	139.7 m²	
Ет. 109		
Помещение 1	117.2 m²	
Помещение 2	127.1 m²	
Помещение 3	130.3 m²	
Помещение 4	206.0 m²	
Помещение 5	139.7 m²	
Ет. 110		
Помещение 1	117.2 m²	
Помещение 2	127.1 m²	
Помещение 3	130.3 m²	
Помещение 4	206.0 m²	
Помещение 5	139.7 m²	
Ет. 111		
Помещение 1	117.2 m²	
Помещение 2	127.1 m²	
Помещение 3	130.3 m²	
Помещение 4	206.0 m²	
Помещение 5	139.7 m²	
Ет. 112		
Помещение 1	117.2 m²	
Помещение 2	127.1 m²	
Помещение 3	130.3 m²	
Помещение 4	206.0 m²	
Помещение 5	139.7 m²	
Ет. 113		
Помещение 1	117.2 m²	
Помещение 2	127.1 m²	
Помещение 3	130.3 m²	
Помещение 4	206.0 m²	
Помещение 5	139.7 m²	
Ет. 114		
Помещение 1	117.2 m²	
Помещение 2	127.1 m²	
Помещение 3	130.3 m²	
Помещение 4	206.0 m²	
Помещение 5	139.7 m²	
Ет. 115		
Помещение 1	117.2 m²	
Помещение 2	127.1 m²	
Помещение 3	130.3 m²	
Помещение 4	206.0 m²	
Помещение 5	139.7 m²	
Ет. 116		
Помещение 1	117.2 m²	
Помещение 2	127.1 m²	
Помещение 3	130.3 m²	
Помещение 4	206.0 m²	
Помещение 5	139.7 m²	
Ет. 117		
Помещение 1	117.2 m²	
Помещение 2	127.1 m²	
Помещение 3	130.3 m²	
Помещение 4	206.0 m²	
Помещение 5	139.7 m²	
Ет. 118		
Помещение 1	117.2 m²	
Помещение 2	127.1 m²	
Помещение 3	130.3 m²	
Помещение 4	206.0 m²	
Помещение 5	139.7 m²	
Ет. 119		
Помещение 1	117.2 m²	
Помещение 2	127.1 m²	
Помещение 3	130.3 m²	
Помещение 4	206.0 m²	
Помещение 5	139.7 m²	
Ет. 120		
Помещение 1	117.2 m²	
Помещение 2	127.1 m²	
Помещение 3	130.3 m²	
Помещение 4	206.0 m²	
Помещение 5	139.7 m²	
Ет. 121		
Помещение 1	117.2 m²	
Помещение 2	127.1 m²	
Помещение 3	130.3 m²	
Помещение 4	206.0 m²	
Помещение 5	139.7 m²	
Ет. 122		
Помещение 1	117.2 m²	
Помещение 2	127.1 m²	
Помещение 3	130.3 m²	
Помещение 4	206.0 m²	
Помещение 5	139.7 m²	
Ет. 123		
Помещение 1	117.2 m²	
Помещение 2	127.1 m²	
Помещение 3	130.3 m²	
Помещение 4	206.0 m²	
Помещение 5	139.7 m²	
Ет. 124		
Помещение 1	117.2 m²	
Помещение 2	127.1 m²	
Помещение 3	130.3 m²	
Помещение 4	206.0 m²	
Помещение 5	139.7 m²	
Ет. 125		
Помещение 1	117.2 m²	
Помещение 2	127.1 m²	
Помещение 3	130.3 m²	
Помещение 4	206.0 m²	
Помещение 5	139.7 m²	
Ет. 126		
Помещение 1	117.2 m²	
Помещение 2	127.1 m²	
Помещение 3	130.3 m²	
Помещение 4	206.0 m²	
Помещение 5	139.7 m²	
Ет. 127		
Помещение 1	117.2 m²	
Помещение 2	127.1 m²	
Помещение 3	130.3 m²	
Помещение 4	206.0 m²	
Помещение 5	139.7 m²	
Ет. 128		
Помещение 1	117.2 m²	
Помещение 2	127.1 m²	
Помещение 3	130.3 m²	
Помещение 4	206.0 m²	
Помещение 5	139.7 m²	
Ет. 129		
Помещение 1	117.2 m²	
Помещение 2	127.1 m²	
Помещение 3	130.3 m²	
Помещение 4	206.0 m²	
Помещение 5	139.7 m²	
Ет. 130		
Помещение 1	117.2 m²	
Помещение 2	127.1 m²	
Помещение 3	130.3 m²	
Помещение 4	206.0 m²	
Помещение 5	139.7 m²	
Ет. 131		
Помещение 1	117.2 m²	
Помещение 2	127.1 m²	
Помещение 3	130.3 m²	
Помещение 4	206.0 m²	
Помещение 5	139.7 m²	
Ет. 132		
Помещение 1	117.2 m²	
Помещение 2	127.1 m²	
Помещение 3	130.3 m²	
Помещение 4	206.0 m²	
Помещение 5	139.7 m²	
Ет. 133		
Помещение 1	117.2 m²	
Помещение 2	127.1 m²	
Помещение 3	130.3 m²	
Помещение 4	206.0 m²	
Помещение 5	139.7 m²	
Ет. 134		
Помещение 1	117.2 m²	
Помещение 2	127.1 m²	
Помещение 3	130.3 m²	
Помещение 4	206.0 m²	
Помещение 5	139.7 m²	
Ет. 135		
Помещение 1	117.2 m²	
Помещение 2	127.1 m²	
Помещение 3	130.3 m²	
Помещение 4	206.0 m²	
Помещение 5	139.7 m²	
Ет. 136		
Помещение 1	117.2 m²	
Помещение 2	127.1 m²	
Помещение 3	130.3 m²	
Помещение 4	206.0 m²	
Помещение 5	139.7 m²	
Ет. 137		
Помещение 1	117.2 m²	
Помещение 2	127.1 m²	
Помещение 3	130.3 m²	
Помещение 4	206.0 m²	
Помещение 5	139.7 m²	
Ет. 138		
Помещение 1	117.2 m²	
Помещение 2	127.1 m²	
Помещение 3	130.3 m²	
Помещение 4	206.0 m²	
Помещение 5	139.7 m²	
Ет. 139		
Помещение 1	117.2 m²	
Помещение 2	127.1 m²	
Помещение 3	130.3 m²	
Помещение 4	206.0 m²	
Помещение 5	139.7 m²	
Ет. 140		
Помещение 1	117.2 m²	
Помещение 2	127.1 m²	
Помещение 3	130.3 m²	
Помещение 4	206.0 m²	
Помещение 5	139.7 m²	
Ет. 141		
Помещение 1	117.2 m²	
Помещение 2	127.1 m²	
Помещение 3	130.3 m²	
Помещение 4	206.0 m²	
Помещение 5	139.7 m²	
Ет. 142		
Помещение 1	117.2 m²	
Помещение 2	127.1 m²	
Помещение 3	130.3 m²	
Помещение 4	206.0 m²	
Помещение 5	139.7 m²	
Ет. 143		
Помещение 1	117.2 m²	
Помещение 2	127.1 m²	
Помещение 3	130.3 m²	
Помещение 4	206.0 m²	
Помещение 5	139.7 m²	
Ет. 144		
Помещение 1	117.2 m²	
Помещение 2	127.1 m²	
Помещение 3	130.3 m²	
Помещение 4	206.0 m²	
Помещение 5	139.7 m²	
Ет. 145		
Помещение 1	117.2 m²	
Помещение 2	127.1 m²	
Помещение 3	130.3 m²	
Помещение 4	206.0 m²	
Помещение 5	139.7 m²	
Ет. 146		
Помещение 1	117.2 m²	
Помещение 2	127.1 m²	
Помещение 3	130.3 m²	
Помещение 4	206.0 m²	
Помещение 5	139.7 m²	
Ет. 147		
Помещение 1	117.2 m²	
Помещение 2	127.1 m²	
Помещение 3	130.3 m²	
Помещение 4	206.0 m²	
Помещение 5	139.7 m²	
Ет. 148		
Помещение

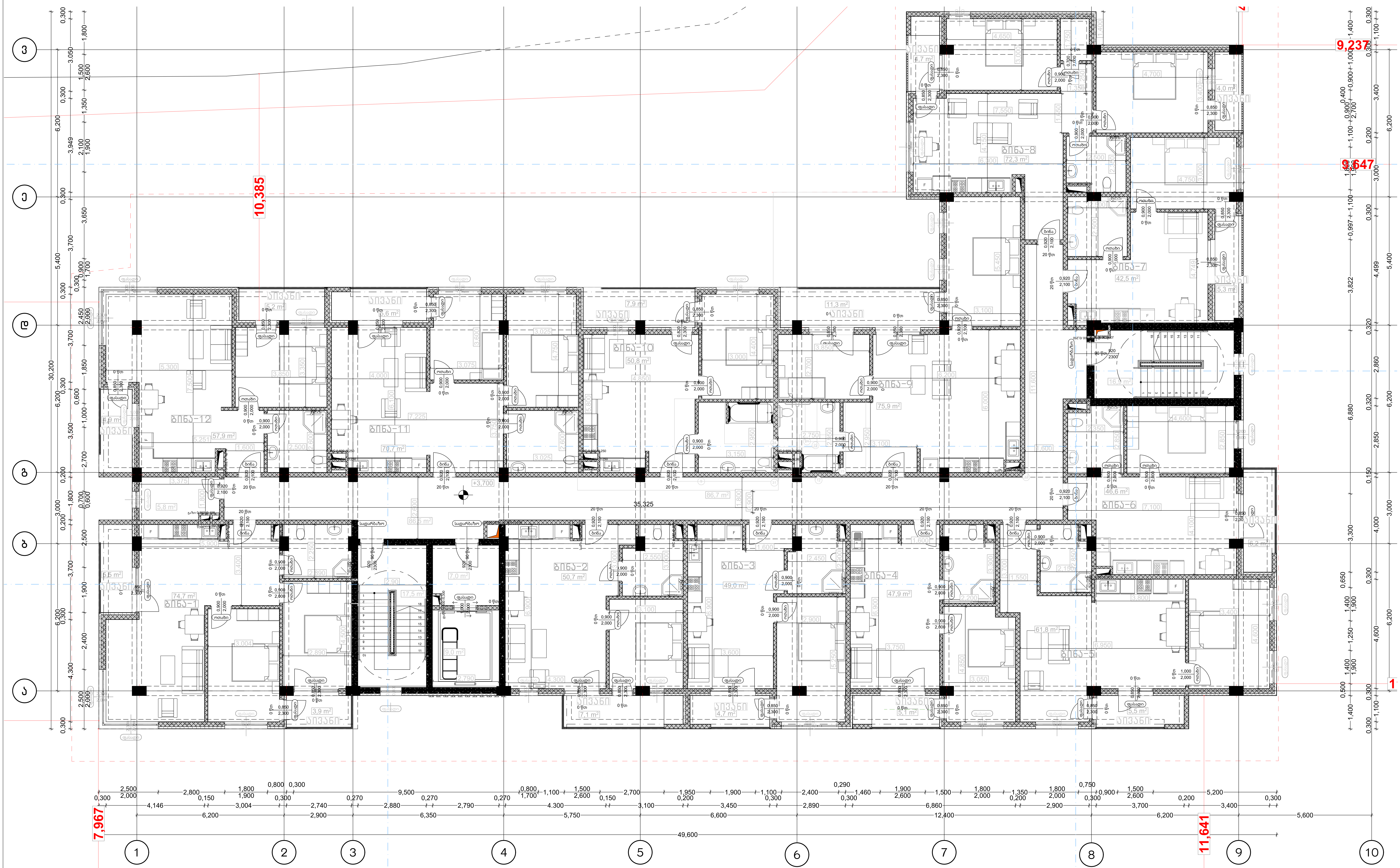

პროექტის დასახელება:	შემსრულებელი:	ფურცლის დასახელება:
მრავალბინიანი საცხოვრებელი სახლის არქიტექტურული პროექტი	AD PROJECT არქ-დიზაინ პროექტი	გეგმა +3.700 ნიშნულზე

პირობითი აღნიშვნები:

საკადასტრო საზღვარი	ბლოკი
სვეტები	ტიხარი
ბეტონი	

მისამართი:	დამკვეთი:
ქ თბილისი, წულაძის ქუჩა №23 ს/კ 01.17.11.034.007	სსიპ საქართველოს საპატრიარქო

თანამდებობა	სახ/გვარი	ხელმოწერა	მასშტაბი:	ფურცლის №:	თარიღი:
დირექტორი	მ. რევაზიშვილი		1:100	5	23/04/2025
მთ.არქიტექტორი	მ. რევაზიშვილი				
დამამუშავა	ი. ჯურღულია				
კონსტრუქტორი	ნ. მუმლაძე				

ชื่อโครงการ:	อาคารที่พักอาศัยรวม บริษัท ซีเอ็มดีเอ็นเอ็ม จำกัด
	อาคารที่พักอาศัยรวม บริษัท ซีเอ็มดีเอ็นเอ็ม จำกัด
ที่ตั้งโครงการ:	PROJECT ปลดปล่อยพลังสร้างสรรค์
สัดส่วนพื้นที่อาคาร:	8,238.00 ตร.ม.
ประเภทการใช้ประโยชน์ที่ดินตามผังเมืองรวม:	ประเภทที่ดินที่ก่อให้เกิดมลพิษต่อสิ่งแวดล้อมน้อย (ประเภท ศ.1)
	ประเภทที่ดินที่ก่อให้เกิดมลพิษต่อสิ่งแวดล้อมปานกลาง (ประเภท ศ.2)
	ประเภทที่ดินที่ก่อให้เกิดมลพิษต่อสิ่งแวดล้อมมาก (ประเภท ศ.3)
	ประเภทที่ดินที่ก่อให้เกิดมลพิษต่อสิ่งแวดล้อมมากที่สุด (ประเภท ศ.4)
	ประเภทที่ดินที่ก่อให้เกิดมลพิษต่อสิ่งแวดล้อมอันตราย (ประเภท ศ.5)
	ประเภทที่ดินที่ก่อให้เกิดมลพิษต่อสิ่งแวดล้อมอันตรายร้ายแรง (ประเภท ศ.6)
	ประเภทที่ดินที่ก่อให้เกิดมลพิษต่อสิ่งแวดล้อมอันตรายร้ายแรงที่สุด (ประเภท ศ.7)
	ประเภทที่ดินที่ก่อให้เกิดมลพิษต่อสิ่งแวดล้อมอันตรายร้ายแรงที่สุดพิเศษ (ประเภท ศ.8)
	ประเภทที่ดินที่ก่อให้เกิดมลพิษต่อสิ่งแวดล้อมอันตรายร้ายแรงที่สุดพิเศษสุด (ประเภท ศ.9)
	ประเภทที่ดินที่ก่อให้เกิดมลพิษต่อสิ่งแวดล้อมอันตรายร้ายแรงที่สุดพิเศษสุดยิ่ง (ประเภท ศ.10)
	ประเภทที่ดินที่ก่อให้เกิดมลพิษต่อสิ่งแวดล้อมอันตรายร้ายแรงที่สุดพิเศษสุดยิ่งยวด (ประเภท ศ.11)
	ประเภทที่ดินที่ก่อให้เกิดมลพิษต่อสิ่งแวดล้อมอันตรายร้ายแรงที่สุดพิเศษสุดยิ่งยวดที่สุด (ประเภท ศ.12)
	ประเภทที่ดินที่ก่อให้เกิดมลพิษต่อสิ่งแวดล้อมอันตรายร้ายแรงที่สุดพิเศษสุดยิ่งยวดที่สุดพิเศษ (ประเภท ศ.13)
	ประเภทที่ดินที่ก่อให้เกิดมลพิษต่อสิ่งแวดล้อมอันตรายร้ายแรงที่สุดพิเศษสุดยิ่งยวดที่สุดพิเศษสุด (ประเภท ศ.14)
	ประเภทที่ดินที่ก่อให้เกิดมลพิษต่อสิ่งแวดล้อมอันตรายร้ายแรงที่สุดพิเศษสุดยิ่งยวดที่สุดพิเศษสุดยิ่ง (ประเภท ศ.15)
	ประเภทที่ดินที่ก่อให้เกิดมลพิษต่อสิ่งแวดล้อมอันตรายร้ายแรงที่สุดพิเศษสุดยิ่งยวดที่สุดพิเศษสุดยิ่งยวด (ประเภท ศ.16)
	ประเภทที่ดินที่ก่อให้เกิดมลพิษต่อสิ่งแวดล้อมอันตรายร้ายแรงที่สุดพิเศษสุดยิ่งยวดที่สุดพิเศษสุดยิ่งยวดที่สุด (ประเภท ศ.17)
	ประเภทที่ดินที่ก่อให้เกิดมลพิษต่อสิ่งแวดล้อมอันตรายร้ายแรงที่สุดพิเศษสุดยิ่งยวดที่สุดพิเศษสุดยิ่งยวดที่สุดพิเศษ (ประเภท ศ.18)
	ประเภทที่ดินที่ก่อให้เกิดมลพิษต่อสิ่งแวดล้อมอันตรายร้ายแรงที่สุดพิเศษสุดยิ่งยวดที่สุดพิเศษสุดยิ่งยวดที่สุดพิเศษสุด (ประเภท ศ.19)
	ประเภทที่ดินที่ก่อให้เกิดมลพิษต่อสิ่งแวดล้อมอันตรายร้ายแรงที่สุดพิเศษสุดยิ่งยวดที่สุดพิเศษสุดยิ่งยวดที่สุดพิเศษสุดยิ่ง (ประเภท ศ.20)
	ประเภทที่ดินที่ก่อให้เกิดมลพิษต่อสิ่งแวดล้อมอันตรายร้ายแรงที่สุดพิเศษสุดยิ่งยวดที่สุดพิเศษสุดยิ่งยวดที่สุดพิเศษสุดยิ่งยวด (ประเภท ศ.21)
	ประเภทที่ดินที่ก่อให้เกิดมลพิษต่อสิ่งแวดล้อมอันตรายร้ายแรงที่สุดพิเศษสุดยิ่งยวดที่สุดพิเศษสุดยิ่งยวดที่สุดพิเศษสุดยิ่งยวดที่สุด (ประเภท ศ.22)
	ประเภทที่ดินที่ก่อให้เกิดมลพิษต่อสิ่งแวดล้อมอันตรายร้ายแรงที่สุดพิเศษสุดยิ่งยวดที่สุดพิเศษสุดยิ่งยวดที่สุดพิเศษสุดยิ่งยวดที่สุดพิเศษ (ประเภท ศ.23)
	ประเภทที่ดินที่ก่อให้เกิดมลพิษต่อสิ่งแวดล้อมอันตรายร้ายแรงที่สุดพิเศษสุดยิ่งยวดที่สุดพิเศษสุดยิ่งยวดที่สุดพิเศษสุดยิ่งยวดที่สุดพิเศษสุด (ประเภท ศ.24)
	ประเภทที่ดินที่ก่อให้เกิดมลพิษต่อสิ่งแวดล้อมอันตรายร้ายแรงที่สุดพิเศษสุดยิ่งยวดที่สุดพิเศษสุดยิ่งยวดที่สุดพิเศษสุดยิ่งยวดที่สุดพิเศษสุดยิ่ง (ประเภท ศ.25)
	ประเภทที่ดินที่ก่อให้เกิดมลพิษต่อสิ่งแวดล้อมอันตรายร้ายแรงที่สุดพิเศษสุดยิ่งยวดที่สุดพิเศษสุดยิ่งยวดที่สุดพิเศษสุดยิ่งยวดที่สุดพิเศษสุดยิ่งยวด (ประเภท ศ.26)
	ประเภทที่ดินที่ก่อให้เกิดมลพิษต่อสิ่งแวดล้อมอันตรายร้ายแรงที่สุดพิเศษสุดยิ่งยวดที่สุดพิเศษสุดยิ่งยวดที่สุดพิเศษสุดยิ่งยวดที่สุดพิเศษสุดยิ่งยวดที่สุด (ประเภท ศ.27)
	ประเภทที่ดินที่ก่อให้เกิดมลพิษต่อสิ่งแวดล้อมอันตรายร้ายแรงที่สุดพิเศษสุดยิ่งยวดที่สุดพิเศษสุดยิ่งยวดที่สุดพิเศษสุดยิ่งยวดที่สุดพิเศษสุดยิ่งยวดที่สุดพิเศษ (ประเภท ศ.28)
	ประเภทที่ดินที่ก่อให้เกิดมลพิษต่อสิ่งแวดล้อมอันตรายร้ายแรงที่สุดพิเศษสุดยิ่งยวดที่สุดพิเศษสุดยิ่งยวดที่สุดพิเศษสุดยิ่งยวดที่สุดพิเศษสุดยิ่งยวดที่สุดพิเศษสุด (ประเภท ศ.29)
	ประเภทที่ดินที่ก่อให้เกิดมลพิษต่อสิ่งแวดล้อมอันตรายร้ายแรงที่สุดพิเศษสุดยิ่งยวดที่สุดพิเศษสุดยิ่งยวดที่สุดพิเศษสุดยิ่งยวดที่สุดพิเศษสุดยิ่งยวดที่สุดพิเศษสุดยิ่ง (ประเภท ศ.30)
	ประเภทที่ดินที่ก่อให้เกิดมลพิษต่อสิ่งแวดล้อมอันตรายร้ายแรงที่สุดพิเศษสุดยิ่งยวดที่สุดพิเศษสุดยิ่งยวดที่สุดพิเศษสุดยิ่งยวดที่สุดพิเศษสุดยิ่งยวดที่สุดพิเศษสุดยิ่งยวด (ประเภท ศ.31)
	ประเภทที่ดินที่ก่อให้เกิดมลพิษต่อสิ่งแวดล้อมอันตรายร้ายแรงที่สุดพิเศษสุดยิ่งยวดที่สุดพิเศษสุดยิ่งยวดที่สุดพิเศษสุดยิ่งยวดที่สุดพิเศษสุดยิ่งยวดที่สุดพิเศษสุดยิ่งยวดที่สุด (ประเภท ศ.32)
	ประเภทที่ดินที่ก่อให้เกิดมลพิษต่อสิ่งแวดล้อมอันตรายร้ายแรงที่สุดพิเศษสุดยิ่งยวดที่สุดพิเศษสุดยิ่งยวดที่สุดพิเศษสุดยิ่งยวดที่สุดพิเศษสุดยิ่งยวดที่สุดพิเศษสุดยิ่งยวดที่สุดพิเศษ (ประเภท ศ.33)
	ประเภทที่ดินที่ก่อให้เกิดมลพิษต่อสิ่งแวดล้อมอันตรายร้ายแรงที่สุดพิเศษสุดยิ่งยวดที่สุดพิเศษสุดยิ่งยวดที่สุดพิเศษสุดยิ่งยวดที่สุดพิเศษสุดยิ่งยวดที่สุดพิเศษสุดยิ่งยวดที่สุดพิเศษสุด (ประเภท ศ.34)
	ประเภทที่ดินที่ก่อให้เกิดมลพิษต่อสิ่งแวดล้อมอันตรายร้ายแรงที่สุดพิเศษสุดยิ่งยวดที่สุดพิเศษสุดยิ่งยวดที่สุดพิเศษสุดยิ่งยวดที่สุดพิเศษสุดยิ่งยวดที่สุดพิเศษสุดยิ่งยวดที่สุดพิเศษสุดยิ่ง (ประเภท ศ.35)
	ประเภทที่ดินที่ก่อให้เกิดมลพิษต่อสิ่งแวดล้อมอันตรายร้ายแรงที่สุดพิเศษสุดยิ่งยวดที่สุดพิเศษสุดยิ่งยวดที่สุดพิเศษสุดยิ่งยวดที่สุดพิเศษสุดยิ่งยวดที่สุดพิเศษสุดยิ่งยวดที่สุดพิเศษสุดยิ่งยวด (ประเภท ศ.36)
	ประเภทที่ดินที่ก่อให้เกิดมลพิษต่อสิ่งแวดล้อมอันตรายร้ายแรงที่สุดพิเศษสุดยิ่งยวดที่สุดพิเศษสุดยิ่งยวดที่สุดพิเศษสุดยิ่งยวดที่สุดพิเศษสุดยิ่งยวดที่สุดพิเศษสุดยิ่งยวดที่สุดพิเศษสุดยิ่งยวดที่สุด (ประเภท ศ.37)
	ประเภทที่ดินที่ก่อให้เกิดมลพิษต่อสิ่งแวดล้อมอันตรายร้ายแรงที่สุดพิเศษสุดยิ่งยวดที่สุดพิเศษสุดยิ่งยวดที่สุดพิเศษสุดยิ่งยวดที่สุดพิเศษสุดยิ่งยวดที่สุดพิเศษสุดยิ่งยวดที่สุดพิเศษสุดยิ่งยวดที่สุดพิเศษ (ประเภท ศ.38)
	ประเภทที่ดินที่ก่อให้เกิดมลพิษต่อสิ่งแวดล้อมอันตรายร้ายแรงที่สุดพิเศษสุดยิ่งยวดที่สุดพิเศษสุดยิ่งยวดที่สุดพิเศษสุดยิ่งยวดที่สุดพิเศษสุดยิ่งยวดที่สุดพิเศษสุดยิ่งยวดที่สุดพิเศษสุดยิ่งยวดที่สุดพิเศษสุด (ประเภท ศ.39)
	ประเภทที่ดินที่ก่อให้เกิดมลพิษต่อสิ่งแวดล้อมอันตรายร้ายแรงที่สุดพิเศษสุดยิ่งยวดที่สุดพิเศษสุดยิ่งยวดที่สุดพิเศษสุดยิ่งยวดที่สุดพิเศษสุดยิ่งยวดที่สุดพิเศษสุดยิ่งยวดที่สุดพิเศษสุดยิ่งยวดที่สุดพิเศษสุดยิ่ง (ประเภท ศ.40)
	ประเภทที่ดินที่ก่อให้เกิดมลพิษต่อสิ่งแวดล้อมอันตรายร้ายแรงที่สุดพิเศษสุดยิ่งยวดที่สุดพิเศษสุดยิ่งยวดที่สุดพิเศษสุดยิ่งยวดที่สุดพิเศษสุดยิ่งยวดที่สุดพิเศษสุดยิ่งยวดที่สุดพิเศษสุดยิ่งยวดที่สุดพิเศษสุดยิ่งยวด (ประเภท ศ.41)
	ประเภทที่ดินที่ก่อให้เกิดมลพิษต่อสิ่งแวดล้อมอันตรายร้ายแรงที่สุดพิเศษสุดยิ่งยวดที่สุดพิเศษสุดยิ่งยวดที่สุดพิเศษสุดยิ่งยวดที่สุดพิเศษสุดยิ่งยวดที่สุดพิเศษสุดยิ่งยวดที่สุดพิเศษสุดยิ่งยวดที่สุดพิเศษสุดยิ่งยวดที่สุด (ประเภท ศ.42)
	ประเภทที่ดินที่ก่อให้เกิดมลพิษต่อสิ่งแวดล้อมอันตรายร้ายแรงที่สุดพิเศษสุดยิ่งยวดที่สุดพิเศษสุดยิ่งยวดที่สุดพิเศษสุดยิ่งยวดที่สุดพิเศษสุดยิ่งยวดที่สุดพิเศษสุดยิ่งยวดที่สุดพิเศษสุดยิ่งยวดที่สุดพิเศษสุดยิ่งยวดที่สุดพิเศษ (ประเภท ศ.43)
	ประเภทที่ดินที่ก่อให้เกิดมลพิษต่อสิ่งแวดล้อมอันตรายร้ายแรงที่สุดพิเศษสุดยิ่งยวดที่สุดพิเศษสุดยิ่งยวดที่สุดพิเศษสุดยิ่งยวดที่สุดพิเศษสุดยิ่งยวดที่สุดพิเศษสุดยิ่งยวดที่สุดพิเศษสุดยิ่งยวดที่สุดพิเศษสุดยิ่งยวดที่สุดพิเศษสุด (ประเภท ศ.44)
	ประเภทที่ดินที่ก่อให้เกิดมลพิษต่อสิ่งแวดล้อมอันตรายร้ายแรงที่สุดพิเศษสุดยิ่งยวดที่สุดพิเศษสุดยิ่งยวดที่สุดพิเศษสุดยิ่งยวดที่สุดพิเศษสุดยิ่งยวดที่สุดพิเศษสุดยิ่งยวดที่สุดพิเศษสุดยิ่งยวดที่สุดพิเศษสุดยิ่งยวดที่สุดพิเศษสุดยิ่ง (ประเภท ศ.45)
	ประเภทที่ดินที่ก่อให้เกิดมลพิษต่อสิ่งแวดล้อมอันตรายร้ายแรงที่สุดพิเศษสุดยิ่งยวดที่สุดพิเศษสุดยิ่งยวดที่สุดพิเศษสุดยิ่งยวดที่สุดพิเศษสุดยิ่งยวดที่สุดพิเศษสุดยิ่งยวดที่สุดพิเศษสุดยิ่งยวดที่สุดพิเศษสุดยิ่งยวดที่สุดพิเศษสุดยิ่งยวด (ประเภท ศ.46)
	ประเภทที่ดินที่ก่อให้เกิดมลพิษต่อสิ่งแวดล้อมอันตรายร้ายแรงที่สุดพิเศษสุดยิ่งยวดที่สุดพิเศษสุดยิ่งยวดที่สุดพิเศษสุดยิ่งยวดที่สุดพิเศษสุดยิ่งยวดที่สุดพิเศษสุดยิ่งยวดที่สุดพิเศษสุดยิ่งยวดที่สุดพิเศษสุดยิ่งยวดที่สุดพิเศษสุดยิ่งยวดที่สุด (ประเภท ศ.47)
	ประเภทที่ดินที่ก่อให้เกิดมลพิษต่อสิ่งแวดล้อมอันตรายร้ายแรงที่สุดพิเศษสุดยิ่งยวดที่สุดพิเศษสุดยิ่งยวดที่สุดพิเศษสุดยิ่งยวดที่สุดพิเศษสุดยิ่งยวดที่สุดพิเศษสุดยิ่งยวดที่สุดพิเศษสุดยิ่งยวดที่สุดพิเศษสุดยิ่งยวดที่สุดพิเศษสุดยิ่งยวดที่สุดพิเศษ (ประเภท ศ.48)
	ประเภทที่ดินที่ก่อให้เกิดมลพิษต่อสิ่งแวดล้อมอันตรายร้ายแรงที่สุดพิเศษสุดยิ่งยวดที่สุดพิเศษสุดยิ่งยวดที่สุดพิเศษสุดยิ่งยวดที่สุดพิเศษสุดยิ่งยวดที่สุดพิเศษสุดยิ่งยวดที่สุดพิเศษสุดยิ่งยวดที่สุดพิเศษสุดยิ่งยวดที่สุดพิเศษสุดยิ่งยวดที่สุดพิเศษสุด (ประเภท ศ.49)
	ประเภทที่ดินที่ก่อให้เกิดมลพิษต่อสิ่งแวดล้อมอันตรายร้ายแรงที่สุดพิเศษสุดยิ่งยวดที่สุดพิเศษสุดยิ่งยวดที่สุดพิเศษสุดยิ่งยวดที่สุดพิเศษสุดยิ่งยวดที่สุดพิเศษสุดยิ่งยวดที่สุดพิเศษสุดยิ่งยวดที่สุดพิเศษสุดยิ่งยวดที่สุดพิเศษสุดยิ่งยวดที่สุดพิเศษสุดยิ่ง (ประเภท ศ.50)
	ประเภทที่ดินที่ก่อให้เกิดมลพิษต่อสิ่งแวดล้อมอันตรายร้ายแรงที่สุดพิเศษสุดยิ่งยวดที่สุดพิเศษสุดยิ่งยวดที่สุดพิเศษสุดยิ่งยวดที่สุดพิเศษสุดยิ่งยวดที่สุดพิเศษสุดยิ่งยวดที่สุดพิเศษสุดยิ่งยวดที่สุดพิเศษสุดยิ่งยวดที่สุดพิเศษสุดยิ่งยวดที่สุดพิเศษสุดยิ่งยวด (ประเภท ศ.51)
	ประเภทที่ดินที่ก่อให้เกิดมลพิษต่อสิ่งแวดล้อมอันตรายร้ายแรงที่สุดพิเศษสุดยิ่งยวดที่สุดพิเศษสุดยิ่งยวดที่สุดพิเศษสุดยิ่งยวดที่สุดพิเศษสุดยิ่งยวดที่สุดพิเศษสุดยิ่งยวดที่สุดพิเศษสุดยิ่งยวดที่สุดพิเศษสุดยิ่งยวดที่สุดพิเศษสุดยิ่งยวดที่สุดพิเศษสุดยิ่งยวดที่สุด (ประเภท ศ.52)
	ประเภทที่ดินที่ก่อให้เกิดมลพิษต่อสิ่งแวดล้อมอันตรายร้ายแรงที่สุดพิเศษสุดยิ่งยวดที่สุดพิเศษสุดยิ่งยวดที่สุดพิเศษสุดยิ่งยวดที่สุดพิเศษสุดยิ่งยวดที่สุดพิเศษสุดยิ่งยวดที่สุดพิเศษสุดยิ่งยวดที่สุดพิเศษสุดยิ่งยวดที่สุดพิเศษสุดยิ่งยวดที่สุดพิเศษสุดยิ่งยวดที่สุดพิเศษ (ประเภท ศ.53)
	ประเภทที่ดินที่ก่อให้เกิดมลพิษต่อสิ่งแวดล้อมอันตรายร้ายแรงที่สุดพิเศษสุดยิ่งยวดที่สุดพิเศษสุดยิ่งยวดที่สุดพิเศษสุดยิ่งยวดที่สุดพิเศษสุดยิ่งยวดที่สุดพิเศษสุดยิ่งยวดที่สุดพิเศษสุดยิ่งยวดที่สุดพิเศษสุดยิ่งยวดที่สุดพิเศษสุดยิ่งยวดที่สุดพิเศษสุดยิ่งยวดที่สุดพิเศษสุด (ประเภท ศ.54)
	ประเภทที่ดินที่ก่อให้เกิดมลพิษต่อสิ่งแวดล้อมอันตรายร้ายแรงที่สุดพิเศษสุดยิ่งยวดที่สุดพิเศษสุดยิ่งยวดที่สุดพิเศษสุดยิ่งยวดที่สุดพิเศษสุดยิ่งยวดที่สุดพิเศษสุดยิ่งยวดที่สุดพิเศษสุดยิ่งยวดที่สุดพิเศษสุดยิ่งยวดที่สุดพิเศษสุดยิ่งยวดที่สุดพิเศษสุดยิ่งยวดที่สุดพิเศษสุดยิ่ง (ประเภท ศ.55)
	ประเภทที่ดินที่ก่อให้เกิดมลพิษต่อสิ่งแวดล้อมอันตรายร้ายแรงที่สุดพิเศษสุดยิ่งยวดที่สุดพิเศษสุดยิ่งยวดที่สุดพิเศษสุดยิ่งยวดที่สุดพิเศษสุดยิ่งยวดที่สุดพิเศษสุดยิ่งยวดที่สุดพิเศษสุดยิ่งยวดที่สุดพิเศษสุดยิ่งยวดที่สุดพิเศษสุดยิ่งยวดที่สุดพิเศษสุดยิ่งยวดที่สุดพิเศษสุดยิ่งยวด (ประเภท ศ.56)
	ประเภทที่ดินที่ก่อให้เกิดมลพิษต่อสิ่งแวดล้อมอันตรายร้ายแรงที่สุดพิเศษสุดยิ่งยวดที่สุดพิเศษสุดยิ่งยวดที่สุดพิเศษสุดยิ่งยวดที่สุดพิเศษสุดยิ่งยวดที่สุดพิเศษสุดยิ่งยวดที่สุดพิเศษสุดยิ่งยวดที่สุดพิเศษสุดยิ่งยวดที่สุดพิเศษสุดยิ่งยวดที่สุดพิเศษสุดยิ่งยวดที่สุดพิเศษสุดยิ่งยวดที่สุด (ประเภท ศ.57)
	ประเภทที่ดินที่ก่อให้เกิดมลพิษต่อสิ่งแวดล้อมอันตรายร้ายแรงที่สุดพิเศษสุดยิ่งยวดที่สุดพิเศษสุดยิ่งยวดที่สุดพิเศษสุดยิ่งยวดที่สุดพิเศษสุดยิ่งยวดที่สุดพิเศษสุดยิ่งยวดที่สุดพิเศษสุดยิ่งยวดที่สุดพิเศษสุดยิ่งยวดที่สุดพิเศษสุดยิ่งยวดที่สุดพิเศษสุดยิ่งยวดที่สุดพิเศษสุดยิ่งยวดที่สุดพิเศษ (ประเภท ศ.58)
	ประเภทที่ดินที่ก่อให้เกิดมลพิษต่อสิ่งแวดล้อมอันตรายร้ายแรงที่สุดพิเศษสุดยิ่งยวดที่สุดพิเศษสุดยิ่งยวดที่สุดพิเศษสุดยิ่งยวดที่สุดพิเศษสุดยิ่งยวดที่สุดพิเศษสุดยิ่งยวดที่สุดพิเศษสุดยิ่งยวดที่สุดพิเศษสุดยิ่งยวดที่สุดพิเศษสุดยิ่งยวดที่สุดพิเศษสุดยิ่งยวดที่สุดพิเศษสุดยิ่งยวดที่สุดพิเศษสุด (ประเภท ศ.59)
	ประเภทที่ดินที่ก่อให้เกิดมลพิษต่อสิ่งแวดล้อมอันตรายร้ายแรงที่สุดพิเศษสุดยิ่งยวดที่สุดพิเศษสุดยิ่งยวดที่สุดพิเศษสุดยิ่งยวดที่สุดพิเศษสุดยิ่งยวดที่สุดพิเศษสุดยิ่งยวดที่สุดพิเศษสุดยิ่งยวดที่สุดพิเศษสุดยิ่งยวดที่สุดพิเศษสุดยิ่งยวดที่สุดพิเศษสุดยิ่งยวดที่สุดพิเศษสุดยิ่งยวดที่สุดพิเศษสุดยิ่ง (ประเภท ศ.60)
	ประเภทที่ดินที่ก่อให้เกิดมลพิษต่อสิ่งแวดล้อมอันตรายร้ายแรงที่สุดพิเศษสุดยิ่งยวดที่สุดพิเศษสุดยิ่งยวดที่สุดพิเศษสุดยิ่งยวดที่สุดพิเศษสุดยิ่งยวดที่สุดพิเศษสุดยิ่งยวดที่สุดพิเศษสุดยิ่งยวดที่สุดพิเศษสุดยิ่งยวดที่สุดพิเศษสุดยิ่งยวดที่สุดพิเศษสุดยิ่งยวดที่สุดพิเศษสุดยิ่งยวดที่สุดพิเศษสุดยิ่งยวด (ประเภท ศ.61)
	ประเภทที่ดินที่ก่อให้เกิดมลพิษต่อสิ่งแวดล้อมอันตรายร้ายแรงที่สุดพิเศษสุดยิ่งยวดที่สุดพิเศษสุดยิ่งยวดที่สุดพิเศษสุดยิ่งยวดที่สุดพิเศษสุดยิ่งยวดที่สุดพิเศษสุดยิ่งยวดที่สุดพิเศษสุดยิ่งยวดที่สุดพิเศษสุดยิ่งยวดที่สุดพิเศษสุดยิ่งยวดที่สุดพิเศษสุดยิ่งยวดที่สุดพิเศษสุดยิ่งยวดที่สุดพิเศษสุดยิ่งยวดที่สุด (ประเภท ศ.62)
	ประเภทที่ดินที่ก่อให้เกิดมลพิษต่อสิ่งแวดล้อมอันตรายร้ายแรงที่สุดพิเศษสุดยิ่งยวดที่สุดพิเศษสุดยิ่งยวดที่สุดพิเศษสุดยิ่งยวดที่สุดพิเศษสุดยิ่งยวดที่สุดพิเศษสุดยิ่งยวดที่สุดพิเศษสุดยิ่งยวดที่สุดพิเศษสุดยิ่งยวดที่สุดพิเศษสุดยิ่งยวดที่สุดพิเศษสุดยิ่งยวดที่สุดพิเศษสุดยิ่งยวดที่สุดพิเศษสุดยิ่งยวดที่สุดพิเศษ (ประเภท ศ.63)
	ประเภทที่ดินที่ก่อให้เกิดมลพิษต่อสิ่งแวดล้อมอันตรายร้ายแรงที่สุดพิเศษสุดยิ่งยวดที่สุดพิเศษสุดยิ่งยวดที่สุดพิเศษสุดยิ่งยวดที่สุดพิเศษสุดยิ่งยวดที่สุดพิเศษสุดยิ่งยวดที่สุดพิเศษสุดยิ่งยวดที่สุดพิเศษสุดยิ่งยวดที่สุดพิเศษสุดยิ่งยวดที่สุดพิเศษสุดยิ่งยวดที่สุดพิเศษสุดยิ่งยวดที่สุดพิเศษสุดยิ่งยวดที่สุดพิเศษสุด (ประเภท ศ.64)
	ประเภทที่ดินที่ก่อให้เกิดมลพิษต่อสิ่งแวดล้อมอันตรายร้ายแรงที่สุดพิเศษสุดยิ่งยวดที่สุดพิเศษสุดยิ่งยวดที่สุดพิเศษสุดยิ่งยวดที่สุดพิเศษสุดยิ่งยวดที่สุดพิเศษสุดยิ่งยวดที่สุดพิเศษสุดยิ่งยวดที่สุดพิเศษสุดยิ่งยวดที่สุดพิเศษสุดยิ่งยวดที่สุดพิเศษสุดยิ่งยวดที่สุดพิเศษสุดยิ่งยวดที่สุดพิเศษสุดยิ่งยวดที่สุดพิเศษสุดยิ่ง (ประเภท ศ.65)
	ประเภทที่ดินที่ก่อให้เกิดมลพิษต่อสิ่งแวดล้อมอันตรายร้ายแรงที่สุดพิเศษสุดยิ่งยวดที่สุดพิเศษสุดยิ่งยวดที่สุดพิเศษสุดยิ่งยวดที่สุดพิเศษสุดยิ่งยวดที่สุดพิเศษสุดยิ่งยวดที่สุดพิเศษสุดยิ่งยวดที่สุดพิเศษสุดยิ่งยวดที่สุดพิเศษสุดยิ่งยวดที่สุดพิเศษสุดยิ่งยวดที่สุดพิเศษสุดยิ่งยวดที่สุดพิเศษสุดยิ่งยวดที่สุดพิเศษสุดยิ่งยวด (ประเภท ศ.66)
	ประเภทที่ดินที่ก่อให้เกิดมลพิษต่อสิ่งแวดล้อมอันตรายร้ายแรงที่สุดพิเศษสุดยิ่งยวดที่สุดพิเศษสุดยิ่งยวดที่สุดพิเศษสุดยิ่งยวดที่สุดพิเศษสุดยิ่งยวดที่สุดพิเศษสุดยิ่งยวดที่สุดพิเศษสุดยิ่งยวดที่สุดพิเศษสุดยิ่งยวดที่สุดพิเศษสุดยิ่งยวดที่สุดพิเศษสุดยิ่งยวดที่สุดพิเศษสุดยิ่งยวดที่สุดพิเศษสุดยิ่งยวดที่สุดพิเศษสุดยิ่งยวดที่สุด (ประเภท ศ.67)
	ประเภทที่ดินที่ก่อให้เกิดมลพิษต่อสิ่งแวดล้อมอันตรายร้ายแรงที่สุดพิเศษสุดยิ่งยวดที่สุดพิเศษสุดยิ่งยวดที่สุดพิเศษสุดยิ่งยวดที่สุดพิเศษสุดยิ่งยวดที่สุดพิเศษสุดยิ่งยวดที่สุดพิเศษสุดยิ่งยวดที่สุดพิเศษสุดยิ่งยวดที่สุดพิเศษสุดยิ่งยวดที่สุดพิเศษสุดยิ่งยวดที่สุดพิเศษสุดยิ่งยวดที่สุดพิเศษสุดยิ่งยวดที่สุดพิเศษสุดยิ่งยวดที่สุดพิเศษ (ประเภท ศ.68)
	ประเภทที่ดินที่ก่อให้เกิดมลพิษต่อสิ่งแวดล้อมอันตรายร้ายแรงที่สุดพิเศษสุดยิ่งยวดที่สุดพิเศษสุดยิ่งยวดที่สุดพิเศษสุดยิ่งยวดที่สุดพิเศษสุดยิ่งยวดที่สุดพิเศษสุดยิ่งยวดที่สุดพิเศษสุดยิ่งยวดที่สุดพิเศษสุดยิ่งยวดที่สุดพิเศษสุดยิ่งยวดที่สุดพิเศษสุดยิ่งยวดที่สุดพิเศษสุดยิ่งยวดที่สุดพิเศษสุดยิ่งยวดที่สุดพิเศษสุดยิ่งยวดที่สุดพิเศษสุด (ประเภท ศ.69)
	ประเภทที่ดินที่ก่อให้เกิดมลพิษต่อสิ่งแวดล้อมอันตรายร้ายแรงที่สุดพิเศษสุดยิ่งยวดที่สุดพิเศษสุดยิ่งยวดที่สุดพิเศษสุดยิ่งยวดที่สุดพิเศษสุดยิ่งยวดที่สุดพิเศษสุดยิ่งยวดที่สุดพิเศษสุดยิ่งยวดที่สุดพิเศษสุดยิ่งยวดที่สุดพิเศษสุดยิ่งยวดที่สุดพิเศษสุดยิ่งยวดที่สุดพิเศษสุดยิ่งยวดที่สุดพิเศษสุดยิ่งยวดที่สุดพิเศษสุดยิ่งยวดที่สุดพิเศษ (ประเภท ศ.70)
	ประเภทที่ดินที่ก่อให้เกิดมลพิษต่อสิ่งแวดล้อมอันตรายร้ายแรงที่สุดพิเศษสุดยิ่งยวดที่สุดพิเศษสุดยิ่งยวดที่สุดพิเศษสุดยิ่งยวดที่สุดพิเศษสุดยิ่งยวดที่สุดพิเศษสุดยิ่งยวดที่สุดพิเศษสุดยิ่งยวดที่สุดพิเศษสุดยิ่งยวดที่สุดพิเศษสุดยิ่งยวดที่สุดพิเศษสุดยิ่งยวดที่สุดพิเศษสุดยิ่งยวดที่สุดพิเศษสุดยิ่งยวดที่สุดพิเศษสุดยิ่งยวดที่สุดพิเศษสุด (ประเภท ศ.71)
	ประเภทที่ดินที่ก่อให้เกิดมลพิษต่อสิ่งแวดล้อมอันตรายร้ายแรงที่สุดพิเศษสุดยิ่งยวดที่สุดพิเศษสุดยิ่งยวดที่สุดพิเศษสุดยิ่งยวดที่สุดพิเศษสุดยิ่งยวดที่สุดพิเศษสุดยิ่งยวดที่สุดพิเศษสุดยิ่งยวดที่สุดพิเศษสุดยิ่งยวดที่สุดพิเศษสุดยิ่งยวดที่สุดพิเศษสุดยิ่งยวดที่สุดพิเศษสุดยิ่งยวดที่สุดพิเศษสุดยิ่งยวดที่สุดพิเศษสุดยิ่งยวดที่สุดพิเศษ (ประเภท ศ.72)
	ประเภทที่ดินที่ก่อให้เกิดมลพิษต่อสิ่งแวดล้อมอันตรายร้ายแรงที่สุดพิเศษสุดยิ่งยวดที่สุดพิเศษสุดยิ่งยวดที่สุดพิเศษสุดยิ่งยวดที่สุดพิเศษสุดยิ่งยวดที่สุดพิเศษสุดยิ่งยวดที่สุดพิเศษสุดยิ่งยวดที่สุดพิเศษสุดยิ่งยวดที่สุดพิเศษสุดยิ่งยวดที่สุดพิเศษสุดยิ่งยวดที่สุดพิเศษสุดยิ่งยวดที่สุดพิเศษสุดยิ่งยวดที่สุดพิเศษสุดยิ่งยวดที่สุดพิเศษสุด (ประเภท ศ.73)
	ประเภทที่ดินที่ก่อให้เกิดมลพิษต่อสิ่งแวดล้อมอันตรายร้ายแรงที่สุดพิเศษสุดยิ่งยวดที่สุดพิเศษสุดยิ่งยวดที่สุดพิเศษสุดยิ่งยวดที่สุดพิเศษสุดยิ่งยวดที่สุดพิเศษสุดยิ่งยวดที่สุดพิเศษสุดยิ่งยวดที่สุดพิเศษสุดยิ่งยวดที่สุดพิเศษสุดยิ่งยวดที่สุดพิเศษสุดยิ่งยวดที่สุดพิเศษสุดยิ่งยวดที่สุดพิเศษสุดยิ่งยวดที่สุดพิเศษสุดยิ่งยวดที่สุดพิเศษ (ประเภท ศ.74)
	ประเภทที่ดินที่ก่อให้เกิดมลพิษต่อสิ่งแวดล้อมอันตรายร้ายแรงที่สุดพิเศษสุดยิ่งยวดที่สุดพิเศษสุดยิ่งยวดที่สุดพิเศษสุดยิ่งยวดที่สุดพิเศษสุดยิ่งยวดที่สุดพิเศษสุดยิ่งยวดที่สุดพิเศษสุดยิ่งยวดที่สุดพิเศษสุดยิ่งยวดที่สุดพิเศษสุดยิ่งยวดที่สุดพิเศษสุดยิ่งยวดที่สุดพิเศษสุดยิ่งยวดที่สุดพิเศษสุดยิ่งยวดที่สุดพิเศษสุดยิ่งยวดที่สุดพิเศษสุด (ประเภท ศ.75)
	ประเภทที่ดินที่ก่อให้เกิดมลพิษต่อสิ่งแวดล้อมอันตรายร้ายแรงที่สุดพิเศษสุดยิ่งยวดที่สุดพิเศษสุดยิ่งยวดที่สุดพิเศษสุดยิ่งยวดที่สุดพิเศษสุดยิ่งยวดที่สุดพิเศษสุดยิ่งยวดที่สุดพิเศษสุดยิ่งยวดที่สุดพิเศษสุดยิ่งยวดที่สุดพิเศษสุดยิ่งยวดที่สุดพิเศษสุดยิ่งยวดที่สุดพิเศษสุดยิ่งยวดที่สุดพิเศษสุดยิ่งยวดที่สุดพิเศษสุดยิ่งยวดที่สุดพิเศษ (ประเภท ศ.76)
	ประเภทที่ดินที่ก่อให้เกิดมลพิษต่อสิ่งแวดล้อมอันตรายร้ายแรงที่สุดพิเศษสุดยิ่งยวดที่สุดพิเศ

عنوان المشروع:	مشروع مجمع سكني وتجاري ومكاتب وعيادات طبية وصيدلية
عنوان المخطط:	المخطط المعماري للطابق الأرضي
مقياس الرسم:	1:100
تاريخ:	23/04/2025
رقم المخطط:	7
مكان المشروع:	قطعة أرض رقم ٢٣٤ حوض ٧ المنطقة الشرقية
مساحة الأرض:	٨٣٢٨ + ١٠,١٠٠ ٩٥٣٦ متر مربع
المالك:	م. عبدالله سالم الحربي
المهندس المعماري:	م. عبدالله سالم الحربي
المهندس الإنشائي:	م. عبدالله سالم الحربي
المهندس الكهربائي:	م. عبدالله سالم الحربي
المهندس الميكانيكي:	م. عبدالله سالم الحربي
المهندس المساحي:	م. عبدالله سالم الحربي
رقم الصك:	٥/ب/٤٥٢٦٥
تاريخ الصك:	١٤٤٥/٠٣/٢٠
رقم الرخصة:	٤٥٢٦٥
تاريخ الرخصة:	١٤٤٥/٠٣/٢٠
رقم المخطط:	٢٣٤/٧/٠١
تاريخ المخطط

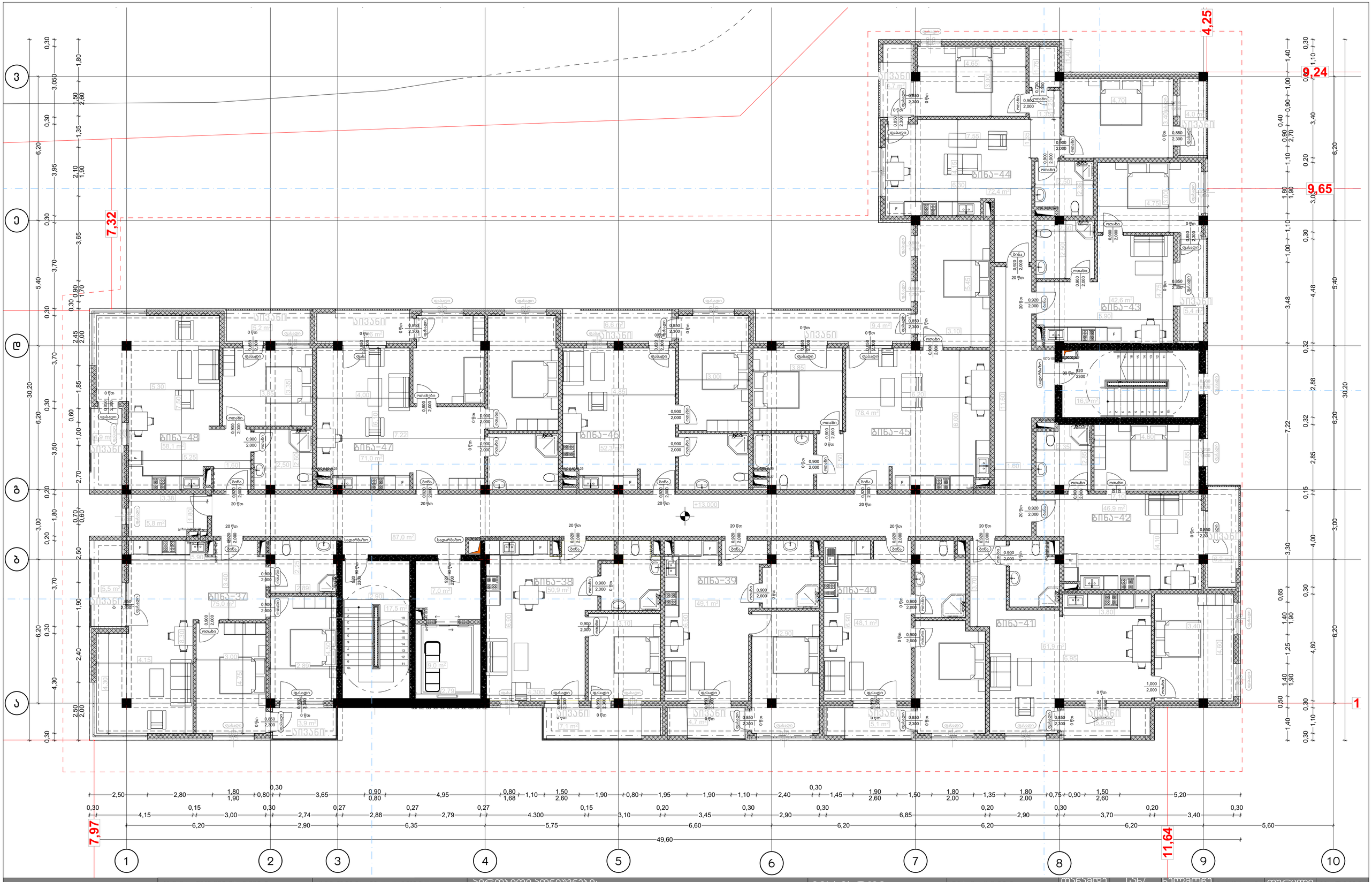

პროექტის დასახელება:	შემსრულებელი:	გვერდის დასახელება:	პირობითი აღნიშვნები:		მისამართი:	დამკვეთი:				მასშტაბი:	ფურცლის №:	თარიღი:
მრავალბინიანი საცხოვრებელი სახლის არქიტექტურული პროექტი	PROJECT არქ-დიზაინის პროექტები	გეგმა +13.300	საკადასტრო საზღვარი	ბლოკი	ქ თბილისი, წულაძის ქუჩა №23	სსიპ საქართველოს საპატრიარქო				1:100	8	23/04/2025
			სვეტები	ტიხარი	ს/კ 01.17.11.034.007							
			ბეტონი									
							დირექტორი	ბ. რევაზიშვილი				
							მთ.არქიტექტორი	ბ. რევაზიშვილი				
							დამპროექტებელი	ი. ჯერულია				
							კონსტრუქტორი	ნ. მუმლაძე				

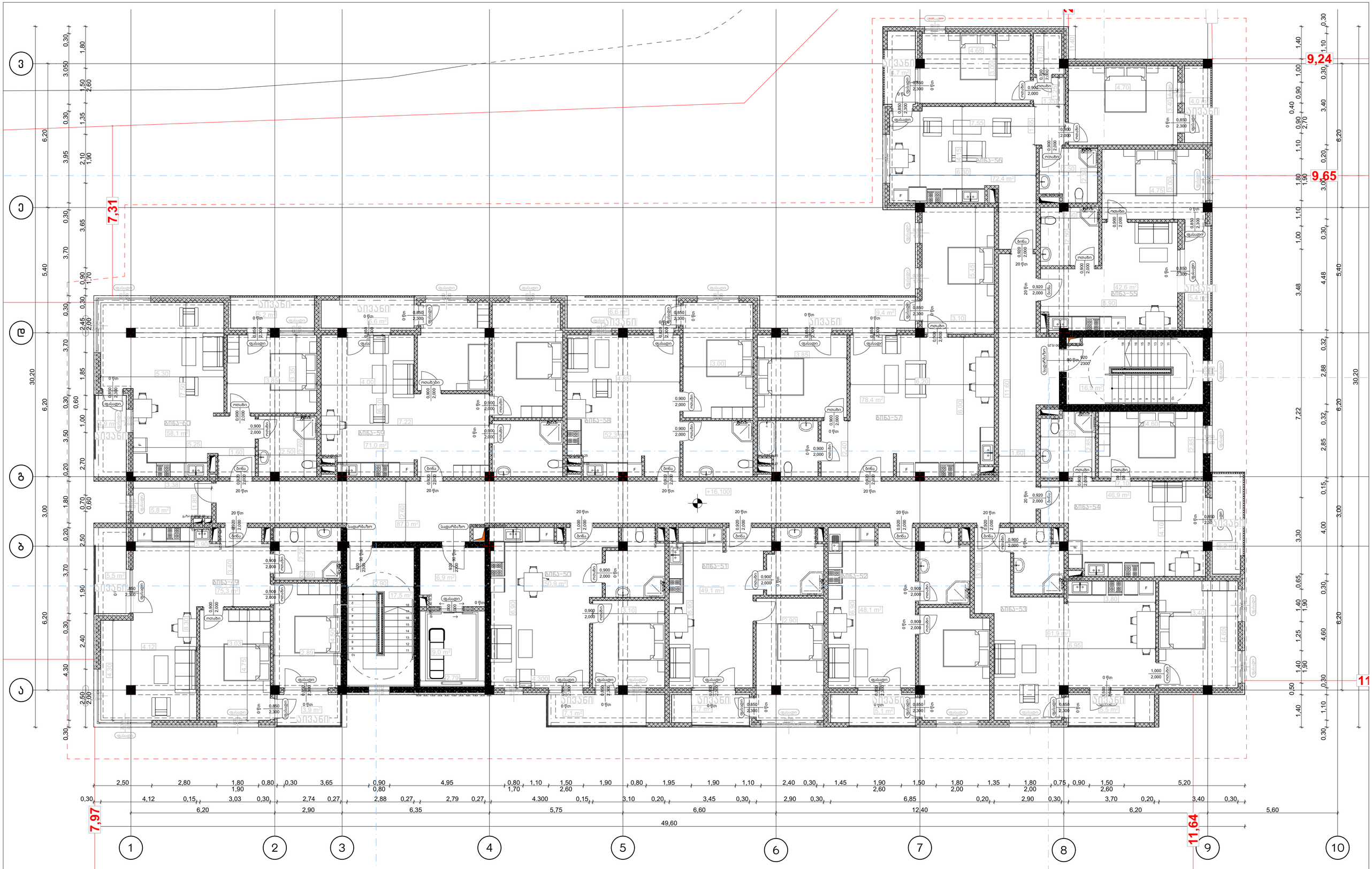

პროექტის დასახელება:	შემსრულებელი:	გვერდის დასახელება:	პირობითი აღნიშვნები:			მისამართი:	დამკვეთი:						
მრავალბინიანი საცხოვრებელი სახლის არქიტექტურული პროექტი	PROJECT არქ-დიზაინის პროექტი	გეგმა +16.500	საპროექტო საზღვარი	ბლოკი		ქ თბილისი, წულაძის ქუჩა №23	სსიპ საქართველოს საპატრიარქო	თანამდებობა	სახ/გვარი	ხელმოწერა	მასშტაბი:	ფურცლის №:	თარიღი:
			სვეტები	ტიხარი				დირექტორი	მ. რევაზიშვილი		1:100	9	23/04/2025
			ბეტონი			ს/კ 01.17.11.034.007		მთ.არქიტექტორი	მ. რევაზიშვილი				
								დამპროექტებელი	ი. ჯორჯოლია				
								კონსტრუქტორი	ნ. მემლაძე				

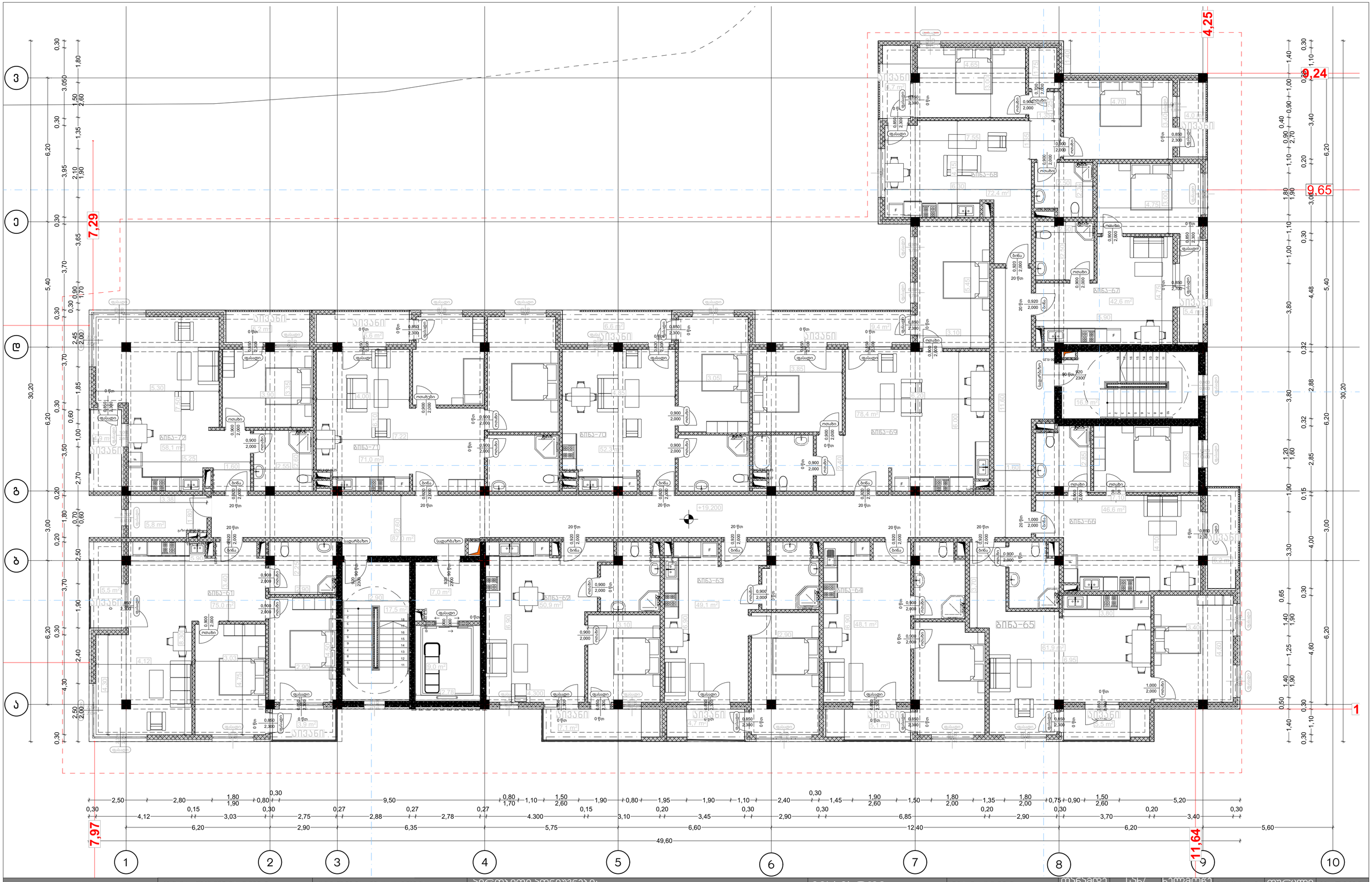

პროექტის დასახელება:	შემსრულებელი:	გვერდის დასახელება:	პირობითი აღნიშვნები:		მისამართი:	დამკვეთი:				მასშტაბი:	ფურცლის №:	თარიღი:
მრავალბინიანი საცხოვრებელი სახლის არქიტექტურული პროექტი	PROJECT არქ-ფიზიკის პროექტი	გეგმა +19.700	საკადასტრო საზღვარი	ბლოკი	ქ თბილისი, წულაძის ქუჩა №23	სსიპ საქართველოს საპატრიარქო	დირექტორი	მ. რევაზიშვილი		1:100	10	23/04/2025
			სვეტები	ტიხარი	ს/კ 01.17.11.034.007		მთ.არქიტექტორი	მ. რევაზიშვილი				
			ბეტონი				დამპროექტებელი	ი. ჯერულია				
							კონსტრუქტორი	ნ. მეშლაძე				

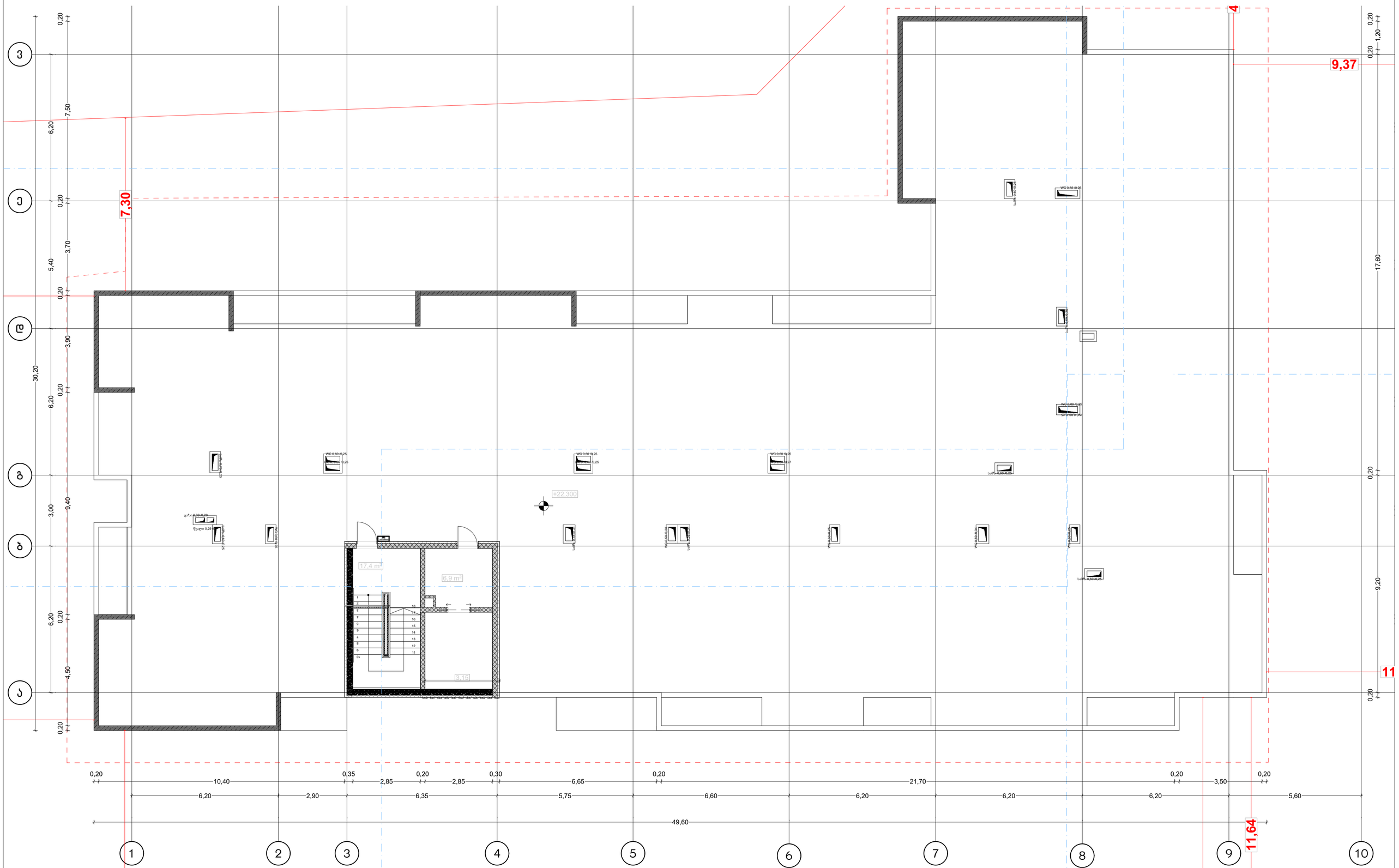

პროექტის დასახელება:	შემსრულებელი:	გვერდის დასახელება:	პირობითი აღნიშვნები:		მისამართი:	დამკვეთი:					
მრავალბინიანი საცხოვრებელი სახლის არქიტექტურული პროექტი	PROJECT პრო-ექტები პროექტი	გეგმა +22.900	საკადასტრო საზღვარი სვეტები ბეტონი	ბლოკი ტიხარი	ქ თბილისი,წულაძის ქუჩა №23 ს/კ 01.17.11.034.007	სსიპ საქართველოს საპატრიარქო	თანამდებობა	სახ/გვარი	ხელმოწერა	მასშტაბი:	ფურცლის №	თარიღი:
							დირექტორი	ბ. რევაზიშვილი		1:100	11	23/04/2025
							მთ.არქიტექტორი	ბ. რევაზიშვილი				
							დაამუშავა	ი. ჯარღულია				
							კონსტრუქტორი	ნ. მემლაძე				

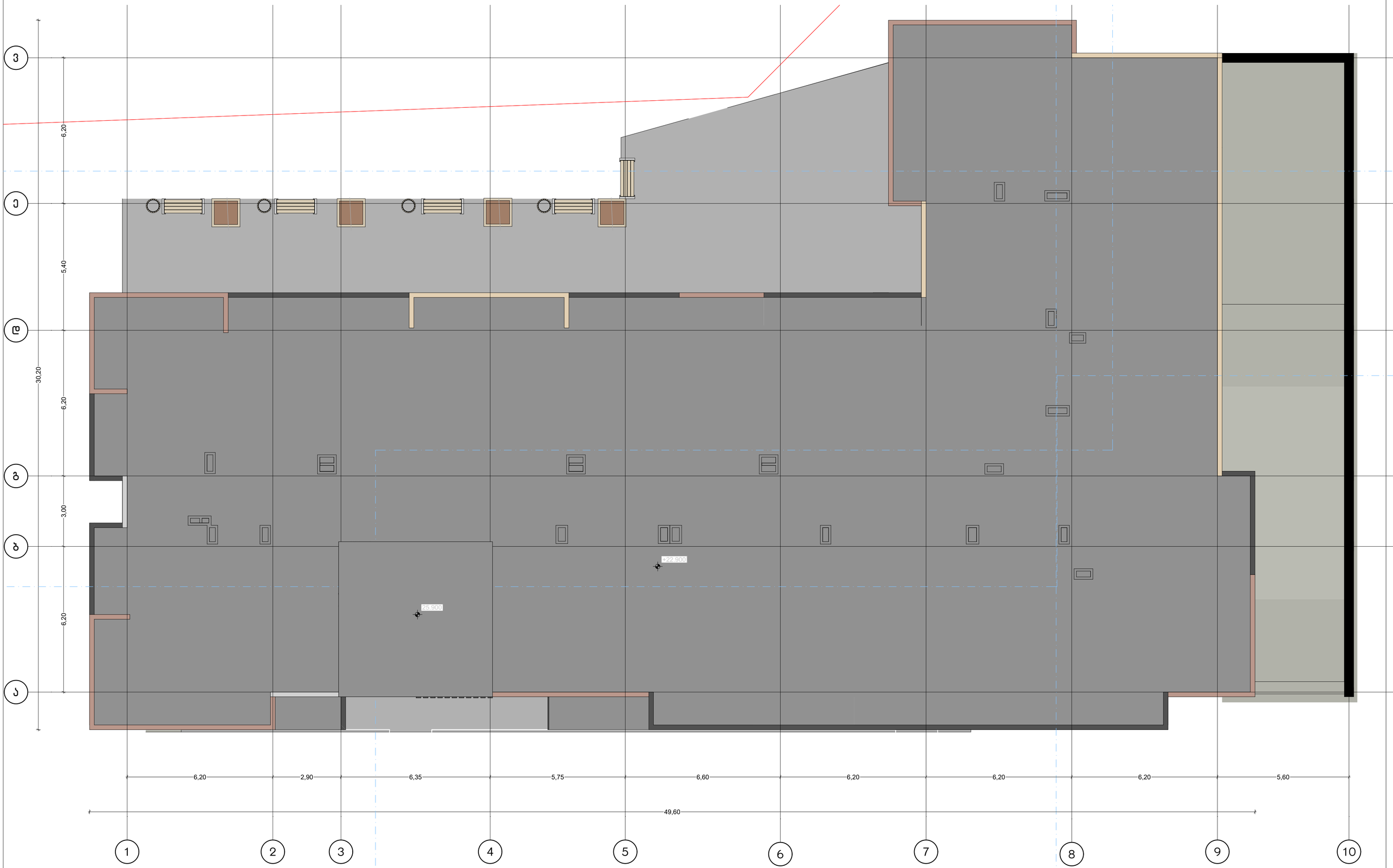

პროექტის დასახელება:	შემსრულებელი:	გვერდის დასახელება:	პირობითი აღნიშვნები:			მისამართი:	დამკვეთი:	თანამდებობა	სახ/გვარი	ხელმოწერა	მასშტაბი:	ფურცლის №	თარიღი:
8. მრავალბინიანი საცხოვრებელი სახლის არქიტექტურული პროექტი	PROJECT არქ-დიზაინ პროექტი	გადახურვის გეგმა	საპადასტრო საზღვარი	ბლოკი გადახურვა		ქ თბილისი, წულაძის ქუჩა №23	სსიპ საქართველოს საპატრიარქო	დირექტორი	მ. რევაზიშვილი		1:100	12	1:100
			სვეტები	ტიხარი				მთ.არქიტექტორი	მ. რევაზიშვილი				23/04/2025
			ბეტონი			ს/კ 01.17.11.034.007		დაამუშავა	ი. ჯარღულია				
								პროექტორი	ნ. მემლაძე				



პროექტის დასახელება:	შემსრულებელი:	გვერდის დასახელება:	პირობითი აღნიშვნები:		მისამართი:	დამკვეთი:	თანამდებობა	სახელი/გვარი	ხელმოწერა	მასშტაბი:	ფურცლის №	თარიღი:
მრავალბინიანი საცხოვრებელი სახლის არქიტექტურული პროექტი	PROJECT არქიტექტურული პროექტები	ჭრილი 1-1	საპროექტო საზღვარი	ბლოკი	ქ თბილისი, წულაძის ქუჩა №23	სსიპ საქართველოს საპატრიარქო	დირექტორი	მ. რევაზიშვილი		1:200	13	23/04/2025
			სვეტები	ტიხარი			მთ.არქიტექტორი	მ. რევაზიშვილი				
			ბეტონი		ს/კ 01.17.11.034.007		დაამუშავა	ი. ჯერულია				
							კონსტრუქტორი	ნ. მემლაძე				

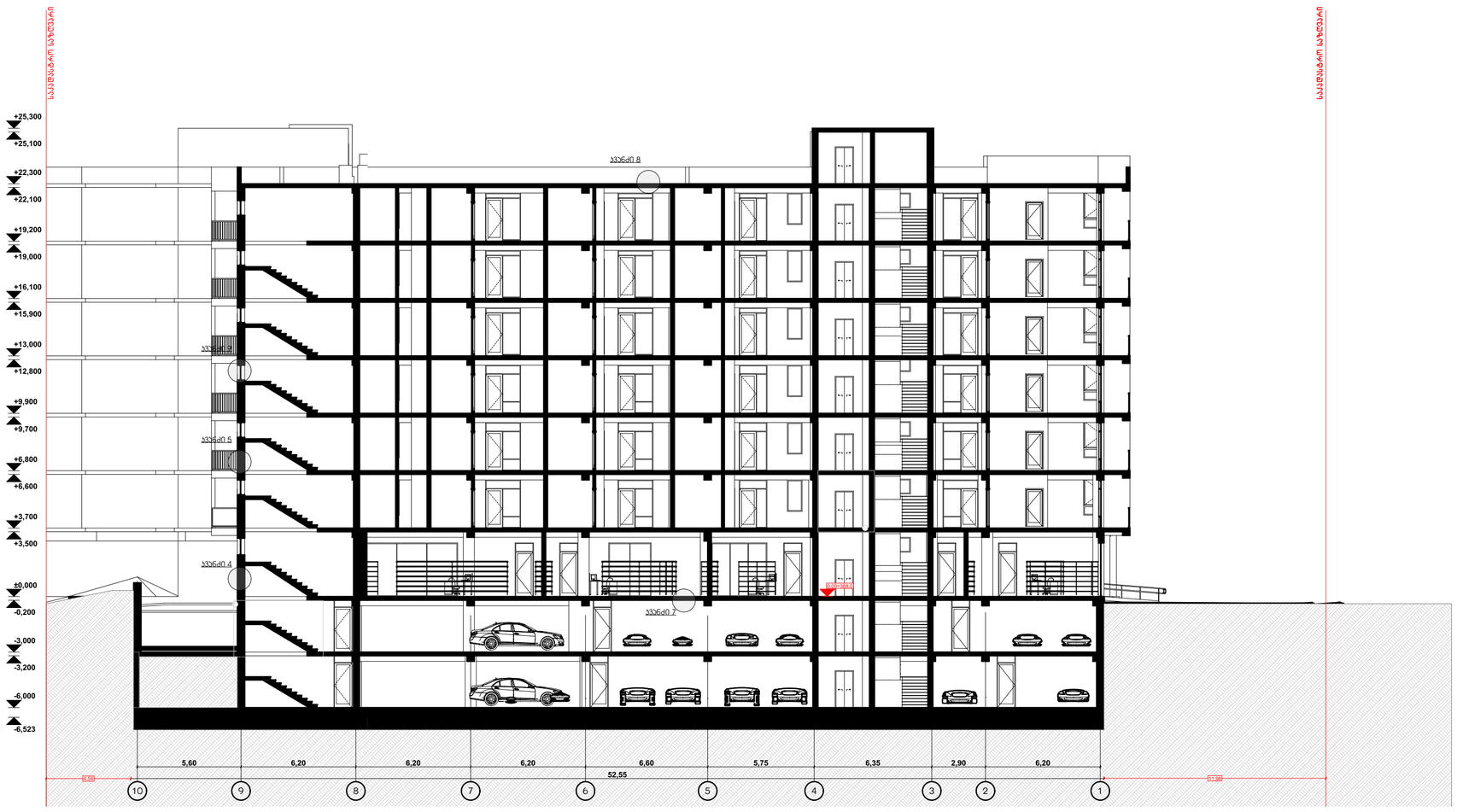

პროექტის დასახელება:	შემსრულებელი:	გვერდის დასახელება:	პირობითი აღნიშვნები:			მისამართი:	დამკვეთი:	თანამდებობა	სახ/გვარი	ხელმოწერა	მასშტაბი:	ფურცლის №	თარიღი:
მრავალბინიანი საცხოვრებელი სახლის არქიტექტურული პროექტი	PROJECT არქ-ფიზაინ პროექტი	ჭრილი 2-2	საპროექტო საზღვარი	ბლოკი		ქ თბილისი,წულაძის ქუჩა №23	სსიპ საქართველოს საპატრიარქო	დირექტორი	მ. რევაზიშვილი		1:200	14	23/04/2025
			სვეტები	ტიხარი				მთ.არქიტექტორი	მ. რევაზიშვილი				
			ბეტონი			ს/კ 01.17.11.034.007		დიზაინერი	ი. ჯარღულია				
								კონსტრუქტორი	ნ. მემლაძე				

კვანძი 1
გარე კედელი -30 სმ U=0.317

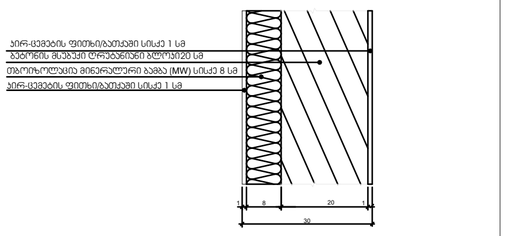

კვანძი 2
გარე კედელ 2 - 30 სმ U=0.318

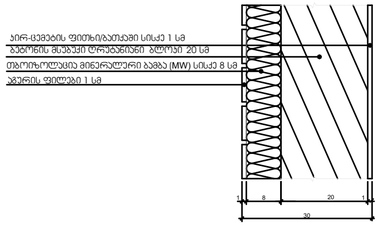

კვანძი 3
გარე კედელი 1 -30 სმ U=0.318

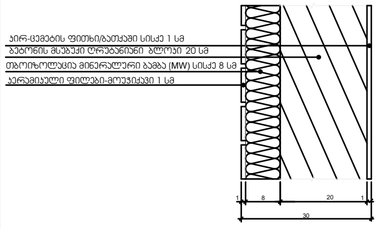

კვანძი 4
გარე კედელი 3 - 40 სმ U=0.348

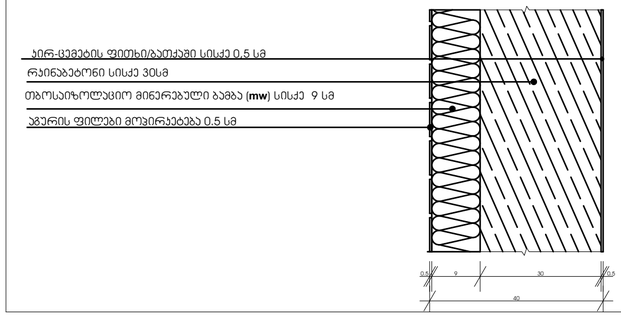

კვანძი 5
გარე კედელი 4 - 40 სმ U=0. 348

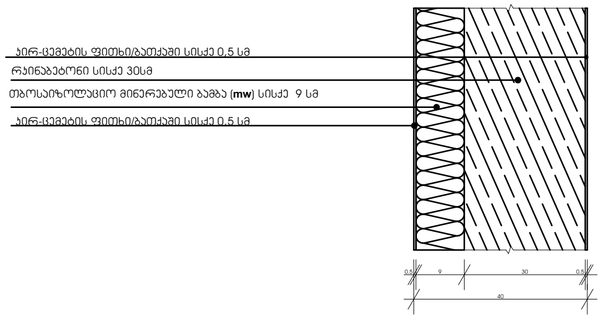

კვანძი 6
გარე კედელი 5 - 35 სმ U=0. 350

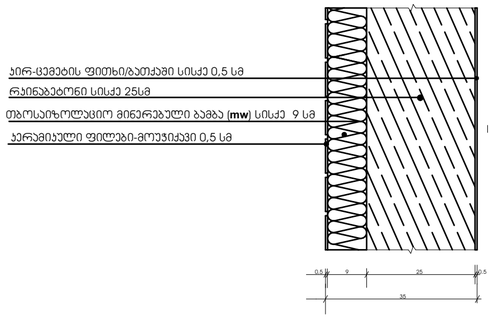

კვანძი 7
იატაკი 0.000 ნიშნულზე 32 სმ U=0.346

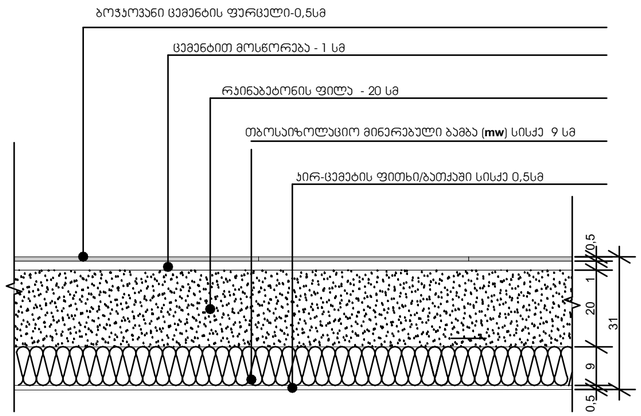

კვანძი 8
გადახურვის ფილა - 30 სმ U=0.292

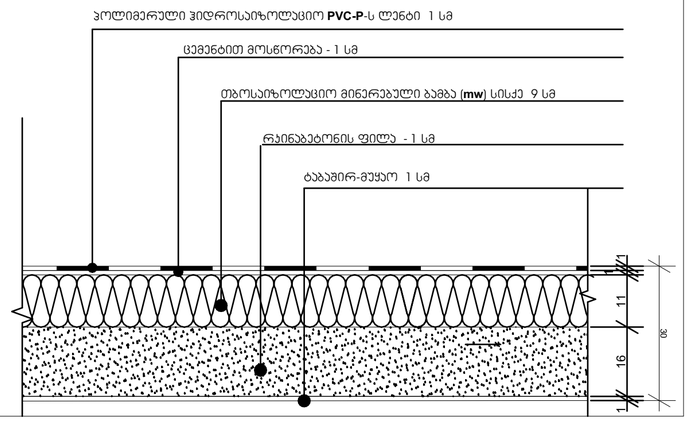

კვანძი 9
გარე კედელი - 30 სმ U=0.317
ფანჯარა U=1.78

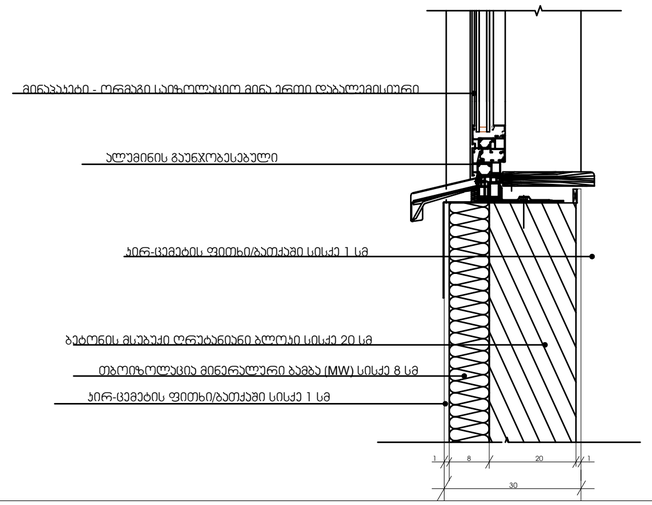

პროექტის დასახელება:	შემსრულებელი:	გვერდის დასახელება:	პირობითი აღნიშვნები:	მისამართი:	დამკვეთი:	თანამდებობა	სახელი, გვარი	ხელმოწერა	მასშტაბი:	ფურცლის №	თარიღი:
მრავალბინიანი საცხოვრებელი სახლის არქიტექტურული პროექტი	PROJECT არქ-დიზაინ პროექტი	კვანძები	საკადასტრო საზღვარი; ბლოკი; სვეტები; ტიხარი; ბეტონი	ქ თბილისი,წულაძის ქუჩა №23; ს/კ 01.17.11.034.007	სსიპ საქართველოს საპატრიარქო	დირექტორი; მთ.არქიტექტორი; დაამუშავა; კონსტრუქტორი	მ. რევაზიშვილი; მ. რევაზიშვილი; ი. ჯერულია; ნ. მემლაძე		1:10	15	23/04/2025

პროექტის დასახელება:													
ბინათმშენებლობის ობიექტის მშენებლობის ნებართვის პროექტი													
პროექტის მისამართი:													
ქ. თბილისი, ისანი-სამგორის რაიონი, ვაკის მე-4 მასივი, კვარტალი XXXVIII, ნაკვეთი 38/ა													
ნახაზის დასახელება:													
ფასადი "1-10"													
ნახაზის ფორმატი:													
A1													
ინდივიდუალური საკუთრების ბინების ნარევი ტიპის საცხოვრებელი კორპუსი													

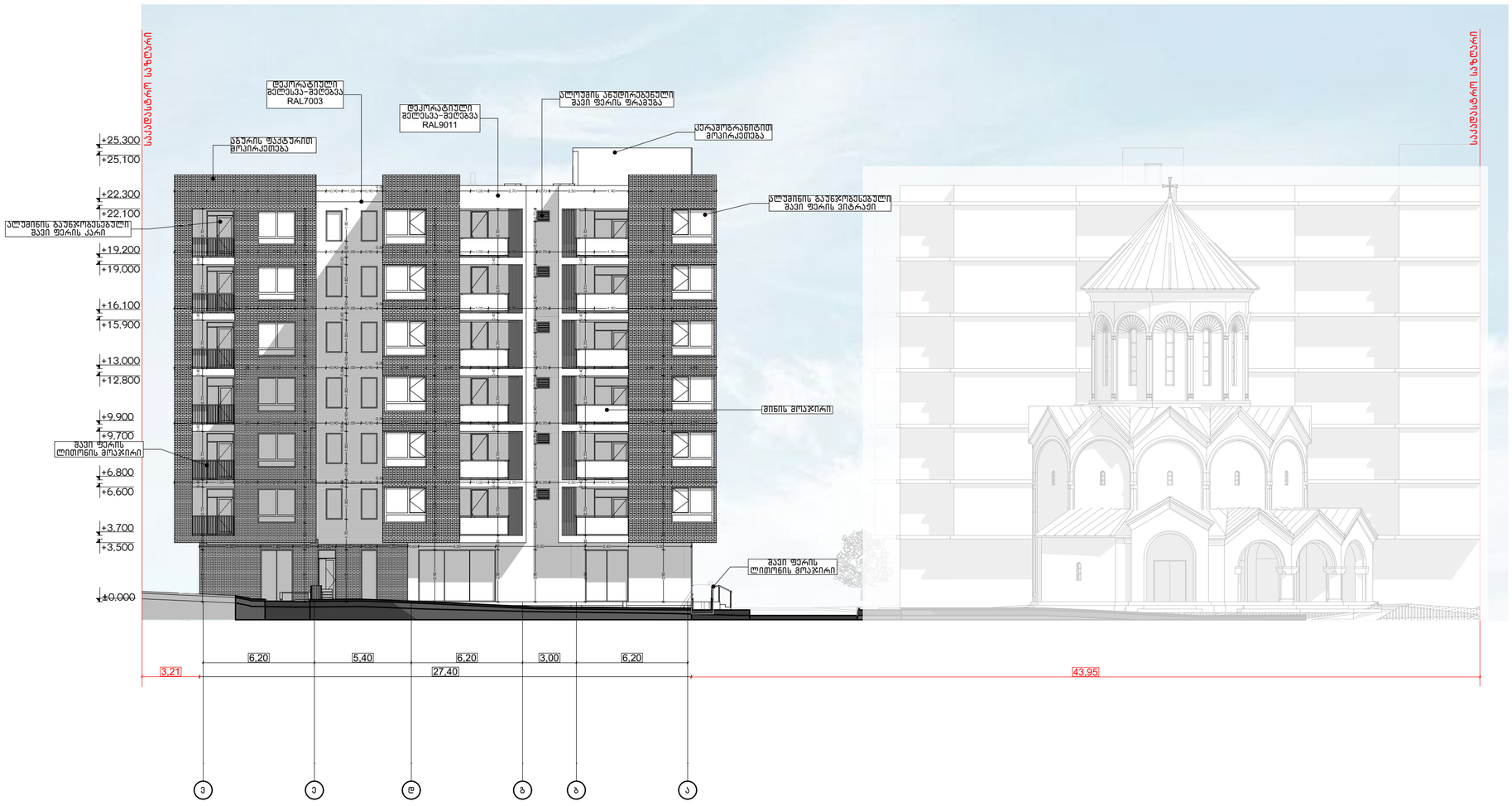

პროექტის დასახელება:	შემსრულებელი:	გვერდის დასახელება:	პირობითი აღნიშვნები:			მისამართი:	დამკვეთი:	თანამდებობა	სახ/გვარი	ხელმოწერა
მრავალბინიანი საცხოვრებელი სახლის არქიტექტურული პროექტი	PROJECT არქ-დიზაინ პროექტი	ფასადი "3-ა"	საპროექტო საზღვარი	ბლოკი		ქ თბილისი, წულაძის ქუჩა №23	სსიპ საქართველოს საპატრიარქო	დირექტორი	მ. რევაზიშვილი	
			სვეტები	ტიხარი				მთ.არქიტექტორი	მ. რევაზიშვილი	
			ბეტონი			ს/კ 01.17.11.034.007		დაამუშავა	ი. ჯურღულია	
								კონსტ.ინჟინერი	ნ. მემლაძე	

მასშტაბი:	ფურცლის №:	თარიღი:
1:200	17	23/04/2025

ЗАМЕЧАНИЯ ОБОЗНАЧЕНИЯ ОБЪЕМНО-ПЛАНИРОВОЧНЫХ И КОНСТРУКТИВНЫХ РЕШЕНИЙ ЗДАНИЯ		ЗАСТРОЙЩИК:	PROJECT ЗАСТРОЙЩИК ОБЪЕКТ							



პროექტის დასახელება:	შემსრულებელი:	ფასადის დასახელება:	პირობითი აღნიშვნები:		მისამართი:	დამკვეთი:				მასშტაბი:	ფურცლის №	თარიღი:
მრავალბინიანი საცხოვრებელი სახლის არქიტექტურული პროექტი	PROJECT არქ-დიზაინ პროექტი	**ფასადი "ა-3"**	საკადასტრო საზღვარი	ბლოკი	ქ თბილისი, წულაძის ქუჩა №23 ს/კ 01.17.11.034.007	სსიპ საქართველოს საჰაერონავიგაციო	თანამდებობა	სახელი	ხელმოწერა	1:200	19	23/04/2025
			სვეტები	ტიხარი			დირექტორი	მ. რევაზიშვილი				
			ბეტონი				მთ.არქიტექტორი	მ. რევაზიშვილი				
							დაამუშავა	ი. ჯერულია				
							კონსტრუქტორი	ნ. მეშლაძე				

დასახელება	DOO - 008	DOO - 008	ბინა	სადარბაზო	სადარბაზო	სადარბაზო	სადარბაზო	სადარბაზო	სადარბაზო	სადარბაზო	სადარბაზო	სადარბაზო	სადარბაზო	საწყობი	საწყობი	ფასადები	ფასადები	ფასადები
რაოდენობა	1	1	1	2	3	3	4	8	1	2	3	3	4	1	3	1	1	1
გაბარიტები	0,90×2,00	0,90×2,00	1,90×2,60	0,90×2,90	1,00×2,90	1,00×3,00	1,00×2,90	1,00×3,00	1,00×2,00	1,00×2,90	1,00×2,90	1,00×3,00	1,00×3,00	1,00×2,90	1,00×2,90	1,50×2,60	0,90×2,60	0,90×2,60
2D ვიზუალი																		
3D ვიზუალი																		

დასახელება	ფასადი	ფასადი	ფასადი	ფასადი	ფასადი	ფასადი	ფასადი	ფასადი	ფასადი	ფასადი	ფასადი
რაოდენობა	5	6	12	12	35	3	3	7	10	26	43
გაბარიტები	1,50×2,60	1,90×2,70	1,50×2,60	1,90×2,60	1,90×2,60	0,90×2,70	1,00×2,90	1,00×2,90	0,90×2,70	0,90×2,60	0,90×2,60
2D ვიზუალი											
3D ვიზუალი											

დასახელება	CWD - 004	CWD - 004	CWD - 007	CWD - 007	WD - 002	WD - 002	WD - 002	WD - 002	WD - 002	WD - 003	WD - 004	WD - 005	WD - 007	WD - 008	WD - 009	WD - 010	ფასადი	ფასადი	ფასადი
რაოდენობა	1	1	1	1	1	1	1	1	1	1	1	1	1	1	3	1	6	6	6
გაბარიტები	2,30×2,00	2,30×2,00	2,30×2,00	2,30×2,00	0,90×2,90	2,40×2,90	3,00×2,90	3,90×2,90	4,30×2,90	2,30×2,90	4,95×2,90	4,05×2,90	4,95×2,90	3,60×2,90	1,80×2,90	1,80×2,90	1,20×1,60	1,50×1,90	2,10×1,90
2D ვიზუალი																			
3D ვიზუალი																			

დასახელება	ფასადი	ფასადი	ფასადი	ფასადი	ფასადი	ფასადი	ფასადი	ფასადი	ფასადი	ფასადი	ფასადი	ფასადი	ფასადი	ფასადი	ფასადი	ფასადი	ფასადი	ფასადი	ფასადი
რაოდენობა	6	10	10	12	12	30	7	1	1	1	1	1	1	1	1	1	1	1	1
გაბარიტები	2,10×1,90	2,30×2,00	2,30×2,00	1,40×1,90	1,80×2,00	1,80×1,90	2,40×2,00	0,60×1,70	0,80×1,68	0,90×0,80	0,90×0,80	0,90×0,80	0,90×0,80	0,90×0,80	0,90×0,80	0,90×0,80	0,90×0,80	0,90×0,80	0,90×0,80
2D ვიზუალი																			
3D ვიზუალი																			

დასახელება	ფასადი	ფასადი	ფასადი	ფასადი	ფასადი	ფასადი	ფასადი	ფასადი	ფასადი
რაოდენობა	1	1	1	1	1	5	6	6	10
გაბარიტები	0,90×0,80	0,90×0,80	0,90×0,80	0,90×0,90	1,00×2,70	1,00×2,60	0,70×0,60	0,90×1,80	0,80×1,70
2D ვიზუალი									
3D ვიზუალი									

პროექტის დასახელება:	შემსრულებელი:	გვერდის დასახელება:	პირობითი აღნიშვნები:		მისამართი:	დამკვეთი:						
მრავალბინიანი საცხოვრებელი სახლის არქიტექტურული პროექტი	PROJECT არქ-დიზაინ პროექტი	კარ-ფანჯრის კლასიფიკაცია	საპადასტრო საზღვარი	ბლოკი	ქ თბილისი,წულაძის ქუჩა №23	სსიპ საქართველოს საპატრიარქო	თანამდებობა	სახ/გვარი	ხელმოწერა	მასშტაბი:	ფურცლის №	თარიღი:
			სვეტები	ტიხარი								
			ბეტონი		ს/კ 01.17.11.034.007							
							დირექტორი	მ. რევაზიშვილი		1:1	20	23/04/2025
							მთ.არქიტექტორი	მ. რევაზიშვილი				
							დიზაინერი	ი. ჯორჯოლიანი				
							კონსტრუქტორი	ნ. მემლაძე				

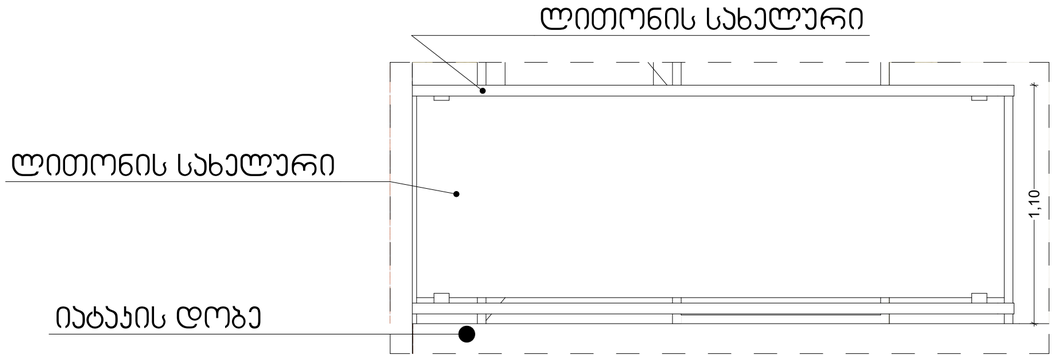

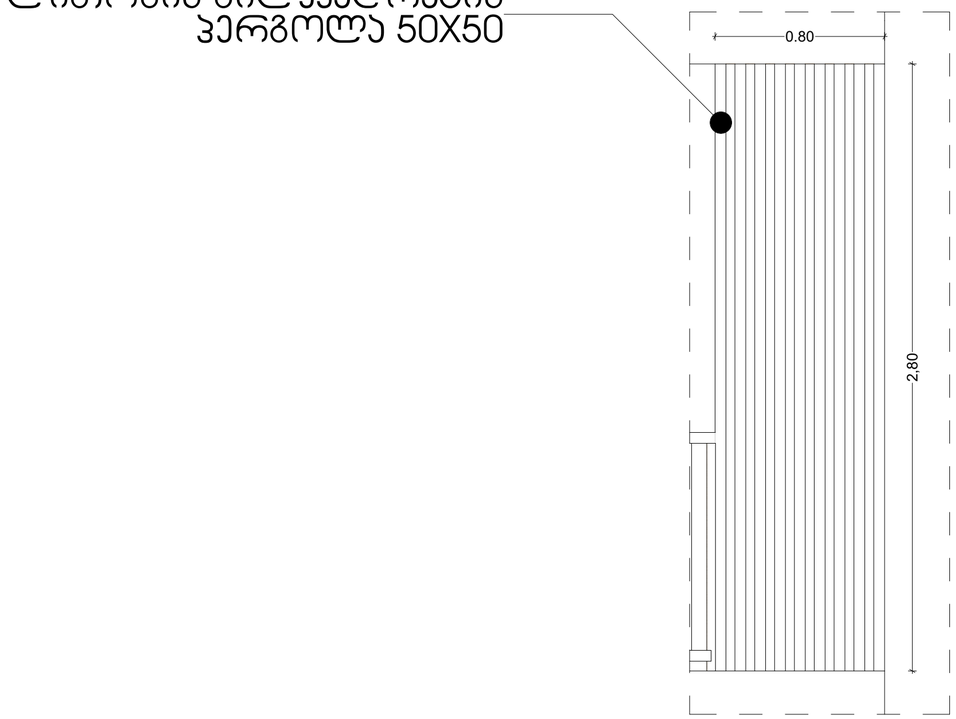

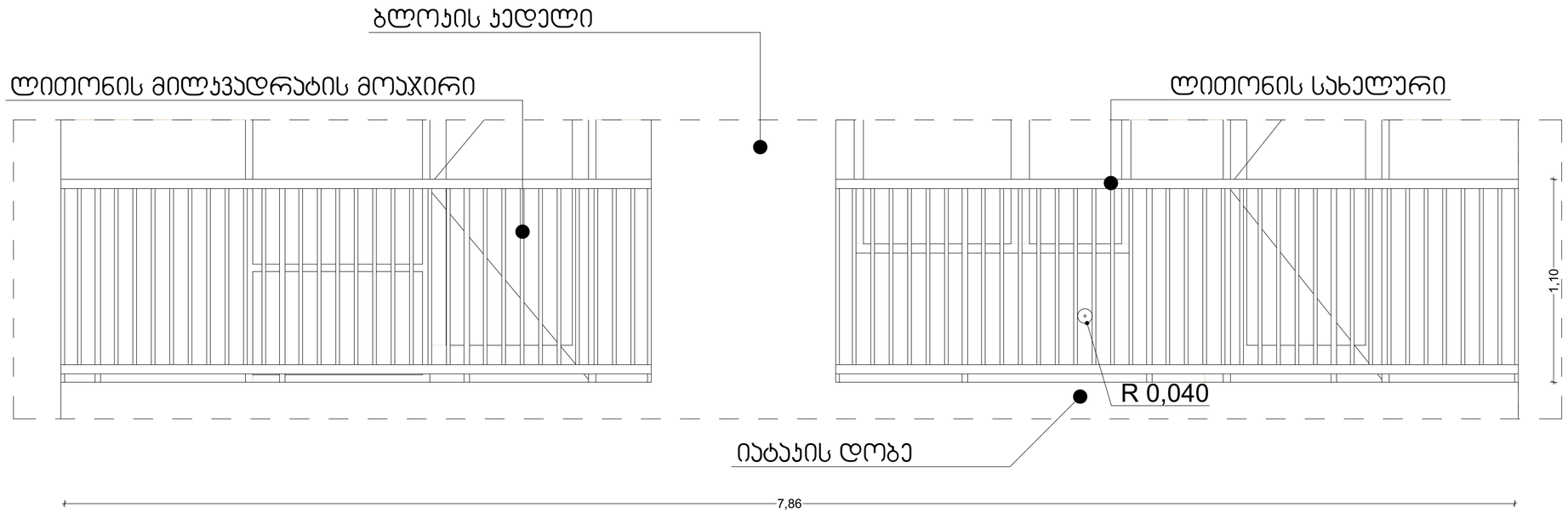

პროექტის დასახელება:	შემსრულებელი:	გვერდის დასახელება:	პირობითი აღნიშვნები:	მისამართი:	დამკვეთი:	თანამდებობა	სახ/გვარი	ხელმოწერა	მასშტაბი:	ფურცლის №:	თარიღი:
მრავალბინიანი საცხოვრებელი სახლის არქიტექტურული პროექტი	PROJECT პრო-ლიზინგ პროექტი	დეტალები	საძირკვლის საზღვარი; სვეტები; ბეტონი; ბლოკი; ტიხარი	ქ თბილისი, წულაძის ქუჩა №23; ს/კ 01.17.11.034.007	სსიპ საქართველოს საპატრიარქო	დირექტორი	გ. რევაზიშვილი		1:20	21	23/04/2025
						მთ.არქიტექტორი	გ. რევაზიშვილი				
						დიზაინერი	ი. ჯორჯოლიანი				
						კონსტრუქტორი	ნ. მეშვილდაძე				



პროექტის დასახელება:	შემსრულებელი:	გვერდის დასახელება:	პირობითი აღნიშვნები:		მისამართი:	დამკვეთი:	თანამდებობა	სახ/გვარი	ხელმოწერა	მასშტაბი:	ფურცლის №	თარიღი:
მრავალბინიანი საცხოვრებელი სახლის არქიტექტურული პროექტი	AD PROJECT არქ-დიზაინ პროექტი	**გენგეგმა**	საკადასტრო საზღვარი	ბლოკი	ქ თბილისი,წულაძის ქუჩა №23	სსიპ საქართველოს საპატრიარქო	დირექტორი	მ. რევაზიშვილი		1:500	22	23/04/2025
			სვეტები	ტიხარი	ს/კ 01.17.11.034.007		მთ.არქიტექტორი	მ. რევაზიშვილი				
			ბეტონი				დაამუშავა	ი. ჯურღული				
							კონსტრუქტორი	ნ. მუმლაძე				

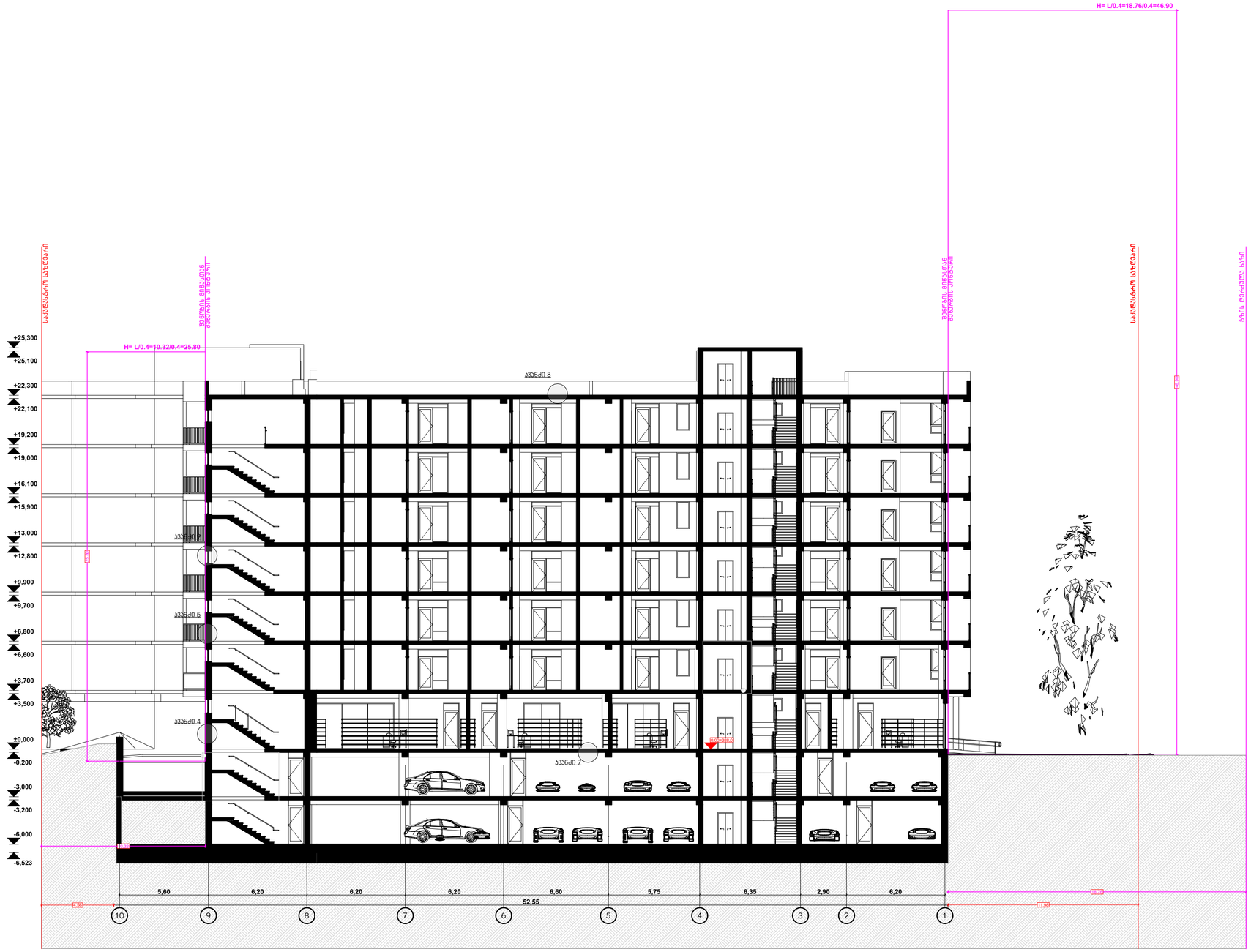

პროექტის დასახელება:	შემსრულებელი:	გვერდის დასახელება:	პირობითი აღნიშვნები:	მისამართი:	დამკვეთი:	თანამდებობა	სახ/გვარი	ხელმოწერა	მასშტაბი:	ფურცლის №	თარიღი:
მრავალბინიანი საცხოვრებელი სახლის არქიტექტურული პროექტი	PROJECT არქ-ფიზაინ პროექტი	ჭრილი	საკადასტრო საზღვარი; სვეტები; ბეტონი; ბლოკი; ტიხარი	ქ თბილისი,წულაძის ქუჩა №23; ს/ს 01.17.11.034.007	სსიპ საქართველოს საპატრიარქო	დირექტორი; მთ.არქიტექტორი; დაამუშავა; კონსტრუქტორი	მ. რევაზიშვილი; მ. რევაზიშვილი; ი. ჯერულია; ნ. მეშლაძე		1:200	23	23/04/2025

შენიშვნა: ნარმოდგენილი სიმაღლის სხივი არ ჯვეთს არცერთ ღიობს, რაც ნათლად ჩანს გრაფიკულ გამოსახულებაზეც

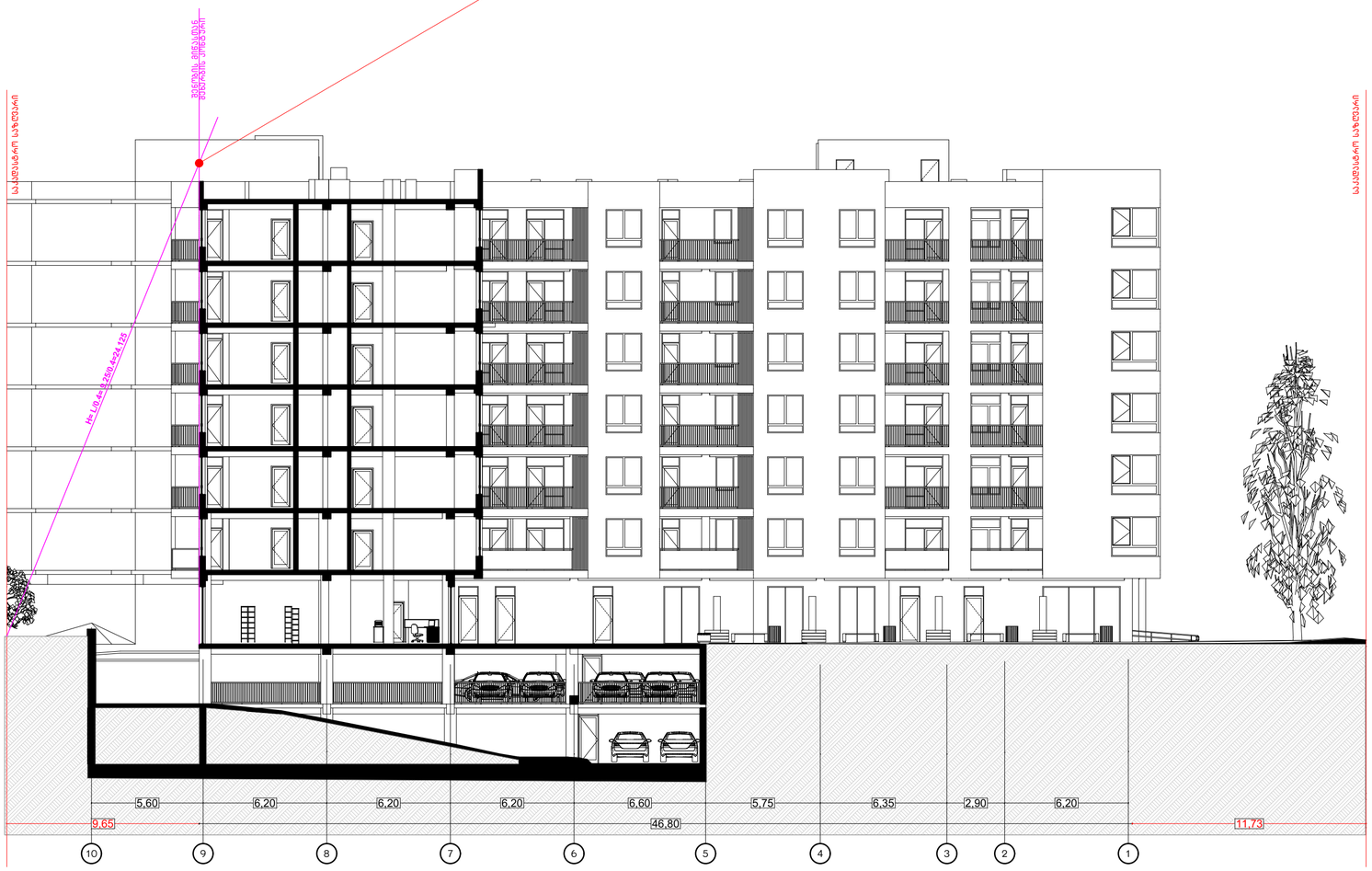

პროექტის დასახელება:	შემსრულებელი:	გვერდის დასახელება:	პირობითი აღნიშვნები:			მისამართი:	დამკვეთი:						
მრავალბინიანი საცხოვრებელი სახლის არქიტექტურული პროექტი	PROJECT არქ-დიზაინ პროექტი	სიმაღლის სხივი ღიობებისთვის	საკადასტრო საზღვარი	ბლოკი		ქ თბილისი,წულაძის ქუჩა №23 ს/კ 01.17.11.034.007	სსიპ საქართველოს საპატრიარქო	თანამდებობა	სახ/გვარი	ხელმოწერა	მასშტაბი:	ფურცლის №:	თარიღი:
			სვეტები	ტიხარი				დირექტორი	მ. რევაზიშვილი		1:200	24	23/04/2025
			ბეტონი					მთ.არქიტექტორი	მ. რევაზიშვილი				
								დაამუშავა	ი. ჯერულია				
								კონსტრუქტორი	ნ. მემლაძე				

შენიშვნა: "ბ" ბლოკის პროექტირებისას აღნუშნული ჯედელი იქნება ყრუ(ღობების გარეშე) გამომდინარე აქედან არ ირღვება სამეზობლო მიჯნის ზონა

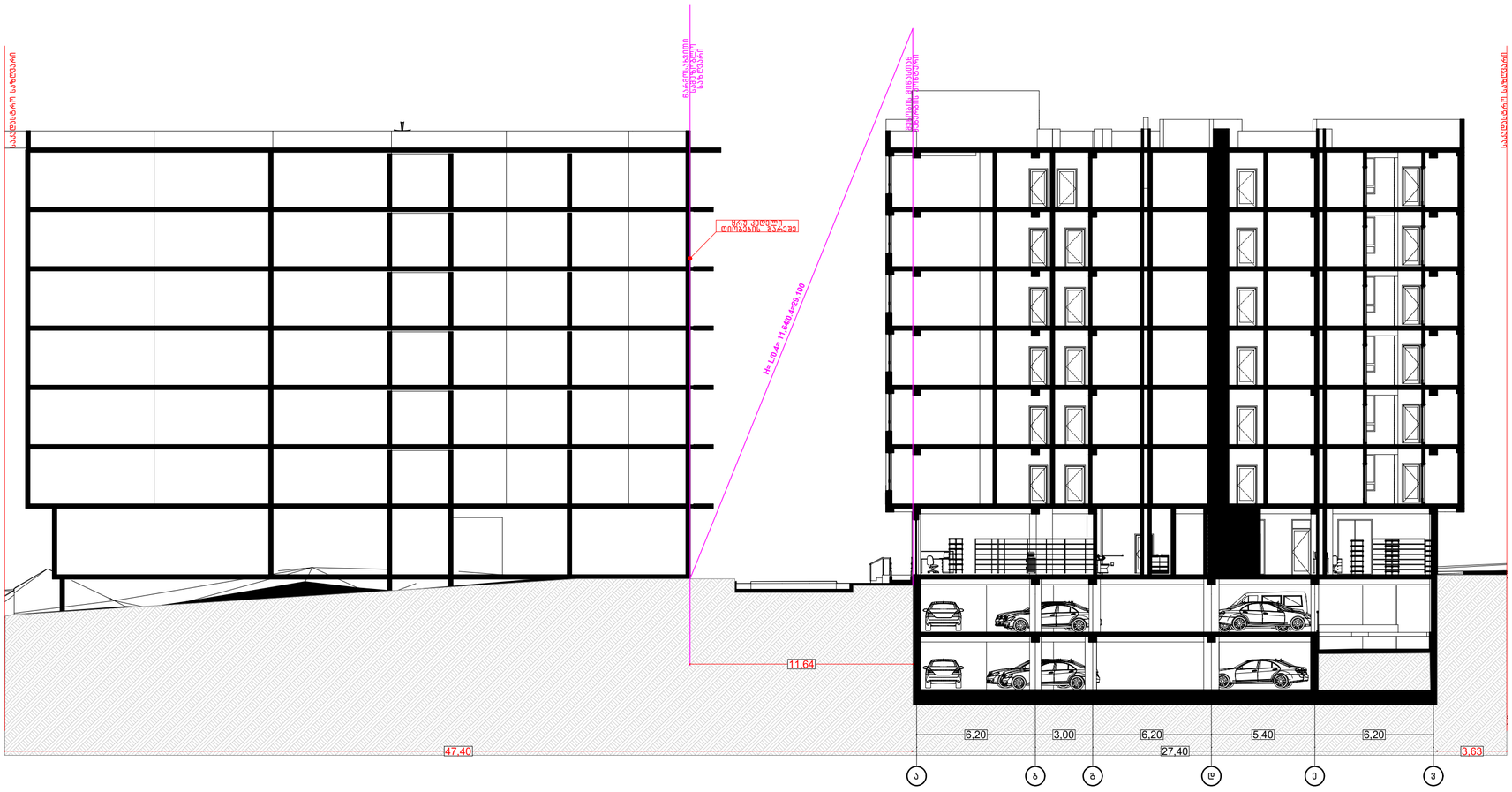

პროექტის დასახელება:	შემსრულებელი:	გვერდის დასახელება:	პირობითი აღნიშვნები:			მისამართი:	დამკვეთი:						
მრავალბინიანი საცხოვრებელი სახლის არქიტექტურული პროექტი	PROJECT არქ-ფიზიკის პროექტი	სიმაღლის სხივი ღიობებისთვის	საკადასტრო საზღვარი	ბლოკი		ქ თბილისი,წულაძის ქუჩა №23	სსიპ საქართველოს საჰაბრიარქო						
			სვეტები	ტიხარი									
			ბეტონი										
						ს/ს 01.17.11.034.007							
								დირექტორი	ბ. რევაზიშვილი		1:200	25	23/04/2025
								მთ.არქიტექტორი	ბ. რევაზიშვილი				
								დამპროექტებელი	ი. ჯერულია				
								კონსტრუქტორი	ნ. მემლაძე				

მრავალბინიანი საცხოვრებელი სახლის პროექტი
ქ.თბილისი, წულაძის ქუჩა №23
ს/კ (01.17.11.034.007



თბილისი 2025 წ.

Occupancy Classification and Use

დაჯავებულობის ჯგუფების აღნიშვნები

	დაჯავებულობის ჯგუფები	დაჯავებულობის ჯგუფის აღნიშვნა	ფერის კოდი	დაშტრიხვა/HATCH	ხაზის სისქე/LINE THICKNESS	დაშტრიხვის მასშტაბი/ HATCH SCALE	დაშტრიხვის კუთხე/HATCH ANGLE
Assembly Group A	თავშეყრის ჯგუფი(თვ)		RGB (34,139,34)	ANSI31	0.05 მმ	40	0
Business Group B	საქმიანი ჯგუფი(სქ)		RGB (79,12,187)	ANSI31	0.05 მმ	40	0
Educational Group E	საგანმანათლებლო ჯგუფი - (სგ)		RGB (245,99,20)	ANSI31	0.05 მმ	40	0
Factory Group F	სამრეწველო ჯგუფი (სმ)		RGB (160,32,240)	ANSI31	0.05 მმ	40	0
High_Hazard Group H	დიდი საფრთხის შემცველი ჯგუფი - (დსშ)		RGB (94,8,58)	ANSI31	0.05 მმ	40	0
Institutional Group I	დაწესებულებითი ჯგუფი (დწ)		RGB (0,0,255)	ANSI31	0.05 მმ	40	0
Merchantile Group M	საკაჭრო ჯგუფი (სვ)		RGB (255,0,0)	ANSI31	0.05 მმ	40	0
Residental Group R	საცხოვრებელი ჯგუფი (სც)		RGB (220,185,0)	ANSI31	0.05 მმ	40	0
Storage Group S	სასაწყობო ჯგუფი (სწ)		RGB (136,135,134)	ANSI31	0.05 მმ	40	0
Utility and Miscellaneous Group U	დამხმარე ჯგუფი (დს)		RGB (57,57,56)	ANSI31	0.05 მმ	40	0

შენიშვნა:
დაჯავებულობის აღნიშვნის დაშტრიხვა, ხაზის სისქე, დაშტრიხვის მასშტაბი და დაშტრიხვის კუთხე
მორგებულია AutoCAD - ის სახაზავ პროგრამისთვის, სხვა სახაზავი პროგრამის გამოყენების შემთხვევაში,
დაშტრიხვის ტიპი, ხაზის სისქე, მასშტაბი და კუთხე უნდა იყოს აღნიშნულთან მაქსიმალურად მიახლოებული, ხოლო
დაჯავებულობის ფერი სხვა სახაზავი პროგრამების შემთხვევაშიც უნდა იყოს მოცემული კოდების მიხედვით.

სიმბოლოს სახელწოდება		განთავსების ადგილმდებარეობა	
	ხელის ცეცხლმაქრი	ყველა სართულზე ყოველ 9 მეტრში	Fire extinguisher
	სახანძრო მილდგარი	გზა-კიბეებში და დერეფნებში	Fire hose
	საგანგებო ხმოვანი განგაშის საკომუნიკაციო სისტემა	გასასვლელებთან	Emergency Voice/Alarm Communication System
	სახანძრო განყოფილებასთან კავშირის სისტემა	გზა-კიბეებში და ლიფტის ფოიეებში	Fire Department Communication System
	ორმხრივი კავშირის სისტემა	ლიფტის ფოიეებში და თავშესაფრის ფართობებში	Fire Department Two-Way Telephone Communication System
	სახანძრო განგაშის ღილაკი	გასასვლელებთან	Manual Fire Alarm
	კვამლის ავტომატური ადგომაჩენი	ყველა სივრცეში	Smoke Alarm
	კვამლზე მორეაგირე მაუწყებელი	საძინებლებში	Smoke Detector
	ავტოსაშხეფი	ყველა სივრცეში	Sprinkler System
	ალტერნატიული ავტომატური ცეცხლსაქრობი სისტემა	ტექნიკური დანადგარების ოთახებში	Alternative Automatic Fire-Extinguishing System
	მხედველობითი განგაშის სიგნალი	თავშეყრის და საერთო გამოყენების სივრცეებში	Visual Fire Alarm
	დამკავებელთა შეტყობინების სისტემა (სახანძრო სიგნალიზაცია)	გასასვლელებთან და დერეფნებში	Occupant Notification System
	ავარიული განათება	გზა-კიბეებში, ტამბურებში.	Emergency Lighing
EXIT	საევაკუაციო გასასვლელი	საევაკუაციო გასასვლელებთან	Emergency EXIT
	სახანძრო მისაერთებელი	ფასადზე სახანძრო ტექნიკის მისადგომთან ახლოს	Fire Department Connector
	სახანძრო ჰიდრანტი	შენობიდან 200 მეტრის რადიუსში	Fire Hydrant

პროექტის დასახელება:	შემსრულებელი:	გვერდის დასახელება:	პირობითი აღნიშვნები:	მისამართი:	დამკვეთი:						
მრავალბინიანი საცხოვრებელი სახლის დაჯავებულობა და გასასვლელი საშუალებების პროექტი	PROJECT არქ-დიზაინ პროექტი	პირობითი აღნიშვნები		ქ თბილისი,წულაძის ქუჩა №23 ს/კ 01.17.11.034.007	სსიპ საქართველოს საპატრიარქო	თანამდებობა	სახ/გვარი	ხელმოწერა	მასშტაბი:	ფურცლის №:	თარიღი:
						დირექტორი	მ. რევაზიშვილი		1:100	27	23/04/2025
						მთ.არქიტექტორი	მ. რევაზიშვილი				
						დაკმაყოფილა	ი. ჯურღულია				
						კონსტრუქტორი	ნ. მემლაძე				

שם הפרויקט:	הקמת מתקן סולארי צף ומערכת אגירה אלקטרוכימית בבריכת הדגים בקיבוץ עין השופט
מספר תיק מידע:	836-8368263
מבצע:	PROJECT הנדסת מערכות אנרגיה בע"מ
כתובת הנכס:	עין השופט, ד.נ. מרום הגליל
גושים וחלקות בשלמות:	
גושים וחלקות בחלקן:	
מקרא:	
קנ"מ:	1:500
גודל הדף:	A3
מהדורה:	1
תאריך:	23/04/2025

מתכנן:	מ.נ. אפיק הנדסה בע"מ		
בודק:	מ. אפיק הנדסה בע"מ		
שרטט:	ר. אפיק הנדסה בע"מ		
מנהל הפרויקט:			

שם המבנה:	בניין מגורים ומסחר
כתובת המבנה:	רח' הרצל 23, ת"א
גוש וחלקה:	גוש 6135 חלקה 45
מספר תכנית:	2023-045
שלב:	היתר בניה
קנה מידה:	1:100
תאריך:	23/04/2025
מהנדס:	ישראל כהן, רישיון 12345
מתכנן:	משרד אדריכלים לוי ושות'
בעל הנכס:	חברת נכסים בע"מ
יועץ:	יועץ תנועה ובטיחות

מקרא:

- קיר בטון
- קיר בלוקים
- עמוד בטון
- חלון
- דלת כניסה
- דלת פנים
- מדרגות
- מעלית
- שטח מסחרי
- חניה
- כניסה לרכב
- יציאת חירום
- מעקה בטיחות
- פיר מעלית
- חדר מכונות
- חדר חשמל
- חדר אשפה
- מחסן דיירים
- שטח משותף
- שטח פרטי
- גינה
- מדרכה
- כביש
- גבול מגרש
- קו בניין
- חץ כניסה
- חץ יציאה
- מספר חניה
- מספר דירה
- מספר קומה
- מידה
- חתך
- מפלס
- ציר
- סימון שטח
- הערה
- מספר תוכנית
- מספר גיליון
- סה"כ גיליונות
- שם המתכנן
- תאריך
- קנה מידה
- שלב
- מספר רישיון
- שם המבנה
- כתובת
- גוש וחלקה
- מספר תכנית

عنوان المشروع:	مجمع سكني مكون من عمارتين سكنيتين وتجاري ومحلات تجارية ومكاتب إداري ومرآب عام متعدد الطوابق
عنوان المخطط:	مخطط الطابق السفلي -3.00
مقياس الرسم:	1:100
تاريخ:	23/04/2025
رقم المخطط:	A-03
رقم الملف:	30

المهندس المعماري:	م. عبد الرحمن محمد الشامي
	م. عبد الرحمن محمد الشامي
	م. عبد الرحمن محمد الشامي

Проект:	Многофункциональный комплекс с подземной автостоянкой и встроенными помещениями по ул. Академика Сахарова в г. Минске
Заказчик:	ООО «Проект Девелопмент»
Генеральный проектировщик:	ООО «Архитектурная мастерская «Проект»
Стадия:	Рабочий проект
Наименование:	План 1-го этажа
Инв. № подл.:	
Взам. инв. №:	
Подпись и дата:	
Инв. № дубл.:	

Изм.	Кол.уч.	Лист	№ док.	Подпись	Дата
ГИП	Шевчук				23/04/2025
Разработал	Шевчук				
Н.контр.	Шевчук				
Проверил	Шевчук				

Стадия	Лист	Листов	Масштаб
Р	31		1:100

Условные обозначения:

- Граница земельного участка
- Граница благоустройства
- Граница подземной автостоянки
- Граница технического подполья
- Граница помещений
- Граница помещений с постоянным пребыванием людей
- Граница помещений с временным пребыванием людей
- Граница помещений без постоянного пребывания людей
- Граница помещений с мокрыми процессами
- Граница помещений с влажными процессами
- Граница помещений с сухими процессами
- Граница помещений с агрессивными средами
- Граница помещений с пожароопасными средами
- Граница помещений с взрывоопасными средами
- Граница помещений с радиационными средами
- Граница помещений с биологическими средами
- Граница помещений с химическими средами
- Граница помещений с электромагнитными средами
- Граница помещений с ионизирующими средами
- Граница помещений с ультрафиолетовыми средами
- Граница помещений с инфракрасными средами
- Граница помещений с рентгеновскими средами
- Граница помещений с гамма-излучением
- Граница помещений с бета-излучением
- Граница помещений с альфа-излучением
- Граница помещений с нейтронным излучением
- Граница помещений с протонным излучением
- Граница помещений с электронным излучением
- Граница помещений с позитронным излучением
- Граница помещений с мюонным излучением
- Граница помещений с пионным излучением
- Граница помещений с каонным излучением
- Граница помещений с гиперонным излучением
- Граница помещений с антинейтронным излучением
- Граница помещений с антипротонным излучением
- Граница помещений с антиэлектронным излучением
- Граница помещений с антипозитронным излучением
- Граница помещений с антимюонным излучением
- Граница помещений с антипионным излучением
- Граница помещений с антикаонным излучением
- Граница помещений с антигиперонным излучением
- Граница помещений с антинейтронным излучением
- Граница помещений с антипротонным излучением
- Граница помещений с антиэлектронным излучением
- Граница помещений с антипозитронным излучением
- Граница помещений с антимюонным излучением
- Граница помещений с антипионным излучением
- Граница помещений с антикаонным излучением
- Граница помещений с антигиперонным излучением

EXIT

Направление движения людей по путям эвакуации

Направление открывания дверей

Уклон пандуса 8,00 %

Уклон пандуса 10,00 %

Уклон пандуса 16,00 %

Уклон пандуса 10,00 %

Уклон пандуса 8,00 %

Помещение 1
Площадь 117,9 м²
Категория Д
Класс функциональной пожарной опасности Ф5.2
Класс конструктивной пожарной опасности С0
Степень огнестойкости здания I
Класс пожарной опасности строительных конструкций К0
Класс пожарной опасности строительных материалов КМ0
Класс пожарной опасности строительных изделий КИ0
Класс пожарной опасности строительных систем КС0
Класс пожарной опасности строительных элементов КЭ0
Класс пожарной опасности строительных конструкций К0
Класс пожарной опасности строительных материалов КМ0
Класс пожарной опасности строительных изделий КИ0
Класс пожарной опасности строительных систем КС0
Класс пожарной опасности строительных элементов КЭ0

Помещение 2
Площадь 127,1 м²
Категория Д
Класс функциональной пожарной опасности Ф5.2
Класс конструктивной пожарной опасности С0
Степень огнестойкости здания I
Класс пожарной опасности строительных конструкций К0
Класс пожарной опасности строительных материалов КМ0
Класс пожарной опасности строительных изделий КИ0
Класс пожарной опасности строительных систем КС0
Класс пожарной опасности строительных элементов КЭ0
Класс пожарной опасности строительных конструкций К0
Класс пожарной опасности строительных материалов КМ0
Класс пожарной опасности строительных изделий КИ0
Класс пожарной опасности строительных систем КС0
Класс пожарной опасности строительных элементов КЭ0

Помещение 3
Площадь 130,3 м²
Категория Д
Класс функциональной пожарной опасности Ф5.2
Класс конструктивной пожарной опасности С0
Степень огнестойкости здания I
Класс пожарной опасности строительных конструкций К0
Класс пожарной опасности строительных материалов КМ0
Класс пожарной опасности строительных изделий КИ0
Класс пожарной опасности строительных систем КС0
Класс пожарной опасности строительных элементов КЭ0
Класс пожарной опасности строительных конструкций К0
Класс пожарной опасности строительных материалов КМ0
Класс пожарной опасности строительных изделий КИ0
Класс пожарной опасности строительных систем КС0
Класс пожарной опасности строительных элементов КЭ0

Помещение 4
Площадь 206,0 м²
Категория Д
Класс функциональной пожарной опасности Ф5.2
Класс конструктивной пожарной опасности С0
Степень огнестойкости здания I
Класс пожарной опасности строительных конструкций К0
Класс пожарной опасности строительных материалов КМ0
Класс пожарной опасности строительных изделий КИ0
Класс пожарной опасности строительных систем КС0
Класс пожарной опасности строительных элементов КЭ0
Класс пожарной опасности строительных конструкций К0
Класс пожарной опасности строительных материалов КМ0
Класс пожарной опасности строительных изделий КИ0
Класс пожарной опасности строительных систем КС0
Класс пожарной опасности строительных элементов КЭ0

Помещение 5
Площадь 139,7 м²
Категория Д
Класс функциональной пожарной опасности Ф5.2
Класс конструктивной пожарной опасности С0
Степень огнестойкости здания I
Класс пожарной опасности строительных конструкций К0
Класс пожарной опасности строительных материалов КМ0
Класс пожарной опасности строительных изделий КИ0
Класс пожарной опасности строительных систем КС0
Класс пожарной опасности строительных элементов КЭ0
Класс пожарной опасности строительных конструкций К0
Класс пожарной опасности строительных материалов КМ0
Класс пожарной опасности строительных изделий КИ0
Класс пожарной опасности строительных систем КС0
Класс пожарной опасности строительных элементов КЭ0

Помещение 6
Площадь 14,2 м²
Категория Д
Класс функциональной пожарной опасности Ф5.2
Класс конструктивной пожарной опасности С0
Степень огнестойкости здания I
Класс пожарной опасности строительных конструкций К0
Класс пожарной опасности строительных материалов КМ0
Класс пожарной опасности строительных изделий КИ0
Класс пожарной опасности строительных систем КС0
Класс пожарной опасности строительных элементов КЭ0
Класс пожарной опасности строительных конструкций К0
Класс пожарной опасности строительных материалов КМ0
Класс пожарной опасности строительных изделий КИ0
Класс пожарной опасности строительных систем КС0
Класс пожарной опасности строительных элементов КЭ0

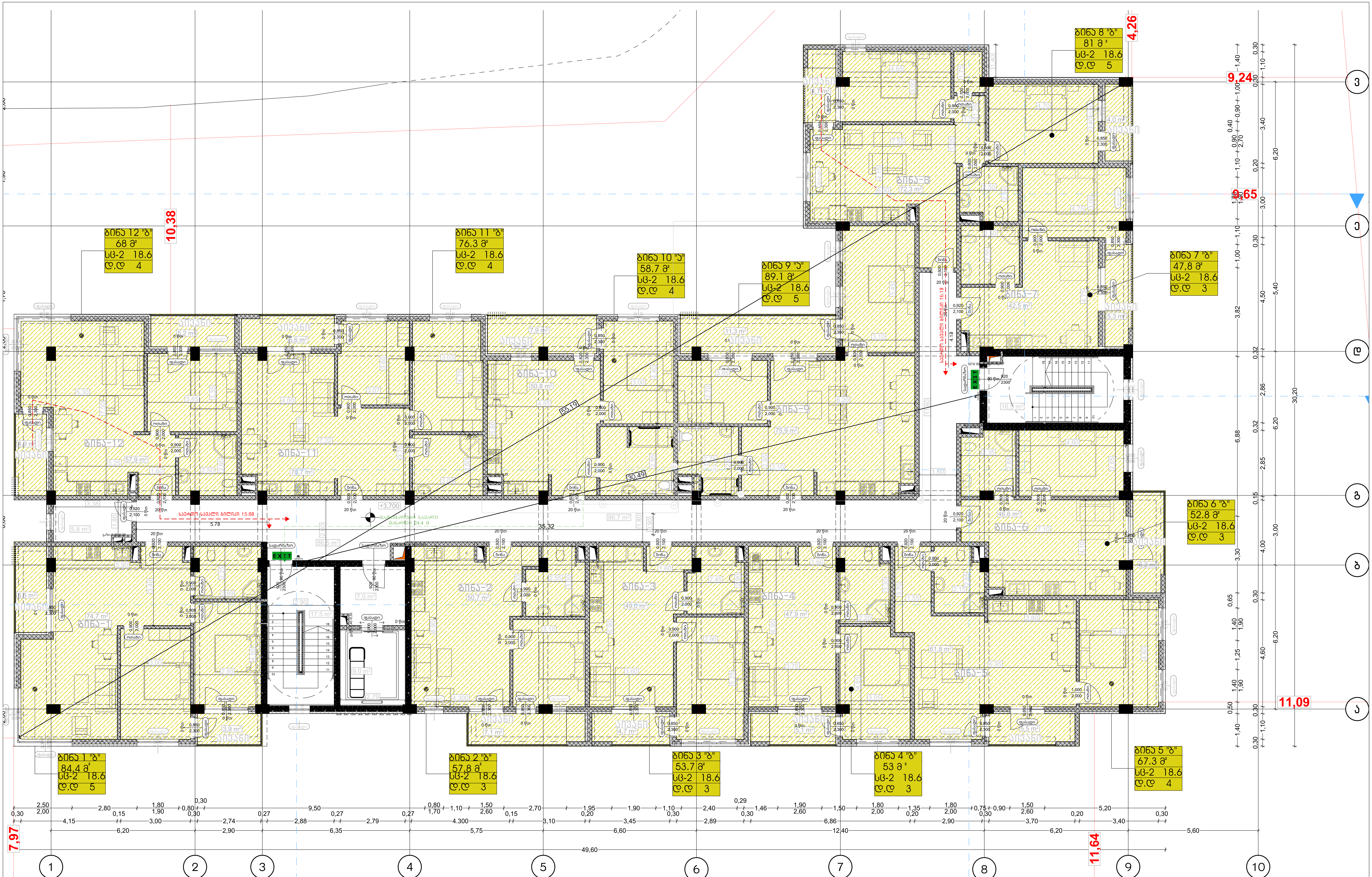

პროექტის დასახელება:	შემსრულებელი:	გვერდის დასახელება:	პირობითი აღნიშვნები:	მისამართი:	დამკვეთი:
მრავალბინიანი საცხოვრებელი სახლის დაკავებულობა და გასასვლელი საშუალებების პროექტი	AD PROJECT არქ-დიზაინ პროექტი	გეგმა +3.700 ნიშნულზე	საკადასტრო საზღვარი; ბლოკი; სვეტები; ტიხარი; ბეტონი; გასასვლელთან მისადგომი მაქსიმალური სავალი მანძილი; EXIT გასასვლელის აღმნიშვნელი განათებული ნიშანი; კარის ნუმერაცია; კარის თავისუფალი სიგანე; ხანძარმედეგობა; კარის თავისუფალი სიმაღლე; დაკავებულობის ჯგუფი; სივრცის დასახელება; მთლიანი ფართი; დაკავებულობის დატვირთვის ფაქტორი; დაკავებულობის დატვირთვა	ქ თბილისი,წულაძის ქუჩა №23 ს/კ 01.17.11.034.007	სსიპ საქართველოს საპატრიარქო

თანამდებობა	სახ/გვარი	ხელმოწერა	მასშტაბი:	ფურცლის №:	თარიღი:
დირექტორი	მ. რევაზიშვილი		1:100	32	23/04/2025
მთ.არქიტექტორი	მ. რევაზიშვილი				
დაამუშავა	ი. ჯურღულია				
კონსტრუქტორი	ნ. მუმლაძე				

ՇԻՆԱՐԱՐԱԿԱՆ ԱՆՎԱՆՈՒՄ՝	ՇԱՀԱՎԱՆԻ ՀԱՄԱՅՆՔԻ ԿԱՊԱՆ ՔԱՂԱՔԻ ՀԱՍԱՐԱԿԱԿԱՆ ԿԵՆՏՐՈՆԻ ՇԵՆՔԻ ԱՐԴԻ ՎԵՐԱԿԱՆԳՆՈՒՄ
ՇԻՆԱՐԱՐԱԿԱՆ ԿԱԶՄԱԿԵՐՊՈՂ՝	PROJECT ԱՐԴԻ-ՇԻՆ ՀԱՄԱՅՆՔԱՅԻՆ ԾԱՌԱՅՈՒԹՅՈՒՆ
ՇԻՆԱՐԱՐԱԿԱՆ ԳՈՐԾԱՐԱԼ՝	ՀՈՎՀԱՆՆԻՍՅԱՆ ՀՈՎՀԱՆՆԵՍ
ՇԻՆԱՐԱՐԱԿԱՆ ԿԱԶՄԱԿԵՐՊՈՂ՝	ՀՈՎՀԱՆՆԻՍՅԱՆ ՀՈՎՀԱՆՆԵՍ
ՀԱՄԱՀԵՂԻՆԱԿ՝	ՀՈՎՀԱՆՆԻՍՅԱՆ ՀՈՎՀԱՆՆԵՍ
ՀԱՇՎԱՐԿՈՂ

ראשי פרויקט:	תכנון מחלקת תשתיות ופיתוח בע"מ מגדלי אלקטרה תל אביב מגדל מגורים ומלון
	PROJECT תכנון מחלקת תשתיות ופיתוח בע"מ
אחראי פרויקט:	אדריכל אלעד אבן חן
אחראי תכנון:	אדריכל אלעד אבן חן
מתכנן:	אדריכל אלעד אבן חן
יועצים:	יועץ תנועה ותחבורה יועץ נגישות יועץ אקוסטיקה יועץ בטיחות אש יועץ תאורה יועץ סביבתי יועץ מיזוג אויר יועץ חשמל יועץ אינסטלציה יועץ קונסטרוקציה
מפתח:	1:100
גרסה מס':	34
תאריך:	23/04/2025

מס'	תיאור	תאריך
1.	עדכון לפי הערות	23/04/2025
2.	עדכון לפי הערות	23/04/2025
3.	עדכון לפי הערות	23/04/2025
4.	עדכון לפי הערות	23/04/2025
5.	עדכון לפי הערות	23/04/2025
6.	עדכון לפי הערות	23/04/2025

שלב:	היתר בניה
סוג שרטוט:	תכנית קומה
קומה:	קומה 23
מספר שרטוט:	A-23

תכנית קומה 23

גוש 6158 חלקה 7

רחוב אבן גבירול 15-17, תל אביב-יפו

מפתח 1:100

מ"ר	1,000
מ"ר	500
מ"ר	250
מ"ר	100

מקרא

- קיר חדש
- קיר קיים
- קיר להריסה
- קיר בנוי
- קיר בטון
- קיר גבס
- קיר בלוקים
- קיר בלוקים מבטון
- קיר בלוקים מבטון קל
- קיר בלוקים מבטון קל מבודד
- קיר בלוקים מבטון קל מבודד עם חיפוי
- קיר בלוקים מבטון קל מבודד עם חיפוי אבן
- קיר בלוקים מבטון קל מבודד עם חיפוי אבן ומסגרת
- קיר בלוקים מבטון קל מבודד עם חיפוי אבן ומסגרת ומעקה
- קיר בלוקים מבטון קל מבודד עם חיפוי אבן ומסגרת ומעקה ומסגרת
- קיר בלוקים מבטון קל מבודד עם חיפוי אבן ומסגרת ומעקה ומסגרת ומסגרת
- קיר בלוקים מבטון קל מבודד עם חיפוי אבן ומסגרת ומעקה ומסגרת ומסגרת ומסגרת
- קיר בלוקים מבטון קל מבודד עם חיפוי אבן ומסגרת ומעקה ומסגרת ומסגרת ומסגרת ומסגרת
- קיר בלוקים מבטון קל מבודד עם חיפוי אבן ומסגרת ומעקה ומסגרת ומסגרת ומסגרת ומסגרת ומסגרת
- קיר בלוקים מבטון קל מבודד עם חיפוי אבן ומסגרת ומעקה ומסגרת ומסגרת ומסגרת ומסגרת ומסגרת ומסגרת
- קיר בלוקים מבטון קל מבודד עם חיפוי אבן ומסגרת ומעקה ומסגרת ומסגרת ומסגרת ומסגרת ומסגרת ומסגרת ומסגרת
- קיר בלוקים מבטון קל מבודד עם חיפוי אבן ומסגרת ומעקה ומסגרת ומסגרת ומסגרת ומסגרת ומסגרת ומסגרת ומסגרת ומסגרת
- קיר בלוקים מבטון קל מבודד עם חיפוי אבן ומסגרת ומעקה ומסגרת ומסגרת ומסגרת ומסגרת ומסגרת ומסגרת ומסגרת ומסגרת ומסגרת
- קיר בלוקים מבטון קל מבודד עם חיפוי אבן ומסגרת ומעקה ומסגרת ומסגרת ומסגרת ומסגרת ומסגרת ומסגרת ומסגרת ומסגרת ומסגרת ומסגרת
- קיר בלוקים מבטון קל מבודד עם חיפוי אבן ומסגרת ומעקה ומסגרת ומסגרת ומסגרת ומסגרת ומסגרת ומסגרת ומסגרת ומסגרת ומסגרת ומסגרת ומסגרת
- קיר בלוקים מבטון קל מבודד עם חיפוי אבן ומסגרת ומעקה ומסגרת ומסגרת ומסגרת ומסגרת ומסגרת ומסגרת ומסגרת ומסגרת ומסגרת ומסגרת ומסגרת ומסגרת
- קיר בלוקים מבטון קל מבודד עם חיפוי אבן ומסגרת ומעקה ומסגרת ומסגרת ומסגרת ומסגרת ומסגרת ומסגרת ומסגרת ומסגרת ומסגרת ומסגרת ומסגרת ומסגרת ומסגרת

EXIT

מדרגות חירום

מעלית

חדר מדרגות

חדר מכונות

חדר חשמל

חדר אשפה

חדר עגלות

חדר אופניים

חדר משאבות

חדר גנרטור

חדר מים

חדר ביוב

חדר כיבוי אש

חדר מיזוג אויר

חדר חשמל

חדר תקשורת

חדר אבטחה

חדר ניהול

חדר ישיבות

חדר כושר

חדר ספא

חדר בריכה

חדר מלתחות

חדר שירותים

חדר מקלחות

חדר אמבטיות

חדר שירותים נכים

חדר מקלחות נכים

חדר אמבטיות נכים

חדר שירותים משותפים

חדר מקלחות משותפים

חדר אמבטיות משותפים

חדר שירותים משותפים נכים

חדר מקלחות משותפים נכים

חדר אמבטיות משותפים נכ

שם הפרויקט:	מגרש 2 בשכונת מגדים, בנייה רוויה ומבני ציבור, בקרבת מבנה הכנסת, ירושלים
כתובת הפרויקט:	רח' בצלאל יפה 2, ירושלים
מבצע הפרויקט:	PROJECT הנדסה אזרחית בע"מ
מספר תכנית:	3030 + 13,782
מהנדס הוועדה:	
מתכנן:	
מודד:	
יועצים:	
מספר גוש וחלקה:	גוש 30055, חלקה 23
שטח המגרש:	4,000 מ"ר
שטח בניה מותר:	6,000 מ"ר
מספר יח"ד:	48
מספר קומות:	5
גובה הבניין:	17.5 מ'
מספר חניות:	48
מספר מעליות:	2
מספר חדרי אשפה:	2
מספר חדרי אופניים:	2
מספר חדרי עגלות:	2
מספר חדרי מדרגות:	2
מספר חדרי שירותים:	2
מספר חדרי מקלחת:	2
מספר חדרי כביסה:	2
מספר חדרי מטבח:	2
מספר חדרי שינה:	2
מספר חדרי מגורים:	2
מספר חדרי עבודה:	2
מספר חדרי אורחים:	2
מספר חדרי ילדים:	2
מספר חדרי הורים:	2
מספר חדרי סבים:	2
מספר חדרי נכים:	2
מספר חדרי בעלי חיים:	2
מספר חדרי צמחים:	2
מספר חדרי ספרים:	2
מספר חדרי מוזיקה:	2
מספר חדרי אמנות:	2
מספר חדרי ספורט:	2
מספר חדרי משחקים:	2
מספר חדרי קריאה:	2
מספר חדרי כתיבה:	2
מספר חדרי חשבונות:	2
מספר חדרי ישיבות:	2
מספר חדרי כנסים:	2
מספר חדרי הרצאות:	2
מספר חדרי סדנאות:	2
מספר חדרי מחקר:	2
מספר חדרי פיתוח:	2
מספר חדרי בדיקות:	2
מספר חדרי ניסויים:	2
מספר חדרי מעבדות:	2
מספר חדרי סטודיו:	2
מספר חדרי גלריה:	2
מספר חדרי תצוגה:	2
מספר חדרי מכירות:	2
מספר חדרי שיווק:	2
מספר חדרי פרסום:	2
מספר חדרי יחסי ציבור:	2
מספר חדרי תקשורת:	2
מספר חדרי מחשבים:	2
מספר חדרי שרתים:	2
מספר חדרי תקשורת:	2
מספר חדרי אבטחה:	2
מספר חדרי שמירה:	2
מספר חדרי כיבוי אש:	2
מספר חדרי חירום:	2
מספר חדרי פינוי:	2
מספר חדרי מילוט:	2
מספר חדרי הצלה:	2
מספר חדרי עזרה ראשונה:	2
מספר חדרי רפואה:	2
מספר חדרי בריאות:	2
מספר חדרי כושר:	2
מספר חדרי ספא:	2
מספר חדרי עיסוי:	2
מספר חדרי יופי:	2
מספר חדרי טיפוח:	2
מספר חדרי אסתטיקה:	2
מספר חדרי קוסמטיקה:	2
מספר חדרי שיער:	2
מספר חדרי ציפורניים:	2
מספר חדרי איפור:	2
מספר חדרי הלבשה:	2
מספר חדרי אופנה:	2
מספר חדרי עיצוב:	2
מספר חדרי תכנון

שם הפרויקט:	בניית בתים חד משפחתיים ומבני ציבור, תוכנית מפורטת מס' 2
כתובת הפרויקט:	גוש 30049 חלקה 49
מבצע הפרויקט:	PROJECT הנדסה אזרחית בע"מ
מספר תוכנית:	3238 +16.50
מקרא:	
מהנדס:	
מתכנן:	
שם התוכנית:	תוכנית קומת קרקע
קנ"מ:	1:100
גודל דף:	A1
מס' גיליון:	36
תאריך:	23/04/2025

מספר תיק:	1.3.2023
מספר גרסה:	1
מספר שינוי:	
תאריך שינוי:	
מהות השינוי:	

EXIT
מעלית
מדרגות
מבוא
חדר מדרגות
מחסן
חדר אשפה
חדר כביסה
חדר טכני
מרפסת
מרפסת שירות
מרפסת גג
מרפסת גג שירות
מרפסת גג משותפת
מרפסת גג משותפת שירות
מרפסת גג משותפת מקורה
מרפסת גג מקורה
מרפסת גג מקורה שירות
מרפסת גג מקורה משותפת
מרפסת גג מקורה משותפת שירות
מרפסת גג מקורה משותפת מקורה
מרפסת גג מקורה משותפת מקורה שירות
מרפסת גג מקורה משותפת מקורה משותפת
מרפסת גג מקורה משותפת מקורה משותפת שירות
מרפסת גג מקורה משותפת מקורה משותפת מקורה
מרפסת גג מקורה משותפת מקורה משותפת מקורה שירות
מרפסת גג מקורה משותפת מקורה משותפת מקורה משותפת
מרפסת גג מקורה משותפת מקורה משותפת מקורה משותפת שירות
מרפסת גג מקורה משותפת מקורה משותפת מקורה משותפת מקורה
מרפסת גג מקורה משותפת מקורה משותפת מקורה משותפת מקורה שירות
מרפסת גג מקורה משותפת מקורה משותפת מקורה משותפת מקורה משותפת
מרפסת גג מקורה משותפת מקורה משותפת מקורה משותפת מקורה משותפת שירות
מרפסת גג מקורה משותפת מקורה משותפת מקורה משותפת מקורה משותפת מקורה
מרפסת גג מקורה משותפת מקורה משותפת מקורה משותפת מקורה משותפת מקורה שירות
מרפסת גג מקורה משותפת מקורה משותפת מקורה משותפת מקורה משותפת מקורה משותפת
מרפסת גג מקורה משותפת מקורה משותפת מקורה משותפת מקורה משותפת מקורה משותפת שירות
מרפסת גג מקורה משותפת מקורה משותפת מקורה משותפת מקורה משותפת מקורה משותפת מקורה
מרפסת גג מקורה משותפת מקורה משותפת מקורה משותפת מקורה משותפת מקורה משותפת מקורה שירות
מרפסת גג מקורה משותפת מקורה משותפת מקורה משותפת מקורה משותפת מקורה משותפת מקורה משותפת
מרפסת גג מקורה משותפת מקורה משותפת מקורה משותפת מקורה משותפת מקורה משותפת מקורה משותפת שירות
מרפסת גג מקורה משותפת מקורה משותפת מקורה משותפת מקורה משותפת מקורה משותפת מקורה משותפת מקורה
מרפסת גג מקורה משותפת מקורה משותפת מקורה משותפת מקורה משותפת מקורה משותפת מקורה משותפת מקורה שירות
מרפסת גג מקורה משותפת מקורה משותפת מקורה משותפת מקורה משותפת מקורה משותפת מקורה משותפת מקורה משותפת
מרפסת גג מקורה משותפת מקורה משותפת מקורה משותפת מקורה משותפת מקורה משותפת מקורה משותפת מקורה משותפת שירות
מרפסת גג מקורה משותפת מקורה משותפת מקורה משותפת מקורה משותפת מקורה משותפת מקורה משותפת מקורה משותפת מקורה
מרפסת גג מקורה משותפת מקורה משותפת מקורה משותפת מקורה משותפת מקורה משותפת מקורה משותפת מקורה משותפת מקורה שירות
מרפסת גג מקורה משותפת מקורה משותפת מקורה משותפת מקורה משותפת מקורה משותפת מקורה משותפת מקורה משותפת מקורה משותפת
מרפסת גג מקורה משותפת מקורה משותפת מקורה משותפת מקורה משותפת מקורה משותפת מקורה משותפת מקורה משותפת מקורה משותפת שירות
מרפסת גג מקורה משותפת מקורה משותפת מקורה משותפת מקורה משותפת מקורה משותפת מקורה משותפת מקורה משותפת מקורה משותפת מקורה
מרפסת גג מקורה משותפת מקורה משותפת מקורה משותפת מקורה משותפת מקורה משותפת מקורה משותפת מקורה משותפת מקורה משותפת מקורה שירות
מרפסת גג מקורה משותפת מקורה משותפת מקורה משותפת מקורה משותפת מקורה משותפת מקורה משותפת מקורה משותפת מקורה משותפת מקורה משותפת
מרפסת גג מקורה משותפת מקורה משותפת מקורה משותפת מקורה משותפת מקורה משותפת מקורה משותפת מקורה משותפת מקורה משותפת מקורה משותפת שירות
מרפסת גג מקורה משותפת מקורה משותפת מקורה משותפת מקורה משותפת מקורה משותפת מקורה משותפת מקורה משותפת מקורה משותפת מקורה משותפת מקורה
מרפסת גג מקורה משותפת מקורה משותפת מקורה משותפת מקורה משותפת מקורה משותפת מקורה משותפת מקורה משותפת מקורה משותפת מקורה משותפת מקורה שירות
מרפסת גג מקורה משותפת מקורה משותפת מקורה משותפת מקורה משותפת מקורה משותפת מקורה משותפת מקורה משותפת מקורה משותפת מקורה משותפת מקורה משותפת
מרפסת גג מקורה משותפת מקורה משותפת מקורה משותפת מקורה משותפת מקורה משותפת מקורה משותפת מקורה משותפת מקורה משותפת מקורה משותפת מקורה משותפת שירות
מרפסת גג מקורה משותפת מקורה משותפת מקורה משותפת מקורה משותפת מקורה משותפת מקורה משותפת מקורה משותפת מקורה משותפת מקורה משותפת מקורה משותפת מקורה
מרפסת גג מקורה משותפת מקורה משותפת מקורה משותפת מקורה משותפת מקורה משותפת מקורה משותפת מקורה משותפת מקורה משותפת מקורה משותפת מקורה משותפת מקורה שירות
מרפסת גג מקורה משותפת מקורה משותפת מקורה משותפת מקורה משותפת מקורה משותפת מקורה משותפת מקורה משותפת מקורה משותפת מקורה משותפת מקורה משותפת מקורה משותפת
מרפסת גג מקורה משותפת מקורה משותפת מקורה משותפת מקורה משותפת מקורה משותפת מקורה משותפת מקורה משותפת מקורה משותפת מקורה משותפת מקורה משותפת מקורה משותפת שירות
מרפסת גג מקורה משותפת מקורה משותפת מקורה משותפת מקורה משותפת מקורה משותפת מקורה משותפת מקורה משותפת מקורה משותפת מקורה משותפת מקורה משותפת מקורה משותפת מקורה
מרפסת גג מקורה משותפת מקורה משותפת מקורה משותפת מקורה משותפת מקורה משותפת מקורה משותפת מקורה משותפת מקורה משותפת מקורה משותפת מקורה משותפת מקורה משותפת מקורה שירות
מרפסת גג מקורה משותפת מקורה משותפת מקורה משותפת מקורה משותפת מקורה משותפת מקורה משותפת מקורה משותפת מקורה משותפת מקורה משותפת מקורה משותפת מקורה משותפת מקורה משותפת
מרפסת גג מקורה משותפת מקורה משותפת מקורה משותפת מקורה משותפת מקורה משותפת מקורה משותפת מקורה משותפת מקורה משותפת מקורה משותפת מקורה משותפת מקורה משותפת מקורה משותפת שירות
מרפסת גג מקורה משותפת מקורה משותפת מקורה משותפת מקורה משותפת מקורה משותפת מקורה משותפת מקורה משותפת מקורה משותפת מקורה משותפת מקורה משותפת מקורה משותפת מקורה משותפת מקורה
מרפסת גג מקורה משותפת מקורה משותפת מקורה משותפת מקורה משותפת מקורה משותפת מקורה משותפת מקורה משותפת מקורה משותפת מקורה משותפת מקורה משותפת מקורה משותפת מקורה משותפת מקורה שירות
מרפסת גג מקורה משותפת מקורה משותפת מקורה משותפת מקורה משותפת מקורה משותפת מקורה משותפת מקורה משותפת מקורה משותפת מקורה משותפת מקורה משותפת מקורה משותפת מקורה משותפת מקורה משותפת
מרפסת גג מקורה משותפת מקורה משותפת מקורה משותפת מקורה משותפת מקורה משותפת מקורה משותפת מקורה משותפת מקורה משותפת מקורה משותפת מקורה משותפת מקורה משותפת מקורה משותפת מקורה משותפת שירות
מרפסת גג מקורה משותפת מקורה משותפת מקורה משותפת מקורה משותפת מקורה משותפת מקורה משותפת מקורה משותפת מקורה משותפת מקורה משותפת מקורה משותפת מקורה משותפת מקורה משותפת מקורה משותפת מקורה
מרפסת גג מקורה משותפת מקורה משותפת מקורה משותפת מקורה משותפת מקורה משותפת מקורה משותפת מקורה משותפת מקורה משותפת מקורה משותפת מקורה משותפת מקורה משותפת מקורה משותפת מקורה משותפת מקורה שירות
מרפסת גג מקורה משותפת

שם הפרויקט:	בניית בתי מגורים ומבני ציבור ברחוב הרב מימון 15.88 בשכונת בית הכרם בירושלים
כתובת הפרויקט:	רחוב הרב מימון 15.88 בשכונת בית הכרם בירושלים
מגיש התכנית:	PROJECT הנדסה אזרחית בע"מ
מספר תכנית:	3238 +19,70
שם התכנית:	תכנית פיתוח
מהות התכנית:	
מספר גוש וחלקות:	גוש 30036 חלקה 144
מספר תיק מידע:	1.3.3238.0
מספר תכנית:	3238
גרסה:	1:100
מידות:	37
תאריך:	23/04/2025

מספר	שינוי	תאריך	מהות	חתימה
1	א. תכנית מוגשת	23/04/2025		
2	ב. תכנית מוגשת			
3	ג. תכנית מוגשת			
4	ד. תכנית מוגשת			
5	ה. תכנית מוגשת			

מתכנן:	משרד אדריכלות ובינוי
כתובת:	רחוב הרב מימון 15.88 בשכונת בית הכרם בירושלים
טלפון:	02-6234567
דוא"ל:	info@project.co.il
מודד:	מ. מדידות וסקרים בע"מ
מספר תיק מדידה:	3238
תאריך עדכון מדידה:	15/03/2025
מקור מידע:	מדידה שנערכה בשטח
מפת רקע:	מפת מדידה מעודכנת
מערכת קואורדינטות:	ITM
מערכת גבהים:	מבוסס על נקודות גובה ארציות

מספר גוש:	30036
מספר חלקה:	144
שטח החלקה:	1,234 מ"ר
כתובת:	רחוב הרב מימון 15.88, בית הכרם, ירושלים
בעלות:	פרטית
ייעוד קרקע:	מגורים ג'
מצב תכנוני קיים:	תב"ע 3238
מצב תכנוני מוצע:	תב"ע 3238
שטח בניה מותר:	1,850 מ"ר
שטח בניה מוצע:	1,720 מ"ר
מספר יחידות דיור:	5
מספר קומות:	4
גובה מבנה:	11.64 מ'
מספר מקומות חניה:	5

מקרא:	
קיר חדש	
קיר קיים	
קיר להריסה	
גבול מגרש	
קו בניין	
מדרגות	
מעלית	
פתח חדש	
פתח קיים	
חתך	
מפלס 0.00	

מפלס 0.00	+19.200
מפלס כניסה	+19.200
מפלס גג	+30.800
מפלס מרתף	+16.400
מפלס חצר	+19.200
מפלס מדרכה	+19.200
מפלס כביש	+19.200
מפלס מעבר	+19.200
מפלס פיר	+19.200
מפלס חדר מכונות	+30.800
מפלס חדר מדרגות	+30.800
מפלס חדר אשפה	+19.200
מפלס חדר חשמל	+19.200
מפלס חדר משאבות	+16.400
מפלס חדר מים	+16.400
מפלס חדר ביוב	+16.400
מפלס חדר גז	+19.200
מפלס חדר אוורור	+19.200
מפלס חדר מיזוג	+19.200
מפלס חדר כיבוי אש	+19.200
מפלס חדר מחשבים	+19.200
מפלס חדר טלפון	+19.200
מפלס חדר אלקטרי	+19.200
מפלס חדר מכונות	+30.800
מפלס חדר מדרגות	+30.800
מפלס חדר אשפה	+19.200
מפלס חדר חשמל	+19.200
מפלס חדר משאבות	+16.400
מפלס חדר מים	+16.400
מפלס חדר ביוב	+16.400
מפלס חדר גז	+19.200
מפלס חדר אוורור	+19.200
מפלס חדר מיזוג	+19.200
מפלס חדר כיבוי אש	+19.200
מפלס חדר מחשבים	+19.200
מפלס חדר טלפון	+19.200
מפלס חדר אלקטרי	+19.200

מספר	שינוי
1	א. תכנית מוגשת
2	ב. תכנית מוגשת
3	ג. תכנית מוגשת
4	ד. תכנית מוגשת
5	ה. תכנית מוגשת

שם הפרויקט:	בניית בתי מגורים ומבני ציבור ברחוב הרב מימון 3 בשכונת בית וגן בירושלים
שלב הפרויקט:	היתר בניה
שם המבקש:	פרויקט בית וגן בע"מ ח.פ. 515123456
שם המתכנן:	אדריכל יוסף לוי רישיון מס' 12345
מקום הפרויקט:	גוש 30123 חלקה 22 מגרש 7 רחוב הרב מימון 3 שכונת בית וגן ירושלים
מקרא:	קיר חדש קיר קיים קיר להריסה מעקה גבול מגרש קו בניין מדרגות מעלית פתח חדש פתח להריסה
מפתח:	1:100
מספר גיליון:	38
תאריך:	23/04/2025

קנ"מ	א. אדריכלות	1:100	23/04/2025	
קנ"מ	ב. אינסטלציה			
קנ"מ	ג. חשמל			
קנ"מ	ד. מבנה			
קנ"מ	ה. פיתוח			

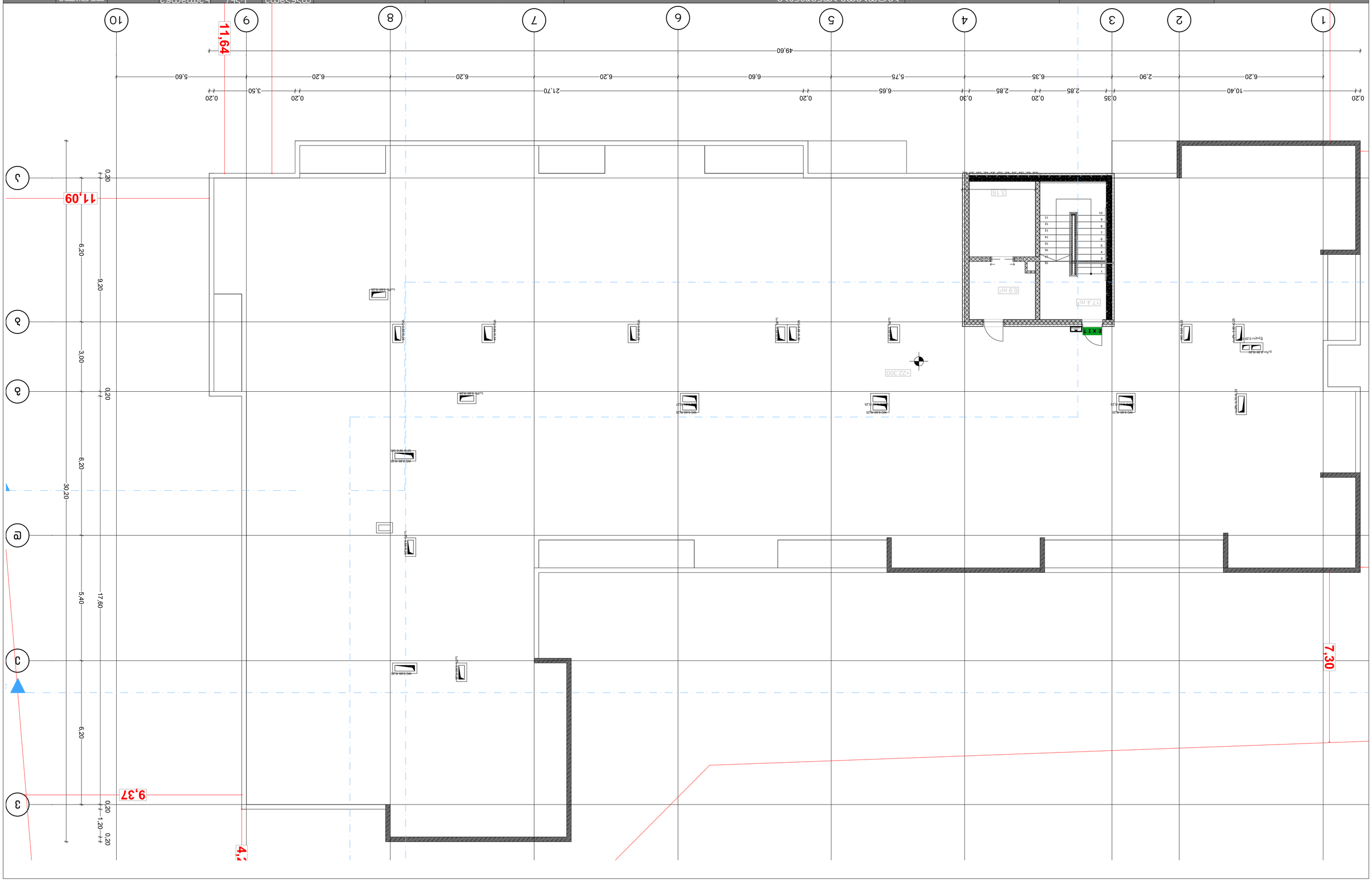

שם הפרויקט:	בניית מרפאת שיניים ומבנה עזר בבית הקברות היהודי בעיר העתיקה בצפת
כתובת הפרויקט:	רחוב הקברות 3, צפת
גושים וחלקות:	גוש 13950 חלקה 3
מספר תיק מידע:	2023-0232
מקרא:	
מצב קיים	
מצב מוצע	
מצב מאושר	
מצב להריסה	
מצב להכשרה	
מצב להריסה חלקית	
מצב להכשרה חלקית	
מצב להריסה ובנייה מחדש	
מצב להריסה ובנייה מחדש חלקית	
מצב להריסה ובנייה מחדש בשטח אחר	
מצב להריסה ובנייה מחדש בשטח אחר חלקית

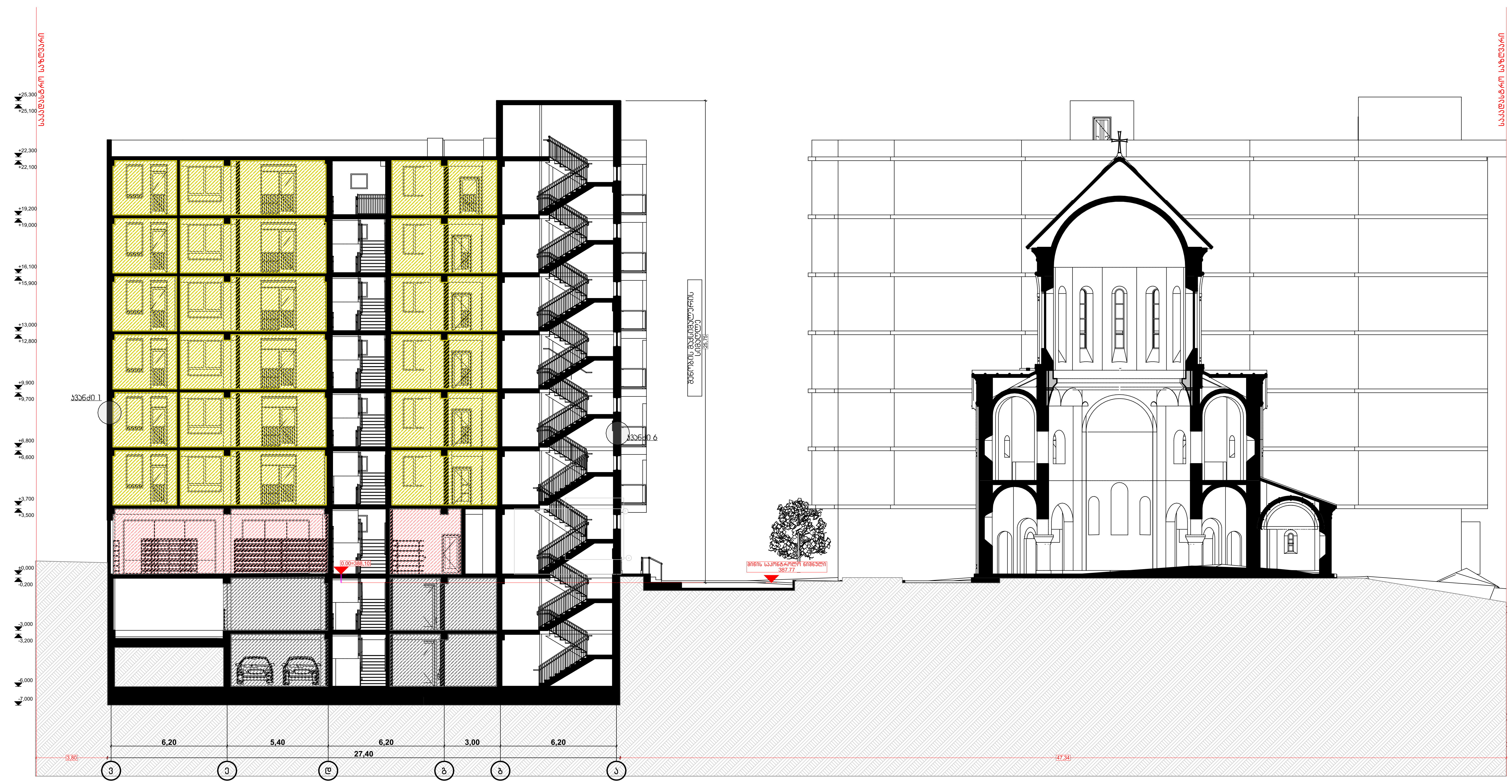

პროექტის დასახელება:	შემსრულებელი:	გვერდის დასახელება:	პირობითი აღნიშვნები:	მისამართი:	დამკვეთი:	თანამდებობა	სახ/გვარი	ხელმოწერა	მასშტაბი:	ფურცლის №	თარიღი:
მრავალბინიანი საცხოვრებელი სახლის დაკავებულობა და გასასვლელი საშუალებების პროექტი	PROJECT არქ-დიზაინ პროექტი	ჭრილი 1-1	საკადასტრო საზღვარი, ბლოკი, სვეტები, ტიხარი, ბეტონი, EXIT	ქ თბილისი, წულაძის ქუჩა №23 ს/კ 01.17.11.034.007	სსიპ საქართველოს საპატრიარქო	დირექტორი	მ. რევაზიშვილი		1:200	40	23/04/2025
						მთ.არქიტექტორი	მ. რევაზიშვილი				
						დაამუშავა	ი. ჯურღულია				
						კონსტრუქტორი	ნ. მუმლაძე				



პროექტის დასახელება:	შემსრულებელი:	გვერდის დასახელება:	პირობითი აღნიშვნები:	მისამართი:	დამკვეთი:	თანამდებობა	სახ/გვარი	ხელმოწერა	მასშტაბი:	ფურცლის №:	თარიღი:
მრავალბინიანი საცხოვრებელი სახლის დაკავებულობა და გასასვლელი საშუალებების პროექტი	PROJECT არქ-დიზაინ პროექტი	ჭრილი 2-2		ქ თბილისი,წულაძის ქუჩა №23 ს/კ 01.17.11.034.007	სსიპ საქართველოს საპატრიარქო	დირექტორი	მ. რევაზიშვილი		1:200	41	23/04/2025
						მთ.არქიტექტორი	მ. რევაზიშვილი				
						დაამუშავა	ი. ჯერელია				
						კონსტრუქტორი	ნ. მემლაძე				

კვანძი 1

გარე კედელი -30 სმ U=0.317

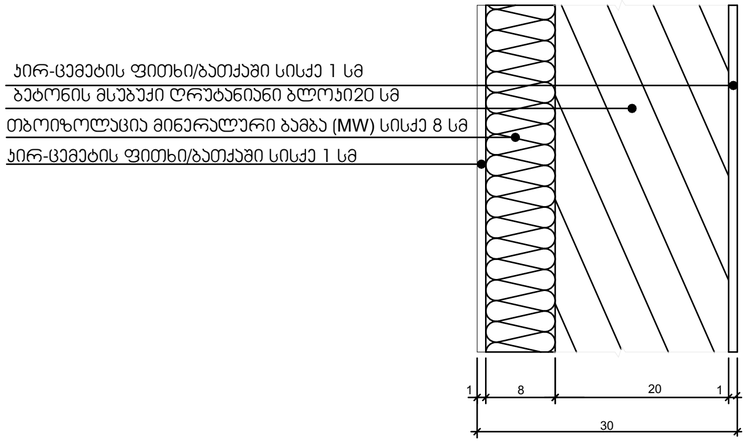

კვანძი 2

გარე კედელ 2 - 30 სმ U=0.318

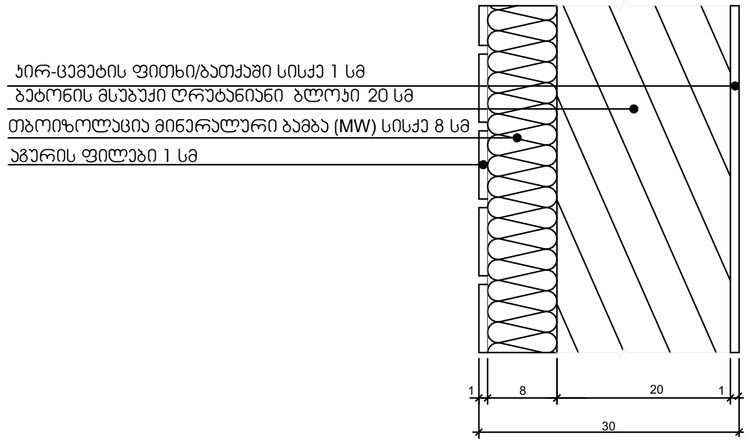

კვანძი 3

გარე კედელი 1 -30 სმ U=0.318

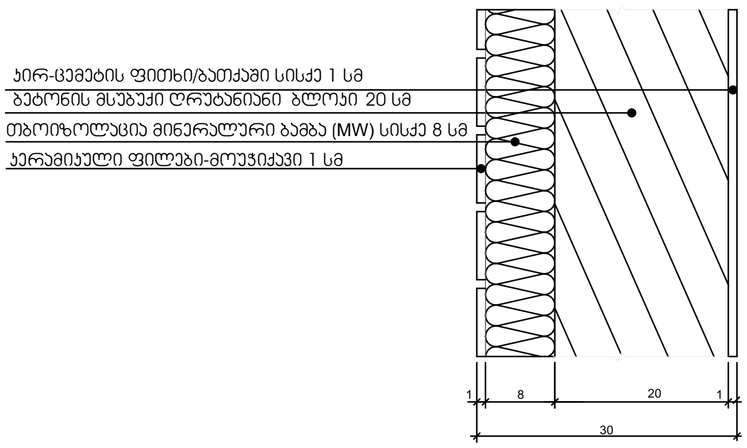

კვანძი 4

გარე კედელი 3 - 40 სმ U=0.348

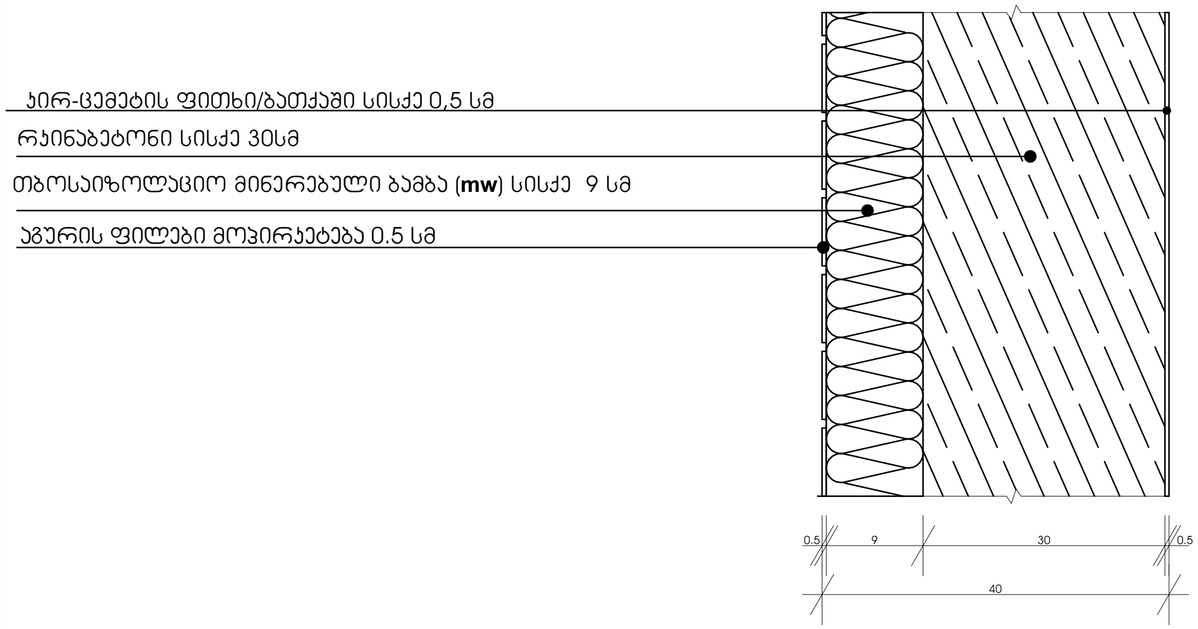

პროექტის დასახელება:	შემსრულებელი:	გვერდის დასახელება:	პირობითი აღნიშვნები:	მისამართი:	დამკვეთი:	თანამდებობა	სახ/გვარი	ხელმოწერა	მასშტაბი:	ფურცლის №	თარიღი:
მრავალბინიანი საცხოვრებელი სახლის დაპროექტებულობა და გასასვლელი საშველებების პროექტი	PROJECT პრო-დიზაინ პროექტი	კვანძები	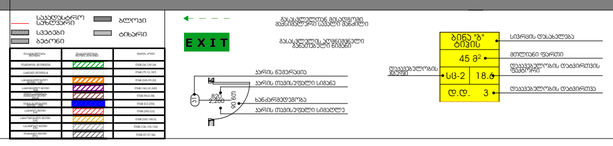	ქ თბილისი,წულაძის ქუჩა №23 ს/კ 01.17.11.034.007	სსიპ საქართველოს საპატრიარქო	დირექტორი მთ.არქიტექტორი დაამუშავა კონსტრუქტორი	ბ. რევაზიშვილი ბ. რევაზიშვილი ი. ჯორჯოლია ნ. მემლაძე		1:5	42	23/04/2025

კვანძი 5
გარე კედელი 4 - 40 სმ U=0. 348

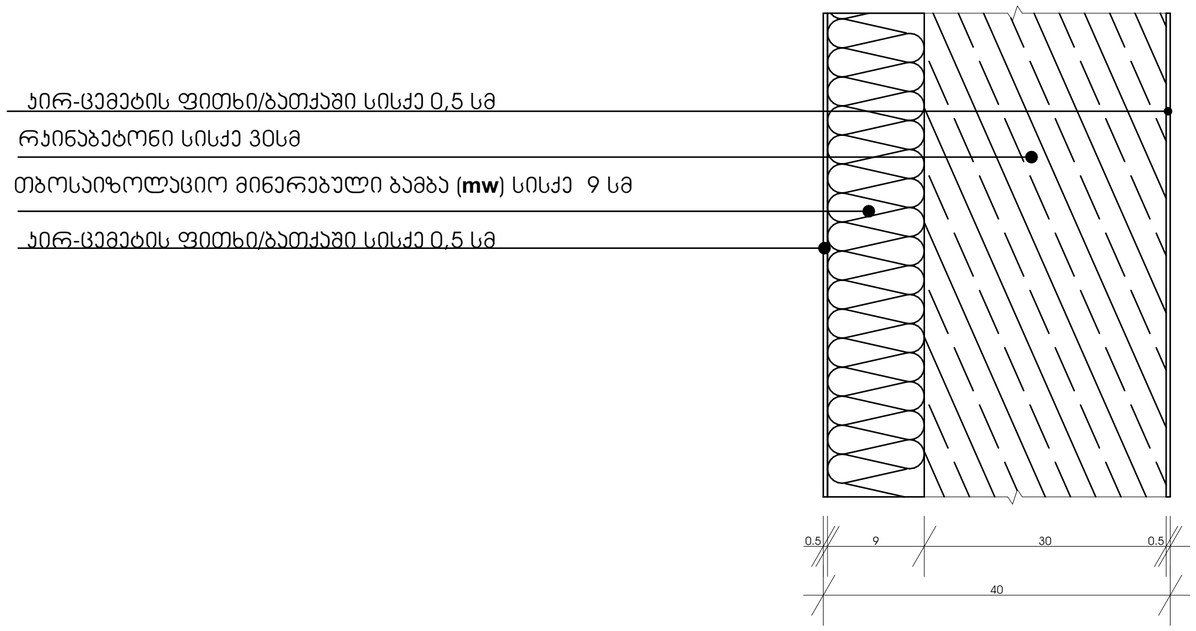

კვანძი 6
გარე კედელი 5 - 35 სმ U=0. 350

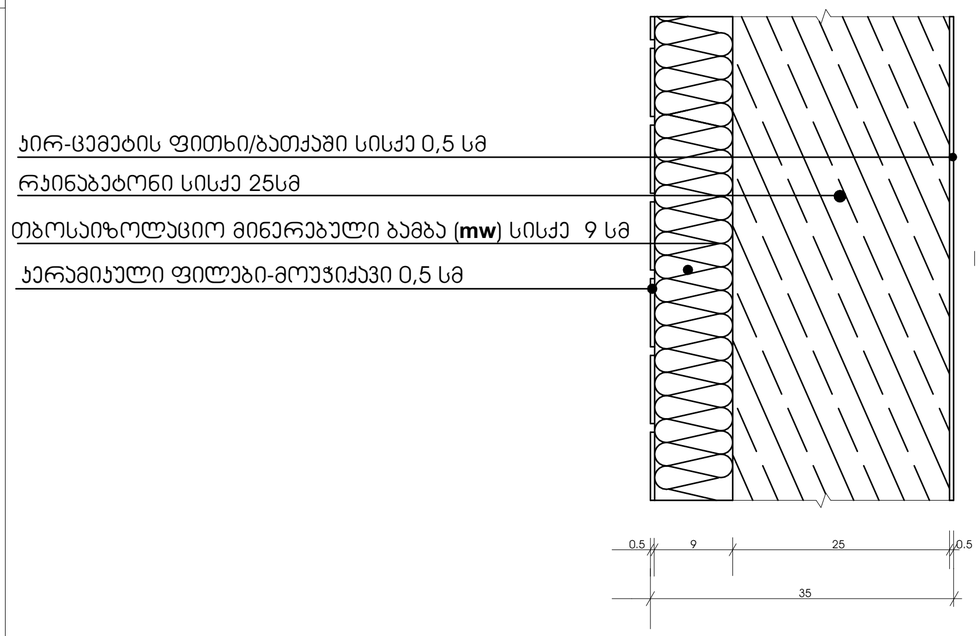

პროექტის დასახელება:	შემსრულებელი:	გვერდის დასახელება:	პირობითი აღნიშვნები:	მისამართი:	დამკვეთი:	თანამდებობა	სახ/გვარი	ხელმოწერა	მასშტაბი:	ფურცლის №:	თარიღი:
მრავალბინიანი საცხოვრებელი სახლის დაკავებულობა და გასასვლელი საშუალებების პროექტი	PROJECT არქ-დიზაინი პროექტი	კვანძები	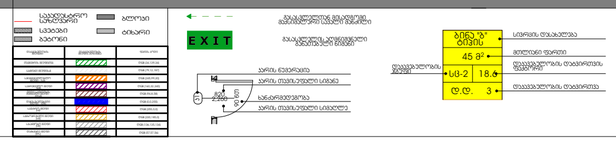	ქ თბილისი,წულაძის ქუჩა №23 ს/კ 01.17.11.034.007	სსიპ საქართველოს საპატრიარქო	დირექტორი მთ.არქიტექტორი დაპროექტა კონსტრუქტორი	ბ. რევაზიშვილი ბ. რევაზიშვილი ი. ჯერელია ნ. მემლაძე		1:5	43	23/04/2025

კვანძი 7
იატაკი 0.000 ნიშნულზე 32 სმ U=0.346

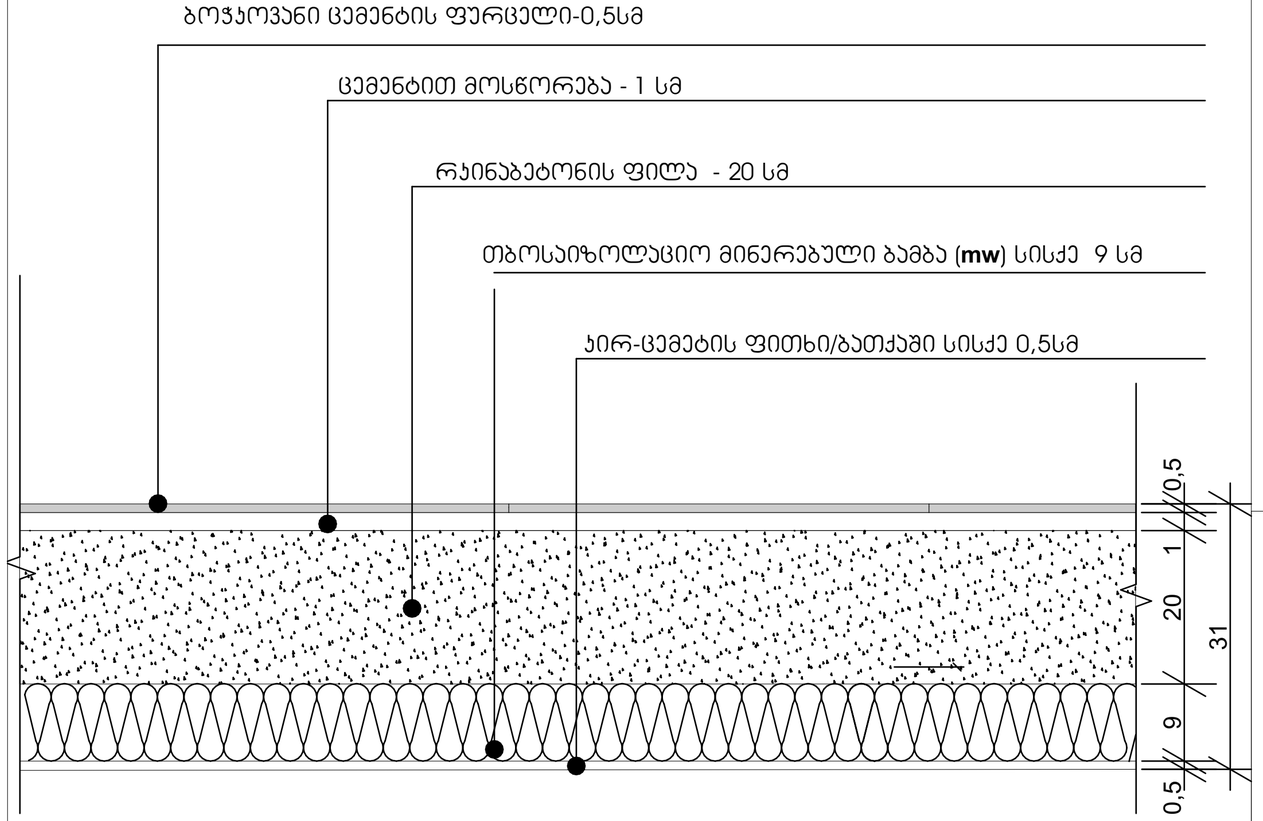

კვანძი 8
გადახურვის ფილა - 30 სმ U=0.292

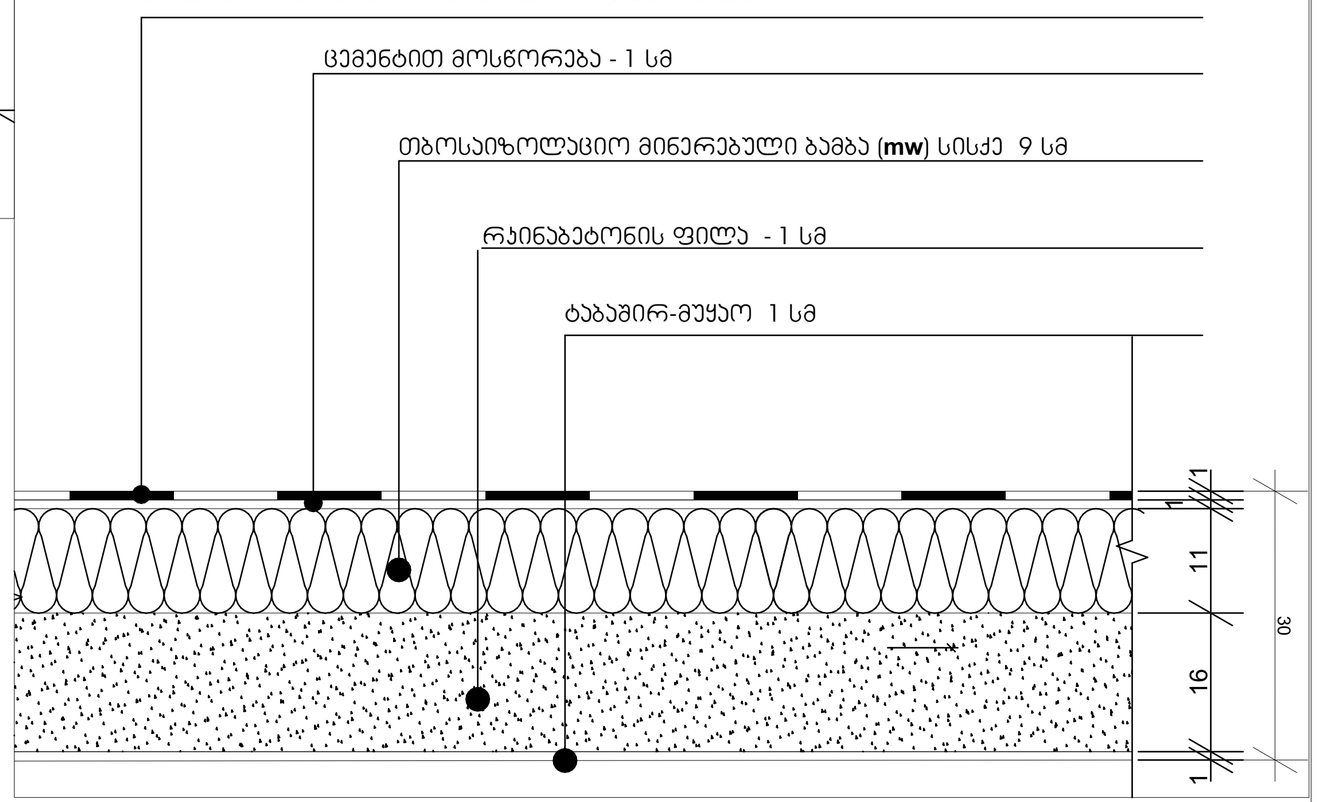

პროექტის დასახელება:	შემსრულებელი:	გვერდის დასახელება:	პირობითი აღნიშვნები:	მისამართი:	დამკვეთი:	თანამდებობა	სახ/გვარი	ხელმოწერა	მასშტაბი:	ფურცლის №:	თარიღი:
მრავალბინიანი საცხოვრებელი სახლის დაკავებულობა და გასასვლელი საშველებების პროექტი	PROJECT არქ-ფიზიკა პროექტი	კვანძები		ქ თბილისი,წულაძის ქუჩა №23 ს/კ 01.17.11.034.007	სსიპ საქართველოს საპატრიარქო	დირექტორი	მ. რევაზიშვილი		1:5	44	23/04/2025
						მთ.არქიტექტორი	მ. რევაზიშვილი				
						დამპროექტებელი	ი. ჯარღულია				
						კონსტრუქტორი	ნ. მემლაძე				

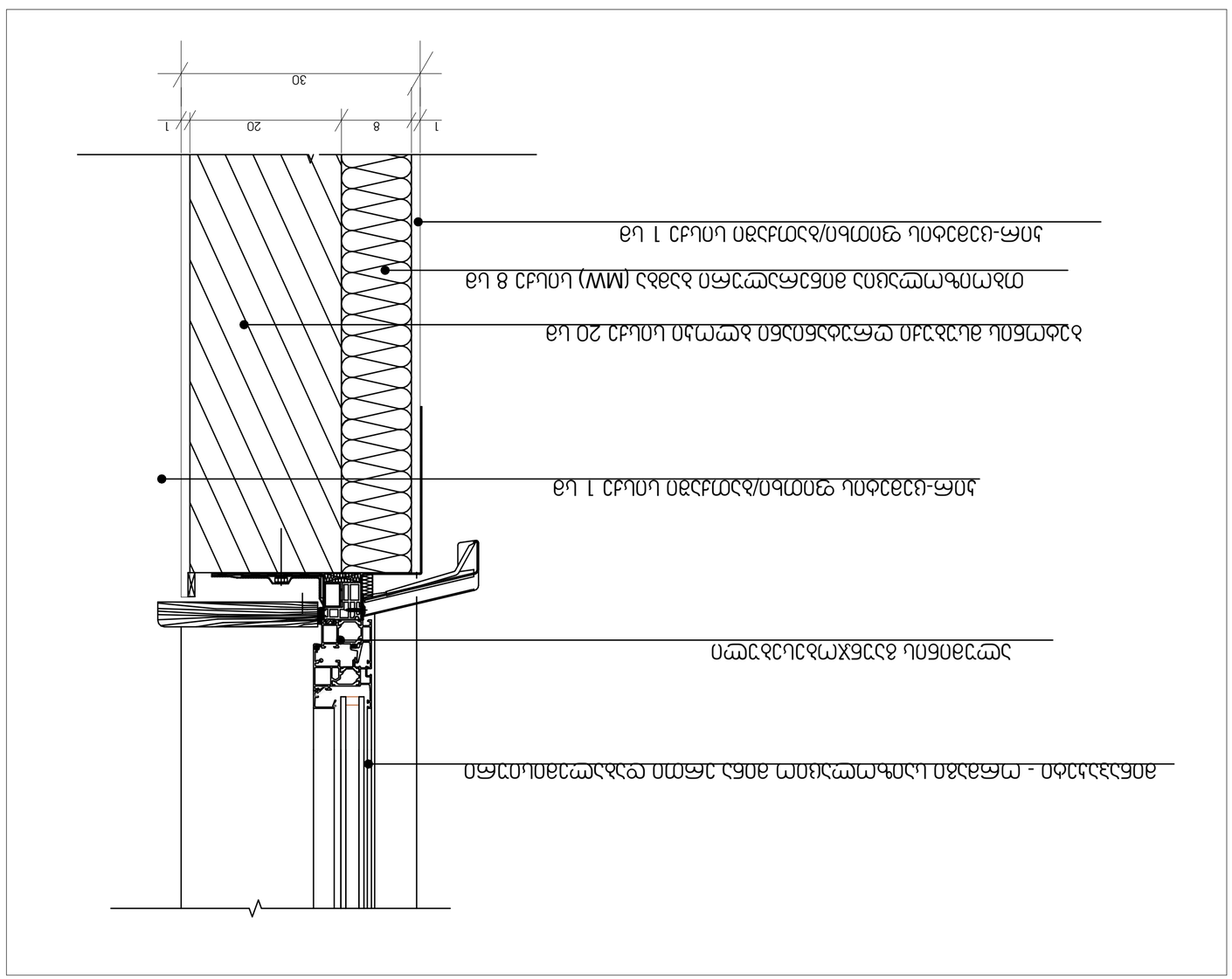
1
8
20
1
30
1 שכבת לוח גבס-סיבים עמיד לחות/לח/חיפוי עמיד לחות
שכבת בידוד מינרלי (MW) בעובי 8 ס"מ בין פרופילי המסגרת המתכתית
20 ס"מ בין פרופילי המסגרת המתכתית לתוך הבטון
1 שכבת לוח גבס-סיבים עמיד לחות/לח/חיפוי עמיד לחות
חיבור מכני בין פרופיל המסגרת המתכתית לתוך הבטון
פרופיל מסגרת מתכתית מגולוון בעובי 1.5 מ"מ

| | | |

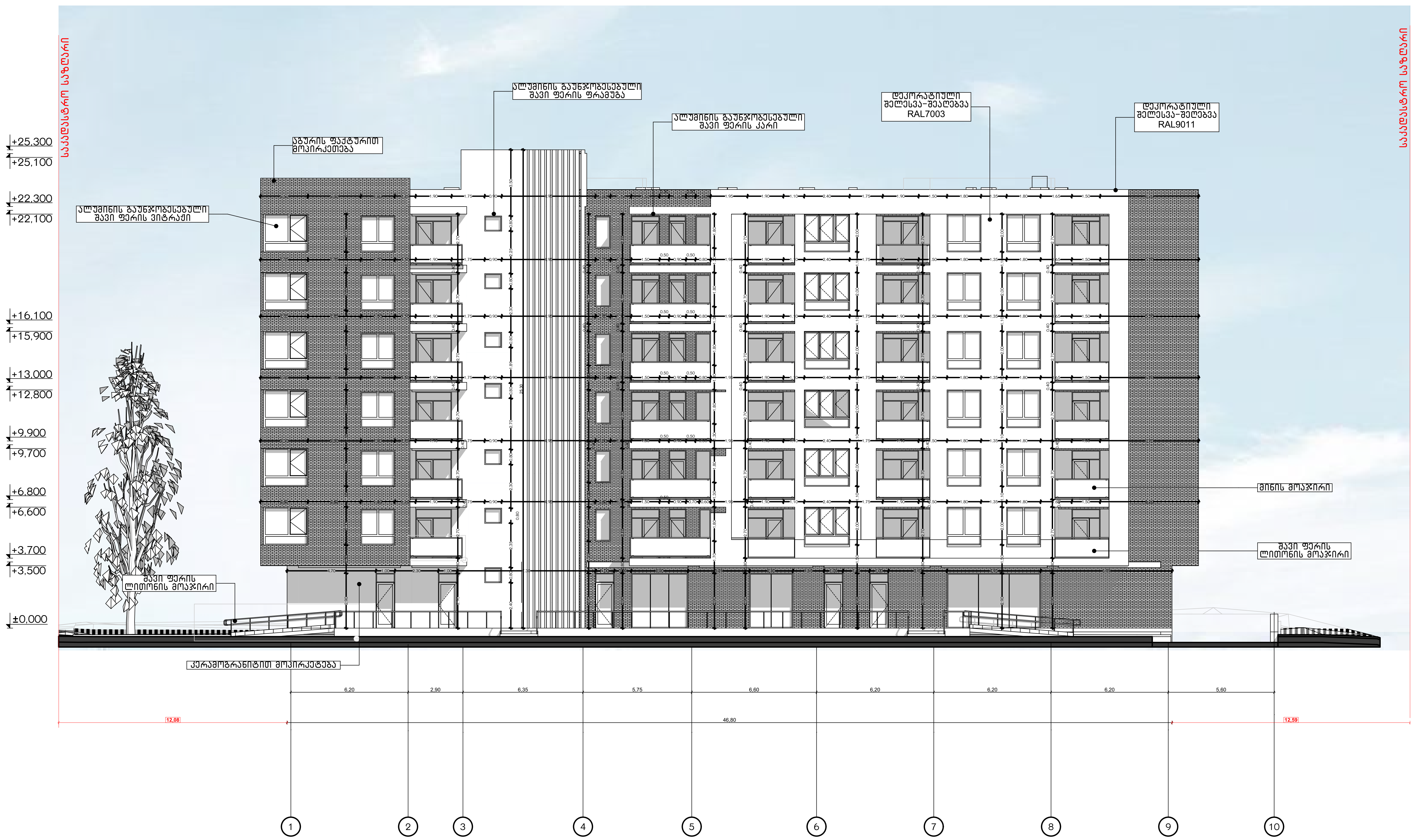

პროექტის დასახელება:	შემსრულებელი:	გვერდის დასახელება:	პირობითი აღნიშვნები:	მისამართი:	დამკვეთი:	თანამდებობა	სახ/გვარი	ხელმოწერა	მასშტაბი:	ფურცლის №	თარიღი:
მრავალბინიანი საცხოვრებელი სახლის დაკავებულობა და გასასვლელი საშუალებების პროექტი	PROJECT არქ-დიზაინ პროექტი	ფასადი "1-10"	საკადასტრო საზღვარი; სვეტები; ბეტონი; ბლოკი; ტიხარი; გასასვლელთან მისადგომი მაქსიმალური სავალი მანძილი; EXIT გასასვლელის აღმნიშვნელი განათებული ნიშანი; კარის ნუმერაცია; კარის თავისუფალი სიგანე; ხანძარმედეგობა; კარის თავისუფალი სიმაღლე; ბინა "ბ" ტიპის – სივრცის დასახელება; 45 მ² – მთლიანი ფართი; სც-2 – დაკავებულობის ჯგუფი; 18.6 – დაკავებულობის დატვირთვის ფაქტორი; დ.დ. 3 – დაკავებულობის დატვირთვა	ქ თბილისი, წულაძის ქუჩა №23 ს/კ 01.17.11.034.007	სსიპ საქართველოს საპატრიარქო	დირექტორი	მ. რევაზიშვილი		1:200	46	23/04/2025
						მთ.არქიტექტორი	მ. რევაზიშვილი				
						დამუშავა	ი. ჯურღულია				
						კონსტუქტორი	ნ. მუმლაძე				

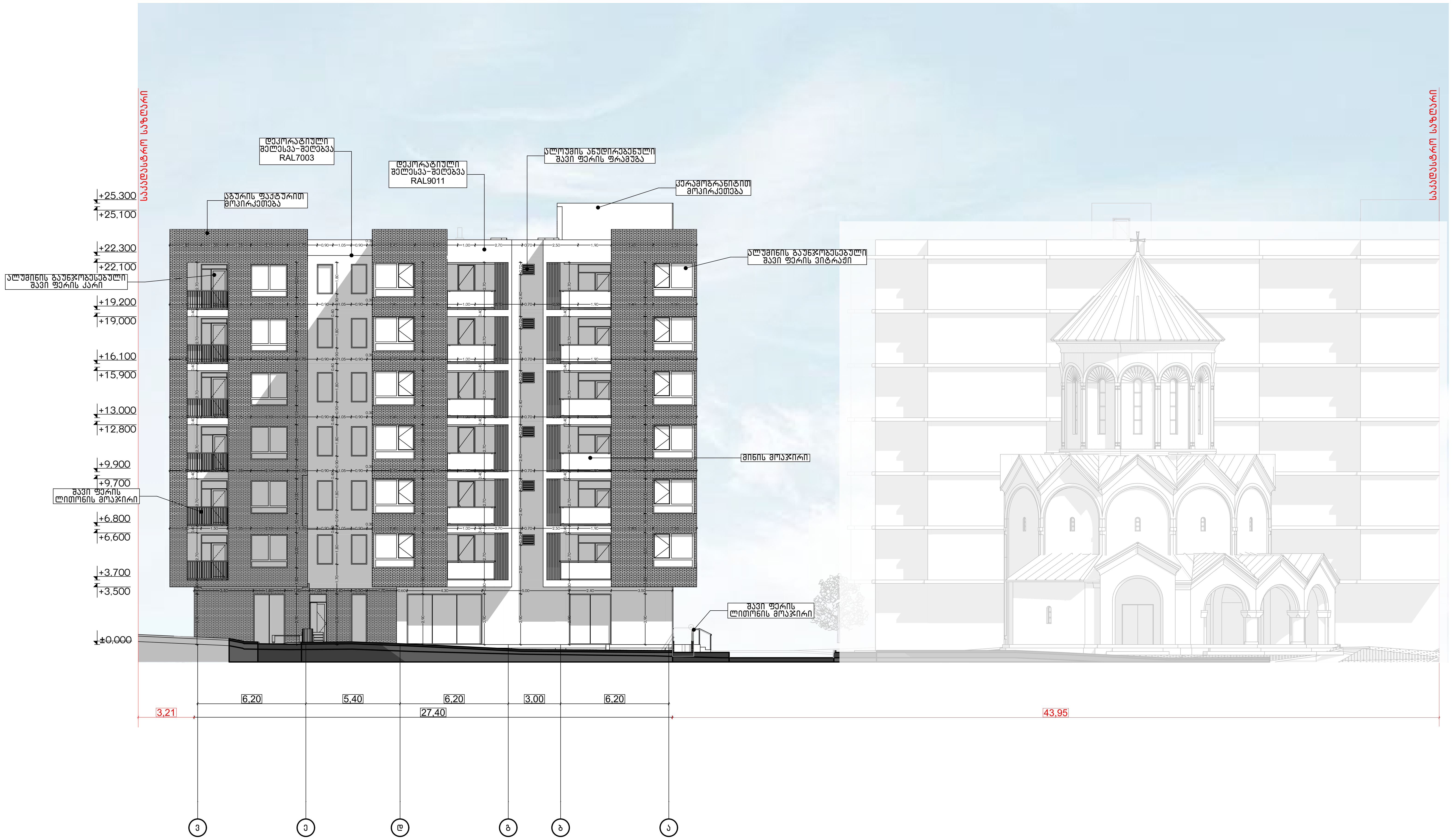

პროექტის დასახელება:	შემსრულებელი:	გვერდის დასახელება:	პირობითი აღნიშვნები:	მისამართი:	დამკვეთი:	თანამდებობა	სახ/გვარი	ხელმოწერა	მასშტაბი:	ფურცლის №	თარიღი:
მრავალბინიანი საცხოვრებელი სახლის დაკავებულობა და გასასვლელი საშუალებების პროექტი	PROJECT არქ-დიზაინ პროექტი	ფასადი "ვ-ა"	საკადასტრო საზღვარი; ბლოკი; სვეტები; ტიხარი; ბეტონი; EXIT – გასასვლელის აღმნიშვნელი განათებული ნიშანი; გასასვლელთან მისადგომი მაქსიმალური სავალი მანძილი; კარის ნუმერაცია; კარის თავისუფალი სიგანე; ხანძარმედეგობა; კარის თავისუფალი სიმაღლე; ბინა "ბ" ტიპის – სივრცის დასახელება; 45 მ² – მთლიანი ფართი; სც-2 – დაკავებულობის ჯგუფი; 18.6 – დაკავებულობის დატვირთვის ფაქტორი; დ.დ. 3 – დაკავებულობის დატვირთვა	ქ თბილისი,წულაძის ქუჩა №23 ს/კ 01.17.11.034.007	სსიპ საქართველოს საპატრიარქო	დირექტორი	მ. რევაზიშვილი		1:200	47	23/04/2025
						მთ.არქიტექტორი	მ. რევაზიშვილი				
						დაამუშავა	ი. ჯურღულია				
						კონსტუქტორი	ნ. მუმლაძე				



პროექტის დასახელება:	შემსრულებელი:	გვერდის დასახელება:	პირობითი აღნიშვნები:	მისამართი:	დამკვეთი:	თანამდებობა	სახ/გვარი	ხელმოწერა	მასშტაბი:	ფურცლის №	თარიღი:
მრავალბინიანი საცხოვრებელი სახლის დაკავებულობა და გასასვლელი საშუალებების პროექტი	PROJECT არქ-დიზაინ პროექტი	ფასადი "10-1"	EXIT	ქ თბილისი, წულაძის ქუჩა №23 ს/კ 01.17.11.034.007	სსიპ საქართველოს საპატრიარქო	დირექტორი	მ. რევაზიშვილი		1:200	48	23/04/2025
						მთ.არქიტექტორი	მ. რევაზიშვილი				
						დამუშავა	ი. ჯურღულია				
						კონსტრუქტორი	ნ. მუმლაძე				

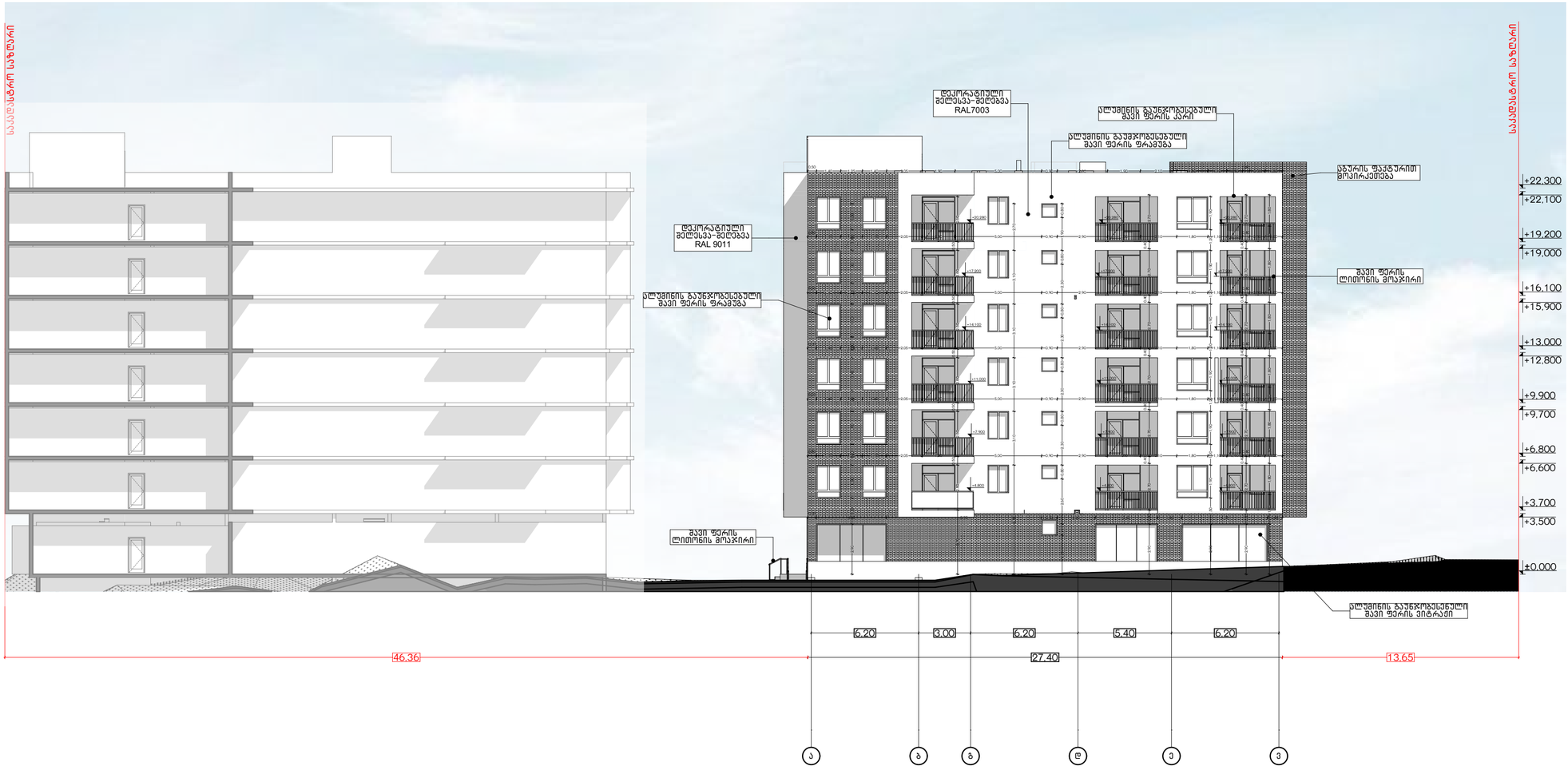

პროექტის დასახელება:	შემსრულებელი:	გვერდის დასახელება:	პირობითი აღნიშვნები:	მისამართი:	დამკვეთი:	თანამდებობა	სახ/გვარი	ხელმოწერა	მასშტაბი:	ფურცლის №	თარიღი:
მრავალბინიანი საცხოვრებელი სახლის დაკავებულობა და გასასვლელი საშუალებების პროექტი	PROJECT არქ-დიზაინ პროექტი	ფასადი "ა-3"	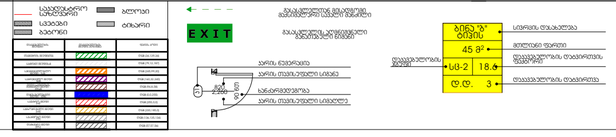	ქ თბილისი,წულაძის ქუჩა №23 ს/კ 01.17.11.034.007	სსიპ საქართველოს სპორტარქივი	დირექტორი მთ.არქიტექტორი დაამუშავა კონსტრუქტორი	ი. რევაზიშვილი ი. რევაზიშვილი ი. ჯერულია ნ. მეშლაძე		1:200	49	23/04/2025

დასახელება	ფასადი	ფასადი	ფასადი	ფასადი	ფასადი	ფასადი	ფასადი	ფასადი	DOO - 008	DOO - 009	სადარბაზო	სადარბაზო	სადარბაზო	საწყობი	საწყობი	ფასადები
რაოდენობა	3	3	7	10	26	43	6	6	1	1	2	3	4	1	3	1
გაბარიტები	0,90×2,70	1,00×2,90	1,00×2,90	0,90×2,70	0,90×2,60	0,90×2,60	1,50×2,00	1,50×2,00	0,90×2,00	0,90×2,00	1,00×2,90	1,00×2,90	1,00×3,00	1,00×2,90	1,00×2,90	1,50×2,60
2D ვიზუალი																
3D ვიზუალი																

დასახელება	CWD - 004	CWD - 004	CWD - 007	CWD - 007	WD - 002	WD - 002	WD - 002	WD - 002	WD - 002	WD - 003	WD - 004	WD - 005	WD - 007	WD - 008	WD - 009	WD - 010	ფასადი	ფასადი	ფასადი
რაოდენობა	1	1	1	1	1	1	1	1	1	1	1	1	1	1	3	1	6	6	6
გაბარიტები	2,30×2,00	2,30×2,00	2,30×2,00	2,30×2,00	0,90×2,90	2,40×2,90	3,00×2,90	3,90×2,90	4,30×2,90	2,30×2,90	4,95×2,90	4,05×2,90	4,95×2,90	3,60×2,90	1,80×2,90	1,80×2,90	1,20×1,60	1,50×1,90	2,10×1,90
2D ვიზუალი																			
3D ვიზუალი																			

დასახელება	ფასადი	ფასადი	ფასადი	ფასადი	ფასადი	ფასადი	ფასადი	ფასადი	ფასადი	ფასადი	ფასადი	ფასადი	ფასადი	ფასადი	ფასადი	ფასადი	ფასადი	ფასადი	ფასადი
რაოდენობა	6	10	10	12	12	30	7	1	1	1	1	1	1	1	1	1	1	1	1
გაბარიტები	2,10×1,90	2,30×2,00	2,30×2,00	1,40×1,90	1,80×2,00	1,80×1,90	2,40×2,00	0,60×1,70	0,80×1,68	0,90×0,80	0,90×0,80	0,90×0,80	0,90×0,80	0,90×0,80	0,90×0,80	0,90×0,80	0,90×0,80	0,90×0,80	0,90×0,80
2D ვიზუალი																			
3D ვიზუალი																			

დასახელება	ფასადი	ფასადი	ფასადი	ფასადი	ფასადი	ფასადი	ფასადი	ფასადი	ფასადი
რაოდენობა	1	1	1	1	1	5	6	6	10
გაბარიტები	0,90×0,80	0,90×0,80	0,90×0,80	0,90×0,90	1,00×2,70	1,00×2,60	0,70×0,60	0,90×1,80	0,80×1,70
2D ვიზუალი									
3D ვიზუალი									

პროექტის დასახელება:	შემსრულებელი:	გვერდის დასახელება:	პირობითი აღნიშვნები:	მისამართი:	დამკვეთი:	თანამდებობა	სახ/გვარი	ხელმოწერა	მასშტაბი:	ფურცლის №	თარიღი:
მრავალბინიანი საცხოვრებელი სახლის დაკავებულობა და გასასვლელი საშუალებების პროექტი	PROJECT არქ-დიზაინ პროექტი	ჯარ ფანჯრის სპეციფიკაცია		ქ თბილისი,წულაძის ქუჩა №23 ს/კ 01.17.11.034.007	სსიპ საქართველოს საპატრიარქო	დირექტორი მთ.არქიტექტორი დაამუშავა კონსტრუქტორი	ი. ჯერულია ნ. მუმლაძე		1:1	50	23/04/2025

388,00

388,00

46,80

388,00

388,00

387.25

387.41

მიწის საკონტროლო დონე=(388.0+388.0+388.0+388.0+387.25+387.41) : 6 = 387.77

მიწის დონე_ ათვლის დონე/სიბრტყე, რომელიც წარმოადგენს შენობის გარე კედლების მოსაზღვრე მიწის მოპირკეთებული ზედაპირის გასაშუალებულ დონეს. თუ მიწის შოპირკეთებული ზედაპირის დონე გარე კედლებიდან დამრეცად მიდის, ათვლის დონე უნდა განისაზღვროს შენობასა და მიწის ნაკვეთის საზღვარს შორის მოქცეული ფართობის ყველაზე დაბალი ნიშნულების მიხედვით, თუ მიწის ნაკვეთის საზღვარი შენობიდან დაშორებულია 1,8 მ-ზე მეტად, შენობასა და შენობიდან 1,8 მ-მდე ფარგლებში მოქცეული ყველაზე დაბალი ნიშნულების მიხედვით.

პროექტის დასახელება:	შემსრულებელი:	გვერდის დასახელება:	პირობითი აღნიშვნები:	მისამართი:	დამკვეთი:	თანამდებობა	სახელი, გვარი	ხელმოწერა	მასშტაბი:	ფურცლის №	თარიღი:
მრავალბინიანი საცხოვრებელი სახლის დაკავებულობა და გასასვლელი საშუალებების პროექტი	PROJECT პრო-ფიზაინ პროექტი	მიწის საკონტროლო დონე		ქ თბილისი, წულაძის ქუჩა №23 ს/კ 01.17.11.034.007	სსიპ საქართველოს საპატრიარქო	დირექტორი მთ.არქიტექტორი დაამუშავა კონსტრუქტორი	მ. რევაზიშვილი მ. რევაზიშვილი ი. ჯორჯოლიანი ნ. მემლაძე		1:100	51	23/04/2025

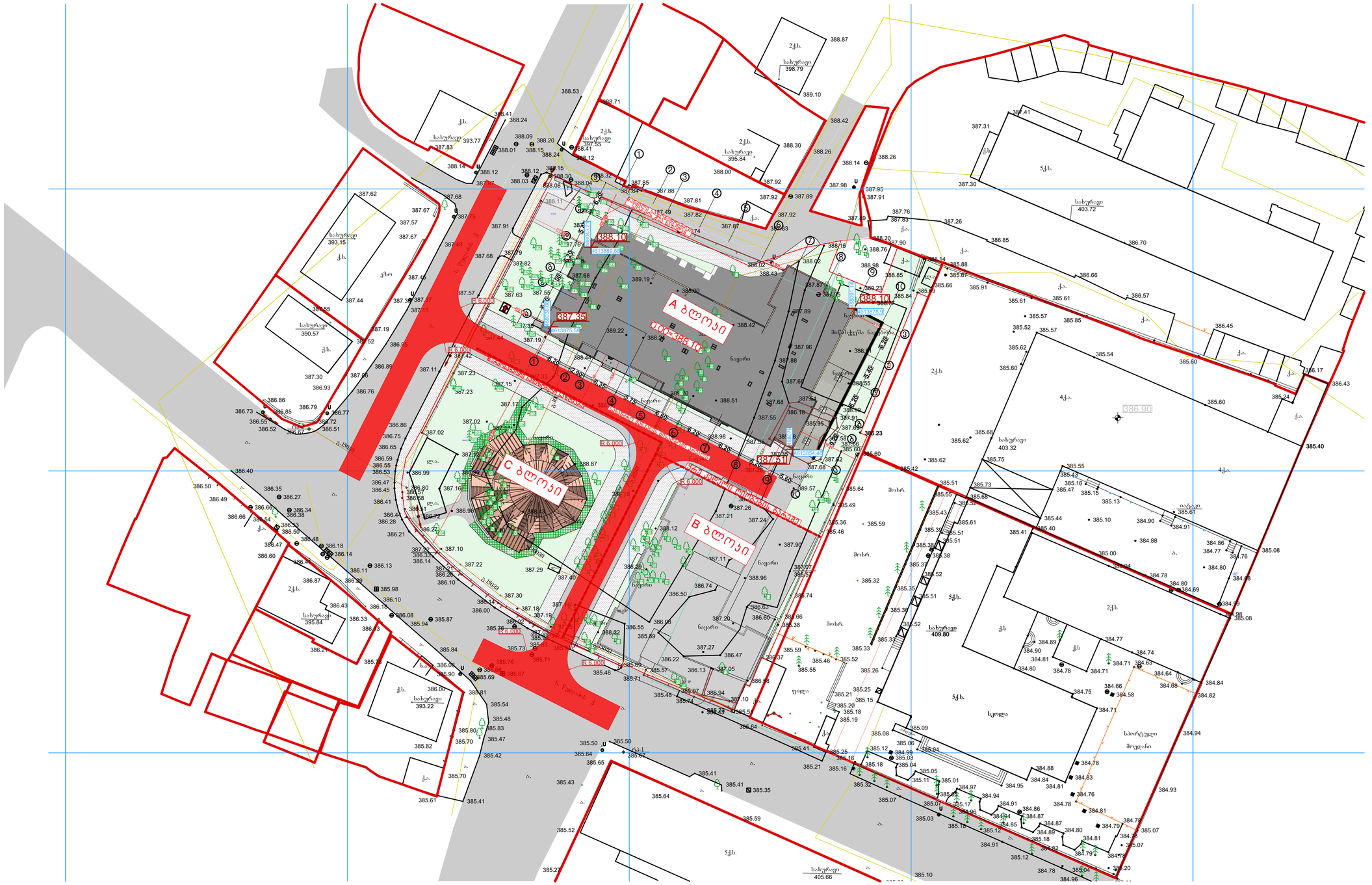
A ბლოკი
B ბლოკი
C ბლოკი
388.10
387.35
387.31
R 6.000
ნაგებობის ფასადიდან ნაგებობის ფასადამდე 5.60 მ
ნაგებობის ფასადიდან ნაგებობის ფასადამდე 6.20 მ
ნაგებობის ფასადიდან ნაგებობის ფასადამდე 6.35 მ
ნაგებობის ფასადიდან ნაგებობის ფასადამდე 6.80 მ
ნაგებობის ფასადიდან ნაგებობის ფასადამდე 8.150 მ
ნაგებობის ფასადიდან ნაგებობის ფასადამდე 5.60 მ
ნაგებობის ფასადიდან ნაგებობის ფასადამდე 6.20

שם הפרויקט:	מרכז מסחרי ומגורים בשכונת גבעת הדקל, ראש העין
כתובת הפרויקט:	גבעת הדקל, ראש העין
מגיש הבקשה:	PROJECT מהנדסים ואדריכלים בע"מ
עורך הבקשה:	פרויקט 2000 בע"מ
מתכנן השלד:	פרויקט 2000 בע"מ
מתכנן המערכות:	פרויקט 2000 בע"מ
מתכנן התנועה:	פרויקט 2000 בע"מ
מתכנן הנגישות:	פרויקט 2000 בע"מ
יועץ הבטיחות:	פרויקט 2000 בע"מ
יועץ הכבאות:	פרויקט 2000 בע"מ
יועץ הניקוז:	פרויקט 2000 בע"מ
יועץ הסביבה:	פרויקט 2000 בע"מ
יועץ הקרינה:	פרויקט 2000 בע"מ
יועץ הנגישות:	פרויקט 2000 בע"מ
יועץ הבטיחות:	פרויקט 2000 בע"מ
יועץ הכבאות:	פרויקט 2000 בע"מ
יועץ הניקוז:	פרויקט 2000 בע"מ
יועץ הסביבה:	פרויקט 2000 בע"מ
יועץ הקרינה:	פרויקט 2000 בע"מ

שם התכנית:	תכנית מפורטת מס' 23
מספר גוש וחלקות:	גוש 01.17.11.034.007
מספר תכנית:	23
מספר גרסה:	1
סוג הבקשה:	בקשה להיתר
שלב הבקשה:	היתר
מספר בקשה:	2025-0423
מספר תיק:	2025-0423
מספר תיק:	2025-0423
מספר תיק



პროექტის დასახელება:	შემსრულებელი:	გვერდის დასახელება:	პირობითი აღნიშვნები:	მისამართი:	დამკვეთი:	თანამდებობა	სახ/გვარი	ხელმოწერა	მასშტაბი:	ფურცლის №	თარიღი:
მრავალბინიანი საცხოვრებელი სახლის ხანძარსაწინააღმდეგო სისტემების პროექტი	PROJECT არქ-დიზაინის პროექტი	გეგმა -3.00 ნიშნულზე		ქ თბილისი, წულაძის ქუჩა №23 ს/ს 01.17.11.034.007	სსიპ საქართველოს სპორტრიარქო	დირექტორი	მ. რევაზიშვილი		1:100	54	23/04/2025
						მთ.არქიტექტორი	მ. რევაზიშვილი				
						დაამუშავა	ი. ჯერულია				
						კონსტრქტორი	ნ. მუმლაძე				

პროექტის დასახელება:	ბაზისური საინფორმაციო-ტექნოლოგიური ცენტრის მშენებლობა ქ. ბათუმში, ზღვისპირა ტერიტორიის კომპლექსური განვითარების პროექტის ფარგლებში
მშენებლობის ადგილმდებარეობა:	ქ. ბათუმი, ზღვისპირა ტერიტორიის კომპლექსური განვითარების პროექტი
პროექტის დასახელება:	PROJECT ბაზისური საინფორმაციო-ტექნოლოგიური ცენტრი
	ბაზისური საინფორმაციო-ტექნოლოგიური ცენტრი
	ზ/ა 01.17.11.034.007
	ქ. ბათუმი, ზღვისპირა ტერიტორიის კომპლექსური განვითარების პროექტის ფარგლებში
	ბაზისური საინფორმაციო-ტექნოლოგიური ცენტრის მშენებლობა

ชื่อโครงการ:	อาคารที่พักอาศัย 3 ชั้น จำนวน 12 ยูนิต พร้อมสิ่งปลูกสร้างและสิ่งอำนวยความสะดวก
ที่ตั้งโครงการ:	ตำบลบ้านเป็ด อำเภอเมืองขอนแก่น จังหวัดขอนแก่น
ผู้ออกแบบ:	PROJECT ARCHITECTURE CO.,LTD.
ชื่อแบบ:	แบบแปลนพื้นชั้นที่ 1
ผู้ขอรับใบอนุญาต:	นายวิรัช ใจดี
ที่ตั้งโครงการ:	โฉนดที่ดินเลขที่ 12345 หน้าสำรวจ 678 ตำบลบ้านเป็ด อำเภอเมืองขอนแก่น จังหวัดขอนแก่น
เนื้อที่ดิน:	1 ไร่ 2 งาน 50 ตารางวา
ประเภทการใช้อาคาร:	อาคารที่พักอาศัย ประเภท ก
ประเภทการก่อสร้าง:	อาคารก่อสร้างใหม่
ขนาดอาคาร:	กว้าง 12.00 เมตร ยาว 24.00 เมตร สูง 9.60 เมตร
พื้นที่ใช้สอย:	288.00 ตารางเมตร
พื้นที่ก่อสร้าง:	312.00 ตารางเมตร
ผู้ควบคุมงาน:	สถาปนิก วิศวกร
ผู้ออกแบบ:	บริษัท โปรเจค อาร์คิเทคเจอร์ จำกัด
ผู้คำนวณโครงสร้าง:	วิศวกร ก่อสร้าง
ผู้ออกแบบระบบไฟฟ้า:	วิศวกร ไฟฟ้า
ผู้ออกแบบระบบสุขาภิบาล:	วิศวกร สุขาภิบาล
ผู้ออกแบบระบบปรับอากาศ:	วิศวกร เครื่องกล
ผู้ออกแบบระบบป้องกันอัคคีภัย:	วิศวกร ป้องกันอัคคีภัย
ผู้ออกแบบระบบโทรคมนาคม:	วิศวกร โทรคมนาคม
ผู้ออกแบบระบบลิฟต์:	บริษัท ลิฟต์ จำกัด
ผู้ออกแบบภูมิสถาปัตย์:	สถาปนิก ภูมิสถาปัตย์
ผู้ออกแบบตกแต่งภายใน:	นักออกแบบ ตกแต่งภายใน
ผู้ออกแบบป้าย:	นักออกแบบ ป้าย
ผู้ออกแบบงานระบบอื่นๆ:	วิศวกร งานระบบอื่นๆ
ผู้ตรวจสอบ:	วิศวกร ตรวจสอบ
ผู้ตรวจสอบความปลอดภัย:	วิศวกร ความปลอดภัย
ผู้ตรวจสอบสิ่งแวดล้อม:	วิศวกร สิ่งแวดล้อม
ผู้ตรวจสอบอื่นๆ:	วิศวกร อื่นๆ
ผู้ควบคุมงานโครงสร้าง:	วิศวกร ควบคุมงานโครงสร้าง
ผู้ควบคุมงานระบบไฟฟ้า:	วิศวกร ควบคุมงานไฟฟ้า
ผู้ควบคุมงานระบบสุขาภิบาล:	วิศวกร ควบคุมงานสุขาภิบาล
ผู้ควบคุมงานระบบปรับอากาศ:	วิศวกร ควบคุมงานเครื่องกล
ผู้ควบคุมงานระบบป้องกันอัคคีภัย:	วิศวกร ควบคุมงานป้องกันอัคคีภัย
ผู้ควบคุมงานระบบโทรคมนาคม:	วิศวกร ควบคุมงานโทรคมนาคม
ผู้ควบคุมงานระบบลิฟต์:	วิศวกร ควบคุมงานลิฟต์
ผู้ควบคุมงานภูมิสถาปัตย์:	สถาปนิก ควบคุมงานภูมิสถาปัตย์
ผู้ควบคุมงานตกแต่งภายใน:	นักออกแบบ ควบคุมงานตกแต่งภายใน
ผู้ควบคุมงานป้าย:	นักออกแบบ ควบคุมงานป้าย
ผู้ควบคุมงานระบบอื่นๆ:	วิศวกร ควบคุมงานระบบอื่นๆ
ผู้ควบคุมงานตรวจสอบ:	วิศวกร ควบคุมงานตรวจสอบ
ผู้ควบคุมงานความปลอดภัย:	วิศวกร ควบคุมงานความปลอดภัย
ผู้ควบคุมงานสิ่งแวดล้อม:	วิศวกร ควบคุมงานสิ่งแวดล้อม
ผู้ควบคุมงานอื่นๆ:	วิศวกร ควบคุมงานอื่นๆ
ผู้ควบคุมงานสถาปัตยกรรม:	สถาปนิก ควบคุมงานสถาปัตยกรรม
ผู้ควบคุมงานโยธา:	วิศวกร ควบคุมงานโยธา
ผู้ควบคุมงานสถาปัตยกรรมและโยธา:	สถาปนิก วิศวกร ควบคุมงานสถาปัตยกรรมและโยธา
ผู้ควบคุมงานสถาปัตยกรรมและโยธาและระบบไฟฟ้า:	สถาปนิก วิศวกร ควบคุมงานสถาปัตยกรรมและโยธาและระบบไฟฟ้า
ผู้ควบคุมงานสถาปัตยกรรมและโยธาและระบบไฟฟ้าและระบบสุขาภิบาล:	สถาปนิก วิศวกร ควบคุมงานสถาปัตยกรรมและโยธาและระบบไฟฟ้าและระบบสุขาภิบาล
ผู้ควบคุมงานสถาปัตยกรรมและโยธาและระบบไฟฟ้าและระบบสุขาภิบาลและระบบปรับอากาศ:	สถาปนิก วิศวกร ควบคุมงานสถาปัตยกรรมและโยธาและระบบไฟฟ้าและระบบสุขาภิบาลและระบบปรับอากาศ
ผู้ควบคุมงานสถาปัตยกรรมและโยธาและระบบไฟฟ้าและระบบสุขาภิบาลและระบบปรับอากาศและระบบป้องกันอัคคีภัย:	สถาปนิก วิศวกร ควบคุมงานสถาปัตยกรรมและโยธาและระบบไฟฟ้าและระบบสุขาภิบาลและระบบปรับอากาศและระบบป้องกันอัคคีภัย
ผู้ควบคุมงานสถาปัตยกรรมและโยธาและระบบไฟฟ้าและระบบสุขาภิบาลและระบบปรับอากาศและระบบป้องกันอัคคีภัยและระบบโทรคมนาคม:	สถาปนิก วิศวกร ควบคุมงานสถาปัตยกรรมและโยธาและระบบไฟฟ้าและระบบสุขาภิบาลและระบบปรับอากาศและระบบป้องกันอัคคีภัยและระบบโทรคมนาคม
ผู้ควบคุมงานสถาปัตยกรรมและโยธาและระบบไฟฟ้าและระบบสุขาภิบาลและระบบปรับอากาศและระบบป้องกันอัคคีภัยและระบบโทรคมนาคมและระบบลิฟต์:	สถาปนิก วิศวกร ควบคุมงานสถาปัตยกรรมและโยธาและระบบไฟฟ้าและระบบสุขาภิบาลและระบบปรับอากาศและระบบป้องกันอัคคีภัยและระบบโทรคมนาคมและระบบลิฟต์
ผู้ควบคุมงานสถาปัตยกรรมและโยธาและระบบไฟฟ้าและระบบสุขาภิบาลและระบบปรับอากาศและระบบป้องกันอัคคีภัยและระบบโทรคมนาคมและระบบลิฟต์และระบบภูมิสถาปัตย์:	สถาปนิก วิศวกร ควบคุมงานสถาปัตยกรรมและโยธาและระบบไฟฟ้าและระบบสุขาภิบาลและระบบปรับอากาศและระบบป้องกันอัคคีภัยและระบบโทรคมนาคมและระบบลิฟต์และระบบภูมิสถาปัตย์
ผู้ควบคุมงานสถาปัตยกรรมและโยธาและระบบไฟฟ้าและระบบสุขาภิบาลและระบบปรับอากาศและระบบป้องกันอัคคีภัยและระบบโทรคมนาคมและระบบลิฟต์และระบบภูมิสถาปัตย์และระบบตกแต่งภายใน:	สถาปนิก วิศวกร ควบคุมงานสถาปัตยกรรมและโยธาและระบบไฟฟ้าและระบบสุขาภิบาลและระบบปรับอากาศและระบบป้องกันอัคคีภัยและระบบโทรคมนาคมและระบบลิฟต์และระบบภูมิสถาปัตย์และระบบตกแต่งภายใน
ผู้ควบคุมงานสถาปัตยกรรมและโยธาและระบบไฟฟ้าและระบบสุขาภิบาลและระบบปรับอากาศและระบบป้องกันอัคคีภัยและระบบโทรคมนาคมและระบบลิฟต์และระบบภูมิสถาปัตย์และระบบตกแต่งภายในและระบบป้าย:	สถาปนิก วิศวกร ควบคุมงานสถาปัตยกรรมและโยธาและระบบไฟฟ้าและระบบสุขาภิบาลและระบบปรับอากาศและระบบป้องกันอัคคีภัยและระบบโทรคมนาคมและระบบลิฟต์และระบบภูมิสถาปัตย์และระบบตกแต่งภายในและระบบป้าย
ผู้ควบคุมงานสถาปัตยกรรมและโยธาและระบบไฟฟ้าและระบบสุขาภิบาลและระบบปรับอากาศและระบบป้องกันอัคคีภัยและระบบโทรคมนาคมและระบบลิฟต์และระบบภูมิสถาปัตย์และระบบตกแต่งภายในและระบบป้ายและระบบอื่นๆ:	สถาปนิก วิศวกร ควบคุมงานสถาปัตยกรรมและโยธาและระบบไฟฟ้าและระบบสุขาภิบาลและระบบปรับอากาศและระบบป้องกันอัคคีภัยและระบบโทรคมนาคมและระบบลิฟต์และระบบภูมิสถาปัตย์และระบบตกแต่งภายในและระบบป้ายและระบบอื่นๆ
ผู้ควบคุมงานสถาปัตยกรรมและโยธาและระบบไฟฟ้าและระบบสุขาภิบาลและระบบปรับอากาศและระบบป้องกันอัคคีภัยและระบบโทรคมนาคมและระบบลิฟต์และระบบภูมิสถาปัตย์และระบบตกแต่งภายในและระบบป้ายและระบบอื่นๆและระบบตรวจสอบ:	สถาปนิก วิศวกร ควบคุมงานสถาปัตยกรรมและโยธาและระบบไฟฟ้าและระบบสุขาภิบาลและระบบปรับอากาศและระบบป้องกันอัคคีภัยและระบบโทรคมนาคมและระบบลิฟต์และระบบภูมิสถาปัตย์และระบบตกแต่งภายในและระบบป้ายและระบบอื่นๆและระบบตรวจสอบ
ผู้ควบคุมงานสถาปัตยกรรมและโยธาและระบบไฟฟ้าและระบบสุขาภิบาลและระบบปรับอากาศและระบบป้องกันอัคคีภัยและระบบโทรคมนาคมและระบบลิฟต์และระบบภูมิสถาปัตย์และระบบตกแต่งภายในและระบบป้ายและระบบอื่นๆและระบบตรวจสอบและระบบความปลอดภัย:	สถาปนิก วิศวกร ควบคุมงานสถาปัตยกรรมและโยธาและระบบไฟฟ้าและระบบสุขาภิบาลและระบบปรับอากาศและระบบป้องกันอัคคีภัยและระบบโทรคมนาคมและระบบลิฟต์และระบบภูมิสถาปัตย์และระบบตกแต่งภายในและระบบป้ายและระบบอื่นๆและระบบตรวจสอบและระบบความปลอดภัย
ผู้ควบคุมงานสถาปัตยกรรมและโยธาและระบบไฟฟ้าและระบบสุขาภิบาลและระบบปรับอากาศและระบบป้องกันอัคคีภัยและระบบโทรคมนาคมและระบบลิฟต์และระบบภูมิสถาปัตย์และระบบตกแต่งภายในและระบบป้ายและระบบอื่นๆและระบบตรวจสอบและระบบความปลอดภัยและระบบสิ่งแวดล้อม:	สถาปนิก วิศวกร ควบคุมงานสถาปัตยกรรมและโยธาและระบบไฟฟ้าและระบบสุขาภิบาลและระบบปรับอากาศและระบบป้องกันอัคคีภัยและระบบโทรคมนาคมและระบบลิฟต์และระบบภูมิสถาปัตย์และระบบตกแต่งภายในและระบบป้ายและระบบอื่นๆและระบบตรวจสอบและระบบความปลอดภัยและระบบสิ่งแวดล้อม
ผู้ควบคุมงานสถาปัตยกรรมและโยธาและระบบไฟฟ้าและระบบสุขาภิบาลและระบบปรับอากาศและระบบป้องกันอัคคีภัยและระบบโทรคมนาคมและระบบลิฟต์และระบบภูมิสถาปัตย์และระบบตกแต่งภายในและระบบป้ายและระบบอื่นๆและระบบตรวจสอบและระบบความปลอดภัยและระบบสิ่งแวดล้อมและระบบอื่นๆ:	สถาปนิก วิศวกร ควบคุมงานสถาปัตยกรรมและโยธาและระบบไฟฟ้าและระบบสุขาภิบาลและระบบปรับอากาศและระบบป้องกันอัคคีภัยและระบบโทรคมนาคมและระบบลิฟต์และระบบภูมิสถาปัตย์และระบบตกแต่งภายในและระบบป้ายและระบบอื่นๆและระบบตรวจสอบและระบบความปลอดภัยและระบบสิ่งแวดล้อมและระบบอื่นๆ

ผู้ออกแบบ:	บริษัท โปรเจค อาร์คิเทคเจอร์ จำกัด
ผู้ควบคุมงาน:	สถาปนิก วิศวกร
ผู้ขอรับใบอนุญาต:	นายวิรัช ใจดี
ที่ตั้งโครงการ:	โฉนดที่ดินเลขที่ 12345 หน้าสำรวจ 678 ตำบลบ้านเป็ด อำเภอเมืองขอนแก่น จังหวัดขอนแก่น
เนื้อที่ดิน:	1 ไร่ 2 งาน 50 ตารางวา
ประเภทการใช้อาคาร:	อาคารที่พักอาศัย ประเภท ก
ประเภทการก่อสร้าง:	อาคารก่อสร้างใหม่
ขนาดอาคาร:	กว้าง 12.00 เมตร ยาว 24.00 เมตร สูง 9.60 เมตร
พื้นที่ใช้สอย:	288.00 ตารางเมตร
พื้นที่ก่อสร้าง:	312.00 ตารางเมตร

ชื่อโครงการ:	อาคารที่พักอาศัย 3 ชั้น จำนวน 12 ยูนิต พร้อมสิ่งปลูกสร้างและสิ่งอำนวยความสะดวก
ที่ตั้งโครงการ:	ตำบลบ้านเป็ด อำเภอเมืองขอนแก่น จังหวัดขอนแก่น
ชื่อแบบ:	แบบแปลนพื้นชั้นที่ 1
มาตราส่วน:	1:100
ขนาดกระดาษ:	A1
หน่วย:	เมตร
วันที่:	23/04/2025
แบบเลขที่:	56
ผู้ตรวจสอบ:	
ผู้ควบคุมงาน:	
ผู้ขอรับใบอนุญาต:	
ผู้ออกแบบ:

שם הפרויקט:	מגורים בבניין רב קומות ומסחר בשכונת נווה גנים בעיר באר שבע
כתובת הפרויקט:	רח' הנגב 90, באר שבע
שם המבקש:	PROJECT חברת הנדסה וניהול בע"מ
שם המתכנן:	אדריכל עמית כהן
מספר גוש וחלקה:	גוש 38238 חלקה 90
מספר תיק בניין:	1.17.11.034.007
מספר בקשה:	2025-0123
כתובת:	רח' הנגב 90, באר שבע
מגרש:	57
תאריך:	23/04/2025
קנ"מ:	1:100
גרסה:	
מהנדס:	
אדריכל:	
יועץ:	
יועץ:	
יועץ

שם הפרויקט:	מגורים בבניין מעורב שימושים הכולל מסחר ומשרדים בקומת הקרקע ו-3 קומות מגורים מעל קומת עמודים ומרתף חניה
כתובת הפרויקט:	רחוב הרצל 10, בת ים
שם המבקש:	PROJECT הנדסה אזרחית בע"מ
שם המתכנן:	אדריכל אלי בן-דוד
מספר גוש וחלקה:	גוש 6638 חלקה 10
מספר תיק בניין:	01-0734-007
מספר בקשה:	23/04/2025
קנה מידה:	1:100
מספר גיליון:	58

מהנדס הגשה:			
מהנדס ביצוע:			
אדריכל:			
מודד:			
יועץ:			
יועץ:			
יועץ

שם הפרויקט:	מגורים ומסחר בבניין משולב בשכונת נווה עמל בעיר הרצליה
כתובת הפרויקט:	רחוב הנשיא 13,30 הרצליה
שם היזם:	חברת נווה עמל בע"מ
שם המתכנן:	אדריכל אלעד בן-דוד
שם המתכנן:	אדריכל אלעד בן-דוד
מספר תכנית:	1.17.11.034.007
קנה מידה:	1:100
תאריך:	23/04/2025
גרסה:	59
מספר גיליון:	
מספר גיליון:	
מספר גיליון:

ชื่อโครงการ:	อาคารชุดพักอาศัย 3 แห่ง บนที่ดินโฉนดเลขที่ 36636 และ 36637 ตำบลบางพูด อำเภอปากเกร็ด จังหวัดนนทบุรี
ที่ตั้งโครงการ:	ตำบลบางพูด อำเภอปากเกร็ด จังหวัดนนทบุรี
ผู้ขอรับใบอนุญาต:	บริษัท 16.59 อสังหาริมทรัพย์ จำกัด
ผู้ออกแบบ:	นายวิศรุต ศรีสุวรรณ ใบอนุญาตเลขที่ ว.12345
ผู้ประสานงาน:	นายวิศรุต ศรีสุวรรณ ใบอนุญาตเลขที่ ว.12345
ผู้ควบคุม

عنوان المشروع:	مجمع سكني وتجاري متعدد الاستخدامات بحي الياسمين، شارع الزهور، مدينة الأمل
عنوان الرسم:	المخطط المعماري للطابق الأرضي
مقياس الرسم:	1:100
تاريخ الإصدار:	23/04/2025
رقم اللوحة:	61
المهندس المعماري:	م. أحمد سليمان الخطيب
رقم الترخيص:	4587
المهندس المشرف:	م. سامي عبد الرحمن الدباغ
رقم الترخيص:	3129
المقاول المنفذ:	شركة البناء الحديث للمقاولات العامة
رقم العقد:	ع/2024/118
ملاحظات:	جميع الأبعاد بالسنتيمتر ما لم يُذكر خلاف ذلك. يُمنع التعديل دون موافقة المهندس المشرف.

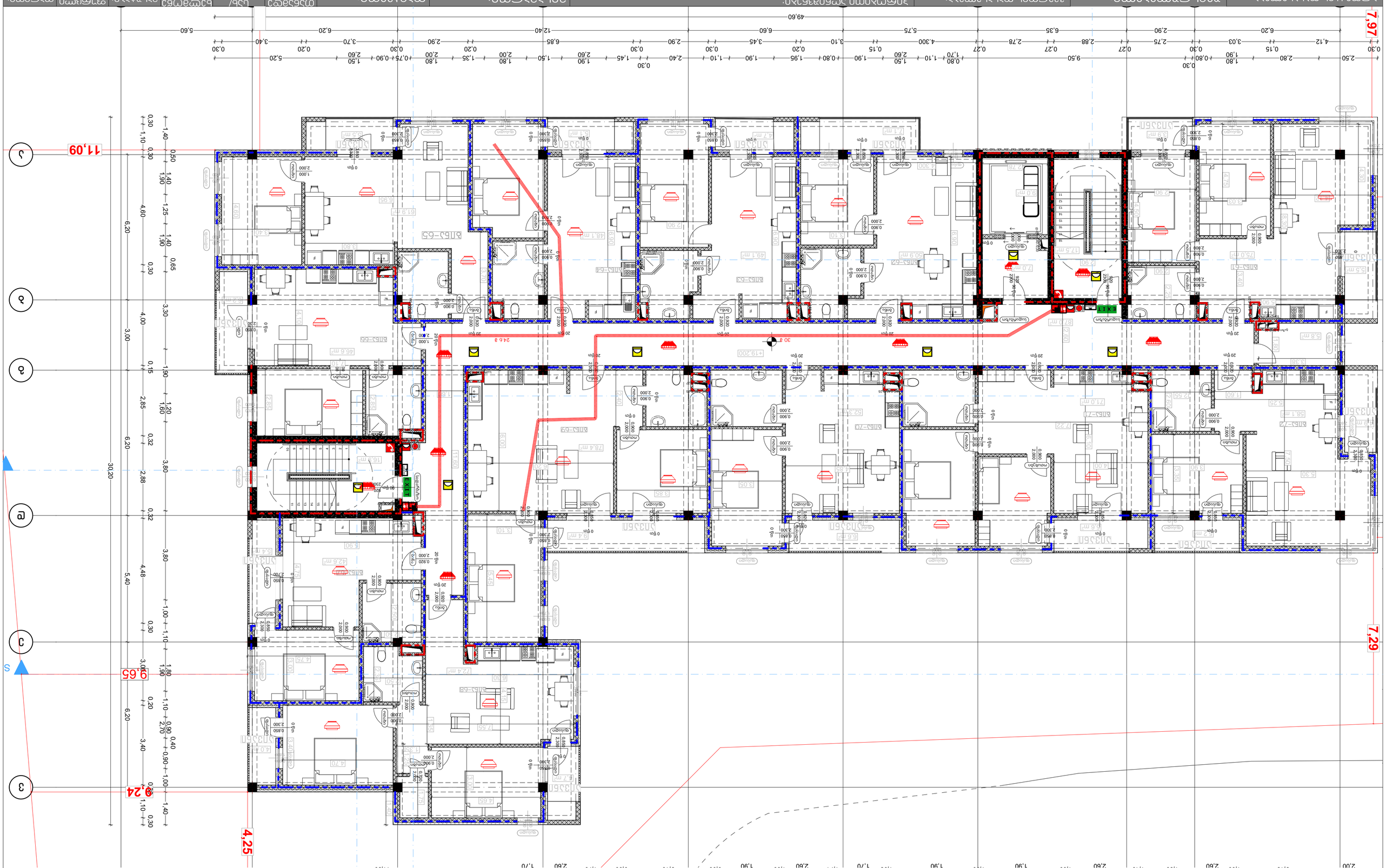
11,09
9,65
4,24
4,25
7,97
7,29
49,60
30,20
6,20
3,00
5,40
4,48
3,80
1,00
1,10
0,30
3,40
2,70
0,90
0,40
1,00
1,40
0,50
0,65
3,30
4,00
4,60
1,25
1,90
0,15
2,85
0,32
1,60
1,20
0,20
5,60
6,20
3,40
3,70
0,90
1,50
2,60
0,80
1,70
1,10
1,60
0,15
2,80
1,90
0,30
2,40
1,95
0,80
3,10
0,20
2,90
3,45
0,30
1,90
2,60
0,27
4,30
5,75
0,27
2,88
2,78
2,75
6,35
2,90
6,20
4,12
0,15
2,80
1,90
0,30
0,80
1,70
9,60
0,27
2,90
6,20
0,30
1,80
2,00
2,60
1,50
0,90
0,75
1,35
2,00
1,80
2,90
0,20
0,30
2,60
1,45
1,90
0,30
2,60
1,50
1,90
0,30
2,60
6,85
3,70
0,30
2,90
6,60
3,10
0,30
2,90
6,20
3,40
5,20
0,30
0,20
0,30

שם הפרויקט:	בית ספר יסודי ומעון יום לילדים בשכונת הגבעה הצפונית בעיר באר יעקב
כתובת הפרויקט:	רחוב הגבעה 12, באר יעקב
שם המבקש:	עיריית באר יעקב – אגף הנדסה
שם המתכנן:	אדריכל יונתן שפירא, רישיון מס' 48217
שם היועץ:	מהנדסי קונסטרוקציה בע"מ
מספר התוכנית:	ב/ק-2024-0187
גרסה:	3
קנה מידה:	1:100
תאריך:	23/04/2025
מספר גיליון:	62
סה"כ גיליונות:	74
גרסת תוכנית:	3.1
תאריך גרסה:	15/04/2025
שינוי:	3. התאמה לדרישות מכון התקנים
שינוי:	2. עדכון לאחר בקרת תכנון
שינוי:	1. הוספת מדרגות חירום
שינוי:	א. הגשה ראשונית

מקרא:	
קיר חדש	
קיר קיים להריסה	
קיר קיים לשימור	
קיר בטון	
קיר בלוקים	
קיר גבס	
חלון	
דלת	
דלת אש	
מעקה	
מדרגות	
מעלית	
פיר מעלית	
פיר מדרגות	
פיר חשמל	
פיר אוורור	
פיר כיבוי אש	
פיר ביוב	
פיר מים	
פיר גז	
פיר תקשורת	
פיר מיזוג אוויר	
פיר ניקוז	
פיר ניקוז גגות	
פיר ניקוז חצר	
פיר ניקוז מרפסות	
פיר ניקוז חניון	
פיר ניקוז מדרכות	
פיר ניקוז כבישים	
פיר ניקוז שטחים פתוחים	
פיר ניקוז שטחים מגוננים	
פיר ניקוז שטחים מרוצפים	
פיר ניקוז שטחים מבונים	
פיר ניקוז שטחים לא מבונים	
פיר ניקוז שטחים ציבוריים	
פיר ניקוז שטחים פרטיים	
פיר ניקוז שטחים משותפים	
פיר ניקוז שטחים מסחריים	
פיר ניקוז שטחים תעשייתיים	
פיר ניקוז שטחים חקלאיים	
פיר ניקוז שטחים יערות	
פיר ניקוז שטחים מים	
פיר ניקוז שטחים נחלים	
פיר ניקוז שטחים אגמים	
פיר ניקוז שטחים ים	
פיר ניקוז שטחים אוקיינוס	

מפתח:	
1	0.20
2	10.40
3	0.35
4	2.85
5	0.20
6	2.85
7	0.30
8	6.35
9	6.65
10	5.75
א	0.20
ב	6.60
ג	0.20
ד	6.20
ה	21.70
ו	6.20
ז	6.20
ח	6.20
ט	5.60
י	0.20
כ	3.50
ל	0.20
מ	49.60
נ	0.20
ס	11.09
ע	0.20
פ	6.20
צ	3.00
ק	0.20
ר	30.20
ש	5.40
ת	6.20
א	17.60
ב	0.20
ג	1.20
ד	0.20
ה	9.37
ו	4.2
ז	11.64
ח	7.30
ט	9.20
י	6.20
כ	3.00
ל	0.20
מ	6.20
נ	5.40
ס	6.20
ע	30.20
פ	0.20
צ	1.20
ק	0.20
ר	17.60
ש	6.20
ת	3.00
א	0.20
ב	6.20
ג	9.20
ד	11.09
ה	0.20
ו	3.15
ז	17.4 m²
ח	6.9 m²
ט	EXIT
י	+22.300
כ	WC 0.80 0.25
ל	WC 0.80 0.25
מ	WC 0.80 0.25
נ	WC 0.80 0.25
ס	WC 0.80 0.25
ע	WC 0.80 0.25
פ	WC 0.80 0.25
צ	WC 0.80 0.25
ק	WC 0.80 0.25
ר	WC 0.80 0.25
ש	WC 0.80 0.25
ת	WC 0.80 0.25
א	WC 0.80 0.25
ב	WC 0.80 0.25
ג	WC 0.80 0.25
ד	WC 0.80 0.25
ה	WC 0.80 0.25
ו	WC 0.80 0.25
ז	WC 0.80 0.25
ח	WC 0.80 0.25
ט	WC 0.80 0.25
י	WC 0.80 0.25
כ	WC 0.80 0.25
ל	WC 0.80 0.25
מ	WC 0.80 0.25
נ	WC 0.80 0.25
ס	WC 0.80 0.25
ע	WC 0.80 0.25
פ	WC 0.80 0.25
צ	WC 0.80 0.25
ק	WC 0.80 0.25
ר	WC 0.80 0.25
ש	WC 0.80 0.25
ת	WC 0.80 0.25

מקרא:	
קיר חדש	
קיר קיים להריסה	
קיר קיים לשימור	
קיר בטון	
קיר בלוקים	
קיר גבס	
חלון	
דלת	
דלת אש	
מעקה	
מדרגות	
מעלית	
פיר מעלית	
פיר מדרגות	
פיר חשמל	
פיר אוורור	
פיר כיבוי אש	
פיר ביוב	
פיר מים	
פיר גז	
פיר תקשורת	
פיר מיזוג אוויר	
פיר ניקוז	
פיר ניקוז גגות	
פיר ניקוז חצר	
פיר ניקוז מרפסות	
פיר ניקוז חניון	
פיר ניקוז מדרכות	
פיר ניקוז כבישים	
פיר ניקוז שטחים פתוחים	
פיר ניקוז שטחים מגוננים	
פיר ניקוז שטחים מרוצפים	
פיר ניקוז שטחים מבונים	
פיר ניקוז שטחים לא מבונים	
פיר ניקוז שטחים ציבוריים	
פיר ניקוז שטחים פרטיים	
פיר ניקוז שטחים משותפים	
פיר ניקוז שטחים מסחריים	
פיר ניקוז שטחים תעשייתיים	
פיר ניקוז שטחים חקלאיים	
פיר ניקוז שטחים יערות	
פיר ניקוז שטחים מים	
פיר ניקוז שטחים נחלים	
פיר ניקוז שטחים אגמים	
פיר ניקוז שטחים ים	
פיר ניקוז שטחים אוקיינוס	

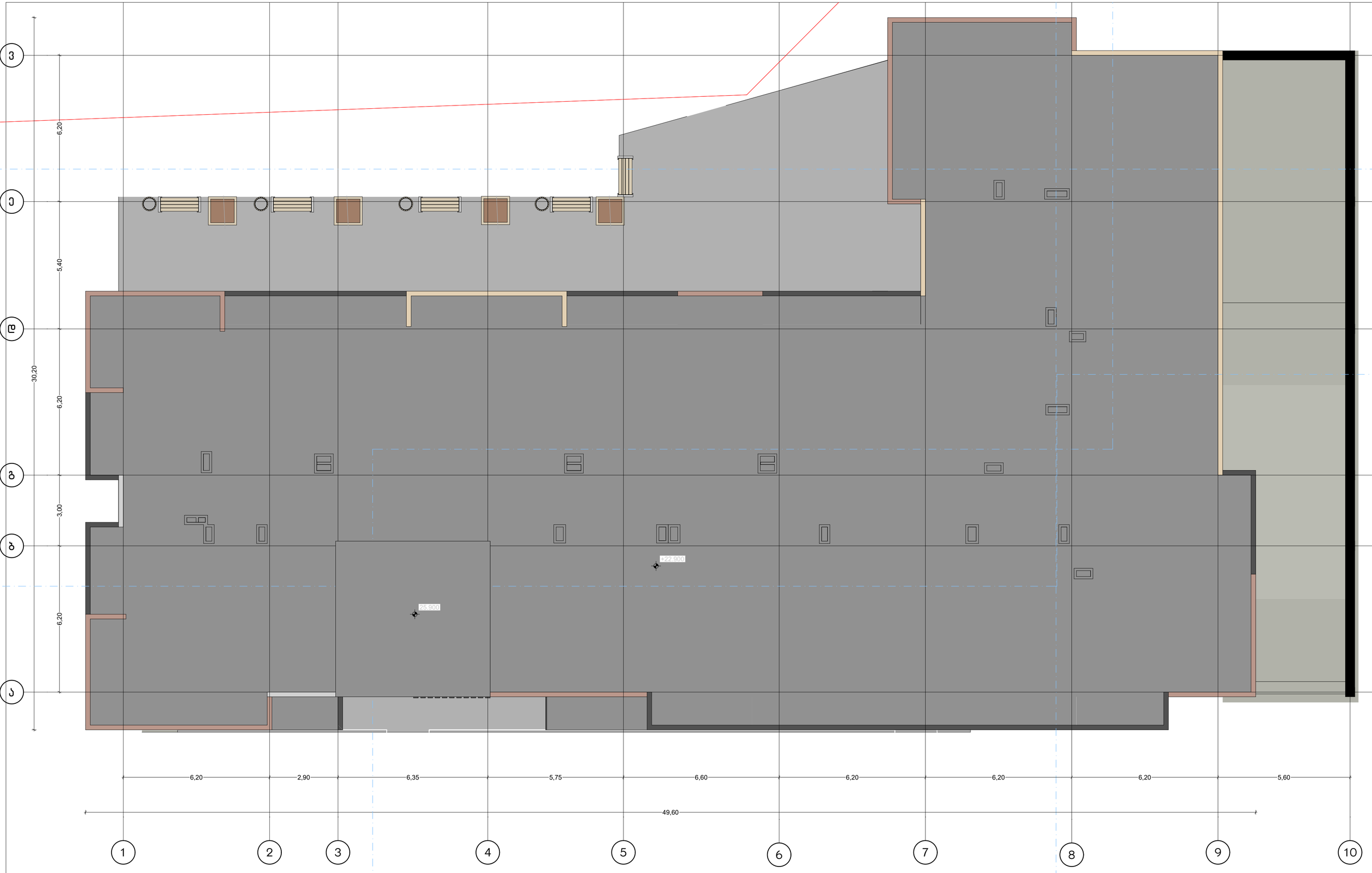

პროექტის დასახელება:	შემსრულებელი:	გვერდის დასახელება:	პირობითი აღნიშვნები:	მისამართი:	დამკვეთი:	თანამდებობა	სახ/გვარი	ხელმოწერა	მასშტაბი:	ფურცლის №:	თარიღი:
მრავალბინიანი საცხოვრებელი სახლის ხანძარსაწინააღმდეგო სისტემების პროექტი	PROJECT არქ-დიზაინ პროექტი	გადახურვა		ქ თბილისი,წულაძის ქუჩა №23 ს/კ 01.17.11.034.007	სსიპ საქართველოს საპატრიარქო	დირექტორი	ბ. რევაზიშვილი		1:100	63	23/04/2025
						მთ.არქიტექტორი	ბ. რევაზიშვილი				
						დაამუშავა	ი. ჯერელია				
						კონსტრუქტორი	ნ. მემლაძე				

שם הפרויקט:	מגורים בבניין מגורים ומשרדים בן 7 קומות מעל קומת עמודים ומרתף חניה משותף, ברחוב הרב קוק 1 בעיר אלעד
כתובת הפרויקט:	רחוב הרב קוק 1, אלעד
מבצע הפרויקט:	PROJECT חברת פרויקט אלעד-בית
שם התכנית:	חתך 1-1
מהנדס הוועדה המקומית:	
מהנדס הרישוי:	
מתכנן השלד:	
מתכנן:	
מתכנן:	
מתכנן

שם הפרויקט והכתובת:	מגרש 6 מתחם 6 בשכונת בית הכרם בעיר ירושלים, רח' הבנים 3
תוכן התכנית:	חתך אורכי 2-2
מבצע:	PROJECT הנדסה אזרחית בע"מ
מספר תכנית:	1
גודל גיליון:	A1
מהדורה:	1
מספר תיק:	23/04/2025
קנה מידה:	1:200
מספר גיליון:	65
מספר תכנית:	01.17.11.034.007
מהנדס:	ד"ר מאהר אבו-רומי
מתכנן:	אדריכל יוסף אבו-רומי
יזם:	עיריית ירושלים
בעלות:	עיריית ירושלים
מקור מפה:	מפה מצבית מעודכנת
מקור מידע:	מדידה מצבית
מס' גוש:	30109
מס' חלקה:	6
מס' תיק מדידה:	1
מס' תיק מדידה:	1
מס' תיק מדידה:	1

שם הפרויקט:	מגורים בבניין בן 6 קומות מעל קומת עמודים ומרתף חניה בן 2 קומות, בנוי בשיטת בטון יצוק באתר
כתובת הפרויקט:	גוש 6638 חלקה 1
שטח המגרש:	1,000 מ"ר
שטח עיקרי מותר:	1,500 מ"ר
שטח עיקרי מתוכנן:	1,500 מ"ר
שטח שירות מותר:	1,500 מ"ר
שטח שירות מתוכנן:	1,500 מ"ר
מספר יחידות דיור:	10
מספר קומות:	6 קומות מעל קומת עמודים ומרתף חניה בן 2 קומות
גובה הבניין:	19.50 מ'
מספר חניות:	21
מספר מעליות:	1
מספר חדרי מדרגות:	1
מספר מקלטים:	1
מספר ממ"דים:	1
מספר חדרי אשפה:	1
מספר חדרי עגלות:	1
מספר חדרי אופניים:	1
מספר חדרי מכונות:	1
מספר חדרי חשמל:	1
מספר חדרי תקשורת:	1
מספר חדרי כיבוי אש:	1
מספר חדרי גנרטור:	1
מספר חדרי משאבות:	1
מספר חדרי מים:	1
מספר חדרי ביוב:	1
מספר חדרי ניקוז:	1
מספר חדרי אוורור:	1
מספר חדרי מיזוג אוויר:	1
מספר חדרי חימום:	1
מספר חדרי קירור:	1
מספר חדרי לחות:	1
מספר חדרי יבש:	1
מספר חדרי רטוב:	1
מספר חדרי אחסון:	1
מספר חדרי עבודה:	1
מספר חדרי ישיבות:	1
מספר חדרי שירותים:	1
מספר חדרי מקלחת:	1
מספר חדרי כביסה:	1
מספר חדרי ארונות:	1
מספר חדרי מטבח:	1
מספר חדרי אוכל:	1
מספר חדרי שינה:	1
מספר חדרי מגורים:	1
מספר חדרי עבודה:	1
מספר חדרי ישיבות:	1
מספר חדרי שירותים:	1
מספר חדרי מקלחת:	1
מספר חדרי כביסה:	1
מספר חדרי ארונות:	1
מספר חדרי מטבח:	1
מספר חדרי אוכל:	1
מספר חדרי שינה:	1
מספר חדרי מגורים:	1

מפת מדידה:	מפת מדידה מצבית, מפת מדידה טופוגרפית, מפת מדידה גיאודטית
מפת מדידה מצבית:	מפת מדידה מצבית, מפת מדידה טופוגרפית, מפת מדידה גיאודטית
מפת מדידה טופוגרפית:	מפת מדידה טופוגרפית, מפת מדידה גיאודטית
מפת מדידה גיאודטית:	מפת מדידה גיאודטית

שם הפרויקט:	בניית מבנה מגורים חדש בן 6 קומות מעל קומת מרתף וקומת גג חלקית
כתובת הפרויקט:	רחוב הרב עוזיאל 23, תל אביב-יפו
מספר גוש וחלקה:	גוש 6638 חלקה 23
כתובת:	רחוב הרב עוזיאל 23, תל אביב-יפו
מספר תוכנית:	A-101
שם התוכנית:	תכנית קומת מרתף -3.00
מהנדס הרישוי:	
מתכנן:	
מודד:	
יועץ:	
מהנדס:	
מפתח:	
מתכנן שלד:	
יועץ:	
יועץ:	
יועץ

שם הפרויקט:	תוספת בניה ושינוי בבית קיים ברחוב הרב עוזיאל 3 בבני ברק
שם המבקש:	מר יוסף ברוך
כתובת הנכס:	רחוב הרב עוזיאל 3, בני ברק
גוש/חלקה/תת חלקה:	גוש: 30.3.6.0 חלקה: 1 תת חלקה: 1
שטח המגרש:	1,000.00 מ"ר
מספר תכנית:	23/04/2025
קנ"מ:	1:100
מספר גיליון:	68
שם המתכנן:	מהנדס אלעד בן-צבי

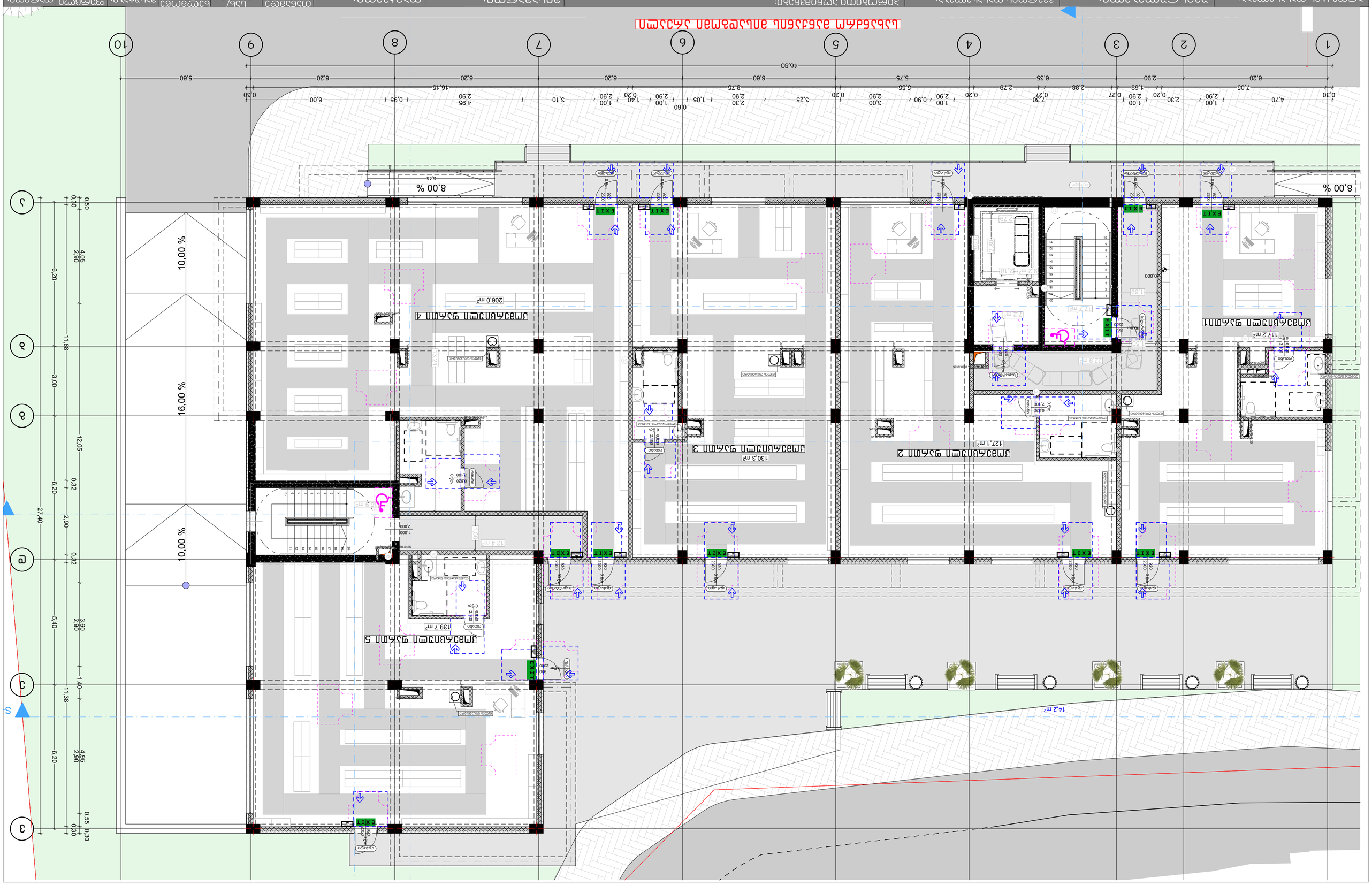

ชื่อโครงการ:	อาคารชุดพักอาศัย 3 ชั้น จำนวน 2 อาคาร
	โครงการจัดสรรที่ดิน บ้านสิริมงคลวิลล์ 3
ที่ตั้งโครงการ:	PROJECT บริษัท สินวัฒน์-ดีเวล จำกัด
ผังบริเวณ:	แสดงขอบเขตที่ดิน ระวางที่ดิน +3,70 มาตราส่วน 1:200
ประเภทอาคาร:	อาคารชุดพักอาศัย 3 ชั้น จำนวน 2 อาคาร จำนวนห้องชุดทั้งหมด 20 ห้อง
ตำแหน่งที่ตั้ง:	หมู่ที่ 4 ตำบลบ้านเป็ด อำเภอเมืองขอนแก่น จังหวัดขอนแก่น
เลขที่โฉนดที่ดิน:	น.ส.3 ก. เลขที่ 23 หน้าสำรวจ 1 ตำบลบ้านเป็ด อำเภอเมืองขอนแก่น จังหวัดขอนแก่น
เนื้อที่:	1 ไร่ 3 งาน 70.0 ตารางวา
ผู้ขอรับใบอนุญาต:	นายสินวัฒน์ ดีเวลอปเมนท์
ผู้ออกแบบ:	นายสถาปนิก ออกแบบดี ใบอนุญาตเลขที่ ส.12345/2567
ผู้คำนวณ:	นายวิศวกร คำนวณดี ใบอนุญาตเลขที่ ว.67890/2567
ผู้ควบคุมงาน:	นายควบคุม งานดี ใบอนุญาตเลขที่ ส.11223/2567
ผู้ประสานงาน:	นางสาวประสาน งานดี โทร. 089-123-4567
ผู้ประสานงาน:	นาย

שם הפרויקט:	בניית מבנה מגורים חדש בן 3 קומות מעל קומת מרתף חלקית ובן 4 קומות מעל קומת מרתף מלאה, מתחת לחלק מהבניין, הכולל 24 יחידות דיור, חדרי אופניים, מחסנים דיירים, חניה תת קרקעית ומתקני חניה מכניים, מערכת סולארית, מערכת פוטו-וולטאית, גינון ופיתוח השטח
כתובת הנכס:	רחוב הרב קוק 2, שכונת בית הכרם, ירושלים
מגיש הבקשה:	PROJECT הנדסה ואדריכלות - בע"מ
מספר תיק בניין:	8238 +6,90 בקשה מספר:
מהנדס הרישוי:	מהנדס רישוי מחוז ירושלים
מספר גוש וחלקה:	גוש 30135, חלקה 23
מספר תכנית:	ע/ג 01.17.11.034.007
כתובת:	רחוב הרב קוק 2, שכונת בית הכרם, ירושלים
מבנה מס':	1
קנה מידה:	1:100
תאריך:	23/04/2025
מס' גיליון:	70
מתכנן:	

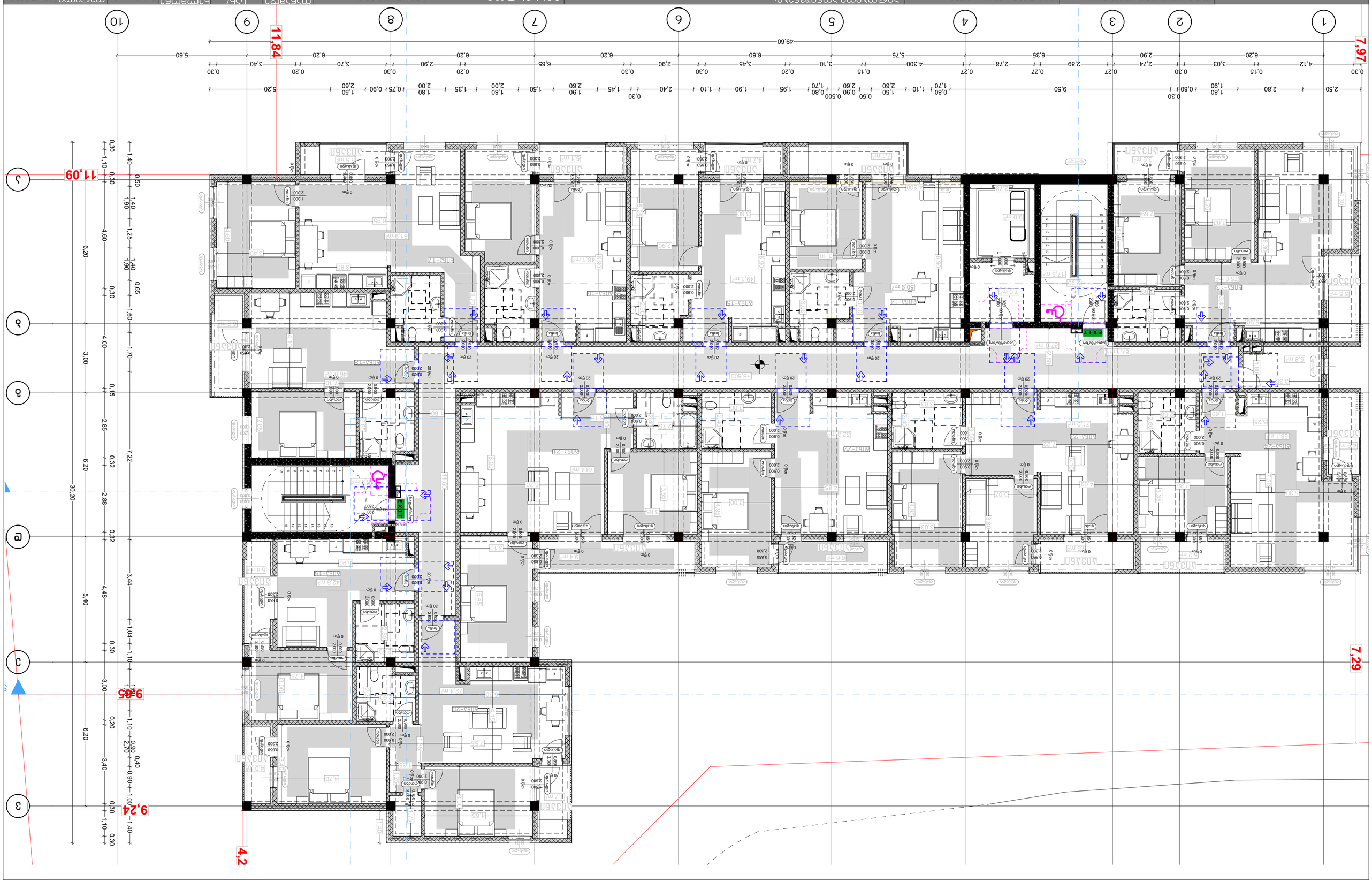

שם הפרויקט:	מגורים בבניין משולב מסחר ומשרדים ברחוב הרצל 10 בראשון לציון
כתובת הפרויקט:	הרצל 10, ראשון לציון
שלב:	היתר בניה
כותרת התכנית:	קומת קרקע
מספר התכנית:	01.17.11.034.007
מהדורה:	4 מהדורה לבקשה להיתר מס' 23
קנה מידה:	1:100
תאריך:	23/04/2025
מתכנן:	אדריכל אלכסנדר פרידמן
כתובת:	רח' הרצל 10, ראשון לציון
טלפון:	03-9642222
דוא"ל:	alexf@fridman.co.il
מהנדס קונסטרוקציה:	אינג' יוסי כהן
מהנדס מערכות:	אינג' יוסי כהן
יועץ אקוסטיקה:	אינג' יוסי כהן
יועץ בטיחות:	אינג' יוסי כהן
יועץ נגישות:	אינג' יוסי כהן
יועץ תנועה:	אינג' יוסי כהן
יועץ כבאות:	אינג' יוסי כהן
יועץ איכות הסביבה:	אינג' יוסי כהן
יועץ נוף:	אינג' יוסי כהן
יועץ חשמל:	אינג' יוסי כהן
יועץ אינסטלציה:	אינג' יוסי כהן
יועץ מיזוג אויר:	אינג' יוסי כהן
יועץ מעליות:	אינג' יוסי כהן
יועץ גז:	אינג' יוסי כהן
יועץ כיבוי אש:	אינג' יוסי כהן
יועץ תקשורת:	אינג' יוסי כהן
יועץ מדידות:	אינג' יוסי כהן
יועץ גיאוטכני:	אינג' יוסי כהן
יועץ סביבתי:	אינג' יוסי כהן
יועץ כלכלי:	אינג' יוסי כהן
יועץ משפטי:	אינג' יוסי כהן
יועץ תחבורה:	אינג' יוסי כהן
יועץ בטיחות בעבודה:	אינג' יוסי כהן
יועץ בטיחות בשריפה:	אינג' יוסי כהן
יועץ בטיחות בדרכים

שם הפרויקט:	מגורים ומסחר בבניין רב קומות בשכונת מגדים בבאר שבע
כתובת הפרויקט:	רח' מגדים 13, 15, 17 באר שבע
שלב בתכנון:	היתר בניה
מספר תכנית:	01/17/11/034/007
שם התכנית:	תוספת יח"ד, שינויים פנימיים ושינוי בחזיתות
כתובת:	מגדים 13, 15, 17 באר שבע
גוש/חלקה:	38035/1
קנ"מ:	1:100
תאריך:	23/04/2025
מס' גיליון:	72
שם הגיליון:	תכנית קומת קרקע

N
11,64
7,97
11,08
9,65
9,24
4,25
7,32
1
2
3
4
5
6
7
8
9
10
a
b
c
EXIT
20 לקט
מעלית
גלאי עשן
מטף
ארון חשמל
מתקן כיבוי אש
מדחס
יחידה חיצונית
יחידה פנימית
מזגן
מקרר
כיור
תנור
כיריים
מדיח כלים
מכונת כביסה
מיקרוגל
מקלחון
אסלה
כיור
מקלחת
מיחם
מקרר
מכונת כביסה
מיקרוגל
מדיח כלים
כיריים
תנור
כיור

שם הפרויקט:	בניית מבנה מגורים חדש ותשתיות בשכונת מגדל העמק, מגרש 1
כתובת הפרויקט:	רחוב הבנים 16,18,20
שלב:	היתר בניה
מהנדס הקונסטרוקציה:	
מתכנן השלד:	
מתכנן:	
מתכנן:	
מתכנן

שם הפרויקט:	מגורים בבניין מגורים משולב מסחר ומבני ציבור בן 3 מפלסים
כתובת הפרויקט:	רחוב הרצל 19,20 בת ים
שם המבקש:	חברת פרויקט הנדסה בע"מ
שם המתכנן:	אדריכל אלון בן-דוד
שם המודד:	
מספר גוש וחלקה:	גוש 7022 חלקה 23
מספר תכנית:	6.
מספר גרסה:	1
מספר גיליון:	74
מספר גיליונות:	
מהדורה:	
מס'	תאריך	שינוי
---	---	---
1	23/04/2025	הגשה לבקשה להיתר

שם הפרויקט:	הקמת מחסן ומבנה עזר לשימוש חקלאי בשטח חקלאי בנחלת יעקב
כתובת הפרויקט:	
גוש/חלקה:	
מספר תיק מידע:	
מבצע:	
מהנדס:	
מתכנן:	
קנ"מ:	1:100
תאריך:	23/04/2025
מס' גיליון:	75

מקרא:	

שם הפרויקט:	בניית מרכז קהילתי ומבנה ציבור בקיבוץ מעגן מיכאל
כתובת הפרויקט:	קיבוץ מעגן מיכאל
שלב:	היתר בניה
מספר גוש/חלקה:	גוש 3722 חלקה 1
כתובת:	קיבוץ מעגן מיכאל
מהנדס:	אדריכל אבי כהן
מתכנן:	אדריכל אבי כהן
מספר תוכנית:	1
קנ"מ:	1:100
תאריך:	23/04/2025

קומת קרקע	מפת מדידה	1:100	23/04/2025
קומה א'	מפת מדידה	1:100	23/04/2025
חתך א-א	חתכים	1:100	23/04/2025
חתך ב-ב	חתכים	1:100	23/04/2025
חתך ג-ג	חתכים	1:100	23/04/2025
חתך ד-ד	חתכים	1:100	23/04/2025
חזית צפון	חזיתות	1:100	23/04/2025
חזית דרום	חזיתות	1:100	23/04/2025
חזית מזרח	חזיתות	1:100	23/04/2025
חזית מערב	חזיתות	1:100	23/04/2025
פרטי חלונות	פרטים	1:20	23/04/2025
פרטי דלתות	פרטים	1:20	23/04/2025
פרטי מעקות	פרטים	1:20	23/04/2025
פרטי גגות	פרטים	1:20	23/04/2025
פרטי יסודות	פרטים	1:20	23/04/2025
פרטי קירות	פרטים	1:20	23/04/2025
פרטי רצפות	פרטים	1:20	23/04/2025
פרטי תקרות	פרטים	1:20	23/04/2025
פרטי מדרגות	פרטים	1:20	23/04/2025
פרטי מעלית	פרטים	1:20	23/04/2025
פרטי מיזוג אוויר	פרטים	1:20	23/04/2025
פרטי חשמל	פרטים	1:20	23/04/2025
פרטי אינסטלציה	פרטים	1:20	23/04/2025
פרטי כיבוי אש	פרטים	1:20	23/04/2025
פרטי בטיחות	פרטים	1:20	23/04/2025
פרטי נגישות	פרטים	1:20	23/04/2025
פרטי גינון	פרטים	1:20	23/04/2025
פרטי ריהוט	פרטים	1:20	23/04/2025
פרטי שילוט	פרטים	1:20	23/04/2025
פרטי תאורה	פרטים	1:20	23/04/2025
פרטי אבטחה	פרטים	1:20	23/04/2025
פרטי מצלמות	פרטים	1:20	23/04/2025
פרטי אינטרקום	פרטים	1:20	23/04/2025
פרטי דלת כניסה	פרטים	1:20	23/04/2025
פרטי חלון כניסה	פרטים	1:20	23/04/2025
פרטי מעקה כניסה	פרטים	1:20	23/04/2025
פרטי גג כניסה	פרטים	1:20	23/04/2025
פרטי יסוד כניסה	פרטים	1:20	23/04/2025
פרטי קיר כניסה	פרטים	1:20	23/04/2025
פרטי רצפה כניסה	פרטים	1:20	23/04/2025
פרטי תקרה כניסה	פרטים	1:20	23/04/2025
פרטי מדרגות כניסה	פרטים	1:20	23/04/2025
פרטי מעלית כניסה	פרטים	1:20	23/04/2025
פרטי מיזוג אוויר כניסה	פרטים	1:20	23/04/2025
פרטי חשמל כניסה	פרטים	1:20	23/04/2025
פרטי אינסטלציה כניסה	פרטים	1:20	23/04/2025
פרטי כיבוי אש כניסה	פרטים	1:20	23/04/2025
פרטי בטיחות כניסה	פרטים	1:20	23/04/2025
פרטי נגישות כניסה	פרטים	1:20	23/04/2025
פרטי גינון כניסה	פרטים	1:20	23/04/2025
פרטי ריהוט כניסה	פרטים	1:20	23/04/2025
פרטי שילוט כניסה	פרטים	1:20	23/04/2025
פרטי תאורה כניסה	פרטים	1:20	23/04/2025
פרטי אבטחה כניסה	פרטים	1:20	23/04/2025
פרטי מצלמות כניסה	פרטים	1:20	23/04/2025
פרטי אינטרקום כניסה	פרטים	1:20	23/04/2025

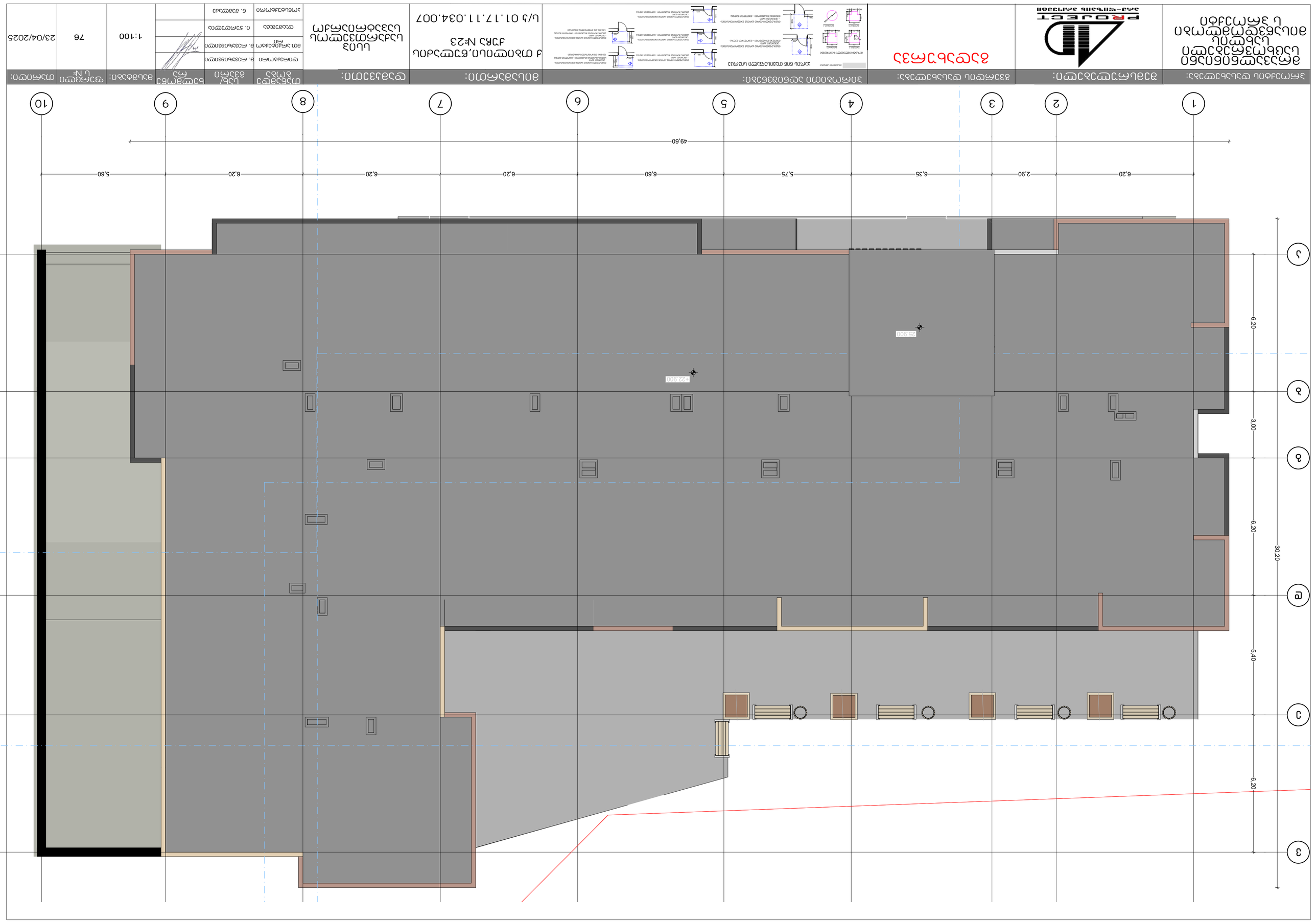

שם הפרויקט:	מגרש 2 בשכונת הדקל בבית שמש
כתובת הפרויקט:	רחוב הדקל 2, בית שמש
שם המבנה:	בניין מגורים
מספר תוכנית:	01.17.11.034.007
שלב:	היתר בניה
מספר גרסה:	1
תאריך:	23/04/2025
מספר גיליון:	77
קנה מידה:	1:20
מהנדס:	
אדריכל:	
יועץ:	
מתכנן:	

תכנית רצפת קומת קרקע

חתך 1

חתך 2

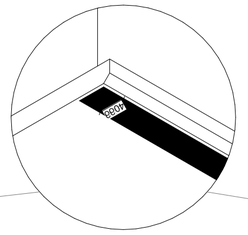

מפלס רצפת חדר מדרגות משותף
מפלס רצפת מעבר משותף

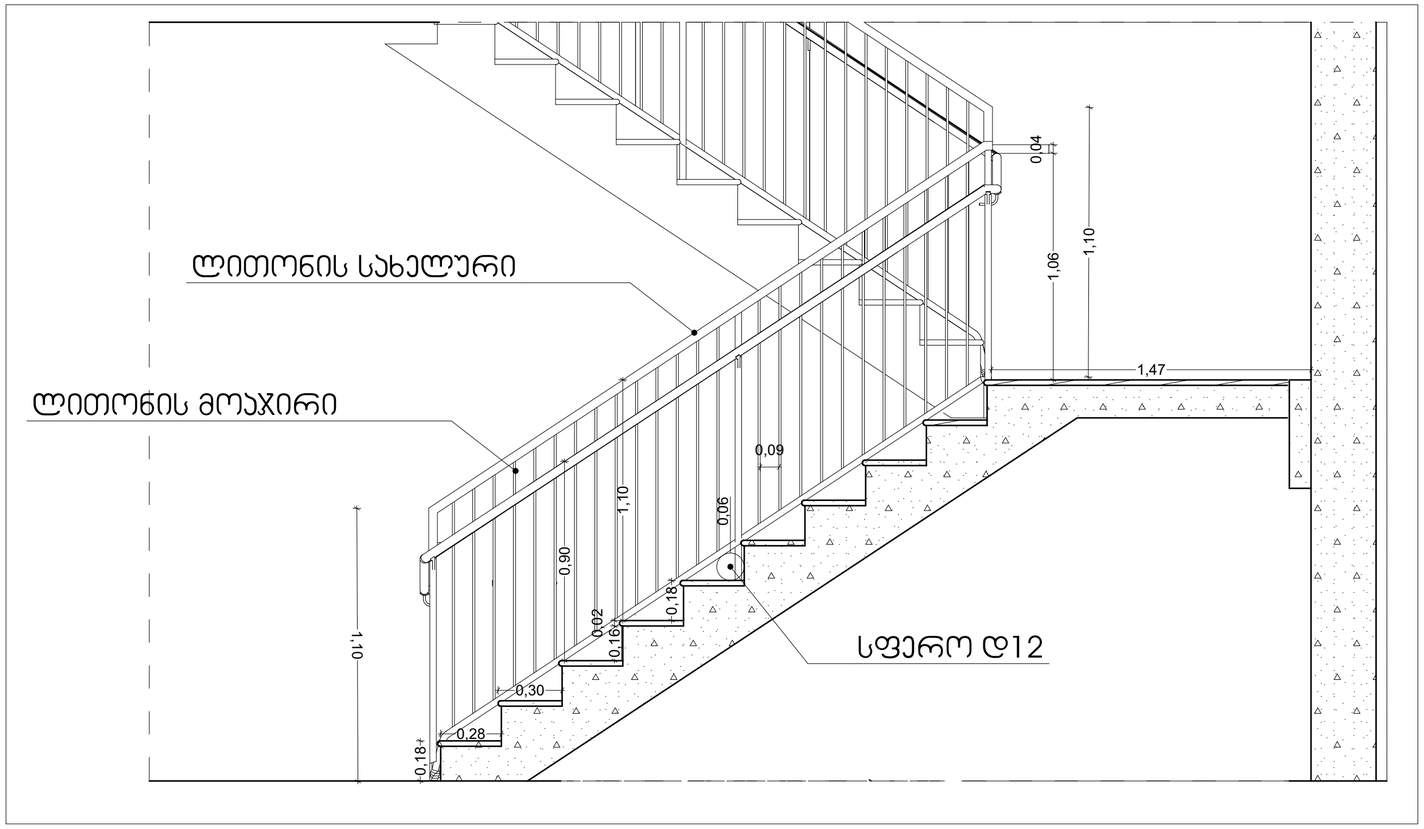

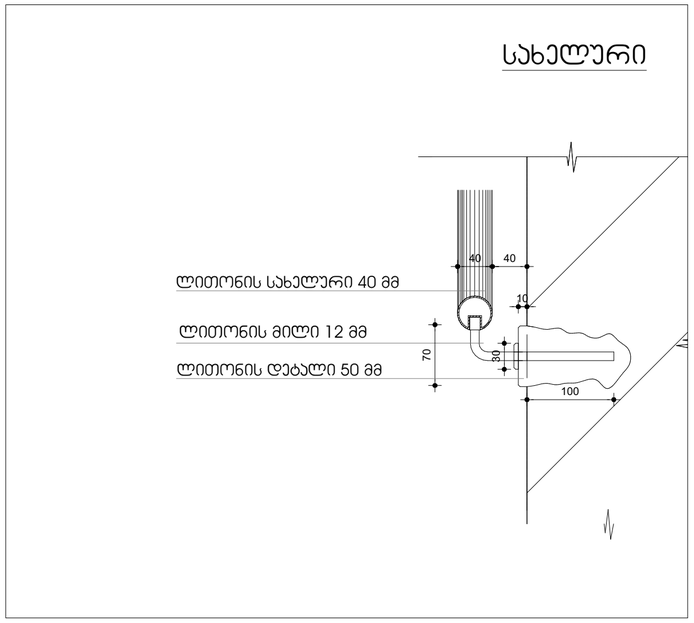

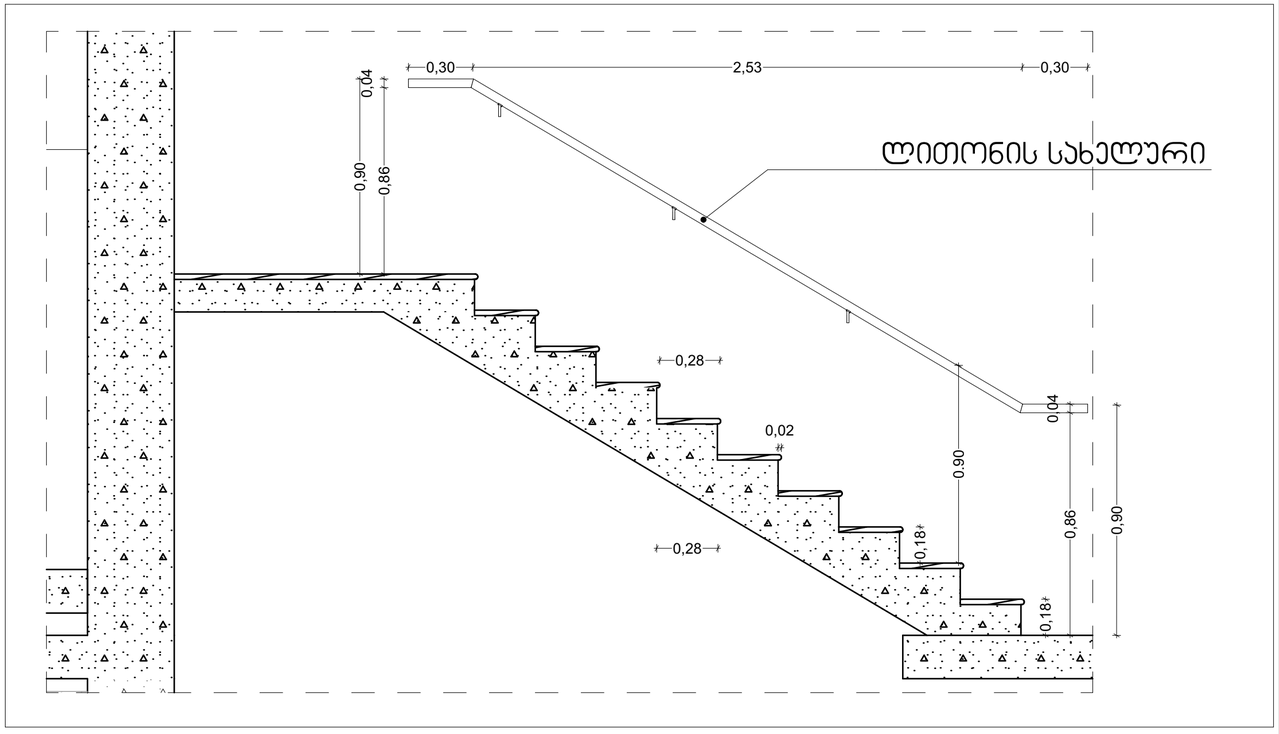

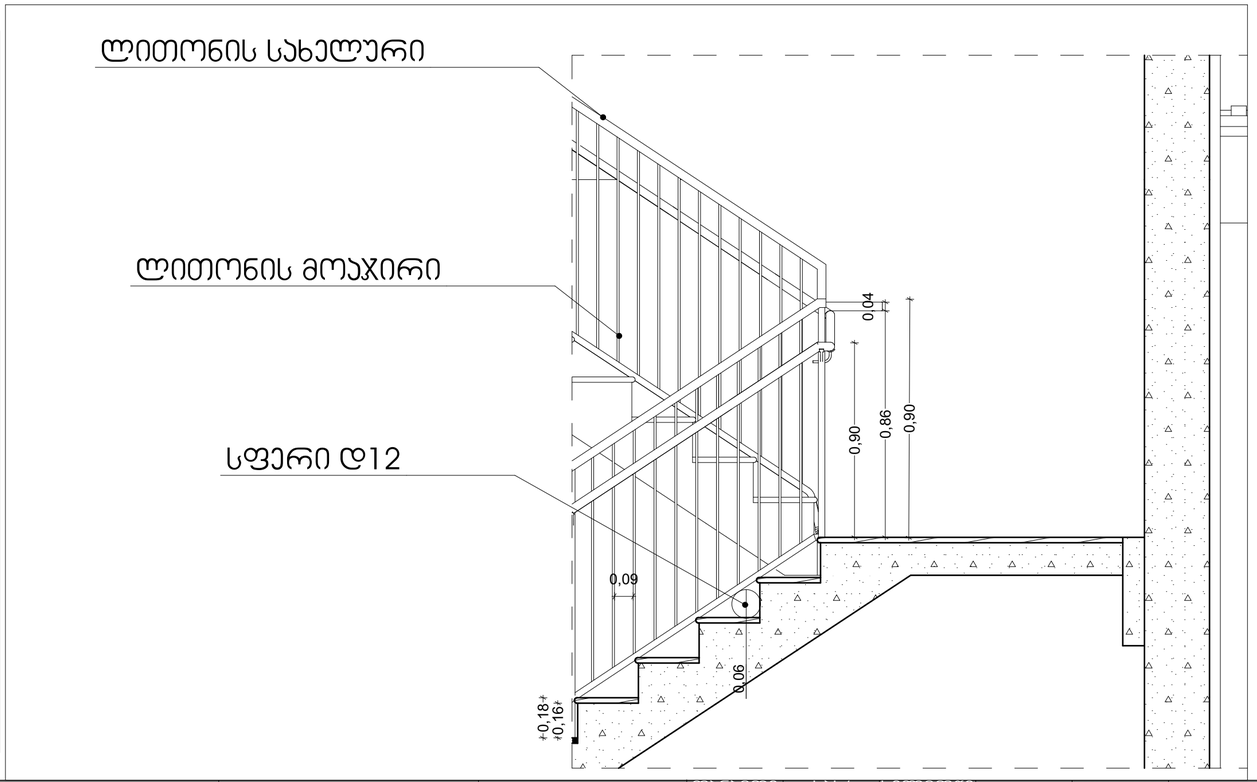

პროექტის დასახელება:	შემსრულებელი:	გვერდის დასახელება:	პირობითი აღნიშვნები:	მისამართი:	დამკვეთი:				მასშტაბი:	ფურცლის №	თარიღი:
მრავალნიშნიანი საცხოვრებელი სახლის მისაწვდომლობის პროექტი	PROJECT არქ-დიზაინ პროექტი	ჯიბის ჭრილები	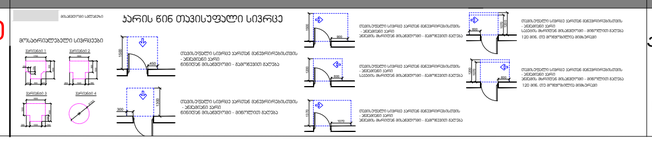	ქ თბილისი, წულაძის ქუჩა №23 ს/კ 01.17.11.034.007	სსიპ საქართველოს საპატრიარქო	თანამდებობა	სახ/გვარი	ხელმოწერა	1:20, 1:5	78	23/04/2025
						დირექტორი	მ. რევაზიშვილი				
						მთ.არქიტექტორი	მ. რევაზიშვილი				
						დამპროექტებელი	ი. ჯერულია				
						კონსტრუქტორი	ნ. მემლაძე				

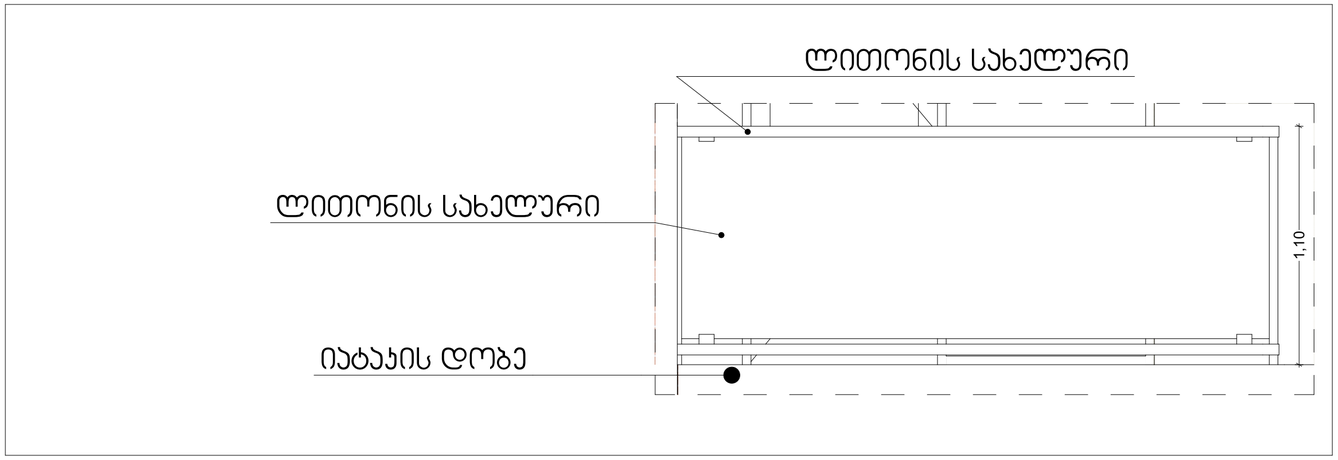

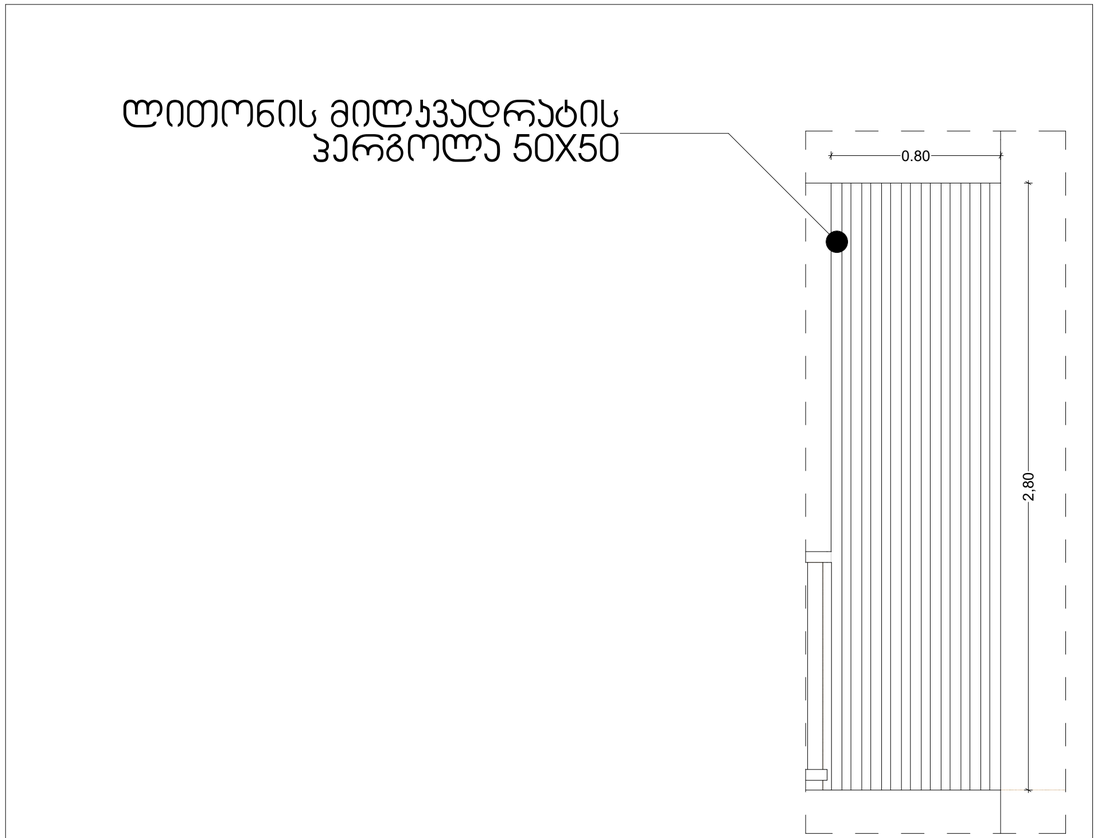

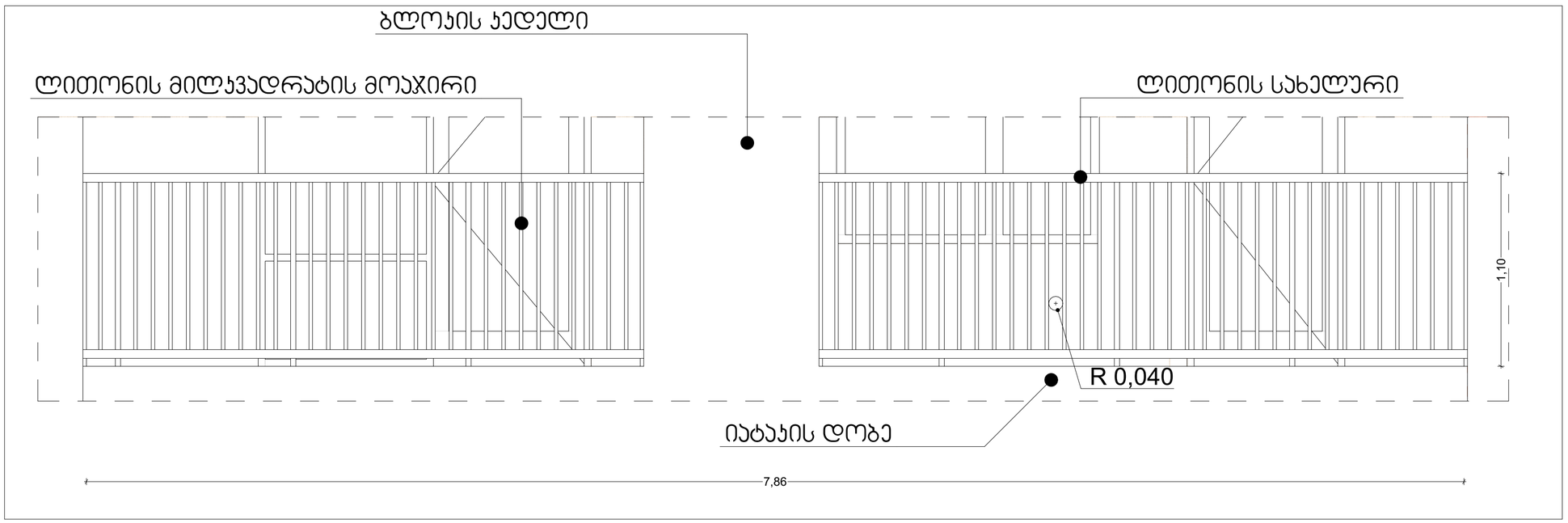

პროექტის დასახელება:	შემსრულებელი:	გვერდის დასახელება:	პირობითი აღნიშვნები:	მისამართი:	დამკვეთი:	თანამდებობა	სახ/გვარი	ხელმოწერა	მასშტაბი:	ფურცლის №	თარიღი:
მრავალნიშნიანი საცხოვრებელი სახლის მისაწვდომლობის პროექტი	PROJECT არქ-ფიზიკი პროექტი	მოაჯირების დეტალები		ქ თბილისი,წულაძის ქუჩა №23 ს/ს 01.17.11.034.007	სსიპ საქართველოს საპატრიარქო	დირექტორი მთ.არქიტექტორი დაამუშავა კონსტრუქტორი	მ. რევაზიშვილი მ. რევაზიშვილი ი. ჯერულია ნ. მუმლაძე		1:20	79	23/04/2025

გეგმა 1:25

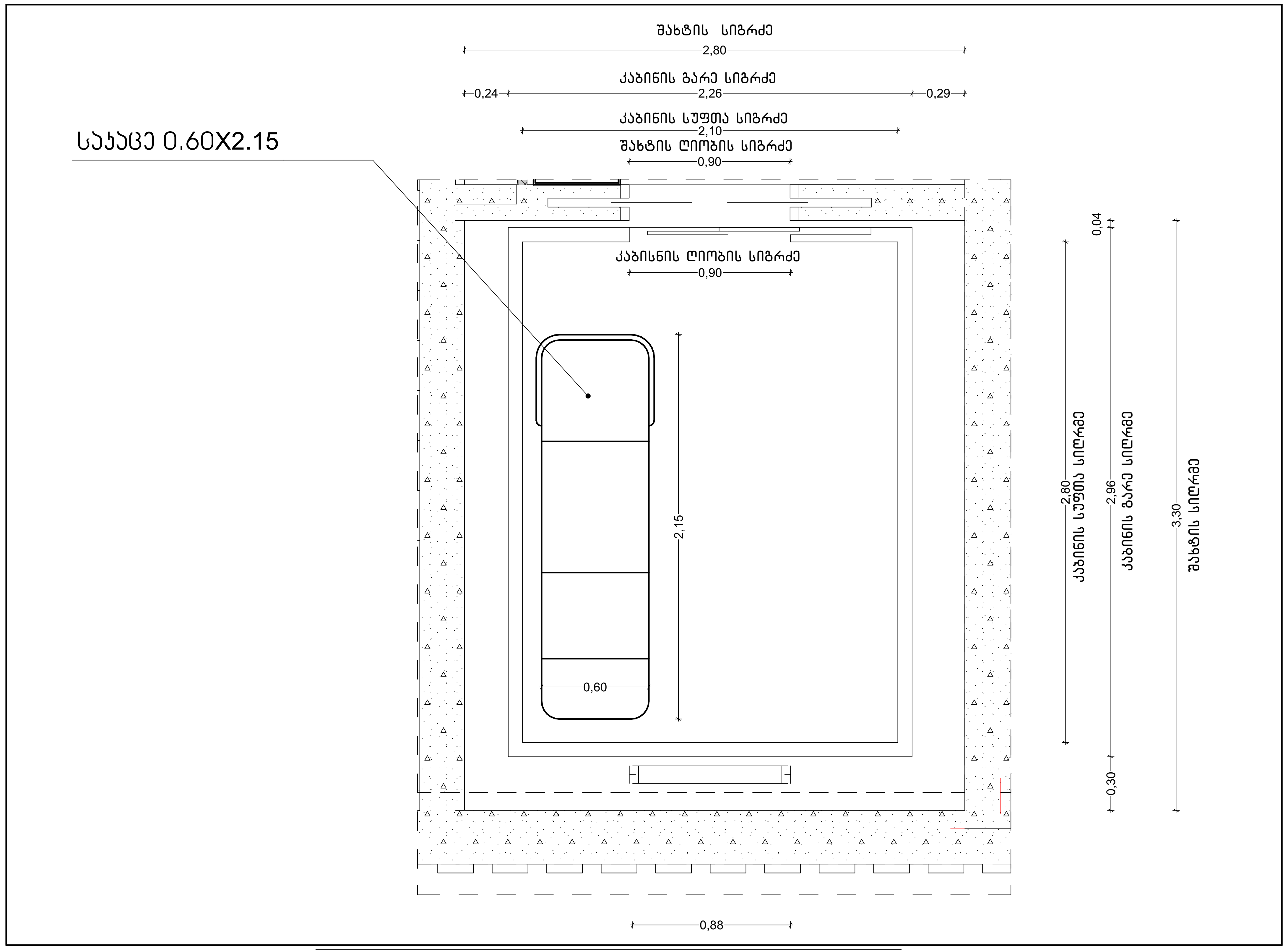

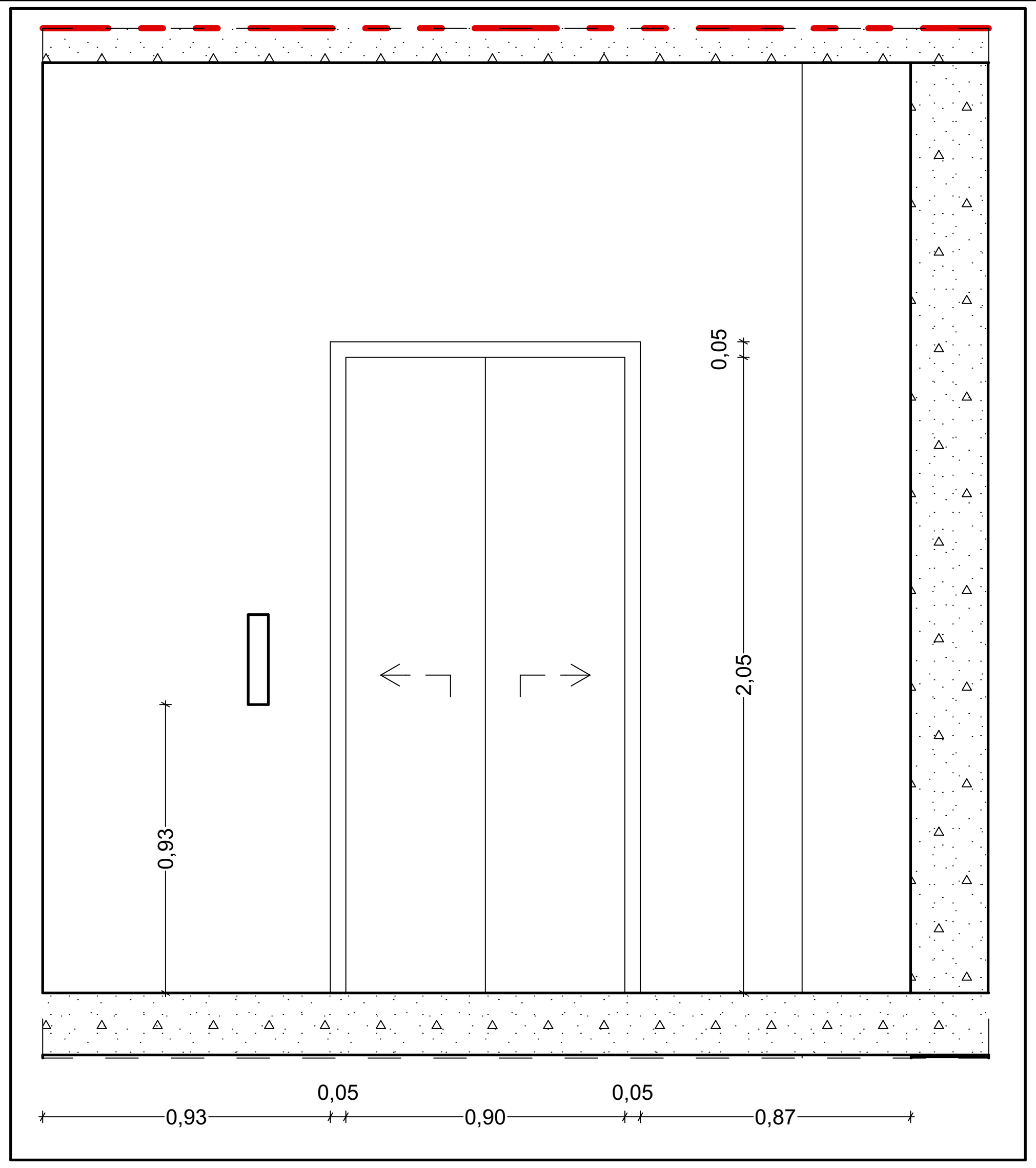

ჭრილი 1:100

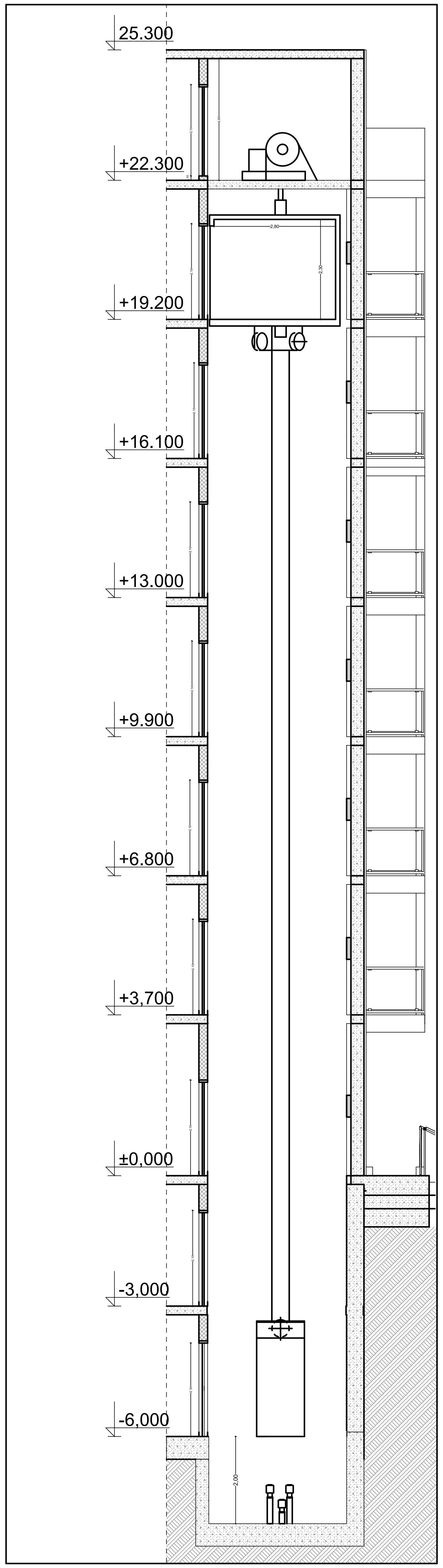

პროექტის დასახელება:	შემსრულებელი:	გვერდის დასახელება:	პირობითი აღნიშვნები:	მისამართი:	დამკვეთი:	თანამდებობა	სახ/გვარი	ხელმოწერა	მასშტაბი:	ფურცლის №	თარიღი:
მრავალბინიანი საცხოვრებელი სახლის მისაწვდომლობის პროექტი	PROJECT არქ-დიზაინ პროექტი	ლიფტის გეგმა და დეტალები	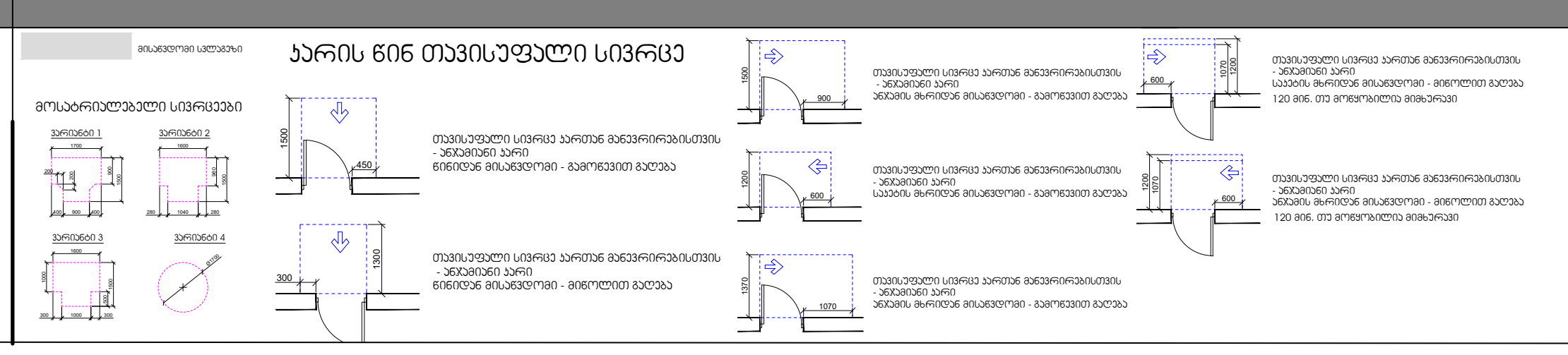	ქ თბილისი,წულაძის ქუჩა №23 ს/კ 01.17.11.034.007	სსიპ საქართველოს საპატრიარქო	დირექტორი	მ. რევაზიშვილი		1:25, 1:100	80	23/04/2025
						მთ.არქიტექტორი	მ. რევაზიშვილი				
						დამხაზავი	ი. ჯურღულია				
						კონსტრუქტორი	ნ. მუმლაძე				

მისაწვდომი პანდუსი

ფასადი

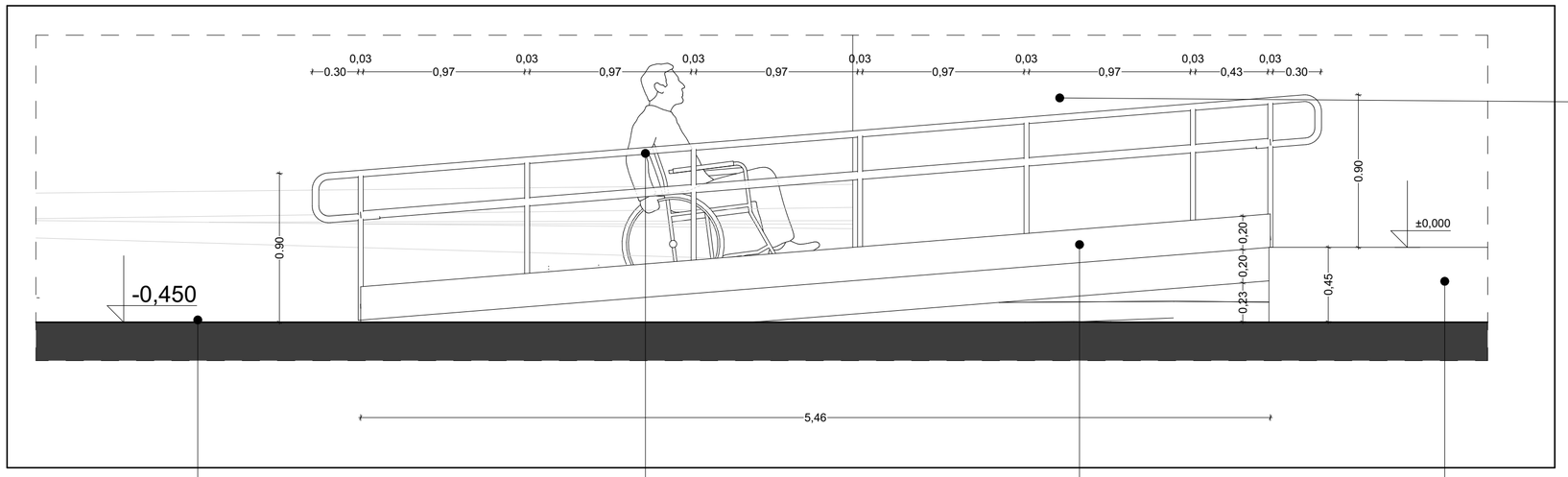

ლითონის სახელური 0.04**X0.0**4

ჭრილი

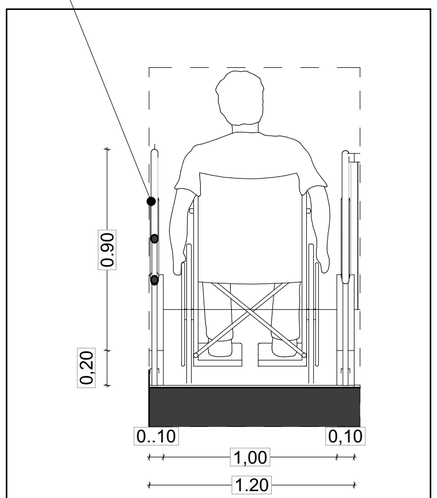

ბაქანი **1.50X1.20**

ბორდიური 0.20**X**0.20

ბაქანი **1.50X1.20**

ლითონის სახელური 0.04**X0.0**4

გეგმა

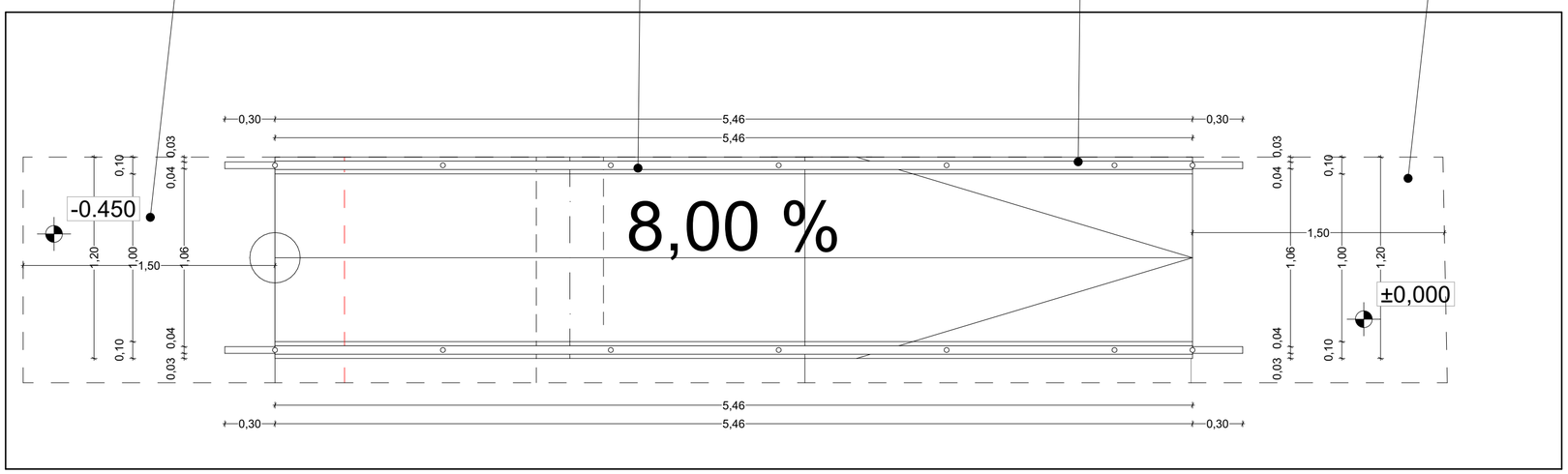

პროექტის დასახელება:	შემსრულებელი:	გვერდის დასახელება:	პირობითი აღნიშვნები:	მისამართი:	დამკვეთი:	თანამდებობა	სახ/გვარი	ხელმოწერა	მასშტაბი:	ფურცლის №	თარიღი:
მრავალნივნიანი საცხოვრებელი სახლის მისაწვდომლობის პროექტი	PROJECT არქ-ლიზინი პროექტი	პანდუსი	პარის წინ თავისუფალი სივრცე	ქ თბილისი,წულაძის ქუჩა №23 ს/კ 01.17.11.034.007	სსიპ საქართველოს საპატრიარქო	დირექტორი მთ.არქიტექტორი დამპროექტებელი კონსტრუქტორი	მ. რევაზიშვილი მ. რევაზიშვილი ი. ჯერულია ნ. მეშლაძე		1:25	81	23/04/2025

მისაწვდომილობა "ა" ტიპის ბინისთვის

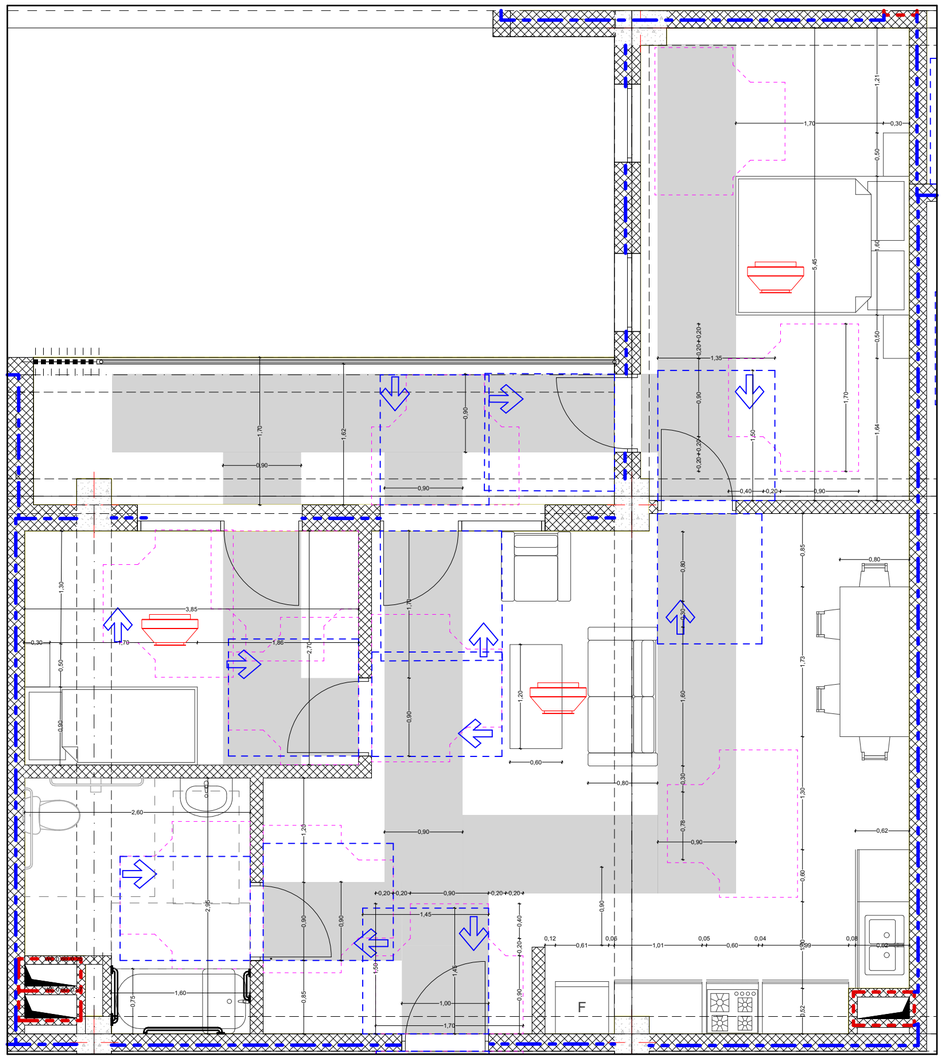

მისაწვდომი ტუალეტი "ა" ტიპის ერთეულში

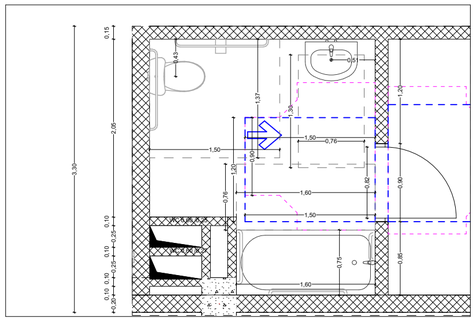

უნიტაზის და ხელმოსაჯიდი ქლებების (საჭიროების შემხვევაში) მდებარეობა

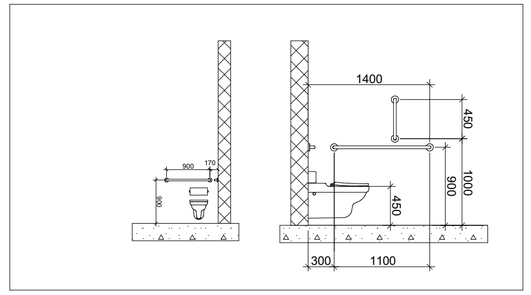

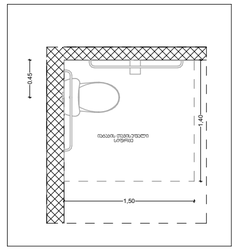

თავისუფალი სივრცე კართან მანევრირებისთვის
ანკუმიანი კარი
წინიდან მისაწვდომი - მიწოლით გაღება

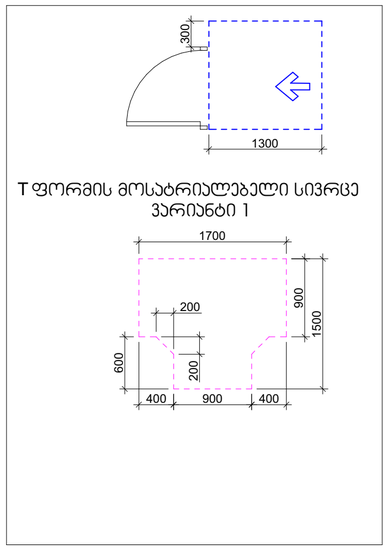

T ფორმის მოსატრიალებელი სივრცე
ვარიანტი 1

დასაჯდომის მქონე აბაზანა
ხელმოსაჯიდი ქლებით

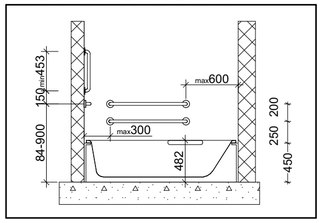

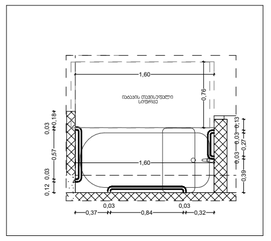

ხელსაბანის მდებარეობა

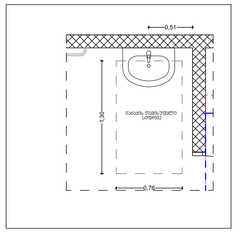

თავისუფალი სივრცე
ფეხის ფალანგისთვის

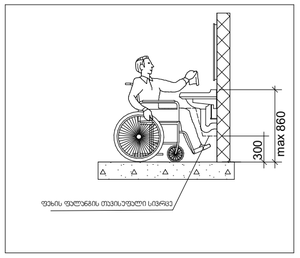

პროექტის დასახელება:	შემსრულებელი:	გვერდის დასახელება:	პირობითი აღნიშვნები:	მისამართი:	დამკვეთი:				მასშტაბი:	ფურცლის №	თარიღი:
მრავალბინიანი საცხოვრებელი სახლის მისაწვდომლობის პროექტი	PROJECT არქ-დიზაინ პროექტი	"ა" ტიპის ბინა		ქ თბილისი,წულაძის ქუჩა №23 ს/ს 01.17.11.034.007	სსიპ საქართველოს საპატრიარქო	თანამდებობა	სახ/გვარი	ხელმოწერა	1:50	82	23/04/2025
						დირექტორი	მ. რევაზიშვილი				
						მთ.არქიტექტორი	მ. რევაზიშვილი				
						დამპროექტებელი	ი. ჯერულია				
						კონსტრუქტორი	ნ. მუმლაძე				

მისაწვდომილობა "ა" ტიპის ბინისთვის

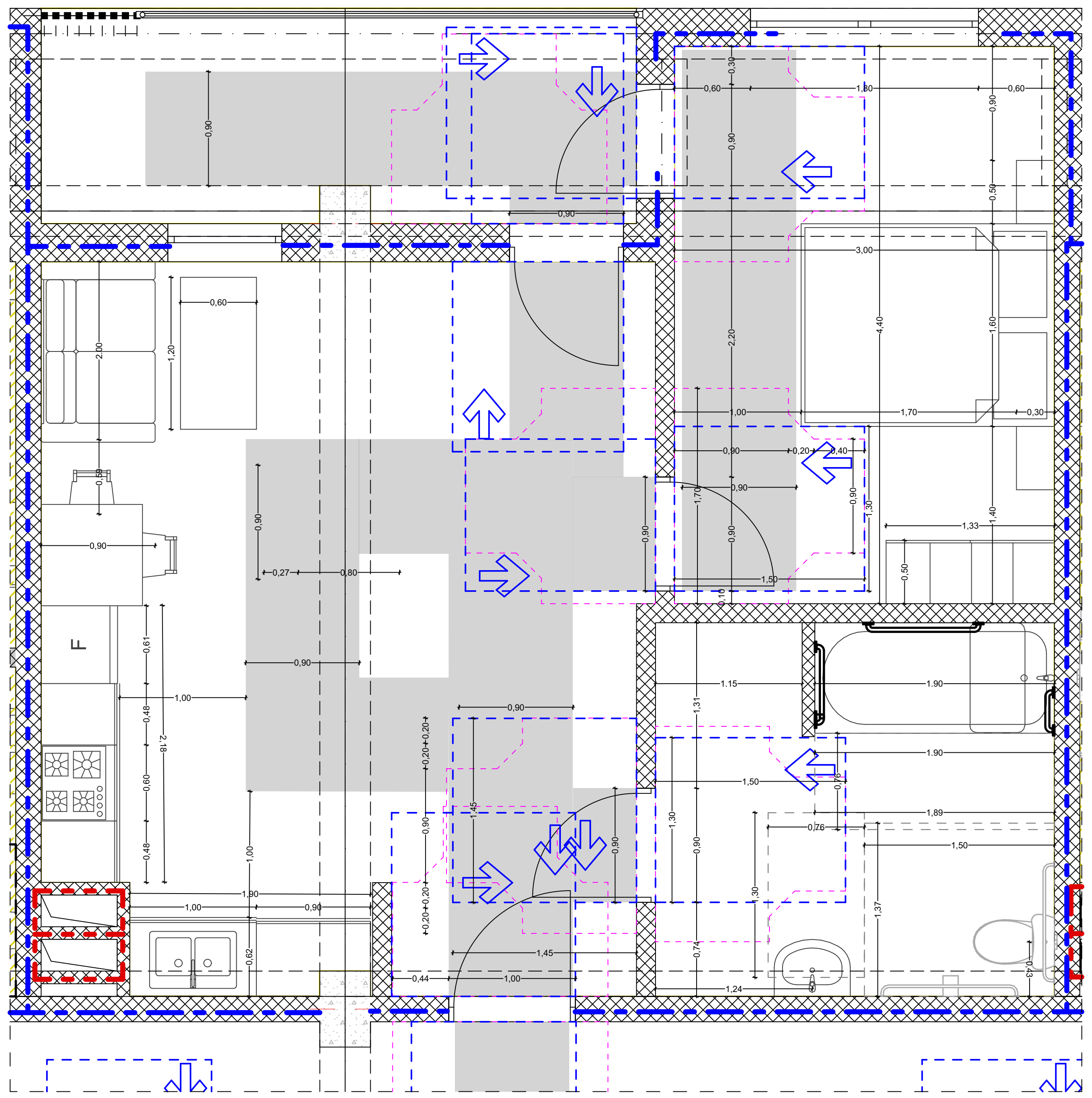

თავისუფალი სივრცე კართან მანევრირებისთვის
ანჯამიანი კარი
წინიდან მისაწვდომი - მიწოლით გაღება

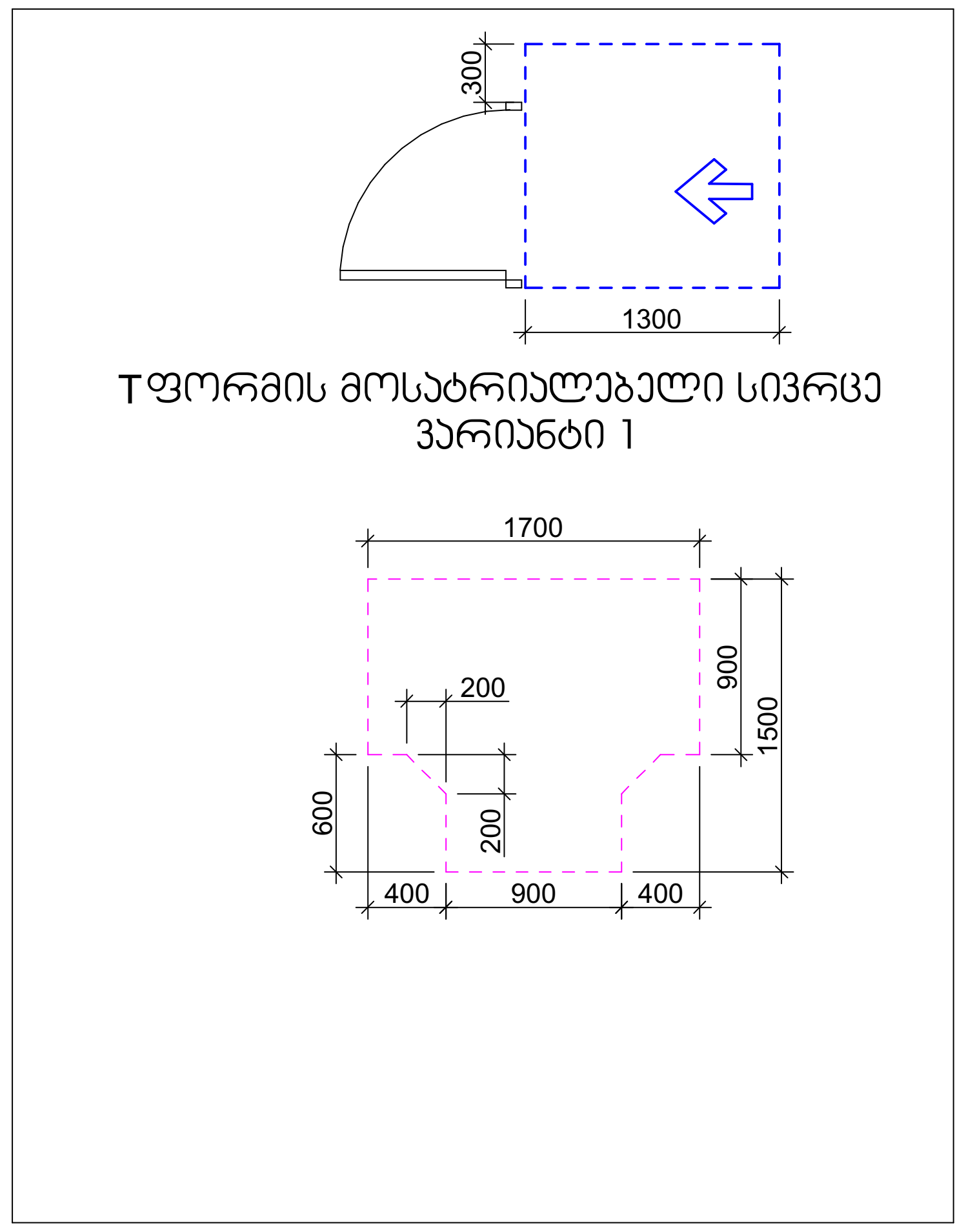

მისაწვდომი ტუალეტი "ა" ტიპის ერთეულში

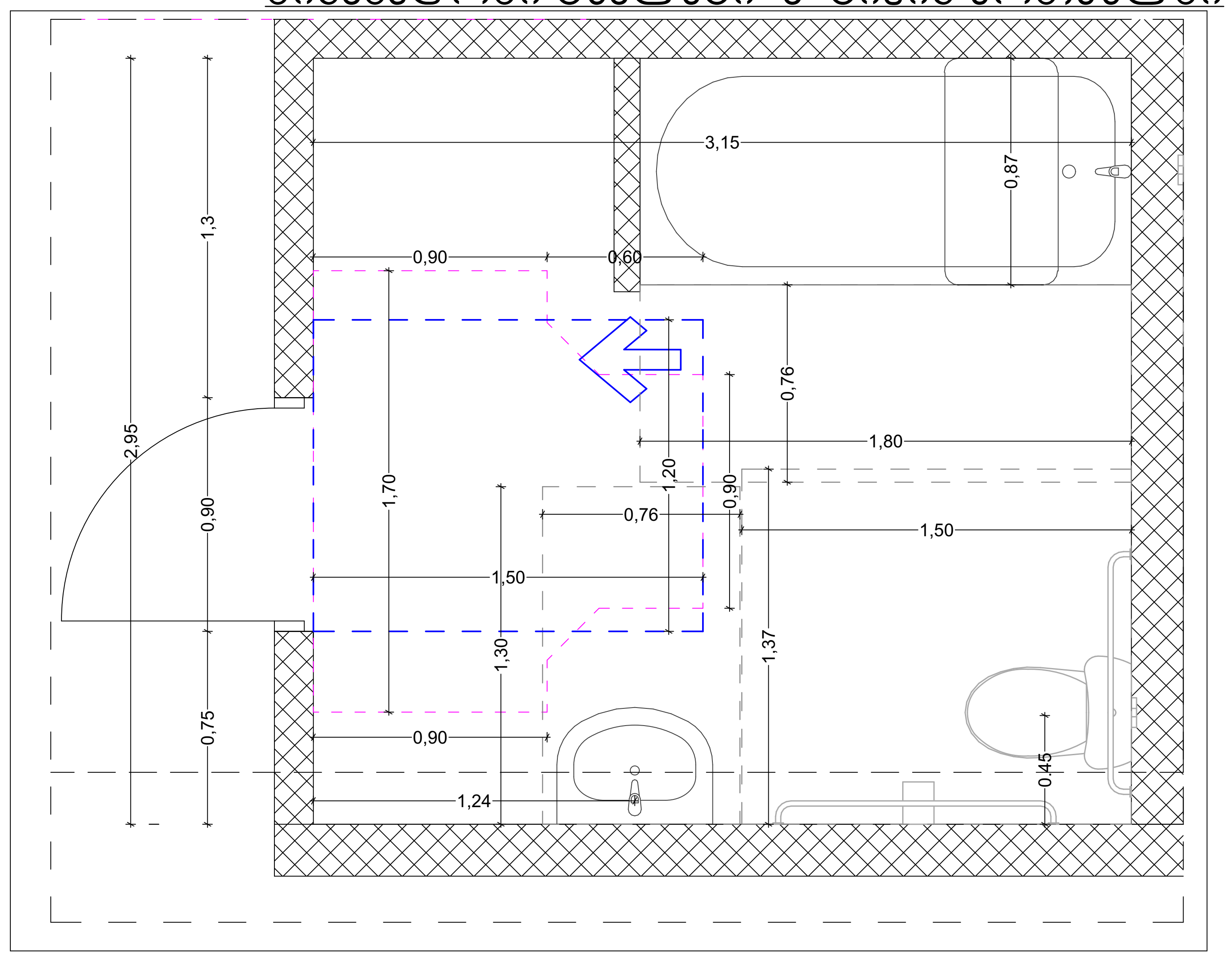

უნიტაზის და ხელმოსაჭიდი ძელების (საჭიროების შემთხვევაში) მდებარეობა

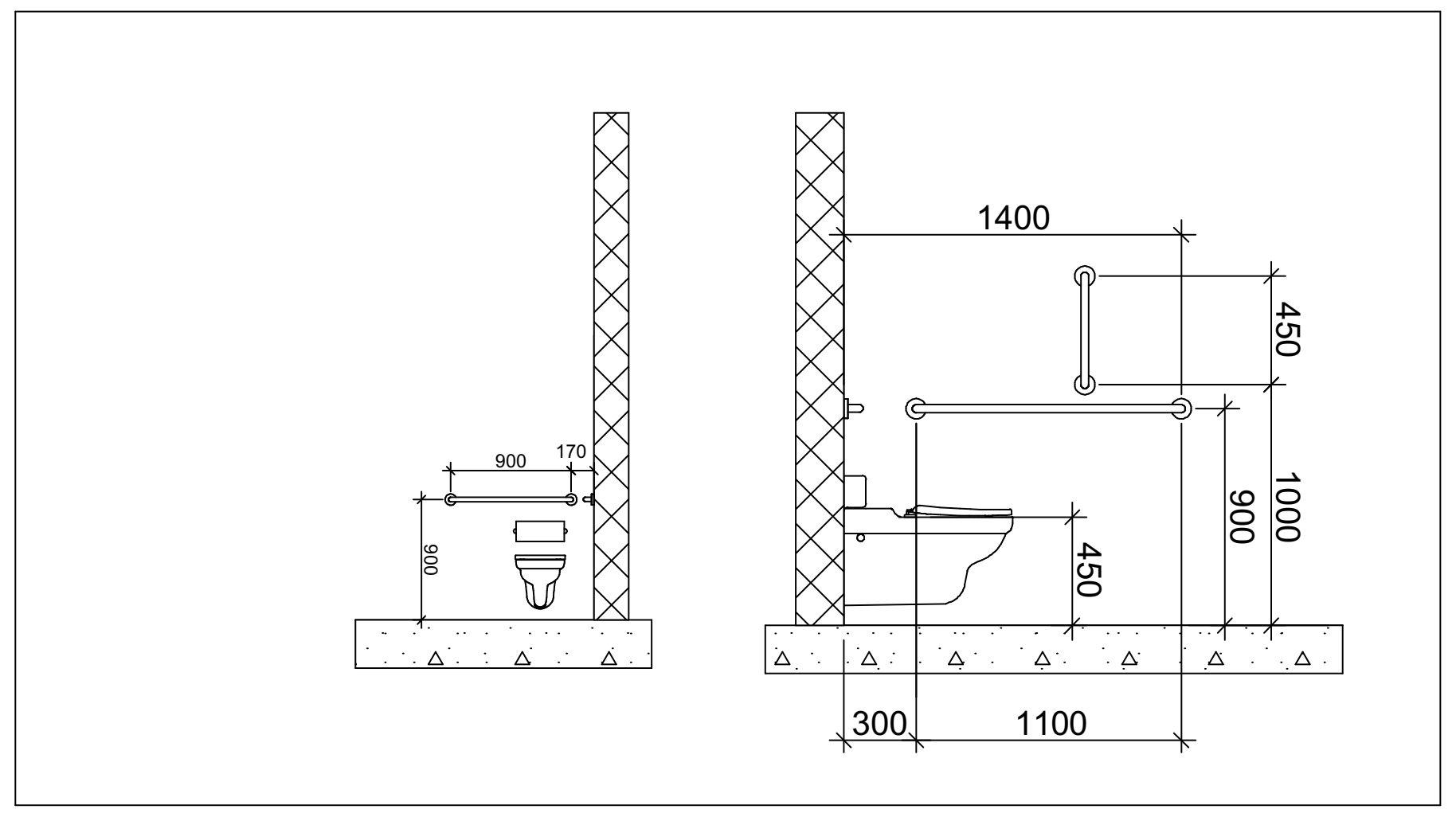

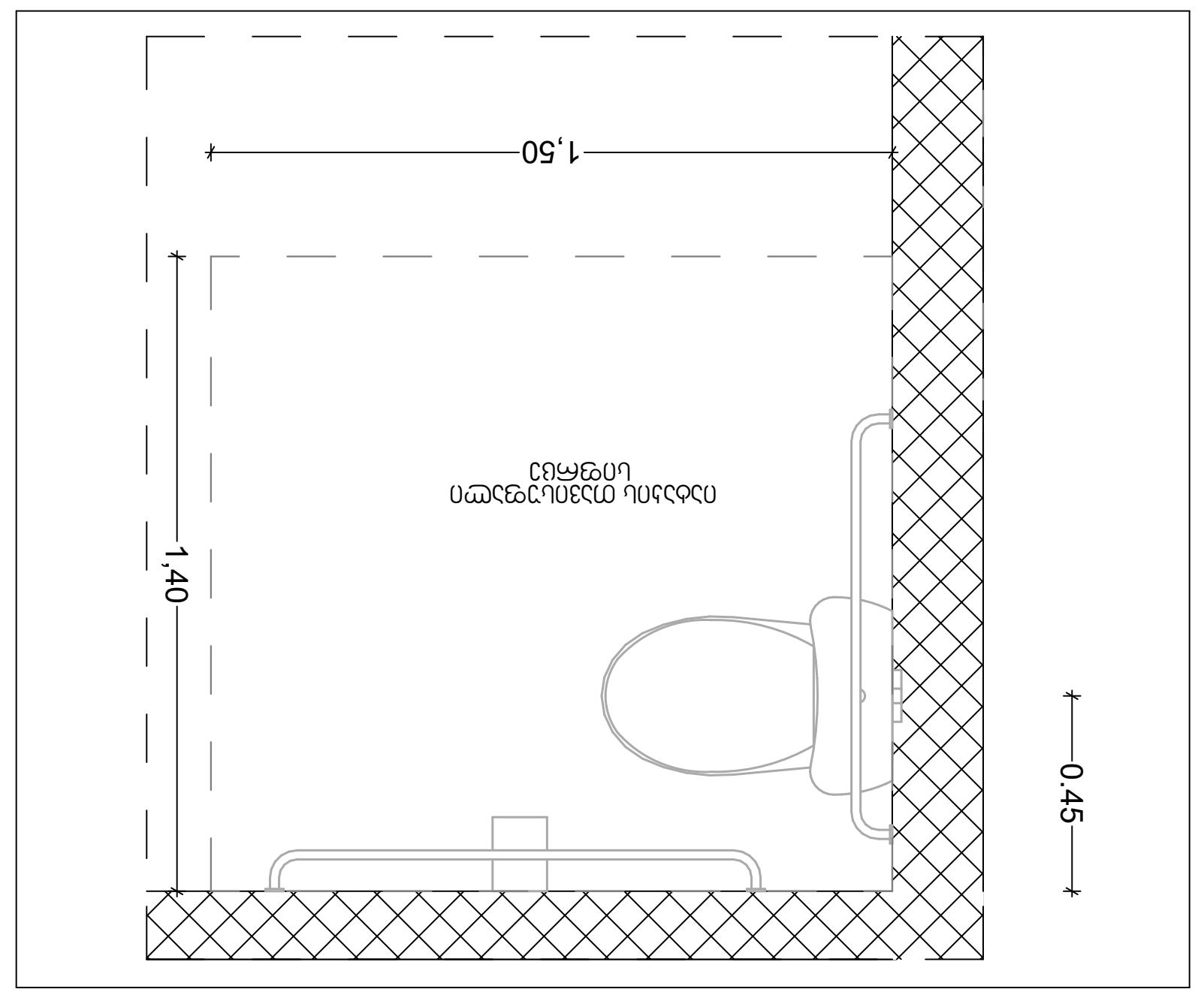

დასაჯდომის მქონე აბაზანა ხელმოსაჭიდი ძელებით

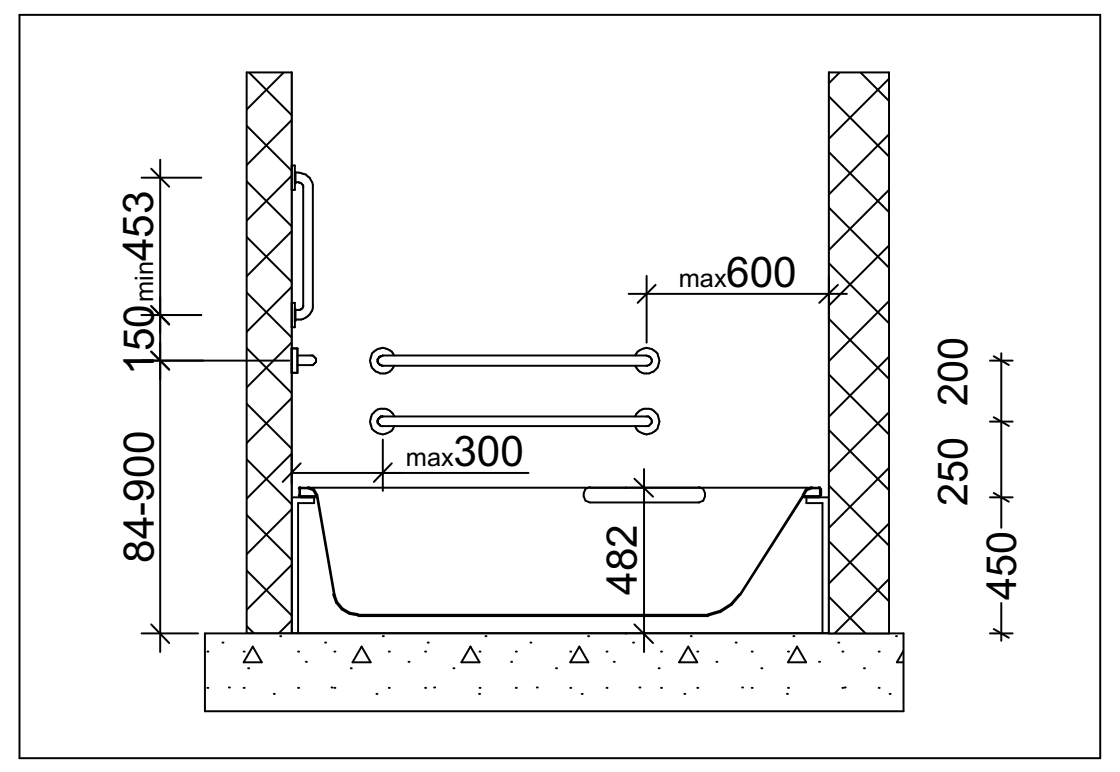

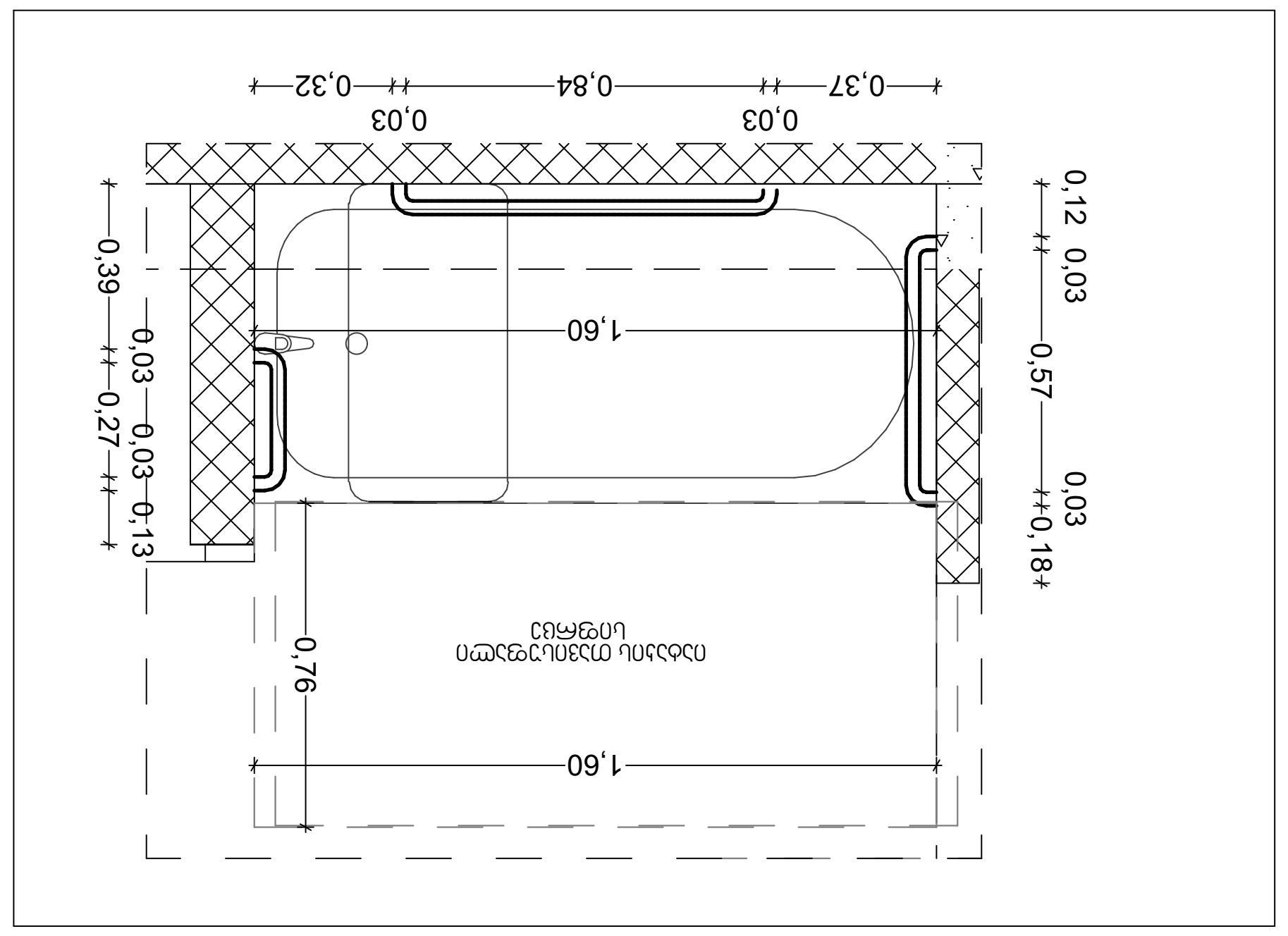

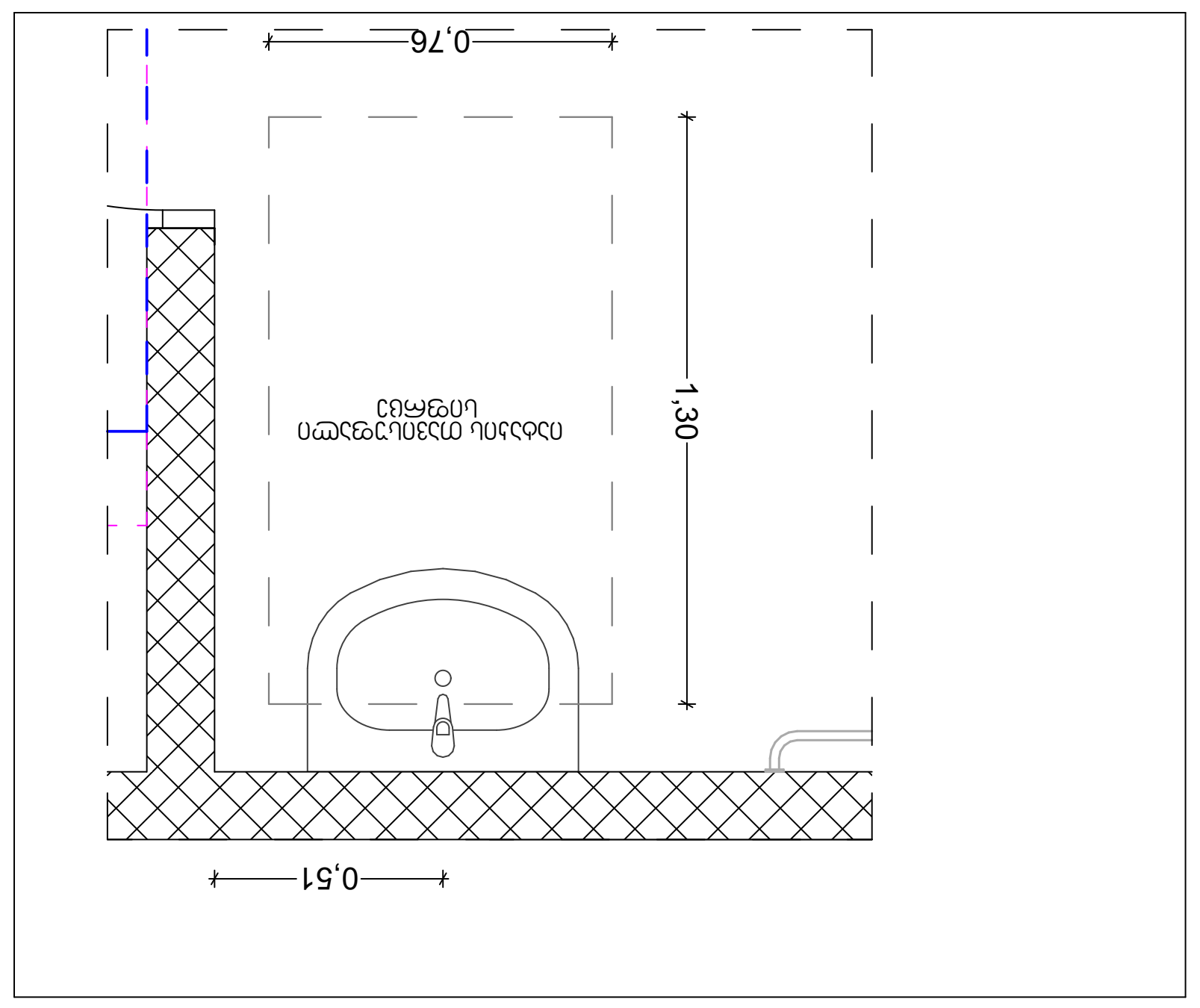

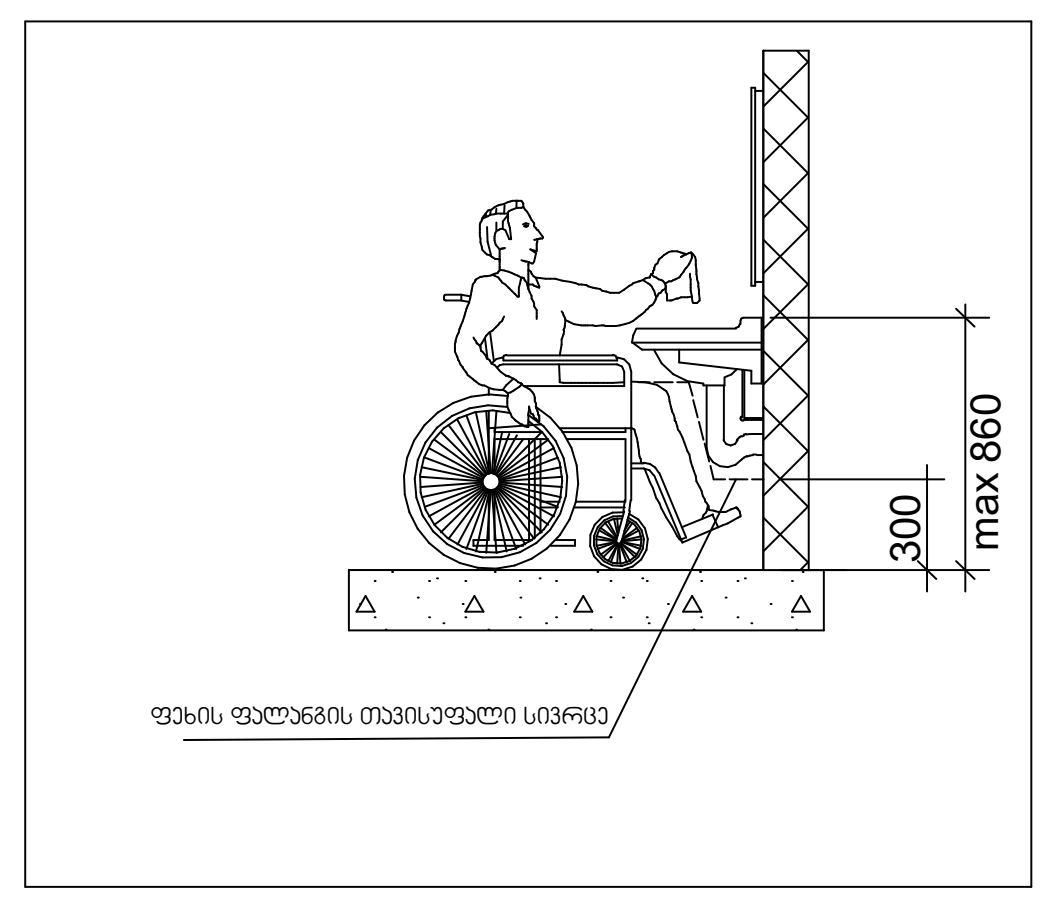

პროექტის დასახელება:	შემსრულებელი:	გვერდის დასახელება:	პირობითი აღნიშვნები:	მისამართი:	დამკვეთი:
მრავალბინიანი საცხოვრებელი სახლის მისაწვდომლობის პროექტი	AD PROJECT	"ა" ტიპის ბინა		ქ თბილისი,წულაძის ქუჩა №23 ს/კ 01.17.11.034.007	სსიპ საქართველოს საპატრიარქო

თანამდებობა	სახ/გვარი	ხელმოწერა	მასშტაბი:	ფურცლის №	თარიღი:
დირექტორი	მ. რევაზიშვილი		1:50, 1:25	83	23/04/2025
მთ.არქიტექტორი	მ. რევაზიშვილი				
დაამუშავა	ი. ჯურღულია				
კონსტუქტორი	ნ. მუმლაძე				

ტუალეტი (კომერციული 1)

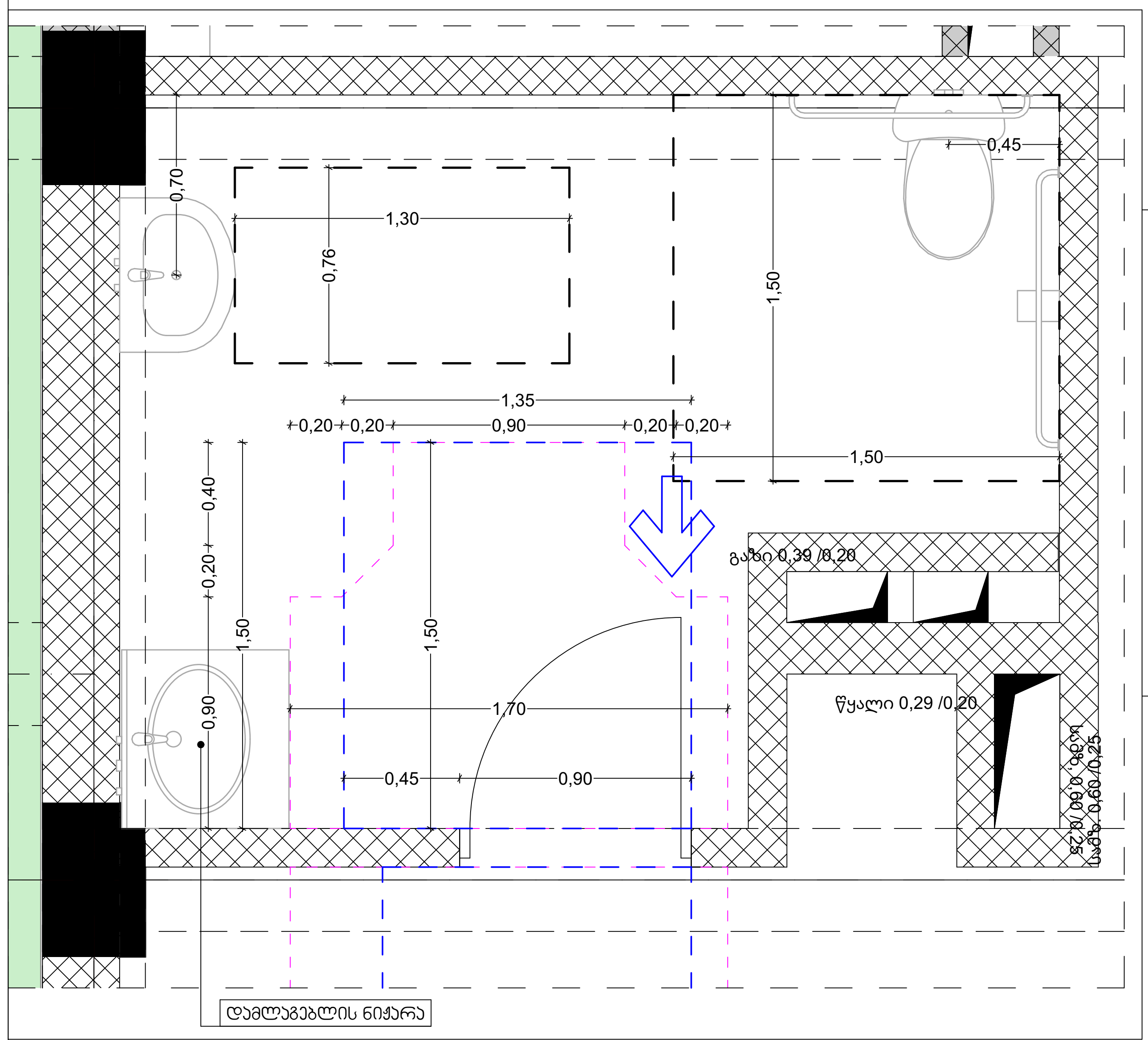

მისაწვდომი ტუალეტი საჯარო სივცეში

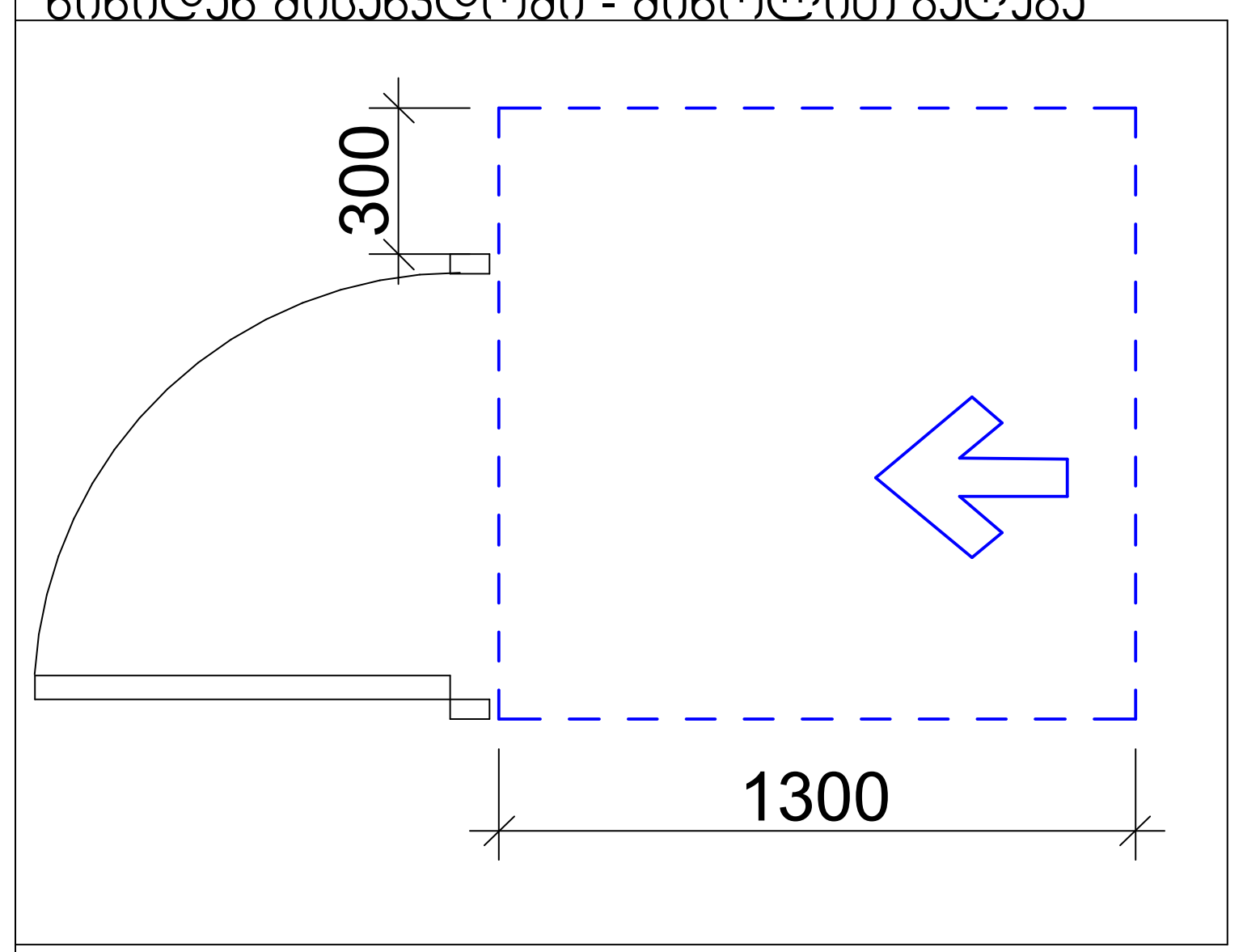

T ფორმის მოსატრიალებელი სივრცე
ვარიანტი 1

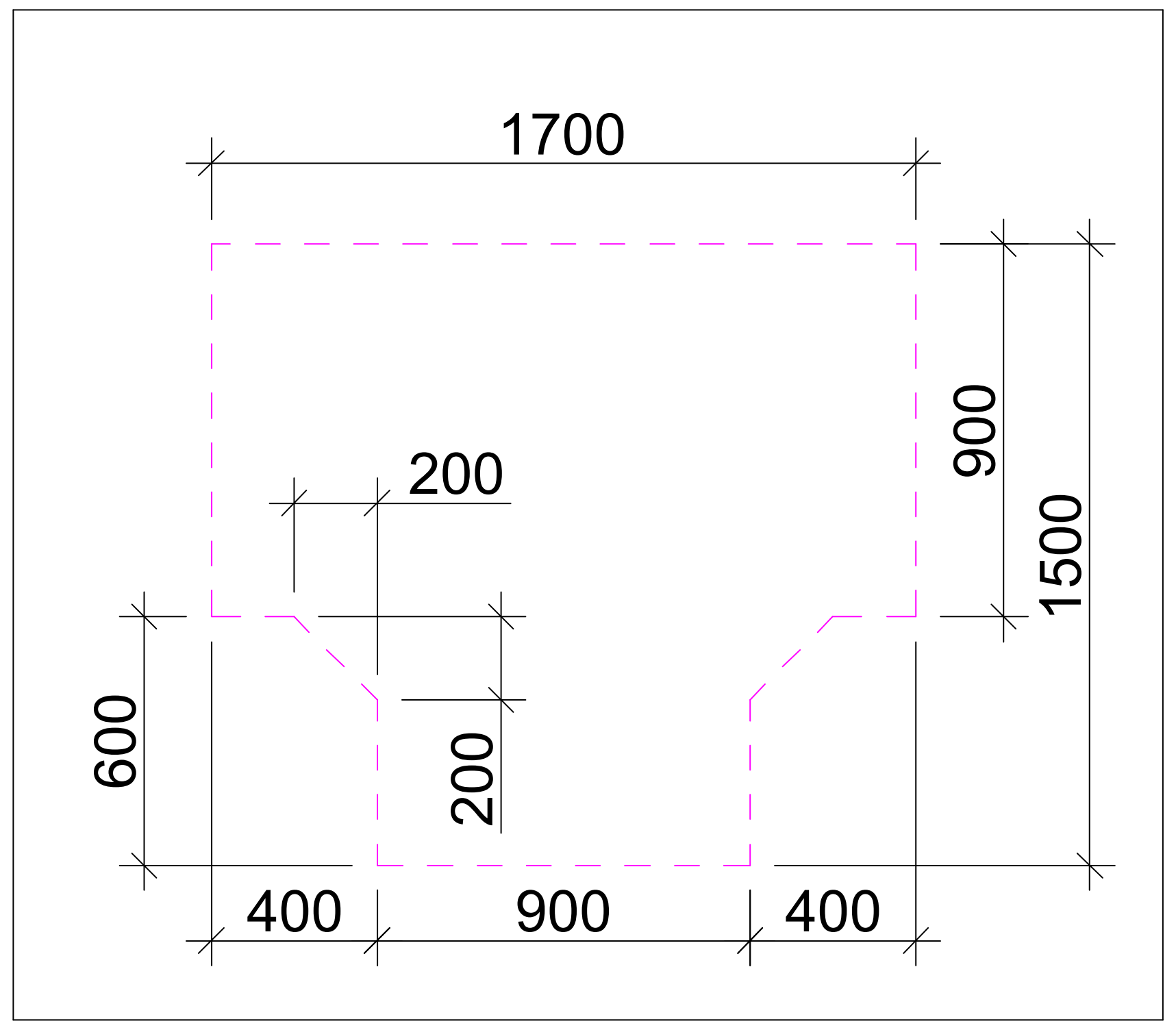

ტუალეტი (კომერციული 2)

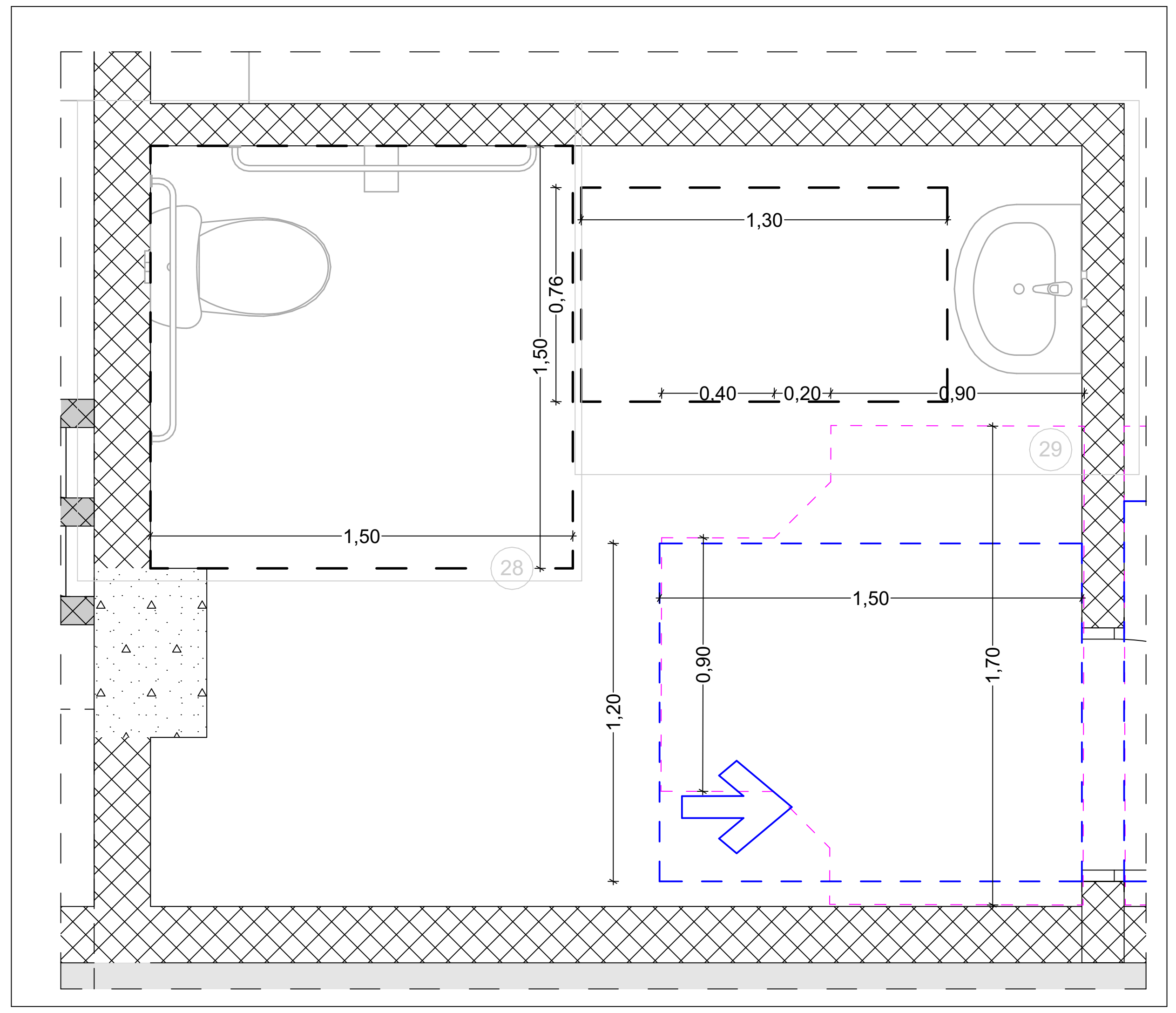

უნიტაზის და ხელმოსაჭიდი ძელების (საჭიროების შემხვევაში) მდებარეობა

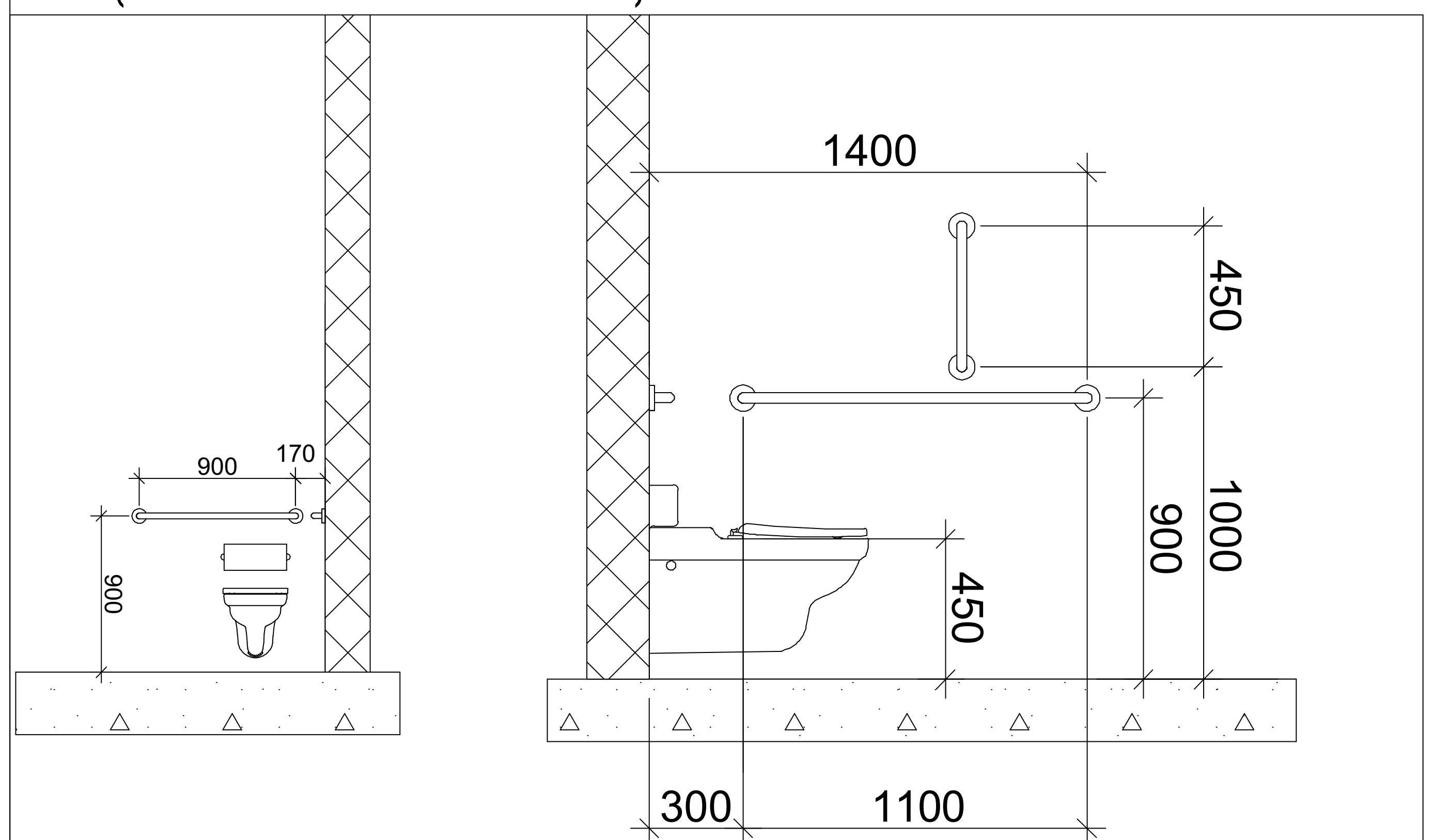

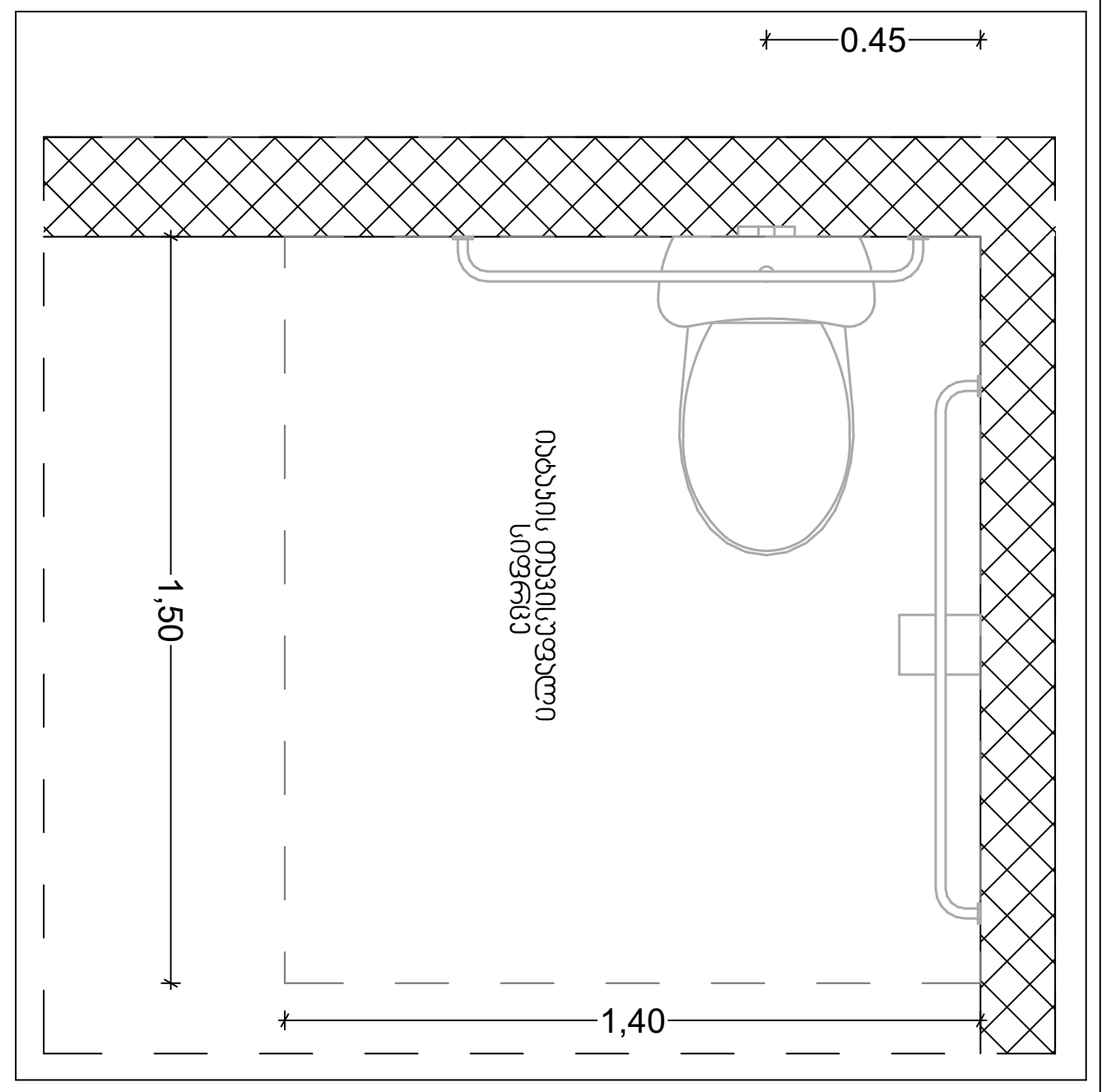

უნიტაზის და ხელმოსაჭიდი ძელების (საჭიროების შემხვევაში) მდებარეობა

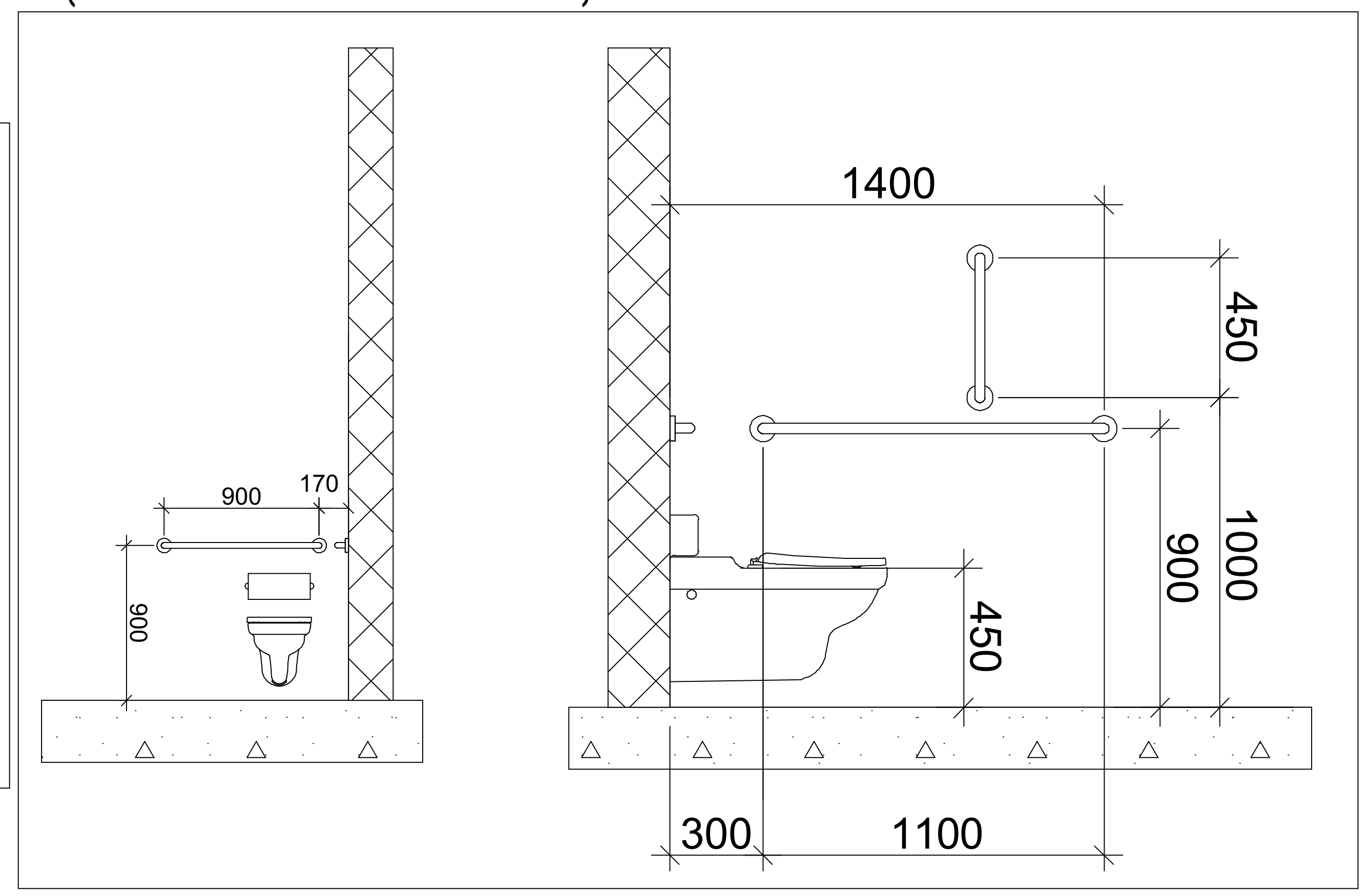

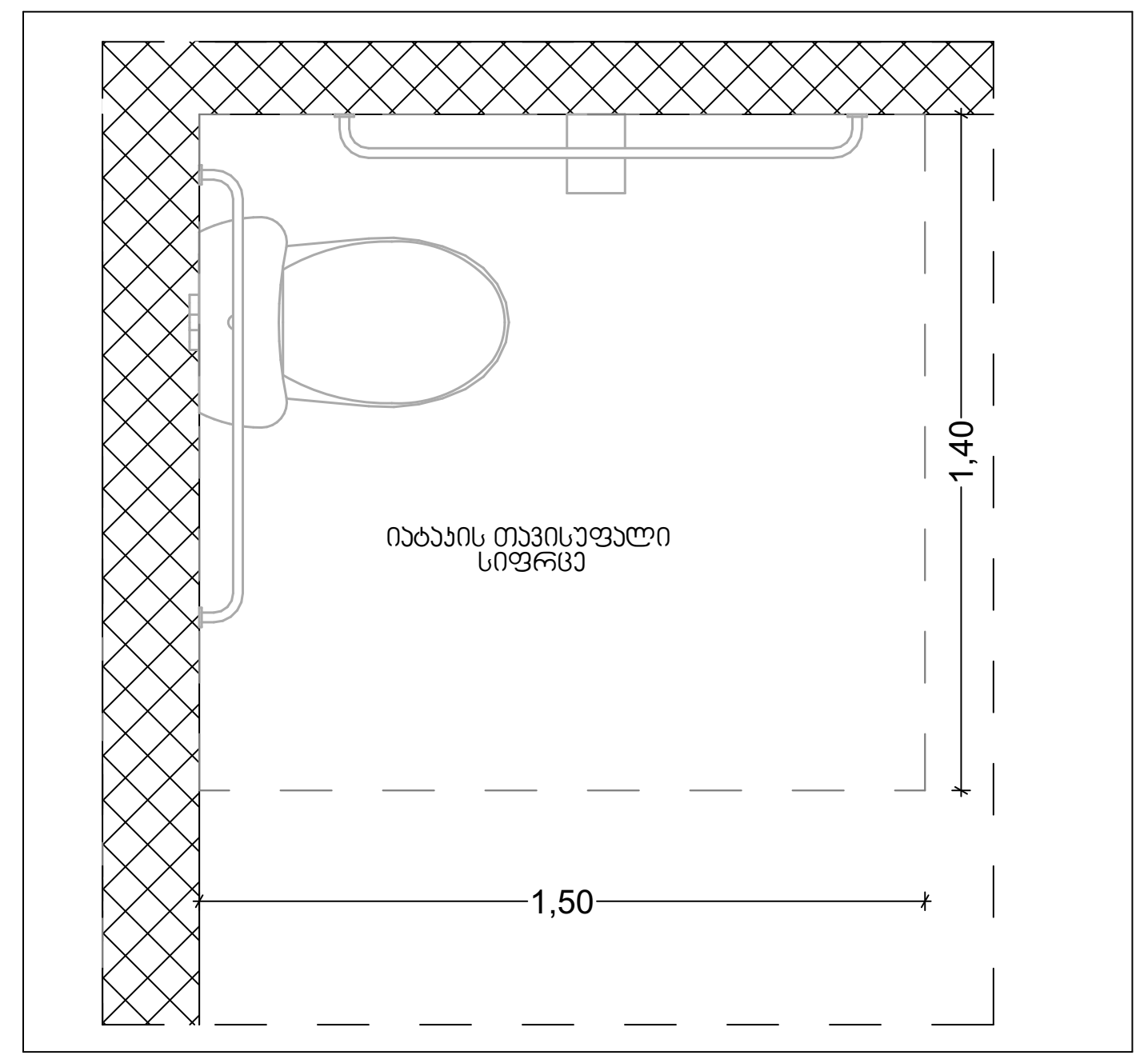

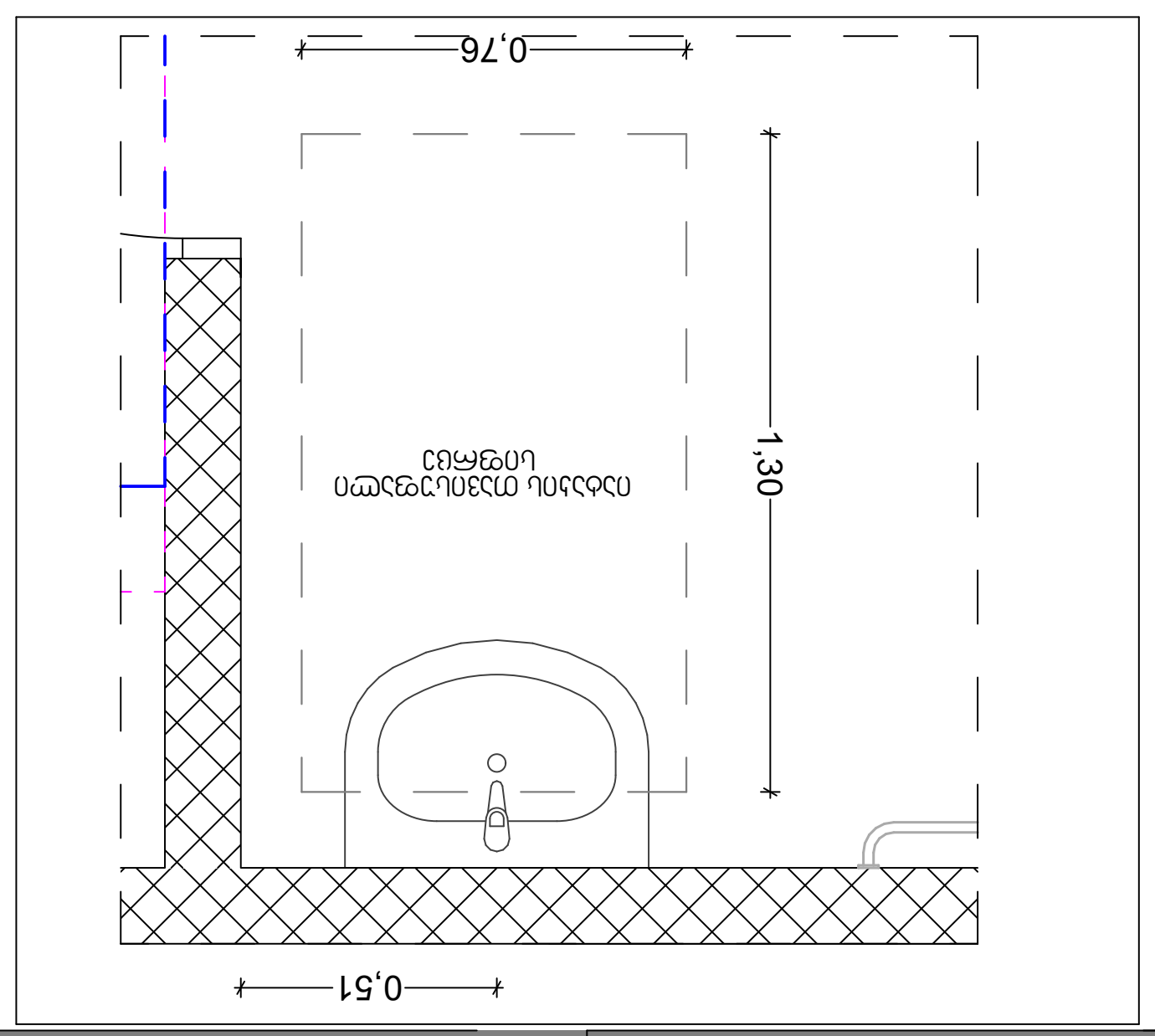

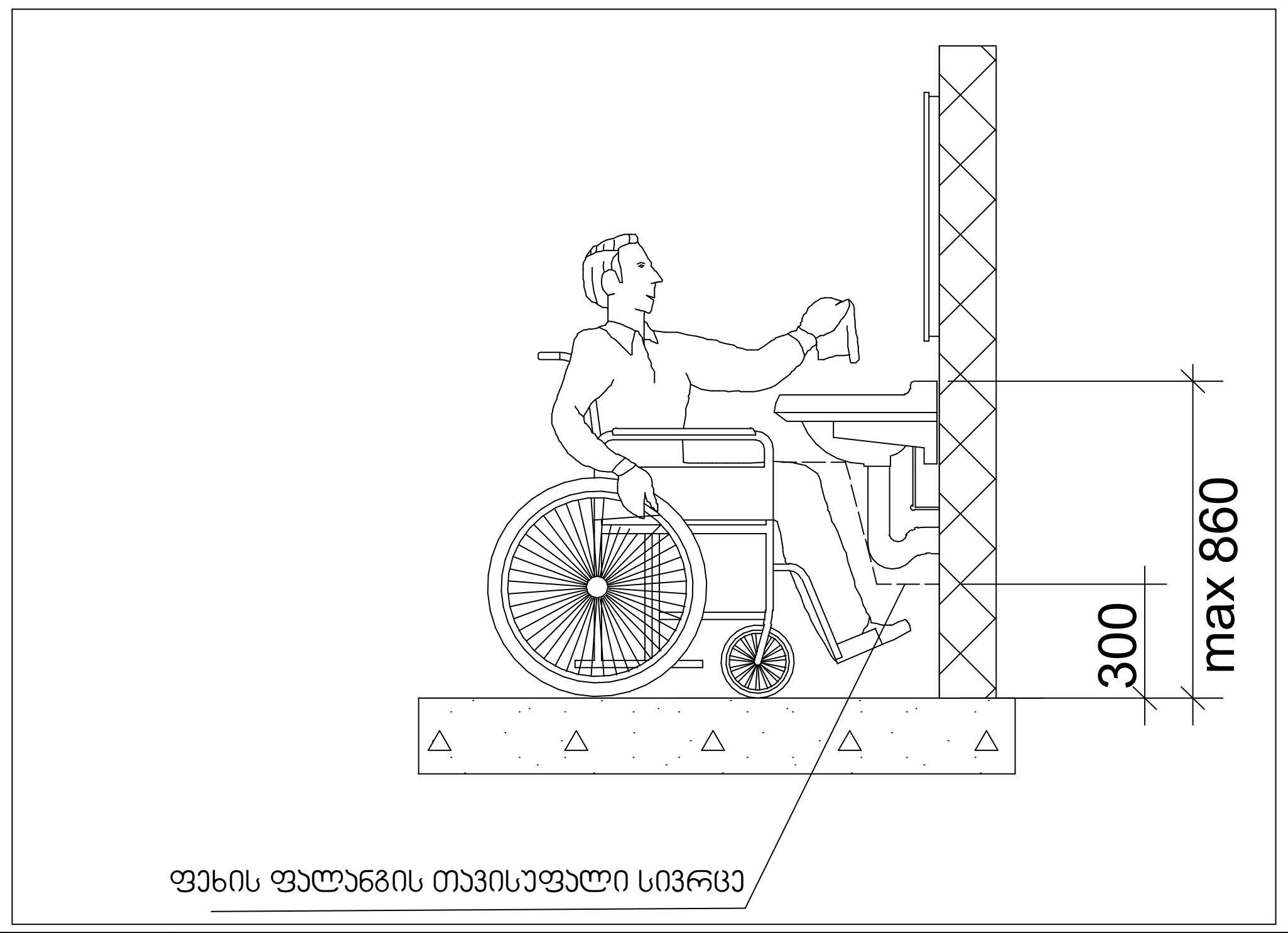

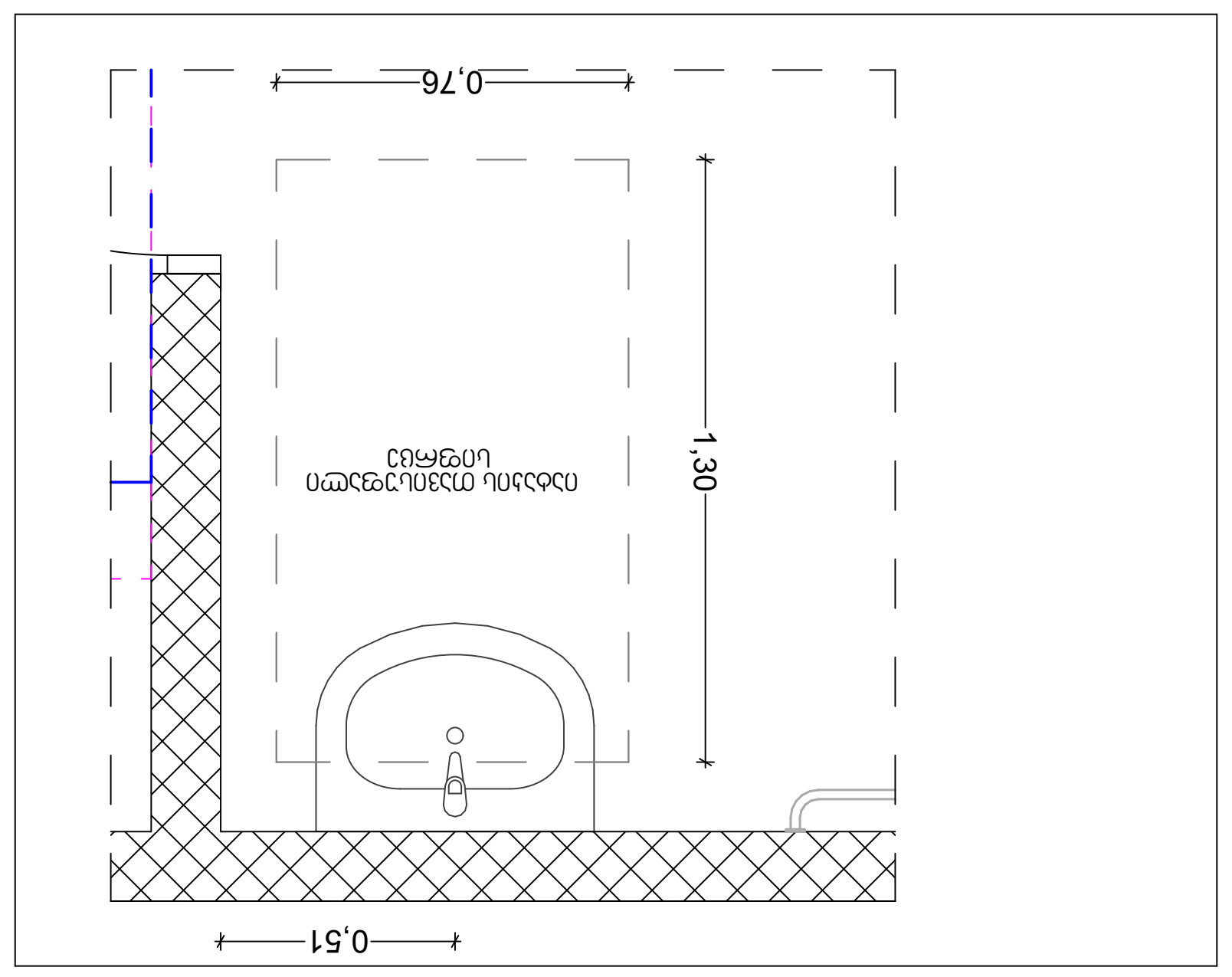

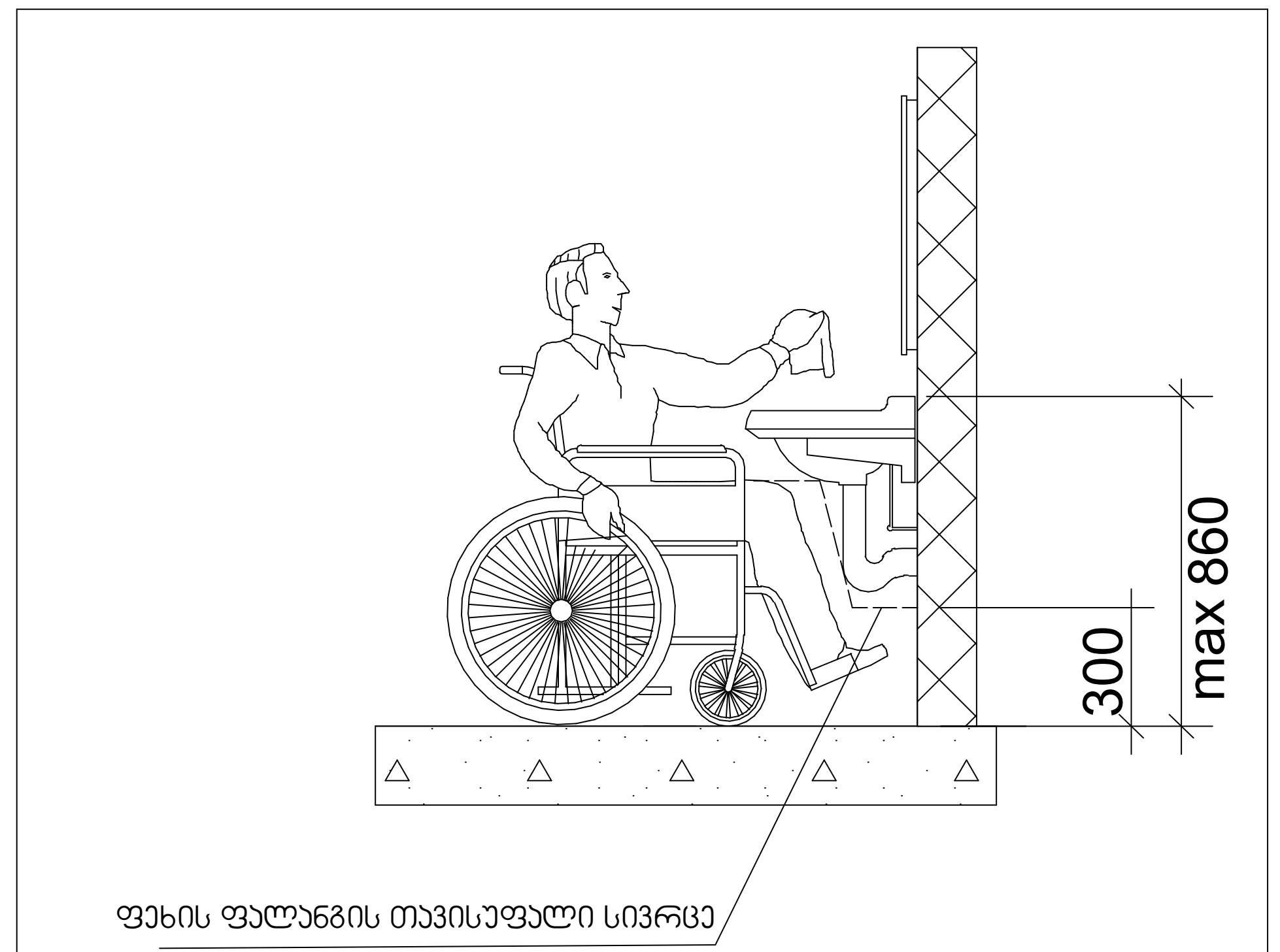

პროექტის დასახელება:	შემსრულებელი:	ფურცლის დასახელება:	პირობითი აღნიშვნები:	მისამართი:	დამკვეთი:
მრავალბინიანი საცხოვრებელი სახლის მისაწვდომლობის პროექტი	AD PROJECT	კომერციული სივრცის ტუალეტები	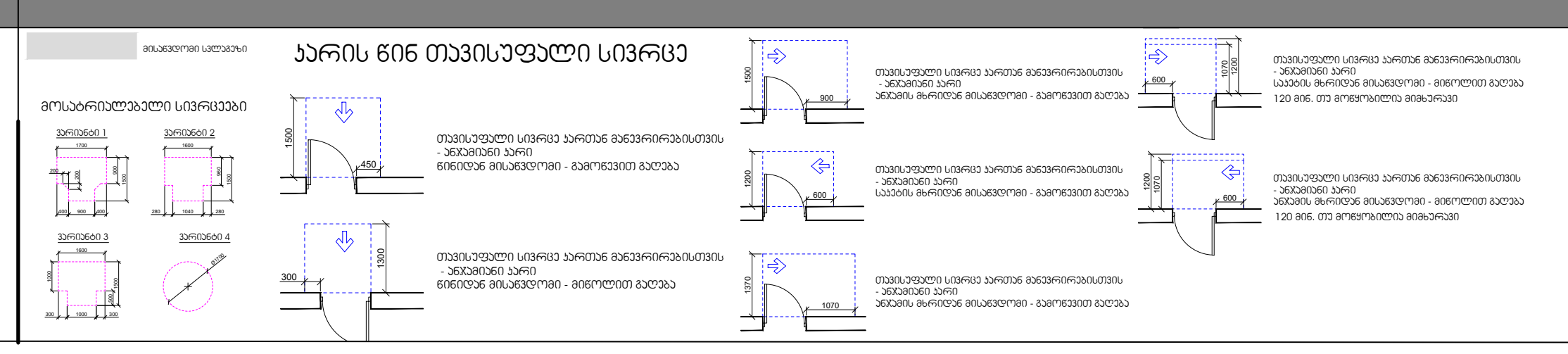	ქ. თბილისი, წულაძის ქუჩა №23 ს/კ 01.17.11.034.007	სსიპ საქართველოს საპატრიარქო

თანამდებობა	სახ/გვარი	ხელმოწერა	მასშტაბი:	ფურცლის №	თარიღი:
დირექტორი	მ. რევაზიშვილი		1:25	84	23/04/2025
მთ.არქიტექტორი	მ. რევაზიშვილი				
დაამუშავა	ი. ჯურღულია				
კონსტუქტორი	ნ. მუმლაძე				

ტუალეტი (კომერციული 3)

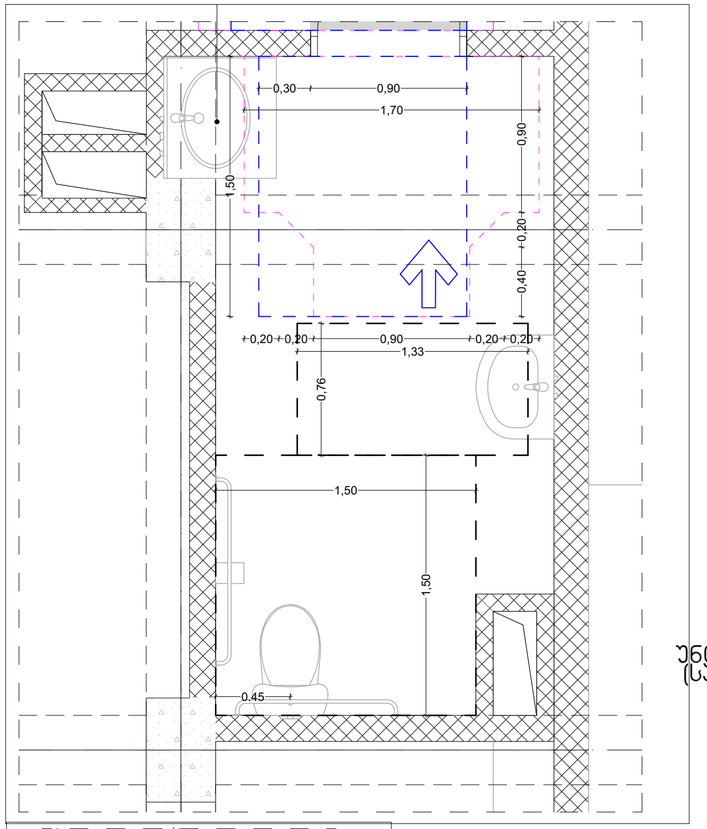

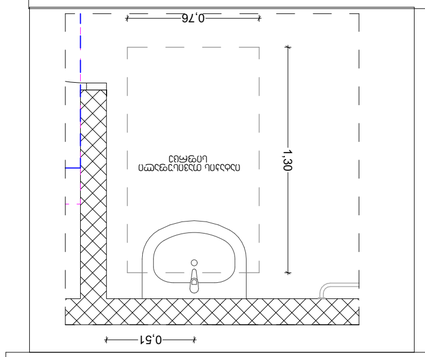

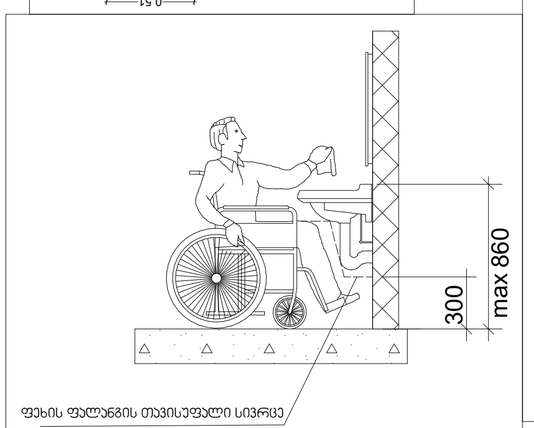

მისაწვდომი ტუალეტი სავაჭრო სივრცეში

თავისუფალი სივრცე კართან მანევრირებისთვის
ანჯამიანი კარი
წინიდან მისაწვდომი - მიწოლით გაღება

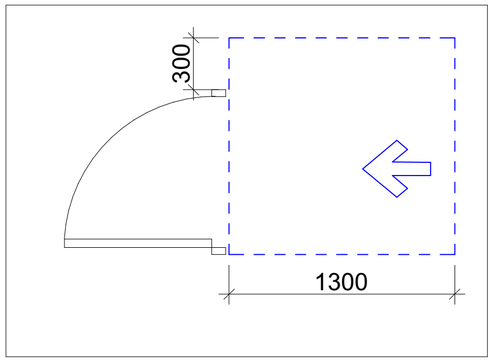

ტრორმის მოსატრიალებელი სივრცე
ვარიანტი 1

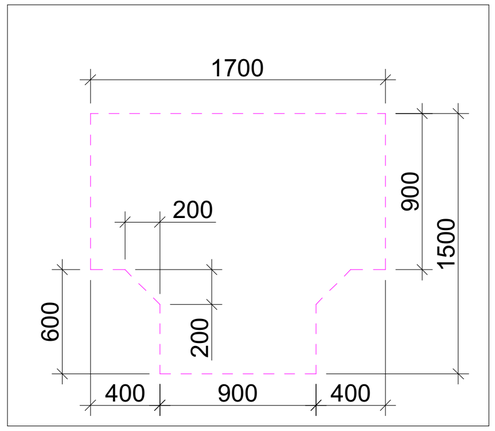

უნიტაზის და ხელმოსაჭიდი ქვლების (საჭიროების შემხვევაში) მდებარეობა

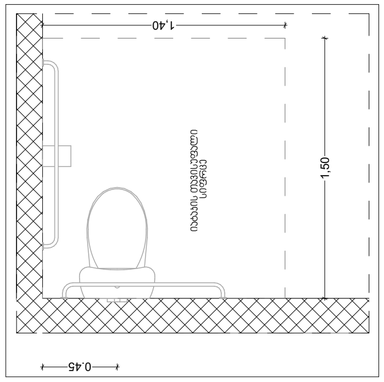

უნიტაზის და ხელმოსაჭიდი ქვლების (საჭიროების შემხვევაში) მდებარეობა

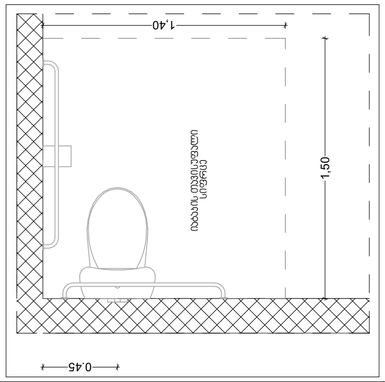

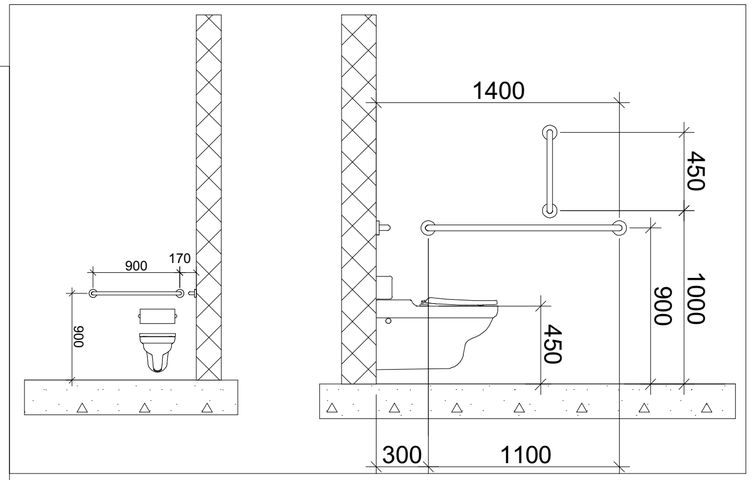

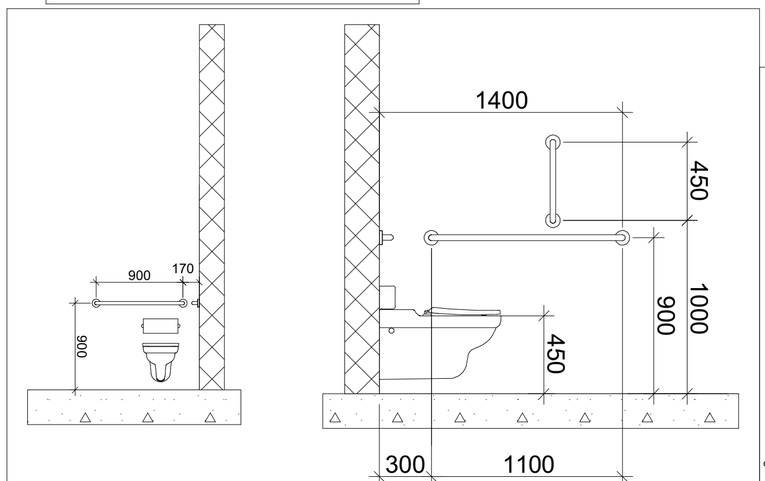

ტუალეტი (კომერციული4

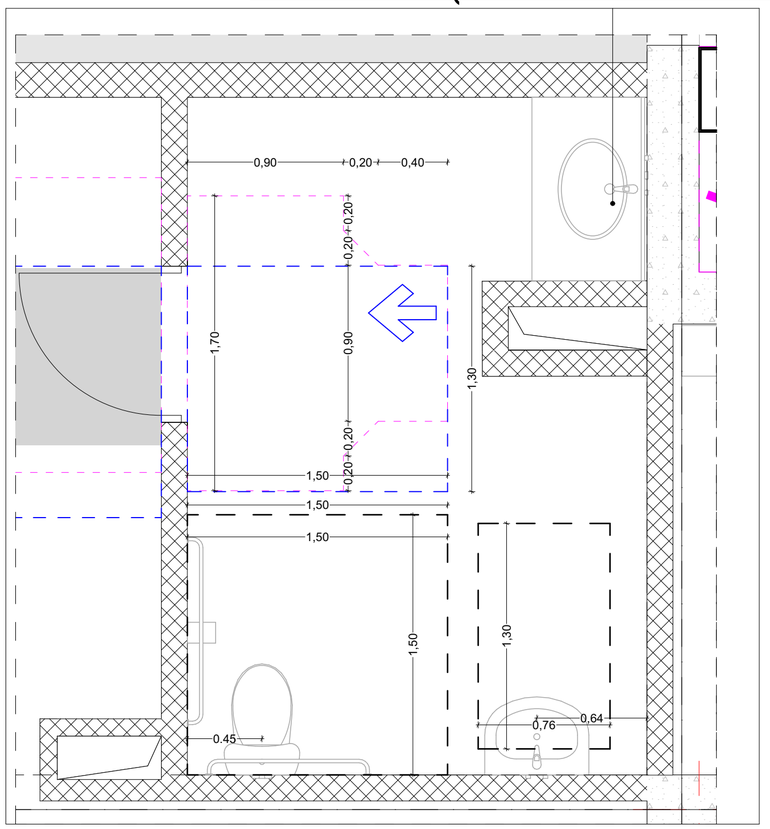

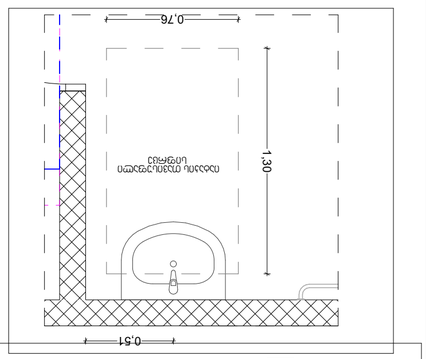

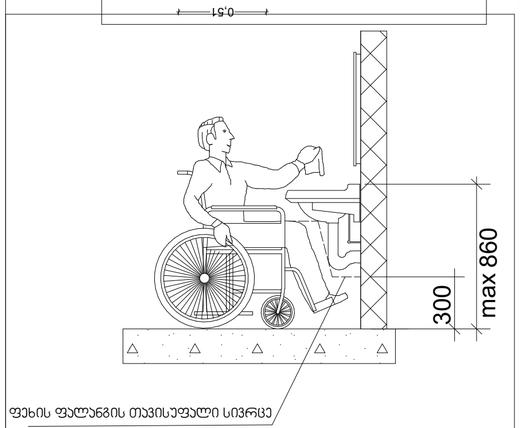

პროექტის დასახელება:	შემსრულებელი:	გვერდის დასახელება:	პირობითი აღნიშვნები:	მისამართი:	დამკვეთი:					
მრავალნიშნიანი საცხოვრებელი სახლის მისაწვდომლობის პროექტი	PROJECT არქ-დიზაინ პროექტი	კომერციული სივრცის ტუალეტები		ქ თბილისი,წულაძის ქუჩა №23 ს/კ 01.17.11.034.007	სსიპ საქართველოს საპატრიარქო					
						თანამდებობა	სახ/გვარი	ხელმოწერა	მასშტაბი:	ფურცლის №	თარიღი:
						დირექტორი	მ. რევაზიშვილი		1:25	85	23/04/2025
						მთ.არქიტექტორი	მ. რევაზიშვილი				
						დამპროექტებელი	ი. ჯერულია				
						კონსტრუქტორი	ნ. მეშლაქე				

მისაწვდომი ტუალეტი სავაჭრო სივცეში

ტუალეტი (კომერციული 5)

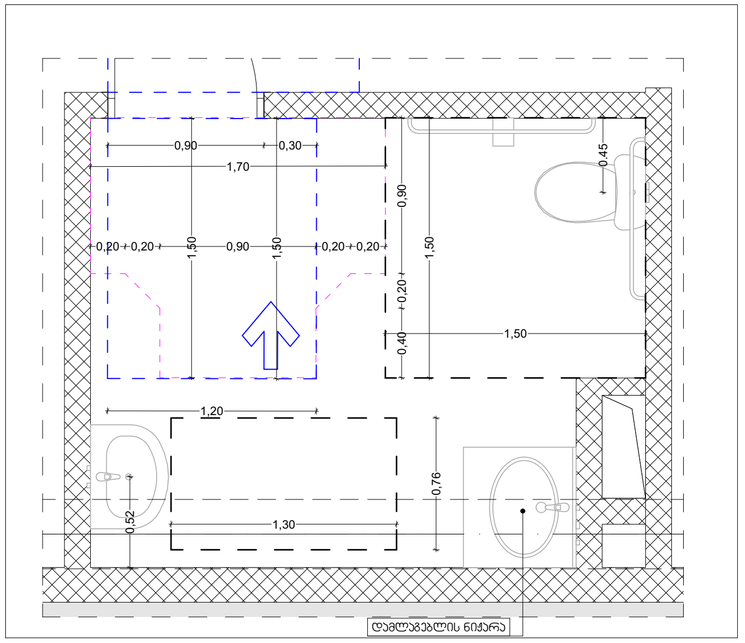

თავისუფალი სივრცე კართან მანევრირებისთვის
ანჯამიანი კარი
წინიდან მისაწვდომი - მიწოლით გაღება

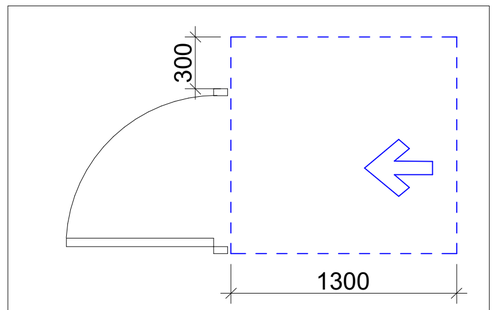

ფორმის მოსატრიალებელი სივრცე
ვარიანტი 1

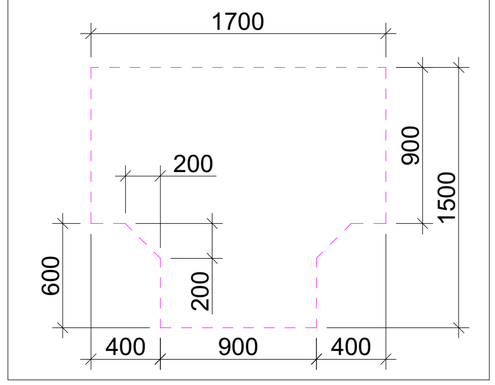

უნიტაზის და ხელმოსაჭიდი ქვლების (საჭიროების შემხვევაში) მდებარეობა

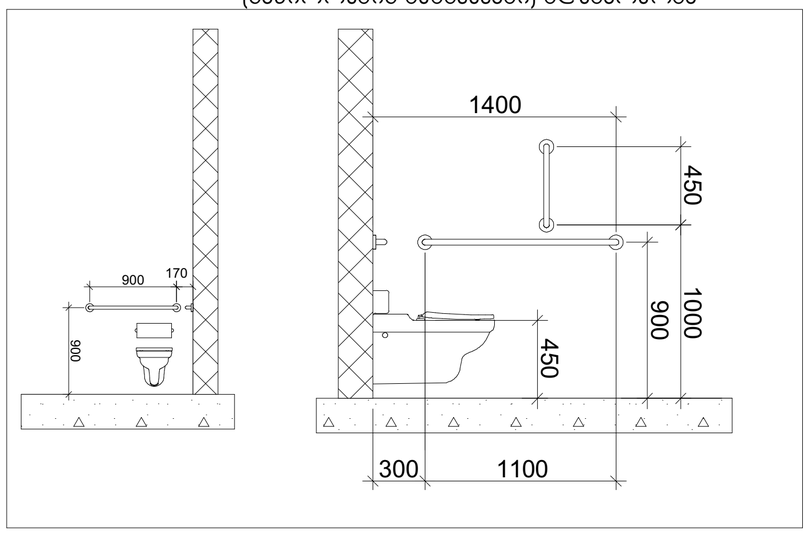

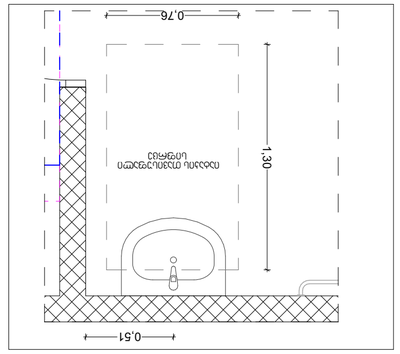

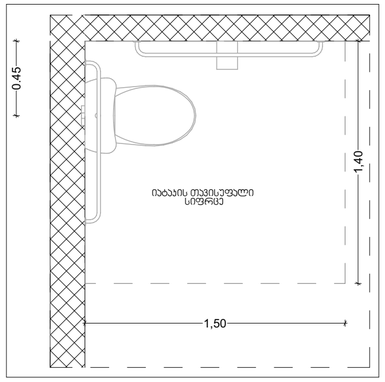

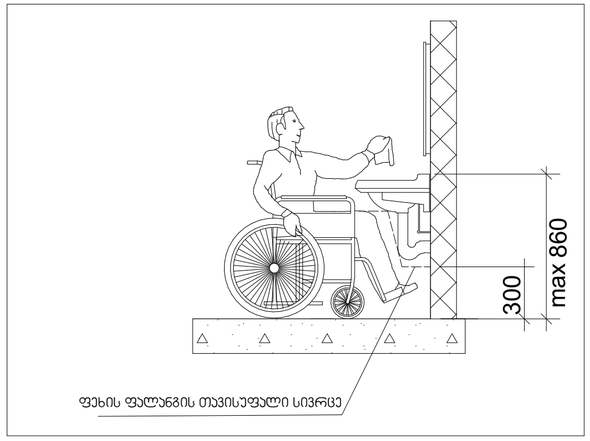

სალაროს დახლი

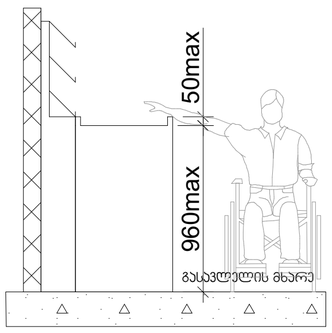

პროექტის დასახელება:	შემსრულებელი:	გვერდის დასახელება:	პირობითი აღნიშვნები:	მისამართი:	დამკვეთი:	თანამდებობა	სახ/გვარი	ხელმოწერა	მასშტაბი:	ფურცლის №	თარიღი:
მრავალნიშნიანი საცხოვრებელი სახლის მისაწვდომლობის პროექტი	PROJECT პრე-ფიზიბილ პროექტები	კომერციული სივრცის ტუალეტები და სალაროს დახლი		ქ თბილისი, წულაძის ქუჩა №23 ს/ს 01.17.11.034.007	სსიპ საქართველოს საპატრიარქო	დირექტორი	მ. რევაზიშვილი		1:25	86	23/04/2025
						მთ.არქიტექტორ	მ. რევაზიშვილი				
						დამპროექტ	ი. ჯარღულია				
						კონსტრუქტორი	ნ. მემლაძე				

ორმხრივი კავშირის გამოყენების წესები, ნიშანი უნდა გაიკრას თავშესაფრის ფართობებთან

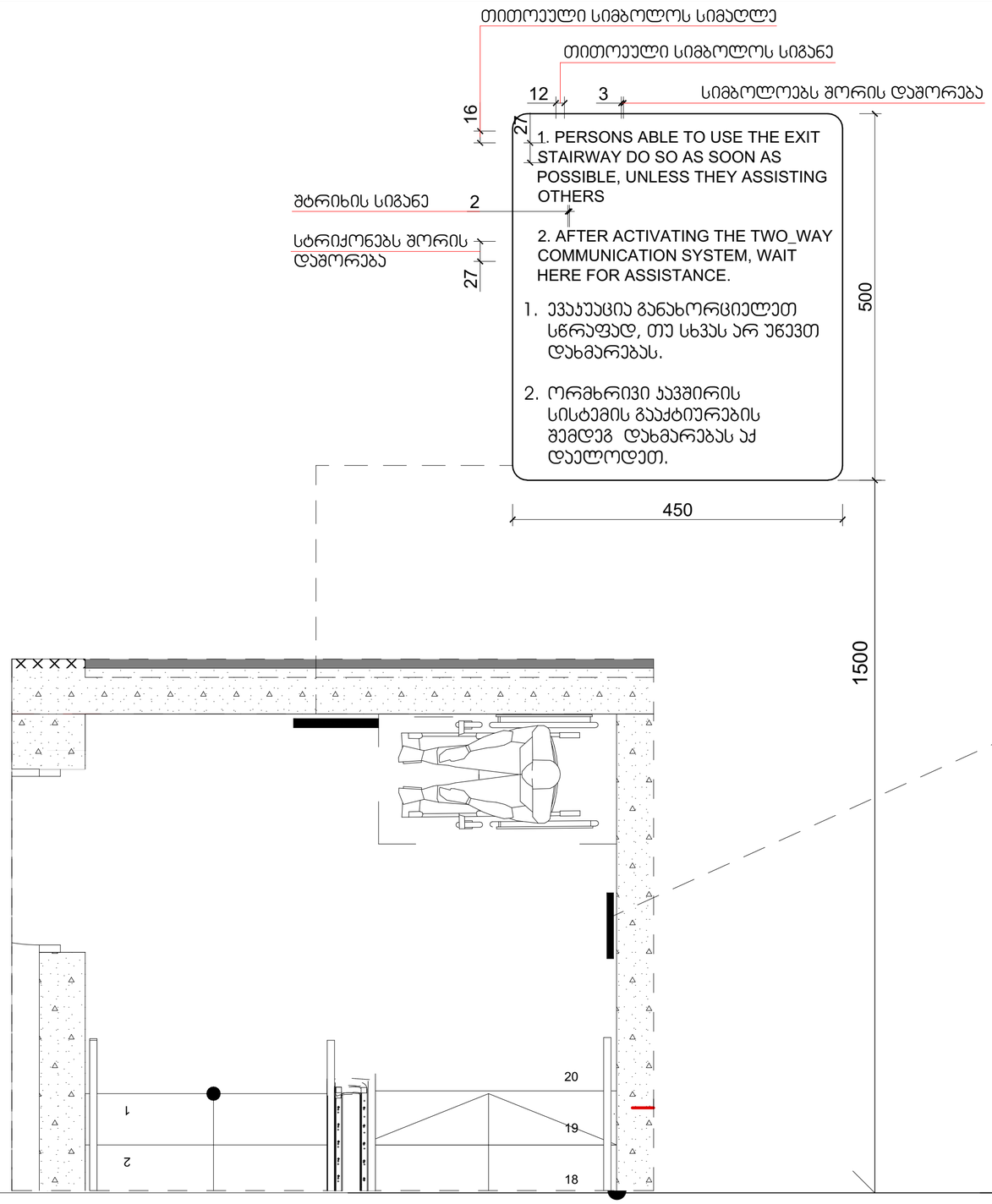

გზა-ჯიბის ამოსაცნობის ნიშანი, გზა-ჯიბის საზღვრებში, დერეფანში გამავალი ჯარის მოვირდაპირედ მომიჯნავედ

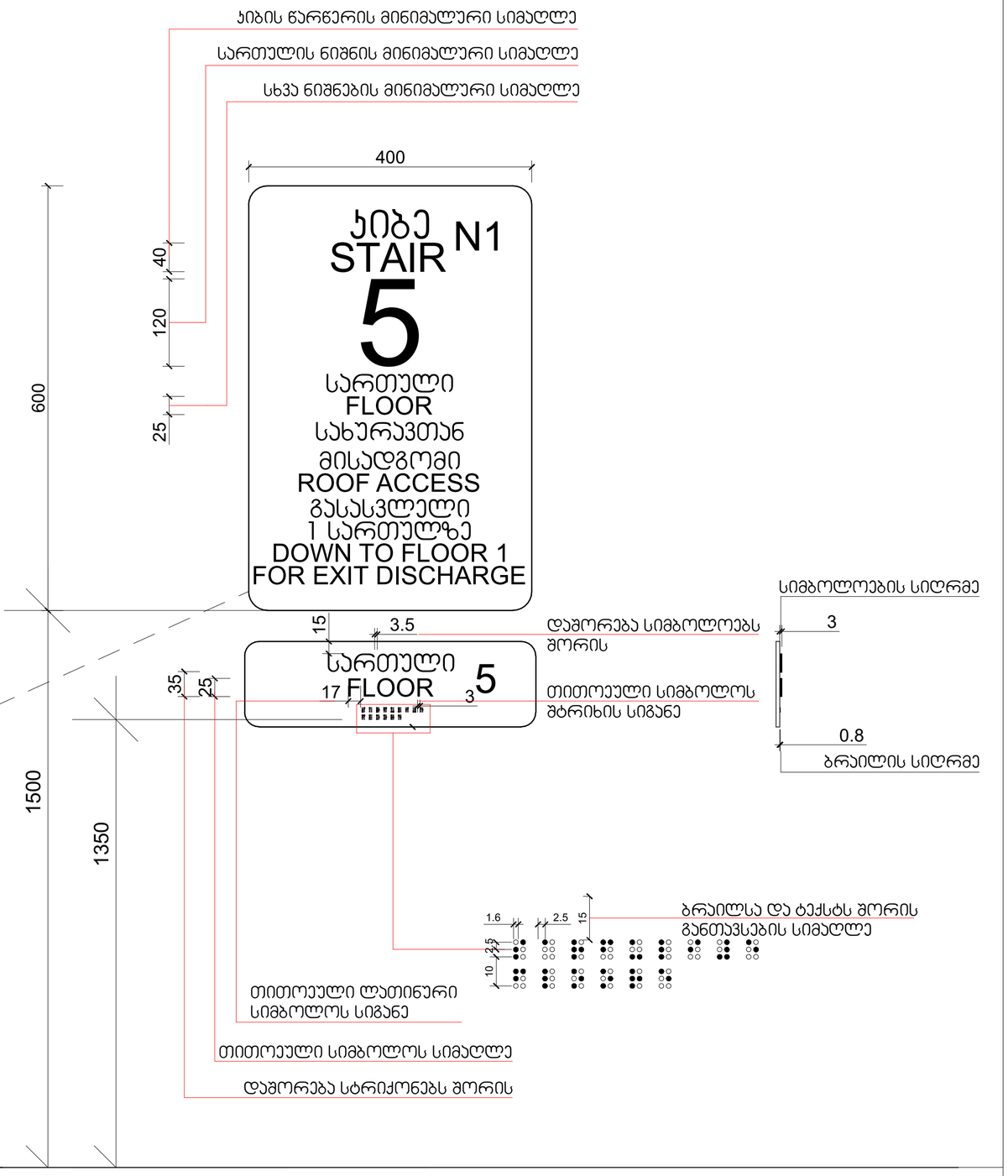

პროექტის დასახელება:	შემსრულებელი:	გვერდის დასახელება:	პირობითი აღნიშვნები:	მისამართი:	დამკვეთი:	თანამდებობა	სახ/გვარი	ხელმოწერა	მასშტაბი:	ფურცლის №	თარიღი:
მრავალნიშნიანი საცხოვრებელი სახლის მისაწვდომლობის პროექტი	PROJECT არქ-დიზაინ პროექტი	დეტალები	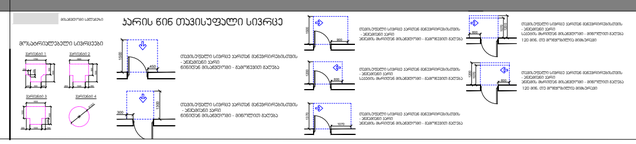	ქ თბილისი,წულაძის ქუჩა №23 ს/კ 01.17.11.034.007	სსიპ საქართველოს საჯარო არქივი	დირექტორი მთ.არქიტექტორი დაამუშავა კონსტრუქტორი	ბ. რევაზიშვილი ბ. რევაზიშვილი ი. ჯაფარიძე ნ. მეშვილაძე		1:5, 1:20	87	23/04/2025

ნიშანი პიქტოგრამიბით, ამობურცული ნიშნებით და ბრაილით განთავსდება მისაწვდომ ტუალეტებთან კარის მომიჯნავედ

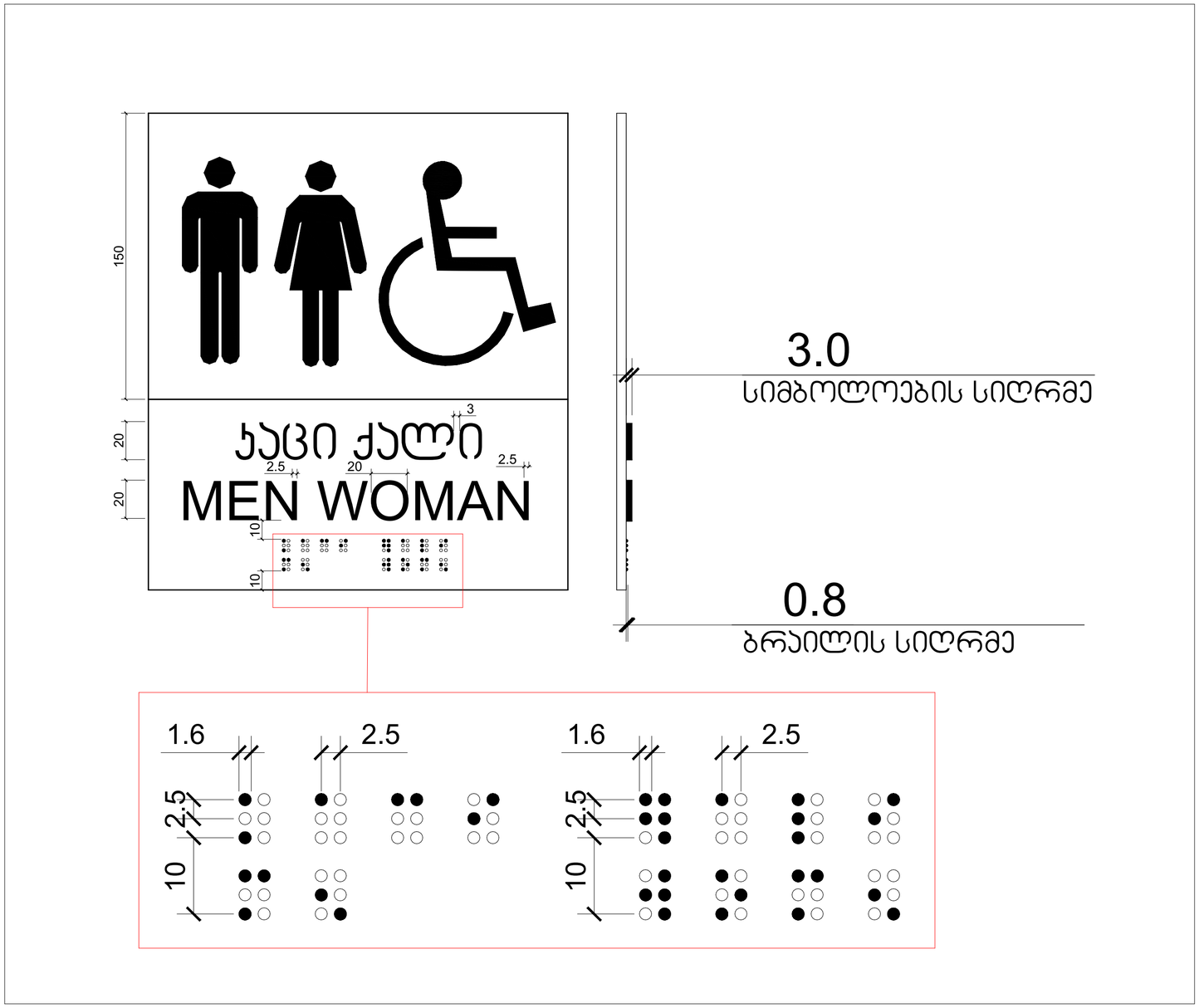

პროექტის დასახელება:	შემსრულებელი:	გვერდის დასახელება:	პირობითი აღნიშვნები:	მისამართი:	დამკვეთი:	თანამდებობა	სახ/გვარი	ხელმოწერა	მასშტაბი:	ფურცლის №	თარიღი:
მრავალნიშნიანი საცხოვრებელი სახლის მისაწვდომლობის პროექტი	PROJECT არქ-დიზაინ პროექტი	დეტალები	კარის წინ თავისუფალი სივრცე	ქ თბილისი, წულაძის ქუჩა №23 ს/კ 01.17.11.034.007	სსიპ საქართველოს საპატრიარქო	დირექტორი	მ. რევაზიშვილი		1:2	88	23/04/2025
						მთ.არქიტექტორი	მ. რევაზიშვილი				
						დამპროექტებელი	ი. ჯერულია				
						კონსტრუქტორი	ნ. მემლაძე				

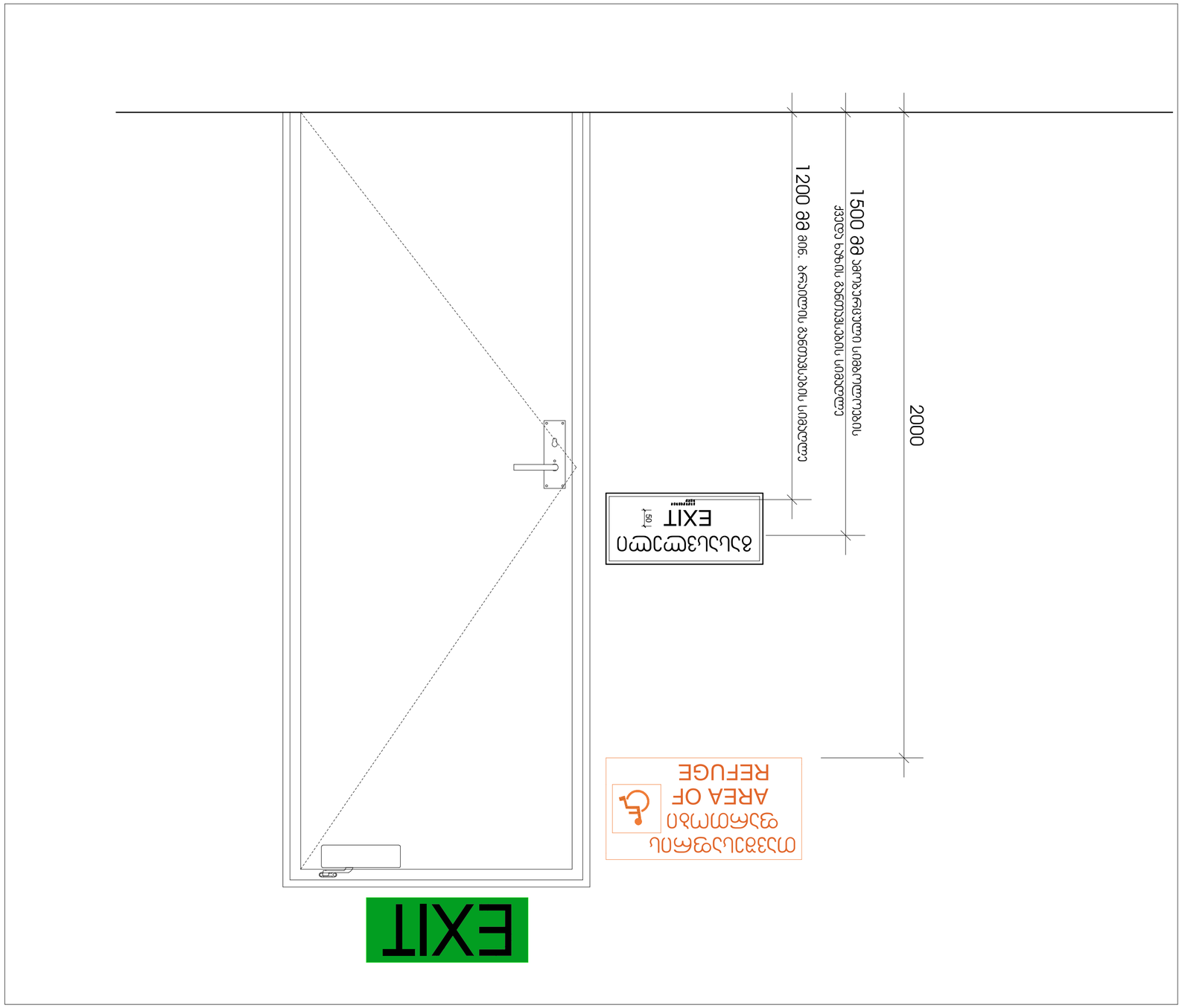

პროექტის დასახელება:							
ვაკის რაიონში ნაკვეთის №1 მიმდებარედ ავტოსადგომის მშენებლობა							
პროექტის ეტაპი:							
PROJECT მშენებლობა-ექსპლუატაცია							
ნახაზის დასახელება:							
ევაკუაციის გეგმა							
პროექტირების სფერო:							
ზოგადი							
პროექტირების ეტაპი:							
ნახაზის ნომერი:							
ევ-01							
პროექტის ხელმძღვანელი:							
ნ. ჯანელიძე							
ავტორი:							
ნ. ჯანელიძე							
კონტროლი:							
ნ. ჯანელიძე							
ტიპობრივი პროექტის ან ტიპობრივი საპროექტო გადაწყვეტილების დასახელება, ნომერი და ავტორი:							
ტიპობრივი პროექტის ან ტიპობრივი საპროექტო გადაწყვეტილების ნომერი:							
ტიპობრივი პროექტის ან ტიპობრივი საპროექტო გადაწყვეტილების ავტორი:							
ნომერი	ცვლილების შინაარსი	თარიღი	ხელმოწერა				
1	ნ. ჯანელიძე	23/04/2025					
2	ნ. ჯანელიძე	23/04/2025					
3	ნ. ჯანელიძე	23/04/2025					
4	ნ. ჯანელიძე	23/04/2025					
5	ნ. ჯანელიძე	23/04/2025					
6	ნ. ჯანელიძე	23/04/2025					
ნახაზის მასშტაბი:							
1:10							
ფურცლის N:							
89							
ფორმატი:							
23/04/2025							

გასასვლელის განათებული ნიშანი

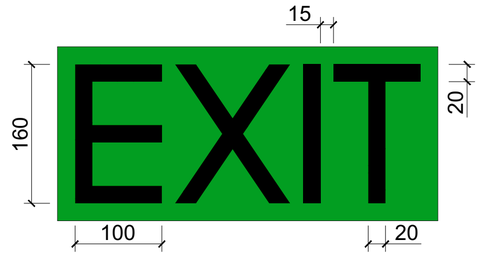

განათებული ნიშანი თავშესაფრის ფართობთან მიმავალ ჯართან

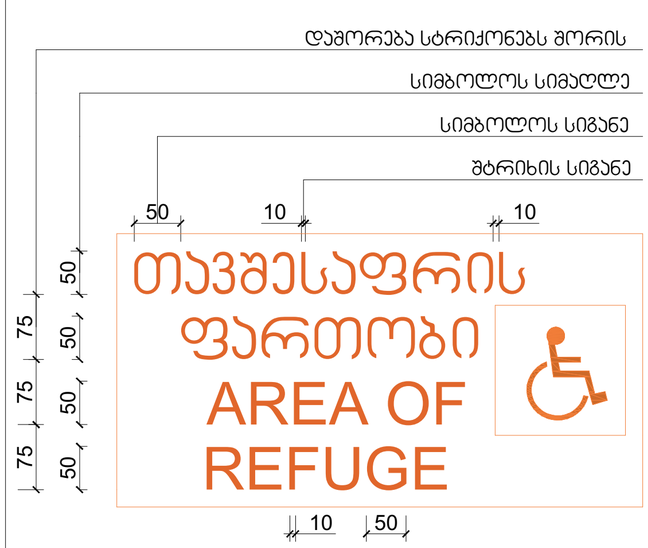

ნიშანი ამობურცული სიმბოლოებით და ბრაილით გზა-ჯიბის შესასვლელთან და გარეთ გამავალ ყველა ჯართან

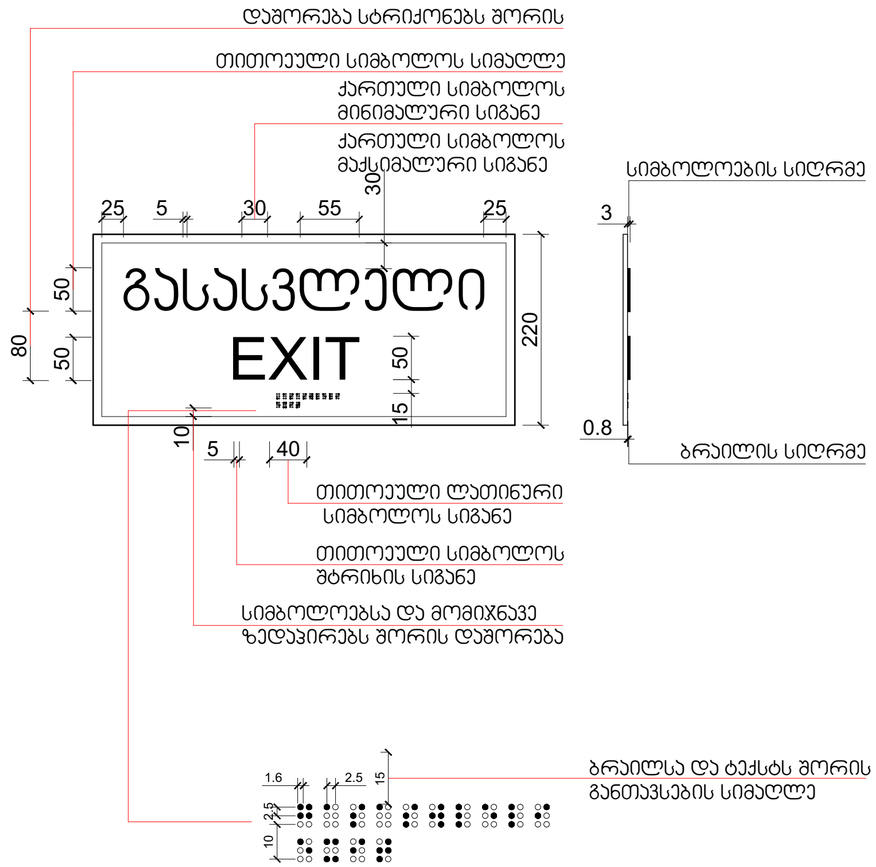

პროექტის დასახელება:	შემსრულებელი:	გვერდის დასახელება:	პირობითი აღნიშვნები:	მისამართი:	დამკვეთი:	თანამდებობა	სახ/გვარი	ხელმოწერა	მასშტაბი:	ფურცლის №	თარიღი:
მრავალნიშნიანი საცხოვრებელი სახლის მისაწვდომლობის პროექტი	PROJECT არქ-დიზაინ პროექტი	დეტალები	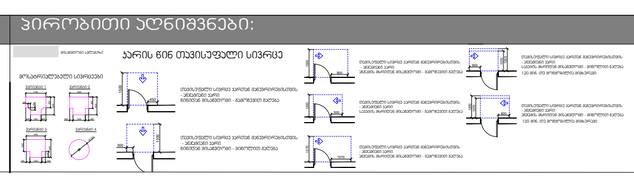	ქ თბილისი, წულაძის ქუჩა №23 ს/კ 01.17.11.034.007	სსიპ საქართველოს საპატრიარქო	დირექტორი	მ. რევაზიშვილი		1:5	90	23/04/2025
						მთ.არქიტექტორი	მ. რევაზიშვილი				
						დაამუშავა	ი. ჯორჯოლია				
						კონსტ.ტექტორი	ნ. მემლაძე				

სასწრაფო სამედიცინო დახმარების საერთაშორისო სიმბოლო
(სიცოცხლის ვარსკვლავი) განთავსდება ლიფტის ჩარჩოს ორივე მხარეს

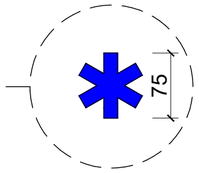

ნიშანი განთავსდება ლიფტის გამოსაძახებელ ღილაკთან

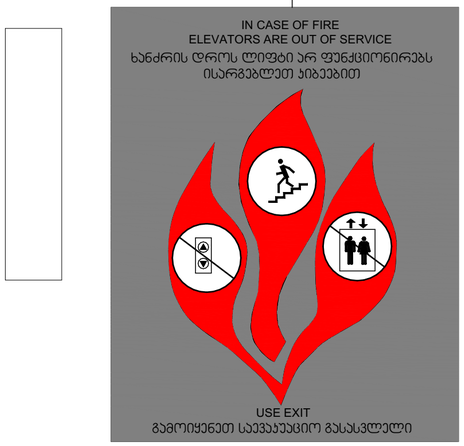

პროექტის დასახელება:	შემსრულებელი:	გვერდის დასახელება:	პირობითი აღნიშვნები:	მისამართი:	დამკვეთი:				მასშტაბი:	ფურცლის №	თარიღი:
მრავალნიშნიანი საცხოვრებელი სახლის მისაწვდომლობის პროექტი	PROJECT არქ-დიზაინ პროექტი	დეტალები		ქ თბილისი,წულაძის ქუჩა №23 ს/კ 01.17.11.034.007	სსიპ საქართველოს საპატრიარქო	დირექტორი	მ. რევაზიშვილი		1:5	91	23/04/2025
						მთ.არქიტექტორი	მ. რევაზიშვილი				
						დაკმაყოფილა	ი. ჯორჯოლიანი				
						კონსტრუქტორი	ნ. მემლაძე				

שם הפרויקט:							
שיפוץ מבנה מגורים ברחוב הרצל 15, תל אביב							
שם המבצע:							
PROJECT משרד עורכי דין ומגשרים							
שם המתכנן:							
אדריכלית רות כהן							
שם היועץ:							
מהנדס יוסי לוי							
שם היועץ:							
מעבדת בדיקות אקוסטיקה בע"מ							
שם היועץ:							
מכון התקנים הישראלי							
שם היועץ:							
יועץ בטיחות בע"מ							
שם היועץ:							
מעבדת בדיקות קרינה בע"מ							
שם היועץ:							
מכון התקנים הישראלי