DMARK
ARCHITECTURALCOMPANY
დმარკი
არქიტექტურული კომპანია

www.dmark.ge

დაკვეთა № 23.003
თარიღი 2025.04.03



ლუტეცია

კ. მარჯანიშვილის ქ. №19/21

სტადია: მუშა პროექტი

ინტერიერის ნაწილი

ნახაზების სია

№	დასახელება	მასშტაბი	ფორმატი
AI-101	ნახაზების სია		A3
AI-102	ანაზომი	1:50	A3
AI-103	ავეჯის მარკირების გეგმა ±0.00 ნიშნულზე	1:50	A3
AI-104	კედლების მარკირების გეგმა ±0.00 ნიშნულზე	1:50	A3
AI-105	იატაკების მარკირების გეგმა ±0.00 ნიშნულზე	1:50	A3
AI-106	ჭერების მარკირების გეგმა ±0.00 ნიშნულზე	1:50	A3
AI-107	ელექტროობის ჩამრთველების გეგმა +0.00 ნიშნულზე	1:50	A3
AI-108	როზეტების გეგმა	1:50	A3
AI-109	F-01- სალაროს მაგიდა	1:50	A3
AI-110	F-02- ლოგოს კედელი/ კარი ლაით ბოქსით	1:25	A3
AI-111	მოპირკეთების უწყისი	1:25	A3

დემარკი
არქიტექტურული კომპანია
www.dmark.ge
DMARK ARCHITECTURAL COMPANY

ობიექტის დასახელება
ლუტეცია

ობიექტის მისამართი
კ. მარჯანიშვილის ქ. №19/21

დამკვეთი
"შპს ივერია ფრანსი"

2025.04.03
თარიღი — განმარტება

დაკვეთის № 23.003
CAD DWG FILE name.dwg
დირექტორი ვ. აბრამიშვილი
შესრულა ქ. ბუსხრიძე
შეამოწმა ვ. აბრამიშვილი
საავტორო უფლებები დემარკი

ნახაზის დასახელება
ნახაზების სია

AI-101

ფორმატი A2 | მასშტაბი

ანაზომი მ-1:50

საერთო ფართი – 140 მ^2

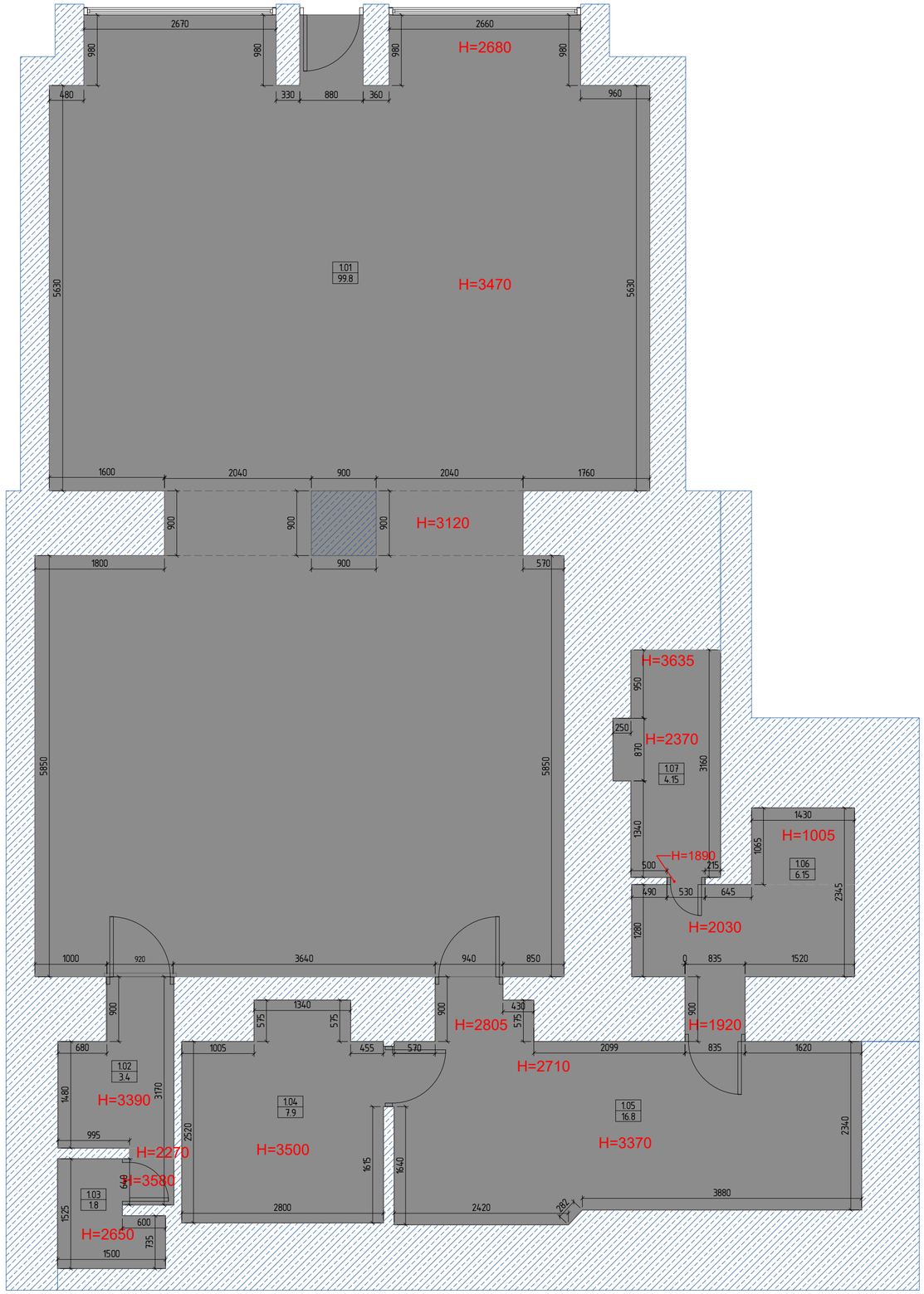

დემარკი
არქიტექტურული კომპანია
www.dmark.ge

DMARK ARCHITECTURAL COMPANY

ობიექტის დასახელება
ლუტეცია

ობიექტის მისამართი
კ. მარჯანიშვილის ქ. №19/21

დამკვეთი
"მას ივერია ფრანსი"

2025.04.03
თარიღი — განმარტება

დაკვეთის №	23.003
CAD DWG FILE	name.dwg
დირექტორი	ვ. აბრამიშვილი
შესრულა	ქ. ბუსხრიძე
შეამოწმა	ვ. აბრამიშვილი
საავტორო უფლებები	დემარკი

ნახაზის დასახელება
ანაზომი

A1-102

ფორმატი A2 | მასშტაბი

ავეჯის გეგმა მ-1:50

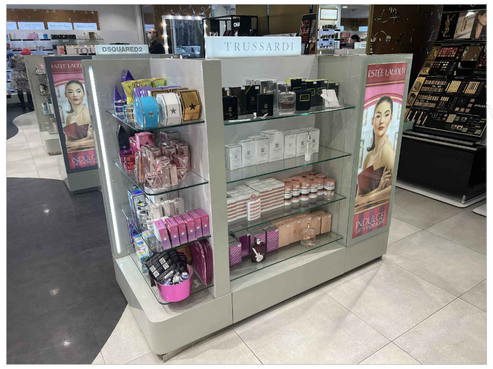



დემარკი
არქიტექტურული კომპანია
www.dmark.ge

DMARK ARCHITECTURAL COMPANY

ობიექტის დასახელება
ლუტეცია

ობიექტის მისამართი
ქ. მარჯანიშვილის ქ. №19/21

დამკვეთი
"შპს ივერია ფრანსი"

2025.04.03	
თარიღი	განმარტება
დაკვეთის №	23.003
CAD DWG FILE	name.dwg
დირექტორი	ვ. აბრამიშვილი
შეასრულა	ქ. ბუსხრიკიძე
შეამოწმა	ვ. აბრამიშვილი
საავტორო უფლებები	დემარკი

ნახაზის დასახელება
ავეჯის მარკირების გეგმა ±0.00 ნიშნულზე

A1-103

ფორმატი A2 მასშტაბი

კედლების გეგმა მ-1:50

შენიშვნა :
სტენდის მაღლა ბეჟი ღებვა

შენიშვნა :
სტენდის უკანა კედლის ღებვა

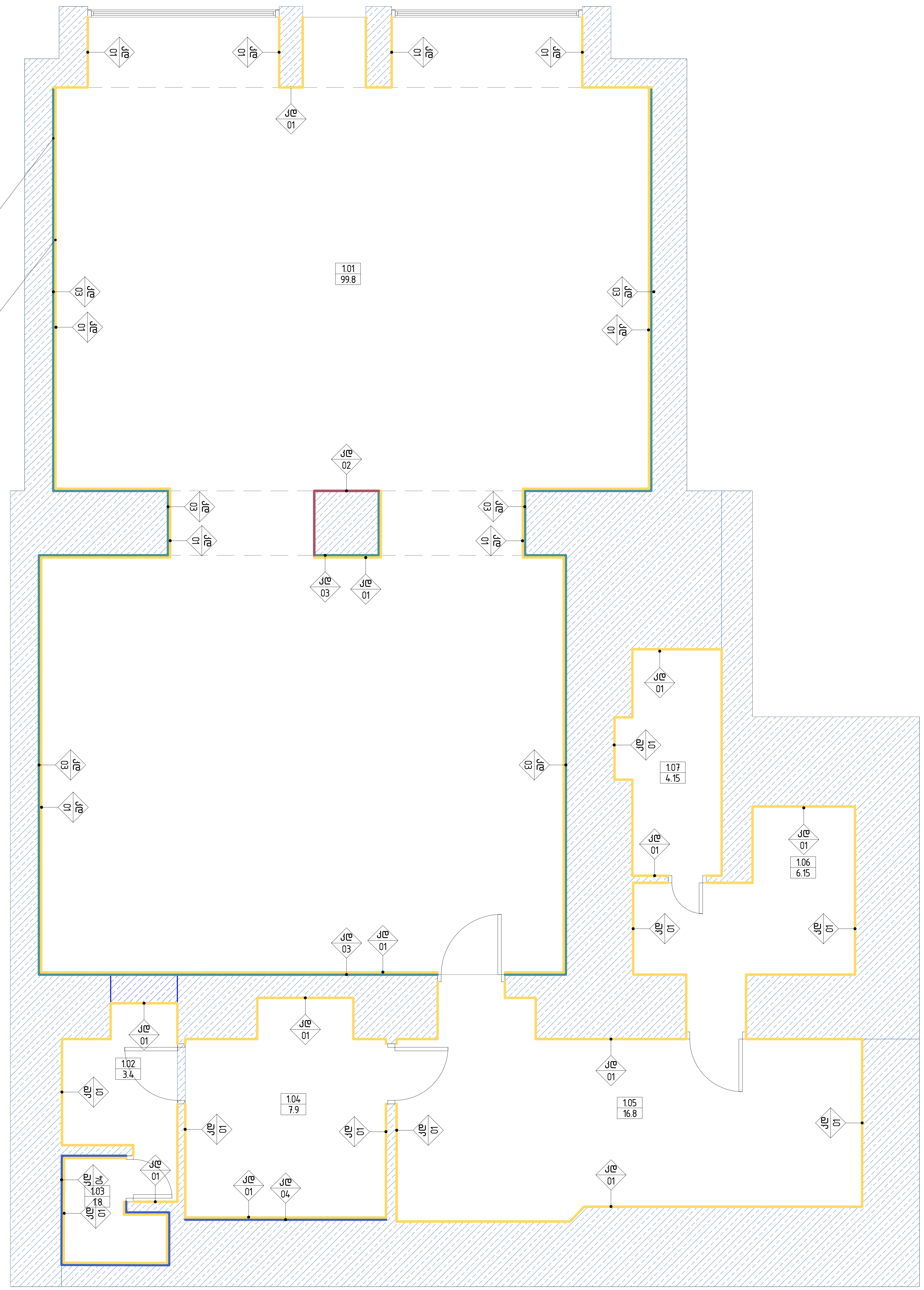

დემარკი
არქიტექტურული კომპანია
www.dmark.ge

D M A R K
A R C H I
T E C T U
R A L C O
M P A N Y

ობიექტის დასახელება
ლუტეცია

ობიექტის მისამართი
კ. მარჯანიშვილის ქ. №19/21

დამკვეთი
"შპს ივერია ფრანსი"

	არსებული კედელი
კდ-01	ღებვა თეთრი
კდ-02	ღებვა მქ/ტერაკოტი
კდ-03	ღებვა ბეჟი
კდ-04	კერამოგრანიტის ფილა

2025.04.03	
თარიღი	განმარტება
დაკვეთის №	23.003
CAD DWG FILE	name.dwg
დირექტორი	ვ. აბრამიშვილი
შეასრულა	ქ. ბუცხრიკიძე
შეამოწმა	ვ. აბრამიშვილი
საავტორო უფლებები	დემარკი

ნახაზის დასახელება
კედლების მარკირების გეგმა ±0.00 ნიშნულზე

AI-104

ფორმატი	A2	მასშტაბი

იატაკის გეგმა მ-1:50

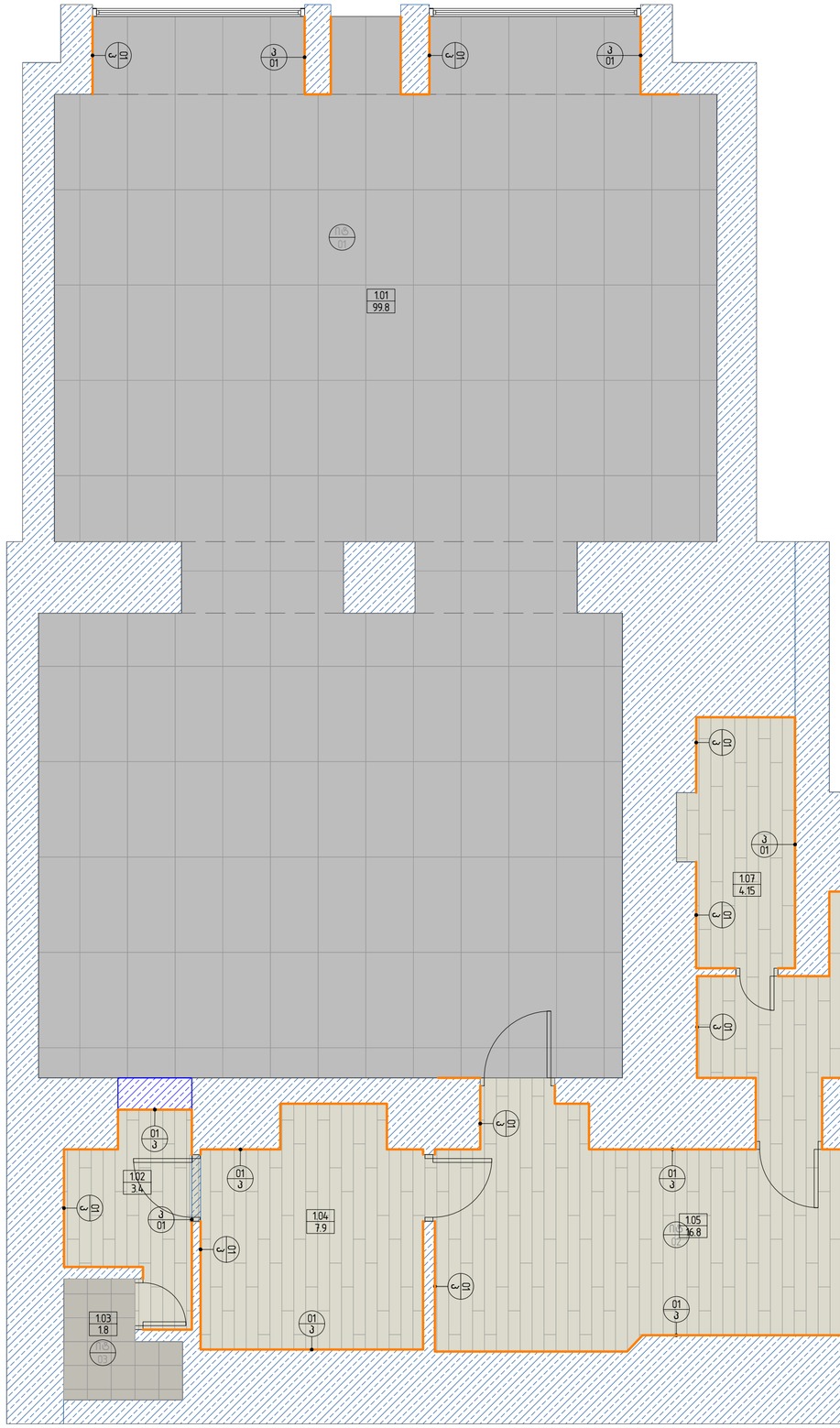

დემარკი
არქიტექტურული კომპანია
www.dmark.ge

DMARK ARCHITECTURAL COMPANY

ობიექტის დასახელება
ლუტეცია

ობიექტის მისამართი
ქ. მარჯანიშვილის ქ. №19/21

დამკვეთი
"შპს ივერია ფრანსი"

არსებული კედელი

იტ-01 კერამო-გრანიტის ფილა 600×1200

იტ-02 ლამინატის იატაკი

იტ-03 კერამო-გრანიტის ფილა 300×300

პ-01 პლინტუსი 100მმ

2025.04.03
თარიღი განმარტება

დაკვეთის № 23.003
CAD DWG FILE name.dwg
დირექტორი ვ. აბრამიშვილი
შესრულა ქ. ბუსხრიძე
შეამოწმა ვ. აბრამიშვილი
საავტორო უფლებები დემარკი

ნახაზის დასახელება
იატაკის მარკირების გეგმა ±0.00 ნიშნულზე

A1-105

ფორმატი A2 მასშტაბი

ჭერის გეგმა მ-1:50

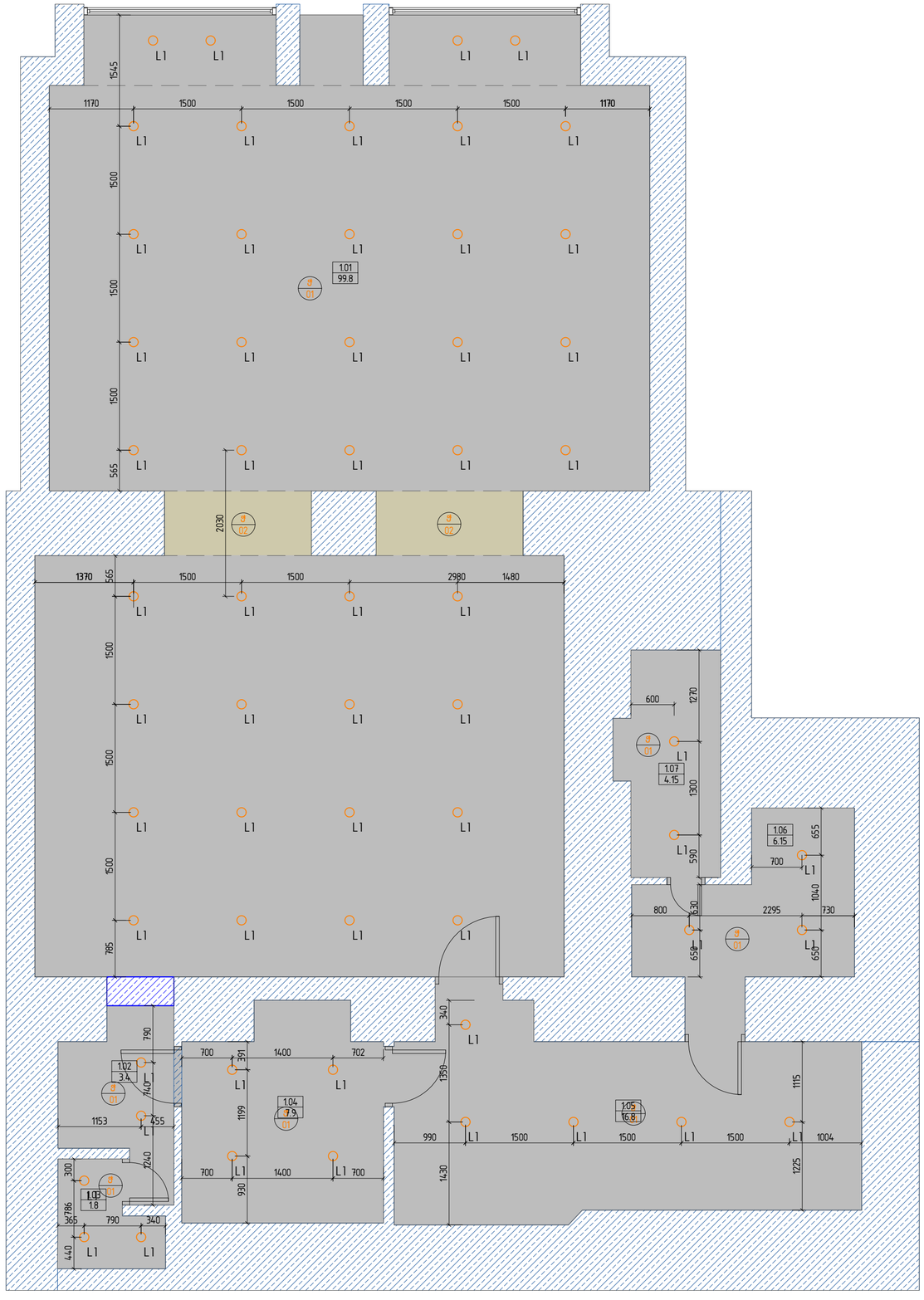

დემარკი
არქიტექტურული კომპანია
www.dmark.ge

DMARK ARCHITECTURAL COMPANY

ობიექტის დასახელება
ლუტეცია

ობიექტის მისამართი
კ. მარჯანიშვილის ქ. №19/21

დამკვეთი
"მას ივერია ფრანსი"

არსებული კედელი
ჭ-01 ღებვა თეთრი
ჭ-02 ღებვა ბეჟი
წერტილოვანი სანათი 61ც
L1

2025.04.03
თარიღი განმარტება

დაკვეთის № 23.003
CAD DWG FILE name.dwg
დირექტორი ვ. აბრამიშვილი
შესრულა ქ. ბუსხრიძე
შეამოწმა ვ. აბრამიშვილი
საავტორო უფლებები დემარკი

ნახაზის დასახელება
ჭერის მარკირების გეგმა ±0.00 ნიშნულზე

A1-106

ფორმატი A2 | მასშტაბი

ელექტრონული ფარის სქემა

ავტომატური ელექტრონული ფარის სქემა

DMARK
ARCHITECTURAL
MPANY

www.dmark.ge

მშენებლობა ელექტრომოწყობილობის

ელექტრული სქემა

მშენებლობის ადგილმდებარეობა

ქ. ბაკურციხეში (ბაზისი) ქ. №19/21

ობიექტი

"ბაკურციხის ფარმაცევტული ქარხანა"

ნახაზის დასახელება

ნახაზის ნომერი

ელ-107

ფორმატი	A2	ნახაზების რაოდენობა
		3

ნახაზის №	23.003
CAD DWG FILE	name.dwg
მომზადებულია	ე. ალექსიძე
შეამოწმა	ე. ალექსიძე
პროექტის ხელმძღვანელი	ე. ბაბანაძე
სრული სახელი	ელ-ალექსიძე

2025.04.03	
თარიღი	ხელმოწერა

ნახაზის ტიპი და დანიშნულება

ელექტრული სქემა

ელექტრული ფარის სქემა

ბაბანა

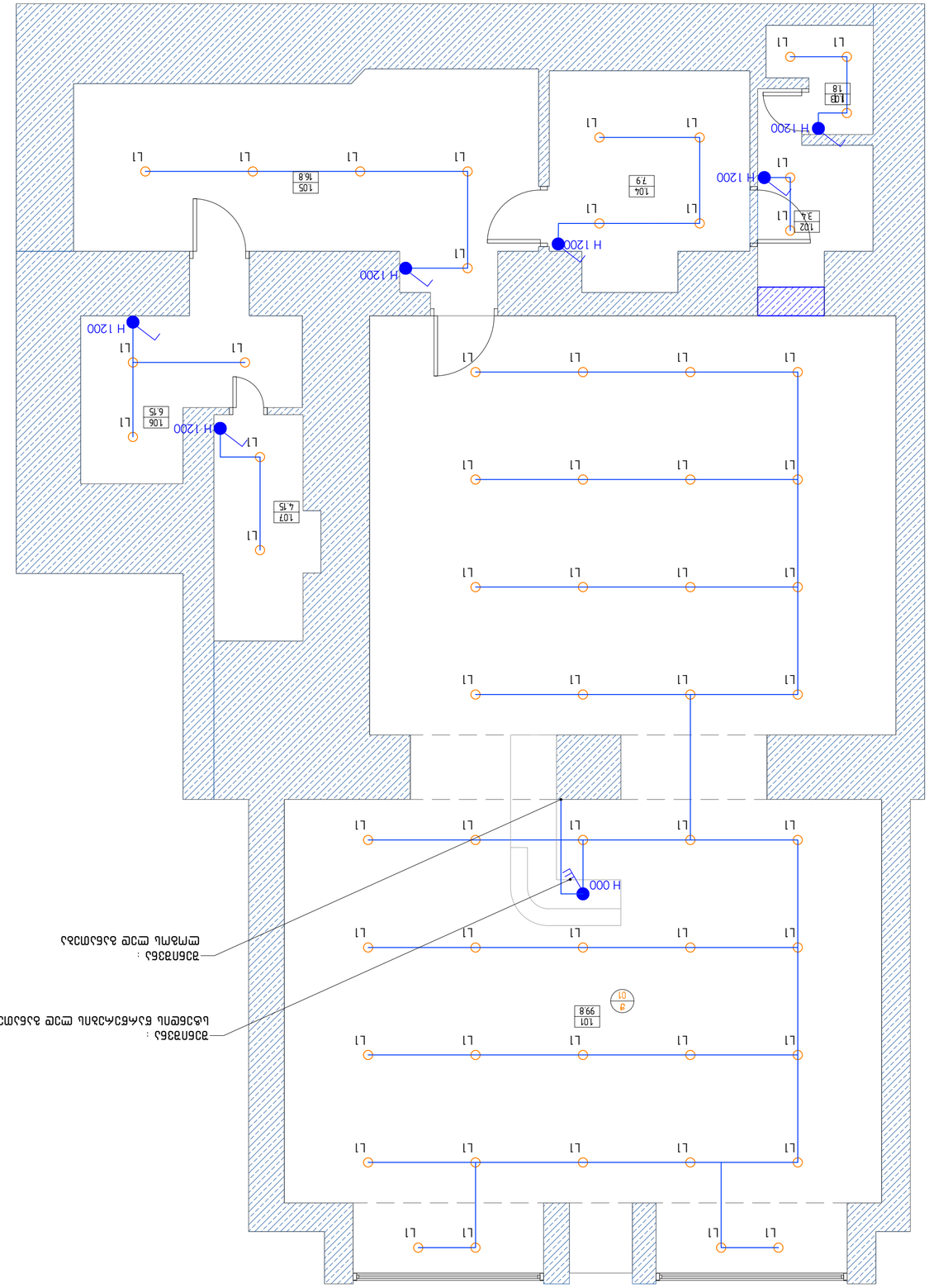
H 1200
H 1200
H 1200
H 1200
H 1200
H 000
L1
106
6.75
107
4.75
105
16.8
104
7.9
102
3.4
103
18
101
9.8
9
01
ვერტიკალური ავტომატური ამომრთველი ლითონის კორპუსში
ელექტრული ფარის სქემა
ელექტრული ფარის სქემა
ელექტრული ფარის სქემა

როზეტების განლაგების გეგმა

მ-1:50

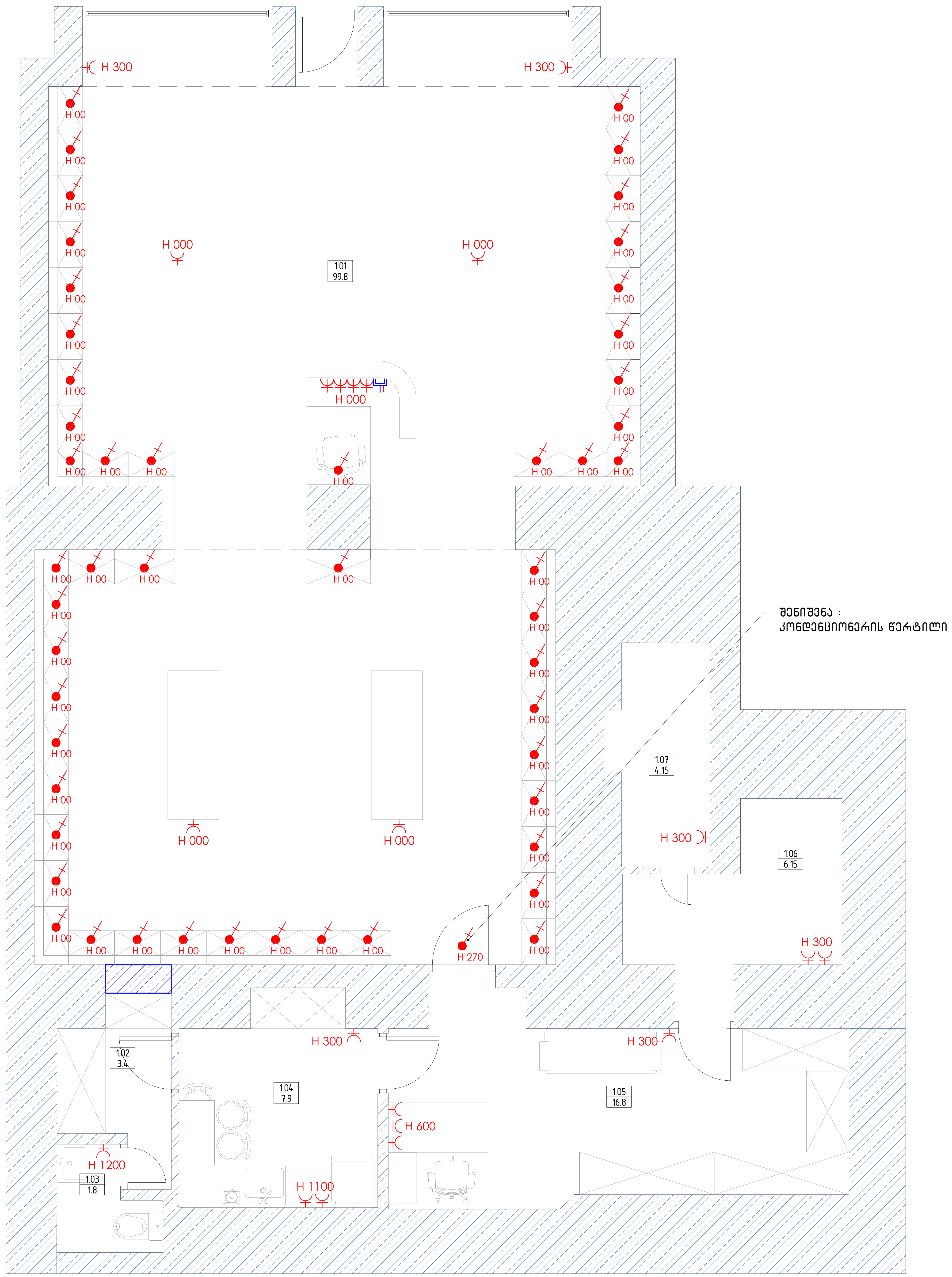

დემარკი
არქიტექტურული კომპანია

www.dmark.ge

D M A R K
A R C H I
T E C T U
R A L C O
M P A N Y

ობიექტის დასახელება
ლუტეცია

ობიექტის მისამართი
ქ. მარჯანიშვილის ქ. №19/21

დამკვეთი
"შპს ივერია ფრანსი"

არსებული კედელი

წერტილოვანი სანათი 6ვტ
L1

პირობითი აღნიშვნები	
	დასახელება
	1 კლავიშიანი ჩამრთველი
	3 კლავიშიანი ჩამრთველი
	საშტეფსელო როზეტი დამიწების კონტაქტით
	კაბელის პირდაპირი მიყვანის წერტილი
	საშტეფსელო როზეტი დამიწების კონტაქტით
	კომპიუტერული ქსელის როზეტი

2025.04.03	
თარიღი	განმარტება
დაკვეთის №	23.003
CAD DWG FILE	name.dwg
დირექტორი	ვ. აბრამიშვილი
შეასრულა	ქ. ბუცხრიკიძე
შეამოწმა	ვ. აბრამიშვილი
საავტორო უფლებები	დემარკი

ნახაზის დასახელება
როზეტების განლაგების გეგმა

AI-108

ფორმატი	A2	მასშტაბი



RAL 1035
დესკის პანელი



შპონირებული მდფ
ძელაკი გამოსაწევი
უჯრით



მარმარილოს თეთრი
ქვის ზედაპირი

F06

გეგმა პლინტუსის დონეზე

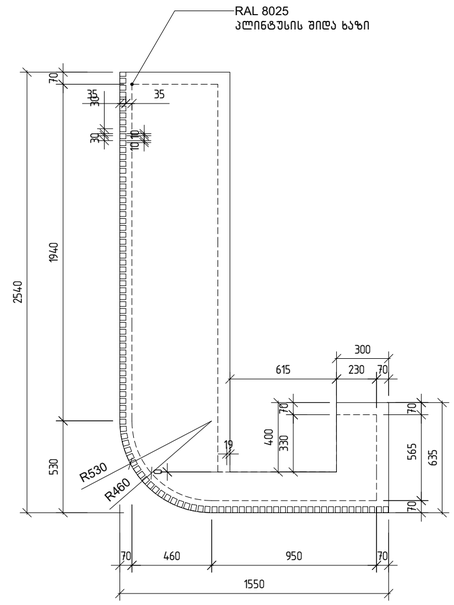

გეგმა უჯრების დონეზე

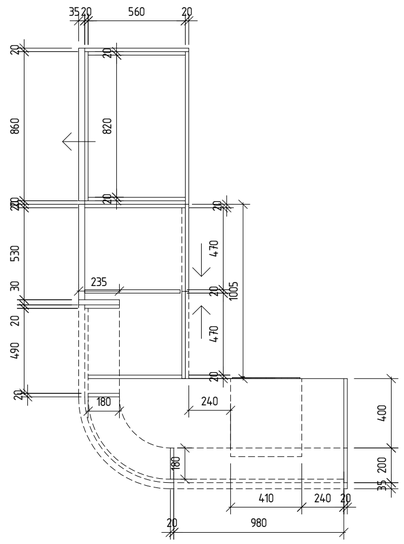

გეგმა

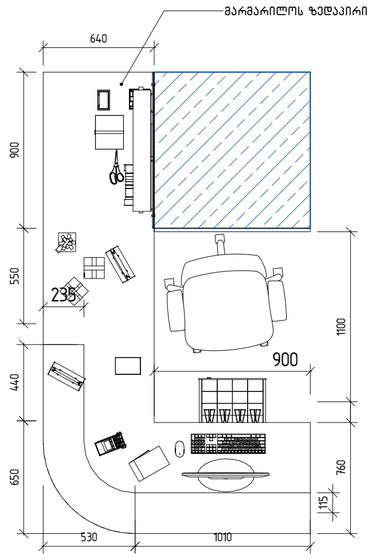

გვერდხედი

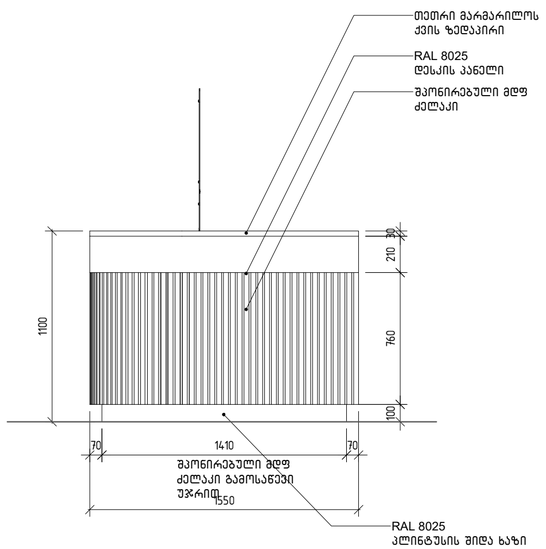

უკანახედი

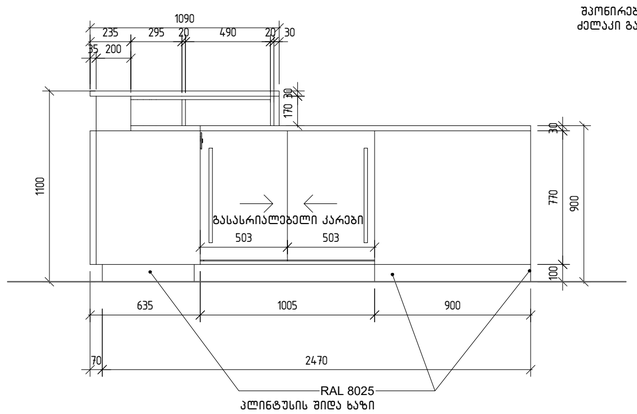

წინახედი

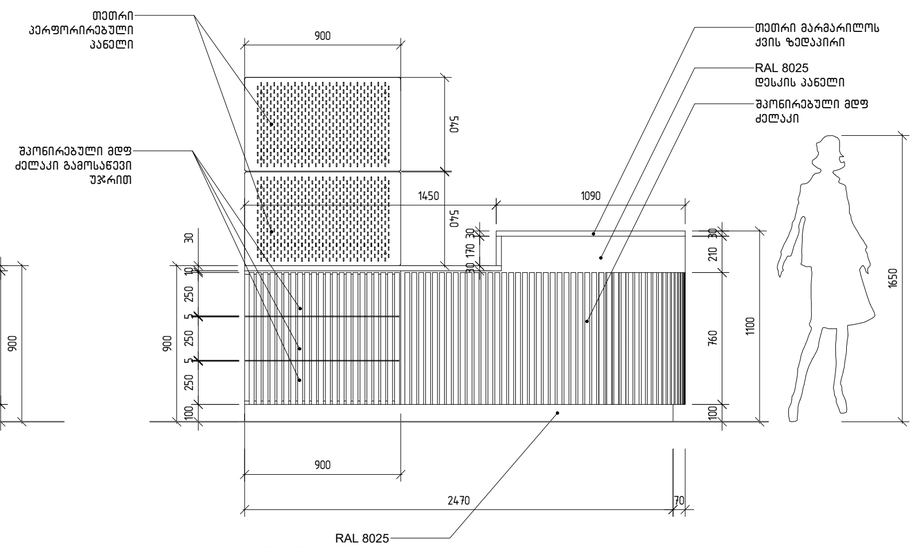

დემარკი
არქიტექტურული კომპანია
www.dmark.ge

ობიექტის დასახელება
ლუტეცია

ობიექტის მისამართი
კ. მარჯანიშვილის ქ. №19/21

დამკვეთი
"მას ივერია ფრანსი"

2025.04.03
თარიღი — განმარტება

დაკვეთის №	23.003
CAD DWG FILE	name.dwg
დირექტორი	ვ. აბრამიშვილი
შესრულა	ქ. ბუსხრიძე
შეამოწმა	ვ. აბრამიშვილი
საავტორო უფლებები	დემარკი

ნახაზის დასახელება
F -01- სალაროს მაგიდა

AI-109

ფორმატი A2 | მასშტაბი

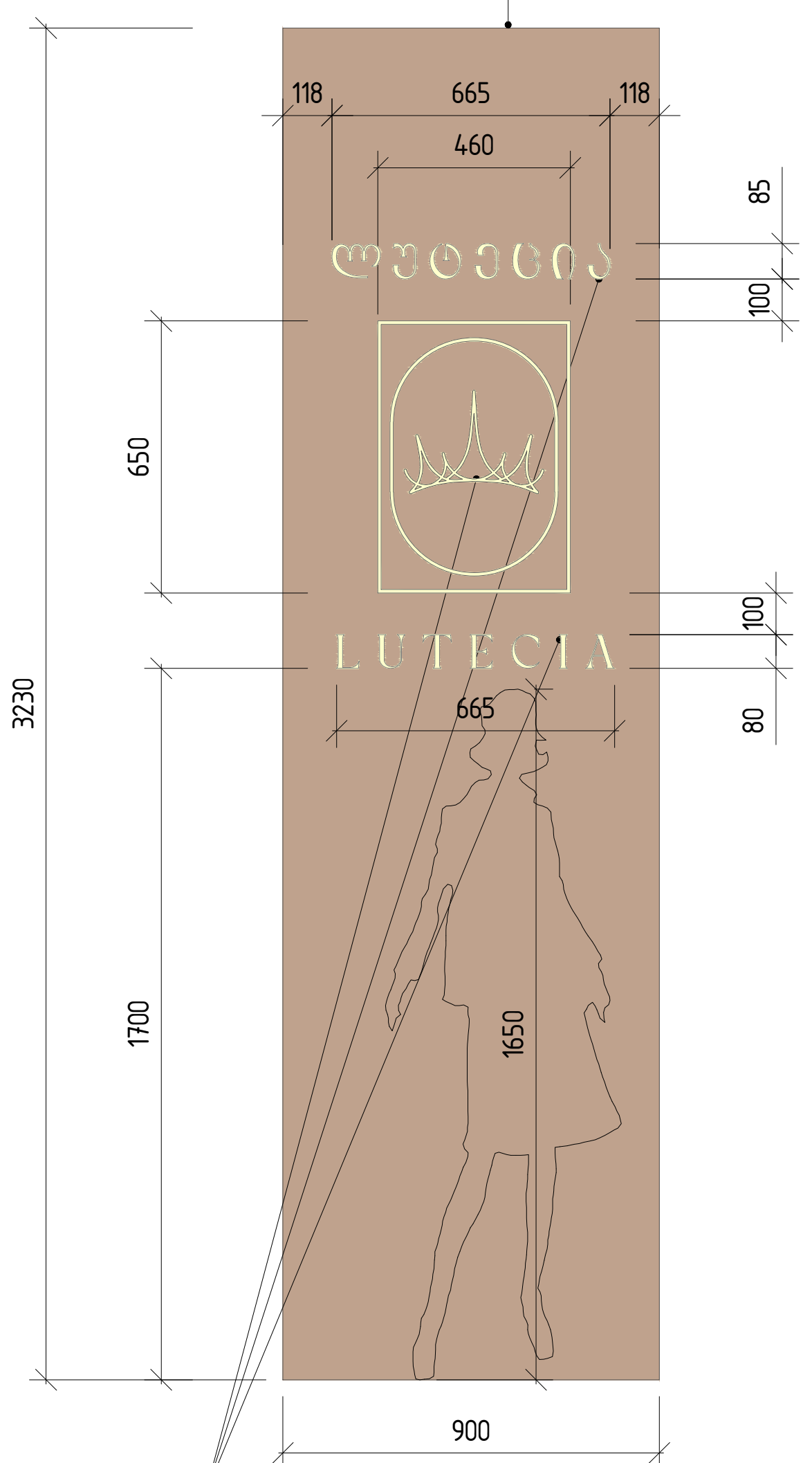

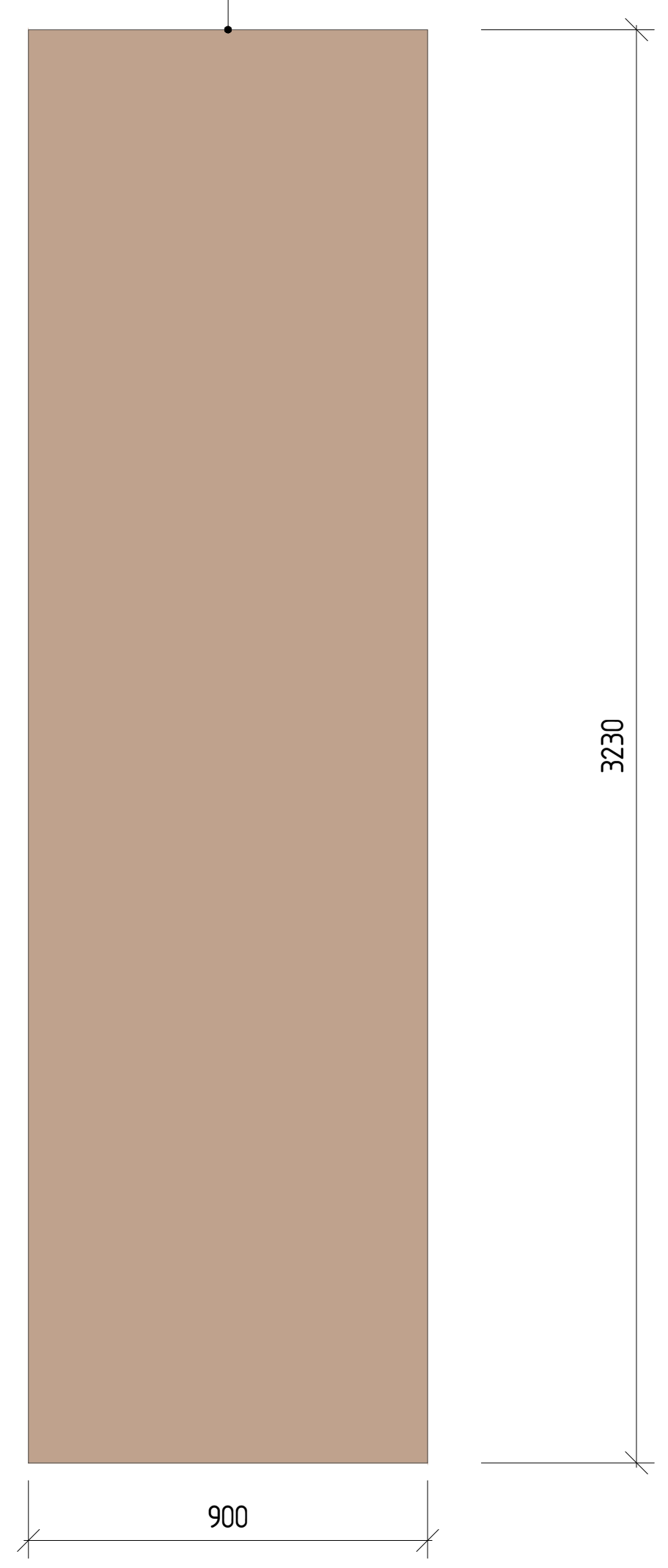



D-01 განათებული პოსტერი ლაით ბოქსით



დემარკი
არქიტექტურული კომპანია
www.dmark.ge

D M A R K
A R C H I
T E C T U
R A L C O
M P A N Y

ობიექტის დასახელება
ლუტეცია

ობიექტის მისამართი
კ. მარჯანიშვილის ქ. №19/21

დამკვეთი
"შპს ივერია ფრანსი"

2025.04.03	
თარიღი	განმარტება
დაკვეთის №	23.003
CAD DWG FILE	name.dwg
დირექტორი	ვ. აბრამიშვილი
შეასრულა	ქ. ბუცხრიკიძე
შეამოწმა	ვ. აბრამიშვილი
საავტორო უფლებები	დემარკი

ნახაზის დასახელება
F -01- ლოგოს კედელი / D-01- კარი განათებული პოსტერი ლაით ბოქსით

AI-110

ფორმატი	A2	მასშტაბი

ს ა მ შ ე ნ ე ბ ე ლ ი ა ღ წ ე რ ი ლ ო ბ ა											ერთეულის ღირებულება


ლუტეცია
LUTECIA
BRAND
BRAND


ლუტეცია
LUTECIA
BRAND
BRAND
CHANEL


BRAND
BRAND
BRAND
BRAND
BRAND
BRAND


BRAND
BRAND
BRAND
BRAND
BRAND
BRAND
CHANEL


ლუტეცია
LUTECIA
BRAND
BRAND
BRAND
BRAND
BRAND
CHANEL


LUTECIA
BRAND
BRAND
BRAND
BRAND