საქართველო, თბილისი 0119, ვანის ქ. 3
ტელ: +995 (32) 277 99 99
www.telasi.ge

სნ 202052580

N: 0504/219/23

04/05/2023

შპს "ვახუშტი ბაგრატიონი 1"-ის დირექტორს

ბატონ იოსებ სონღულაშვილს

თქვენი მიმდინარე წლის 21 აპრილის #0421/290/23 წერილის პასუხად გაცნობებთ, რომ ქ. თბილისში , რ. აგლაძის #1-ში მდებარე მიწის ნაკვეთზე (ს/კ 01.13.07.002.097) შესასრულებელი სამუშაოებისთვის (კატლავანის მოჭრა) შესასრულებლად საჭიროა პროექტის მომზადება, რომელიც უნდა შეათანხმოთ სს „თელასთან".

მითითებულ ტერიტორიაზე სამუშაოების წარმოების დაწყებამდე, სს „თელასის" მხრიდან წარმომადგენლების გამოყოფისთვის, უნდა დაუკავშირდეთ სს „თელასის" გამანაწილებელი ქსელის სამსახურის უფროსის მოადგილეს ბატონ ვლადიმერ სისაურს (ტელეფონი: 599 539813) და სს „თელასის" კომუნიკაციების დაზიანების პრევენციის მიზნით, წარმოადგინოთ შეთანხმებული სამუშაო პროექტი, წინააღმდეგ შემთხვევაში სამუშაოების მწარმოებელი სამუშაოების შესასრულებლად არ დაიშვება.

საქართველოს მთავრობის 2013 წლის 24 დეკემბრის #366-ე დადგენილებით დამტკიცებული "ელექტრონული ქსელების ხაზობრივი ნაგებობების დაცვის წესისა და მათი დაცვის ზონების დადგენის შესახებ" მე-4 მუხლის პირველი პუნქტის "ა"- ქვეპუნქტით, ხაზის (ბოძის) გადატანა ხორციელდება დაინტერესებული პირის ხარჯით. ელ. გადამცემი ხაზის (ბოძის) მფლობელის პირის მიერ დადგენილი ტექნიკური პირობების შესაბამისად, ხოლო სამუშაოების დაწყების თარიღი და დრო უნდა შეთანხმდეს სს"თელასთან".

დამატებით გაცნობებთ, რომ სამუშაოების შესრულება შეიძლება განხორციელდეს სს „თელასთან" ხელშეკრულების გაფორმების შემდეგ ან შესაბამისი გამოცდილების მქონე გარე ორგანიზაციის მიერ. გარე ორგანიზაციის შერჩევის შემთხვევაში, ორგანიზაციის გამოცდილების და შესაბამისი სამუშაოების წარმოებაზე ლიცენზიის არსებობის შესახებ ინფორმაცია წინასწარ წარმოდგენილი უნდა იქნას სს „თელასში" შესათანხმებლად, ასევე წარმოდგენილი უნდა იქნას პერსონალის სია ვინც აწარმოებს სამუშაოს შესაბამისი უსაფრთხოების ჯგუფის დამადასტურებელი დოკუმენტებით, წინააღმდეგ შემთხვევაში მათი დაშვება ქსელში ვერ მოხერხდება.

პატივისცემით,

ტექნიკური დირექტორის მ.შ ზვიად ვაშაკიძე

შემსრულებელი:

ვ. სისაური

ტელ:2-77-99-99-1-7881

შ.პ.ს. " ელ. ქსელი"

დიდუბის რ-ნი, ჭუჩა აგლაძე, №1,
შ.პ.ს. "ვახუშტი ბაგრატიონის 1"
(ს.კ.405408107)

პროექტი № 11/23

ს.ქ. №2070-სა და ქ.კ.ს.ქ. №2072-ს,
ს.ქ. №2096-სა და ქ.კ.ს.ქ. №2092-ს შორის
არსებული 6/10კვ
კაბელების მონაკვეთების გადატანა
შ.პ.ს. "ვახუშტი ბაგრატიონის 1"-ის
(ს.კ. 01.13.07.002.097) სამშენებლო ტერიტორიიდან.

დამკვეთი შ.პ.ს."ვახუშტი ბაგრატიონი 1", დირექტორი: ი. სონღულაშვილი

შეასრულა შ.პ.ს. " ელ. ქსელი", დირექტორი: დ. ლეკიშვილი

თბილისი 2023

სარჩევი

1. *თავფურცელი*
2. *სარჩევი, განმარტება.*
3 *6/10 კვ ძაბვის საკაბელო ტრასა, სიტუაციური ნახაზი.*
4. *ელ. მომარაგების სპეციფიკაცია, ს.ს. მოცულობა.*

განმარტებითი ბარათი

პროექტი დამუშავებულია ს.ს."თელასის" წერილი №0504/219/23, თარიღით 04/05/23 საფუძველზე.

*პროექტი ითვალისწინებს ს.ქ. №2070-სა და ქ.კ.ს.ქ. №2072-ს, ს.ქ. №2096-სა და ქ.კ.ს.ქ.№2092-ს შორის არსებული 6/10კვ ძაბვის კაბელების მონაკვეთების გადატანას შ.პ.ს. "ვახუშტი ბაგრატიონის 1"-ის (ნაკვეთი ს.კ.01.13.07.002.097) სამშენებლო ტერიტორიიდან და ამავე ტერიტორიაზე არსებული ს.ქ.**A** -99-ის დემონტაჟს. (გაუქმებას)*

აღნიშნული სამუშაოები შესრულდება ორ ეტაპად.

I ეტაპი:

*ს.ქ. №2070-სა და ქ.კ.ს.ქ. №2072-ს შორის არსებული **NA2XSEY** -10-1(3X95/25) კვეთის კაბელის "ა"-"ბ" მონაკვეთის ნაცვლად აღნიშნულ ტერიტორიის წითელი ხაზების გარეთ ჩადებულ იქნება მიწაში იგივე კვეთის და მარკის **NA2XSEY** -10-1(3X95/25) კაბელი, სიგრძით 64 მ.*

II ეტაპი:

*ს.ქ. №2096-დან ს.ქ.-**A** 99-მდე ჩადებულია მიწაში АСБ2лу- 10-1(3X95) კვეთის კაბელი, ხოლო ს.ქ.-**A** 99-დან ქ.კ.ს.ქ. №2072-მდე **NA2XSEY**- 10-1(3X95/25) კვეთის კაბელი. აღნიშნული ქსელი-კავშირი ს.ქ.№2096-სა და ქ.კ.ს.ქ.№2092-ს შორის განხორციელებულია ს.ქ.-**A** 99-ის საშუალებით, რომელიც უნდა გაუქმდეს. (მოხდეს დემონტაჟი)*

*ს.ქ. №2096-სა და ქ.კ.ს.ქ.№2092-ს შორის კავშირისთვის "ბ" წერტილიდან "გ" წერტილამდე, აღნიშნულ ტერიტორიის წითელი ხაზების გასწვრივ (წითელ ხაზებში) ჩადებულ იქნას მიწაში **NA2XSEY** -10-1(3X120/35) კვეთის კაბელი, სიგრძით 54 მ.*

არსებულ ქსელზე საპროექტო კაბელების დაერთება მოხდება შემაერთებელი ჭურობების საშუალებით. (იხილე სიტუაციური ნახაზი ფ.№3)

საკაბელო ტრასა გაითხარება ხელით, მიწისქვეშა კომუნიკაციების დაუზიანებლად, კაბელი ჩადებულ იქნას მიწაში 0.7მ სიღრმეზე 0.1მ სისქის ფხვიერი მიწის (ან სილის) ფენაზე, ზემოდან იფარება იგივე ფენით და დანარჩენი მიწით. (გრუნტის შემთხვევაში),

ასფალტირებული ტროტუარზე გავლისას კაბელის საწოლი ეწყობა მიწით მინარევების გარეშე (ან სილით) მხოლოდ ტრანშეა შეივსება ქვიშა-ხრეშის ნარევით.

კაბელიდან 0,25მ სიმაღლეზე კაბელი დაფარულ იქნას გამაფრთხილებელი ლენტით. მიწისქვეშა კომუნიკაციების გადაკვეთისას და მანქანის სავალი ნაწილის გადაკვეთისას კაბელი გატარდეს დამცავ მილში. მანქანის სავალი ნაწილის გადაკვეთისას ტრანშეა შეივსება ღორღით და კაბელი ჩაიდება მიწაში 1 მ სიღრმეზე დამცავი მილით.

ელ. სამონტაჟო სამუშაოები უნდა შესრულდეს " ПУЭ"-ს ნორმების დაცვით.

შენიშვნა: არსებული 6/10კვ ძაბვის ქსელის დაერთება მოხდეს საპროექტო კაბელებზე შემაერთებელი ჭურობების საშუალებით, გადაბმის "ა", "ბ" და "გ" წერტილები დადგენილ იქნას შესაბამისი ლაბორატორიის მიერ.

*საპროექტო სამუშაოების შესრულების შემდეგ, მოხდეს შ.პ.ს."ვახუშტი ბაგრატიონის 1"-ის ტერიტორიაზე არსებული ს.ქ. **A**- 99-ის დემონტაჟი.*

482100 000000
482200 000000
4619200 000000

ძ.ძ.ს.ძ. №2092

ს.ძ. №2070

A-99

ს.ფ. ლეღვების ქ.

N

ორს. NA2XSEY -1(3X120/35)

ძ.ძ.ს.ძ№2092 - ს.ძ. №A-99

"ბ"- ქუჩის შემაერთებელი

კაბელი გადის ბეტონში 51 მ

საპრ. NA2XSEY -1(3X120/35) ,

L ტრ.=51 მ
L კაბ.=54 მ

შპს. "ვახუშტი ბაბრატიონი 1"

01.13.07.002.097

ორს. АСБ2ლу-1(3X120)

ს.ძ№2096 - ს.ძ. №A-99

ორს. NA2XSEY -1(3X95/25)

ძ.ძ.ს.ძ№2072 - ს.ძ. №2070

"ბ"- ქუჩის შემაერთებელი 2ბ

საპრ. NA2XSEY -1(3X95/25) ,

L ტრ.=60 მ
L კაბ.=64 მ

"ა"- ქუჩის შემაერთებელი

კაბელი გადის ასფ. გზის გვერდულზე 60 მ

ორს. NA2XSEY -1(3X95/25)

ძ.ძ.ს.ძ№2072 - ს.ძ. № 2070

პროექტი №11/23

დამკვეთი	შპს. "ვახუშტი ბაბრატიონის 1"	
დირექტორი	იოსებ სონღულაშვილი	
შესრულა	შ.პ.ს. " ელ. ქსელი "	
დირექტორი	დ. ლეკიშვილი	

2023	ელექტროტექნიკური ნაწილი			
ქ. თბილისი, დიდუბის რაიონი, ქუჩა აბესაძე, №1 შპს. " ვახუშტი ბაბრატიონის 1", ი. სონღულაშვილი				
ელ. მომარაგება		სტადია	ფურც. №	ფ. რაოდ
		მ. პრ.	3	4
ძ.ძ.ს.ძ№2070-ს და - ძ.ძ.ს.ძ №2072-ს შორის 6/10კვ საკაბელო ქსელის მონაკვეთის გადატანა		შ.პ.ს. "ელ. ქსელი"		

პირობითი აღნიშვნები

- არსებული საკაბელო ქსელი
- საპროექტო (10კვ) საკაბელო ქსელი
- საპროექტო (10კვ) საკაბელო ქსელი (მწკრივი)
- ანძასადგური

საკაბელო თხრილი 1 კაბელისათვის

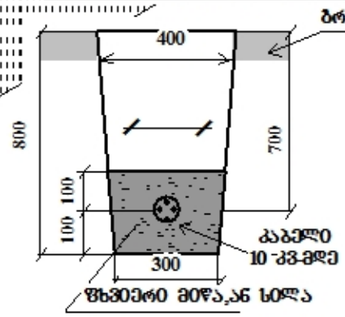

სპეციფიკაცია

№	დ ა ს ა ხ ე ლ ე ბ ა	მარკა ან ტიპი ზომა	განზ. ერთ.	რაოდენობა	შენიშვნა
1	კაბელი ძალოვანი ალუმინის ძარღვებით 1(3X120/35)	NA2XSEY-10	მ	54.0	
2	კაბელი ძალოვანი ალუმინის ძარღვებით 1(3X95/25)	NA2XSEY-10	მ	64.0	
3	ქურო შემაერთებელი	ПСтО-3-10 70/120	ც	2	
4	ქურო შემაერთებელი	TRAJ 12/3 - 70/120	ც	2	
5	მილი დამცავი სქელკედლა ≥ 6მმ	⌀100	მ	16.0	
6	ლენტი გამაფრთხილებელი სიგანით 0,15 მ		მ	95.0	
7	სილა		მ³	7.0	
8	დამხმარე მასალა		კგ	5.0	

სამშენებლო სამონტაჟო სამუშაოს მოცულობა

№	დ ა ს ა ხ ე ლ ე ბ ა	განზ. ერთ.	რაოდენობა
1	ასფალტირებული ტროტუარის აყრა	მ³	-
2	ასფალტირებული ტროტუარის აღდგენა 2-3 სმ	მ²	-
3	ასფალტირებული საავალი ნაწილის აღდგენა 9-10 სმ	მ²	-
4	ტრანშეის გათხრა III კატეგორიის გრუნტში	მ³	31.0
5	საწოლის მომზადება 1 კაბელისათვის	მ	95.0
6	დამცავი მილის ჩალაგება	მ	16.0
7	კაბელის ჩადება ტრანშეაში	მ	101.0
8	კაბელის გატარება დამცავ მილში	მ	17.0
9	შემაერთებელი ქუროს მონტაჟი	ც	4
10	კაბელის გატარება გვირაბული მეთოდით	მ	-
11	კაბელის დახურვა ლენტით	მ	95.0
12	გრუნტის უკან ჩაყრა	მ³	24.0
13	**ღორღის** ჩაყრა ტრანშეაში	მ³	-
14	**ქვიშა-ხრეშის** ჩაყრა ტრანშეაში	მ³	-
15	საწოლის მომზ. მიწით მინარ. გარეშე ან **სილით**	მ³	7.0
16	გრუნტისა და ასფალტ. ნარჩენების გატანა	მ³	-

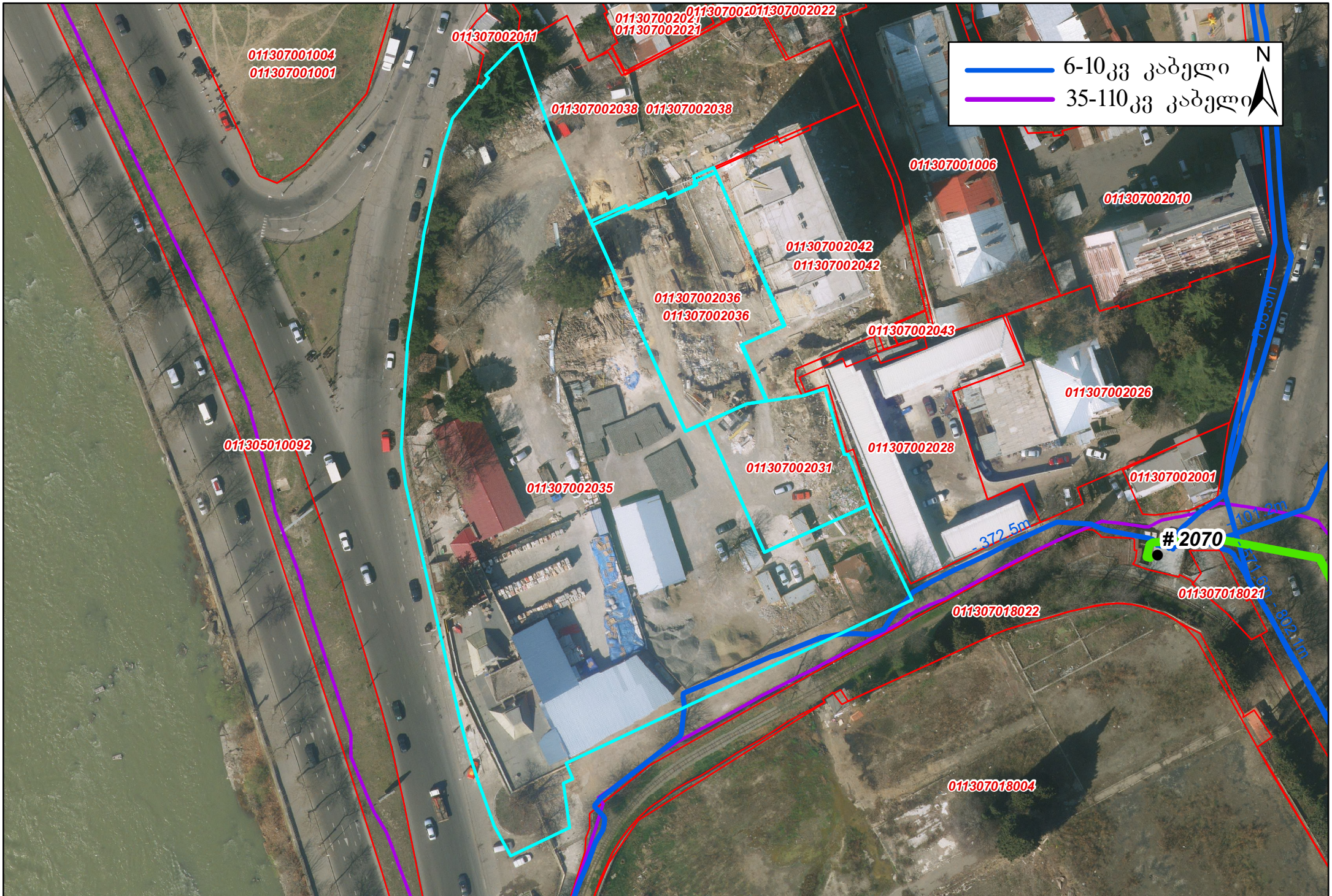
6-10კვ კაბელი
35-110კვ კაბელი
N
011307001004
011307001001
011307002011
011307002021
011307002021
011307002022
011307002038
011307002038
011307001006
011307002010
011307002042
011307002042
011307002036
011307002036
011307002043
011307002026
011305010092
011307002028
011307002031
011307002035
011307002001
372.5m
2070
011307018021
011307018022
011307018004



- საკადასტრო ერთეულის საზღვრები
- გრგ არეალის საზღვარი
- სერვიტუტი
- ქვეითთა სავალი ნაწილი
- გამწვანება ღრუტანიანი ფილით
- საპროექტო გამწვანება
- არსებული შენობა
- გზათა ქსელი
- საპროექტო შენობა
- თალი
- ავტოსადგომები +1 სართულზე
- ტრანსპორტის მოძრაობის მიმართულება
- სანაგვე კონტეინერი

საქართველო, შპს "თბილსერვის ჯგუფი" * GEORGIA, "TBILSERVICE GROUP" LTD *
206267494

მუშა პროექტი ID: 426408

ქ. თბილისი, აგლაძის , N 1 ის მიმდებარედ კომუნიკაცის გადატანა

ქ. თბილისი
2023

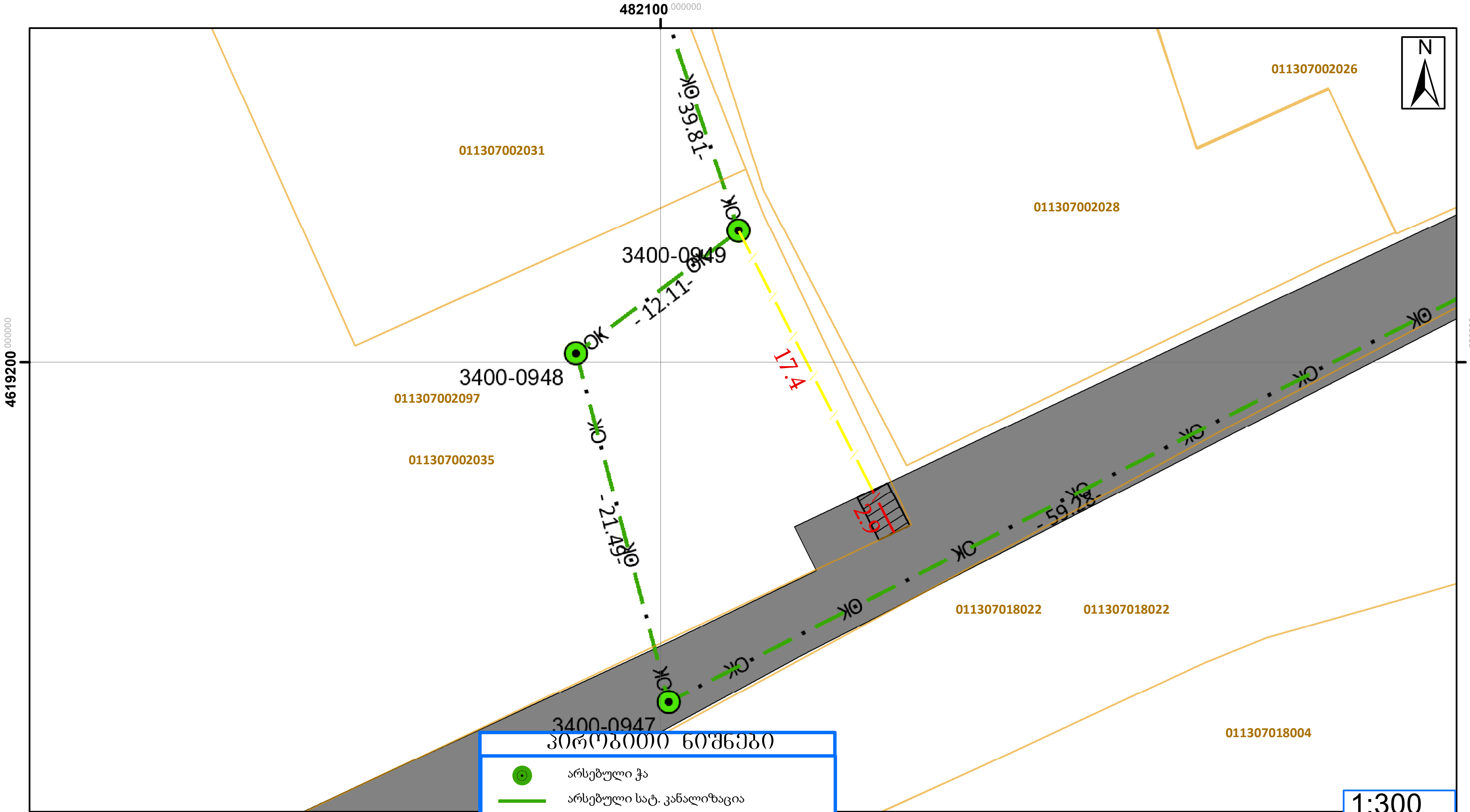

პირობითი ნიშნები

- არსებული ჭა
- არსებული სატ. კანალიზაცია
- მშენებლობა გრუნტზე
- მშენებლობა ასფალტზე სავალი ნაწილი
- გზის სავალი ნაწილი ასფალტი აღდგენა

კომენტარი

მშენებლობა კერძო პირის ტერიტორიაზე
ს/კ 01.13.07.002.097
სავალი ნაწილი ასფალტი 2.9მ
გრუნტი 17.4მ
გზის სავალი ნაწილის აღდგენა 5.7 მ/2

1-2				
ქ. თბილისი, ქუჩა აგლაძე , N 1 მიმდებარედ				
სახაზო ნაგებობები	CRM ID:	ფურცლები	გვ	
	426408	1	1	
საკაბელო სქემა	ს.ს. სილქნეტი ქ.თბილისი 5/26/2023			

ჯგუფის უფროსი	პ. დემეტრაშვილი	
შეადგინა	ლ.ნოზაძე	

SILKNET

განმარტებითი ბარათი

სამუშაოს საგანი:

პროექტი ითვალისწინებს ქ. თბილისი, დიდუბე, რაფიელ აგლაძის ქუჩა N1 კომუნიკაციის გადატანა დამკვეთის წერილის მოთხვნით რისთვისაც საჭიროა სატელეფონო კომუნიკაციის მშენებლობა აგლაძის ქუჩაზე, თანდართული ნახაზების მიხედვით.

პროექტის დეტალები:

მოცემული პროექტით გათვალისწინებულია შემდეგი სამუშაოების ჩატარება:

1. სამუშაოები სრულდება სს „სილქნეტი“-ს დაკვეთით თბილისი, დიდუბე, რაფიელ აგლაძის ქუჩა N1 კომუნიკაციის გადატანა.
2. თანდართულ სიტუაციურ ნახაზებზე მოცემული სქემით უნდა მოეწყოს საპროექტო სატელეფონო, მიწისქვეშა კომუნიკაცია ნახაზზე მითითებულ მონაკვეთში;
3. სულ ასაშენებელია საპროექტო სატ. კანალიზაცია 23,2 მ.
   მერის ტერიტორიაზე :
   - სავალი ნაწილი ასფალტი 2,9 მ.
   - საპროექტო სატ. ჭა 1 ცალი,
   - გზის სავალი ნაწილი ასფალტი აღდგენა 6,3 მ/2

   კერძო პირის ტერიტორია სულ მშენებლობა

   :
   - სავალი ნაწილი ასფალტი 2.9მ.
   - გრუნტი 17,4 მ
   - გზის სავალი ნაწილი ასფალტი აღდგენა 5,7მ/2
4. თანდართულ სქემატურ ნახაზზე მითითებულ მონაკვეთში აშენებულ კომუნიკაციაში უნდა გატარდეს ოპტიკურ-ბოჭკოვანი კაბელი;
5. საპროექტო სატ.კომუნიკაციის ტრაექტორია და მეტრაჟი ასახულია თანდართულ ნახაზებზე;
6. საპროექტო სატელეფონო კომუნიკაციის მშენებლობის და აღდგენის შემგომ, ნარჩენი მიწის გატანა უნდა განხორციელდეს სპეციალურ ტერიტორიაზე, ხოლო აშენებული კომუნიკაციის მონაკვეთში არსებული ასფალტის საფარი აღდგეს თანდართული ნახაზის მიხედვით;
7. სამუშაოების წარმოებისას რაიმე ხელშემშლელი ხაზოვანი ნაგებობის ან ტექ. ნორმების დარღვეის (დაშორების ზომების დარღვევა) შემთხვევაში, შეწყდება სამუშაო პროცესი დადგინდება ხაზოვანი ნაგებობის მფლობელი და საჭიროების შემთხვევაში გამოგზავნილი იქნება ქ. თბილისის ქონების მართვის სააგენტოში პროექტის ცვლილებაზე.
8. სამუშაოს შესრულება განხორციელდება უსაფრთხოების წესების და ტექნიკური ნორმების დაცვით;
9. იხილეთ თანდართული სიტუაციური ნახაზი;

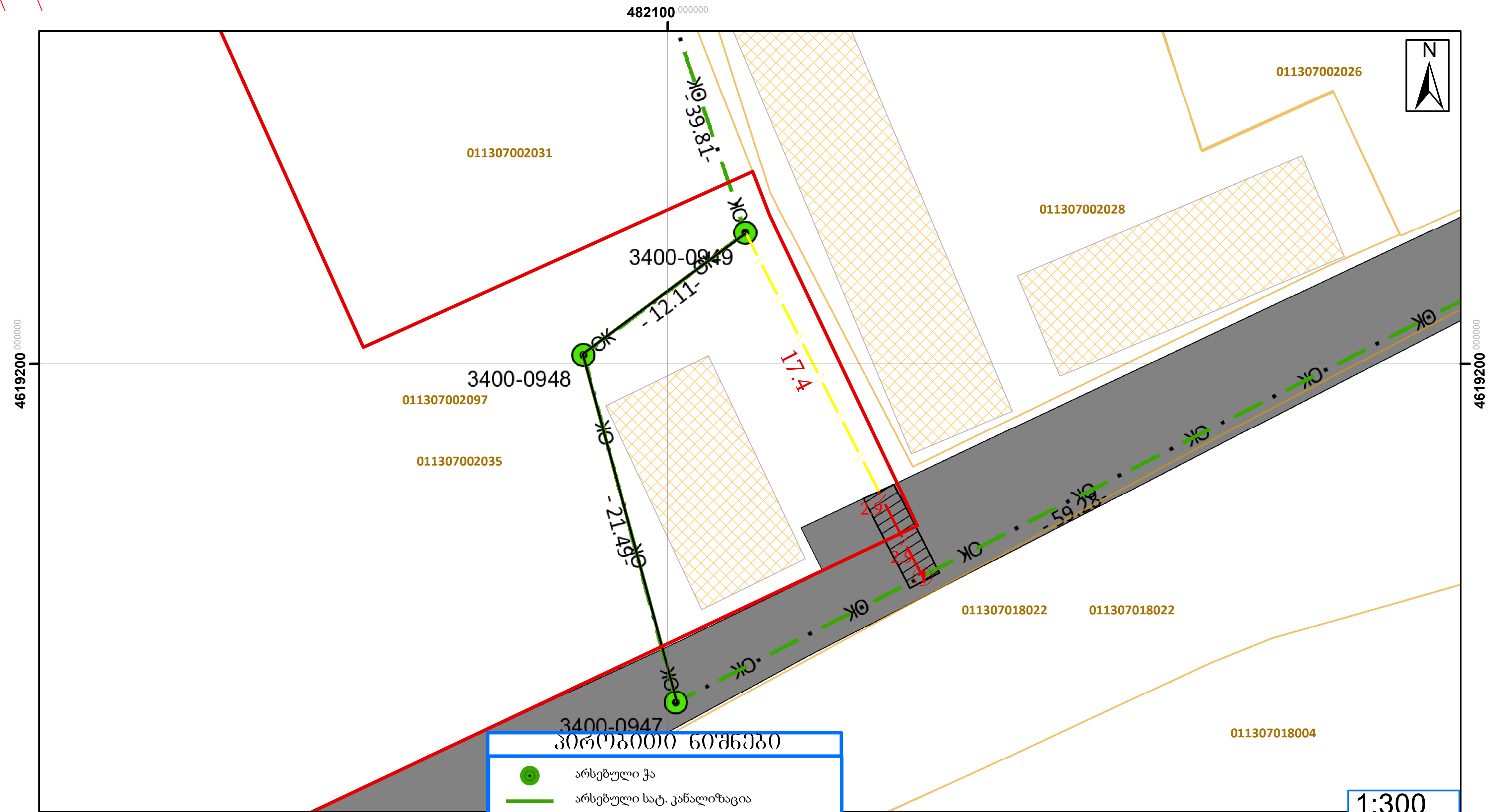

კომენტარი

მშენებლობა მერიის ტერიტორიაზე
სავალი ნაწილი ასფალტი 2.9 მ
გზის სავალი ნაწილის აღდგენა 6.3 მ/2
კერძო პირის ტერიტორიაზე
სავალი ნაწილი ასფალტი 2.9მ
გრუნტი 17.4მ
გზის სავალი ნაწილის აღდგენა 5.7 მ/2

პირობითი ნიშნები

- არსებული ჭა
- არსებული საკ. კანალიზაცია
- მშენებლობა გრუნტზე
- მშენებლობა სავალი ნაწილი
- საპროექტო მცირე ტიპის კოლოფი
- სადემონტაჟო კანალიზაცია დამკვეთის მოთხოვნით
- გზის სავალი ნაწილი ასფალტი
- გზის სავალი ნაწილი ასფალტი აღდგენა
- დამკვეთი
- რეგისტრირებული ნაკვეთი
- შენობა/ნაგებობა

1-2			
ქ. თბილისი, ქუჩა აგლაძე , N 1 მიმდებარედ			
სახაზო ნაგებობები	CRM ID: 426408	ფურცლები 1	გვ 1
საკაბელო სქემა	ს.ს. სილქნეტ ქ.თბილისი 5/26/2023		
ჯგუფის უფროსი	პ. დემეტრაშვილი		
შეადგინა	ლ.ნოზაძე		

საპ. მცირე ტიპის კოლოფი
რკინა-ბეტონის კონსტრუქცია

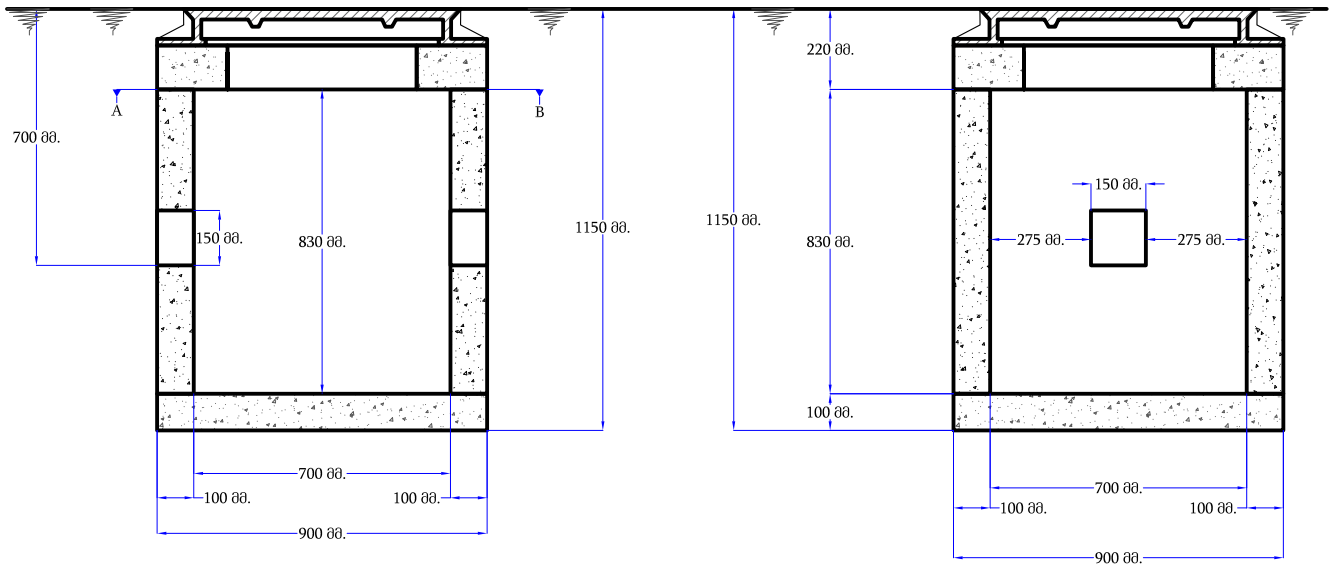

A B

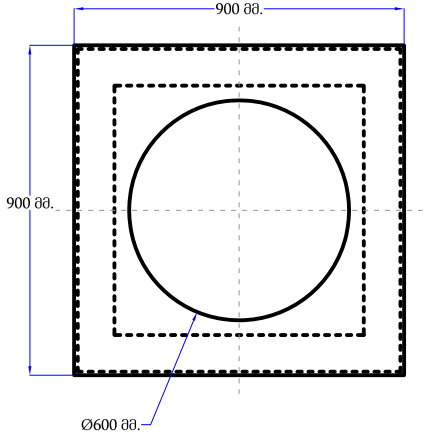

საპროექტო არხი სავალ ნაწილზე
(გრუნტი)

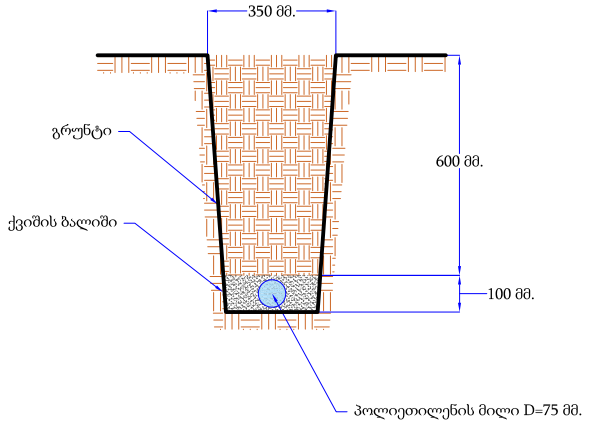

საპროექტო არხი სავალ ნაწილზე
(ასფალტი)

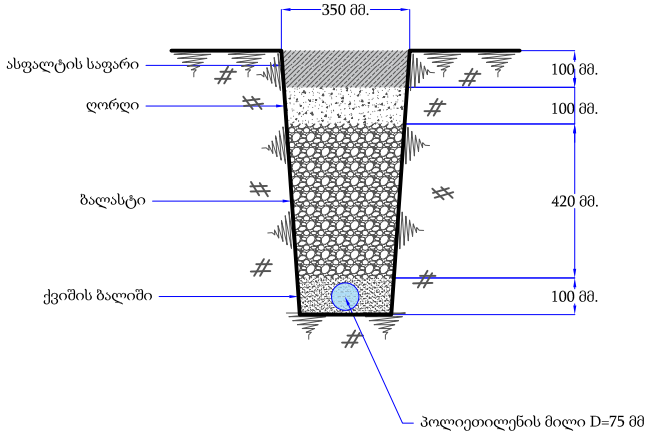

სა ოე ოს ი ო ა ე
ს ალ ი

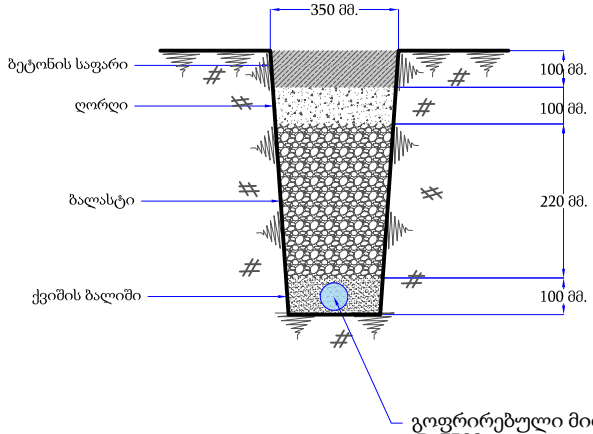

ქალაქ თბილისის მუნიციპალიტეტის მერია
შპს თბილსერვის ჯგუფი
TBILISI MUNICIPALITY CITY HALL
TBILSERVICE GROUP LTD

წერილის ნომერი: 62-0123227167
თარიღი: 15/08/2023

მისამართი: შპს ვახუშტი ბაგრატიონის 1
საიდენტიფიკაციო ნომერი: 405408107
საქართველო, თბილისი, საბურთალოს რაიონი, კოსტავას ქ., N70, (იგივე გამსახურდიას გამზ. N5), შენობა N3, ტექნიკური სართული

ბატონო იოსებ,
შპს "თბილსერვის ჯგუფში" 2023 წლის 31 ივლისს შემოსული #10-01232123742- 62 წერილის პასუხად გაცნობებთ, რომ ჩვენი კომპანიის სანიაღვრე და სადრენაჟე ქსელების ექსპლუატაციის დეპარტამენტის წარმომადგენლების მიერ ადგილზე იქნა შესწავლილი ს.კ. 01.13.07.002.097.-ის ტერიტორია. დადგინდა , რომ აღნიშნულ მიწის ნაკვეთზე მოსაწყობი სანიაღვრე სისტემა შესაძლებელია დაერთებულ იქნას თქვენი ტერიტორიის მიმდებარედ ქ. თბილისის მუნიციპალიტეტის მფლობელობაში არსებულ სანიაღვრე ქსელზე. დაერთების წერტილი (სათვალთვალო ჭა) ადგილზე მიეთითა თქვენს წარმომადგენელს.

ზაზა ბერიშვილი

შპს "თბილსერვის ჯგუფი"-სანიაღვრე და სადრენაჟე ქსელების ექსპლოატაციის დეპარტამენტი-დეპარტამენტის უფროსი

გამოყენებულია კვალიფიციური ელექტრონული ხელმოწერა/ ელექტრონული შტამპი

Scanned with CamScanner

№ 0621-0590354 D 28 12 2021

შპს "ვახუშტი ბაგრატიონის 1"
ელ-ფოსტა: achimachutadze@gmail.com
ტელეფონი: 568 38 38 68

შპს ,,ჯორჯიან უოთერ ენდ ფაუერმა“ (შემდგომში ,,კომპანია“) განიხილა თქვენი განცხადება დარეგისტრირებული IN21-0590300, დათარიღებული 28/12/2021წ. აგლაძის ქ. N1-ში (ს/კ 01.13.07.002.097) მშენებლობის გენ. გეგმის შეთანხმების შესახებ.

გაცნობებთ, რომ თქვენს მიერ წარმოდგენილი გენ. გეგმა შეთანხმებულია „კომპანიის“ შესაბამის სამსახურთან. „კომპანია“ არ არის წინააღმდეგი განახორციელოთ სამშენებლო სამუშაოები წარმოდგენილი გენ. გეგმის შესაბამისად.

ასევე გაცნობებთ, რომ საპროექტო ტერიტორიაზე შესაძლებელია გადიოდეს კერძო მფლობელობაში არსებული წყალსადენ-წყალარინების ქსელები, რომელთა შესახებ ,,კომპანია“ ინფორმაციას არ ფლობს.

ქსელის დაზიანების თავიდან აცილების მიზნით, სამუშაოების დაწყების წინ გთხოვთ, დაუკავშირდეთ ,,კომპანიის“ წარმომადგენელს:

დიდუბე-ჩუღურეთის ბიზნეს ცენტრის მენეჯერი იაკობ თოდუა. ტელ: 551 11 44 77.

დანართი: საპროექტო დოკუმენტაცია - 1 (ერთი) ფურცელი

პატივისცემით,

გიორგი სვანიშვილი
კომერციული დირექტორი

შემსრულებელი: ჯ. ჩაჩხალია; დ. გაგნიძე
კონტაქტი: jchachkhalia@gwp.ge; 293 11 11 (21 02)

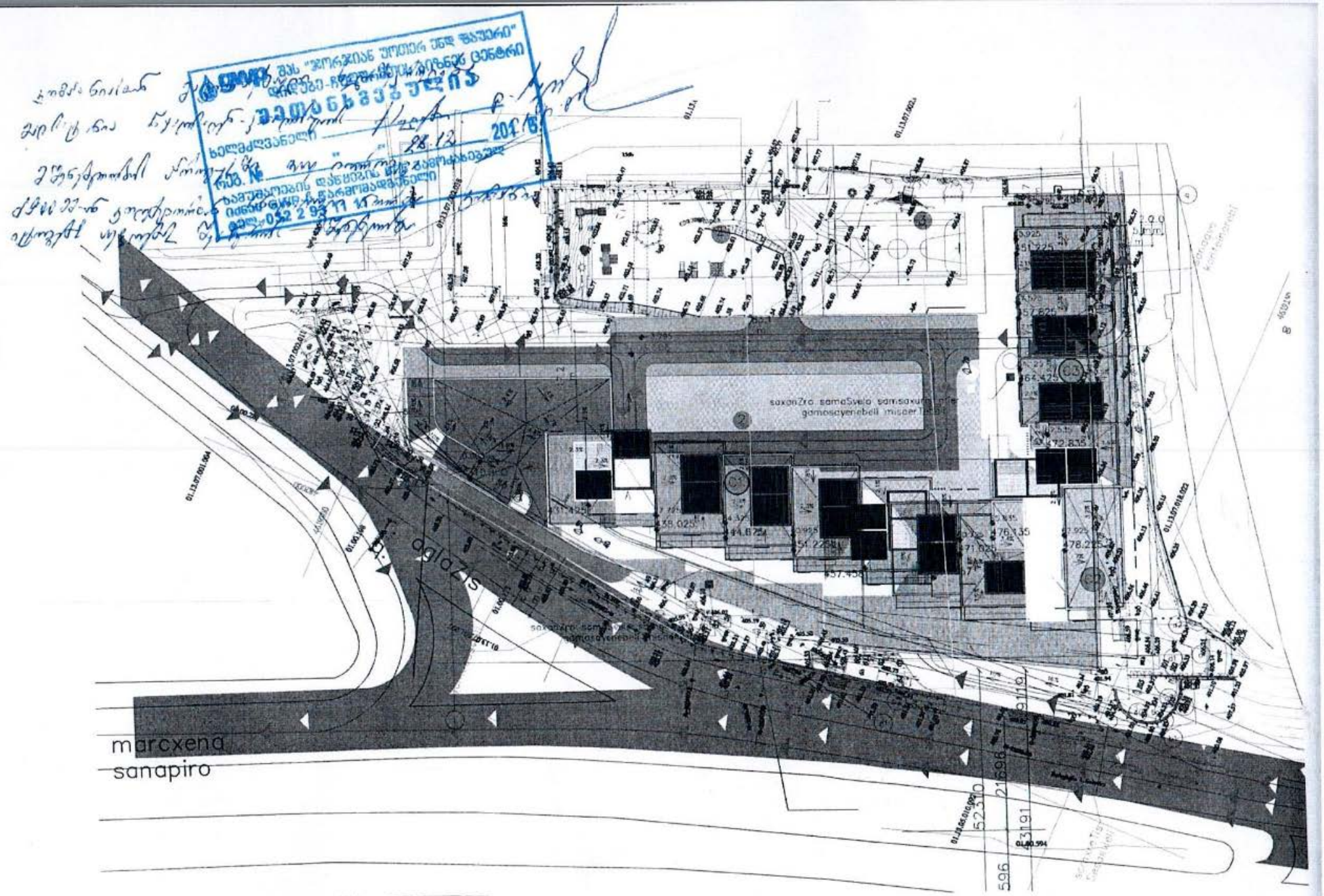
marcxena
sanapiro

შპს "მაგთიკომი"
№ ED-20/08/25-002
25-08-2020 წ.

მაგთიკომი
MAGTICOM

შპს ,,რივერს ტაუერსი"-ს დირექტორს
ბატონ იოსებ ფიჩხაძეს

ბატონო იოსებ,

თქვენი 2020 წლის 14 აგვისტოს წერილის პასუხად გაცნობებთ, რომ ქ. თბილისში, ვახუშტი ბაგრატიონის ქუჩაზე მდებარე მიწის ნაკვეთეზე საკადასტრო კოდით 01.13.07.002.036; 01.13.07.002.031 და 01.13.07.002.035 არ გადის შპს „მაგთიკომი“-ს საკომუნიკაციო ინფრასტრუქტურა. შპს „მაგთიკომი“-ს კომუნიკაცია გადის მიწის ნაკვეთების სიახლოვეს.

იმ შემთხვევაში თუ მიწის ნაკვეთზე ჩატარდება რაიმე სახის სამშენებლო სამუშაო რაც გამოიწვევს შპს „მაგთიკომი“-ს საკუთრებაში არსებული საკომუნიკაციო ინფრასტრუქტურის დაზიანებას, პასუხისმგებლობა და მისი აღდგენისათვის გაწეული ხარჯები სრულად დაგეკისრებათ თქვენ.

კომუნიკაციის დაზიანების თავიდან აცილების მიზნით გთხოვთ, სამუშაოების დაწყებამდე სამი სამუშაო დღით ადრე დაუკავშირდეთ ჩვენს წარმომადგენელს. ტ 577 208 513: 599 17 27 27

შემსრულებელი: ზვიად ოქროპირიძე. ტ 500 501 501.

დანართი: სიტუაციური ნახაზი, ერთი ფურცელი.

პატივისცემით,
მთავარი ადმინისტრაციული ოფიცერი

ნოდარ ბაღათურია


011307002036
011307002031
011307002035
====== მაგთიკომის მიწისქვეშა კომუნიკაცია

სილქნეტი
SILKNET

№ 3992/24-8 "24" 08 2020

შპს „რივერს ტაუერსის" დირექტორს

ბატონ იოსებ ფიჩხაძეს

ქ. თბილისი, ვ. ბაგრატიონის ქ. #3

ტელ: 0322554500

ბატონო იოსებ,

თქვენი 8-6298 14/08/2020 წერილის პასუხად გაცნობებთ, რომ მიწის ნაკვეთებზე ს. კოდით 01.13.07.002.031 და 01.13.07.002.035 გადის სს „სილქნეტის" მიწისქვეშა კომუნიკაციები, რომელსაც გაწვდით თანდართულ CD დისკზე შეიპ ფაილის ფორმატში.

ხაზების დაცვის ზონაში ნებისმიერი სახის მიწის სამუშაოები შესაძლებელია განხორციელდეს მხოლოდ ხაზების მფლობელი ორგანიზაციის (სს „სილქნეტის") წერილობითი თანხმობის საფუძველზე, მის მიერ გაცემული ტექნიკური პირობების დაცვით, ხაზების უსაფრთხოების უზრუნველყოფის მიზნით მისი წარმომადგენლის თანდასწრებით.

სამშენებლო სამუშაოების წარმოების შემთვევაში მფლობელი(სამუშაოთა მწარმოებელი) ვალდებულია მშენებლობის პროექტი შეათანხმოს სს „სილქნეტთან" და აუცილებლობის შემთხვევაში, შესაბამისად შეთანხმებული პროექტის საფუძველზე, საკუთარი ხარჯებით გადაიტანოს არსებული კომუნიკაციები შეთანხმებულ ტერიტორიაზე.

პატივისცემით

ტექნიკური განვითარების და დაგეგმარების
დეპარტამენტის უფროსის მოადგილე
ირაკლი აბაშიძე

თბილისი ენერჯი

მიცკევიჩის ქ. №18ა, თბილისი 0194, საქართველო
+995 (32) 237 64 93; info@te.ge; www.te.ge

№ 02-13-30535-21
05-05-2021

შპს „ვახუშტი ბაგრატიონის 1“-ის დირექტორს
ბატონ იოსებ სონღულაშვილს

ბატონო იოსებ,

თქვენი მიმდინარე წლის 20 აპრილის №02-13-30535-21 განცხადების პასუხად, რომელიც ეხება ქ. თბილისი, ვახუშტი ბაგრატიონის ქუჩაზე მდებარე მიწის ნაკვეთებზე (საკ.კოდი №01.13.07.002.035; №01.13.07.002.036; №01.13.07.002.031; №01.13.07.002.038; №01.13.07.002.042; №01.13.07.002.043) გაზსადენის შესახებ ინფორმაციის მოწოდებას გაცნობებთ, რომ საკადასტრო ერთეულზე №01.13.07.002.035 განთავსებულია შპს „თბილისი ენერჯის“ მოქმედი D=80 მმ-იანი მიწისზედა მილსადენი. ასევე, ნაკვეთის №01.13.07.002.031 წითელი ხაზების მიჯნაზე გადის D=70 მმ-იანი მიწისზედა გაზსადენი. ხოლო, საკადასტრო ერთეულს №01.13.07.002.042 მცირედით კვეთს D=70 და D=125 მმ-იანი მოქმედი მიწისზედა მილსადენები.

რაც შეეხება, მიწის ნაკვეთზე (№01.13.07.002.035) სამშენებლო სამუშაოების განხორციელებას გაცნობებთ, რომ არსებულ გაზსადენთან (D=80) მიმართებაში საჭიროა დაიცვათ ტექნიკური რეგლამენტით გათვალისწინებული პირობები კერძოდ: მშენებლობის შედეგად არ უნდა შეიზღუდოს მილსადენის გეგმიური ტექნიკური მონიტორინგის პროცესი და საჭიროების შემთხვევაში მისი შესაბამისი მომსახურების შესაძლებლობა. ხოლო, სამუშაოების წარმოებისას არ უნდა მოხდეს გაზსადენის დაზიანება.

გარდა ამისა, სამშენებლო სამუშაოების დაწყებამდე შესათანხმებლად უნდა წარმოგვიდგინოთ ასაშენებელი ობიექტის არქიტექტურული პროექტი და გენგეგმა სადაც გათვალისწინებული იქნება ჩვენი მოთხოვნები.

წარმოგიდგენთ აღნიშნულ ტერიტორიაზე მილსადენების განლაგების სქემატურ ნახაზს.

დანართი: 1 ფურცელი - სქემატური ნახაზი.

პატივისცემით,

გიგლა თამაზაშვილი
დირექტორი ტექნიკურ საკითხებში


1:1,100
ჩ
დ
ა
ს
01.13.07.002.038
01.13.07.002.042
01.13.07.002.036
01.13.07.002.043
01.13.07.002.035
01.13.07.002.041
D = 125
D = 70
D = 100
D = 50
D = 100
D = 70
D = 50
D = 80
პირობითი აღნიშვნები
შპს "თბილისი ენერჯის" მფლობელობაში არსებული მიწისქვეშა გაზსადენი
შპს "თბილისი ენერჯის" მფლობელობაში არსებული მიწისზედა გაზსადენი
მიწის ნაკვეთი
თბილისი ენერჯი
TBILISI ENERGY

მეტი ვიდრე უბრალოდ წყალი
MORE THAN JUST WATER

№ 0621-0520919 D 8.06.2021

შპს „ვახუშტი ბაგრატიონის 1"
ელ.ფოსტა: achimachutadze@gmail.com

შპს ,,ჯორჯიან უოთერ ენდ ფაუერმა" (შემდგომში ,,კომპანია") განიხილა თქვენი განცხადება ("კომპანიაში" დარეგისტრირებული IN21-0517909, დათარიღებული 28/05/2021წ.) ქ. თბილისში, ვახუშტი ბაგრატიონის და აგლაძის ქუჩებზე არსებულ მიწის ნაკვეთებისთვის საკ. კოდი N01.13.07.002.035; N01.13.07.002.036; N01.13.07.002.031 წყალსადენ-წყალარინების ქსელებზე დაერთების შესახებ.

გაცნობებთ, რომ ზემოაღნიშნული მიწის ნაკვეთების წყალსადენის ქსელის მოწყობა შესაძლებელია მარცხენა სანაპიროზეგამავალი "კომპანიის" ბალანსზე რიცხული წყალსადენის D=600 მმ-იან ქსელზე დაერთებით, ხოლო წყალარინების ქსელის დაერთება შესაძლებელია მიმდებარედ გამავალ „კომპანიის" ბალანსზე რიცხულ წყალარინების D=900 მმ-იან კოლექტორზე. დეტალური ინფორმაცია გეცნობებათ თუ დაინტერესებული მხარე ,,კომპანიას" მომართავს შესაბამისი ტექნიკური პირობის აღების მოთხოვნით.

პატივისცემით,

გიორგი სვანიშვილი
კომერციული დირექტორი

შემსრულებელი: გ. მურღულია; ჯ. ჩაჩხალია
ელ.ფოსტა: gmurgulia@gwp.ge / jchachkhalia@gwp.ge

ქალაქ თბილისის მუნიციპალიტეტის მერია
შპს თბილსერვის ჯგუფი
TBILISI MUNICIPALITY CITY HALL
TBILSERVICE GROUP LTD

წერილის ნომერი: **62-01211613575**
თარიღი: **10/06/2021**
პინი: **2570**

გადაამოწმეთ: **document.municipal.gov.ge**

ადრესატი: შპს ვახუშტი ბაგრატიონის 1
საიდენტიფიკაციო ნომერი: 405408107
მისამართი: საქართველო, თბილისი, საბურთალოს რაიონი, კოსტავას ქ., N70, (იგივე გამსახურდიას გამზ. N5), შენობა N3, ტექნიკური სართული

ბატონო იოსებ,

შპს „თბილსერვის ჯგუფში“ 2021 წლის 07 ივნისს შემოსული N10-01211583742-62 წერილის პასუხად გაცნობებთ, რომ ჩვენი კომპანიის სანიაღვრე და სადრენაჟე ქსელების ექსპლოატაციის დეპარტამენტის წარმომადგენლების მიერ ადგილზე გასვლით შესწავლილი იქნა ქ. თბილისი ბაგრატიონის ქ.N1, 1ბ-ს, 1გ-სა და აგლაძის ქ.N1-ში ს.კ. 01.13.07.002.035; 01.13.07.002.036; 01.13.07.002.031 არსებული მიწის ნაკვეთები. აღმოჩნდა რომ აღნიშნულ ტერიტორიაზე ქ. თბილისის მუნიციპალიტეტის კუთვნილებაში არსებული ქსელი არ გადის.

დამატებით გაცნობებთ, რომ პროექტის განხორციელებისას შესაძლებელი იქნება კომპლექსის სანიაღვრე სისტემით უზრუნველყოფა, რომელიც დაერთებულ უნდა იქნას აგლაძის ქუჩაზე გამავალ დ-1000მმ კოლექტორზე.

აქვე აღვნიშნავთ, რომ კომპანიამ უნდა წარმოადგინოს მოსაწყობი სანიაღვრე ქსელის საბოლოო პროექტი, რის შემდეგ მერიის შესაბამისი სამსახური გასცემს ნებართვას პროექტით გათვალისწინებული სამუშაოების შესრულებაზე. აგლაძის ქუჩაზე ქსელის დაერთების წერტილი ადგილზე მიეთითა თქვენს წარმომადგენელს.

ზაზა ბერიშვილი

შპს "თბილსერვის ჯგუფი"-სანიაღვრე და სადრენაჟე ქსელების ექსპლოატაციის დეპარტამენტი-დეპარტამენტის უფროსი

გამოყენებულია კვალიფიციური ელექტრონული ხელმოწერა/ელექტრონული შტამპი

თელასი

საქართველო, თბილისი 0119, ვანის ქ.3
ტელ: +995 (32) 277 99 99
www.telasi.ge

ნომერი: 0810/584/21
თარიღი: 10/08/2021

შპს "ვახუშტის ბაგრატიონის 1"-ს
ბატონ იოსებ სონღულაშვილს

ბატონო იოსებ,

თქვენი მიმდინარე წლის 27 ივლისის #0727/1034/21 წერილის პასუხად გაცნობებთ, რომ მითითებულ ტერიტორიაზე (ს/კ: 01.13.07.002.031 და 01.13.07.002.036) არ გადის სს "თელასი"-ს 6-10კვ საკაბელო მიმართულებები, ხოლო ტერიტორიაზე (ს/კ: 01.13.07.002.035) გადის სს "თელასი"-ს საკაბელო ხაზი ს/ქ #2070 - ს/ქ #2072 6 კვ-ზე. გიგზავნით მათი მდებარეობის განმსაზღვრელ PDF და SHP ფაილებს.

სამუშაოების დაწყებამდე უნდა დაუკავშირდეთ სს „თელასს“ და სს „თელასის“ კომუნიკაციების დაზიანების პრევენციის მიზნით, წარმოადგინოთ შეთანხმებული სამუშაო პროექტი, წინააღმდეგ შემთხვევაში სამუშაოების მწარმოებელი სამუშაოების შესასრულებლად არ დაიშვება.

საქართველოს მთავრობის 2013 წლის 24 დეკემბრის #366-ე დადგენილებით დამტკიცებული "ელექტრონული ქსელების ხაზობრივი ნაგებობების დაცვის წესისა და მათი დაცვის ზონების დადგენის შესახებ" მე-4 მუხლის პირველი პუნქტის "ა"- ქვეპუნქტით, ხაზის (ბოძის) გადატანა ხორციელდება დაინტერესებული პირის ხარჯით. ელ. გადამცემი ხაზის (ბოძის) მფლობელის პირის მიერ დადგენილი ტექნიკური პირობების შესაბამისად, ხოლო სამუშაოების დაწყების თარიღი და დრო უნდა შეთანხმდეს სს"თელასთან".

დამატებით გაცნობებთ, რომ სამუშაოების შესრულება შეიძლება განხორციელდეს სს „თელასთან“ ხელშეკრულების გაფორმების შემდეგ ან შესაბამისი გამოცდილების მქონე გარე ორგანიზაციის მიერ. გარე ორგანიზაციის შერჩევის შემთხვევაში, ორგანიზაციის გამოცდილების და შესაბამისი სამუშაოების წარმოებაზე ლიცენზიის არსებობის შესახებ ინფორმაცია წინასწარ წარმოდგენილი უნდა იქნას სს „თელასში“ შესათანხმებლად, ასევე წარმოდგენილი უნდა იქნას პერსონალის სია ვინც აწარმოებს სამუშაოს შესაბამისი უსაფრთხოების ჯგუფის დამადასტურებელი დოკუმენტებით, წინააღმდეგ შემთხვევაში მათი დაშვება ქსელში ვერ მოხერხდება.

პატივისცემით,

ტექნიკური დირექტორის მ.შ ზვიად ვაშაკიძე

შემსრულებელი:
გ. მუსელიანი (ტელ:2779999-1-7643)

სააქციო საზოგადოება „თელასი“