საექსპერტო დასკვნა

ქ. თბილისში, ვახუშტი ბაგრატიონის ქ.№ 1-ში (ს/კ 01.13.07.002.097), დასაპროექტებელი მრავალფუნქციური საცხოვრებელი კორექტირებული კომპლექსის C ბლოკი (C1, C2, C3) მომიჯნავედ განთავსებული ნაგებობების (ს/კ 01.13.07.002.028), (ს/კ 01.13.07.002.042) და (ს/კ 01.13.07.002.038) მდგრადობის თაობაზე

ქ. თბილისი, ვახუშტი ბაგრატიონის ქ.№ 1-ში (ს/კ 01.13.07.002.097), დასაპროექტებელი მრავალფუნქციური საცხოვრებელი კომპლექსი C ბლოკი (C1, C2, C3) შედგება C1, C2, C3, D და E ბლოკებისაგან.

კორექტირების შედეგად C1, C2, და C3 ბლოკს დაემატა 2 სართული, ხოლო D ბლოკს 1 სართული.

მზიდი კონსტრუქცია:

'C1' ბლოკი შედგება 1 მიწისქვეშა და 10-16 მიწისზედა სართულისაგან.

შენობის მზიდ კონსტრუქციას წარმოადგენს რკინაბეტონის მონოლითური კარკასი, სვეტები (50X80, 50X70, 50X60, 50X50) სმ, რიგელები - (50X60, 40X60, 30X60, 20X60) სმ,

სართულშუა გადახურვები შესრულებულია რკინაბეტონის მონოლითური ფილებით (H=20 სმ).

დიაფრაგმები რკინაბეტონის მონოლითური სისქით 20 და 40 სმ.

კიბეები - რკინაბეტონის მონოლითური.

სარდაფის რკინაბეტონის მონოლითური კედლები სისქით 30 სმ.

'C2' ბლოკი შედგება 1 მიწისქვეშა და 18-24 მიწისზედა სართულისაგან.

მზიდი კონსტრუქცია:

შენობის მზიდ კონსტრუქციას წარმოადგენს რკინაბეტონის მონოლითური კარკასი, სვეტები (60X110, 60X100, 50X110, 50X100, 50X90, 50X80, 50X70, 50X60, 50X50) სმ, რიგელები - (50X60, 40X60, 30X60, 20X60) სმ,

სართულშუა გადახურვები შესრულებულია რკინაბეტონის მონოლითური ფილებით (H=20 სმ).

დიაფრაგმები რკინაბეტონის მონოლითური სისქით 20 და 40 სმ.

კიბეები - რკინაბეტონის მონოლითური.

სარდაფის რკინაბეტონის მონოლითური კედლები სისქით 30 სმ.

'C3' ბლოკი შედგება 2 მიწისქვეშა და 17-23 მიწისზედა სართულისაგან.

მზიდი კონსტრუქცია:

შენობის მზიდ კონსტრუქციას წარმოადგენს რკინაბეტონის მონოლითური კარკასი, სვეტები (50X110, 50X100, 50X90, 50X80, 50X70, 50X60, 50X50) სმ, რიგელები - (50X60, 40X60, 30X60, 20X60) სმ,

სართულშუა გადახურვები შესრულებულია რკინაბეტონის მონოლითური ფილებით (H=20 სმ).

დიაფრაგმები რკინაბეტონის მონოლითური სისქით 20 და 40 სმ.

კიბეები - რკინაბეტონის მონოლითური.

სარდაფის რკინაბეტონის მონოლითური კედლები სისქით 30 სმ.

'D' ბლოკი შედგება 2 მიწისქვეშა და 1 მიწისზედა სართულისაგან.

მზიდი კონსტრუქცია:

შენობის მზიდ კონსტრუქციას წარმოადგენს რკინაბეტონის მონოლითური კარკასი, სვეტები (50X50) სმ, რიგელები - (50X64, 50X60) სმ,

სართულშუა გადახურვები შესრულებულია რკინაბეტონის მონოლითური ფილებით (H=24 სმ).

სარდაფის რკინაბეტონის მონოლითური კედლები სისქით 30 სმ.

კიბეები რკინაბეტონის მონოლითური.

'E' ბლოკი შედგება 2 ნაწილობრივ მიწისქვეშა და 1 მიწისზედა სართულისაგან.

მზიდი კონსტრუქცია:

შენობის მზიდ კონსტრუქციას წარმოადგენს რკინაბეტონის მონოლითური კარკასი, სვეტები (50X0) სმ, რიგელები - (50X60) სმ,

სართულშუა გადახურვები შესრულებულია რკინაბეტონის მონოლითური ფილებით (H=24 სმ).

კიბეები - რკინაბეტონის მონოლითური.

სარდაფის რკინაბეტონის მონოლითური კედლები სისქით 30 სმ.

სამშენებლო უბანი ხასიათდება შემდეგი ფიზიკურ-მექანიკური მახასიათებლებით:

1. სეისმურობა – 8 ბალი;

2. ქარის დატვირთვა – 70 კგძ/მ^2.;

3. თოვლის დატვირთვა – 50 კგძ/მ^2.

საძირკვლის კონსტრუქცია :

საძირკვლის კონსტრუქციას C1, C2, C3, D და E ბლოკებისათვის წარმოადგენს 1.2 მ. და 0.5 მ. სისქის საძირკვლის მონოლითური ფილა.

საძირკვლის ფუძედ მიღებულია (ფენა №5), გამოფიტული ძირითადი ქანი, ქვიშაქვებისა და არგილითების მორიგეობა საანგარიშო წინაღობით ერთღერძა კუმშვაზე წყალგაჯერებულ მდგომარეობაში Rc=40.0კძ/სმ^2

საპროექტო ტერიტორიას ესაზღვრება შემდეგი საკადასტრო ერთეულები : (ს/კ 01.13.07.002.028) წარმოადგენს 1 სართულიან, უსარდაფო, აგურის მზიდკედლებიან ნაგებობას, რომლის საძირკვლის კონსტრუქციად გამოყენებულია ლენტური საძირკვლები.

(ს/კ 01.13.07.002.042) წარმოადგენს 1 სარდაფის და 15 მიწისზედა სართულისაგან შემდგარ კარკასული ტიპის ნაგებობას, რომლის საძირკვლის კონსტრუქციად გამოყენებულია საძირკვლის რკინაბეტონის მონოლითური ფილა.

(ს/კ 01.13.07.002.038) წარმოადგენს 1 სარდაფის და 16 მიწისზედა სართულისაგან შემდგარ კარკასული ტიპის ნაგებობას, რომლის საძირკვლის კონსტრუქციად გამოყენებულია საძირკვლის რკინაბეტონის მონოლითური ფილა.

ზემოთ ნახსენები საკადასტრო ერთეულებზე განთავსებული ნაგებობების და შენობის ქვაბულის ფერდის მდგრადობის უზრუნველყოფის

მიზნით გამოყენებულია 1 რიგად განთავსებული 0.6 მ. დიამეტრის ბურღვით-ნატენი ხიმინჯების ფარად, რომელიც გადაკრულია 50X60 სმ.-იანი მონოლითური შემკრავი კოჭით.

ვინაიდან საპროექტო შენობის დაფუძნება ხდება ძირითად ქანებზე, შენობის ჯდენა, როგორც თეორიულად ასევე პრაქტიკულად გამორიცხულია.

აქედან გამომდინარე მისი ზეგავლენა მომიჯნავედ განთავსებულ ნაგებობებზე ცალსახად გამორიცხულია, რაც დასტურდება შესაბამისი კომპიუტერული გაანგარიშებებით.

საპროექტი შენობის და ქვაბულის ფერდის დამჭერი ბურღვით-ნატენი ხიმინჯების ფარდის გაანგარიშებები ჩატარებულია გამოთვლითი კომპლექსის „LIRA Sapr 2016“-ის საშუალებით, რომელიც ეფუძნება სასრულ ელემენტთა მეთოდს და რეალიზებულია გადაადგილებებში.

საპროექტო შენობის და ფერდის მდგრადობის უზრუნველყოფისათვის ჩასატარებელი ღონისძიებების გრაფიკული ნაწილი იხილე ქვემოთ.

ფერდის დამჭერი ღონისძიებები შესრულებულია შ.პ.ს 'კარიატიდა' ს მიერ ადრე ჩატარებული კვლევების საფუძველზე.

პროექტი შესრულებულია მაღალ-პროფესიულ დონეზე, საქართველოში მოქმედი სამშენებლო ნორმატივების დაცვით და ეძლევა ცალსახად დადებითი შეფასება.

საკონსტრუქტორო განყოფილების

მთავარი სპეციალისტი გ. რეხვიაშვილი

08.06.2024 წ.

0.000 = 410.30
ქვაბულის ფერდის გამაგრების სიტუაციური გეგმა
01.13.07.002.042 1 სართულის და 15 მიწისზედა კარკასული ტიპის შენობა
01.13.07.002.028 უსართულო 1 სართულიანი ნაგებობა
01.13.07.002.097
01.13.07.002.038
E
D
C 1
C 2
C 3
მარცხენა სანაპირო

1-1

-15.965
-13.365
-12.165
1200
100
3960
-5.015
500
-5.515
10450
-4.315
3890
600
200
-8.205
300
200
500
2500
-15.965
-13.365
-12.165
1200
100
3960
-5.015
500
-5.515
10450
-4.315
3890
600
200
-8.205
300
200
500
2500

2-2

-15.965
-13.365
-12.165
1200
100
3960
-5.015
500
-5.515
10450
-3.915
4290
600
200
-8.205
300
200
500
2500

3-3

-15.965
8450
-7.015
500
-7.515

1 ЭЭ3
2 ЭЭ3
3 ЭЭ3
4 ЭЭ3
5 ЭЭ3
6 ЭЭ3
7 ЭЭ3
8 ЭЭ3
9 ЭЭ3
10 ЭЭ3
11 ЭЭ3
12 ЭЭ3
13 ЭЭ3
14 ЭЭ3
15 ЭЭ3
16 ЭЭ3
17 ЭЭ3
18 ЭЭ3
19 ЭЭ3
20 ЭЭ3
21 ЭЭ3
22 ЭЭ3
23 ЭЭ3
24 ЭЭ3
25 ЭЭ3
26 ЭЭ3
27 ЭЭ3
28 ЭЭ3
29 ЭЭ3
30 ЭЭ3
31 ЭЭ3
32 ЭЭ3
33 ЭЭ3
34 ЭЭ3
35 ЭЭ3
36 ЭЭ3
37 ЭЭ3
38 ЭЭ3
39 ЭЭ3
40 ЭЭ3
41 ЭЭ3
42 ЭЭ3
43 ЭЭ3
44 ЭЭ3
45 ЭЭ3
46 ЭЭ3
47 ЭЭ3
48 ЭЭ3
49 ЭЭ3
50 ЭЭ3
51 ЭЭ3
52 ЭЭ3
53 ЭЭ3
54 ЭЭ3
55 ЭЭ3
56 ЭЭ3
57 ЭЭ3
58 ЭЭ3
59 ЭЭ3
60 ЭЭ3
61 ЭЭ3
62 ЭЭ3
63 ЭЭ3
64 ЭЭ3
65 ЭЭ3
66 ЭЭ3
67 ЭЭ3
68 ЭЭ3
69 ЭЭ3
70 ЭЭ3
71 ЭЭ3
72 ЭЭ3
73 ЭЭ3
74 ЭЭ3
75 ЭЭ3
76 ЭЭ3
77 ЭЭ3
78 ЭЭ3
79 ЭЭ3
80 ЭЭ3
81 ЭЭ3
82 ЭЭ3
83 ЭЭ3
84 ЭЭ3
85 ЭЭ3
86 ЭЭ3
87 ЭЭ3
88 ЭЭ3
89 ЭЭ3
90 ЭЭ3
91 ЭЭ3
92 ЭЭ3
93 ЭЭ3
94 ЭЭ3
95 ЭЭ3
96 ЭЭ3
97 ЭЭ3
98 ЭЭ3
99 ЭЭ3
100 ЭЭ3
101 ЭЭ3
102 ЭЭ3
103 ЭЭ3
104 ЭЭ3
105 ЭЭ3
106 ЭЭ3
107 ЭЭ3
108 ЭЭ3
109 ЭЭ3
110 ЭЭ3
111 ЭЭ3
112 ЭЭ3
113 ЭЭ3
114 ЭЭ3
115 ЭЭ3
116 ЭЭ3
117 ЭЭ3
118 ЭЭ3
119 ЭЭ3
120 ЭЭ3
121 ЭЭ3
122 ЭЭ3
123 ЭЭ3
124 ЭЭ3
125 ЭЭ3
126 ЭЭ3
127 ЭЭ3
128 ЭЭ3
129 ЭЭ3
130 ЭЭ3
131 ЭЭ3
132 ЭЭ3
133 ЭЭ3
134 ЭЭ3
135 ЭЭ3
136 ЭЭ3
137 ЭЭ3
138 ЭЭ3
139 ЭЭ3
140 ЭЭ3
141 ЭЭ3
142 ЭЭ3
143 ЭЭ3
144 ЭЭ3
145 ЭЭ3
146 ЭЭ3
147 ЭЭ3
148 ЭЭ3
149 ЭЭ3
150 ЭЭ3
151 ЭЭ3
152 ЭЭ3
153 ЭЭ3
154 ЭЭ3
155 ЭЭ3
156 ЭЭ3
157 ЭЭ3
158 ЭЭ3
159 ЭЭ3
160 ЭЭ3
161 ЭЭ3
162 ЭЭ3
163 ЭЭ3
164 ЭЭ3
165 ЭЭ3
166 ЭЭ3
167 ЭЭ3
168 ЭЭ3
169 ЭЭ3
170 ЭЭ3
171 ЭЭ3
172 ЭЭ3
173 ЭЭ3
174 ЭЭ3
175 ЭЭ3
176 ЭЭ3
177 ЭЭ3
178 ЭЭ3
179 ЭЭ3
180 ЭЭ3
181 ЭЭ3
182 ЭЭ3
183 ЭЭ3
184 ЭЭ3
185 ЭЭ3
186 ЭЭ3
187 ЭЭ3
188 ЭЭ3
189 ЭЭ3
190 ЭЭ3
191 ЭЭ3
192 ЭЭ3
193 ЭЭ3
194 ЭЭ3
195 ЭЭ3
196 ЭЭ3
197 ЭЭ3
198 ЭЭ3
199 ЭЭ3
200 ЭЭ3
201 ЭЭ3
202 ЭЭ3
203 ЭЭ3
204 ЭЭ3
205 ЭЭ3
206 ЭЭ3
207 ЭЭ3
208 ЭЭ3
209 ЭЭ3
210 ЭЭ3
211 ЭЭ3
212 ЭЭ3
213 ЭЭ3
214 ЭЭ3
215 ЭЭ3
216 ЭЭ3
217 ЭЭ3
218 ЭЭ3
219 ЭЭ3
220 ЭЭ3
221 ЭЭ3
222 ЭЭ3
223 ЭЭ3
224 ЭЭ3
225 ЭЭ3
226 ЭЭ3
227 ЭЭ3
228 ЭЭ3
229 ЭЭ3
230 ЭЭ3
231 ЭЭ3
232 ЭЭ3
233 ЭЭ3
234 ЭЭ3
235 ЭЭ3
236 ЭЭ3
237 ЭЭ3
238 ЭЭ3
239 ЭЭ3
240 ЭЭ3
241 ЭЭ3
242 ЭЭ3
243 ЭЭ3
244 ЭЭ3
245 ЭЭ3
246 ЭЭ3
247 ЭЭ3
248 ЭЭ3
249 ЭЭ3
250 ЭЭ3
251 ЭЭ3
252 ЭЭ3
253 ЭЭ3
254 ЭЭ3
255 ЭЭ3
256 ЭЭ3
257 ЭЭ3
258 ЭЭ3
259 ЭЭ3
260 ЭЭ3
261 ЭЭ3
262 ЭЭ3
263 ЭЭ3
264 ЭЭ3
265 ЭЭ3
266 ЭЭ3
267 ЭЭ3
268 ЭЭ3
269 ЭЭ3
270 ЭЭ3
271 ЭЭ3
272 ЭЭ3
273 ЭЭ3
274 ЭЭ3
275 ЭЭ3
276 ЭЭ3
277 ЭЭ3
278 ЭЭ3
279 ЭЭ3
280 ЭЭ3
281 ЭЭ3
282 ЭЭ3
283 ЭЭ3
284 ЭЭ3
285 ЭЭ3
286 ЭЭ3
287 ЭЭ3
288 ЭЭ3
289 ЭЭ3
290 ЭЭ3
291 ЭЭ3
292 ЭЭ3
293 ЭЭ3
294 ЭЭ3
295 ЭЭ3
296 ЭЭ3
297 ЭЭ3
298 ЭЭ3
299 ЭЭ3
300 ЭЭ3
301 ЭЭ3
302 ЭЭ3
303 ЭЭ3
304 ЭЭ3
305 ЭЭ3
306 ЭЭ3
307 ЭЭ3
308 ЭЭ3
309 ЭЭ3
310 ЭЭ3
311 ЭЭ3
312 ЭЭ3
313 ЭЭ3
314 ЭЭ3
315 ЭЭ3
316 ЭЭ3
317 ЭЭ3
318 ЭЭ3
319 ЭЭ3
320 ЭЭ3
321 ЭЭ3
322 ЭЭ3
323 ЭЭ3
324 ЭЭ3
325 ЭЭ3
326 ЭЭ3
327 ЭЭ3
328 ЭЭ3
329 ЭЭ3
330 ЭЭ3
331 ЭЭ3
332 ЭЭ3
333 ЭЭ3
334 ЭЭ3
335 ЭЭ3
336 ЭЭ3
337 ЭЭ3
338 ЭЭ3
339 ЭЭ3
340 ЭЭ3
341 ЭЭ3
342 ЭЭ3
343 ЭЭ3
344 ЭЭ3
345 ЭЭ3
346 ЭЭ3
347 ЭЭ3
348 ЭЭ3
349 ЭЭ3
350 ЭЭ3
351 ЭЭ3
352 ЭЭ3
353 ЭЭ3
354 ЭЭ3
355 ЭЭ3
356 ЭЭ3
357 ЭЭ3
358 ЭЭ3
359 ЭЭ3
360 ЭЭ3
361 ЭЭ3
362 ЭЭ3
363 ЭЭ3
364 ЭЭ3
365 ЭЭ3
366 ЭЭ3
367 ЭЭ3
368 ЭЭ3
369 ЭЭ3
370 ЭЭ3
371 ЭЭ3
372 ЭЭ3
373 ЭЭ3
374 ЭЭ3
375 ЭЭ3
376 ЭЭ3
377 ЭЭ3
378 ЭЭ3
379 ЭЭ3
380 ЭЭ3
381 ЭЭ3
382 ЭЭ3
383 ЭЭ3
384 ЭЭ3
385 ЭЭ3
386 ЭЭ3
387 ЭЭ3
388 ЭЭ3
389 ЭЭ3
390 ЭЭ3
391 ЭЭ3
392 ЭЭ3
393 ЭЭ3
394 ЭЭ3
395 ЭЭ3
396 ЭЭ3
397 ЭЭ3
398 ЭЭ3
399 ЭЭ3
400 ЭЭ3
401 ЭЭ3
402 ЭЭ3
403 ЭЭ3
404 ЭЭ3
405 ЭЭ3
406 ЭЭ3
407 ЭЭ3
408 ЭЭ3
409 ЭЭ3
410 ЭЭ3
411 ЭЭ3
412 ЭЭ3
413 ЭЭ3
414 ЭЭ3
415 ЭЭ3
416 ЭЭ3
417 ЭЭ3
418 ЭЭ3
419 ЭЭ3
420 ЭЭ3
421 ЭЭ3
422 ЭЭ3
423 ЭЭ3
424 ЭЭ3
425 ЭЭ3
426 ЭЭ3
427 ЭЭ3
428 ЭЭ3
429 ЭЭ3
430 ЭЭ3
431 ЭЭ3
432 ЭЭ3
433 ЭЭ3
434 ЭЭ3
435 ЭЭ3
436 ЭЭ3
437 ЭЭ3
438 ЭЭ3
439 ЭЭ3
440 ЭЭ3
441 ЭЭ3
442 ЭЭ3
443 ЭЭ3
444 ЭЭ3
445 ЭЭ3
446 ЭЭ3
447 ЭЭ3
448 ЭЭ3
449 ЭЭ3
450 ЭЭ3
451 ЭЭ3
452 ЭЭ3
453 ЭЭ3
454 ЭЭ3
455 ЭЭ3
456 ЭЭ3
457 ЭЭ3
458 ЭЭ3
459 ЭЭ3
460 ЭЭ3
461 ЭЭ3
462 ЭЭ3
463 ЭЭ3
464 ЭЭ3
465 ЭЭ3
466 ЭЭ3
467 ЭЭ3
468 ЭЭ3
469 ЭЭ3
470 ЭЭ3
471 ЭЭ3
472 ЭЭ3
473 ЭЭ3
474 ЭЭ3
475 ЭЭ3
476 ЭЭ3
477 ЭЭ3
478 ЭЭ3
479 ЭЭ3
480 ЭЭ3
481 ЭЭ3
482 ЭЭ3
483 ЭЭ3
484 ЭЭ3
485 ЭЭ3
486 ЭЭ3
487 ЭЭ3
488 ЭЭ3
489 ЭЭ3
490 ЭЭ3
491 ЭЭ3
492 ЭЭ3
493 ЭЭ3
494 ЭЭ3
495 ЭЭ3
496 ЭЭ3
497 ЭЭ3
498 ЭЭ3
499 ЭЭ3
500 ЭЭ3
501 ЭЭ3
502 ЭЭ3
503 ЭЭ3
504 ЭЭ3
505 ЭЭ3
506 ЭЭ3
507 ЭЭ3
508 ЭЭ3
509 ЭЭ3
510 ЭЭ3
511 ЭЭ3
512 ЭЭ3
513 ЭЭ3
514 ЭЭ3
515 ЭЭ3
516 ЭЭ3
517 ЭЭ3
518 ЭЭ3
519 ЭЭ3
520 ЭЭ3
521 ЭЭ3
522 ЭЭ3
523 ЭЭ3
524 ЭЭ3
525 ЭЭ3
526 ЭЭ3
527 ЭЭ3
528 ЭЭ3
529 ЭЭ3
530 ЭЭ3
531 ЭЭ3
532 ЭЭ3
533 ЭЭ3
534 ЭЭ3
535 ЭЭ3
536 ЭЭ3
537 ЭЭ3
538 ЭЭ3
539 ЭЭ3
540 ЭЭ3
541 ЭЭ3
542 ЭЭ3
543 ЭЭ3
544 ЭЭ3
545 ЭЭ3
546 ЭЭ3
547 ЭЭ3
548 ЭЭ3
549 ЭЭ3
550 ЭЭ3
551 ЭЭ3
552 ЭЭ3
553 ЭЭ3
554 ЭЭ3
555 ЭЭ3
556 ЭЭ3
557 ЭЭ3
558 ЭЭ3
559 ЭЭ3
560 ЭЭ3
561 ЭЭ3
562 ЭЭ3
563 ЭЭ3
564 ЭЭ3
565 ЭЭ3
566 ЭЭ3
567 ЭЭ3
568 ЭЭ3
569 ЭЭ3
570 ЭЭ3
571 ЭЭ3
572 ЭЭ3
573 ЭЭ3
574 ЭЭ3
575 ЭЭ3
576 ЭЭ3
577 ЭЭ3
578 ЭЭ3
579 ЭЭ3
580 ЭЭ3
581 ЭЭ3
582 ЭЭ3
583 ЭЭ3
584 ЭЭ3
585 ЭЭ3
586 ЭЭ3
587 ЭЭ3
588 ЭЭ3
589 ЭЭ3
590 ЭЭ3
591 ЭЭ3
592 ЭЭ3
593 ЭЭ3
594 ЭЭ3
595 ЭЭ3
596 ЭЭ3
597 ЭЭ3
598 ЭЭ3
599 ЭЭ3
600 ЭЭ3
601 ЭЭ3
602 ЭЭ3
603 ЭЭ3
604 ЭЭ3
605 ЭЭ3
606 ЭЭ3
607 ЭЭ3
608 ЭЭ3
609 ЭЭ3
610 ЭЭ3
611 ЭЭ3
612 ЭЭ3
613 ЭЭ3
614 ЭЭ3
615 ЭЭ3
616 ЭЭ3
617 ЭЭ3
618 ЭЭ3
619 ЭЭ3
620 ЭЭ3
621 ЭЭ3
622 ЭЭ3
623 ЭЭ3
624 ЭЭ3
625 ЭЭ3
626 ЭЭ3
627 ЭЭ3
628 ЭЭ3
629 ЭЭ3
630 ЭЭ3
631 ЭЭ3
632 ЭЭ3
633 ЭЭ3
634 ЭЭ3
635 ЭЭ3
636 ЭЭ3
637 ЭЭ3
638 ЭЭ3
639 ЭЭ3
640 ЭЭ3
641 ЭЭ3
642 ЭЭ3
643 ЭЭ3
644 ЭЭ3
645 ЭЭ3
646 ЭЭ3
647 ЭЭ3
648 ЭЭ3
649 ЭЭ3
650 ЭЭ3
651 ЭЭ3
652 ЭЭ3
653 ЭЭ3
654 ЭЭ3
655 ЭЭ3
656 ЭЭ3
657 ЭЭ3
658 ЭЭ3
659 ЭЭ3
660 ЭЭ3
661 ЭЭ3
662 ЭЭ3
663 ЭЭ3
664 ЭЭ3
665 ЭЭ3
666 ЭЭ3
667 ЭЭ3
668 ЭЭ3
669 ЭЭ3
670 ЭЭ3
671 ЭЭ3
672 ЭЭ3
673 ЭЭ3
674 ЭЭ3
675 ЭЭ3
676 ЭЭ3
677 ЭЭ3
678 ЭЭ3
679 ЭЭ3
680 ЭЭ3
681 ЭЭ3
682 ЭЭ3
683 ЭЭ3
684 ЭЭ3
685 ЭЭ3
686 ЭЭ3
687 ЭЭ3
688 ЭЭ3
689 ЭЭ3
690 ЭЭ3
691 ЭЭ3
692 ЭЭ3
693 ЭЭ3
694 ЭЭ3
695 ЭЭ3
696 ЭЭ3
697 ЭЭ3
698 ЭЭ3
699 ЭЭ3
700 ЭЭ3
701 ЭЭ3
702 ЭЭ3
703 ЭЭ3
704 ЭЭ3
705 ЭЭ3
706 ЭЭ3
707 ЭЭ3
708 ЭЭ3
709 ЭЭ3
710 ЭЭ3
711 ЭЭ3
712 ЭЭ3
713 ЭЭ3
714 ЭЭ3
715 ЭЭ3
716 ЭЭ3
717 ЭЭ3
718 ЭЭ3
719 ЭЭ3
720 ЭЭ3
721 ЭЭ3
722 ЭЭ3
723 ЭЭ3
724 ЭЭ3
725 ЭЭ3
726 ЭЭ3
727 ЭЭ3
728 ЭЭ3
729 ЭЭ3
730 ЭЭ3
731 ЭЭ3
732 ЭЭ3
733 ЭЭ3
734 ЭЭ3
735 ЭЭ3
736 ЭЭ3
737 ЭЭ3
738 ЭЭ3
739 ЭЭ3
740 ЭЭ3
741 ЭЭ3
742 ЭЭ3
743 ЭЭ3
744 ЭЭ3
745 ЭЭ3
746 ЭЭ3
747 ЭЭ3
748 ЭЭ3
749 ЭЭ3
750 ЭЭ3
751 ЭЭ3
752 ЭЭ3
753 ЭЭ3
754 ЭЭ3
755 ЭЭ3
756 ЭЭ3
757 ЭЭ3
758 ЭЭ3
759 ЭЭ3
760 ЭЭ3
761 ЭЭ3
762 ЭЭ3
763 ЭЭ3
764 ЭЭ3
765 ЭЭ3
766 ЭЭ3
767 ЭЭ3
768 ЭЭ3
769 ЭЭ3
770 ЭЭ3
771 ЭЭ3
772 ЭЭ3
773 ЭЭ3
774 ЭЭ3
775 ЭЭ3
776 ЭЭ3
777 ЭЭ3
778 ЭЭ3
779 ЭЭ3
780 ЭЭ3
781 ЭЭ3
782 ЭЭ3
783 ЭЭ3
784 ЭЭ3
785 ЭЭ3
786 ЭЭ3
787 ЭЭ3
788 ЭЭ3
789 ЭЭ3
790 ЭЭ3
791 ЭЭ3
792 ЭЭ3
793 ЭЭ3
794 ЭЭ3
795 ЭЭ3
796 ЭЭ3
797 ЭЭ3
798 ЭЭ3
799 ЭЭ3
800 ЭЭ3
801 ЭЭ3
802 ЭЭ3
803 ЭЭ3
804 ЭЭ3
805 ЭЭ3
806 ЭЭ3
807 ЭЭ3
808 ЭЭ3
809 ЭЭ3
810 ЭЭ3
811 ЭЭ3
812 ЭЭ3
813 ЭЭ3
814 ЭЭ3
815 ЭЭ3
816 ЭЭ3
817 ЭЭ3
818 ЭЭ3
819 ЭЭ3
820 ЭЭ3
821 ЭЭ3
822 ЭЭ3
823 ЭЭ3
824 ЭЭ3
825 ЭЭ3
826 ЭЭ3
827 ЭЭ3
828 ЭЭ3
829 ЭЭ3
830 ЭЭ3
831 ЭЭ3
832 ЭЭ3
833 ЭЭ3
834 ЭЭ3
835 ЭЭ3
836 ЭЭ3
837 ЭЭ3
838 ЭЭ3
839 ЭЭ3
840 ЭЭ3
841 ЭЭ3
842 ЭЭ3
843 ЭЭ3
844 ЭЭ3
845 ЭЭ3
846 ЭЭ3
847 ЭЭ3
848 ЭЭ3
849 ЭЭ3
850 ЭЭ3
851 ЭЭ3
852 ЭЭ3
853 ЭЭ3
854 ЭЭ3
855 ЭЭ3
856 ЭЭ3
857 ЭЭ3
858 ЭЭ3
859 ЭЭ3
860 ЭЭ3
861 ЭЭ3
862 ЭЭ3
863 ЭЭ3
864 ЭЭ3
865 ЭЭ3
866 ЭЭ3
867 ЭЭ3
868 ЭЭ3
869 ЭЭ3
870 ЭЭ3
871 ЭЭ3
872 ЭЭ3
873 ЭЭ3
874 ЭЭ3
875 ЭЭ3
876 ЭЭ3
877 ЭЭ3
878 ЭЭ3
879 ЭЭ3
880 ЭЭ3
881 ЭЭ3
882 ЭЭ3
883 ЭЭ3
884 ЭЭ3
885 ЭЭ3
886 ЭЭ3
887 ЭЭ3
888 ЭЭ3
889 ЭЭ3
890 ЭЭ3
891 ЭЭ3
892 ЭЭ3
893 ЭЭ3
894 ЭЭ3
895 ЭЭ3
896 ЭЭ3
897 ЭЭ3
898 ЭЭ3
899 ЭЭ3
900 ЭЭ3
901 ЭЭ3
902 ЭЭ3
903 ЭЭ3
904 ЭЭ3
905 ЭЭ3
906 ЭЭ3
907 ЭЭ3
908 ЭЭ3
909 ЭЭ3
910 ЭЭ3
911 ЭЭ3
912 ЭЭ3
913 ЭЭ3
914 ЭЭ3
915 ЭЭ3
916 ЭЭ3
917 ЭЭ3
918 ЭЭ3
919 ЭЭ3
920 ЭЭ3
921 ЭЭ3
922 ЭЭ3
923 ЭЭ3
924 ЭЭ3
925 ЭЭ3
926 ЭЭ3
927 ЭЭ3
928 ЭЭ3
929 ЭЭ3
930 ЭЭ3
931 ЭЭ3
932 ЭЭ3
933 ЭЭ3
934 ЭЭ3
935 ЭЭ3
936 ЭЭ3
937 ЭЭ3
938 ЭЭ3
939 ЭЭ3
940 ЭЭ3
941 ЭЭ3
942 ЭЭ3
943 ЭЭ3
944 ЭЭ3
945 ЭЭ3
946 ЭЭ3
947 ЭЭ3
948 ЭЭ3
949 ЭЭ3
950 ЭЭ3
951 ЭЭ3
952 ЭЭ3
953 ЭЭ3
954 ЭЭ3
955 ЭЭ3
956 ЭЭ3
957 ЭЭ3
958 ЭЭ3
959 ЭЭ3
960 ЭЭ3
961 ЭЭ3
962 ЭЭ3
963 ЭЭ3
964 ЭЭ3
965 ЭЭ3
966 ЭЭ3
967 ЭЭ3
968 ЭЭ3
969 ЭЭ3
970 ЭЭ3
971 ЭЭ3
972 ЭЭ3
973 ЭЭ3
974 ЭЭ3
975 ЭЭ3
976 ЭЭ3
977 ЭЭ3
978 ЭЭ3
979 ЭЭ3
980 ЭЭ3
981 ЭЭ3
982 ЭЭ3
983 ЭЭ3
984 ЭЭ3
985 ЭЭ3
986 ЭЭ3
987 ЭЭ3
988 ЭЭ3
989 ЭЭ3
990 ЭЭ3
991 ЭЭ3
992 ЭЭ3
993 ЭЭ3
994 ЭЭ3
995 ЭЭ3
996 ЭЭ3
997 ЭЭ3
998 ЭЭ3
999 ЭЭ3
1000 ЭЭ3

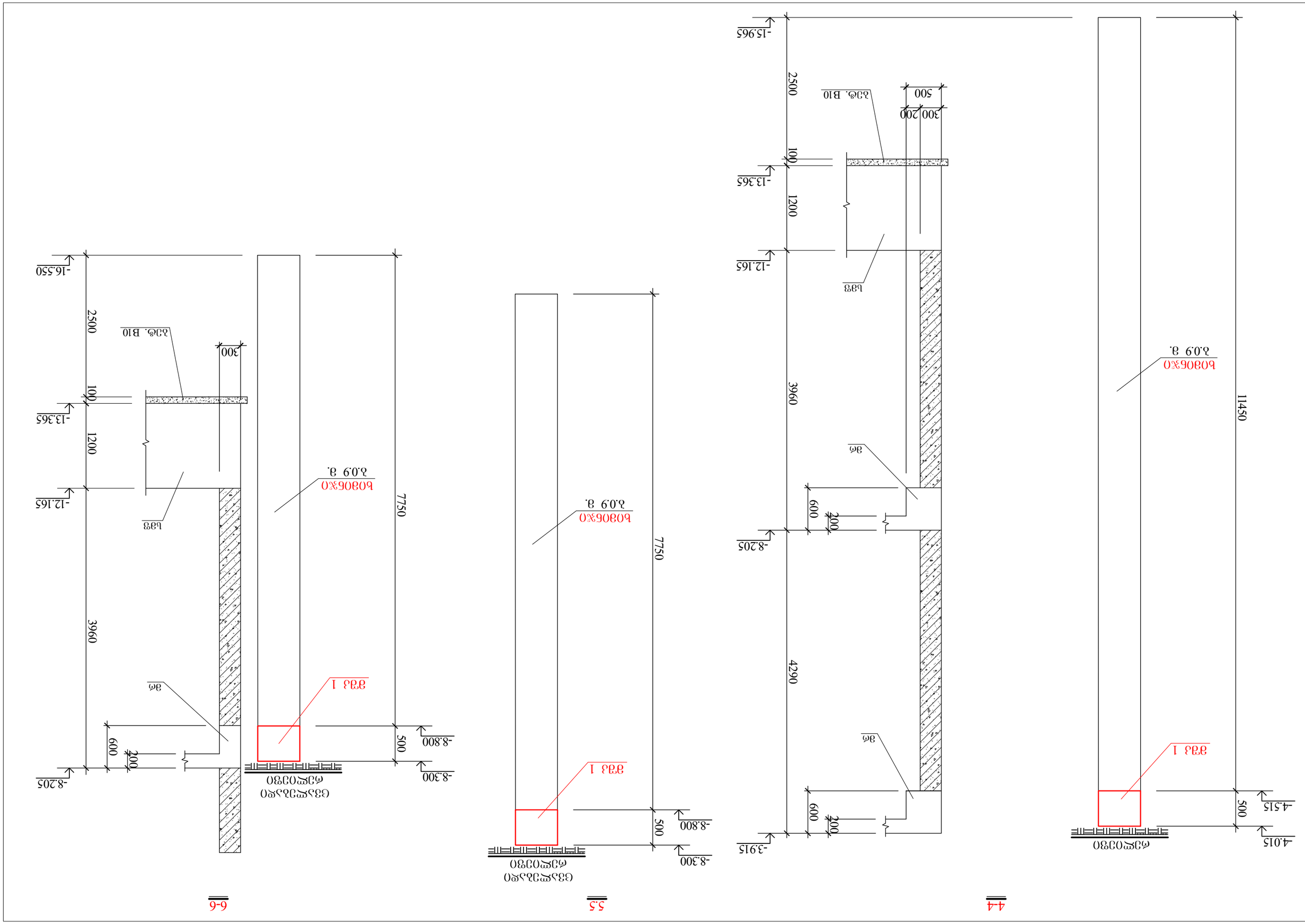
4-4
5-5
6-6
-4.015
-4.515
500
ф32У0390
ЗЗ3УЕ9Э3Э9О
ЗЗ3УЕ9Э3Э9О
ЗЗ3УЕ9Э3Э9О
ф32У0390
ф32У0390
ЗЗ3УЕ9Э3Э9О
ЗЗ3УЕ9Э3Э9О
ЗЗ3УЕ9Э3Э9О

ხიმინჯი 1

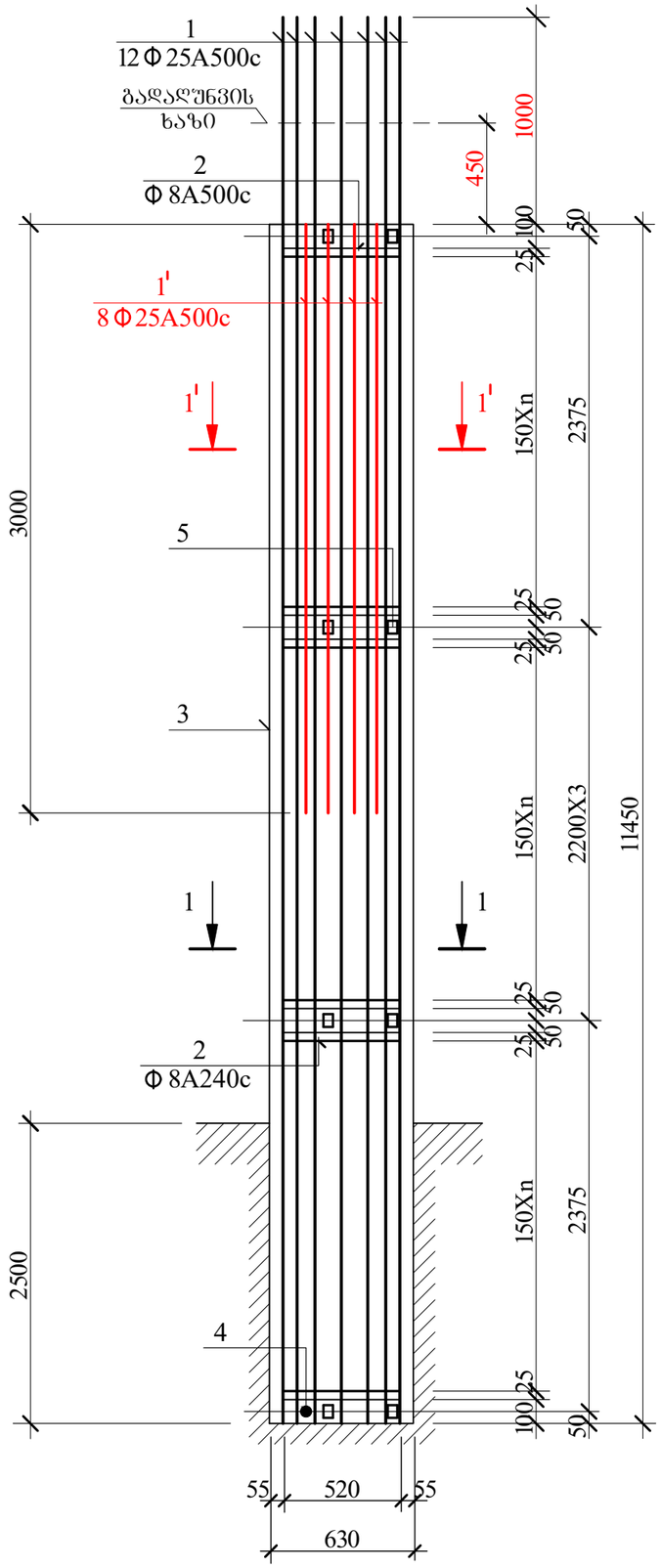

1-1

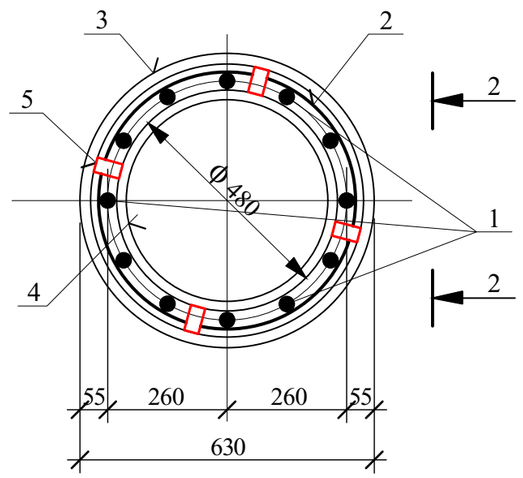

1'-1'

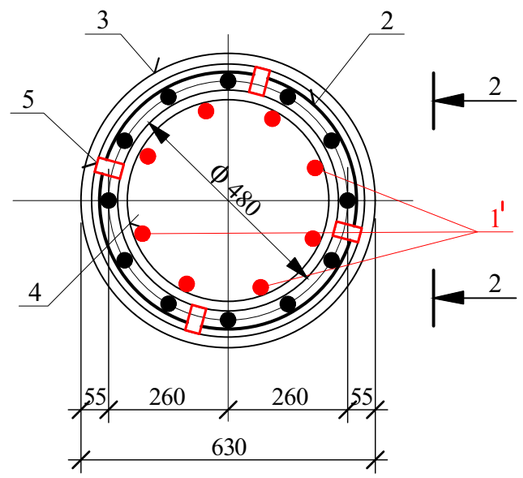

2-2

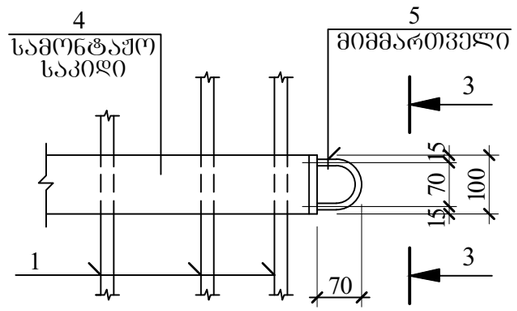

3-3

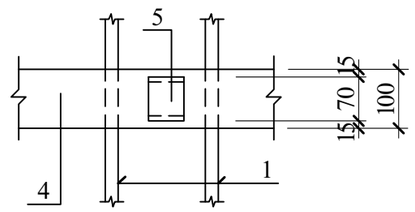

ხიმინჯი 2

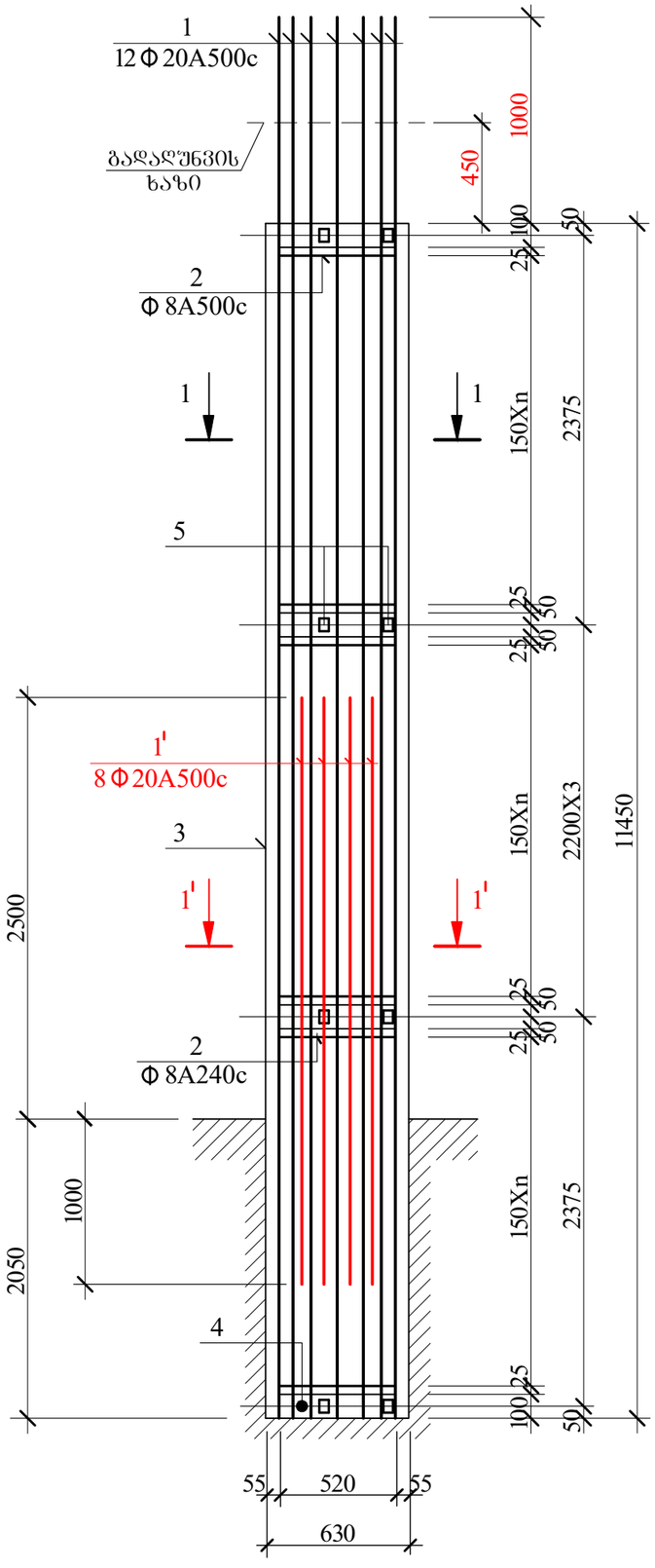

1-1

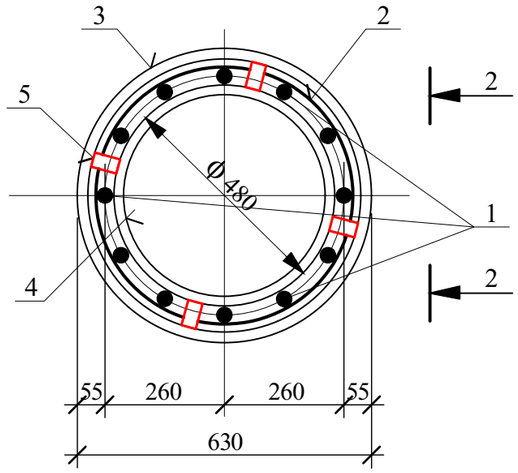

1'-1'

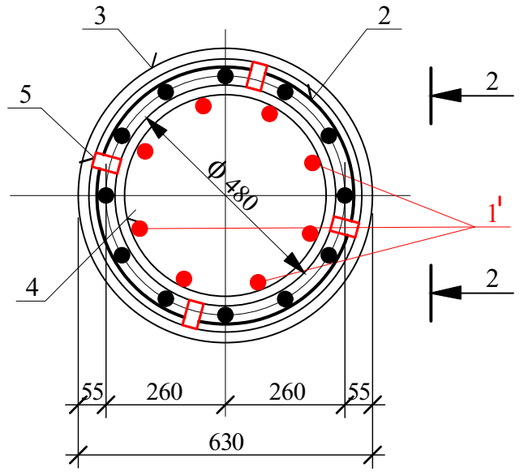

2-2

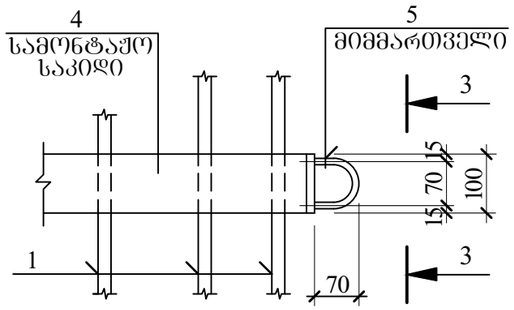

3-3

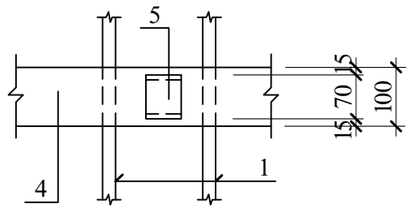

ხიმინჯი 3

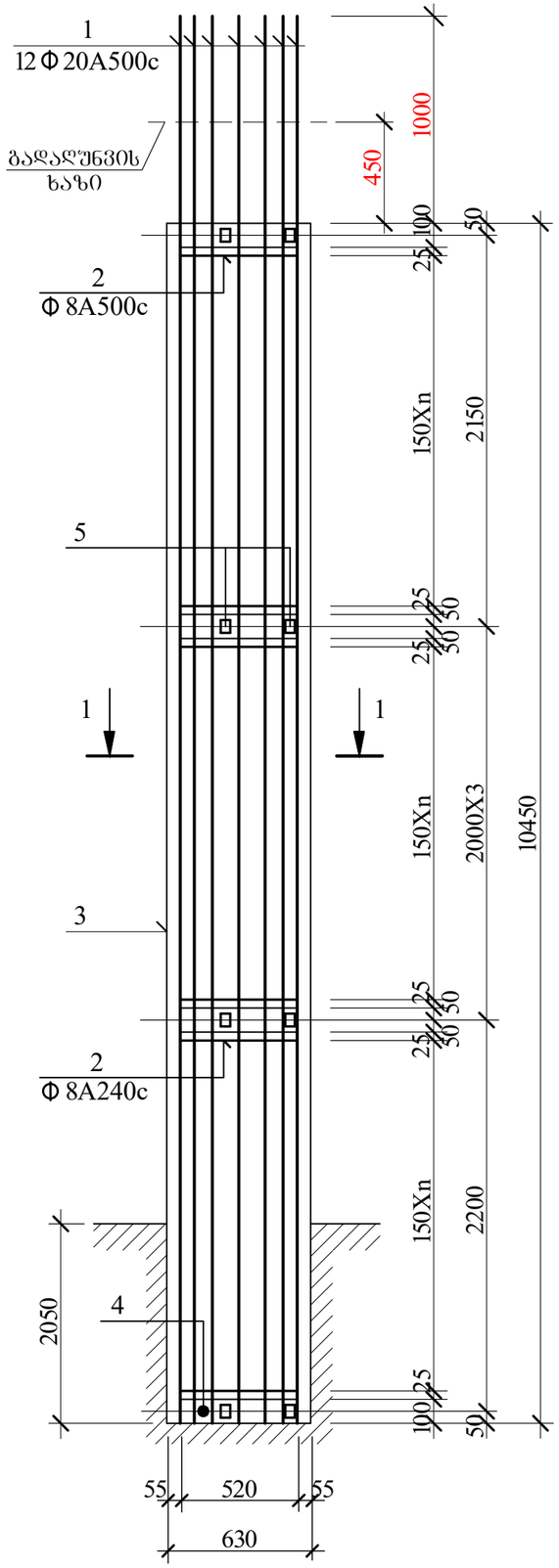

1-1

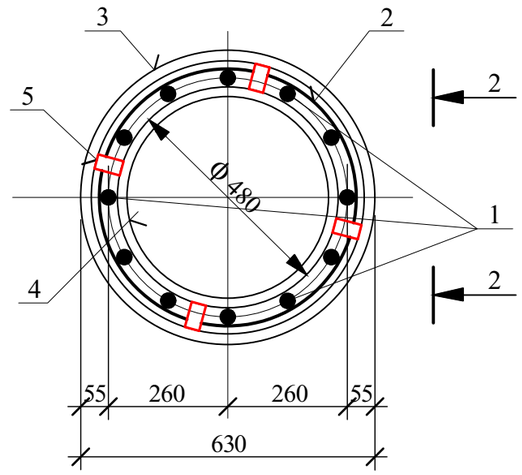

2-2

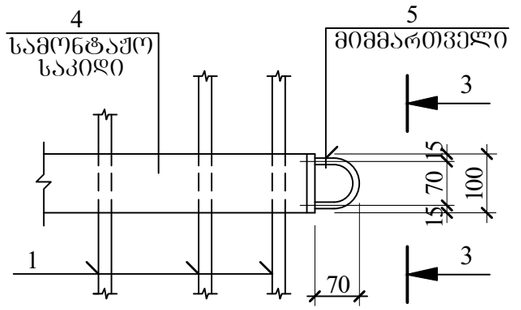

3-3

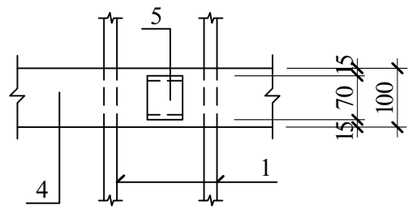

ხიმინჯი 4

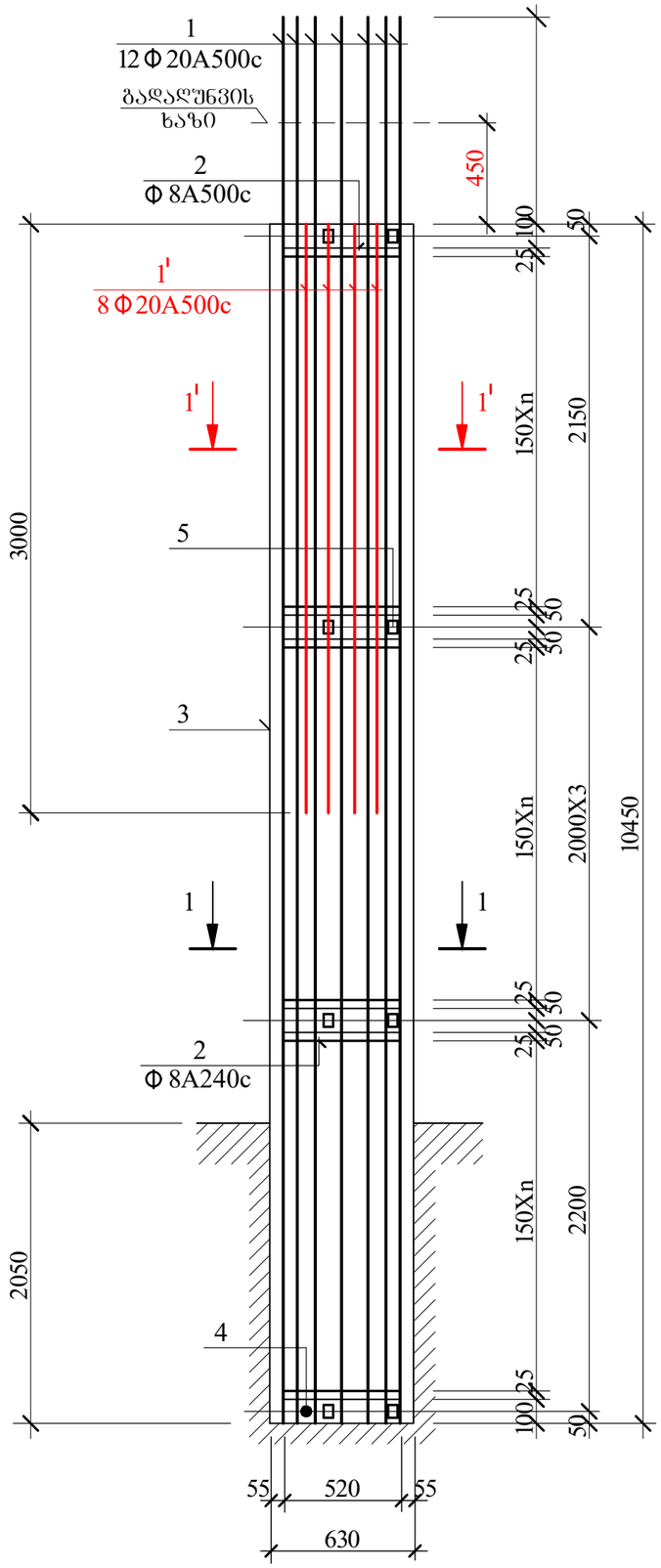

1-1

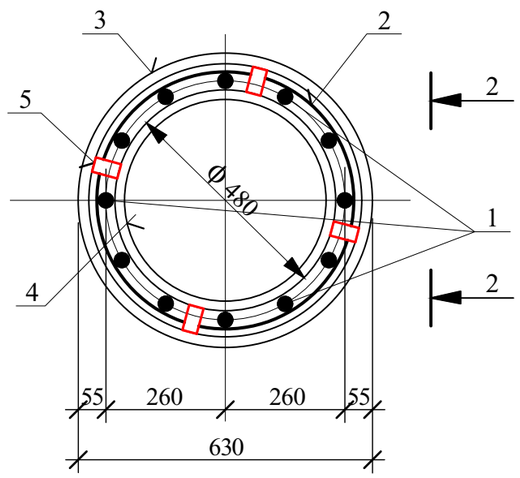

1'-1'

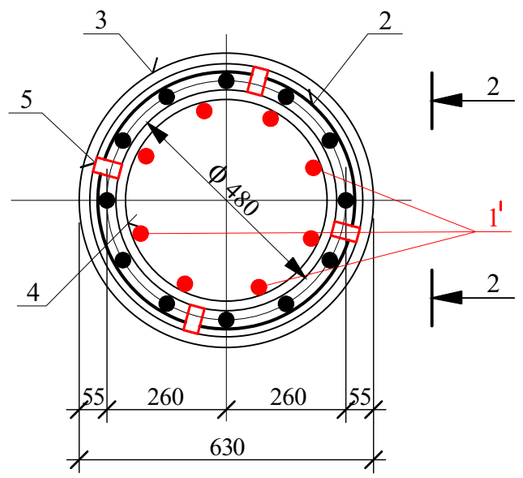

2-2

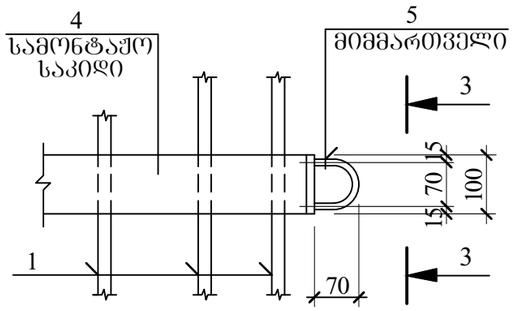

3-3

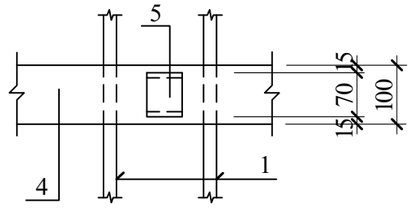

ხიმინჯი 5

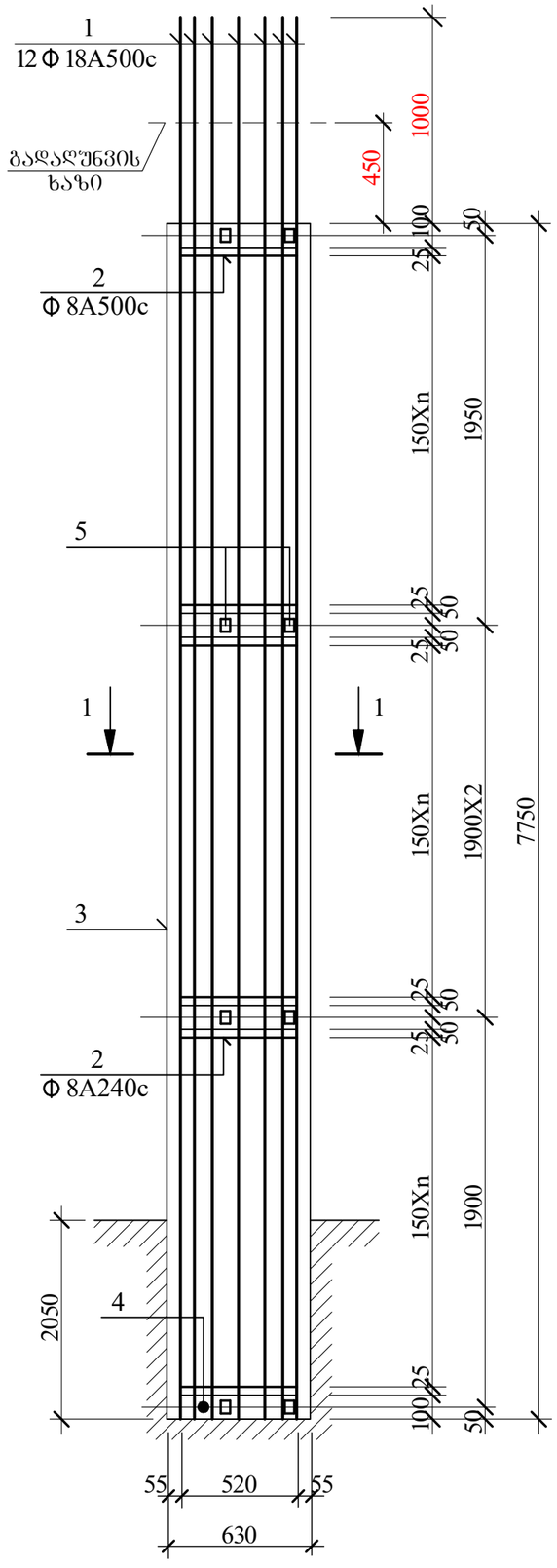

1-1

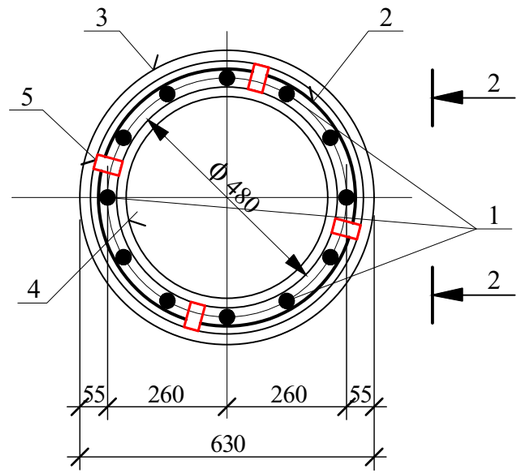

2-2

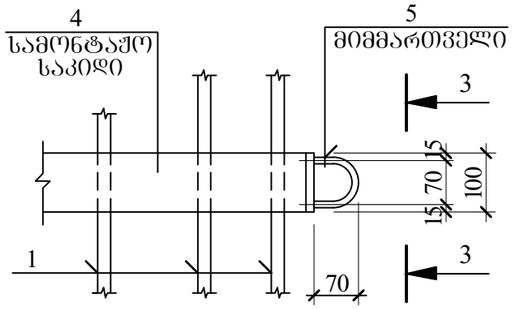

3-3

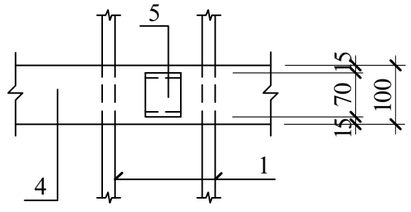

ხიმინჯი 6

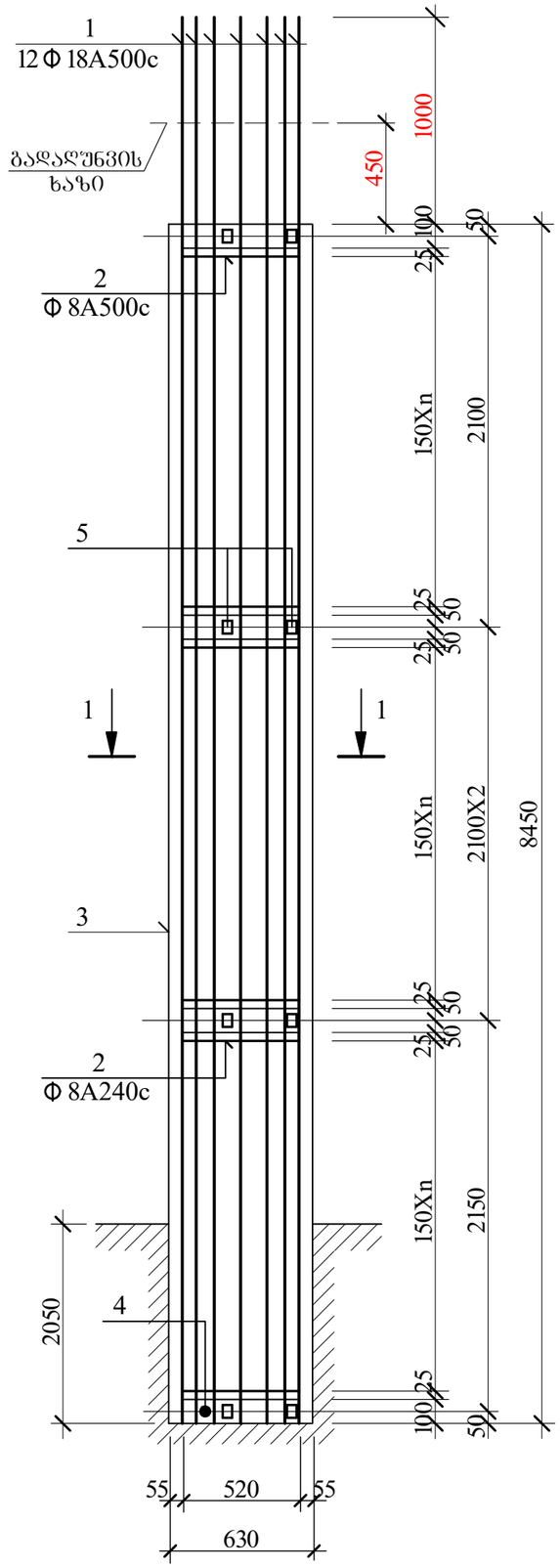

1-1

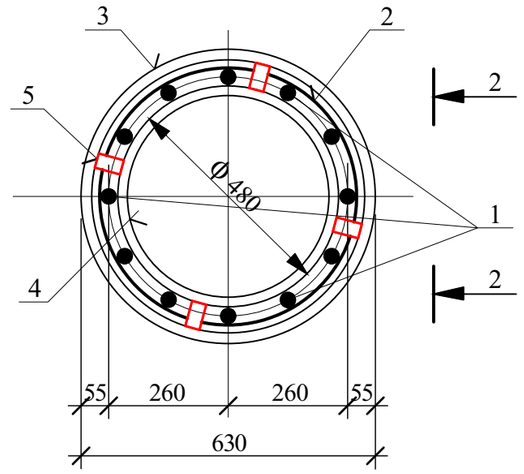

2-2

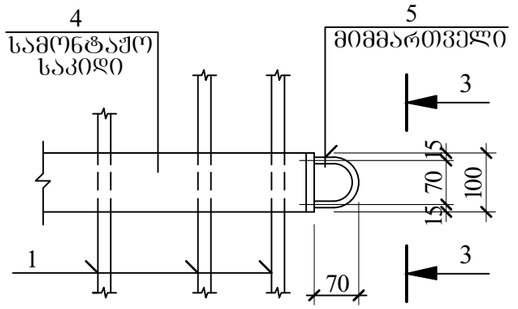

3-3

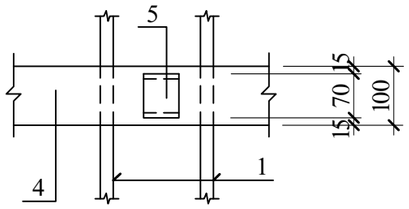

ხიმინჯი 7

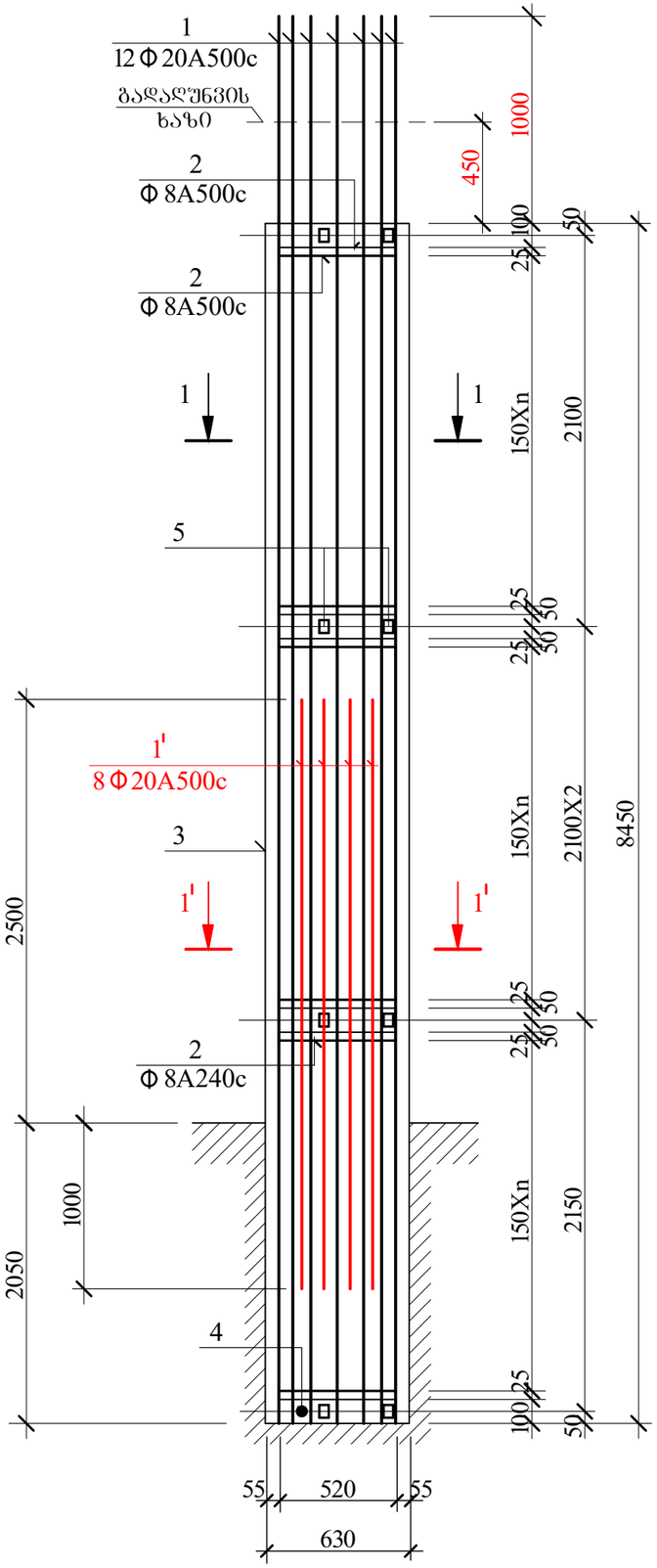

1-1

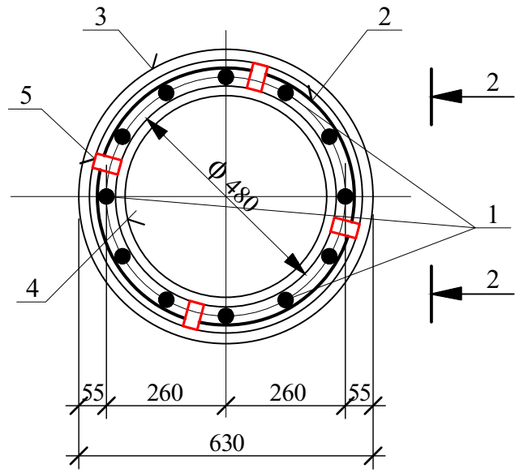

1'-1'

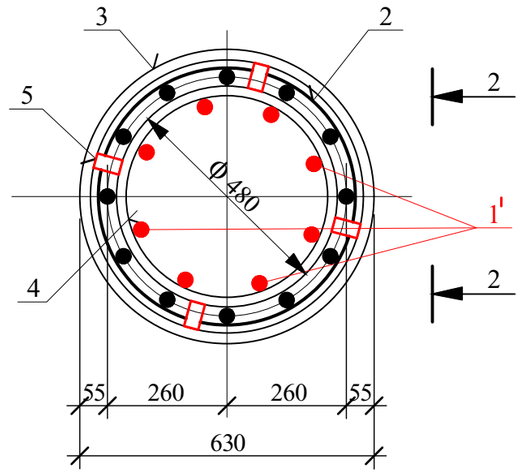

2-2

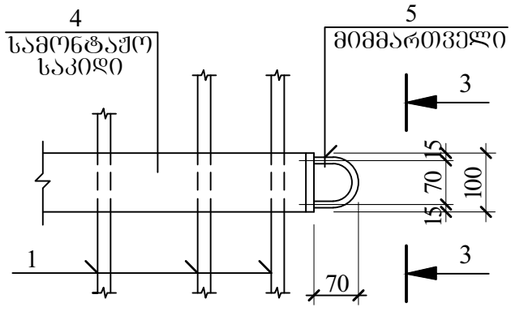

3-3

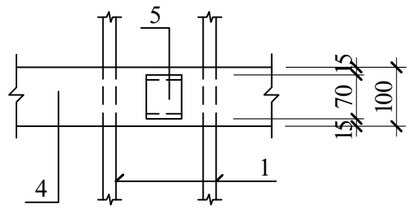

მშპ 1

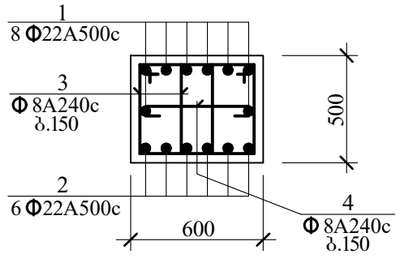

კონსტრუქც. დასახელება	არმატურის სპეციფიკაცია						არმატურის ამოკრება		
	პოზ. №	ესკიზი მმ.	ф მმ.	L მმ.	n ც.	Lxn მ.	ф მმ.	Σ L მ.	Q კგ.
ხიმინჯი 1 (6 ც.)	1	საერთო სიგრძე	Ø25A500c	12450	12	149.4	Ø25A500c	173.4	667.6
	1'	საერთო სიგრძე	Ø25A500c	3000	8	24.0	Ø8A240c	135.0	53.3
	2	75 75 530	ф8A240c	1800	75	135.0	მილი Ф630 შ 3	11.45	1693.4
	3	მილი Ф630 δ=10მმ.	შ 3	11450	1	11.45	მილი Ф480 შ 3	0.6	56.79
	4	მილი Ф480 δ=7მმ.	შ 3	100	6	0.6	-8X60 შ 3	6.0	22.6
	5	-8X60	შ 3	250	24	6.0	A500c= 720.9 კგ. A240c= 53.3 კგ. შ3= 73.4 კგ. $V_{ბ(B25)}$= 3.3 კუბ. მ.		
ხიმინჯი 2 (139 ც.)	1	საერთო სიგრძე	Ø20A500c	12450	12	149.4	Ø20A500c	173.4	428.3
	1'	საერთო სიგრძე	Ø20A500c	3000	8	24.0	Ø8A240c	135.0	53.3
	2	75 75 530	ф8A240c	1800	75	135.0	მილი Ф630 შ 3	11.45	1693.4
	3	მილი Ф630 δ=10მმ.	შ 3	11450	1	11.45	მილი Ф480 შ 3	0.6	56.79
	4	მილი Ф480 δ=7მმ.	შ 3	100	6	0.6	-8X60 შ 3	6.0	22.6
	5	-8X60	შ 3	250	24	6.0	A500c= 428.3 კგ. A240c= 53.3 კგ. შ3= 73.4 კგ. $V_{ბ(B25)}$= 3.3 კუბ. მ.		
ხიმინჯი 3 (37 ც.)	1	საერთო სიგრძე	Ø20A500c	11450	12	137.4	Ø20A500c	137.4	339.4
	2	75 75 530	ф8A240c	1800	70	126.0	Ø8A240c	126.0	49.8
	3	მილი Ф630 δ=10მმ.	შ 3	10450	1	10.45	მილი Ф630 შ 3	10.450	1545.5
	4	მილი Ф480 δ=7მმ.	შ 3	100	6	0.6	მილი Ф480 შ 3	0.6	56.79
	5	-8X60	შ 3	250	24	6.0	-8X60 შ 3	6.0	22.6
							A500c= 339.4 კგ. A240c= 49.8 კგ. შ3= 73.4 კგ. $V_{ბ(B25)}$= 3.0 კუბ. მ.		

პოზიცია №3 არ არის შეყვანილი ამოკრებაში

კონსტრუქც. დასახელება	არმატურის სპეციფიკაცია						არმატურის ამოკრება		
	პოზ. №	ესკიზი მმ.	ф მმ.	L მმ.	n ც.	Lxn მ.	ф მმ.	Σ L მ.	Q კგ.
ხიმინჯი 4 (12 ც.)	1	საერთო სიგრძე	Ø20A500c	11450	12	137.4	Ø20A500c	161.4	398.7
	1'	საერთო სიგრძე	Ø20A500c	3000	8	24.0	Ø8A240c	126.0	49.8
	2	75 75 530	ф8A240c	1800	70	126.0	მილი Ф630 შ 3	10.450	1545.5
	3	მილი Ф630 δ=10მმ.	შ 3	10450	1	10.45	მილი Ф480 შ 3	0.6	56.79
	4	მილი Ф480 δ=7მმ.	შ 3	100	6	0.6	-8X60 შ 3	6.0	22.6
	5	-8X60	შ 3	250	24	6.0	A500c= 398.7 კგ. A240c= 49.8 კგ. შ3= 73.4 კგ. $V_{ბ(B25)}$= 3.0 კუბ. მ.		

პოზიცია №3 არ არის შეყვანილი ამოკრებაში

კონსტრუქც. დასახელება	არმატურის სპეციფიკაცია						არმატურის ამოკრება		
	პოზ. №	ესკიზი მმ.	ф მმ.	L მმ.	n ც.	Lxn მ.	ф მმ.	ΣL მ.	Q კგ.
ხიმინჯი 5 (149 ც.)	1	საერთო სიგრძე	Ø18A500c	8750	12	105.0	Ø18A500c	105.0	210.0
	2	75 75 530	ф8A240c	1800	50	90.0	Ø8A240c	90.0	35.6
	3	მილი ф630 δ=10მმ.	ფ 3	7750	1	7.75	მილი ф630 ფ 3	7.75	1146.2
	4	მილი ф480 δ=7მმ.	ფ 3	100	6	0.6	მილი ф480 ფ 3	0.6	56.79
	5	-8X60	ფ 3	250	24	6.0	-8X60 ფ 3	6.0	22.6
							A500c= 210.0 კგ. A240c= 35.6 კგ. ფ3= 79.39 კგ. $V_{ბ(B25)}$= 2.2 კუბ. მ.		
ხიმინჯი 6 (15 ც.)	1	საერთო სიგრძე	Ø18A500c	9450	12	113.4	Ø18A500c	113.4	226.8
	2	75 75 530	ф8A240c	1800	55	99.0	Ø8A240c	99.0	39.2
	3	მილი ф630 δ=10მმ.	ფ 3	8450	1	8.45	მილი ф630 ფ 3	8.45	1249.7
	4	მილი ф480 δ=7მმ.	ფ 3	100	6	0.6	მილი ф480 ფ 3	0.6	56.79
	5	-8X60	ფ 3	250	24	6.0	-8X60 ფ 3	6.0	22.6
							A500c= 226.8 კგ. A240c= 39.2 კგ. ფ3= 79.39 კგ. $V_{ბ(B25)}$= 2.4 კუბ. მ.		
ხიმინჯი 7 (5 ც.)	1	საერთო სიგრძე	Ø20A500c	9450	12	113.4	Ø20A500c	137.4	339.4
	1'	საერთო სიგრძე	Ø20A500c	3000	8	24.0	Ø8A240c	99.0	39.2
	2	75 75 530	ф8A240c	1800	55	99.0	მილი ф630 ფ 3	8.45	1249.7
	3	მილი ф630 δ=10მმ.	ფ 3	8450	1	8.45	მილი ф480 ფ 3	0.6	56.79
	4	მილი ф480 δ=7მმ.	ფ 3	100	6	0.6	-8X60 ფ 3	6.0	22.6
	5	-8X60	ფ 3	250	24	6.0	A500c= 339.4 კგ. A240c= 39.2 კგ. ფ3= 79.39 კგ. $V_{ბ(B25)}$= 2.4 კუბ. მ.		

კონსტრუქც. დასახელება	არმატურის სპეციფიკაცია						არმატურის ამოკრება		
	პოზ. №	ესკიზი მმ.	ф მმ.	L მმ.	n ც.	Lxn მ.	ф მმ.	ΣL მ.	Q კგ.
ფშ 1	1	საერთო სიგრძე	ф22A500c	—	—	2900.0	ф22A500c	5080.0	15138.4
	2	საერთო სიგრძე	ф22A500c	—	—	2180.0	ф8A240c	9636.0	3806.2
	3	90 380 920 450	ф8A240c	1840	4400	8096.0	A500c=15138.4 კგ. A240c=3806.2 კგ. $V_{ბ(B25)}$=101.0 კუბ. მ.		
	4	75 550 75	ф8A240c	700	2200	1540.0			

პოზიცია №3 არ არის შეყვანილი ამოკრებაში

shatili_shpunti .l3d

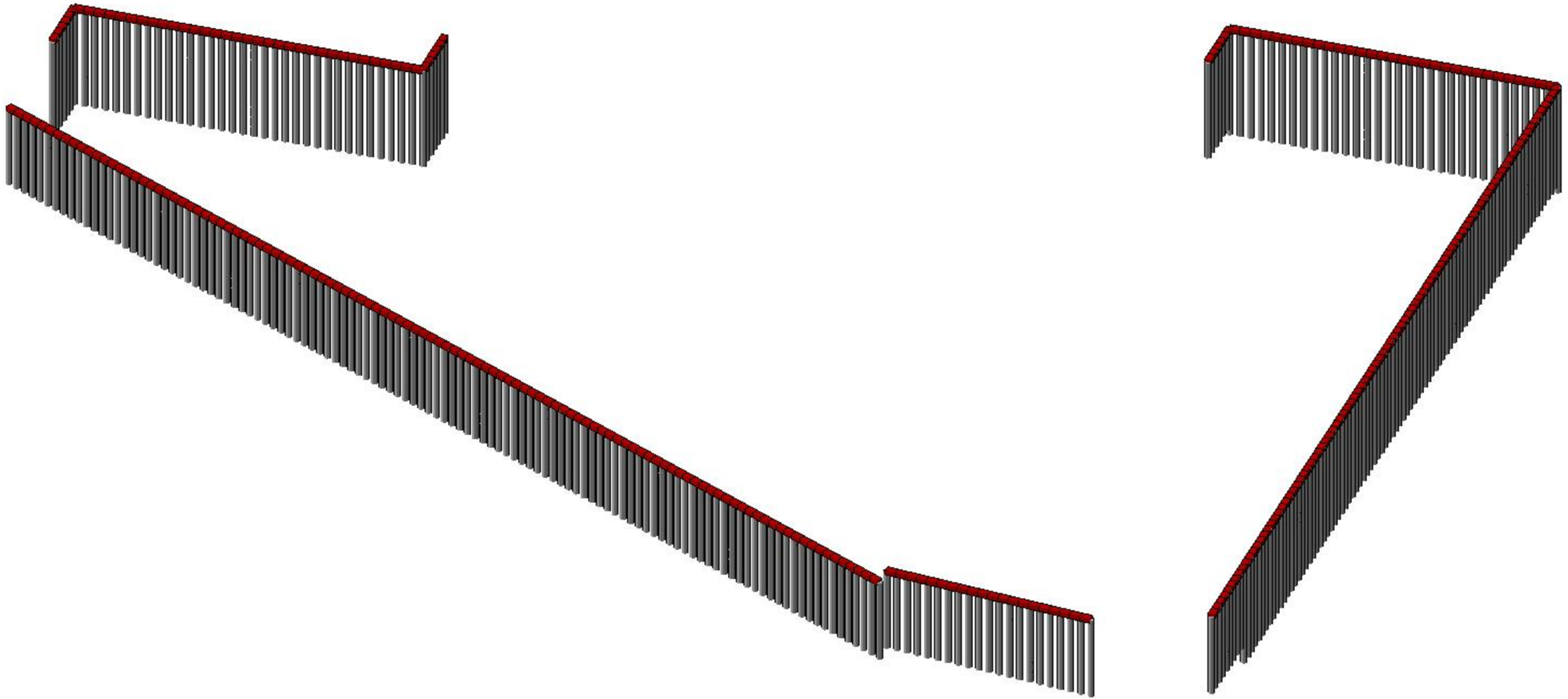

shatili_shpunti .l3d

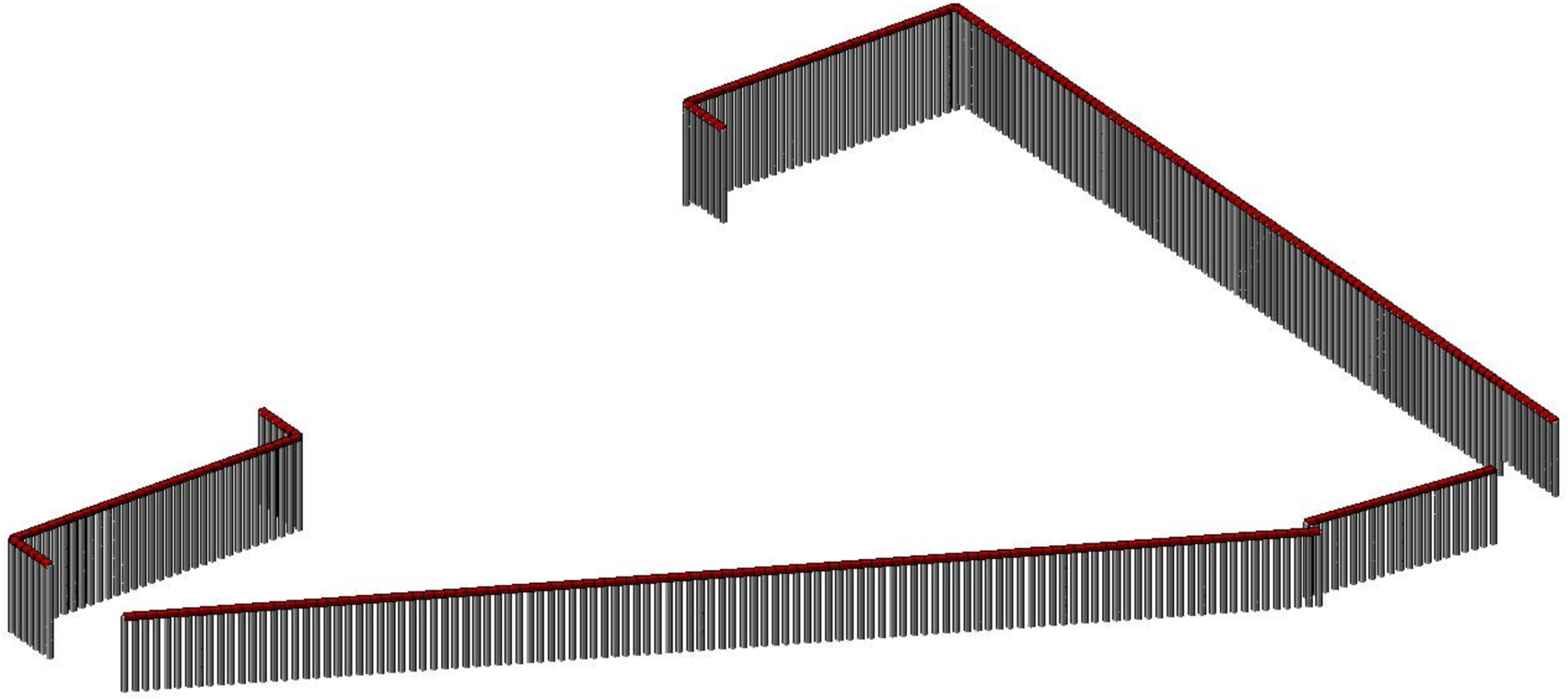

shatili_shpunti .l3d

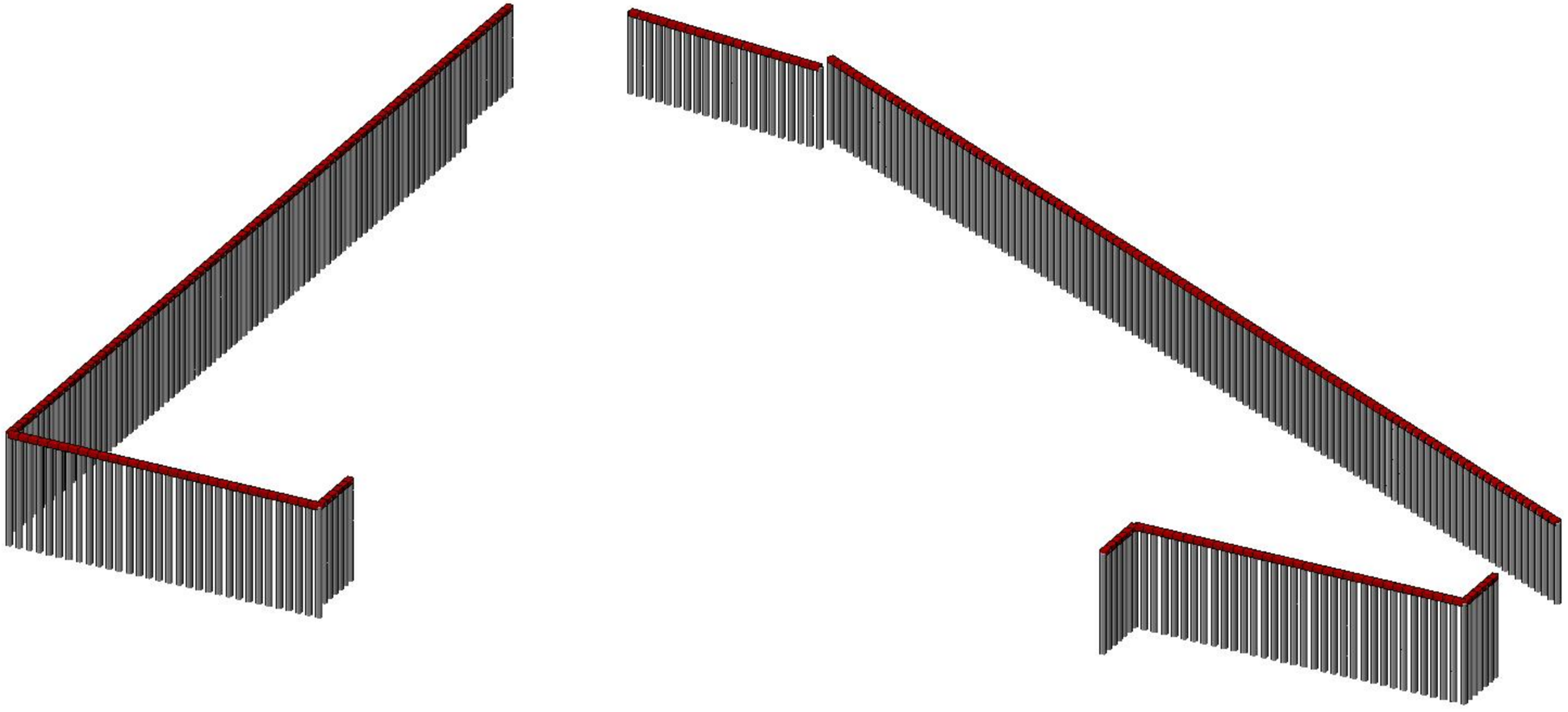

shatili_shpunti .l3d

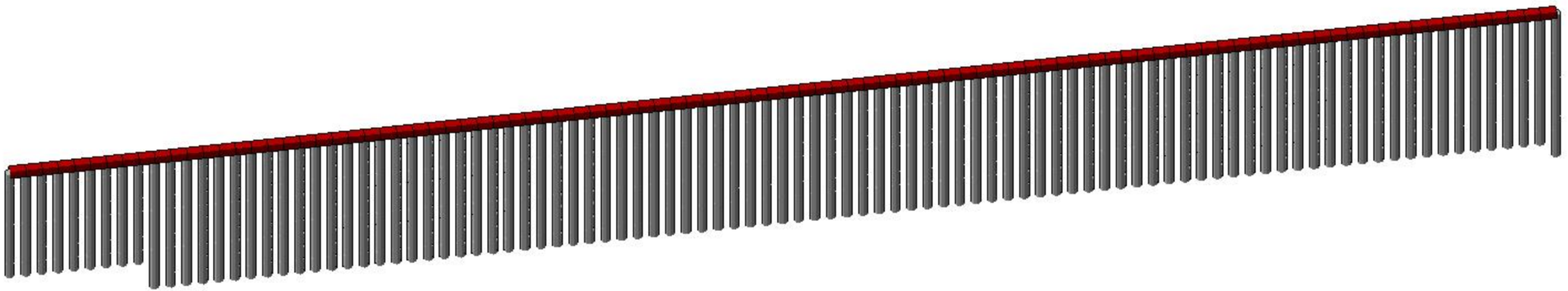



Вариант конструирования:Вариант 1
Расчет по усилиям (ДСТУ 3760-98)
Единицы измерения - см**2
Шаг, Диаметр - мм

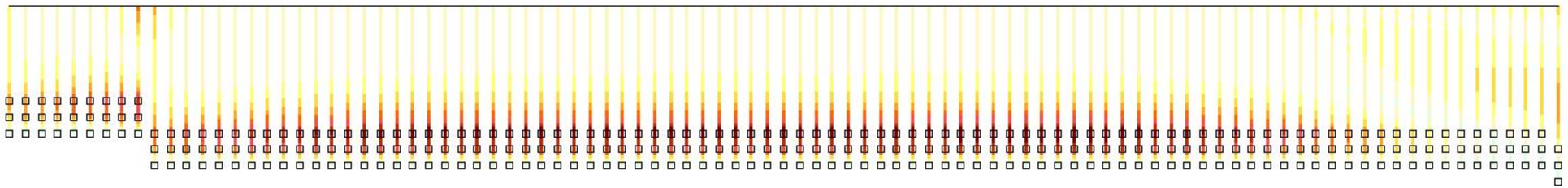



Площадь полной арматуры AS1 . Несимметричное армирование . Максимум 64.61 в элементе 2414.

shatili_shpunti .l3d

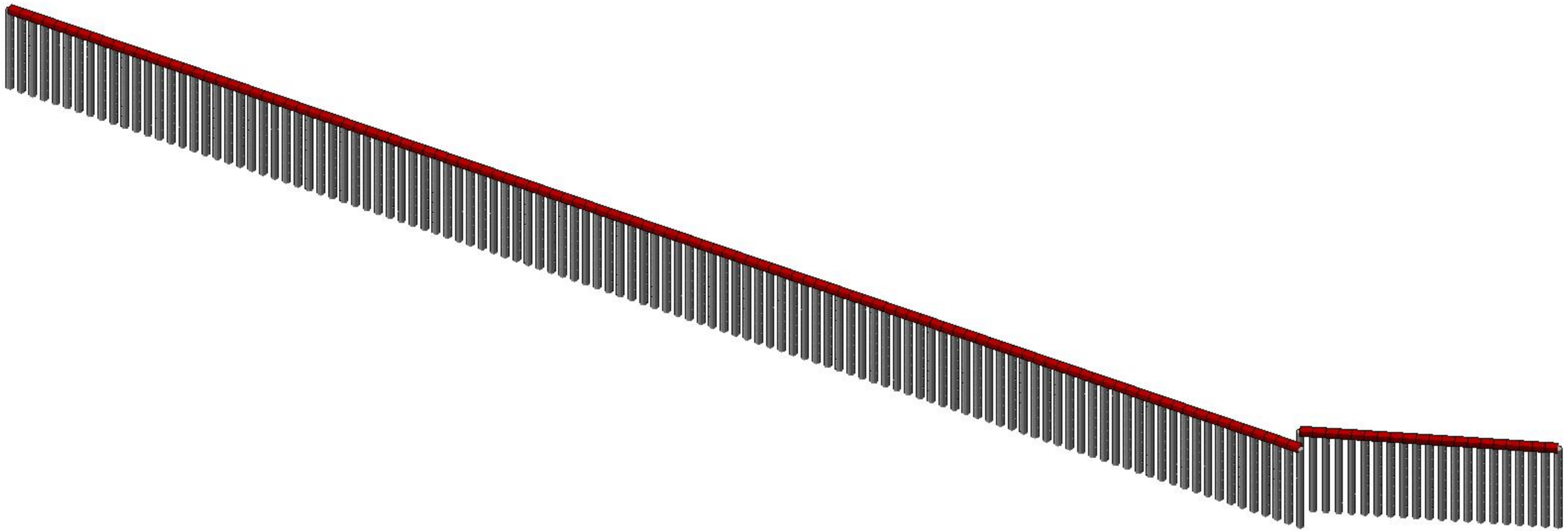

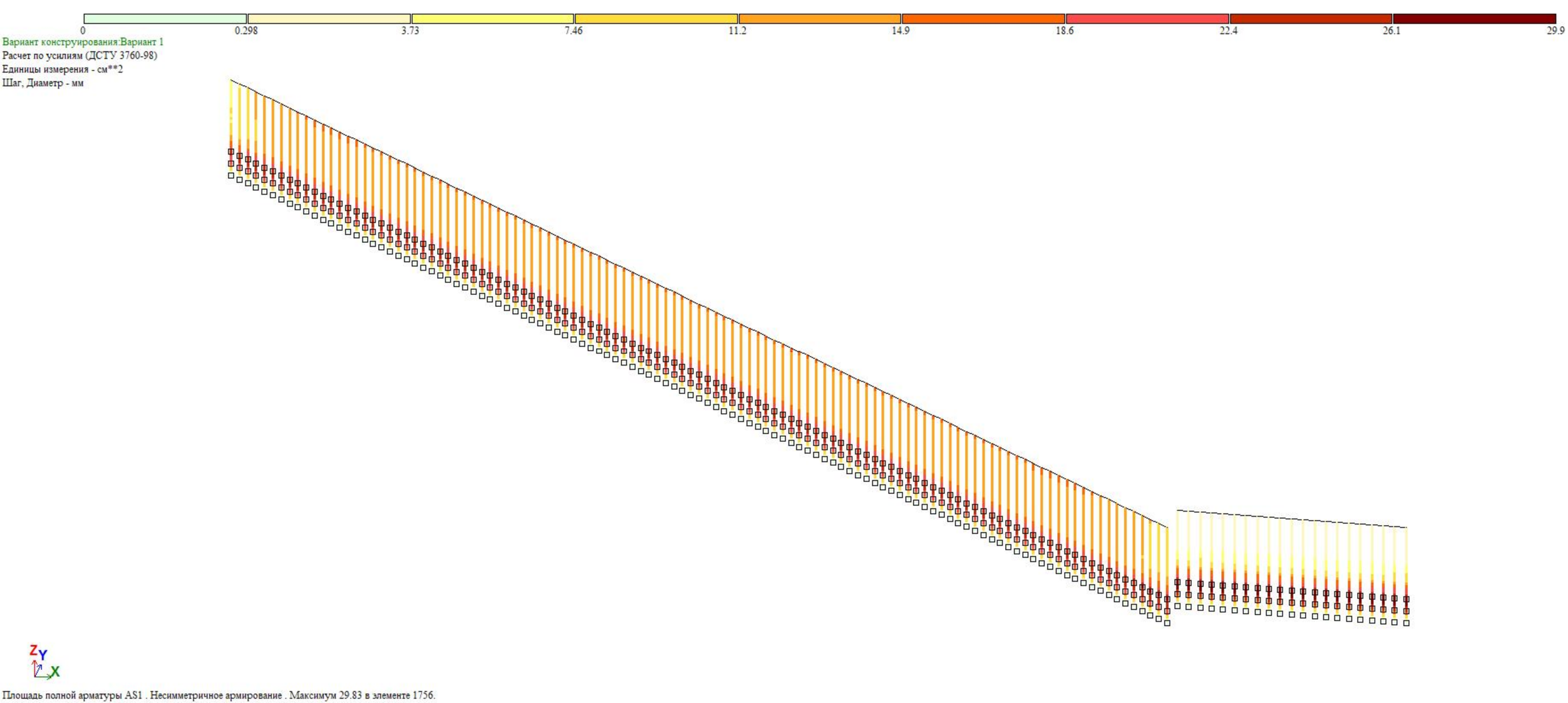
0
0.298
3.73
7.46
11.2
14.9
18.6
22.4
26.1
29.9
Вариант конструирования:Вариант 1
Расчет по усилиям (ДСТУ 3760-98)
Единицы измерения - см**2
Шаг, Диаметр - мм
Z
Y
X
Площадь полной арматуры AS1 . Несимметричное армирование . Максимум 29.83 в элементе 1756.

shatili_shpunti .l3d

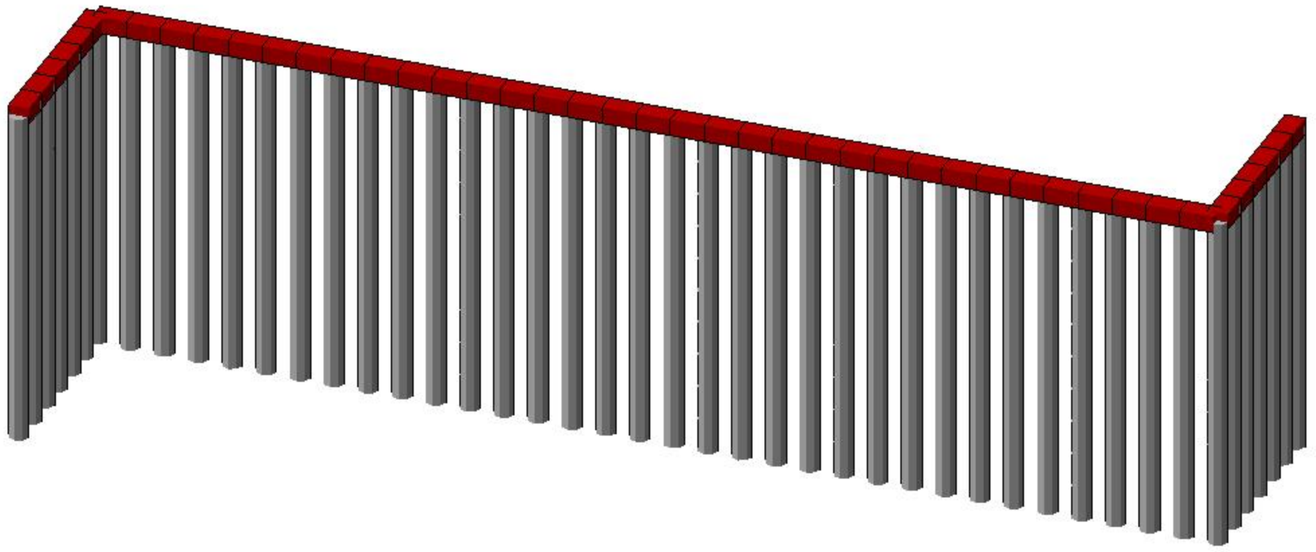



Вариант конструирования:Вариант 1
Расчет по усилиям (ДСТУ 3760-98)
Единицы измерения - см**2
Шаг, Диаметр - мм

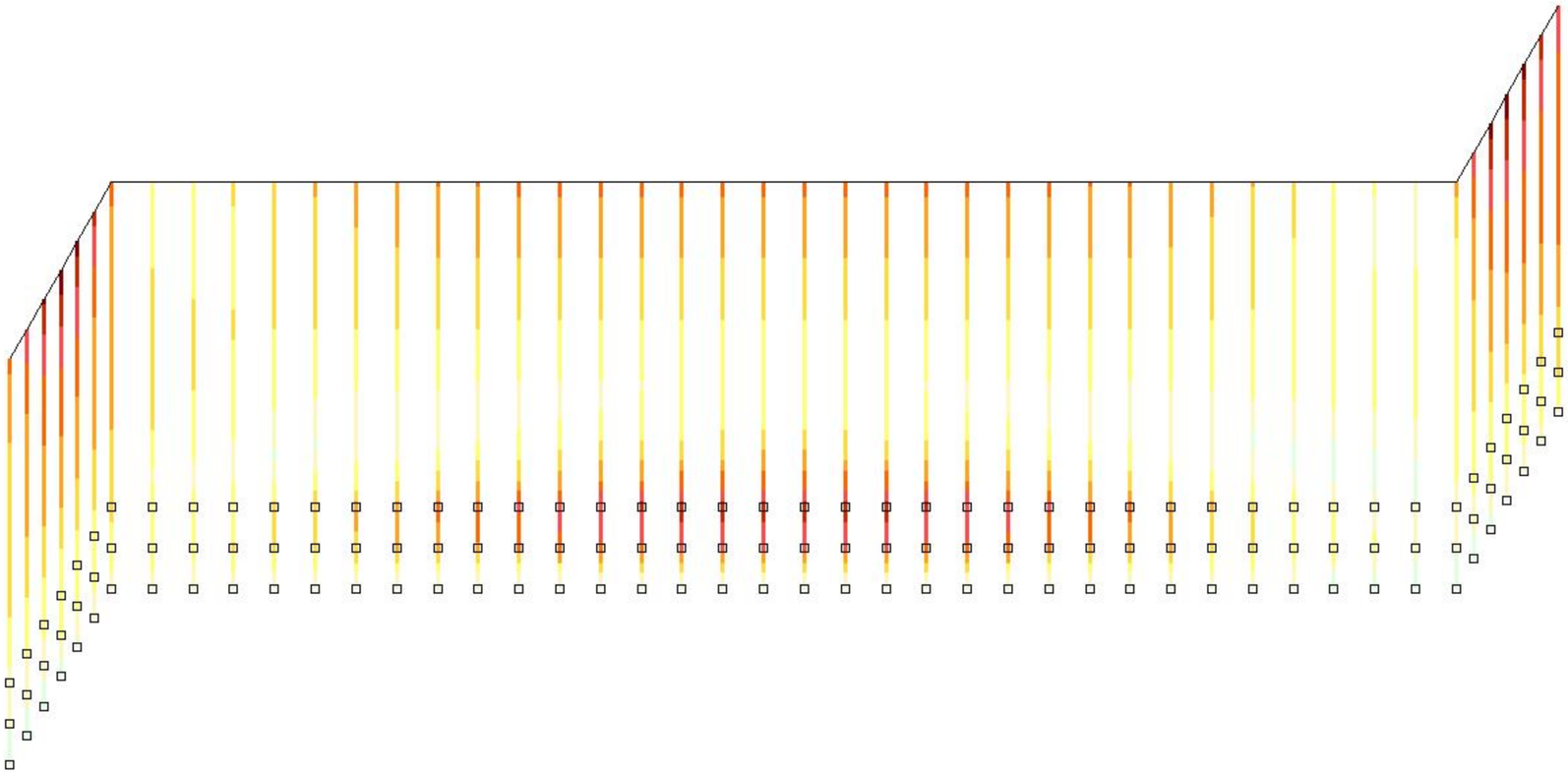



Площадь полной арматуры AS1 . Несимметричное армирование . Максимум 59.66 в элементе 338.

shatili_shpunti .l3d

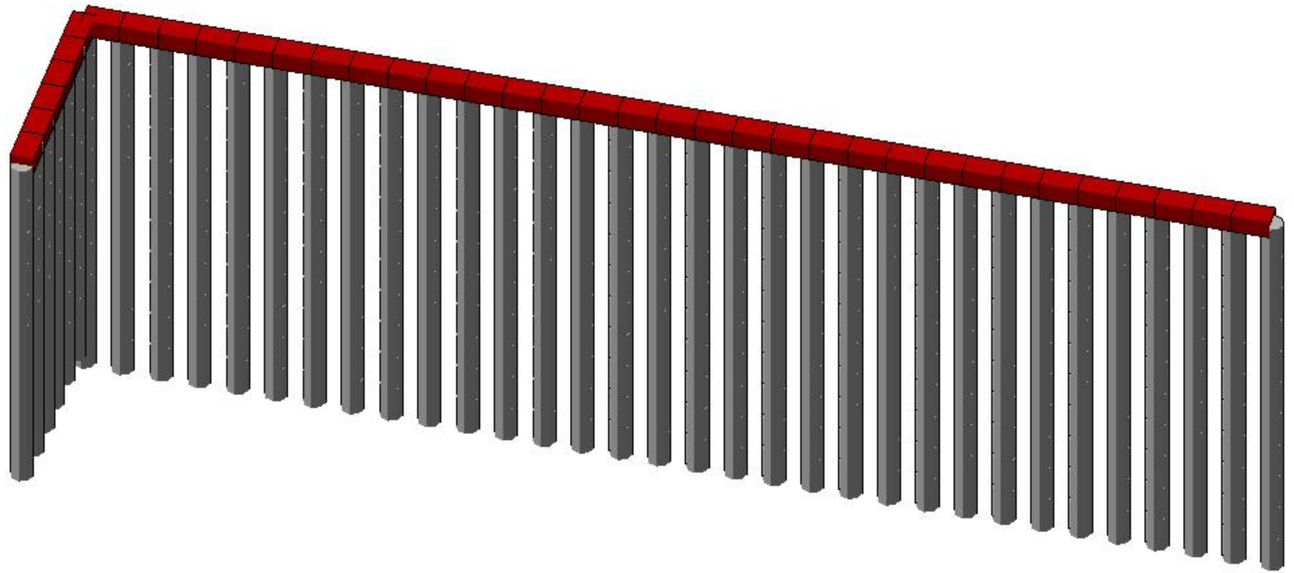



Вариант конструирования:Вариант 1
Расчет по усилиям (ДСТУ 3760-98)
Единицы измерения - см**2
Шаг, Диаметр - мм

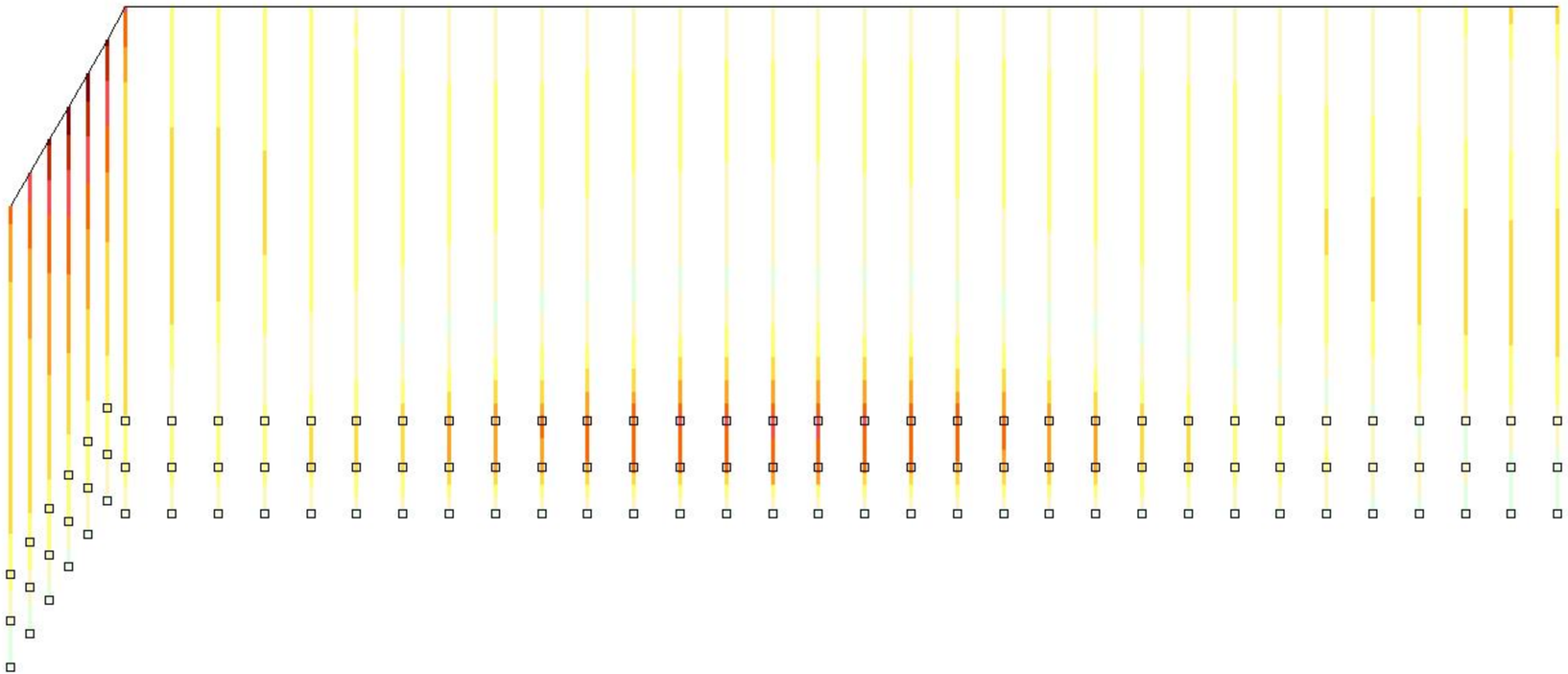



Площадь полной арматуры AS1 . Несимметричное армирование . Максимум 86.38 в элементе 4113.

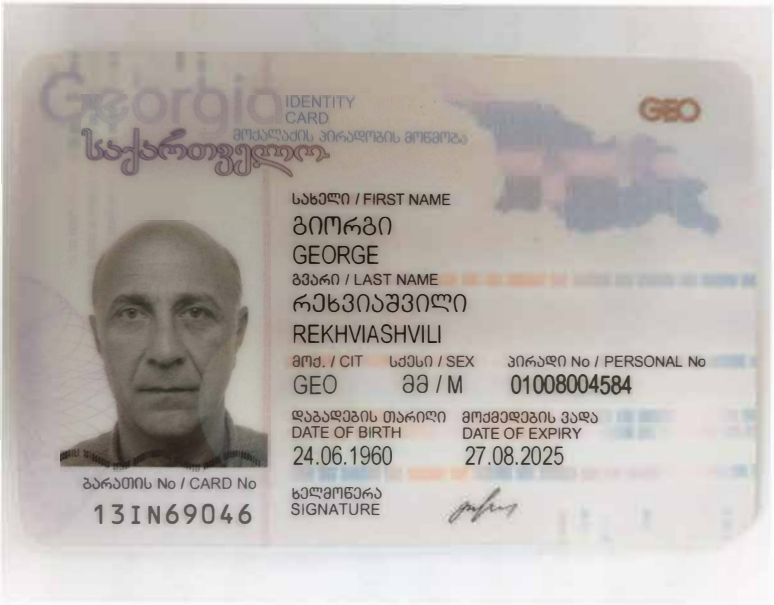
Georgia
IDENTITY CARD
მოქალაქის პირადობის მოწმობა
საქართველო
GEO
სახელი / FIRST NAME
გიორგი
GEORGE
გვარი / LAST NAME
რეხვიაშვილი
REKHVIASHVILI
მოქ. / CIT
GEO
სქესი / SEX
მმ / M
პირადი No / PERSONAL No
01008004584
დაბადების თარიღი
DATE OF BIRTH
24.06.1960
მოქმედების ვადა
DATE OF EXPIRY
27.08.2025
ხელმოწერა
SIGNATURE
ბარათის No / CARD No
13IN69046


დაბადების ადგილი / PLACE OF BIRTH
რუსეთი
RUSSIA
გაცემის თარიღი / DATE OF ISSUE
27.08.2015
გამცემი ორგანო / ISSUING AUTHORITY
იუსტიციის სამინისტრო
MINISTRY OF JUSTICE
დამკვეთი: სრს; დამამზადებელი: MB-IDS 2014
სუს-ს რეგისტრაციის No 26-3184
IDGE013IN690460<01008004584<<<<
6006244M2508278GE0<<<<<<<<<<<2
REKHVIASHVILI<<GEORGE<<<<<<<<<

საკვალიფიკაციო მონაცემი

სახელი, გვარი:	**გიორგი რეხვიაშვილი**
დაბადების თარიღი	24 ივნისი, 1960 წ
დაბადების ადგილი:	რუსეთი, ქ. კისლოვოდსკი
მოქალაქეობა:	საქართველოს მოქალაქე
ოჯახური მდგომარეობა:	დაქორწინებული
შვილები:	3 ქალიშვილი
სახლის მისამართი:	ქ. თბილისი, ჭავჭავაძის გამზ. № 51, კორპ 2, ბ. 31 ტელეფონი: (995 32) 29 43 64
სამსახურის მისამართი:	საქართველო, თბილისი 0160, ალ. ყაზბეგის გამზ. №2; ტელეფონი: (995 32) 237 52 28

განათლება:

1978-1983 წ.წ. საქ. პოლიტექნიკური ინსტიტუტი,
სპეციალობა - სამრეწველო და სამოქალაქო მშენებლობა

პროფესიული გამოცდილება:

1983 წლიდან 2010 წლამდე - სს „საქქალაქმშენპროექტი"- ინჟინერი, წამყვანი ინჟინერი, ჯგუფის ხელმძღვანელი, მთავარი სპეციალისტი-კონსტრუქტორი;

2010 წლის იანვრიდან დღემდე – შპს „ახალი საქქალაქმშენპროექტი" - მთავარი სპეციალისტი-კონსტრუქტორი;

მნიშვნელოვანი საპროექტო სამუშაოები:

- დას. საქართველოში მიწისძვრით დაზიანებული რაიონების აღდგენა;
- 19 ადმინისტრაციული, საკულტო, გასართობი და კვების ობიექტი
- მრავალი საცხ. სახლი, კოტეჯი, ბენზოგასამართი სადგური, ოფისი, საცხ. სახლების დაშენების პროექტები

ერთობლივი პროექტები:

- მაკდონალდსის რესტორანი დ. აღმაშენებლის გამზირზე, თბილისი;
- ქართულ ამერიკული სკოლა „მზიურის" ტერიტორიაზე, თბილისი;
- კათარზისის თავშესაფარი ისნის რაიონში, თბილისი;
- საბაჟო სადგურები „წითელი ხიდი" და „ყაზბეგი" (ინგლისურ-ქართულ ენოვანი პროექტირება კონსტრუქციული ნაწილის. ექსპერტიზა გაიარა ვისბადენისა და ვაშინგტონის ოფისებში);
- საბაჟო „ყაზბეგის" გაბიონების საყრდენი კედლები მდ. თერგზე;
- ყაზარმები და სამეთაურო პუნქტები საქ. სხვადასხვა რეგიონში;
- აჭარისა და იმერეთის რეგიონებში პირველადი ჯანდაცვის დაწესებულებები;
- ქ. თბილისის გლდანი-ნაძალადევის რაიონის მწვავე ავარიული საცხოვრებელი სახლების აღდგენა-გამაგრება;
- საბაჟო-გამშვები პუნქტი „ვალე";
- საბაჟო-გამშვები პუნქტი „სარფი";
- 10-14 სართულიანი საცხოვრებელი სახლი თამარაშვილის ქუჩაზე (უცხო ენების ინსტიტუტის უკან);
- 16 სართულიანი ვარსკვლავების სახლი ყიფშიძის ქუჩაზე;
- 15-16 სართულიანი მრავალფუნქციური ცენტრი ავლაბარში, ქეთევან წამებულის გამზირისა და შავი ზღვის ქუჩის გადაკვეთაზე;
- 6 მრავალსართულიანი საცხოვრებელი სახლი ტაბიძის და ბარნოვის ქუჩებზე და „მზიურის" ტერიტორიაზე;

- „აოსის“ 22 საოთულიანი სავაჭრო ცენტრი (სიმაღლით 82 მ) ქ. ბათუმში;
- 410-ბინიანი 18 სართულიანი საცხოვრებელი სახლი ქ. ბათუმში, ხიმშიაშვილის ქ.;
- საცხოვრებელი სახლები ქავთარაძის ქუჩაზე;
- „არსის“ სავაჭრო ცენტრი – ქარვასლა ქ. თბილისში;
- „ოლიმპიური ვარსკვლავის“ მრავალფუნქციური ობიექტი საბურთალოს ბაზრის ტერიტორიაზე (32-სართულიანი საოფისე ნაწილით);
- „მუხიანის ვარსკვლავის“ სავაჭრო ცენტრი მუხიანში;
- 25-სართულიანი საცხოვრებელი სახლი მიშველაძის ქუჩაზე, ვაკის პარკის მიმდებარე ტერიტორიაზე;
- „დრიმ თაუნი“ ქავთარაძის ბაზრის ტერიტორიაზე, 22-25 სართულიანი საცხოვრებელი კორპუსები;
- თბილისში 12 ავარიული საცხოვრებელი სახლის აღდგენა გამაგრების პროექტის ექსპერტიზა;
- ონის რაიონში მიწისძერის შედეგად დაზიანებული სახლების აღდგენა-გამაგრების პროექტები;
- 15 და 25 საწოლიანი საავადმყოფოების ტიპიური და მიბმის პროექტები.
- ქ. თბილისში, ვაკე-საბურთალოს რაიონში, 9 საყრდენი კედლის აღდგენა-მოწყობა;
- საავადმყოფოების მშენებლობის ზედამხედველობა;
- სოციალური მომსახურების ცენტრები საქართველოს მასშტაბით;
- დაბა სტეფანწმინდაში სასტუმრო „ყაზბეგი“-ს რეკონსტრუქცია;
- საქ. უზენაესი სასამართლოს რეკონსტრუქცია (II და VI სართ).

ენების ცოდნა: ქართული (მშობლიური), რუსული (თავისუფლად), ინგლისური (სუსტად)

კომპიუტერის ცოდნა: AutoCAD, Exsel, Word

დირექტორი ბ. მირიანაშვილი

დიპლომი

ЛВ № 050495

ეს დიპლომი მიეცა გიორგი
ოთარის ძე რეხვიაშვილს
მასზე, რომ იგი 1978 წელს შევიდა
საქართველოს ვ.ი. ლენინის სახელობის
პოლიტექნიკურ ინსტიტუტში
და 1983 წელს დაამთავრა
აღნიშნული
ინსტიტუტის
სრული კურსი სპეციალობით სამრეწველო
და სამოქალაქო მშენებლობა

სახელმწიფო საგამოცდო კომისიის 1983 წ.
„5" ივლისის გადაწყვეტილებით
გ. რეხვიაშვილს მიენიჭა ინჟინერ-
მშენებლის
კვალიფიკაცია.

სახელმწიფო საგამოცდო
კომისიის თავმჯდომარე

მ. ა.

რექტორი
მდივანი

ქალაქი თბილისი 1984 წ. „24" X

სარეგისტრაციო № 2201

Грузинский яз.

ДИПЛОМ

61

ЛВ № 050495

Настоящий диплом выдан Рехвиашвили
Георгию Отаровичу
в том, что он в 1978 году поступил
в Грузинский политехнический
институт им. В.И. Ленина
и в 1983 году окончил полный курс
названного
института
по специальности промышленное
и гражданское
строительство

Решением Государственной экзаменационной
комиссии от „6" июля 1983 г.
Рехвиашвили Г.О
присвоена квалификация инженера
строителя

Председатель Государственной
экзаменационной комиссии

Ректор

Секретарь

М. П.

Город Тбилиси „24" X 1984 г.

Регистрационный № 2201

Московская типография Гознака. 1983.