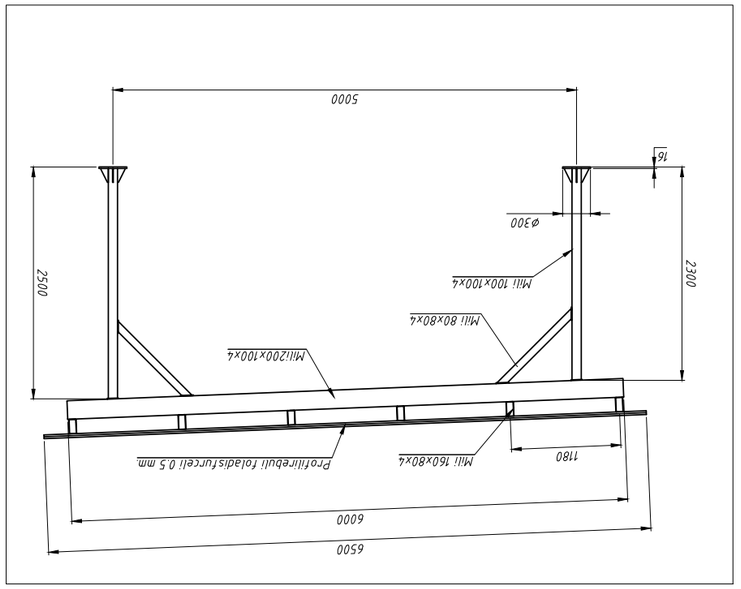

A (1:30)

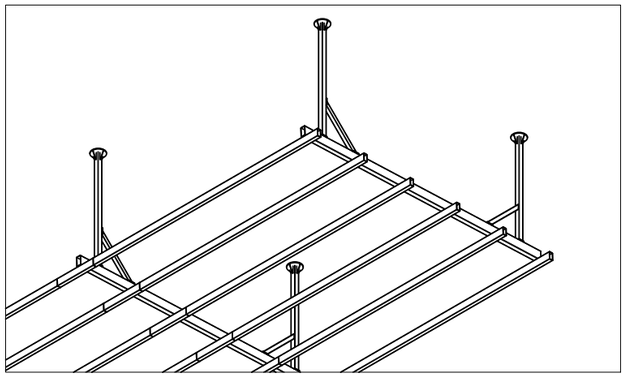

D (1:50)

D

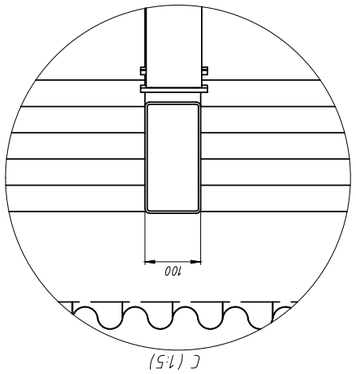

C (1:5)

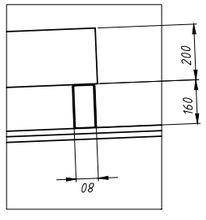

B (1:10)

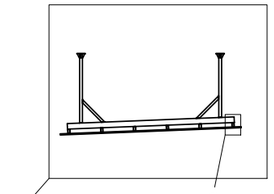

A

Изм.	Кол.уч.	Лист	№ док.	Подп.	Дата
Разработал					
Проверил					
Н.контр.					
Утвердил					

Стадия: Р | Лист: 1 | Листов: 3

Общий вид конструкции. Габаритные размеры. Спецификация элементов. Ведомость материалов

Инв. № подл. | Подпись и дата | Взам. инв. №