მრავალბინიანი საცხოვრებელი სახლი

ობიექტის მის: ქ. თბილისი, მიხეილ წინამძღვრიშვილი ქუჩა №121ა

დამგეგმარებელი _ _ _ _ ვალერიანე იობიძე _ _ _ _

საპროექტო ჯგუფი _ _ _ _ შპს. "არქიტექტურის ხმა" _ _ _

SOUND OF ARCHITECTURE

თბილისი 2022 წ.

ფურცლების ჩამონათვალი

მიწის ნაკვეთის საზღვარი

+6.05
+6.00
იატაკის მოპირკეთების ნიშნული
სტრუქტურული ზედაპირის ნიშნული

ჭრილის ხაზი

ღერძის ხაზი

შენობიდან გამოსასვლელი

მისაწვდომი სვლაგზები

დაკავებულობის ჯგუფი (სვ)

დაკავებულობის ჯგუფი (სწ-1)

ბეტონის ბლოკის წყობა

რკინაბეტონი

ცეცხლმედეგი კედელი 2 საათიანი

ცეცხლმედეგი კედელი 3 საათიანი

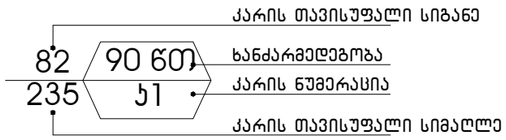

გასასვლელი აღმნიშვნელი განათებული ნიშანი

1 საათიანი ხანძარმედეგობის აღმნიშვნელი ხაზი

2 საათიანი ხანძარმედეგობის აღმნიშვნელი ხაზი

სიმბოლოს სახელწოდება	
	ხელის ცეცხლმაქრი
	სახანძრო მილდგარი
	ორმხრივი კავშირის სისტემა
	კვამლზე ავტომატური მორეაგირე მაუწყებელი
	ჰაერის დაწნევის სისტემა
	ავტოსაშხეფი
	კვამლის გაწოვის სისტემა
	სახანძრო განგაშის ღილაკი
	დამკავებელთა შეტყობინების სისტემა(ტექსტური შეტყობინების სისტემა)
	ავარიული განათება
	სახანძრო მისაერთებელი
	სახანძრო ჰიდრანტი
	ხანძრის მართვის ოთახი
	სახანძრო ლიფტი
	სახანძრო მილდგარის კარადა
	ვიზუალური და ხმოვანი განგაშის სისტემა
	მექანიკური განიავების სისტემა

(არქიტექტურა) შ.პ.ს „არქიტექტურის ხმა"
ს/კ 405667826
ზესტაფონის ქ. №15
0180
თბილისი
საქართველო

SOUND OF ARCHITECTURE

დამკვეთი:
0179
თბილისი
საქართველო

ფუნქცია:
მრავალბინიანი საცხოვრებელი სახლი

ობიექტის მისამართი:
თბილისი, მიხეილ წინამძღვრიშვილის ქუჩა N 121ა
ს.კ 01.16.01.010.017

სიტუაციური სქემა:

A-02

რეჟისორი: 01
დირექტორი: ნ წულაია
არქიტექტორი: მ.ხარაზიშვილი
არქიტექტორი: ნ. წულაია
არქიტექტორი: ვ. იობიძე

თარიღი: 24.04.2025

მაშტაბი: 1:100

A-3

განმარტებითი ბარათი

ფუნქცია

წარმოგიდგენთ მრავალბინიანი საცხოვრებელი სახლის პროექტს

ტერიტორიის აღწერა

საპროექტო ტერიტორია რომლის ფართობია 4463 კვ.მ მდებარეობს თბილისში, ჩუღურეთის რაიონში, (ს.კ. 01.16.01.010.017) მიწის ნაკვეთს სამხრეთ-დასავლეთიდან ესაზღვრება მიხეილ წინამძღვრიშვილის ქუჩა, ჩრდილო-დასავლეთიდან ესაზღვრება კოტე ფოცხვერაშვილის ქუჩა. ჩრდილო-აღმოსავლეთიდან და სამხრეთ-აღმოსავლეთიდან ესაზღვრება სხვადასხვა პერიოდში აშენებული მრავალბინიანი საცხოვრებელი კომპლექსები. საპროექტო არეალი ხასიათდება მეტნაკლებად სწორი რელიეფით, ამჟამად ეზოში განთავსებულია სხვადასხვა ტიპის ერთსართულიანი და ორსართულიანი შენობები (საკადასტრო ნომრით №1, №2, №3, №4, №5, №6, №7, №8) რომელთა დემონტაჟი მოხდება, ხოლო აქ არსებული ხე მცენარეები მაქსიმალურად შენარჩუნდება მათი ნაწილი მოიჭრება ხოლო ნაწილი გადაირგვება.

ისტორიული მიმოხილვა

ჩვენს მიერ შედგენილი ისტორიული კვლევიდან ჩანს, რომ საპროექტო ტერიტორია ყოფილი არტილერიის მოედნის ქვედა მონაკვეთის სამხედრო დანიშნულების ძველი ნაგებობების ადგილია. XIX საუკუნეში შექმნილი რეგულირებული ქუჩათა ქსელი და შემდეგ პერიოდში კვარტლის ბადისებური განაშენიანება შიდა ეზოების გარშემო, ქმნის ამ უბნის ზოგად სახეს. არტილერიის ბრიგადის შენობები დროთა განმავლობაში გაქრა. XX საუკუნის შუა ხანიდან, დაიწყო აღნიშნული ტერიტორიისა და მიმდებარე გარემოს აქტიური ათვისების ტენდენცია, რომელიც სრულიან უმაშტაბო, შეუფერებელი არქიტექტურის მაღალსართულიანი შენობების მშენებლობებში გამოიხატა. ცხადია აღნიშნული ტენდენცია საფუძვლად დაედო, XXI საუკუნის ქალაქგებმარებითი განვითარებასაც და შედეგად მიმდებარე გარემო სრულიად ახალ უბნად ჩამოყალიბდა.

არქიტექტურა

ჩვენს მიერ შექმნილი კონცეფციით მრავალბინიანი საცხოვრებელი კომპლექსი მიმდებარე განაშენიანებაში ჰარმონიულადაა შერწყმული. ის არ ტვირთავს უბნის სივრცეს, პირიქით სწორად შერჩეული მაშტაბით ქმნის ახალი ღია სარეკრეაციო და საცხოვრებელი ბინების კარგ მაგალითს. ამისათვის საპროექტო შენობა ნაკვეთზე განთავსებულია მ. წინამძღვრიშვილის და კ. ფოცხვერაშვილის ქუჩების გასწვრივ, პერიმეტრულად. ორივე ქუჩიდან გავაჩინეთ ახალი ღია სარეკრეაციო სივრცეები, რომლებიც გამოდიან აღნიშნულ ქუჩებზე და ქმნიან ერთიან განგრძოვით საჯარო სკვერებს შიდა ეზოსთან ერთად. შესაბამისად არ მოხდება შიდა ზოს ჩაკეტვა ქუჩასთან მიმართებაში, საპროექტო შენობების სიმაღლე და სართულიანობა არ აჭარბებს მის მომიჯნავედ უკვე არსებული შენობების სიმაღლეებს, რაც კარგად ჩანს ჩვენს მიერ წარმოდგენილ ორივე ქუჩების განშლებზე. ნაკვეთზე განვათავსეთ სხვადასხვა სართულიანობის ერთმანეთთან დაკავშირებული სამ ბლოკიანი მრავალბინიანი კომპლექსი. შენობის არქიტექტურა, თანამედროვე სადა და მინიმალისტურია, გამჭვირვალე და ყრუ ფასადების კომბინაცია ქმნის საკუტარ ავთენტურ, თვითმყოფად არქიტექტურულ იერსახეს. მთლიანობაში კომპლექსის სივრცით- კომპოზიციური გადაწყვეტა ნეიტრალურია და არ სედის კონკურენციაში ტერიტორიის მიმდებარედ შემორჩენილ ძველ განაშენიანებასთან. ის ერთიანია და ამავდროულად დანაწევრებული ისე რომ ესთეტიურად მსუბუქად გამოიყურებოდეს. ჩვენი პროექტით ვცდილობთ შევქმნათ ახალი საინტერესო არქიტექტურული წერტილი ამ უბანში, სადაც როგორც აქ მაცხოვრებელტათვის ისე უბნისთვის შეიქმნება კომფორტული საცხოვრებელი სა სარეკრეაციო სივრცე.

"ა" ბლოკი რომელიც გამოდის მ. წინამღვრიშვილის ქუჩაზე ხუთსართულიანია. პირველი სართული ქუჩის გასწვრივ მთლიანად შემინულია ფუნქციურად აქ განთავსებული იქნება კომერციული ფართობი. ხოლო დანარჩენ სართულებზე საცხოვრებელი ბინები, მეხუთე სართული ქუჩიდა ნაკლებად იკითხება, შემინული ფასადი სიღრმეში შეწეულია და წინ მოწყობილი აქვს ღია ტერასები. ა ბლოკს -4.50 ნიშნულზე გააჩნია სარდაფიც. შენობის აღნიშნული ნაწილის ფასადები ჩამოსხმულია სპეციალურად მონუმენტური რკინაბეტონის ფილებით, ნაწილობრივ მოპირკეთებულია სპეციალური ხსნარით დამუშავებული ბუნებრივი ხის პანელებით ხოლო კარ-ფანჯრები და ვიტრაჟები მოწყობილია მაღალი ხარისხის ენერგოეფექტური მინაპაკეტით რომელსაც ექნება შავიფერი ალუმინის პროფილი. ასევე მოეწყობა მინისა და მილკვადრატების მოაჯირები, რომლებიც შეიღებება შავი ფერის საღებავით.

"ბ" ბლოკი მრავალბინაი ორსართულიანი საცხოვრებელი კომპლექსია რომელსაც სახურავზე გააჩნია ღია ტერასები. რომლებიც ნაწილობრივ გამწვანებულია. ბინებს გააჩნია შიდა ეზოები. აღნიშნულ ნაწილს -3.20 ნიშნულზე გააჩნია მიწისქვეშა სართული სადაც განთავსდება ავტოსადგომები. ფასადები მოპირკეთდება მაღალი ხარისხის წითელი აგურის ფილებით. ნაწილობრივ მოპირკეთებულია სპეციალური ხსნარით დამუშავებული ბუნებრივი ხის პანელებით ხოლო კარ-ფანჯრები და ვიტრაჟები მოწყობილია მაღალი ხარისხის ენერგოეფექტური მინაპაკეტით რომელსაც ექნება შავი ფერის ალუმინის პროფილი. აივნებზე და ტერასებზე მოეწყობა მინის მოაჯირები.

"გ" ბლოკი რომელიც ნაწილობრივ გამოდის კ. ფოცხვერაშვილის ქუჩაზე ექვსსართულიანია. პირველ სართულზე განთავსებულია საოფისე სივრცეები ხოლო დანარჩენ სართულებზე საცხოვრებელი ბინები, ბოლო მეექვსე სართულის ფართობი შედარებით მცირეა, ის ძირითადად ვიტრაჟულია და მთავარი ფასადიდან შეწეულია სიღრმეში, რათა ქუჩიდან და შიდა ეზოდან ნაკლებად ხდებოდეს მისი ვიზუალური აღქმა, ამისათვის ბინებს წინ გააჩნიათ ღია ტერასები. გ ბლოკს -3.20 ნიშნულზე გააჩნია სარდაფის სართულიც სადაც განთავსებულია ავტოსადგომები. ფასადები მთლიანად მოპირკეთებულია მაღალი ხარისხის აგურის ფილებით. კარ-ფანჯრები და ვიტრაჟები მოწყობილია მაღალი ხარისხის ენერგოეფექტური მინაპაკეტით რომელსაც ექნება შავი ფერის ალუმინის პროფილი.

კომპლექსის ერთიანი იერსახის მისაღწევად შენობებს გააჩნიათ ბრტყელი სახურავი, სადაც დაიყრება ბუნებრივი ქვის წვრილი ფრაქცია რათა მეხუთე ფასადი უფრო ესთეტიური გახდეს.

ტერიტორიაზე მოეწყობა ერთიანი გამწვანებული ღია სარეკრეაციო სივრცე, სადაც დაიგება ბალახი, დაირგვება სხვადასხვა ჯიშის ხე-მცენარეები, მოეწყობა სკვერისთვის საჭირო ყველა შესაბამისი ინფრასტრუქტურა, როგორიცაა განათებები, სკამები, ნაგვის ურნები, წყლის სარკე, და ა. შ. ბილიკებზე დაიგება ბეტონის ეკოფილები.

კონსტრუქციული გადაწყვეტა

კონსტრუქციულად შენობა კარკასული ნაგებობაა, რომელიც შედგება რკინაბეტონის სვეტებისა და კოჭებისაგან. სართულშუა გადახურვებიც მოეწყობა მონოლითური კრინაბეტონის ფილებით. ნაწილობრივ მოეწყობა რკინაბეტონის მონოლითური დიაფრაგმები. გარე პერიმეტრზე შემავსებლად გამოყენებული იქნება ენერგოეფექტური ბლოკი ზომებით 20/40/20, ხოლო ტიხრებზე გამოყენებული იქნება სატიხრე ბეტონის ბლოკები ზომებით 20/40/20, 10/40/20.

(არქიტექტურა) შ.პ.ს „არქიტექტურის ხმა"
ს/კ 405667826
ზესტაფონის ქ. №15
0180
თბილისი
საქართველო

SOUND OF ARCHITECTURE

დამკვეთი:
0179
თბილისი
საქართველო

ფუნქცია:
მრავალბინიანი საცხოვრებელი სახლი

ობიექტის მისამართი:
თბილისი, მიხეილ წინამძღვრიშვილის
ქუჩა N 121ა
ს.კ 01.16.01.010.017

სიტუაციური სქემა:

A-03

როექტის №: 01
დირექტორი: ნ წულაია
არქიტექტორი: მ.ხარაზიშვილი
არქიტექტორი: ნ. წულაია
არქიტექტორი: ვ. იობიძე

თარიღი: 24.04.2025

მაშტაბი: 1:100

ტექნიკურ ეკონომიკური მაჩვენებლები

მიწის ნაკვეთის ფართობი: 4463 მ^2
განაშენიანების ფართობი: 13361.9 მ^2
საერთო ფართობი: 10959.6 მ^2
მათ შორის
საცხოვრებელი ფართობი: 5861.2 მ^2
საზაფხულო ფართობი: 1320 მ^2
საოფისე ფართობი: 856 მ^2
კომერციული ფართობი: 294.4 მ^2
ავტოსადგომის ფართობი: 1102.9 მ^2
სარდაფის ფართობი: 323.5 მ^2
კიბის უჯრედისა და სადარბაზოს ფართობი: 1165.3 მ^2
დამხმარე ფართობი: 26.3 მ^2

შენობის მოცულობა: 37600 მ^3
მათ შორის
+-0.00 ნიშნულს ზევით: 30600 მ^3
+-0.00 ნიშნულს ქვევით: 7000 მ^3
კონსტრუქციული სიმაღლე: 26.3 მ
მათ შორის
+-0.00 ნიშნულს ზევით: 20.7 მ
+-0.00 ნიშნულს ქვევით: 5.6 მ

კ-1 განაშენოანების კოეფიციენტი: 2229.1მ^2 = 0.5
კ-2 განაშენოანების ინტენსივობის კოეფიციენტი: 9442.6 მ^2 =2.1
კ-3 გამწვანების კოეფიციენტი: 1202.8 მ^2 = 0.3

ბლოკი ,,ა"
1. სარდაფი
2. კომერციული ფართობი
3. 19 საცხოვრებელი ბინა

ბლოკი ,,ბ"
1. ავტოსადგომი
2. კომერციული ფართობი
3. 5 საცხოვრებელი ბინა

ბლოკი ,,გ"
1. ავტოსადგომი
2. 5 საოფისე ფართობი
3. 61 საცხოვრებელი ბინა

(არქიტექტურა) შ.პ.ს „არქიტექტურის ხმა"
ს/კ 405667826
ზესტაფონის ქ. №15
0180
თბილისი
საქართველო

SOUND OF ARCHITECTURE

დამკვეთი:
0179
თბილისი
საქართველო

ფუნქცია:
მრავალბინიანი საცხოვრებელი სახლი

ობიექტის მისამართი:
თბილისი, მიხეილ წინამძღვრიშვილის
ქუჩა N 121ა
ს.კ 01.16.01.010.017

სიტუაციური სქემა:

A-04

პროექტის №: 01
დირექტორი: ნ წულაია
არქიტექტორი: მ.ხარაზიშვილი
არქიტექტორი: ნ. წულაია
არქიტექტორი: ვ. იობიძე

თარიღი: 24.04.2025

მაშტაბი: 1:100

A-3

სარდაფის სართულის გეგმა ნიშნულზე -3.20

ბლოკი „ა"
#1 სარდაფი 323.5

ბლოკი „ბ"
#1საერთო ავტოსადგომი 420.6

ბლოკი „გ"
#2საერთო ავტოსადგომი 658.3

ა ბლოკი

ბ ბლოკი

გ ბლოკი

(არქიტექტურა) შ.პ.ს „არქიტექტურის ხმა"
ს/კ 405667826
ზესტაფონის ქ. №15
0180
თბილისი
საქართველო

SOUND OF ARCHITECTURE

დამკვეთი:
0179
თბილისი
საქართველო

ფუნქცია:
მრავალბინიანი საცხოვრებელი სახლი

ობიექტის მისამართი:
თბილისი, მიხეილ წინამძღვრიშვილის ქუჩა N 121ა
ს/კ 01.16.01.010.017

სიტუაციური სქემა:

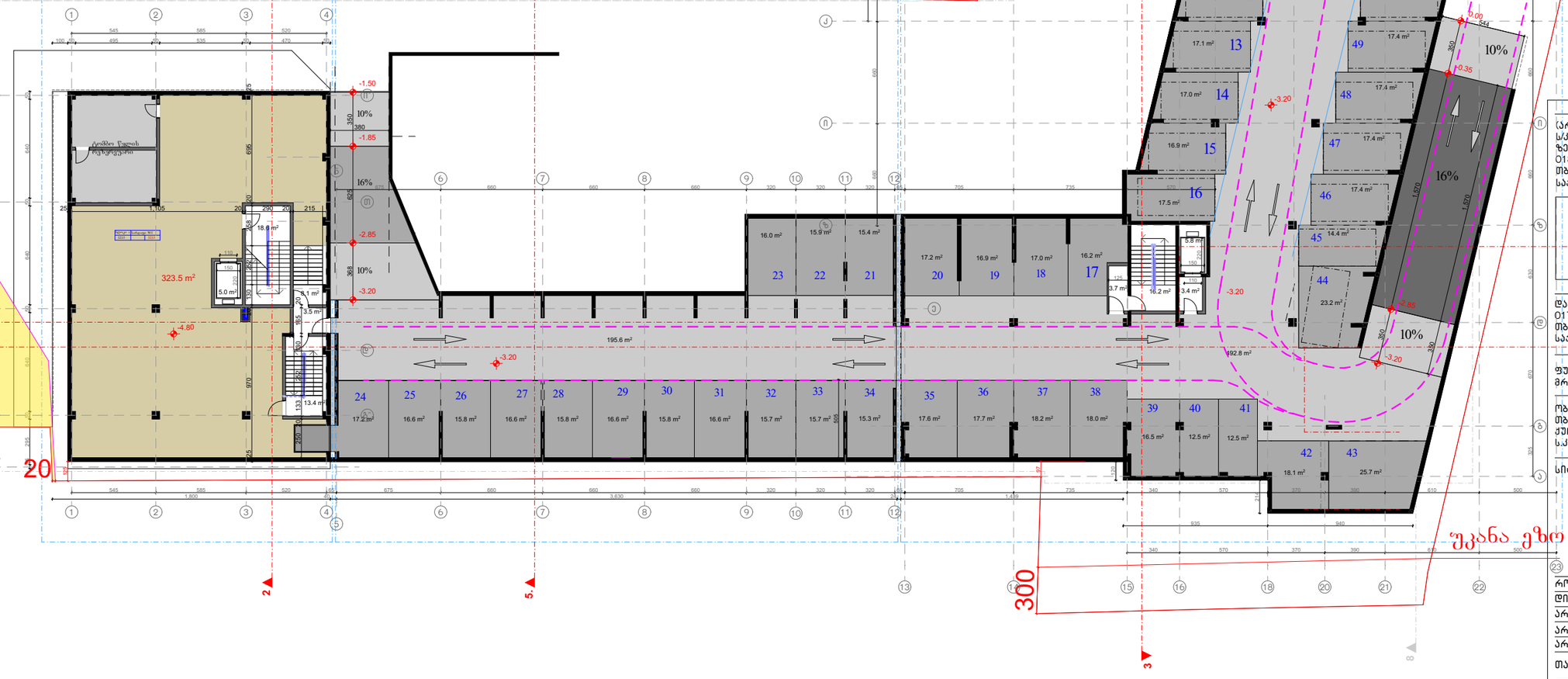

პროექტის №: 01
დირექტორი: ნ წულაია
არქიტექტორი: მ.ხარაზიშვილი
არქიტექტორი: ნ. წულაია
არქიტექტორი: ვ. იოსებიძე

თარიღი: 22.01.2025

მაშტაბი: 1:200

A-2

პირველი სართულის გეგმა ნიშნულზე +-0.00

ბლოკი ,,ა"		
#1 კომერციული	294.4	
ბლოკი ,,ბ"		
#1 ბინა	94.8	64.5
#2 ბინა	93.4	62.8
#3 ბინა	93.4	63
#4 ბინა	93.3	63.2
#5 ბინა	174	32.3
ბლოკი ,,გ"		
#1 ოფისი	151.9	
#2 ოფისი	213.3	
#3 ოფისი	194.8	
#4 ოფისი	132.5	51.8
#5 ოფისი	164.4	
#52 ავტოსადგომი	12	
#53 ავტოსადგომი	12	

ა ბლოკი

ბ ბლოკი

გ ბლოკი

0.00=411.7

30

20

300

შკანა ეზო

(არქიტექტურა) შ.პ.ს „არქიტექტურის ხმა"
ს/კ 405667826
ზესტაფონის ქ. №15
0180
თბილისი
საქართველო

SOUND OF ARCHITECTURE

დამკვეთი:
0179
თბილისი
საქართველო

ფუნქცია:
მრავალბინიანი საცხოვრებელი სახლი

ობიექტის მისამართი:
თბილისი, მიხეილ წინამძღვრიშვილის ქუჩა N 121ა
ს.კ 01.16.01.010.017

სიტუაციური სქემა:

პროექტის №: 01
დირექტორი: ნ წულაია
არქიტექტორი: მ.ხარაზიშვილი
არქიტექტორი: ნ. წულაია
არქიტექტორი: ვ. იობიძე

თარიღი: 22.01.2025

მაშტაბი: 1:200

A-2

მეორე სართულის გეგმა ნიშნულზე +3.20

ბლოკი ,,ა"		
#1 ბინა	57.5	7.5
#2 ბინა	54.8	10.2
#3 ბინა	48.8	7
#4 ბინა	68	10.4
#5 ბინა	64.3	13.5
ბლოკი ,,ბ"		
#1 ბინა	94.8	64.5
#2 ბინა	93.4	62.8
#3 ბინა	93.4	63
#4 ბინა	93.3	63.2
#5 ბინა	174	32.3
ბლოკი ,,გ"		
#2 ბინა	72.5	3.7
#3 ბინა	80.3	10.8
#4 ბინა	72.7	4.7
#5 ბინა	70.5	7.4
#6 ბინა	65.6	9.3
#7 ბინა	46.3	10.4
#8 ბინა	108.4	16.1
#9 ბინა	78	3.3
#10 ბინა	65.6	7.3
#11 ბინა	47.2	4.8
#12 ბინა	73.1	4.8
#13 ბინა	73.3	4.2
#5დამხმარე	4.2	
#6 დამხმარე	3.9	

ა ბლოკი

ბ ბლოკი

გ ბლოკი

(არქიტექტურა) შ.პ.ს „არქიტექტურის ხმა"
ს/კ 405667826
ზესტაფონის ქ. №15
0180
თბილისი
საქართველო

SOUND OF ARCHITECTURE

დამკვეთი:
0179
თბილისი
საქართველო

ფუნქცია:
მრავალბინიანი საცხოვრებელი სახლი

ობიექტის მისამართი:
თბილისი, მიხეილ წინამძღვრიშვილის
ქუჩა N 121ა
ს.კ 01.16.01.010.017

სიტუაციური სქემა:



პროექტის №: 01
დირექტორი: ნ წულაია
არქიტექტორი: მ.ხარაზიშვილი
არქიტექტორი: ნ. წულაია
არქიტექტორი: ვ. იობიძე

თარიღი: 22.01.2025

მაშტაბი: 1:200

A-2

მესამე სართულის გეგმა ნიშნულზე +6.45

ბლოკი „ა"

#6 ბინა	57.1	7.3
#7 ბინა	54.8	15.1
#8 ბინა	48.8	11.8
#9 ბინა	49.6	12
#10 ბინა	61.2	4.1

ბლოკი „გ"

#14 ბინა	64.1	10
#15 ბინა	72.8	10.9
#16 ბინა	84.8	6
#17 ბინა	68.2	9.3
#18 ბინა	68.6	9.3
#19 ბინა	70.1	4.6
#20 ბინა	46.3	10.4
#21 ბინა	108.8	16.7
#22 ბინა	72.9	3.3
#23 ბინა	65.6	7.3
#24 ბინა	46.9	4.8
#25 ბინა	73.1	4.8
#26 ბინა	73.3	4.2

#5დამხმარე	4.2
#6 დამხმარე	3.9

ა ბლოკი

ბ ბლოკი

გ ბლოკი

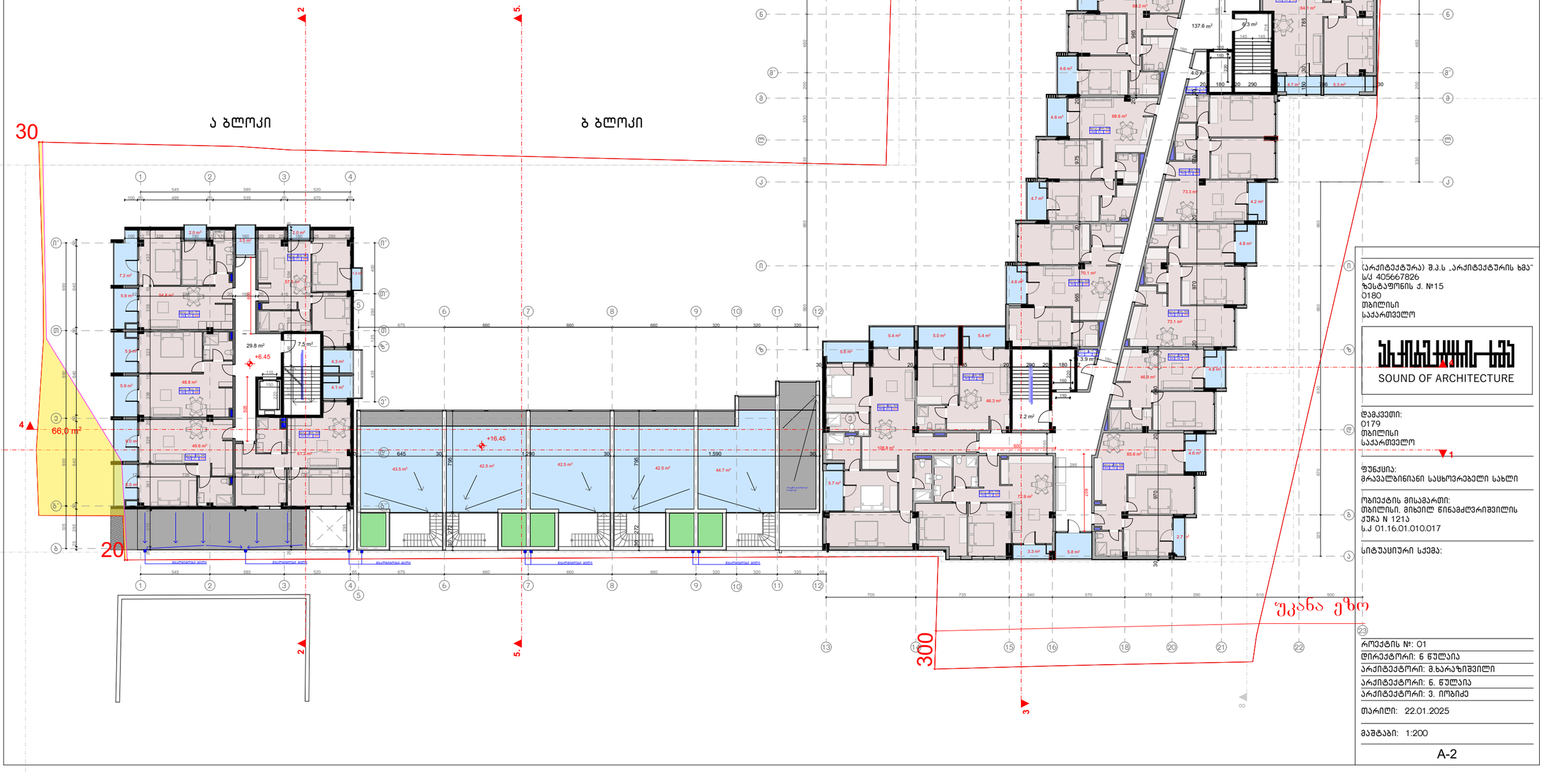

(არქიტექტურა) შ.პ.ს „არქიტექტურის ხმა"
ს/კ 405667826
ზესტაფონის ქ. №15
0180
თბილისი
საქართველო

SOUND OF ARCHITECTURE

დამკვეთი:
0179
თბილისი
საქართველო

ფუნქცია:
მრავალბინიანი საცხოვრებელი სახლი

ობიექტის მისამართი:
თბილისი, მიხეილ წინამძღვრიშვილის ქუჩა N 121ა
ს.კ 01.16.01.010.017

სიტუაციური სქემა:

როექტის №: 01
დირექტორი: ნ წულაია
არქიტექტორი: მ.ხარაზიშვილი
არქიტექტორი: ნ. წულაია
არქიტექტორი: ვ. იობიძე

თარიღი: 22.01.2025

მაშტაბი: 1:200

A-2

მეოთხე სართულის გეგმა ნიშნულზე +9.70

ბ ბლოკი

ა ბლოკი

ბლოკი „ა"		
#11 ბინა	57.1	7.3
#12 ბინა	54.8	15.1
#13 ბინა	48.8	11.8
#14 ბინა	49.6	12
#15 ბინა	53.5	13.3
ბლოკი „ბ"		
#27 ბინა	64.1	10
#28 ბინა	72.8	10.9
#29 ბინა	82.6	8.3
#30 ბინა	72.8	4.6
#31 ბინა	68.6	9.3
#32 ბინა	65.6	4.6
#33 ბინა	46.3	10.7
#34 ბინა	100.5	16.7
#35 ბინა	72.9	3.3
#36 ბინა	65.6	7.3
#37 ბინა	46.9	4.8
#38 ბინა	73.1	4.8
#39 ბინა	73.3	4.2
#5დამხმარე	4.2	
#6 დამხმარე	3.9	

არქიტექტურული ბ.პ.ს „არქიტექტურის ხმა"
ს/ქ 405667826
ზესტაფონის ქ. №15
0180
თბილისი
საქართველო

SOUND OF ARCHITECTURE

დამკვეთი:
0179
თბილისი
საქართველო

ფუნქცია:
მრავალბინიანი საცხოვრებელი სახლი

ობიექტის მისამართი:
თბილისი, მიხეილ წინამძღვრიშვილის ქუჩა N 121ა
ს.კ 01.16.01.010.017

სიტუაციური სქემა:

პროექტის №: 01
დირექტორი: ნ წულაია
არქიტექტორი: მ.ხარაზიშვილი
არქიტექტორი: ნ. წულაია
არქიტექტორი: ვ. იობიძე

თარიღი: 22.01.2025

მაშტაბი: 1:200

A-2

ბლოკი „ა"		
#16 ბინა	47.8	23.5
#17 ბინა	73.6	43.5
#18 ბინა	42.7	15.6
#19 ბინა	53.6	13.3
ბლოკი „გ"		
#40 ბინა	64.1	10
#41 ბინა	72.8	10.9
#42 ბინა	83.8	7.3
#43 ბინა	68.2	9.3
#44 ბინა	70.5	7.4
#45 ბინა	65.6	9.3
#46 ბინა	42.5	11,0
#47 ბინა	92,4	16.7
#48 ბინა	72.9	3.3
#49 ბინა	65.6	7.3
#50 ბინა	46.9	4.8
#51 ბინა	73.1	4.8
#52 ბინა	73.3	4.2
#5დამხმარე	4.2	
#6 დამხმარე	3.9	

მეხუთე სართულის გეგმა ნიშნულზე +12.95

ა ბლოკი

ბ ბლოკი

გ ბლოკი

66.0 m²

3.0 m²

137.6 m²

(არქიტექტურა) შ.პ.ს „არქიტექტურის ხმა"
ს/ კ 405667826
ზესტაფონის ქ. №15
0180
თბილისი
საქართველო

SOUND OF ARCHITECTURE

ღამკვეთი:
0179
თბილისი
საქართველო

ფუნქცია:
მრავალბინიანი საცხოვრებელი სახლი

ობიექტის მისამართი:
თბილისი, მიხეილ წინამძღვრიშვილის
ქუჩა N 121ა
ს.კ 01.16.01.010.017

სიტუაციური სქემა:

შკანა ეზო

პროექტის №: 01
დირექტორი: ნ წულაია
არქიტექტორი: მ.ხარაზიშვილი
არქიტექტორი: ნ. წულაია
არქიტექტორი: ვ. იობიძე

თარიღი: 22.01.2025

მაშტაბი: 1:200

A-2

ბლოკი „ა“		
#53 ბინა	61.7	10
#54 ბინა	59.1	18.8
#55 ბინა	57.1	59.5
#56ბინა	52.9	34.3
#57 ბინა	69.1	56.2
#58 ბინა	133.7	85.9
#59 ბინა	72.8	19.5
#60 ბინა	58.4	18.9
#61 ბინა	71.2	22.8

მეექვსე სართულის გეგმა ნიშნულზე +16.20

ბ ბლოკი

ა ბლოკი

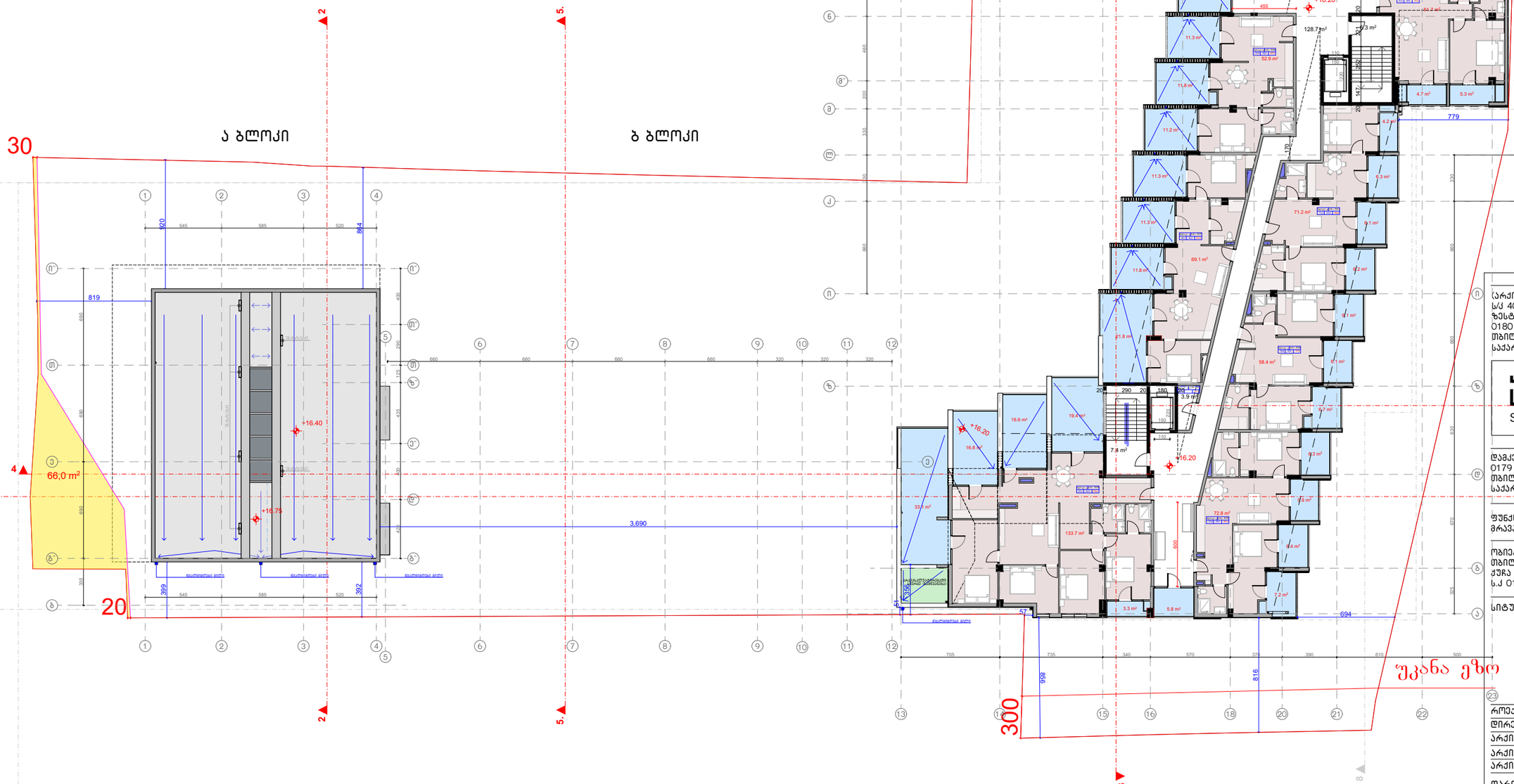

(არქიტექტურა) შ.პ.ს „არქიტექტურის ხმა“
ს/კ 405667826
ზესტაფონის ქ. №15
0180
თბილისი
საქართველო

SOUND OF ARCHITECTURE

დამკვეთი:
0179
თბილისი
საქართველო

ფუნქცია:
მრავალბინიანი საცხოვრებელი სახლი

ობიექტის მისამართი:
თბილისი, მიხეილ წინამძღვრიშვილის ქუჩა N 121ა
ს.კ 01.16.01.010.017

სიტუაციური სქემა:

პროექტის №: 01
დირექტორი: ნ წულაია
არქიტექტორი: მ.ხარაზიშვილი
არქიტექტორი: ნ. წულაია
არქიტექტორი: ვ. იობიძე

თარიღი: 22.01.2025

მაშტაბი: 1:200

A-2

სახურავის გეგმა

ა ბლოკი

ბ ბლოკი

გ ბლოკი

30

20

66.0 m²

3.0 m²

1.10

+20.55

+20.70

+20.55

300

უკანა ეზო

(არქიტექტურა) შ.პ.ს „არქიტექტურის ხმა"
ს/კ 405667826
ზესტაფონის ქ. №15
0180
თბილისი
საქართველო

SOUND OF ARCHITECTURE

დამკვეთი:
0179
თბილისი
საქართველო

ფუნქცია:
მრავალბინიანი საცხოვრებელი სახლი

ობიექტის მისამართი:
თბილისი, მიხეილ წინამძღვრიშვილის
ქუჩა N 121ა
ს.კ 01.16.01.010.017

სიტუაციური სქემა:

პროექტის №: 01
დირექტორი: ნ წულაია
არქიტექტორი: მ.ხარაზიშვილი
არქიტექტორი: ნ. წულაია
არქიტექტორი: ვ. იობიძე

თარიღი: 22.01.2025

მაშტაბი: 1:200

A-2

ჭრილი 1-1

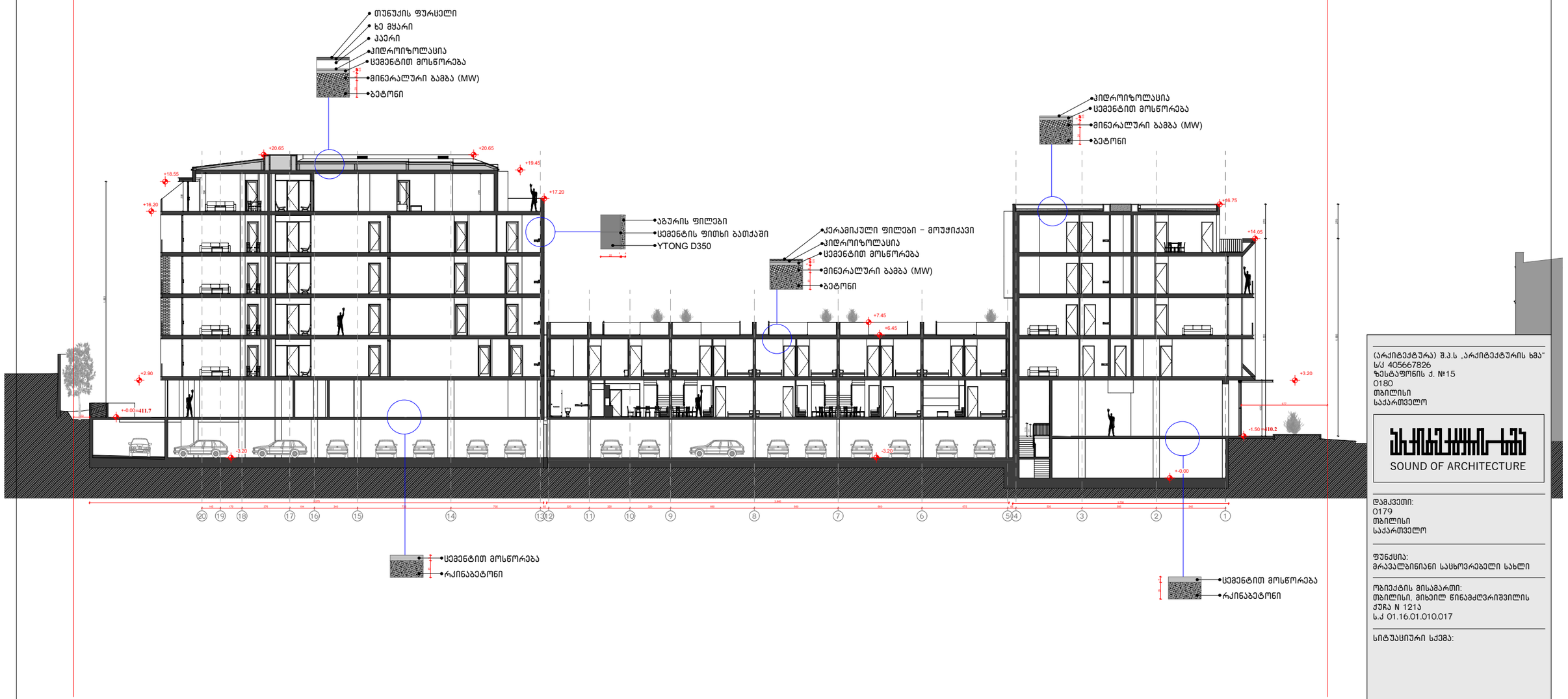

(არქიტექტურა) შ.პ.ს „არქიტექტურის ხმა"
ს/კ 405667826
ზესტაფონის ქ. №15
0180
თბილისი
საქართველო

SOUND OF ARCHITECTURE

დამკვეთი:
0179
თბილისი
საქართველო

ფუნქცია:
მრავალბინიანი საცხოვრებელი სახლი

ობიექტის მისამართი:
თბილისი, მიხეილ წინამძღვრიშვილის ქუჩა N 121ა
ს.კ 01.16.01.010.017

სიტუაციური სქემა:

პროექტის №: 01
დირექტორი: ნ წულაია
არქიტექტორი: მ.ხარაზიშვილი
არქიტექტორი: ნ. წულაია
არქიტექტორი: ვ. იობიძე

თარიღი: 22.01.2025

მაშტაბი: 1:200

A-2

ბლოკი ,,ა"
კარ-ფანჯრის სპეციფიკაცია

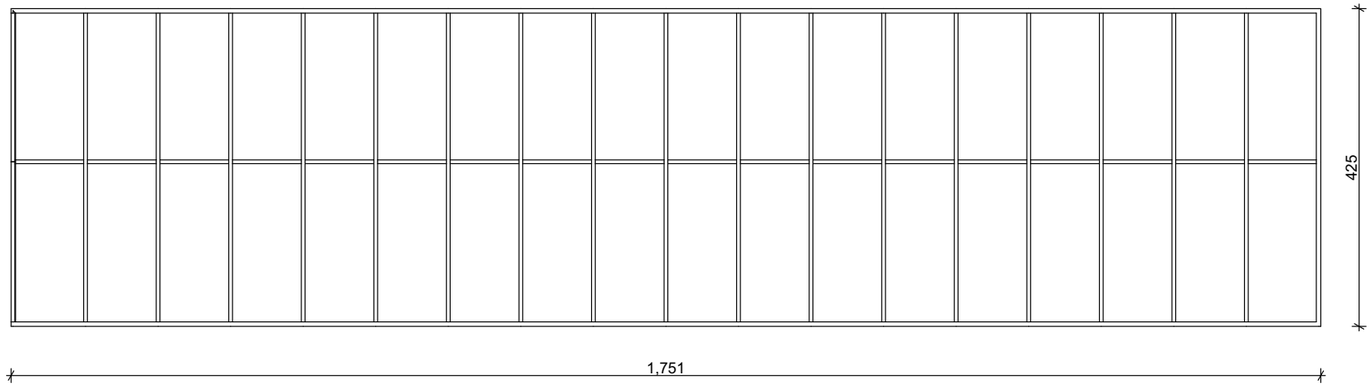

(არქიტექტურა) შ.პ.ს „არქიტექტურის ხმა"
ს/კ 405667826
ზესტაფონის ქ. №15
0180
თბილისი
საქართველო

SOUND OF ARCHITECTURE

დამკვეთი:
0179
თბილისი
საქართველო

ფუნქცია:
მრავალბინიანი საცხოვრებელი სახლი

ობიექტის მისამართი:
თბილისი, მიხეილ წინამძღვრიშვილის
ქუჩა N 121ა
ს.კ 01.16.01.010.017

სიტუაციური სქემა:

პროექტის №: 01
დირექტორი: ნ წულაია
არქიტექტორი: მ.ხარაზიშვილი
არქიტექტორი: ნ. წულაია
არქიტექტორი: ვ. ირობიძე

თარიღი: 22.01.2025

მაშტაბი: 1:200

A-2

ბლოკი ,,ა"
კარ-ფანჯრის სპეციფიკაცია

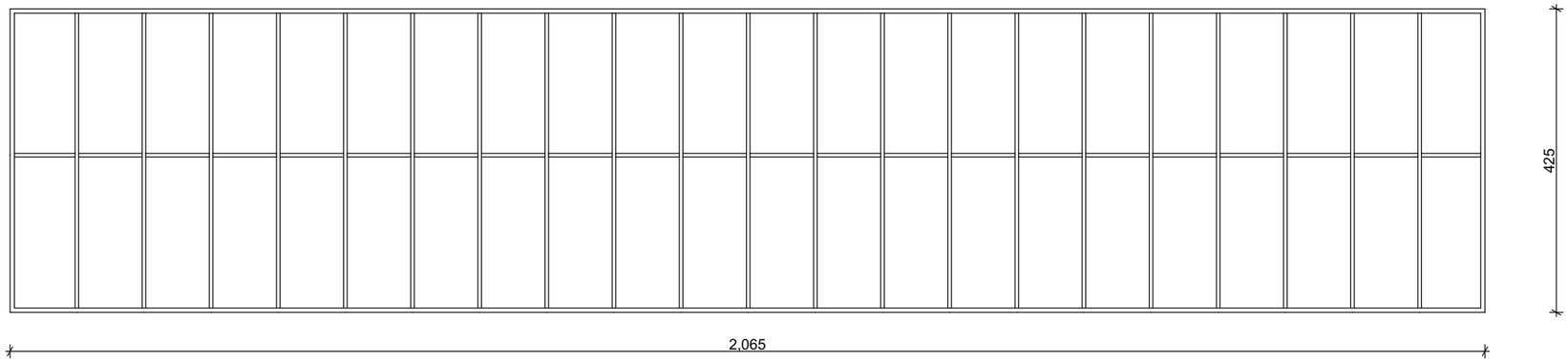

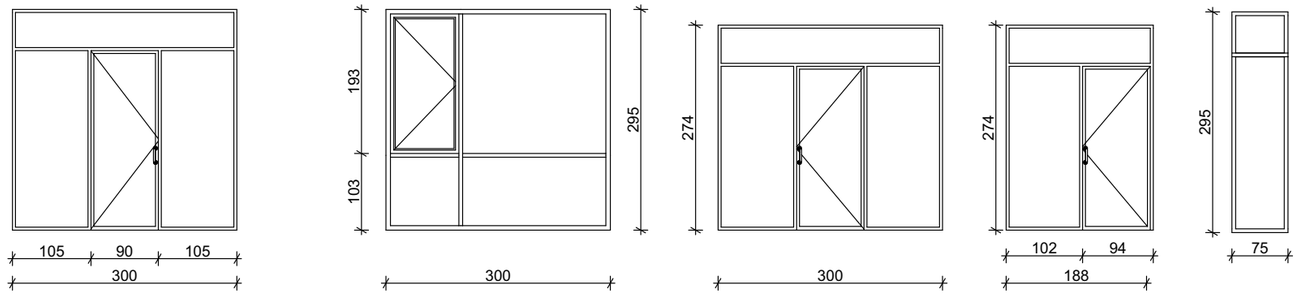

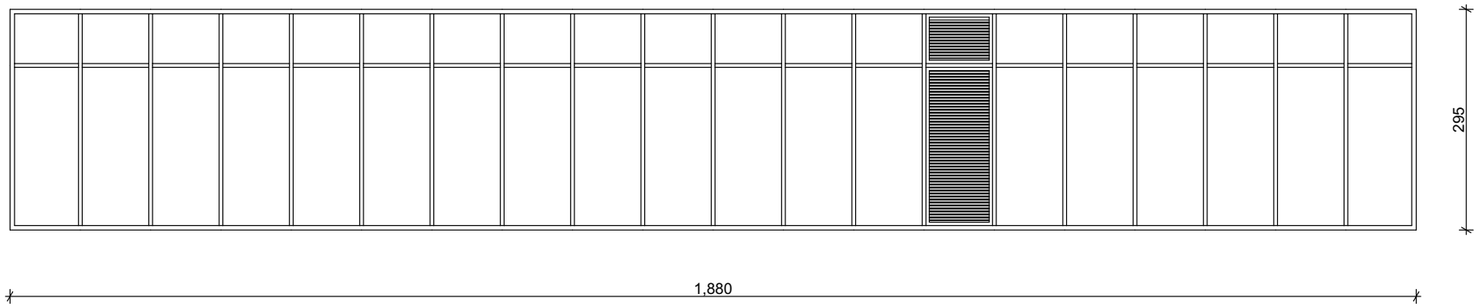

(არქიტექტურა) შ.პ.ს „არქიტექტურის ხმა"
ს/კ 405667826
ზესტაფონის ქ. №15
0180
თბილისი
საქართველო

SOUND OF ARCHITECTURE

დამკვეთი:
0179
თბილისი
საქართველო

ფუნქცია:
მრავალბინიანი საცხოვრებელი სახლი

ობიექტის მისამართი:
თბილისი, მიხეილ წინამძღვრიშვილის
ქუჩა N 121ა
ს.კ 01.16.01.010.017

სიტუაციური სქემა:

პროექტის №: 01
დირექტორი: ნ წულაია
არქიტექტორი: მ.ხარაზიშვილი
არქიტექტორი: ნ. წულაია
არქიტექტორი: ვ. იობიძე

თარიღი: 22.01.2025

მაშტაბი: 1:200

A-2

ბლოკი ,,ბ"
კარ-ფანჯრის სპეციფიკაცია

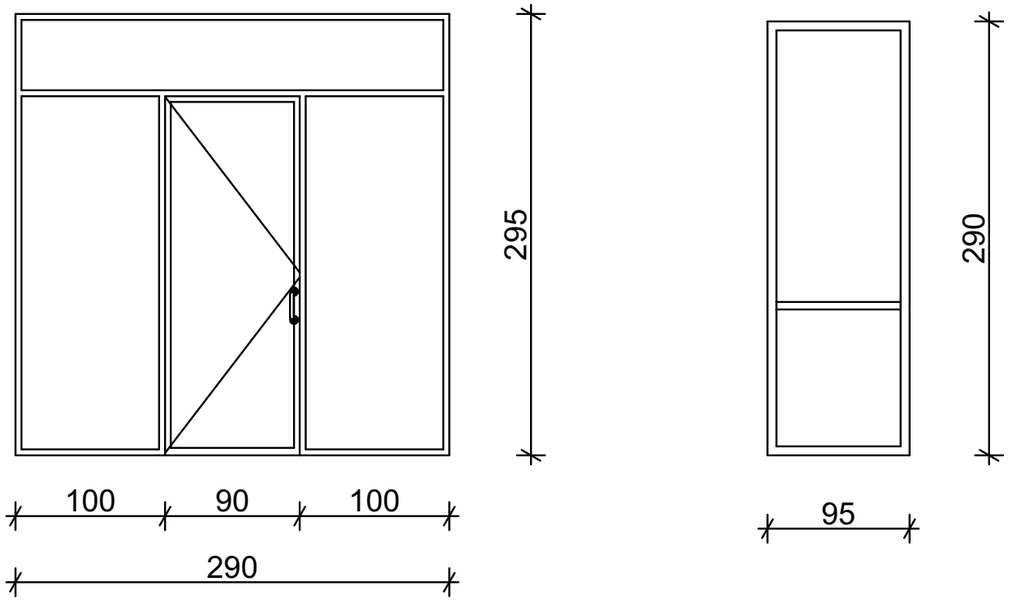

(არქიტექტურა) შ.პ.ს „არქიტექტურის ხმა"
ს/კ 405667826
ზესტაფონის ქ. №15
0180
თბილისი
საქართველო

SOUND OF ARCHITECTURE

ღია კვეთი:
0179
თბილისი
საქართველო

ფუნქცია:
მრავალბინიანი საცხოვრებელი სახლი

ობიექტის მისამართი:
თბილისი, მიხეილ წინამძღვრიშვილის ქუჩა N 121ა
ს.კ 01.16.01.010.017

სიტუაციური სქემა:

პროექტის №: 01
დირექტორი: ნ. წულაია
არქიტექტორი: მ.ხარაზიშვილი
არქიტექტორი: ნ. წულაია
არქიტექტორი: ვ. ირბიძე

თარიღი: 22.01.2025

მაშტაბი: 1:200

A-2

ბლოკი „გ"
კარ-ფანჯრის სპეციფიკაცია

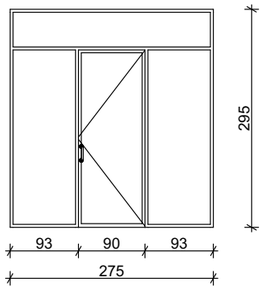

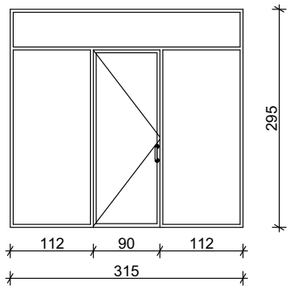

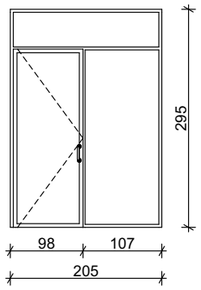

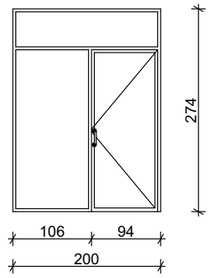

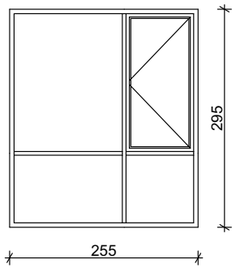

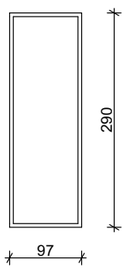

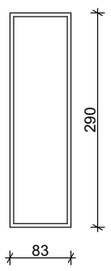

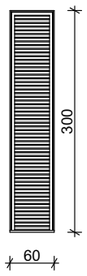

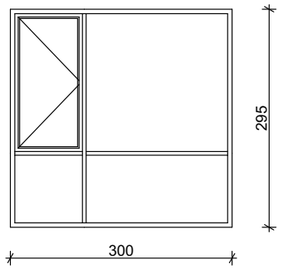

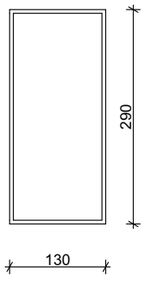

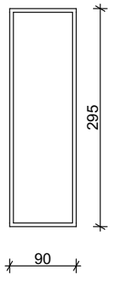

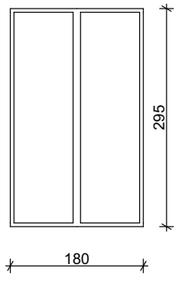

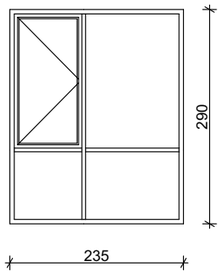

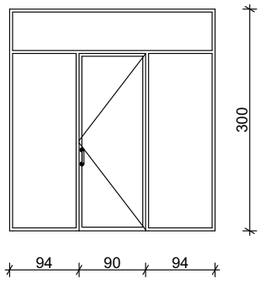

(არქიტექტურა) შ.პ.ს „არქიტექტურის ხმა"
ს/კ 405667826
ზესტაფონის ქ. №15
0180
თბილისი
საქართველო

SOUND OF ARCHITECTURE

დამკვეთი:
0179
თბილისი
საქართველო

ფუნქცია:
მრავალბინიანი საცხოვრებელი სახლი

ობიექტის მისამართი:
თბილისი, მიხეილ წინამძღვრიშვილის
ქუჩა N 121ა
ს.კ 01.16.01.010.017

სიტუაციური სქემა:

პროექტის №: 01
დირექტორი: ნ წულაია
არქიტექტორი: მ.ხარაზიშვილი
არქიტექტორი: ნ. წულაია
არქიტექტორი: ვ. ირობიძე

თარიღი: 22.01.2025

მაშტაბი: 1:200

A-2

მრავალბინიანი საცხოვრებელი სახლი

ხანძარსაწინააღმდეგო პროექტი

ქ.თბილისი,მიხეილ წინამძღვრიშვილის ქუჩა №21ა

ს.კ № 01.16.01.010.017

საქართველოს მთავრობის 2016 წლის 28 იანვარის №41
დადგენილებასთან ტექნიკური რეგლამენტის შენობა-ნაგებობის
უსაფრთხოების წესების დამტკიცების თაობაზე შესაბამისობის ანალიზი

შენობა-ნაგებობის უსაფრთხოების წესებთან შესაბამისობის ანალიზი

გამოყენებული წესები - **„შენობა-ნაგებობის უსაფრთხოების წესები“**

ჩამოთვალეთ შენობის დაკავებულებები და აღწერეთ თითოეული გამოყენება
სასაწყობო ჯგუფის ქვეჯგუფი **სწ-2** (შემოზღუდული ავტოსადგომი გარაჟი, სატუმბო ოთახი, წყლის რეზერვუარი, აუზის ტექნიკური ფართი-4.80;-3.20 ნიშნულებზე)
საქმიანი ჯგუფი **სქ** (საოფისე ფართობი **+/-0,00** ნიშნულზე)
სავაჭრო ჯგუფი **სვ** (საცალო და საბითუმო მაღაზიები-1.50 ნიშნულზე)
საცხოვრებელი ჯგუფის ქვეჯგუფი **სც-2** (მრავალბინიანი საცხოვრებელი ფართობი +/-0,00;+2,95;+6,25;+9,55;+12,85;+16,15 ნიშნულებზე)

<u>კონსტრუქციის ტიპი:</u>	
განსაზღვრეთ კონსტრუქციის არსებული შენობისთვის: მაგალითი: II-A, II-B, V-A, V-B	
განსაზღვრეთ კონსტრუქციის ტიპი ახალი შენობისთვის: მაგალითი: II-A, II-B, V-A, V-B	**I-A**
შერეული კონსტრუქციის შემთხვევაში მიუთითეთ ტიპები, რომელიც გამოყენებული იქნება, განსაზღვრეთ ტიპები და მათი მდებარეობა:	

სიმაღლის შეზღუდვები ცხრილი 503 -ის მიხედვით		
დაკავებულობები	**დასაშვები სართულიანობა**	**შემოთავაზებული სართულიანობა**
სასაწყობო ჯგუფის ქვეჯგუფი **სწ-2**	**შეუზღუდავი**	**1**
სავაჭრო ჯგუფი **სვ**	**შეუზღუდავი**	**1**
საქმიანი ჯგუფი **სქ**	**შეუზღუდავი**	**1**
საცხოვრებელი ჯგუფის ქვეჯგუფი **სც-2**	**შეუზღუდავი**	**6**
	დასაშვები სიმაღლე	**შემოთავაზებული სიმაღლე**
საერთო სიმაღლე =	**შეუზღუდავი**	**გ ბლოკი** **19,90** **ა ბლოკი**

		17,85
მიწის ზემოთ სართულის რაოდენობა	6 სართული	

ფართობის შეზღუდვები ცხრილი 503 -ის მიხედვით		
დაკავებულობები	დასაშვები ფართობი	შემოთავაზებული ფართობი
სასაწყობო ჯგუფის ქვეჯგუფი სწ-2	შეუზღუდავი	-4.90 ნიშნულზე 322.0 მ2 -3.20 ნიშნულზე 1662.0 მ2
სავაჭრო ჯგუფი სვ	შეუზღუდავი	-1.50 ნიშნულზე 294.4მ2
საქმიანი ჯგუფი სქ	შეუზღუდავი	+/-0.00 ნიშნულზე 811,0 მ
საცხოვრებელი ჯგუფის ქვეჯგუფი სც-2	შეუზღუდავი	+2,95_+39,25 ნიშნულებზე (თითოეული სართულის ფართობი) 7040.0მ2
იატაკის საერთო ფართობი =	10129.0კვ.მ	
იატაკების რაოდენობა =	7	
შენობის საერთო ფართობი =	11900,0კვ.მ	

გარე კედლის ცეცხლმედეგობისა და ღიობისადმი მოთხოვნები ცხრილების 602-ის და 705.8 -ის მიხედვით									
გარე კედელი (ღერძებში)	ხანძარსაწინააღმდეგო მანძილი (მეტრი)	ცეცხლმედეგობის ხარისხი (საათი)		კედლის ღიობების ფართობი (კედლის %)					
				დასაშვები			გათვალისწინებული		
		მოთხოვნილი	გათვალისწინებული	დაცული	დაუცველი საშხეფებით	დაუცველი	დაცული	დაუცველი საშხეფებით	დაუცველი
1-14	0.53	2	2	დაუშვებელია	დაუშვებელია	დაუშვებელია	-		0%

15-20	8.50	0	0	შეუზღუდავი	შეუზღუდავი	70%	-		15%
ა-მ	8,05 მეტრი	0	0	შეუზღუდავი	შეუზღუდავი	70%	-		18%
ნ-ჟ	7.86	0	0	შეუზღუდავი	შეუზღუდავი	70%	-		23%
ჟ-ი	9 მეტრზე მეტი	0	0	შეუზღუდავი	შეუზღუდავი	შეუზღუდავი	-		არ იზღუდება
12-5	9 მეტრზე მეტი	0	0	შეუზღუდავი	შეუზღუდავი	შეუზღუდავი	-		არ იზღუდება
5-1	9 მეტრზე მეტი	0	0	შეუზღუდავი	შეუზღუდავი	შეუზღუდავი	-		არ იზღუდება

ხანძრისაგან დაცვის სისტემებისადმი მოთხოვნები							
დაკავებულობები/სივრცეები/გასასვლელი საშუალებები	ავტოსაშხეფი სისტემა	ალტერნატიული ავტომატური ცეცხლსაქრობი სისტემები	სახანძრო განგაშისა, კვამლაღმომჩენი და ცეცხლაღმომჩენი სისტემები	სახანძრო მილდგარების სისტემები	კვამლის საკონტროლო სისტემები	ხელის ცეცხლმაქრები	საავარიო განგაშის სისტემები
სასაწყობო ჯგუფი სწ-2	კი	არა	კი (სახანძრო განგაშის ხელით სამართავი სისტემა); (დამკავებელთა შეტყობინების სისტემა); (მხედველობითი განგაშის სისტემა); (კვამლააღმომჩენები)	კი	შემოზღუდული ავტოსადგომი აღჭურვილია კვამლის გაწოვის სიტემით	კი	არა
სავაჭრო ჯგუფი (სვ)	არა	არა	კი (სახანძრო განგაშის ხელით სამართავი სისტემა);	კი	-	კი	არა

			(დამკავებელთა შეტყობინების სისტემა); (მხედველობითი განგაშის სისტემა); (კვამლააღმომჩენები)				
საქმიანი ჯგუფი სქ	არა	არა	კი (სახანძრო განგაშის ხელით სამართავი სისტემა); (დამკავებელთა შეტყობინების სისტემა); (მხედველობითი განგაშის სისტემა); (კვამლააღმომჩენები)	კი		კი	არა
საცხოვრებელი ჯგუფი სც-2	კი (მხოლოდ დერეფნებში)	არა	კი (სახანძრო განგაშის ხელით სამართავი სისტემა); (დამკავებელთა შეტყობინების სისტემა); (მხედველობითი განგაშის სისტემა); (კვამლააღმომჩენები)	კი		კი	არა
კიბის უჯრედი		არა	კი (სახანძრო განგაშის ხელით სამართავი სისტემის კოლოფი, გასასვლელის გზაკარებთან)		კი (აღჭურვილია ჰაერის მექანიკური კონტროლის)		
ლიფტები			(სახანძრო განგაშის		კი		

		არა	ხელით სამართავი სისტემის კოლოფი, გასასვლელის გზაკარებთან)		(ლიფტები აღჭურვილია ჰაერის დაწნევის სიტემით		
დერეფანი	კი				კი აღჭურვილია კვამლის გაწოვის სიტემით		
სახანძრო-სამაშველო სამსახურის მიერ გამოსაყენებელი მისაერთებლები				კი			
სახანძრო ტუმბოები და წყლის რეზერვუარი (განთვსებულია ტექნიკურ სართულზე -4,80ნიშნულზე)				კი			

თითოეული სართულიდან გასასვლელი საშუალება									
სართულები	დაკავებულობა და დაკავებულობის დატვირთვის ჯამური მაჩვენებელი	მოთხოვნილი გასასვლელების/გასასვლელთან მისადგომის რაოდენობა	გათვალისწინებული გასასვლელების/გასასვლელთან მისადგომის რაოდენობა და ტიპი	გასასვლელი საშუალებების სიგანე(მეტრი)					
				გზა-კიბეები		დერაფანი,		გასასვლელის გზა-კარი	
				მოთხოვნილი	გათვალისწინებული	მოთხოვნილი	გათვალისწინებული	მოთხოვნილი	გათვალისწინებული
-4,80 ნიშნული -3,20 ნიშნული	სწ-2 (დ.დ - 104)	2	3 შიგა გასასვლელის გზა-კიბე	1.40 (თითო)	1.40 (თითო)	-	-	0.82 (თითო გზა-კარი)	0,82 (თითო გზა-კარი)
-1.50 ნიშნული	კომერციული ფართი სვ (დ.დ-14)	1	3 შენობიდან გამოსასვლელი გზა-კარი					0.82 (თითო გზა-კარი)	0,82 (თითო გზა-კარი)
	საოფისე ფართი#1 სქ	1	2 შენობიდან გამოსასვლე					0.82 (თითო	0,82

	(დ.დ-18)		ლი გზა-კარი					გზა-კარი)	(თითო გზა-კარი)
	საოფისე ფართი #2 სქ (დ.დ-14)	1	2 შენობიდან გამოსასვლე ლი გზა-კარი					0.82 (თით ო გზა-კარი)	0,82 (თითო გზა-კარი)
	საოფისე ფართი #3 სქ (დ.დ-21)	1	1 შენობიდან გამოსასვლე ლი გზა-კარი					0.82 (თით ო გზა-კარი)	0,82 (თითო გზა-კარი)
+/-0,00 ნიშნული	საოფისე ფართი #4 სქ (დ.დ-14)	1	2 შენობიდან გამოსასვლე ლი გზა-კარი					0.82 (თით ო გზა-კარი)	0,82 (თითო გზა-კარი)
	საოფისე ფართი #5 სქ (დ.დ-17)	1	3 შენობიდან გამოსასვლე ლი გზა-კარი					0.82 (თით ო გზა-კარი)	0,82 (თითო გზა-კარი)
+2.95;+6,25 ნიშნული	ბლოკი#ა სც-2 (დ,დ,-18)	2	2 შიგა გასასვლელი ს გზა-კიბე	1.40 (თითო)	1.40 (თითო)	-	-	0.82 (თით ო გზა-კარი)	0,82 (თითო გზა-კარი)
+2,95_+16.15 ნიშნულებზე	ბლოკი ბ თითოეული საცხოვრებელ ი ბინა სც-2 (დ.დ-10)	1	თითოეულ საცხოვრებელ ბინას ემსახურება 1 გასასვლელთ ან მისადგომი გზა-კიბე	1.40 (თითო)	1.40 (თითო)	1.20	1,60	0.82 (თით ო გზა-კარი)	0.82 (თითო გზა-კარი)

+2,95_+16.15 ნიშნულებზე	ბლოკი გ სც-2 (დ.დ-67)	2	2 შიგა გასასვლელის გზა-კიბე	1.40 (თითო)	1.40 (თითო)	1.20	1,60	0.82 (თითო გზა-კარი)	0.82 (თითო გზა-კარი)

დაკავებულობები/სივრცეები/გასასვლელი საშუალებები	ბუნებრივი განიავება	ხელოვნური განიავება
საცხოვრებელი ჯგუფი სც-2; საცხოვრებელი ჯგუფი სვ საქმიანი ჯგუფი სქ სასაწყობო ჯგუფი	კი	
სასაწყობო ჯგუფი სწ-2		კი
კიბის უჯრედი		კი
ლიფტები		კი
დერეფანი		კი

წყალსადენი სისტემის ფიქსირებული მოწყობილობების რაოდენობა ცხრილი 1602.1-ის მიხედვით													
სართულები	დაკავებულობა და დაკავებულობის დატვირთვის ჯამური მაჩვენებელი	ფიქსირებული მოწყობილობები(ცალი)											
		უნიტაზი		ტუალეტის ხელსაბანები		აბაზანა/შხაპი		სასმელი წყლის ფანტანი		სამომსახურეო ნიჟარა		სამზარეულოს ნიჟარა	
		მოთხოვნილი	გათვალისწინებული	მოთხოვნილი	გათვალისწინებული	მოთხოვნილი	გათვალისწინებული	მოთხოვნილი	გათვალისწინებული	მოთხოვნილი	გათვალისწინებული	მოთხოვნილი	გათვალისწინებული
-4,80 ნიშნული	სწ-2 (დ.დ - 90)	შენობა-ნაგებობის უსაფრთხოების წესების 1602.3 ქვეთავის მიხედვით საზოგადოებრივი ტუალეტები აუცილებელი არ არის ღია ან შემოზღუდულ ავტოსადგომ გარაჟებში. ტუალეტის მოწყობილობები საჭირო არ არის ავტოსადგომ გარაჟებში, რომელთაც ავტოსადგომის მეთვალყურეები არ ემსახურებიან.											
-1.50 ნიშნული	კომერციული ფართი სვ (დ.დ-14)	1	(თითოეულ ფართში) 1	1	(თითოეულ ფართში) 1					მინ 1	1	1	მინ 1
+/-0,00 ნიშნული	საოფისე ფართი#1 სქ (დ.დ-18)	1	1	1	1					მინ 1	1	1	მინ 1
	საოფისე ფართი #2 სქ (დ.დ-14)	1	1	1	1					მინ 1	1	1	მინ 1
	საოფისე ფართი #3 სქ (დ.დ-14)	1	1	1	1	1	1			მინ 1	1	1	მინ 1

	საოფისე ფართი #4 სქ (დ.დ-21)	1	1	1	1								
	საოფისე ფართი #5 სქ (დ.დ-14)	1	1	1	1								
	საოფისე ფართი #6 სქ (დ.დ-17)	1	1	1	1								
+/-0,00 ;+2,95;+6,25 ნიშნული	სც-2 (დ.დ-10)	1	(თითოეულ ფართში) 1	1	(თითოეულ ფართში) 1					მინ 1	1	1	მინ 1
+2,95;+6.25; +9.55;+12.85 ;+16.15 ნიშნულებზე	სც-2 (დ.დ-67)	1	(თითოეულ ფართში) 1	1	(თითოეულ ფართში) 1					მინ 1	1	1	მინ 1

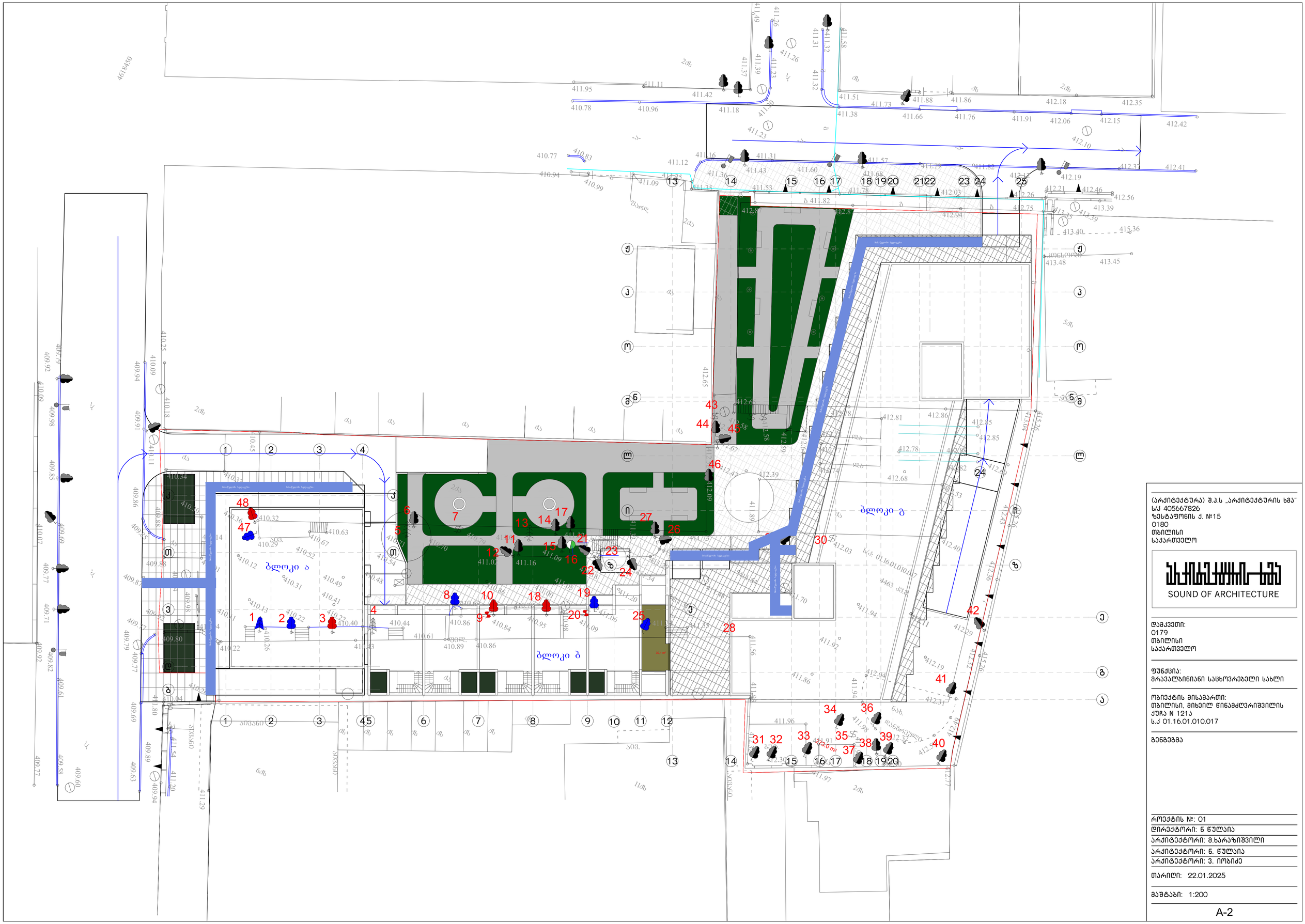
ბლოკი ა
ბლოკი ბ
ბლოკი გ
2ძნ
ძნ
5ძნ
6ძნ
11ძნ
ხის
ბეტონის ფილები
ასფალტი
ბეტონის ბორდიური
ბეტონის ბორდიური
ბეტონის ბორდიური

სარდაფის სართულის გეგმა
ნიშნულზე -3.20

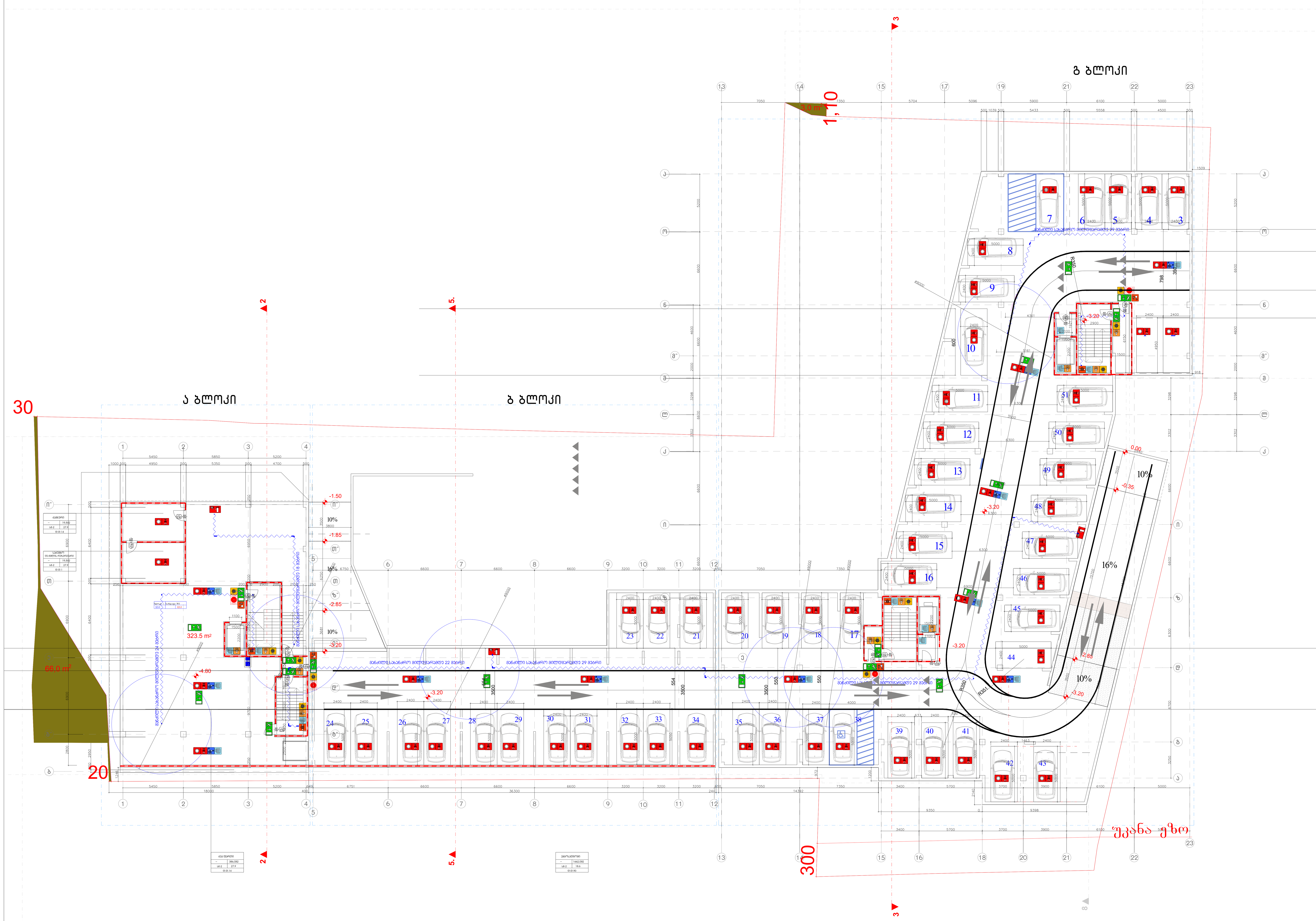

შენობის ელემენტები	ტიპი A
ძირითადი კონსტრუქციული ჩარჩო	1
	2 2
არამზიდი კედლები და ტიხრები გარე	ცხრილი 602
არამზიდი კედლები და ტიხრები შიგა	0
	2
	1

82 / 235 — 90 წთ / ქ1
კარის თავისუფალი სიგანე
ხანძარმედეგობა
კარის ნუმერაცია
კარის თავისუფალი სიმაღლე

EXIT — გასასვლელი აღმნიშვნელი განათებული ნიშანი

1 საათიანი ხანძარმედეგობის აღმნიშვნელი ხაზი

2 საათიანი ხანძარმედეგობის აღმნიშვნელი ხაზი

სიმბოლოს სახელწოდება
ხელის ცეცხლმაქრი
სახანძრო მილდგარი
ორმხრივი კავშირის სისტემა
კვამლზე ავტომატური მორეაგირე მაუწყებელი
ჰაერის დაწნევის სისტემა
ავტოსაშხეფი
კვამლის გაწოვის სისტემა
სახანძრო განგაშის ღილაკი
დამკავებელთა შეტყობინების სისტემა(ტექსტური შეტყობინების სისტემა)
ავარიული განათება
სახანძრო მისაერთებელი
სახანძრო ჰიდრანტი
ხანძრის მართვის ოთახი
სახანძრო ლიფტი
სახანძრო მილდგარის კარადა
ვიზუალური და ხმოვანი განგაშის სისტემა
მექანიკური განიავების სისტემა

შენიშვნა:

გეგმებზე მოცემული ხანძარსაწინააღმდეგო დაცვის სისტემების,მექანიკური მოწყობილობების, გასასვლელის ნიშნების და სხვა შენობა-ნაგებობის უსაფრთხოების წესებით მოთხოვნილი სისტემების აღნიშვნების განლაგება და რაოდენობა პირობითია.
ხანძარსაწინააღმდეგო დაცვის სისტემების, მექანიკური მოწყობილობების გასასვლელის ნიშნების და სხვა აუცილებელი სისტემების პროექტი უნდა დამუშავდეს და განხორციელდეს შესაბამისი სპეციალისტების მიერ შენობა-ნაგებობის უსაფრთხოების წესებში მითითებული მოთხოვნების და სტანდარტების გამოყენებით.

გეგმებზე მოცემული დაკავებულობები, დაკავებულობის ჯგუფები და დაკავებულობის დატვირთვები, ასევე კედლების და კარების ცეცხლმედეგობის ხარისხების შესაბამისი აღნიშვნები, გასასვლელამდე სავალი მანძილები, გასასვლელისკენ სავალი საერთო ბილიკების სიგრძეები და სხვა წესებთან შესაბამისობისთვის აუცილებელი გრაფიკული აღნიშვნები განსაზღვრულია საქართველოს მთავრობის 2016 წლის 28 იანვრის №41 დადგენილების "ტექნიკური რეგლამენტის "შენობა ნაგებობის უსაფრთხოების წესებთან დამტკიცების თაობაზე" მიხედვით და აღნიშნული დადგენილების შემდგომი რედაქციების გათვალისწინებით.

დენის გათიშვის შემთხვევაში სათადარიგო ელექტროსისტემა ავტომატურად გაანათებს გასასვლელ საშუალებებს.

(არქიტექტურა) შ.პ.ს „არქიტექტურის ხმა“
ს/კ 405667826
ზესტაფონის ქ. №15
0180
თბილისი
საქართველო

SOUND OF ARCHITECTURE

დამკვეთი:
0179
თბილისი
საქართველო

ფუნქცია:
მრავალბინიანი საცხოვრებელი სახლი

ობიექტის მისამართი:
თბილისი, მიხეილ წინამძღვრიშვილის ქუჩა N 121ა
ს.კ 01.16.01.010.017

სიტუაციური სქემა:

როექტის №: 01
დირექტორი: ნ წულაია
არქიტექტორი: მ.ხარაზიშვილი
არქიტექტორი: ნ. წულაია
არქიტექტორი: ვ. იობიძე

თარიღი: 22.01.2025

მაშტაბი: 1:200

პირველი სართულის გეგმა ნიშნულზე +-0.00

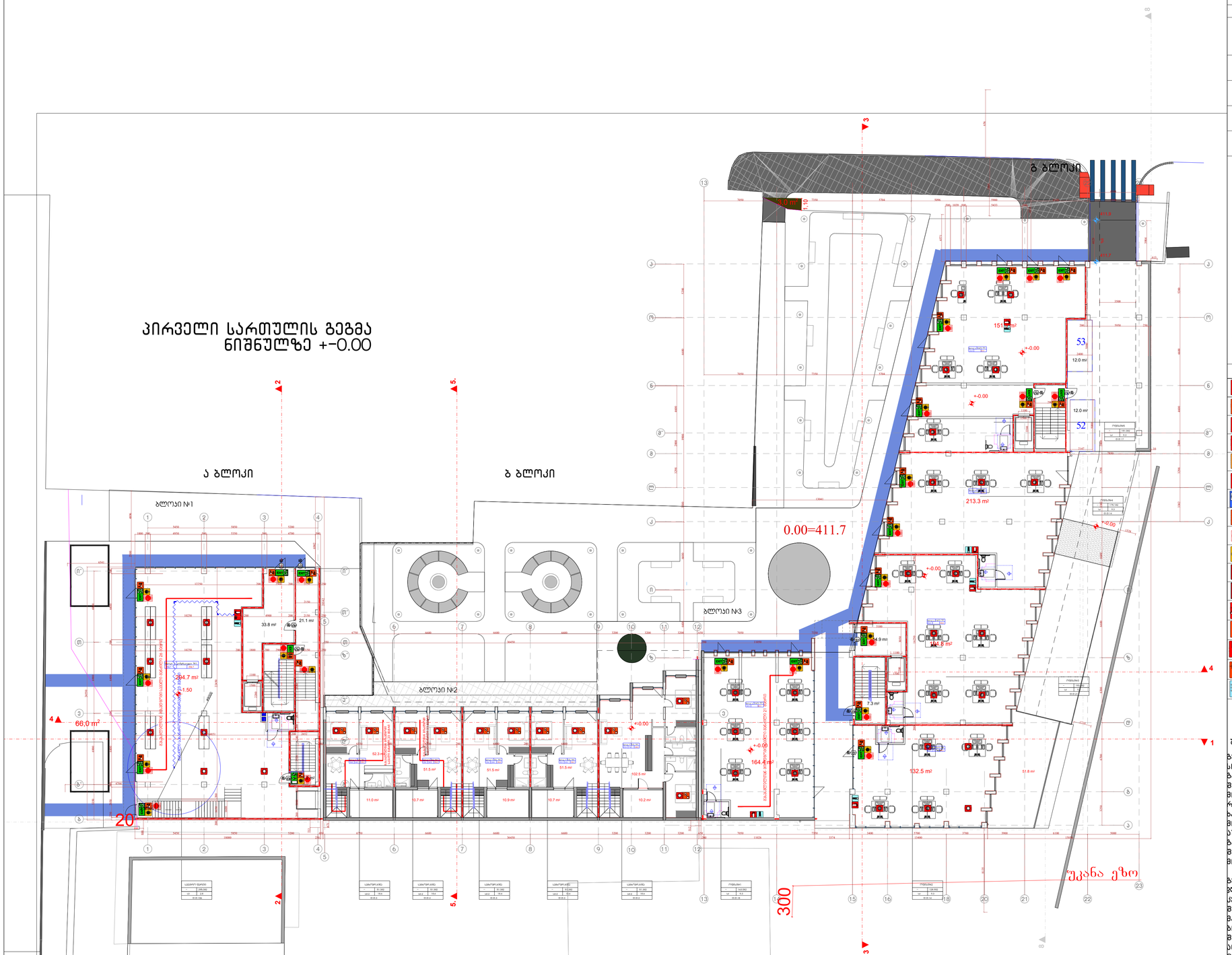

შენობის ელემენტები	ტიპი
	A
ძირითადი კონსტრუქციული ჩარჩო	1
	2 2
არამზიდი კედლები და ტიხრები გარე	ცხრილი 602
არამზიდი კედლები და ტიხრები შიგა	0
	2
	1

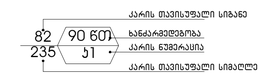

EXIT გასასვლელი აღმნიშვნელი განათებული ნიშანი

1 საათიანი ხანძარმედეგობის აღმნიშვნელი ხაზი

2 საათიანი ხანძარმედეგობის აღმნიშვნელი ხაზი

სიმბოლოს სახელწოდება

- ხელის ცეცხლმაქრი
- სახანძრო მილდბარი
- ორგხრივი კავშირის სისტემა
- კვამლზე ავტომატური მორეაგირე მაუწყებელი
- აპარის დაწნევის სისტემა
- ავტოსაშხეფი
- კვამლის გაწოვის სისტემა
- სახანძრო განგაშის ღილაკი
- დამაკავებელთა შეტყობინების სისტემა(ტექსტური შეტყობინების სისტემა)
- ავარიული განათება
- სახანძრო მისაერთებელი
- სახანძრო კიდრანტი
- ხანძრის მართვის ოთახი
- სახანძრო ლიფტი
- სახანძრო მილდბარის კარადა
- ვიზუალური და ხმოვანი განგაშის სისტემა
- მექანიკური განიავების სისტემა

შენიშვნა:

ბეგმეზზე მოცემული ხანძარსაწინააღმდეგო დაცვის სისტემების,მექანიკური მოწყობილობების, გასასვლელის ნიშნების და სხვა მშენოა-ნაგებობის უსაფრთხოების წესებით მოთხოვნილი სისტემების აღნიშვნების გაწლაგება და რაოდენობა პირობითია.
ხანძარსაწინააღმდეგო დაცვის სისტემების, მექანიკური მოწყობილობების გასასვლელის ნიშნების და სხვა აუცილებელი სისტემების პროექტი უნდა დაამუშავდეს და განხორციელდეს შესაბამისი სპეციალისტების მიერ მშენოა-ნაგებობის უსაფრთხოების წესებში მოცემული მოთხოვნების და სტანდარტების გამოყენებით.

ბეგმეზზე მოცუმული დაკავეზულობები, დაკავეზულობის ზგუფები და დაკავეზულობის ტატვირთვები, ასევე კედლების და კარების სეცხლმედეგობის ხარისხების მესაბამისი აღნიშვნები, გასასვლელამდე სავალი მანძილები, გასასვლელისაკენ სავალი სართო ხილიკების სიგრძეები და სხვა წესებთან მესაბამისობისთვის აუცილებელი გრაფიკული აღნიშვნები განსაზღვრულია საქართველოს მთავრობის 2016 წლის 28 იანვრის №41 დადგენილების "ტექნიკური რეგლამენტის "შენოა-ნაგებობის უსაფრთხოების წესებთან დაკმაყოფილების თაობაზე" მიხედვით და აღნიშნული დადგენილების შემდგომი რედაქციების გათვალისწინებით.

დენის გათიშვის შემთხვევაში სათადარიგო ელექტროსისტემა ავტომატურად გაანათებს გასასვლელ საშუალებებს.

(არქიტექტურა) შ.პ.ს „არქიტექტურის ხმა"
ს/კ 405667826
ზესტაფონის ქ. №15
0180
თბილისი
საქართველო

SOUND OF ARCHITECTURE

დამკვეთი:
0179
თბილისი
საქართველო

ფუნქცია:
მრავალბინიანი საცხოვრებელი სახლი

ობიექტის მისამართი:
თბილისი, მიხეილ წინამძღვრიშვილის ქუჩა N 121ა
ს.კ 01.16.01.010.017

სიტუაციური სქემა:

პროექტის №: 01
დირექტორი: ნ წულაია
არქიტექტორი: მ.ხარაზიშვილი
არქიტექტორი: ნ. წულაია
არქიტექტორი: ვ. იობიძე

თარიღი: 22.01.2025

მაშტაბი: 1:200

A-2

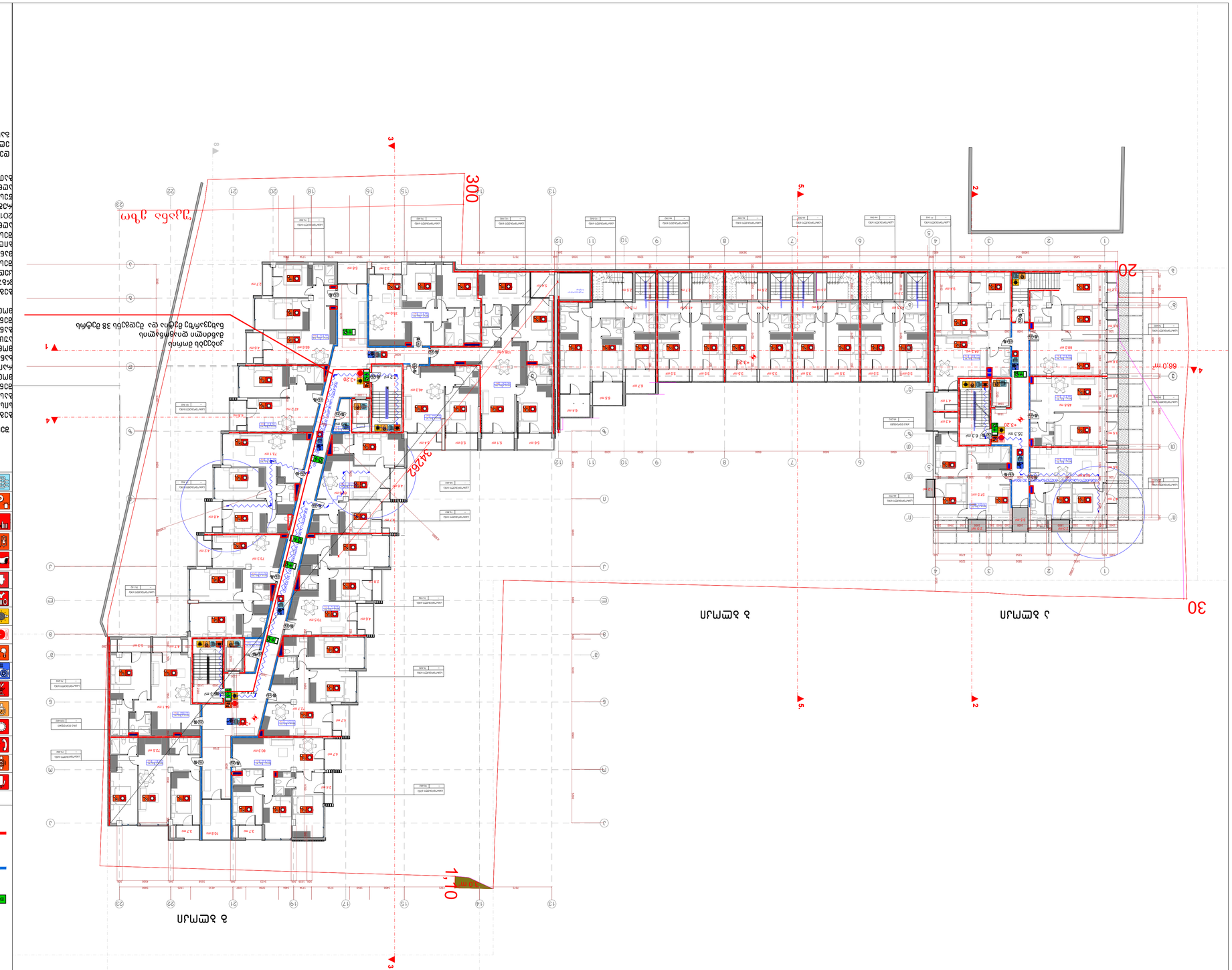

გენერალური გეგმა
ბინების ნომრების ჩათვლით
+3.20 დონეზე
ნაგებობის ფასადები

ნაკეთობის	A
ფურცლების რაოდენობა	1
ფურცლის	2 2
სულ ბინების რაოდენობა	602
მათ შორის ერთ და ორ ოთახიანი	0
სამ ოთახიანი	2
ოთხ ოთახიანი და მეტი	1

ბინის ნომერი ფასადის მხარეს

ბინის ნომერი	87 / 90 601
სართული	31 · 236

ბინის ნომერი სართულის მიხედვით

ნაგებობის ტექნიკურ-ეკონომიკური მაჩვენებლები:

საერთო ფართობი	25616.2 მ²
ბინების საერთო ფართობი	17979.0 მ²
საერთო საცხოვრებელი ფართობი	17979.0 მ²
ბინების ფართობი საცხოვრებელ ფართში	17979.0 მ²
საერთო არასაცხოვრებელი ფართობი	0.0 მ²
ბინების ფართობი არასაცხოვრებელ ფართში	0.0 მ²
საერთო ფართობი საერთო სარგებლობის ფართების ჩათვლით	25616.2 მ²
ბინების საერთო ფართობი საერთო სარგებლობის ფართების ჩათვლით	17979.0 მ²
ბინების საერთო ფართობი საერთო სარგებლობის ფართების ჩათვლით საცხოვრებელ ფართში	17979.0 მ²
ბინების საერთო ფართობი საერთო სარგებლობის ფართების ჩათვლით არასაცხოვრებელ ფართში	0.0 მ²
ბინების საერთო ფართობი საერთო სარგებლობის ფართების გარეშე	17979.0 მ²
ბინების საერთო ფართობი საერთო სარგებლობის ფართების გარეშე საცხოვრებელ ფართში	17979.0 მ²
ბინების საერთო ფართობი საერთო სარგებლობის ფართების გარეშე არასაცხოვრებელ ფართში	0.0 მ²
საერთო სარგებლობის ფართობი	7637.2 მ²
საერთო სარგებლობის ფართობი საცხოვრებელ ფართში	7637.2 მ²
საერთო სარგებლობის ფართობი არასაცხოვრებელ ფართში	0.0 მ²
ბინების რაოდენობა	602
ბინების რაოდენობა საცხოვრებელ ფართში	602
ბინების რაოდენობა არასაცხოვრებელ ფართში	0
ოთახების რაოდენობა	1602
ოთახების რაოდენობა საცხოვრებელ ფართში	1602
ოთახების რაოდენობა არასაცხოვრებელ ფართში	0
ბინების საშუალო ფართობი	29.9 მ²
ბინების საშუალო ფართობი საცხოვრებელ ფართში	29.9 მ²
ბინების საშუალო ფართობი არასაცხოვრებელ ფართში	0.0 მ²
ბინების საშუალო ფართობი საერთო სარგებლობის ფართების ჩათვლით	42.6 მ²
ბინების საშუალო ფართობი საერთო სარგებლობის ფართების ჩათვლით საცხოვრებელ ფართში	42.6 მ²
ბინების საშუალო ფართობი საერთო სარგებლობის ფართების ჩათვლით არასაცხოვრებელ ფართში	0.0 მ²
ბინების საშუალო ფართობი საერთო სარგებლობის ფართების გარეშე	29.9 მ²
ბინების საშუალო ფართობი საერთო სარგებლობის ფართების გარეშე საცხოვრებელ ფართში	29.9 მ²
ბინების საშუალო ფართობი საერთო სარგებლობის ფართების გარეშე არასაცხოვრებელ ფართში	0.0

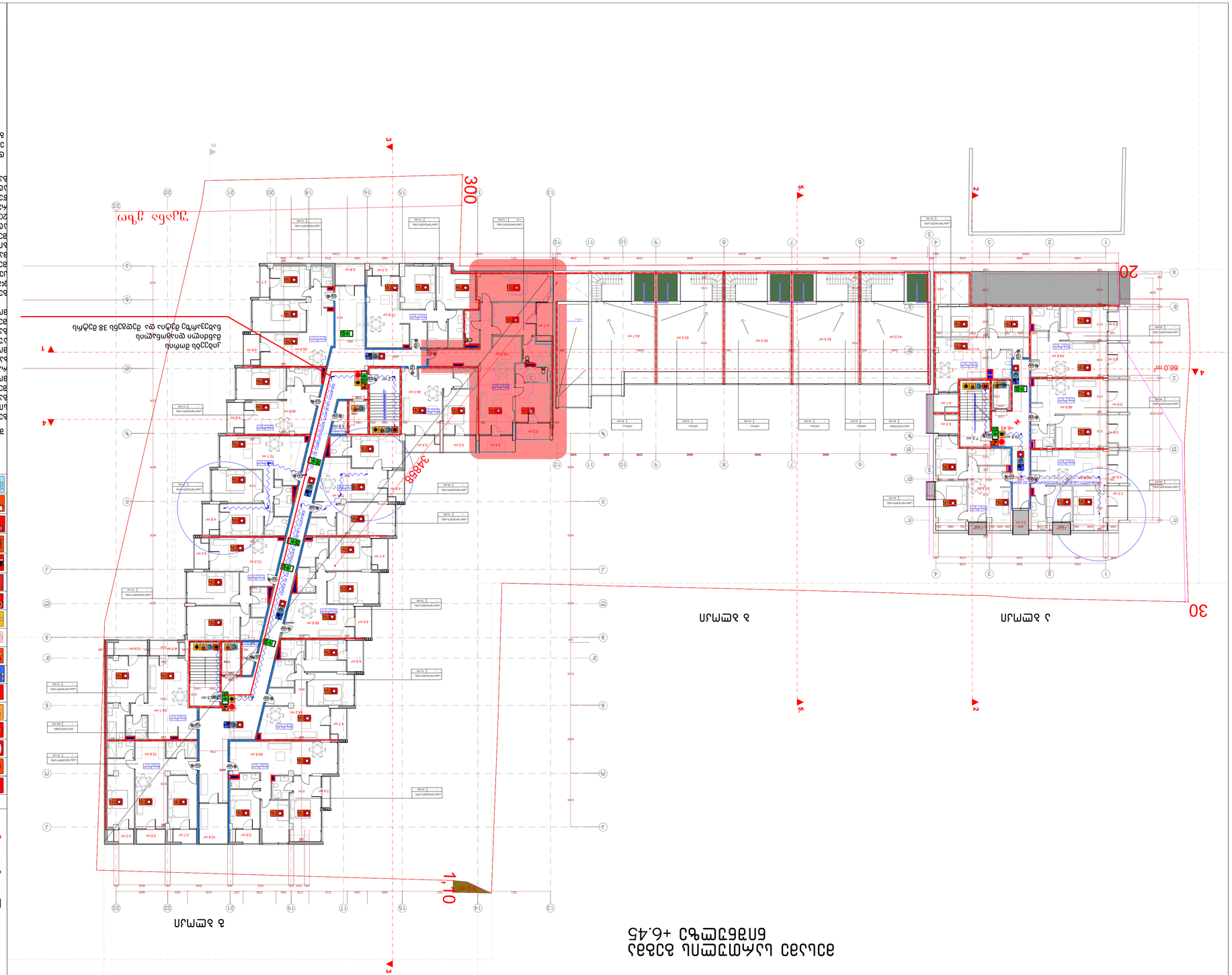

ф.з.п	
А	Архитектурно-строительная часть
Количество листов	1
Количество страниц	2
Количество страниц в данном документе	2
Номера страниц	1
Количество страниц в данном документе	0
Количество страниц в данном документе	2
Количество страниц в данном документе	1

Экспликация:
О179
Планировка
Схема организации земельного участка
Ведомость элементов благоустройства территории
Ведомость малых архитектурных форм
Ведомость ограждений
Ведомость покрытий
Ведомость озеленения территории
Ведомость освещения территории
Ведомость площадок
Ведомость площадок
Ведомость площадок

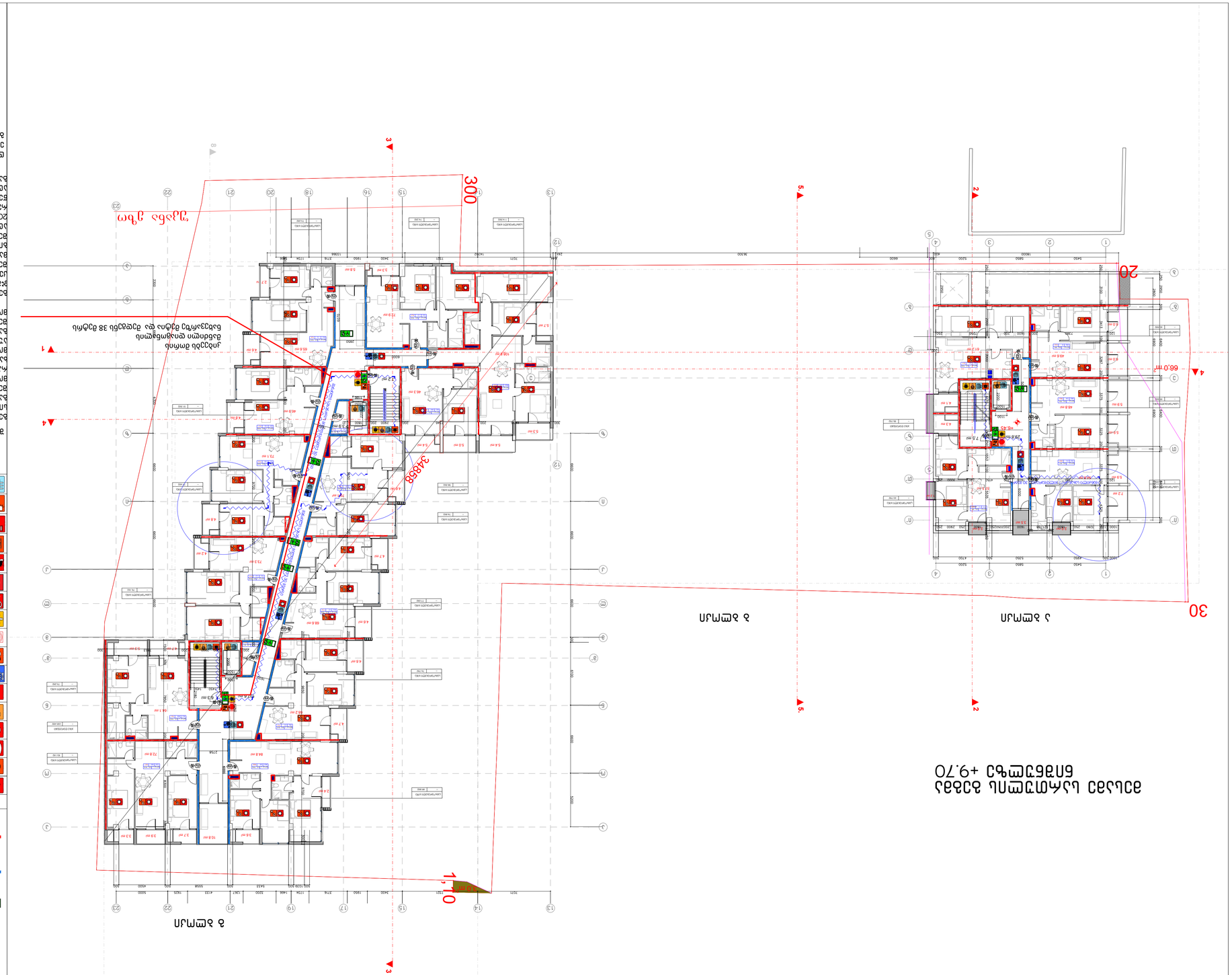

ՀՀ, ք. ԵՐԵՎԱՆ, ՇԵՆՔԵՐ ԱՎԱՆ ՀԱՄԱՅՆՔԻ ՇԵՆՔԵՐ ԱՎԱՆ 1-ԻՆ ՆՐԱՆՑՔԻ 30 ՀԱՍՑԵՈՒՄ ԳՏՆՎՈՂ ՀՈՂԱՄԱՍԻ ԿԱՌՈՒՑԱՊԱՏՈՒՄ ԵՎ ՇԻՆԱՐԱՐՈՒԹՅԱՆ ՆԱԽԱԳԻԾ

ծրագրի անվանումը	ՀՀ, ք. Երևան, Շենքեր ավան համայնքի Շենքեր ավան 1-ին նրանցքի 30 հասցեում գտնվող հողամասի կառուցապատում և շինարարություն
ծրագրի փուլը	ՆԱԽԱԳԻԾ
շինությունների քանակը	1
շինությունների ընդհանուր մակերեսը (քմ)	2 2
շինությունների ընդհանուր ծավալը (խմ)	ընդհանուր՝ 6025
շինությունների հարկայնությունը	0
	2
	1

ՀՀ, ք. Երևան, Շենքեր ավան համայնքի Շենքեր ավան 1-ին նրանցքի 30 հասցեում գտնվող հողամասի կառուցապատում և շինարարություն

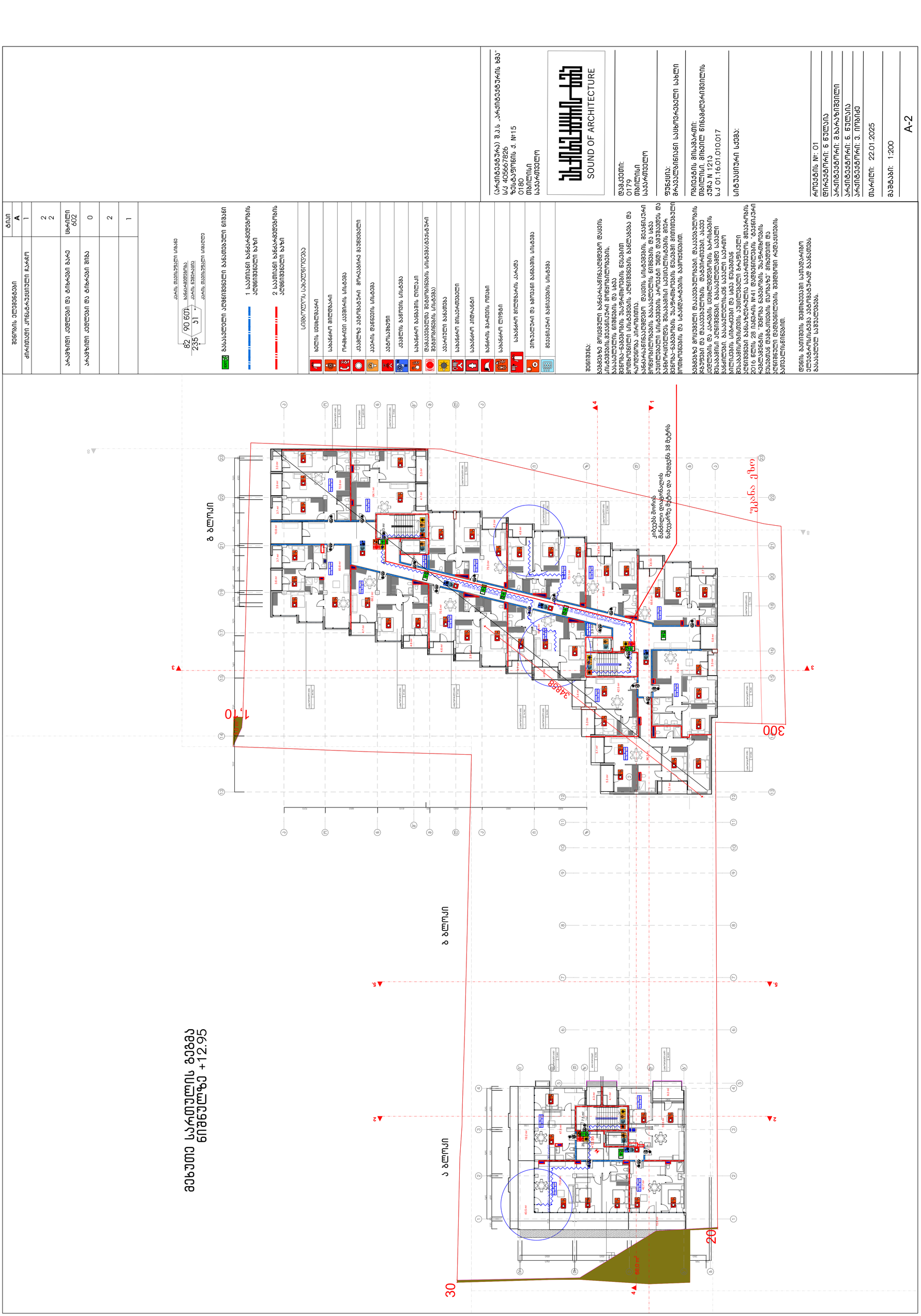
მთავარი სართულის გეგმა
ნიშნული +12.95
ბ ბლოკი
ა ბლოკი
ა ბლოკი
1:10
1:10
1:10

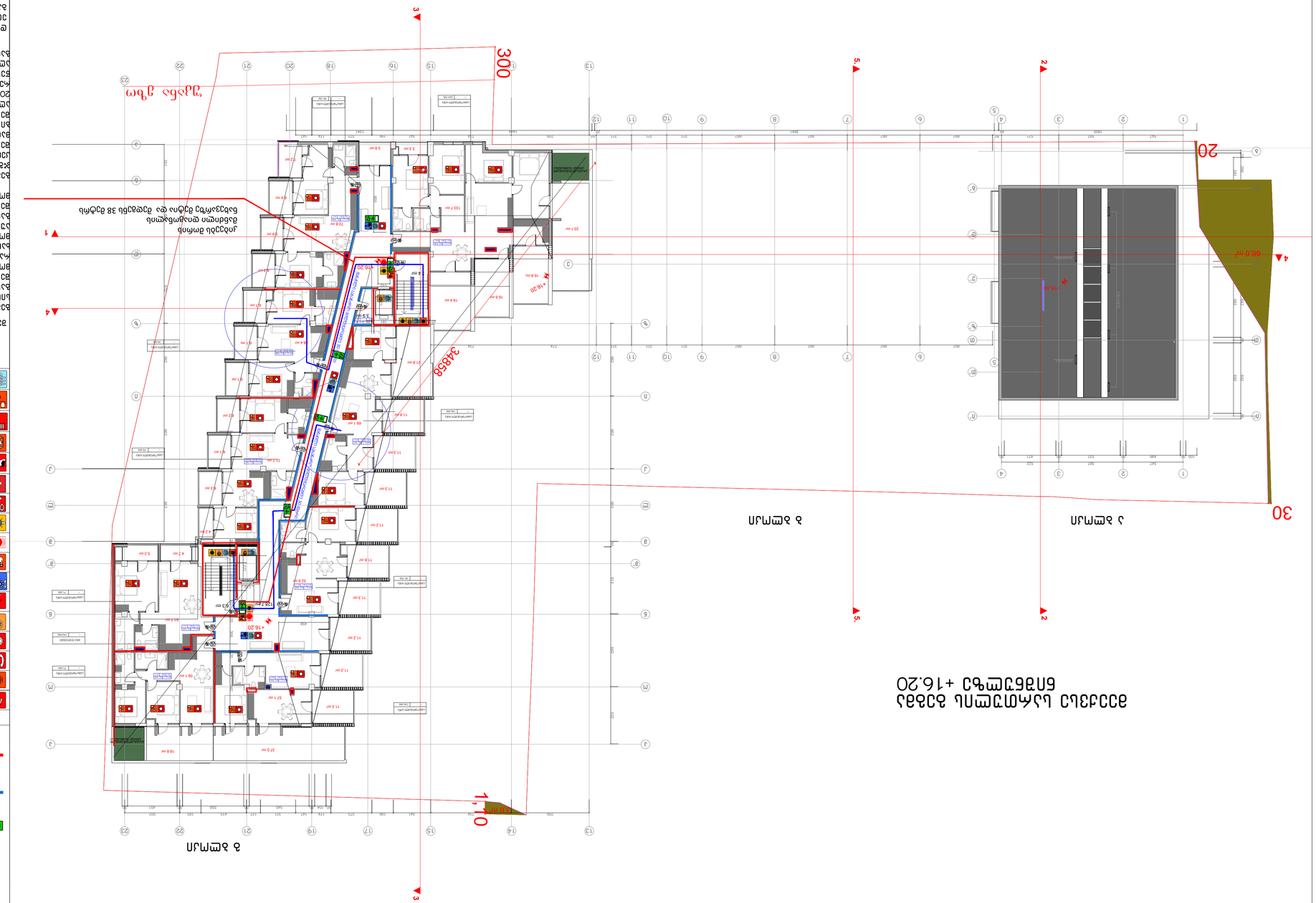
1, 10
3485в
+16.20
+16.20
+16.20

მრავალბინიანი საცხოვრებელი სახლი

დაკავებულობის და გასასვლელების საშუალებების პროექტი

ქ.თბილისი,მიხეილ წინამძღვრიშვილის ქუჩა №21ა

ს.კ № 01.16.01.010.017

საქართველოს მთავრობის 2016 წლის 28 იანვარის №41
დადგენილებასთან ტექნიკური რეგლამენტის შენობა-ნაგებობის
უსაფრთხოების წესების დამტკიცების თაობაზე შესაბამისობის ანალიზი

სარდაფის სართულის გეგმა ნიშნულზე -3.20

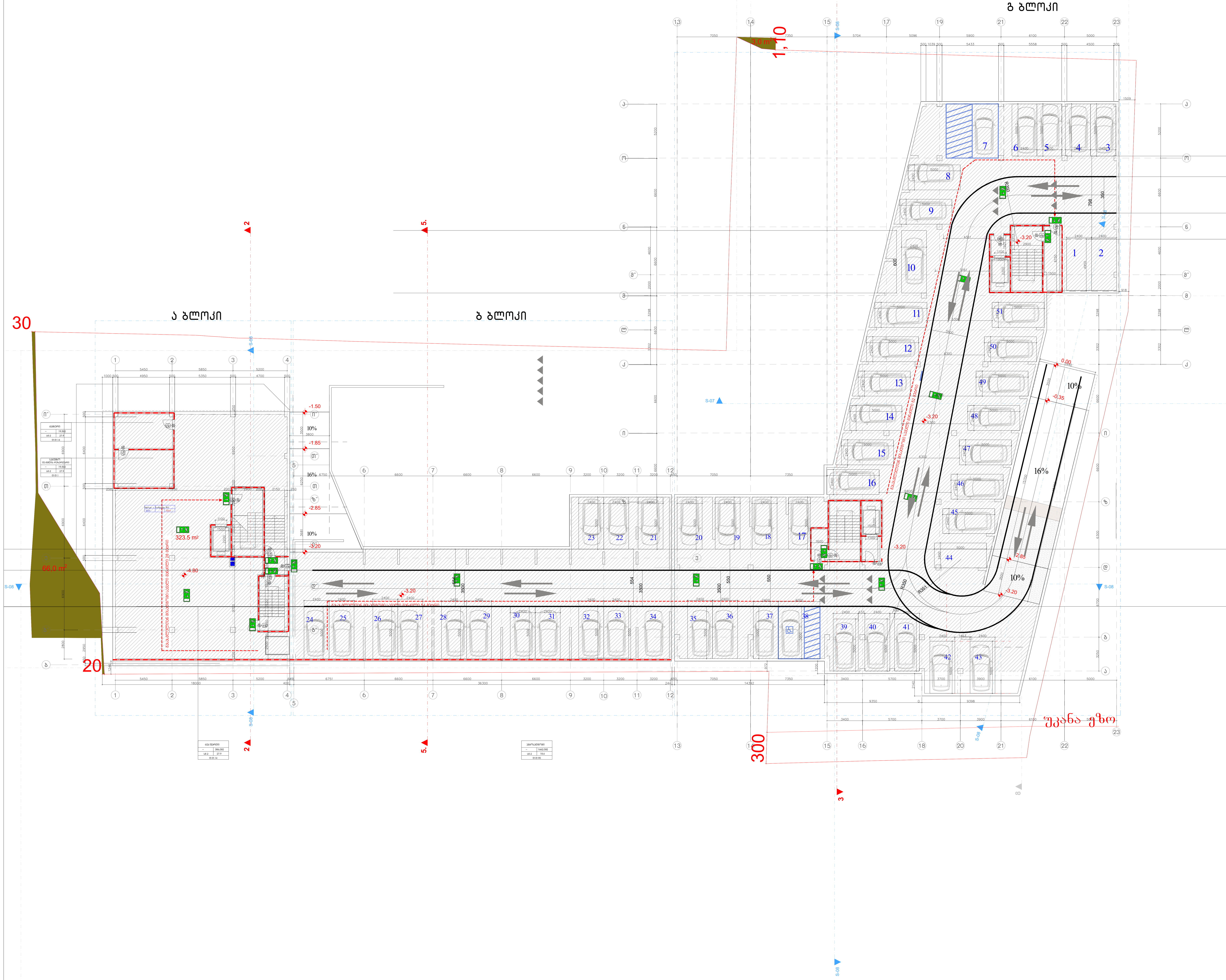

დაკავებულობის ჯგუფების აღნიშვნები

დაკავებულობის ჯგუფები	დაკავებულობის ჯგუფის აღნიშვნა	ფერის კოდი
თავშეყრის ჯგუფი (თვ)		RGB (34,139,34)
საქმიანი ჯგუფი (სქ)		RGB (79,12,187)
საგანმანათლებლო ჯგუფი – (სგ)		RGB (245,99,20)
სამრეწველო ჯგუფი (სმ)		RGB (160,32,240)
დიდი საფრთხის შემცველი ჯგუფი– (დსშ)		RGB (94,8,58)
დაწესებულებითი ჯგუფი (დწ)		RGB (0,0,255)
სავაჭრო ჯგუფი (სვ)		RGB (255,0,0)
საცხოვრებელი ჯგუფი (სც)		RGB (220,185,0)
სასაწყობო ჯგუფი (სწ)		RGB (136,135,134)
დამხმარე ჯგუფი (დს)		RGB (57,57,56)

საწყობი		სივრცის დასახელება
	115.5 მ²	მთლიანი ფართი
სც - 2	27.9	დაკავებულობის ჯგუფი / დაკავებულობის
დ.დ.7		დაკავებულობის დატვირთვა

82 / 235 — 90 წთ / კ1
- კარის თავისუფალი სიგანე
- ხანძარმედეგობა
- კარის ნუმერაცია
- კარის თავისუფალი სიმაღლე

EXIT — გასასვლელი აღმნიშვნელი განათებული ნიშანი

1 საათიანი ხანძარმედეგობის აღმნიშვნელი ხაზი

2 საათიანი ხანძარმედეგობის აღმნიშვნელი ხაზი

გასასვლელთან მისადგომი მაქსიმალური სავალი მანძილი

(არქიტექტურა) შ.პ.ს „არქიტექტურის ხმა“
ს/კ 405667826
ზესტაფონის ქ. №15
0180
თბილისი
საქართველო

SOUND OF ARCHITECTURE

დამკვეთი:
0179
თბილისი
საქართველო

ფუნქცია:
მრავალბინიანი საცხოვრებელი სახლი

ობიექტის მისამართი:
თბილისი, მიხეილ წინამძღვრიშვილის ქუჩა N 121ა
ს.კ 01.16.01.010.017

სიტუაციური სქემა:

პროექტის №: 01
დირექტორი: ნ წულაია
არქიტექტორი: მ.ხარაზიშვილი
არქიტექტორი: ნ. წულაია
არქიტექტორი: ვ. იობიძე

თარიღი: 22.01.2025

მასშტაბი: 1:200

A-2

გეგმა +/-0.00 ნიშნულზე

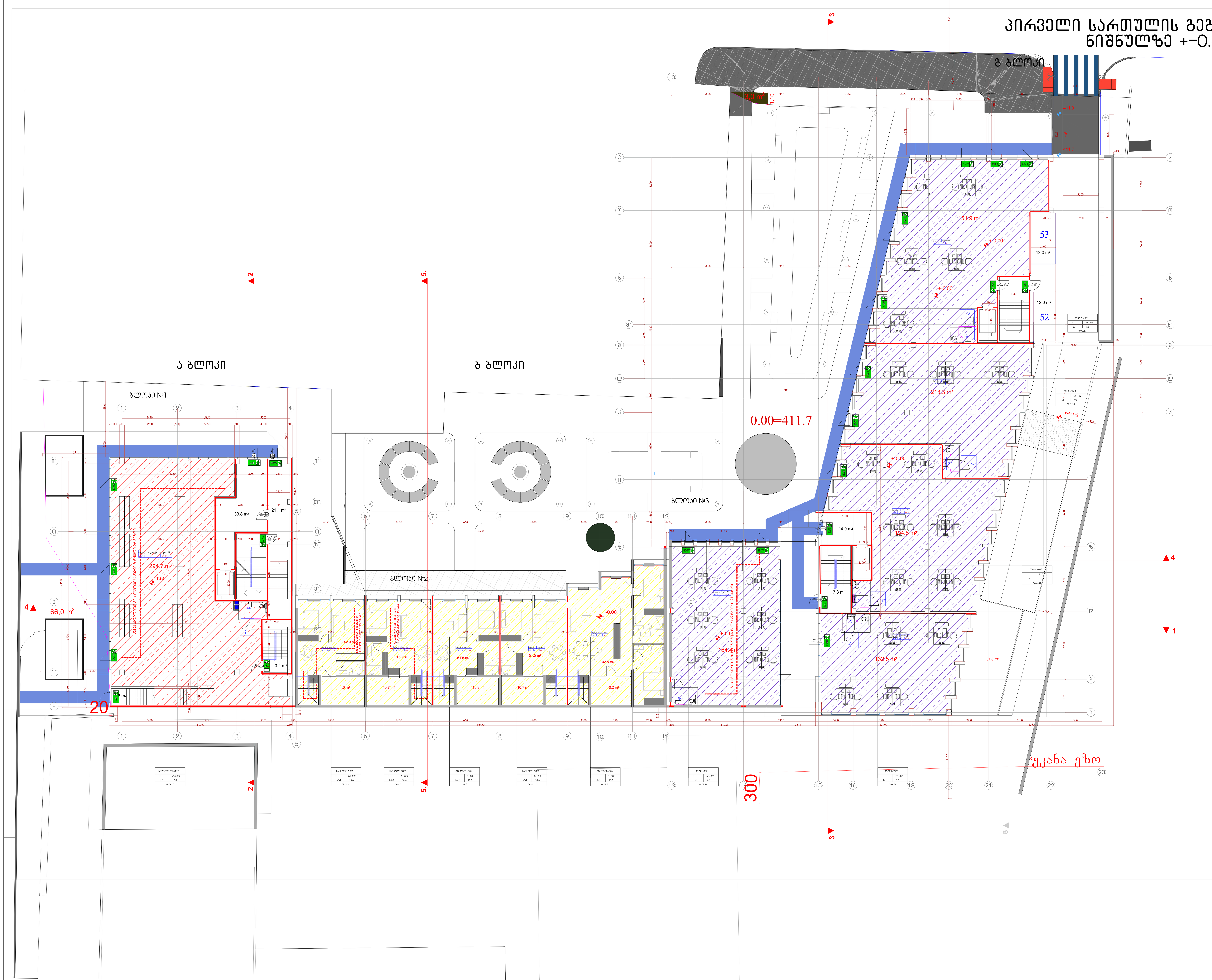

დაკავებულობის ჯგუფების აღნიშვნები

დაკავებულობის ჯგუფები	დაკავებულობის ჯგუფის აღნიშვნა	ფერის კოდი
თავშეყრის ჯგუფი (თვ)		
საქმიანი ჯგუფი (სქ)		RGB (34,139,34)
საგანმანათლებლო ჯგუფი – (სგ)		RGB (79,12,187)
სამრეწველო ჯგუფი (სმ)		RGB (245,99,20)
დიდი საფრთხის შემცველი ჯგუფი– (დსშ)		
დაწესებულებითი ჯგუფი (დწ)		RGB (160,32,240)
სავაჭრო ჯგუფი (სვ)		RGB (94,8,58)
საცხოვრებელი ჯგუფი (სც)		RGB (0,0,255)
სასაწყობო ჯგუფი (სწ)		
დამხმარე ჯგუფი (დს)		RGB (255,0,0)

RGB (220,185,0)

RGB (136,135,134)

RGB (57,57,56)

საწყობი	
	115.5 მ²
სც - 2	27.9
დ.დ.7	

- დაკავებულობის ჯგუფი
- სივრცის დასახელება
- მთლიანი ფართი
- დაკავებულობის
- დაკავებულობის დატვირთვა

82 / 235 — 90 წთ / ქ1

- კარის თავისუფალი სიგანე
- ხანძარმედეგობა
- კარის ნუმერაცია
- კარის თავისუფალი სიმაღლე

EXIT — გასასვლელი აღმნიშვნელი განათებული ნიშანი

1 საათიანი ხანძარმედეგობის აღმნიშვნელი ხაზი

2 საათიანი ხანძარმედეგობის აღმნიშვნელი ხაზი

გასასვლელთან მისადგომი მაქსიმალური სავალი მანძილი

(არქიტექტურა) შ.პ.ს „არქიტექტურის ხმა“
ს/კ 405667826
ზესტაფონის ქ. №15
0180
თბილისი
საქართველო

SOUND OF ARCHITECTURE

დამკვეთი:
0179
თბილისი
საქართველო

ფუნქცია:
მრავალბინიანი საცხოვრებელი სახლი

ობიექტის მისამართი:
თბილისი, მიხეილ წინამძღვრიშვილის ქუჩა N 121ა
ს.კ 01.16.01.010.017

სიტუაციური სქემა:

როექტის №: 01
დირექტორი: ნ წულაია
არქიტექტორი: მ.ხარაზიშვილი
არქიტექტორი: ნ. წულაია
არქიტექტორი: ვ. იობიძე
თარიღი: 22.01.2025
მაშტაბი: 1:200

A-2

მეორე სართულის გეგმა
ნიშნულზე +3.20

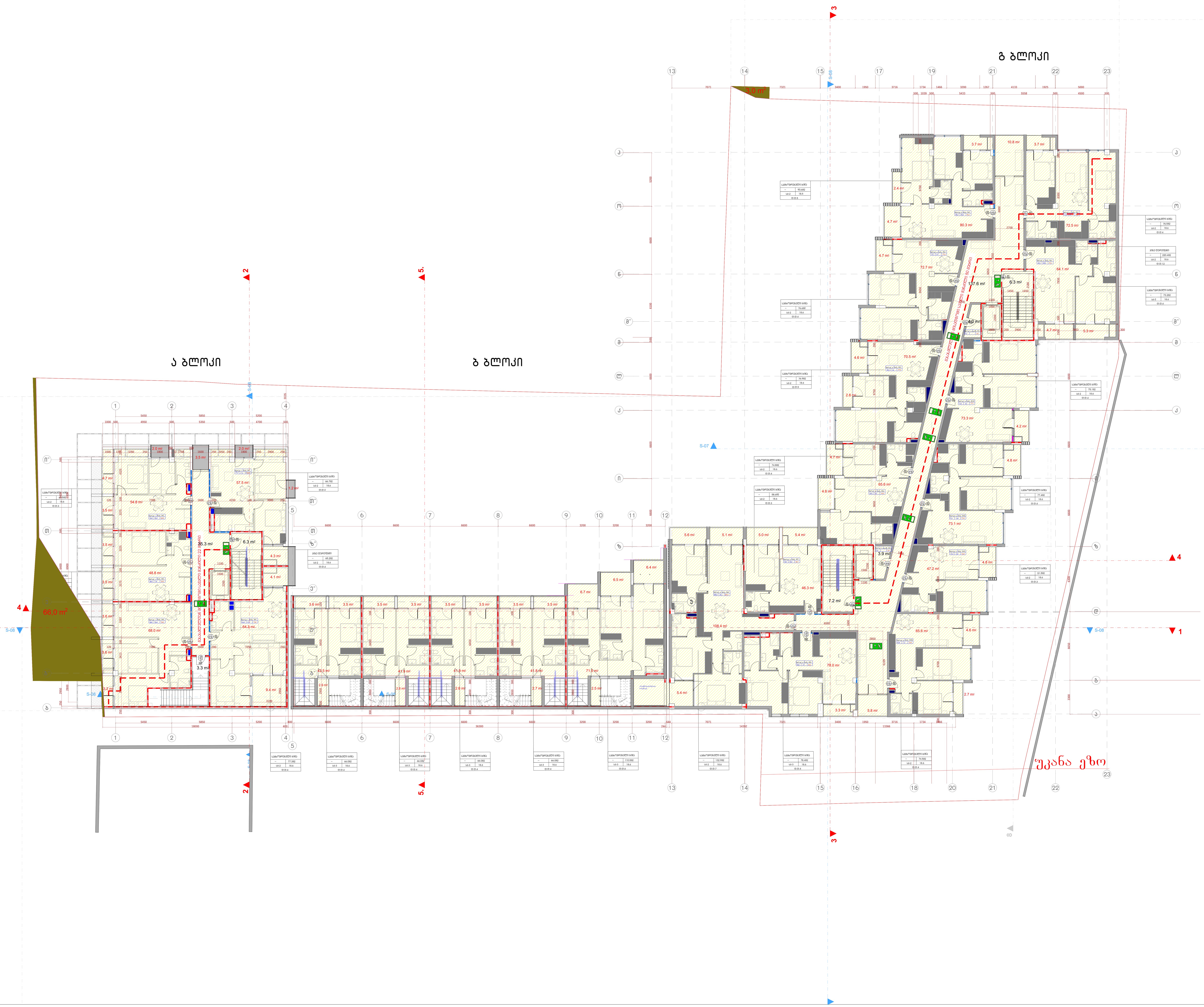

დაკავებულობის ჯგუფების აღნიშვნები

დაკავებულობის ჯგუფები	დაკავებულობის ჯგუფის აღნიშვნ	ფერის კოდი
თავშეყრის ჯგუფი (თვ)		
საქმიანი ჯგუფი (სქ)		RGB (34,139,34)
საგანმანათლებლო ჯგუფი – (სგ)		RGB (79,12,187)
სამრეწველო ჯგუფი (სმ)		RGB (245,99,20)
დიდი საფრთხის შემცველი ჯგუფი– (დსშ)		
დაწესებულებითი ჯგუფი (დწ)		RGB (160,32,240)
სავაჭრო ჯგუფი (სვ)		RGB (94,8,58)
საცხოვრებელი ჯგუფი (სც)		RGB (0,0,255)
სასაწყობო ჯგუფი (სწ)		RGB (255,0,0)
დამხმარე ჯგუფი (დს)		

RGB (220,185,0)
RGB (136,135,134)
RGB (57,57,56)

საწყობი	
	115.5 მ²
სც - 2	27.9
დ.დ.7	

დაკავებულობის ჯგუფი
სივრცის დასახელება
მთლიანი ფართი
დაკავებულობის
დაკავებულობის დატვირთვა

82 / 235 — 90 წთ / ქ1
კარის თავისუფალი სიგანე
ხანძარმედეგობა
კარის ნუმერაცია
კარის თავისუფალი სიმაღლე

გასასვლელი აღმნიშვნელი განათებული ნიშანი

1 საათიანი ხანძარმედეგობის აღმნიშვნელი ხაზი

2 საათიანი ხანძარმედეგობის აღმნიშვნელი ხაზი

გასასვლელთან მისადგომი მაქსიმალური სავალი მანძილი

(არქიტექტურა) შ.პ.ს „არქიტექტურის ხმა“
ს/კ 405667826
ზესტაფონის ქ. №15
0180
თბილისი
საქართველო

SOUND OF ARCHITECTURE

დამკვეთი:
0179
თბილისი
საქართველო

ფუნქცია:
მრავალბინიანი საცხოვრებელი სახლი

ობიექტის მისამართი:
თბილისი, მიხეილ წინამძღვრიშვილის ქუჩა N 121ა
ს.კ 01.16.01.010.017

სიტუაციური სქემა:

როექტის №: 01
დირექტორი: ნ წულაია
არქიტექტორი: მ.ხარაზიშვილი
არქიტექტორი: ნ. წულაია
არქიტექტორი: ვ. იობიძე

თარიღი: 22.01.2025

მაშტაბი: 1:200

A-2

მესამე სართულის გეგმა ნიშნულზე +6.45

ა ბლოკი

ბ ბლოკი

გ ბლოკი

დაკავებულობის ჯგუფების აღნიშვნები

დაკავებულობის ჯგუფები	დაკავებულობის ჯგუფის აღნიშვნა	ფერის კოდი
თავშესაფრის ჯგუფი (თშ)		RGB (220,185,0)
საქმიანი ჯგუფი (ს1)		RGB (34,139,34)
საბანკო-ადმინისტრაციული ჯგუფი – (ს2)		RGB (79,12,187)
საგრძნობელო ჯგუფი (ს3)		RGB (245,99,20)
ღიად საფრთხის შემცველი ჯგუფი– (ღს3)		RGB (160,32,240)
დაწესებულებათაშორისი ჯგუფი (დწ)		RGB (94,8,58)
საკვები ჯგუფი (ს3)		RGB (0,0,255)
საცხოვრებელი ჯგუფი (ს4)		RGB (255,0,0)
საპყრობილო ჯგუფი (ს5)		RGB (136,135,134)
დამხმარე ჯგუფი (ს6)		RGB (57,57,56)

საწყობი
115.5 მ²
ს.ც - 2
27.9
დ.დ.7

დაკავებულობის ჯგუფი
სივრცის დასახელება
მთლიანი ფართი
დაკავებულობის
დაკავებულობის დატვირთვა

კარის მაქსიმუმალი სიგანე
82 90 წთ 235 ს1
ხანძარმედეგობა
კარის ნუმერაცია
კარის მაქსიმუმალი სიმაღლე

გასასვლელი აღმნიშვნელი განათებული ნიშანი

1 საათიანი ხანძარმედეგობის აღმნიშვნელი ხაზი

2 საათიანი ხანძარმედეგობის აღმნიშვნელი ხაზი

გასასვლელთან მისადგომი მაქსიმალური სავალი მანძილი

(არქიტექტურა) შ.პ.ს „არქიტექტურის ხმა"
ს/კ 405667826
ზესტაფონის ქ. №15
0180
თბილისი
საქართველო

SOUND OF ARCHITECTURE

დამკვეთი:
0179
თბილისი
საქართველო

ფუნქცია:
მრავალბინიანი საცხოვრებელი სახლი

ობიექტის მისამართი:
თბილისი, მიხეილ წინამძღვრიშვილის ქუჩა N 121ა
ს.კ 01.16.01.010.017

სიტუაციური სქემა:

პროექტის №: 01
დირექტორი: ნ წულაია
არქიტექტორი: მ.ხარაზიშვილი
არქიტექტორი: ნ. წულაია
არქიტექტორი: ვ. იორბიძე

თარიღი: 22.01.2025

მაშტაბი: 1:200

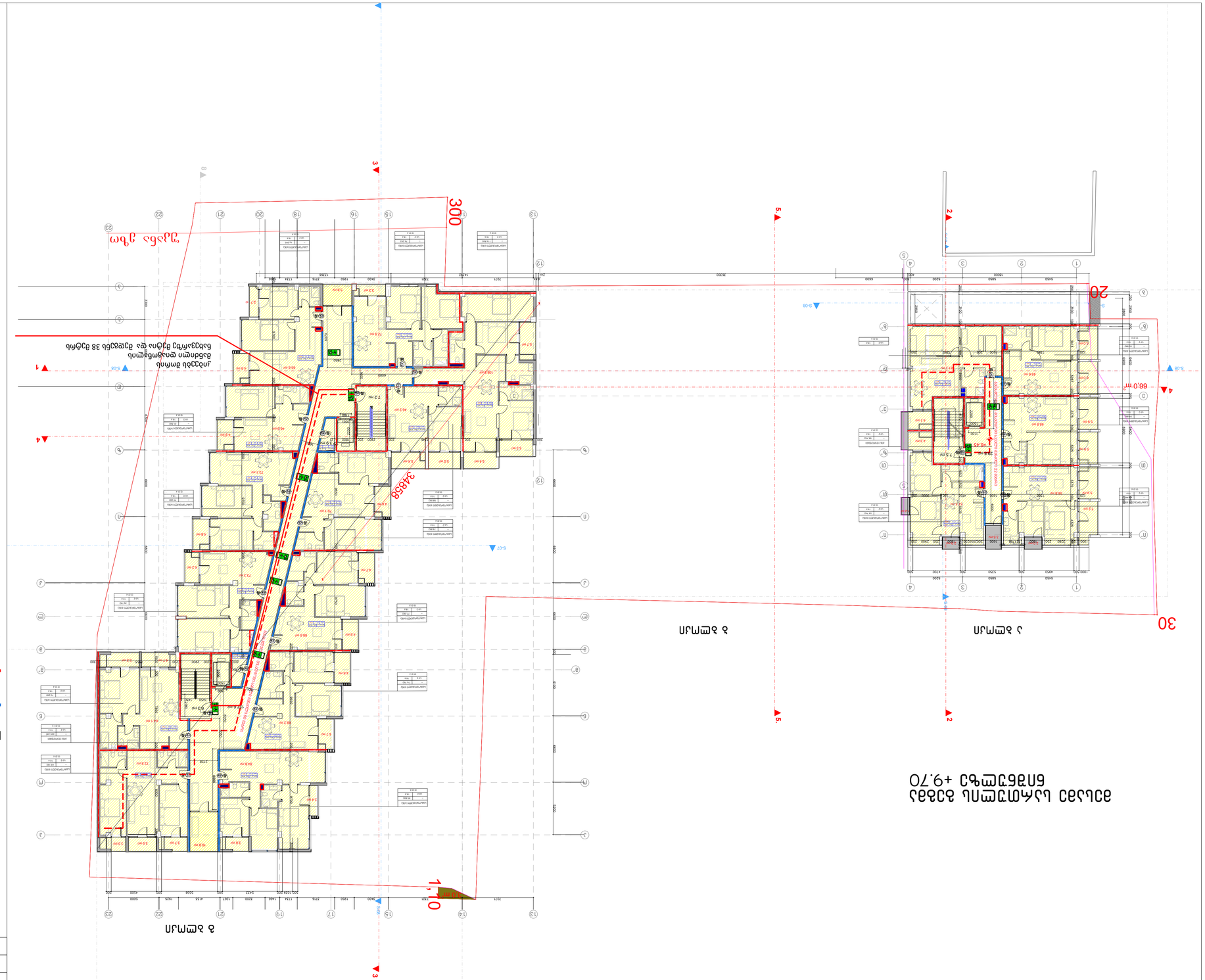
ՀԱՏԱԿ ԱՐԳԵԼՔԱՐ
ՀՀ, ք. ԵՐԵՎԱՆ, ՇԵՆՔԵՐԻ ԹԱՂԱՄԱՍ, 3-ՐԴ ՓՈՂՈՑ, 15 ՀԱՍՑԵ
ՀՀ, ք. ԵՐԵՎԱՆ, ՇԵՆՔԵՐԻ ԹԱՂԱՄԱՍ, 3-ՐԴ ՓՈՂՈՑ, 15 ՀԱՍՑԵ
66.0 m
30
20
3 նախագիծ
3 նախագիծ
1'.0
3
5
2
4
1
3
5
2
4
1
3
3
5
2
4
1
3
3
5
2
4
1
3

მეხუთე სართულის გეგმა
ნიშნულზე +12.95

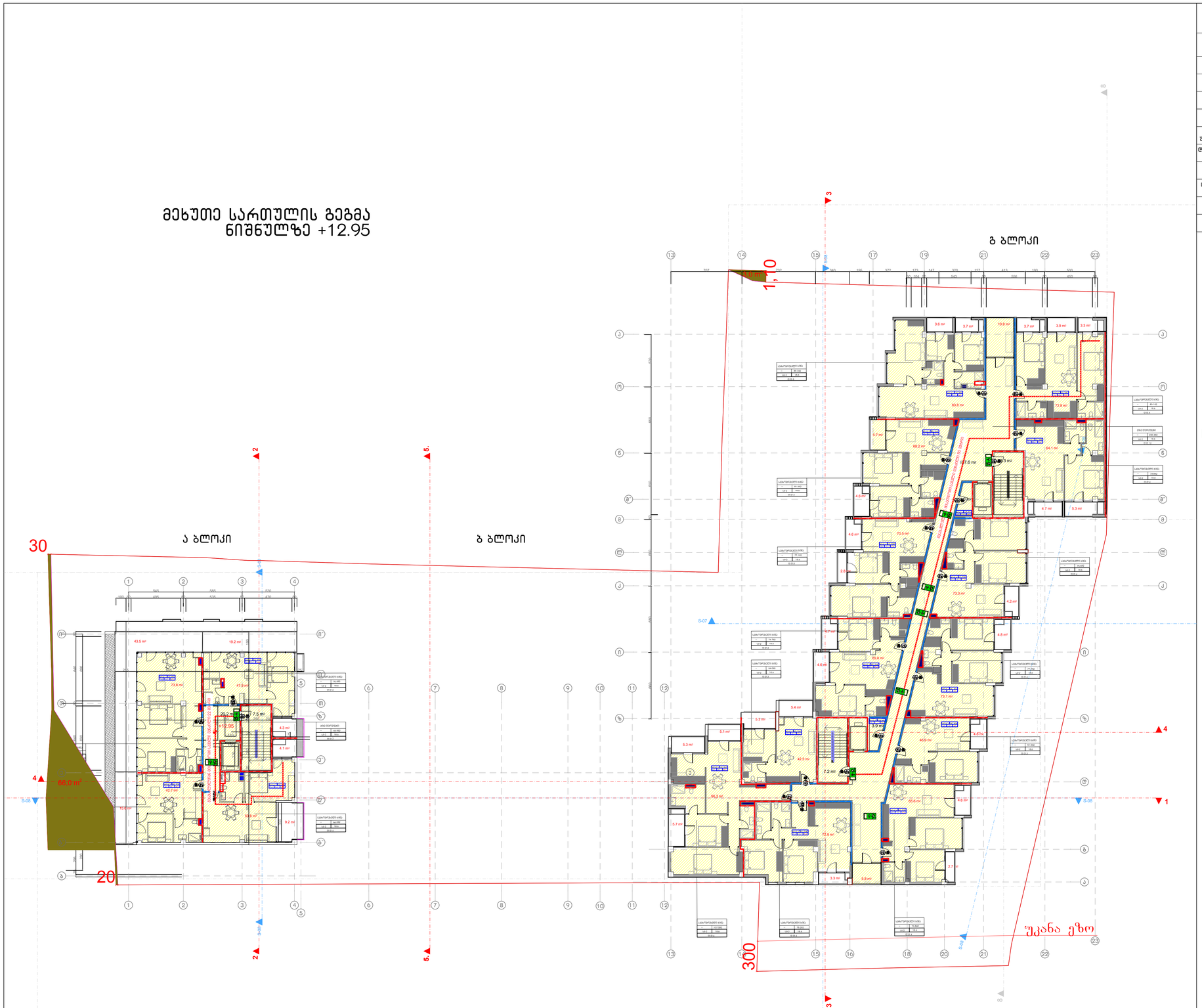

დაკავებულობის ჯგუფების აღნიშვნები

დაკავებულობის ჯგუფები	დაკავებულობის ჯგუფის აღნიშვნა	ფერის კოდი
თავშესაფრის ჯგუფი (თშ)		RGB (220,185,0)
საცხოვრებელი ჯგუფი (სჯ)		RGB (34,139,34)
საგანმანათლებლო ჯგუფი – (სბ)		RGB (79,12,187)
სამრეწველო ჯგუფი (სმ)		RGB (245,99,20)
ღია სპორტის შენობები ჯგუფი- (ღსბ)		RGB (160,32,240)
დანესებულებითი ჯგუფი (დწ)		RGB (94,8,58)
სავაჭრო ჯგუფი (სვ)		RGB (0,0,255)
სასტუმრო ჯგუფი (სს)		RGB (255,0,0)
სასაწყობო ჯგუფი (სწ)		RGB (136,135,134)
დამხმარე ჯგუფი (დმ)		RGB (57,57,56)

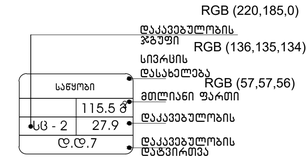

- გასასვლელი აღმნიშვნელი განათებული ნიშანი
- 1 საათიანი ხანძარმედეგობის აღმნიშვნელი ხაზი
- 2 საათიანი ხანძარმედეგობის აღმნიშვნელი ხაზი
- გასასვლელთან მისადგომი მაქსიმალური სავალი მანძილი

(არქიტექტურა) შ.პ.ს „არქიტექტურის ხმა"
ს/კ 405667826
ზესტაფონის ქ. №15
0180
თბილისი
საქართველო

SOUND OF ARCHITECTURE

დამკვეთი:
0179
თბილისი
საქართველო

ფუნქცია:
მრავალბინიანი საცხოვრებელი სახლი

ობიექტის მისამართი:
თბილისი, მიხეილ წინამძღვრიშვილის ქუჩა N 121ა
ს.კ 01.16.01.010.017

სიტუაციური სქემა:

პროექტის №: 01
დირექტორი: ნ წულაია
არქიტექტორი: მ.ხარაზიშვილი
არქიტექტორი: ნ. წულაია
არქიტექტორი: ვ. იობიძე

თარიღი: 22.01.2025

მაშტაბი: 1:200

A-2

მეექვსე სართულის გეგმა ნიშნულზე +16.20

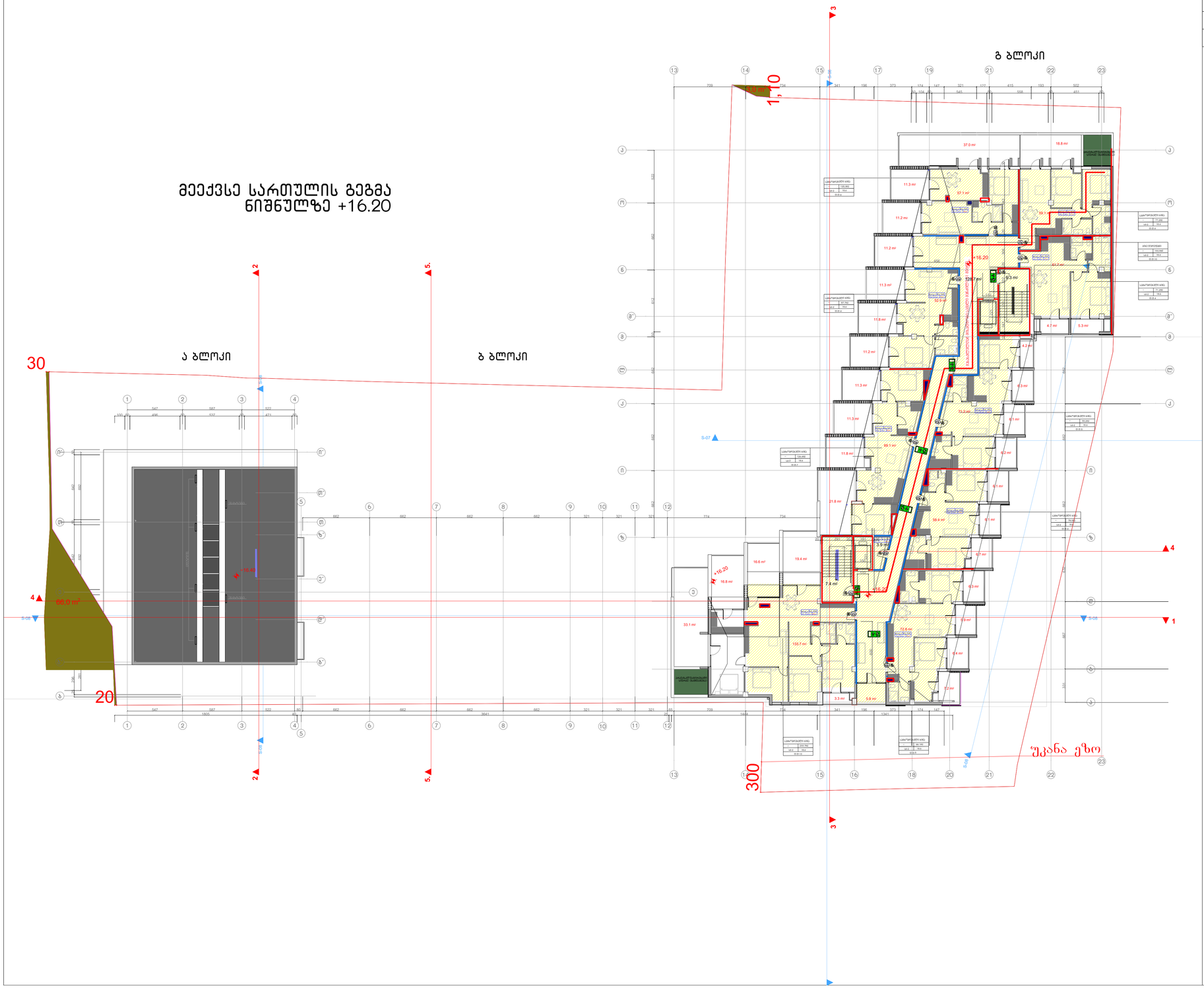
ა ბლოკი
ბ ბლოკი
გ ბლოკი
+16.20
+16.20
+16.20

სახურავის გეგმა

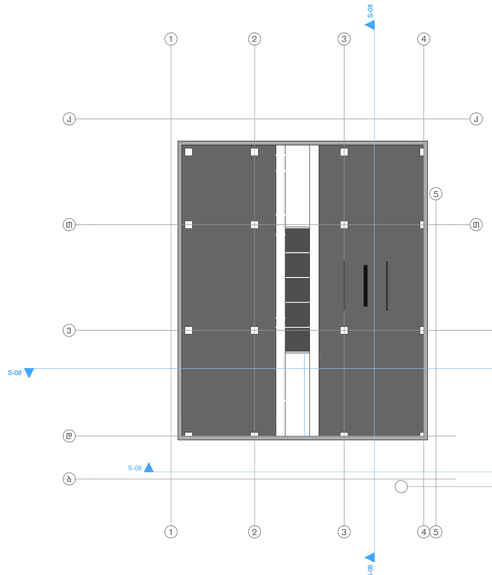

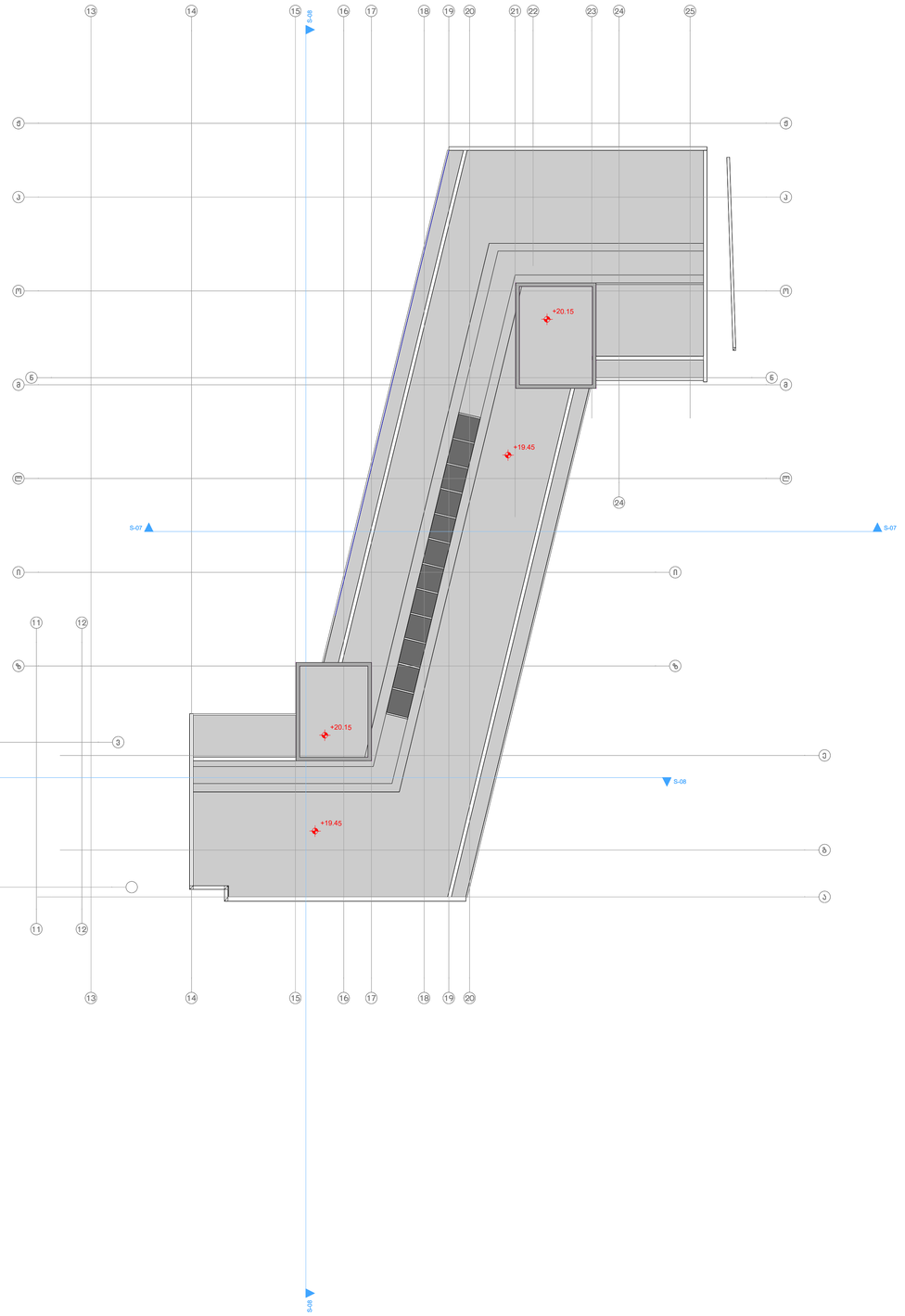

(არქიტექტურა) შ.პ.ს „არქიტექტურის ხმა"
ს/კ 405667826
ზესტაფონის ქ. №15
0180
თბილისი
საქართველო

SOUND OF ARCHITECTURE

დამკვეთი:
0179
თბილისი
საქართველო

ფუნქცია:
მრავალბინიანი საცხოვრებელი სახლი

ობიექტის მისამართი:
თბილისი, მიხეილ წინამძღვრიშვილის
ქუჩა N 121ა
ს.კ 01.16.01.010.017

სიტუაციური სქემა:

პროექტის №: 01
დირექტორი: ნ წულაია
არქიტექტორი: მ.ხარაზიშვილი
არქიტექტორი: ნ. წულაია
არქიტექტორი: ე. იობიძე

თარიღი: 22.01.2025

მაშტაბი: 1:200

A-2

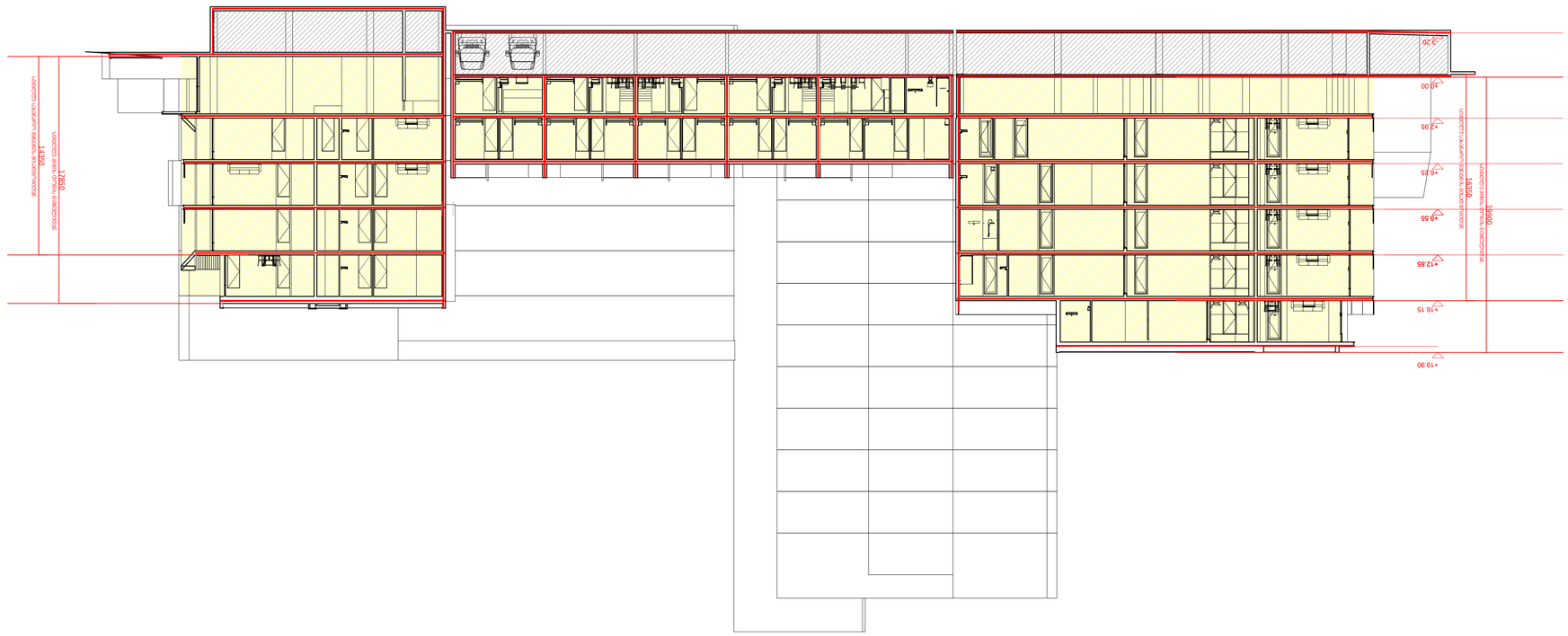

Фасад из композитных алюминиевых кассет (ФК1)	RGB (255,0,0)
Фасад из композитных алюминиевых кассет (ФК2)	RGB (0,0,255)
Фасад из композитных алюминиевых кассет (ФК3)	RGB (94,8,58)
Фасад из композитных алюминиевых кассет (ФК4)	RGB (160,32,240)
Фасад из композитных алюминиевых кассет (ФК5)	RGB (245,99,20)
Фасад из композитных алюминиевых кассет (ФК6)	RGB (79,12,187)
Фасад из композитных алюминиевых кассет (ФК7)	RGB (34,139,34)
Фасад из композитных алюминиевых кассет (ФК8)	
Фасад из композитных алюминиевых кассет (ФК9)	

Фасад из композитных алюминиевых кассет

2 цифровой буквенный код материала фасада

Фасад А-2

Масштаб: 1:200

Дата: 22.01.2025

Стадия: Р

Лист: 01

Количество листов: 1

Формат: А3

Разработал ИАГ

Проверил:

Н.контроль:

ГИП

Изм. Кол.уч. Лист № док. Подп. Дата

Шифр: 0179-ОВ-01

Объект: Многоквартирный жилой дом с нежилыми помещениями и подземной автостоянкой по ул. Ленина, 15 в г. Ростов-на-Дону

Заказчик: ООО "СЗ "Ленина, 15"

ИНН 4056678226

Архитектурное бюро

SOUND OF ARCHITECTURE

მრავალბინიანი საცხოვრებელი სახლი

მისაწვდომობის პროექტი

ქ.თბილისი,მიხეილ წინამძღვრიშვილის ქუჩა №21ა

ს.კ № 01.16.01.010.017

საქართველოს მთავრობის 2016 წლის 28 იანვარის №41
დადგენილებასთან ტექნიკური რეგლამენტის შენობა-ნაგებობის
უსაფრთხოების წესების დამტკიცების თაობაზე შესაბამისობის ანალიზი

სარდაფის სართულის გეგმა ნიშნულზე -3.20

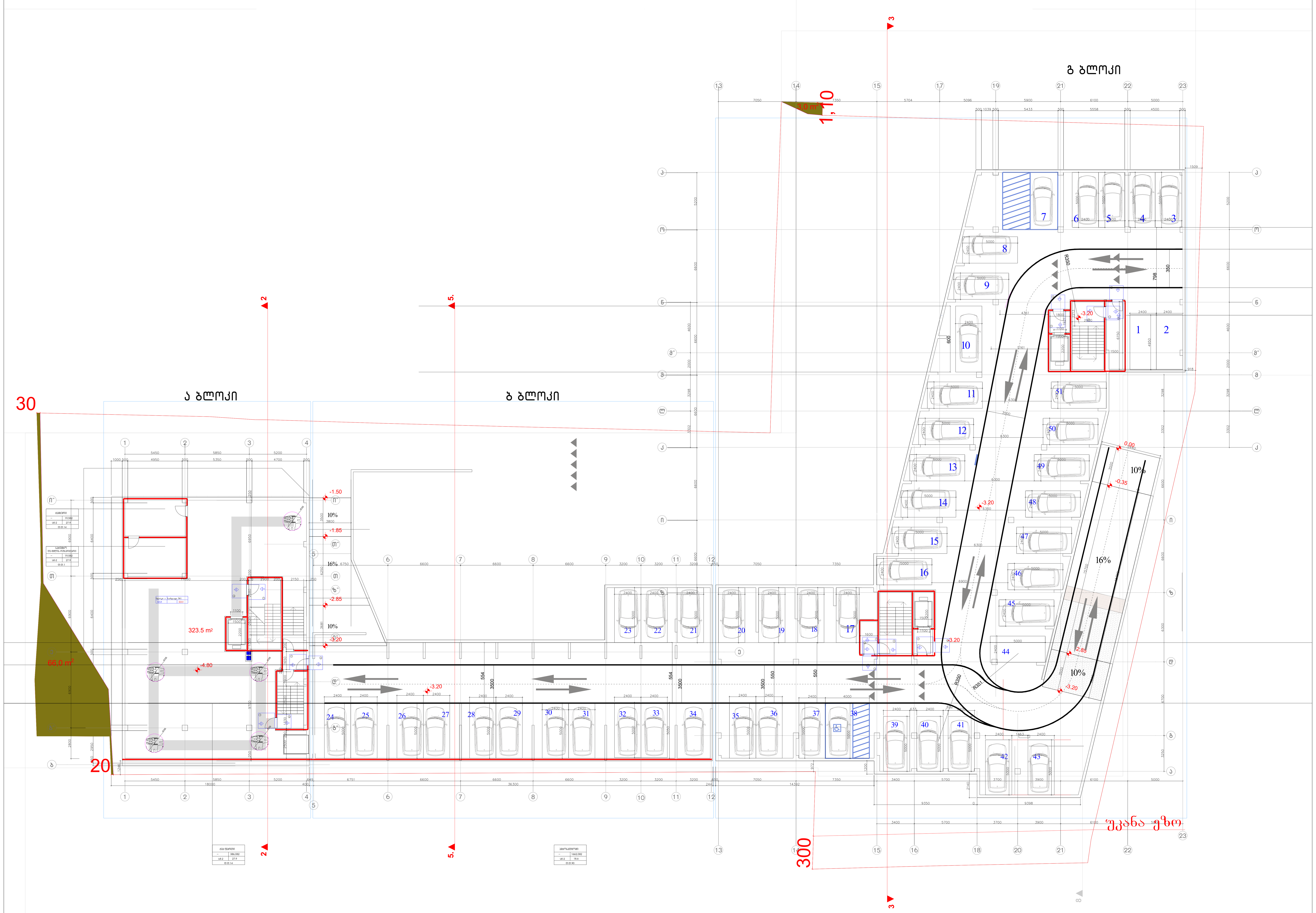

შენიშვნები

მოსატრიალებელი სივრცეები

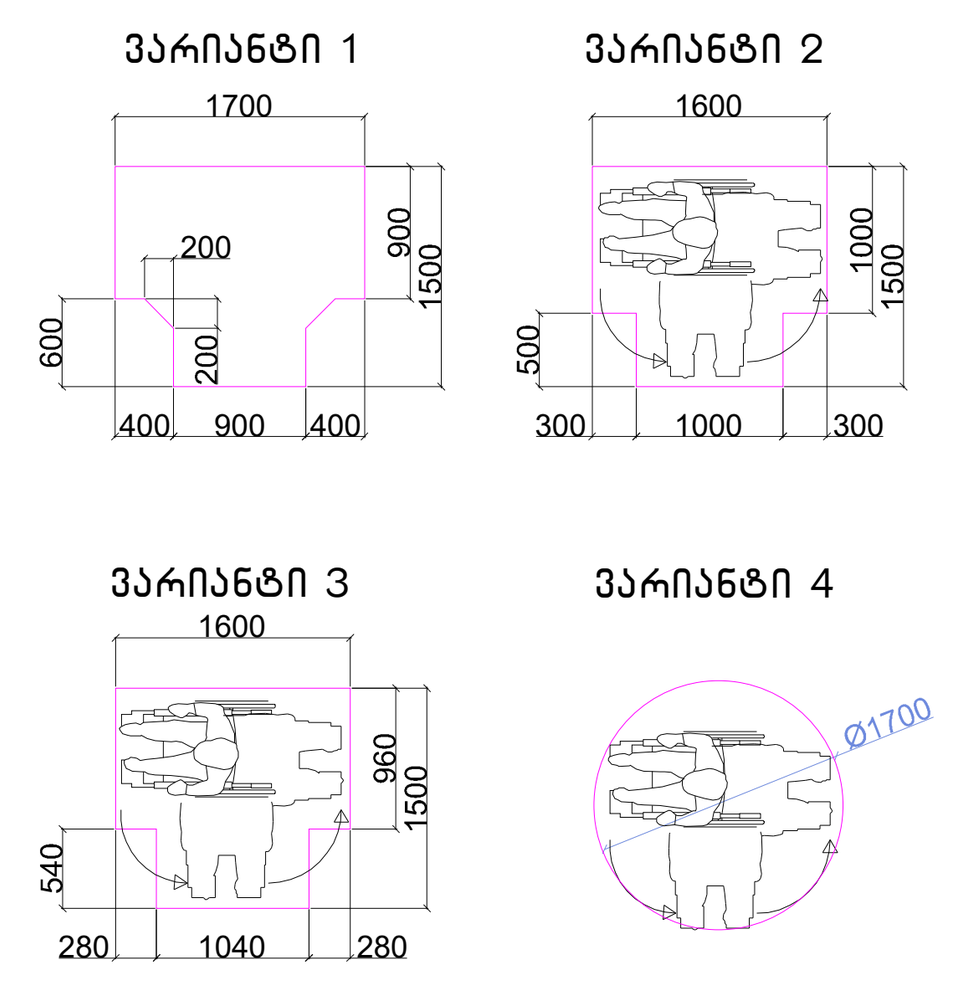

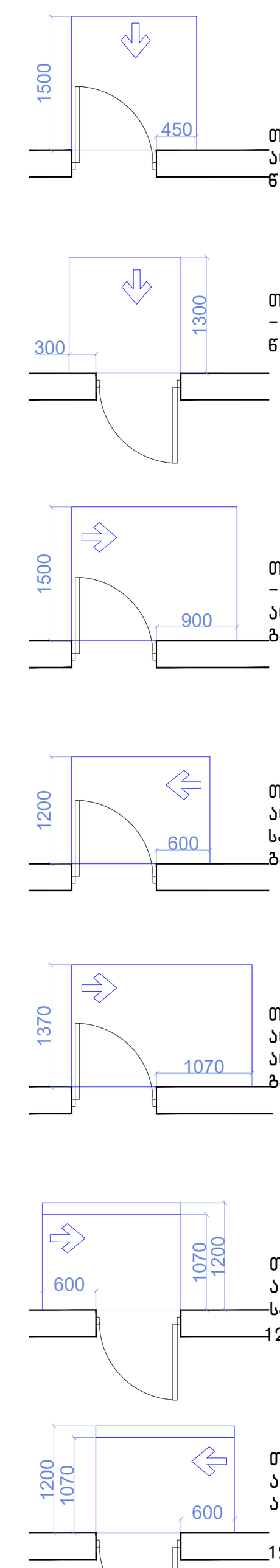

თავისუფალი სივრცე კართან მანევრირებისთვის – ანჯამიანი კარი
წინიდან მისაწვდომი – გამოწევით გაღება

თავისუფალი სივრცე კართან მანევრირებისთვის – ანჯამიანი კარი
წინიდან მისაწვდომი – მიწოლით გაღება

თავისუფალი სივრცე კართან მანევრირებისთვის – ანჯამიანი კარი
ანჯამის მხრიდან მისაწვდომი – გამოწევით გაღება

თავისუფალი სივრცე კართან მანევრირებისთვის – ანჯამიანი კარი
საკეტის მხრიდან მისაწვდომი – გამოწევით გაღება

თავისუფალი სივრცე კართან მანევრირებისთვის – ანჯამიანი კარი
ანჯამის მხრიდან მისაწვდომი – გამოწევით გაღება

თავისუფალი სივრცე კართან მანევრირებისთვის – ანჯამიანი კარი
საკეტის მხრიდან მისაწვდომი – მიწოლით გაღება
120 მინ. თუ მოწყობილია მიმხურავი

თავისუფალი სივრცე კართან მანევრირებისთვის – ანჯამიანი კარი
ანჯამის მხრიდან მისაწვდომი – მიწოლით გაღება
120 მინ. თუ მოწყობილია მიმხურავი

მისაწვდომი სვლაგეზი

შენიშვნები

1.იატაკის ზედაპირები მოეწყობა ისე, რომ იქნება მდგრადი, მყარიუ და არასასრიალა.

შენიშვნა

. იატაკის ზედაპირები უნდა იყოს მდგრადი, მყარი, და არასასრიალო და უნდა შეესაბამებოდეს 302-ქვეთავს, იატაკის ზედაპირებზე დონის ცვლილება უნდა შეესაბამებოდეს 303-ე ქვეთავს

. ავტომატურად მოძრავი კარი უნდა შეესაბამებოდეს 404.3 ქვეთავის მოთხოვნებს

. საპროექტო დოკუმენტაციის ცვლილება ან მშენებლობის დროს განხორციელებული რაიმე სახის ცვლილება,რომელიც იქნება აღნიშნულ არქიტექტურულ პროექთან შეუსაბამო, ავტომატურად გამოიწვევს წარმოდგენილი შეფასების გაუქმებას, ასევე გახდის არქიტექტურული პროექტის კორერებას და ახალი სამშენებლო ნებართვის მიღების აუცილებლობას.

(არქიტექტურა) შ.პ.ს „არქიტექტურის ხმა“
ს/კ 405667826
ზესტაფონის ქ. №15
0180
თბილისი
საქართველო

SOUND OF ARCHITECTURE

დამკვეთი:
0179
თბილისი
საქართველო

ფუნქცია:
მრავალბინიანი საცხოვრებელი სახლი

ობიექტის მისამართი:
თბილისი, მიხეილ წინამძღვრიშვილის ქუჩა N 121ა
ს.კ 01.16.01.010.017

სიტუაციური სქემა:

როექტის №: 01
დირექტორი: ნ წულაია
არქიტექტორი: მ.ხარაზიშვილი
არქიტექტორი: ნ. წულაია
არქიტექტორი: ვ. იობიძე

თარიღი: 22.01.2025

მაშტაბი: 1:200

გეგმა +/-0.00 ნიშნულზე

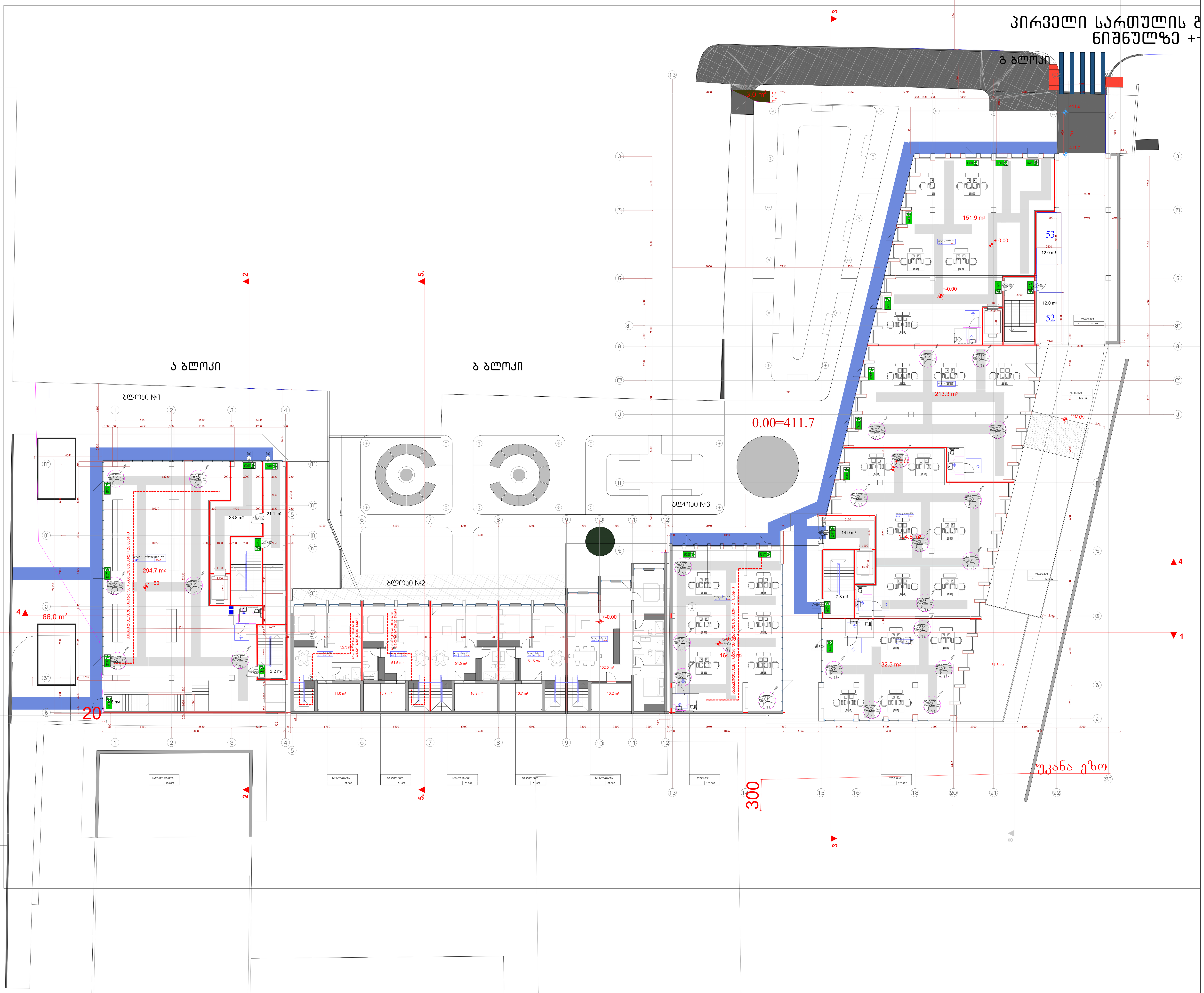

შენიშვნები

მოსატრიალებელი სივრცეები

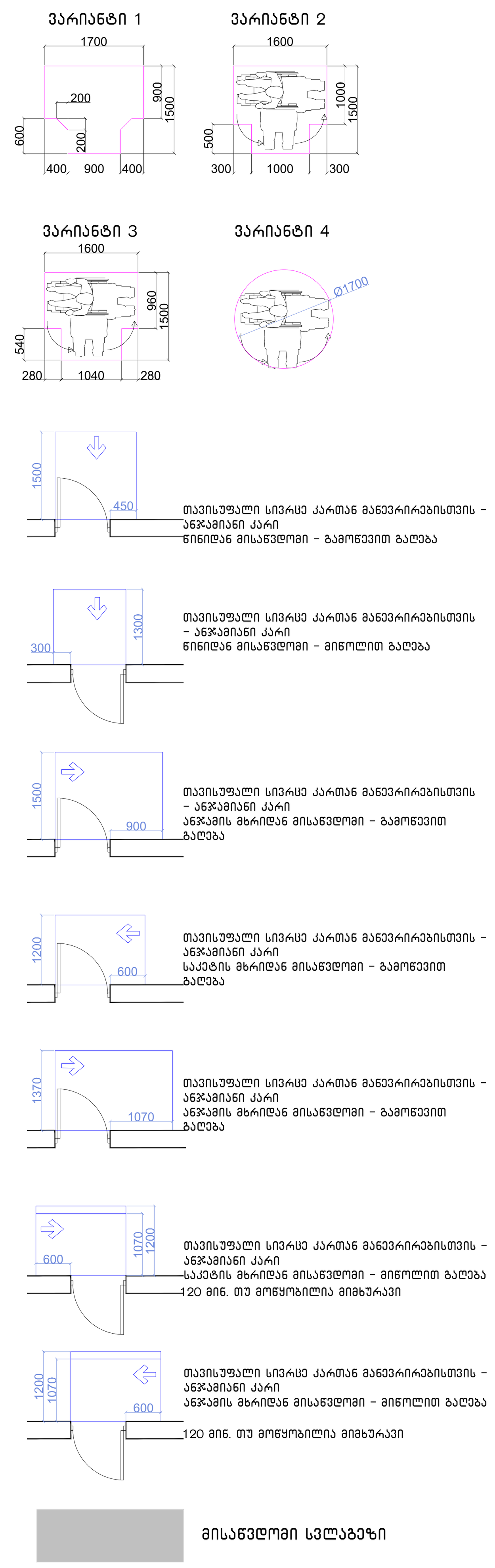

შენიშვნები

1.იატაკის ზედაპირები მოეწყობა ისე, რომ იქნება მდგრადი, მყარიუ და არასასრიალა.

შენიშვნა

. იატაკის ზედაპირები უნდა იყოს მდგრადი, მყარი, და არასასრიალო და უნდა შეესაბამებოდეს 302-ქვეთავს, იატაკის ზედაპირებზე დონის ცვლილება უნდა შეესაბამებოდეს 303-ე ქვეთავს

. ავტომატურად მოძრავი კარი უნდა შეესაბამებოდეს 404.3 ქვეთავის მოთხოვნებს

. საპროექტო დოკუმენტაციის ცვლილება ან მშენებლობის დროს განხორციელებული რაიმე სახის ცვლილება,რომელიც იქნება აღნიშნულ არქიტექტურულ პროექტთან შეუსაბამო, ავტომატურად გამოიწვევს წარმოდგენილი შეფასების გაუქმებას, ასევე გახდის არქიტექტურული პროექტის კორექციას და ახალი სამშენებლო ნებართვის მიღების აუცილებლობას.

(არქიტექტურა) შ.პ.ს „არქიტექტურის ხმა“
ს/კ 405667826
ზესტაფონის ქ. №15
0180
თბილისი
საქართველო

SOUND OF ARCHITECTURE

დამკვეთი:
0179
თბილისი
საქართველო

ფუნქცია:
მრავალბინიანი საცხოვრებელი სახლი

ობიექტის მისამართი:
თბილისი, მიხეილ წინამძღვრიშვილის ქუჩა N 121ა
ს.კ 01.16.01.010.017

სიტუაციური სქემა:

როექტის №: 01
დირექტორი: ნ წულაია
არქიტექტორი: მ.ხარაზიშვილი
არქიტექტორი: ნ. წულაია
არქიტექტორი: ვ. იობიძე

თარიღი: 22.01.2025

მაშტაბი: 1:200

მეორე სართულის გეგმა
ნიშნულზე +3.20

ა ბლოკი

ბ ბლოკი

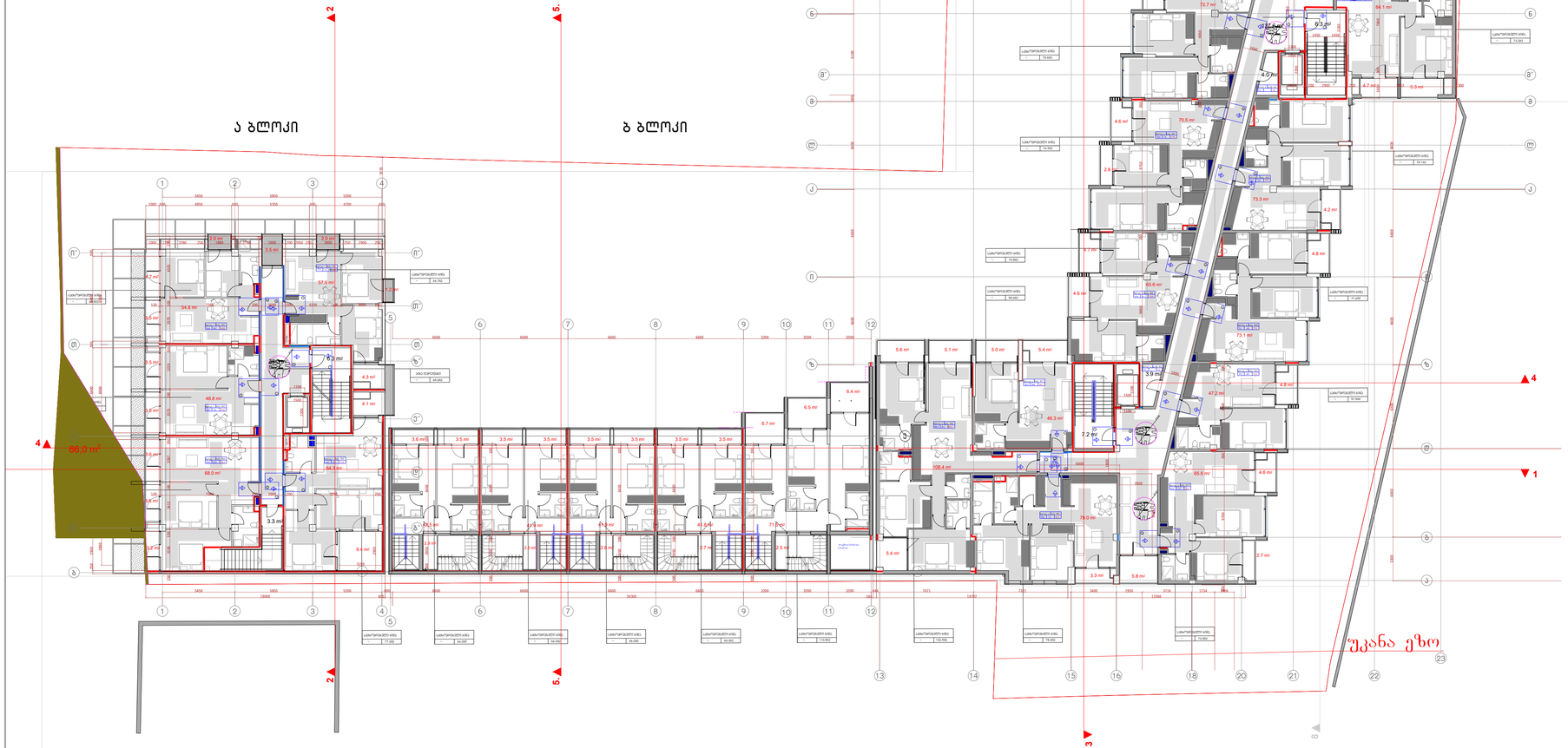

შენიშვნები
მოსატრიალებელი სივრცეები

ვარიანტი 1

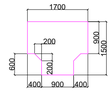

ვარიანტი 2

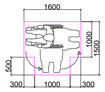

ვარიანტი 3

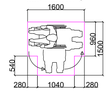

ვარიანტი 4

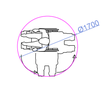

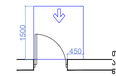

მაცისუფალი სივრცე კარამდე გადვირაებისთვის – ანჯამიანი კარი წინიდან მისადგომი – გადმოვიდით გალება

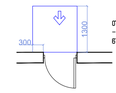

მაცისუფალი სივრცე კარამდე გადვირაებისთვის – ანჯამიანი კარი წინიდან მისადგომი – გიდოლით გალება

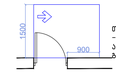

მაცისუფალი სივრცე კარამდე გადვირაებისთვის – ანჯამიანი კარი ანჯამის მხარიდან მისადგომი – გადმოვიდით გალება

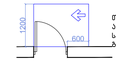

მაცისუფალი სივრცე კარამდე გადვირაებისთვის – ანჯამიანი კარი საკეტის მხარიდან მისადგომი – გადმოვიდით გალება

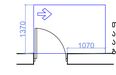

მაცისუფალი სივრცე კარამდე გადვირაებისთვის – ანჯამიანი კარი ანჯამის მხარიდან მისადგომი – გადმოვიდით გალება

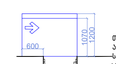

მაცისუფალი სივრცე კარამდე გადვირაებისთვის – ანჯამიანი კარი საკეტის მხარიდან მისადგომი – გიდოლით გალება 120 მმ. თუ მოწყობილია მიზეზარკვი

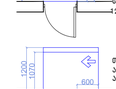

მაცისუფალი სივრცე კარამდე გადვირაებისთვის – ანჯამიანი კარი ანჯამის მხარიდან მისადგომი – გიდოლით გალება 120 მმ. თუ მოწყობილია მიზეზარკვი

მისადგომი სალაბეჭი

შენიშვნები

1.იატაკის ზედაპირები მოეწყობა ისე, რომ იქნება მდგრადი, მყარიც და არასასრიალო.

შენიშვნა
. იატაკის ზედაპირები უნდა იყოს მდგრადი, მყარი, და არასასრიალო და უნდა შეესაბამებოდეს 302-ე ქვეთავს, იატაკის ზედაპირებზე ღონის ცვლილება უნდა შეესაბამებოდეს 303-ე ქვეთავს
. ავტომატურად მოძრავი კარი უნდა შეესაბამებოდეს 404.3 ქვეთავის მოთხოვნებს
. საპროექტო დოკუმენტაციის ცვლილება ან მშენებლობის დროს განხორციელებული რაიმე სახის ცვლილება,რომელიც იქნება აღნიშნულ არქიტექტურულ პროექტთან შეუსაბამო, ავტომატურად გამოიწვევს წარმოდგენილი შეფასების გაუქმებას, ასევე გახდის არქიტექტურული პროექტის კორექტირებას და ახალი სამშენებლო ნებართვის მიღების აუცილებლობას.

(არქიტექტურა) შ.პ.ს „არქიტექტურის ხმა"
ს/კ 405667826
ზესტაფონის ქ. №15
0180
თბილისი
საქართველო

SOUND OF ARCHITECTURE

დამკვეთი:
0179
თბილისი
საქართველო

ფუნქცია:
მრავალბინიანი საცხოვრებელი სახლი

ობიექტის მისამართი:
თბილისი, მიხეილ წინამძღვრიშვილის ქუჩა N 121ა
ს.კ 01.16.01.010.017

სიტუაციური სქემა:

პროექტის №: 01
დირექტორი: ნ წულაია
არქიტექტორი: მ.ხარაზიშვილი
არქიტექტორი: ნ. წულაია
არქიტექტორი: ე. იობიძე

თარიღი: 22.01.2025

მაშტაბი: 1:200

A-2

მესამე სართულის გეგმა
ნიშნულზე +6.45

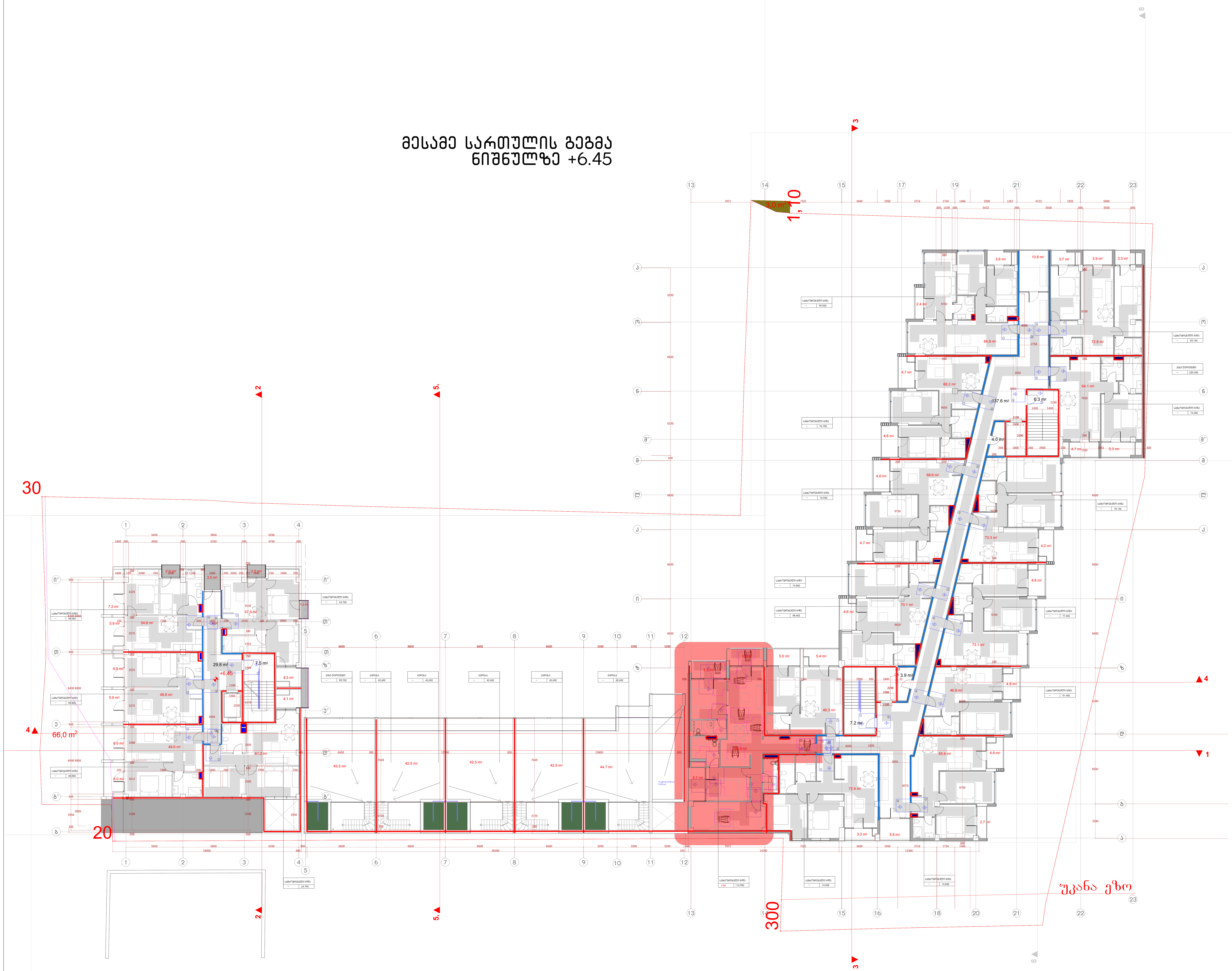

შენიშვნები

მოსატრიალებელი სივრცეები

ვარიანტი 1 ვარიანტი 2 ვარიანტი 3 ვარიანტი 4

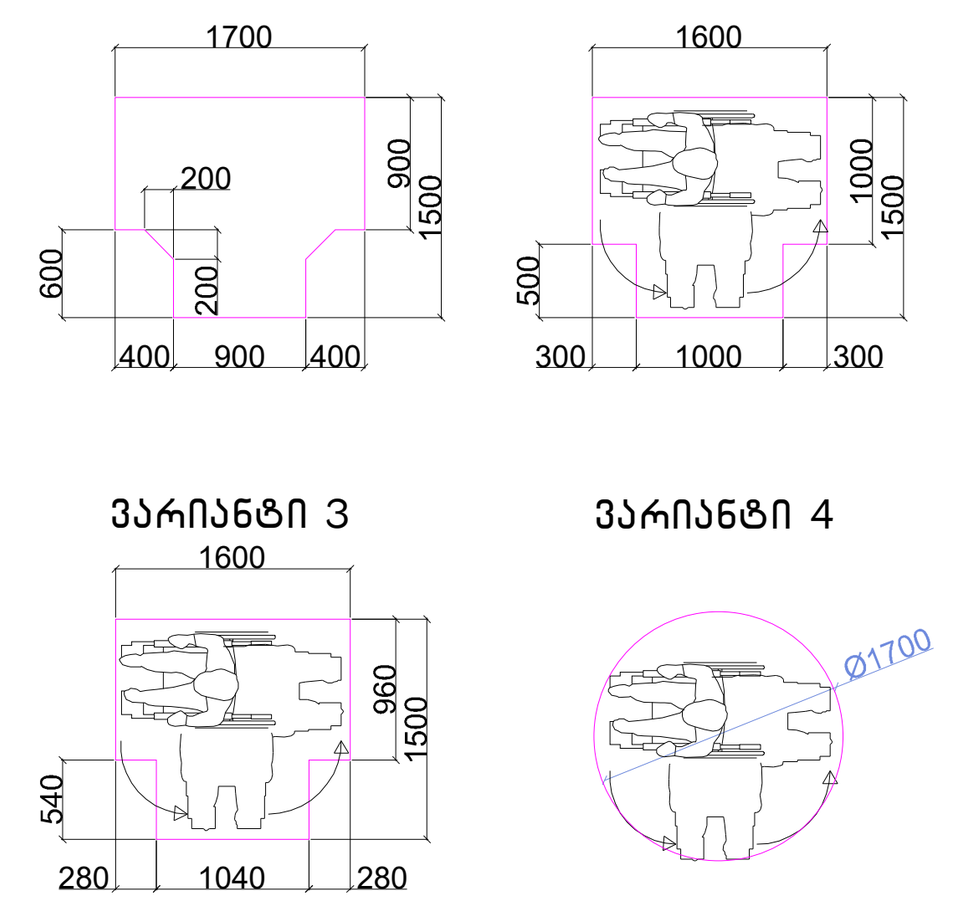

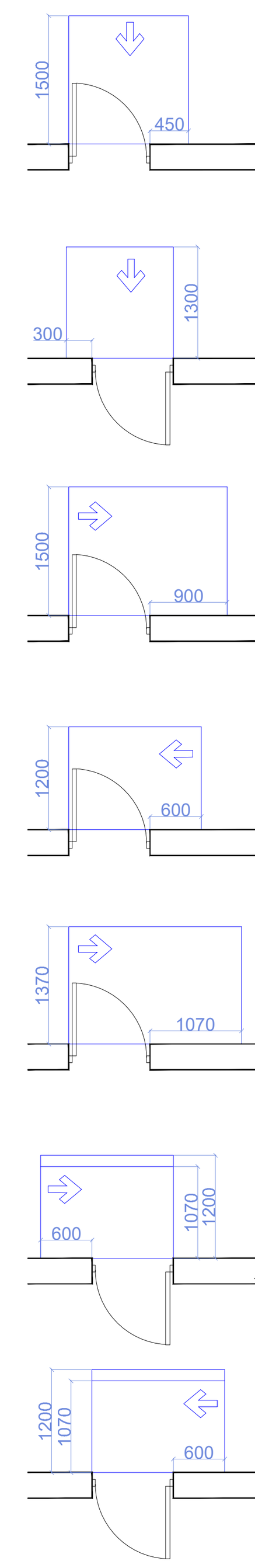

თავისუფალი სივრცე კართან მანევრირებისთვის – ანჯამიანი კარი
წინიდან მისაწვდომი – გამოწევით გაღება

თავისუფალი სივრცე კართან მანევრირებისთვის – ანჯამიანი კარი
წინიდან მისაწვდომი – მიწოლით გაღება

თავისუფალი სივრცე კართან მანევრირებისთვის – ანჯამიანი კარი
ანჯამის მხრიდან მისაწვდომი – გამოწევით გაღება

თავისუფალი სივრცე კართან მანევრირებისთვის – ანჯამიანი კარი
საკეტის მხრიდან მისაწვდომი – გამოწევით გაღება

თავისუფალი სივრცე კართან მანევრირებისთვის – ანჯამიანი კარი
ანჯამის მხრიდან მისაწვდომი – გამოწევით გაღება

თავისუფალი სივრცე კართან მანევრირებისთვის – ანჯამიანი კარი
საკეტის მხრიდან მისაწვდომი – მიწოლით გაღება
120 მინ. თუ მოწყობილია მიმხურავი

თავისუფალი სივრცე კართან მანევრირებისთვის – ანჯამიანი კარი
ანჯამის მხრიდან მისაწვდომი – მიწოლით გაღება
120 მინ. თუ მოწყობილია მიმხურავი

მისაწვდომი სვლაგეზი

შენიშვნები

1.იატაკის ზედაპირები მოეწყობა ისე, რომ იქნება მდგრადი, მყარიუ და არასასრიალა.

შენიშვნა

. იატაკის ზედაპირები უნდა იყოს მდგრადი, მყარი, და არასასრიალო და უნდა შეესაბამებოდეს 302-ქვეთავს, იატაკის ზედაპირებზე დონის ცვლილება უნდა შეესაბამებოდეს 303-ე ქვეთავს

. ავტომატურად მოძრავი კარი უნდა შეესაბამებოდეს 404.3 ქვეთავის მოთხოვნებს

. საპროექტო დოკუმენტაციის ცვლილება ან მშენებლობის დროს განხორციელებული რაიმე სახის ცვლილება,რომელიც იქნება აღნიშნულ არქიტექტურულ პროექტთან შეუსაბამო, ავტომატურად გამოიწვევს წარმოდგენილი შეფასების გაუქმებას, ასევე გახდის არქიტექტურული პროექტის კორექებას და ახალი სამშენებლო ნებართვის მიღების აუცილებლობას.

(არქიტექტურა) შ.პ.ს „არქიტექტურის ხმა“
ს/კ 405667826
ზესტაფონის ქ. №15
0180
თბილისი
საქართველო

SOUND OF ARCHITECTURE

დამკვეთი:
0179
თბილისი
საქართველო

ფუნქცია:
მრავალბინიანი საცხოვრებელი სახლი

ობიექტის მისამართი:
თბილისი, მიხეილ წინამძღვრიშვილის ქუჩა N 121ა
ს.კ 01.16.01.010.017

სიტუაციური სქემა:

როექტის №: 01
დირექტორი: ნ წულაია
არქიტექტორი: მ.ხარაზიშვილი
არქიტექტორი: ნ. წულაია
არქიტექტორი: ვ. იობიძე

თარიღი: 22.01.2025

მაშტაბი: 1:200

A-2

მესამე სართულის გეგმა
ნიშნულზე +9.70

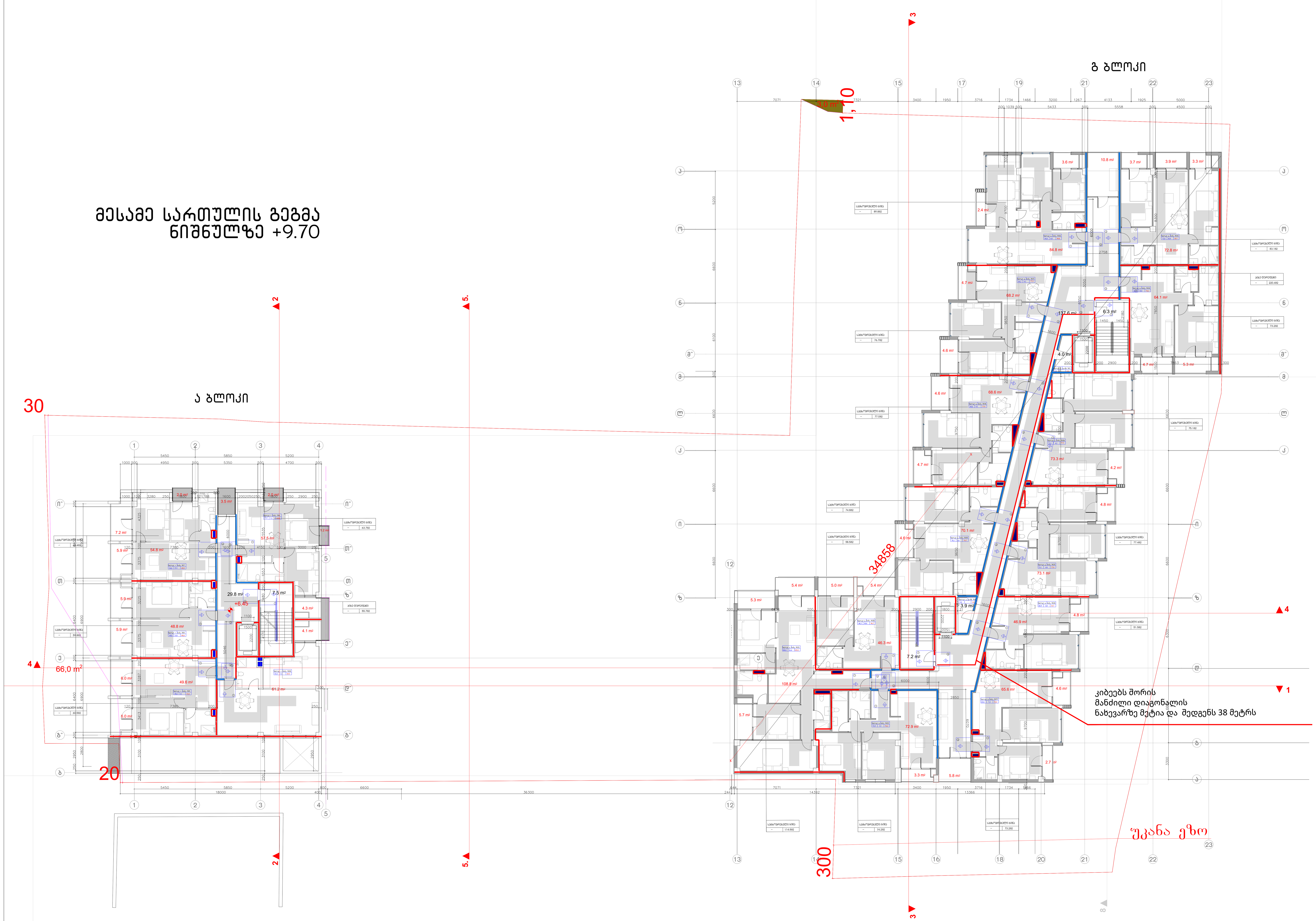

შენიშვნები
მოსატრიალებელი სივრცეები

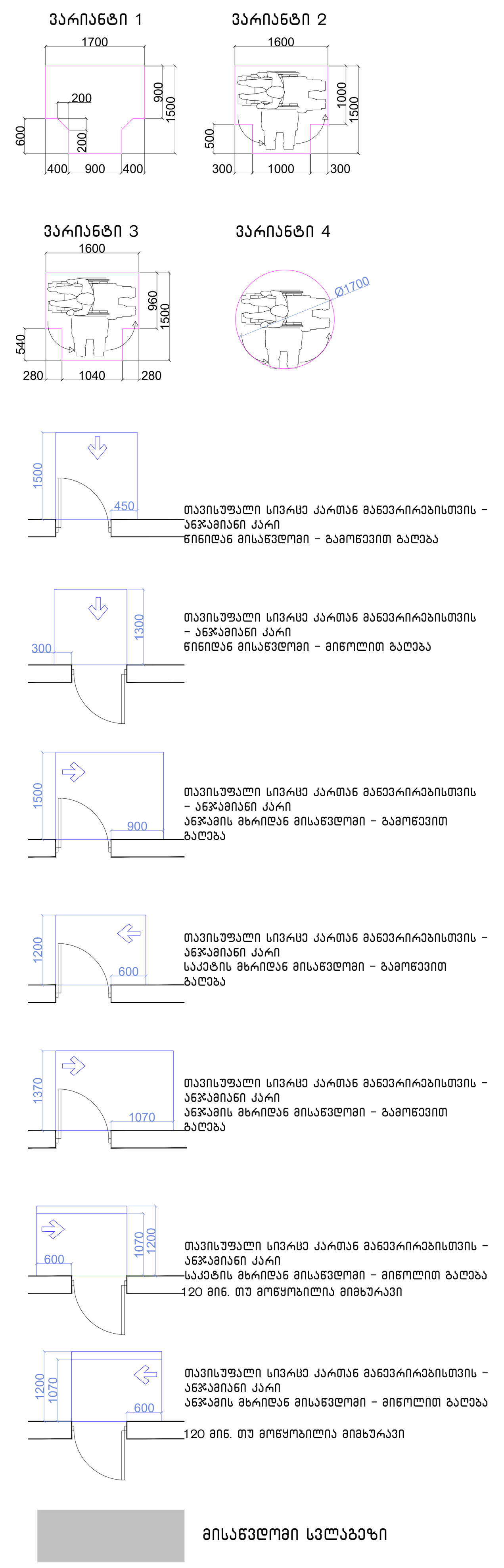

შენიშვნები

1.იატაკის ზედაპირები მოეწყობა ისე, რომ იქნება მდგრადი, მყარიუ და არასასრიალა.

შენიშვნა

. იატაკის ზედაპირები უნდა იყოს მდგრადი, მყარი, და არასასრიალო და უნდა შეესაბამებოდეს 302-ქვეთავს, იატაკის ზედაპირებზე დონის ცვლილება უნდა შეესაბამებოდეს 303-ე ქვეთავს

. ავტომატურად მოძრავი კარი უნდა შეესაბამებოდეს 404.3 ქვეთავის მოთხოვნებს

. საპროექტო დოკუმენტაციის ცვლილება ან მშენებლობის დროს განხორციელებული რაიმე სახის ცვლილება,რომელიც იქნება აღნიშნულ არქიტექტურულ პროექტთან შეუსაბამო, ავტომატურად გამოიწვევს წარმოდგენილი შეფასების გაუქმებას, ასევე გახდის არქიტექტურული პროექტის კორექციას და ახალი სამშენებლო ნებართვის მიღების აუცილებლობას.

(არქიტექტურა) შ.პ.ს „არქიტექტურის ხმა“
ს/კ 405667826
ზესტაფონის ქ. №15
0180
თბილისი
საქართველო

SOUND OF ARCHITECTURE

დამკვეთი:
0179
თბილისი
საქართველო

ფუნქცია:
მრავალბინიანი საცხოვრებელი სახლი

ობიექტის მისამართი:
თბილისი, მიხეილ წინამძღვრიშვილის ქუჩა N 121ა
ს.კ 01.16.01.010.017

სიტუაციური სქემა:

როექტის №: 01
დირექტორი: ნ წულაია
არქიტექტორი: მ.ხარაზიშვილი
არქიტექტორი: ნ. წულაია
არქიტექტორი: ვ. იობიძე

თარიღი: 22.01.2025

მაშტაბი: 1:200

A-2

მეხუთე სართულის გეგმა
ნიშნულზე +12.95

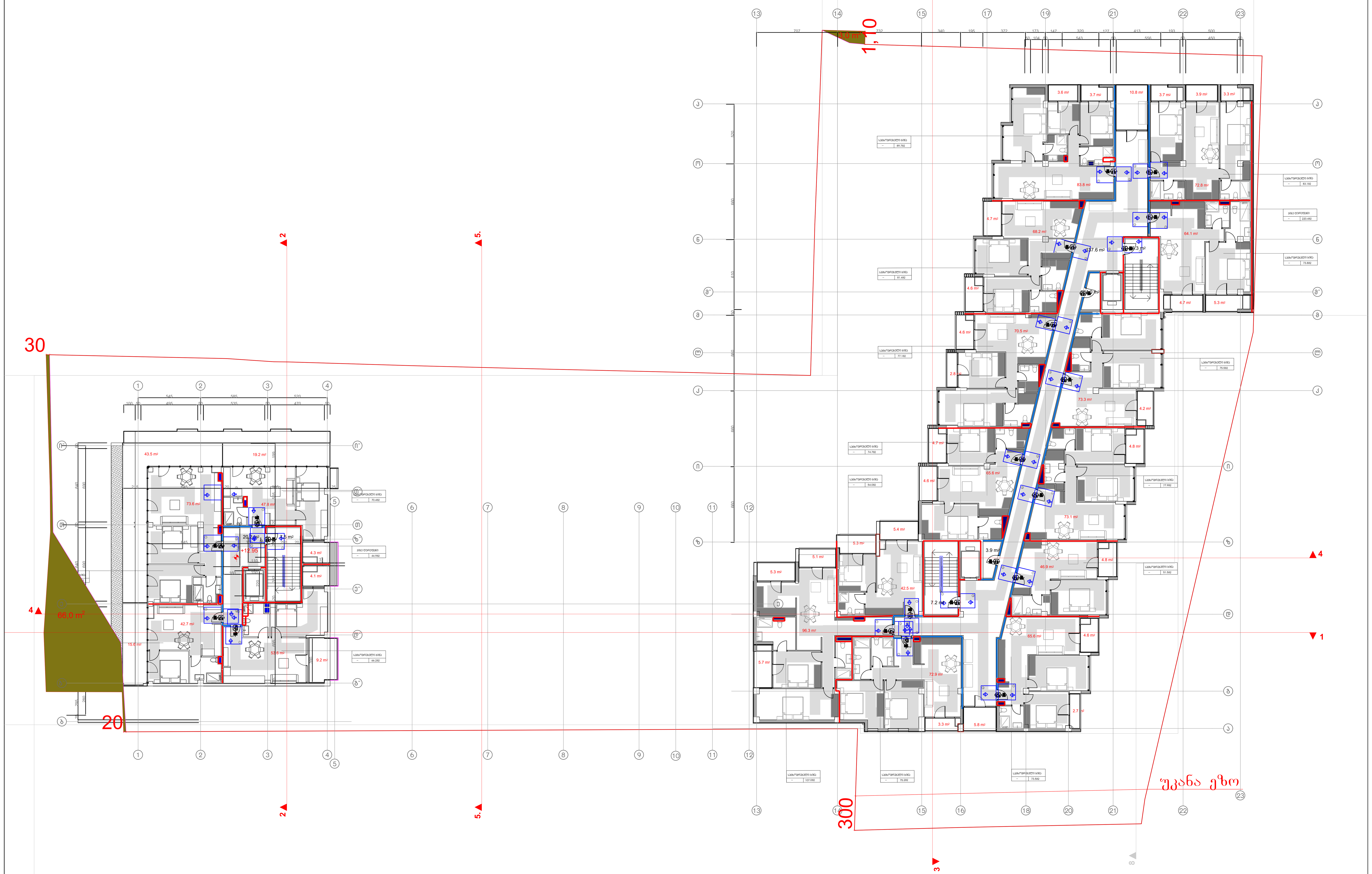

შენიშვნები

მოსატრიალებელი სივრცეები

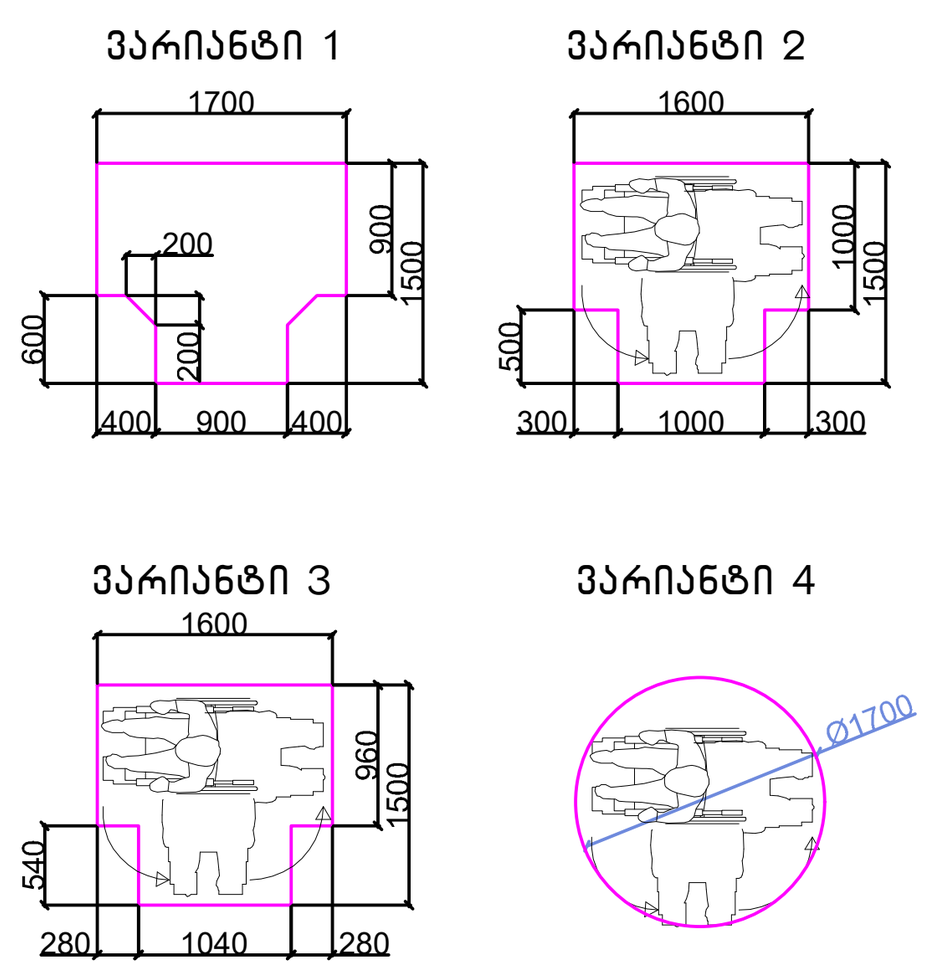

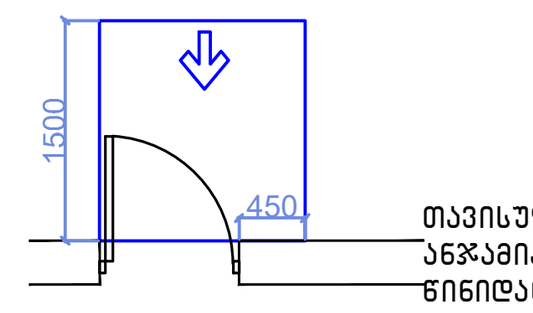

თავისუფალი სივრცე კართან მანევრირებისთვის – ანჯამიანი კარი
წინიდან მისაწვდომი – გამოწევით გაღება

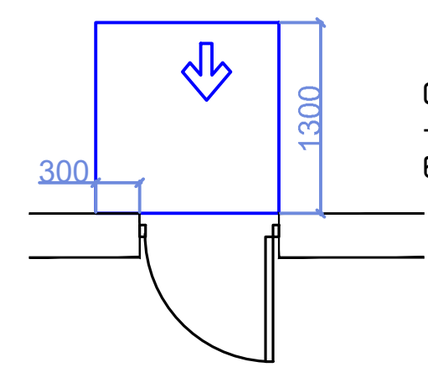

თავისუფალი სივრცე კართან მანევრირებისთვის – ანჯამიანი კარი
წინიდან მისაწვდომი – მიწოლით გაღება

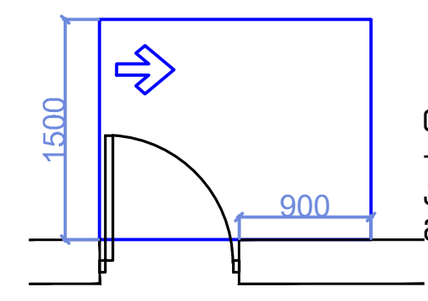

თავისუფალი სივრცე კართან მანევრირებისთვის – ანჯამიანი კარი
ანჯამის მხრიდან მისაწვდომი – გამოწევით გაღება

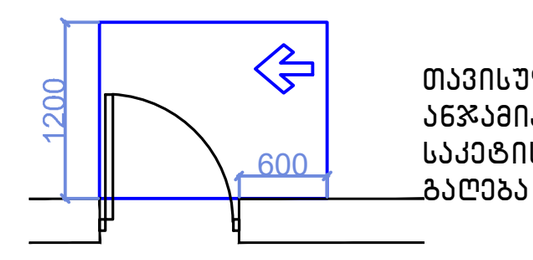

თავისუფალი სივრცე კართან მანევრირებისთვის – ანჯამიანი კარი
საკეტის მხრიდან მისაწვდომი – გამოწევით გაღება

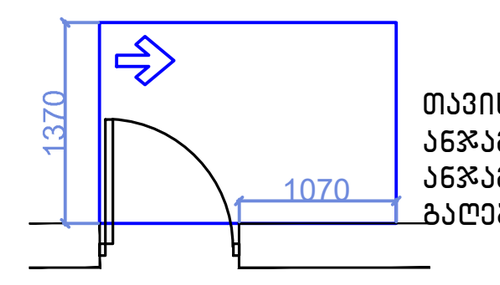

თავისუფალი სივრცე კართან მანევრირებისთვის – ანჯამიანი კარი
ანჯამის მხრიდან მისაწვდომი – გამოწევით გაღება

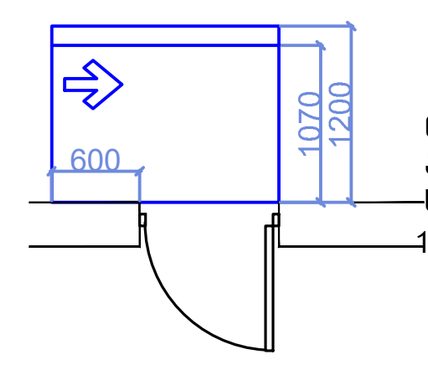

თავისუფალი სივრცე კართან მანევრირებისთვის – ანჯამიანი კარი
საკეტის მხრიდან მისაწვდომი – მიწოლით გაღება
120 მმ. თუ მოწყობილია მიმხურავი

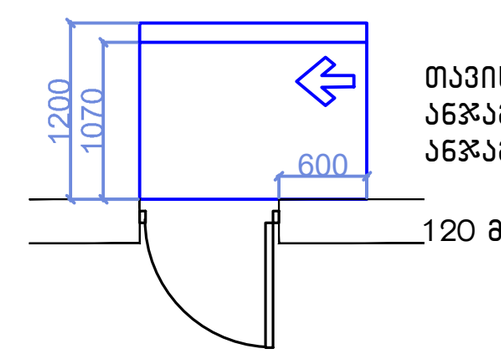

თავისუფალი სივრცე კართან მანევრირებისთვის – ანჯამიანი კარი
ანჯამის მხრიდან მისაწვდომი – მიწოლით გაღება
120 მმ. თუ მოწყობილია მიმხურავი

მისაწვდომი სვლაგეზი

შენიშვნები

1.იატაკის ზედაპირები მოეწყობა ისე, რომ იქნება მდგრადი, მყარიუ და არასასრიალა.

შენიშვნა

. იატაკის ზედაპირები უნდა იყოს მდგრადი, მყარი, და არასასრიალო და უნდა შეესაბამებოდეს 302-ქვეთავს, იატაკის ზედაპირებზე დონის ცვლილება უნდა შეესაბამებოდეს 303-ე ქვეთავს

. ავტომატურად მოძრავი კარი უნდა შეესაბამებოდეს 404.3 ქვეთავის მოთხოვნებს

. საპროექტო დოკუმენტაციის ცვლილება ან მშენებლობის დროს განხორციელებული რაიმე სახის ცვლილება,რომელიც იქნება აღნიშნულ არქიტექტურულ პროექტთან შეუსაბამო, ავტომატურად გამოიწვევს წარმოდგენილი შეფასების გაუქმებას, ასევე გახდის არქიტექტურული პროექტის კორექტირებას და ახალი სამშენებლო ნებართვის მიღების აუცილებლობას.

(არქიტექტურა) შ.პ.ს „არქიტექტურის ხმა“
ს/კ 405667826
ზესტაფონის ქ. №15
0180
თბილისი
საქართველო

SOUND OF ARCHITECTURE

დამკვეთი:
0179
თბილისი
საქართველო

ფუნქცია:
მრავალბინიანი საცხოვრებელი სახლი

ობიექტის მისამართი:
თბილისი, მიხეილ წინამძღვრიშვილის ქუჩა N 121ა
ს.კ 01.16.01.010.017

სიტუაციური სქემა:

პროექტის №: 01
დირექტორი: ნ წულაია
არქიტექტორი: მ.ხარაზიშვილი
არქიტექტორი: ნ. წულაია
არქიტექტორი: ვ. იობიძე

თარიღი: 22.01.2025

მასშტაბი: 1:200

A-2

მეექვსე სართულის გეგმა ნიშნულზე +16.20

ა ბლოკი

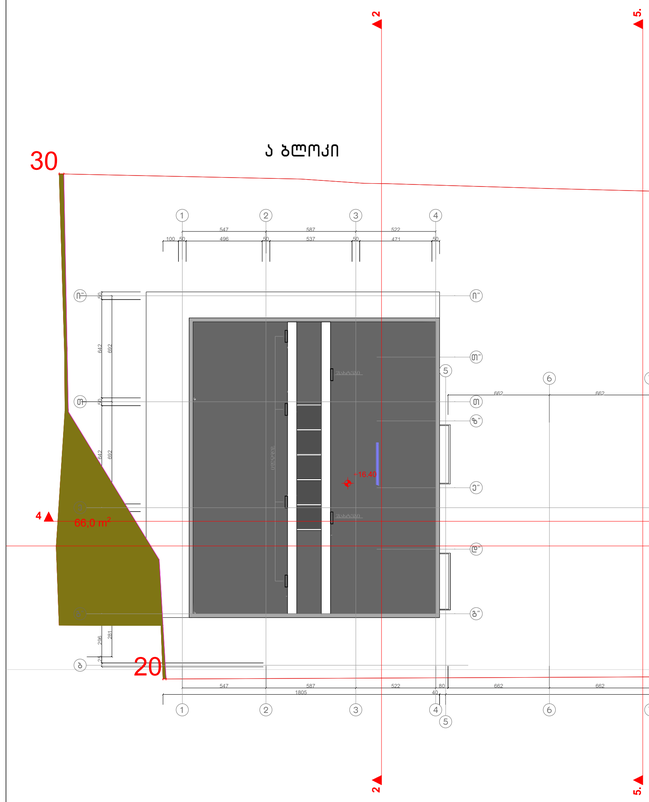

ბ ბლოკი


3
1,10
4
1
300
უკანა ეზო
+16.20
+16.20
+16.20

ა ტიპის ბინის დეტალური ნახაზი
+6.25 ნიშნულზე



შენიშვნები
მოსატრიალებელი სივრცეები

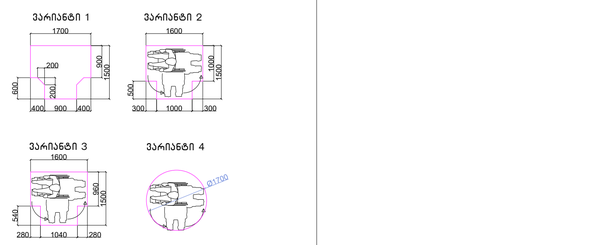

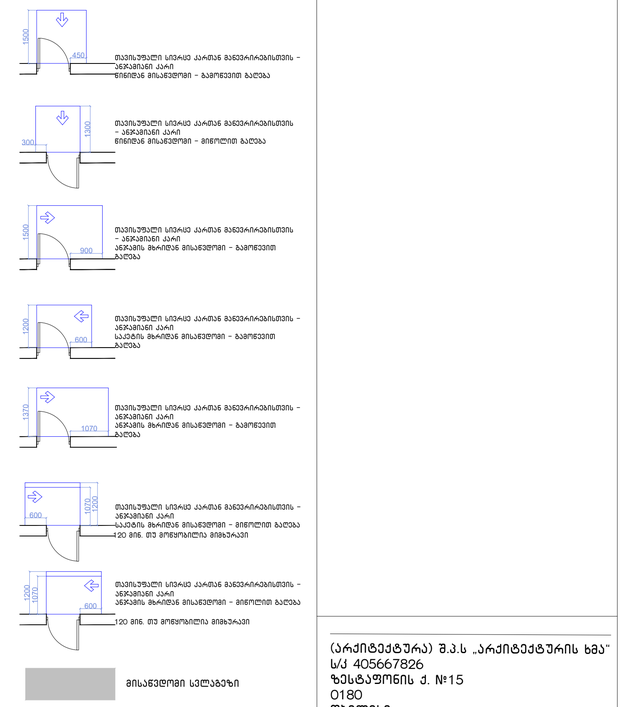

მისაბმელით სალაბეზი

შენიშვნები

1.იატაკის ზედაპირები მოეწყობა ისე, რომ იქნება მდგრადი, მყარიუ და არასასრიალო.

შენიშვნა
. იატაკის ზედაპირები უნდა იყოს მდგრადი, მყარი, და არასასრიალო და უნდა შეესაბამებოდეს 302-ე ქვეთავს, იატაკის ზედაპირებზე ღონის ცვლილება უნდა შეესაბამებოდეს 303-ე ქვეთავს
. ავტომატურად მოძრავი კარი უნდა შეესაბამებოდეს 404.3 ქვეთავის მოთხოვნებს
. საპროექტო დოკუმენტაციის ცვლილება ან მშენებლობის დროს გაწეხორციელებული რაიმე სახის ცვლილება,რომელიც იქნება ა(ა)იპ არქიტექტურულ პროექტთან შეუსაბამო, ავტომატურად გამოიწვევს წარმოდგენილი შეფასების გაუქმებას, ასევე გახდის არქიტექტურული პროექტის კორექტირებას და ახალი სამშენებლო ნებართვის მიღების აუცილებლობას.

(არქიტექტურა) შ.პ.ს „არქიტექტურის ხმა"
ს/კ 405667826
ზესტაფონის ქ. №15
0180
თბილისი
საქართველო

SOUND OF ARCHITECTURE

დამკვეთი:
0179
თბილისი
საქართველო

ფუნქცია:
მრავალბინიანი საცხოვრებელი სახლი

ობიექტის მისამართი:
თბილისი, მიხეილ წინამძღვრიშვილის ქუჩა N 121ა
ს.კ 01.16.01.010.017

სიტუაციური სქემა:

პროექტის №: 01
დირექტორი: ნ წულაია
არქიტექტორი: მ.ხარაზიშვილი
არქიტექტორი: ნ. წულაია
არქიტექტორი: ი. იობიძე

თარიღი: 22.01.2025

მაშტაბი: 1:200

13 საოფისე ფართის №1 სანპვნძის დეტალური ნახაზი

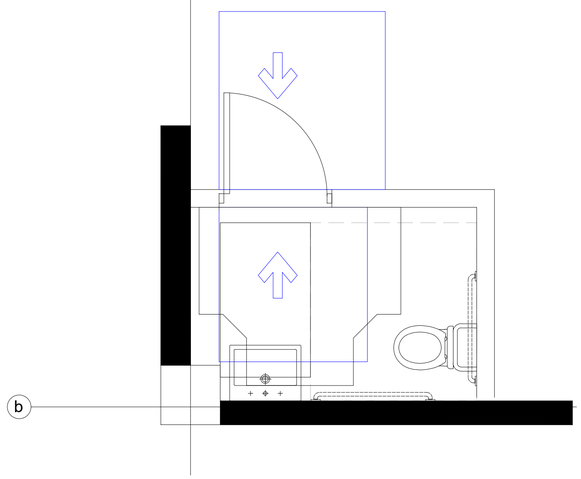

თავისუფალი სივრცე კართან მანევრირებისთვის ანჯამიანი კარი წინიდან მისაწდომი - გამოწევით გაღება

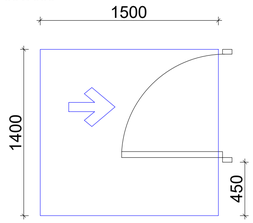

თავისუფალი სივრცე კართან მანევრირებისთვის ანჯამიანი კარი წინიდან მისაწდომი - მიწოლით გაღება

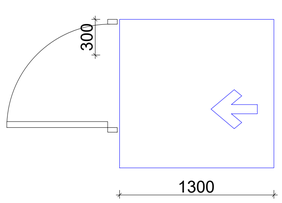

ტ ფორმის მოსატრიალებელი სივრცე ვარიანტი 1

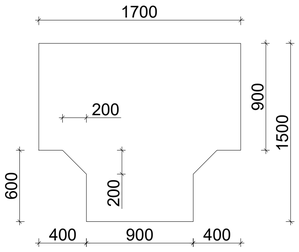

უნიტაზის და ხელმოსაჯიდი ქლებების მდებარეობა

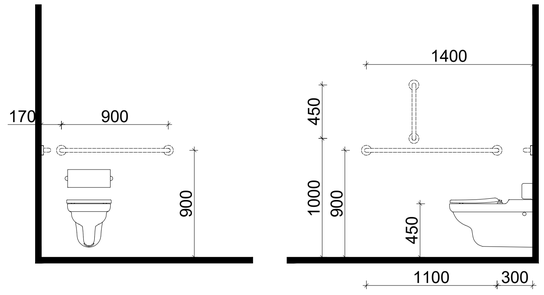

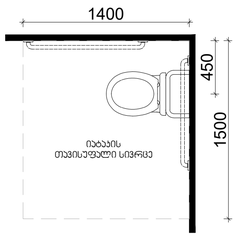

ხელსაბანის მდებარეობა

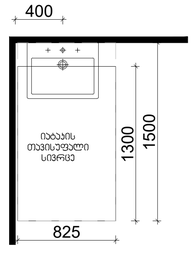

თავისუფალი სივრცე ფეხის ფალანგისთვის

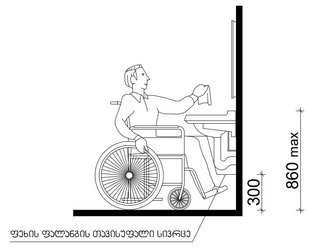

შენიშვნები

მოსატრიალებელი სივრცეები

ვარიანტი 1



ვარიანტი 2



ვარიანტი 3



ვარიანტი 4

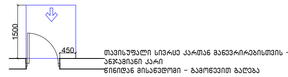

თავისუფალი სივრცე კართან მანევრირებისთვის - ანჯამიანი კარი წინიდან მისაწდომი - გამოწევით გაღება

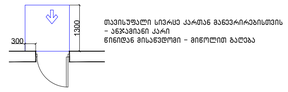

თავისუფალი სივრცე კართან მანევრირებისთვის - ანჯამიანი კარი წინიდან მისაწდომი - მიწოლით გაღება

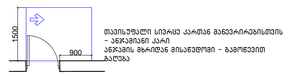

თავისუფალი სივრცე კართან მანევრირებისთვის - ანჯამიანი კარი ანჯამის მხრიდან მისაწდომი - გამოწევით გაღება

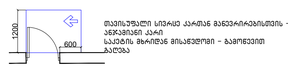

თავისუფალი სივრცე კართან მანევრირებისთვის - ანჯამიანი კარი საპირის მხრიდან მისაწდომი - გამოწევით გაღება

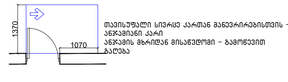

თავისუფალი სივრცე კართან მანევრირებისთვის - ანჯამიანი კარი ანჯამის მხრიდან მისაწდომი - გამოწევით გაღება

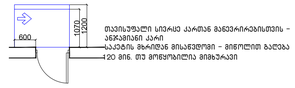

თავისუფალი სივრცე კართან მანევრირებისთვის - ანჯამიანი კარი ანჯამის მხრიდან მისაწდომი - მიწოლით გაღება 120 მინ. თუ მოწყობილია მიმბარკაჟი

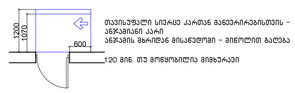

მისაწვდომი სველაგეზი

შენიშვნები

1.იატაკის ზედაპირები მოეწყოს ისე, რომ იქნება მდგრადი, მყარიც და არასასრიალო.

შენიშვნა
. იატაკის ზედაპირები უნდა იყოს მდგრადი, მყარი, და არასასრიალო და უნდა შეესაბამებოდეს 302-ქვეთავს, იატაკის ზედაპირებზე ღრიის ცალილება უნდა შეესაბამებოდეს 303-ე ქვეთავს
. ავტომატურად მოძრავი კარი უნდა შეესაბამებოდეს 404.3 ქვეთავის მოთხოვნებს
. საპროექტო დოკუმენტაციის ცვლილება ან მშენებლობის დროს განხორციელებული რაიმე სახის ცვლილება,რომელიც იქნება აღნიშნულ არქიტექტურულ პროექტთან შეუსაბამო, ავტომატურად გამოიწვევს წარმოდგენილი შეფასების გაუქმებას, ასევე გახდის არქიტექტურული პროექტის ქორერებას და ახალი სამშენებლო ნებართვის მიღების აუცილებლობას.

(არქიტექტურა) შ.პ.ს „არქიტექტურის ხმა"
ს/კ 405667826
ზესტაფონის ქ. №15
0180
თბილისი
საქართველო

SOUND OF ARCHITECTURE

დამკვეთი:
0179
თბილისი
საქართველო

ფუნქცია:
მრავალბინიანი საცხოვრებელი სახლი

ობიექტის მისამართი:
თბილისი, მიხეილ წინამძღვრიშვილის ქუჩა N 121ა
ს.კ 01.16.01.010.017

სიტუაციური სქემა:

პროექტის №: 01
დირექტორი: ნ წულაია
არქიტექტორი: მ.ხარაზიშვილი
არქიტექტორი: ნ. წულაია
არქიტექტორი: ვ. ლორგიძე

თარიღი: 22.01.2025

მაშტაბი: 1:200

შენიშვნები

მოსატრიალებელი სივრცეები

ვარიანტი 1

ვარიანტი 2

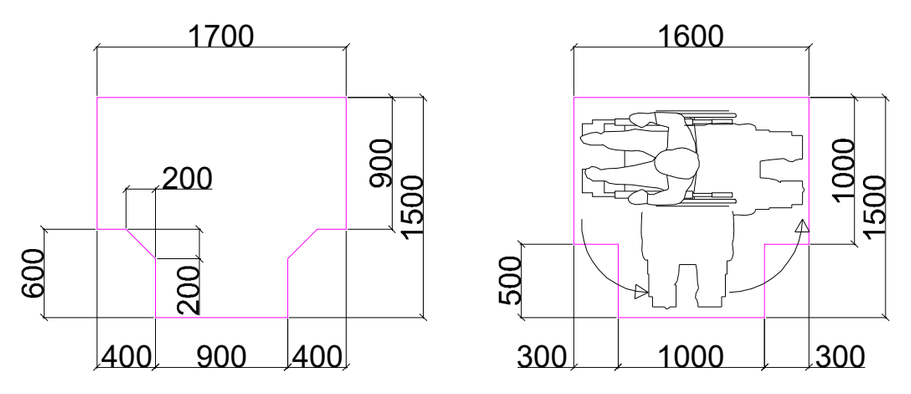

ვარიანტი 3

ვარიანტი 4

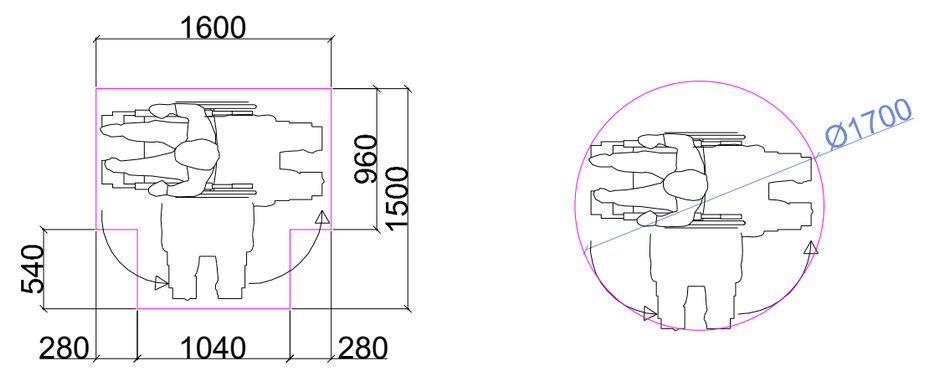

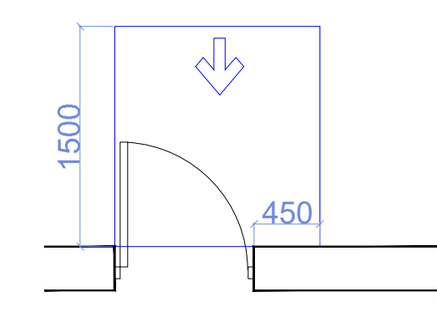

თავისუფალი სივრცე კართან მანევრირებისთვის – ანჯამიანი კარი
წინიდან მისაწვდომი – გამოწევით გაღება

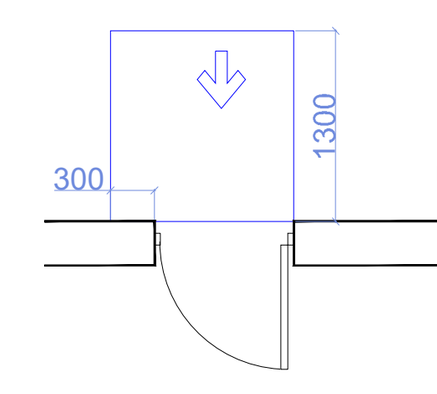

თავისუფალი სივრცე კართან მანევრირებისთვის – ანჯამიანი კარი
წინიდან მისაწვდომი – მიწოლით გაღება

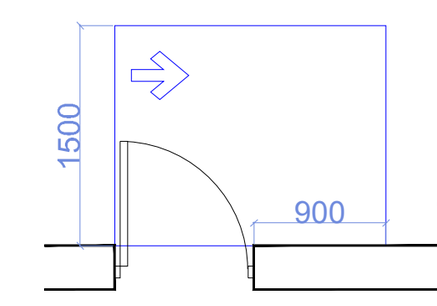

თავისუფალი სივრცე კართან მანევრირებისთვის – ანჯამიანი კარი
ანჯამის მხრიდან მისაწვდომი – გამოწევით გაღება

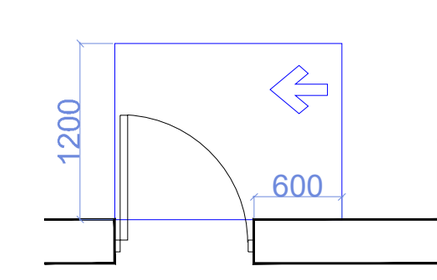

თავისუფალი სივრცე კართან მანევრირებისთვის – ანჯამიანი კარი
საკეტის მხრიდან მისაწვდომი – გამოწევით გაღება

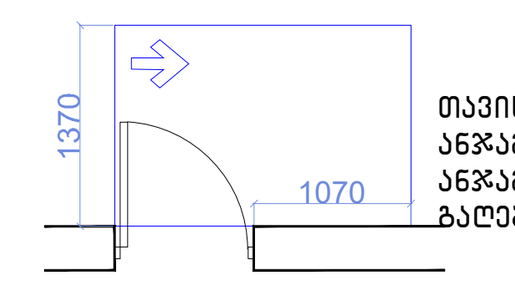

თავისუფალი სივრცე კართან მანევრირებისთვის – ანჯამიანი კარი
ანჯამის მხრიდან მისაწვდომი – გამოწევით გაღება

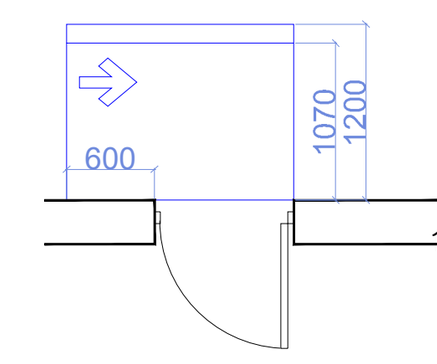

თავისუფალი სივრცე კართან მანევრირებისთვის – ანჯამიანი კარი
საკეტის მხრიდან მისაწვდომი – მიწოლით გაღება
120 მინ. თუ მოწყობილია მიმხურავი

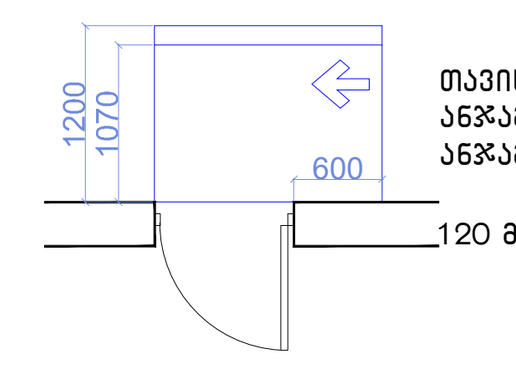

თავისუფალი სივრცე კართან მანევრირებისთვის – ანჯამიანი კარი
ანჯამის მხრიდან მისაწვდომი – მიწოლით გაღება
120 მინ. თუ მოწყობილია მიმხურავი

მისაწვდომი სვლაგეზი

შენიშვნები

1.იატაკის ზედაპირები მოეწყობა ისე, რომ იქნება მდგრადი, მყარიუ და არასასრიალა.

შენიშვნა

. იატაკის ზედაპირები უნდა იყოს მდგრადი, მყარი, და არასასრიალო და უნდა შეესაბამებოდეს 302-ქვეთავს, იატაკის ზედაპირებზე დონის ცვლილება უნდა შეესაბამებოდეს 303-ე ქვეთავს

. ავტომატურად მოძრავი კარი უნდა შეესაბამებოდეს 404.3 ქვეთავის მოთხოვნებს

. საპროექტო დოკუმენტაციის ცვლილება ან მშენებლობის დროს განხორციელებული რაიმე სახის ცვლილება,რომელიც იქნება აღნიშნულ არქიტექტურულ პროექტთან შეუსაბამო, ავტომატურად გამოიწვევს წარმოდგენილი შეფასების გაუქმებას, ასევე გახდის არქიტექტურული პროექტის კორერებას და ახალი სამშენებლო ნებართვის მიღების აუცილებლობას.

კომერციული ფართის სანკვანძის დეტალური ნახაზი

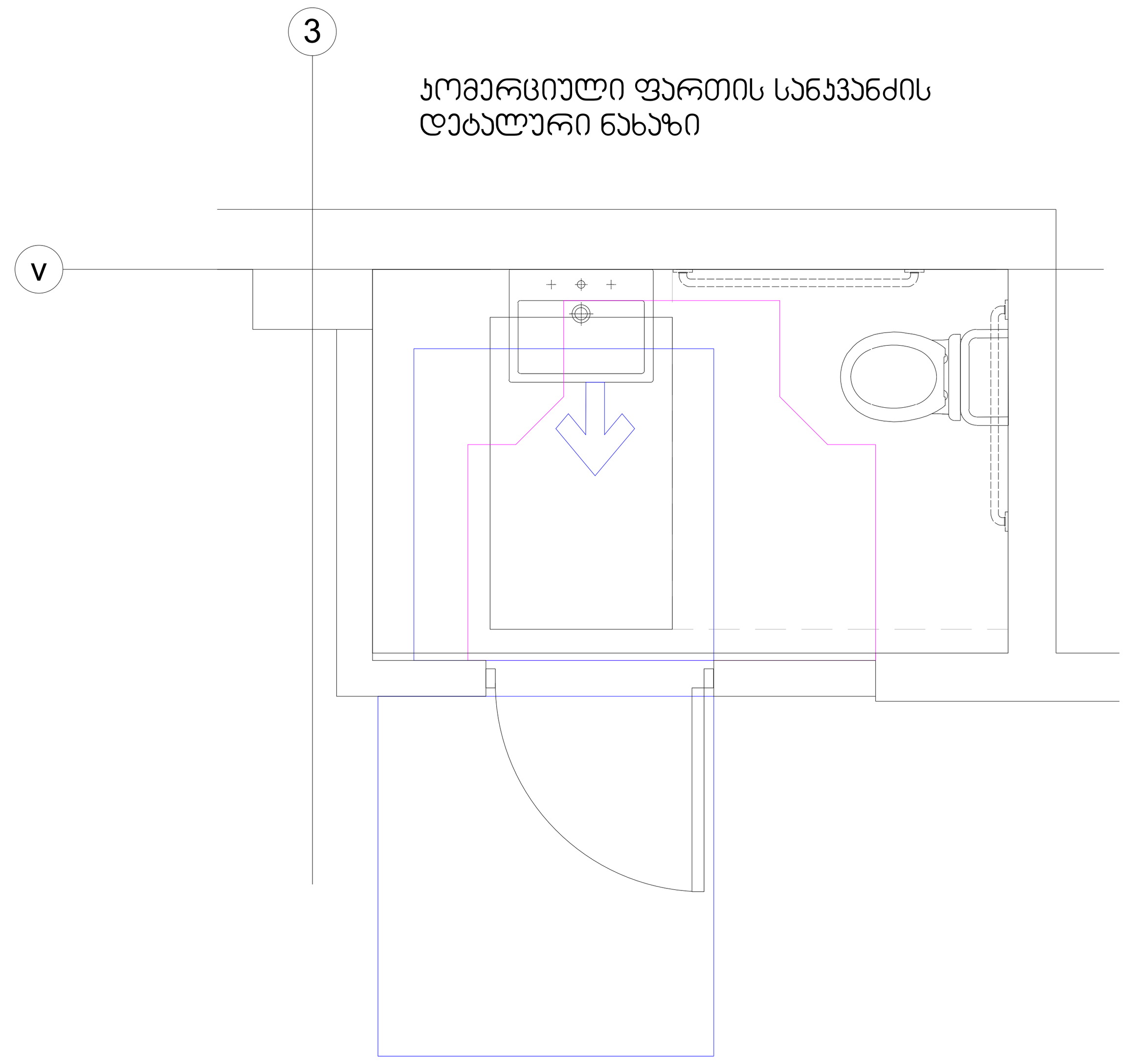

თავისუფალი სივრცე კართან მანევრირებისთვის
ანჯამიანი კარი
წინიდან მისაწვდომი - გამოწევით გაღება

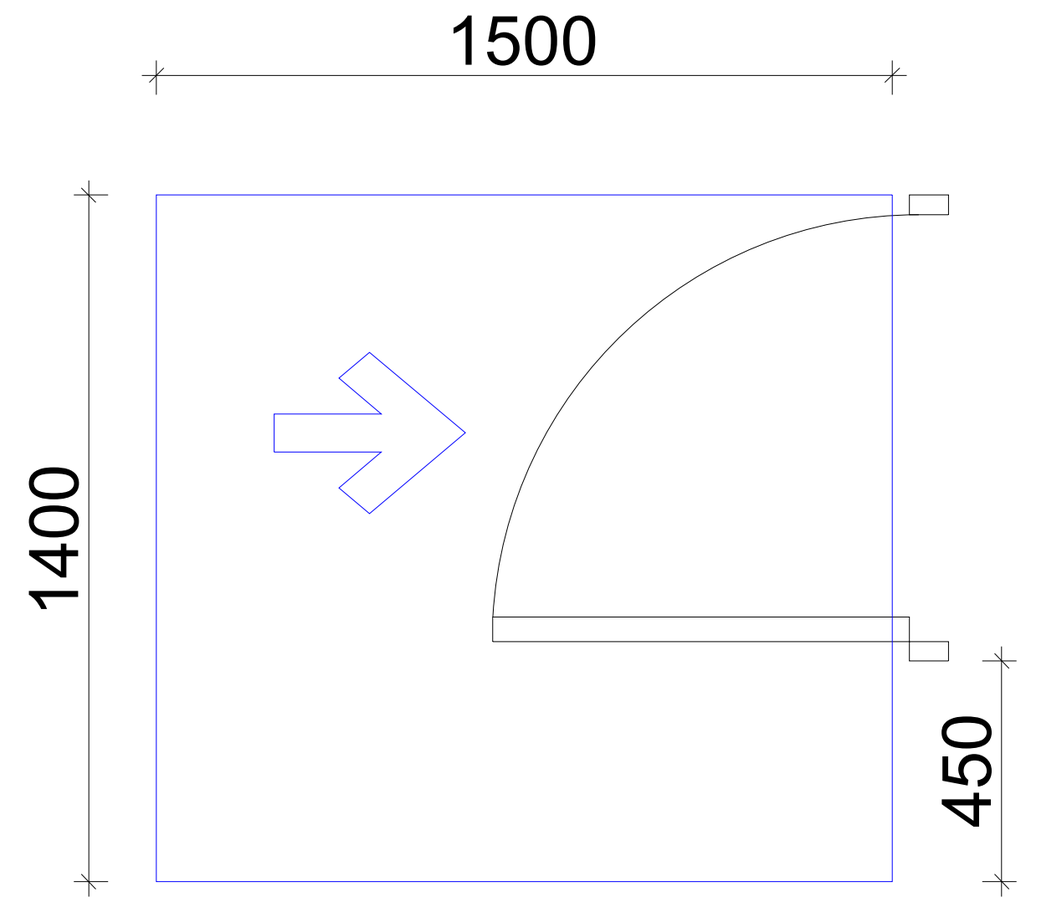

თავისუფალი სივრცე კართან მანევრირებისთვის
ანჯამიანი კარი
წინიდან მისაწვდომი - მიწოლით გაღება

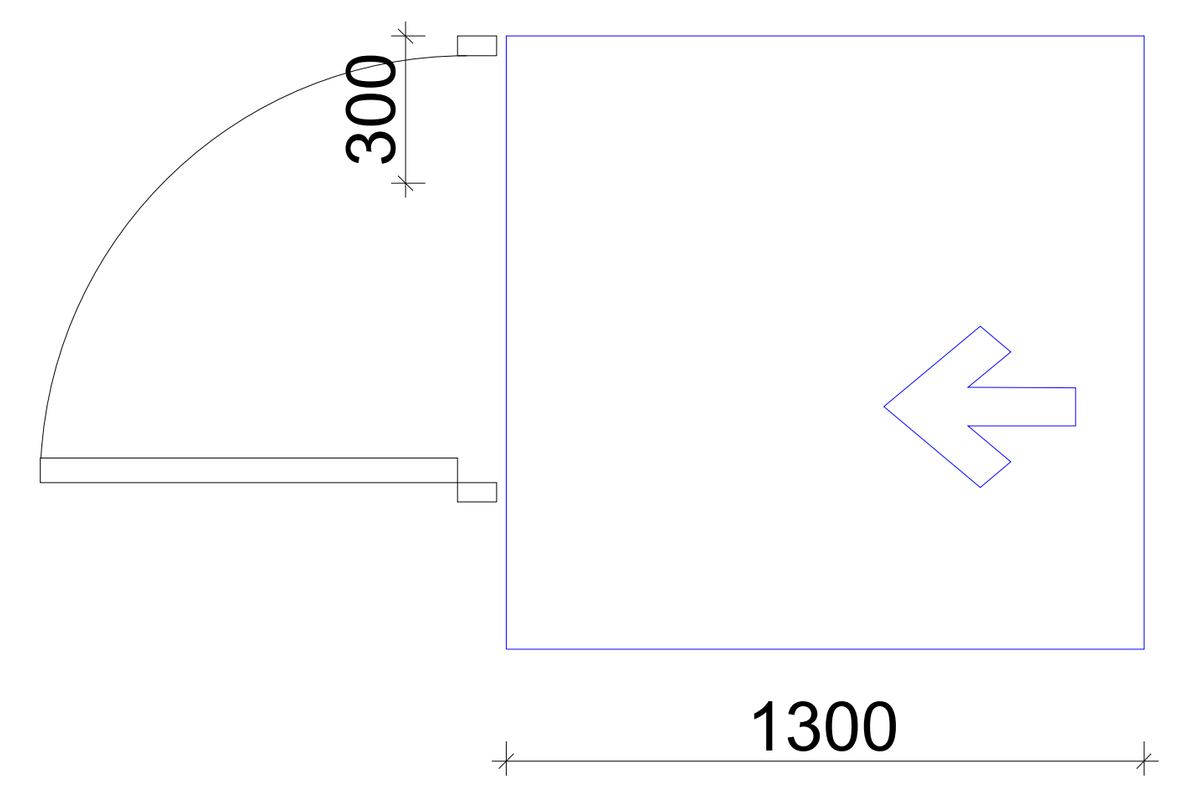

T ფორმის მოსატრიალებელი სივრცე
ვარიანტი 1

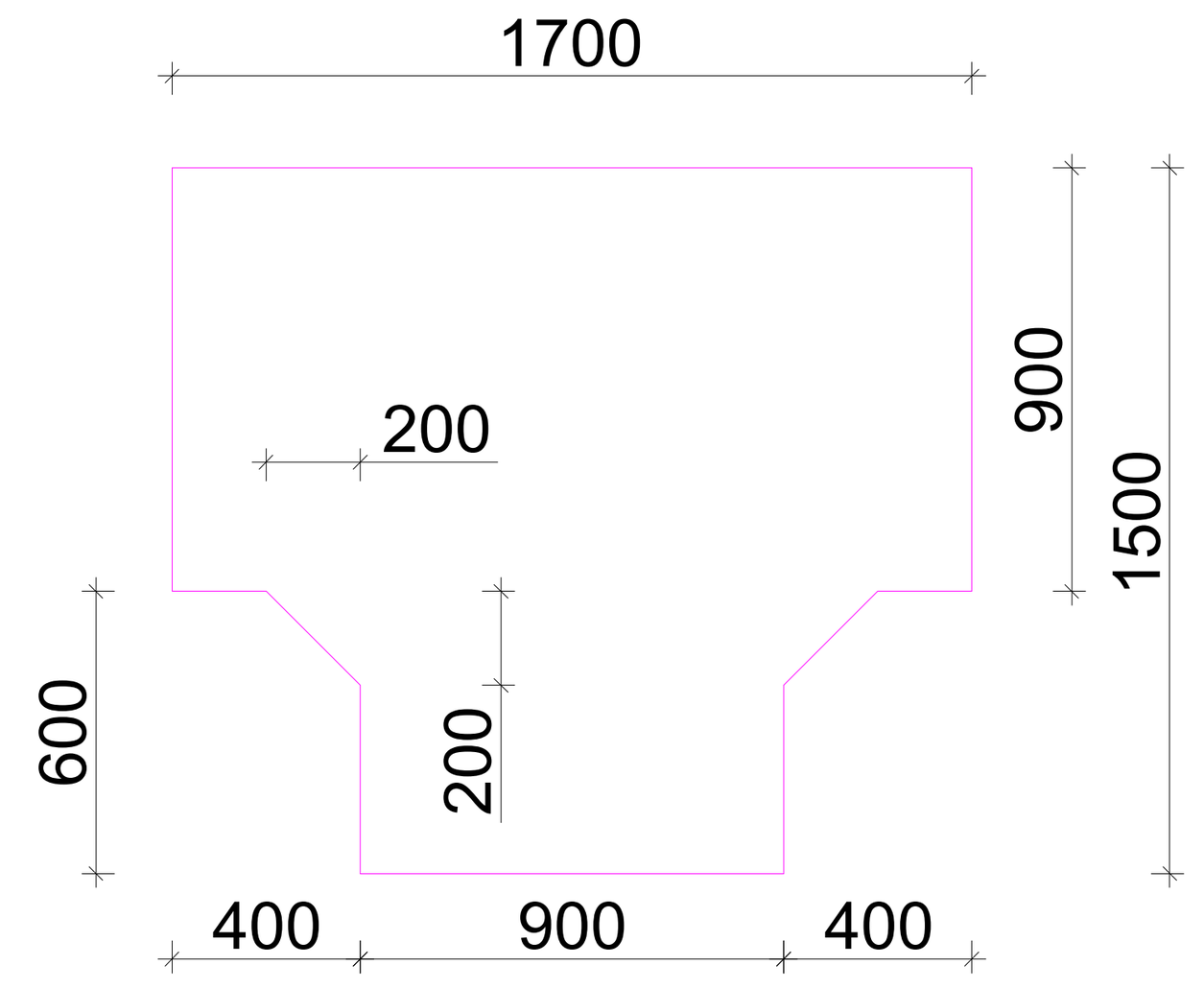

უნიტაზის და ხელმოსაჭიდი ძელების მდებარეობა

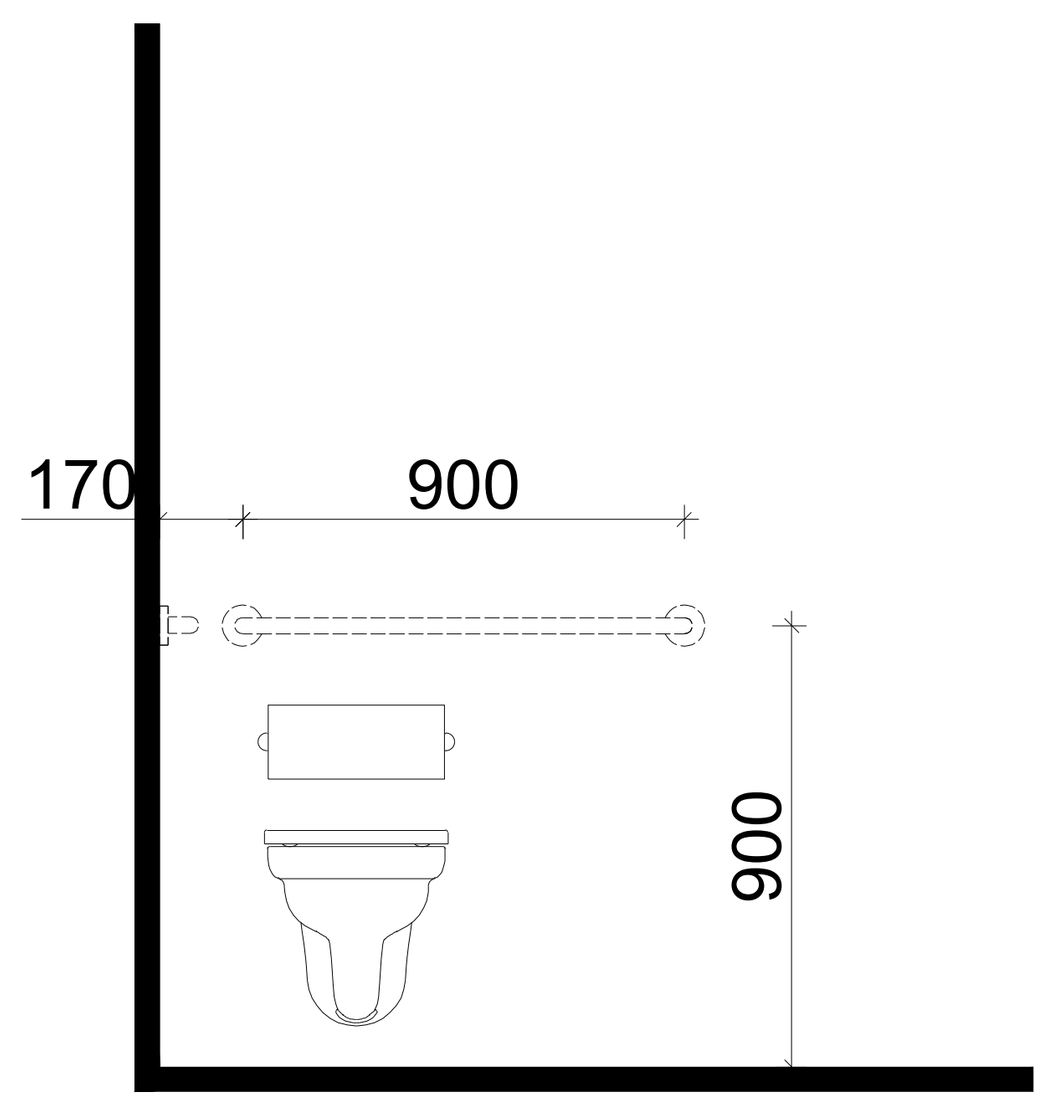

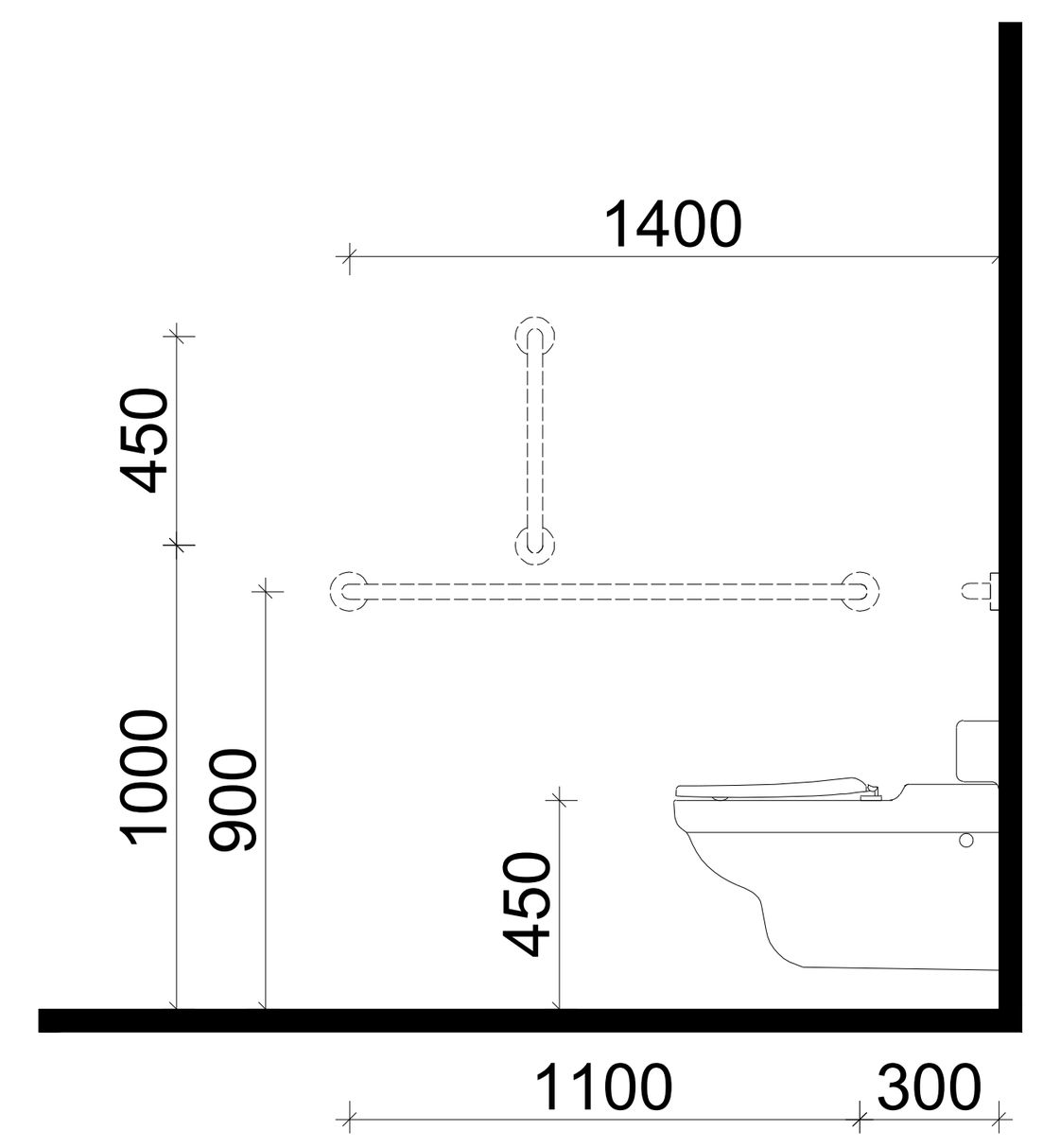

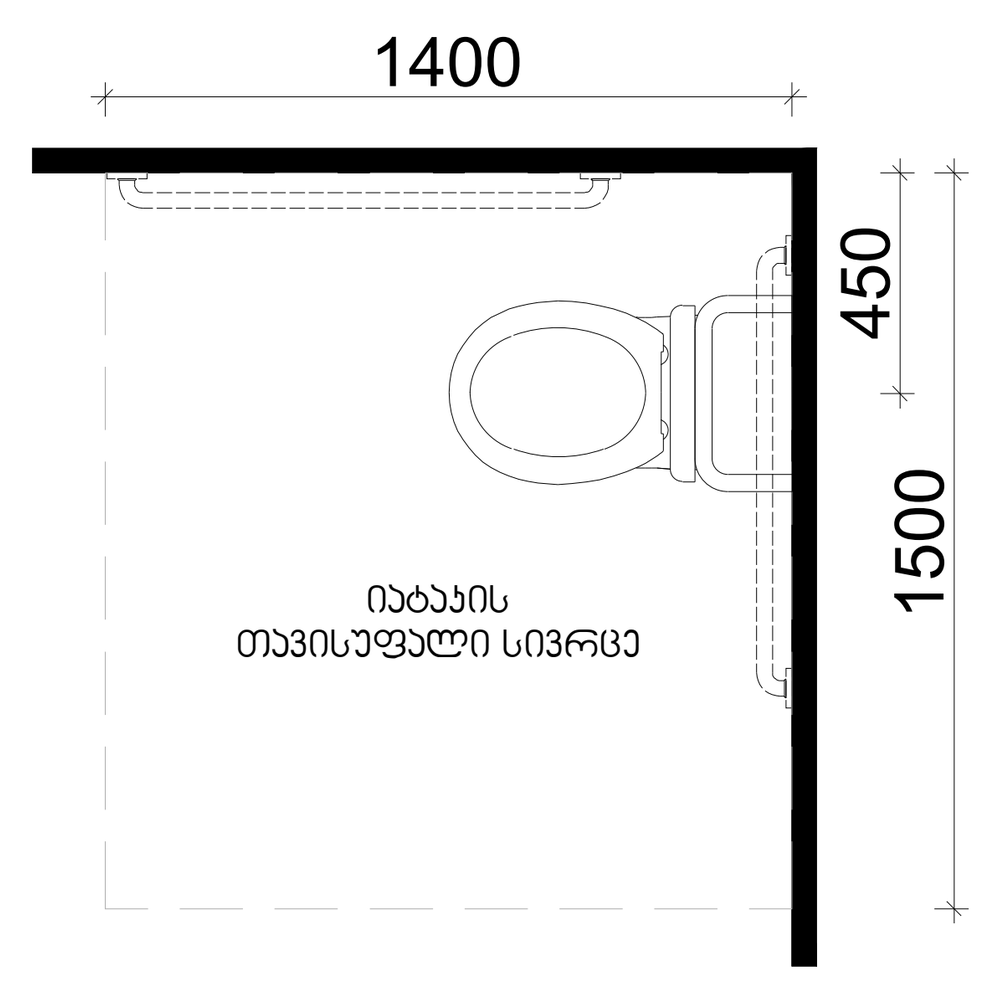

ხელსაბანის მდებარეობა

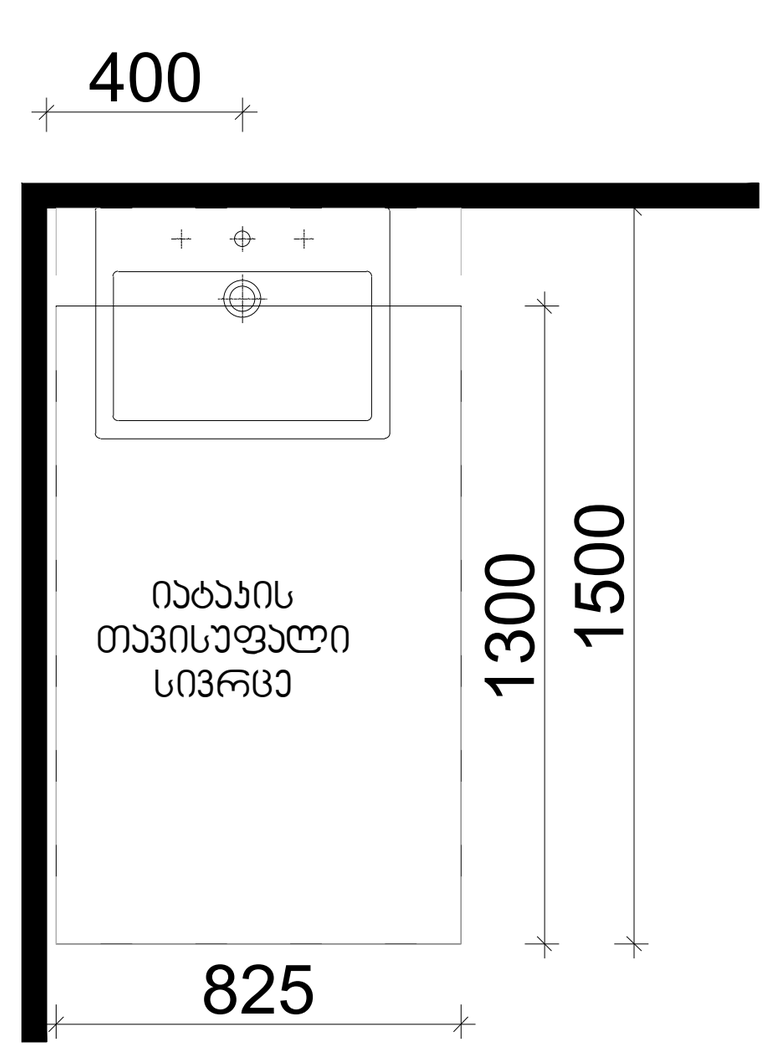

თავისუფალი სივრცე ფეხის ფალანგისთვის

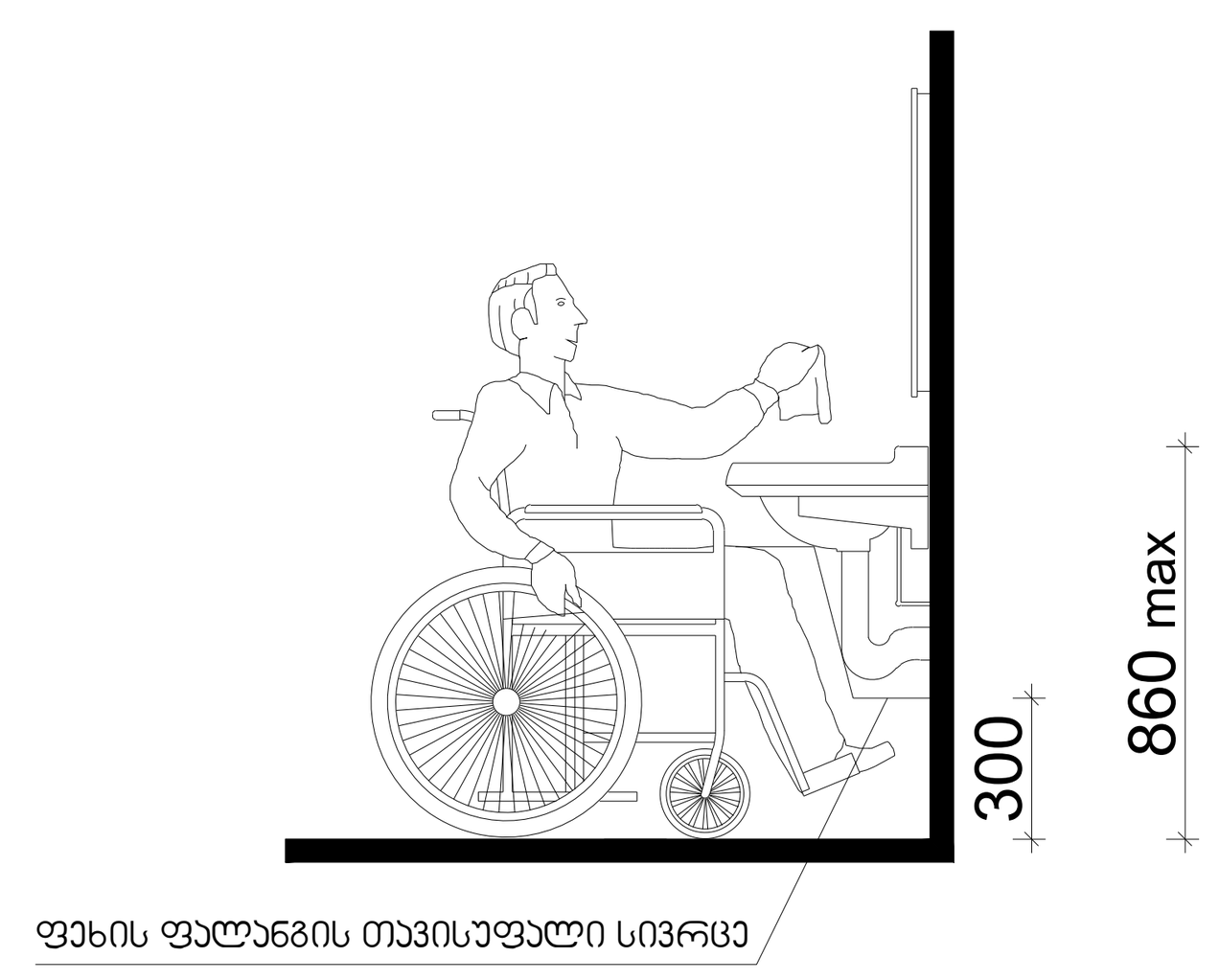

(არქიტექტურა) შ.პ.ს „არქიტექტურის ხმა“
ს/კ 405667826
ზესტაფონის ქ. №15
0180
თბილისი
საქართველო

SOUND OF ARCHITECTURE

დამკვეთი:
0179
თბილისი
საქართველო

ფუნქცია:
მრავალბინიანი საცხოვრებელი სახლი

ობიექტის მისამართი:
თბილისი, მიხეილ წინამძღვრიშვილის ქუჩა N 121ა
ს.კ 01.16.01.010.017

სიტუაციური სქემა:

როექტის №: 01
დირექტორი: ნ წულაია
არქიტექტორი: მ.ხარაზიშვილი
არქიტექტორი: ნ. წულაია
არქიტექტორი: ვ. იობიძე

თარიღი: 22.01.2025

მაშტაბი: 1:200

A-2

საოფისე ფართის №2 სანკვანძის
დეტალური ნახაზი

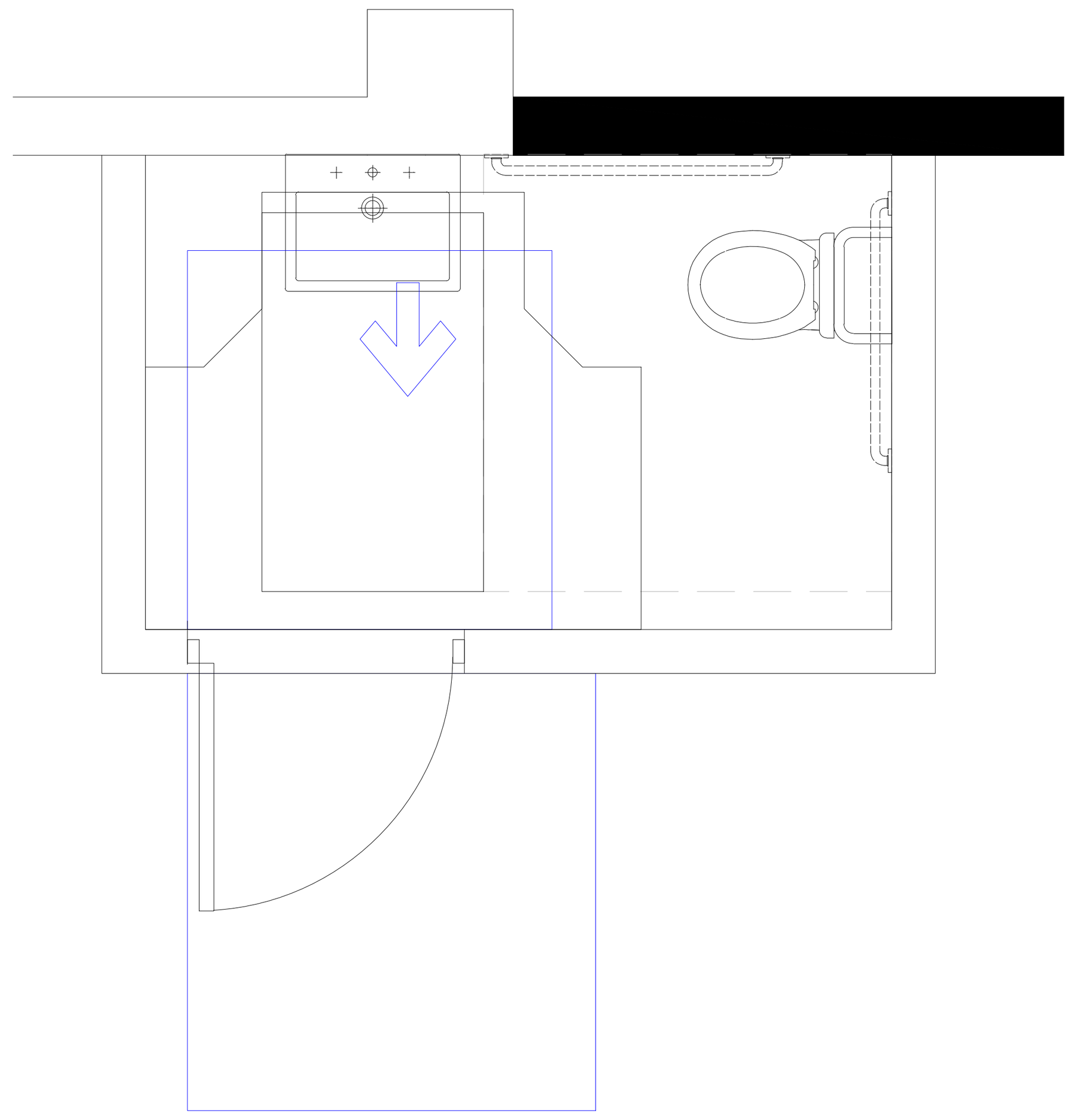

თავისუფალი სივრცე კართან
მანევრირებისთვის
ანჯამიანი კარი
წინიდან მისაწვდომი - გამოწევით
გალება

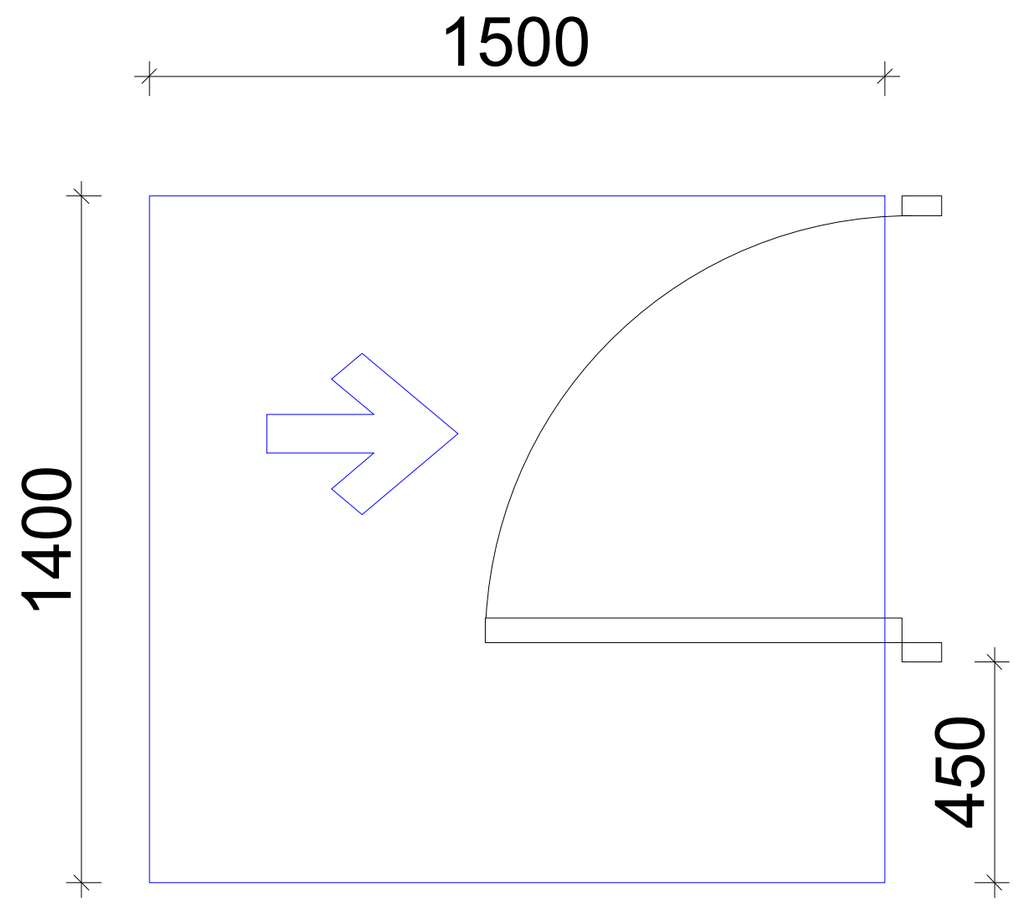

თავისუფალი სივრცე კართან
მანევრირებისთვის
ანჯამიანი კარი
წინიდან მისაწვდომი - მიწოლით
გალება

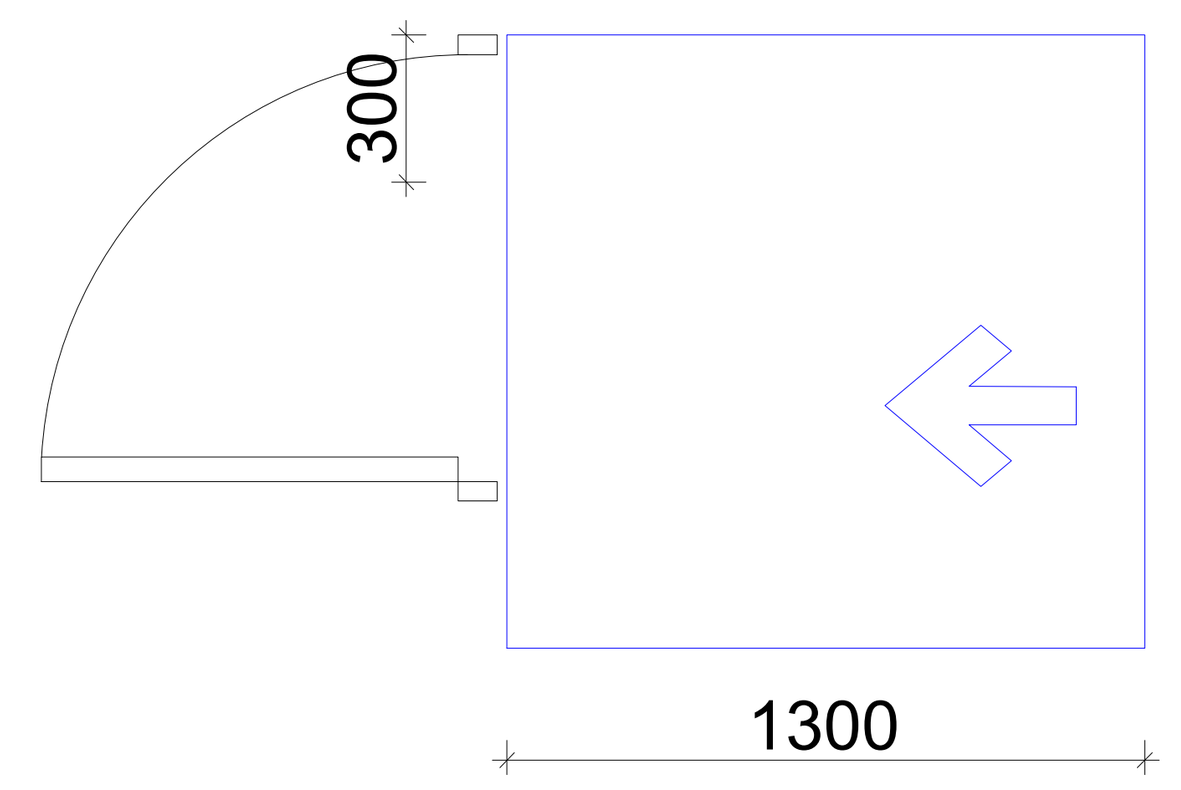

T ფორმის მოსატრიალებელი სივრცე
ვარიანტი 1

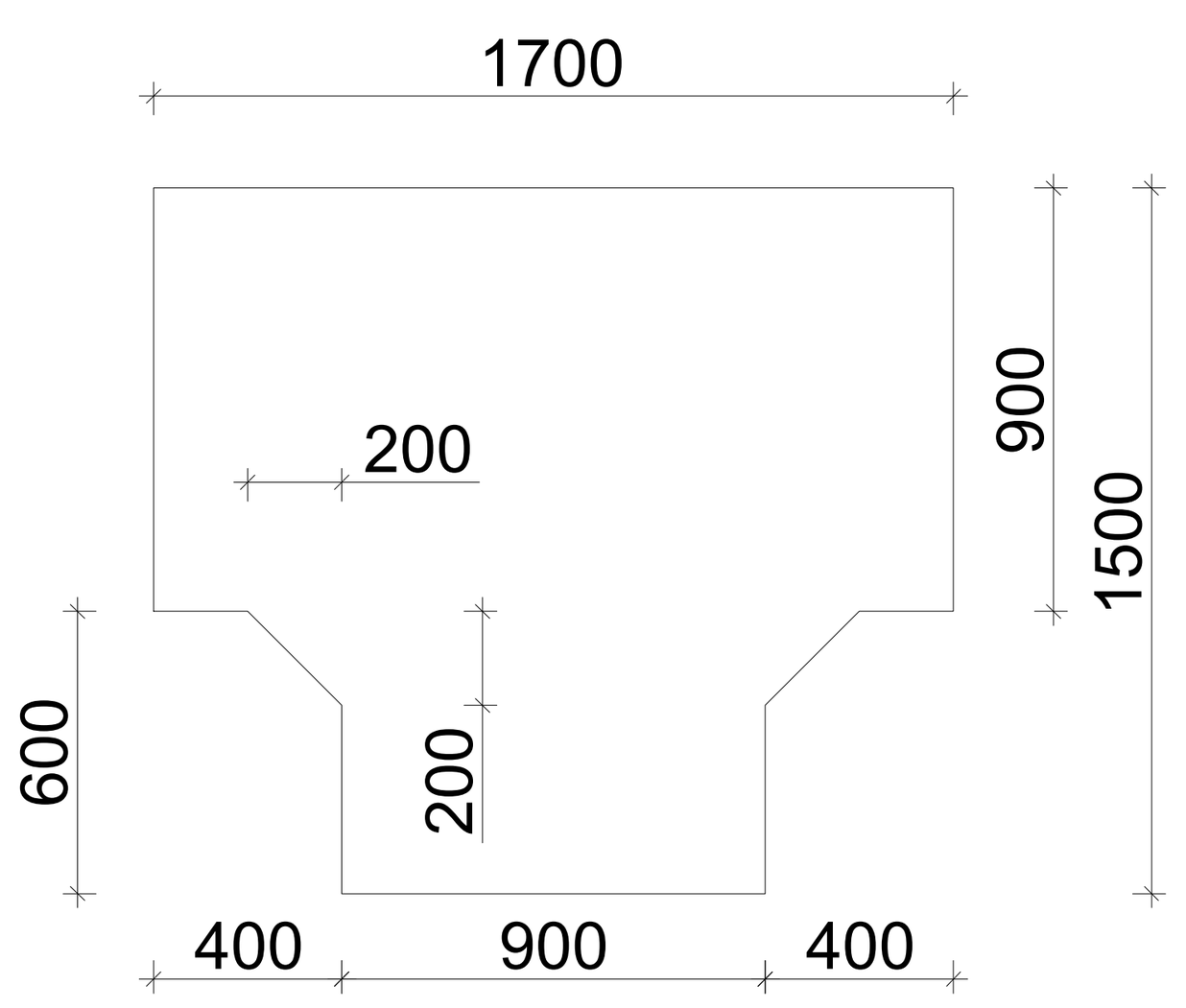

უნიტაზის და ხელმოსაჭიდი ძელების მდებარეობა

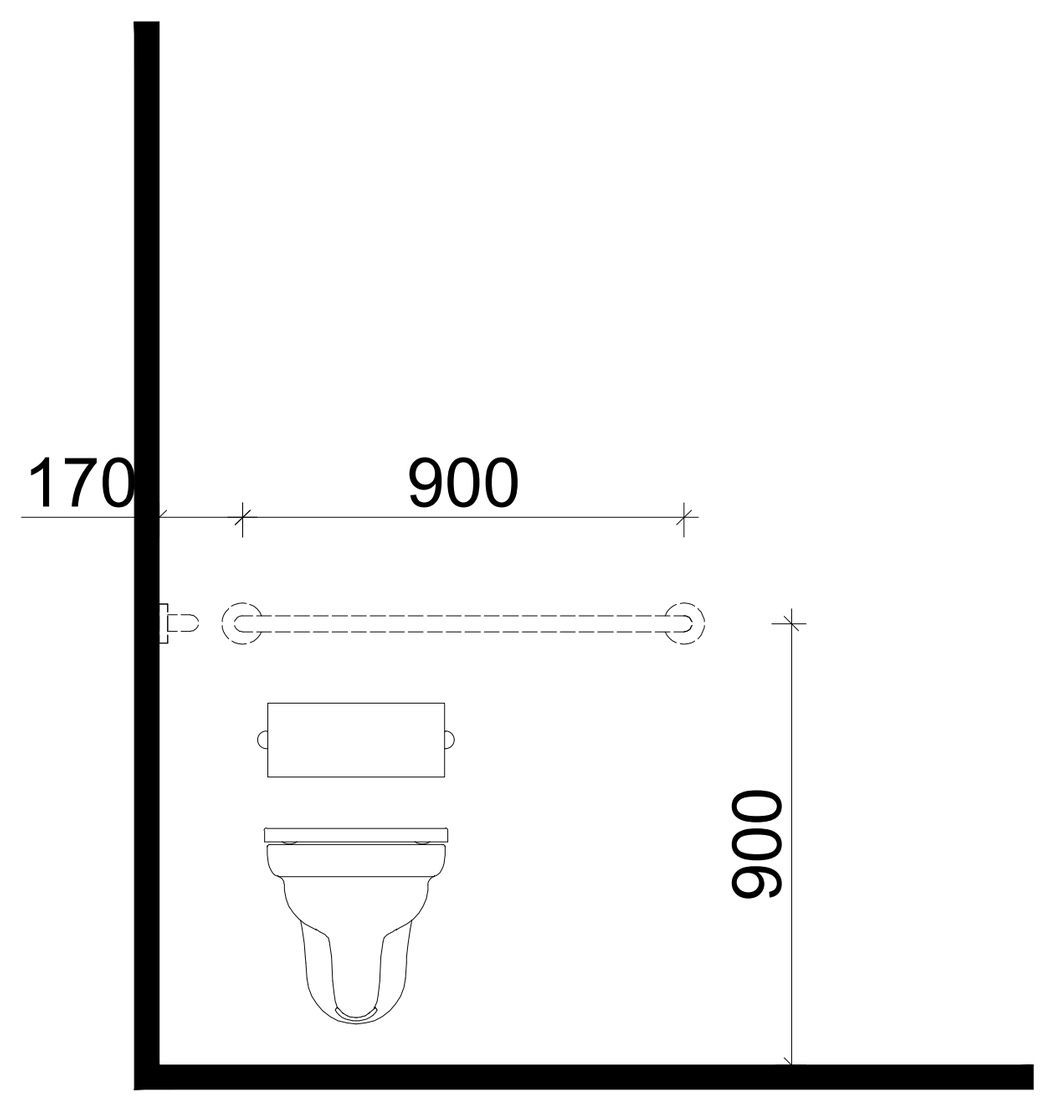

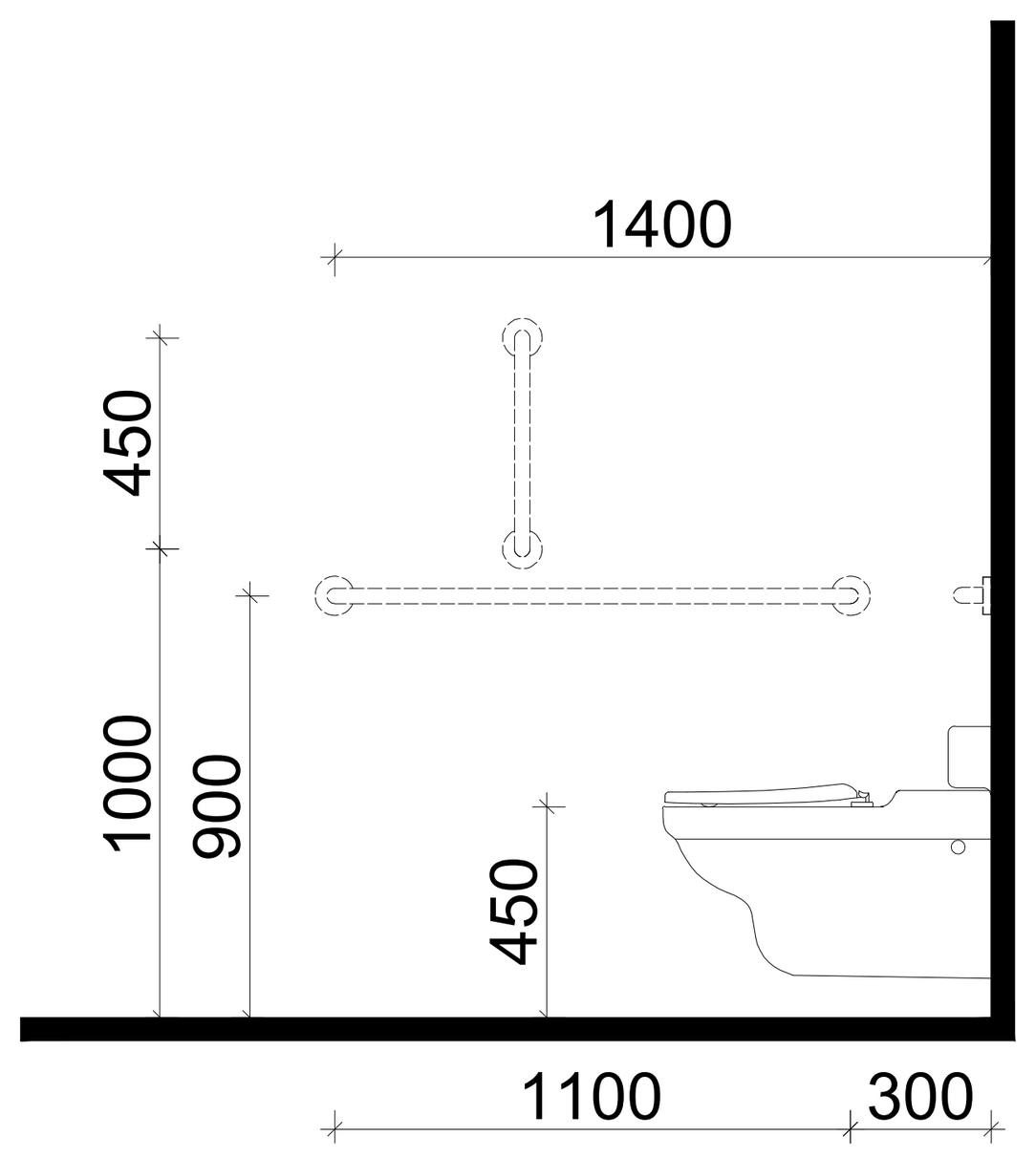

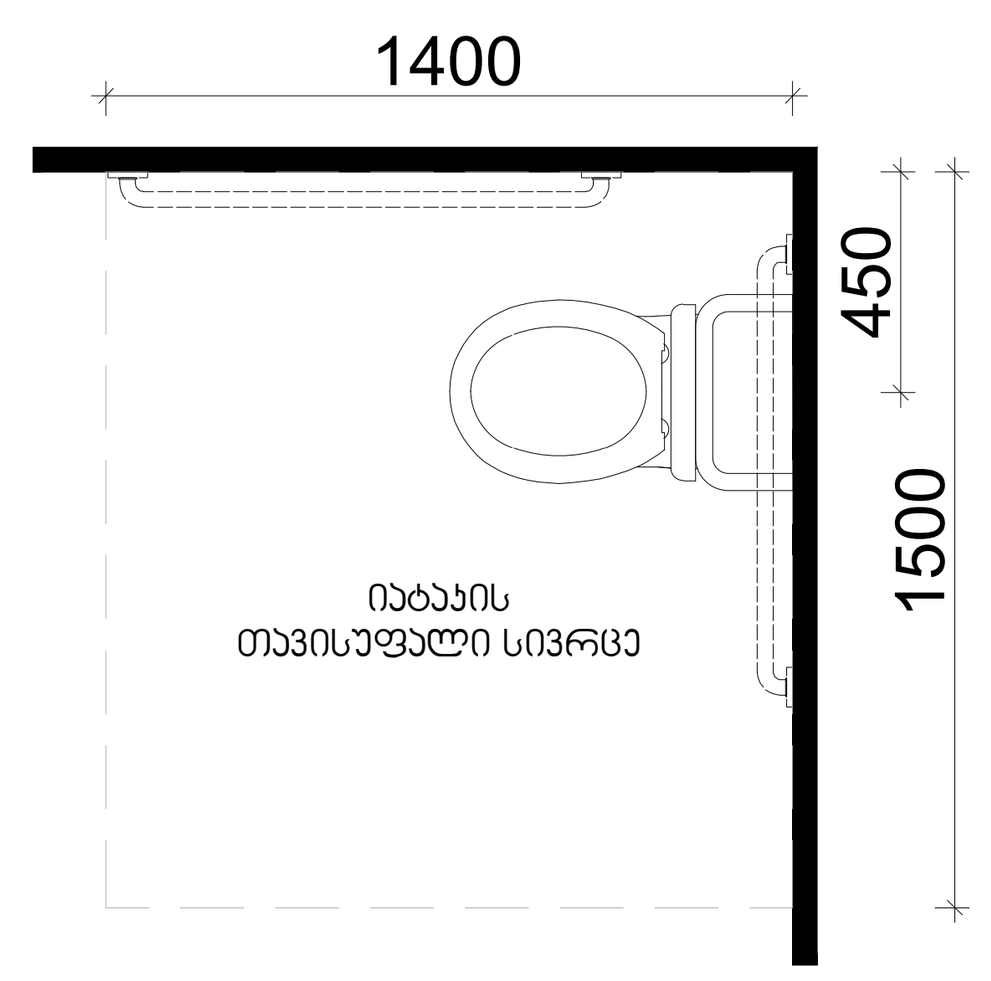

ხელსაბანის მდებარეობა

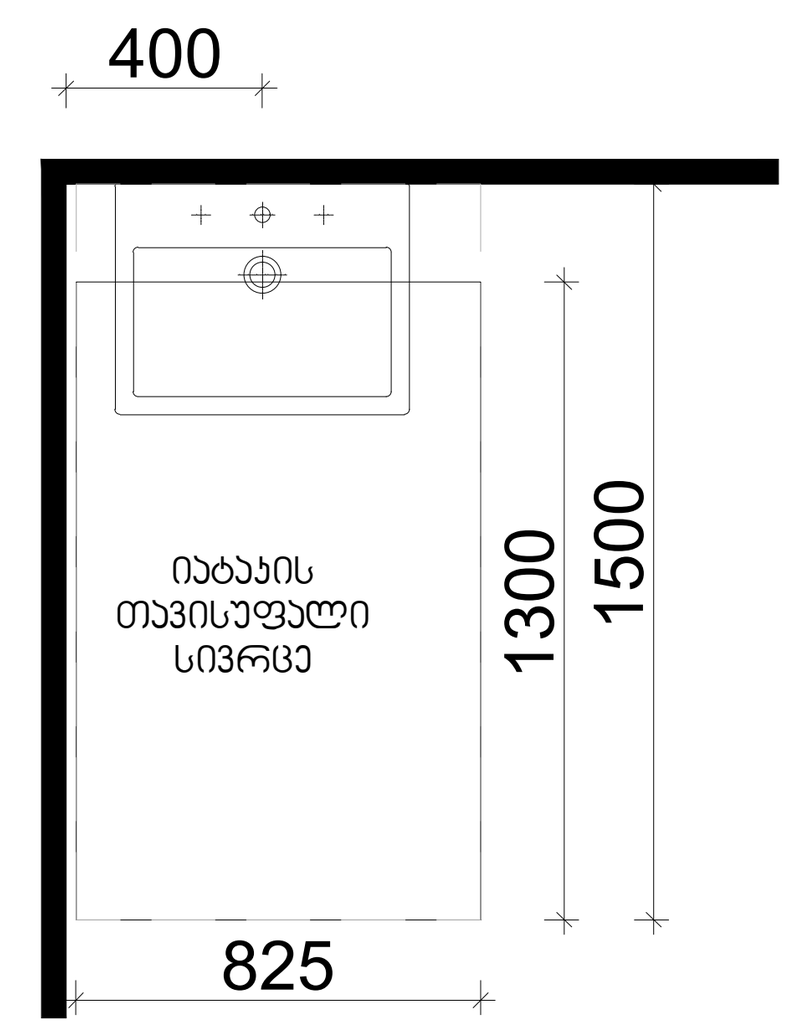

თავისუფალი სივრცე
ფეხის ფალანგისთვის

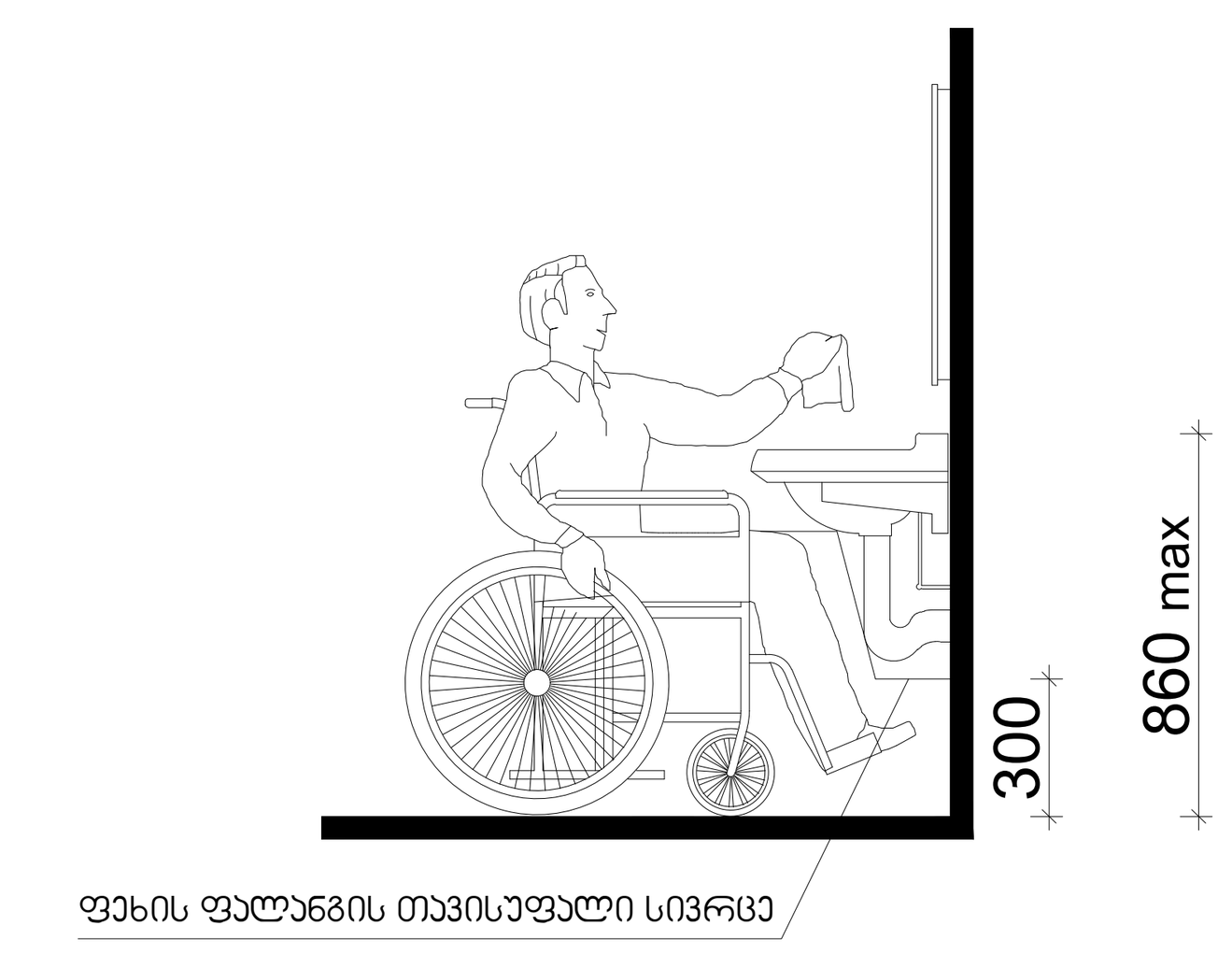

შენიშვნები
მოსატრიალებელი სივრცეები

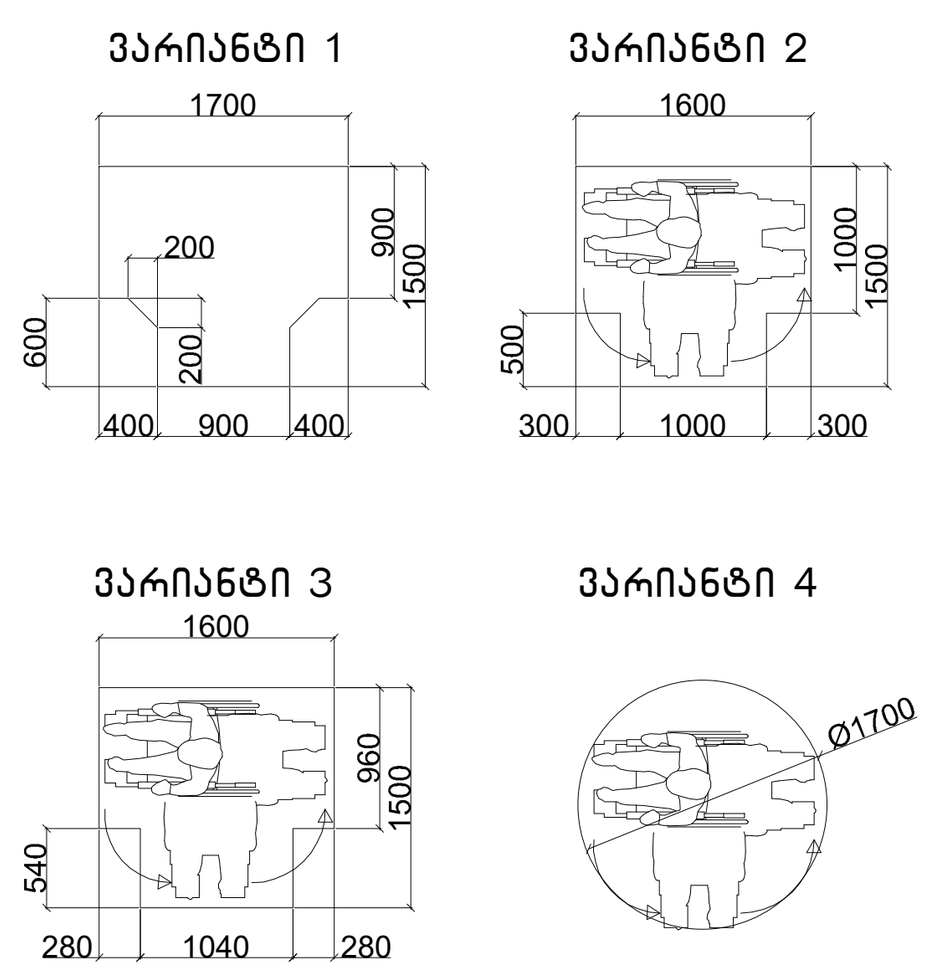

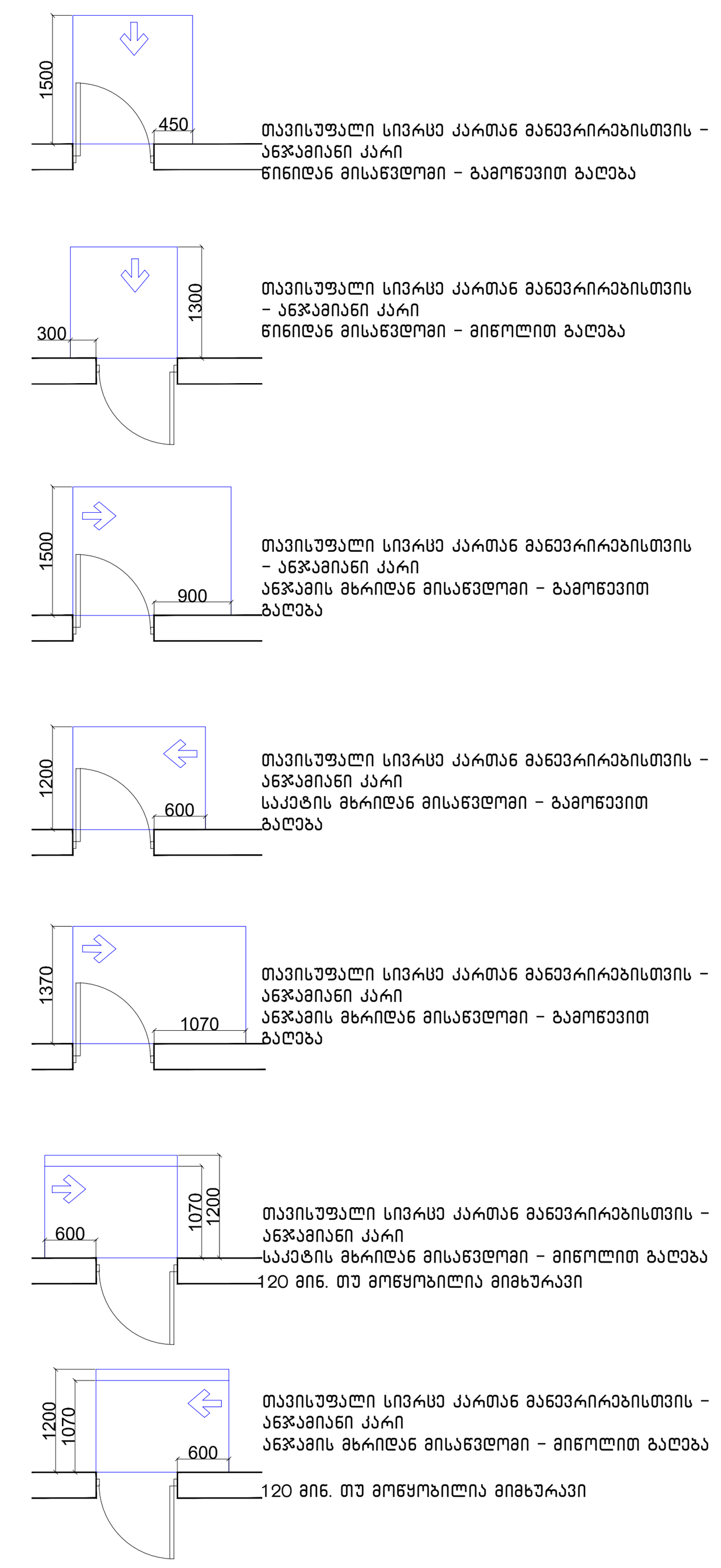

მისაწვდომი სვლაგეზი

შენიშვნები

1.იატაკის ზედაპირები მოეწყობა ისე,
რომ იქნება მდგრადი, მყარიუ და
არასასრიალა.

შენიშვნა
. იატაკის ზედაპირები უნდა იყოს მდგრადი, მყარი, და
არასასრიალო და უნდა შეესაბამებოდეს 302-ქვეთავს,
იატაკის ზედაპირებზე დონის ცვლილება უნდა
შეესაბამებოდეს 303-ე ქვეთავს
. ავტომატურად მოძრავი კარი უნდა შეესაბამებოდეს
404.3 ქვეთავის მოთხოვნებს
. საპროექტო დოკუმენტაციის ცვლილება ან
მშენებლობის დროს განხორციელებული რაიმე სახის
ცვლილება,რომელიც იქნება აღნიშნულ არქიტექტურულ
პროექტთან შეუსაბამო, ავტომატურად გამოიწვევს
წარმოდგენილი შეფასების გაუქმებას, ასევე გახდის
არქიტექტურული პროექტის კორექტირებას და ახალი
სამშენებლო ნებართვის მიღების აუცილებლობას.

(არქიტექტურა) შ.პ.ს „არქიტექტურის ხმა“
ს/კ 405667826
ზესტაფონის ქ. №15
0180
თბილისი
საქართველო

SOUND OF ARCHITECTURE

დამკვეთი:
0179
თბილისი
საქართველო

ფუნქცია:
მრავალბინიანი საცხოვრებელი სახლი

ობიექტის მისამართი:
თბილისი, მიხეილ წინამძღვრიშვილის
ქუჩა N 121ა
ს.კ 01.16.01.010.017

სიტუაციური სქემა:

როექტის №: 01
დირექტორი: ნ წულაია
არქიტექტორი: მ.ხარაზიშვილი
არქიტექტორი: ნ. წულაია
არქიტექტორი: ვ. იობიძე

თარიღი: 22.01.2025

მაშტაბი: 1:200

A-2

საოფისე ფართის №3 სანჯვანძის დეტალური ნახაზი

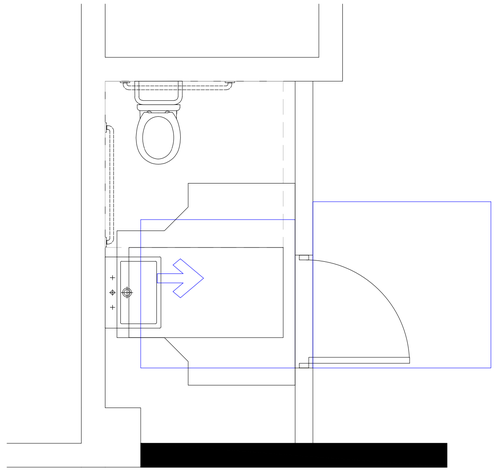

თავისუფალი სივრცე კართან მანევრირებისთვის
ანჯამიანი კარი
წინიდან მისაწვდომი - გამოწევით გაღება

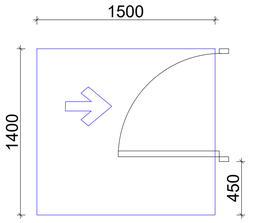

თავისუფალი სივრცე კართან მანევრირებისთვის
ანჯამიანი კარი
წინიდან მისაწვდომი - მიწოლით გაღება

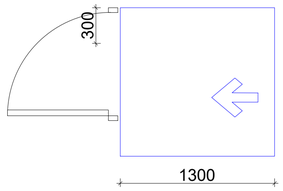

T ფორმის მოსატრიალებელი სივრცე
ვარიანტი 1

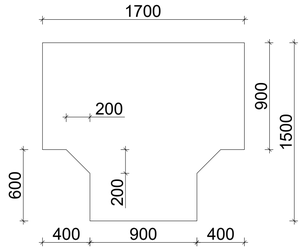

უნიტაზის და ხელმოსაჯიდი ძელების მდებარეობა

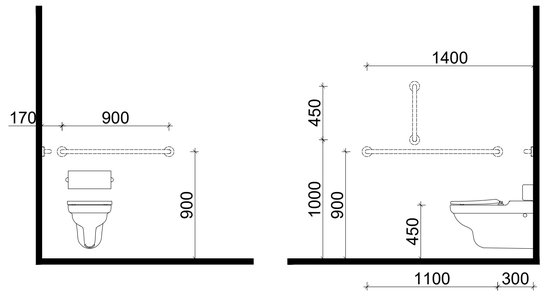

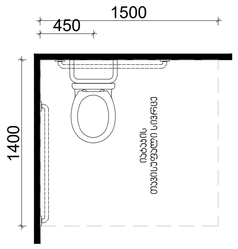

ხელსაბანის მდებარეობა

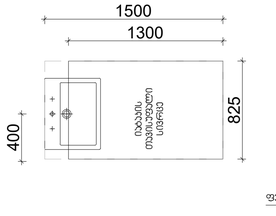

თავისუფალი სივრცე
ფეხის ფალანგისთვის

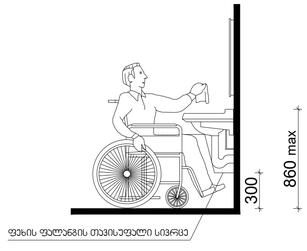

შენიშვნები
მოსატრიალებელი სივრცეები

ვარიანტი 1

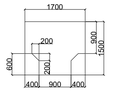

ვარიანტი 2

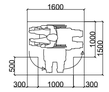

ვარიანტი 3

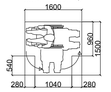

ვარიანტი 4



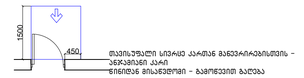

მისაწვდომი სველი ზედაპირი

შენიშვნები

1.იატაკის ზედაპირები მოეწყობა ისე, რომ იქნება მდგრადი, მყარიც და არასასრიალო.

შენიშვნა
. იატაკის ზედაპირები უნდა იყოს მდგრადი, მყარი, და არასასრიალო და უნდა შეესაბამებოდეს 302-ე კვეთას, იატაკის ზედაპირებზე ღონის ცვლილება უნდა შეესაბამებოდეს 303-ე კვეთას
. ავტომატურად მოძრავი კარი უნდა შეესაბამებოდეს 404.3 კვეთის მოთხოვნებს
. საპროექტო დოკუმენტაციის ცვლილება ან მშენებლობის დროს გახორციელებული რაიმე სახის ცვლილება,რომელიც იქნება აღნიშნულ არქიტექტურულ პროექტთან შეუსაბამო, ავტომატურად გამოიწვევს წარმოდგენილი შეფასების გაუქმებას, ასევე გახდის არქიტექტურული პროექტის კორექტირებას და ახალი სამშენებლო ნებართვის მიღების აუცილებლობას.

(არქიტექტურა) შ.პ.ს „არქიტექტურის ხმა"
ს/კ 405667826
ზესტაფონის ქ. №15
0180
თბილისი
საქართველო

SOUND OF ARCHITECTURE

დამკვეთი:
0179
თბილისი
საქართველო

ფუნქცია:
მრავალბინიანი საცხოვრებელი სახლი

ობიექტის მისამართი:
თბილისი, მიხეილ წინამძღვრიშვილის ქუჩა N 121ა
ს.კ 01.16.01.010.017

სიტუაციური სქემა:

პროექტის №: 01
დირექტორი: ნ წულაია
არქიტექტორი: მ.ხარაზიშვილი
არქიტექტორი: ნ. წულაია
არქიტექტორი: ე. იობიძე

თარიღი: 22.01.2025

მაშტაბი: 1:200

A-2

საოფისე ფართის №5 სანჯვანძის
დეტალური ნახაზი

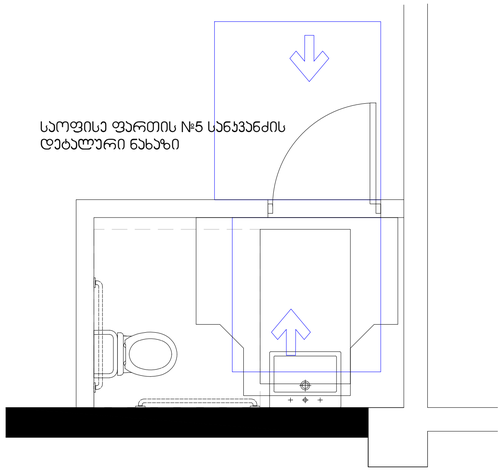

თავისუფალი სივრცე კართან
მანევრირებისთვის
ანჯამიანი კარი
წინიდან მისაწვდომი - გამოწევით
გაღება

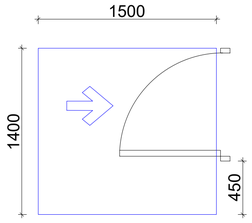

თავისუფალი სივრცე კართან
მანევრირებისთვის
ანჯამიანი კარი
წინიდან მისაწვდომი - მიწოლით
გაღება

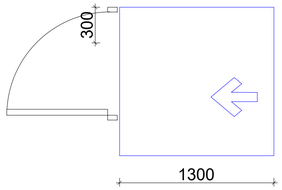

T ფორმის მოსატრიალებელი სივრცე
ვარიანტი 1

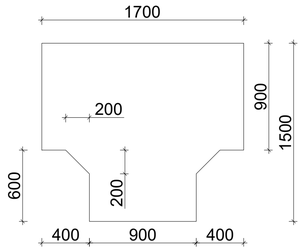

უნიტაზის და ხელმოსაჯიდი ძელების მდებარეობა

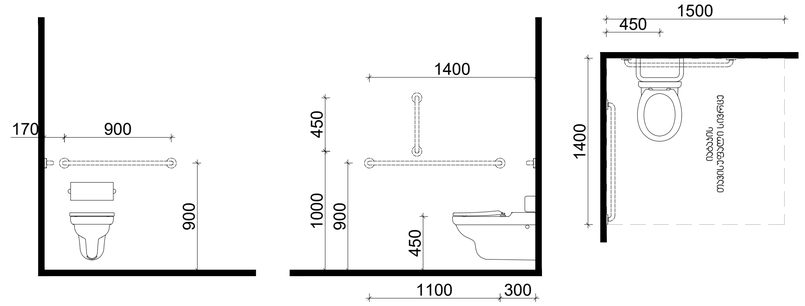

ხელსაბანის მდებარეობა

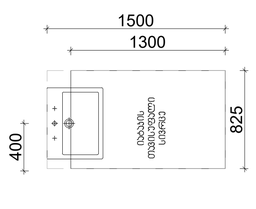

თავისუფალი სივრცე
ფეხის ფალანგისთვის

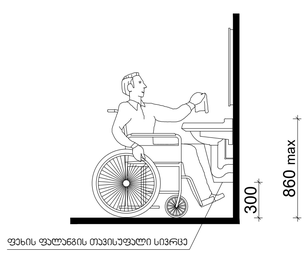

შენიშვნები
მოსატრიალებელი სივრცეები

ვარიანტი 1



ვარიანტი 2



ვარიანტი 3



ვარიანტი 4



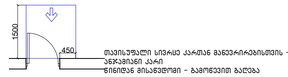

თავისუფალი სივრცე კართან მანევრირებისთვის –
ანჯამიანი კარი
წინიდან მისაწვდომი – გამოწევით გაღება

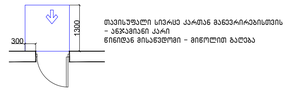

თავისუფალი სივრცე კართან მანევრირებისთვის
– ანჯამიანი კარი
წინიდან მისაწვდომი – მიწოლით გაღება

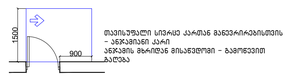

თავისუფალი სივრცე კართან მანევრირებისთვის –
ანჯამიანი კარი
ანჯამის მხარიდან მისაწვდომი – გამოწევით
გაღება

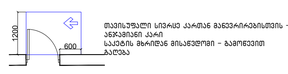

თავისუფალი სივრცე კართან მანევრირებისთვის –
ანჯამიანი კარი
საპირის მხარიდან მისაწვდომი – გამოწევით
გაღება

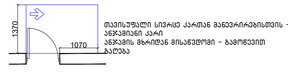

თავისუფალი სივრცე კართან მანევრირებისთვის –
ანჯამიანი კარი
ანჯამის მხარიდან მისაწვდომი – გამოწევით
გაღება

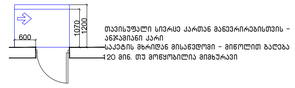

თავისუფალი სივრცე კართან მანევრირებისთვის –
ანჯამიანი კარი
საპირის მხარიდან მისაწვდომი – მიწოლით გაღება
120 მინ. თუ მოწყობილია მიმბარკი

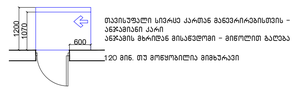

თავისუფალი სივრცე კართან მანევრირებისთვის –
ანჯამიანი კარი
ანჯამის მხარიდან მისაწვდომი – მიწოლით გაღება
120 მინ. თუ მოწყობილია მიმბარკი

მისაწვდომი სველაგეზი

შენიშვნები

1.იატაკის ზედაპირები მოეწყობა ისე,
რომ ჩანება მდრარი, მყარიუ და
არასასრიალა.

შენიშვნა
. იატაკის ზედაპირები უნდა იყოს მდგრადი, მყარი, და
არასასრიალო და უნდა შეესაბამებოდეს 3ი2-ქვეთავს,
იატაკის ზედაპირებზე ღონის ცვლილება უნდა
შეესაბამებოდეს 3ი3-ე ქვეთავს
. ავტომატურად მოძრავი კარი უნდა შეესაბამებოდეს
4ი4.3 ქვეთავის მოთხოვნებს
. საპროექტო დოკუმენტაციის ცვლილება ან
მშენებლობის დროს განხორციელებული რაიმე სახის
ცვლილება,რომელიც იქნება ალნიშნულ არქიტექტურულ
პროექტთან შეუსაბამო, ავტომატურად გამოიწვევს
წარმოდგენილი შეფასების გაუქმებას, ასევე გახდის
არქიტექტურული პროექტის კორექტირებას და ახალი
სამშენებლო ნებართვის მიღების აუცილებლობას.

(არქიტექტურა) შ.პ.ს „არქიტექტურის ხმა"
ს/კ 405667826
ზესტაფონის ქ. №15
0180
თბილისი
საქართველო

SOUND OF ARCHITECTURE

დამკვეთი:
0179
თბილისი
საქართველო

ფუნქცია:
მრავალბინიანი საცხოვრებელი სახლი

ობიექტის მისამართი:
თბილისი, მიხეილ წინამძღვრიშვილის
ქუჩა N 121ა
ს.კ 01.16.01.010.017

სიტუაციური სქემა:

პროექტის №: 01
დირექტორი: ნ წულაია
არქიტექტორი: მ.ხარაზიშვილი
არქიტექტორი: ნ. წულაია
არქიტექტორი: ვ. იობიძე

თარიღი: 22.01.2025

მაშტაბი: 1:200

A-2

შენიშვნები
მოსატრიალებელი სივრცეები

ვარიანტი 1 ვარიანტი 2

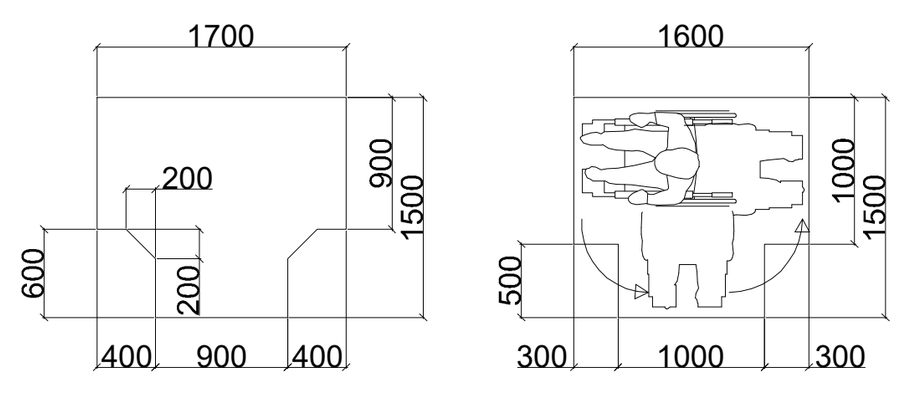

ვარიანტი 3 ვარიანტი 4

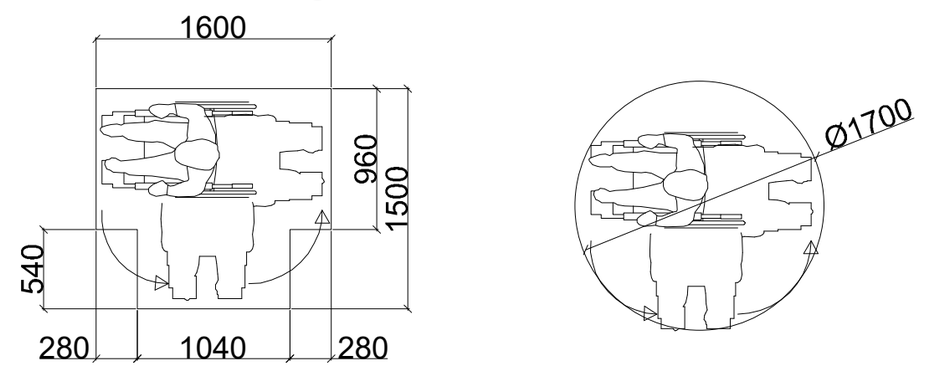

საოფისე ფართის №4 სანკვანძის
დეტალური ნახაზი

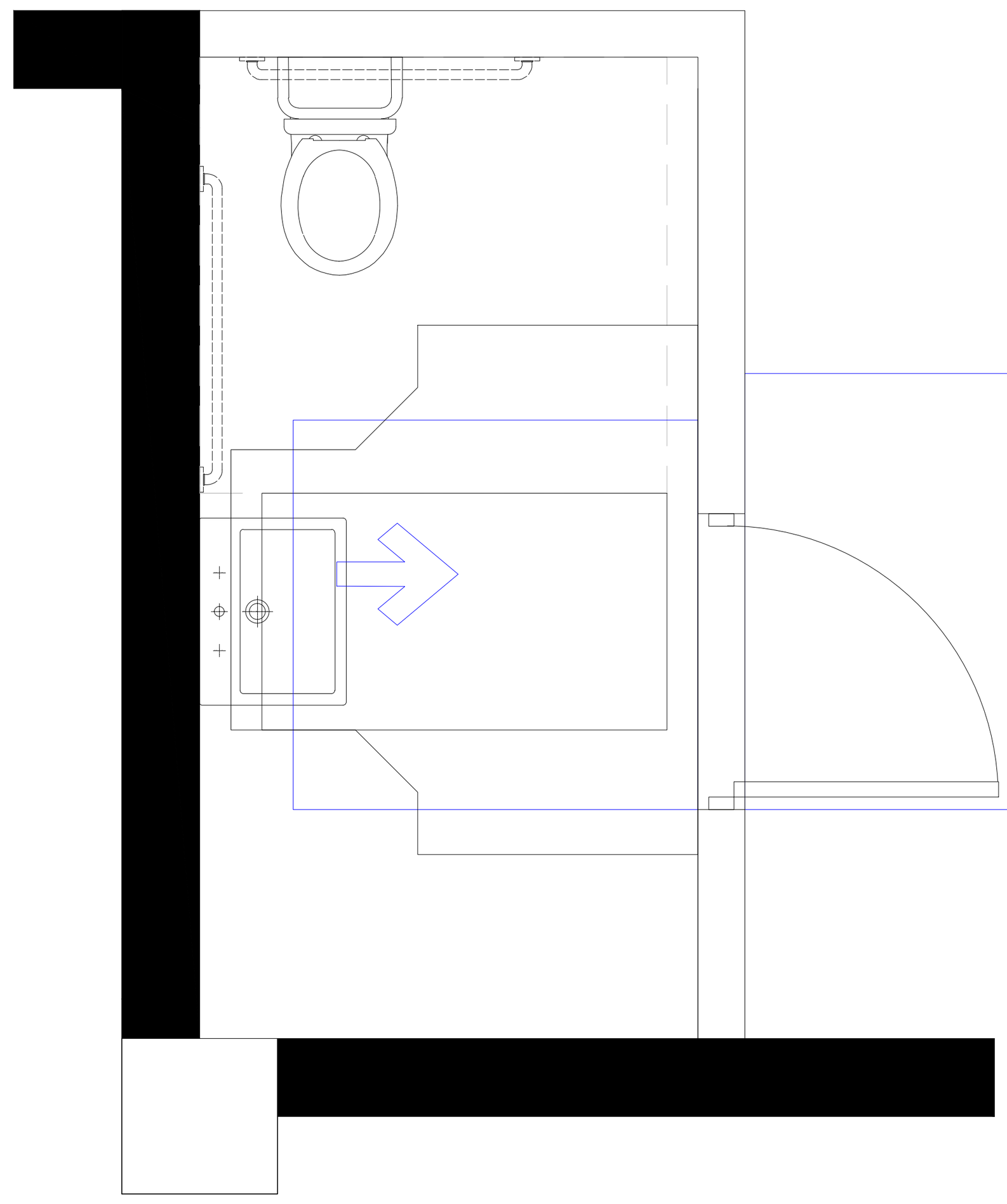

თავისუფალი სივრცე კართან
მანევრირებისთვის
ანჯამიანი კარი
წინიდან მისაწვდომი - გამოწევით
გაღება

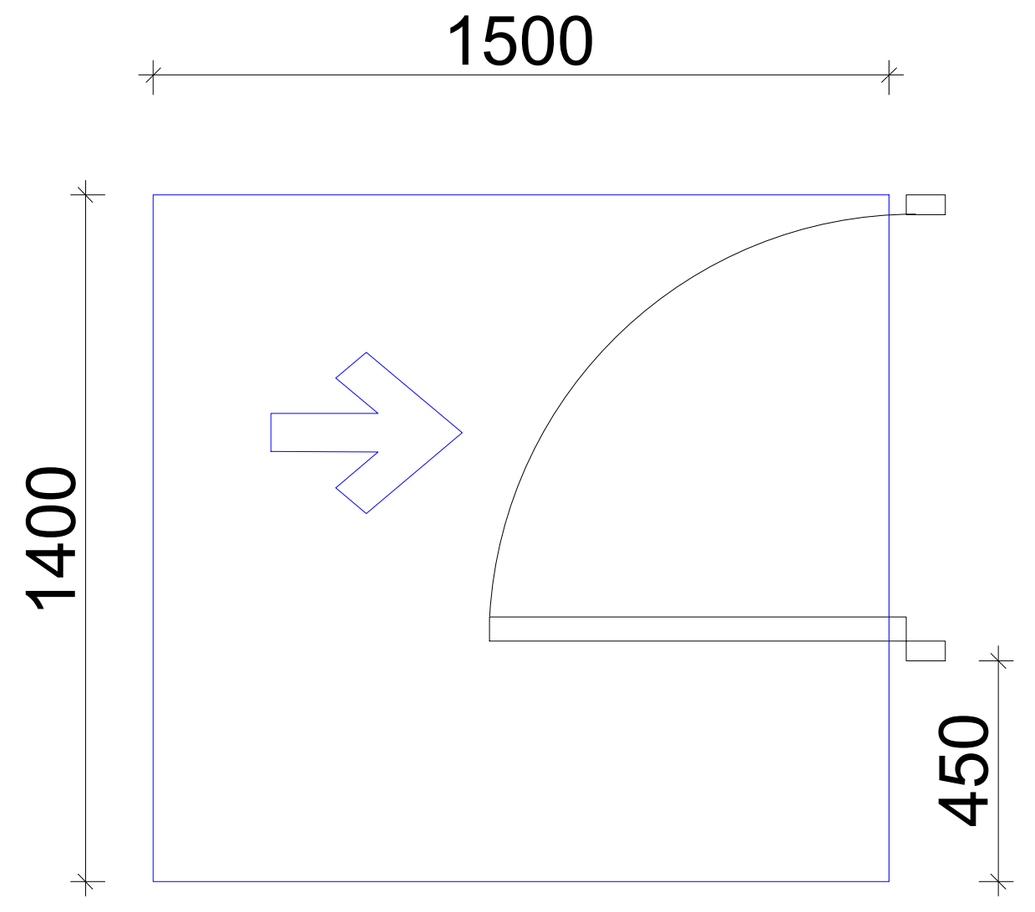

თავისუფალი სივრცე კართან
მანევრირებისთვის
ანჯამიანი კარი
წინიდან მისაწვდომი - მიწოლით
გაღება

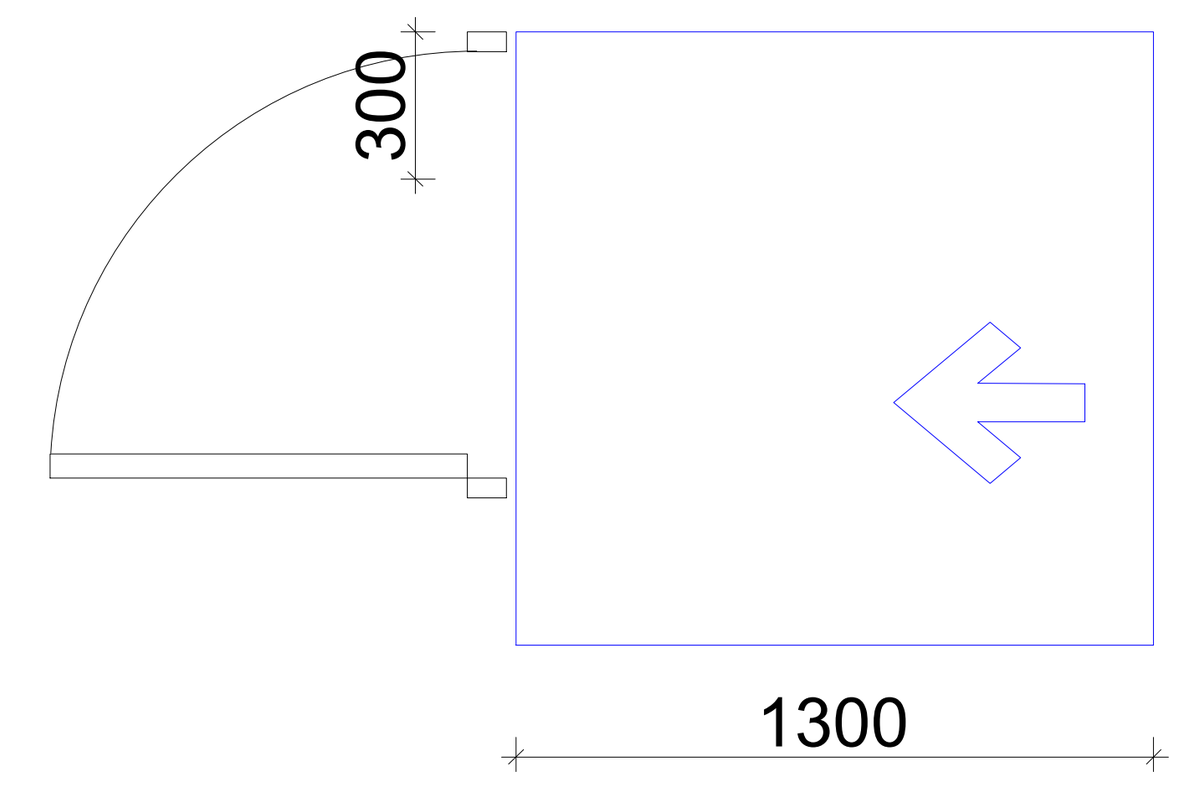

T ფორმის მოსატრიალებელი სივრცე
ვარიანტი 1

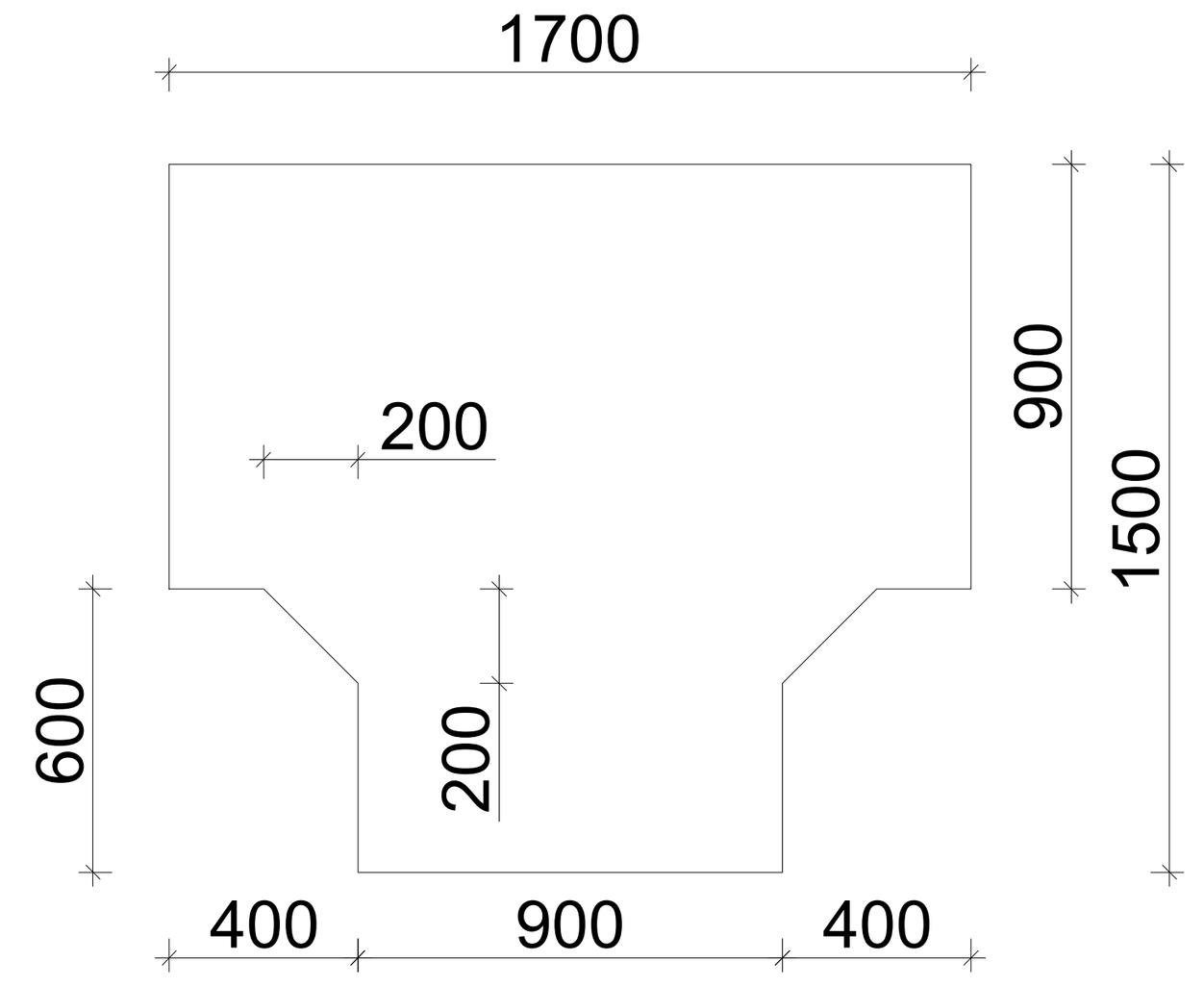

უნიტაზის და ხელმოსაჭიდი ძელების მდებარეობა

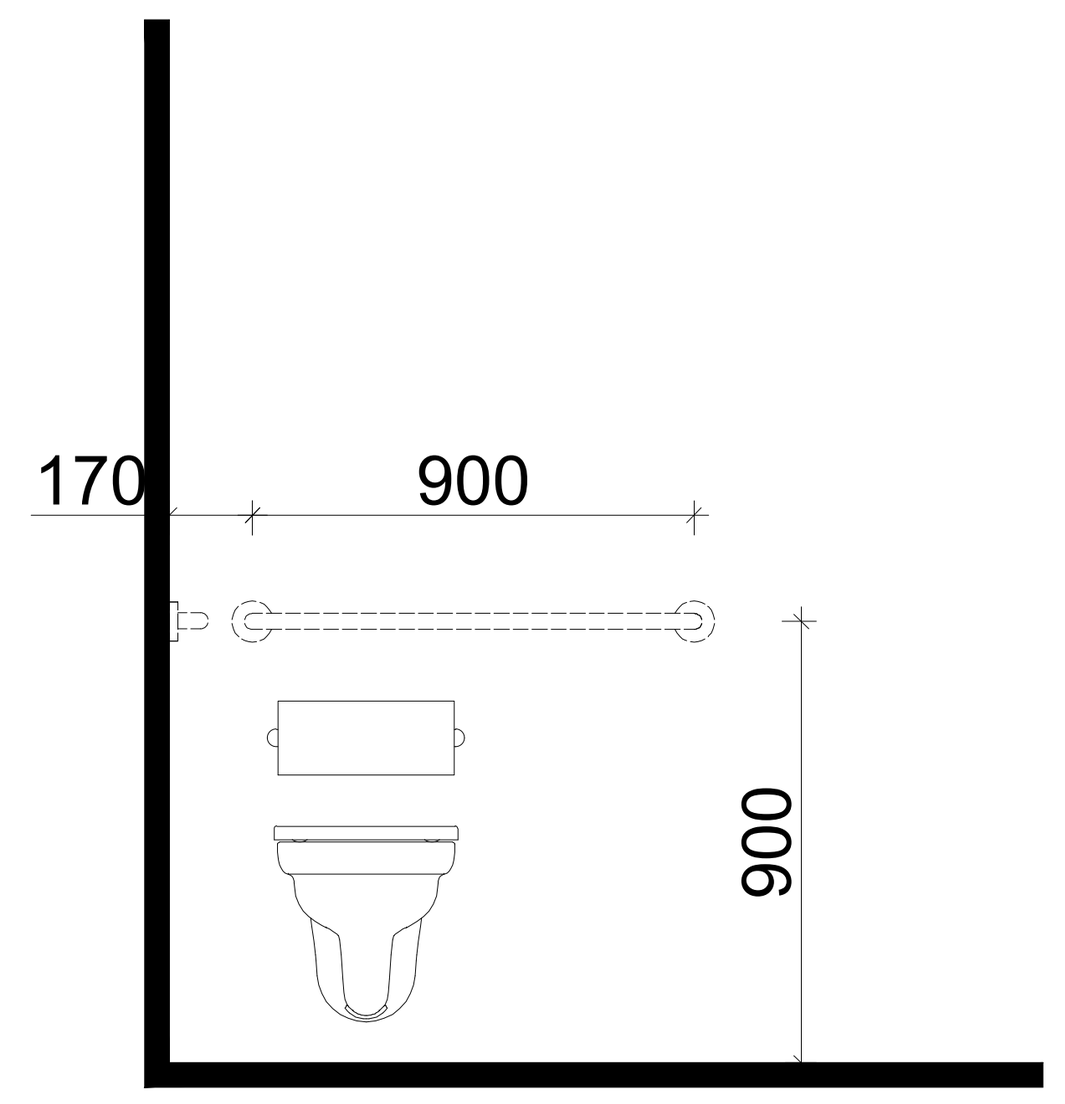

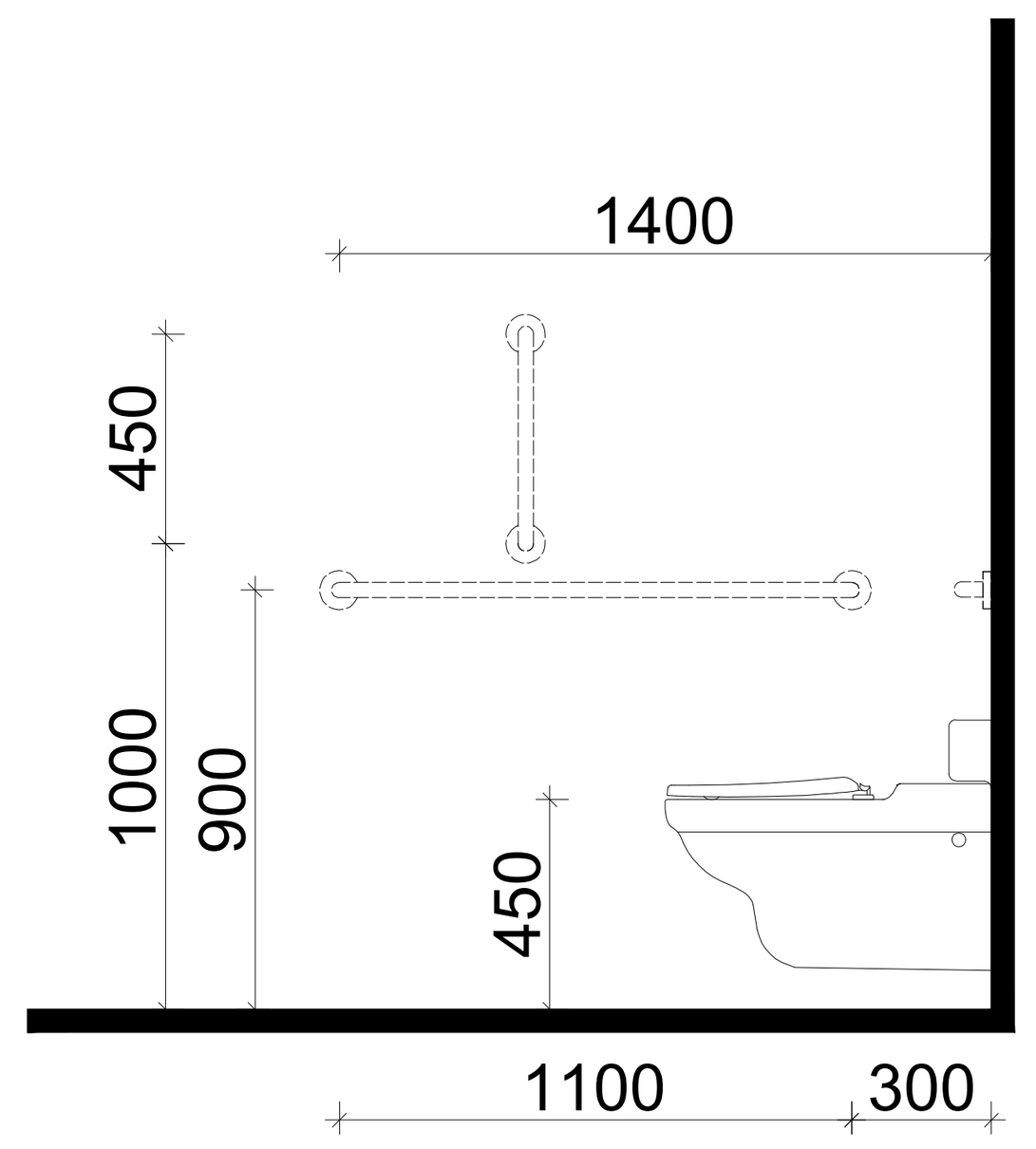

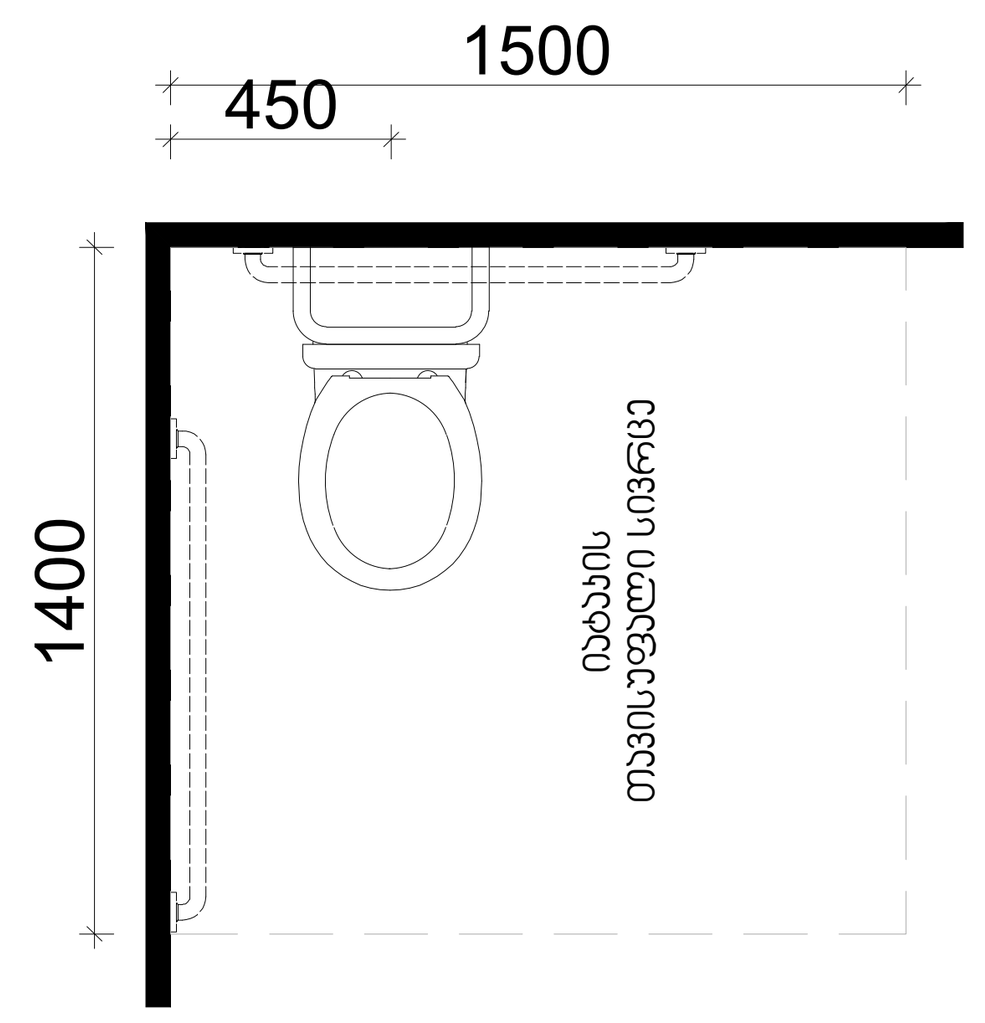

ხელსაბანის მდებარეობა

თავისუფალი სივრცე
ფეხის ფალანგისთვის

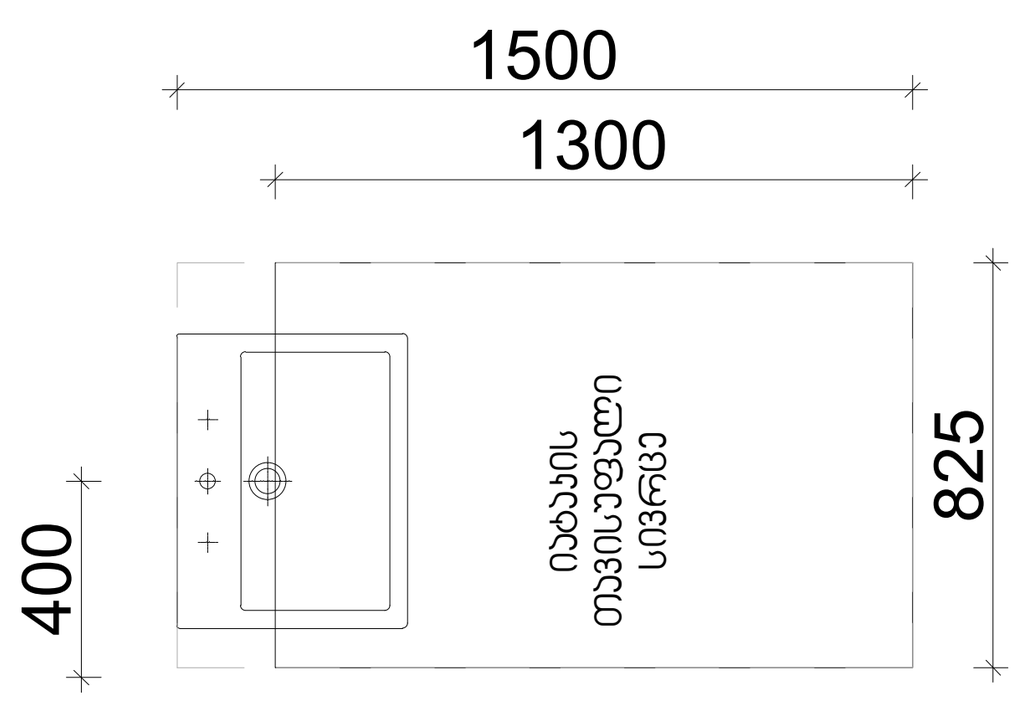

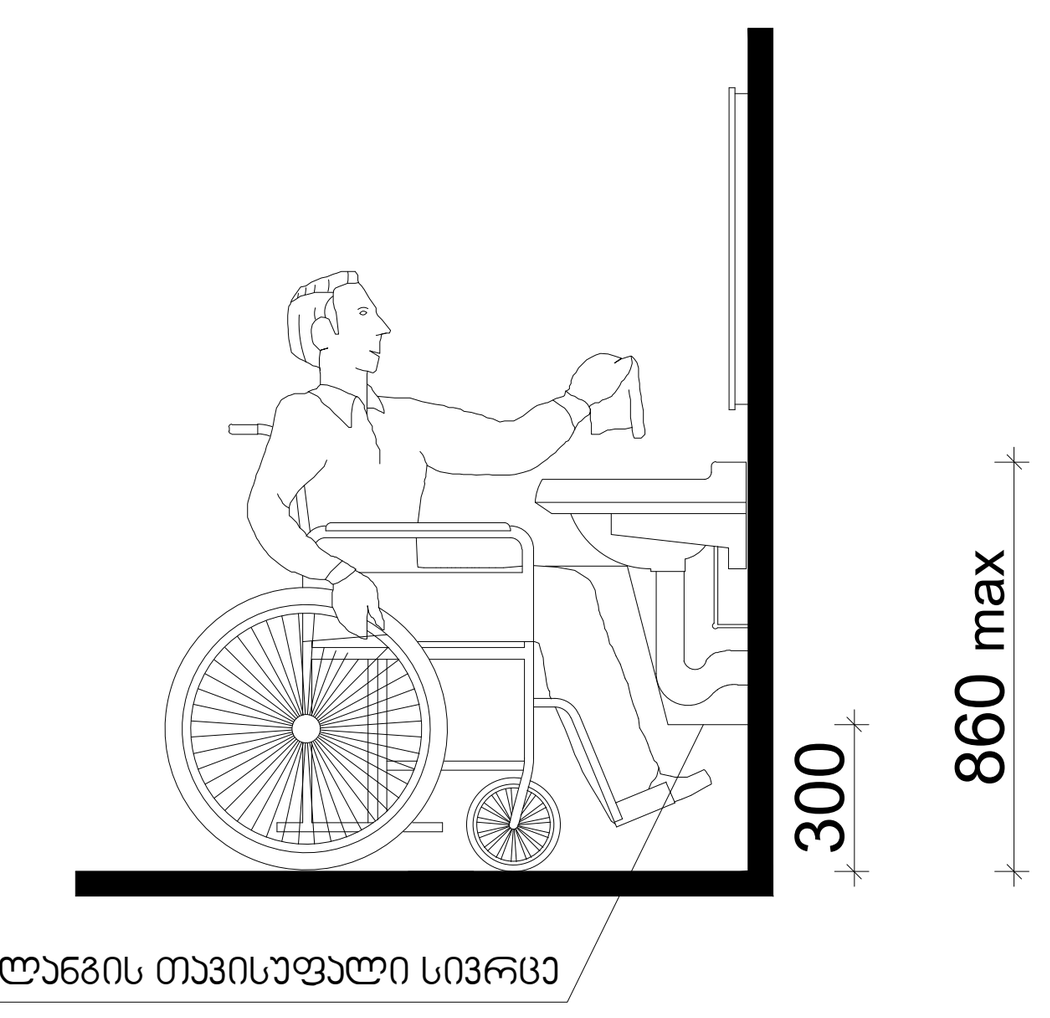

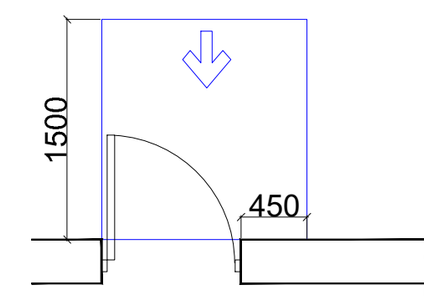

თავისუფალი სივრცე კართან მანევრირებისთვის –
ანჯამიანი კარი
წინიდან მისაწვდომი – გამოწევით გაღება

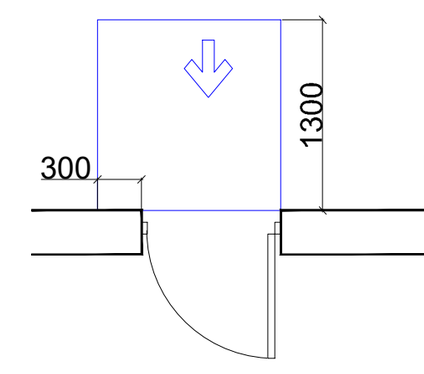

თავისუფალი სივრცე კართან მანევრირებისთვის
– ანჯამიანი კარი
წინიდან მისაწვდომი – მიწოლით გაღება

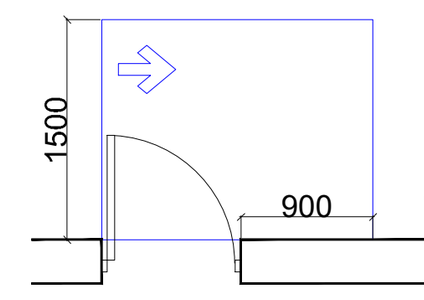

თავისუფალი სივრცე კართან მანევრირებისთვის
– ანჯამიანი კარი
ანჯამის მხრიდან მისაწვდომი – გამოწევით
გაღება

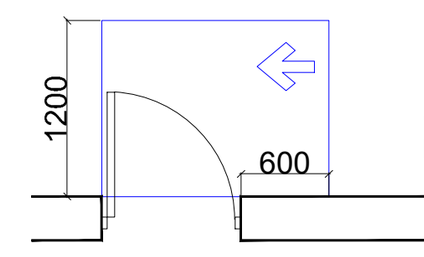

თავისუფალი სივრცე კართან მანევრირებისთვის –
ანჯამიანი კარი
საკეტის მხრიდან მისაწვდომი – გამოწევით
გაღება

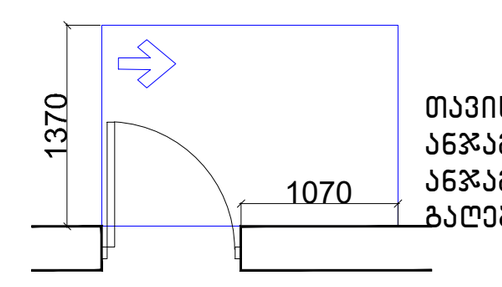

თავისუფალი სივრცე კართან მანევრირებისთვის –
ანჯამიანი კარი
ანჯამის მხრიდან მისაწვდომი – გამოწევით
გაღება

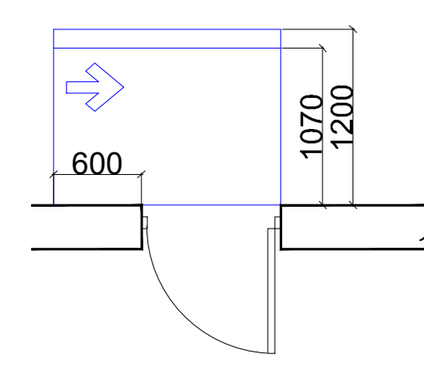

თავისუფალი სივრცე კართან მანევრირებისთვის –
ანჯამიანი კარი
საკეტის მხრიდან მისაწვდომი – მიწოლით გაღება
120 მმ. თუ მოწყობილია მიმხურავი

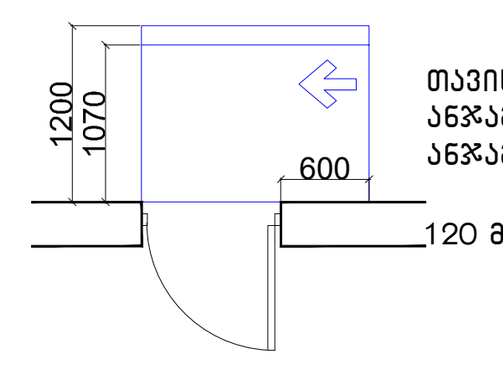

თავისუფალი სივრცე კართან მანევრირებისთვის –
ანჯამიანი კარი
ანჯამის მხრიდან მისაწვდომი – მიწოლით გაღება
120 მმ. თუ მოწყობილია მიმხურავი

მისაწვდომი სვლაგეზი

შენიშვნები

1.იატაკის ზედაპირები მოეწყობა ისე,
რომ იქნება მდგრადი, მყარიუ და
არასასრიალა.

შენიშვნა
. იატაკის ზედაპირები უნდა იყოს მდგრადი, მყარი, და
არასასრიალო და უნდა შეესაბამებოდეს 302-ქვეთავს,
იატაკის ზედაპირებზე დონის ცვლილება უნდა
შეესაბამებოდეს 303-ე ქვეთავს
. ავტომატურად მოძრავი კარი უნდა შეესაბამებოდეს
404.3 ქვეთავის მოთხოვნებს
. საპროექტო დოკუმენტაციის ცვლილება ან
მშენებლობის დროს განხორციელებული რაიმე სახის
ცვლილება,რომელიც იქნება აღნიშნულ არქიტექტურულ
პროექტთან შეუსაბამო, ავტომატურად გამოიწვევს
წარმოდგენილი შეფასების გაუქმებას, ასევე გახდის
არქიტექტურული პროექტის კორექტირებას და ახალი
სამშენებლო ნებართვის მიღების აუცილებლობას.

(არქიტექტურა) შ.პ.ს „არქიტექტურის ხმა“
ს/კ 405667826
ზესტაფონის ქ. №15
0180
თბილისი
საქართველო

SOUND OF ARCHITECTURE

დამკვეთი:
0179
თბილისი
საქართველო

ფუნქცია:
მრავალბინიანი საცხოვრებელი სახლი

ობიექტის მისამართი:
თბილისი, მიხეილ წინამძღვრიშვილის
ქუჩა N 121ა
ს.კ 01.16.01.010.017

სიტუაციური სქემა:

როექტის №: 01
დირექტორი: ნ წულაია
არქიტექტორი: მ.ხარაზიშვილი
არქიტექტორი: ნ. წულაია
არქიტექტორი: ვ. იობიძე

თარიღი: 22.01.2025

მაშტაბი: 1:200

A-2

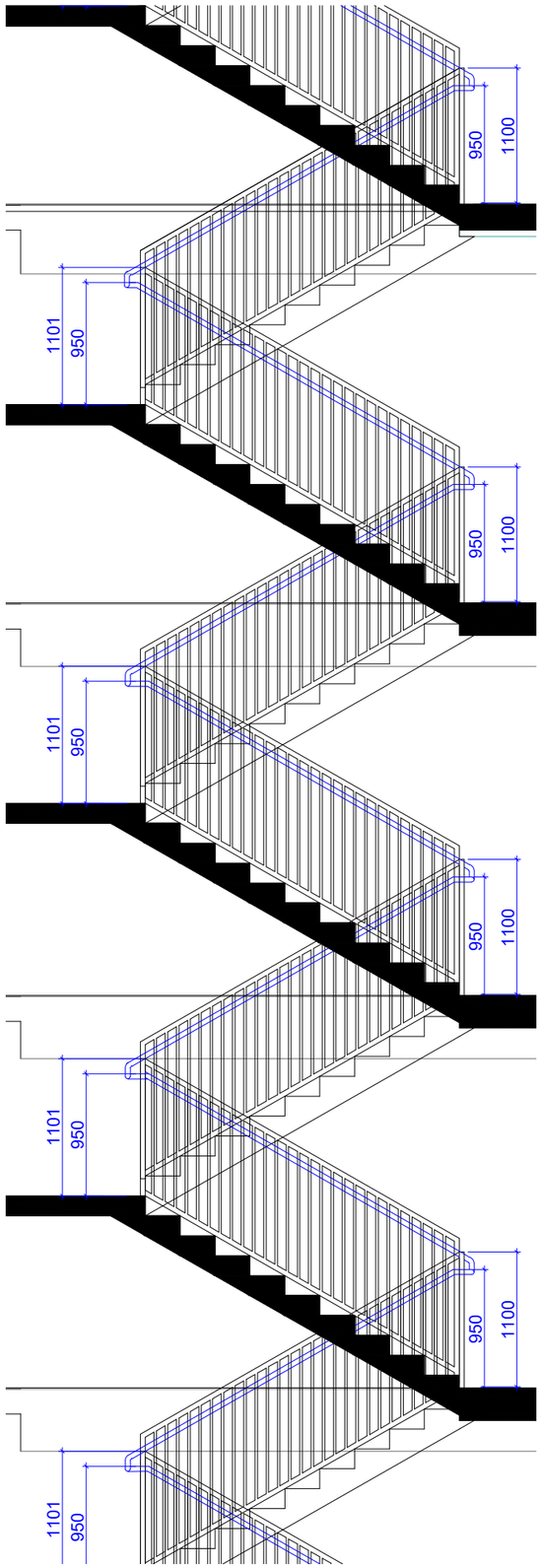

მოაჯირის ფრაგმენტული ნახაზი მ. 1:20

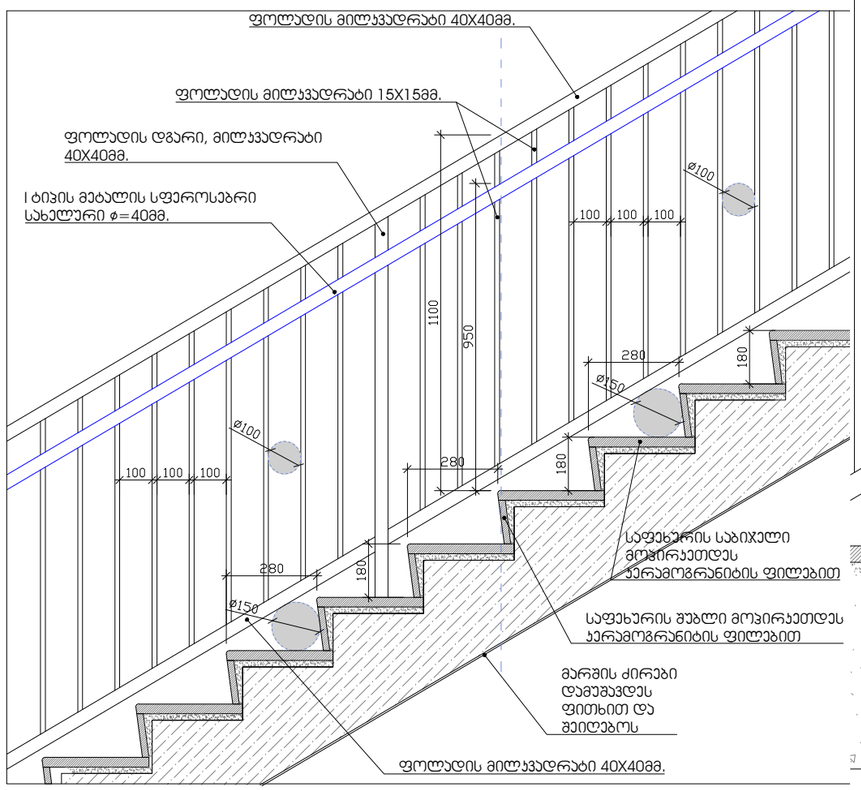

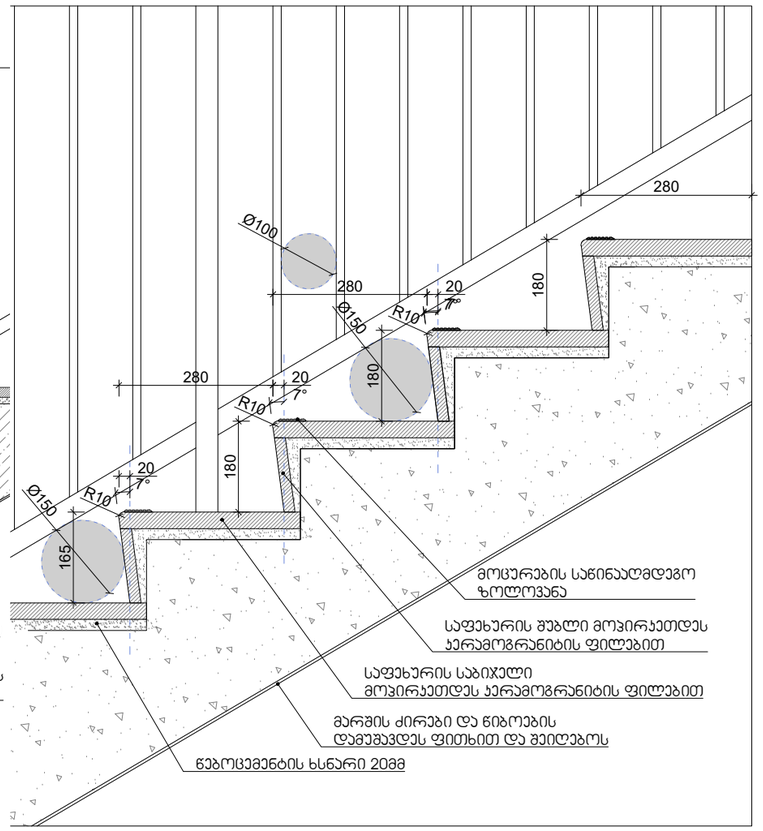

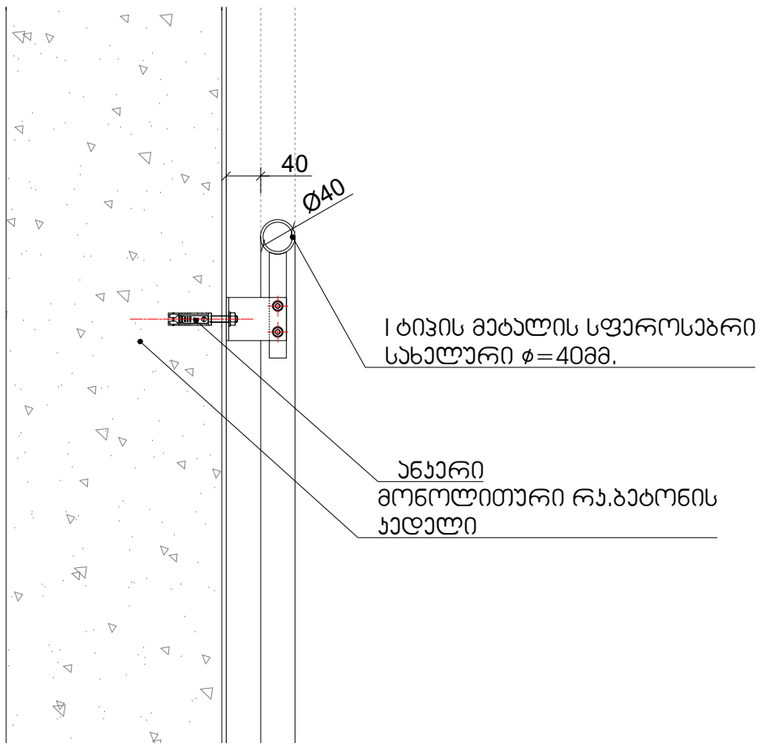

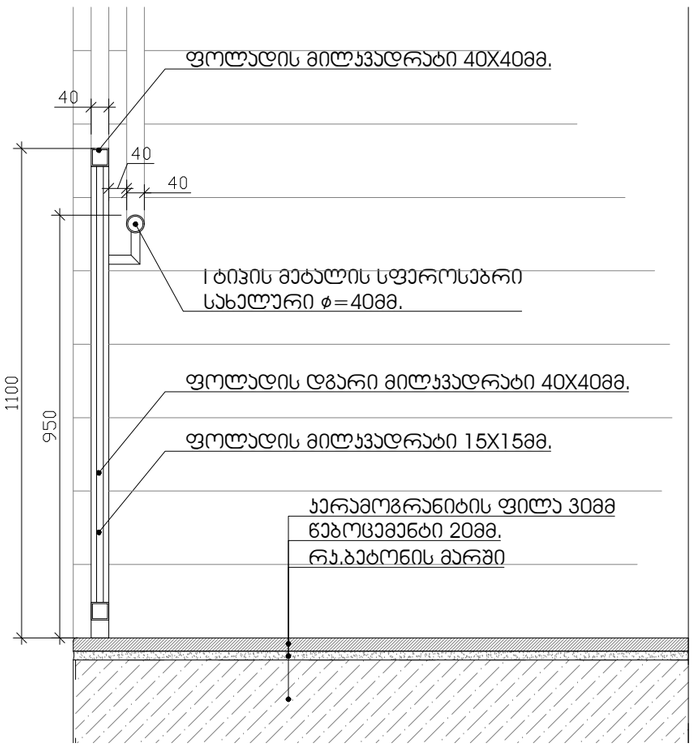

(არქიტექტურა) შ.პ.ს „არქიტექტურის ხმა“
ს/კ 405667826
ზესტაფონის ქ. №15
0180
თბილისი
საქართველო

SOUND OF ARCHITECTURE

დამკვეთი:
0179
თბილისი
საქართველო

ფუნქცია:
მრავალბინიანი საცხოვრებელი სახლი

ობიექტის მისამართი:
თბილისი, მიხეილ წინამძღვრიშვილის ქუჩა N 121ა
ს.კ 01.16.01.010.017

სიტუაციური სქემა:

პროექტის №: 01
დირექტორი: ნ წულაია
არქიტექტორი: მ.ხარაზიშვილი
არქიტექტორი: ნ. წულაია
არქიტექტორი: ვ. იობიძე

თარიღი: 22.01.2025

მაშტაბი: 1:200

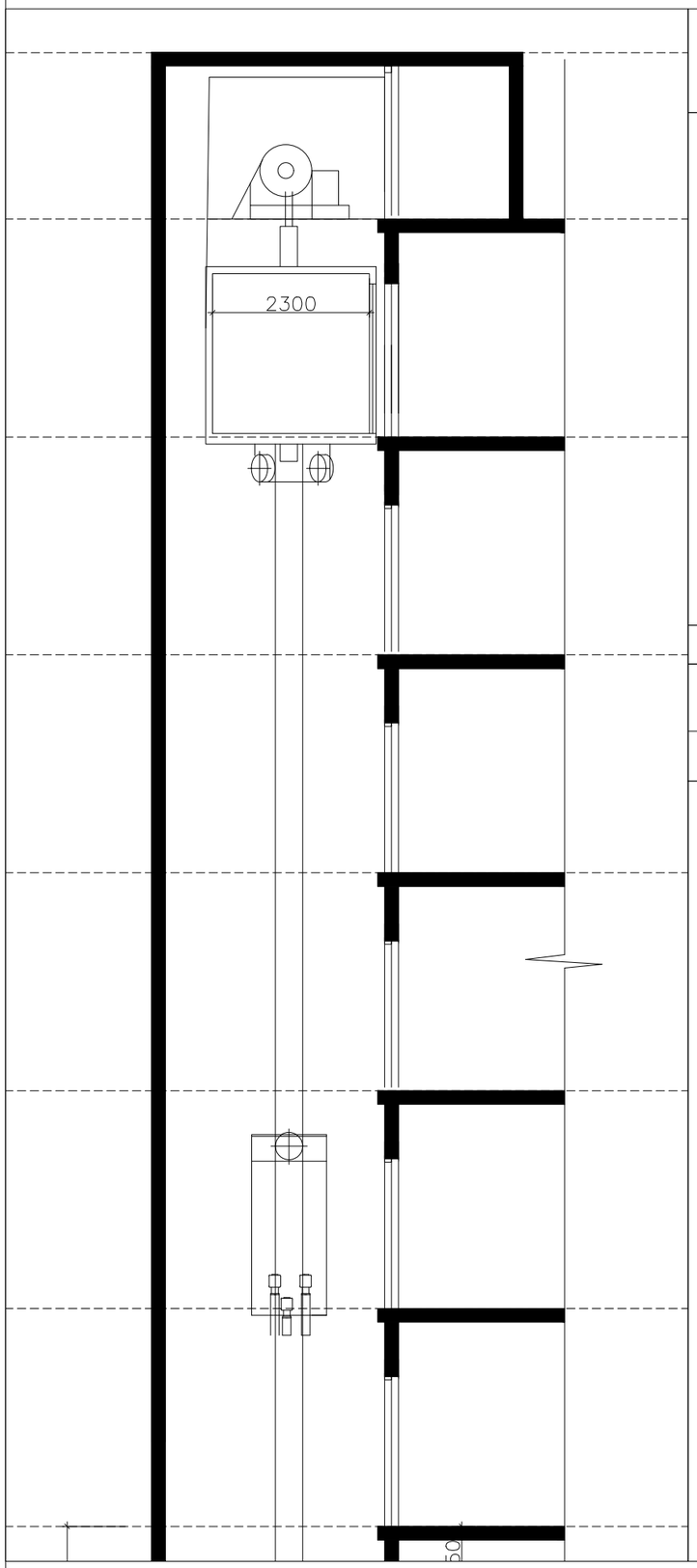

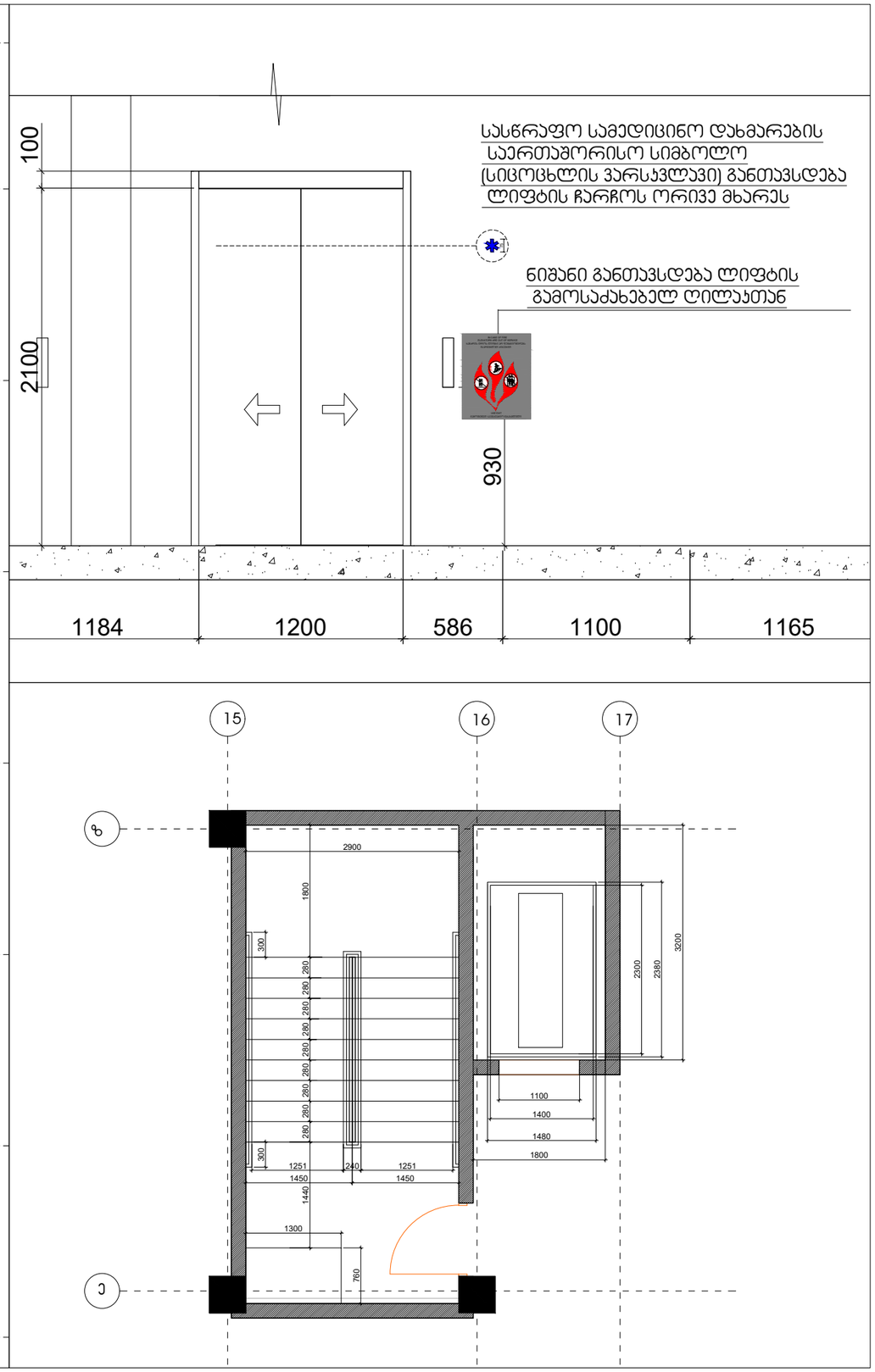

შენიშვნები:
შენობაში გამოყენებულია 408-ე ქვეთავის შესაბამისად შეზღუდული გამოყენების ლიფტი

-- ლიფტი შესაბამისობაში იქნება ASME A 17.1/CSA B44 სტანდარტთან
-- ლიფტის გამოსაძახებელი ღილაკები და კლავიშებიშესაბამისობაში იქნება 407.2.1. ქვეთავთან
-- ფოიეს სიგნალები შესაბამისობაში იქნება 407.2.2 ქვეთავთან.
-- ლიფტის შახტებთან განთავსებული ნიშნები შესაბამისობაში იქნება 407.2.3 ქვეთავთან.
-- ლიფტის კაბინის ბალანსირება შესაბამისობაში იქნება 407.4.4-ე ქვეთავთან.
-- ლიფტის კაბინის განათება შესაბამისობაში იქნება 407.4.5-ე ქვეთავთან
-- ლიფტის კაბინის სამართავები შესაბამისობაში იქნება 407.4.6.-ე ქვეთავთან. მართვის პანელები
-- განთავსდება გვერდითა კედლის ცენტრში.
-- კაბინის სამართავების აღნიშვნები და მითითებები შესაბამისობაში იქნება 407.4.7.-ქვეთავთან
-- კაბინაში მოეწყობა 407.4.10-ე ქვეთავის შესაბამისი საავარიო სიგნალიზაციის მექანიზმები

(არქიტექტურა) შ.პ.ს „არქიტექტურის ხმა“
ს/კ 405667826
ზესტაფონის ქ. №15
0180
თბილისი
საქართველო

SOUND OF ARCHITECTURE

დამკვეთი:
0179
თბილისი
საქართველო

ფუნქცია:
მრავალბინიანი საცხოვრებელი სახლი

ობიექტის მისამართი:
თბილისი, მიხეილ წინამძღვრიშვილის ქუჩა N 121ა
ს.კ 01.16.01.010.017

სიტუაციური სქემა:

პროექტის №: 01
დირექტორი: ნ წულაია
არქიტექტორი: მ.ხარაზიშვილი
არქიტექტორი: ნ. წულაია
არქიტექტორი: ვ. იობიძე

თარიღი: 22.01.2025

მაშტაბი: 1:200

A-2

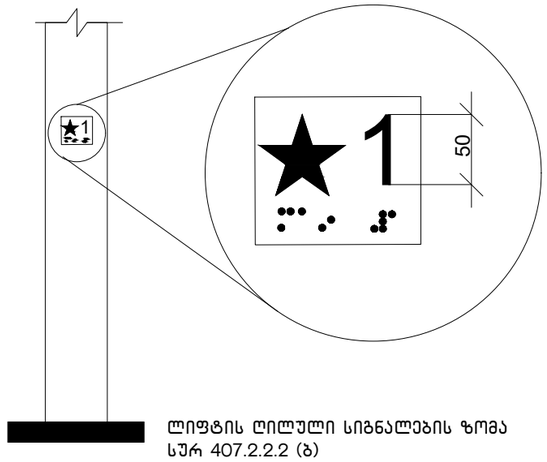

ლიფტის ღილული სიგნალების ზომა
სურ 407.2.2.2 (ბ)

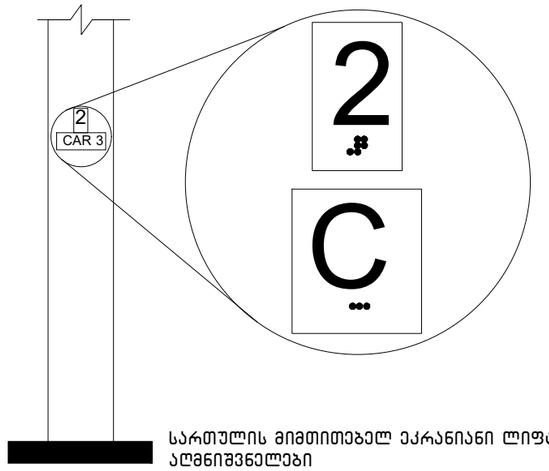

სართულის მიმთითებელ ეკრანიანი ლიფტების
აღმნიშვნელები
სურ. 407.2.3.2 (ა)

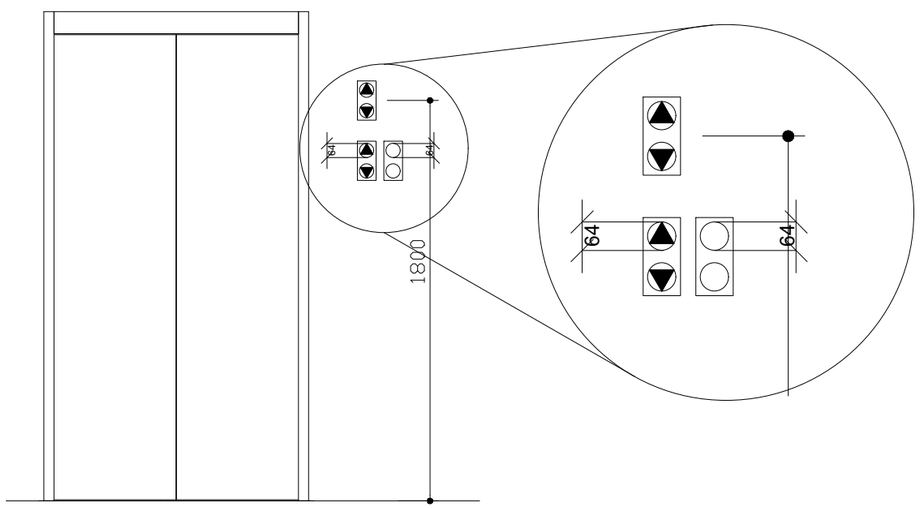

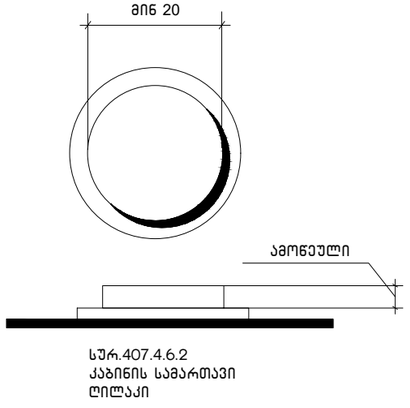

სურ.407.4.6.2
ქაბინის სამართავი
ღილაკი

(არქიტექტურა) შ.პ.ს „არქიტექტურის ხმა"
ს/კ 405667826
ზესტაფონის ქ. №15
0180
თბილისი
საქართველო

SOUND OF ARCHITECTURE

დამკვეთი:
0179
თბილისი
საქართველო

ფუნქცია:
მრავალბინიანი საცხოვრებელი სახლი

ობიექტის მისამართი:
თბილისი, მიხეილ წინამძღვრიშვილის
ქუჩა N 121ა
ს.კ 01.16.01.010.017

სიტუაციური სქემა:

პროექტის №: 01
დირექტორი: ნ. წულაია
არქიტექტორი: მ.ხარაზიშვილი
არქიტექტორი: ნ. წულაია
არქიტექტორი: ვ. იობიძე

თარიღი: 22.01.2025

მაშტაბი: 1:200

ცხრილი 407.4.7.1.3 - სამართავი ღილაკის ამოცნობა

სამართავი ღილაკის ტიპი	ამობურცული ნიშანი	ბრაილის შეტყობინება	თანაფარდობა (გახსნილი რკალები აღნიშნავს გამოუყენებელ წერტილებს ბრაილის თითოეულ უჯრაში)
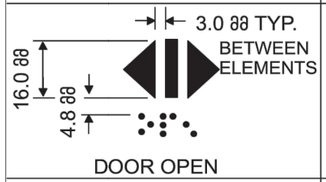 DOOR OPEN		op“en”	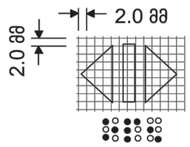
 REAR/SIDE DOOR OPEN		op“en”	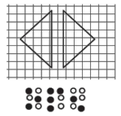
 DOOR CLOSE		close	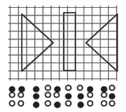
 REAR/SIDE DOOR CLOSE		close	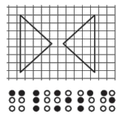
 MAIN		ma“in”	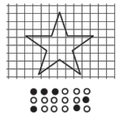
 ALARM		al“ar”m	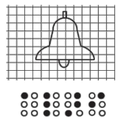
 PHONE		ph“one”	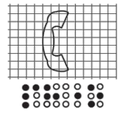
 EMERGENCY STOP (WHEN PROVIDED) X on face of octagon is not required to be tactile		“st”op	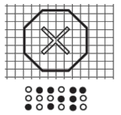

(არქიტექტურა) შ.პ.ს „არქიტექტურის ხმა“
ს/კ 405667826
ზესტაფონის ქ. №15
0180
თბილისი
საქართველო

SOUND OF ARCHITECTURE

დამკვეთი:
0179
თბილისი
საქართველო

ფუნქცია:
მრავალბინიანი საცხოვრებელი სახლი

ობიექტის მისამართი:
თბილისი, მიხეილ წინამძღვრიშვილის ქუჩა N 121ა
ს.კ 01.16.01.010.017

სიტუაციური სქემა:

პროექტის №: 01
დირექტორი: ნ წულაია
არქიტექტორი: მ.ხარაზიშვილი
არქიტექტორი: ნ. წულაია
არქიტექტორი: ვ. იობიძე

თარიღი: 22.01.2025

მაშტაბი: 1:200

კარ-ფანჯრების დეტალიზაცია მ. 1:50

კარის ზედაპირი უნდა იყოს გლუვი მინიმუმ 250 მმ-ის სახელურები, ჩამოსაწევი სახელურები, საკეტები, რაზები და მისაწვდომი კარის სხვა სამართავები ისეთი ფორმის იქნება, რომ ადვილად შეიძლებოლეს ერთი ხელით მოჭიდება და ასამუშავებლად საჭირო არიქნება მაბრად მოჭიდება, წვალება ან მაჯის ტრიალი დახურული კარის კავეულის ნაწილები და გაღებისთვის ბანკუთვნილი ძალა შესაბამისობაში იქნება შემდეგთან:

1. წინიდან მისაწვდომობისას ან მოწოლით გაღებადი, არაუმეტეს 66.76ნიუტონი
2. ბრუნვითი მოძრაობით გასაღები, არაუმეტეს 315 ნიუტონი სმ.
3. კარის მომხურავები ისე მოეწყობა რომ 90 გრადუსით ღია მფგომარეობიდან 12 გრადუსით გაღებულ მდგომარეობამდე კარის მისახურად საჭირო დრო არაუმცირეს 5 წამი იქნება კარის ზამბარიანი ანჯამები ისე მოეწყობა, რომ 70 გრადუსით ღია მდგომარეობიდან დახურულ მდგომარეობამდე კარი არაუმცირეს 1.5 წამში გადავა.

ცეცხლმედები კარისგან განსხვავებული კარის მოწოლით ან გამოწევით გაღებისთვის საჭირო ძალა შესაბამისობაში იქნება შემდეგთან
შენობაში განთავსებული ანჯამიანი კარი: არაუმეტეს 22.2 ნიუტონი

—

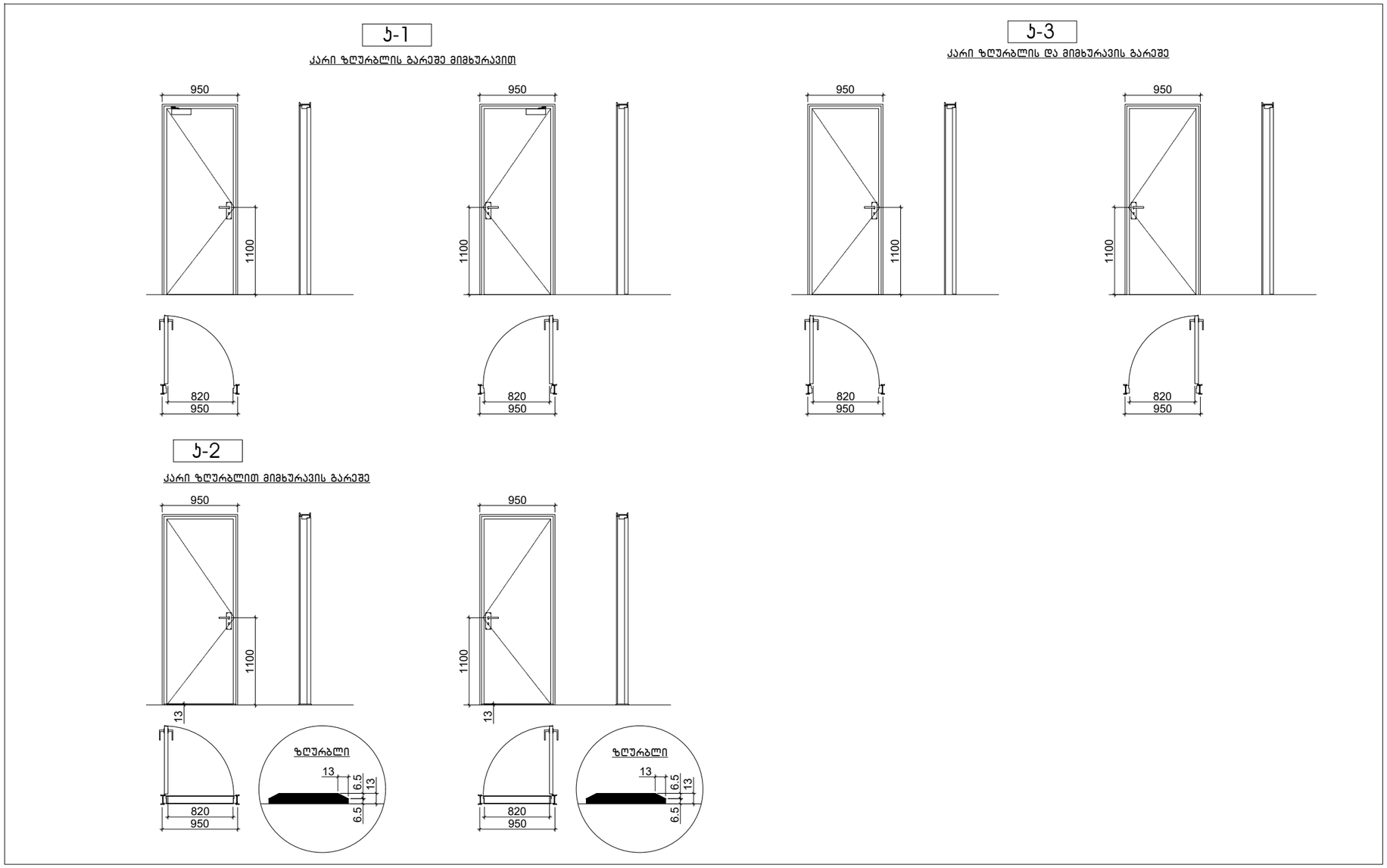

(არქიტექტურა) შ.პ.ს „არქიტექტურის ხმა"
ს/კ 405667826
ზესტაფონის ქ. №15
0180
თბილისი
საქართველო

SOUND OF ARCHITECTURE

დამკვეთი:
0179
თბილისი
საქართველო

ფუნქცია:
მრავალბინიანი საცხოვრებელი სახლი

ობიექტის მისამართი:
თბილისი, მიხეილ წინამძღვრიშვილის ქუჩა N 121ა
ს.კ 01.16.01.010.017

სიტუაციური სქემა:

პროექტის №: 01
დირექტორი: ნ წულაია
არქიტექტორი: მ.ხარაზიშვილი
არქიტექტორი: ნ. წულაია
არქიტექტორი: ვ. იობიძე

თარიღი: 22.01.2025

მაშტაბი: 1:200

A-2

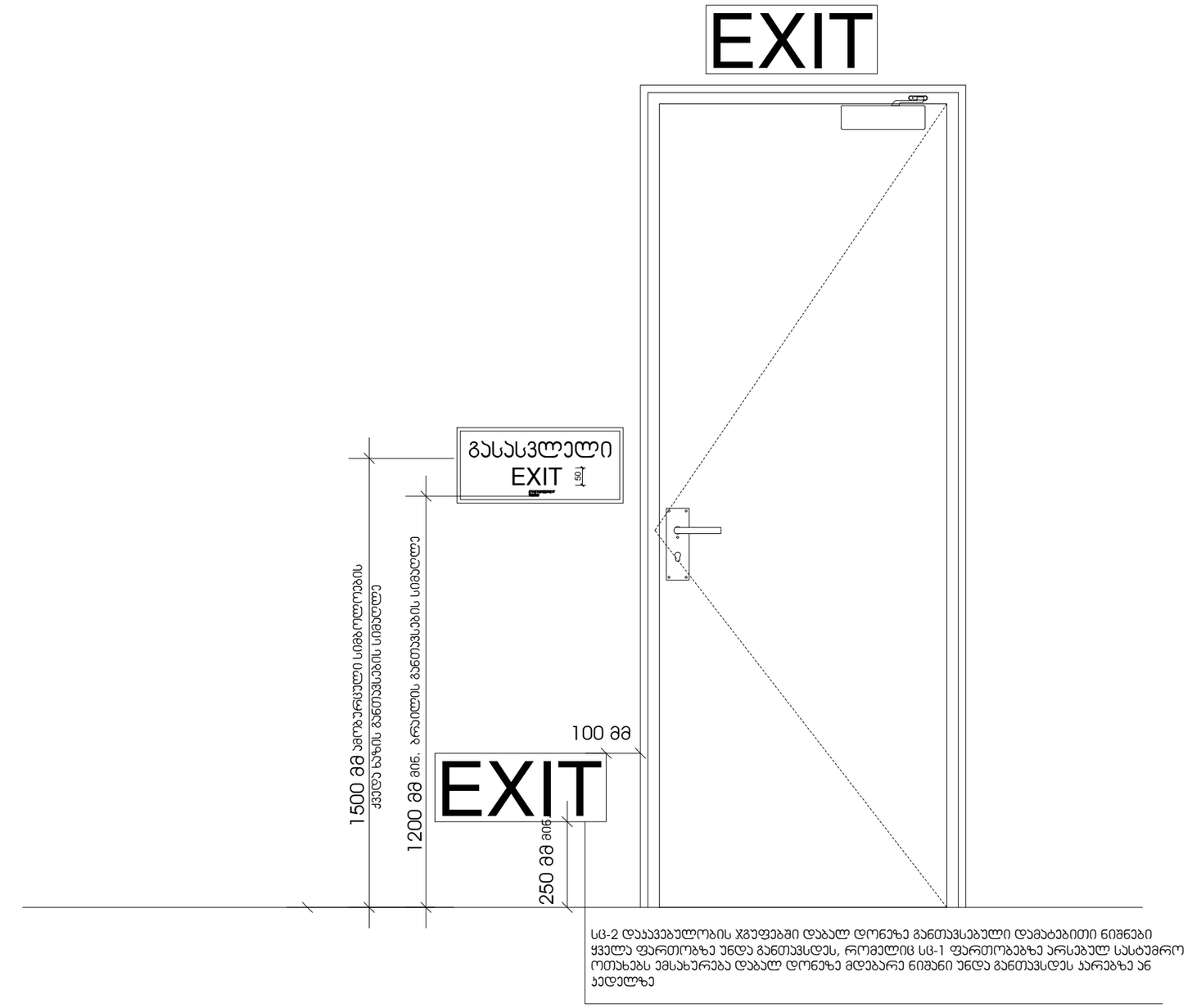

სც-2 დაჟანგებულობის ჯგუფებში დაბალ დონეზე განთავსებული დამატებითი ნიშნები ყველა ფართობზე უნდა განთავსდეს, რომელიც სც-1 ფართობებზე არსებულ სასტუმრო ოთახებს ემსახურება დაბალ დონეზე მდებარე ნიშანი უნდა განთავსდეს კარებზე ან კედელზე

(არქიტექტურა) შ.პ.ს „არქიტექტურის ხმა"
ს/კ 405667826
ზესტაფონის ქ. №15
0180
თბილისი
საქართველო

SOUND OF ARCHITECTURE

დამკვეთი:
0179
თბილისი
საქართველო

ფუნქცია:
მრავალბინიანი საცხოვრებელი სახლი

ობიექტის მისამართი:
თბილისი, მიხეილ წინამძღვრიშვილის
ქუჩა N 121ა
ს.კ 01.16.01.010.017

სიტუაციური სქემა:

პროექტის №: 01
დირექტორი: ნ წულაია
არქიტექტორი: მ.ხარაზიშვილი
არქიტექტორი: ნ. წულაია
არქიტექტორი: ვ. იობიძე

თარიღი: 22.01.2025

მაშტაბი: 1:200

ნიშანი პიქტოგრამებით, ამობურცული ნიშნებით და ბრაილით
განთავსდება
მისაწვდომ ტუალეტებთან კარის მომიჯნავედ

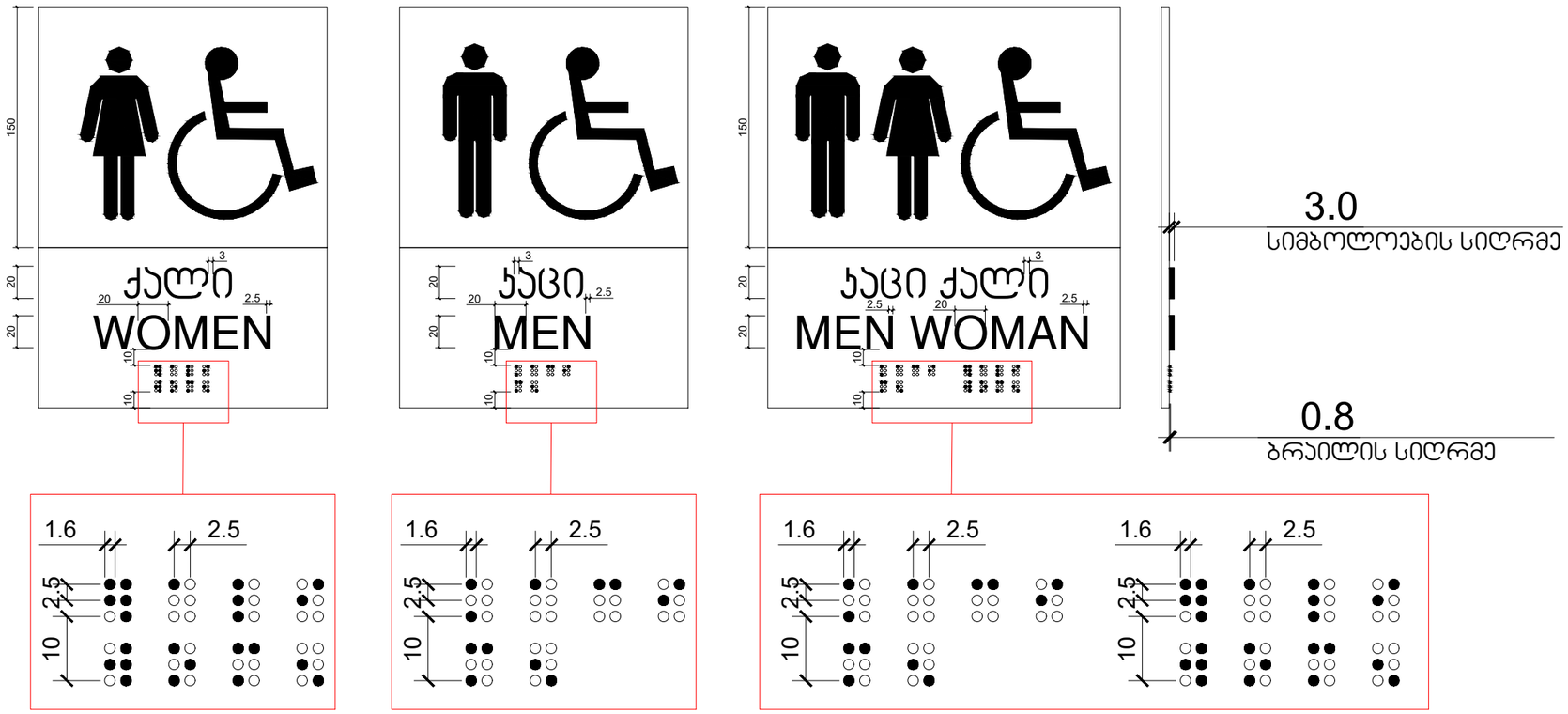

(არქიტექტურა) შ.პ.ს „არქიტექტურის ხმა"
ს/კ 405667826
ზესტაფონის ქ. №15
0180
თბილისი
საქართველო

SOUND OF ARCHITECTURE

დამკვეთი:
0179
თბილისი
საქართველო

ფუნქცია:
მრავალბინიანი საცხოვრებელი სახლი

ობიექტის მისამართი:
თბილისი, მიხეილ წინამძღვრიშვილის
ქუჩა N 121ა
ს.კ 01.16.01.010.017

სიტუაციური სქემა:

პროექტის №: 01
დირექტორი: ნ. წულაია
არქიტექტორი: მ.ხარაზიშვილი
არქიტექტორი: ნ. წულაია
არქიტექტორი: ვ. იობიძე

თარიღი: 22.01.2025

მაშტაბი: 1:200

გზა-ჯიბის ამოსაცნობის ნიშანი, გზა-ჯიბის საზღვრებში, დერეფანში გამავალი ჯარის საიეტის მომიჯნავედ

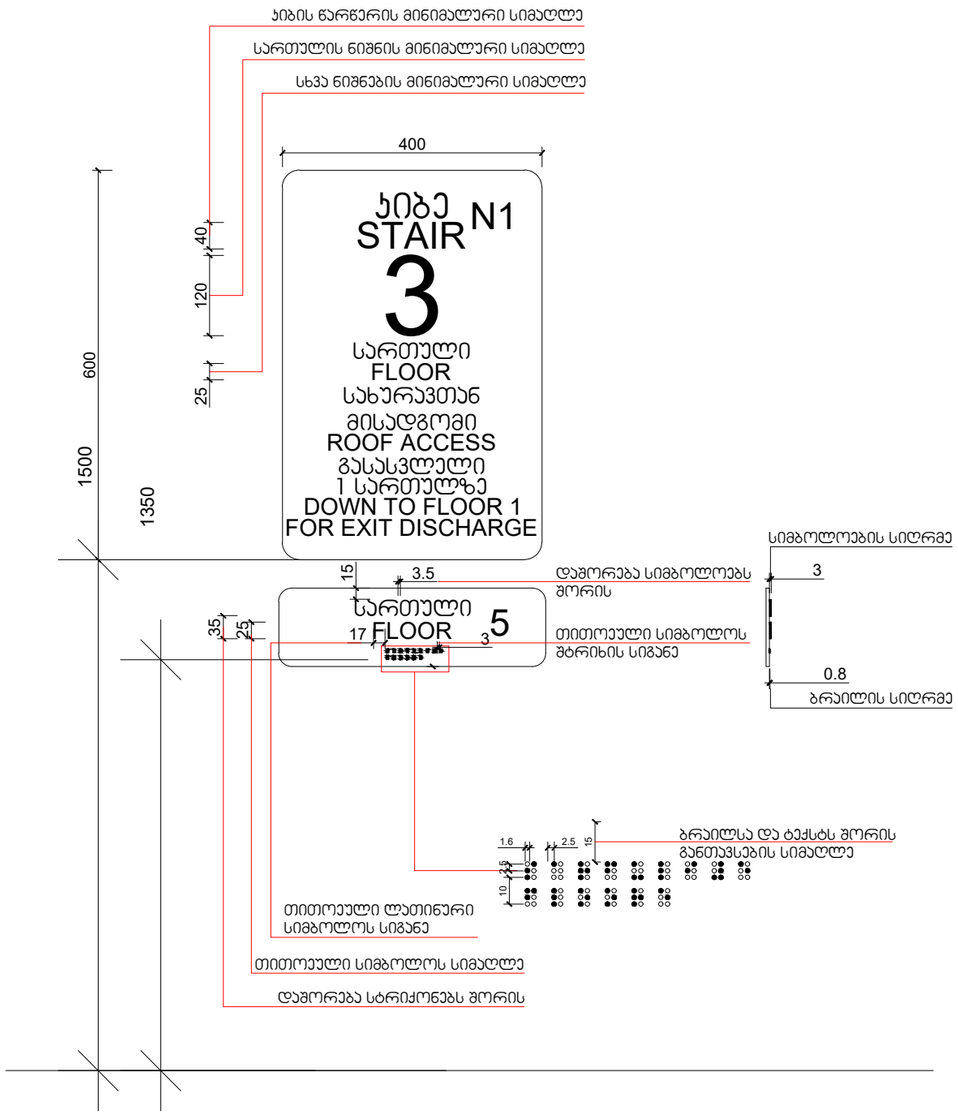

(არქიტექტურა) შ.პ.ს „არქიტექტურის ხმა"
ს/კ 405667826
ზესტაფონის ქ. №15
0180
თბილისი
საქართველო

SOUND OF ARCHITECTURE

დამკვეთი:
0179
თბილისი
საქართველო

ფუნქცია:
მრავალბინიანი საცხოვრებელი სახლი

ობიექტის მისამართი:
თბილისი, მიხეილ წინამძღვრიშვილის ქუჩა N 121ა
ს.კ 01.16.01.010.017

სიტუაციური სქემა:

პროექტის №: 01
დირექტორი: ნ. წულაია
არქიტექტორი: მ.ხარაზიშვილი
არქიტექტორი: ნ. წულაია
არქიტექტორი: ვ. იობაძე

თარიღი: 22.01.2025

მაშტაბი: 1:200

ნიშანი განთავსდება
გზა-ჯიხის საზღვრებში კარის მომიჯნავედ

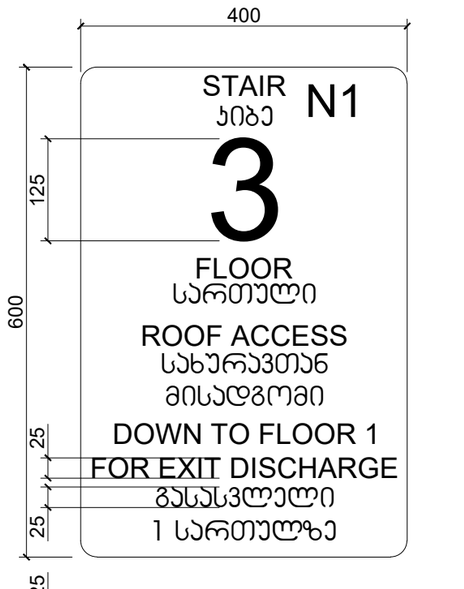

ნიშანი განთავსდება
გზა-ჯიხის საზღვრებში კარის მომიჯნავედ

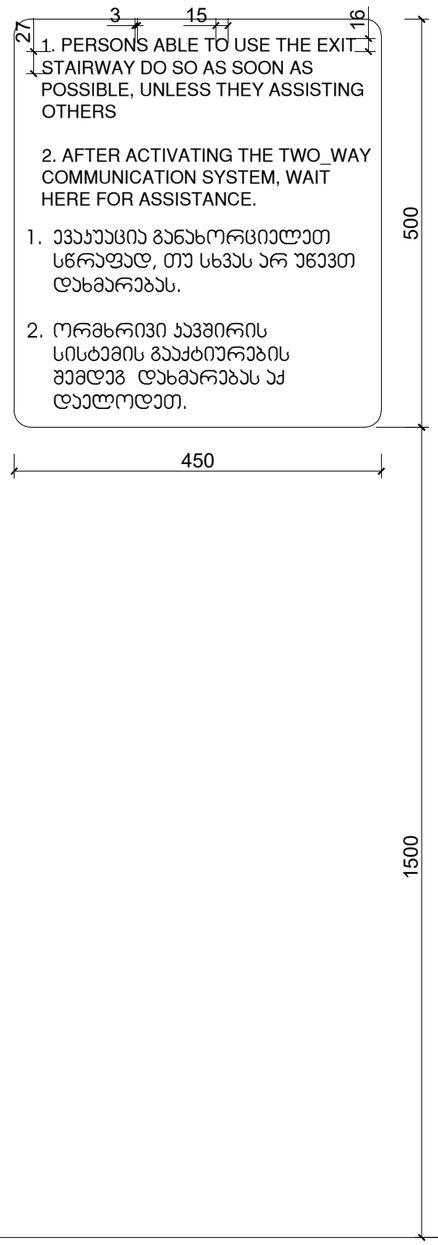

ნიშანი განთავსდება
გარე მისაწვდომ ავტოსადგომთან

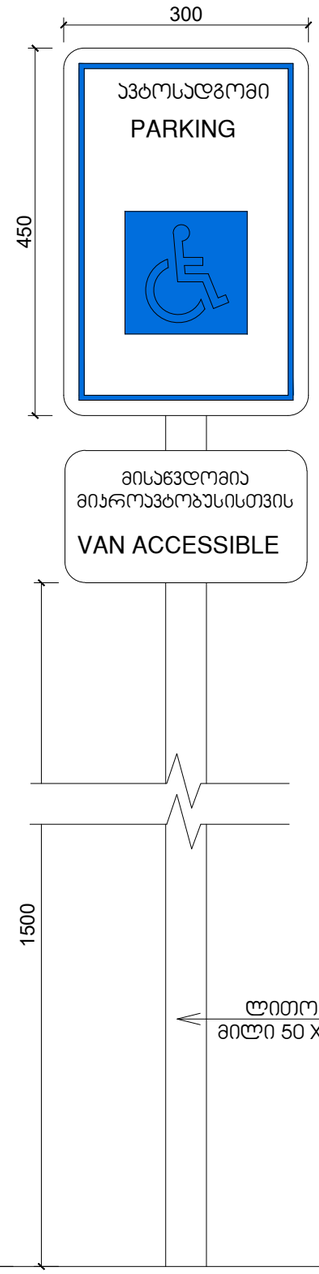

ნიშანი განთავსდება
შიგა მისაწვდომ ავტოსადგომთან

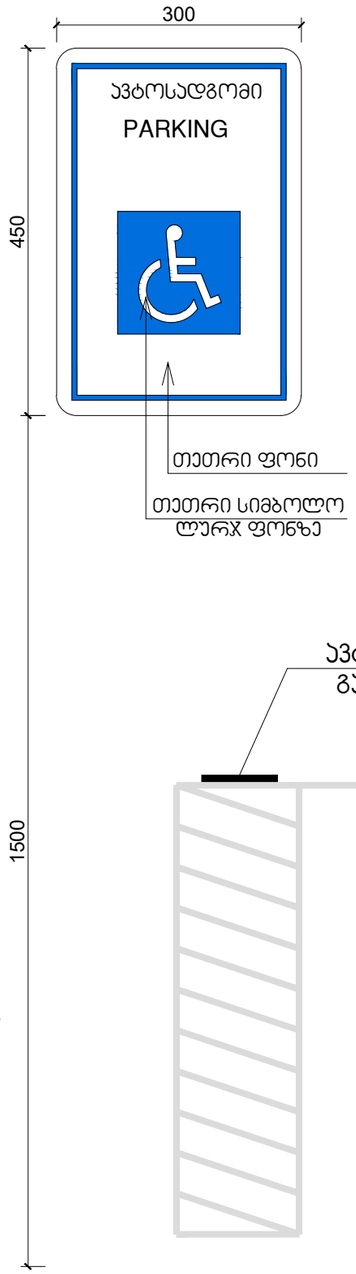

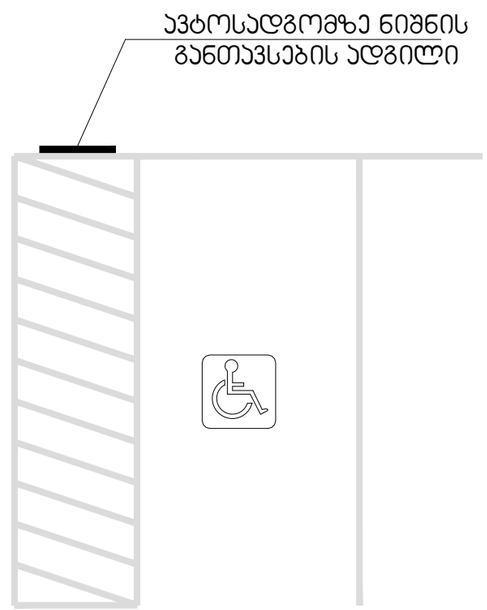

(არქიტექტურა) შ.პ.ს „არქიტექტურის ხმა“
ს/კ 405667826
ზესტაფონის ქ. №15
0180
თბილისი
საქართველო

SOUND OF ARCHITECTURE

დამკვეთი:
0179
თბილისი
საქართველო

ფუნქცია:
მრავალბინიანი საცხოვრებელი სახლი

ობიექტის მისამართი:
თბილისი, მიხეილ წინამძღვრიშვილის ქუჩა N 121ა
ს.კ 01.16.01.010.017

სიტუაციური სქემა:

პროექტის №: 01
დირექტორი: ნ წულაია
არქიტექტორი: მ.ხარაზიშვილი
არქიტექტორი: ნ. წულაია
არქიტექტორი: ვ. იობიძე

თარიღი: 22.01.2025

მაშტაბი: 1:200

ნიშანი ამობურცული სიმბოლოებით და ბრაილით გზა-ჯიბის შესასვლელთან და გარეთ გამავალ ყველა კართან

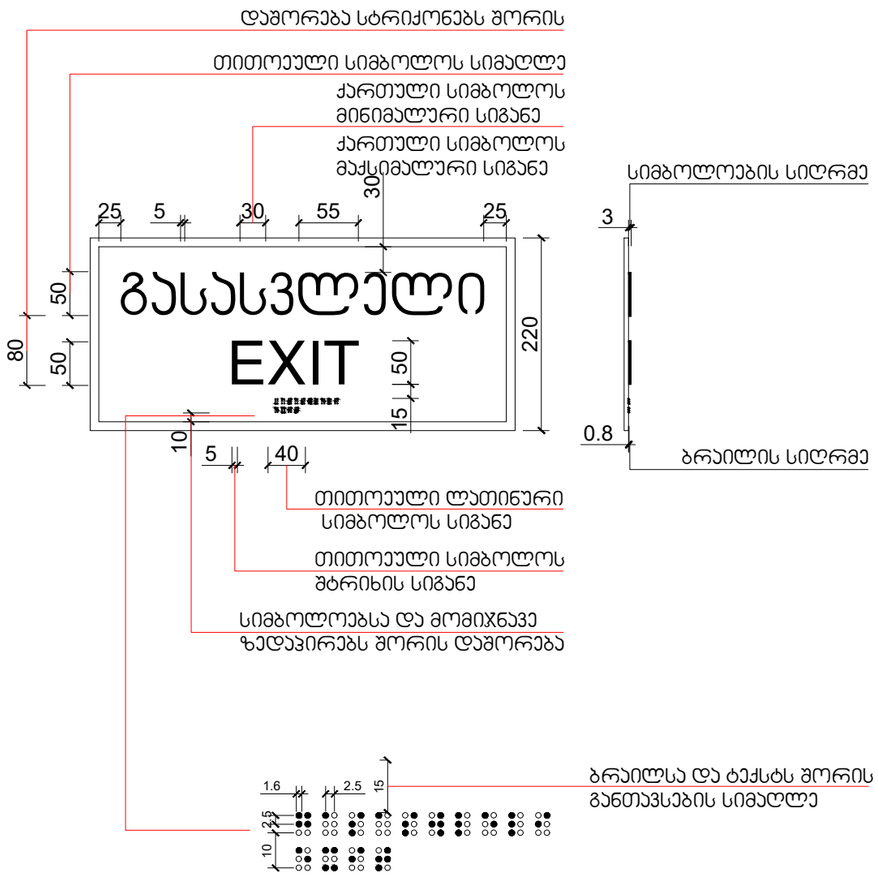

გასასვლელის განათებული ნიშანი

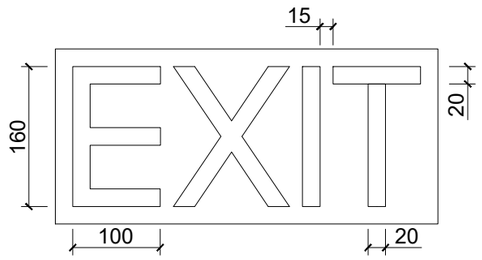

(არქიტექტურა) შ.პ.ს „არქიტექტურის ხმა"
ს/კ 405667826
ზესტაფონის ქ. №15
0180
თბილისი
საქართველო

SOUND OF ARCHITECTURE

დამკვეთი:
0179
თბილისი
საქართველო

ფუნქცია:
მრავალბინიანი საცხოვრებელი სახლი

ობიექტის მისამართი:
თბილისი, მიხეილ წინამძღვრიშვილის ქუჩა N 121ა
ს.კ 01.16.01.010.017

სიტუაციური სქემა:

პროექტის №: 01
დირექტორი: ნ წულაია
არქიტექტორი: მ.ხარაზიშვილი
არქიტექტორი: ნ. წულაია
არქიტექტორი: ვ. იობიძე

თარიღი: 22.01.2025

მაშტაბი: 1:200

შ.შ.მ.პ. ბინის ვიტრაჟის სახელურის სიმაღლე მ. 1:50

ფანჯრების გასაღებად დასახურად დასაკეტად ან ჩასაკეტად და მათ გასახსნელად და გასაღებად გამოყენებული მოქმედი ძალა განისაზღვრება AAMA 513-ის 106.2.13 ქვეთავის მიხედვით გაღებადი ფანჯრების გასაღებად ან დასახურად საჭირო მოქმედი ძალა უნდა იყოს არაუმეტეს 37,7 ნ. შეუღლად ან თარაზულად მოსრიალე ფანჯრისთვის არაუმეტეს 22,2 ნ. ყველა სხვა ტიპის გაღებადი ფანჯრისთვის



შ.შ.მ.პ. ბინის ფანჯრის სახელურის სიმაღლე მ. 1:50

ფანჯრების გასაღებად დასახურად დასაკეტად ან ჩასაკეტად და მათ გასახსნელად და გასაღებად გამოყენებული მოქმედი ძალა განისაზღვრება AAMA 513-ის 106.2.13 ქვეთავის მიხედვით გაღებადი ფანჯრების გასაღებად ან დასახურად საჭირო მოქმედი ძალა უნდა იყოს არაუმეტეს 37,7 ნ. შეუღლად ან თარაზულად მოსრიალე ფანჯრისთვის არაუმეტეს 22,2 ნ. ყველა სხვა ტიპის გაღებადი ფანჯრისთვის

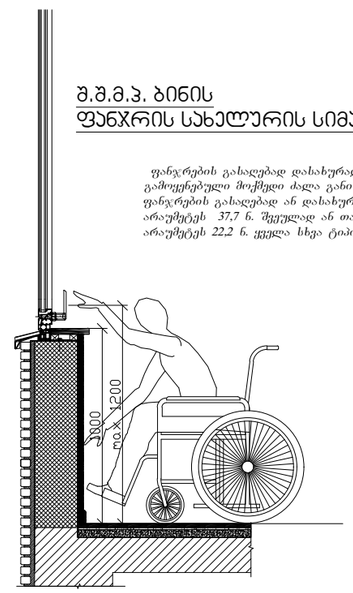

აბაზანის კაბინაზე მიწვდომა მ. 1:50

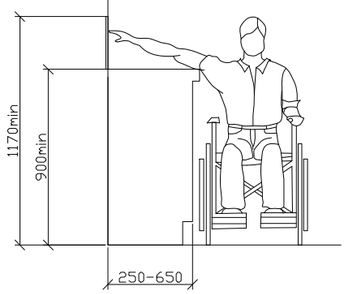

ზღურბლი მ. 1:5

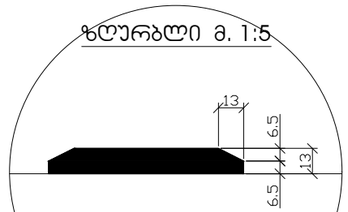

სადარბაზოში შესასვლელი კარის იატაკის შვეული შემაღლება (ზღურბლი)

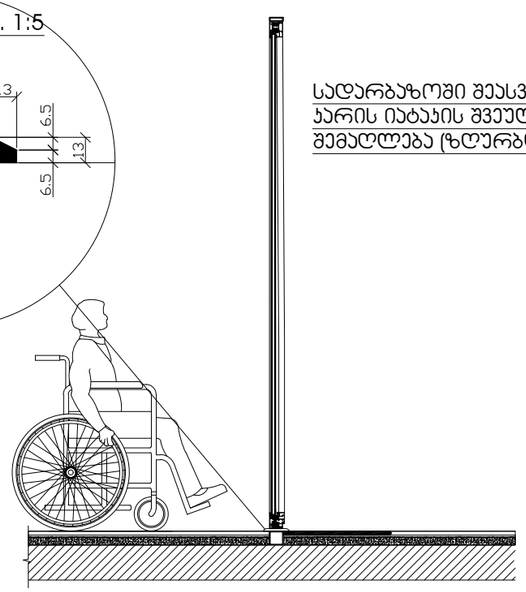

(არქიტექტურა) შ.პ.ს „არქიტექტურის ხმა"
ს/კ 405667826
ზესტაფონის ქ. №15
0180
თბილისი
საქართველო

SOUND OF ARCHITECTURE

დამკვეთი:
0179
თბილისი
საქართველო

ფუნქცია:
მრავალბინიანი საცხოვრებელი სახლი

ობიექტის მისამართი:
თბილისი, მიხეილ წინამძღვრიშვილის ქუჩა N 121ა
ს.კ 01.16.01.010.017

სიტუაციური სქემა:

პროექტის №: 01
დირექტორი: ნ წულაია
არქიტექტორი: მ.ხარაზიშვილი
არქიტექტორი: ნ. წულაია
არქიტექტორი: ვ. იობიძე

თარიღი: 22.01.2025

მაშტაბი: 1:200