მისაწვდომობის ეროვნული სტანდარტის შესაბამისი დოკუმენტაცია

ობიექტი: სავჭრო ობიექტი

მისამართი: ქალაქი თბილისი, კახეთის გზატკეცილი №131

მიწის (უძრავი ქონების) საკადასტრო კოდი №ს/კ 01.19.15.003.026

"ტექნიკური რეგლამენტის მისაწვდომობის ეროვნული სტანდარტები"-ს საქართველოს მთავრობის 2020 წლის 4 დეკემბრის №732 დადგენილების შესაბამისობის ანალიზი.

თ.ჯინჭარაძე
tatiajincharadze27@gmail.com
მობ:599 730364

22.06.2022წ

<u>საპროექტო მიწის ნაკვეთის მდებარეობა და აღწერა:</u>

საპროექტო მიწის ნაკვეთი მდებარეობს ქ. თბილისი კახეთის გზატკეცილი #131
მიწის უძრავი ქონების საკადასტრო კოდია (ს/კ 01.19.15.003.026).
საპროექტო მიწის ნაკვეთის ფართია:2000 კვ.მ

შპს "აგროზონა"-ს სავაჭრო საოფისე ობიექტი.
სავაჭრო საოფისე ობიექტი დამუშავებულია
ქ.თბილისის მერიის არქიტექტურული სამსახურის მიერ გაცემულ ქალაქგეგმარებით პირობებზე დაყრდნობით.
მშენებლობისთვის გამოყოფილი ტერიტორია 2000 კვ.მ-ია, მდებარეობს ქ.თბილისი კახეთის გზატკეცილი, ხილბოსტნეულის ბაზრის მიმდებარედ.
ამჟამად მშენებლობისთვის გამოყოფილი ტერიტორია შემოუღობავია და წარმოადგენს მოსწორებულ სწორი რელიეფის მქონე მიწის ნაკვეთს.
მშენებლობისთვის გამოყოფილი საზღვრები: აღმოსავლეთიდან და დასავლეთიდან შენობებისგან დატვირთულ ადგილს წარმოადგენს.ჩრდილოეთიდან 13 მეტრის მანძილზე გადის კახეთის გზატკეცილი.
სამხრეთიდან შემოსაზღვრულია ბეტონის ღობით.
სავაჭრო საოფისე ცენტრი დაპროექტდა მიწის ნაკვეთის საკადასტრო საზღვრებში, დაცული იქნა ქალაქგეგმარებითი მოთხოვნა და შენობა განთავსდა კახეთის გზატკეცილის ღერძულა ხაზიდან მოშორებით, ტოპოგრაფიულ გეგმაზე განსაზღვრული განაშენიანების რეგულირების ხაზის დაცვით. მთავარი ფასადი ორიენტირებულია კახეთის გზატკეცილის მხარეს.
საპროექტო ობიექტი წარმოადგენს ორ სართულიან შენობას, ნახევრად სარდაფით, შენობის პირველ სართულზე დამკვეთის სურვილის განთავსებულია სავაჭრო ობიექტები, ხოლო მეორე სართული დათმობილიაქვს საოფისე ფართებს, სარდაფი კი გამოყენებულია სასაწყობო ფართებისთვის. ობიექტის მხატვრულ კომპოზიციური მხარე განპირობებულია შენობის დანიშნულებით, ამიტომ ფასადის გადაწყვეტაში ჭარბობს შემინული ვიტრაჟები,, მილკვადრატის ხის ფაქტურის დეკორატიული ელემენტებით.
შენობის დარჩენილი ნაწილი შეილესება და შეიღებება მაღალხარისხოვანი ფასადის საღებავით, ნაცრისფერი ფერით.
შენობის კონსტრუქციული გადაწყვეტა მარტივია, იგი წარმოადგენს კარკასულ შენობას, ბლოკის შემავსებლით, სართულშუა გადახურვები-წარმოადგენს ფილას.
პროექტით გათვალისწინებულია მისაწვდომი გზა ბილიკები. სავაჭრო და საოფისე სივრცეში დაპროექტდა მისაწვდომი ტვალეტები, ასევე დაცულია კიბის უჯრედებში ნორმები და თავშესაფრის ფართები. ყელა კართან დაცულია თავისუფალი სივრცეები.

**<u>მისაწვდომობის მოთხოვნებს არეგულირებს “ტექნიკური რეგლამენტის მისაწვდომობის
ეროვნული სტანდარტები“-ს საქართველოს მთავრობის 2020 წლის 4 დეკემბრის #732 დადგენილება.</u>**

102.1 ზოგადი. ამ ტექნიკური რეგლამენტის 3-10 თავებსა და 1002, 1003 და 1006 ქვეთავებში წარმოდგენილი ტექნიკური კრიტერიუმები ადგილებს, საშუალებებს, შენობებსა და ელემენტებს იმ ადამიანებისთვის მისაწვდომსა და გამოყენებადს ხდის, რომელთაც ფიზიკური შეზღუდული

შესაძლებლობის გამო არ შეუძლიათ გადაადგილება, სიარულისას დამოკიდებულნი არიან დამხმარე საშუალებებზე, არიან უსინათლონი და მცირემხედველნი, ყრუ და სმენადაქვეითებულნი, არ შეუძლიათ კოორდინაცია, არ შეუძლიათ რამესთან მიღწევა და მანიპულაცია/ხელის მტევნისა და თითების მოძრაობა, ნაკლებ ამტანები არიან, უჭირთ გრძნობიერი ინფორმაციის გადმოცემა და მასზე რეაგირება და ახასიათებთ ფიზიკური ზომის უკიდურესობები. ამ ქვეთავების მიზანია, შეზღუდული შესაძლებლობის მქონე პირს შესაძლებლობა მისცეს, დამოუკიდებლად მიუახლოვდეს, შევიდეს და გამოიყენოს ადგილი, საშუალება, შენობა ან ელემენტი.

<u>დ ა ს კ ვ ნ ა</u>

წარმოდგენილი დოკუმენტაციისა და მოწოდებული მასალების საფუძველზე, საპროექტო ტერიტორია მდებარეობს:ქ. თბილისი კახეთის გზატკეცილი #131 მიწის უძრავი ქონების საკადასტრო კოდია (ს/კ01.19.15.003.026). ფართია 2000კ.ვ.მ. შენობის პროექტის არქიტექტურული ნაწილის ექსპერტიზის შედეგად შეიძლება აღინიშნოს, წარმოდგენილი პროექტის არქიტექტურული ნაწილი შესრულებულია საქართველოში მოქმედი "ტექნიკური რეგლამენტის მისაწვდომობის ეროვნული სტანდარტები"-ს საქართველოს მთავრობის 2020 წლის 4 დეკემბრის #732 დადგენილების მოთხოვნების შესაბამისად, წარმოდგენილი პროექტის არქიტექტურულ ნაწილს ეძლევა დადებითი შეფასება.

ტექნიკური რეგლამენტი „მისაწვდომობის ეროვნული სტანდარტები" -ის შესაბამისობის ანალიზი მოიცავს შემდეგი პარამეტრების შეფასებას:

<u>მისაწვდომი სვლა გეზი:</u>

*მისაწვდომი სვლა გეზის სავალი ზედაპირები
*თითოეული კარები და კართან მანევრირებისათვის საჭირო სივრცეები
*პანდუსები
*ლიფტები

<u>ადგილისა დ შენობის ზოგადი ელემენტები:</u>

*მისაწვდომი გზა-კიბეები
*ფანჯრები

<u>წყალსადენის ელემენტები და მოწყობილობები:</u>

*ტუალეტების ოთახები
*უნიტაზები
*ხელსაბანები

<u>საკომუნიკაციო ელემენტები და ფუნქციები:</u>

*ნიშნები

<u>ჩაშენებული ავეჯი ა ოწყობილობები:</u>

*სავაჭრო მომსახურებისათვის განკუთვნილი დახლები

<u>მისაწვდომი სვლაგეზი:</u>

საპროექტო მიწის ნაკვეთსა და საპროექტო შენობაში მისაწვდომი სვლაგეზები შეესაბამება ტექნიკური რეგლამენტი - „მისაწვდომობის ეროვნული სტანდარტები"-ს მე-4 თავის დებულებებს. მისაწვდომი სვლაგეზი მოიცავს არაუმეტეს 1:20 დახრილ სავალ ზედაპირებს, კარებს, და ლიფტს, რაც შეესაბამება 402.2 ქვეთავის მოთხოვნებს.

1.მისაწვდომი სვლაგეზის სავალი ზედაპირები შეესაბამება 403 ქვეთავის მოთხოვნებს, კერძოდ:
-იატაკის ზედაპირები არის მდგრადი, მყარი და არასრიალა, რაც შეესაბამება 302 ქვეთავის მოთხოვნას.
-საზოგადოებრივი სივრციდან საპროექტო მიწის ნაკვეთის გავლით მოწყობილი სავალი ზედაპირის დახრილი სვლა არ არის 1:20-ზე მეტად დახრილი, ხოლო სავალი ზედაპირის განივი დახრა არ აღემატება 1:48-ს, თანახმად 403.3 ქვეთავისა.
-იატაკის ზედაპირებზე დონე არ იცვლება, შესაბამისად დაკმაყოფილებულია 303-ე ქვეთავის მოთხოვნა.
-მისაწვდომი სვლაგეზის მინიმალური თავისუფალი სიგანე შენობაში უტოლდება 900 მმ-ს, ხოლო შენობის გარეთ - 1200 მმ-ს, რაც შეესაბამება 403.5.1 ქვეთავის მოთხოვნას.
-სადაც მისაწვდომი სვლაგეზი აკეთებს 180 გრადუსიან ბრუნს (სასაწყობო, საქმიან და სავაჭრო ფართში, თაროებს შორის), თავისუფალი სიგანე მოსატრიალებელთან მიახლოებისას და მოსატრიალებლიდან მოშორებისას აკმაყოფილებს 403.5.2.1 ქვეთავით განსაზღვრულ ყველა კრიტერიუმს.
-სადაც მისაწვდომი სვლაგეზი აკეთებს 90 გრადუსიან ბრუნს, თავისუფალი სიგანე მოსატრიალებელთან მიახლოებისას და მოსატრიალებლიდან მოშორებისას აკმაყოფილებს 403.5.3.1 ქვეთავით განსაზღვრულ ყველა კრიტერიუმს.
-საპროექტო შენობაში მისაწვდომი სვლაგეზები მოიცავს გვერდასავლელ სივრცეებს, რაც შეესაბამება 403.5.4.1 ქვეთავის მოთხოვნას.
2.კარები და გზა-კარები, რომლებიც მისაწვდომი სვლაგეზის ნაწილია შეესაბამება 404 ქვეთავის მოთხოვნებს, კერძოდ:
-მისაწვდომ სვლაგეზზე არსებული ყველა გზა-კარის თავისუფალი სიგანე არ არის 820 მმ-ზე ნაკლები, რაც შეესაბამება 404.2.2 ქვეთავის მოთხოვნას.
-მისაწვდომ სვლაგეზზე არსებულ ყველა კართან და გზა-კართან უზრუნველყოფილია მანევრირებისათვის თავისუფალი სივრცე 404.2.3.2 ცხრილის შესაბამისად. მანევრირებისთვის აუცილებელ თავისუფალ სივრცეში, იატაკის ზედაპირი შეესაბამება 302-ე ქვეთავს და მათი ზედაპირი არ არის 1:48-ზე მეტად დახრილი. ყოველივე აღნიშნული შეესაბამება 404.2.3 და 404.2.3.1 ქვეთავების მოთხოვნებს.
-გზა-კარების ზღურბლების სიმაღლე არაუმეტეს 13 მმ-ია, რაც შეესაბამება 404.2.4 ქვეთავის მოთხოვნას. რაც შეეხება ამავე ქვეთავით განსაზღვრულ იატაკის დონეებს შორის ცვლილების საკითხს, კარებთან იატაკის დონეები უცვლელია.
-კარის კავეულის სიმაღლე მდებარეობს არაუმცირეს 860 მმ და არაუმეტეს 1200 მმ სიმაღლეზე, რაც შეესაბამება 404.2.6.1 ქვეთავის მოთხოვნას.
-იატაკიდან 250 მმ-ის საზღვრებში, შვეულად გაზომვისას, კარების ზედაპირები გლუვია მიწოლის მხარეს და ასეთი გლუვი ზედაპირები კარის მთელ სიგანეზე გრძელდება. კარის კავეული და ნებისმიერი სხვა შემაფერხებელი ან გამოშვერილი ნაწილი, არ არის მოწყობილი იატაკიდან 250 მმ-ის საზღვრებში. ყოველივე აღნიშნული აკმაყოფილებს 404.2.9 ქვეთავის მოთხოვნებს.
3. საპროექტო შენობის ლიფტები აკმაყოფილებს სატნდარტების 407 ქვეთავის მოთხოვნებს ლიფტები,რომელიც მისაწვდომი სვლაგეზის ნაწილია უნდა შეესაბამებოდეს „მისაწვდომობის ეროვნული სტანდარტები“-ს მოთხოვნებს და ASME A17.1/CSA B44 სტანდარტს. იმის გათვალისწინებით, რომ ამ ეტაპისათვის შერჩეული არ არის ლიფტის ზუსტი სახეობა და არ არის დადგენილი ლიფტის ზუსტი სპეციფიკაციები, წარმოდგენილი დასკვნის საფუძველზე შეფასდა 407 ქვეთავის ძირითადი მოთხოვნებთან შესაბამისობის საკითხი (407 ქვეთავის მოთხოვნები სრულად უნდა იქნას გათვალისწინებული ლიფტის სახეობის და მწარმოებელი კომპანიის შერჩევისას, აღნიშნული კომპანიის მიერ ლიფტის სპეციფიკაციის და პარამეტრების დაზუსტებისას და ლიფტის დამონტაჟებამდე, პროექტში ასახული შენიშვნების შესაბამისად):

ადგილის და შენობის ელემენტები:
1.საპროექტო შენობაში მისაწვდომი კიბის ვალდებულების საკითხი დარეგულირებულია საქართველოს მთავრობის 28.01.2016 წლის №41-ე დადგენილების საფუძველზე. ასეთი მისაწვდომი კიბისადმი მოთხოვნები ასევე შეესაბამება ტექნიკური რეგლამენტი - „მისაწვდომობის ეროვნული სტანდარტები“-ს მე-5 თავის დებულებებს, კერძოდ:
-კიბის მარშის ყველა საფეხურს აქვს თანაბარი სიმაღლის ამაღლებები და თანაბარი სიღრმის საბიჯელები. კიბის ამაღლების სიმაღლე უტოლდება 160 მმ და საბიჯელების სიღრმე განსაზღვრულია 300 მმ-ის სახით, რაც შეესაბამება 504.2 ქვეთავს.

-კიბის მარშის საზღვრებში არ არის მოწყობილი ღია შუბლები, რაც შეესაბამება 504.3 ქვეთავს.
-საფეხურის საბიჯელები შეესაბამება 302-ე ქვეთავს და დაქანება არ არის 1:48-ზე მეტი.
-კიბის ყოველი საფეხურის და საბიჯელის 40 მმ სავალ ნაწილს, რომელიც იზომება საფეხურის ნაშვერიდან თარაზულად, აქვს ერთგვაროვანი ფერის მქონე ზედაპირი, რომელიც საფეხურის დანარჩენი ნაწილისგან მკვეთრად განსხვავებულია (მუქი ღია ფონზე). ხილვადი კონტრასტი გრძელდება ყოველი საფეხურის ერთი კიდიდან საფეხურის მეორე კიდემდე.
-კიბის საზღვრებში მოწყობილია 505 ქვეთავის შესაბამისი სახელურები.
-ამოწეული სიმბოლოებითა და ბრაილის ასოებით შექმნილი, ნიშანი, წარწერით - „გასასვლელი/EXIT“ გასასვლელის გზა-კიბეში შესასვლელ ყველა კართან არის განთავსებული და ასეთივე ნიშანი განთავსებულია კიბის უჯრედიდან გარეთ გამავალ კართან. აღნიშნული ნიშანი შეესაბამება 703.3 და 703.4 ქვეთავების მოთხოვნებს.
-სართულის ამოსაცნობად, შიგა გასასვლელის გზაკიბის საზღვრებში, თითოეული სართულის ბაქანთან, დერეფანში გამავალი კარის მომიჯნავედ განთავსებულია 703.3 და 703.4 ქვეთავების შესაბამისი ნიშნები. სართულის აღმნიშვნელი ნიშანი ამობურცულია და იგი გამეორებულია ბრაილში, თანახმად 703.3.1 ქვეთავისა. ბრაილის ტექსტი შეესაბამება 703.4 ქვეთავს. ასევე აღსანიშნავია, რომ ამობურცული სიმბოლოების და ბრაილის შემცველი ნიშანი განთავსებულია კარის გასწვრივ საკეტიან მხარეს. ამობურცული სიმბოლოების და ბრაილის შემცველი ნიშნები ისეა განთავსებული, რომ კარის 45 გრადუსით გაღებისას, ნიშნის წინ შენარჩუნებულია 450X450 მმ იატაკის თავისუფალი სივრცე, თანახმად 703.3.11 ქვეთავისა.

წყალსადენი ელემენტები და მოწყობილობები:
1.საპროექტო ფართში განთავსებული ტუალეტები შეესაბამება 603 ქვეთავის მოთხოვნებს, კერძოდ:
-ტუალეტის ოთახებში უზრუნველყოფილია საპროექტო შენობებისათვის განკუთვნილი T-ს ფორმის მოსატრიალებელი სივრცე, რაც შეესაბამება 603.2.1 ქვეთავის მოთხოვნას.
-ტუალეტის ოთახების კარის გაღებისას, ისინი არ იჭრებიან მოწყობილობებისათვის განკუთვნილ იატაკის თავისუფალ სივრცეებში, რაც შეესაბამება 603.2.2 ქვეთავს.
2.ტუალეტის ოთახებში განთავსებული უნიტაზები შეესაბამება 604 ქვეთავის მოთხოვნებს, კერძოდ:
-უნიტაზის განთავსებულია კედელთან ახლოს და უნიტაზის ცენტრიდან კედლის ზედაპირამდე მანძილი განსაზღვრულია 450 მმ-ით, რაც შეესაბამება 604.2 ქვეთავის მოთხოვნას.
-უნიტაზთან მოწყობილია იატაკის თავისუფალი სივრცე 1400 მმ სიღრმისა და 1500 მმ სიგანის სახით, სადაც არ იჭრება რაიმე სახის დეტალი, რაც აკმაყოფილებს 604.3 ქვეთავის მოთხოვნას.

-უნიტაზის დასაჯდომის სიმაღლე განთავსებულია 450 მმ-ზე იატაკის ზედაპირიდან, რაც შეესაბამება 604.4 ქვეთავს.
-უნიტაზთან მოწყობილია ხელჩასაჭიდი ძელები 604.5 ქვეთავის მოთხოვნების დაცვით.
-უნიტაზთან მოწყობილი ძელები შეესაბამება 609 ქვეთავის მოთხოვნებს.
3.ტუალეტის ოთახებში განთავსებული ხელსბანები შეესაბამება 606 ქვეთავის მოთხოვნებს, კერძოდ:
-ხელსაბანთან მოწყობილია იატაკის თავისუფალი სივრცე, 606.2 ქვეთავის შესაბამისად.
-ხელსაბანის განთავსების სიმაღლე შესაბამისობაშია 606,3 ქვეთავის მოთხოვნასთან.

საკომუნიკაციო ელემენტები დაფუნქციები:

1.საპროექტო შენობაში დაკმაყოფილებეულია საქართველოს მთავრობის 28.01.2016 წლის №41-ე დადგენილების მოთხოვნები შენობებში მისაწვდომობის ნიშნების მოწყობისა და ადგილმდებარეობის თაობაზე და ყველა ასეთი ნიშანი შეესაბამება ტექნიკური რეგლამენტი - „მისაწვდომობის ეროვნული სტანდარტები“-ს მოთხოვნებს, კერძოდ ნიშნები მოწყობილია ქვემოთ ჩამოთვლილ ადგილებში:

-გასასვლელის გზა-კიბეში შესასვლელ ყველა კართან, კიბის უჯრედიდან გარეთ გამავალ კართან და 0.00 ნიშნულზე გარეთ გამავალ ყველა კართან მოწყობილია ნიშანი ამოწეული სიმბოლოებითა და ბრაილის ასოებით, წარწერით - „გასასვლელი/EXIT“. აღნიშნული ნიშანი შეესაბამება 703.3 და 703.4 ქვეთავების მოთხოვნებს, ამობურცულ სიმბოლოებსა და ბრაილთან მიმართებაში.

-სართულის ამოსაცნობად, შიგა გასასვლელის გზა-კიბეების საზღვრებში, თითოეული სართულის ბაქანთან, დერეფანში გამავალი კარის მომიჯნავედ განთავსებულია იატაკის დონის ამოსაცნობი ნიშანი. აღნიშნული ნიშანი შეესაბამება 703.3 და 703.4 ქვეთავების მოთხოვნებს, ამობურცულ სიმბოლოებსა და ბრაილთან მიმართებაში.

-მისაწვდომობის საერთაშორისო სიმბოლო მოწყობილია საზოგადოებრივ სივრცეებში განთავსებულ ყველა მისაწვდომ ერთადგილიან ტუალეტის ოთახთან. ნიშანი შეესაბამება 703.6.3 და 703.2 ქვეთავებს.

-მისაწვდომობის საერთაშორისო სიმბოლო მოწყობილია მისაწვდომი მსუბუქი ავტომობილის და მიკროავტობუსის ავტოსადგომ სივრცეებში. ნიშანი შეესაბამება 703.6.3 და 703.2 ქვეთავებს.

•ზემოაღნიშნულ ნიშნებში გამოყენებული ვიზუალური სიმბოლოები შეესაბამება 703.2 ქვეთავის მოთხოვნებს, კერძოდ:

-სიმბოლოებს ტრადიციული ფორმა აქვთ. სიმბოლოები არ არის დაწერილი იტალიკით, დახრილად, გაკრული შრიფტით, მეტისმეტად დეკორატიულად ან სხვა უჩვეულო ფორმით.

-სიმბოლოების ზომა, სიგანე, შტრიხის სიგანე, სიმბოლოებს და სტრიქონებს შორის დაშორება შეესაბამება 703.2.4 – 703.2.8 ქვეთავების მოთხოვნებს.

-ვიზუალური სიმბოლოების იატაკიდან განთავსების სიმაღლე შეესაბამება 703.2.4 ცხრილს.

-სიმბოლოებისა და მათი ფონის ზედაპირი არ კაშკაშებს. სიმბოლოები ფონისგან განირჩევა, ანუ სიმბოლო სიმბოლო მუქი ფერისაა, ფონი კი ღია ფერის, რაც შეესაბამება 703.2.10 ქვეთავის მოთხოვნას.

•ზემოაღნიშნულ ნიშნებში გამოყენებული ამობურცული სიმბოლოები შეესაბამება 703.3 ქვეთავის მოთხოვნებს, კერძოდ:

-ამობურცული სიმბოლოები უკანა სიბრტყიდან ამობურცულია 703.3.2 ქვეთავის შესაბამისად.

-ლათინური სიმბოლოები ასახულია დიდი ასობგერებით, თანახმად 703.3.3 ქვეთავისა.

-ლათინური სიმბოლოებისთვის გამოყენებულია „SANS SERIF“-ის ტიპის შრიფტი. სიმბოლოები არ არის შესრულებული იტალიკით, დახრილად, ხელნაწერის სახით, მეტისმეტად დეკორატიულად ან სხვა უჩვეულო ფორმით, თანახმად 703.3.4 ქვეთავისა.

-შრიფტის ყველა სიმბოლოს დასაშვები სიმაღლე, სიგანე, სიმბოლოებს შორის დაშორება, სტრიქონებს შორის დაშორება განსაზღვრულია 703.3.5 – 703.3.9 ქვეთავების შესაბამისად.

-სიმბოლოების იატაკის დონიდან განთავსების სიმაღლე შეესაბამება 703.3.10 ქვეთავის მოთხოვნას.

-ამობურცული სიმბოლოების და ბრაილის შემცველი ნიშანების განთავსების არეალები შეესაბამება 703.3.11 ქვეთავის მოთხოვნებს.

-სიმბოლოები ფონისგან განირჩევა (მუქი ფერის სიმბოლოებს ღია ფერის ფონი აქვთ), თანახმად 703.3.12 ქვეთავისა.

•ზემოაღნიშნულ ნიშნებში გამოყენებული ბრაილი შეესაბამება 703.4 ქვეთავის მოთხოვნებს, კერძოდ:

-ნიშნებზე გამოყენებულია მე-2 ხარისხის ბრაილი, თანახმად 703.4.1 ქვეთავისა.

-ბრაილის წერტილებს აქვს გუმბათისებური ფორმა და ისინი უნდა შეესაბამება 703.4.3 ცხრილს.

-ბრაილის განთავსების პოზიცია შეესაბამება 703.4.4 ქვეთავს.

-ბრაილის იატაკიდან განთავსების სიმაღლე შეესაბამება 703.4.5 ქვეთავს.

•ზემოაღნიშნულ ნიშნებში გამოყენებული მისაწვდომობის სიმბოლო შეესაბამება 703.6 ქვეთავის მოთხოვნებს, კერძოდ:

-მისაწვდომობის სიმბოლოები მკვეთრად განირჩევა ფონისგან, ანუ მუქი ფერის სიმბოლო მოწყობილია ღია ფერის ფონზე, თანახმად 703.6.2 ქვეთავისა.

-მისაწვდომობის საერთაშორისო სიმბოლო შეესაბამება 703.6.3.1 სურათს.

-მისაწვდომობის სიმბოლოები და მათი ფონები არ არის ამრეკლავი.

ჩაშენებული ავეჯი და მოწყობილობები:

1.სავაჭრო მომსახურებისათვის განკუთვნილი დახლი შეესაბამება 904 ქვეთავის მოთხოვნას, კერძოდ:

-დახლის ყველა ნაწილი მდებარეობს მისაწვდომ სვლაგეზზე.

-სალაროს დახლის ზედაპირის სიმაღლე შეესაბამება 904.4.2 ქვეთავის მოთხოვნას.

მისაწვდომობის შეფასება *განხორციელდა დამკვეთის მიერ მოწოდებულ არქიტექტურულ პროექტზე დაყრდნობით და შენობა-ნაგებობის უსაფრთხოების წესების გამოყენებით (საქართველოს მთავრობის 2016 წლის 28 იანვრის №41 დადგენილება ტექნიკურ რეგლამენტის – "შენობა-ნაგებობის უსაფრთხოების წესების" დამტკიცების თაობაზე"). უნდა აღინიშნოს, რომ საპროექტო დოკუმენტაციის ცვლილება ან მშენებლობის დროს განხორციელებული რაიმე სახის ცვლილება, რომელიც იქნება აღნიშნულ არქიტექტურულ პროექტთან შეუსაბამო, ავტომატურად გამოიწვევს წარმოდგენილი საექსპერტო დასკვნის და შეფასებების გაუქმებას, ასევე საჭიროს გახდის არქიტექტურული პროექტის კორექტირებას და ახალი სამშენებლო ნებართვის მიღების აუცილებლობას.*

თარიღი: 24.06.2022წ

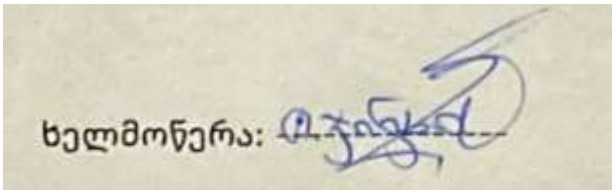

მისაწვდომი სვლაგეზი გენერალური გეგმა

მიწის ნაკვეთის საკადასტრო კოდი 01.19.15.003.026

მიწის ნაკვეთის ფართობი 2000 კვ.მ.

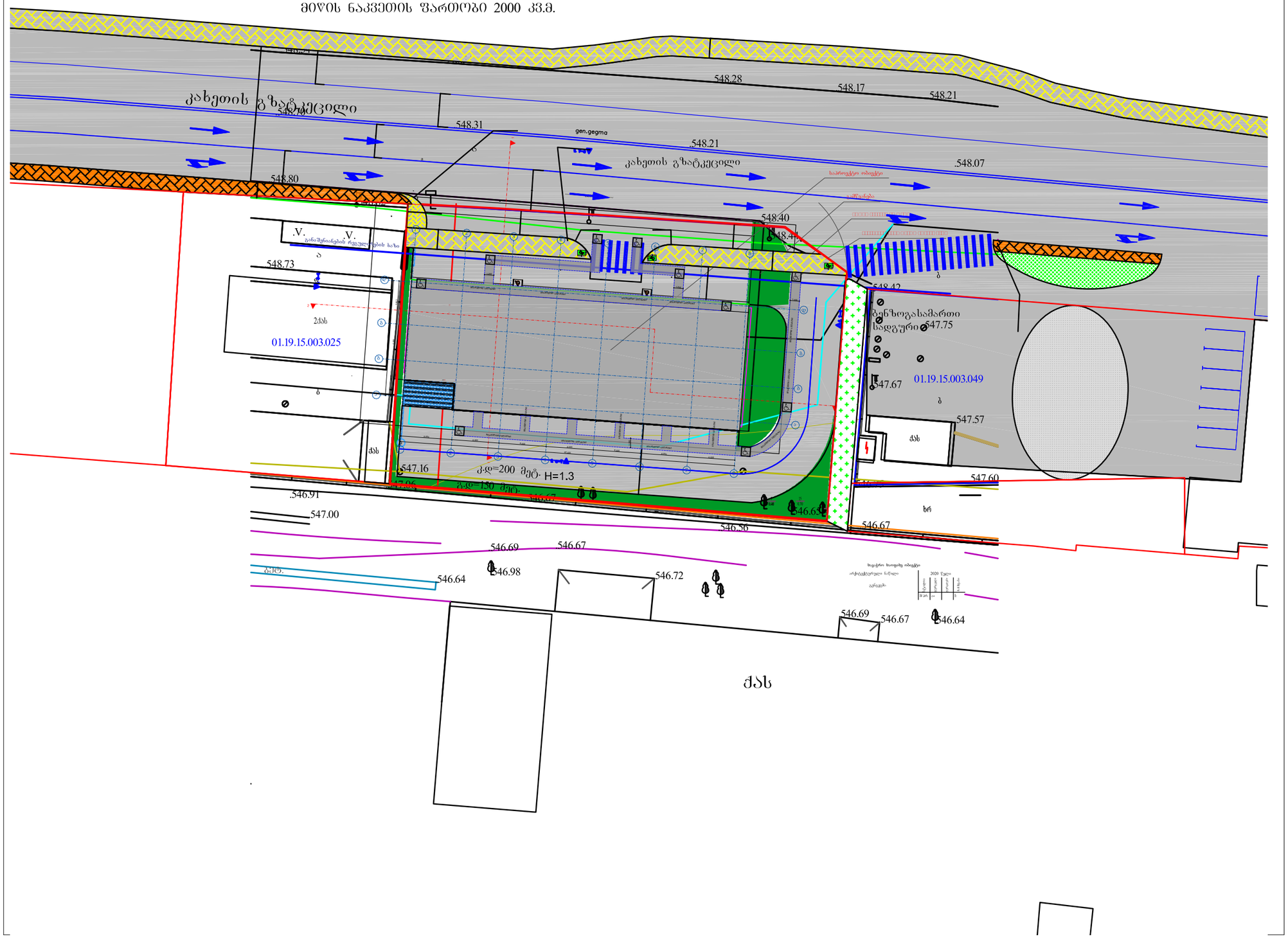

ფორმატი A-3	თბილისი 2022წ

ექსპლიკაცია

პირობითი აღნიშვნები

- საკადასტრო საზღვრები
- არქიტექტურული ნიშნული
- უკანა ეზოს რეგულირების ხაზი

შენიშვნები

ნახაზზე ზომები მოცემულია მილიმეტებში

მშენებლობის პროცესში პროექტში ნებისმიერი სახის ცვლილება შეთანხმებულ იქნას ავტორთან

ფუნქცია:			
საავაჭრო ობიექტი			
დამკვეთი:			
შ.პ.ს აბროზონა 205035825			
მისამართი:			
ქ.თბილისი,სამგორის რაიონი,კახეთის გზატკეცილი ხილ-ბოსტნეულის მიმდებარე ტერიტორია ს/კ. 01.19.15.003.026			
თანამდებობა	გვარი	ხელმოწერა	
პრ.მთ.არქ	გ.ღუღუნეიშვილი		
შეასრულა	გ.ღუღუნეიშვილი		

გენერალური გეგმა

მაშტაბი	თარიღი	ფურცელი	ფურცლები
1:500	22.06.2022	00	00

სართულის გეგმა -3.300 ნიშნულზე
მისაწვდომი სვლაგეზი -I სართულის გეგმა

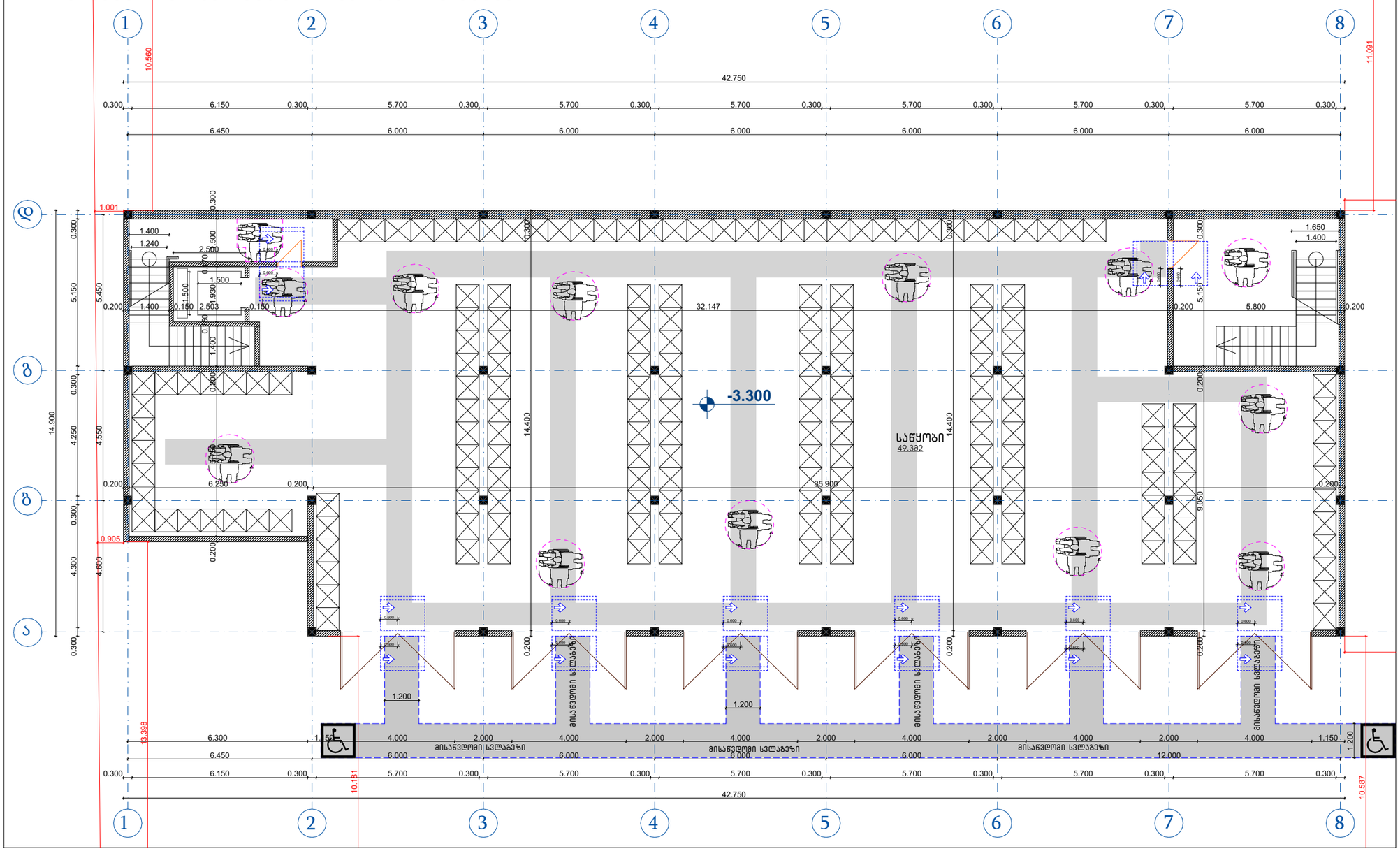

საპროექტო შენობაში გამოყენებული თავისუფალი სივრცეები კართან მანევრირებისთვის

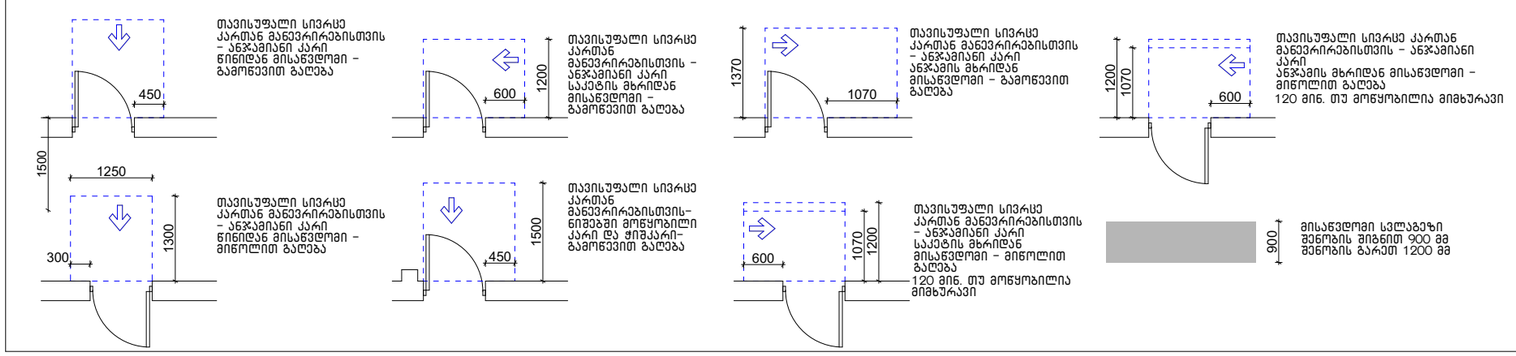

შენობაში გამოყენებული ბლოკები

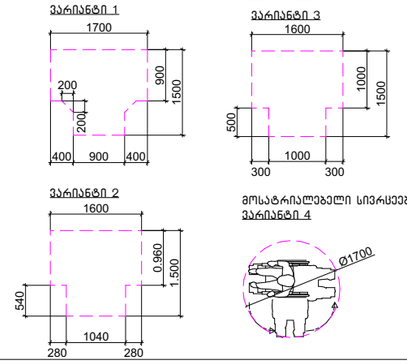

ფორმატი A-3	თბილისი 2022წ

ექსპლიკაცია

პირობითი აღნიშვნები

საკადასტრო საზღვრები

არქიტექტურული ნიშნული

უკანა ეზოს რეგულირების ხაზი

შენიშვნები

. იატაკის ზედაპირები უნდა იყოს მდგრადი, მყარი, და არასასრიალო და უნდა შეესაბამებოდეს 302-ქვეთავს, იატაკის ზედაპირებზე ღონის ცვლილება უნდა შეესაბამებოდეს 303-ე ქვეთავს
. ავტომატურად მოძრავი კარი უნდა შეესაბამებოდეს 404.3 ქვეთავის მოთხოვნებს
. საპროექტო დოკუმენტაციის ცვლილება ან მშენებლობის დროს განხორციელებული რაიმე სახის ცვლილება,რომელიც იქნება აღნიშნულ არქიტექტურულ პროექტთან შესაბამო, ავტომატურად გამოიწვევს წარმოდგენილი შეფასების გაუქმებას, ასევე გახდის არქიტექტურული პროექტის კორექტირებას და ახალი სამშენებლო ნებართვის მიღების აუცილებლობას.

ფუნქცია:	
სავაჭრო ობიექტი	
დამკვეთი:	
შ.პ.ს აგროზონა 205035825	
მისამართი:	
ქ.თბილისი,სამგორის რაიონი,კახეთის გზატკეცილი ხილ-ბოსტნეულის მიმდებარე ტერიტორია ს/კ. 01.19.15.003.026	

თანამდებობა	გვარი	ხელმოწერა
პრ.მთ.არქ	მ.ღუღუნეიშვილი	
შეასრულა	მ.ღუღუნეიშვილი	

-I სართულის გეგმა

მაშტაბი	თარიღი	ფურცელი	ფურცლები
1:150	22.06.2022	00	00

სართულის გეგმა +0.300 ნიშნულზე
მისაწვდომი სვლაგეზი I სართულის გეგმა

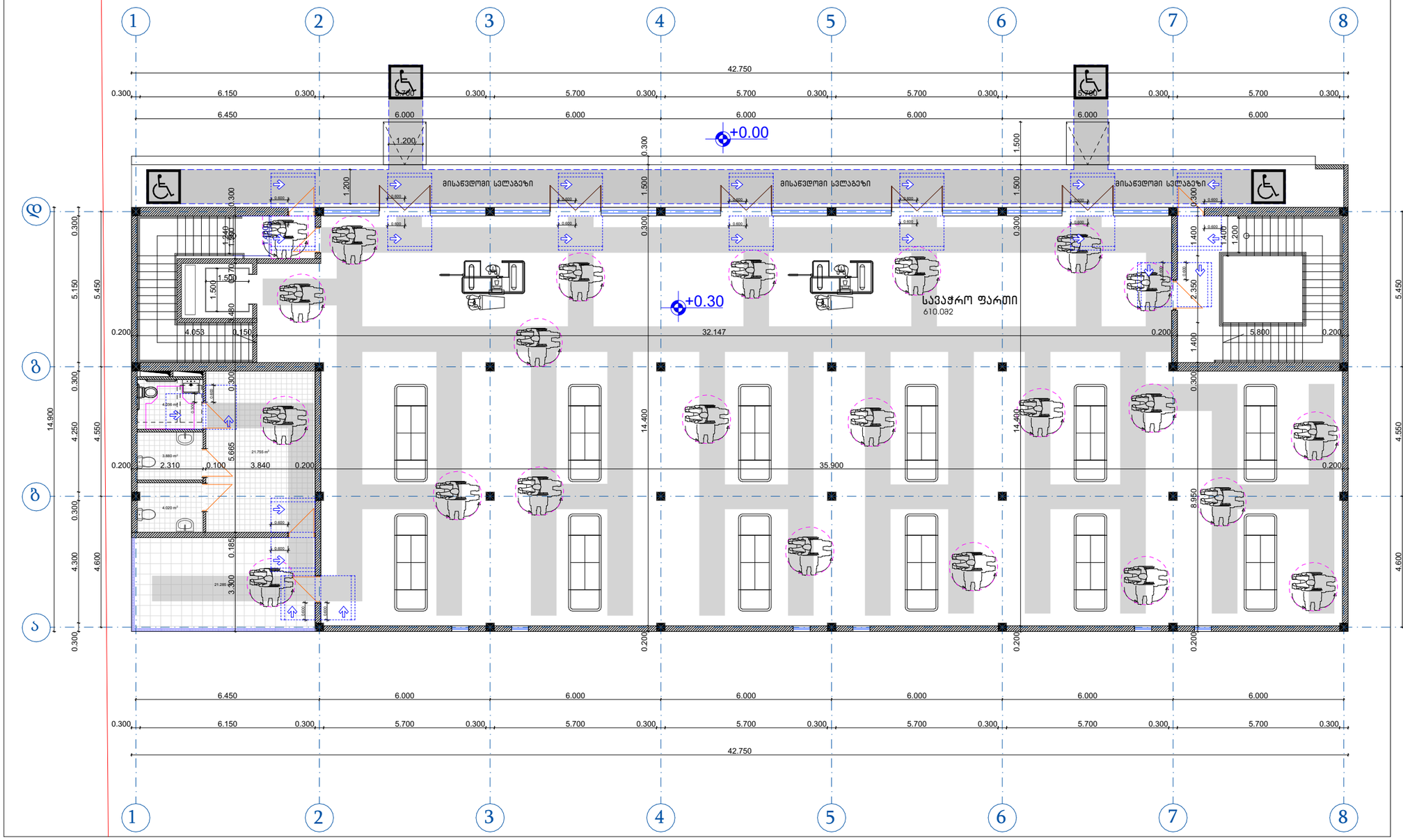

საპროექტო შენობაში გამოყენებული თავისუფალი სივრცეები კართან მანევრირებისთვის

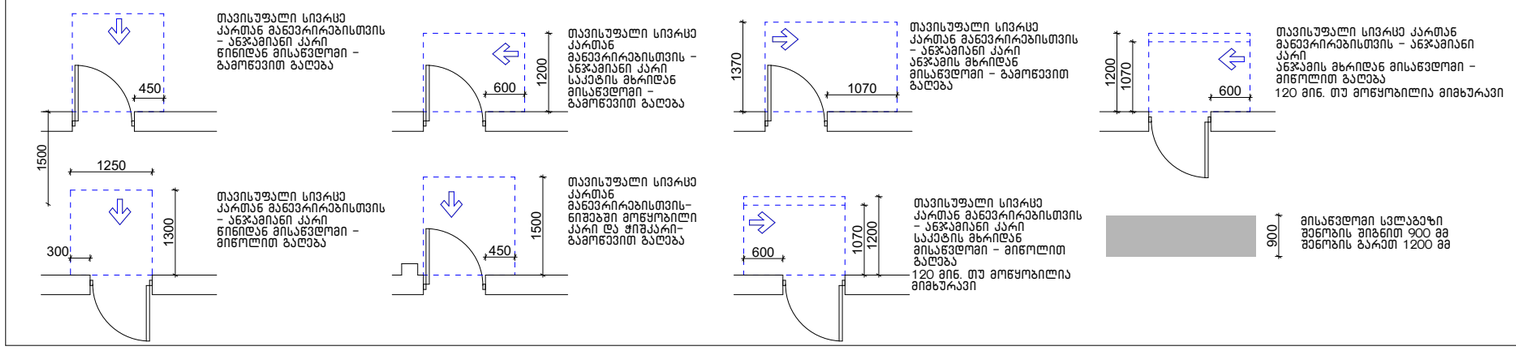

შენობაში გამოყენებული ბლოკები

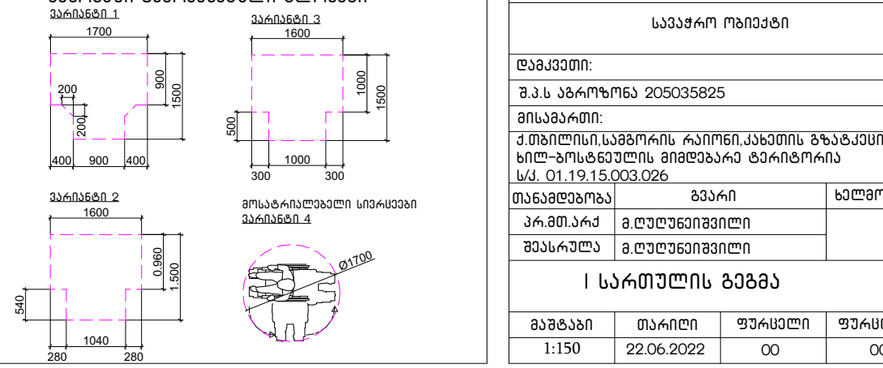

ფორმატი A-3	თბილისი 2022წ
ექსპლიკაცია	

პირობითი აღნიშვნები

- საკადასტრო საზღვრები
- არქიტექტურული ნიშნული
- უკანა ეზოს რეგულირების ხაზი

შენიშვნები

. იატაკის ზედაპირები უნდა იყოს მდგრადი, მყარი, და არასასრიალო და უნდა შეესაბამებოდეს 302-ქვეთავს, იატაკის ზედაპირებზე დონის ცვლილება უნდა შეესაბამებოდეს 303-ე ქვეთავს
. ავტომატურად მოძრავი კარი უნდა შეესაბამებოდეს 404.3 ქვეთავის მოთხოვნებს
. საპროექტო დოკუმენტაციის ცვლილება ან მშენებლობის დროს განხორციელებული რაიმე სახის ცვლილება,რომელიც იქნება აღნიშნულ არქიტექტურულ პროექტთან შეუსაბამო, ავტომატურად გამოიწვევს წარმოდგენილი შეფასების გაუქმებას, ასევე გახდის არქიტექტურული პროექტის კორექტირებას და ახალი სამშენებლო ნებართვის მიღების აუცილებლობას.

ფუნქცია:			
სავაჭრო ობიექტი			
დამკვეთი:			
შ.პ.ს აბროზონა 205035825			
მისამართი:			
ქ.თბილისი,სამგორის რაიონი,კახეთის გზატკეცილი ხილ-ბოსტნეულის მიმდებარე ტერიტორია ს/კ. 01.19.15.003.026			
თანამდებობა	გვარი	ხელმოწერა	
პრ.მთ.არქ	გ.ღუღუნეიშვილი		
შეასრულა	გ.ღუღუნეიშვილი		
I სართულის გეგმა			
მაშტაბი	თარიღი	ფურცელი	ფურცლები
1:150	22.06.2022	00	00

სართულის გეგმა +5.000 ნიშნულზე
მისანვდომი სვლაგეზი II სართულის გეგმა

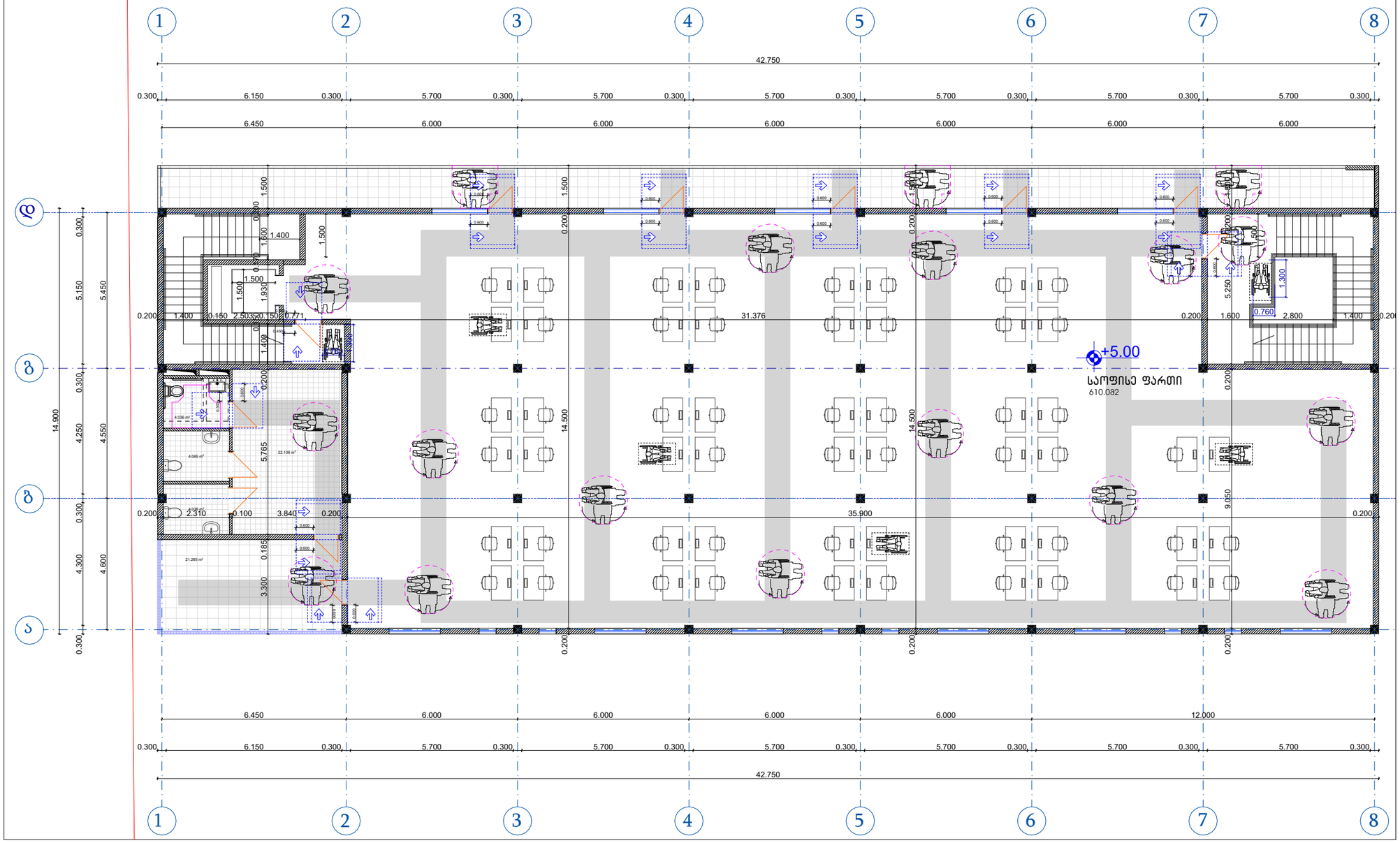

საპროექტო შენობაში გამოყენებული თავისუფალი სივრცეები კართან მანევრირებისთვის

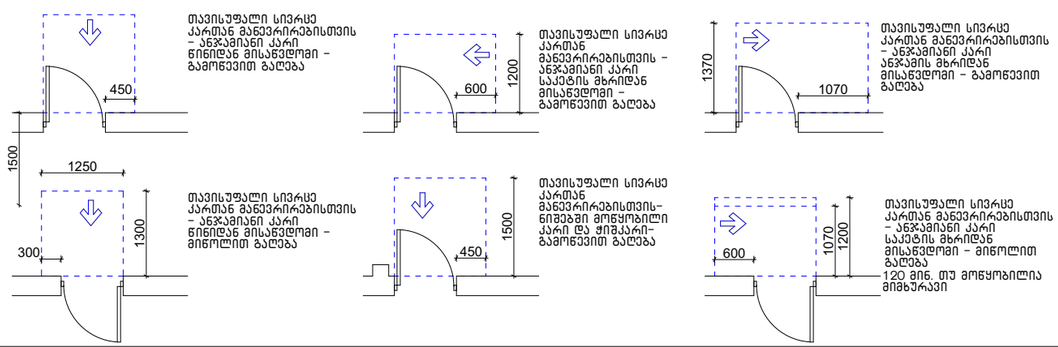

შენობაში გამოყენებული ბლოკები

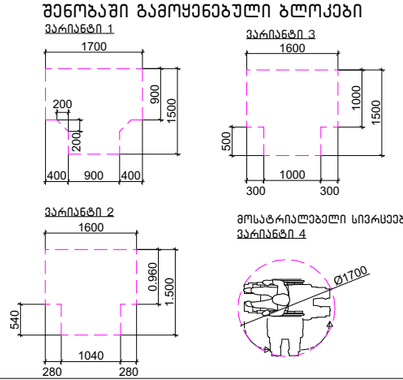

ფორმატი A-3	თბილისი 2022წ

ექსპლიკაცია

პირობითი აღნიშვნები

- საკადასტრო საზღვრები
- არქიტექტურული ნიშნული
- უკანა ეზოს რეგულირების ხაზი

შენიშვნები

. იატაკის ზედაპირები უნდა იყოს მდგრადი, მყარი, და არასასრიალო და უნდა შეესაბამებოდეს 302-ქვეთავს, იატაკის ზედაპირებზე დონის ცვლილება უნდა შეესაბამებოდეს 303-ე ქვეთავს
. ავტომატურად მოძრავი კარი უნდა შეესაბამებოდეს 404.3 ქვეთავის მოთხოვნებს
. საპროექტო დოკუმენტაციის ცვლილება ან მშენებლობის დროს განხორციელებული რაიმე სახის ცვლილება,რომელიც იქნება აღნიშნულ არქიტექტურულ პროექტთან შეუსაბამო, ავტომატურად გამოიწვევს წარმოდგენილი შეფასების გაუქმებას, ასევე გახდის არქიტექტურული პროექტის კორექტირებას და ახალი სამშენებლო ნებართვის მიღების აუცილებლობას.

ფუნქცია:	
სავაჭრო ობიექტი	
დამკვეთი:	
შ.პ.ს აბროზონა 205035825	
მისამართი:	
ქ.თბილისი,სამგორის რაიონი,კახეთის გზატკეცილი ხილ-ბოსტნეულის მიმდებარე ტერიტორია ს/ქ. 01.19.15.003.026	
თანამდებობა	გვარი / ხელმოწერა
პრ.მთ.არქ	მ.ღუღუნეიშვილი
შეასრულა	მ.ღუღუნეიშვილი

II სართულის გეგმა

მაშტაბი	თარიღი	ფურცელი	ფურცლები
1:150	22.06.2022	00	00

კომერციული სივრცეების დეტალიზაცია მ. 1:50

სავაჭრო სივრცეში არსებული მისაწვდომი ტუალეტი +0.300 ნიშნულზე

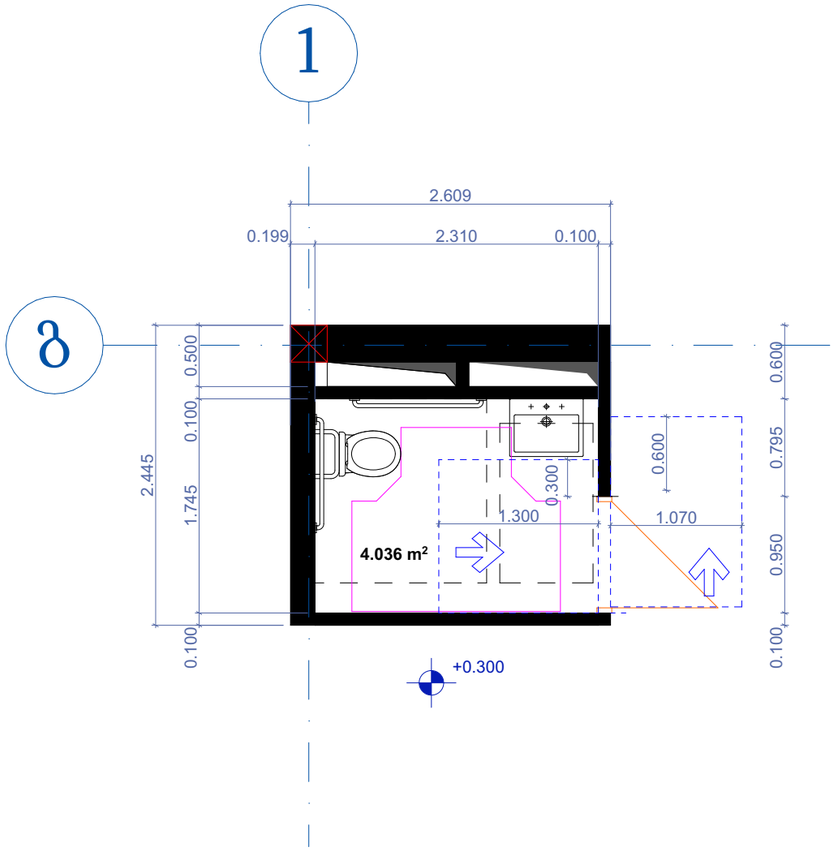

უნიტაზის და ხელმოსაჭიდი ძელების მდებარეობა

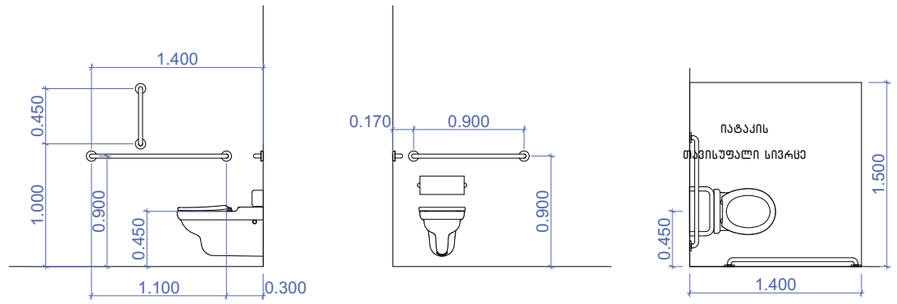

თავისუფალი სივრცე კართან მანევრირებისთვის – ანჯამიანი კარი
წინიდან მისაწვდომი – მიწოლით გაღება

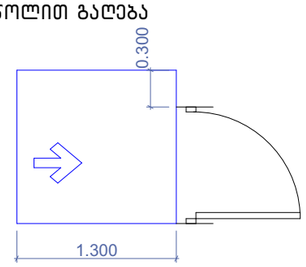

თავისუფალი სივრცე კართან მანევრირებისთვის
ანჯამიანი კარი
საკეტის მხრიდან მისაწვდომი – მიწოლით გაღება 404.2.3.2 (თ)

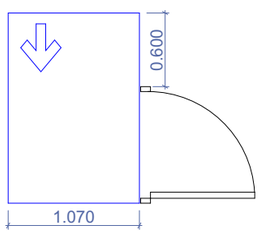

T ფორმის მოსატრიალებელი
ვარიანტი 1

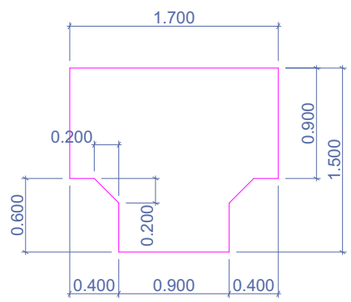

ხელსაბანის მდებარეობა

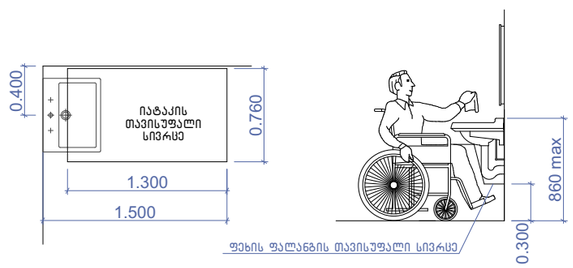

ფორმატი A-3	თბილისი 2022წ

ექსპლიკაცია

პირობითი აღნიშვნები

საკადასტრო საზღვრები

არქიტექტურული ნიშნული

უკანა ეზოს რეგულირების ხაზი

შენიშვნები

ნახაზზე ზომები მოცემულია მილიმეტებში

მშენებლობის პროცესში პროექტში ნებისმიერი სახის ცვლილება შეთანხმებულ იქნას ავტორთან

ფუნქცია:	
სავაჭრო ობიექტი	
დამკვეთი:	
შ.პ.ს აბროზონა 205035825	
მისამართი:	
ქ.თბილისი,სამგორის რაიონი,კახეთის გზატკეცილი ხილ-ბოსტნეულის მიმდებარე ტერიტორია ს/კ. 01.19.15.003.026	

თანამდებობა	გვარი	ხელმოწერა
პრ.მთ.არქ	გ.ღუღუნეიშვილი	
შეასრულა	გ.ღუღუნეიშვილი	

მისაწვდომი ტუალეტის დეტალიზაცია

მაშტაბი	თარიღი	ფურცელი	ფურცლები
1:50	22.06.2022	00	00

კომერციული სივრცეების დეტალიზაცია მ. 1:50

საოფისე სივრცეში არსებული მისაწვდომი ტუალეტი +5.000 ნიშნულზე

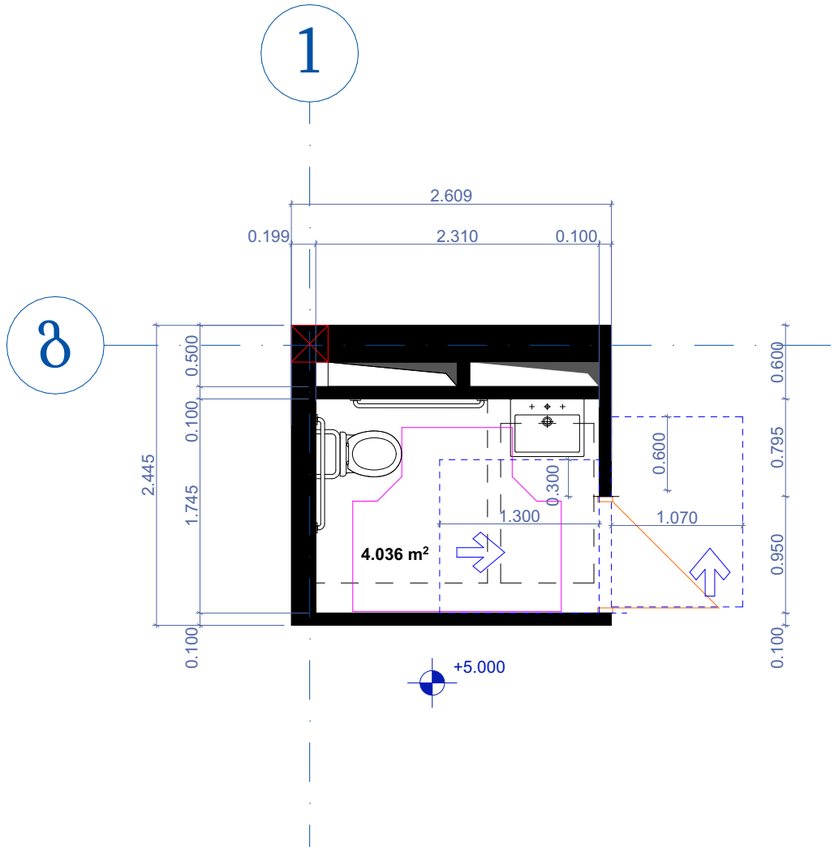

უნიტაზის და ხელმოსაჭიდი ძელების მდებარეობა

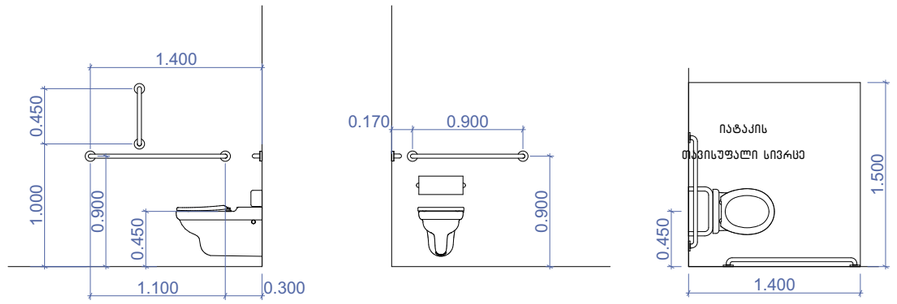

თავისუფალი სივრცე კართან მანევრირებისთვის – ანჯამიანი კარი
წინიდან მისაწვდომი – მიწოლით გაღება

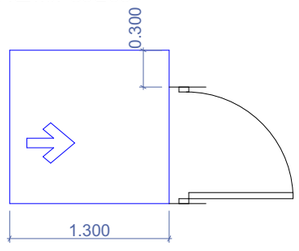

თავისუფალი სივრცე კართან მანევრირებისთვის
ანჯამიანი კარი
საკეტის მხრიდან მისაწვდომი – მიწოლით გაღება 404.2.3.2 (თ)

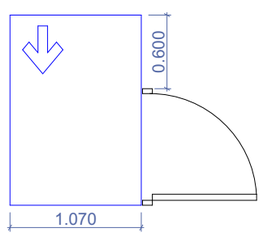

T ფორმის მოსატრიალებელი
ვარიანტი 1

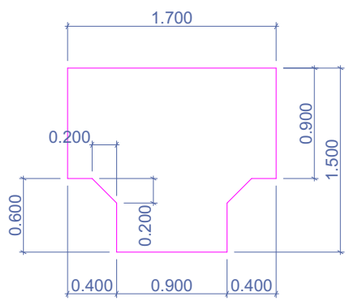

ხელსაბანის მდებარეობა

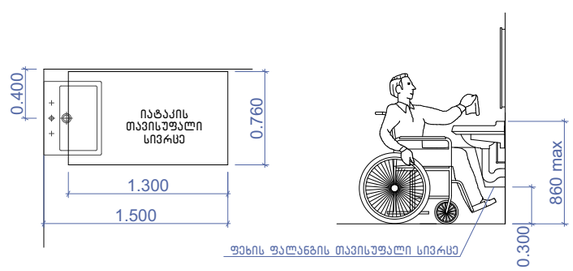

ფორმატი A-3	თბილისი 2022წ

ექსპლიკაცია

პირობითი აღნიშვნები

საკადასტრო საზღვრები

არქიტექტურული ნიშნული

უკანა ეზოს რეგულირების ხაზი

შენიშვნები

ნახაზზე ზომები მოცემულია მილიმეტებში

მშენებლობის პროცესში პროექტში ნებისმიერი სახის ცვლილება შეთანხმებულ იქნას ავტორთან

ფუნქცია:	
საჯარო ობიექტი	
დამკვეთი:	
შ.პ.ს აბროზონა 205035825	
მისამართი:	
ქ.თბილისი,სამგორის რაიონი,კახეთის გზატკეცილი ხილ-ბოსტნეულის მიმდებარე ტერიტორია ს/კ. 01.19.15.003.026	

თანამდებობა	გვარი	ხელმოწერა
პრ.მთ.არქ	გ.ღუღუნეიშვილი	
შეასრულა	გ.ღუღუნეიშვილი	

მისაწვდომი ტუალეტის დეტალიზაცია

მაშტაბი	თარიღი	ფურცელი	ფურცლები
1:50	22.06.2022	00	00

საპროექტო ლიფტი და მისი გაბარიტული ზომები მ1:50

ჭრილი 1-1

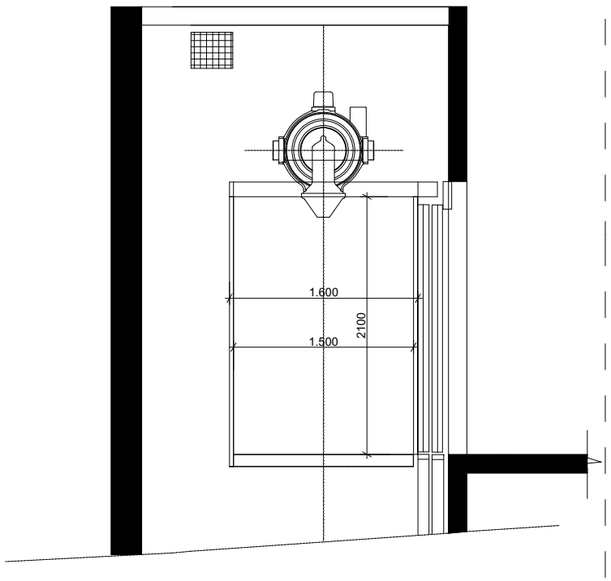

გეგმა მისაწვდომი სვლაგეზი
სურ.407.4.1.(გ)
ლიფტის კაბინის გაბარიტები
1.500X1.500

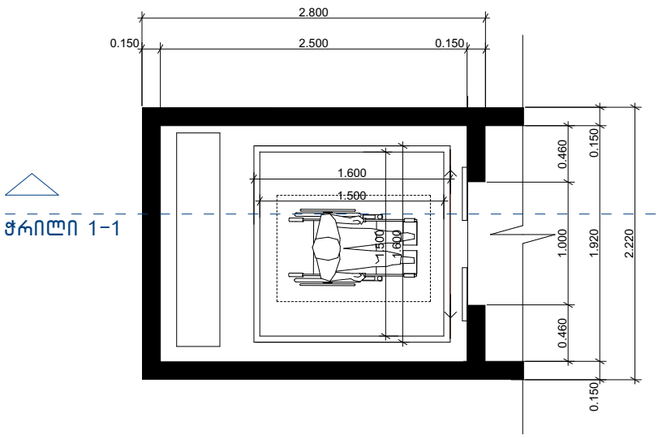

ჭრილი 1-1

ლიფტის ღილული სიგნალების სიმაღლე
სურ.407.2.2.2(ა)

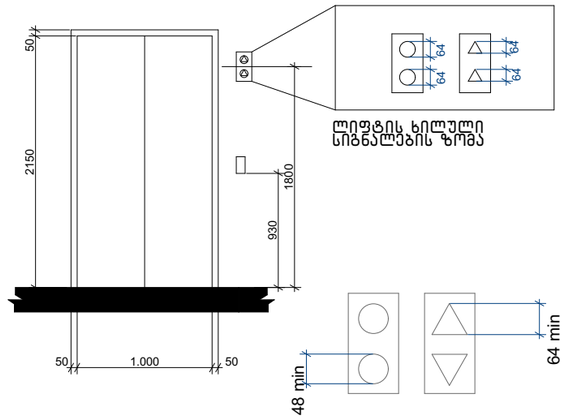

ლიფტის ხილული სიგნალების ზომა

ბრაილის ზომები სურ.703.4.3
ბრაილის გაზომვა

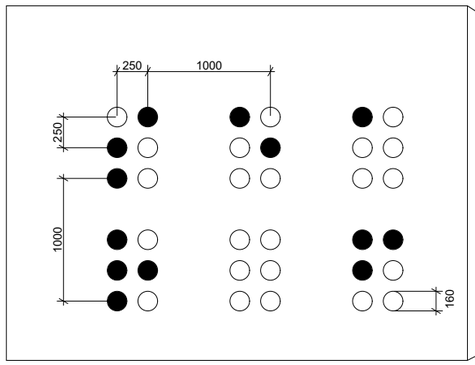

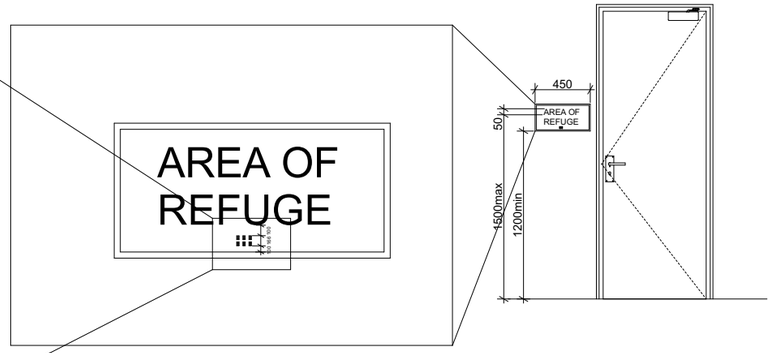

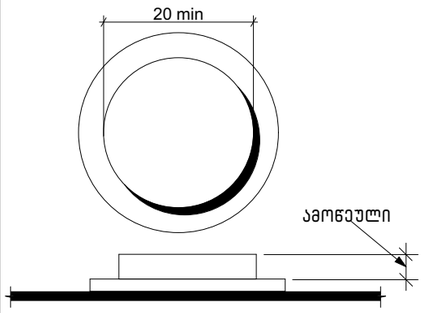

სურ 407.4.6.2
კაბინი სამართავი ღილაკი

შენიშვნები:

შენობაში გამოყენებულია 407-ე ქვეთავის შესაბამისი ლიფტი.

*ლიფტი შესაბამისობაში იქნება ASME A17.1/CSA B44 სტანდარტთან

*ლიფტის გამოსაძახებელი ღილაკები და კლავიშები შესაბამისობაში იქნება 407.2.1 ქვეთავთან

*ფოიეს სიგნალები შესაბამისობაში იქნება 407.2.2 ქვეთავთან

*ლიფტის შახტებთან განთავსებული ნიშნები შესაბამისობაში იქნება 407.2.3 ქვეთავთან

*ლიფტის კაბინის ბალანსირება შესაბამისობაში იქნება 407.4.4 -ე ქვეთავთან

*ლიფტის კაბინის განათება შესაბამისობაში იქნება 407.4.5-ე ქვეთავთან

*ლიფტის კაბინის სამართავები შესაბამისობაში იქნება 407.4.6-ე ქვეთავთან მართვის პანელები ანთავსდება გვერდითა კედლის ცენტრში

*კაბინის სამართავების აღნიშვნები და მითითებები შესაბამისობაში იქნება 407.4.7 -ე ქვეთავთან

*კაბინაში მოეწყობა 407.4.10-ე ქვეთავის შესაბამისი საავარიო სიგნალიზაციის მექანიზმები.

ფორმატი A-3	თბილისი 2022წ

ექსპლიკაცია

პირობითი აღნიშვნები

საკადასტრო საზღვრები

არქიტექტურული ნიშნული

უკანა ეზოს რეგულირების ხაზი

შენიშვნები

ნახაზზე ზომები მოცემულია მილიმეტებში

მშენებლობის პროცესში პროექტში ნებისმიერი სახის ცვლილება შეთანხმებულ იქნას ავტორთან

ფუნქცია:			
საავაჭრო ობიექტი			
დამკვეთი:			
შ.პ.ს აგროზონა 205035825			
მისამართი: ქ.თბილისი,საბჭოს რაიონი,კახეთის გზატკეცილი ხილ-ბოსტნეულის მიმდებარე ტერიტორია ს/ქ. 01.19.15.003.026			
თანამდებობა	გვარი		ხელმოწერა
პრ.მთ.არქ	გ.ღუღუნეიშვილი		
შეასრულა	გ.ღუღუნეიშვილი		
ლიფტის დეტალიზაცია			
მაშტაბი	თარიღი	ფურცელი	ფურცლები
1:50	22.06.2022	00	00

ცხრილი 407.4.7.1.3 - სამართავი ღილაკის ამოცნობა

სამართავი ღილაკის ტიპი	ამობურცული ნიშანი	ბრაილის შეტყობინება	თანაფარდობა (გახსნილი რკალები აღნიშნავს გამოუყენებელ წერტილებს ბრაილის თითოეულ უჯრაში)
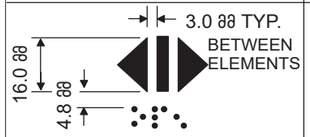 DOOR OPEN		op“en”	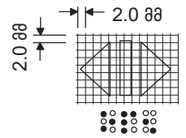
 REAR/SIDE DOOR OPEN		op“en”	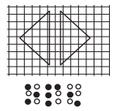
 DOOR CLOSE		close	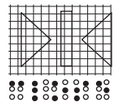
 REAR/SIDE DOOR CLOSE		close	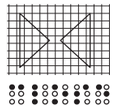
 MAIN		ma“in”	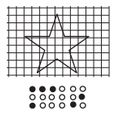
 ALARM		al“ar”m	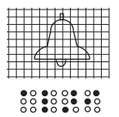
 PHONE		ph“one”	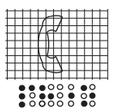
 EMERGENCY STOP (WHEN PROVIDED) X on face of octagon is not required to be tactile		“st”op	

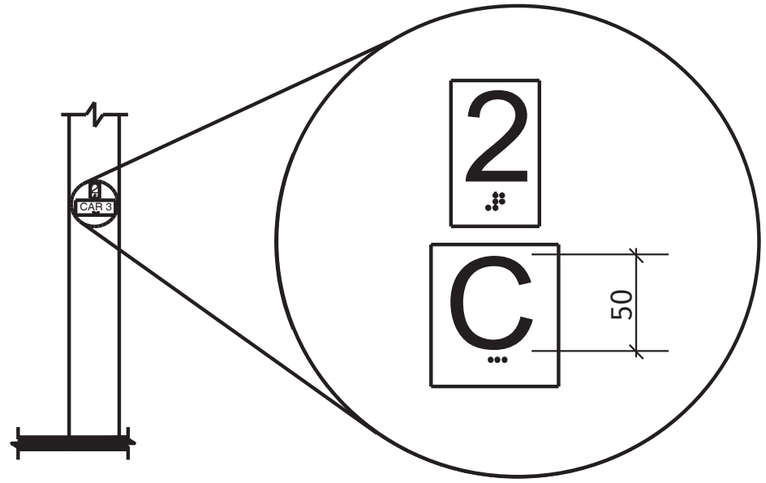

სურ. 407.2.3.2
სართულის მიმთითებელ ეკრანიანი ლიფტების აღმნიშვნელები

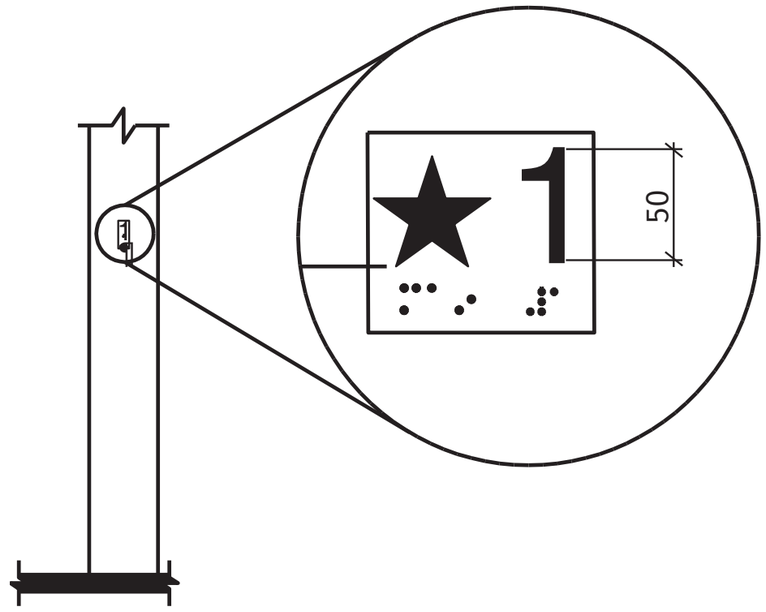

სურ. 407.2.3.1
სართულის აღნიშვნა

შენიშვნები:
შენობაში გამოყენებულია 407-ე ქვეთავის შესაბამისი ლიფტი.
*ლიფტი შესაბამისობაში იქნება ASME A17.1/CSA B44 სტანდარტთან
*ლიფტის გამოსაძახებელი ღილაკები და კლავიშები შესაბამისობაში იქნება 407.2.1 ქვეთავთან
*ფოიეს სიგნალები შესაბამისობაში იქნება 407.2.2 ქვეთავთან
*ლიფტის შახტებთან განთავსებული ნიშნები შესაბამისობაში იქნება 407.2.3 ქვეთავთან
*ლიფტის კაბინის ბალანსირება შესაბამისობაში იქნება 407.4.4 -ე ქვეთავთან
*ლიფტის კაბინის განათება შესაბამისობაში იქნება 407.4.5-ე ქვეთავთან
*ლიფტის კაბინის სამართავები შესაბამისობაში იქნება 407.4.6-ე ქვეთავთან მართვის პანელები ანთავსდება გვერდითა კედლის ცენტრში
*კაბინის სამართავების აღნიშვნები და მითითებები შესაბამისობაში იქნება 407.4.7 -ე ქვეთავთან
*კაბინაში მოეწყობა 407.4.10-ე ქვეთავის შესაბამისი საავარიო სიგნალიზაციის მექანიზმები.

ფორმატი A-3	თბილისი 2022წ

ექსპლიკაცია

პირობითი აღნიშვნები

საკადასტრო საზღვრები

არქიტექტურული ნიშნული

უკანა ეზოს რეგულირების ხაზი

შენიშვნები

ნახაზზე ზომები მოცემულია მილიმეტებში

მშენებლობის პროცესში პროექტში ნებისმიერი სახის ცვლილება შეთანხმებულ იქნას ავტორთან

ფუნქცია:		
საავაჭრო ობიექტი		
დამკვეთი:		
შ.პ.ს აბროზონა 205035825		
მისამართი:		
ქ.თბილისი,სამგორის რაიონი,კახეთის გზატკეცილი ხილ-ბოსტნეულის მიმდებარე ტერიტორია ს/კ. 01.19.15.003.026		
თანამდებობა	გვარი	ხელმოწერა
პრ.მთ.არქ	გ.ღუღუნეიშვილი	
შეასრულა	გ.ღუღუნეიშვილი	

ლიფტის დეტალიზაცია

მაშტაბი	თარიღი	ფურცელი	ფურცლები
1:--	22.06.2022	00	00

გზა კიბის №1
გეგმა +0.300 ნიშნულზე მ. 1:100

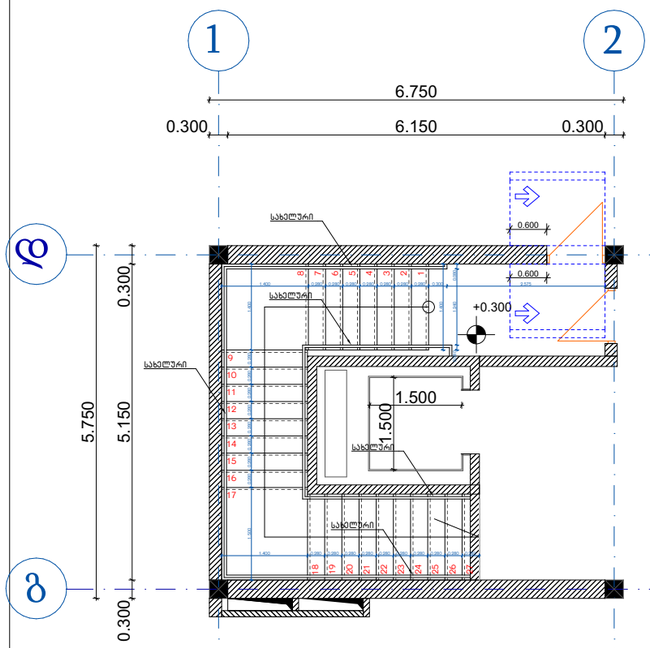

მოაჯირის დამაგრების დეტალი

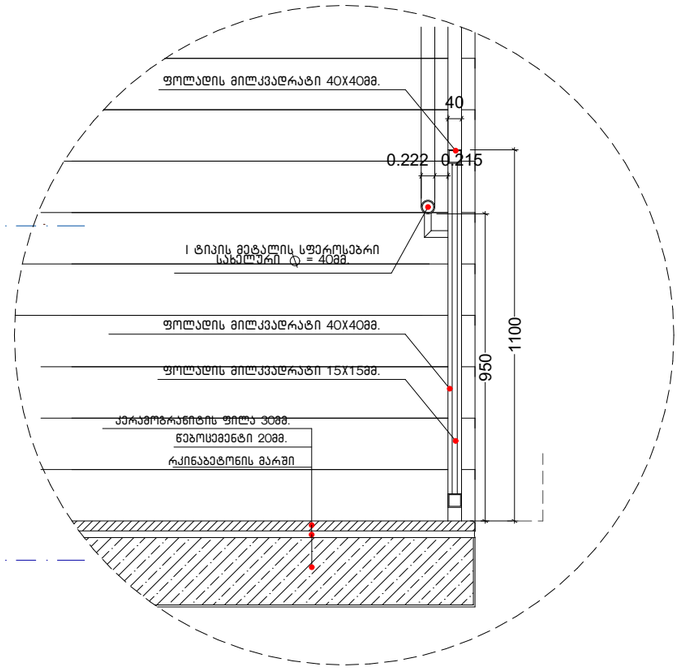

საბელურის დამაგრების კვანძი

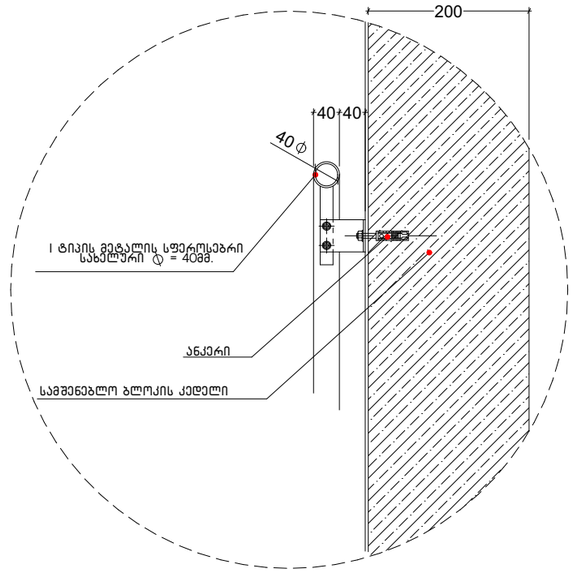

გზა კიბის №2
გეგმა +0.300 ნიშნულზე მ. 1:100

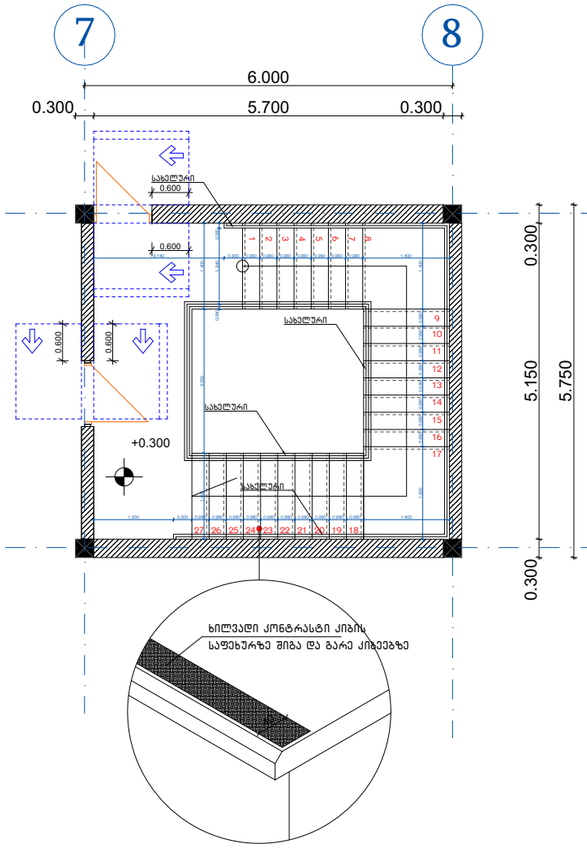

მოაჯირის ფრაგმენტული ნახაზი

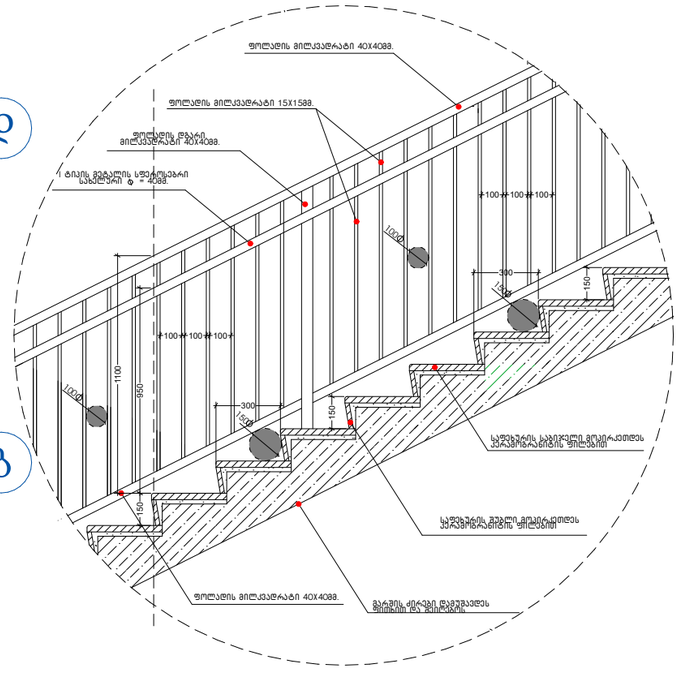

საფეხურის მოპირკეთების დეტალი

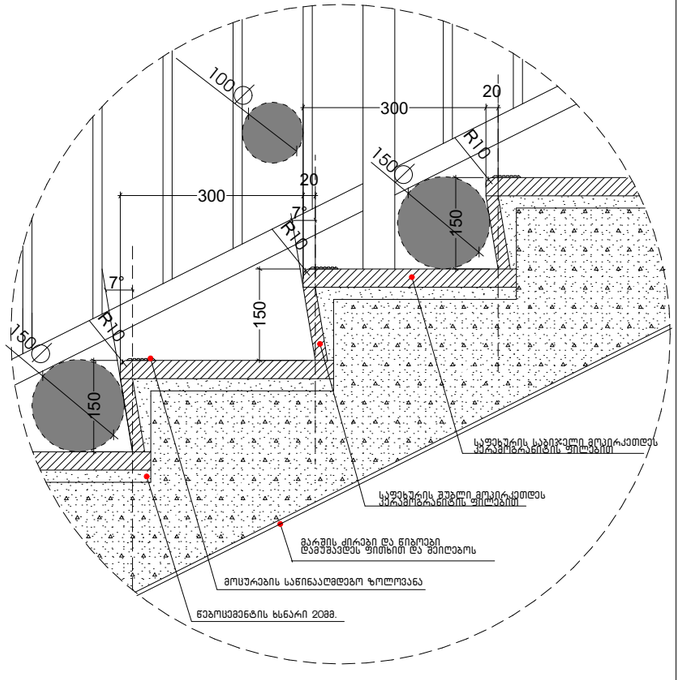

ფორმატი A-3 | თბილისი 2022წ

ექსპლიკაცია

პირობითი აღნიშვნები

- საკადასტრო საზღვრები
- არქიტექტურული ნიშნული
- უკანა ეზოს რეგულირების ხაზი

შენიშვნები

ნახაზზე ზომები მოცემულია მილიმეტებში

მშენებლობის პროცესში პროექტში ნებისმიერი სახის ცვლილება შეთანხმებულ იქნას ავტორთან

ფუნქცია:

სავაჭრო ობიექტი

დამკვეთი:

შ.პ.ს აგროზონა 205035825

მისამართი:

ქ.თბილისი,სამგორის რაიონი,კახეთის გზატკეცილი ხილ-ბოსტნეულის მიმდებარე ტერიტორია
ს/კ. 01.19.15.003.026

თანამდებობა	გვარი	ხელმოწერა
პრ.მთ.არქ	გ.ღუღუნეიშვილი	
შესრულა	გ.ღუღუნეიშვილი	

კიბეების დეტალიზაცია

მაშტაბი	თარიღი	ფურცელი	ფურცლები
1:100	22.06.2022	00	00

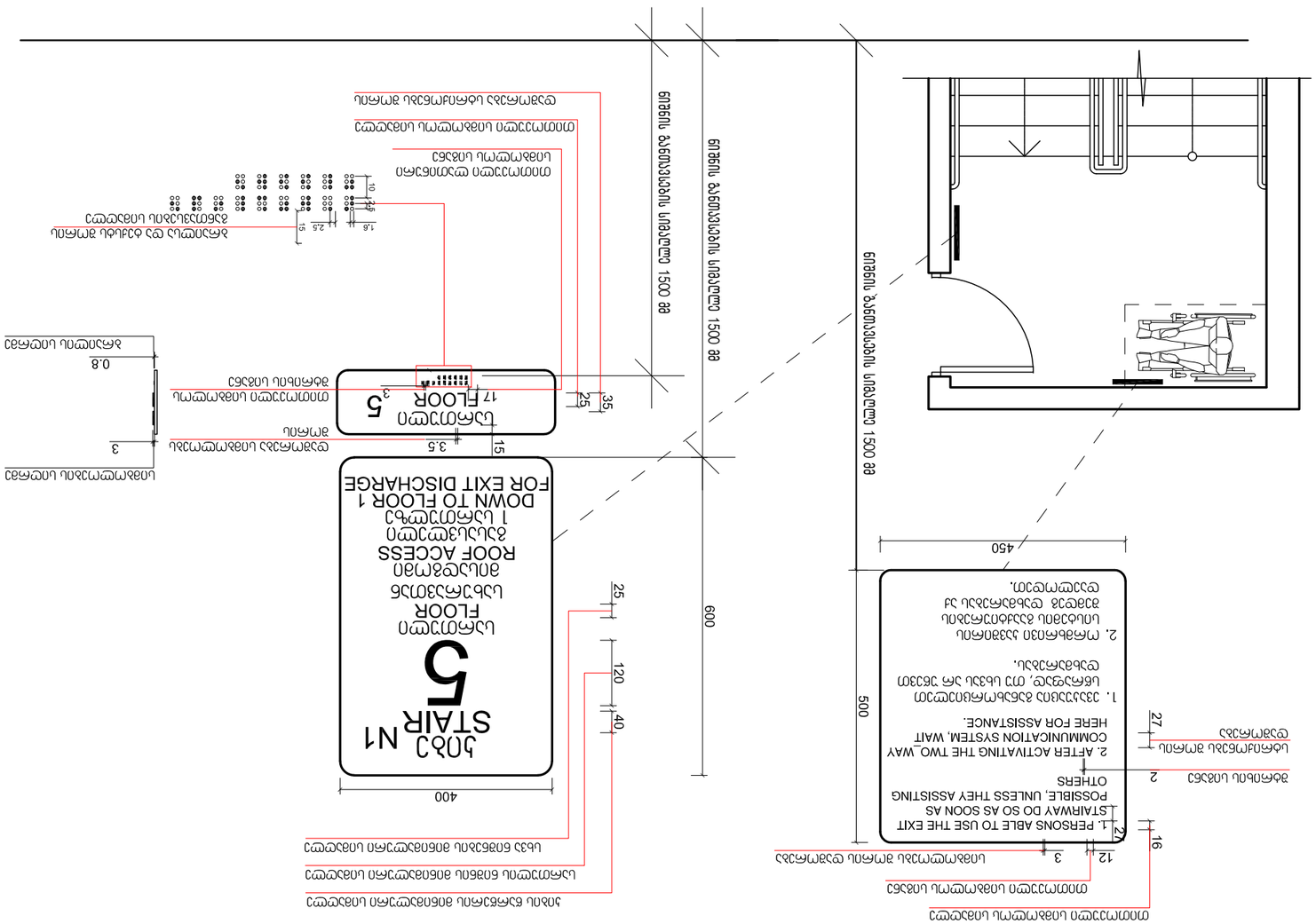
ВЕ 1500 мм
ВЕ 1500 мм
600
500
450
400
120
40
25
27
16
12
3
2
1. PERSONS ABLE TO USE THE EXIT STAIRWAY DO SO AS SOON AS POSSIBLE, UNLESS THEY ASSISTING OTHERS
2. AFTER ACTIVATING THE TWO_WAY COMMUNICATION SYSTEM, WAIT HERE FOR ASSISTANCE.
1. ՅՅՅՀՀՈՒ ՏՈՒՆՈՒՄ ԱՅՍՏԵՂ ԵՐԿՈՒ ԿՈՂՄԱ ՀԱՂՈՐԴԱԿՑՈՒԹՅՈՒՆ ՍԿՍՎԵԼՈՒ ՀԱՄԱՐ ՍՊԱՍԵՔ ՕԳՆՈՒԹՅԱՆ.
2. ՄԻՋԱՆՑՈՒՄ ՀՀՈՒՆՈՒՄ ԱՅՍՏԵՂ ՀԱՂՈՐԴԱԿՑՈՒԹՅՈՒՆ ՍԿՍՎԵԼՈՒ ՀԱՄԱՐ ՍՊԱՍԵՔ ՕԳՆՈՒԹՅԱՆ.
ROOF ACCESS
ՀԱԼԱՑՄԱՆ ՄՈՒՏՔ
1 ԱՀՄՈՒՏՔԻ
DOWN TO FLOOR 1
FOR EXIT DISCHARGE
ՀԱԼԱՑՄԱՆ ՄՈՒՏՔ
5
ԱՀՄՈՒՏՔԻ
FLOOR
17
3.5
15
3
2.5
3.5
0.8
ՀԱՅԱՑՔԻ ՄԱՍԻՆ
ՀԱՅԱՑՔԻ ՄԱՍԻՆ
ՀԱՅԱՑՔԻ ՄԱՍԻՆ

კ–1 კარი ზღურბლის გარეშე მიმხურავით

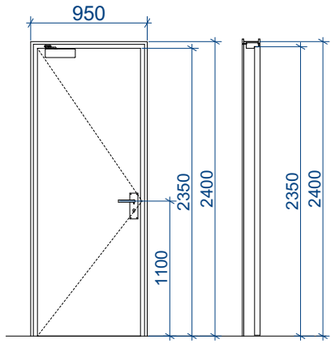

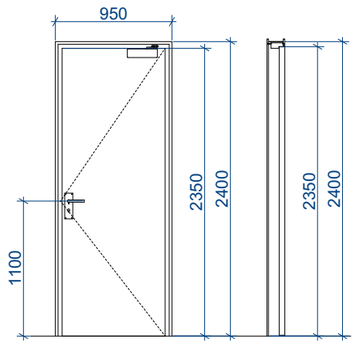

კ–2 კარი ზღურბლით მიმხურავის გარეშე

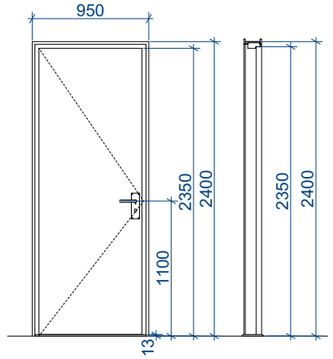

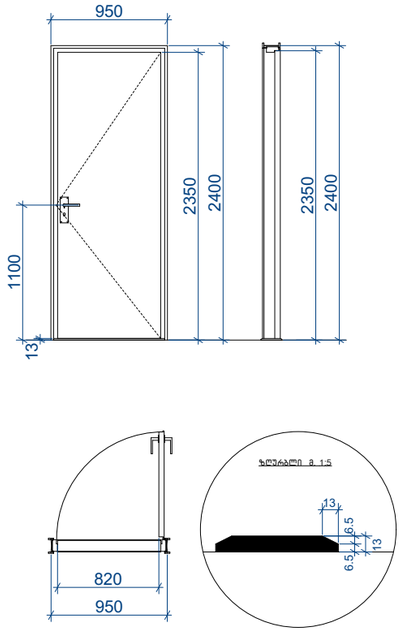

კ–3 კარი ზღურბლის და მიმხურავის გარეშე

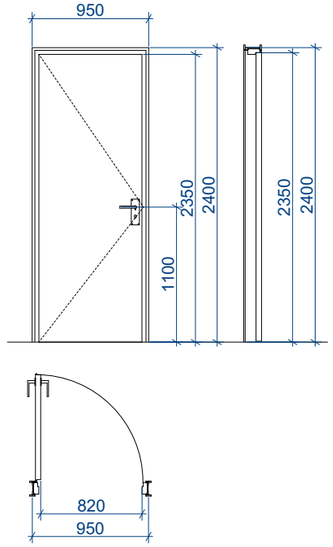

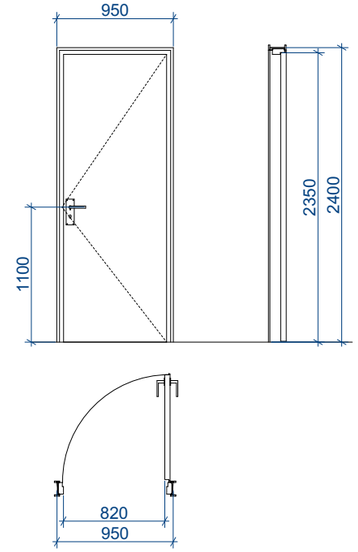

შენიშვნები:

- კარის ზედაპირი უნდა იყოს გლუვი იატაკიდან მინიმუმ 250 მმ-ის საზღვრებში.
- სახელურები, ჩამოსაწევი სახელურები, საკეტები, რაზები და მისაწვდომი კარის სხვა სამართავები ისეთი ფორმის იქნება, რომ ადვილად შეიძლებოდეს ერთი ხელით მოჭიდება და მის ასამუშავებლად საჭირო არ იქნება მაგრად მოჭიდება, წვალება ან მაჯის ტრიალი.
- დახურული კარის კავეულის გასაღები ნაწილები და გაღებისათვის განკუთვნილი ძალა შესაბამისობაში იქნება

შემდეგთან:

1. წინიდან მისაწვდომობისას, გამოწევით ან მიწოლით გაღებადი, არაუმეტეს 66.7 ნიუტონი.
2. ბრუნვითი მოძრაობით გასაღები, არაუმეტეს 315 ნიუტონი სმ.

- **გასასვლელის კომპონენტებს (გზა-კიბე და ვესტიბიული) ემსახურება მიმხურავით აღჭურვილი კარებები.**
- კარის მიმხურავები ისე მოეწყობა, რომ 90 გრადუსით, ღია მდგომარეობიდან 12 გრადუსით გაღებულ მდგომარეობამდე კარის მისახურად საჭირო დრო არაუმცირეს 5 წამი იქნება.
- კარის ზამბარიანი ანჯამები ისე მოეწყობა, რომ 70 გრადუსით ღია მდგომარეობიდან დახურულ მდგომარეობამდე კარი არაუმცირეს 1.5 წამში გადავა.
- ცეცხლმედეგი კარისგან განსხვავებული კარის მიწოლით ან გამოწევით გაღებისათვის საჭირო ძალა შესაბამისობაში

იქნება შემდეგთან:

1. შენობაში განთავსებული ანჯამიანი კარი: არაუმეტეს 22.2 ნიუტონი.

- კარებების ცეცხლმედეგობა მითითებულია ხანძარსაწინააღმდეგო გეგმებზე.
- კარებების გაღების მიმართულება მითითებულია გეგმებზე.
- კერის ზღურბლი მითითბულია გეგმებზე
- არცერთი კარის სუფთა სიმაღლე არ იქნება 2,05 მეტრზე

ფორმატი A-3	თბილისი 2022წ

ექსპლიკაცია

პირობითი აღნიშვნები

- საკადასტრო საზღვრები
- არქიტექტურული ნიშნული
- უკანა ეზოს რეგულირების ხაზი

შენიშვნები

ნახაზზე ზომები მოცემულია მილიმეტებში

მშენებლობის პროცესში პროექტში ნებისმიერი სახის ცვლილება შეთანხმებულ იქნას ავტორთან

ფუნქცია:	
სავაჭრო ობიექტი	
დამკვეთი:	
შ.პ.ს აგროზონა 205035825	
მისამართი:	
ქ.თბილისი,სამგორის რაიონი,კახეთის გზატკეცილი ხილ-ბოსტნეულის მიმდებარე ტერიტორია ს/კ. 01.19.15.003.026	

თანამდებობა	გვარი	ხელმოწერა
პრ.მთ.არქ	გ.ღუღუნეიშვილი	
შეასრულა	გ.ღუღუნეიშვილი	

კარ-ფანჯარა

მაშტაბი	თარიღი	ფურცელი	ფურცლები
1:50	22.06.2022	00	00

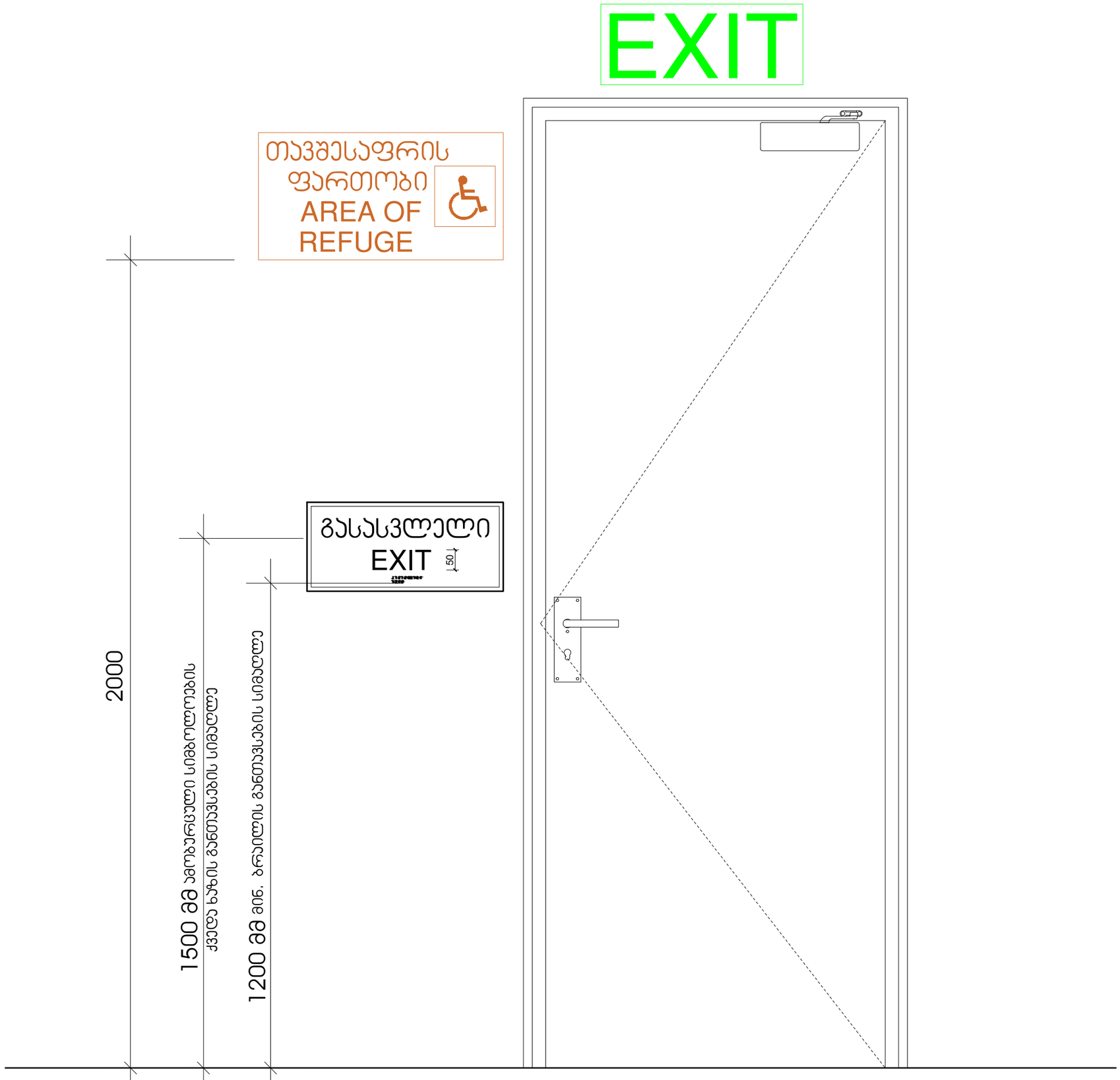

ფორმატი A-3	თბილისი 2022წ

ექსპლიკაცია

პირობითი აღნიშვნები

საკადასტრო საზღვრები

არქიტექტურული ნიშნული

უკანა ეზოს რეგულირების ხაზი

შენიშვნები

ნახაზზე ზომები მოცემულია მილიმეტებში

მშენებლობის პროცესში პროექტში ნებისმიერი სახის ცვლილება შეთანხმებულ იქნას ავტორთან

ფუნქცია:		
საავაჭრო ობიექტი		
დამკვეთი:		
შ.პ.ს აგროზონა 205035825		
მისამართი:		
ქ.თბილისი,სამგორის რაიონი,კახეთის გზატკეცილი ხილ-ბოსტნეულის მიმდებარე ტერიტორია ს/ქ. 01.19.15.003.026		
თანამდებობა	გვარი	ხელმოწერა
პრ.მთ.არქ	გ.ღუღუნეიშვილი	
შეასრულა	გ.ღუღუნეიშვილი	
ნიშნები და მათი განთავსების ადგილები		

მაშტაბი	თარიღი	ფურცელი	ფურცლები
1:10	22.06.2022	00	00

გასასვლელის განათებული ნიშანი

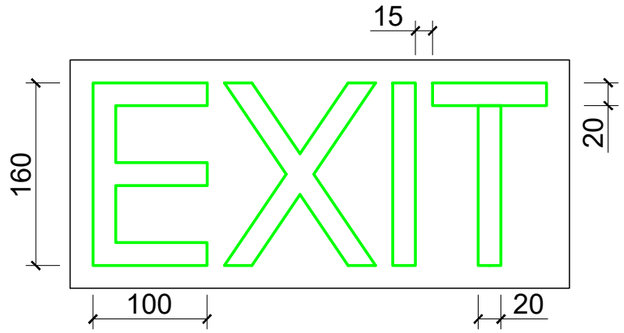

ნიშანი ამობურცული სიმბოლოებით და ბრაილით გზა-ჯიბის შესასვლელთან და გარეთ გამავალ ყველა კართან

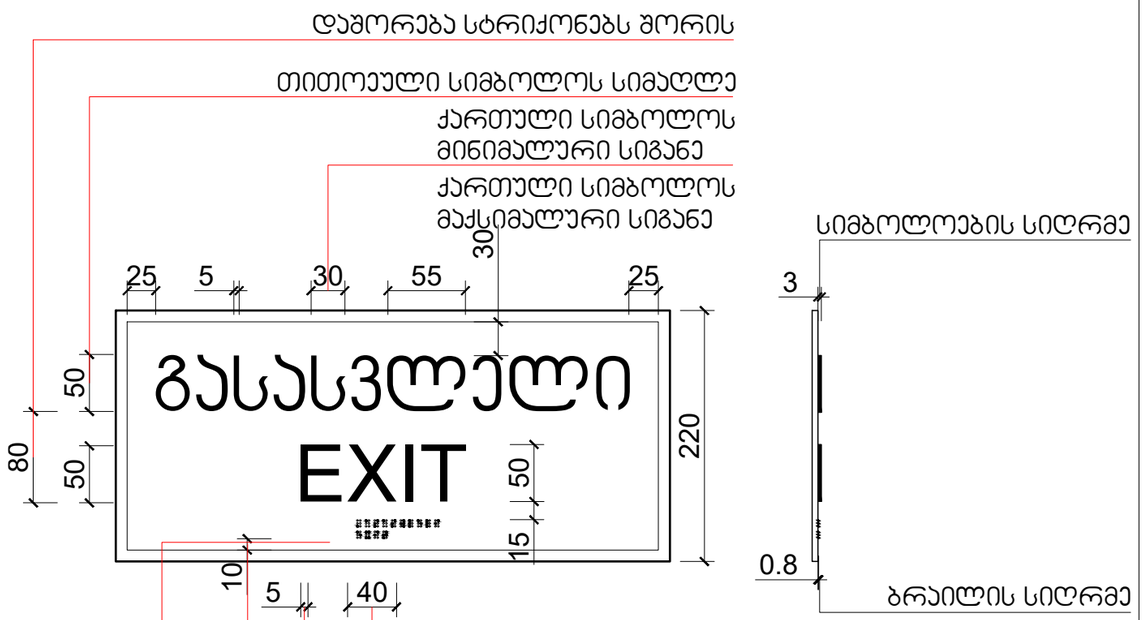

განათებული ნიშანი თავშესაფრის ფართობთან მიმავალ კართან

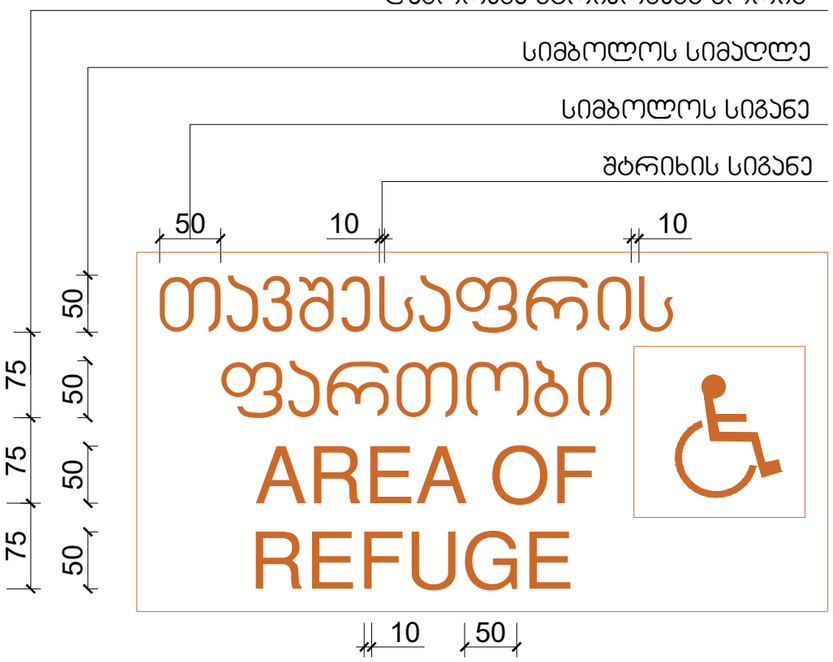

ფორმატი A-3	თბილისი 2022წ

ექსპლიკაცია

პირობითი აღნიშვნები

- საკადასტრო საზღვრები
- არქიტექტურული ნიშნული
- უკანა ეზოს რეგულირების ხაზი

შენიშვნები

ნახაზზე ზომები მოცემულია მილიმეტებში

მშენებლობის პროცესში პროექტში ნებისმიერი სახის ცვლილება შეთანხმებულ იქნას ავტორთან

ფუნქცია:	
სავაჭრო ობიექტი	
დამკვეთი:	
შ.პ.ს აბროზონა 205035825	
მისამართი:	
ქ.თბილისი,სამგორის რაიონი,კახეთის გზატკეცილი ხილ-ბოსტნეულის მიმდებარე ტერიტორია ს/კ. 01.19.15.003.026	

თანამდებობა	გვარი	ხელმოწერა
პრ.მთ.არქ	გ.ღუღუნეიშვილი	
შესრულა	გ.ღუღუნეიშვილი	

ნიშნები და მათი განთავსების ადგილები

მაშტაბი	თარიღი	ფურცელი	ფურცლები
1:5	22.06.2022	00	00

საპროექტო შენობაში გამოყენებული თავისუფალი სივრცეები კართან მანევრირებისთვის მ1:50

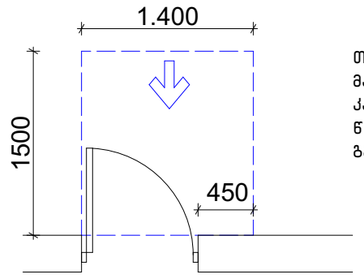

თავისუფალი სივრცე კართან მანევრირებისთვის – ანჯამიანი კარი
წინიდან მისაწვდომი – გამოწევით გაღება

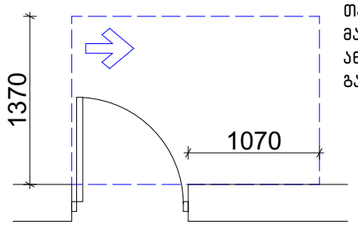

თავისუფალი სივრცე კართან მანევრირებისთვის – ანჯამიანი კარი
ანჯამის მხრიდან მისაწვდომი – გამოწევით გაღება

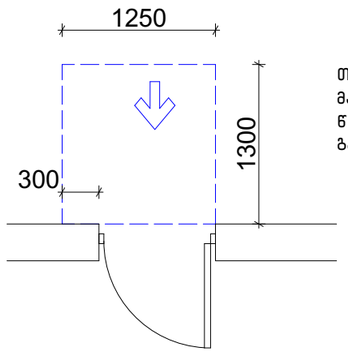

თავისუფალი სივრცე კართან მანევრირებისთვის – ანჯამიანი კარი
წინიდან მისაწვდომი – მიწოლით გაღება

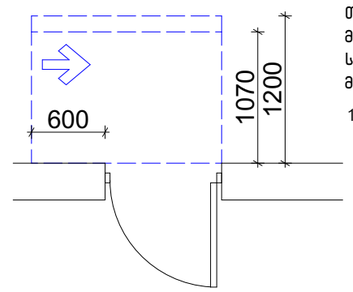

თავისუფალი სივრცე კართან მანევრირებისთვის – ანჯამიანი კარი
საკეტის მხრიდან მისაწვდომი – მიწოლით გაღება

120 მინ. თუ მოწყობილია მიმახურავი

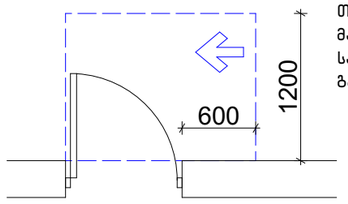

თავისუფალი სივრცე კართან მანევრირებისთვის – ანჯამიანი კარი
საკეტის მხრიდან მისაწვდომი – გამოწევით გაღება

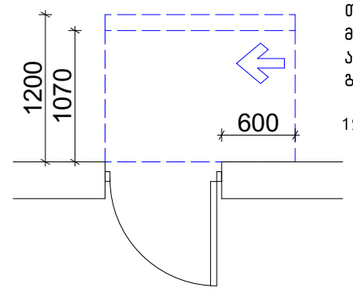

თავისუფალი სივრცე კართან მანევრირებისთვის – ანჯამიანი კარი
ანჯამის მხრიდან მისაწვდომი – მიწოლით გაღება

120 მინ. თუ მოწყობილია მიმახურავი

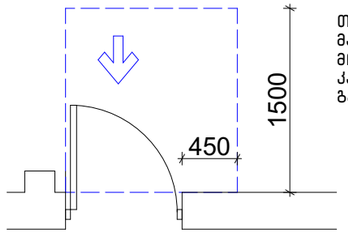

თავისუფალი სივრცე კართან მანევრირებისთვის-ნიშებში მოწყობილი
კარი და ჭიშკარი-გამოწევით გაღება

იატაკის თავისუფალი სივრცე

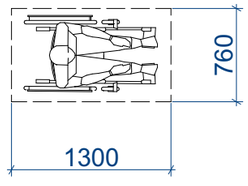

მოსატრიალებელი სივრცეები

ვარიანტი 4

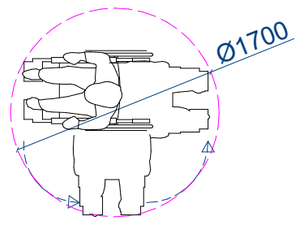

შენობაში გამოყენებული ბლოკები

ვარიანტი 1

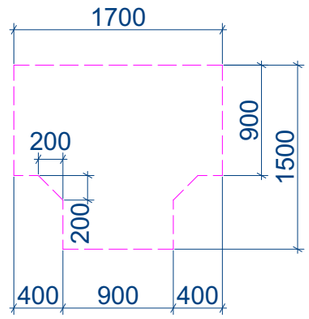

ვარიანტი 2

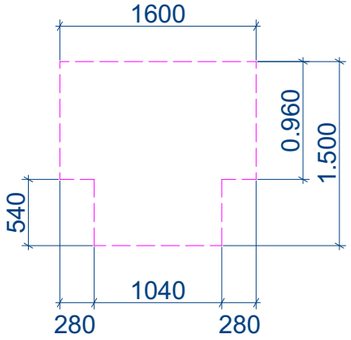

ვარიანტი 3

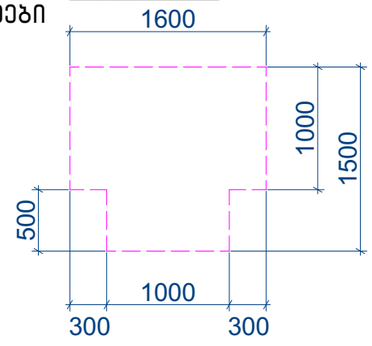

ფორმატი A-3	თბილისი 2022წ

ექსპლიკაცია

პირობითი აღნიშვნები

- საკადასტრო საზღვრები
- არქიტექტურული ნიშნული
- უკანა ეზოს რეგულირების ხაზი

შენიშვნები

ნახაზზე ზომები მოცემულია მილიმეტებში

მშენებლობის პროცესში პროექტში ნებისმიერი სახის ცვლილება შეთანხმებულ იქნას ავტორთან

ფუნქცია:		
სავაჭრო ობიექტი		
დამკვეთი:		
შ.პ.ს აბროზონა 205035825		
მისამართი:		
ქ.თბილისი,საბჭოთა რაიონი,კახეთის გზატკეცილი ხილ-ბოსტნეულის მიმდებარე ტერიტორია ს/ქ. 01.19.15.003.026		
თანამდებობა	გვარი	ხელმოწერა
პრ.მთ.არქ	გ.ღუღუნეიშვილი	
შეასრულა	გ.ღუღუნეიშვილი	
თავისუფალი სივრცე კართან მანევრირებისათვის		
მაშტაბი	თარიღი	ფურცელი / ფურცლები
1:50	22.06.2022	00 / 00

ბორდიურის პანდუსი მ.1:25

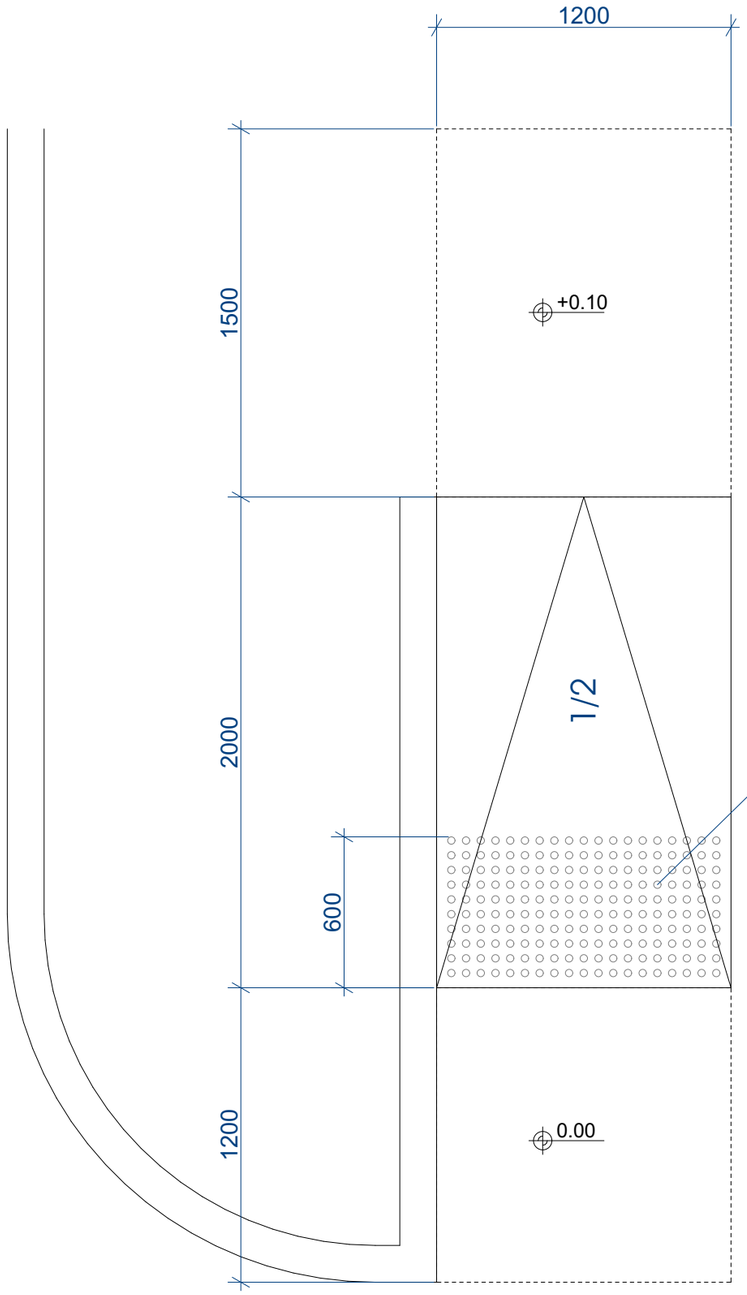

ამოცნობადი გამაფრთხილებელის დეტალიზაცია

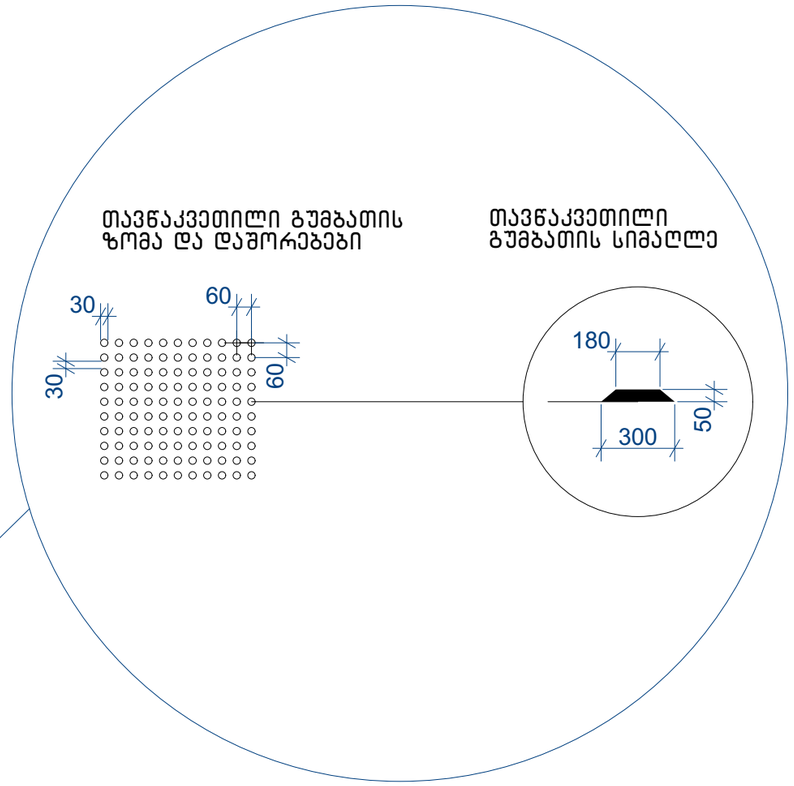

შენიშვნები:

- პანდუსების და ბაქნების ზედაპირი იქნება მდგრადი, მყარი და არასრიალა.
- პანდუსების სახელურები არ იტრიალებს მათი ბუდეების საზღვრებში.
- სახელურები და ნებისმიერი კედელი ან მათ მომიჯნავედ მდებარე სხვა ზედაპირი არ შეიცავს ბასრ ან უხეშ ელემენტებს.
- შენობის გარეთ მდებარე პანდუსები ისე დაგეგმარდება, რომ სავალ ზედაპირზე წყალი არ დაგროვდება.
- პანდუსის და ბაქნების განივი კვეთის დახრა არ აღემატება 1/48-ს. ამოცნობადი გამაფრთხილებლების ზედაპირები ვიზუალურად უნდა განსხვავდებოდეს მომიჯნავე ზედაპირებისგან და უნდა იყოს ღია ფერზე მუქი ან მუქ ფერზე ღია.
- გამაფრთხილებლებს უნდა ჰქონდეს თავწაკვეთილი გუმბათის ფორმა და უნდა შეესაბამებოდეს შემდეგ მოთხოვნებს:
- თავწაკვეთილი გუმბათები კვადრატული ბადის სახით უნდა იყოს დალაგებული.
- თავწაკვეთილი გუმთათების ფუძის დიამეტრი უნდა იყოს,არაუმცირეს 23 მმ და, არაუმეტეს, 36 მმ, ხოლო წვეროს დიამეტრი ფუძი დიამეტრის, არაუმცირეს 50% და,არაუმეტეს, 65%.
- თავწაკვეთილი გუმბათების სიმაღლე უნდა იყოს 5,0 მმ.
- თავწაკვეთილი გუმბათების ცენტრიდან ცენტრამდე დაშორება უნდა იყოს, არაუმცირეს, 40 მმ და, არაუმეტეს, 60 მმ, ხოლო ფუძიდან ფუძემდე დაშორება, არაუმცირეს, 16,5 მმ დაფაზე ყველაზე ახლოს მდებარე გუმბათებს შორის გაზომვისას.
- თავწაკვეთილი გუმბათები კვადრატული ბადის სახით უნდა იყოს დალაგებული.

ფორმატი A-3	თბილისი 2022წ

ექსპლიკაცია

პირობითი აღნიშვნები

საკადასტრო საზღვრები

არქიტექტურული ნიშნული

უკანა ეზოს რეგულირების ხაზი

შენიშვნები

ნახაზზე ზომები მოცემულია მილიმეტებში

მშენებლობის პროცესში პროექტში ნებისმიერი სახის ცვლილება შეთანხმებულ იქნას ავტორთან

ფუნქცია:		
საავჭრო ობიექტი		
დამკვეთი:		
შ.პ.ს აბროზონა 205035825		
მისამართი:		
ქ.თბილისი,საბჭორის რაიონი,კახეთის გზატკეცილი ხილ-ბოსტნეულის მიმდებარე ტერიტორია ს/კ. 01.19.15.003.026		
თანამდებობა	გვარი	ხელმოწერა
პრ.მთ.არქ	მ.ღუღუნეიშვილი	
შეასრულა	მ.ღუღუნეიშვილი	
ბორდიულის პანდუსი		

მაშტაბი	თარიღი	ფურცელი	ფურცლები
1:25	22.06.2022	00	00



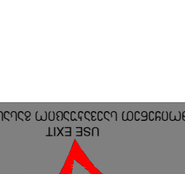

Шкафы пожарные с кранами диаметром 50 мм должны быть укомплектованы пожарными рукавами длиной 20 м и пожарными стволами с диаметром спрыска 16 мм

Пожарные краны должны обеспечивать одновременно две струи из двух рукавов с диаметром спрыска 16 мм каждая

Пожарные краны должны быть расположены на высоте 1,35 м от пола

Пожарные краны должны быть расположены на расстоянии 0,5 м от двери

Пожарные краны должны быть расположены на расстоянии 0,5 м от стены

Пожарные краны должны быть расположены на расстоянии 0,5 м от угла

Пожарные краны должны быть расположены на расстоянии 0,5 м от пола

Пожарные краны должны быть расположены на расстоянии 0,5 м от потолка

შ.შ.მ.პ. კარის სახელურის სიმაღლე

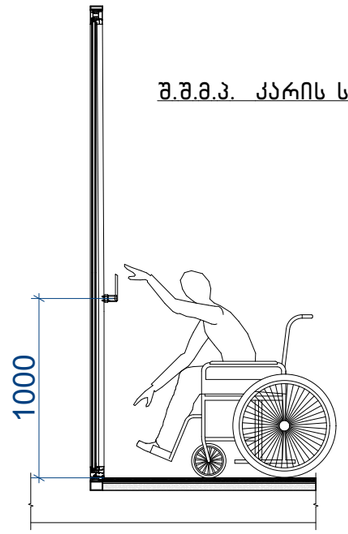

შ.შ.მ.პ. იატაკის შვეული შემაღლება (ზღურბლი)

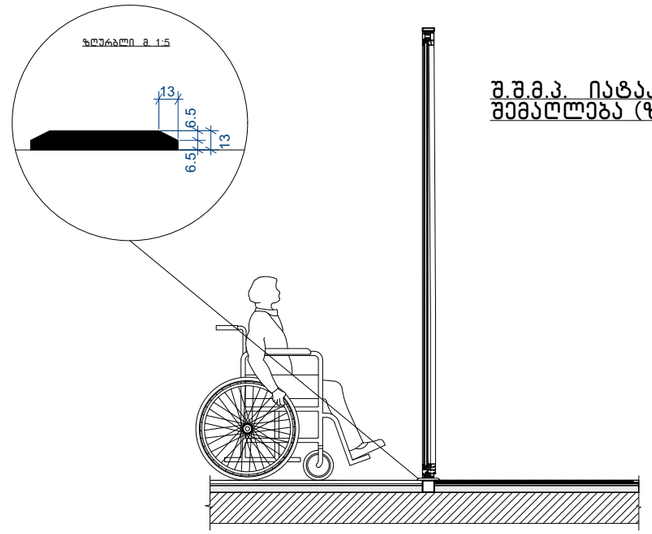

დახლის სიმაღლე მ. 1:50

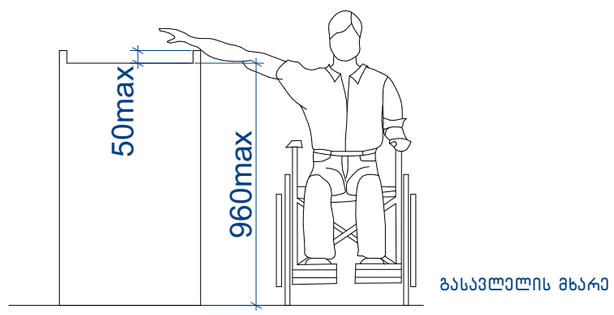

შენიშვნა:

- იტაკის ზედაპირები მოეწყობა ისე, რომ იქნება მდგრადი, მყარი და არასრიალა 302 ქვეთავის შესაბამისად

- განათების სამართავები, ელექტრო გამანაწილებლები, ელექტრო ჩამრთველები და დენსართები ტემპერატურის მარეგულირებლები, მოწყობილობების სამართავები, წყალსადენი სისტემის მოწყობილობების მარეგულირებლები და დამცავი და ორმხრივი საკომუნიკაციო სისტემების სამართავები "ა" ტიპის ერთეულში მოეწყობა სტანდარტის 309 ე ქვეთავის შესაბამისად.
•სინათლის ჩამრთველები, ელექტრო ჩამრთველები, დენსართები, ტემპერატურის მარეგულირებლები, ელექტრო გამანაწილებლები და უსაფრთხოების ან შიდა საკომუნიკაციო სისტემების სამართავები "ბ" ტიპის ერთეულებში მოეწყობა სტანდარტის 309 ქეთავების მიხედვით.

- იატაკის ზედაპიზე დონის შეცვა უნდა მოხდეს 303-ე ქვეთავის შესაბამისად.
- როდესაც ელემენტის ქვემოთ არსებული სივრცე მიჩნეულია ელემენტთან მდებარე იატაკის თავისუფალი სივრცის, ელემენტთან არსებული თავისუფალი სივრცის ან მოსატრიალებელი სივრცის ნაწილად, სივრცე უნდა შეესაბამებოდეს 306-ე ქვეთავს. ელემენტის ქვემოთ დასაშვებია დამატებითი სივრცე მუხლის სიმაღლემდე და ფეხის ფალანგისთვის.
- მიწვდომის დიაპაზონი უნდა შეესაბამებოდეს 308-ე ქვეთავს.

ფორმატი A-3	თბილისი 2022წ

ექსპლიკაცია

პირობითი აღნიშვნები

საკადასტრო საზღვრები

არქიტექტურული ნიშნული

უკანა ეზოს რეგულირების ხაზი

შენიშვნები

ნახაზზე ზომები მოცემულია მილიმეტებში

მშენებლობის პროცესში პროექტში ნებისმიერი სახის ცვლილება შეთანხმებულ იქნას ავტორთან

ფუნქცია:			
საავაჭრო ობიექტი			
დამკვეთი:			
შ.პ.ს აგროზონა 205035825			
მისამართი:			
ქ.თბილისი,საბურთალოს რაიონი,კახეთის გზატკეცილი ხილ-ბოსტნეულის მიმდებარე ტერიტორია ს/კ. 01.19.15.003.026			
თანამდებობა	გვარი	ხელმოწერა	
პრ.მთ.არქ	გ.ღუღუნეიშვილი		
შეასრულა	გ.ღუღუნეიშვილი		
შ.შ.მ.პ სივრცეები			
მაშტაბი	თარიღი	ფურცელი	ფურცლები
	22.06.2022	00	00

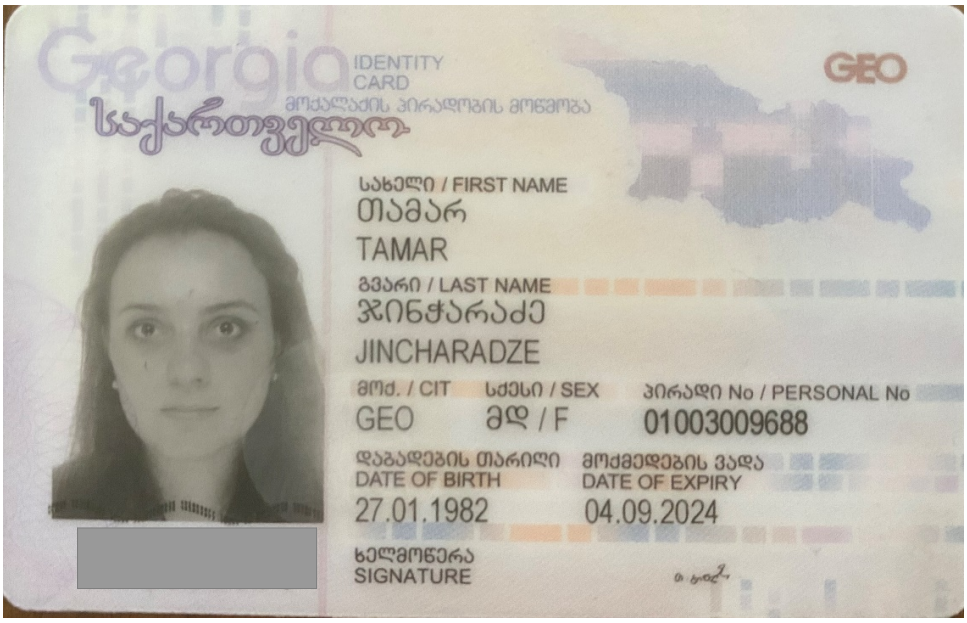
Georgia
IDENTITY CARD
მოქალაქის პირადობის მოწმობა
საქართველო
GEO
სახელი / FIRST NAME
თამარ
TAMAR
გვარი / LAST NAME
ჯინჭარაძე
JINCHARADZE
მოქ. / CIT
GEO
სქესი / SEX
მდ / F
პირადი No / PERSONAL No
01003009688
დაბადების თარიღი
DATE OF BIRTH
27.01.1982
მოქმედების ვადა
DATE OF EXPIRY
04.09.2024
ხელმოწერა
SIGNATURE

თბ. ზ.საკანდელიძის ქ.3
ტ- (99532) 2915257
Email: info@artstudio.ge

არტსტუდიო პროექტი

3. Z.Sakandelidze st, Tbilisi
Tel (99532) 2915257
Email: <info@artstudio.ge>

02.02.2022

ც ნ ო ბ ა

ეძლევა მოქალაქე თამარ ჯინჭარაძეს (პირადი №01003009688) მასზედ, რომ 2005-2009 წლებში ის მუშაობდა შპს "არტსტუდიო-პროექტში" (ს/ნ 204489393) არქიტექტორის თანამდებობაზე.

ცნობა ეძლევა დანიშნულების ადგილზე წარსადგენად.

ირენე სკალვინი

შპს "არტსტუდიო-პროექტი"-ს დირექტორი

Industrial
Construction
Engineering
Solutions

08.02.2022 წ.

ც ნ ო ბ ა

ცნობა ეძლევა ჯინჭარაძე თამარს (პირადი #01003009688), რომ იგი ნამდვილად მუშაობდა შპს "აი-სი-ი-ეს" ICES -ში (ს/ნ 236 094 677) არქიტექტორის თანამდებობაზე 2009 წლის 11 ნოემბრიდან 2017 წლის 1 აპრილამდე.

შპს აი-სი-ი-ეს ICES-ის
დირექტორი: /ლევან მეხრიშვილი/

Phone/Fax (995 32) 240 00 60
E-mail: info@ices.ge
www.ices.ge

03.02.2022

ცნობა

ეძლევა თამარ ჯინჭარაძეს (პ.ნ. 01003009688) მასზედ, რომ იგი 2016-2018 წლებში მუშაობდა შპს ,,ეკოჰაუსში“ (ს.კ.**400154104**) არქიტექტორის თანამდებობაზე.

ცნობა ეძლევა დანიშნულების ადგილზე წარსადგენად.

დირექტორი დავით მორჩილაძე

HUALING GROUP

JSC Hualing International Special Economic Zone
Hualing Tbilisi Sea Plaza, 5th floor, adjacent to Varketili IV m/d, Tbilisi 0190, Georgia

ს.ს Hualing International Special Economic Zone
ჰუალინგი თბილისის ზღვის პლაზა, V სართული, ვარკეთილის IV მ/რ-ის მიმდებარედ, თბილისი 1090 საქართველო

ც ნ ო ბ ა

№ 1

14 თებერვალი, 2022

ეძლევა **თამარ ჯინჭარაძეს** (პ/ნ 01003009688) მასზედ, რომ იგი 2019 წლის 18 მარტიდან 2020 წლის 18 ივნისამდე ნამდვილად მუშაობდა სს „HUALING INTERNATIONAL SPECIAL ECONOMIC ZONE–ში არქიტექტორის თანამდებობაზე .

ცნობა ეძლევა საჭიროებისამებრ წარსადგენად.

ადამიანური რესურსების მენეჯერი

ხათუნა ჩხაიძე

GEORGIAN TECHNICAL UNIVERSITY

DIPLOMA

STU N 000511

This is to certify that Mr./Ms. Tamar Jincharadze

was enrolled in 2000 and in 2005 completed Georgian Technical University the full study programme of the Faculty of Architecture with a major in Architecture

By the decision of the Qualification Commission 11.30. 2005 (Month, Day, Year)

was awarded an Academic Degree of Certified Specialist and the qualification of Architect

Seal

Rector R. Khurodze

Dean

City Tbilisi

Registration No 00601

საქართველოს ტექნიკური უნივერსიტეტი

დიპლომი

STU N 000511

[illegible] თამარ ჯინჭარაძე

მას შემდეგ, რაც იგი 2000 წელს ჩაირიცხა და 2005 წელს დაამთავრა

საქართველოს ტექნიკური უნივერსიტეტის არქიტექტურის ფაკულტეტის

დიპლომირებული სპეციალისტის სრული კურსი არქიტექტურის სპეციალობით

საკვალიფიკაციო კომისიის 2005 30. 11 (წელი, რიცხვი, თვე) გადაწყვეტილებით

თამარ ჯინჭარაძეს მიენიჭა

დიპლომირებული სპეციალისტის აკადემიური ხარისხი და

არქიტექტორის კვალიფიკაცია

ბ.ა.

რექტორი

დეკანი

ქ. თბილისი

სარეგისტრაციო N 00601

სავაწრო-საოფისე პროექტი ქ.თბილისი, სამგორის რაიონი კახეთის გზატკეცილი ხილ-ბოსტნეულის ბაზის მიმდებარედ

ს.კ 01.19.15.003.026 ხანძარსაწინააღმდეგო,დაკავებულობის და გასასვლელი საშუალებების პროექტი

საქართველოს მთავრობის 2016 წლის 28 იანვარის №41 დადგენილებასთან ტექნიკური რეგლამენტის შენობა-ნაგებობის უსაფრთხოების წესების დამტკიცების თაობაზე შესაბამისობის ანალიზი

შენობა-ნაგებობის უსაფრთხოების წესებთან შესაბამისობის ანალიზი

გამოყენებული წესები - „შენობა-ნაგებობის უსაფრთხოების წესები“

ჩამოთვალეთ შენობის დაკავებულებები და აღწერეთ თითოეული გამოყენება
მცირე საფრთხის შემცველი სასაწყობო ჯგუფი სწ-2 - სასაწყობო ფართობი -3.30 ნიშნულზე.
სავაჭრო ჯგუფი სვ (საცალო და საბითუმო მაღაზიები + 0.30 ნიშნულზე)
საქმიანი ჯგუფი სქ - საოფისე ფართობი +5.00 ნიშნულზე

კონსტრუქციის ტიპი:	II B

დასაშვები სიმაღლე მიწის დონის ზემოთ ცხრილი 503-ის მიხედვით:	16.80 მეტრი
საპროექტო შენობის სიმაღლე მიწის დონის ზემოთ:	9.04 მეტრი

სართულიანობის შეზღუდვები ცხრილი 503-ის მიხედვით		
დაკავებულობების ჯგუფები	დასაშვები სართულიანობა მიწის დონის ზემოთ	შემოთავაზებული სართულიანობა მიწის დონის ზემოთ
მცირე საფრთხის შემცველი სასაწყობო ჯგუფი სწ-2	4	1
სავაჭრო ჯგუფი სვ	4	1
საქმიანი ჯგუფი სქ	2	1

ფართობის შეზღუდვები ცხრილი 503-ის მიხედვით		
დაკავებულობები	დასაშვები ფართობი (ცალკეულ სართულზე)	შემოთავაზებული ფართობი (ცალკეულ სართულზე)
მცირე საფრთხის შემცველი სასაწყობო ჯგუფი სწ-2	2420 კვ.მ	610.0კვ.მ
სავაჭრო ჯგუფი სვ	1160 კვ.მ	610.0კვ.მ
საქმიანი ჯგუფი სქ	2140კვ.მ	610.0კვ.მ

გარე კედლის ღიობებისადმი მოთხოვნები ცხრილი 705.8-ის მიხედვით							
გარე კედელი	ხანძარსაწინააღმდეგო მანძილი (მეტრი)	კედლის ღიობების ფართობი (კედლის %)					
		დასაშვები			გათვალისწინებული		
		დაცული	დაუცველი საშხეფებით	დაუცველი	დაცული	დაუცველი საშხეფებით	დაუცველი
1 - 8	9 <	აუცილებელი არ არის	შეუზღუდავია	შეუზღუდავია			არ იზღუდება
8 - 1	9 <	აუცილებელი არ	შეუზღუდავია	შეუზღუდავია			არ იზღუდება
ა-დ	9 <	აუცილებელი არ არის	შეუზღუდავია	შეუზღუდავია			არ იზღუდება
დ-ა	0,90-1,00	დაუშვებელია	15%	15%			0%

გარე კედლის ცეცხლმედეგობისადმი მოთხოვნები ცხრილი 602-ის და 705.8.5 ქვეთავის მიხედვით				
გარე კედელი	ხანძარსაწინააღმდეგო მანძილი (მეტრი)	ცეცხლმედეგობის ხარისხი (საათი)		
		მოთხოვნილი 602-ით	მოთხოვნილი 705.8.5-ით	გათვალისწინებული
1 - 8	9 <	0 სთ.	0 სთ.	0 სთ.
8 - 1	9 <	0 სთ.	0 სთ.	0 სთ.
ა - დ	9 <	0 სთ.	0 სთ.	0 სთ.
დ- ა	0,90-1,00	2 სთ.	2 სთ.	2 სთ.

ხანძრისაგან დაცვის სისტემებისადმი მოთხოვნები							
დაკავებულობები/სივრცეები/გასასვლელი საშუალებები	ავტოსაშხეფი სისტემა	ალტერნატიული ავტომატური ცეცხლსაქრობი სისტემები	სახანძრო განგაშისა, კვამლაღმომჩენი და ცეცხლაღმომჩენი სისტემები	სახანძრო მილდგარების სისტემები	კვამლის საკონტროლო სისტემები	ხელის ცეცხლმაქრები	საავარიო განგაშის სისტემები

სწ-2 ჯგუფი	კი		კი (სახანძრო განგაშის ხელით სამართავი სისტემა); (დამკავებელთა შეტყობინების სისტემა); (მხედველობით ი განგაშის სისტემა) (კვამლაღმომჩე ნი)			კი	
სქ ჯგუფი	კი		კი (სახანძრო განგაშის ხელით სამართავი სისტემა); (დამკავებელთა შეტყობინების სისტემა); (მხედველობითი განგაშის სისტემა); (კვამლაღმომჩენებ ი)			კი	
სვ ჯგუფი	კი		კი (სახანძრო განგაშის ხელით სამართავი სისტემა); (დამკავებელთა შეტყობინების სისტემა); (მხედველობითი განგაშის სისტემა); (კვამლაღმ ომჩენებ ი)			კი	
			კი		კი		

კიბის უჯრედი			(სახანძრო განგაშის ხელით სამართავი სისტემის კოლოფი, გასასვლელის გზაკარებთან)		(ბუნებრივი განაივების მქონე ვესტიბიული)		
ლიფტები			კი (კვამლაღმომჩენები, თითოეული სართულის დონეზე ლიფტის შესასვლელთან				
დერეფანი	კი		კი			კი	

			(სახანძრო განგაშის ხელით სამართავი სისტემის კოლოფი, გასასვლელის გზაკარებთან)			(სახანძრო მილდგარის კარადაში)	
სახანძრო-სამაშველო სამსახურის მიერ გამოსაყენებელი მისაერთებლები							
სახანძრო ტუმბოები და წყლის რეზერვუარი							

განიავებისადმი მოთხოვნები		
დაკავებულობები/სივრცეები/გასასვლელი საშუალებები	ბუნებრივი განიავება	მექანიკური განიავება
სქ ჯგუფი	კი	კი კი (ტუალეტის ოთახი)
სწ-2 ჯგუფი		კი
სვ ჯგუფი	კი	
კიბის უჯრედი	კი	
ლიფტები	კი	
დერეფანი	კი	

თითოეული სართულიდან გასასვლელი საშუალება									
სართულები	დაკავებულობა და დაკავებულობის დატვირთვის ჯამური მაჩვენებელი	მოთხოვნილი გასასვლელების/გასასვლელთან მისადგომის რაოდენობა	გათვალისწინებული გასასვლელების/გასასვლელთან მისადგომის რაოდენობა და ტიპი	გასასვლელი საშუალებების სიგანე (მეტრი)					
				გზა-კიბეები		დერაფანი,		გასასვლელის გზა-კარი	
				მოთხოვნილი	გათვალისწინებული	მოთხოვნილი	გათვალისწინებული	მოთხოვნილი	გათვალისწინებული
მიწის დონის ქვედა სართული	სწ-2 დ.დ.= 21	2	2 (შიგა-გასასვლელის გზა-კიბე)	1.10	1.40			0,82	0,82

მიწისპირა სართული	სვ დ.დ.= 218	5 (შენობიდან გამოსასვლე ლი გზა-კარი)						0.82	1.50 და 0.82
2 სართული	სქ დ.დ.= 66	2	2 (შიგა-გასასვლელ ის გზა-კიბე)	1.10	1.40			0,82	0,82

წყალსადენი სისტემის ფიქსირებული მოწყობილობების რაოდენობა ცხრილი 1602.1-ის მიხედვით													
სართულები	დაკავებულობა და დაკავებულობის დატვირთვის ჯამური მაჩვენებელი	ფიქსირებული მოწყობილობები(ცალი)											
		უნიტაზი		ხელსაბანები		აბაზანა/ საშხაპე		სასმელი წყლის შადრევანი/ დისპენსერი		სამომსახურეო ნიჟარა		ავტომატური სარეცხის მანქანა და სამზარეულოს ნიჟარა	
		მოთხოვნილი	გათვალისწინებული	მოთხოვნილი	გათვალისწინებული	მოთხოვნილი	გათვალისწინებული	მოთხოვნილი	გათვალისწინებული	მოთხოვნილი	გათვალისწინებული	მოთხოვნილი	გათვალისწინებული
სწ-2 ჯგუფი	დ.დ. = 21	შენობა-ნაგებობის უსაფრთხოების წესები 1602.3.1 და 1602.3.2 ქვეთავების მოთხოვნების შესაბამისად -3.20 ნიშნულზე არსებული დამკავებლები იყენებენ ზედა სართულებზე არსებულ წყალსადენი სისტემის ფიქსირებულ მოწყობილობებს											
სვ ჯგუფი	დ.დ. = 218	1	2	1	2			1	1	1	1		1
სქ ჯგუფი	დ.დ. = 66	1	2	1	2			1	1	1	1		

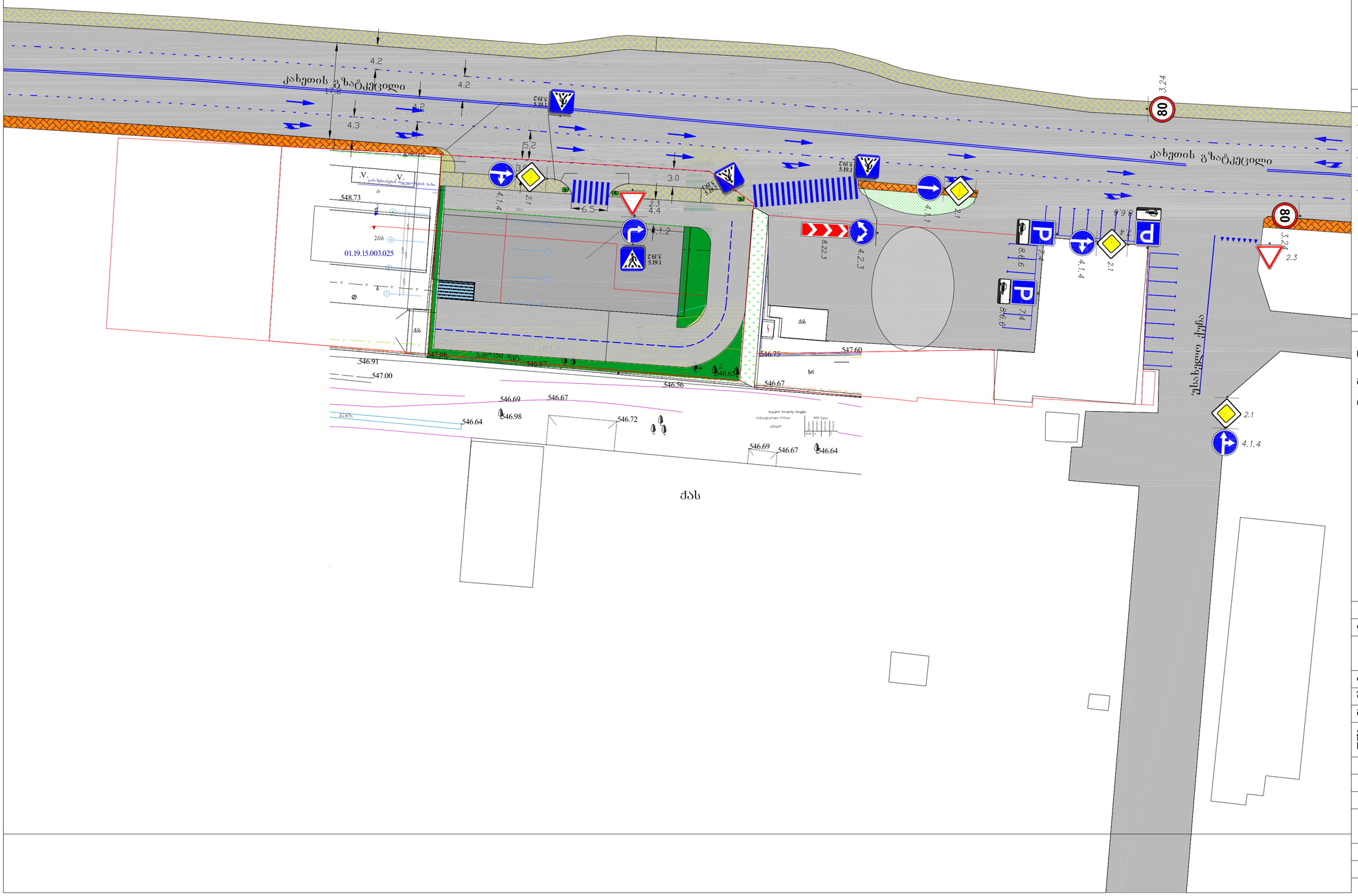

ფორმატი A-3	თბილისი 2022 წ.

ექსპლიკაცია

პირობითი აღნიშვნები

საკადასტრო საზღვარი

არქიტექტურული ნიშნული

უკანა ეზოს რეგულირების ხაზი

შენიშვნები

ნახაზზე ზომები მოცემულია მილიმეტრებში

მშენებლობის პროცესში პროექტში ნებისმიერი სახის ცვლილება შეთანხმებულ იქნას ავტორთან

ფუნქცია:

□□□□□□□ □□□□□□□

დამკვეთი:

შ.პ.ს. აგროზონა 205035825

მისამართი:

ქ. თბილისი, სამგორის რაიონი,კახეთის გზატკეცილი, ხიდ-ბოსტნეულის გაზის მიმდებარედ. ს/კ 01.19.15.003.026

	გვარი	ხელმოწერა
პრ.მთ არქ	□.□□□□□იშვილი	
შეასრულა	□□□□□□იშვილი	

გენგეგმა

მასშტაბი	თარიღი	ფურცელი	ფურცლები
1:100	00.00.2022	00	00

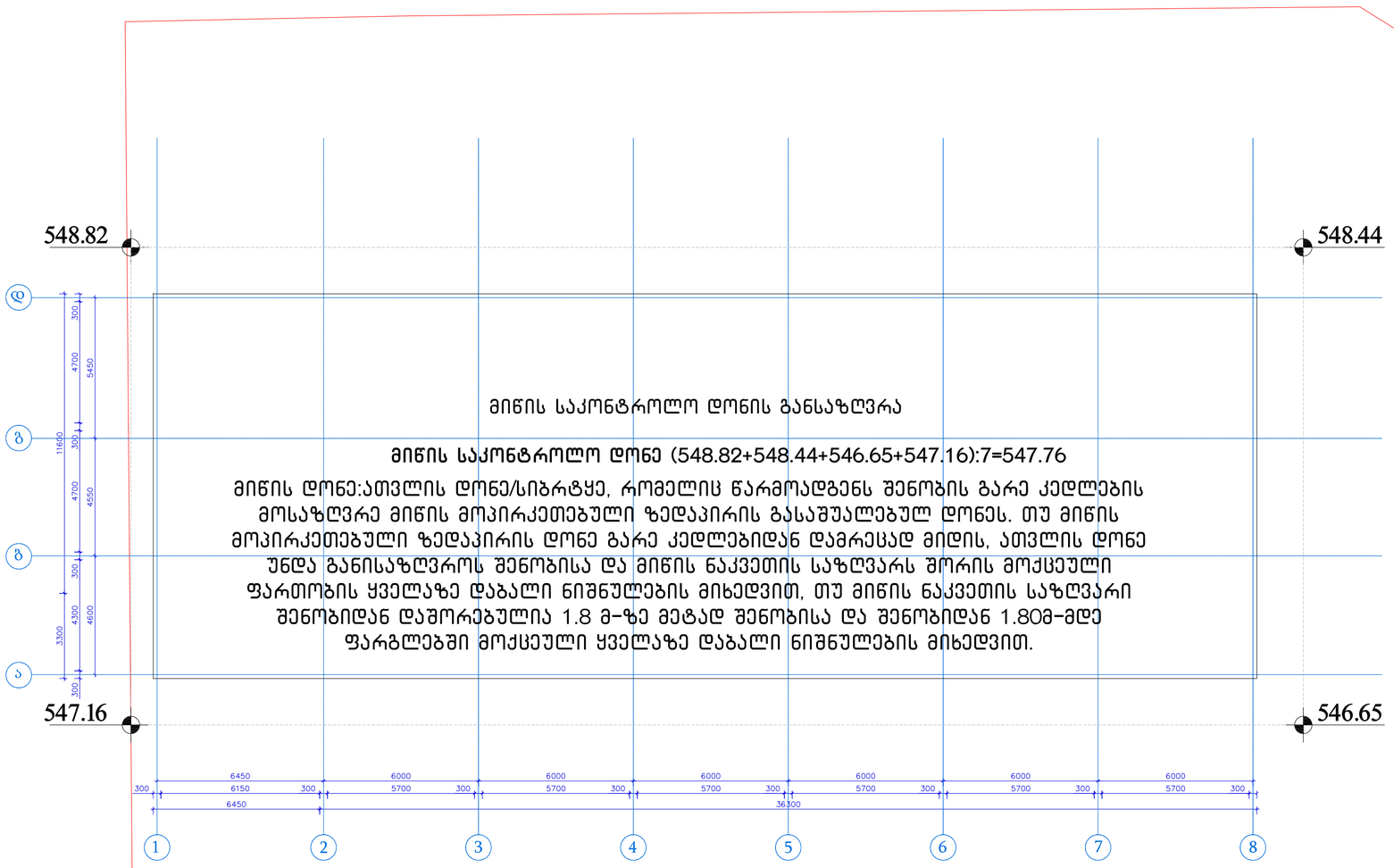

ფორმატი A-3	თბილისი 2022 წ.

ექსპლიკაცია

პირობითი აღნიშვნები

საკადასტრო საზღვარი

არქიტექტურული ნიშნული

უკანა ეზოს რეგულირების ხაზი

შენიშვნები

ნახაზზე ზომები მოცემულია მილიმეტრებში

მშენებლობის პროცესში პროექტში ნებისმიერი სახის ცვლილება შეთანხმებულ იქნას ავტორთან

ფუნქცია:

□□□□□□□ □□□□□□□

დამკვეთი:

შ.პ.ს. აგროზონა 205035825

მისამართი:

ქ. თბილისი, სამგორის რაიონი,კახეთის გზატკეცილი, ხილ-ბოსტნეულის ბაზის მიმდებარედ.
ს/კ. 01.19.15.003.026

	გვარი	ხელმოწერა
პრ.მთ არქ	□.□□□□□იშვილი	
შეასრულა	□.□□□□□იშვილი	

მიწის დონის განსაზღვრა

მასშტაბი	თარიღი	ფურცელი	ფურცლები
1:100	00.00.2022	00	00

-1 სართულის გეგმა

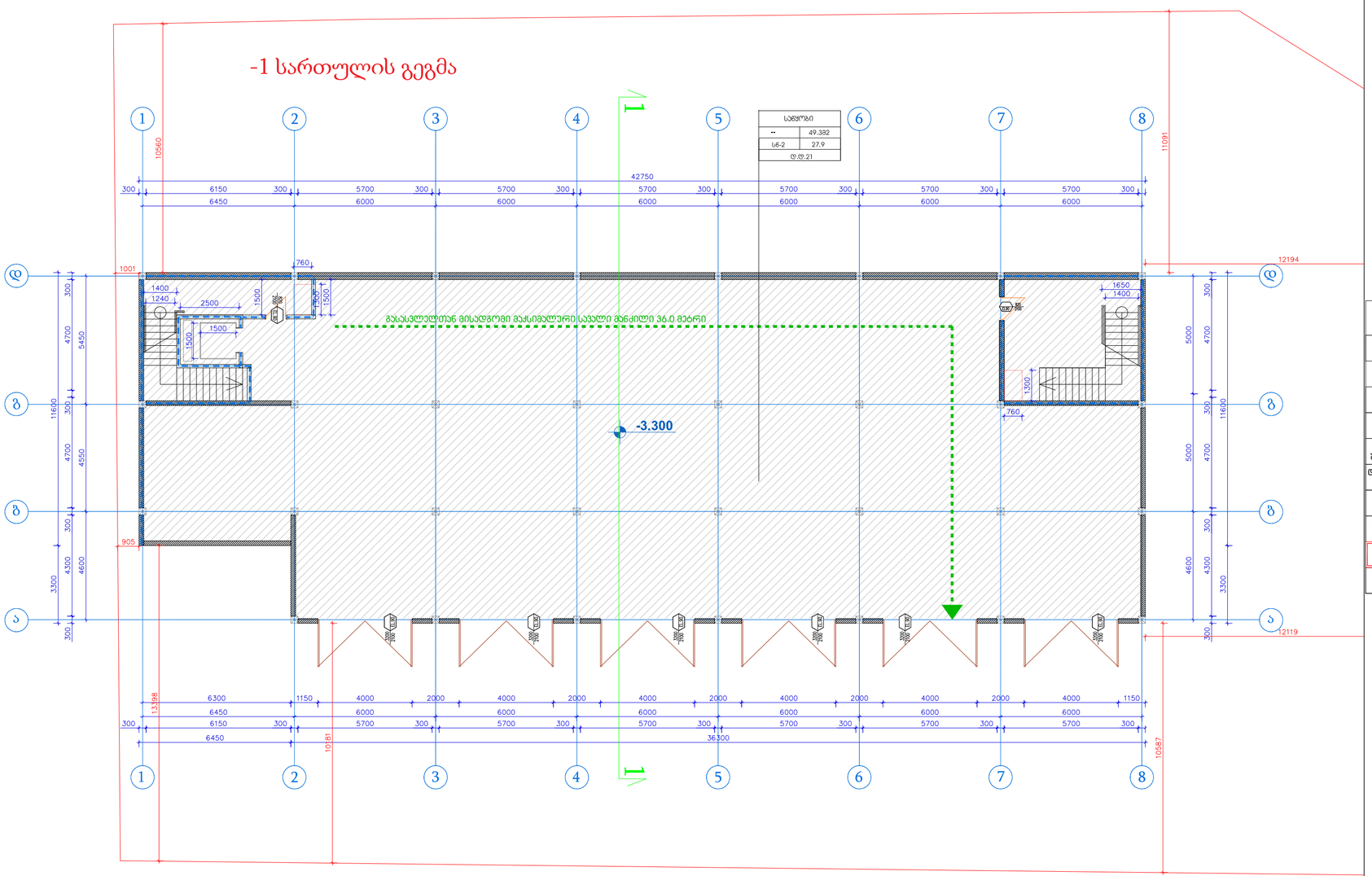

პირობითი ნიშნები:

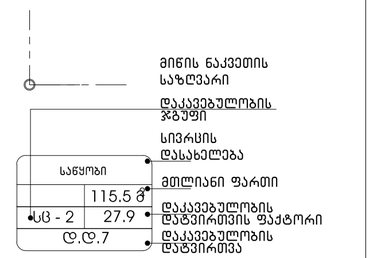

გასასვლელთან მისადგომი მაქსიმალური სავალი მანძილი

დაკავებულობის ჯგუფების აღნიშვნები

დაკავებულობის ჯგუფები	დაკავებულობის ჯგუფის აღნიშვნა	ფერის კოდი
თავშესყრის ჯგუფი (თშ)		RGB (34,139,34)
საქმიანი ჯგუფი (სქ)		RGB (79,12,187)
საკონფერენციო ჯგუფი - (სკ)		RGB (245,99,20)
სამრეწველო ჯგუფი (სმ)		RGB (160,32,240)
ღიღი საფრთხის შემცველი ჯგუფი- (დსშ)		RGB (94,8,58)
დანესებულებითი ჯგუფი (დწ)		RGB (0,0,255)
საშაგრო ჯგუფი (სშ)		RGB (255,0,0)
საცხოვრებელი ჯგუფი (სც)		RGB (220,185,0)
სასანყობო ჯგუფი (სწ)		RGB (136,135,134)
დამხმარე ჯგუფი (დჯ)		RGB (57,57,56)

ფორმატი A-3 | თბილისი 2022 წ.

ექსპლიკაცია

პირობითი აღნიშვნები

- საკადასტრო საზღვარი
- არქიტექტურული ნიშნული
- უკანა ეზოს რეგულირების ხაზი

შენიშვნები

ნახაზზე ზომები მოცემულია მილიმეტრებში

მშენებლობის პროცესში პროექტში ნებისმიერი სახის ცვლილება შეთანხმებულ იქნას ავტორთან

ფუნქცია:

□□□□□□□ □□□□□□□

დამკვეთი:

შ.პ.ს. აგროზონა 205035825

მისამართი:

ქ. თბილისი, სამგორის რაიონი,კახეთის გზატკეცილი, ხიდ-ბოსტნიულის გაზის მიმდებარედ. ს/კ. 01.19.15.003.026

	გვარი	ხელმოწერა
პრ.მთ არქ	□.□□□□□ იშვილი	
შეასრულა	□.□□□□□ იშვილი	

სარდაფის სართულის გეგმა
-3,30 ნიშნულზე

მასშტაბი	თარიღი	ფურცელი	ფურცლები
1:100	00.00.2022	00	00

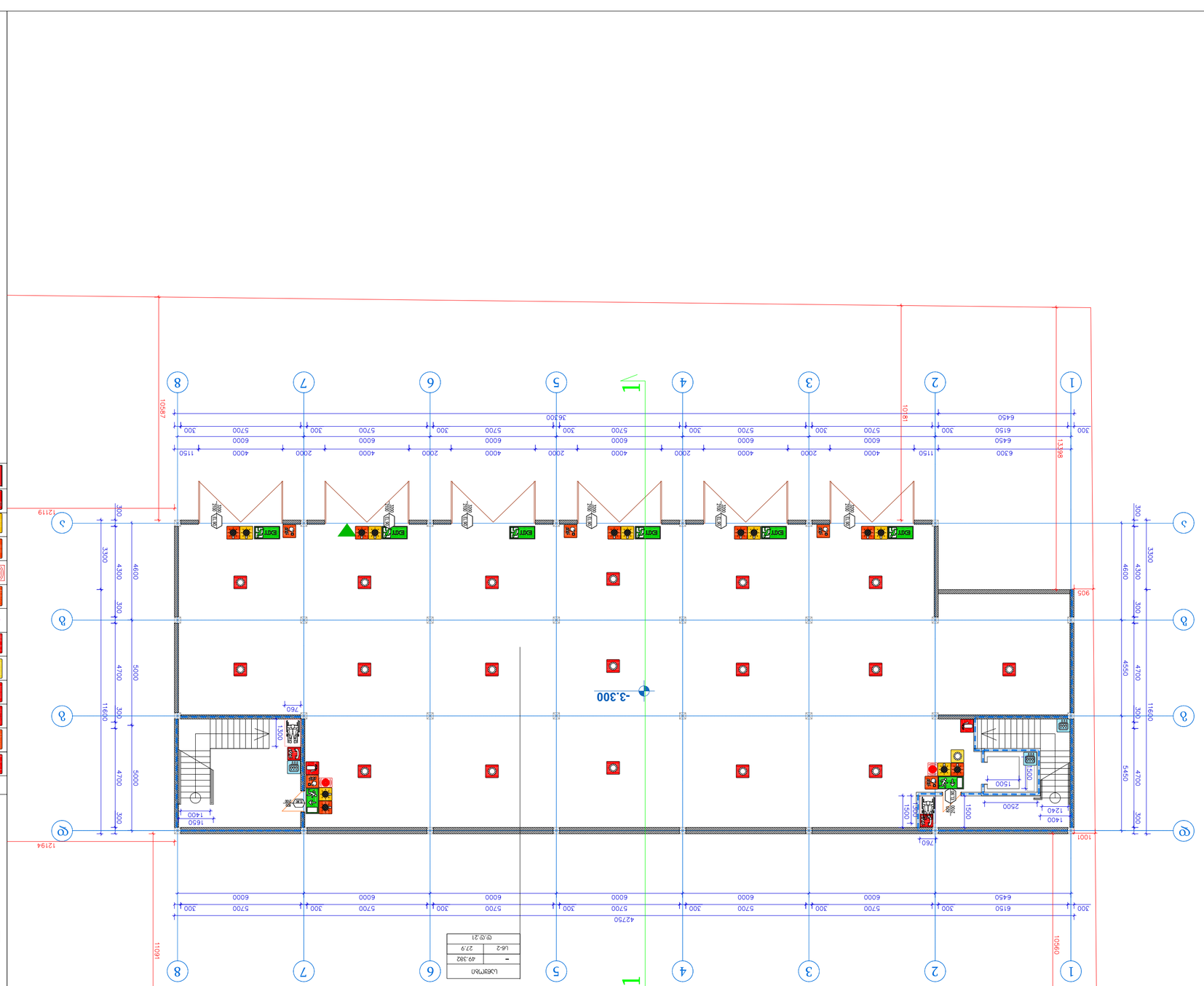
-1 նկուղի հատակի պլան
1
1
1

1 სართულის გეგმა

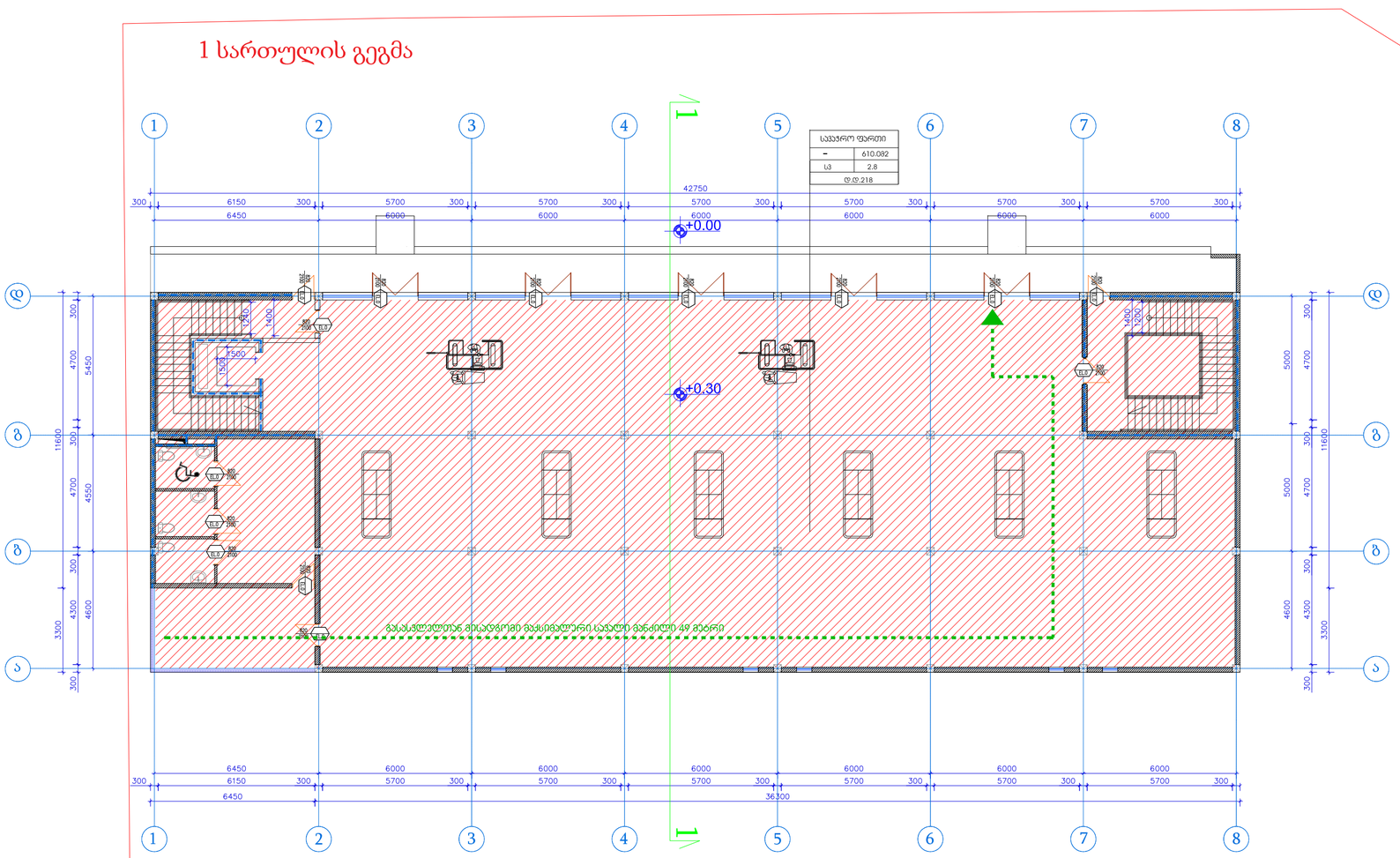

პირობითი ნიშნები:

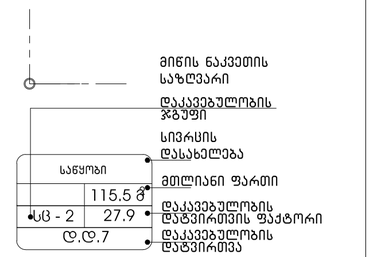

გასასვლელთან მისადგომი მაქსიმალური სავალი მანძილი

დაკავებულობის ჯგუფების აღნიშვნები

დაკავებულობის ჯგუფები	დაკავებულობის ჯგუფის აღნიშვნა	ფერის კოდი
თავშესყრის ჯგუფი (თშ)		RGB (34,139,34)
საქმიანი ჯგუფი (სქ)		RGB (79,12,187)
საგანმანათლებლო ჯგუფი – (სგ)		RGB (245,99,20)
სამრეწველო ჯგუფი (სმ)		RGB (160,32,240)
ღიღი საფრთხის შემცველი ჯგუფი– (ღსშ)		RGB (94,8,58)
დანესებულებითი ჯგუფი (დწ)		RGB (0,0,255)
სავაჭრო ჯგუფი (სვ)		RGB (255,0,0)
სასტუმროებელი ჯგუფი (სს)		RGB (220,185,0)
სასაწყობო ჯგუფი (სწ)		RGB (136,135,134)
დამხმარე ჯგუფი (ღხ)		RGB (57,57,56)

ფორმატი A-3	თბილისი 2022 წ.

ექსპლიკაცია

პირობითი აღნიშვნები

- საკადასტრო საზღვარი
- არქიტექტურული ნიშნული
- უკანა ეზოს რეგულირების ხაზი

შენიშვნები

ნახაზზე ზომები მოცემულია მილიმეტრებში

მშენებლობის პროცესში პროექტში ნებისმიერი სახის ცვლილება შეთანხმებულ იქნას ავტორთან

ფუნქცია:

□□□□□□□ □□□□□□□

დამკვეთი:

შ.პ.ს. აგროზონა 205035825

მისამართი:

ქ. თბილისი, სამგორის რაიონი,კახეთის გზატკეცილი, ხილ-ბოსტნეულის ბაზის მიმდებარედ.
ს/კ: 01.19.15.003.026

	გვარი	ხელმოწერა
პრ.მთ არქ	□.□□□□□იშვილი	
შეასრულა	□.□□□□□იშვილი	

პირველი სართულის გეგმა

0.00 ნიშნულზე

მასშტაბი	თარიღი	ფურცელი	ფურცლები
1:100	00.00.2022	00	00

შენობის ელემენტები	ტიპი B
ძირითადი კონსტრუქციული ჩარჩო	2
მზიდი კედლები გარე შიგა	 2 2
არამზიდი კედლები და ტიხრები გარე	ცხრილი 602
არამზიდი კედლები და ტიხრები შიგა	0
იატაკის კონსტრუქცია და არაძირითადი ნაწილები	2
სახურავის კონსტრუქცია და არაძირითადი ნაწილები	1

პირობითი ნიშნები:

82 / 235 — 90 წთ / ქ1
კარის თავისუფალი სიგანე
ხანძარმედეგობა
კარის ნუმერაცია
კარის თავისუფალი სიმაღლე

EXIT — გასასვლელი აღმნიშვნელი განათებული ნიშანი

1 საათიანი ხანძარმედეგობის აღმნიშვნელი ხაზი

2 საათიანი ხანძარმედეგობის აღმნიშვნელი ხაზი

სიმბოლოს სახელწოდება	
	ხელის ცეცხლმაქრი
	სახანძრო მილდგარი
	ორმხრივი კავშირის სისტემა
	კვამლზე მორეაგირე მაუწყებელი
	კვამლის ავტომატური აღმომჩენი
	ავტოსაშხეფი
	ალტერნატიული ავტომატური ცეცხლქრობის სისტემა
	სახანძრო განგაშის ღილაკი
	დამკავებელთა შეტყობინების სისტემა (სახანძრო სიგნალიზაცია)
	ავარიული განათება
	საავარიო განათება
	სახანძრო მისაერთებელი
	სახანძრო ჰიდრანტი

გეგმებზე მოცემული ხანძარსაწინააღმდეგო დაცვის სისტემების,მექანიკური მოწყობილობების, გასასვლელის ნიშნების და სხვა
შენობა-ნაგებობის უსაფრთხოების წესებით მოთხოვნილი სისტემების აღნიშვნების განლაგება და რაოდენობა პირობითია.
ხანძარსაწინააღმდეგო დაცვის სისტემების, მექანიკური მოწყობილობების გასასვლელის ნიშნების და სხვა აუცილებელი სისტემების პროექტი უნდა დამუშავდეს და განხორციელდეს შესაბამისი სპეციალისტების მიერ შენობა-ნაგებობის უსაფრთხოების წესებში მითითებული მოთხოვნების და სტანდარტების გამოყენებით.

გეგმებზე მოცუმელი დაკავებულობები, დაკავებულობის ჯგუფები და დაკავებულობის დატვირთვები, ასევე კედლების და კარების ცეცხლმედეგობის ხარისხების შესაბამისი აღნიშვნები, გასასვლელამდე სავალი მანძილები, გასასვლელისკენ სავალი საერთო ბილიკების სიგრძეები და სხვა წესებთან შესაბამისობისთვის აუცილებელი გრაფიკული აღნიშვნები განსაზღვრულია საქართველოს მთავრობის 2016 წლის 28 იანვრის №41 დადგენილების "ტექნიკური რეგლამენტის "შენობა ნაგებობის უსაფრთხოების წესებთან დამტკიცების თაობაზე" მიხედვით და აღნიშნული დადგენილების შემდგომი რედაქციების გათვალისწინებით.

1 სართულის გეგმა

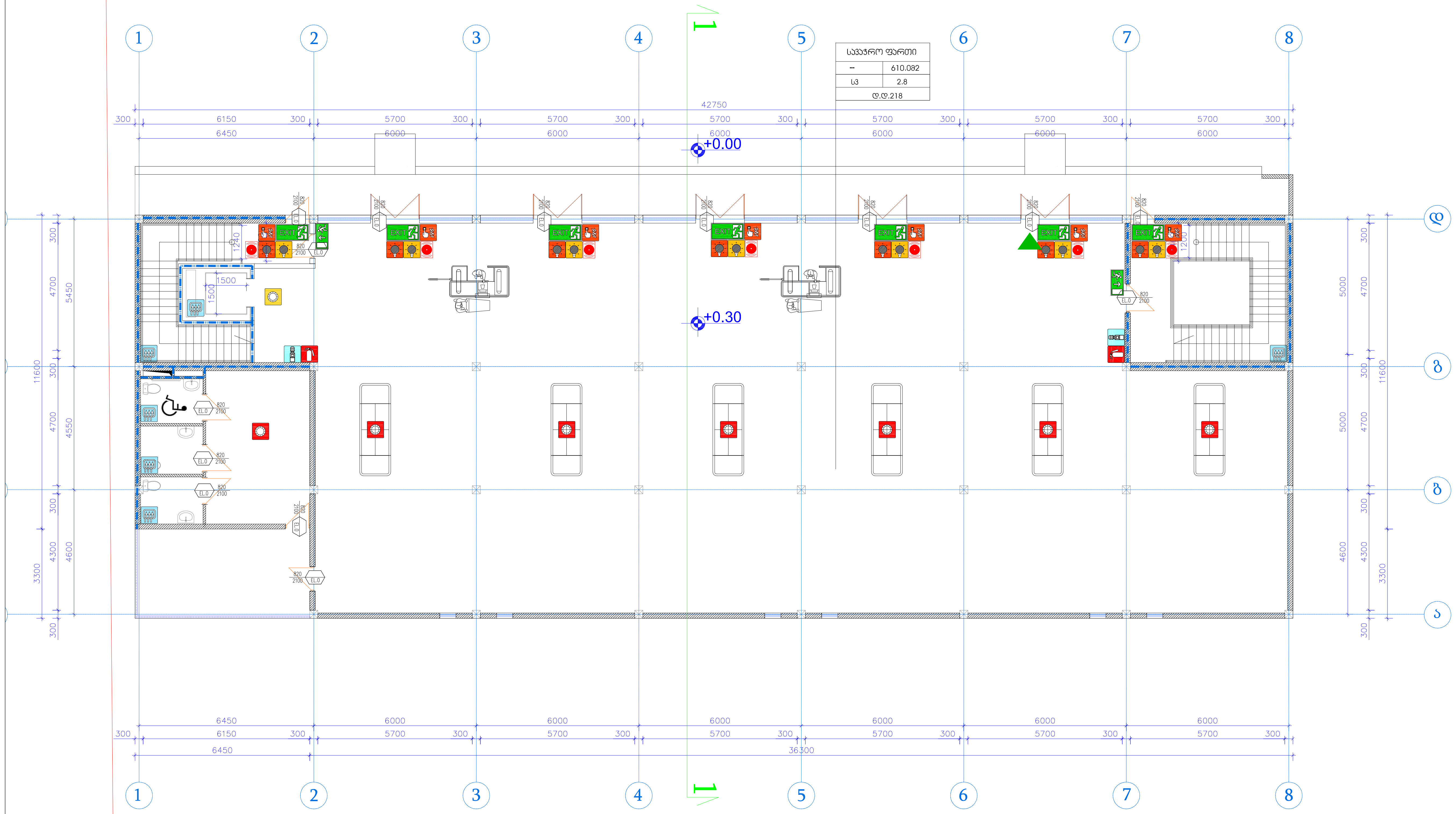

ფორმატი A-3	თბილისი 2022 წ.
ექსპლიკაცია	

პირობითი აღნიშვნები

საკადასტრო საზღვარი

არქიტექტურული ნიშნული

უკანა ეზოს რეგულირების ხაზი

შენიშვნები

ნახაზზე ზომები მოცემულია მილიმეტრებში

მშენებლობის პროცესში პროექტში ნებისმიერი სახის ცვლილება შეთანხმებულ იქნას ავტორთან

ფუნქცია:		
□□□□□□ □□□□□□		
დამკვეთი:		
შ.პ.ს. აგროზონა 205035825		
მისამართი:		
ქ. თბილისი, სამგორის რაიონი,კახეთის გზატკეცილი, ხილ-ბოსტნეული ბაზის მიმდებარედ. ს/კ. 01.19.15.003.026		
	გვარი	ხელმოწერა
პრ.მთ არქ	□.□□□□□იშვილი	
შეასრულა	□.□□□□□იშვილი	

პირველი სართულის გეგმა 0.00 ნიშნულზე			
მასშტაბი	თარიღი	ფურცელი	ფურცლები
1:100	00.00.2022	00	00

2 სართულის გეგმა

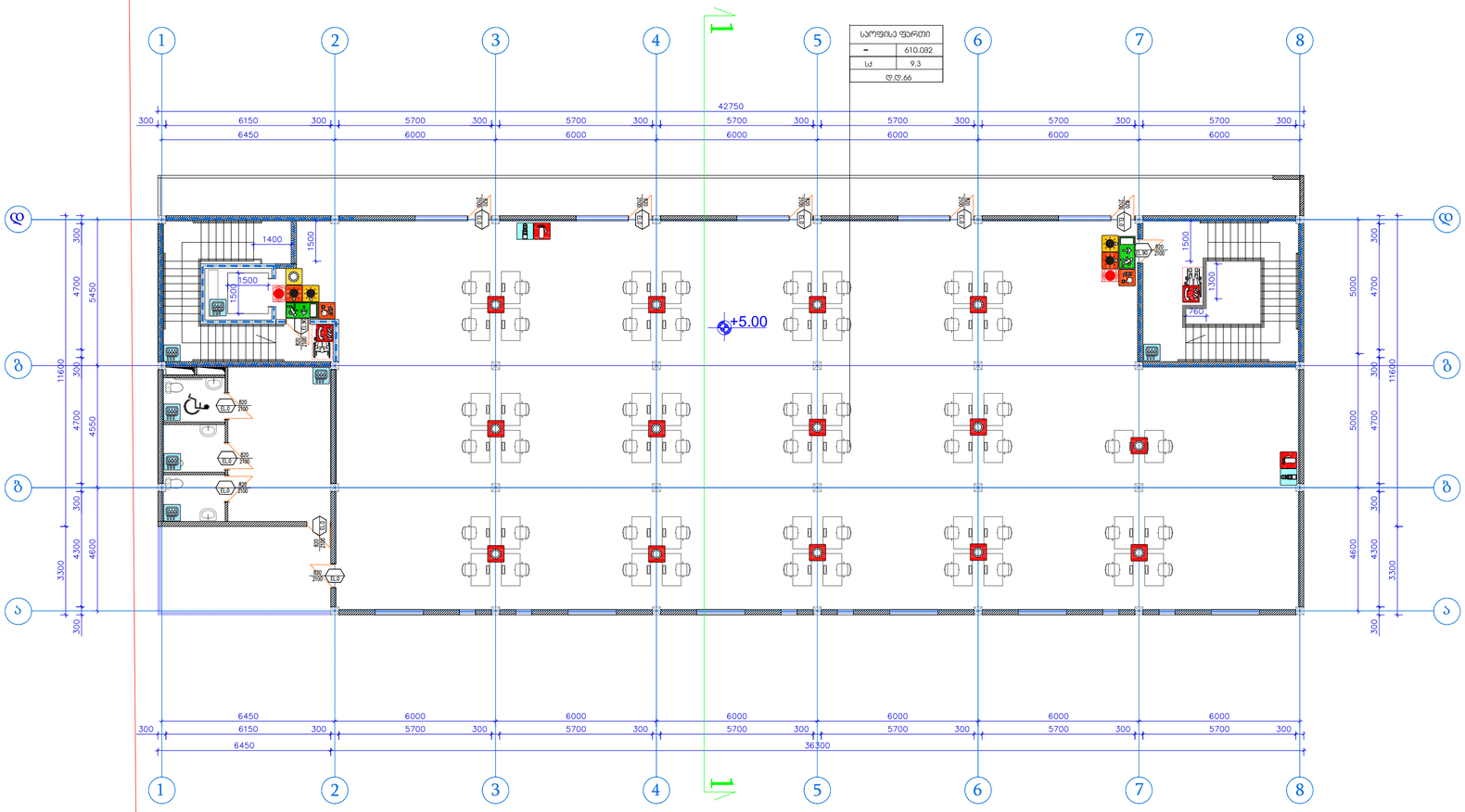

შენობის ელემენტები	ტიპი
	B
ძირითადი კონსტრუქციული ჩარჩო	2
მზიდი კედლები გარე შიგა	2 2
არამზიდი კედლები და ტიხრები გარე	ცხრილი 602
არამზიდი კედლები და ტიხრები შიგა	0
იატაკის კონსტრუქცია და არაძირითადი ნაწილები	2
სახურავის კონსტრუქცია და არაძირითადი ნაწილები	1

პირობითი ნიშნები:

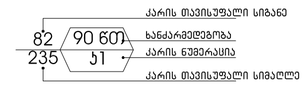

გასასვლელი აღმნიშვნელი განათებული ნიშანი

1 საათიანი ხანძარმედეგობის აღმნიშვნელი ხაზი

2 საათიანი ხანძარმედეგობის აღმნიშვნელი ხაზი

სიმბოლოს სახელწოდება	
	ხელის ცეცხლმაქრი
	სახანძრო მილდგარი
	ორმხრივი კავშირის სისტემა
	კვამლზე მორეაგირე მაუწყებელი
	კვამლის ავტომატური აღმომჩენი
	ავტოსაშხეფი
	ალტერნატიული ავტომატური ცეცხლქრობის სისტემა
	სახანძრო განგაშის ღილაკი
	დამკავებელთა შეტყობინების სისტემა (სახანძრო სიგნალიზაცია)
	ავარიული განათება
	საევარიო განათება
	სახანძრო მისაერთებელი
	სახანძრო კიდრანტი

გეგმებზე მოცემული ხანძარსაწინააღმდეგო დაცვის სისტემების,მექანიკური მოწყობილობების, გასასვლელის ნიშნების და სხვა
შენობა-ნაგებობის უსაფრთხოების წესებით მოთხოვნილი სისტემების აღნიშვნების გაანლაგება და რაოდენობა პირობითია.
ხანძარსაწინააღმდეგო დაცვის სისტემების, მექანიკური მოწყობილობების გასასვლელის ნიშნების და სხვა აუცილებელი სისტემების პროექტი უნდა დამუშავდეს და განხორციელდეს შესაბამისი სპეციალისტების მიერ შენობა-ნაგებობის უსაფრთხოების წესებში მითითებული მოთხოვნების და სტანდარტების გამოყენებით.

გეგმებზე მოცემული დაკავებულობები, დაკავებულობის ჯგუფები და დაკავებულობის დატვირთვები, ასევე კედლების და კარების ცეცხლვედეგობის ხარისხების შესაბამისი აღნიშვნები, გასასვლელამდე სავალი მანძილები, გასასვლელისაქენ სავალი საერთო ბილიკების სიგრძეები და სხვა წესებთან შესაბამისობისთვის აუცილებელი გრაფიკული აღნიშვნები განსაზღვრულია საქართველოს მთავრობის 2016 წლის 28 იანვრის №41 დადგენილების "ტექნიკური რეგლამენტის "შენობა ნაგებობის უსაფრთხოების წესებთან დამტკიცების თაობაზე" მიხედვით და აღნიშნული დადგენილების შემდგომი რედაქციების გათვალისწინებით.

პირობითი აღნიშვნები

საკადასტრო საზღვარი

არქიტექტურული ნიშნული

უკანა ეზოს რეგულირების ხაზი

შენიშვნები

ნახაზზე ზომები მოცემულია მილიმეტრებში

მშენებლობის პროცესში პროექტში ნებისმიერი სახის ცვლილება შეთანხმებულ იქნას ავტორთან

ფორმატი A-3	თბილისი 2022 წ.

ექსპლიკაცია

ფუნქცია:

□□□□□□□ □□□□□□□

დამკვეთი:

შ.პ.ს. აგროზონა 205035825

მისამართი:

ქ. თბილისი, სამგორის რაიონი,კახეთის გზატკეცილი, ხიდ-გოსტინიოლი გაზის მიმდებარედ.
ს/კ. 01.19.15.003.026

	გვარი	ხელმოწერა
პრ.მთ არქ	□.□□□□□იშვილი	
შეასრულა	□□□□□□იშვილი	

მეორე სართულის გეგმა
+5.00 ნიშნულზე

მასშტაბი	თარიღი	ფურცელი	ფურცლები
1:100	00.00.2022	00	00

2 სართულის გეგმა

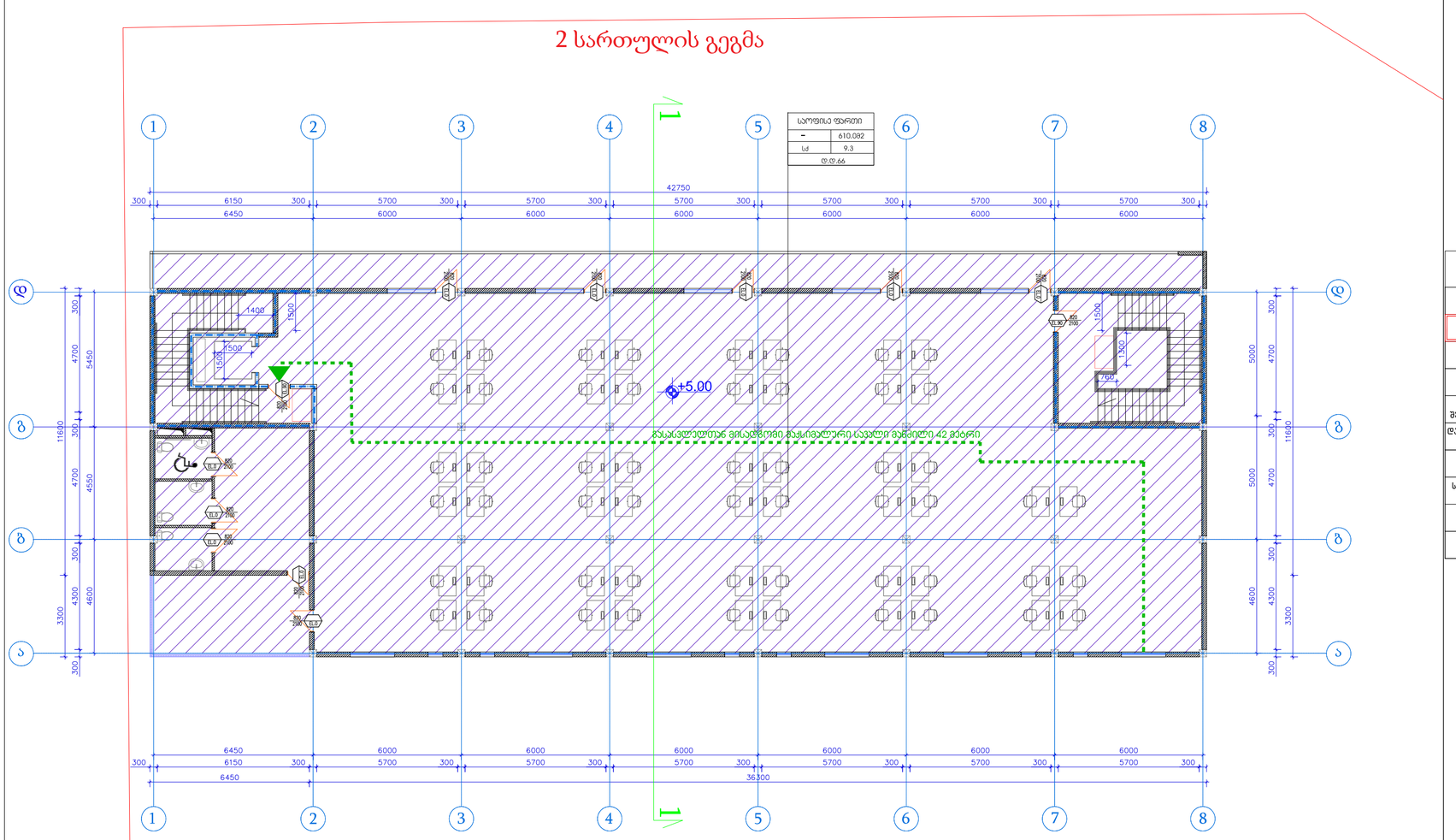

სართულის ფართი	
–	610.082
სქ	9.3
დ.დ.66	

პირობითი ნიშნები:

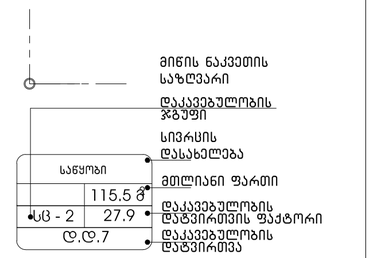

გასასვლელთან მისადგომი მაქსიმალური სავალი მანძილი

დაკავებულობის ჯგუფების აღნიშვნები

დაკავებულობის ჯგუფები	დაკავებულობის ჯგუფის აღნიშვნა	ფერის კოდი
თავშესაფრის ჯგუფი (თშ)		RGB (34,139,34)
საქმიანი ჯგუფი (სქ)		RGB (79,12,187)
საგანმანათლებლო ჯგუფი – (სგ)		RGB (245,99,20)
სამრეწველო ჯგუფი (სმ)		RGB (160,32,240)
ღიღი საფრთხის შემცველი ჯგუფი– (დს)		RGB (94,8,58)
დანესებულებითი ჯგუფი (დწ)		RGB (0,0,255)
საპაჭრო ჯგუფი (სპ)		RGB (255,0,0)
საცხოვრებელი ჯგუფი (სც)		RGB (220,185,0)
სასაწყობო ჯგუფი (სწ)		RGB (136,135,134)
დამხმარე ჯგუფი (დს)		RGB (57,57,56)

ფორმატი A-3 | თბილისი 2022 წ.

ექსპლიკაცია

პირობითი აღნიშვნები

საკადასტრო საზღვარი

არქიტექტურული ნიშნული

უკანა ეზოს რეგულირების ხაზი

შენიშვნები

ნახაზზე ზომები მოცემულია მილიმეტრებში

მშენებლობის პროცესში პროექტში ნებისმიერი სახის ცვლილება შეთანხმებულ იქნას ავტორთან

ფუნქცია:

□□□□□□□ □□□□□□□

დამკვეთი:

შ.პ.ს. აგროზონა 205035825

მისამართი:

ქ. თბილისი, სამგორის რაიონი,კახეთის გზატკეცილი, ხიდ-ბრსტნეულის გაზის მიმდებარედ.
ს/კ: 01.19.15.003.026

	გვარი	ხელმოწერა
პრ.მთ არქ	□.□□□□□იშვილი	
შეასრულა	□.□□□□□იშვილი	

მეორე სართულის გეგმა

+5,00 ნიშნულზე

მასშტაბი	თარიღი	ფურცელი	ფურცლები
1:100	00.00.2022	00	00

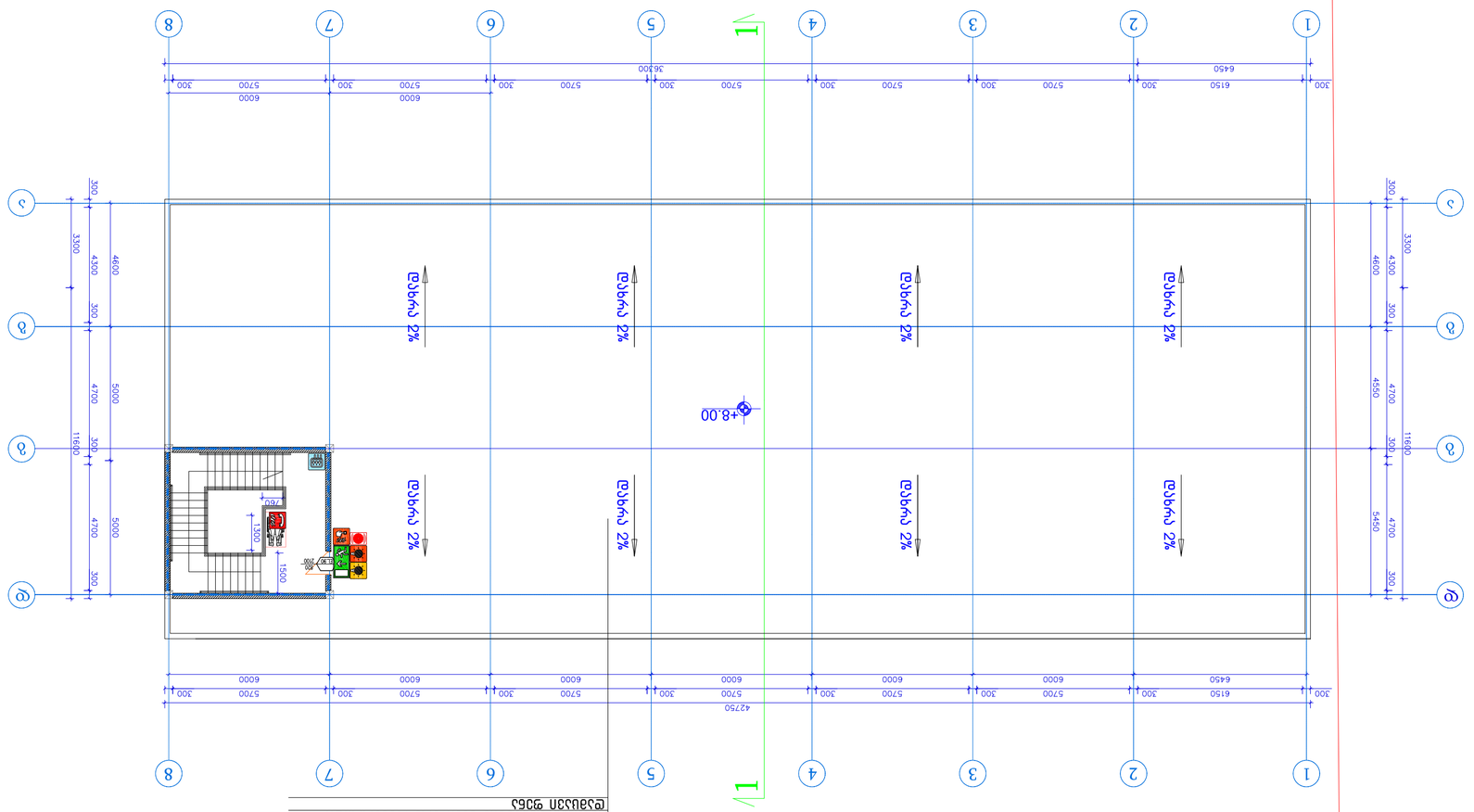

ქალაქ ბათუმის ზღვისპირა პარკის მიმდებარე ტერიტორიის კეთილმოწყობა

ქალაქ ბათუმის ზღვისპირა პარკის მიმდებარე ტერიტორიის კეთილმოწყობა

ნიშნები	
	ასფალტის საფარი
	ბეტონის საფარი
	ქვაფენილი
	ბეტონის ბორდიური
	ასფალტის ბორდიური
	ბეტონის ბორდიური
	ბეტონის ბორდიური
	ბეტონ

სახურავის გეგმა

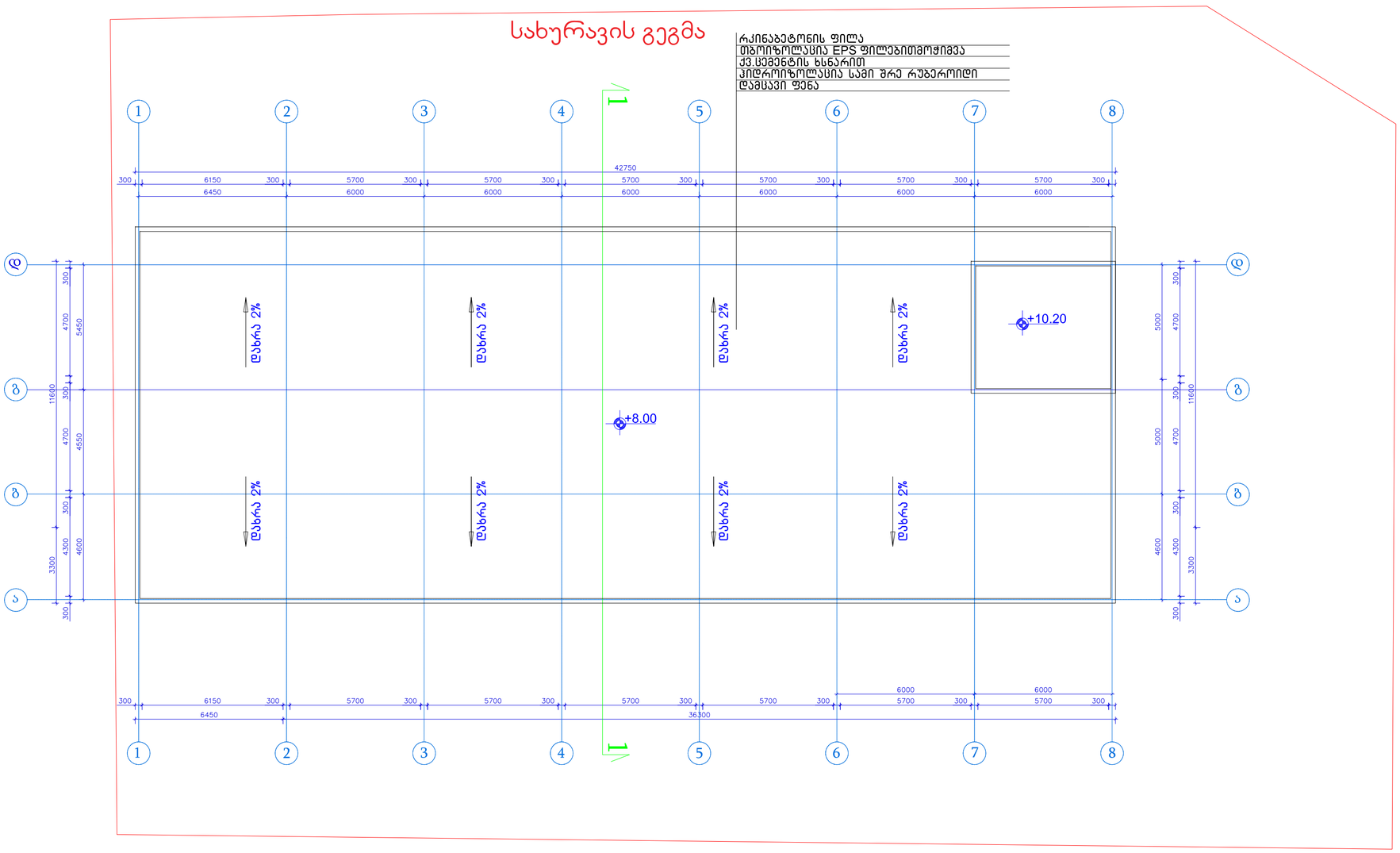

ფორმატი A-3	თბილისი 2022 წ.

ექსპლიკაცია

პირობითი აღნიშვნები

- საკადასტრო საზღვარი
- არქიტექტურული ნიშნული
- უკანა ეზოს რეგულირების ხაზი

შენიშვნები

ნახაზზე ზომები მოცემულია მილიმეტრებში

მშენებლობის პროცესში პროექტში ნებისმიერი სახის ცვლილება შეთანხმებულ იქნას ავტორთან

ფუნქცია:

□□□□□□□ □□□□□□□

დამკვეთი:

შ.პ.ს. აგროზონა 205035825

მისამართი:

ქ. თბილისი, სამგორის რაიონი,კახეთის გზატკეცილი, ხიდ-ბრსტნეულის გაზის მიმდებარედ. ს/კ: 01.19.15.003.026

	გვარი	ხელმოწერა
პრ.მთ არქ	□.□□□□□იშვილი	
შეასრულა	□.□□□□□იშვილი	

სახურავის გეგმა

მასშტაბი	თარიღი	ფურცელი	ფურცლები
1:100	00.00.2022	00	00

საკადასტრო საზღვარი

ჭრილი 1-1

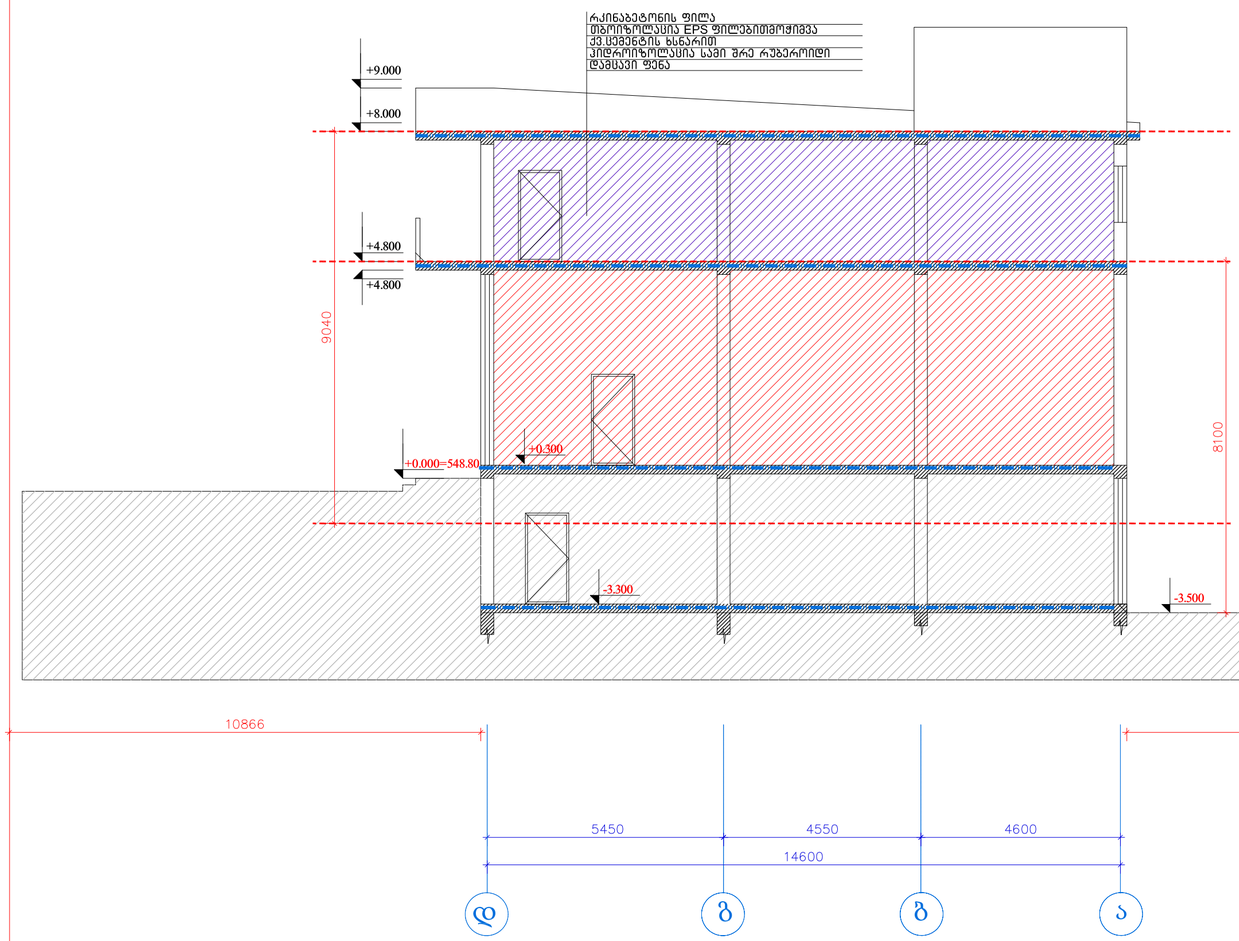

საკადასტრო საზღვარი

პირობითი ნიშნები:

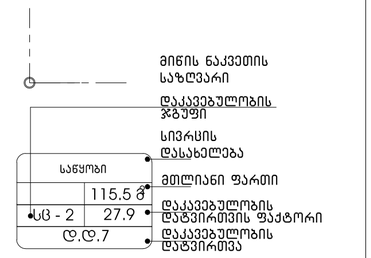

გასასვლელთან მისადგომი მაქსიმალური სავალი მანძილი

დაკავებულობის ჯგუფების აღნიშვნები

დაკავებულობის ჯგუფები	დაკავებულობის ჯგუფის აღნიშვნა	ფერის კოდი
თავშესყრის ჯგუფი (თშ)		RGB (34,139,34)
საქმიანი ჯგუფი (სქ)		RGB (79,12,187)
საგანმანათლებლო ჯგუფი - (სგ)		RGB (245,99,20)
სამრეწველო ჯგუფი (სმ)		RGB (160,32,240)
ღიღი საფრთხის შემცველი ჯგუფი- (ღსშ)		RGB (94,8,58)
დანესებულებითი ჯგუფი (ღწ)		RGB (0,0,255)
სავაჭრო ჯგუფი (სვ)		RGB (255,0,0)
სასხოვრებელი ჯგუფი (სს)		RGB (220,185,0)
სასაწყობო ჯგუფი (სწ)		RGB (136,135,134)
დამმარე ჯგუფი (ღმ)		RGB (57,57,56)

ფორმატი A-3 | თბილისი 2022 წ.

ექსპლიკაცია

პირობითი აღნიშვნები

- საკადასტრო საზღვარი
- არქიტექტურული ნიშნული
- უკანა ეზოს რეგულირების ხაზი

შენიშვნები

ნახაზზე ზომები მოცემულია მილიმეტრებში

მშენებლობის პროცესში პროექტში ნებისმიერი სახის ცვლილება შეთანხმებულ იქნას ავტორთან

ფუნქცია:

□□□□□□□ □□□□□□□

დამკვეთი:

შ.პ.ს. აგროზონა 205035825

მისამართი:

ქ. თბილისი, სამგორის რაიონი,კახეთის გზატკეცილი, ხიო-ბოსტნიული გაზის მიმდებარედ.
ს/კ. 01.19.15.003.026

	გვარი	ხელმოწერა
პრ.მთ არქ	□□□□□□იშვილი	
შეასრულა	□□□□□□იშვილი	

Wrili

მასშტაბი	თარიღი	ფურცელი	ფურცლები
1:100	00.00.2022	00	00