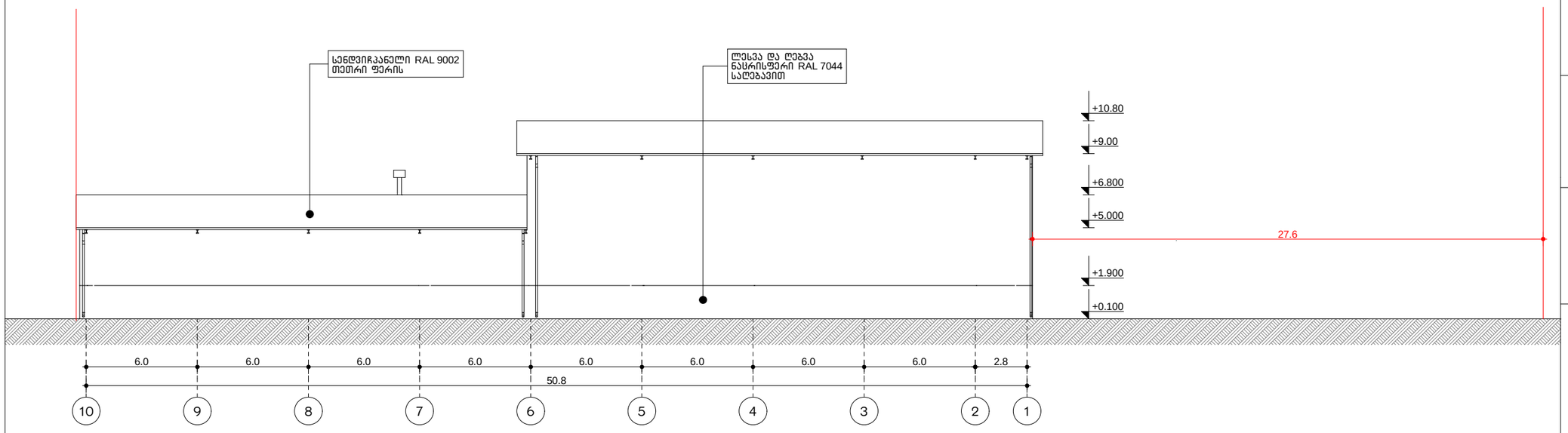

ექსპლიკაცია

საპროექტო ორგანიზაცია

შ.პ.ს.
"არქიკოლეგიუმი"

ქ. თბილისი
გ. დანელიას ქ. №19
ტელ: 579940644

პროექტის მისამართი

ქალაქი თბილისი,
დასახლება ქვემო ალექსეევკა

პროექტის სახელწოდება

საწყობი

დამკვეთი

შ.პ.ს. "ჯეოფაიფ ჩემიკალ"

ნახაზი

ფასადი 10-1 ღერძებში

მთ. არქიტექტორი	თ. მურვანიძე
ავტორი	ი. ჩაგანავა
შეასრულა	ი. ჩაგანავა
შეამოწმა	თ. მურვანიძე

მასშტაბი
1:250

პირობითი აღნიშვნები

მიწის ნაკვეთის საკადასტრო აღნიშვნები

ჭრილის ხაზი

ნიშნული გეგმაზე, ფასადზე, ჭრილზე

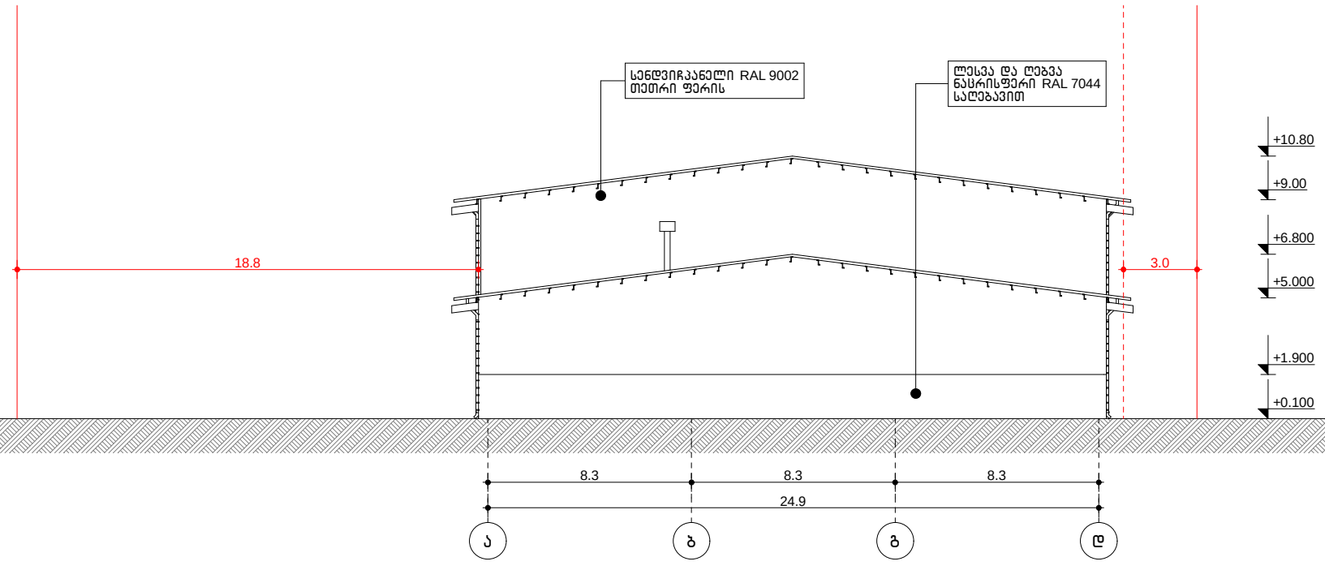

ექსპლიკაცია

საპროექტო ორგანიზაცია

შ.პ.ს.
"არქიკოლეგიუმი"

ქ. თბილისი
გ. დანელიას ქ. №19
ტელ: 579940644

პროექტის მისამართი

**ქალაქი თბილისი,
დასახლება ქვემო ალექსეევკა**

პროექტის სახელწოდება

საწყობი

დამკვეთი

შ.პ.ს. "ჯეოფაიფ ჩემიკალ"

ნახაზი

ფასადი ა-დ ღერძებში

მთ. არქიტექტორი	თ. მურვანიძე
ავტორი	ი. ჩაგანავა
შეასრულა	ი. ჩაგანავა
შეამოწმა	თ. მურვანიძე

მასშტაბი
1:250

პირობითი აღნიშვნები

მიწის ნაკვეთის საკადასტრო აღნიშვნები

ჭრილის ხაზი

ნიშნული გეგმაზე, ფასადზე, ჭრილზე

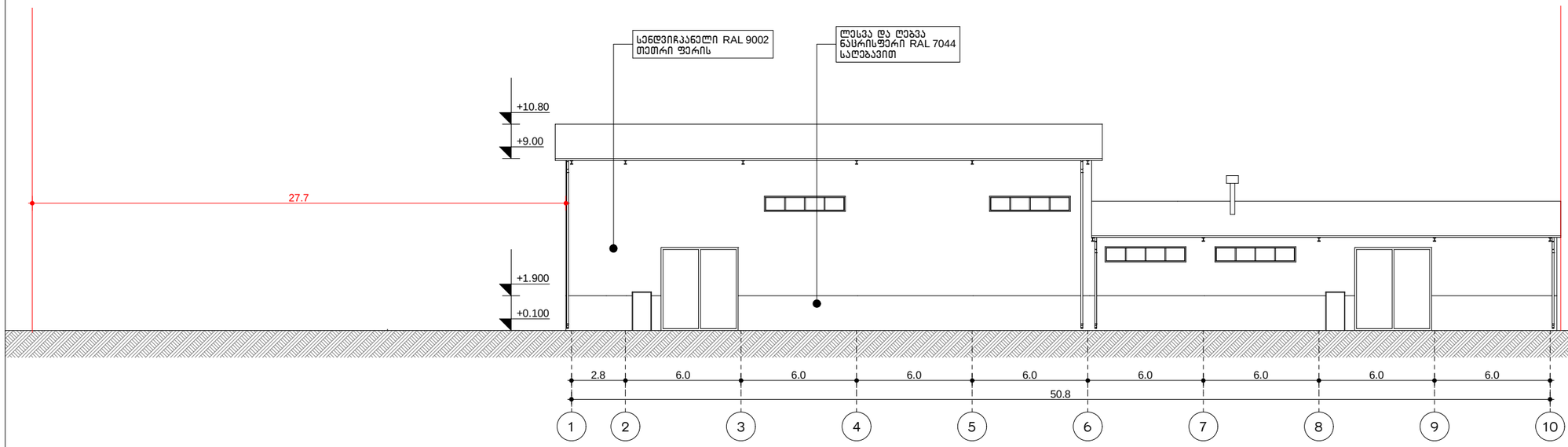

ექსპლიკაცია

საპროექტო ორგანიზაცია

შ.პ.ს.
"არქიკოლეგიუმი"

ქ. თბილისი
გ. დანელიას ქ. №19
ტელ: 579940644

პროექტის მისამართი

**ქალაქი თბილისი,
დასახლება ქვემო ალექსეევკა**

პროექტის სახელწოდება

საწყობი

დამკვეთი

შ.პ.ს. "ჯეოფაიფ ჩემიკალ"

ნახაზი

ფასადი 1-10 ღერძებში

მთ. არქიტექტორი	თ. მურვანიძე
ავტორი	ი. ჩაგანავა
შეასრულა	ი. ჩაგანავა
შეამოწმა	თ. მურვანიძე

მასშტაბი
1:250

პირობითი აღნიშვნები

მიწის ნაკვეთის საკადასტრო აღნიშვნები

ჭრილის ხაზი

ნიშნული გეგმაზე, ფასადზე, ჭრილზე

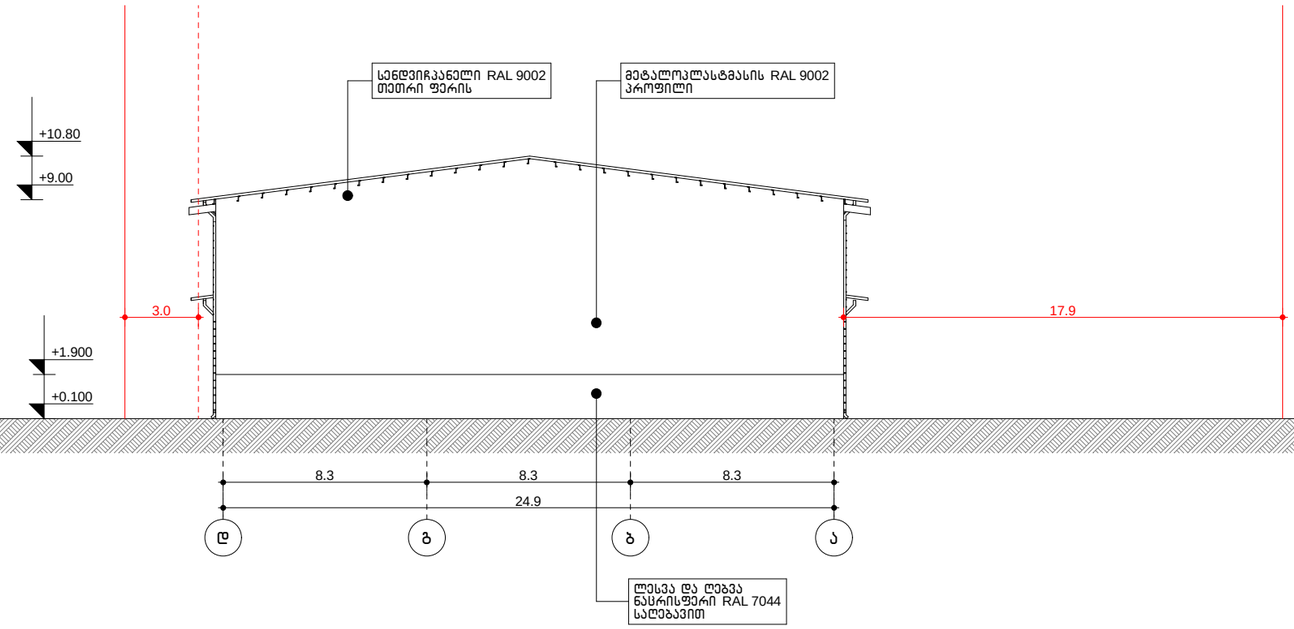

ექსპლიკაცია

საპროექტო ორგანიზაცია

შ.პ.ს.
"არქიკოლეგიუმი"

ქ. თბილისი
გ. დანელიას ქ. №19
ტელ: 579940644

პროექტის მისამართი

ქალაქი თბილისი,
დასახლება ქვემო ალექსეევკა

პროექტის სახელწოდება

საწყობი

დამკვეთი

შ.პ.ს. "ჯეოფაიფ ჩემიკალ"

ნახაზი

ფასადი დ-ა ღერძებში

მთ. არქიტექტორი	თ. მურვანიძე
ავტორი	ი. ჩაგანავა
შეასრულა	ი. ჩაგანავა
შეამოწმა	თ. მურვანიძე

მასშტაბი
1:250

პირობითი აღნიშვნები

მიწის ნაკვეთის საკადასტრო აღნიშვნები

ჭრილის ხაზი

ნიშნული გეგმაზე, ფასადზე, ჭრილზე

კარ-ფანჯრის სპეციფიკაცია

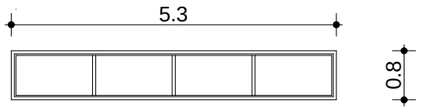

ფ1
4 ცალი
არ იღება

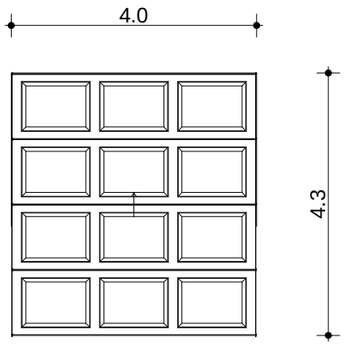

კ1
2 ცალი
იღება

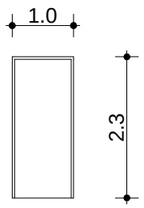

კ2
2 ცალი
იღება

საფასადე მასალების სპეციფიკაცია

სენდვიჩპანელები RAL 9010
თეთრი ფერის



ლესვა და ღებვა
ნაცრისფერი RAL 7044
სალებავით



ექსპლიკაცია

საპროექტო ორგანიზაცია
შ.პ.ს.
"არქიკოლეგიუმი"

ქ. თბილისი
გ. დანელიას ქ. №19
ტელ: 579940644

პროექტის მისამართი

**ქალაქი თბილისი,
დასახლება ქვემო ალექსეევკა**

პროექტის სახელწოდება

საწყობი

დამკვეთი

შ.პ.ს. "ჯეოფაიფ ჩემიკალ"

ნახაზი

კარ-ფანჯრის და საფასადე მასალების სპეციფიკაცია

მთ. არქიტექტორი	თ. მურვანიძე
ავტორი	ი. ჩაგანავა
შეასრულა	ი. ჩაგანავა
შეამოწმა	თ. მურვანიძე

მასშტაბი
1:100