შ.პ.ს. “დიდგორი-2011” “Didgori-2011” Ltd
საქართველო, ქ. თბილისი, სოფელი დიღომი, ს/კ 404901111. ტელ.: 551147980
Village Dighomi, Tbilisi, Georgia, I/d: 404901111. Tel.: 551147980

ქ.თბილისი, დასახლება ვაზისუბანი მ/რ IV, ჯვარტალი I, ს/კ 01.17.07.023.001,
მრავალბინიანი საცხოვრებელი სახლის კონსტრუქციული პროექტი

# საექსპერტო შეფასება

დირექტორი ნ. სილაგაძე

თბილისი 2025 წელი

ქ.თბილისი, დასახლება ვაზისუბანი მ/რ IV, ჯვარტალი I, ს/კ 01.17.07.023.001,
მრავალბინიანი საცხოვრებელი სახლის კონსტრუქციული პროექტი

# საექსპერტო შეფასება

**ექსპერტიზის მიზანი:** მიშენება-დაშენების პროექტის კონსტრუქციული ნაწილის შესაბამისობა საქართველოს რესპუბლიკაში მოქმედ სამშენებლო ნორმებთან და სტანდარტებთან.

**საექსპერტოდ წარმოდგენილი მასალები:**

1. არქიტექტურული-სამშენებლო ნაწილი;
2. სამშენებლო მოედნის საინჟინრო-გეოლოგიური გამოკვლევა;
3. პროექტის არსებული კონსტრუქციული ნაწილი;
4. გეოფიზიკური კვლევა შერჩეული აქსელეროგრამების პაკეტებით;
5. შენობის კონსტრუქციული ანგარიში შესრულებული კომპლექსური პროგრამა Lira Sapr-ის გამოყენებით;

ყველა მასალა წარმოდგენილია ელექტრონულად.

## გაფრთხილება

გაცნობილი ვარ ექსპერტის უფლება-მოვალეობებს, რაც გათვალისწინებულია საქართველოს სამოქალაქო საპროცესო კოდექსის 168-ე და საქართველოს სისხლის სამართლის საპროცესო კოდექსის 51-ე და 52-ე მუხლებით.

ამასთან, ცრუ ჩვენების, ყალბი დასკვნის სისხლის სამართლის პასუხისმგებლობის შესახებ გაცნობილი ვარ საქართველოს სისხლის სამართლის კოდექსის 370-ე მუხლს.

**ექსპერტი შემსრულებელი:**

ინჟინერ-მშენებელი, კონსტრუქტორი ზაურ სილაგაძე, სპეციალობით მუშაობის უწყვეტი სტაჟი 45 წელი.

# კვლევითი ნაწილი

საპროექტო შენობა ცხრა მალიანია, ასიმეტრიული ფორმის, გაბარიტული ზომებით 64.5X28.5 მ. (ღერძებში) ცამეტ სართულიანია, საერთო სიმაღლით 58.8 მ.

სართულის სიმაღლეებია:

1. I მიწისქვეშა სართული – 3.0 მ;
2. II მიწისზედა სართული – 3.0 მ;
3. I მიწისზედა სართული – 5.0 მ;
4. II-XII მიწისზედა სართული -3.3;

საინჟინრო-გეოლოგიური გამოკვლევის თანახმად ტერიტორიაზე გავრცელებულია ძირითადი ქანი, რომლის საანგარიშო მახვენებლებია:

- სიმკვრივე 2.42 გ/სმ$^3$;
- შიგა ხახუნის კუთხე 26.5$^0$;
- დეფორმაციის მოდული 5499.3 მპა;
- საანგარიშო წინაღობა – 24.4 მპა;
- პუასონის კოეფიციენტი – 0.27

სეისმური დარაიონების რუკის მიხედვით სამშენებლო მოედანი მიეკუთვნება 8 ბალიან სეისმოაქტივობის ზონას MSK64 შკალის მიხედვით, უგანზომილებო კოეფიციენტი $A_0$=0.17.

კონსტრუქციული ანგარიში შესრულებულია კომპლექსური პროგრამა Lira-Sapr 2017-ის გამოყენებით.

ჭარმოდგენილი შენობა-ნაგებობის ანგარიშისას გათვალისწინებულია შემდეგი სახის დატვირთვები:

1. მუდმივი;
2. დროებითი ხანგრძლივი;
3. დროებითი ხანმოკლე;
4. სეისმური დატვირთვა X ღერძის მიმართულებით;
5. სეისმური დატვირთვა Y ღერძის მიმართულებით;
6. სეისმური დატვირთვა Z ღერძის მიმართულებით;
7. სეისმური დატვირთვა X ღერძის 45 გრადუსიანი მიმართულებით;
8. სეისმური დატვირთვა Y ღერძის 45 გრადუსიანი მიმართულებით;
9. აქსელეროგრამების შვიდი პაკეტი;
10. ქარის პულსაციური დატვირთვა;

# კონსტრუქციული ელემენტები მიღებულია

**საძირკველი** – ხიმინჯოვანი ტიპის დიამეტრით 100 სმ. ბეტონი B25, არმატურა A500C და A240C;

**საძირკველი** – როსტვერკის ფილა სისქით 100 სმ. ბეტონი B25, არმატურა A500C და A240C;

**სვეტები** – მონოლითური რკინაბეტონის განიკვეთით 50X120; 40X80; 40X60 და 40X40 სმ. ბეტონი B25, არმატურა A500C და A240C;

**კედლები** - მონოლითური რკინაბეტონის სისქით 25 სმ. ბეტონი B25, არმატურა A500C და A240C;

**რიგელები** – მონოლითური რკინაბეტონი განიკვეთით 50X60 და 40X50 სმ. ბეტონი B25, არმატურა A500C და A240C;

**გადახურვის ფილები** – მონოლითური რკინაბეტონი სისქით 20 სმ. ბეტონი B25, არმატურა A500C და A240C;

**კიბე** – მონოლითური რკინაბეტონი სისქით 18 სმ. ბეტონი B25, არმატურა A500C და A240C;

მუშა ნახაზები დამუშავებულია დეტალურად. მოიცავს 89 სტანდარტულ (A3) ფურცელს, საყალიბე ნახაზებს, არმირების სქემებს, კვანძებს, მასალის სპეციფიკაციებს და კვანძებს. მასალების ჯამური სპეციფიკაციები დამუშავებულია კონსტრუქციული ელემენტების სახეობების მიხედვით.

# დასკვნა

პროექტის კონსტრუქციული ნაწილი დამუშავებულია არქიტექტურულ ნაწილთან და კონსტრუქციულ ანგარიშთან სრულ შესაბამისობაში. წარმოდგენილი დოკუმენტაციის ანალიზის საფუძველზე ექსპერტი დადებით შეფასებას აძლევს წარმოდგენილ პროექტს და რეკომენდაციას უწევს დასამტკიცებლად და განსახორციელებლად.

კონსტრუქტორი ზ. სილაგაძე


**გამოყენებული ლიტერატურა**

1. პნ 01.01-09 სეისმომედეგი მშენებლობა;
2. პნ 02.01-08 შენობებისა და ნაგებობების ფუძეები;
3. პნ 03.01-09 ბეტონისა და რკინაბეტონის კონსტრუქციები.

# დიპლომი

Г-I № 182323

ეს დიპლომი მიეცა სილაგაძე
ზაური აპოლონის ძეს
მასზე, რომ იგი 1971 წელს შევიდა
ვ.ი. ლენინის სახ. საქართველოს
პოლიტექნიკურ ინსტიტუტში
და 1976წელს დაამთავრა
ალნიშნული ინსტიტუტის
სრული კურსი სპეციალობით
სამრეწველო და სამოქალაქო
მშენებლობა
სახელმწიფო საგამოცდო კომისიის 1976 წ.
„22“ ივნისის გადაწყვეტილებით
ზ.ა. სილაგაძეს მიენიჭა
ინჟინერ-მშენებლის კვალიფიკაცია.

სახელმწიფო საგამოცდო კომისიის თავმჯდომარე
რექტორი
მდივანი

ქალაქი თბილისი 1980წ. „17“ IV

სარეგისტრაციო № 4993-Сгр

Грузинский яз.

# ДИПЛОМ

Г-I № 182323

Настоящий диплом выдан Силагадзе
Заури Аполлоновичу
в том, что он в 1971 году поступил
в Грузинский политехнический
ин-т им. В.И. Ленина
и в 1976 году окончил полный курс
названного института
по специальности
Промышленное и гражданское
строительство

Решением Государственной экзаменационной
комиссии от „22“ июня 1976 г.
Силагадзе З.А.
присвоена квалификация
инженера-строителя

Председатель Государственной
экзаменационной комиссии
Ректор
Секретарь

м. п.

Город Тбилиси „17“ IV 1980 г.

Регистрационный № 4993-Сгр.

Московская типография Гознака. 1976.

Georgia

IDENTITY CARD

მოქალაქის პირადობის მოწმობა

საქართველო

GEO



სახელი / FIRST NAME

ზაური

ZAUR

გვარი / LAST NAME

სილაგაძე

SILAGADZE

მოქ. / CIT | სქესი / SEX | პირადი No / PERSONAL No

GEO | მმ / M | 01003008527

დაბადების თარიღი / DATE OF BIRTH

20.01.1951

მოქმედების ვადა / DATE OF EXPIRY

14.05.2029

ხელმოწერა / SIGNATURE

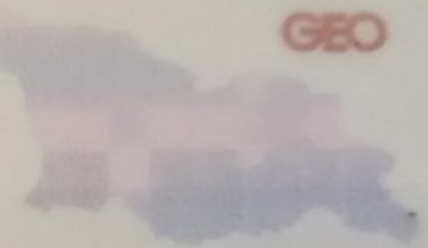

გარების No / CARD No

18IE40012

დაბადების ადგილი / PLACE OF BIRTH

წყალტუბო

TSKALTUBO

გაცემის თარიღი / DATE OF ISSUE

14.05.2019

გამცემი ორგანო / ISSUING AUTHORITY

იუსტიციის სამინისტრო

MINISTRY OF JUSTICE

დამკვეთი: სრს; დამამზადებელი: MB-IDS 2018

სფს-ს რეგისტრაციის No 26-3184





IDGE018IE40012401003008527<<<<
5101201M2905143GE0<<<<<<<<<<<8
SILAGADZE<<ZAUR<<<<<<<<<<<<<<

# ზაურ სილაგაძე
## (საპროექტო სამუშაოების გამოცდილება)

ქ. თბილისი, ვაკე-საბურთალოს რაიონი, სოფ. დიდგორი: (995 51)-14 79 80

**დაბადების თარიღი:** 2 იანვარი, 1951
**ოჯახური მდგომარეობა:** დაოჯახებული

## განათლება:

**1971 – 1976** ***საქართველოს პოლიტექნიკური ინსტიტუტი.***
სამშენებლო ფაკულტეტი
ინჟინერ-მშენებლის სპეციალობა

## სამუშაო გამოცდილება:

**2/08/1976 – 15/02/1992** ***თბილისის ზონალური სამეცნიერო კვლევითი და საპროექტო ინსტიტუტი "თბილზნიეპი"***
ინჟინერ კონსტრუქტორი
უფროსი ინჟინერი
ჯგუფის ხელმძღვანელი
პროექტის მთავარი ინჟინერი
პროექტის მთავარი კონსტრუქტორი

**15/09/1989 – 15/01/1990** ***მივლინება კამბოჯის სახალხო რესპუბლიკაში, საპროექტო და სამშენებლო სამუშაოები***

**10/11/1999 – 24/03/2004** ***შპს "არქგეიზი"-ს მთავარი ინჟინერი***

- კოსტავას ქ. 47-ში აშენებული 16 სართულიანი საცხოვრებელი სახლისა და სასტუმრო ვარაზის მთავარი კონსტრუქტორი და მშენებელი.
- ხორავას ქ. 4-ში 9 სართულიანი საცხოვრებელი სახლის მთავარი კონსტრუქტორი და მშენებელი.

**07/06/2005 – 12/05/2006** ***შპს "გიკსი"-ს მთავარი ინჟინერი***

- სააქციო საზოგადოება "ცოდნის" შენობაზე 1 სართულის დაშენების მთავარი კონსტრუქტორი და მშენებელი.

**10/07/2007 – 01/06/2010** ***შპს "გასნიკკომპანი"-ს მთავარი ინჟინერი***

- საცხოვრებელი სახლი დოლიძის ქუჩა №46-ში და ბალანჩივაძის ქუჩა №41-ში მთავარი კონსტრუქტორი და მშენებელი.

02/01/2007 – 16/07/2010 *შპს "პროექტი 21"*

- სასჯელაღსრულებისა და პრობაციის სამინისტროს დაკვეთით რუსთავის №6, გეგუთის №8 და ქსნის №7 სასჯელაღსრულების დაწესებულების პროექტების მთავარი კონსტრუქტორი.

1/06/2009 – 2011 წ. *შპს "გონი 2009"*
*მთავარი ინჟინერი*
*შ.პ.ს. „გუნსან ტრაფიქ ელექტრიკ ვე ინშაათ მუჰენდისლიკ სანაი თიჯარეთ ლიმიტედ შირქეთი"-ს ქვეკონტრაქტორი*

- იმერეთის რეგიონში შიდასახელმწიფოებრივი მნიშვნელობის საავტომობილო გზებზე დასახლებული პუნქტების გადასახვევებთან ინდივიდუალური პროექტირების საინფორმაციო-საგზაო ნიშნების მოწყობის სამუშაოები.

- კახეთის რეგიონში შიდასახელმწიფოებრივი მნიშვნელობის საავტომობილო გზებზე დასახლებული პუნქტების გადასახვევებთან ინდივიდუალური პროექტირების საინფორმაციო-საგზაო ნიშნების მოწყობის სამუშაოები.

2010-2013 წლები *შპს "ერდო"*
*მიწვეული სპეციალისტი კონტრაქტით,*
*ლაითურის სასჯელაღსრულების პროექტების*
*მთავარი კონსტრუქტორი (მიმდინარეობს მშენებლობა)*
*დოკუმენტაცია გრიფით საიდუმლო.*

2011 წლიდან დღემდე *შპს "დიდგორი-2011"*
*დამფუძნებელი და მთავარი კონსტრუქტორი*
*მრავალსართულიანი საცხოვრებელი სახლების მთავარი კონსტრუქტორი*

2014 წელი *მძლეოსნობის ოლიმპიური კომპლექსის მთავარი კონსტრუქტორი*

2014 წლიდან დღემდე *შპს "ბინექს"*
*მთავარი კონსტრუქტორი*
*მრავალსართულიანი საცხოვრებელი სახლების მთავარი კონსტრუქტორი*

## კომპიუტერი და ენები:

- კომპიუტერული უნარ-ჩვევები: MONOMAKH Sapr, LIRA Sapr (მომხმარებლის დონეზე)
- ენები: ქართული, რუსული (სრულყოფილად).

ქ.თბილისი,
დასახლება ვაზისუბანი მ/რ IV კვარტალი I
ს/კ. 01.17.07.023.001

მრავალბინიანი საცხოვრებელი სახლი

# კონსტრუქციული ნაწილი

ალბომი №2
მუშა პროექტი

თბილისი 2025

# კონსტრუქციული ნაწილის განმარტებითი ბარათი

ქ. თბილისი, დასახლება ვაგზისუბანი მ/რ IV კვარტალი I-ში მშენებარე მრავალბინიანი საცხოვრებელი სახლის (ს/კ 01.17.07.023.001) პროექტის კონსტრუქციული ნაწილი მარკით "კ" მოცემულია ალბომში, რომელიც დამუშავდა ტექნიკური დოკუმენტაციის საფუძველზე, არქიტექტურული ნახაზების მიხედვით მარკით "ა".

შენობა 14 სართულიანია, სარდაფით;

პირობით ნიშნულად 0.00 მ. მიღებულია შენობის I სართულის იატაკის დონე, რომელიც შეესაბამება აბსოლუტურ ნიშნულს 559.00-ს.

სეისმური დარაიონების მიხედვით სამშენებლო ტერიტორია იმყოფება 8 ბალიან გონაში. გაანგარიშება ჩატარებულია 8 (0.17გ) ბალგე.

კლიმატური პირობები:

თოვლის ნორმატიული დატვირთვა 0.5 კპა,

ქარის ნორმატიული დატვირთვა 15 წელიწადში ერთხელ 0.6 კპა

მგიდ კონსტრუქციას წარმოადგენს მონოლითური რკინაბეტონის სივრცითი კარკასი ხისტი კვანძებით:

ბეტონის მომგადება H=10, (სმ) ბეტონი B20;

საძირკველი ფილა H=100, (სმ) ბეტონი B25;

სვეტები - მონოლითური რკინაბეტონის 40x40,40x60, 40x80. (სმ) ბეტონი B25;

ლიფტის შახტის კედლები და დიაფრაგმები მონ. რკინაბეტონის H=50 (სმ) H=25 (სმ) ბეტონი B25;

რიგელები - მონოლითური რკინაბეტონის 40x60 (სმ) ბეტონი B25;

სართულშუა გადახურვის ფილები h=18 (სმ) ბეტონი B25;

კიბეები - მონოლითური რკინაბეტონის, პანდუსის სისქე 18 (სმ) ბეტონი B25;

- გამოყენებულ იქნას შემდეგი მარკის ბეტონები წყალშეუღწევადობის მიხედვით
  - ბეტონის მომზადებისთვის - W-8;
  - 0.00 მ ნიშნულის ქვევით განლაგებული პერიმეტრული კედლები - W -8;

გრუნტის წყლის; სულფატური აგრესიულობის გამო, გრუნტის ზედაპირის ქვემოთ ჩაღრმავებული მიწისქვეშა კონსტრუქციებისთვის (საძირკველი, მიწისქვეშა სართული, პანდუსი) გამოყენებული უნდა იქნეს სულფატომედგ ცემენტებზე დამზადებული ბეტონები (იხ. გრუნტის წყლის ქიმიური ანალიზის დასკვნა).

კარკასის შევსება - წვრილი მსუბუქი ბეტონის ბლოკით, რომელიც უნდა ჩამაგრდეს კარკასთან სათანადო დეტალებით; ბლოკის მარკა მ-75, ხსნარის მარკა მ-50;

ტიხრები - წვრილი მსუმბუქი ბეტონის ბლოკების წყობა ჩამაგრდეს მგიდ კონსტრუქციებთან შესაბამისი დეტალების საშუალებით.

მიწასთან შეხებაში მყოფი კონსტრუქციები გრუნტთან შეხების მთლიან გედაპირგე დამუშავდეს ჰიდროიზოლაციით.

წინამდებარე პროექტი გაანგარიშებულია და დამუშავებულია საქართველოში მოქმედი სამშენებლო ნორმებისა და წესების დაცვით:

1) პნ 01.05-08 "სამშენებლო კლიმატოლოგია"
2) პნ 01.01-09 "სეისმოდეგები მშენებლობა"
3) პნ 03.01-09 "ბეტონისა და რკინაბეტონის კონსტრუქციები"
4) პნ 02.01-08 "შენობისა და ნაგებობის ფუძეები"
5) СНиП 2.01.07-85* "Нагрузки и воздействия"

პროექტის მიხედვით შენობის გეომეტრიის დაცვის მიზნით მშენებლობის პროცესი უნდა მიმდინარეობდეს გეოდეზიური მეთვალყურეობის თანხლებით.

მშენებლობის პროცესში წარმოქმნილი პრობლემები, რომლებიც შეხებაში არიან წარმოდგენილი პროექტის ან ცალკეული დეტალების ცვლილებასთან, როგორც წესი, შეთანხმდეს პროექტის მთავარ კონსტრუქტორთან.

# ზოგადი მითითებები

1. ქვაბული მიღებულ იქნას ინჟინერ-გეოლოგის მიერ, შედგეს შესაბამისი აქტი სამშენებლო ნორმებისა და წესების მიხედვით.
2. მშენებლობის ორგანიზაციამ უზრუნველყოს მონოლითური რ/ბ-ის ჰორიზონტალურ კონსტრუქციებში: საძირკველსა და გადახურვის ფილებში ბეტონის ჩაწყობა უწყვეტად, ჰორიზონტალური მიმართულებით.
3. რ/ბ-ის კონსტრუქციების დაბეტონებისას უნდა გაეწიოს კონტროლი ბეტონის კლასს, ვიბრირებას, დაბეტონების ხარისხს და შრობის პროცესს თანახმად ГОСТ 10180-78, ГОСТ 18105.0-80, ГОСТ 18105.1-80, ГОСТ 18105.2-80.
4. რ/ბ-ის კონსტრუქციებში გამოყენებულია A500C და A240 კლასის არმატურა ТСН 102-00-ის მიხედვით. შემოწმებულ იქნას შემოტანილი არმატურის ხარისხი აკრედიტირებული ლაბორატორიის მიერ და შედგეს შესაბამისი აქტი.
5. ანკერებისა და ჩასატანებელი დეტალებისთვის გამოყენებულ იქნას ლითონის ფურცელი ГОСТ 380-71-ის მიხედვით.
6. ანკერები დამზადდეს ხელის რკალური შედუღებით განღრუებულ ნახვრეტში ГОСТ 19292-73-ის მიხედვით.
7. რ/ბ-ის კონსტრუქციებში გრძივი არმატურების დაკავშირება შესრულდეს გადადებით - წინამდებარე პროექტის და სამშენებლო ნორმების და წესების მიხედვით.
8. არმატურების გადაღუნვა მოხდეს ცივად, შესაბამისი მექანიზმების მეშვეობით.
9. კარკასის ღეროვან ელემენტებში განივი არმირება შესრულდეს შეკრული არმატურის საკიდების მეშვეობით, რომელთა ბოლოები გადაიღუნოს და ჩაანკერდეს კონსტრუქციის ტანში.
10. რ/ბ-ის კონსტრუქციებში პროექტით გათვალისწინებულია B-25 კლასის ბეტონი. კონსტრუქციებში ბეტონის ჩაწყობა შესრულდეს ვიბრატორის გამოყენებით.
მშენებლობის პროცესში განხორციელდეს ბეტონის კლასის სისტემატიური კონტროლი, მოწოდებული პარტიიდან აღებულ იქნას ნიმუშები და შემოწმებულ იქნას ლაბორატორიულად, თანახმად სამშენებლო ნორმებისა.
ბეტონის დამზადებისას განსაკუთრებული ყურადღება მიექცეს ცემენტის შემადგენლობას და ხარისხს - დანიშნულების მიხედვით.
11. კონსტრუქციულ ნახაზებზე მუშა არმატურები მიბმულია ღერძულად, ზომები მმ-შია ნაჩვენები.
12. ბეტონის მომზადების ბედაპირი, ასევე საძირკვლისა და სარდაფის კედლის გრუნტთან საკონტაქტო ბედაპირები, დამუშავდეს და მოეწყოს ჰიდროიზოლაცია.
13. ლითონკონსტრუქციების დამზადებისას იხელმძღვანელეთ შესაბამისად ТУ 36-2282-80 და СНиП III-18-75 "Металлические конструций. Правила производства и приемки работ";

# ნაგებობის პასუხისმგებლობის კლასი

თანახმად საქართველოს პროექტირების ნორმებისა პნ 03.01-09 დანართი 3, განსახილველი შენობა მიეკუთვნება II კლასის ნაგებობას. ამ შემთხვევაში საიმედობის კოეფიციენტი ნაგებობის პასუხისმგებლობის კლასის მიხედვით $\gamma_n$=0.95.

თანახმად საქართველოში მოქმედი პროექტირების ნორმებისა НАГРУЗКИ И ВОЗДЕЙСТВИЯ СНиП 2.01.07-85*, განსახილველ შენობის კონსტრუქციებზე მოსული დატვირთების საიმედობის კოეფიციენტი

. მუდმივი დატვირთვებისთვის:
1. ნაყარი გრუნტი .....1,15;
2. რ/ბ-ის კონსტრუქციები .....1,1;
3. ლითონის კონსტრუქციები.....1,05;
4. იატაკები.....1,2;
5. სტაციონარული დანადგარები 1,05;

. დროებითი დატვირთვებისთვის:
1. თანაბრად განაწილებული დატვირთა < 200 კგძ/მ2/.....1,3;
2. თანაბრად განაწილებული დატვირთა > 200 კგძ/მ$^2$/.....1,2

ჩ. თოვლის დატვირთვისთვის.....1,4;
ჩ. ქარის დატვირთვისთვის.....1,4;

დროებითი ნორმატიული დატვირთვები, შესაბამისად - 250 კგ/მ$^2$/,
თოვლის ნორმატიული დატვირთვა - 50 კგძ/მ$^2$/;
ქარის ნორმატიული დატვირთვა – 61.18 კგძ/მ$^2$/;
გრუნტის კატეგორია სეისმური თვისებების მიხედვით არის მეორე.
გაანგარიშება ჩატარებულია I და II ჯგუფის ზღვრული მდგომარეობის მიხედვით.

შენობის მზიდი კონსტრუქციების გაანგარიშება ჩატარებულია გამოთვლითი კომპლექს "LIRA SAPR"-ის მიხედვით. საანგარიშო სქემა სივრცითია. დრეკადი ფუძე მოდელირებულია საგების ორი კოეფიციენტით (პასტერნაკის მოდელი).

წინამდებარე ალბომში დამუშავებულია შენობის კონსტრუქციები, მარკით "კ", რომელშიც მოცემულია კონსტრუქციების მუშა ნახაზები:
1. კონსტრუქციების სქემები;
2. მონ. რ/ბ-ის საძირკვლის კონსტრუქცია;
3. მონ. რ/ბ-ის სვეტების კონსტრუქციები;
4. მონ. რ/ბ-ის კედლების კონსტრუქციები;
5. მონ. რ/ბ რიგელების კონსტრუქციები;
6. მონ. რ/ბ-ის გადახურვის ფილის კონსტრუქციები;
7. მონ. რ/ბ-ის კიბეების კონსტრუქციები;

# 1. შესავალი

ქ. თბილისში, დასახლება ვაზისუბანი მ/რ IV კვარტალი I მშენებარე მრავალბინიანის საცხოვრებელი სახლის მზიდი კონსტრუქციების გაანგარიშება ჩატარდა გამოთვლითი კომპლექსის “LIRA SAPR 2017”-ის მეშვეობით, სასრულ ელემენტთა მეთოდის საფუძველზე. საანგარიშო მოდელი სივრცითია (ნახ. 1). მზიდი კონსტრუქციები მოდელირებულია №10, №41, №42, №44, №56, სასრული ელემენტებით. მათი სიხისტეების და ფუძე-გრუნტის საწყისი მონაცემები აღებულია დამკვეთის მიერ მოწოდებული საპროექტო დოკუმენტაციიდან. გაანგარიშება შესრულდა I და II ჯგუფის ზღვრულ მდგომარეობათა მიხედვით.

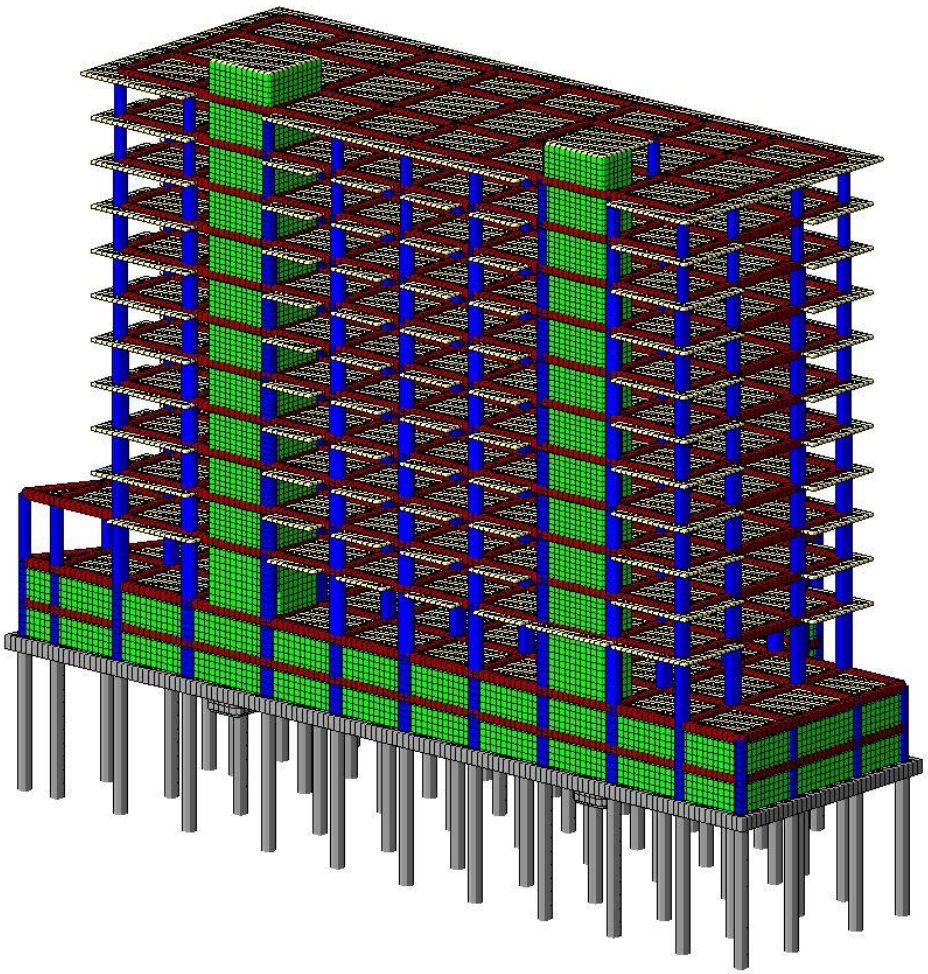

ნახ. 1 სივრცითი საანგარიშო მოდელი

## 2. გამოყენებული ნორმატიული დოკუმენტები

საანგარიშო მოდელი შედგენილია შემდეგი ნორმატიული დოკუმენტების მოთხოვნათა გათვალისწინებით:

ა) სამშენებლო ნორმები და წესები "სეისმომედეგი მშენებლობა" (პნ 01.01-09);
ბ) სამშენებლო ნორმები და წესები "ბეტონისა და რკინაბეტონის კონსტრუქციები" (პნ 03.01-09);
გ) სამშენებლო ნორმები და წესები "შენობების და ნაგებობების ფუძეები" (პნ 02.01-08);
დ) სამშენებლო ნორმები და წესები "დატვირთვები და ზემოქმედებები" (სნიპ 2.01.07-85);

## 3. კლიმატური პირობები

აბსოლუტური მინიმალური ტემპერატურა..... -23$^0$ C
აბსოლუტური მაქსიმალური ტემპერატურა..... +40$^0$ C
ქარის ნორმატიული დატვირთვა ..... 0.85 კპა (86.7 კგძ/მ²)
თოვლის ნორმატიული დატვირთვა..... 0.5 კპა (51 კგძ/მ²)
ნალექების მაქსიმალური დონე 24 საათის განმავლობაში... 147 მმ

გრუნტების სეზონური გაყინვის ნორმატიული სიღრმე.....0 (სმ)

## 4. ნაგებობის პასუხისმგებლობის კლასი

თანახმად საქართველოს პროექტირების ნორმებისა "პნ 03.01-09" დანართი 3, განსახილველი შენობა მიეკუთვნება II კლასის ნაგებობას. ამ შემთხვევაში საიმედობის კოეფიციენტი ნაგებობის პასუხისმგებლობის კლასის მიხედვით $\gamma_n$=0.95.

## 5. სამშენებლო მასალები

ა) ბეტონი B25 კლასის (დრეკადობის საწყისი მოდული E=30000 მპა,
საანგარიშო წინაღობა კუმშვაზე $R_b$=14.5 მპა);

ბ) არმატურა A500c კლასის (დრეკადობის საწყისი მოდული E=190000 მპა,
საანგარიშო წინაღობა გაჭიმვაზე და კუმშვაზე
Rs=Rsc=459 მპა, ჭრაზე Rsw=300 მპა);

არმატურა A240c კლასის (დრეკადობის საწყისი მოდული E=210000 მპა,
საანგარიშო წინაღობა: კუმშვაზე Rsc=459 მპა;
გაჭიმვაზე Rs=230 მპა;
ჭრაზე Rsw=180 მპა).

## 6. დატვირთვების საიმედობის კოეფიციენტები

თანახმად საქართველოში მოქმედი პროექტირების ნორმებისა "НАГРУЗКИ И ВОЗДЕЙСТВИЯ" СНиП 2.01.07-85*, განსახილველ შენობის კონსტრუქციებზე მოსული დატვირთვების საიმედობის კოეფიციენტი $\gamma_t$

A. მუდმივი დატვირთვებისთვის

A 1. ნაყარი გრუნტი .....1.15;

A 2. რკ/ბ-ის კონსტრუქციები .....1.1;

A 3. ლითონის კონსტრუქციები.....1.05;

A 4. იატაკები.....1,2;

A 5. სტაციონარული დანადგარები .....1.05;

A 6. ტიხრები.....1,1;

A 7. ვიტრაჟი.....1,1.

B. დროებითი დატვირთვებისთვის

B 1. თანაბრად განაწილებული დატვირთვა < 200 კგძ/მ$^2$..... 1.3;

B 2. თანაბრად განაწილებული დატვირთვა ≥ 200 კგძ/მ$^2$..... 1.2;

C. თოვლის დატვირთვისთვის..... 1,4;

D. ქარის დატვირთვისთვის..... 1,4.

## 7. ნორმატიული დატვირთვების სიდიდეები

**ა) მუდმივი დატვირთვა**

* ყველა მზიდი კონსტრუქციის წონა,
* იატაკის წონა (200 კგ/მ$^2$),
* დანადგარების წონა (190 კგ/მ$^2$),
* ტიხრების წონა (150 კგ/მ$^2$),
* კარკასის შევსების წონა რიგელებზე (900 კგ/მ).

**ბ) დროებითი დატვირთვა**

* სასაწყობე ზონა (500 კგ/მ$^2$),
* ვესტიბული, ფოიე, დერეფანი, კიბის უჯრედი (300კგ/მ$^2$),
* თოვლის დატვირთვა (51 კგ/მ$^2$),

* ქარის დატვირთვა (86.7 კგ/მ$^2$).

**გ) სეისმიკა**

განხილულია სეისმური ძალის მემოქმედების ხუთი მიმართულება:

X ღერძის გასწვრივ, Y ღერძის გასწვრივ, Z ღერძის გასწვრივ, X ღერძის მიმართ $45^0$-იანი კუთხით და X ღერძის მიმართ $135^0$-იანი კუთხით.

სეისმური დატვირთვა გამოითვლება ფორმულით $S= k_0k_1 k_2 k_3 k_\psi A Q \beta \eta$

სადაც $k_0=1.0$, $k_1=0.35$, $k_2=1.5$, $k_3=1.0$, $k_\psi=1.0$, $A=0.17$

გრუნტის კატეგორია სეისმური თვისებების მიხედვით არის მეორე. გათვალისწინებულია საკუთარი რხევის 50 ფორმა. სეისმური მასების მონაწილეობის ფაქტორი შეადგენს 92%-ს.

## 8. თანწყობის კოეფიციენტები

დინამიკური დატვირთვების სიდიდეთა ფორმირებისთვის საანგარიშო სტატიკური დატ-ვირთვები მრავლდება შემდეგ თანწყობის კოეფიციენტებზე (ᲡᲜ 01.01-09, პუნქტი 4.1).

მუდმივი - 0.9;

დროებითი ხანგრძლივი - 0.8;

დროებითი ხანმოკლე - 0.5.

## 9. სტატიკური და დინამიკური ძალვების შეჯამება

ელემენტებში ჯამური ძალვების მისაღებად სტატიკური დატვირთვისგან გამოწვეულ ძალვებს ვუმატებთ დინამიკური დატვირთვისგან მიღებულ შესაბამის ძალვებს. დინამიკური დატვირთვები არის ნიშანცვლადი და ურთიერთგამომრიცხავი, რისი გათვალისწინებაც ხდება ძალვების საანგარიშო შეხამების ანგარიშისას.

ძალვები სეისმური დატვირთვისგან გამოითვლება ფორმულით

$$N=\sqrt{\sum_{i=1}^{kf} N_i^2}$$

$N_i$ არის რხევის i -ური ფორმის შესაბამისი ძალვა;

$K_f$ რხევის ფორმების რაოდენობა.

## 10. გაანგარიშების შედეგები

შენობის მთლიანი წონა Q=21555 ტ (მათ შორის მუდმივი დატვირთვისგან $Q_{მუდ}$=18740 ტ, დროებითი დატვირთვისგან $Q_{დრ}$=2815 ტ).

გადამჭრელი ძალა სეისმიკისგან: X ღერძის გასწვრივ $V_x$=712 ტ;

Y ღერძის გასწვრივ $V_y$=725 ტ.

რხევის საკუთარი პერიოდი: X ღერძის გასწვრივ $T_x$=1.623 წმ;

Y ღერძის გასწვრივ $T_y$=1.703 წმ.

მაქსიმალური გადახრა სეისმიკისგან: X ღერძის გასწვრივ $f_x$=124 მმ (ნახ. 3);

Y ღერძის გასწვრივ $f_y$=135 მმ (ნახ. 4).

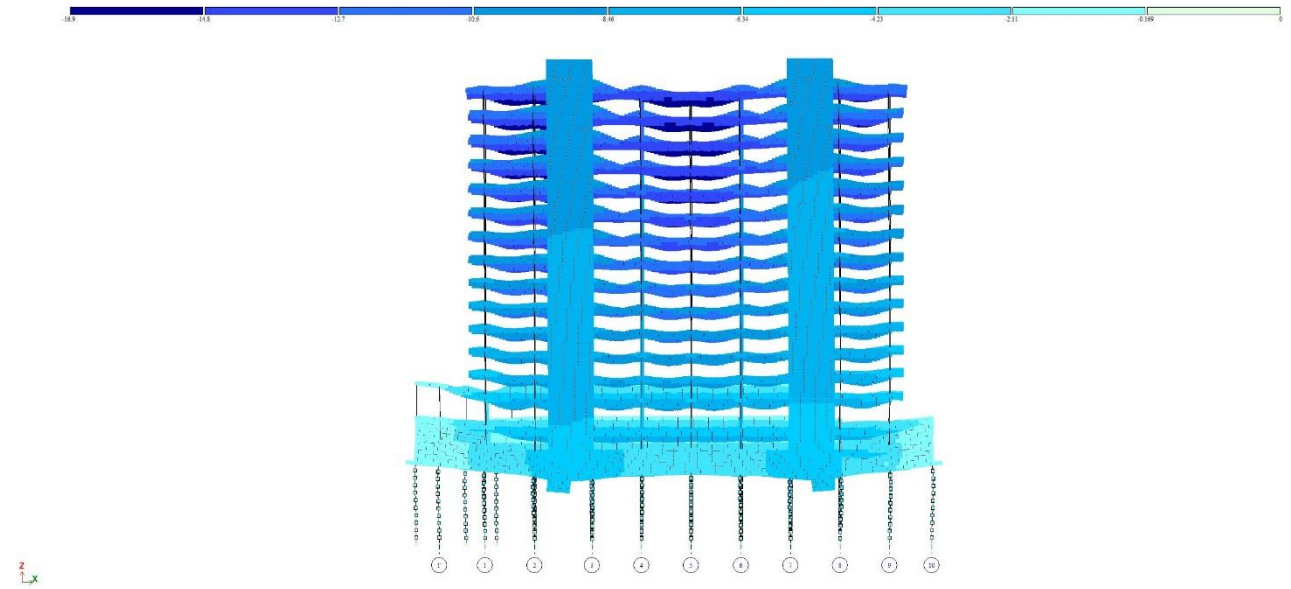

ნახ. 2 დეფორმაციული სქემა (გადახრა სტატიკური დატვირთვისგან, "კრენი")

მაქსიმალური დასაშვები დეფორმაცია სტატიკური დატვირთვისგან (სნიპ 2.01.07-85*)

H/500=40800/500=81.6 მმ>16.9 მმ

$f_y$=16.9 მმ არ აღემატება დასაშვებ სიდიდეს.

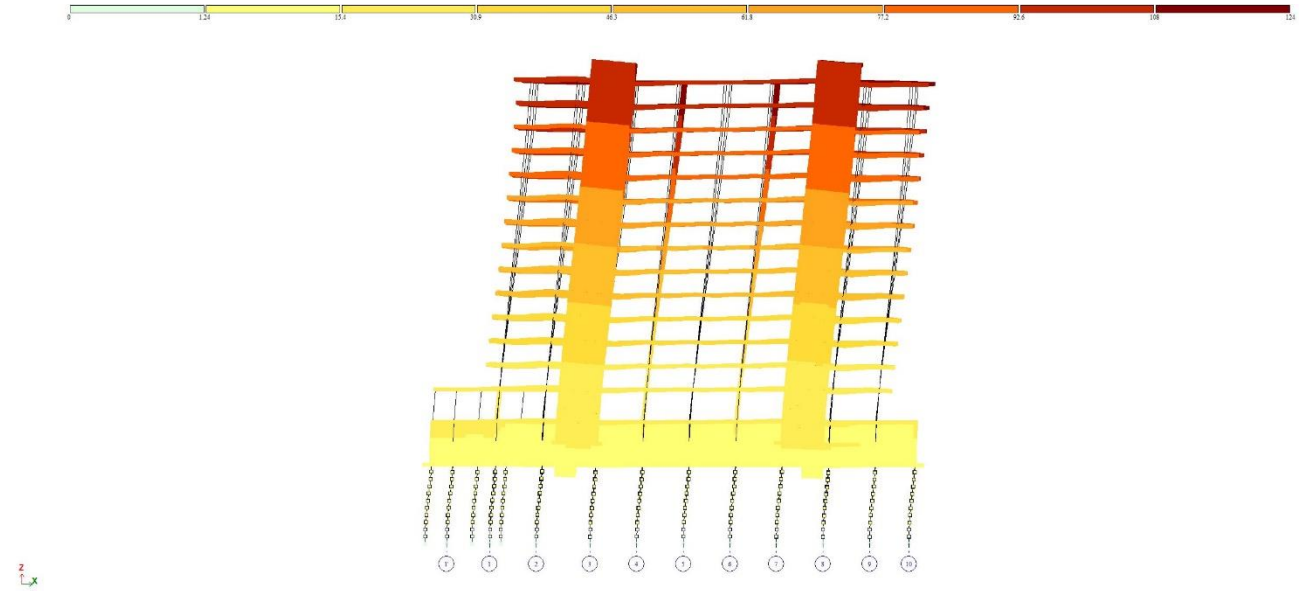

ნახ. 3 დეფორმაციული სქემა სეისმური ზემოქმედებისგან
(გადახრა X ღერძის გასწვრივ, მმ)

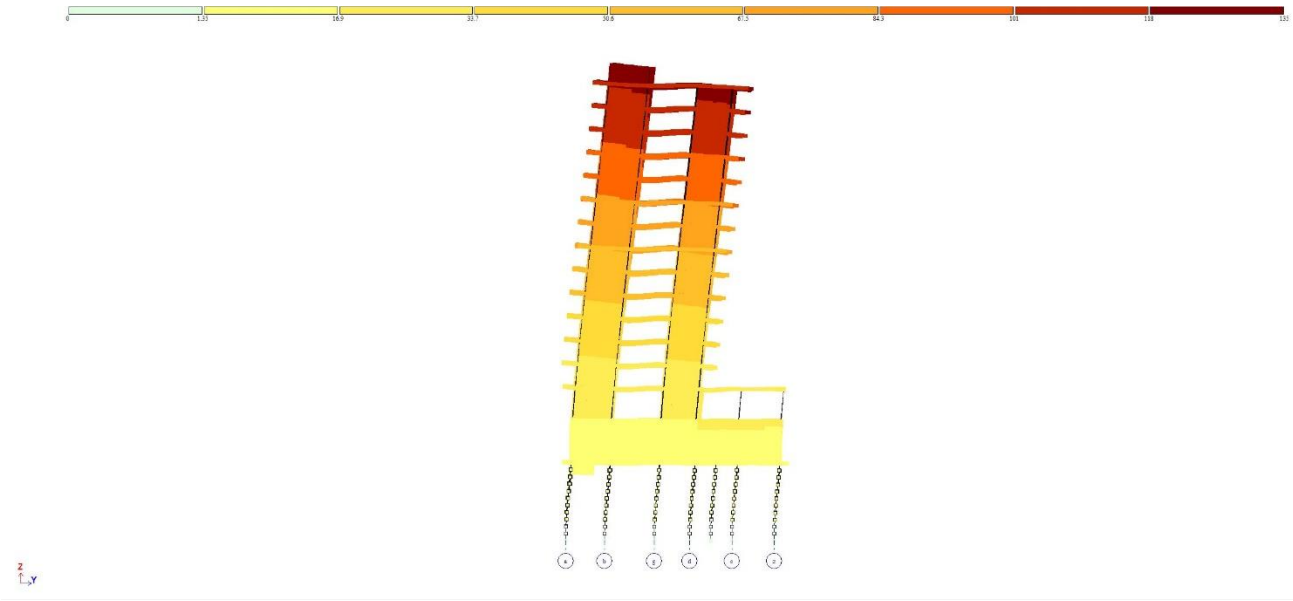

ნახ. 4 დეფორმაციული სქემა სეისმური გემოქმედებისგან (გადახრა Y ღერძის გასწვრივ, მმ)

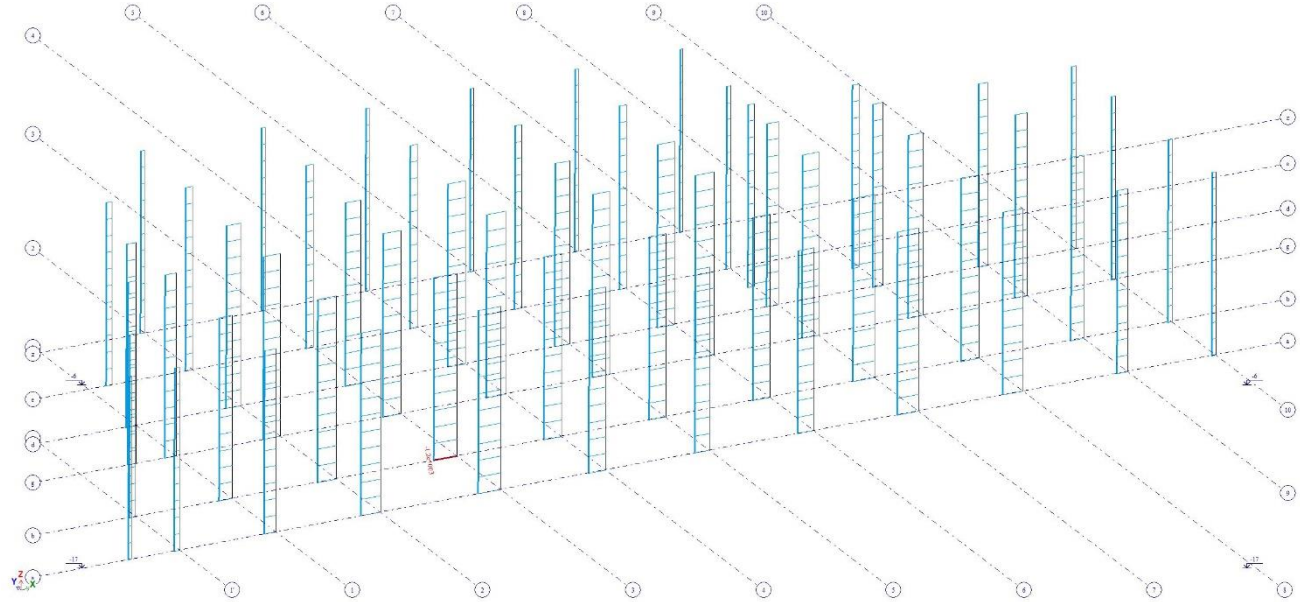

ნახ. 5 გრძივი ძალა ხიმინჯებში მუდმივი დატვირთვისგან (ტ)

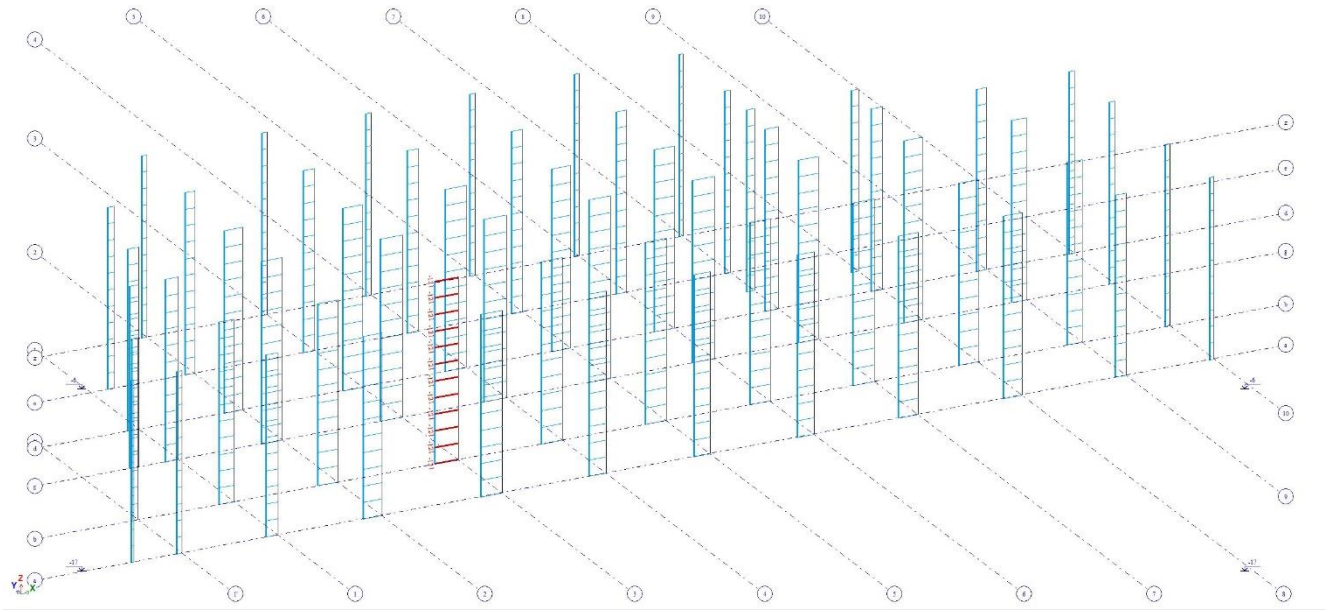

ნახ. 6 გრძივი ძალა ხიმინჯებში დროებითი ხანგრძლივი დატვირთვისგან (ტ)

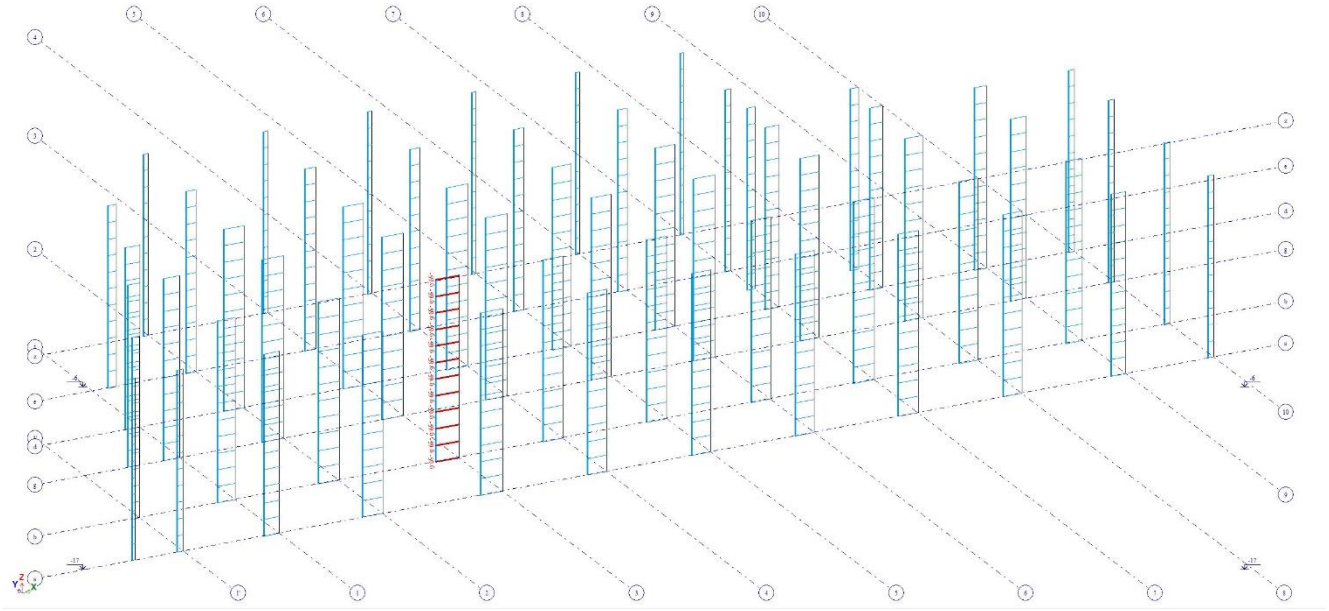

ნახ. 6 გრძივი ძალა ხიმინჯებში დროებითი ხანმოკლე დატვირთვისგან (ტ)

შეასრულა ლ. კაკაბაძე

# ხიმინჯების განლაგების გეგმა -7.00 ნიშნულზე

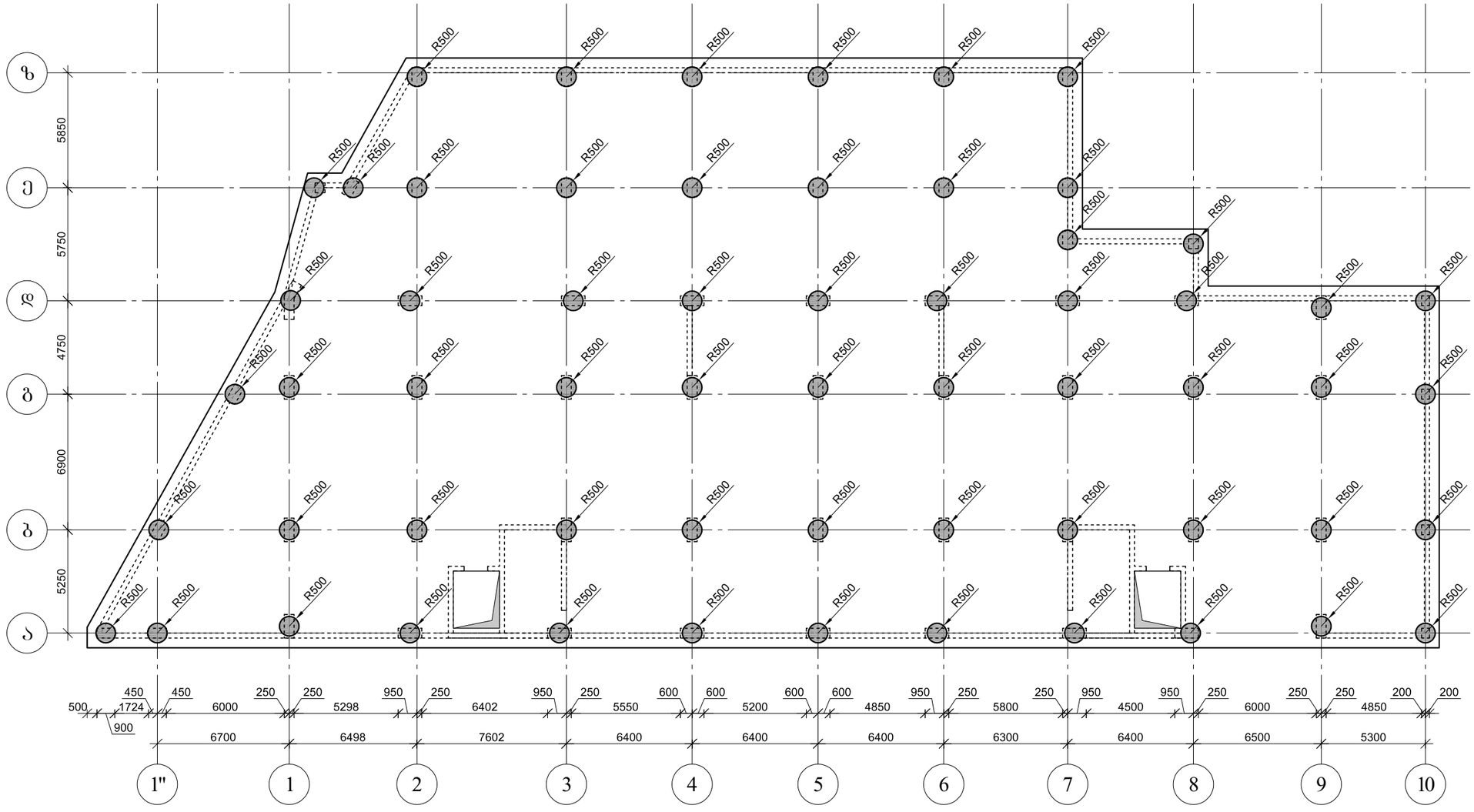


ARCHIUM
architecture & design

პროექტის დასახელება
მრავალბინიანი
საცხოვრებელი სახლი

პროექტის მისამართი
ქ.თბილისი,
დასახლება ვაზისუბანი მ/რ IV
კვარტალი I
ს/კ. 01.17.07.023.001

დამკვეთი
შ.პ.ს მილენიუმ ს/კ 429654046

მპ — მუშა პროექტი

| სტადია | თარიღი | განმარტება |
|---|---|---|
| | 2025 | |

მთ. არქიტექტორი თ. ბიბიაშვილი

მთ. კონსტრუქტორი ლ. კაკაბაძე

შესრულა ა. ცაავა

საავტორო უფლებები
შპს "არქიუმ არქიტექტურა"

ნახაზის დასახელება
ხიმინჯების განლაგების გეგმა -7.00 ნიშნულზე

კ-1.01

A3

# საძირკვლის ფილის საყალიბე გეგმა -6.00 ნიშნულზე

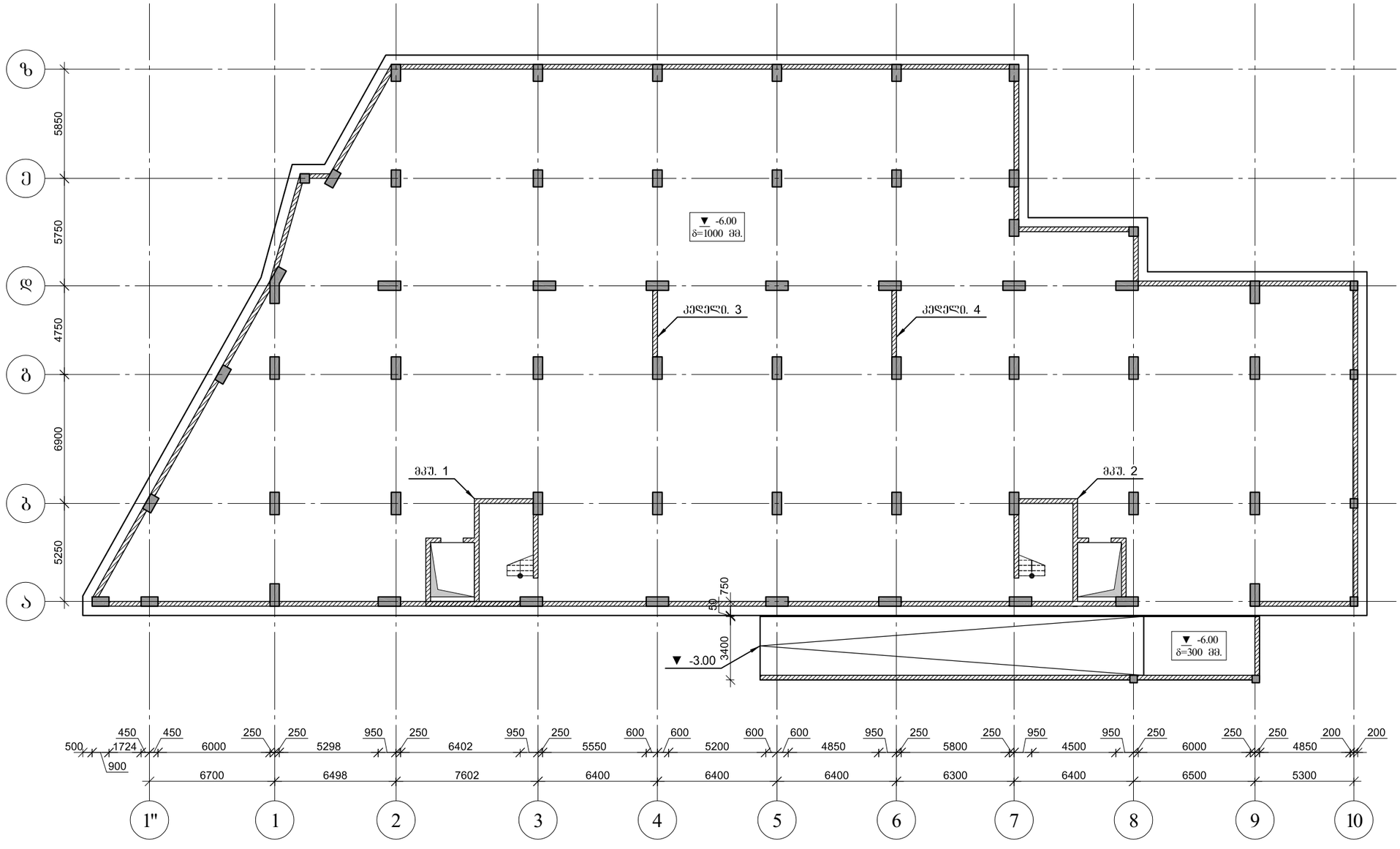


ARCHIUM
architecture & design

პროექტის დასახელება
მრავალბინიანი
საცხოვრებელი სახლი

პროექტის მისამართი
ქ.თბილისი,
დასახლება ვაზისუბანი მ/რ IV
კვარტალი I
ს/კ. 01.17.07.023.001

დამკვეთი
შ.პ.ს მილენიუმ ს/კ 429654046

მპ | მუშა პროექტი

სტადია | თარიღი | განმარტება
2025

მთ. არქიტექტორი თ. ბიბიაშვილი

მთ. კონსტრუქტორი ლ. კაკაბაძე

შესრულა ა. ცაავა

საავტორო უფლებები
შპს "არქიუმ არქიტექტურა"

ნახაზის დასახელება

საძირკვლის ფილის საყალიბე გეგმა -6.00 ნიშნულზე

კ-1.02

A3

# გადახურვის ფილის საყალიბე გეგმა -3.00 ნიშნულზე

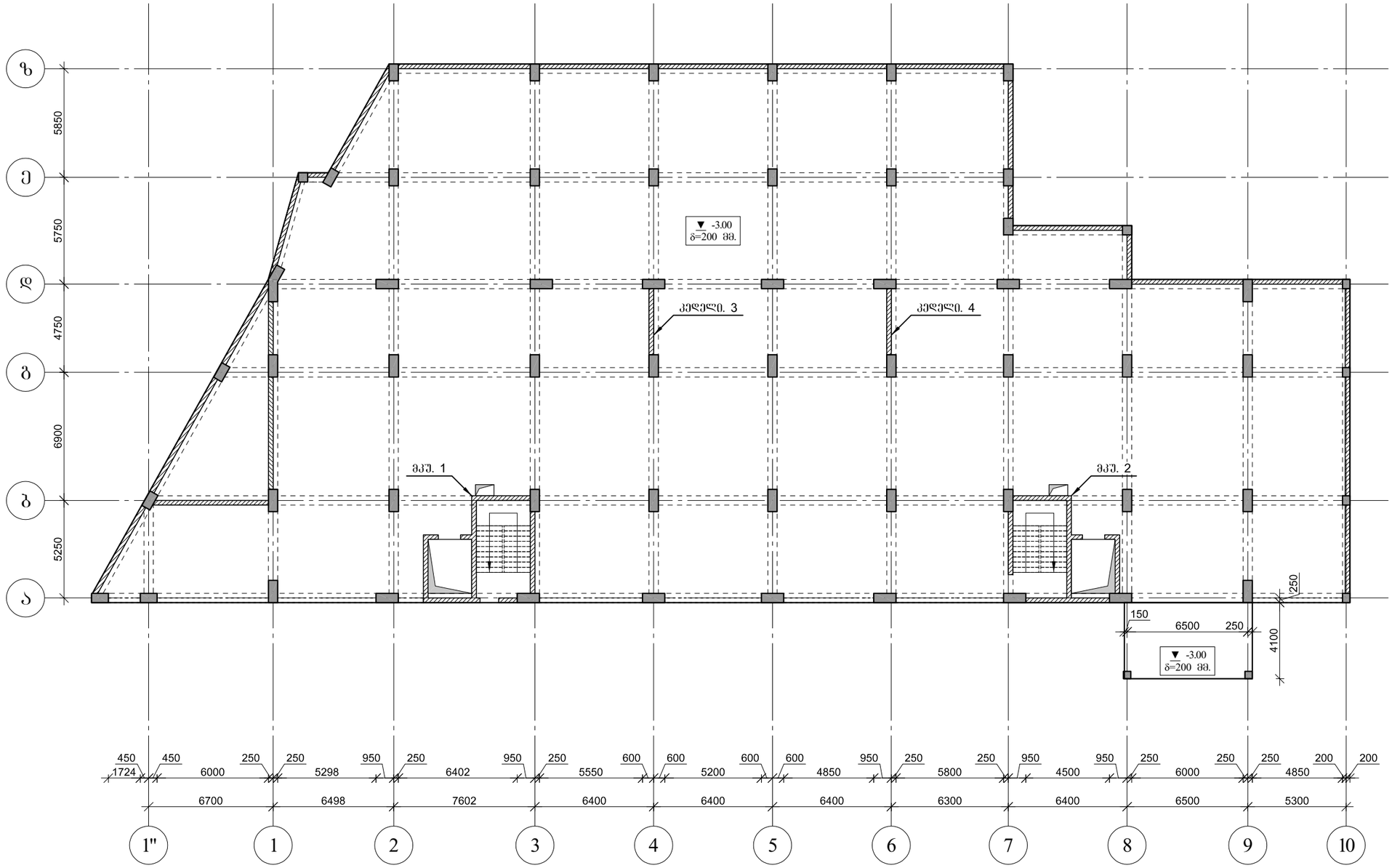


ARCHIUM
architecture & design

პროექტის დასახელება
მრავალბინიანი
საცხოვრებელი სახლი

პროექტის მისამართი
ქ.თბილისი,
დასახლება ვაზისუბანი მ/რ IV
კვარტალი I
ს/კ. 01.17.07.023.001

დამკვეთი
შ.პ.ს მილენიუმ ს/კ 429654046

| | |
|---|---|
| მკ | მუშა პროექტი |
| სტადია | თარიღი / განმარტება |
| | 2025 |

მთ. არქიტექტორი თ. ბიბიაშვილი

მთ. კონსტრუქტორი ლ. კაკაბაძე

შესრულა ა. ცაავა

საავტორო უფლებები
შპს "არქიუმ არქიტექტურა"

ნახაზის დასახელება

გადახურვის ფილის საყალიბე გეგმა -3.00 ნიშნულზე

კ-1.03

A3

# გადახურვის ფილის საძალიბე გეგმა 0.00 ნიშნულზე

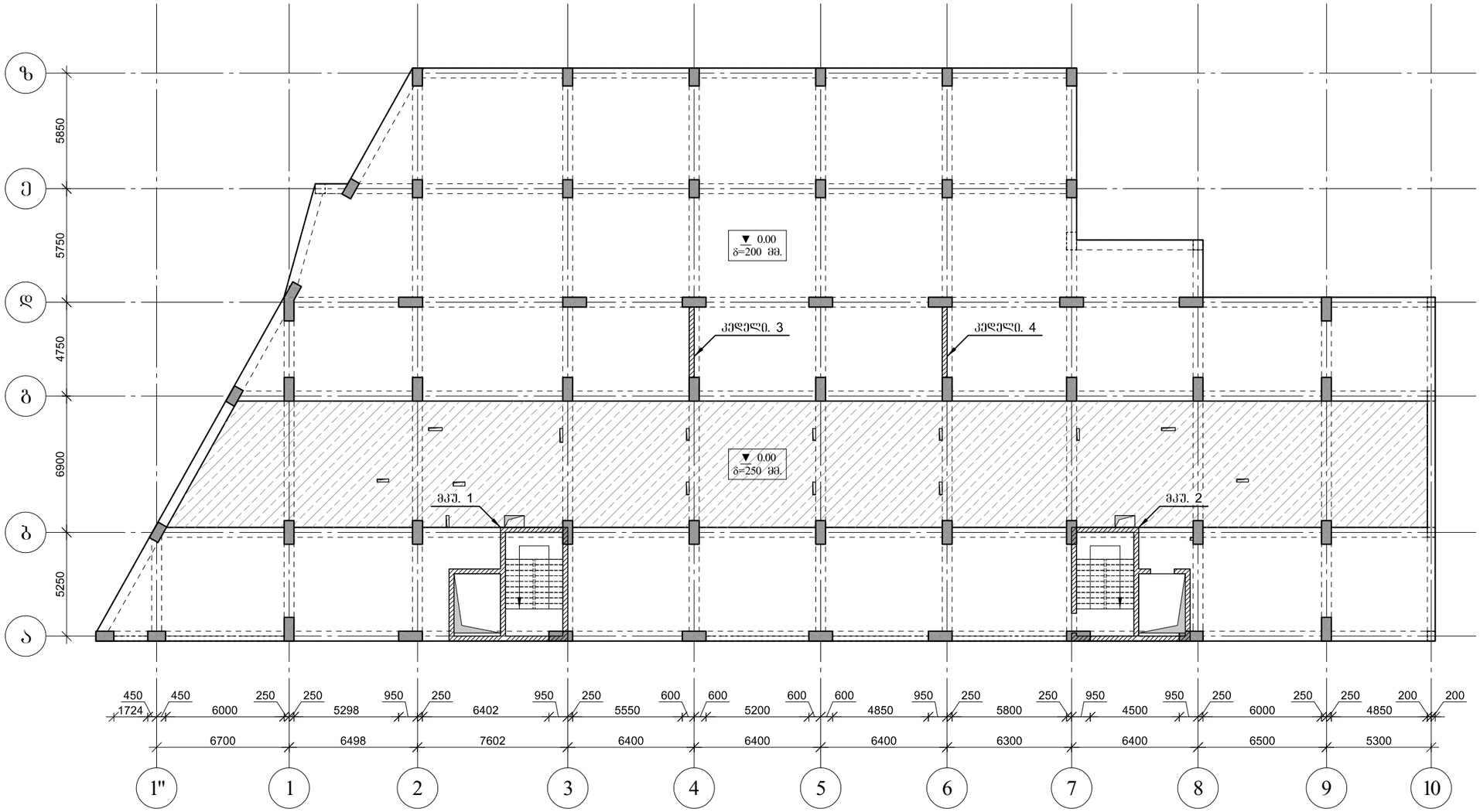


ARCHIUM
architecture & design

პროექტის დასახელება
მრავალბინიანი
საცხოვრებელი სახლი

პროექტის მისამართი
ქ.თბილისი,
დასახლება ვაზისუბანი მ/რ IV
კვარტალი I
ს/კ. 01.17.07.023.001

დამკვეთი
შ.პ.ს მილენიუმ ს/კ 429654046

| | |
|---|---|
| მკ | მუშა პროექტი |
| სტადია | თარიღი / განმარტება |
| | 2025 |

მთ. არქიტექტორი თ. ბიბიაშვილი

მთ. კონსტრუქტორი ლ. კაკაბაძე

შესრულა ა. ცაავა

საავტორო უფლებები
შპს "არქიუმ არქიტექტურა"

ნახაზის დასახელება

გადახურვის ფილის საძალიბე
გეგმა 0.00 ნიშნულზე

კ-1.04

A3

# ბადახურვის ფილის საყალიბე გეგმა 4.50 ნიშნულზე

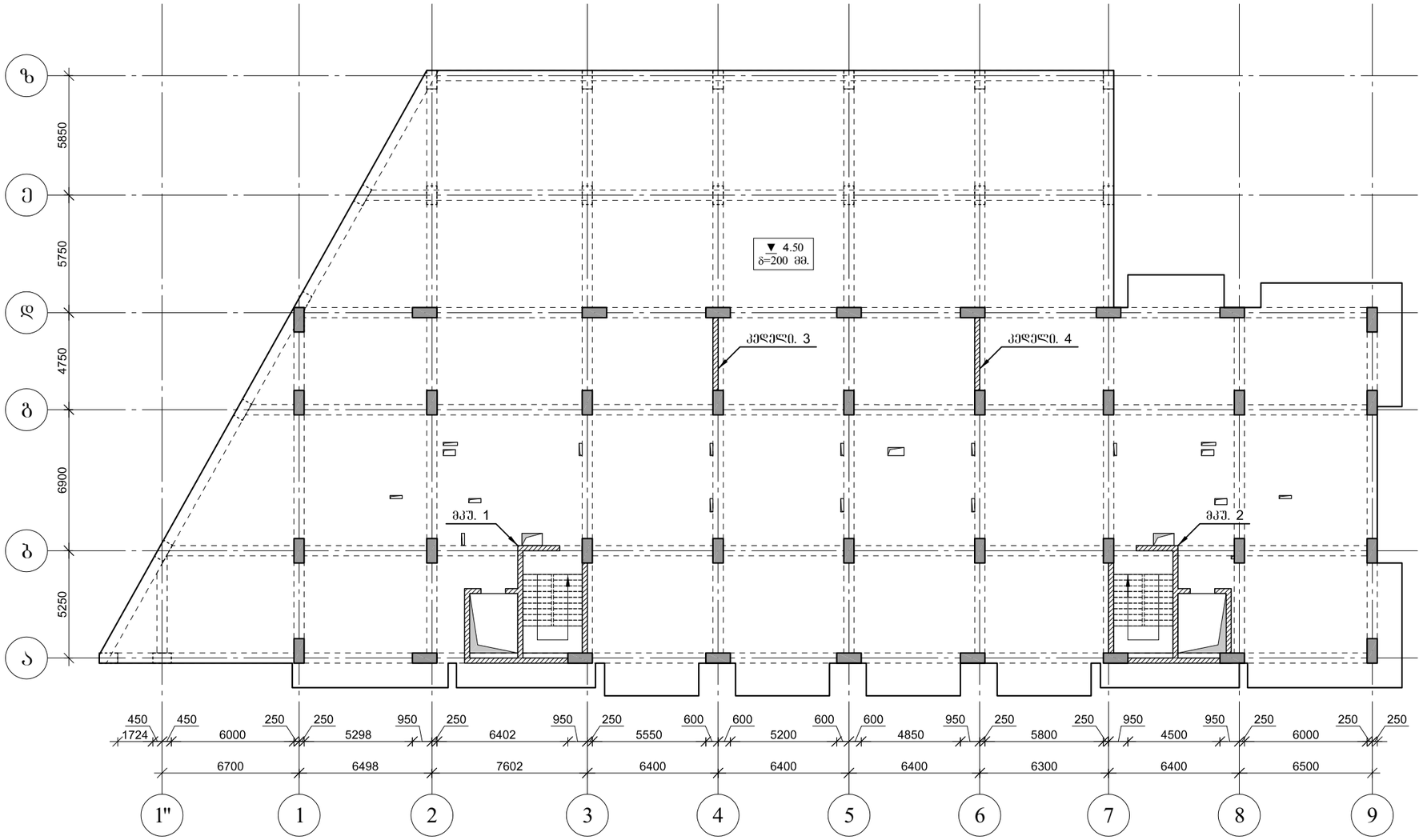


ARCHIUM
architecture & design

პროექტის დასახელება
მრავალბინიანი
საცხოვრებელი სახლი

პროექტის მისამართი
ქ.თბილისი,
დასახლება ვაზისუბანი მ/რ IV
კვარტალი I
ს/კ. 01.17.07.023.001

დამკვეთი
შ.პ.ს მილენიუმ ს/კ 429654046

| მპ | მუშა პროექტი |
|---|---|
| სტადია | თარიღი / განმარტება |
| | 2025 |

მთ. არქიტექტორი თ. ბიბიაშვილი

მთ. კონსტრუქტორი ლ. კაკაბაძე

შესრულა ა. ცაავა

საავტორო უფლებები
შპს "არქიუმ არქიტექტურა"

ნახაზის დასახელება
ბადახურვის ფილის საყალიბე გეგმა 4.50 ნიშნულზე

კ-1.05

A3

# გადახურვის ფილის საყალიბე გეგმა 7.80; 11.10. ნიშნულებზე

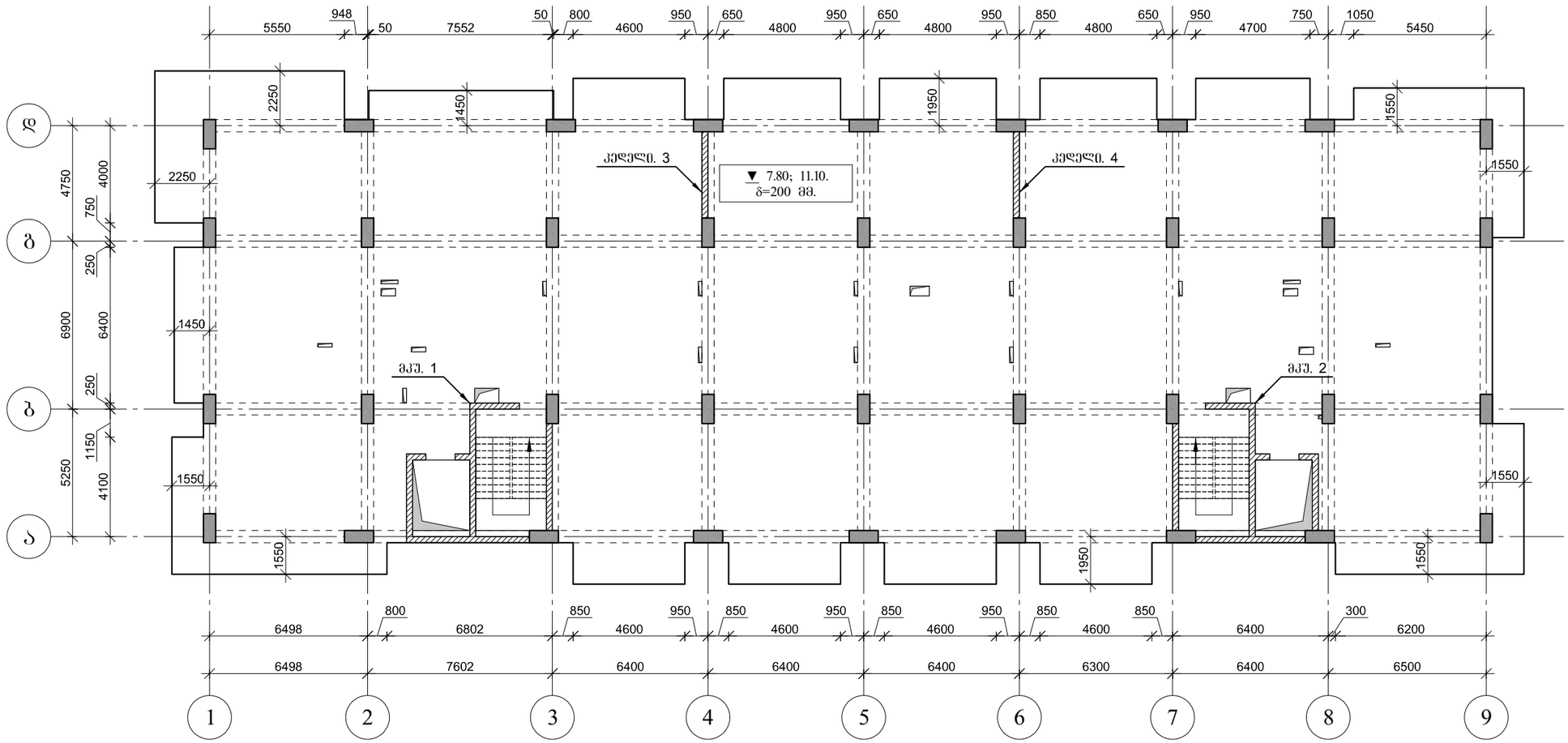


ARCHIUM
architecture & design

პროექტის დასახელება
მრავალბინიანი
საცხოვრებელი სახლი

პროექტის მისამართი
ქ.თბილისი,
დასახლება ვაზისუბანი მ/რ IV
კვარტალი I
ს/კ. 01.17.07.023.001

დამკვეთი
შ.პ.ს მილენიუმ ს/კ 429654046

მპ მუშა პროექტი

სტადია თარიღი განმარტება
2025

მთ. არქიტექტორი თ. ბიბიაშვილი

მთ. კონსტრუქტორი ლ. კაკაბაძე

შეასრულა ა. ცაავა

საავტორო უფლებები
შპს "არქიუმ არქიტექტურა"

ნახაზის დასახელება
გადახურვის ფილის
საყალიბე გეგმა
7.80; 11.10. ნიშნულებზე

კ-1.06

A3

# გადახურვის ფილის საყალიბე გეგმა 14.40 ნიშნულზე

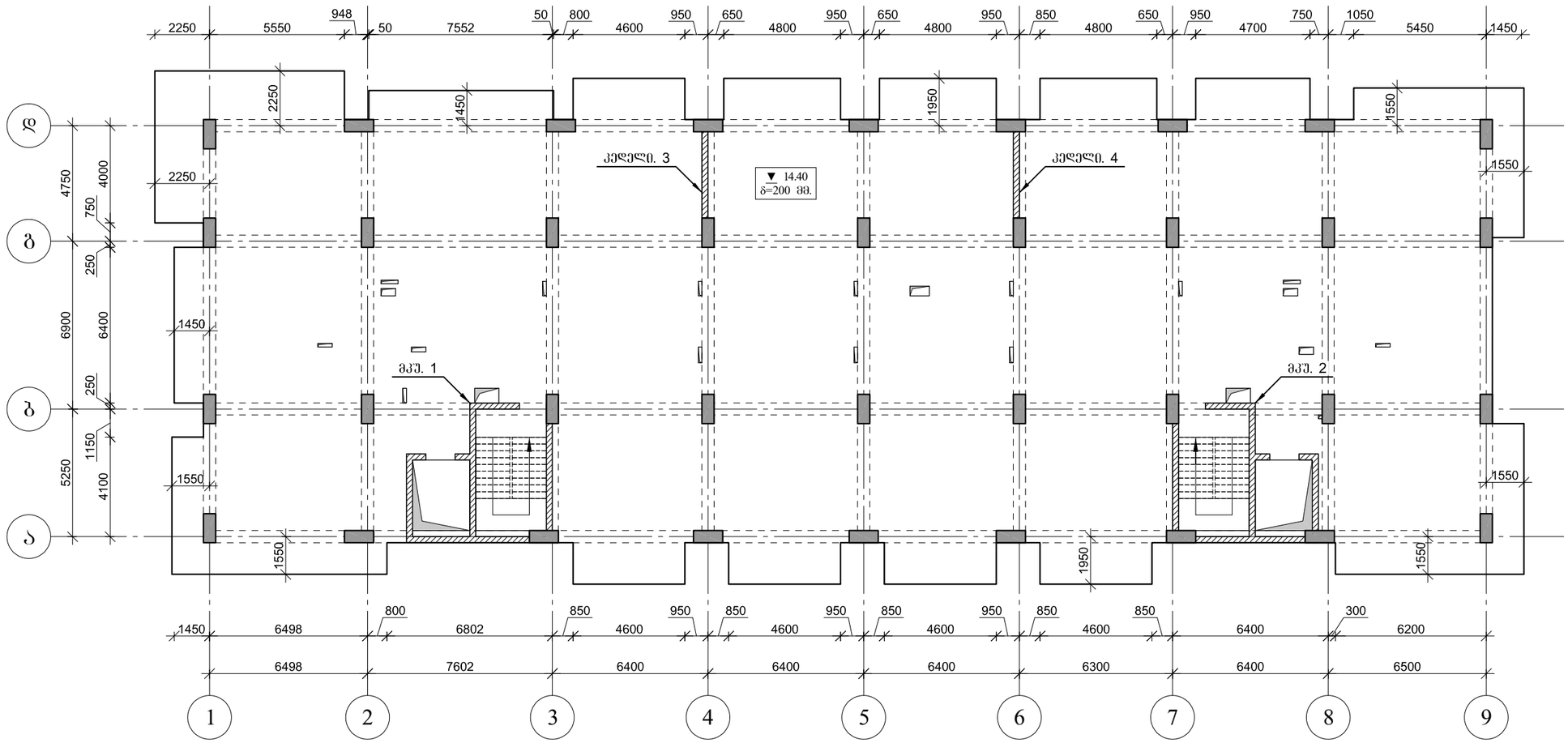


ARCHIUM
architecture & design

პროექტის დასახელება
მრავალბინიანი
საცხოვრებელი სახლი

პროექტის მისამართი
ქ.თბილისი,
დასახლება ვაზისუბანი მ/რ IV
კვარტალი I
ს/კ. 01.17.07.023.001

დამკვეთი
შ.პ.ს მილენიუმ ს/კ 429654046

მპ — მუშა პროექტი

სტადია — თარიღი — განმარტება
2025

მთ. არქიტექტორი თ. ბიბიაშვილი

მთ. კონსტრუქტორი ლ. კაკაბაძე

შეასრულა ა. ცაავა

საავტორო უფლებები
შპს "არქიუმ არქიტექტურა"

ნახაზის დასახელება

გადახურვის ფილის საყალიბე
გეგმა 14.40 ნიშნულზე

კ-1.07

A3

# გადახურვის ფილის საყალიბე გეგმა 17.70 ნიშნულზე

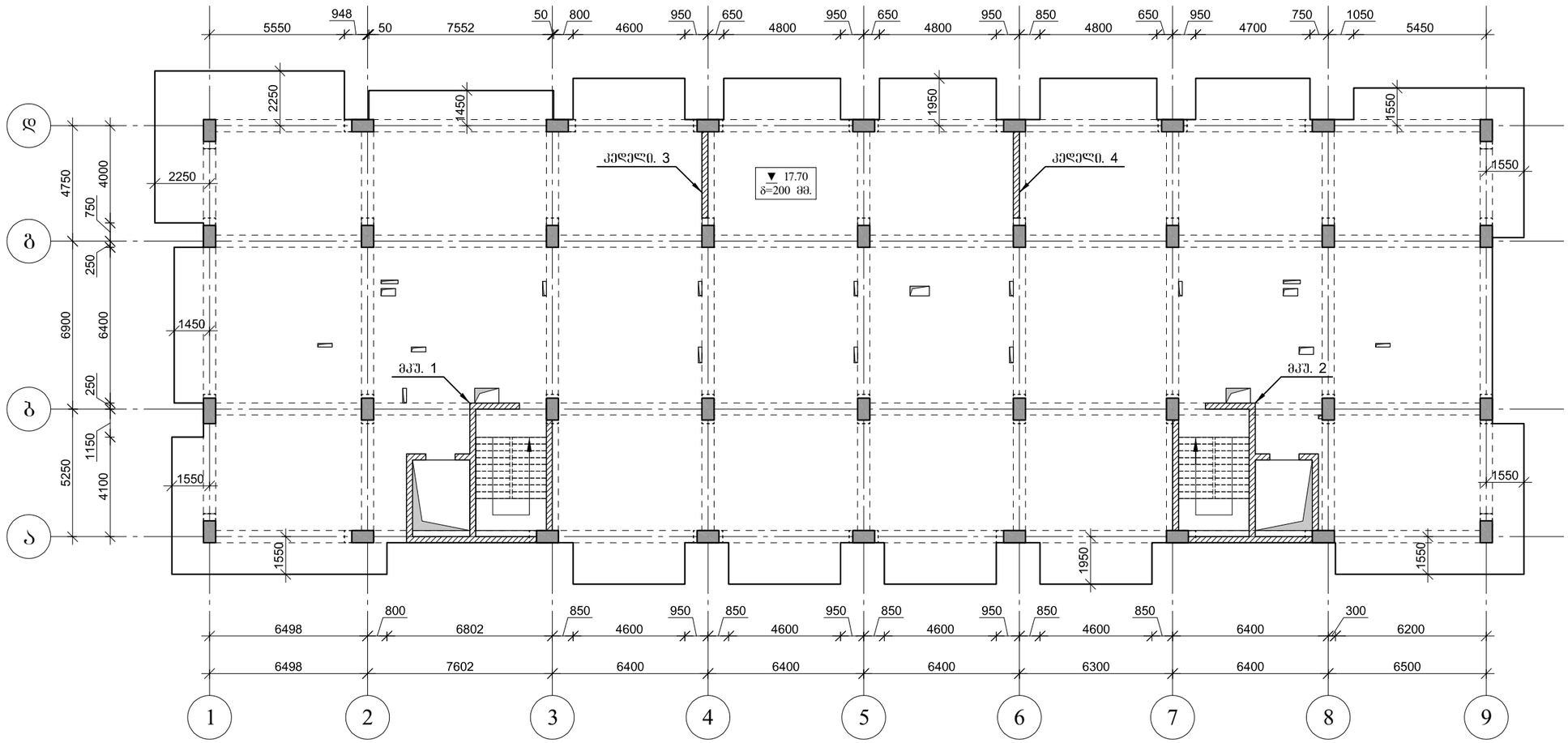


ARCHIUM
architecture & design

პროექტის დასახელება
მრავალბინიანი
საცხოვრებელი სახლი

პროექტის მისამართი
ქ.თბილისი,
დასახლება ვაზისუბანი მ/რ IV
კვარტალი I
ს/კ. 01.17.07.023.001

დამკვეთი
შ.პ.ს მილენიუმ ს/კ 429654046

მპ მუშა პროექტი

სტადია თარიღი განმარტება
2025

მთ. არქიტექტორი თ. ბიბიაშვილი

მთ. კონსტრუქტორი ლ. კაკაბაძე

შეასრულა ა. ცაავა

საავტორო უფლებები
შპს "არქიუმ არქიტექტურა"

ნახაზის დასახელება

გადახურვის ფილის საყალიბე
გეგმა 17.70 ნიშნულზე

კ-1.08

A3

# გადახურვის ფილის საყალიბე გეგმა 21.00; 24.30; 27.60. ნიშნულებზე

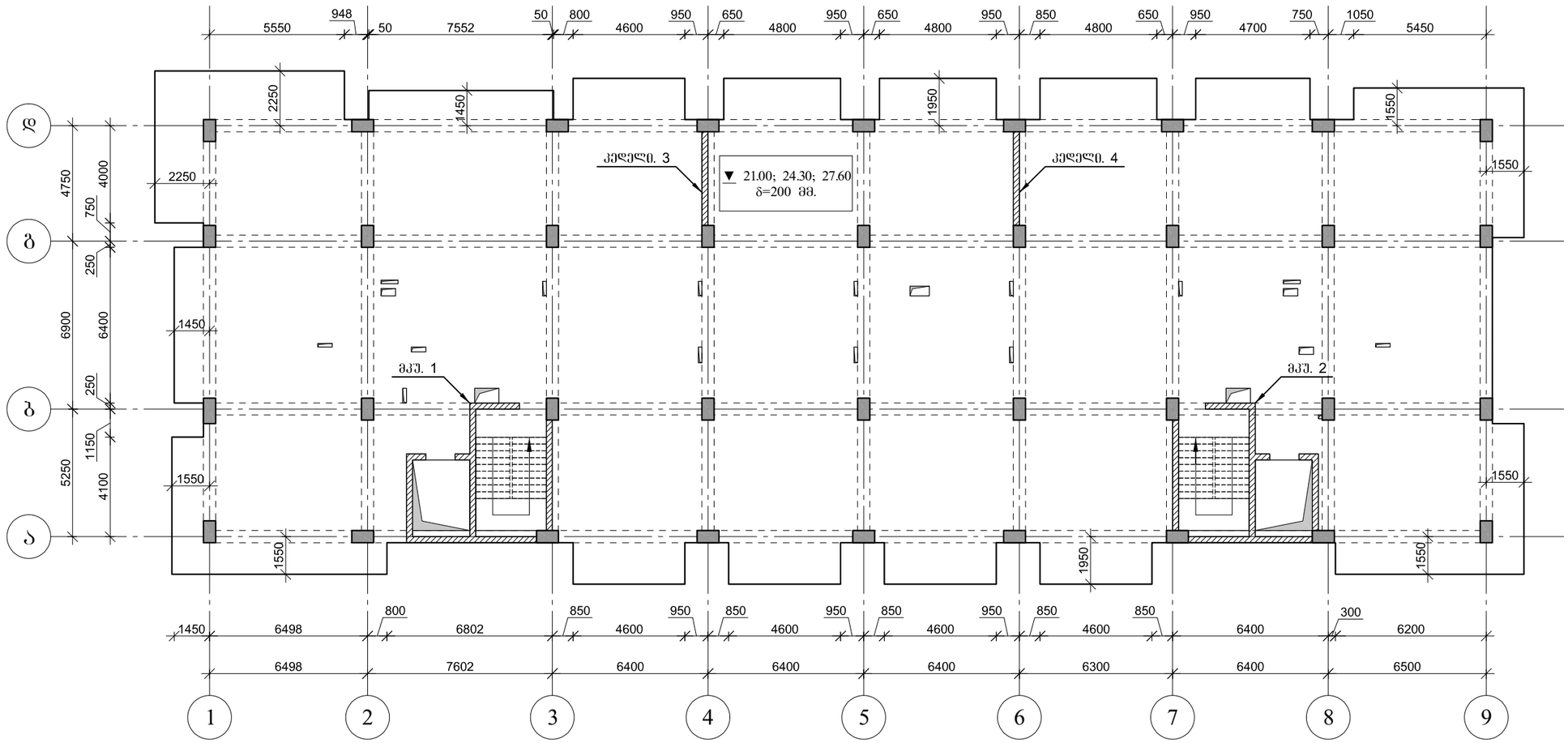



ARCHIUM
architecture & design


პროექტის დასახელება
მრავალბინიანი
საცხოვრებელი სახლი

პროექტის მისამართი
ქ.თბილისი,
დასახლება ვაზისუბანი მ/რ IV
კვარტალი I
ს/კ. 01.17.07.023.001

დამკვეთი
შ.პ.ს მილენიუმ ს/კ 429654046

მპ — მუშა პროექტი

სტადია — თარიღი — განმარტება
2025

მთ. არქიტექტორი თ. ბიბიაშვილი

მთ. კონსტრუქტორი ლ. კაკაბაძე

შეასრულა ა. ცაავა

საავტორო უფლებები
შპს "არქიუმ არქიტექტურა"

ნახაზის დასახელება
გადახურვის ფილის საყალიბე გეგმა 21.00; 24.30; 27.60 ნიშნულებზე

კ-1.09

A3

# გადახურვის ფილის საძალიბე ბეგმა 30.90 ნიშნულზე

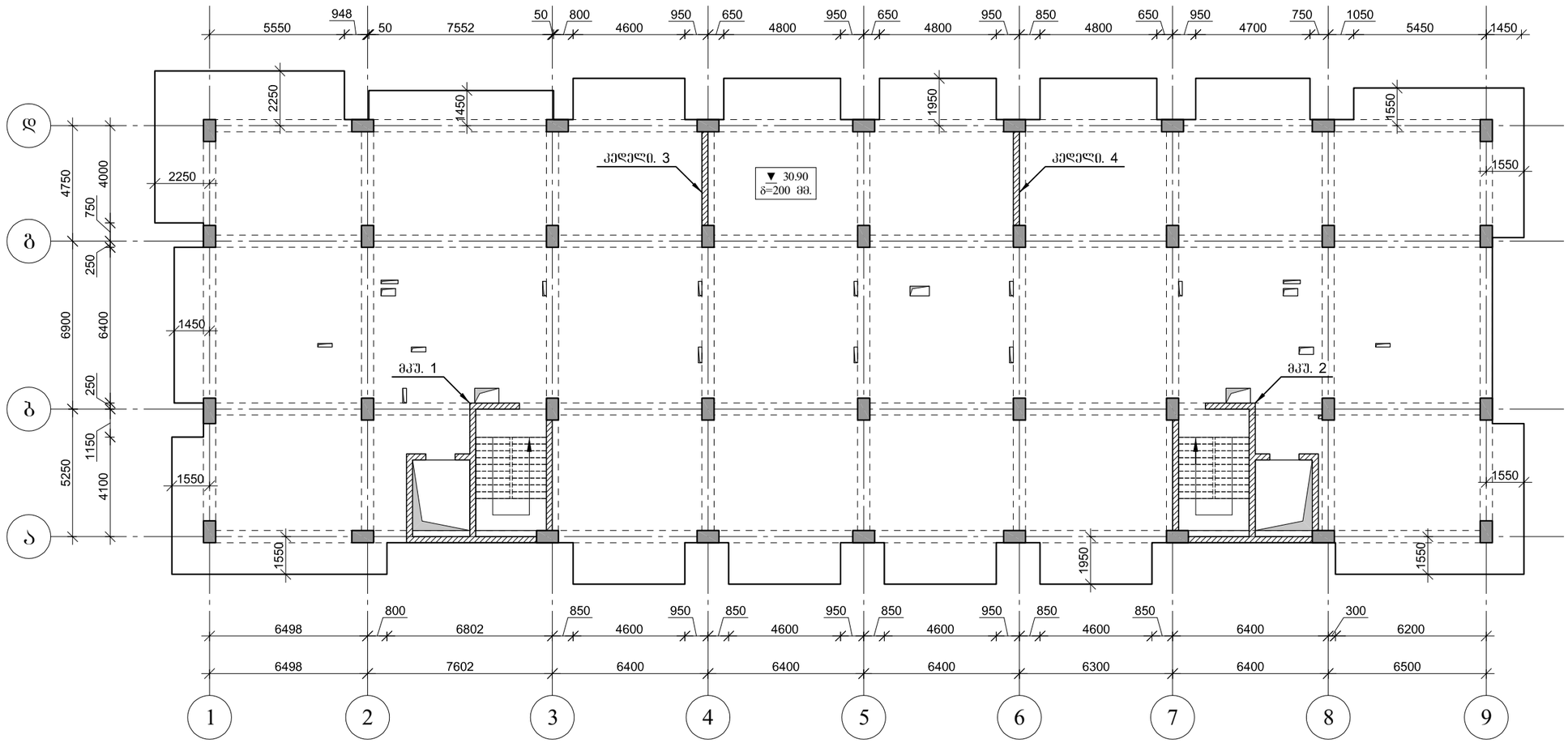



არქიტექტურა

ARCHIUM
architecture & design


პროექტის დასახელება

მრავალბინიანი
საცხოვრებელი სახლი

პროექტის მისამართი

ქ.თბილისი,
დასახლება ვაზისუბანი მ/რ IV
კვარტალი I
ს/კ. 01.17.07.023.001

დამკვეთი

შ.პ.ს მილენიუმ ს/კ 429654046

| მპ | მუშა პროექტი |
|---|---|
| სტადია | თარიღი / განმარტება |
| | 2025 |

მთ. არქიტექტორი თ. ბიბიაშვილი

მთ. კონსტრუქტორი ლ. კაკაბაძე

შეასრულა ა. ცაავა

საავტორო უფლებები

შპს "არქიუმ არქიტექტურა"

ნახაზის დასახელება

გადახურვის ფილის საძალიბე
ბეგმა 30.90 ნიშნულზე

კ-1.10

A3

# გადახურვის ფილის საძალიბე გეგმა 34.20 ნიშნულზე

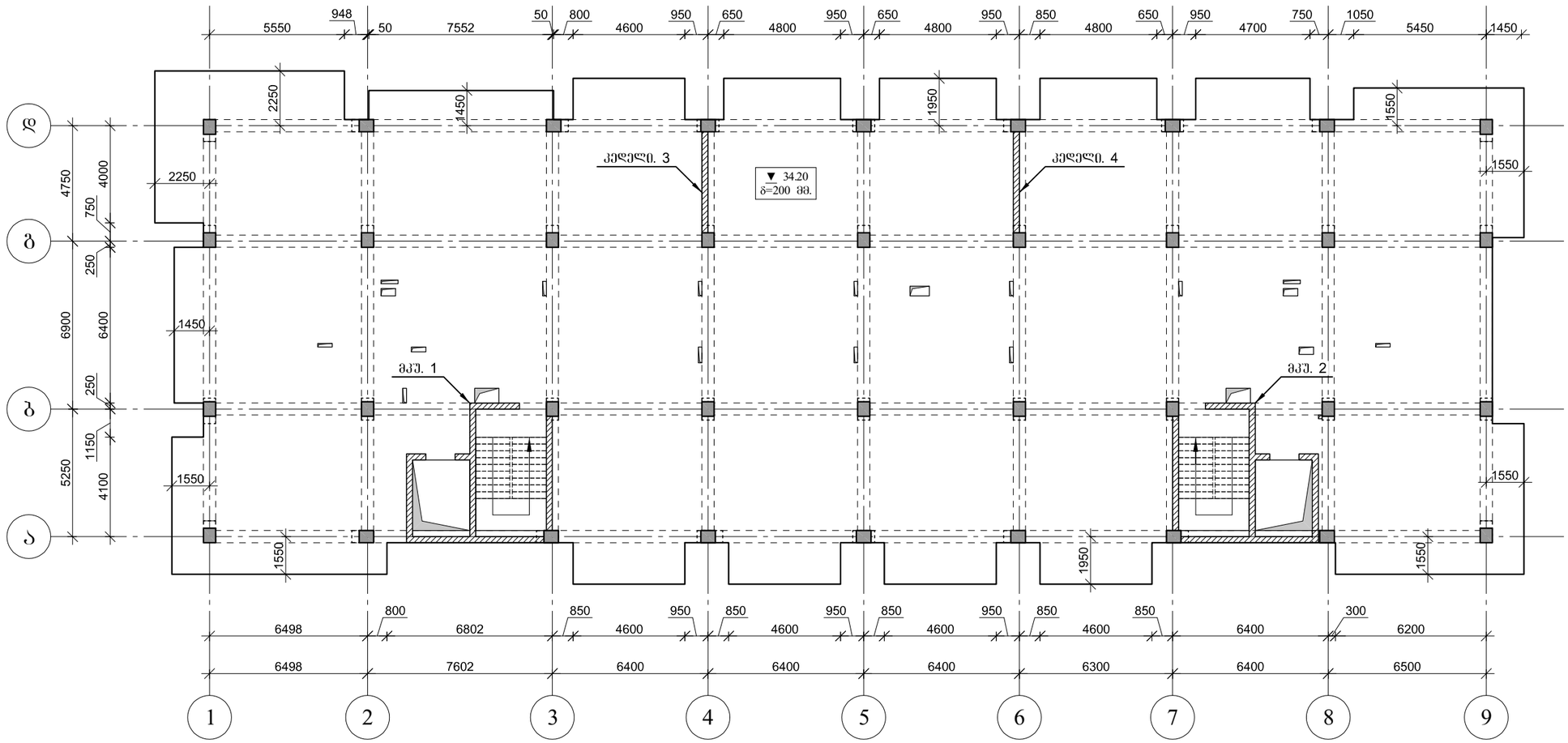


ARCHIUM
architecture & design

პროექტის დასახელება
მრავალბინიანი
საცხოვრებელი სახლი

პროექტის მისამართი
ქ.თბილისი,
დასახლება ვაზისუბანი მ/რ IV
კვარტალი I
ს/კ. 01.17.07.023.001

დამკვეთი
შ.პ.ს მილენიუმ ს/კ 429654046

მპ — მუშა პროექტი

სტადია — თარიღი 2025 — განმარტება

მთ. არქიტექტორი თ. ბიბიაშვილი

მთ. კონსტრუქტორი ლ. კაკაბაძე

შეასრულა ა. ცაავა

საავტორო უფლებები
შპს "არქიუმ არქიტექტურა"

ნახაზის დასახელება

გადახურვის ფილის საძალიბე
გეგმა 34.20 ნიშნულზე

კ-1.11

A3

# გადახურვის ფილის საყალიბე გეგმა 37.50 ნიშნულზე

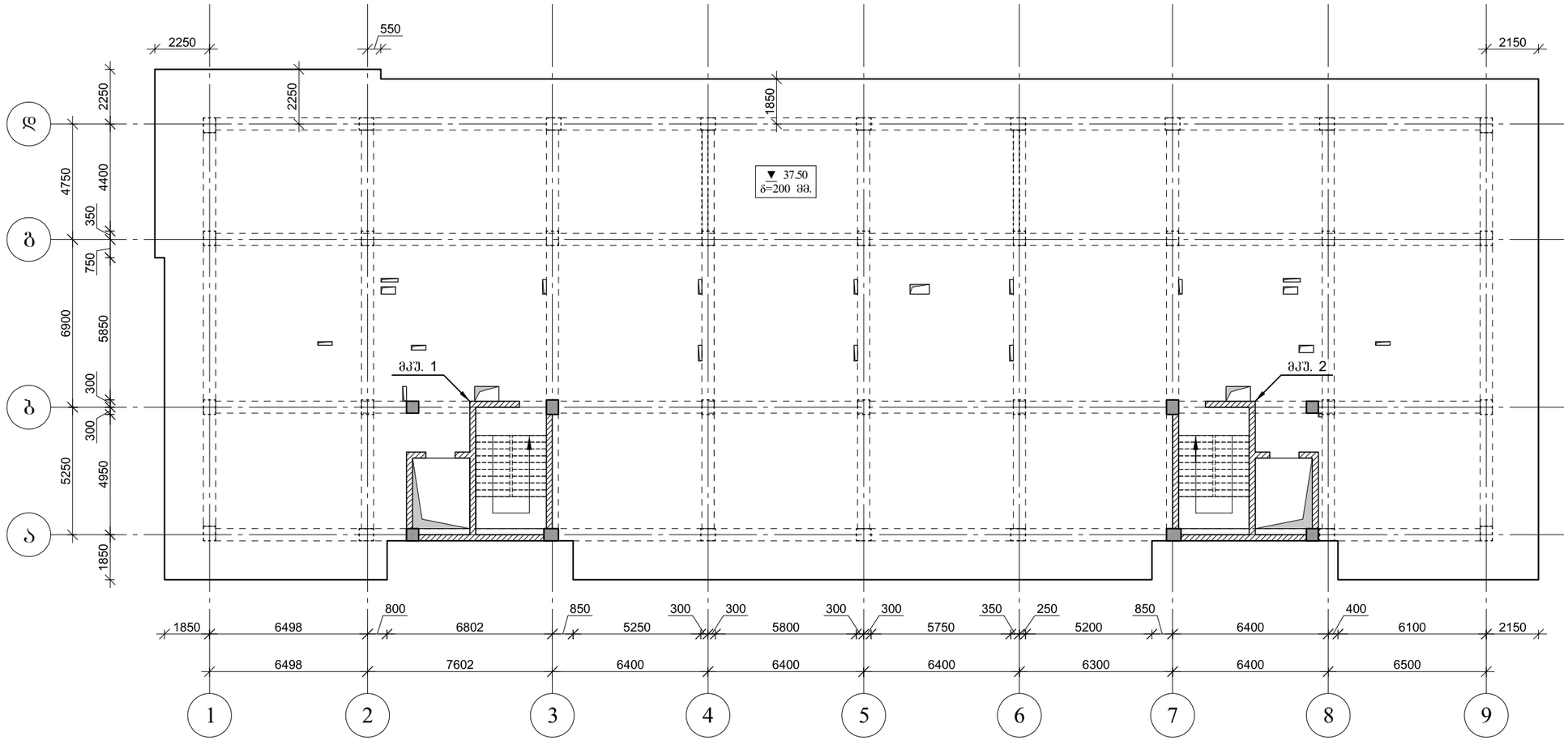


ARCHIUM
architecture & design

პროექტის დასახელება
მრავალბინიანი
საცხოვრებელი სახლი

პროექტის მისამართი
ქ.თბილისი,
დასახლება ვაზისუბანი მ/რ IV
კვარტალი I
ს/კ. 01.17.07.023.001

დამკვეთი
შ.პ.ს მილენიუმ ს/კ 429654046

| | |
|---|---|
| მპ | მუშა პროექტი |
| სტადია | თარიღი / განმარტება |
| | 2025 |

მთ. არქიტექტორი თ. ბიბიაშვილი

მთ. კონსტრუქტორი ლ. კაკაბაძე

შეასრულა ა. ცაავა

საავტორო უფლებები
შპს "არქიუმ არქიტექტურა"

ნახაზის დასახელება

გადახურვის ფილის საყალიბე
გეგმა 37.50 ნიშნულზე

კ-1.12

A3

# გადახურვის ფილის საძალიბე ბეგმა 40.10 ნიშნულზე

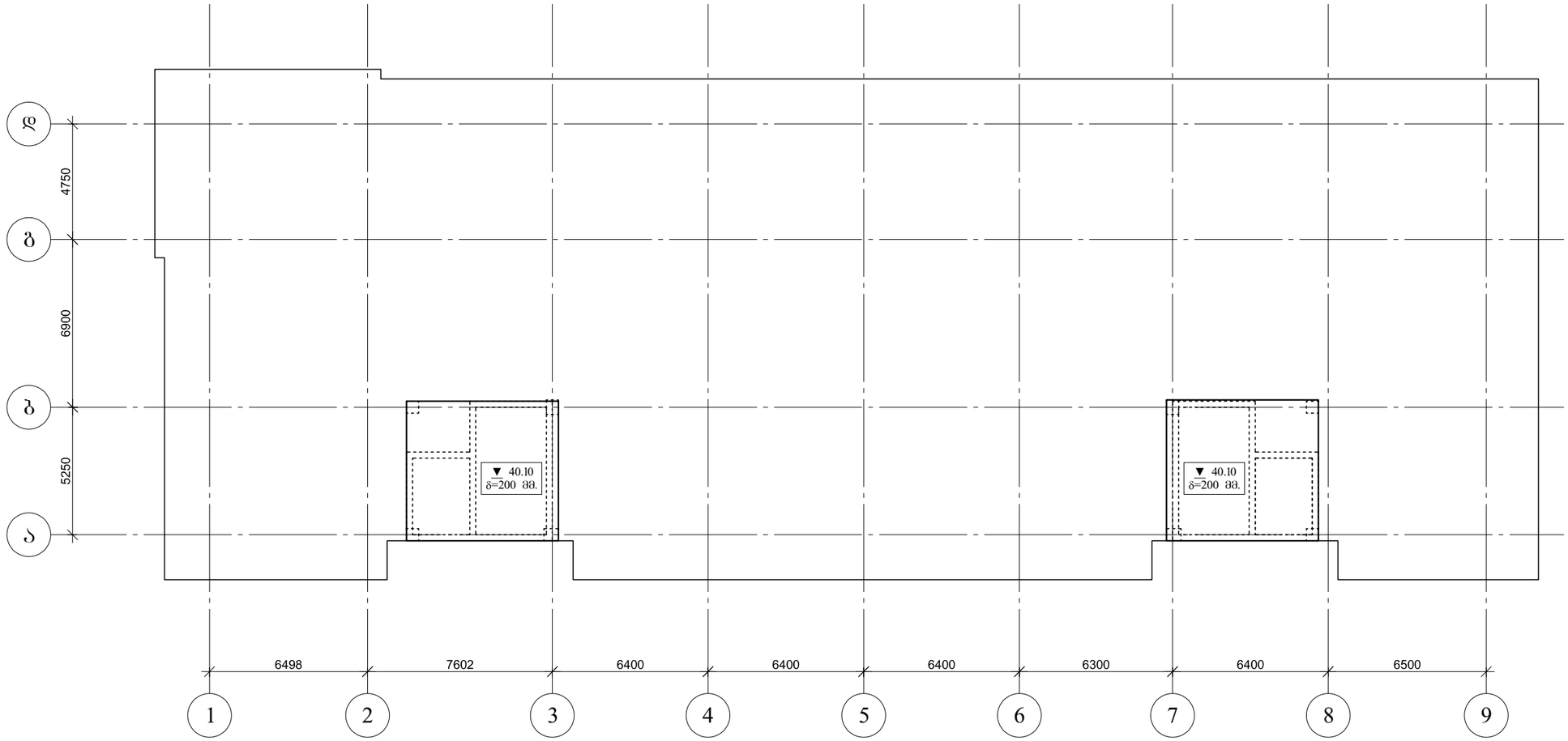


ARCHIUM
architecture & design

პროექტის დასახელება
მრავალბინიანი
საცხოვრებელი სახლი

პროექტის მისამართი
ქ.თბილისი,
დასახლება ვაზისუბანი მ/რ IV
კვარტალი I
ს/კ. 01.17.07.023.001

დამკვეთი
შ.პ.ს მილენიუმ ს/კ 429654046

მპ — მუშა პროექტი

სტადია — თარიღი 2025 — განმარტება

მთ. არქიტექტორი თ. ბიბიაშვილი

მთ. კონსტრუქტორი ლ. კაკაბაძე

შეასრულა ა. ცაავა

საავტორო უფლებები

შპს "არქიუმ არქიტექტურა"

ნახაზის დასახელება

გადახურვის ფილის საძალიბე
ბეგმა 40.10 ნიშნულზე

კ-1.13

A3

# მონ. რ/ბ საძირკვლის არმირება

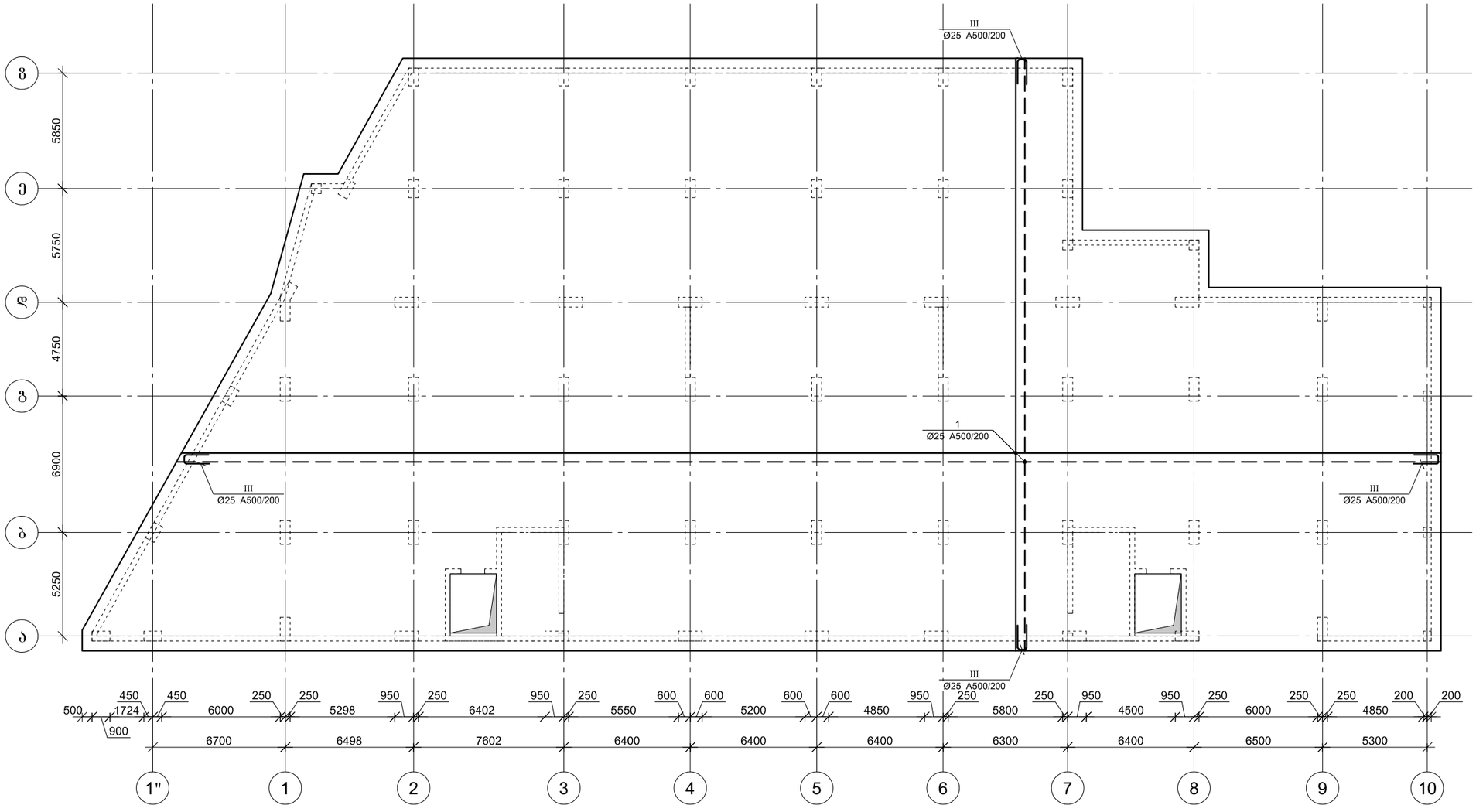


არმატურის გადაფენით გადაბმის დეტალი

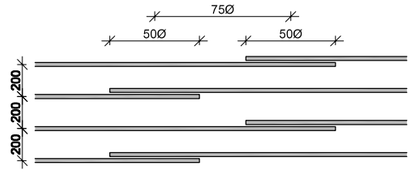



ARCHIUM
architecture & design


პროექტის დასახელება
მრავალბინიანი
საცხოვრებელი სახლი

პროექტის მისამართი
ქ.თბილისი,
დასახლება ვაზისუბანი მ/რ IV
კვარტალი I
ს/კ. 01.17.07.023.001

დამკვეთი
შ.პ.ს მილენიუმ ს/კ 429654046

მპ — მუშა პროექტი

სტადია — თარიღი — განმარტება
2025

მთ. არქიტექტორი თ. ბიბიაშვილი

მთ. კონსტრუქტორი ლ. კაკაბაძე

შესრულა ა. ცაავა

საავტორო უფლებები
შპს "არქიუმ არქიტექტურა"

ნახაზის დასახელება

მონ. რ/ბ საძირკვლის არმირება

კ-2.01

A3

# საძირკვლის ფილის არმირების ფრაგმენტი

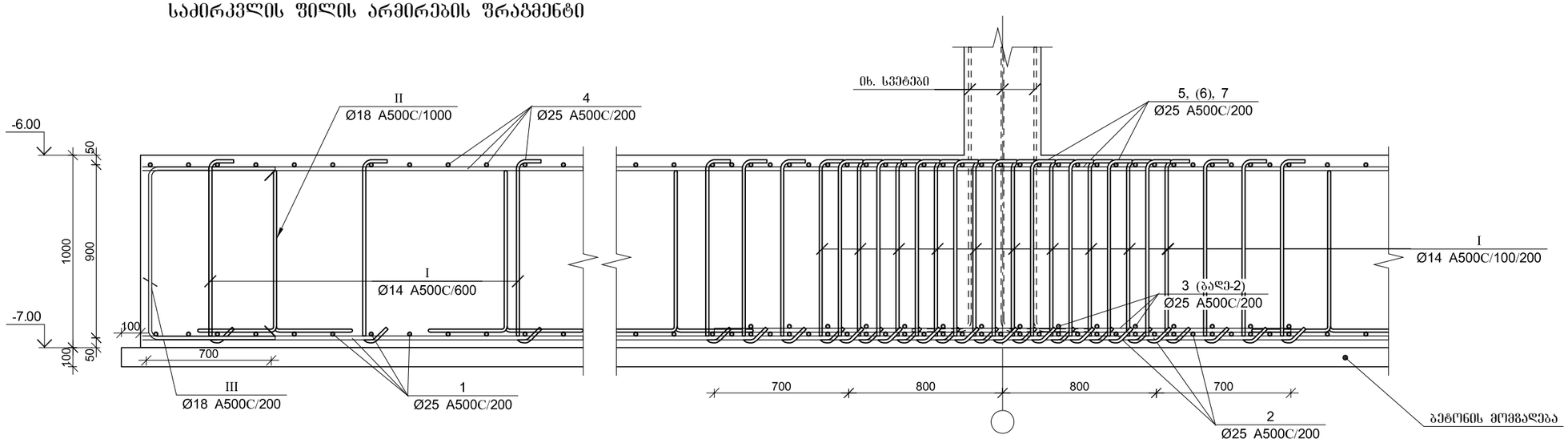


| პოზ. | Ø [მმ.] | ესკიზი [მმ.] | სიგრძე [მმ.] |
|---|---|---|---|
| ① | Ø25 | 8000 | 8000 |
| ② | Ø25 | 2000 | 2000 |
| ③ | Ø25 | 3000 | 3000 |
| ④ | Ø25 | 5000 | 5000 |
| ⑤ | Ø25 | 6000 | 6000 |

| პოზ. | Ø [მმ.] | ესკიზი [მმ.] | სიგრძე [მმ.] |
|---|---|---|---|
| ⑥ | Ø25 | 8000 | 8000 |
| ⑦ | Ø25 | 9000 | 9000 |
| Ⅰ | Ø14 | 900, 100, 100 | 1100 |
| Ⅱ | Ø14 | 500, 825, 825, 400, 400 | 2950 |
| Ⅲ | Ø18 | 900, 800, 900 | 2600 |

## მონ. რ/ბ საძირკვლის ფილის სპეციფიკაცია

| არმატურის სპეციფიკაცია | | | | | არმატურის ამოკრეფა | | | | | ბეტონი B 25 |
|---|---|---|---|---|---|---|---|---|---|---|
| პოზ. № | Ø | L მმ. | n ცალი | Ln მ. | Ø | ∑ Ln მ. | ბრაცვის მეტრის წონა კგ. | წონა კგ. A240 | წონა კგ. A500C | V; მ³ |
| 1 | 2 | 3 | 4 | 5 | 6 | 7 | 8 | 9 | 10 | 11 |
| 1 | 15 A500C | - | - | 22876.00 | 14 A500C | 17299.40 | 1.21 | | 20904.88 | 2000.00 |
| 2 | 25 A500C | 2000 | 341 | 682.00 | 18 A500C | 24722.00 | 2.00 | | 49384.33 | |
| 3 | 25 A500C | 3000 | 390 | 1170.00 | 25 A500C | 13135.00 | 3.85 | | 50614.00 | |
| 4 | 25 A500C | 5000 | 1870 | 9350.00 | | | | | | |
| 5 | 25 A500C | 6000 | 80 | 480.00 | | | | | | |
| 6 | 25 A500C | 8000 | 86 | 688.00 | | | | | | |
| 7 | 25 A500C | 9000 | 85 | 765.00 | | | | | | |
| I | 14 A500C | 1100 | 12884 | 14172.40 | | | | | | |
| II | 14 A500C | 2950 | 1060 | 3127.00 | | | | | | |
| III | 18 A500C | 2600 | 710 | 1846.00 | | ∑ | | | 120903.21 | 2000.00 |
| ბეტონის მომზადება B20 $V_{ბეტ}$=110.00 მ³. | | | | | | n= 1 | | | 120903.21 | 2000.00 |
| | | | | | | | | | 60.45 | კგ/მ³ |

ARCHIUM
architecture & design

პროექტის დასახელება
მრავალბინიანი
საცხოვრებელი სახლი

პროექტის მისამართი
ქ.თბილისი,
დასახლება ვაზისუბანი მ/რ IV
კვარტალი I
ს/კ. 01.17.07.023.001

დამკვეთი
შ.პ.ს მილენიუმ ს/კ 429654046

მპ — მუშა პროექტი

სტადია — თარიღი 2025 — განმარტება

მთ. არქიტექტორი თ. ბიბიაშვილი

მთ. კონსტრუქტორი ლ. კაკაბაძე

შეასრულა ა. ცაავა

საავტორო უფლებები
შპს "არქიუმ არქიტექტურა"

ნახაზის დასახელება
მონ. რ/ბ საძირკვლის ფილის არმირების ფრაგმენტი და სპეციფიკაცია

კ-2.02

A3

# მონ. რ/ბ ლიფტის შახტის საძირკვლის ლშს–1-ის არმირება

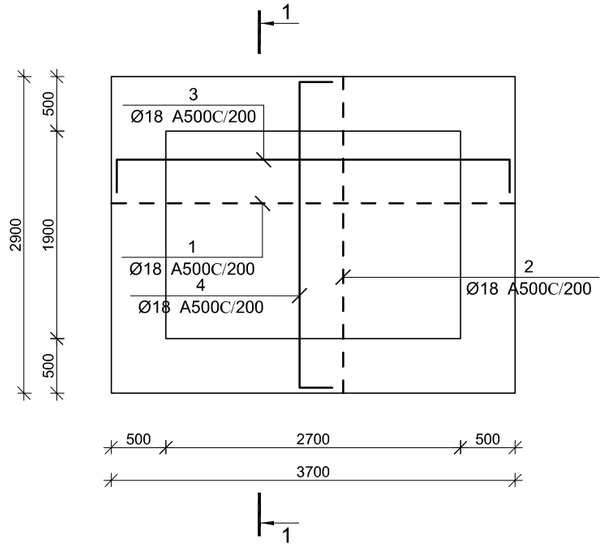


## კვეთი 1–1

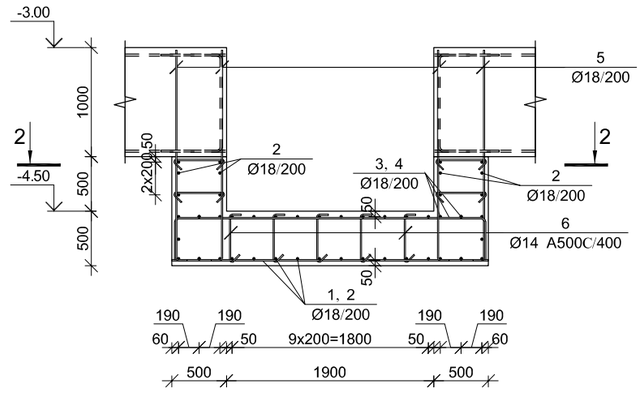


## კვეთი 2–2

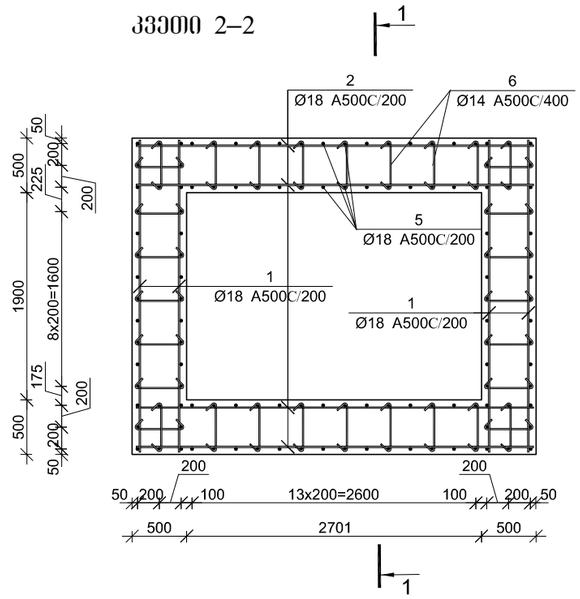


| პოზ. | Ø [მმ.] | ესკიზი [მმ.] | სიგრძე [მმ.] |
|---|---|---|---|
| ① | Ø18 | 2800 | 2800 |
| ② | Ø18 | 3600 | 3600 |
| ③ | Ø18 | 3600 (400, 400) | 4400 |
| ④ | Ø18 | 2800 (400, 400) | 3600 |
| ⑤ | Ø18 | 1900 (200) | 2100 |
| ⑥ | Ø14 | 450 (100, 100) | 650 |

## მონ. რ/ბ ლიფტის შახტის საძირკვლის ლშს–1-ის სპეციფიკაცია

| არმატურის სპეციფიკაცია | | | | | არმატურის ამოკრეფა | | | | | ბეტონი B 25 |
|---|---|---|---|---|---|---|---|---|---|---|
| პოზ. № | Ø | L მმ. | n ცალი | Ln მ. | Ø | ∑ Ln მ. | არმატ. ჯამური წონა კგ. | წონა კგ. A240 | წონა კგ. A500C | V; მ³ |
| 1 | 2 | 3 | 4 | 5 | 6 | 7 | 8 | 9 | 10 | 11 |
| 1 | 18 A500C | 2800 | 31 | 86.80 | 14 A500C | 64.35 | 1.21 | | 77.76 | 8.20 |
| 2 | 18 A500C | 3600 | 27 | 97.20 | 18 A500C | 578.80 | 2.00 | | 1156.20 | |
| 3 | 18 A500C | 4400 | 15 | 66.00 | | | | | | |
| 4 | 18 A500C | 3600 | 19 | 68.40 | | | | | | |
| 5 | 18 A500C | 2100 | 124 | 260.40 | | | | | | |
| 6 | 14 A500C | 650 | 99 | 64.35 | | | ∑ | | 1233.96 | 8.20 |
| | | | | | | n= 1 | | | 1233.96 | 8.20 |
| | | | | | | | | | 150.48 | კგ/მ³ |

ARCHIUM
architecture & design

პროექტის დასახელება
მრავალბინიანი
საცხოვრებელი სახლი

პროექტის მისამართი
ქ.თბილისი,
დასახლება ვაზისუბანი მ/რ IV
კვარტალი I
ს/კ. 01.17.07.023.001

დამკვეთი
შ.პ.ს მილენიუმ ს/კ 429654046

მპ — მუშა პროექტი

სტადია — თარიღი 2025 — განმარტება

მთ. არქიტექტორი თ. ბიბიაშვილი

მთ. კონსტრუქტორი ლ. კაკაბაძე

შესრულა ა. ცააცა

საავტორო უფლებები
შპს "არქიუმ არქიტექტურა"

ნახაზის დასახელება
მონ. რ/ბ ლიფტის შახტის საძირკვლის ლშს–1-ის არმირება

კ-2.03

A3

# მონ. რ/ბ ლიფტის შახტის საძირკვლის ლშ–2-ის არმირება

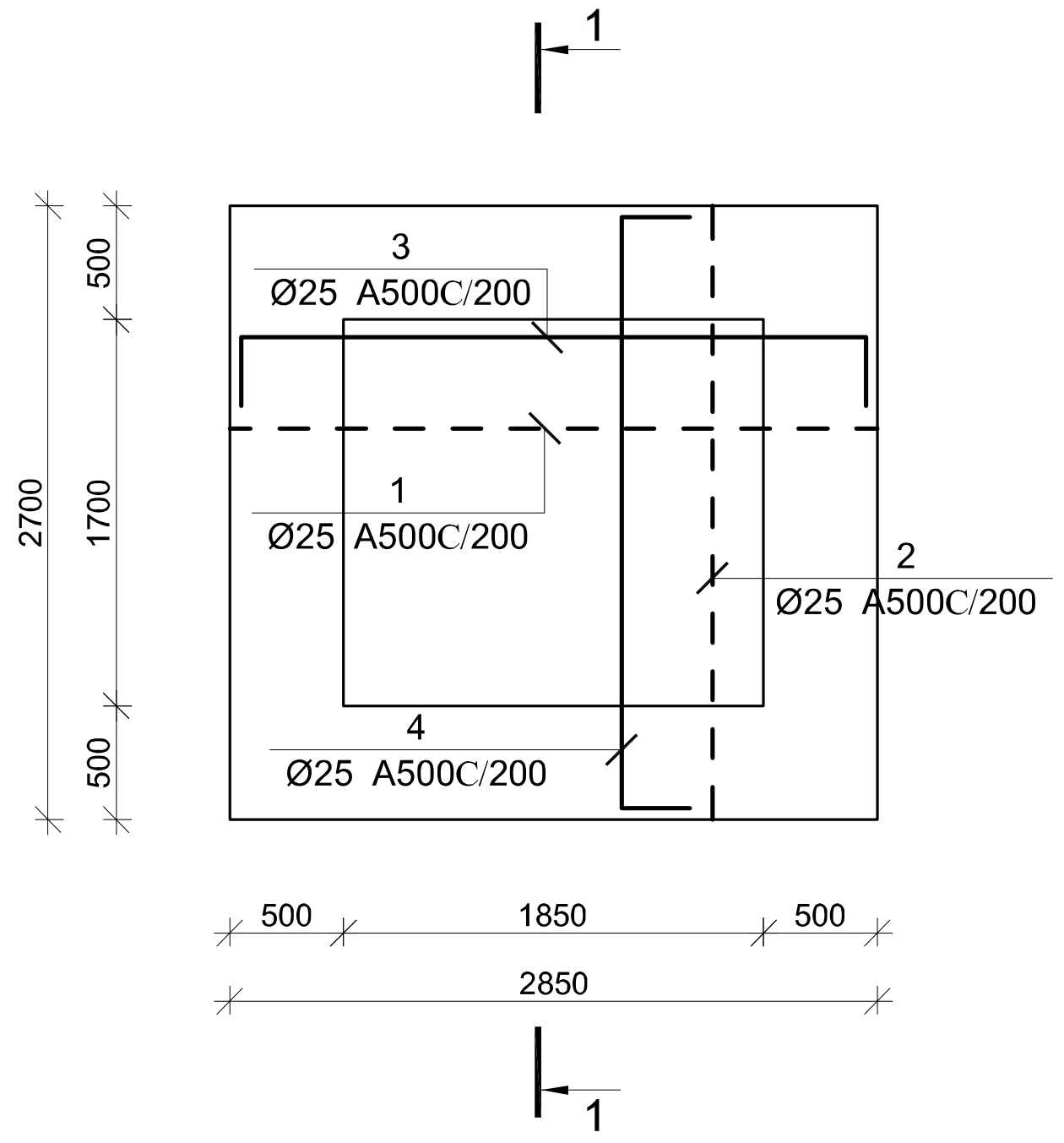


კვეთი 1–1

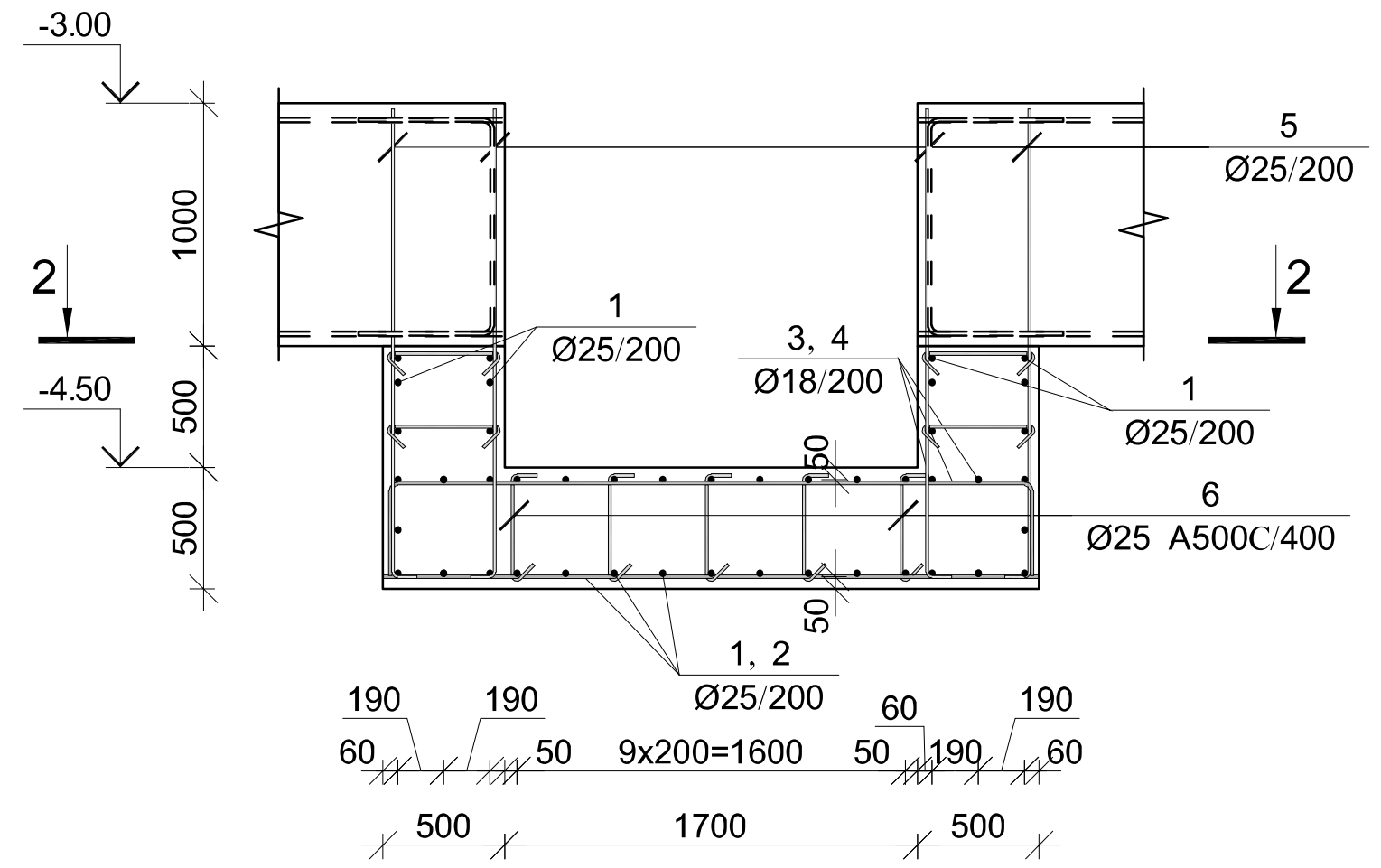


კვეთი 2–2

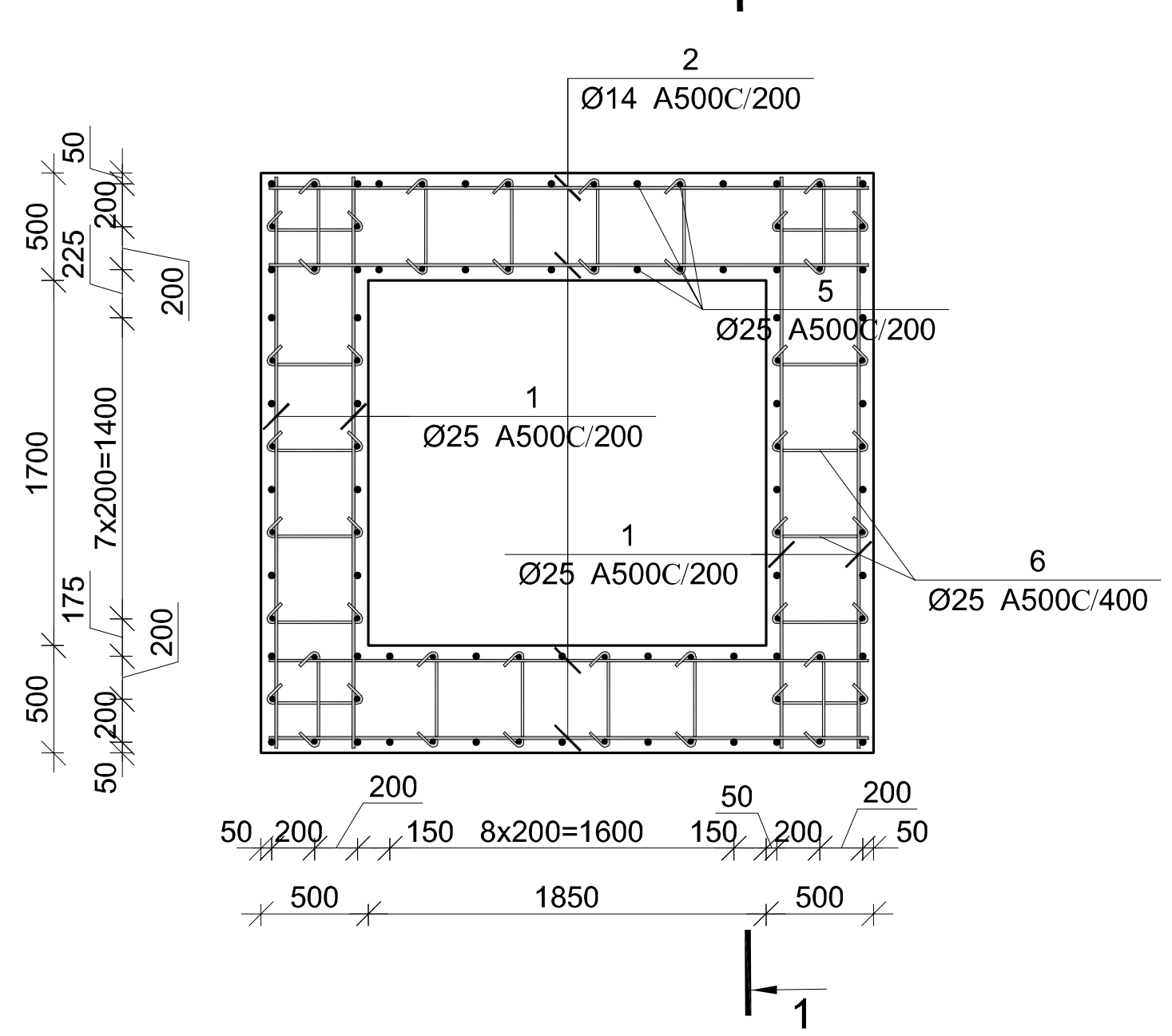


| პოზ. | Ø [მმ.] | ესკიზი [მმ.] | სიგრძე [მმ.] |
|---|---|---|---|
| 1 | Ø25 | 2800 | 3800 |
| 2 | Ø25 | 2700 | 3000 |
| 3 | Ø25 | 400 2700 400 | 3500 |
| 4 | Ø25 | 400 2800 400 | 3600 |
| 5 | Ø25 | 200 1900 | 2100 |
| 6 | Ø14 | 100 450 100 | 650 |

მონ. რ/ბ ლიფტის შახტის საძირკვლის ლშ–2-ის სპეციფიკაცია

| არმატურის სპეციფიკაცია | | | | | არმატურის ამოკრეფა | | | | | ბეტონი B 25 |
|---|---|---|---|---|---|---|---|---|---|---|
| პოზ. № | Ø | L მმ. | n ცალი | Ln მ. | Ø | ∑ Ln მ. | 1 გრძივი მეტრის წონა კგ. | წონა კგ. A240 | წონა კგ. A500C | V; მ³ |
| 1 | 2 | 3 | 4 | 5 | 6 | 7 | 8 | 9 | 10 | 11 |
| 1 | 25 A500C | 3800 | 27 | 102.60 | 14 A500C | 39.00 | 1.21 | | 47.13 | 6.30 |
| 2 | 25 A500C | 3000 | 26 | 78.00 | 25 A500C | 493.60 | 3.85 | | 1902.02 | |
| 3 | 25 A500C | 3500 | 14 | 49.00 | | | | | | |
| 4 | 25 A500C | 3600 | 15 | 54.00 | | | | | | |
| 5 | 25 A500C | 2100 | 100 | 210.00 | | | | | | |
| 6 | 14 A500C | 650 | 60 | 39.00 | | | ∑ | | 1949.15 | 6.30 |
| | | | | | | n= 1 | | | 1949.15 | 6.30 |
| | | | | | | | | | 309.39 | კგ/მ³ |

ARCHIUM
architecture & design

პროექტის დასახელება
მრავალბინიანი საცხოვრებელი სახლი

პროექტის მისამართი
ქ.თბილისი,
დასახლება ვაზისუბანი მ/რ IV
კვარტალი I
ს/კ. 01.17.07.023.001

დამკვეთი
შ.პ.ს მილენიუმ ს/კ 429654046

მკ მუშა პროექტი

| სტადია | თარიღი | განმარტება |
|---|---|---|
| | 2025 | |

მთ. არქიტექტორი თ. ბიბილაშვილი

მთ. კონსტრუქტორი ლ. კაკაბაძე

შეასრულა ა. ცაავა

საავტორო უფლებები
შპს "არქიუმ არქიტექტურა"

ნახაზის დასახელება
მონ. რ/ბ ლიფტის შახტის საძირკვლის ლშ–2-ის არმირება

კ-2.04

A3

# მონ. რ/ბ ხიმინჯის ხ–1-ის არმირება

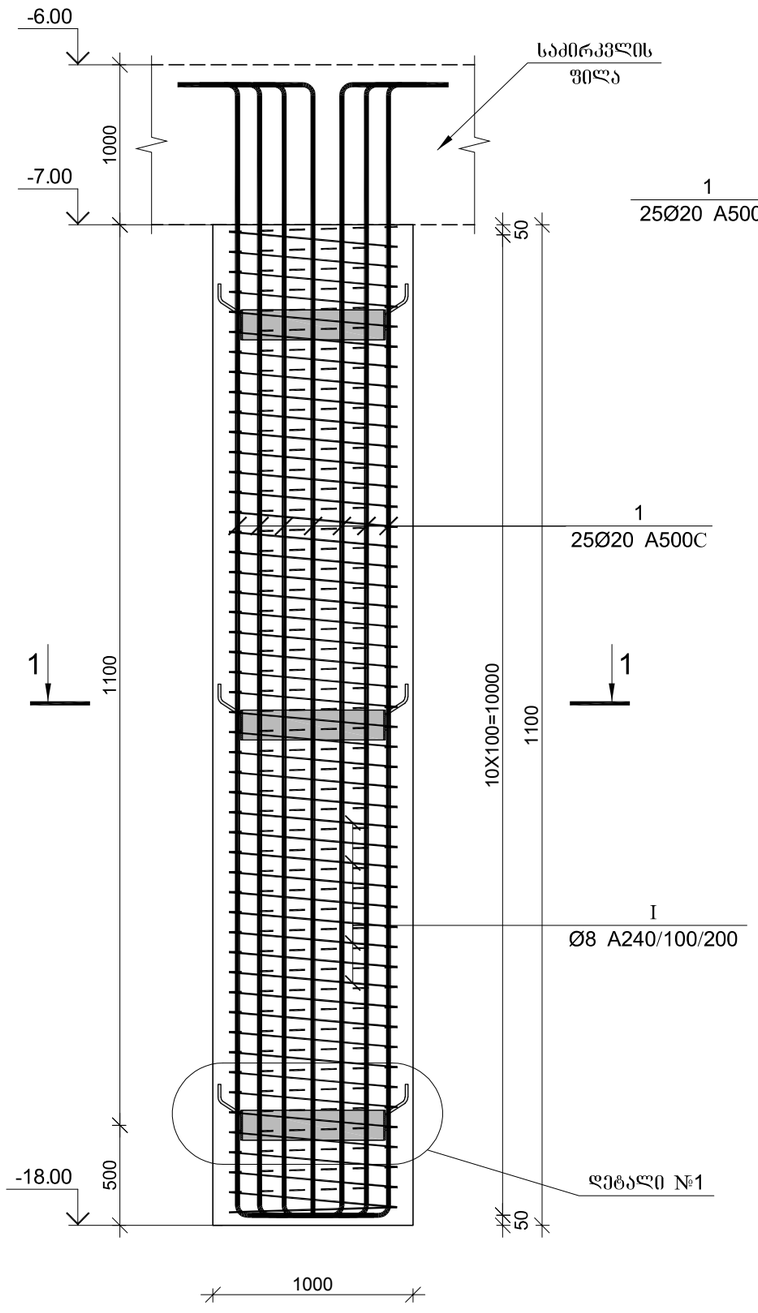


## ჭრილი 1-1

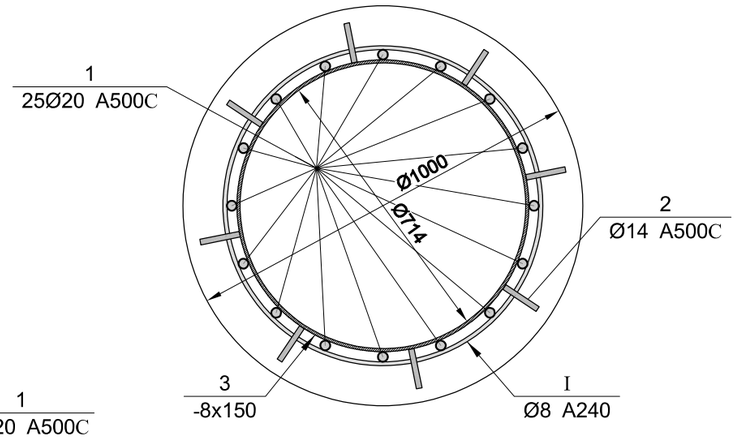


## ლითონის სამონტაჟო ელემენტი, დეტალი-1

ბიჯი 2000 მმ.

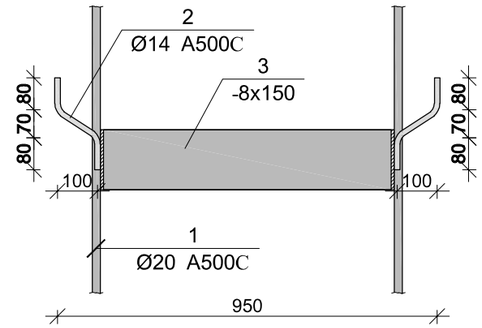


## მონ. რ/ბ ხიმინჯის ხ–1-ის სპეციფიკაცია

| არმატურის სპეციფიკაცია | | | | | არმატურის ამოკრეფა | | | | | ბეტონი B 25 |
|---|---|---|---|---|---|---|---|---|---|---|
| | | | | | | | | წონა კგ. | | |
| პოზ. № | Ø | L მმ. | n ცალი | Ln მ. | Ø | ∑ Ln მ. | ბრაკის მეტრის წონა კგ. | A240 | A500C | V; მ³ |
| 1 | 2 | 3 | 4 | 5 | 6 | 7 | 8 | 9 | 10 | 11 |
| 1 | 25 A500C | 6000 | 16 | 96.00 | 8 A240 | 96.00 | 0.39 | 37.88 | | 9.42 |
| 2 | 14 A500C | 330 | 24 | 7.92 | 14 A500C | 7.92 | 1.21 | | 9.57 | |
| I | 8 A240 | - | - | 96.00 | 25 A500C | 96.00 | 3.85 | | 369.92 | |
| | | | | | | | | | | |
| | | | | | | ∑ | | 37.88 | 379.49 | 9.42 |
| | | | | | | n= 60 | | 2272.81 | 22769.64 | 565.49 |
| | | | | | | | | | 44.28 | კგ/მ³ |

| პოზ. | Ø [მმ.] | ესკიზი [მმ.] | სიგრძე [მმ.] |
|---|---|---|---|
| ① | Ø25 | 200 / 250 / 5550 | 6000 |

## ლითონის სამონტაჟო ელემენტის სპეციფიკაცია

| პოზ. № | მასალის დასახელება | მასალის კვეთი | L მმ. | n ცალი | Ln მ. | ერთეულის წონა; კგ | ჯამური წონა; კგ |
|---|---|---|---|---|---|---|---|
| 1 | 2 | 3 | 5 | 6 | 7 | 8 | 9 |
| 3 | ლითონის ფირფიტა | 8 x 150 | 2300 | 3 | 6.90 | 9.42 | 65.00 |
| | | | | | | 2% შედუღებაზე | 1.30 |
| | | | | | | ∑ | 66.30 |
| | | | | | | n=60 | 3977.88 |

ARCHIUM
architecture & design

პროექტის დასახელება
მრავალბინიანი საცხოვრებელი სახლი

პროექტის მისამართი
ქ.თბილისი, დასახლება ვაზისუბანი მ/რ IV კვარტალი I
ს/კ. 01.17.07.023.001

დამკვეთი
შ.პ.ს მილენიუმ ს/კ 429654046

მპ | მუშა პროექტი

სტადია | თარიღი 2025 | განმარტება

მთ. არქიტექტორი თ. ბიბიაშვილი

მთ. კონსტრუქტორი ლ. კაკაბაძე

შესრულა ა. ცაავა

საავტორო უფლებები
შპს "არქიუმ არქიტექტურა"

ნახაზის დასახელება
მონ. რ/ბ ხიმინჯის ხ–1-ის არმირება

კ-2.05

A3

# სვეტების განლაგების გეგმა -6.00 ნიშნულზე

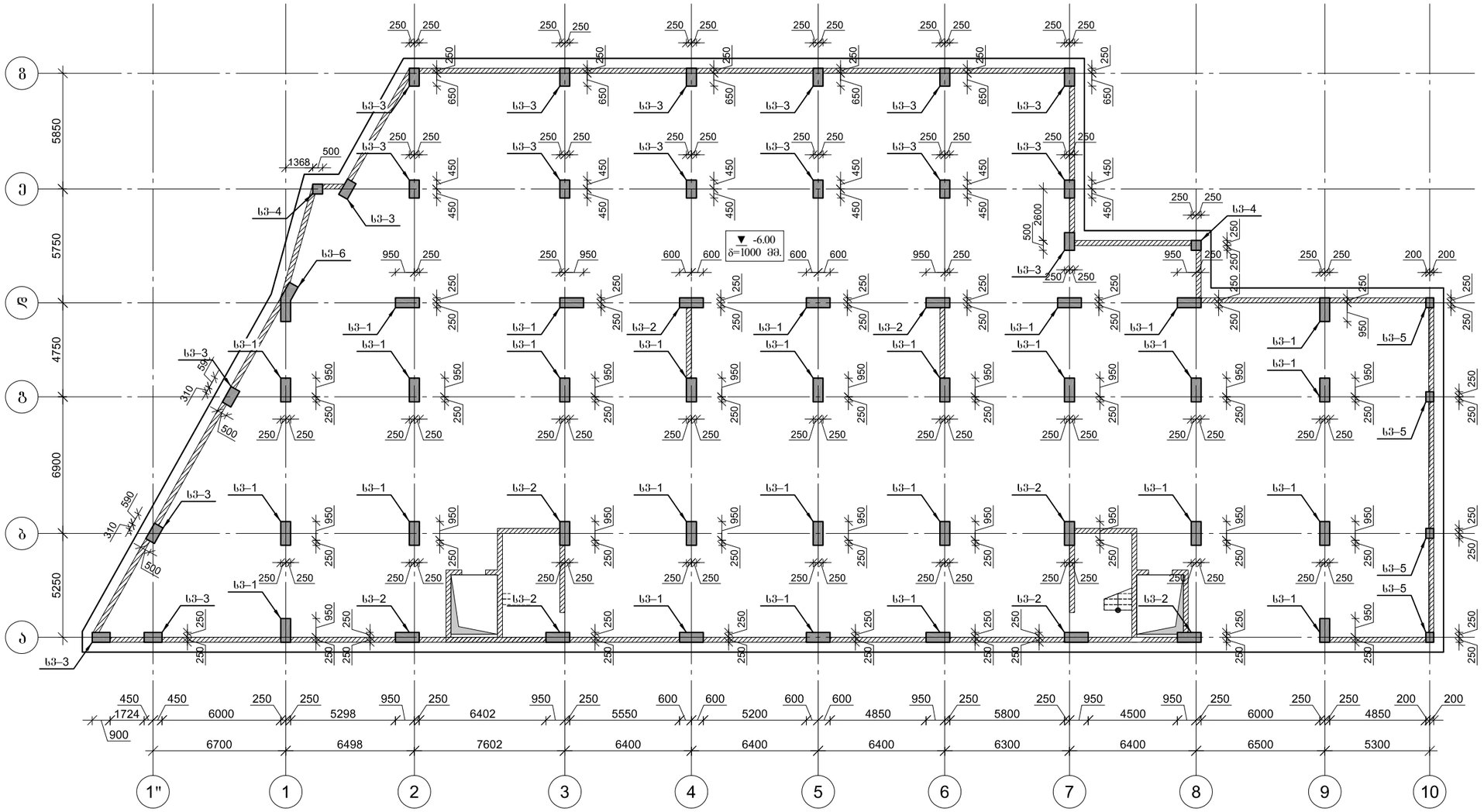


ARCHIUM
architecture & design

პროექტის დასახელება
მრავალბინიანი
საცხოვრებელი სახლი

პროექტის მისამართი
ქ.ობილისი,
დასახლება ვაზისუბანი მ/რ IV
კვარტალი I
ს/კ. 01.17.07.023.001

დამკვეთი
შ.პ.ს მილენიუმ ს/კ 429654046

მპ — მუშა პროექტი

სტადია — თარიღი — განმარტება
2025

მთ. არქიტექტორი თ. ბიბიაშვილი

მთ. კონსტრუქტორი ლ. კაკაბაძე

შესრულა ა. ცაავა

საავტორო უფლებები
შპს "არქიუმ არქიტექტურა"

ნახაზის დასახელება

სვეტების განლაგების გეგმა
-6.00 ნიშნულზე

კ-3.01

A3

## მრავ. რ/ბ სვეტის სვ–1-ის არმირება

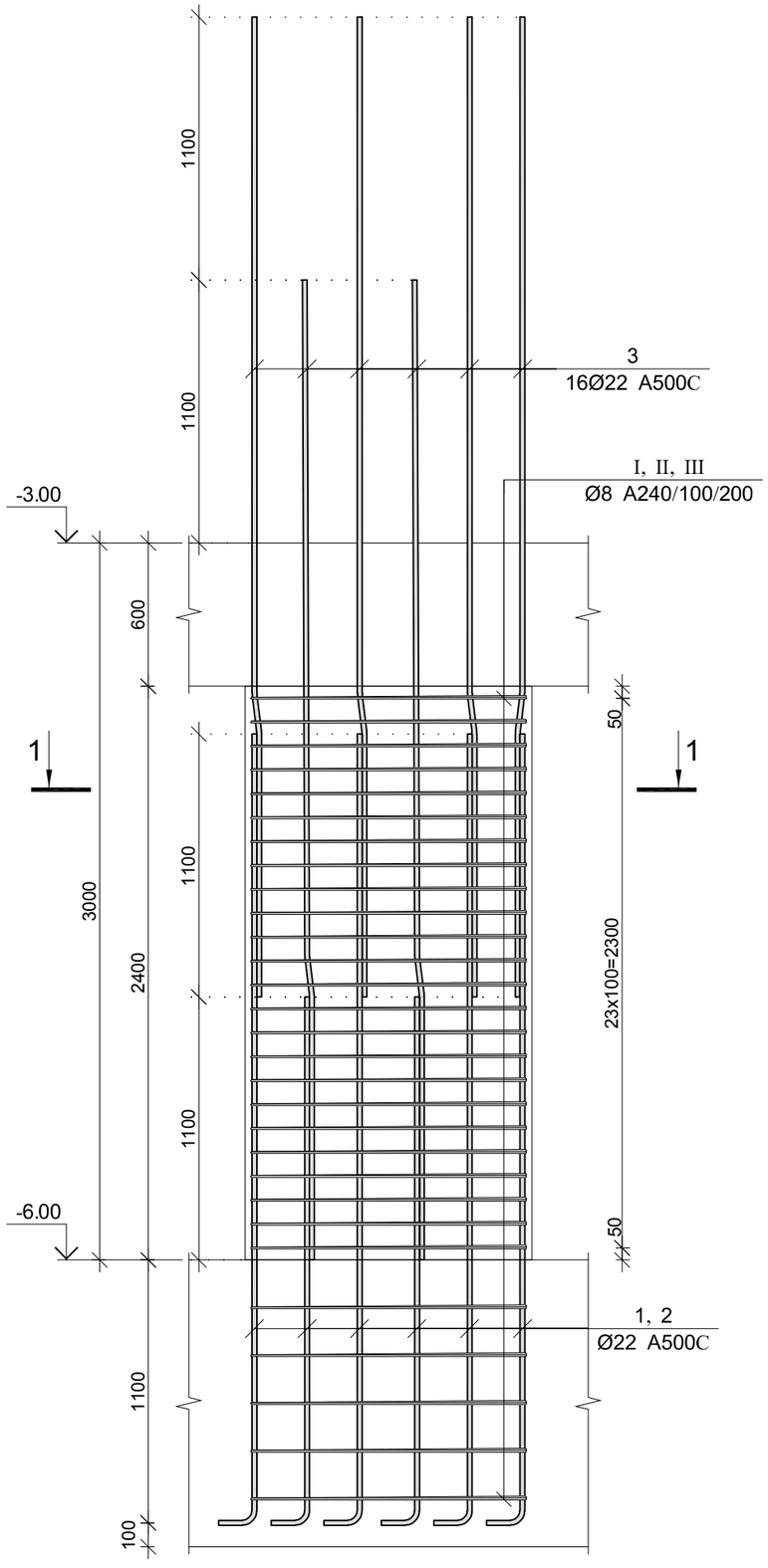


## კვეთი 1–1

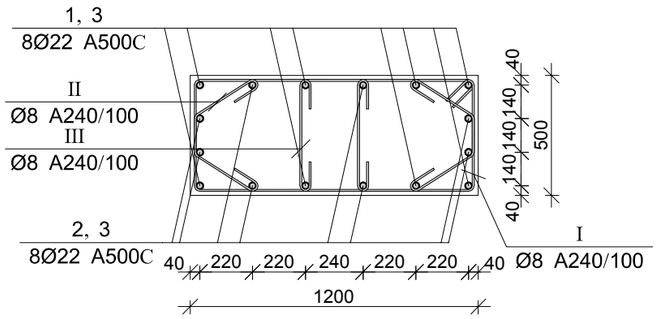


| პოზ. | Ø [მმ.] | ესკიზი [მმ.] | სიგრძე [მმ.] |
|---|---|---|---|
| ① | Ø22 |   | 2400 |
| ② | Ø22 |   | 3500 |
| ③ | Ø22 |   | 4100 |
| Ⅰ | Ø8 | 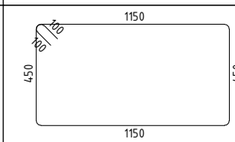  | 3400 |
| Ⅱ | Ø8 | 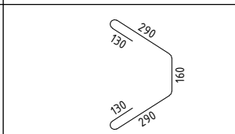  | 1000 |
| Ⅲ | Ø8 |   | 650 |

### მრავ. რ/ბ სვეტის სვ–1-ის სპეციფიკაცია

| არმატურის სპეციფიკაცია | | | | | არმატურის ამოკრეფა | | | | | ბეტონი B 25 |
|---|---|---|---|---|---|---|---|---|---|---|
| პოზ. № | Ø | L მმ. | n ცალი | Ln მ. | Ø | ∑ Ln მ. | ბრაკით მეტრის წონა კგ. | წონა კგ. A240 | წონა კგ. A500C | V; მ³ |
| 1 | 2 | 3 | 4 | 5 | 6 | 7 | 8 | 9 | 10 | 11 |
| 1 | 22 A500C | 2400 | 8 | 19.20 | 8 A240 | 194.30 | 0.39 | 76.67 | | 1.44 |
| 2 | 22 A500C | 3500 | 8 | 28.00 | 22 A500C | 112.80 | 2.98 | | 336.60 | |
| 3 | 22 A500C | 4100 | 16 | 65.60 | | | | | | |
| Ⅰ | 8 A240 | 3400 | 29 | 98.60 | | | | | | |
| Ⅱ | 8 A240 | 1000 | 58 | 58.00 | | | | | | |
| Ⅲ | 8 A240 | 650 | 58 | 37.70 | | ∑ | | 76.67 | 336.60 | 1.44 |
| | | | | | | n= 27 | | 2070.03 | 9088.22 | 38.88 |
| | | | | | | | | | 286.99 | კგ/მ³ |

ARCHIUM
architecture & design

პროექტის დასახელება
მრავალბინიანი
საცხოვრებელი სახლი

პროექტის მისამართი
ქ.ობილისი,
დასახლება ვაზისუბანი მ/რ IV
კვარტალი I
ს/კ. 01.17.07.023.001

დამკვეთი
შ.პ.ს მილენიუმ ს/კ 429654046

მპ — მუშა პროექტი

| სტადია | თარიღი | განმარტება |
|---|---|---|
| | 2025 | |

მთ. არქიტექტორი თ. ბიბიაშვილი

მთ. კონსტრუქტორი ლ. კაკაბაძე

შესრულა ა. ცაავა

საავტორო უფლებები
შპს "არქიუმ არქიტექტურა"

ნახაზის დასახელება
მრავ. რ/ბ სვეტის სვ–1-ის არმირება და სპეციფიკაცია

კ-3.02

A3

## მრავ. რ/ბ სვეტის სვ–2-ის არმირება

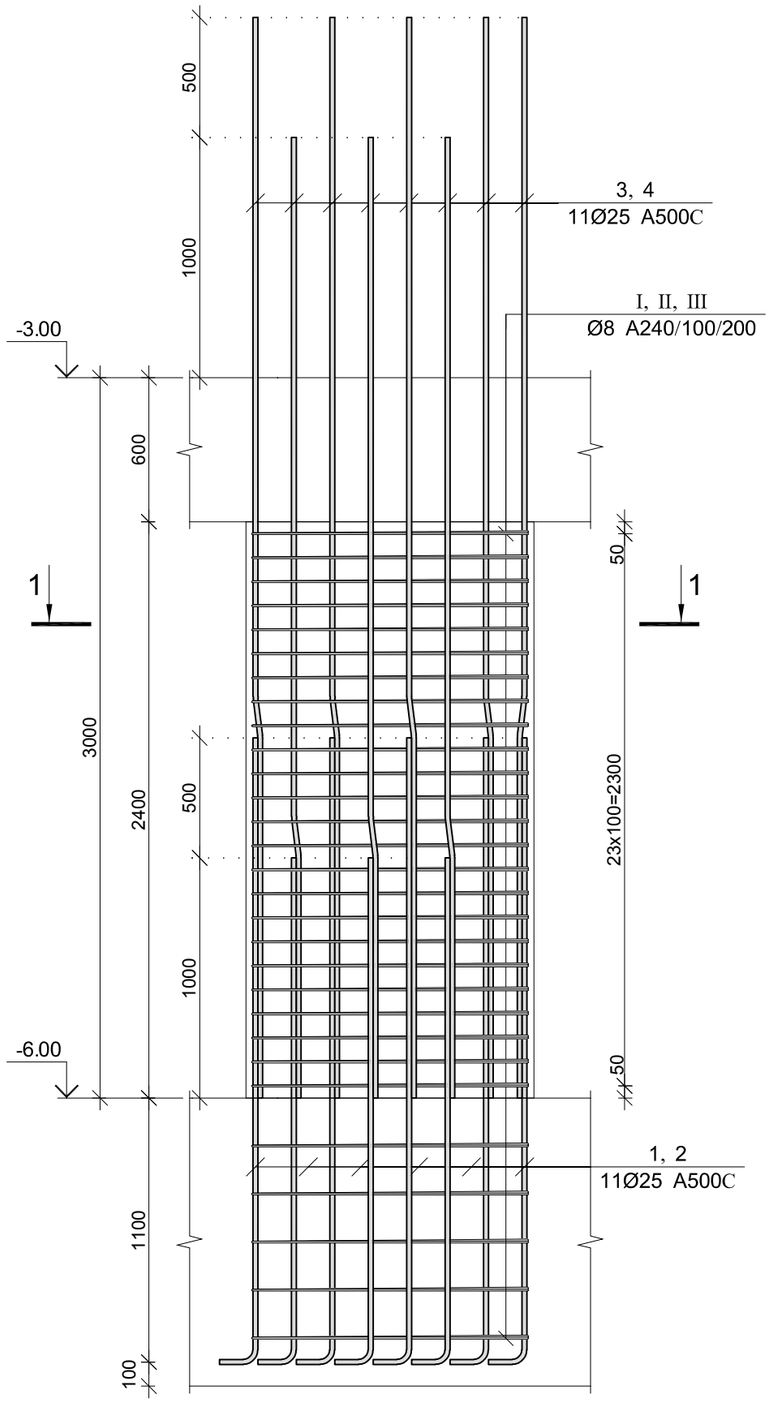


### კვეთი 1–1

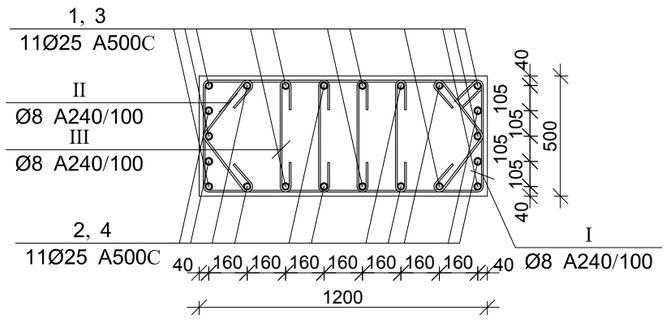


| პოზ. | Ø [მმ.] | ესკიზი [მმ.] | სიგრძე [მმ.] |
|---|---|---|---|
| ① | Ø25 |   | 2800 |
| ② | Ø25 | 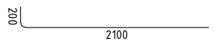  | 2300 |
| ③ | Ø25 | 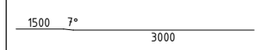  | 4500 |
| ④ | Ø25 | 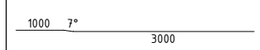  | 4000 |
| Ⅰ | Ø8 | 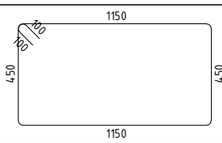  | 3400 |
| Ⅱ | Ø8 |   | 800 |
| Ⅲ | Ø8 | 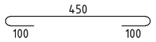  | 650 |

### მრავ. რ/ბ სვეტის სვ–2-ის სპეციფიკაცია

| არმატურის სპეციფიკაცია | | | | | არმატურის ამოკრეფა | | | | | ბეტონი B 25 |
|---|---|---|---|---|---|---|---|---|---|---|
| პოზ. № | Ø | L მმ. | n ცალი | Ln მ. | Ø | ∑ Ln მ. | ბრაქეტი მეტრის წონა კგ. | წონა კგ. A240 | წონა კგ. A500C | V; მ³ |
| 1 | 2 | 3 | 4 | 5 | 6 | 7 | 8 | 9 | 10 | 11 |
| 1 | 25 A500C | 2800 | 11 | 30.80 | 8 A240 | 220.40 | 0.39 | 86.97 | | 1.44 |
| 2 | 25 A500C | 2300 | 11 | 25.30 | 25 A500C | 149.60 | 3.85 | | 576.46 | |
| 3 | 25 A500C | 4500 | 11 | 49.50 | | | | | | |
| 4 | 25 A500C | 4000 | 11 | 44.00 | | | | | | |
| I | 8 A240 | 3400 | 29 | 98.60 | | | | | | |
| II | 8 A240 | 800 | 58 | 46.40 | | | | | | |
| III | 8 A240 | 650 | 116 | 75.40 | | | | | | |
| | | | | | | ∑ | | 86.97 | 576.46 | 1.44 |
| | | | | | | n= 8 | | 695.73 | 4611.71 | 11.52 |
| | | | | | | | | | 460.72 | კგ/მ³ |

ARCHIUM
architecture & design

პროექტის დასახელება
მრავალბინიანი
საცხოვრებელი სახლი

პროექტის მისამართი
ქ.თბილისი,
დასახლება ვაზისუბანი მ/რ IV
კვარტალი I
ს/კ. 01.17.07.023.001

დამკვეთი
შ.პ.ს მილენიუმ ს/კ 429654046

მპ — მუშა პროექტი

| სტადია | თარიღი | განმარტება |
|---|---|---|
| | 2025 | |

მთ. არქიტექტორი თ. ბიბიაშვილი

მთ. კონსტრუქტორი ლ. კაკაბაძე

შესრულა ა. ცაავა

საავტორო უფლებები
შპს "არქიუმ არქიტექტურა"

ნახაზის დასახელება
მრავ. რ/ბ სვეტის სვ–2-ის არმირება და სპეციფიკაცია

კ-3.03

A3

## მრავ. რ/ბ სვეტის სვ–3-ის არმირება

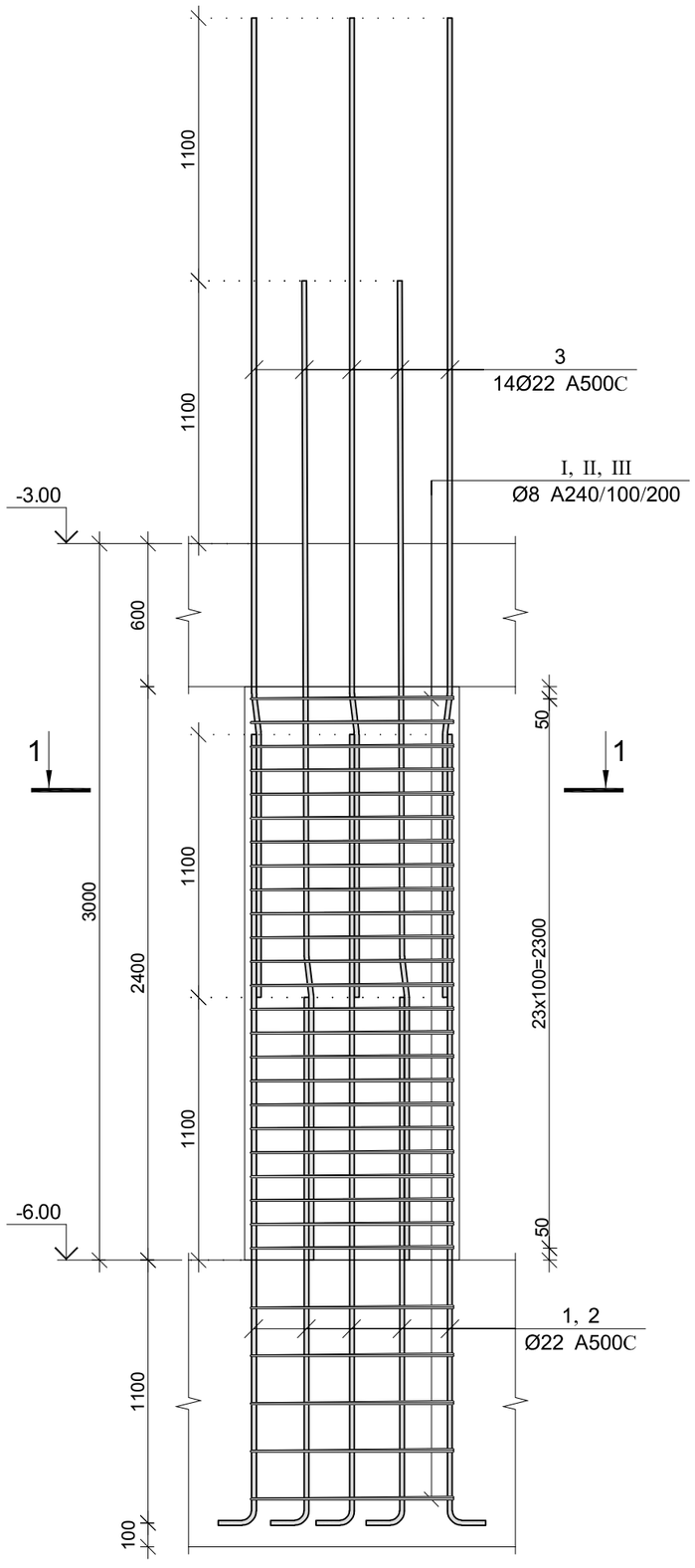


## კვეთი 1–1

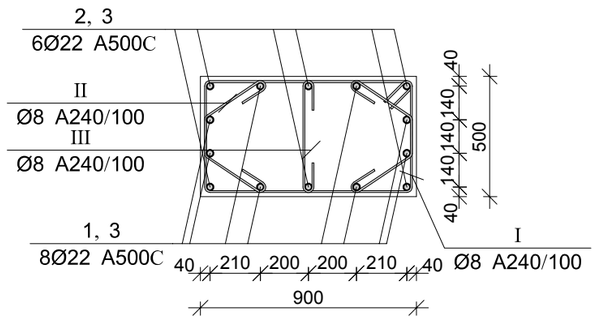


| პოზ. | Ø [მმ.] | ესკიზი [მმ.] | სიგრძე [მმ.] |
|---|---|---|---|
| ① | Ø22 |   | 2400 |
| ② | Ø22 |   | 3500 |
| ③ | Ø22 |   | 4100 |
| Ⅰ | Ø8 | 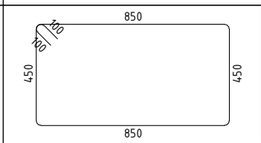  | 2800 |
| Ⅱ | Ø8 | 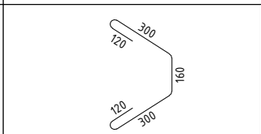  | 1000 |
| Ⅲ | Ø8 | 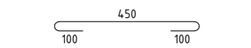  | 650 |

## მრავ. რ/ბ სვეტის სვ–3-ის სპეციფიკაცია

| არმატურის სპეციფიკაცია | | | | | არმატურის ამოკრეფა | | | | | ბეტონი B 25 |
|---|---|---|---|---|---|---|---|---|---|---|
| პოზ. № | Ø | L მმ. | n ცალი | Ln მ. | Ø | ∑ Ln მ. | ბრაკით მეტრის წონა კგ. | წონა კგ. A240 | წონა კგ. A500C | V; მ³ |
| 1 | 2 | 3 | 4 | 5 | 6 | 7 | 8 | 9 | 10 | 11 |
| 1 | 22 A500C | 2400 | 8 | 19.20 | 8 A240 | 158.05 | 0.39 | 62.36 | | 1.08 |
| 2 | 22 A500C | 3500 | 6 | 21.00 | 22 A500C | 97.60 | 2.98 | | 291.24 | |
| 3 | 22 A500C | 4100 | 14 | 57.40 | | | | | | |
| I | 8 A240 | 2800 | 29 | 81.20 | | | | | | |
| II | 8 A240 | 1000 | 58 | 58.00 | | | | | | |
| III | 8 A240 | 650 | 29 | 18.85 | | ∑ | | 62.36 | 291.24 | 1.08 |
| | | | | | | n= 18 | | 1122.55 | 5242.38 | 19.44 |
| | | | | | | | | | 327.41 | კგ/მ³ |

ARCHIUM
architecture & design

პროექტის დასახელება
მრავალბინიანი
საცხოვრებელი სახლი

პროექტის მისამართი
ქ.თბილისი,
დასახლება ვაზისუბანი მ/რ IV
კვარტალი I
ს/კ. 01.17.07.023.001

დამკვეთი
შ.პ.ს მილენიუმ ს/კ 429654046

მპ მუშა პროექტი

სტადია თარიღი განმარტება
2025

მთ. არქიტექტორი თ. ბიბიაშვილი

მთ. კონსტრუქტორი ლ. კაკაბაძე

შესრულა ა. ცაავა

საავტორო უფლებები
შპს "არქიუმ არქიტექტურა"

ნახაზის დასახელება
მრავ. რ/ბ სვეტის სვ–3-ის
არმირება და სპეციფიკაცია

კ-3.04

A3

## მრავ. რ/ბ სვეტის სვ–4-ის არმირება

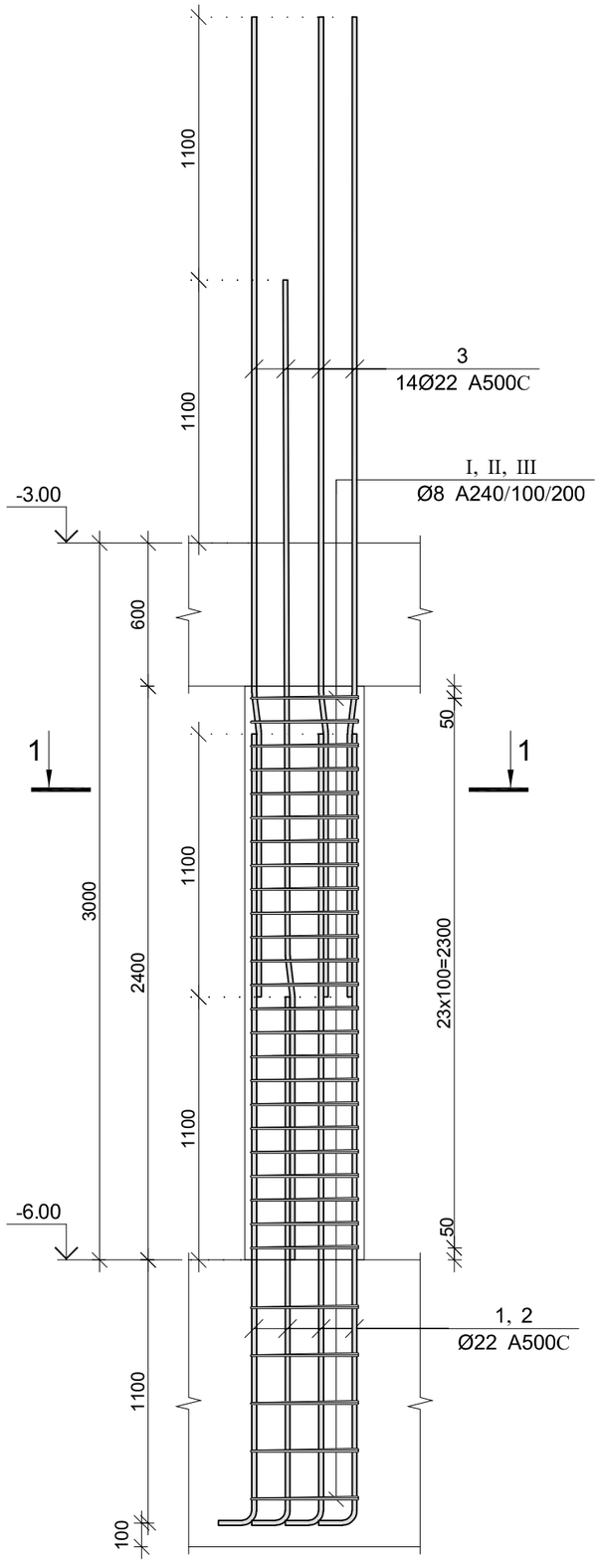


### კვეთი 1–1

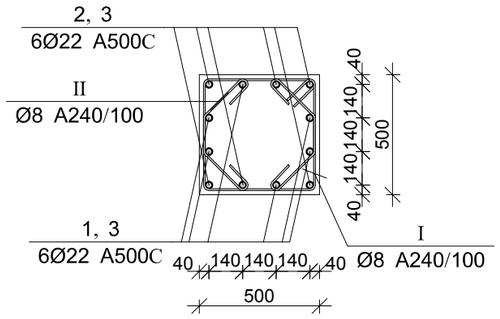


| პოზ. | Ø [მმ.] | ესკიზი [მმ.] | სიგრძე [მმ.] |
|---|---|---|---|
| ① | Ø22 |   | 2400 |
| ② | Ø22 | 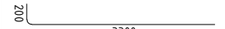  | 3500 |
| ③ | Ø22 |   | 4100 |
| Ⅰ | Ø8 | 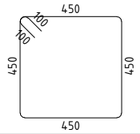  | 2000 |
| Ⅱ | Ø8 | 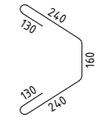  | 900 |

### მრავ. რ/ბ სვეტის სვ–4-ის სპეციფიკაცია

| არმატურის სპეციფიკაცია | | | | | არმატურის ამოკრეფა | | | | | ბეტონი B 25 |
|---|---|---|---|---|---|---|---|---|---|---|
| პოზ. № | Ø | L მმ. | n ცალი | Ln მ. | Ø | ∑ Ln მ. | ერთეული მეტრის წონა კგ. | წონა კგ. A240 | წონა კგ. A500C | V; მ³ |
| 1 | 2 | 3 | 4 | 5 | 6 | 7 | 8 | 9 | 10 | 11 |
| 1 | 22 A500C | 2400 | 6 | 14.40 | 8 A240 | 110.20 | 0.39 | 43.48 | | 0.60 |
| 2 | 22 A500C | 3500 | 6 | 21.00 | 22 A500C | 84.60 | 2.98 | | 252.45 | |
| 3 | 22 A500C | 4100 | 12 | 49.20 | | | | | | |
| Ⅰ | 8 A240 | 2000 | 29 | 58.00 | | | | | | |
| Ⅱ | 8 A240 | 900 | 58 | 52.20 | | | | | | |
| | | | | | | ∑ | | 43.48 | 252.45 | 0.60 |
| | | | | | | n= 2 | | 86.97 | 504.90 | 1.20 |
| | | | | | | | | | 493.22 | კგ/მ³ |

ARCHIUM
architecture & design

პროექტის დასახელება
მრავალბინიანი
საცხოვრებელი სახლი

პროექტის მისამართი
ქ.თბილისი,
დასახლება ვაზისუბანი მ/რ IV
კვარტალი I
ს/კ. 01.17.07.023.001

დამკვეთი
შ.პ.ს მილენიუმ ს/კ 429654046

მპ — მუშა პროექტი

სტადია — თარიღი 2025 — განმარტება

მთ. არქიტექტორი თ. ბიბიაშვილი

მთ. კონსტრუქტორი ლ. კაკაბაძე

შეასრულა ა. ცაავა

საავტორო უფლებები
შპს "არქიუმ არქიტექტურა"

ნახაზის დასახელება
მრავ. რ/ბ სვეტის სვ–4-ის არმირება და სპეციფიკაცია

კ-3.05

A3

## მრავ. რ/ბ სვეტის სვ–5-ის არმირება

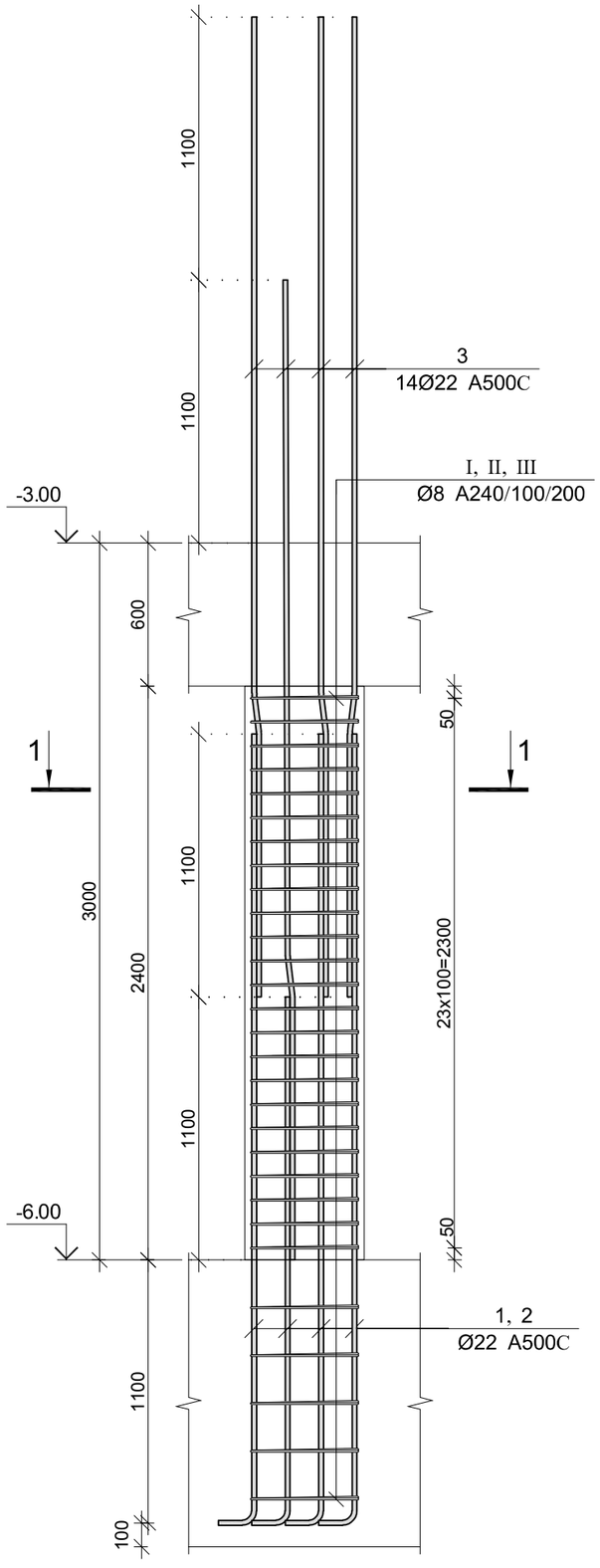


### კვეთი 1–1

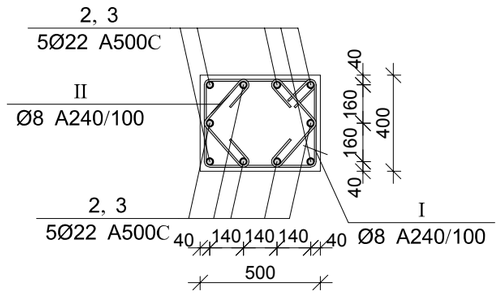


| პოზ. | Ø [მმ.] | ესკიზი [მმ.] | სიგრძე [მმ.] |
|---|---|---|---|
| ① | Ø22 |   | 2400 |
| ② | Ø22 |   | 3500 |
| ③ | Ø22 |   | 4100 |
| Ⅰ | Ø8 | 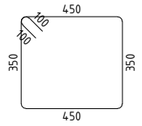  | 1800 |
| Ⅱ | Ø8 |   | 700 |

## მრავ. რ/ბ სვეტის სვ–5-ის სპეციფიკაცია

| არმატურის სპეციფიკაცია | | | | | არმატურის ამოკრეფა | | | | | ბეტონი B 25 |
|---|---|---|---|---|---|---|---|---|---|---|
| პოზ. № | Ø | L მმ. | n ცალი | Ln მ. | Ø | ∑ Ln მ. | ერთეული მეტრის წონა კგ. | წონა კგ. A240 | წონა კგ. A500C | V; მ³ |
| 1 | 2 | 3 | 4 | 5 | 6 | 7 | 8 | 9 | 10 | 11 |
| 1 | 22 A500C | 2400 | 5 | 12.00 | 8 A240 | 92.80 | 0.39 | 36.62 | | 0.48 |
| 2 | 22 A500C | 3500 | 5 | 17.50 | 22 A500C | 70.50 | 2.98 | | 210.38 | |
| 3 | 22 A500C | 4100 | 10 | 41.00 | | | | | | |
| Ⅰ | 8 A240 | 1800 | 29 | 52.20 | | | | | | |
| Ⅱ | 8 A240 | 700 | 58 | 40.60 | | | | | | |
| | | | | | | ∑ | | 36.62 | 210.38 | 0.48 |
| | | | | | | n= 4 | | 146.47 | 841.50 | 1.92 |
| | | | | | | | | | 514.57 | კგ/მ³ |

ARCHIUM
architecture & design

პროექტის დასახელება
მრავალბინიანი
საცხოვრებელი სახლი

პროექტის მისამართი
ქ.ობილისი,
დასახლება ვაზისუბანი მ/რ IV
კვარტალი I
ს/კ. 01.17.07.023.001

დამკვეთი
შ.პ.ს მილენიუმ ს/კ 429654046

მპ — მუშა პროექტი

სტადია — თარიღი 2025 — განმარტება

მთ. არქიტექტორი თ. ბიბიაშვილი

მთ. კონსტრუქტორი ლ. კაკაბაძე

შესრულა ა. ცაავა

საავტორო უფლებები
შპს "არქიუმ არქიტექტურა"

ნახაზის დასახელება
მრავ. რ/ბ სვეტის სვ–5-ის არმირება და სპეციფიკაცია

კ-3.06

A3

# მონ. რ/ბ სვეტის სვ–6-ის არმირება

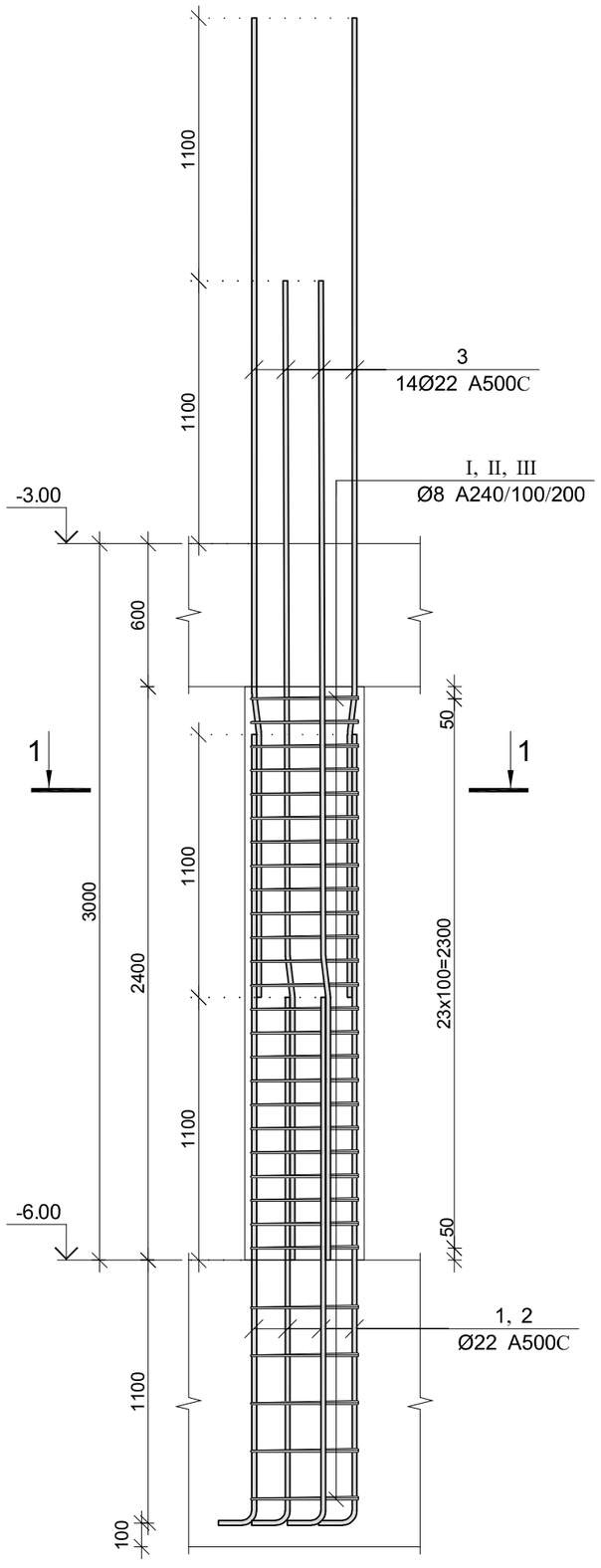


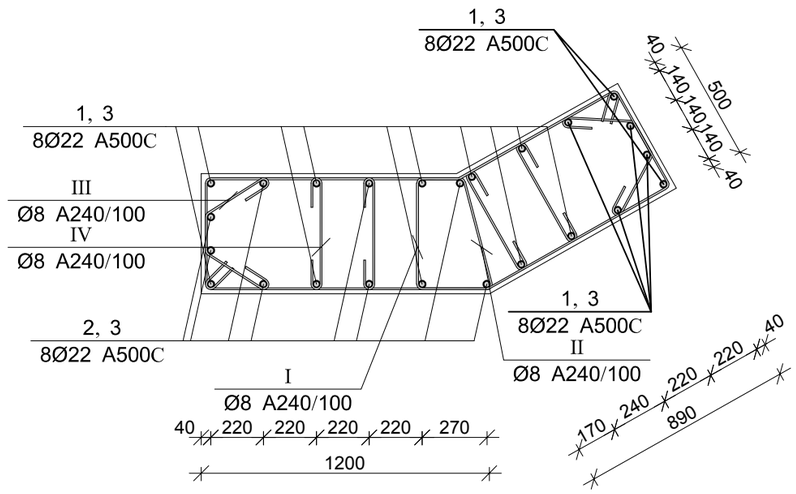


| პოზ. | Ø [მმ.] | ესკიზი [მმ.] | სიგრძე [მმ.] |
|---|---|---|---|
| ① | Ø22 | 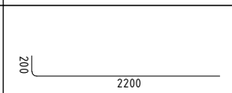  | 2400 |
| ② | Ø22 | 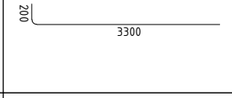  | 3500 |
| ③ | Ø22 | 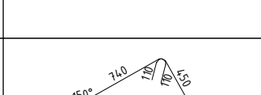  | 4100 |
| Ⅰ | Ø8 | 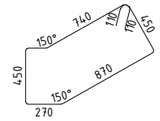  | 3000 |
| Ⅰ | Ø8 | 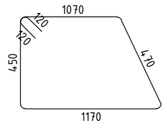  | 3400 |
| Ⅲ | Ø8 | 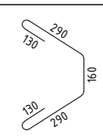  | 1000 |
| Ⅳ | Ø8 | 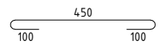  | 650 |

## მონ. რ/ბ სვეტის სვ–6-ის სპეციფიკაცია

| არმატურის სპეციფიკაცია | | | | | არმატურის ამოკრეფა | | | | | ბეტონი B 25 |
|---|---|---|---|---|---|---|---|---|---|---|
| პოზ. № | Ø | L მმ. | n ცალი | Ln მ. | Ø | ∑ Ln მ. | 1მ.მავთ. წონა კგ. | წონა კგ. A240 | წონა კგ. A500C | V; მ³ |
| 1 | 2 | 3 | 4 | 5 | 6 | 7 | 8 | 9 | 10 | 11 |
| 1 | 22 A500C | 2400 | 12 | 28.80 | 8 A240 | 727.90 | 0.39 | 287.22 | | 2.40 |
| 2 | 22 A500C | 3500 | 12 | 42.00 | 22 A500C | 169.20 | 2.98 | | 504.90 | |
| 3 | 22 A500C | 4100 | 24 | 98.40 | | | | | | |
| I | 8 A240 | 3000 | 145 | 435.00 | | | | | | |
| II | 8 A240 | 3400 | 58 | 197.20 | | | | | | |
| III | 8 A240 | 1000 | 58 | 58.00 | | | | | | |
| IV | 8 A240 | 650 | 58 | 37.70 | | ∑ | | 287.22 | 504.90 | 2.40 |
| | | | | | | n= 1 | | 287.22 | 504.90 | 2.40 |
| | | | | | | | | | 330.05 | კგ/მ³ |

ARCHIUM
architecture & design

პროექტის დასახელება
მრავალბინიანი
საცხოვრებელი სახლი

პროექტის მისამართი
ქ.ბიბილისი,
დასახლება ვაზისუბანი მ/რ IV
კვარტალი I
ს/კ. 01.17.07.023.001

დამკვეთი
შ.პ.ს მილენიუმ ს/კ 429654046

მპ — მუშა პროექტი

სტადია — თარიღი 2025 — განმარტება

მთ. არქიტექტორი თ. ბიბიაშვილი

მთ. კონსტრუქტორი ლ. კაკაბაძე

შესრულა ა. ცაავა

საავტორო უფლებები
შპს "არქიუმ არქიტექტურა"

ნახაზის დასახელება
მონ. რ/ბ სვეტის სვ–6-ის არმირება და სპეციფიკაცია

კ-3.07

A3

# სვეტების განლაგების გეგმა -3.00 ნიშნულზე

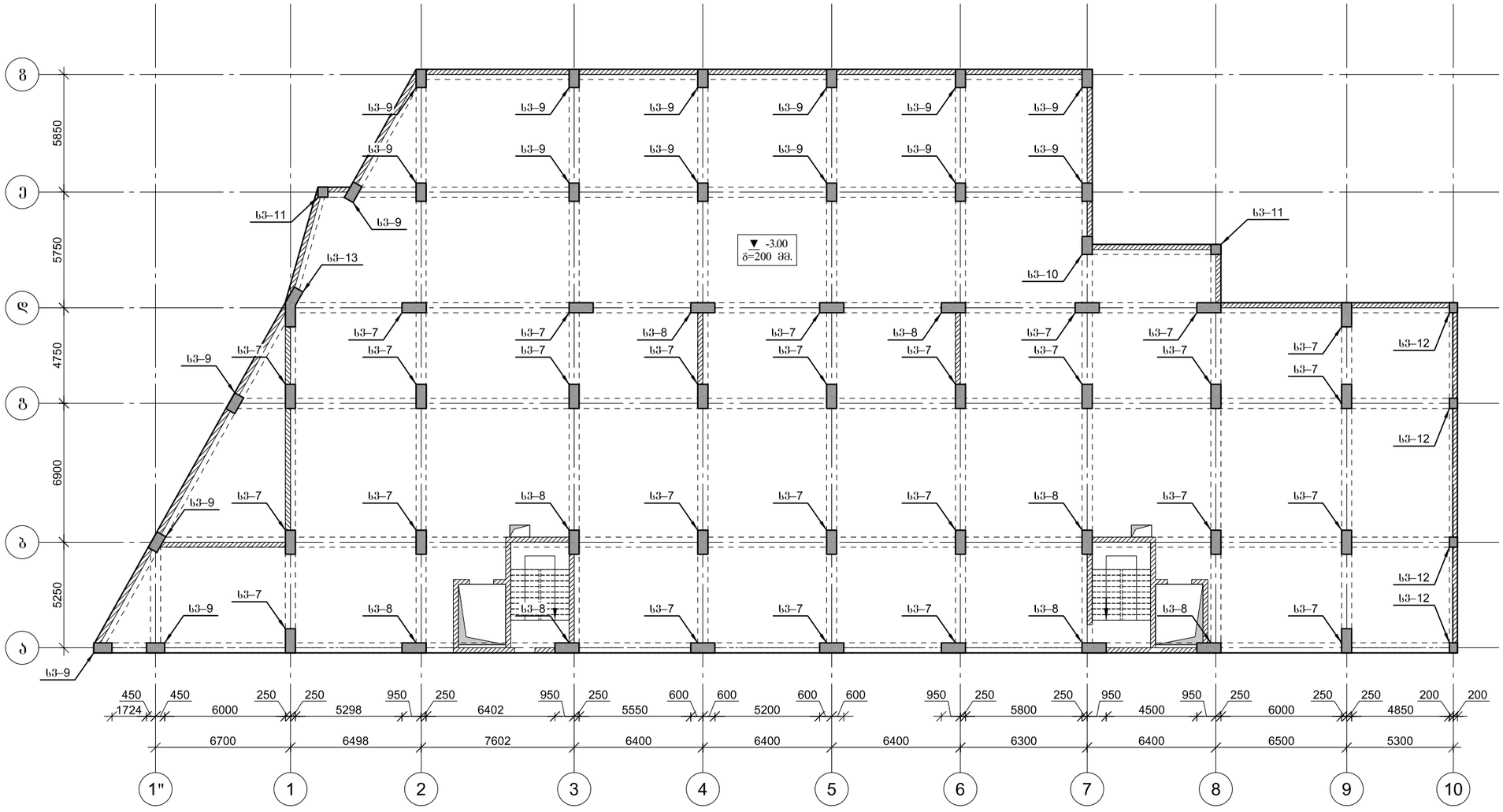


ARCHIUM
architecture & design

პროექტის დასახელება
მრავალბინიანი
საცხოვრებელი სახლი

პროექტის მისამართი
ქ.თბილისი,
დასახლება ვაზისუბანი მ/რ IV
კვარტალი I
ს/კ. 01.17.07.023.001

დამკვეთი
შ.პ.ს მილენიუმ ს/კ 429654046

მპ მუშა პროექტი

სტადია თარიღი განმარტება
2025

მთ. არქიტექტორი თ. ბიბიაშვილი

მთ. კონსტრუქტორი ლ. კაკაბაძე

შესრულა ა. ცაავა

საავტორო უფლებები
შპს "არქიუმ არქიტექტურა"

ნახაზის დასახელება
სვეტების განლაგების გეგმა
-3.00 ნიშნულზე

კ-3.08

A3

## მრავ. რ/ბ სვეტის სვ–7-ის არმირება

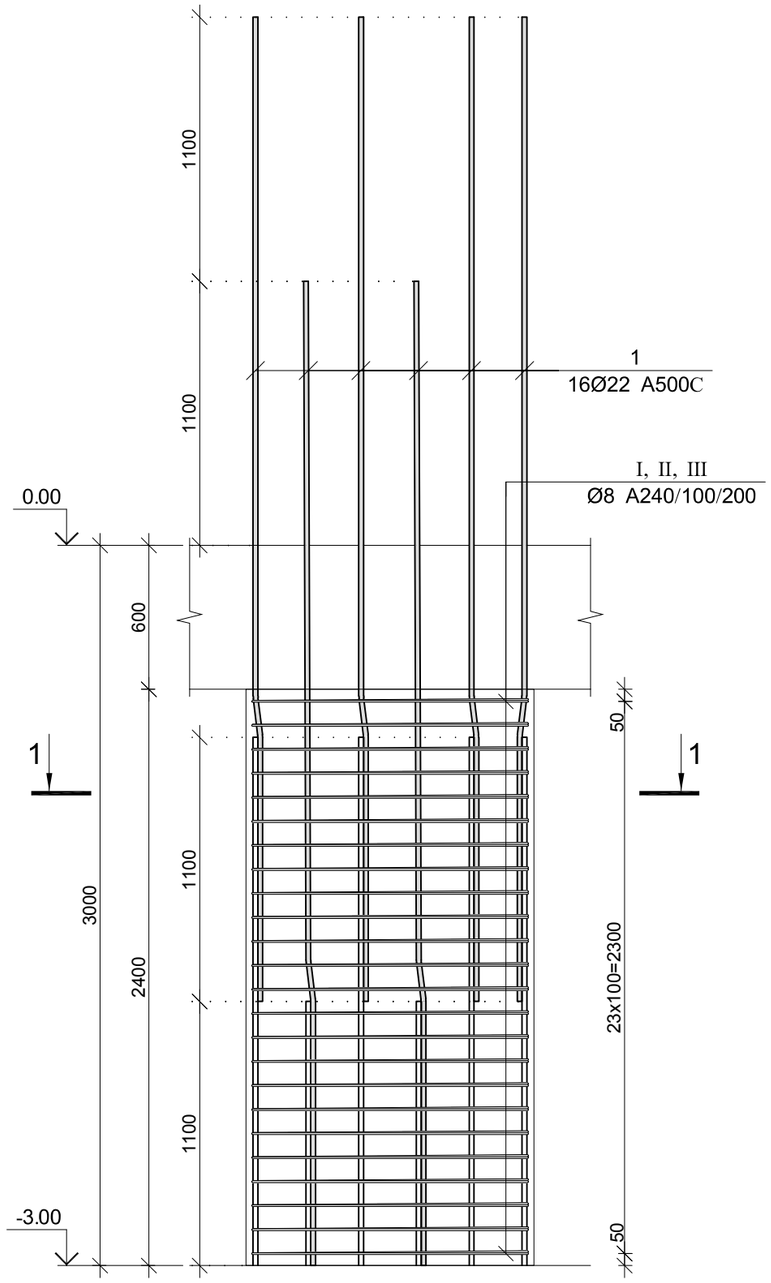


## კვეთი 1–1

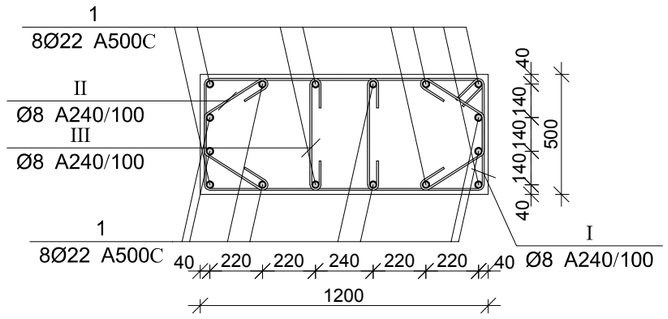


| პოზ. | Ø [მმ.] | ესკიზი [მმ.] | სიგრძე [მმ.] |
|---|---|---|---|
| ① | Ø22 |   | 4100 |
| Ⓘ | Ø8 | 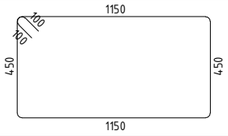  | 3400 |
| Ⓘ | Ø8 | 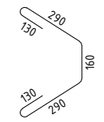  | 1000 |
| Ⓘ | Ø8 | 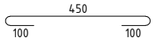  | 650 |

### მრავ. რ/ბ სვეტის სვ–7-ის სპეციფიკაცია

| არმატურის სპეციფიკაცია | | | | | არმატურის ამოკრეფა | | | | | ბეტონი B 25 |
|---|---|---|---|---|---|---|---|---|---|---|
| პოზ. № | Ø | L მმ. | n ცალი | Ln მ. | Ø | ∑ Ln მ. | ზრდითი ვეტრის წონა კგ. | წონა კგ. A240 | წონა კგ. A500C | V; მ³ |
| 1 | 2 | 3 | 4 | 5 | 6 | 7 | 8 | 9 | 10 | 11 |
| 1 | 22 A500C | 4100 | 16 | 65.60 | 8 A240 | 160.80 | 0.39 | 63.45 | | 1.44 |
| I | 8 A240 | 3400 | 24 | 81.60 | 22 A500C | 65.60 | 2.98 | | 195.75 | |
| II | 8 A240 | 1000 | 48 | 48.00 | | | | | | |
| III | 8 A240 | 650 | 48 | 31.20 | | | | | | |
| | | | | | | | | | | |
| | | | | | | ∑ | | 63.45 | 195.75 | 1.44 |
| | | | | | | n= 27 | | 1713.13 | 5285.35 | 38.88 |
| | | | | | | | | | 180.00 | კგ/მ³ |

ARCHIUM
architecture & design

პროექტის დასახელება
მრავალბინიანი
საცხოვრებელი სახლი

პროექტის მისამართი
ქ.ობილისი,
დასახლება ვაზისუბანი მ/რ IV
კვარტალი I
ს/კ. 01.17.07.023.001

დამკვეთი
შ.პ.ს მილენიუმ ს/კ 429654046

მპ — მუშა პროექტი

სტადია — თარიღი 2025 — განმარტება

მთ. არქიტექტორი თ. ბიბიაშვილი

მთ. კონსტრუქტორი ლ. კაკაბაძე

შესრულა ა. ცაავა

საავტორო უფლებები
შპს "არქიუმ არქიტექტურა"

ნახაზის დასახელება
მრავ. რ/ბ სვეტის სვ–7-ის არმირება და სპეციფიკაცია

კ-3.09

A3

# მონ. რ/ბ სვეტის სვ–8-ის არმირება

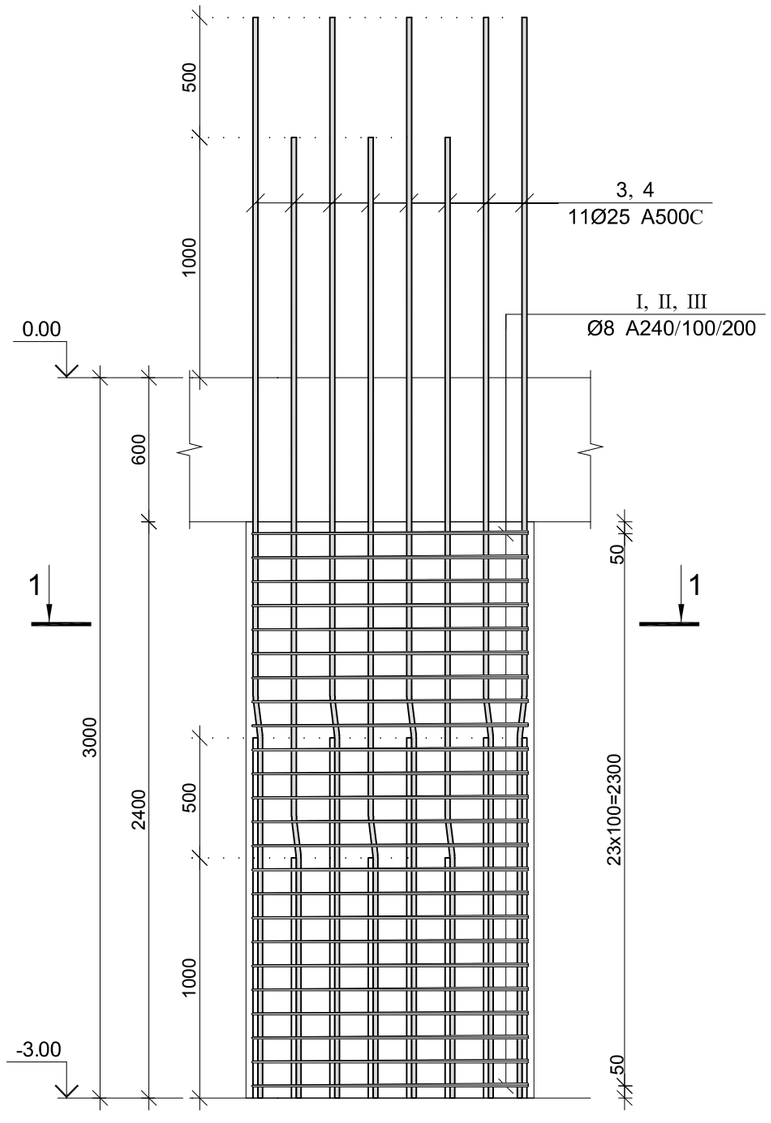


## კვეთი 1–1

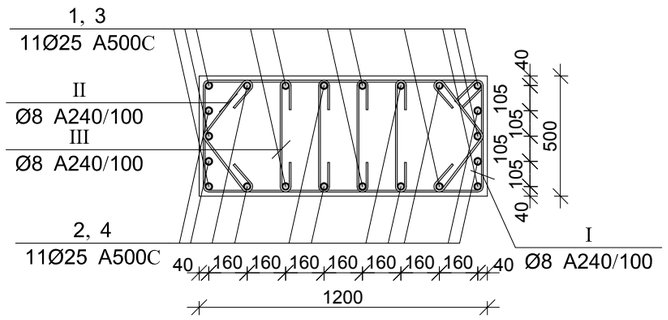


| პოზ. | Ø [მმ.] | ესკიზი [მმ.] | სიგრძე [მმ.] |
|---|---|---|---|
| ① | Ø25 | 1500 7° 3000 | 4500 |
| ② | Ø25 | 1000 7° 3000 | 4000 |
| Ⅰ | Ø8 | 1150, 100, 100, 450, 450, 1150 | 3400 |
| Ⅱ | Ø8 | 300, 100, 100, 300 | 800 |
| Ⅲ | Ø8 | 450, 100, 100 | 650 |

## მონ. რ/ბ სვეტის სვ–8-ის სპეციფიკაცია

| არმატურის სპეციფიკაცია | | | | | არმატურის ამოპრეშა | | | | | ბეტონი B 25 |
|---|---|---|---|---|---|---|---|---|---|---|
| პოზ. № | Ø | L მმ. | n ცალი | Ln მ. | Ø | ∑ Ln მ. | ბრაქმენ მეტრის წონა კგ. | წონა კგ. A240 | წონა კგ. A500C | V; მ³ |
| 1 | 2 | 3 | 4 | 5 | 6 | 7 | 8 | 9 | 10 | 11 |
| 1 | 25 A500C | 4500 | 11 | 49.50 | 8 A240 | 182.40 | 0.39 | 71.97 | | 1.44 |
| 2 | 25 A500C | 4000 | 11 | 44.00 | 25 A500C | 93.50 | 3.85 | | 360.29 | |
| I | 8 A240 | 3400 | 24 | 81.60 | | | | | | |
| II | 8 A240 | 800 | 48 | 38.40 | | | | | | |
| III | 8 A240 | 650 | 96 | 62.40 | | | | | | |
| | | | | | | | | | | |
| | | | | | | | | | | |
| | | | | | | ∑ | | 71.97 | 360.29 | 1.44 |
| | | | | | | n= 8 | | 575.78 | 2882.32 | 11.52 |
| | | | | | | | | | 300.18 | კგ/მ³ |

ARCHIUM
architecture & design

პროექტის დასახელება
მრავალბინიანი
საცხოვრებელი სახლი

პროექტის მისამართი
ქ.თბილისი,
დასახლება ვაზისუბანი მ/რ IV
კვარტალი I
ს/კ. 01.17.07.023.001

დამკვეთი
შ.პ.ს მილენიუმ ს/კ 429654046

მპ მუშა პროექტი

სტადია თარიღი 2025 განმარტება

მთ. არქიტექტორი თ. ბიბიაშვილი

მთ. კონსტრუქტორი ლ. კაკაბაძე

შესრულა ა. ცაავა

საავტორო უფლებები
შპს "არქიუმ არქიტექტურა"

ნახაზის დასახელება
მონ. რ/ბ სვეტის სვ–8-ის არმირება და სპეციფიკაცია

კ-3.10

A3

## მონ. რ/ბ სვეტის სვ–9-ის არმირება

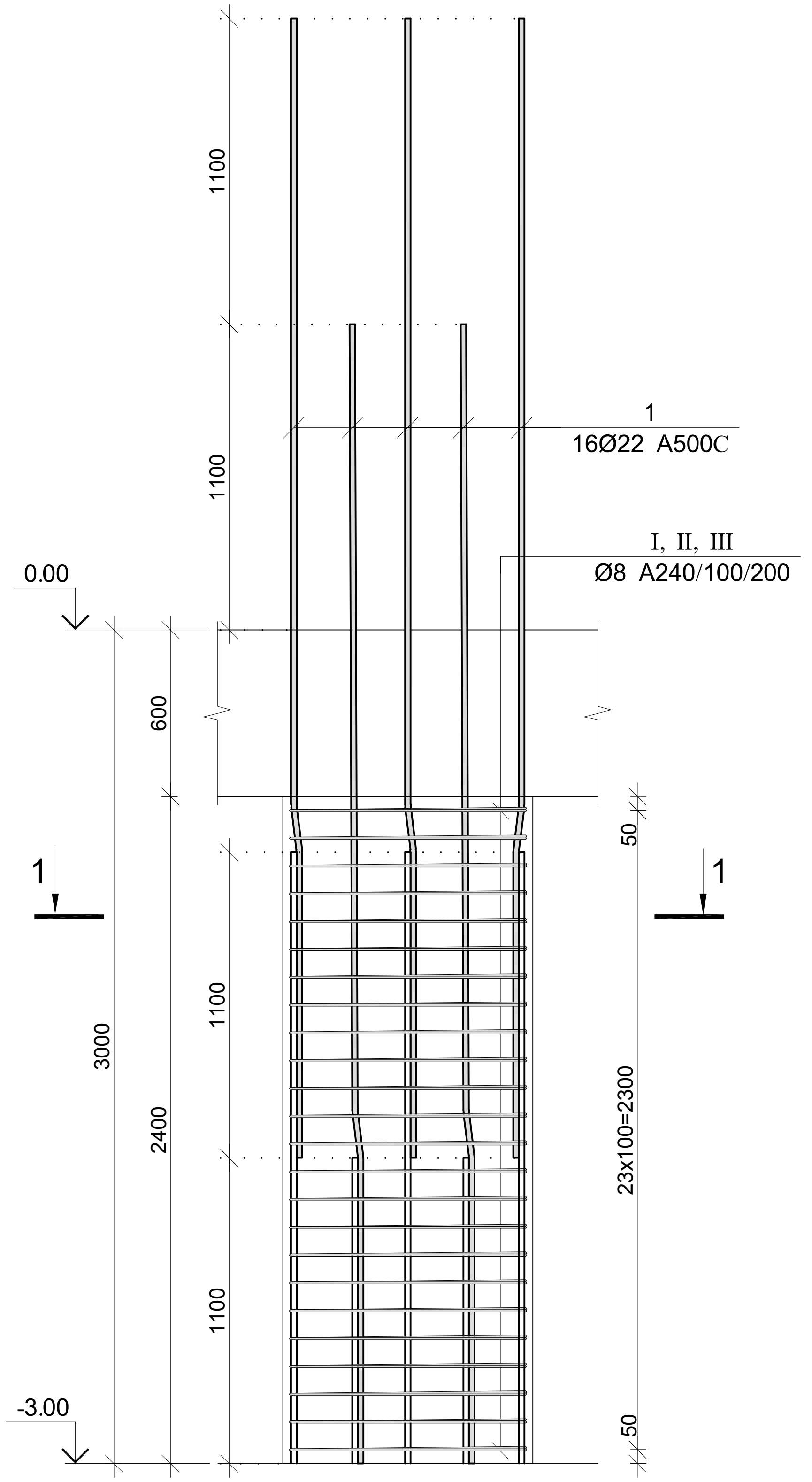


### კვეთი 1–1

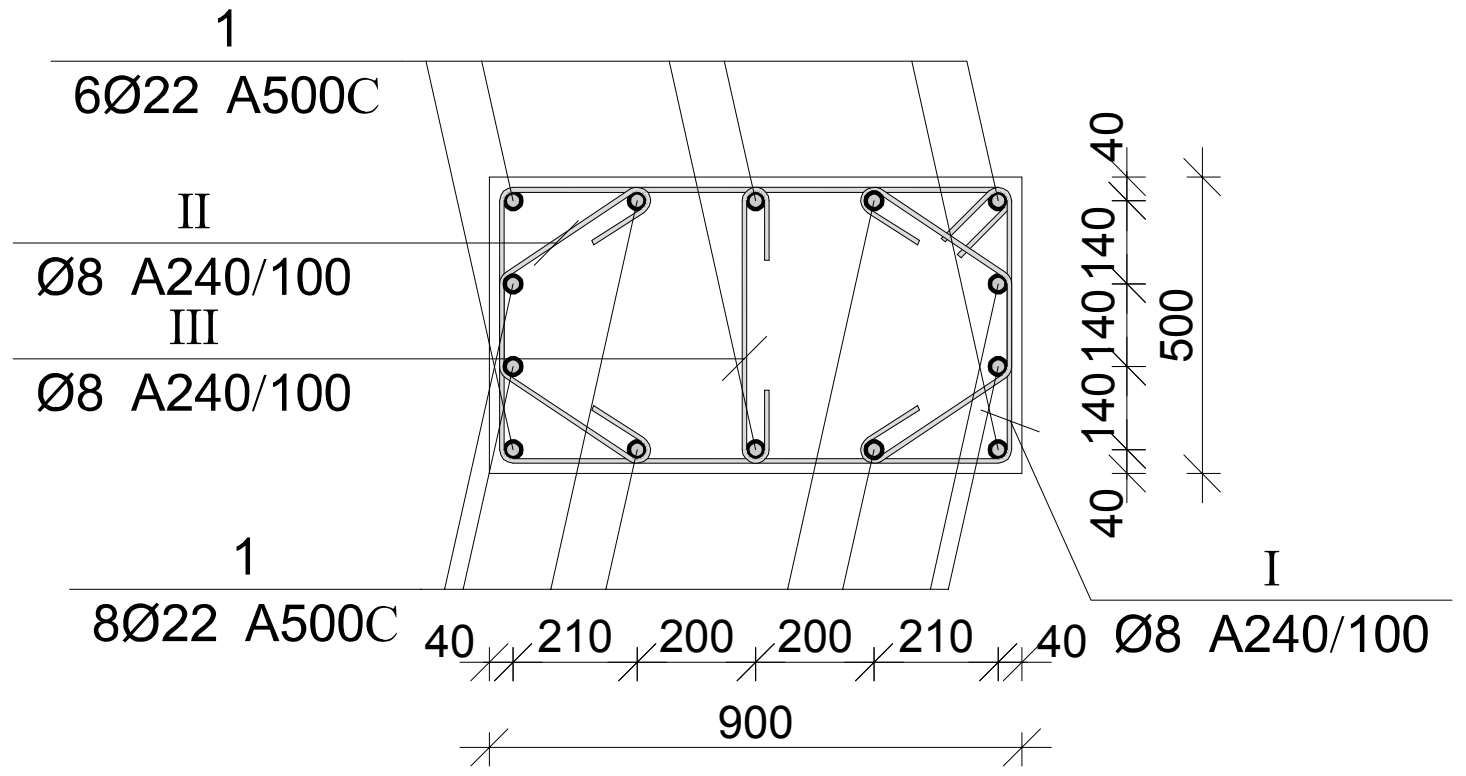


| პოზ. | Ø [მმ.] | ესკიზი [მმ.] | სიგრძე [მმ.] |
|---|---|---|---|
| 1 | Ø22 | 1100 7° 3000 | 4100 |
| I | Ø8 | 850 100 100 450 450 850 | 2800 |
| II | Ø8 | 300 120 160 120 300 | 1000 |
| III | Ø8 | 450 100 100 | 650 |

ARCHIUM
architecture & design

პროექტის დასახელება
მრავალბინიანი საცხოვრებელი სახლი

პროექტის მისამართი
ქ.თბილისი,
დასახლება ვაზისუბანი მ/რ IV კვარტალი I
ს/კ. 01.17.07.023.001

დამკვეთი
შ.პ.ს მილენიუმ ს/კ 429654046

### მონ. რ/ბ სვეტის სვ–9-ის სპეციფიკაცია

| არმატურის სპეციფიკაცია | | | | | არმატურის ამოკრება | | | | | ბეტონი B 25 |
|---|---|---|---|---|---|---|---|---|---|---|
| პოზ. № | Ø | L მმ. | n ცალი | Ln მ. | Ø | ∑ Ln მ. | გრძივი მეტრის წონა კგ. | წონა კგ. A240 | წონა კგ. A500C | V; მ³ |
| 1 | 2 | 3 | 4 | 5 | 6 | 7 | 8 | 9 | 10 | 11 |
| 1 | 22 A500C | 4100 | 14 | 57.40 | 8 A240 | 130.80 | 0.39 | 51.61 | | 1.08 |
| I | 8 A240 | 2800 | 24 | 67.20 | 22 A500C | 57.40 | 2.98 | | 171.28 | |
| II | 8 A240 | 1000 | 48 | 48.00 | | | | | | |
| III | 8 A240 | 650 | 24 | 15.60 | | | | | | |
| | | | | | | | | | | |
| | | | | | | | ∑ | 51.61 | 171.28 | 1.08 |
| | | | | | | n= 17 | | 877.40 | 2911.83 | 18.36 |
| | | | | | | | | | 206.39 | კგ/მ³ |

მპ — მუშა პროექტი

| სტადია | თარიღი | განმარტება |
|---|---|---|
| | 2025 | |

მთ. არქიტექტორი — თ. ბიბილაშვილი

მთ. კონსტრუქტორი — ლ. კაკაბაძე

შეასრულა — ა. ცაავა

საავტორო უფლებები
შპს "არქიუმ არქიტექტურა"

ნახაზის დასახელება
მონ. რ/ბ სვეტის სვ–9-ის არმირება და სპეციფიკაცია

კ-3.11

A3

# მრავ. რ/ბ სვეტის სვ–10-ის არმირება

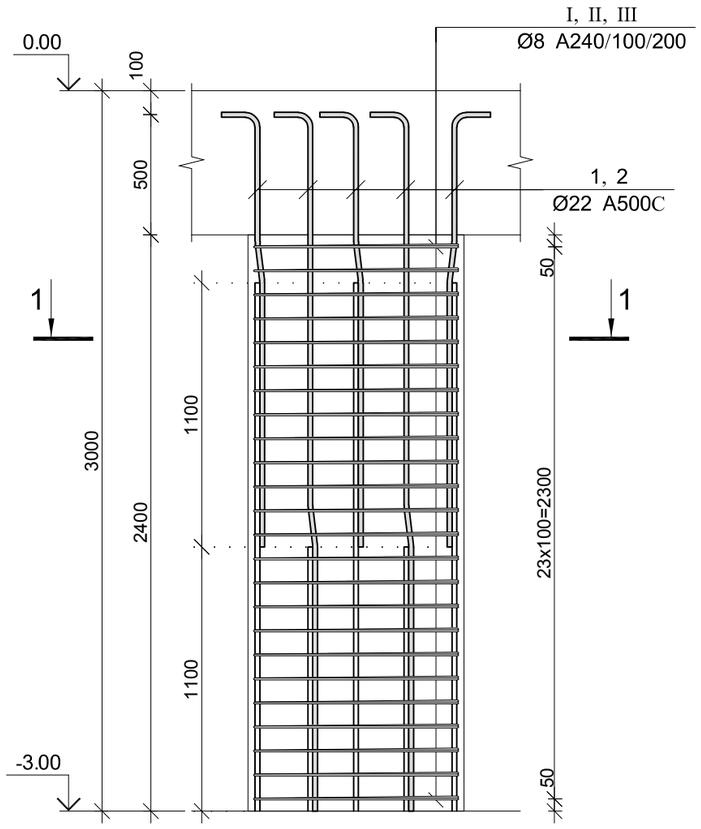


## კვეთი 1–1

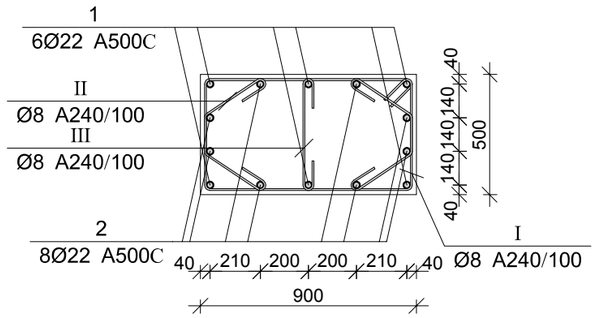


| პოზ. | Ø [მმ.] | ესკიზი [მმ.] | სიგრძე [მმ.] |
|---|---|---|---|
| ① | Ø22 |   | 2400 |
| ② | Ø22 |   | 3500 |
| Ⅰ | Ø8 | 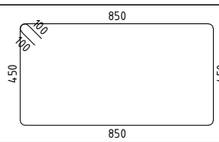  | 2800 |
| Ⅱ | Ø8 | 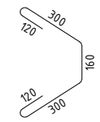  | 1000 |
| Ⅲ | Ø8 | 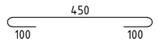  | 650 |

## მრავ. რ/ბ სვეტის სვ–10-ის სპეციფიკაცია

| არმატურის სპეციფიკაცია | | | | | არმატურის ამოკრეფა | | | | | ბეტონი B 25 |
|---|---|---|---|---|---|---|---|---|---|---|
| პოზ. № | Ø | L მმ. | n ცალი | Ln მ. | Ø | ∑ Ln მ. | ზრდვის მეძრის წონა კგ. | წონა კგ. A240 | წონა კგ. A500C | V; მ³ |
| 1 | 2 | 3 | 4 | 5 | 6 | 7 | 8 | 9 | 10 | 11 |
| 1 | 22 A500C | 2400 | 6 | 14.40 | 8 A240 | 130.80 | 0.39 | 51.61 | | 1.08 |
| 2 | 22 A500C | 3500 | 8 | 28.00 | 22 A500C | 42.40 | 2.98 | | 126.52 | |
| I | 8 A240 | 2800 | 24 | 67.20 | | | | | | |
| II | 8 A240 | 1000 | 48 | 48.00 | | | | | | |
| III | 8 A240 | 650 | 24 | 15.60 | | | | | | |
| | | | | | | ∑ | | 51.61 | 126.52 | 1.08 |
| | | | | | | n= 1 | | 51.61 | 126.52 | 1.08 |
| | | | | | | | | | 164.94 | კგ/მ³ |

ARCHIUM
architecture & design

პროექტის დასახელება
მრავალბინიანი
საცხოვრებელი სახლი

პროექტის მისამართი
ქ.თბილისი,
დასახლება ვაზისუბანი მ/რ IV
კვარტალი I
ს/კ. 01.17.07.023.001

დამკვეთი
შ.პ.ს მილენიუმ ს/კ 429654046

მპ — მუშა პროექტი

| სტადია | თარიღი | განმარტება |
|---|---|---|
| | 2025 | |

მთ. არქიტექტორი თ. ბიბიაშვილი

მთ. კონსტრუქტორი ლ. კაკაბაძე

შეასრულა ა. ცააცა

საავტორო უფლებები
შპს "არქიუმ არქიტექტურა"

ნახაზის დასახელება
მრავ. რ/ბ სვეტის სვ–10-ის არმირება და სპეციფიკაცია

კ-3.12

A3

# მონ. რ/ბ სვეტის სვ–11-ის არმირება

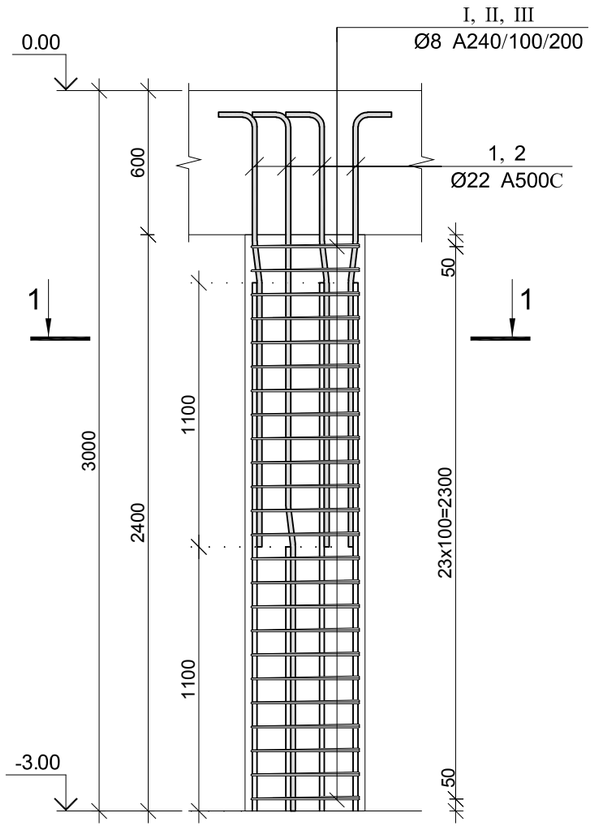


## კვეთი 1–1

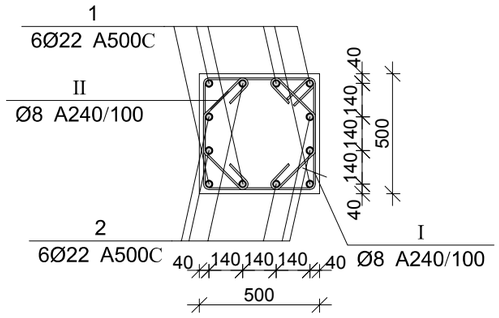


| პოზ. | Ø [მმ.] | ესკიზი [მმ.] | სიგრძე [მმ.] |
|---|---|---|---|
| ① | Ø22 |   | 2400 |
| ② | Ø22 |   | 3500 |
| Ⅰ | Ø8 | 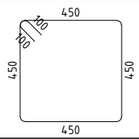  | 2000 |
| Ⅱ | Ø8 | 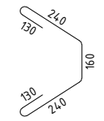  | 900 |

## მონ. რ/ბ სვეტის სვ–11-ის სპეციფიკაცია

| არმატურის სპეციფიკაცია | | | | | არმატურის ამოკრეფა | | | | | ბეტონი B 25 |
|---|---|---|---|---|---|---|---|---|---|---|
| პოზ. № | Ø | L მმ. | n ცალი | Ln მ. | Ø | ∑ Ln მ. | მარკით მეტრის წონა კგ. | წონა კგ. A240 | წონა კგ. A500C | V; მ³ |
| 1 | 2 | 3 | 4 | 5 | 6 | 7 | 8 | 9 | 10 | 11 |
| 1 | 22 A500C | 2400 | 6 | 14.40 | 8 A240 | 91.20 | 0.39 | 35.99 | | 0.60 |
| 2 | 22 A500C | 3500 | 6 | 21.00 | 22 A500C | 35.40 | 2.98 | | 105.64 | |
| I | 8 A240 | 2000 | 24 | 48.00 | | | | | | |
| II | 8 A240 | 900 | 48 | 43.20 | | | | | | |
| | | | | | | | | | | |
| | | | | | | ∑ | | 35.99 | 105.64 | 0.60 |
| | | | | | | n= 2 | | 71.97 | 211.27 | 1.20 |
| | | | | | | | | | 236.04 | კგ/მ³ |

ARCHIUM
architecture & design

პროექტის დასახელება
მრავალბინიანი
საცხოვრებელი სახლი

პროექტის მისამართი
ქ.თბილისი,
დასახლება ვაზისუბანი მ/რ IV
კვარტალი I
ს/კ. 01.17.07.023.001

დამკვეთი
შ.პ.ს მილენიუმ ს/კ 429654046

მპ — მუშა პროექტი

სტადია — თარიღი 2025 — განმარტება

მთ. არქიტექტორი თ. ბიბიაშვილი

მთ. კონსტრუქტორი ლ. კაკაბაძე

შეასრულა ა. ცაავა

საავტორო უფლებები
შპს "არქიუმ არქიტექტურა"

ნახაზის დასახელება
მონ. რ/ბ სვეტის სვ–11-ის არმირება და სპეციფიკაცია

კ-3.13

A3

# მრავ. რ/ბ სვეტის სვ–12-ის არმირება

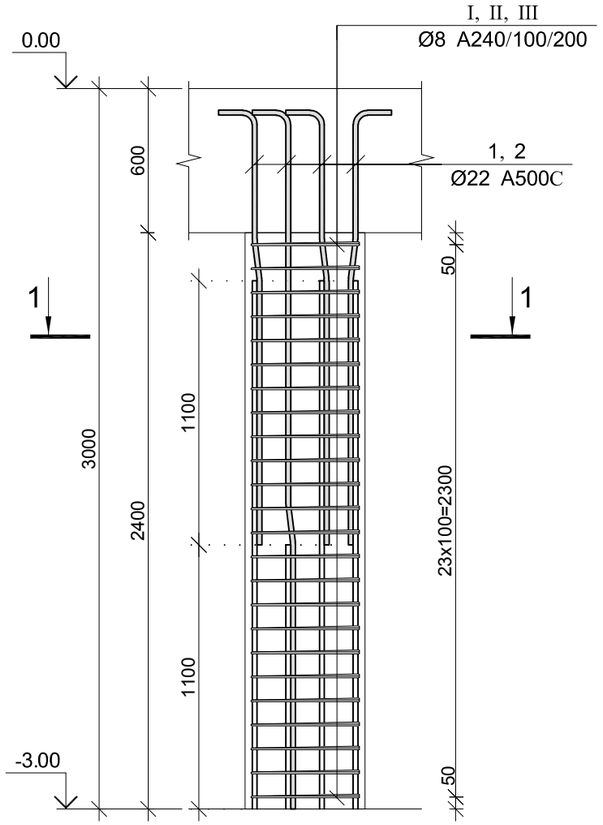


## კვეთი 1–1

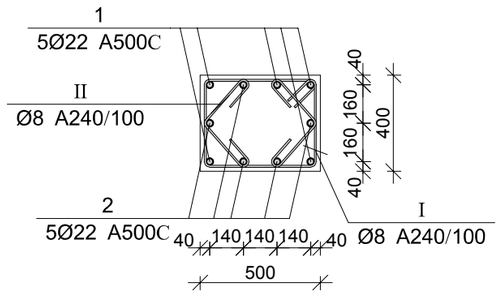


| პოზ. | Ø [მმ.] | ესკიზი [მმ.] | სიგრძე [მმ.] |
|---|---|---|---|
| ① | Ø22 |   | 2400 |
| ② | Ø22 | 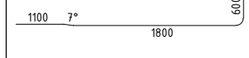  | 3500 |
| Ⅰ | Ø8 | 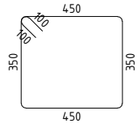  | 1800 |
| Ⅱ | Ø8 |   | 700 |

## მრავ. რ/ბ სვეტის სვ–12-ის სპეციფიკაცია

| არმატურის სპეციფიკაცია | | | | | არმატურის ამოკრეფა | | | | | ბეტონი B 25 |
|---|---|---|---|---|---|---|---|---|---|---|
| პოზ. № | Ø | L მმ. | n ცალი | Ln მ. | Ø | ∑ Ln მ. | მრაგვი მეტრის წონა კგ. | წონა კგ. A240 | წონა კგ. A500C | V; მ³ |
| 1 | 2 | 3 | 4 | 5 | 6 | 7 | 8 | 9 | 10 | 11 |
| 1 | 22 A500C | 2400 | 5 | 12.00 | 8 A240 | 76.80 | 0.39 | 30.30 | | 0.48 |
| 2 | 22 A500C | 3500 | 5 | 17.50 | 22 A500C | 29.50 | 2.98 | | 88.03 | |
| I | 8 A240 | 1800 | 24 | 43.20 | | | | | | |
| II | 8 A240 | 700 | 48 | 33.60 | | | | | | |
| | | | | | | | | | | |
| | | | | | | ∑ | | 30.30 | 88.03 | 0.48 |
| | | | | | | n= 4 | | 121.22 | 352.12 | 1.92 |
| | | | | | | | | | 246.53 | კგ/მ³ |

ARCHIUM
architecture & design

პროექტის დასახელება
მრავალბინიანი
საცხოვრებელი სახლი

პროექტის მისამართი
ქ.თბილისი,
დასახლება ვაზისუბანი მ/რ IV
კვარტალი I
ს/კ. 01.17.07.023.001

დამკვეთი
შ.პ.ს მილენიუმ ს/კ 429654046

მპ — მუშა პროექტი

სტადია — თარიღი 2025 — განმარტება

მთ. არქიტექტორი თ. ბიბიაშვილი

მთ. კონსტრუქტორი ლ. კაკაბაძე

შეასრულა ა. ცაავა

საავტორო უფლებები
შპს "არქიუმ არქიტექტურა"

ნახაზის დასახელება
მრავ. რ/ბ სვეტის სვ–12-ის არმირება და სპეციფიკაცია

კ-3.14

A3

## მრავ. რ/ბ სვეტის სვ–13-ის არმირება

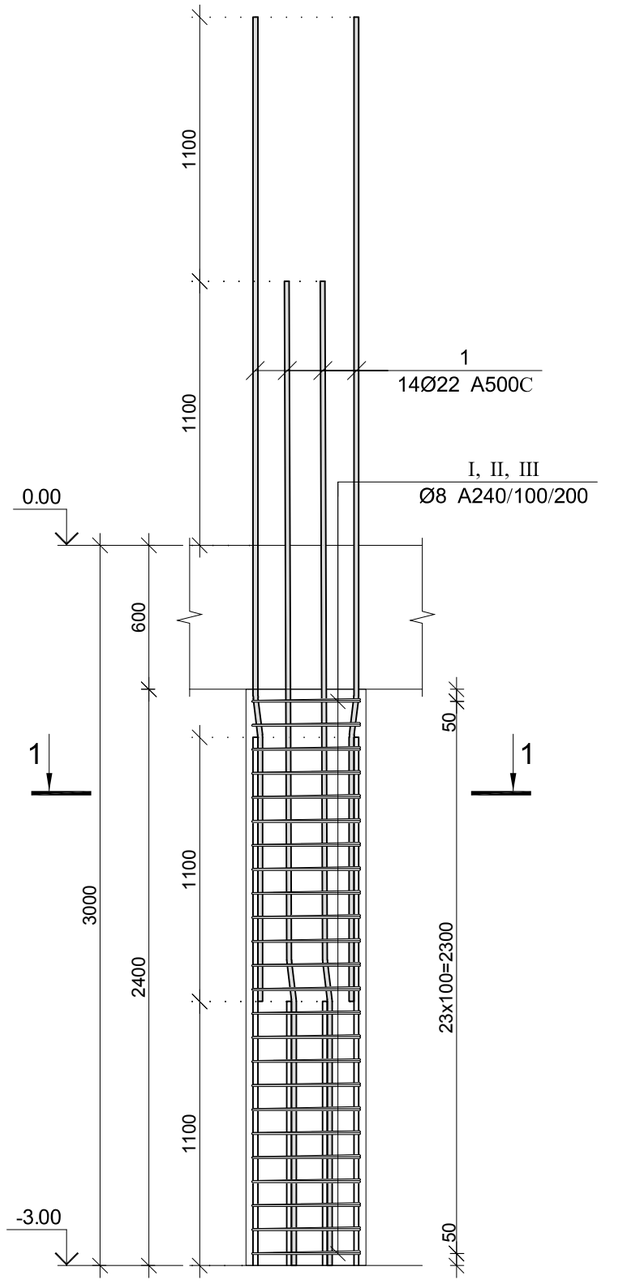


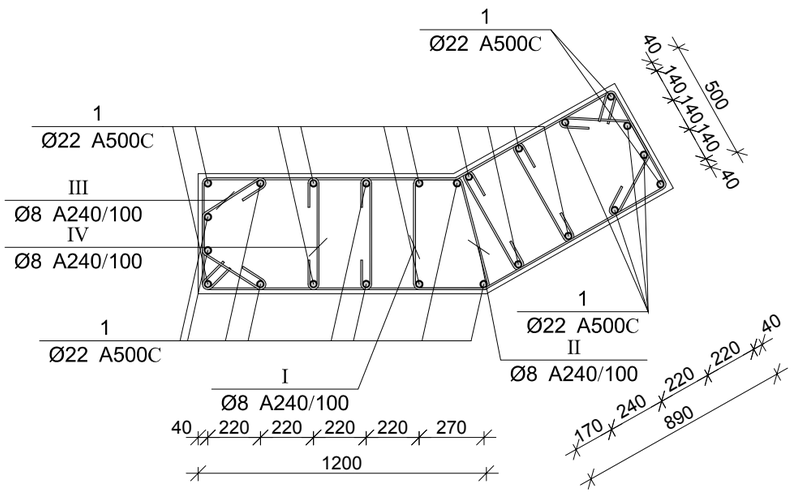


| პოზ. | Ø [მმ.] | ესკიზი [მმ.] | სიგრძე [მმ.] |
|---|---|---|---|
| ① | Ø22 | 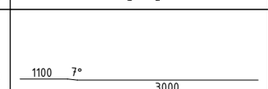  | 4100 |
| Ⅰ | Ø8 | 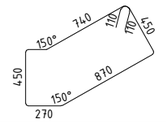  | 3000 |
| Ⅰ | Ø8 | 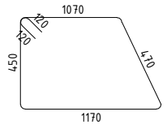  | 3400 |
| Ⅲ | Ø8 | 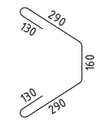  | 1000 |
| Ⅳ | Ø8 | 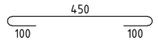  | 650 |

### მრავ. რ/ბ სვეტის სვ–13-ის სპეციფიკაცია

| არმატურის სპეციფიკაცია | | | | | არმატურის ამოკრეფა | | | | | ბეტონი B 25 |
|---|---|---|---|---|---|---|---|---|---|---|
| პოზ. № | Ø | L მმ. | n ცალი | Ln მ. | Ø | ∑ Ln მ. | ზრდის ვეტრის წონა კგ. | წონა კგ. A240 | წონა კგ. A500C | V; მ³ |
| 1 | 2 | 3 | 4 | 5 | 6 | 7 | 8 | 9 | 10 | 11 |
| 1 | 22 A500C | 4100 | 24 | 98.40 | 8 A240 | 79.20 | 0.39 | 31.25 | | 2.40 |
| I | 8 A240 | 3000 | 120 | 360.00 | 22 A500C | 621.60 | 2.98 | | 1854.88 | |
| II | 8 A240 | 3400 | 48 | 163.20 | | | | | | |
| III | 8 A240 | 1000 | 48 | 48.00 | | | | | | |
| IV | 8 A240 | 650 | 48 | 31.20 | | | | | | |
| | | | | | | | | | | |
| | | | | | | ∑ | | 31.25 | 1854.88 | 2.40 |
| | | | | | | n= 1 | | 31.25 | 1854.88 | 2.40 |
| | | | | | | | | | 785.89 | კგ/მ³ |

ARCHIUM
architecture & design

პროექტის დასახელება
მრავალბინიანი
საცხოვრებელი სახლი

პროექტის მისამართი
ქ.თბილისი,
დასახლება ვაზისუბანი მ/რ IV
კვარტალი I
ს/კ. 01.17.07.023.001

დამკვეთი
შ.პ.ს მილენიუმ ს/კ 429654046

მპ — მუშა პროექტი

სტადია — თარიღი 2025 — განმარტება

მთ. არქიტექტორი თ. ბიბიაშვილი

მთ. კონსტრუქტორი ლ. კაკაბაძე

შესრულა ა. ცაავა

საავტორო უფლებები
შპს "არქიუმ არქიტექტურა"

ნახაზის დასახელება

მრავ. რ/ბ სვეტის სვ–13-ის არმირება და სპეციფიკაცია

კ-3.15

A3

# სვეტების განლაგების გეგმა 0.00 ნიშნულზე

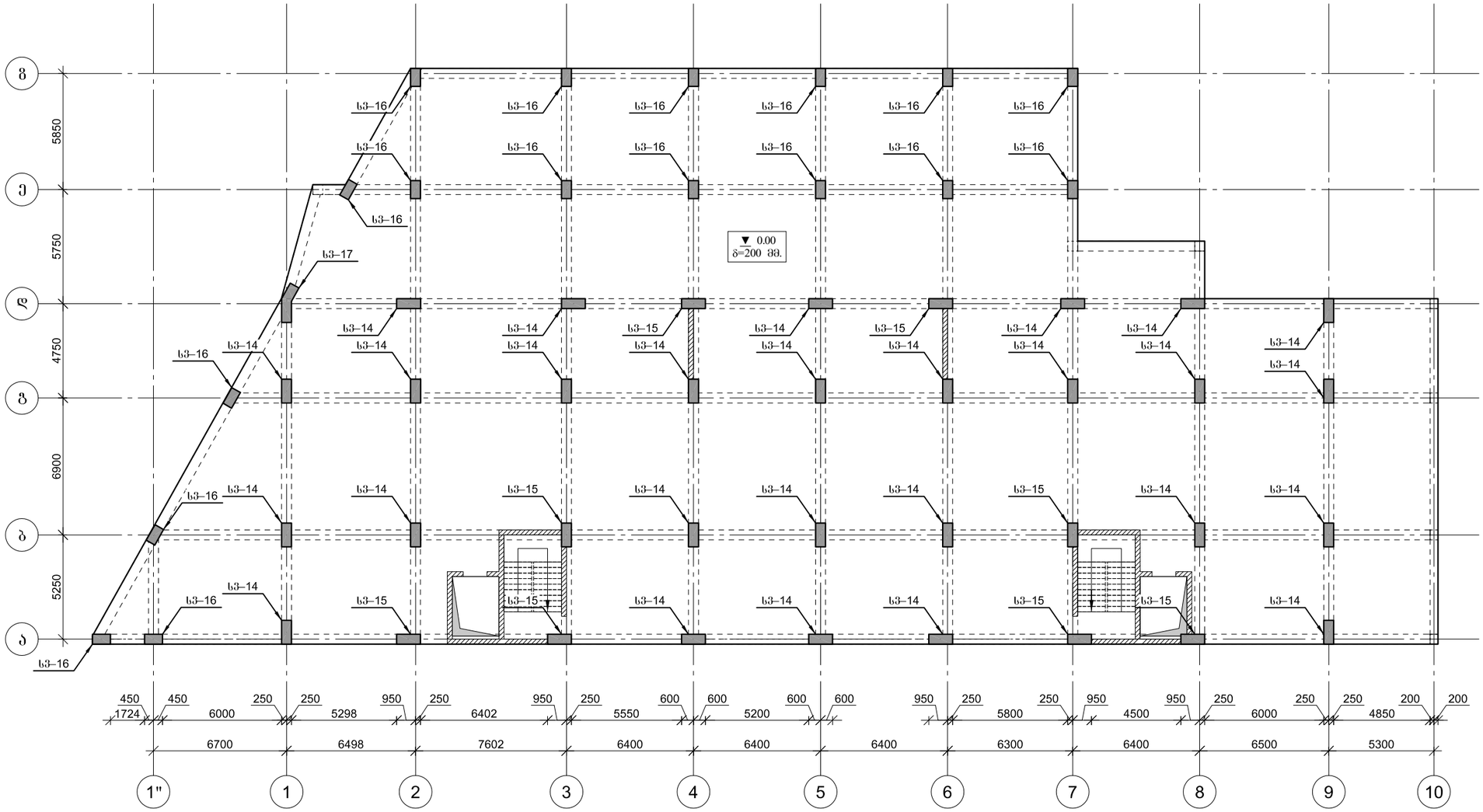


ARCHIUM
architecture & design

პროექტის დასახელება
მრავალბინიანი
საცხოვრებელი სახლი

პროექტის მისამართი
ქ.თბილისი,
დასახლება ვაზისუბანი მ/რ IV
კვარტალი I
ს/კ. 01.17.07.023.001

დამკვეთი
შ.პ.ს მილენიუმ ს/კ 429654046

მპ — მუშა პროექტი

| სტადია | თარიღი | განმარტება |
|---|---|---|
| | 2025 | |

მთ. არქიტექტორი თ. ბიბიაშვილი

მთ. კონსტრუქტორი ლ. კაკაბაძე

შესრულა ა. ცაავა

საავტორო უფლებები

შპს "არქიუმ არქიტექტურა"

ნახაზის დასახელება

სვეტების განლაგების გეგმა
0.00 ნიშნულზე

კ-3.16

A3

## მრავ. რ/ბ სვეტის სვ–14-ის არმირება

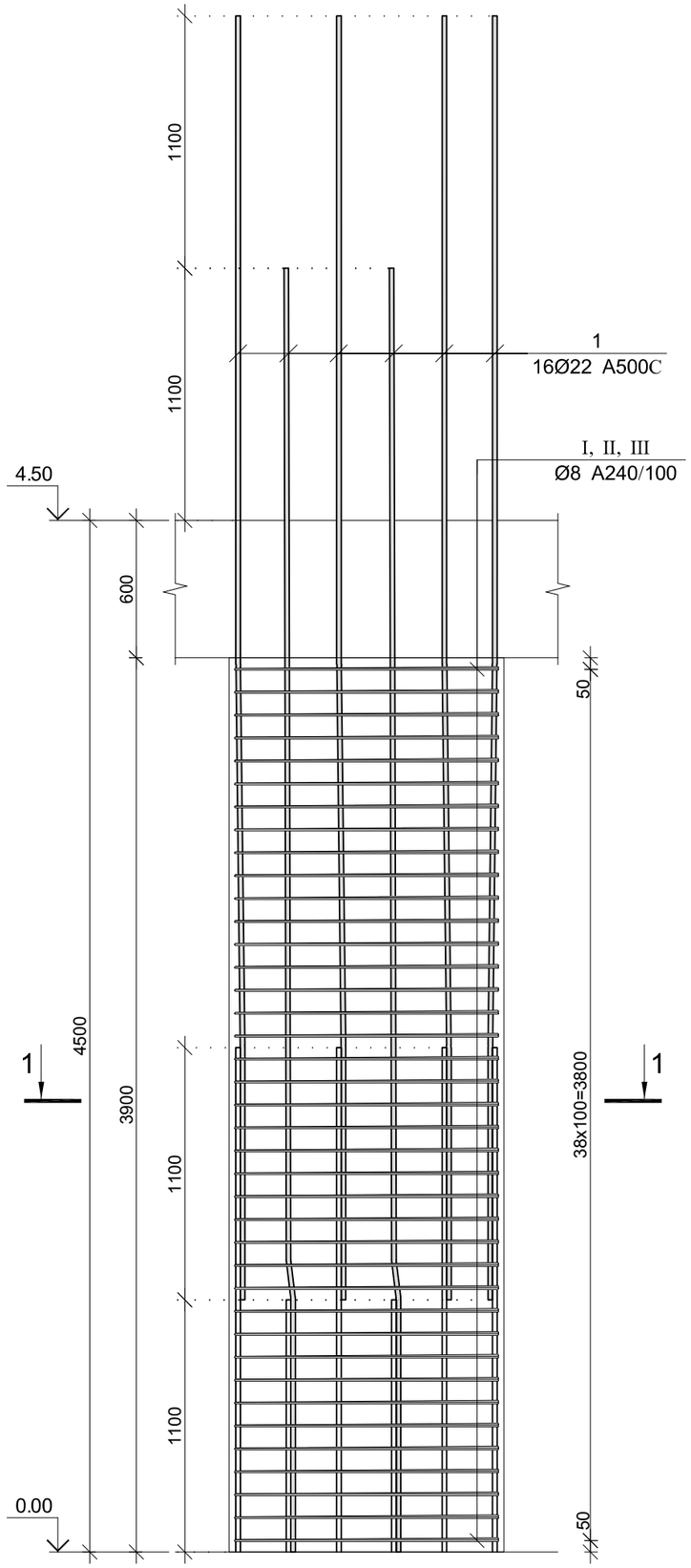


## კვეთი 1–1

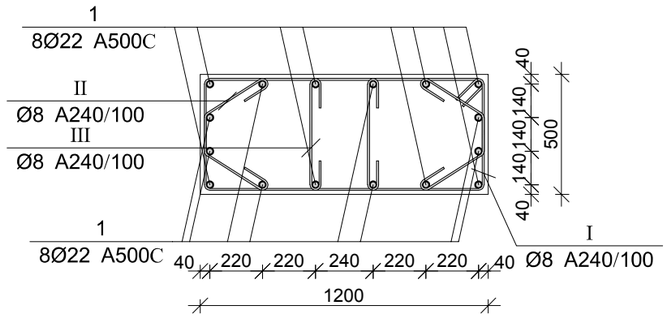


| პოზ. | Ø [მმ.] | ესკიზი [მმ.] | სიგრძე [მმ.] |
|---|---|---|---|
| 1 | Ø22 |   | 5600 |
| I | Ø8 | 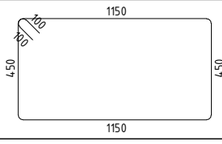  | 3400 |
| II | Ø8 | 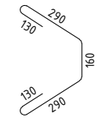  | 1000 |
| III | Ø8 | 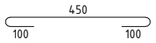  | 650 |

### მრავ. რ/ბ სვეტის სვ–14-ის სპეციფიკაცია

| არმატურის სპეციფიკაცია | | | | | არმატურის ამოკრეფა | | | | | ბეტონი B 25 |
|---|---|---|---|---|---|---|---|---|---|---|
| პოზ. № | Ø | L მმ. | n ცალი | Ln მ. | Ø | ∑ Ln მ. | ჯამური მეტრის წონა კგ. | წონა კგ. A240 | წონა კგ. A500C | V; მ³ |
| 1 | 2 | 3 | 4 | 5 | 6 | 7 | 8 | 9 | 10 | 11 |
| 1 | 22 A500C | 5600 | 16 | 89.60 | 8 A240 | 261.30 | 0.39 | 103.11 | | 2.34 |
| I | 8 A240 | 3400 | 39 | 132.60 | 22 A500C | 89.60 | 2.98 | | 267.37 | |
| II | 8 A240 | 1000 | 78 | 78.00 | | | | | | |
| III | 8 A240 | 650 | 78 | 50.70 | | | | | | |
| | | | | | | | | | | |
| | | | | | | ∑ | | 103.11 | 267.37 | 2.34 |
| | | | | | | n= 27 | | 2783.84 | 7219.01 | 63.18 |
| | | | | | | | | | 158.32 | კგ/მ³ |

ARCHIUM
architecture & design

პროექტის დასახელება
მრავალბინიანი
საცხოვრებელი სახლი

პროექტის მისამართი
ქ.თბილისი,
დასახლება ვაზისუბანი მ/რ IV
კვარტალი I
ს/კ. 01.17.07.023.001

დამკვეთი
შ.პ.ს მილენიუმ ს/კ 429654046

მპ მუშა პროექტი

სტადია თარიღი 2025 განმარტება

მთ. არქიტექტორი თ. ბიბიაშვილი

მთ. კონსტრუქტორი ლ. კაკაბაძე

შესრულა ა. ცაავა

საავტორო უფლებები
შპს "არქიუმ არქიტექტურა"

ნახაზის დასახელება
მრავ. რ/ბ სვეტის სვ–14-ის არმირება და სპეციფიკაცია

კ-3.17

A3

## მრავ. რ/ბ სვეტის სვ–15-ის არმირება

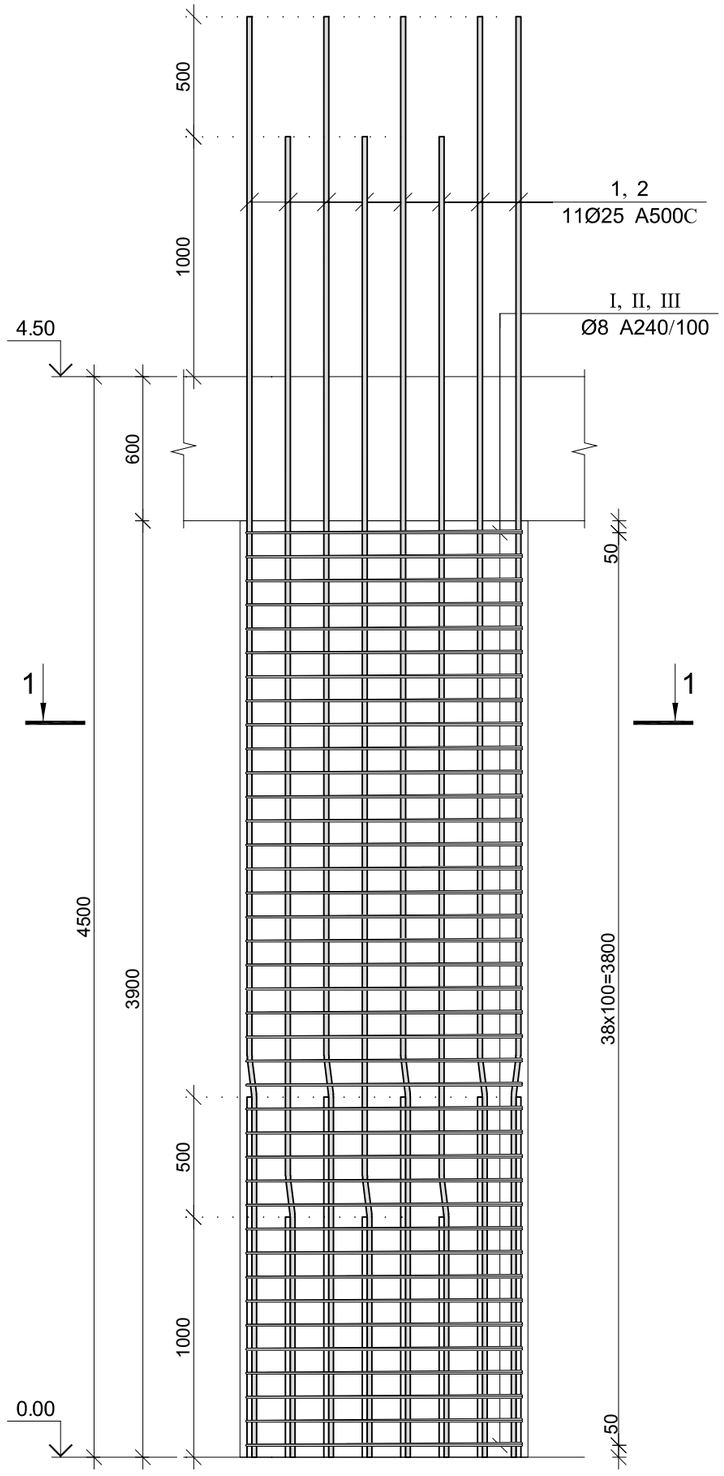


## კვეთი 1–1

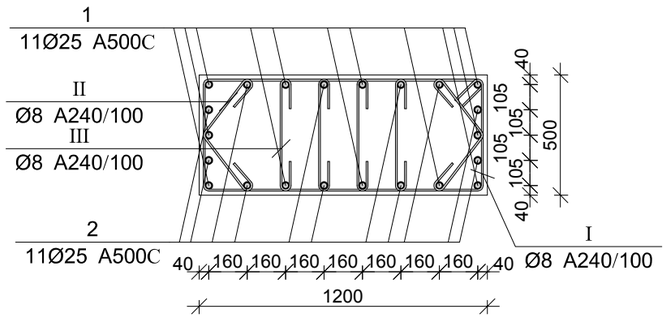


| პოზ. | Ø [მმ.] | ესკიზი [მმ.] | სიგრძე [მმ.] |
|---|---|---|---|
| ① | Ø25 | 1500 7° 4500 | 6000 |
| ② | Ø25 | 1000 7° 4500 | 5500 |
| Ⅰ | Ø8 | 1150 100 100 450 450 1150 | 3400 |
| Ⅱ | Ø8 | 300 100 100 300 | 800 |
| Ⅲ | Ø8 | 450 100 100 | 650 |

## მრავ. რ/ბ სვეტის სვ–15-ის სპეციფიკაცია

| არმატურის სპეციფიკაცია | | | | | არმატურის ამოკრეფა | | | | | ბეტონი B 25 |
|---|---|---|---|---|---|---|---|---|---|---|
| პოზ. № | Ø | L მმ. | n ცალი | Ln მ. | Ø | ∑ Ln მ. | ბრაქეტ მეტრის წონა კგ. | წონა კგ. A240 | წონა კგ. A500C | V; მ³ |
| 1 | 2 | 3 | 4 | 5 | 6 | 7 | 8 | 9 | 10 | 11 |
| 1 | 25 A500C | 6000 | 11 | 66.00 | 8 A240 | 296.40 | 0.39 | 116.95 | | 2.34 |
| 2 | 25 A500C | 5500 | 11 | 60.50 | 25 A500C | 126.50 | 3.85 | | 487.45 | |
| I | 8 A240 | 3400 | 39 | 132.60 | | | | | | |
| II | 8 A240 | 800 | 78 | 62.40 | | | | | | |
| III | 8 A240 | 650 | 156 | 101.40 | | | | | | |
| | | | | | | | ∑ | 116.95 | 487.45 | 2.34 |
| | | | | | | n= 8 | | 935.64 | 3899.61 | 18.72 |
| | | | | | | | | | 258.29 | კგ/მ³ |

ARCHIUM
architecture & design

პროექტის დასახელება
მრავალბინიანი
საცხოვრებელი სახლი

პროექტის მისამართი
ქ.თბილისი,
დასახლება ვაზისუბანი მ/რ IV
კვარტალი I
ს/კ. 01.17.07.023.001

დამკვეთი
შ.პ.ს მილენიუმ ს/კ 429654046

მპ მშენ. პროექტი

სტადია თარიღი 2025 განმარტება

მთ. არქიტექტორი თ. ბიბიაშვილი

მთ. კონსტრუქტორი ლ. კაკაბაძე

შემსრულა ა. ცაავა

საავტორო უფლებები
შპს "არქიუმ არქიტექტურა"

ნახაზის დასახელება
მრავ. რ/ბ სვეტის სვ–15-ის არმირება და სპეციფიკაცია

კ-3.18

A3

## მონ. რ/ბ სვეტის სვ–16-ის არმირება

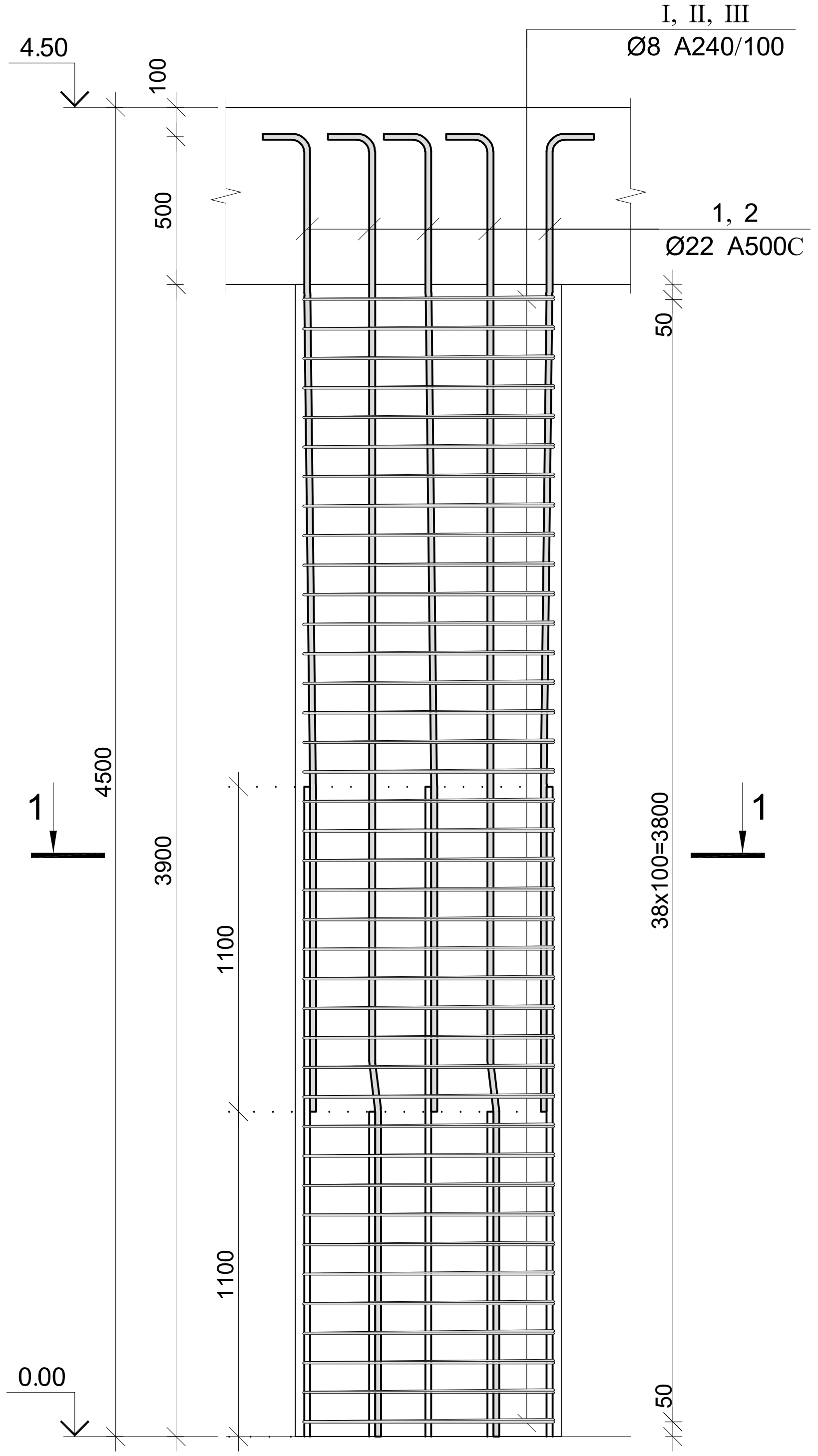


კვეთი 1–1

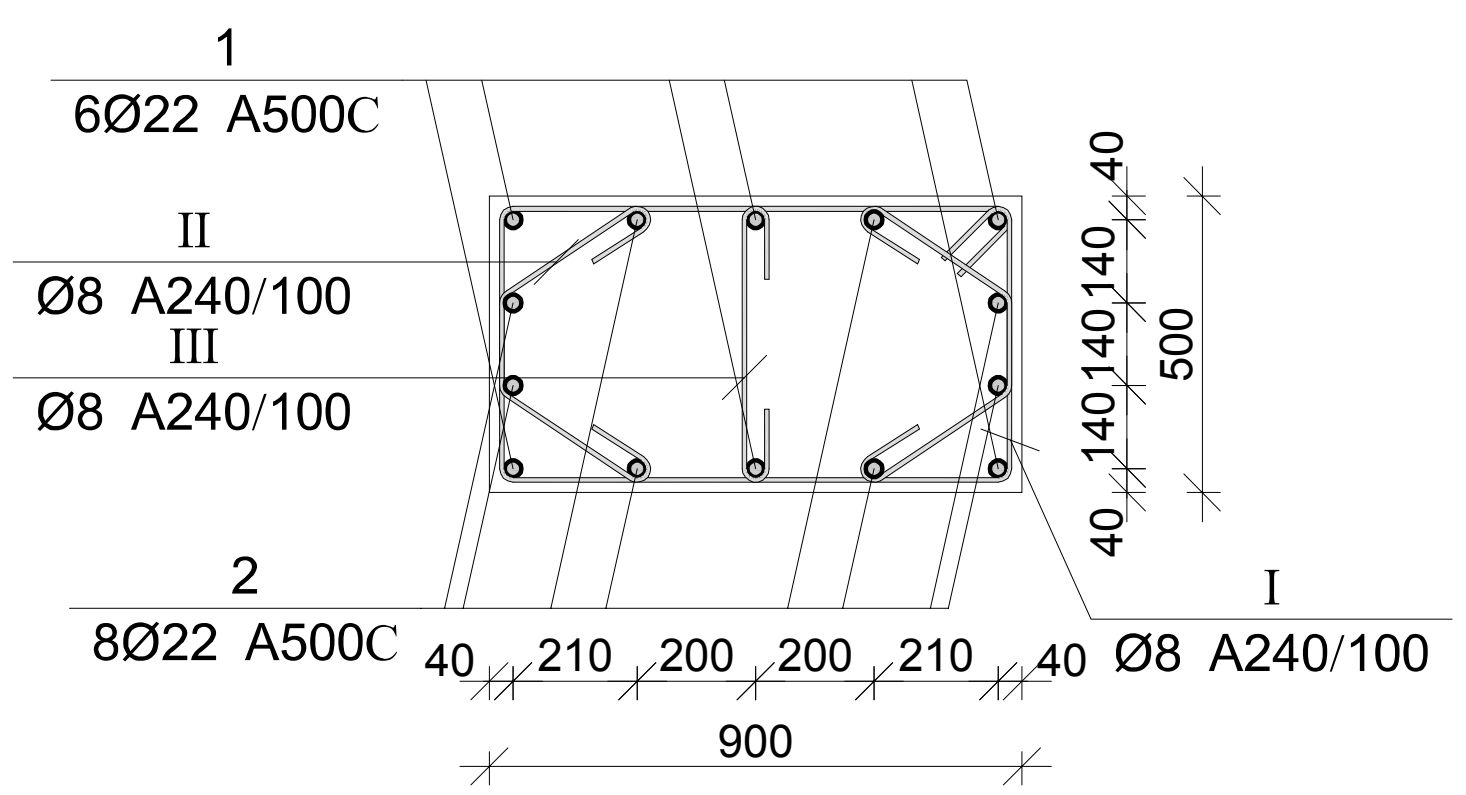


| პოზ. | Ø [მმ.] | ესკიზი [მმ.] | სიგრძე [მმ.] |
|---|---|---|---|
| 1 | Ø22 | 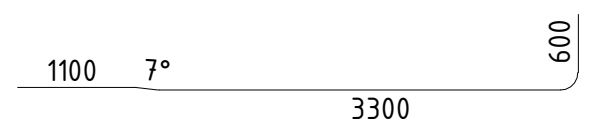 1100 7° 3300 600 | 5000 |
| 2 | Ø22 | 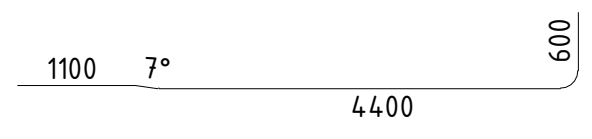 1100 7° 4400 600 | 6100 |
| I | Ø8 |  850 100 100 450 450 850 | 2800 |
| II | Ø8 | 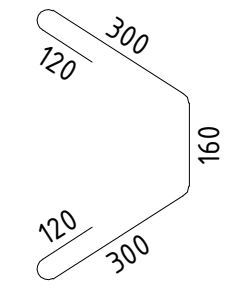 300 120 160 120 300 | 1000 |
| III | Ø8 | 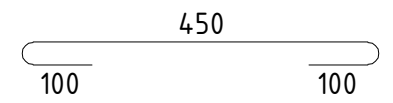 450 100 100 | 650 |

### მონ. რ/ბ სვეტის სვ–16-ის სპეციფიკაცია

| არმატურის სპეციფიკაცია | | | | | არმატურის ამოკრეფა | | | | | ბეტონი B 25 |
|---|---|---|---|---|---|---|---|---|---|---|
| პოზ. № | Ø | L მმ. | n ცალი | Ln მ. | Ø | ∑ Ln მ. | გრძივი მეტრის წონა კგ. | წონა კგ. A240 | წონა კგ. A500C | V; მ³ |
| 1 | 2 | 3 | 4 | 5 | 6 | 7 | 8 | 9 | 10 | 11 |
| 1 | 22 A500C | 5000 | 6 | 30.00 | 8 A240 | 103.35 | 0.39 | 40.78 | | 1.76 |
| 2 | 22 A500C | 6100 | 8 | 48.80 | 22 A500C | 188.00 | 2.98 | | 561.00 | |
| I | 8 A240 | 2800 | 39 | 109.20 | | | | | | |
| II | 8 A240 | 1000 | 78 | 78.00 | | | | | | |
| III | 8 A240 | 650 | 39 | 25.35 | | | | | | |
| | | | | | | | ∑ | 40.78 | 561.00 | 1.76 |
| | | | | | | n= 17 | | 693.27 | 9537.02 | 29.83 |
| | | | | | | | | | 342.90 | კგ/მ³ |

ARCHIUM
architecture & design

პროექტის დასახელება
მრავალბინიანი საცხოვრებელი სახლი

პროექტის მისამართი
ქ.თბილისი, დასახლება ვაზისუბანი მ/რ IV კვარტალი I
ს/კ. 01.17.07.023.001

დამკვეთი
შ.პ.ს მილენიუმ ს/კ 429654046

| მკ | | მუშა პროექტი |
|---|---|---|
| სტადია | თარიღი 2025 | განმარტება |
| მთ. არქიტექტორი | | თ. ბიბიაშვილი |
| მთ. კონსტრუქტორი | | ლ. კაკაბაძე |
| შეასრულა | | ა. ცაავა |

საავტორო უფლებები
შპს "არქიუმ არქიტექტურა"

ნახაზის დასახელება

მონ. რ/ბ სვეტის სვ–16-ის არმირება და სპეციფიკაცია

კ-3.19

A3

## მრავ. რ/ბ სვეტის სვ–17-ის არმირება

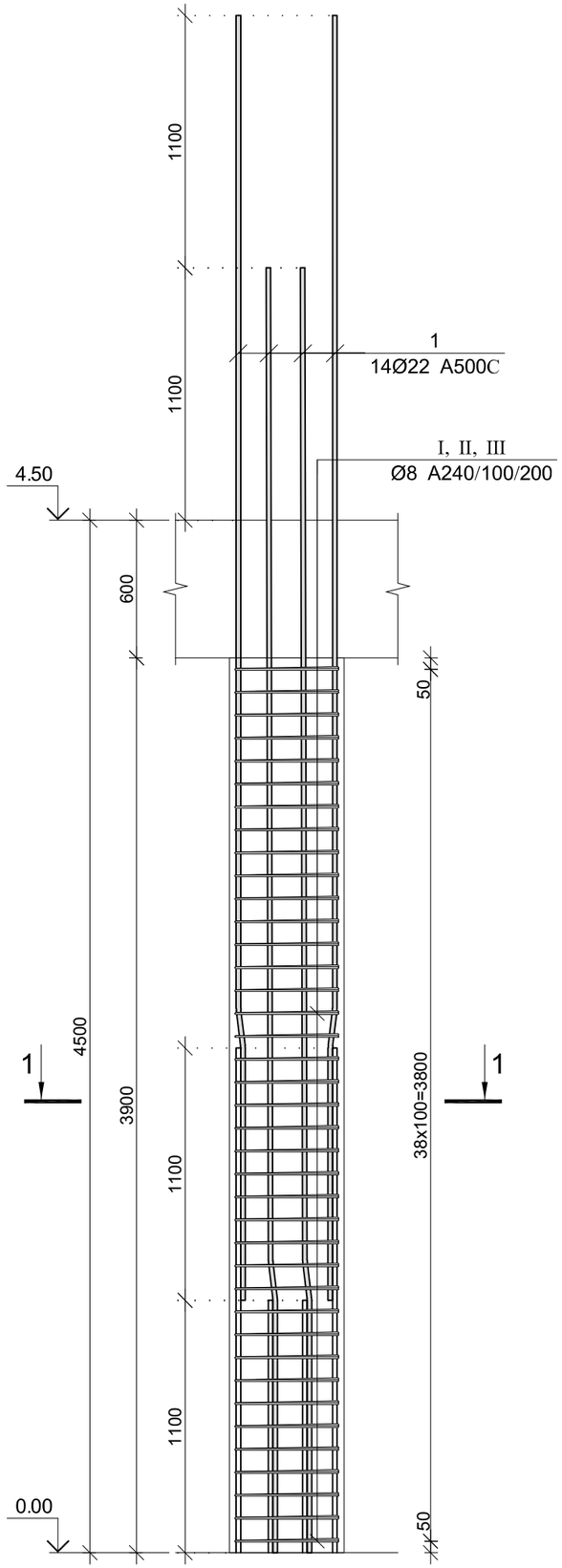


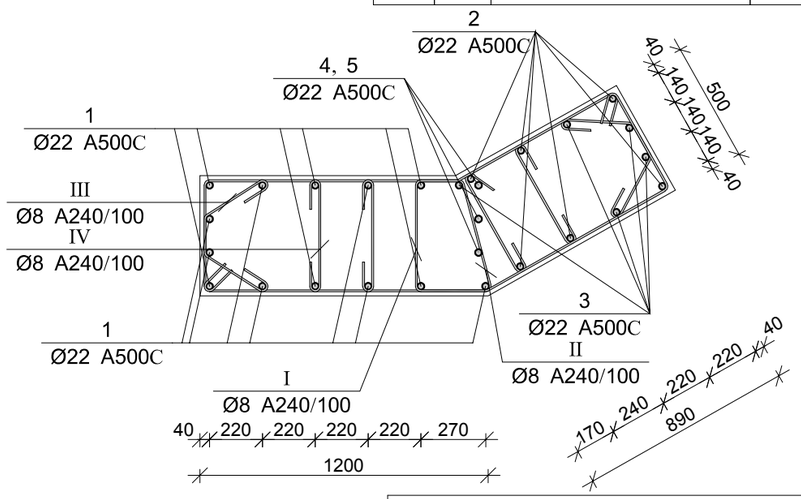


| პოზ. | Ø [მმ.] | ესკიზი [მმ.] | სიგრძე [მმ.] |
|---|---|---|---|
| ① | Ø22 | 1100 7° 4500 | 5600 |
| ② | Ø22 | 1100 7° 3300 600 | 5000 |
| ③ | Ø22 | 1100 7° 4400 600 | 6100 |

| პოზ. | Ø [მმ.] | ესკიზი [მმ.] | სიგრძე [მმ.] |
|---|---|---|---|
| ④ | Ø22 | 2200 | 2200 |
| ⑤ | Ø22 | 3300 | 3300 |
| Ⅰ | Ø8 | 740 110 110 450 150° 150° 450 870 270 | 3000 |
| Ⅰ | Ø8 | 1070 120 120 450 470 1170 | 3400 |
| Ⅲ | Ø8 | 290 130 130 290 160 | 1000 |
| Ⅳ | Ø8 | 450 100 100 | 650 |

### მრავ. რ/ბ სვეტის სვ–17-ის სპეციფიკაცია

| არმატურის სპეციფიკაცია | | | | | არმატურის ამოკრეფა | | | | | ბეტონი B 25 |
|---|---|---|---|---|---|---|---|---|---|---|
| პოზ. № | Ø | L მმ. | n ცალი | Ln მ. | Ø | ∑ Ln მ. | ბრაძის მეტრის წონა კგ. | წონა კგ. A240 | წონა კგ. A500C | V; მ³ |
| 1 | 2 | 3 | 4 | 5 | 6 | 7 | 8 | 9 | 10 | 11 |
| 1 | 22 A500C | 5600 | 13 | 72.80 | 8 A240 | 978.90 | 0.39 | 386.26 | | 3.90 |
| 2 | 22 A500C | 5000 | 6 | 30.00 | 22 A500C | 141.00 | 2.98 | | 420.75 | |
| 3 | 22 A500C | 6100 | 5 | 30.50 | | | | | | |
| 4 | 22 A500C | 2200 | 2 | 4.40 | | | | | | |
| 5 | 22 A500C | 3300 | 1 | 3.30 | | | | | | |
| I | 8 A240 | 3000 | 195 | 585.00 | | | | | | |
| II | 8 A240 | 3400 | 78 | 265.20 | | | | | | |
| III | 8 A240 | 1000 | 78 | 78.00 | | | | | | |
| IV | 8 A240 | 650 | 78 | 50.70 | | ∑ | | 386.26 | 420.75 | 3.90 |
| | | | | | | n= 1 | | 386.26 | 420.75 | 3.90 |
| | | | | | | | | | 206.93 | კგ/მ³ |

ARCHIUM
architecture & design

პროექტის დასახელება
მრავალბინიანი
საცხოვრებელი სახლი

პროექტის მისამართი
ქ.თბილისი,
დასახლება ვაზისუბანი მ/რ IV
კვარტალი I
ს/კ. 01.17.07.023.001

დამკვეთი
შ.პ.ს მილენიუმ ს/კ 429654046

მპ — მუშა პროექტი

| სტადია | თარიღი | განმარტება |
|---|---|---|
| | 2025 | |

მთ. არქიტექტორი თ. ბიბიაშვილი

მთ. კონსტრუქტორი ლ. კაკაბაძე

შეასრულა ა. ცაავა

საავტორო უფლებები
შპს "არქიუმ არქიტექტურა"

ნახაზის დასახელება
მრავ. რ/ბ სვეტის სვ–17-ის არმირება და სპეციფიკაცია

კ-3.20

A3

# სვეტების განლაგების გეგმა 4.50 ნიშნულზე

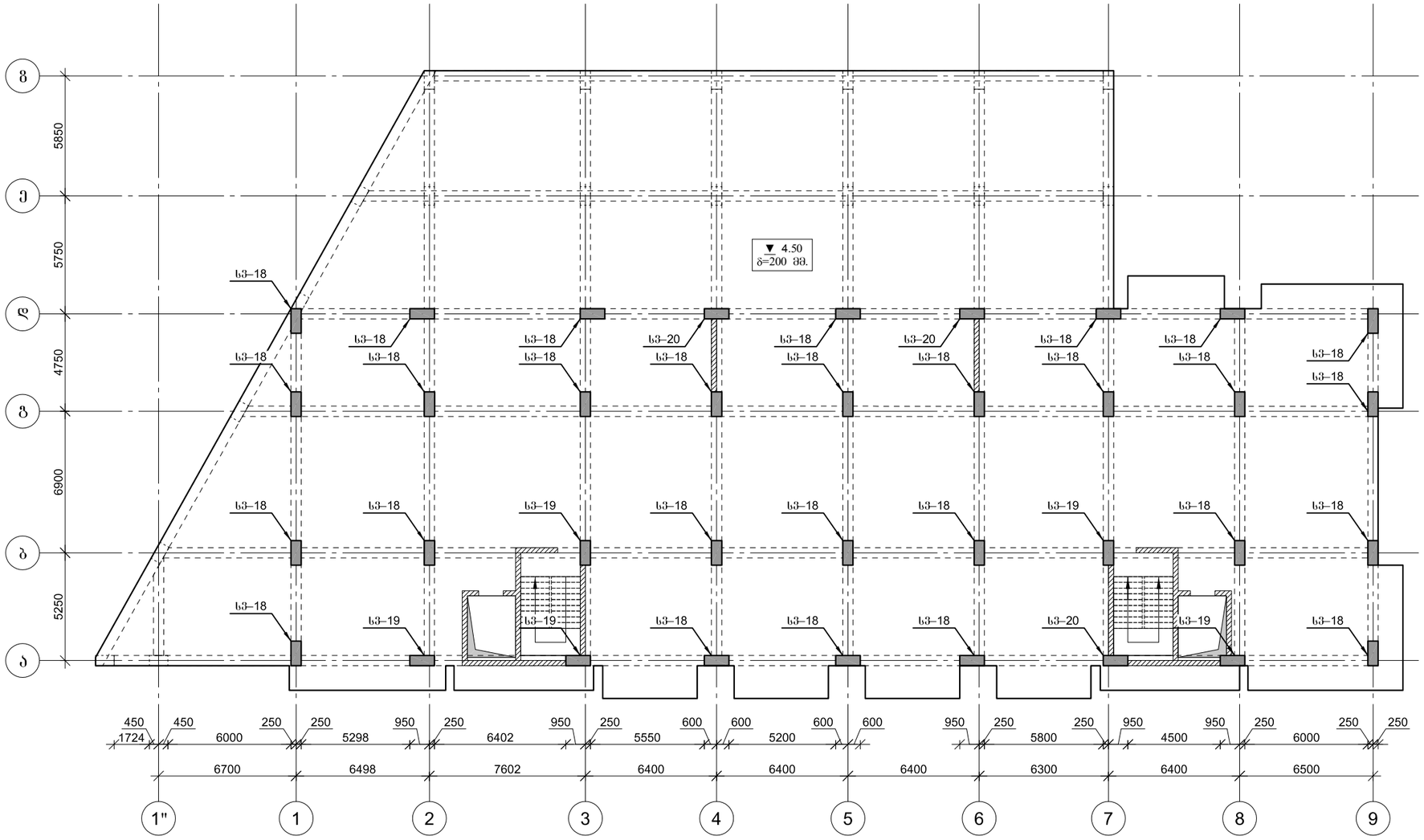


ARCHIUM
architecture & design

პროექტის დასახელება
მრავალბინიანი
საცხოვრებელი სახლი

პროექტის მისამართი
ქ.თბილისი,
დასახლება ვაზისუბანი მ/რ IV
კვარტალი I
ს/კ. 01.17.07.023.001

დამკვეთი
შ.პ.ს მილენიუმ ს/კ 429654046

| | |
|---|---|
| მპ | მუშა პროექტი |
| სტადია | ეტაპი |
| | 2025 |

მთ. არქიტექტორი თ. ბიბიაშვილი

მთ. კონსტრუქტორი ლ. კაკაბაძე

შესრულა ა. ცაავა

საავტორო უფლებები
შპს "არქიუმ არქიტექტურა"

ნახაზის დასახელება
სვეტების განლაგების გეგმა
4.50 ნიშნულზე

ა-3.21

A3

# მრავ. რ/ბ სვეტის სვ–18-ის არმირება

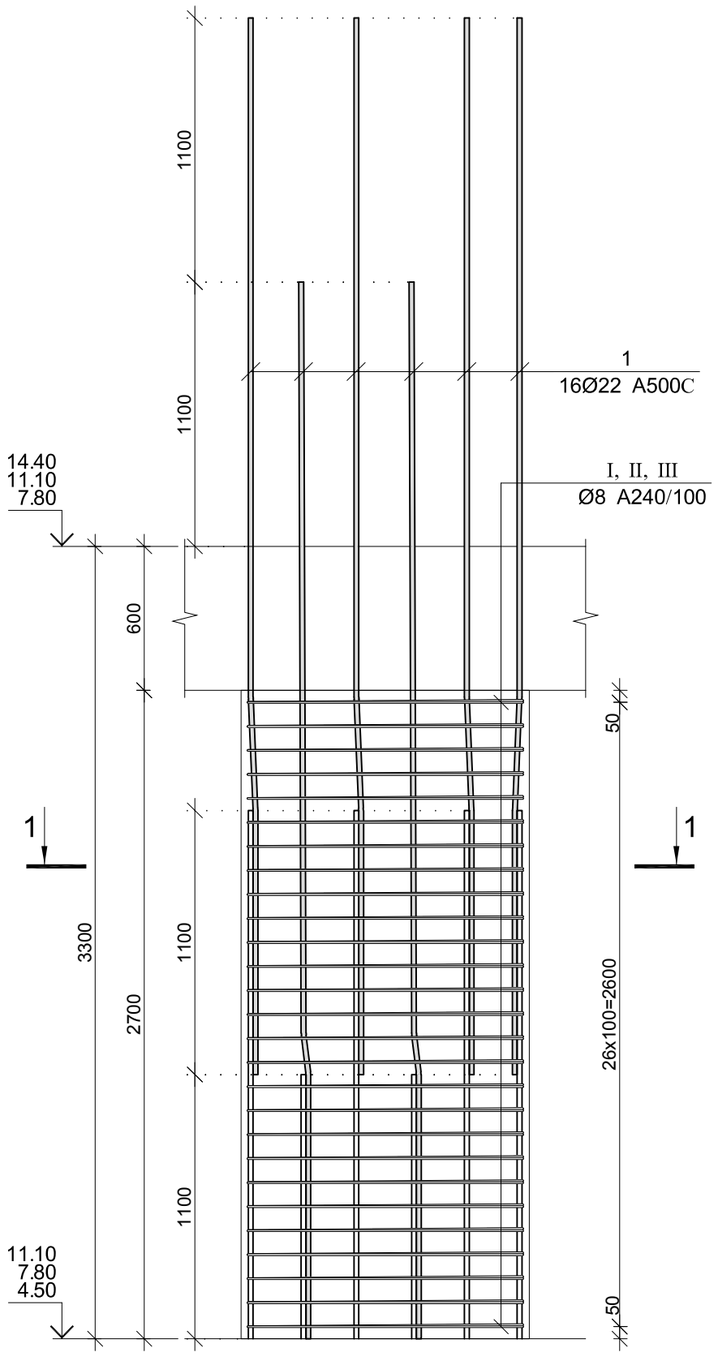


## კვეთი 1–1

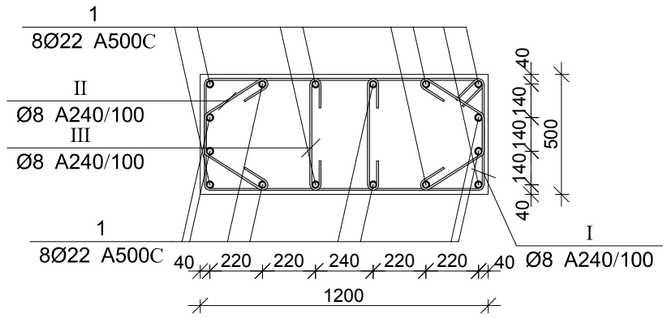


| პოზ. | Ø [მმ.] | ესკიზი [მმ.] | სიგრძე [მმ.] |
|---|---|---|---|
| ① | Ø22 | 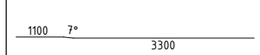  | 4400 |
| Ⓘ | Ø8 | 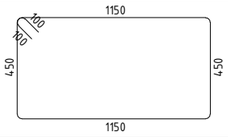  | 3400 |
| Ⓘ | Ø8 | 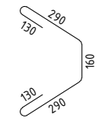  | 1000 |
| Ⓘ | Ø8 | 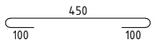  | 650 |

## მრავ. რ/ბ სვეტის სვ–18-ის სპეციფიკაცია

| არმატურის სპეციფიკაცია | | | | | არმატურის ამოკრეფა | | | | | ბეტონი B 25 |
|---|---|---|---|---|---|---|---|---|---|---|
| პოზ. № | Ø | L მმ. | n ცალი | Ln მ. | Ø | ∑ Ln მ. | ბრაქვი მეტრის წონა კგ. | წონა კგ. A240 | წონა კგ. A500C | V; მ³ |
| 1 | 2 | 3 | 4 | 5 | 6 | 7 | 8 | 9 | 10 | 11 |
| 1 | 22 A500C | 4400 | 16 | 70.40 | 8 A240 | 180.90 | 0.39 | 71.38 | | 1.62 |
| I | 8 A240 | 3400 | 27 | 91.80 | 22 A500C | 70.40 | 2.98 | | 210.08 | |
| II | 8 A240 | 1000 | 54 | 54.00 | | | | | | |
| III | 8 A240 | 650 | 54 | 35.10 | | | | | | |
| | | | | | | | | | | |
| | | | | | | ∑ | | 71.38 | 210.08 | 1.62 |
| | | | | | | n= 90 | | 6424.24 | 18906.93 | 145.80 |
| | | | | | | | | | 173.74 | კგ/მ³ |

**ARCHIUM**
architecture & design

პროექტის დასახელება
მრავალბინიანი
საცხოვრებელი სახლი

პროექტის მისამართი
ქ.თბილისი,
დასახლება ვაზისუბანი მ/რ IV
კვარტალი I
ს/კ. 01.17.07.023.001

დამკვეთი
შ.პ.ს მილენიუმ ს/კ 429654046

მპ | მუშა პროექტი

სტადია | თარიღი 2025 | განმარტება

მთ. არქიტექტორი თ. ბიბიაშვილი

მთ. კონსტრუქტორი ლ. კაკაბაძე

შესრულა ა. ცაავა

საავტორო უფლებები
შპს "არქიუმ არქიტექტურა"

ნახაზის დასახელება
მრავ. რ/ბ სვეტის სვ–18-ის არმირება და სპეციფიკაცია

კ-3.22

A3

## მრავ. რ/ბ სვეტის სვ–19-ის არმირება

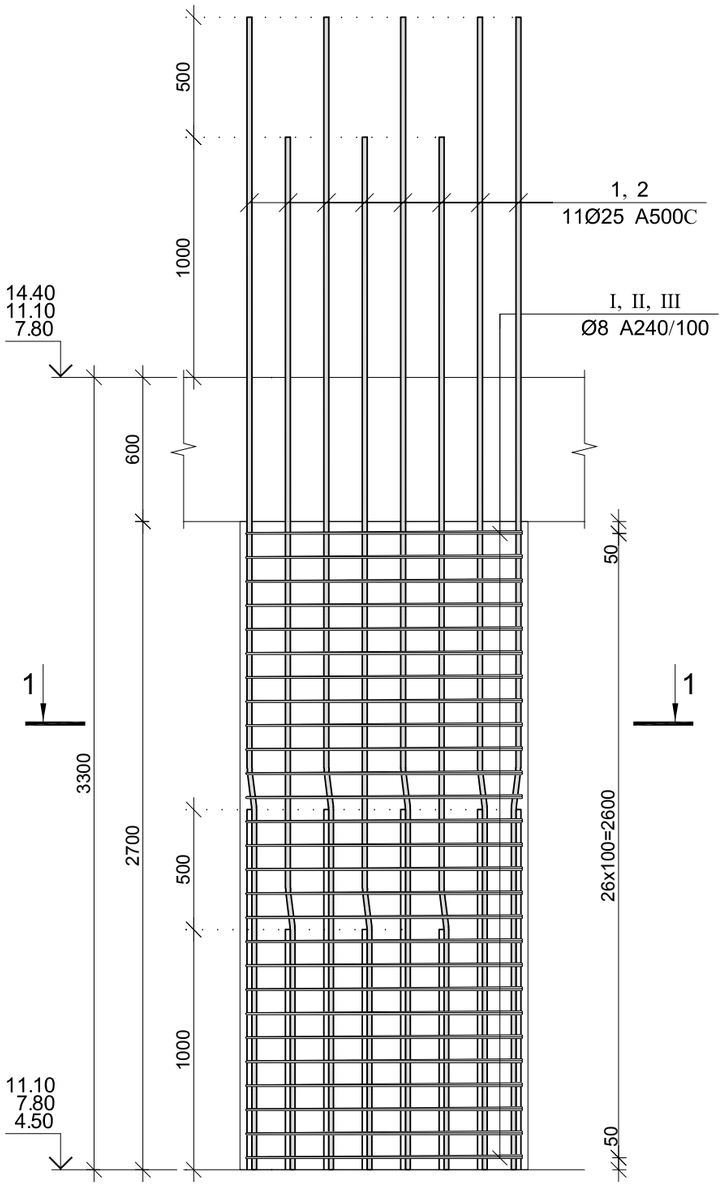


## კვეთი 1–1

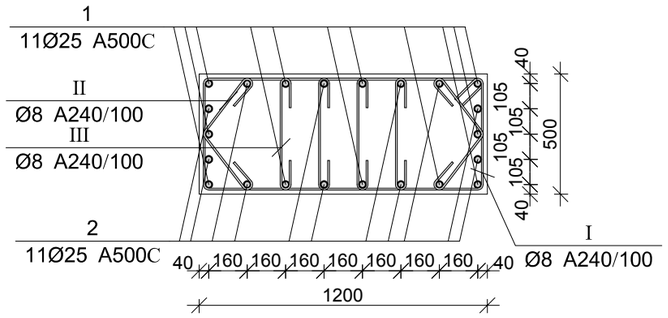


| პოზ. | Ø [მმ.] | ესკიზი [მმ.] | სიგრძე [მმ.] |
|---|---|---|---|
| ① | Ø25 |   | 4800 |
| ② | Ø25 | 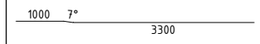  | 4300 |
| Ⓘ | Ø8 | 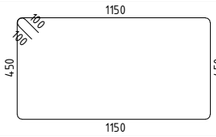  | 3400 |
| Ⓘ | Ø8 |   | 800 |
| Ⓘ | Ø8 | 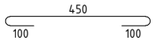  | 650 |

## მრავ. რ/ბ სვეტის სვ–19-ის სპეციფიკაცია

| არმატურის სპეციფიკაცია | | | | | არმატურის ამოკრეფა | | | | | ბეტონი B 25 |
|---|---|---|---|---|---|---|---|---|---|---|
| პოზ. № | Ø | L მმ. | n ცალი | Ln მ. | Ø | ∑ Ln მ. | ზრდები ვეტრის წონა კგ. | წონა კგ. A240 | წონა კგ. A500C | V; მ³ |
| 1 | 2 | 3 | 4 | 5 | 6 | 7 | 8 | 9 | 10 | 11 |
| 1 | 25 A500C | 4800 | 11 | 52.80 | 8 A240 | 205.20 | 0.39 | 80.97 | | 1.62 |
| 2 | 25 A500C | 4300 | 11 | 47.30 | 25 A500C | 100.10 | 3.85 | | 385.72 | |
| I | 8 A240 | 3400 | 27 | 91.80 | | | | | | |
| II | 8 A240 | 800 | 54 | 43.20 | | | | | | |
| III | 8 A240 | 650 | 108 | 70.20 | | | | | | |
| | | | | | | | | | | |
| | | | | | | | | | | |
| | | | | | | ∑ | | 80.97 | 385.72 | 1.62 |
| | | | | | | n= 15 | | 1214.53 | 5785.83 | 24.30 |
| | | | | | | | | | 288.08 | კგ/მ³ |

ARCHIUM
architecture & design

პროექტის დასახელება
მრავალბინიანი
საცხოვრებელი სახლი

პროექტის მისამართი
ქ.თბილისი,
დასახლება ვაზისუბანი მ/რ IV
კვარტალი I
ს/კ. 01.17.07.023.001

დამკვეთი
შ.პ.ს მილენიუმ ს/კ 429654046

მპ — მუშა პროექტი

სტადია — თარიღი 2025 — განმარტება

მთ. არქიტექტორი თ. ბიბიაშვილი

მთ. კონსტრუქტორი ლ. კაკაბაძე

შეასრულა ა. ცაავა

საავტორო უფლებები
შპს "არქიუმ არქიტექტურა"

ნახაზის დასახელება
მრავ. რ/ბ სვეტის სვ–19-ის არმირება და სპეციფიკაცია

კ-3.23

A3

## მრავ. რ/ბ სვეტის სვ–20-ის არმირება

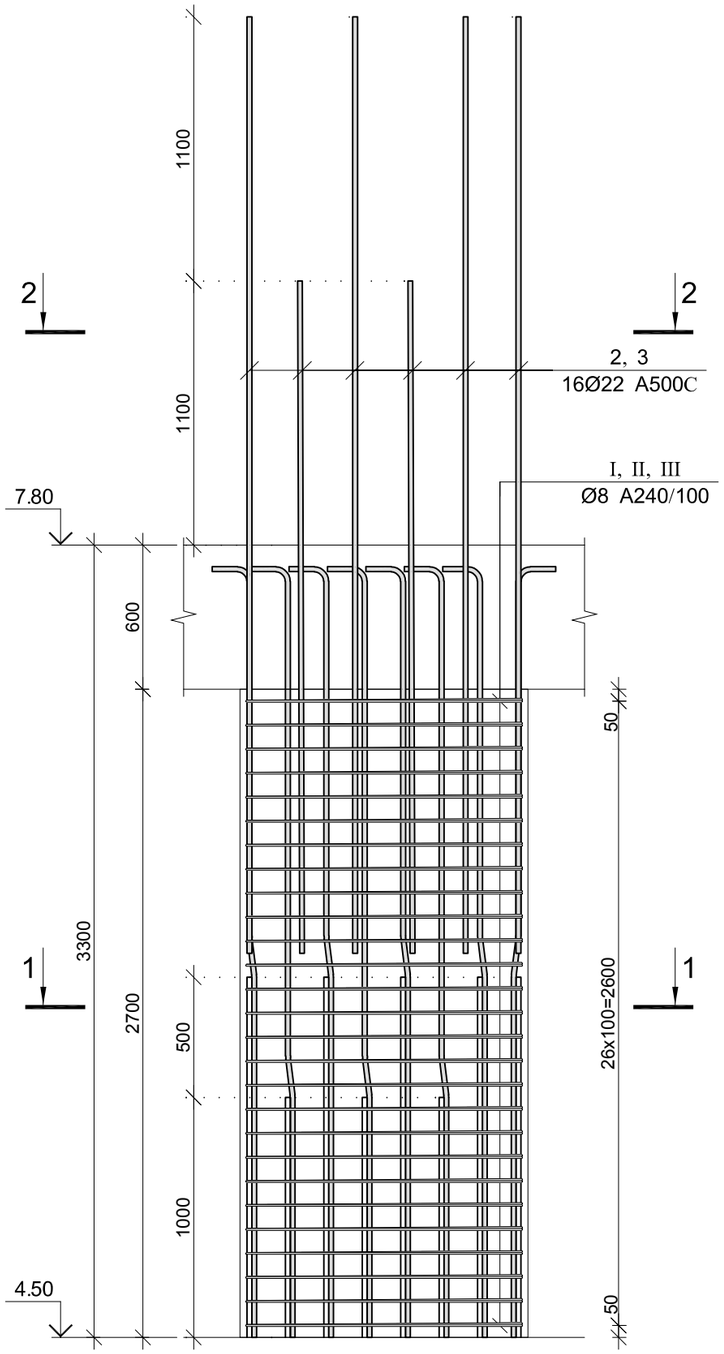


### კვეთი 1–1

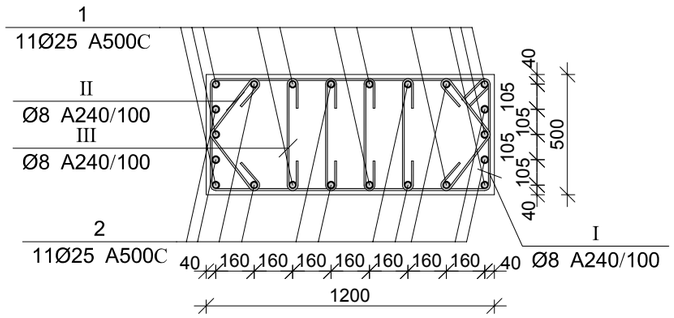


### კვეთი 2–2

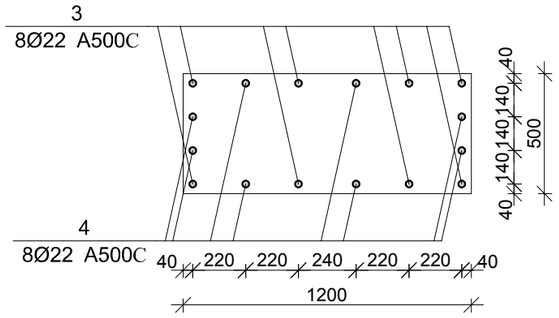


| პოზ. | Ø [მმ.] | ესკიზი [მმ.] | სიგრძე [მმ.] |
|---|---|---|---|
| ① | Ø25 | 1500 7° 1700 600 | 3800 |
| ② | Ø25 | 1000 7° 2200 600 | 3800 |
| ③ | Ø22 | 3300 | 3300 |
| ④ | Ø22 | 2200 | 2200 |
| Ⅰ | Ø8 | 1150 100 100 450 450 450 1150 | 3400 |
| Ⅱ | Ø8 | 300 100 100 300 | 800 |
| Ⅲ | Ø8 | 450 100 100 | 650 |

### მრავ. რ/ბ სვეტის სვ–20-ის სპეციფიკაცია

| არმატურის სპეციფიკაცია | | | | | არმატურის ამოკრეფა | | | | | ბეტონი B 25 |
|---|---|---|---|---|---|---|---|---|---|---|
| პოზ. № | Ø | L მმ. | n ცალი | Ln მ. | Ø | ∑ Ln მ. | ბრაქვე მეტრის წონა კგ. | წონა კგ. A240 | წონა კგ. A500C | V; მ³ |
| 1 | 2 | 3 | 4 | 5 | 6 | 7 | 8 | 9 | 10 | 11 |
| 1 | 25 A500C | 4800 | 11 | 52.80 | 8 A240 | 205.20 | 0.39 | 80.97 | | 1.62 |
| 2 | 25 A500C | 4300 | 11 | 47.30 | 22 A500C | 44.00 | 2.98 | | 131.30 | |
| 3 | 22 A500C | 3300 | 8 | 26.40 | 25 A500C | 100.10 | 3.85 | | 385.72 | |
| 4 | 22 A500C | 2200 | 8 | 17.60 | | | | | | |
| I | 8 A240 | 3400 | 27 | 91.80 | | | | | | |
| II | 8 A240 | 800 | 54 | 43.20 | | | | | | |
| III | 8 A240 | 650 | 108 | 70.20 | | ∑ | | 80.97 | 517.02 | 1.62 |
| | | | | | | n= 3 | | 242.91 | 1551.06 | 4.86 |
| | | | | | | | | | 369.13 | კგ/მ³ |

ARCHIUM
architecture & design

პროექტის დასახელება
მრავალბინიანი
საცხოვრებელი სახლი

პროექტის მისამართი
ქ.თბილისი,
დასახლება ვაზისუბანი მ/რ IV
კვარტალი I
ს/კ. 01.17.07.023.001

დამკვეთი
შ.პ.ს მილენიუმ ს/კ 429654046

მპ | მუშა პროექტი

სტადია | თარიღი 2025 | განმარტება

მთ. არქიტექტორი თ. ბიბიაშვილი

მთ. კონსტრუქტორი ლ. კაკაბაძე

შესრულა ა. ცაავა

საავტორო უფლებები
შპს "არქიუმ არქიტექტურა"

ნახაზის დასახელება
მრავ. რ/ბ სვეტის სვ–20-ის არმირება და სპეციფიკაცია

კ-3.24

A3

# სვეტების განლაგების გეგმა 7.80; 11.10. ნიშნულებზე

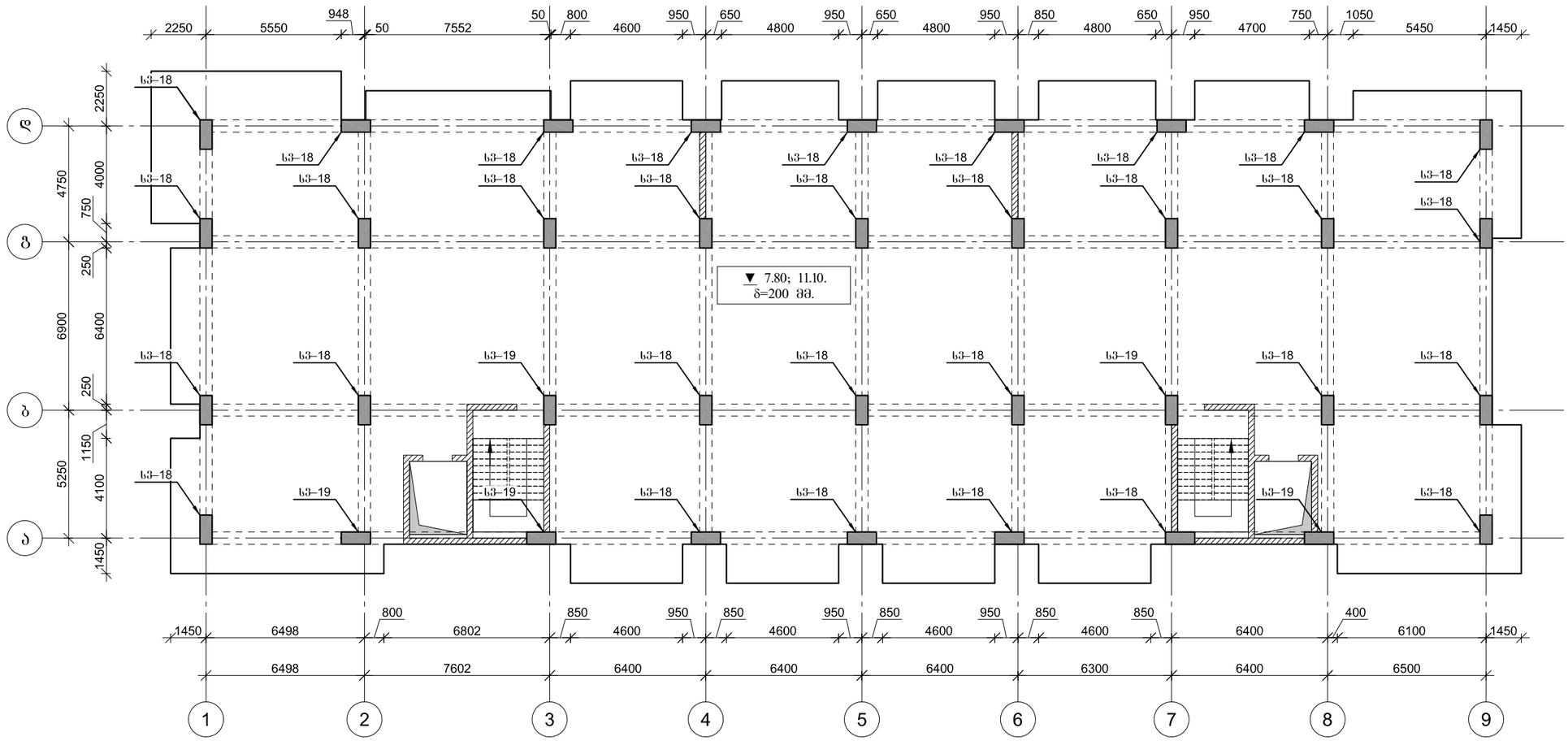


ARCHIUM
architecture & design

პროექტის დასახელება
მრავალბინიანი
საცხოვრებელი სახლი

პროექტის მისამართი
ქ.თბილისი,
დასახლება ვაზისუბანი მ/რ IV
კვარტალი I
ს/კ. 01.17.07.023.001

დამკვეთი
შ.პ.ს მილენიუმ ს/კ 429654046

მპ მუშა პროექტი

სტადია თარიღი განმარტება
2025

მთ. არქიტექტორი თ. ბიბიაშვილი

მთ. კონსტრუქტორი ლ. კაკაბაძე

შეასრულა ა. ცაავა

საავტორო უფლებები
შპს "არქიუმ არქიტექტურა"

ნახაზის დასახელება

სვეტების განლაგების გეგმა
7.80; 11.10. ნიშნულებზე

კ-3.25

A3

# სვეტების განლაგების გეგმა 14.40 ნიშნულზე

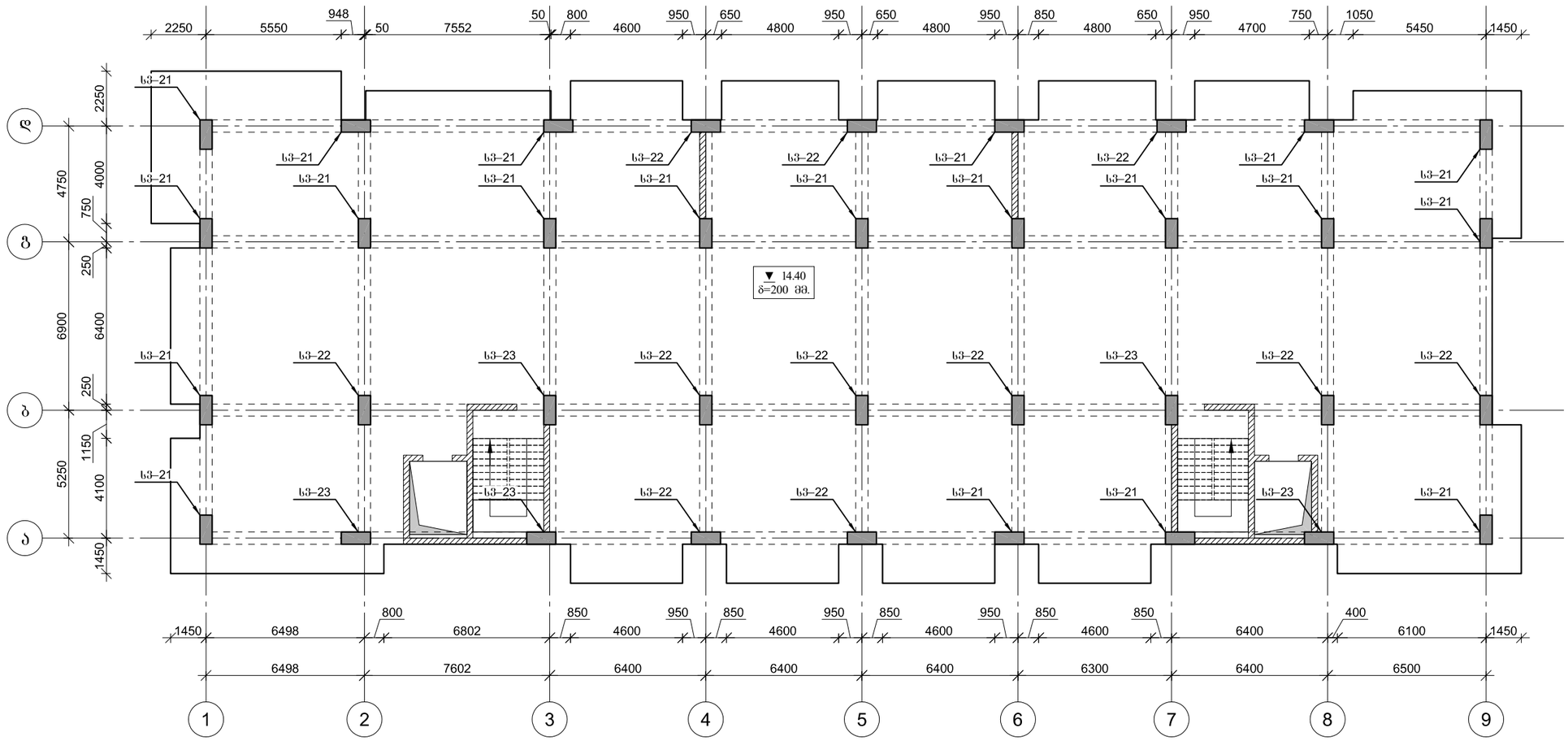


ARCHIUM
architecture & design

პროექტის დასახელება
მრავალბინიანი
საცხოვრებელი სახლი

პროექტის მისამართი
ქ.თბილისი,
დასახლება ვაზისუბანი მ/რ IV
კვარტალი I
ს/კ. 01.17.07.023.001

დამკვეთი
შ.პ.ს მილენიუმ ს/კ 429654046

მპ — მუშა პროექტი

სტადია — თარიღი — განმარტება
2025

მთ. არქიტექტორი თ. ბიბიაშვილი

მთ. კონსტრუქტორი ლ. კაკაბაძე

შეასრულა ა. ცაავა

საავტორო უფლებები
შპს "არქიუმ არქიტექტურა"

ნახაზის დასახელება
სვეტების განლაგების გეგმა
14.40 ნიშნულზე

კ-3.26

A3

# მონ. რ/ბ სვეტის სვ–21-ის არმირება

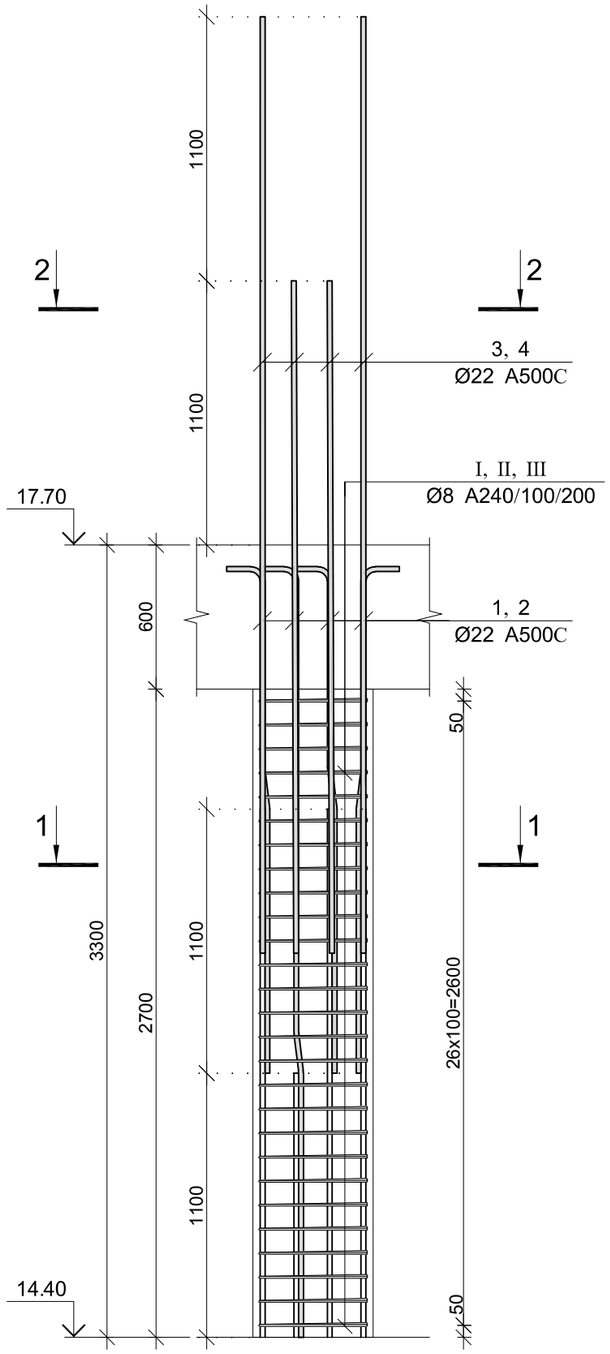


| პოზ. | Ø [მმ.] | ესკიზი [მმ.] | სიგრძე [მმ.] |
|---|---|---|---|
| ① | Ø22 | 1100 7° 600 1000 | 2700 |

კვეთი 1–1

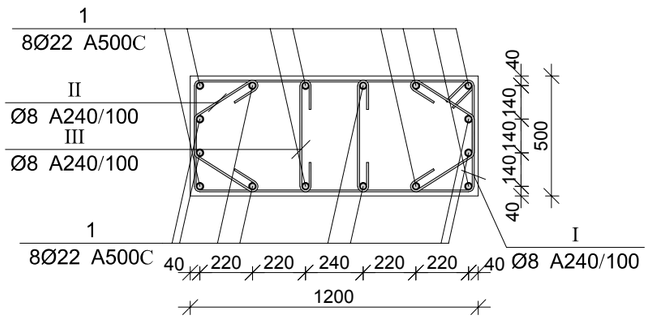


კვეთი 2–2

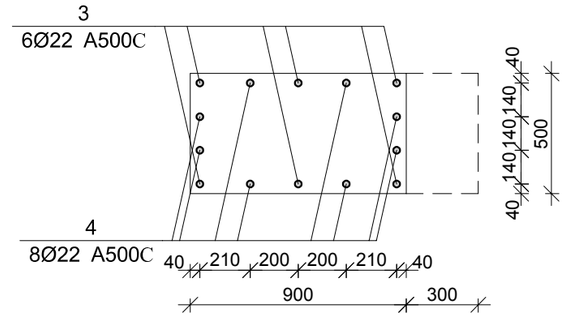


| პოზ. | Ø [მმ.] | ესკიზი [მმ.] | სიგრძე [მმ.] |
|---|---|---|---|
| ② | Ø22 | 1100 7° 600 2100 | 3800 |
| ③ | Ø22 | 3300 | 3300 |
| ④ | Ø22 | 2200 | 2200 |
| Ⅰ | Ø8 | 1150 100 100 450 450 1150 | 3400 |
| Ⅱ | Ø8 | 290 130 160 130 290 | 1000 |
| Ⅲ | Ø8 | 450 100 100 | 650 |

მონ. რ/ბ სვეტის სვ–21-ის სპეციფიკაცია

| არმატურის სპეციფიკაცია | | | | | არმატურის ამოკრეფა | | | | | ბეტონი B 25 |
|---|---|---|---|---|---|---|---|---|---|---|
| პოზ. № | Ø | L მმ. | n ცალი | Ln მ. | Ø | ∑ Ln მ. | ერთეული მეტრის წონა კგ. | წონა კგ. A240 | წონა კგ. A500C | V; მ³ |
| 1 | 2 | 3 | 4 | 5 | 6 | 7 | 8 | 9 | 10 | 11 |
| 1 | 22 A500C | 2700 | 8 | 21.60 | 8 A240 | 180.90 | 0.39 | 71.38 | | 1.62 |
| 2 | 22 A500C | 3800 | 8 | 30.40 | 22 A500C | 89.40 | 2.98 | | 266.77 | |
| 3 | 22 A500C | 3300 | 6 | 19.80 | | | | | | |
| 4 | 22 A500C | 2200 | 8 | 17.60 | | | | | | |
| I | 8 A240 | 3400 | 27 | 91.80 | | | | | | |
| II | 8 A240 | 1000 | 54 | 54.00 | | | | | | |
| III | 8 A240 | 650 | 54 | 35.10 | | ∑ | | 71.38 | 266.77 | 1.62 |
| | | | | | | n= 20 | | 1427.61 | 5335.48 | 32.40 |
| | | | | | | | | | 208.74 | კგ/მ³ |

ARCHIUM
architecture & design

პროექტის დასახელება
მრავალბინიანი
საცხოვრებელი სახლი

პროექტის მისამართი
ქ.თბილისი,
დასახლება ვაზისუბანი მ/რ IV
კვარტალი I
ს/კ. 01.17.07.023.001

დამკვეთი
შ.პ.ს მილენიუმ ს/კ 429654046

მპ — მუშა პროექტი

სტადია — თარიღი 2025 — განმარტება

მთ. არქიტექტორი თ. ბიბიაშვილი

მთ. კონსტრუქტორი ლ. კაკაბაძე

შემსრულა ა. ცაავა

საავტორო უფლებები
შპს "არქიუმ არქიტექტურა"

ნახაზის დასახელება
მონ. რ/ბ სვეტის სვ–21-ის არმირება და სპეციფიკაცია

კ-3.27

A3

# მონ. რ/ბ სვეტის სვ–22-ის არმირება

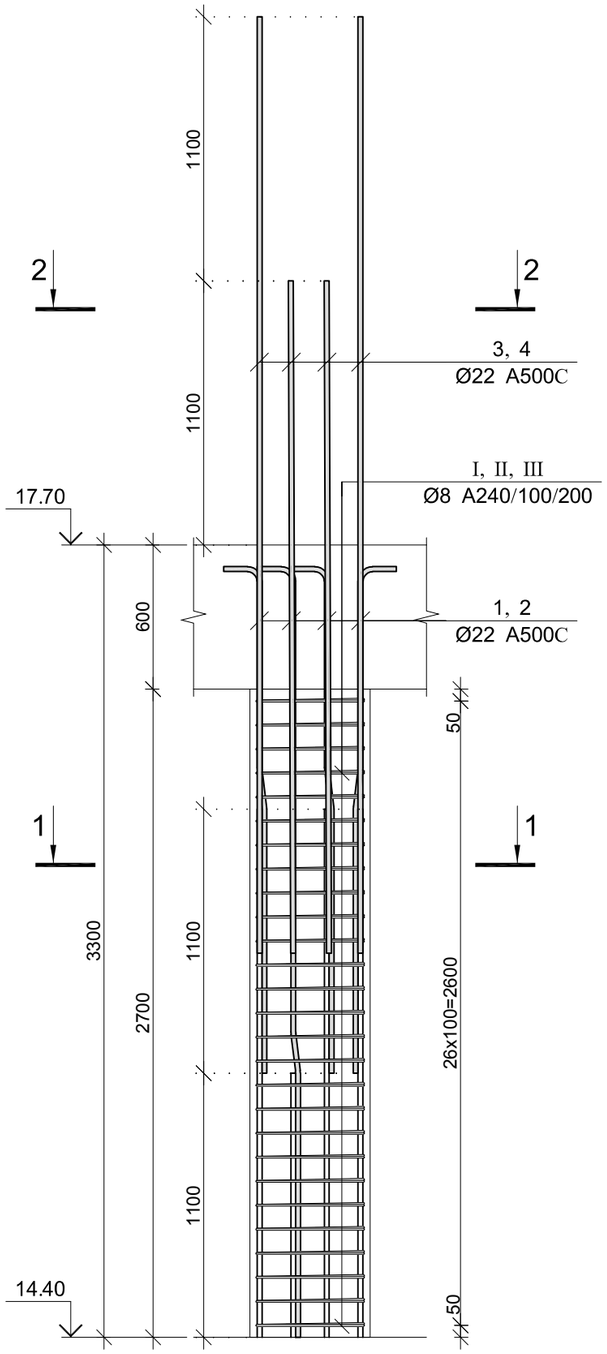


| პოზ. | Ø [მმ.] | ესკიზი [მმ.] | სიგრძე [მმ.] |
|---|---|---|---|
| ① | Ø22 | 1100 7° 1000 600 | 2700 |

## კვეთი 1–1

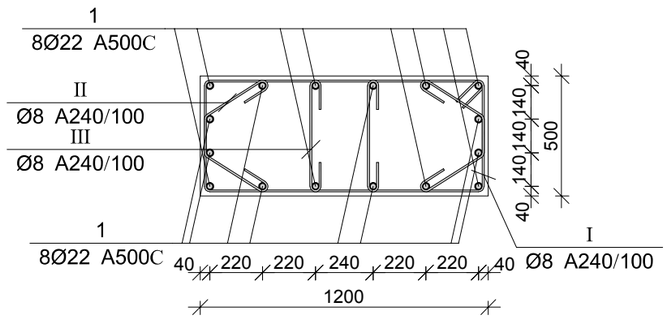


## კვეთი 2–2

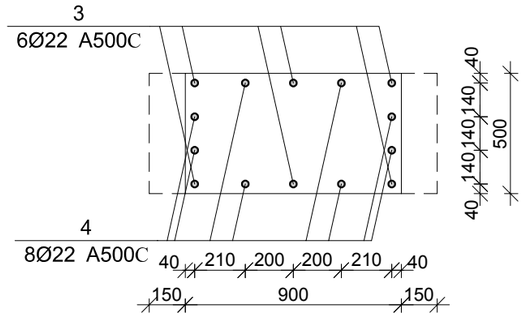


| პოზ. | Ø [მმ.] | ესკიზი [მმ.] | სიგრძე [მმ.] |
|---|---|---|---|
| ② | Ø22 | 1100 7° 2100 600 | 3800 |
| ③ | Ø22 | 3300 | 3300 |
| ④ | Ø22 | 2200 | 2200 |
| Ⅰ | Ø8 | 1150 100 100 450 450 1150 | 3400 |
| Ⅱ | Ø8 | 290 130 160 130 290 | 1000 |
| Ⅲ | Ø8 | 450 100 100 | 650 |

## მონ. რ/ბ სვეტის სვ–22-ის სპეციფიკაცია

| არმატურის სპეციფიკაცია | | | | | არმატურის ამოკრეფა | | | | | ბეტონი B 25 |
|---|---|---|---|---|---|---|---|---|---|---|
| პოზ. № | Ø | L მმ. | n ცალი | Ln მ. | Ø | ∑ Ln მ. | ბრაქეტის წონა კგ. | წონა კგ. A240 | წონა კგ. A500C | V; მ³ |
| 1 | 2 | 3 | 4 | 5 | 6 | 7 | 8 | 9 | 10 | 11 |
| 1 | 22 A500C | 2700 | 8 | 21.60 | 8 A240 | 180.90 | 0.39 | 71.38 | | 1.62 |
| 2 | 22 A500C | 3800 | 8 | 30.40 | 22 A500C | 89.40 | 2.98 | | 266.77 | |
| 3 | 22 A500C | 3300 | 6 | 19.80 | | | | | | |
| 4 | 22 A500C | 2200 | 8 | 17.60 | | | | | | |
| Ⅰ | 8 A240 | 3400 | 27 | 91.80 | | | | | | |
| Ⅱ | 8 A240 | 1000 | 54 | 54.00 | | | | | | |
| Ⅲ | 8 A240 | 650 | 54 | 35.10 | | ∑ | | 71.38 | 266.77 | 1.62 |
| | | | | | | n= 11 | | 785.18 | 2934.51 | 17.82 |
| | | | | | | | | | 208.74 | კგ/მ³ |

ARCHIUM
architecture & design

პროექტის დასახელება
მრავალბინიანი
საცხოვრებელი სახლი

პროექტის მისამართი
ქ.თბილისი,
დასახლება ვაზისუბანი მ/რ IV
კვარტალი I
ს/კ. 01.17.07.023.001

დამკვეთი
შ.პ.ს მილენიუმ ს/კ 429654046

მპ მშენა პროექტი

სტადია თარიღი 2025 განმარტება

მთ. არქიტექტორი თ. ბიბიაშვილი

მთ. კონსტრუქტორი ლ. კაკაბაძე

შემსრულა ა. ცაავა

საავტორო უფლებები
შპს "არქიუმ არქიტექტურა"

ნახაზის დასახელება
მონ. რ/ბ სვეტის სვ–22-ის არმირება და სპეციფიკაცია

კ-3.28

A3

## მრავ. რ/ბ სვეტის სვ–23-ის არმირება

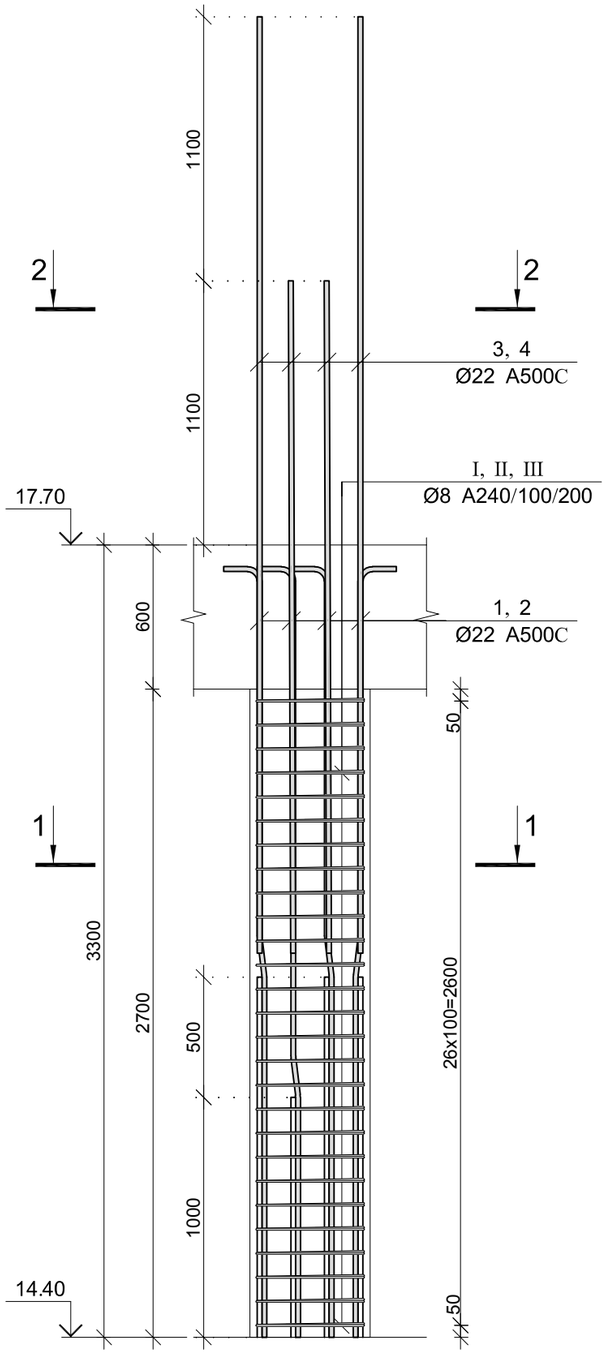


| პოზ. | Ø [მმ.] | ესკიზი [მმ.] | სიგრძე [მმ.] |
|---|---|---|---|
| ① | Ø22 | 1500 7° 1700 600 | 3800 |

### კვეთი 1–1

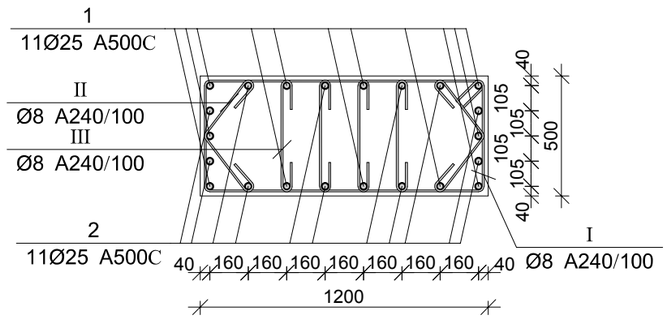


### კვეთი 2–2

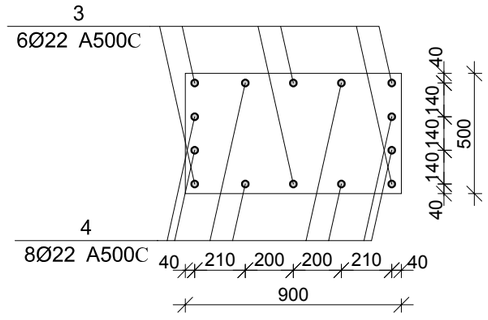


| პოზ. | Ø [მმ.] | ესკიზი [მმ.] | სიგრძე [მმ.] |
|---|---|---|---|
| ② | Ø22 | 1000 7° 2000 600 | 3600 |
| ③ | Ø22 | 3300 | 3300 |
| ④ | Ø22 | 2200 | 2200 |
| Ⅰ | Ø8 | 1150 100 100 450 450 1150 | 3400 |
| Ⅱ | Ø8 | 290 130 160 130 290 | 1000 |
| Ⅲ | Ø8 | 450 100 100 | 650 |

### მრავ. რ/ბ სვეტის სვ–23-ის სპეციფიკაცია

| არმატურის სპეციფიკაცია | | | | | არმატურის ამოკრეფა | | | | | ბეტონი B 25 |
|---|---|---|---|---|---|---|---|---|---|---|
| პოზ. № | Ø | L მმ. | n ცალი | Ln მ. | Ø | ∑ Ln მ. | ბრაქეტის წონა კგ. | წონა კგ. A240 | წონა კგ. A500C | V; მ³ |
| 1 | 2 | 3 | 4 | 5 | 6 | 7 | 8 | 9 | 10 | 11 |
| 1 | 25 A500C | 3800 | 11 | 41.80 | 8 A240 | 216.00 | 0.39 | 85.23 | | |
| 2 | 25 A500C | 3600 | 11 | 39.60 | 22 A500C | 37.40 | 2.98 | | 111.60 | 1.62 |
| 3 | 22 A500C | 3300 | 6 | 19.80 | 22 A500C | 81.40 | 2.98 | | 242.90 | |
| 4 | 22 A500C | 2200 | 8 | 17.60 | | | | | | |
| I | 8 A240 | 3400 | 27 | 91.80 | | | | | | |
| II | 8 A240 | 1000 | 54 | 54.00 | | | | | | |
| III | 8 A240 | 650 | 108 | 70.20 | | ∑ | | 85.23 | 354.50 | 1.62 |
| | | | | | | n= 5 | | 426.15 | 1772.52 | 8.10 |
| | | | | | | | | | 271.44 | კგ/მ³ |

ARCHIUM
architecture & design

პროექტის დასახელება
მრავალბინიანი
საცხოვრებელი სახლი

პროექტის მისამართი
ქ.თბილისი,
დასახლება ვაზისუბანი მ/რ IV
კვარტალი I
ს/კ. 01.17.07.023.001

დამკვეთი
შ.პ.ს მილენიუმ ს/კ 429654046

მპ — მუშა პროექტი

სტადია — თარიღი 2025 — განმარტება

მთ. არქიტექტორი თ. ბიბიაშვილი

მთ. კონსტრუქტორი ლ. კაკაბაძე

შემსრულა ა. ცაავა

საავტორო უფლებები
შპს "არქიუმ არქიტექტურა"

ნახაზის დასახელება
მრავ. რ/ბ სვეტის სვ–23-ის არმირება და სპეციფიკაცია

კ-3.29

A3

# სვეტების განლაგების გეგმა 17.70 –:– 27.60 ნიშნულებზე

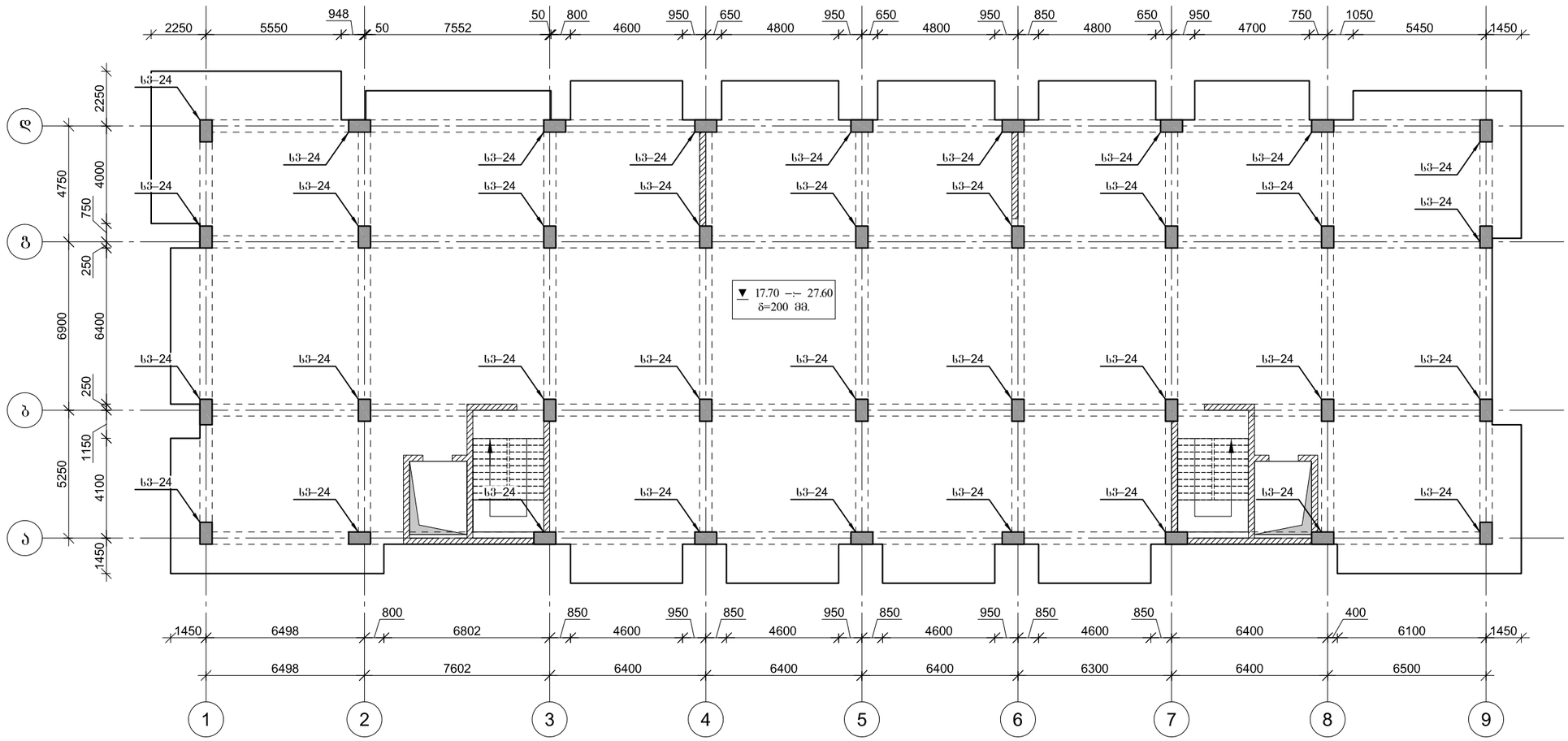


ARCHIUM
architecture & design

პროექტის დასახელება
მრავალბინიანი
საცხოვრებელი სახლი

პროექტის მისამართი
ქ.თბილისი,
დასახლება ვაზისუბანი მ/რ IV
კვარტალი I
ს/კ. 01.17.07.023.001

დამკვეთი
შ.პ.ს მილენიუმ ს/კ 429654046

მპ მშენა პროექტი

სტადია თარიღი განმარტება
2025

მთ. არქიტექტორი თ. ბიბიაშვილი

მთ. კონსტრუქტორი ლ. კაკაბაძე

შეასრულა ა. ცაავა

საავტორო უფლებები
შპს "არქიუმ არქიტექტურა"

ნახაზის დასახელება

სვეტების განლაგების გეგმა
17.70 –:– 27.60 ნიშნულებზე

კ-3.30

A3

## მრავ. რ/ბ სვეტის სვ–24-ის არმირება

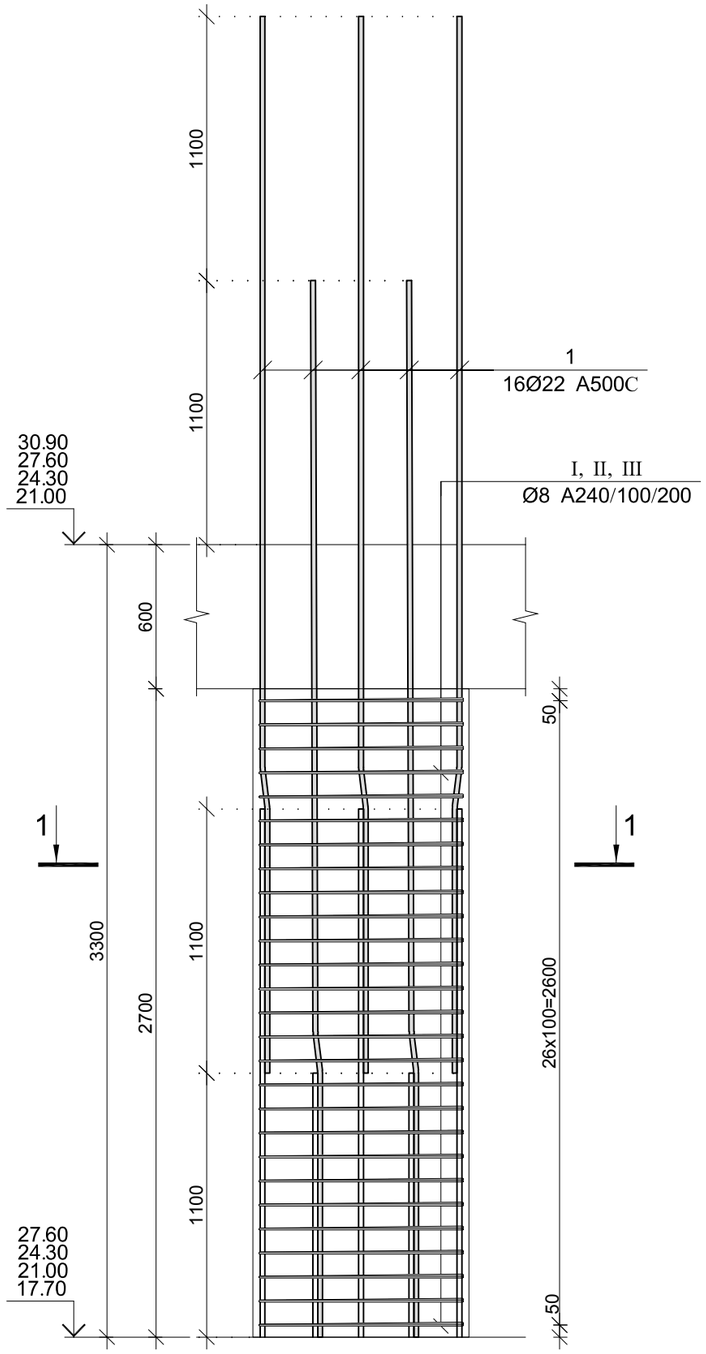


### კვეთი 1–1

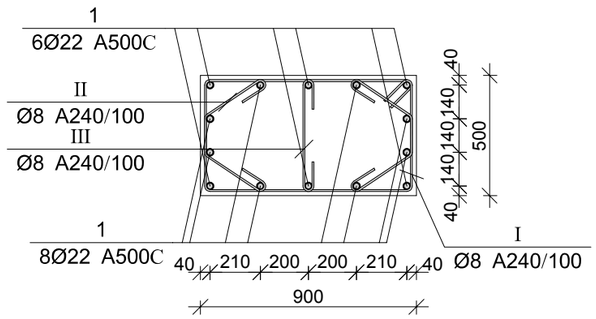


| პოზ. | Ø [მმ.] | ესკიზი [მმ.] | სიგრძე [მმ.] |
|---|---|---|---|
| 1 | Ø22 |   | 4400 |
| I | Ø8 |   | 2800 |
| II | Ø8 | 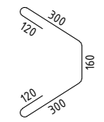  | 1000 |
| III | Ø8 | 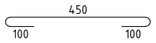  | 650 |

### მრავ. რ/ბ სვეტის სვ–24-ის სპეციფიკაცია

| არმატურის სპეციფიკაცია | | | | | არმატურის ამოკრეფა | | | | | ბეტონი B 25 |
|---|---|---|---|---|---|---|---|---|---|---|
| პოზ. № | Ø | L მმ. | n ცალი | Ln მ. | Ø | ∑ Ln მ. | გრძივი მეტრის წონა კგ. | წონა კგ. A240 | წონა კგ. A500C | V; მ³ |
| 1 | 2 | 3 | 4 | 5 | 6 | 7 | 8 | 9 | 10 | 11 |
| 1 | 22 A500C | 4400 | 14 | 61.60 | 8 A240 | 138.75 | 0.39 | 54.75 | | 1.22 |
| I | 8 A240 | 2800 | 24 | 67.20 | 22 A500C | 61.60 | 2.98 | | 183.82 | |
| II | 8 A240 | 1000 | 54 | 54.00 | | | | | | |
| III | 8 A240 | 650 | 27 | 17.55 | | | | | | |
| | | | | | | | | | | |
| | | | | | | ∑ | | 54.75 | 183.82 | 1.22 |
| | | | | | | n= 144 | | 7883.81 | 26469.71 | 174.96 |
| | | | | | | | | | 196.35 | კგ/მ³ |

ARCHIUM
architecture & design

პროექტის დასახელება
მრავალბინიანი
საცხოვრებელი სახლი

პროექტის მისამართი
ქ.თბილისი,
დასახლება ვაზისუბანი მ/რ IV
კვარტალი I
ს/კ. 01.17.07.023.001

დამკვეთი
შ.პ.ს მილენიუმ ს/კ 429654046

მპ | მუშა პროექტი

სტადია | თარიღი 2025 | განმარტება

მთ. არქიტექტორი თ. ბიბიაშვილი

მთ. კონსტრუქტორი ლ. კაკაბაძე

შეასრულა ა. ცაავა

საავტორო უფლებები
შპს "არქიუმ არქიტექტურა"

ნახაზის დასახელება
მრავ. რ/ბ სვეტის სვ–24-ის არმირება და სპეციფიკაცია

კ-3.31

A3

# სვეტების განლაგების გეგმა 30.90 ნიშნულზე

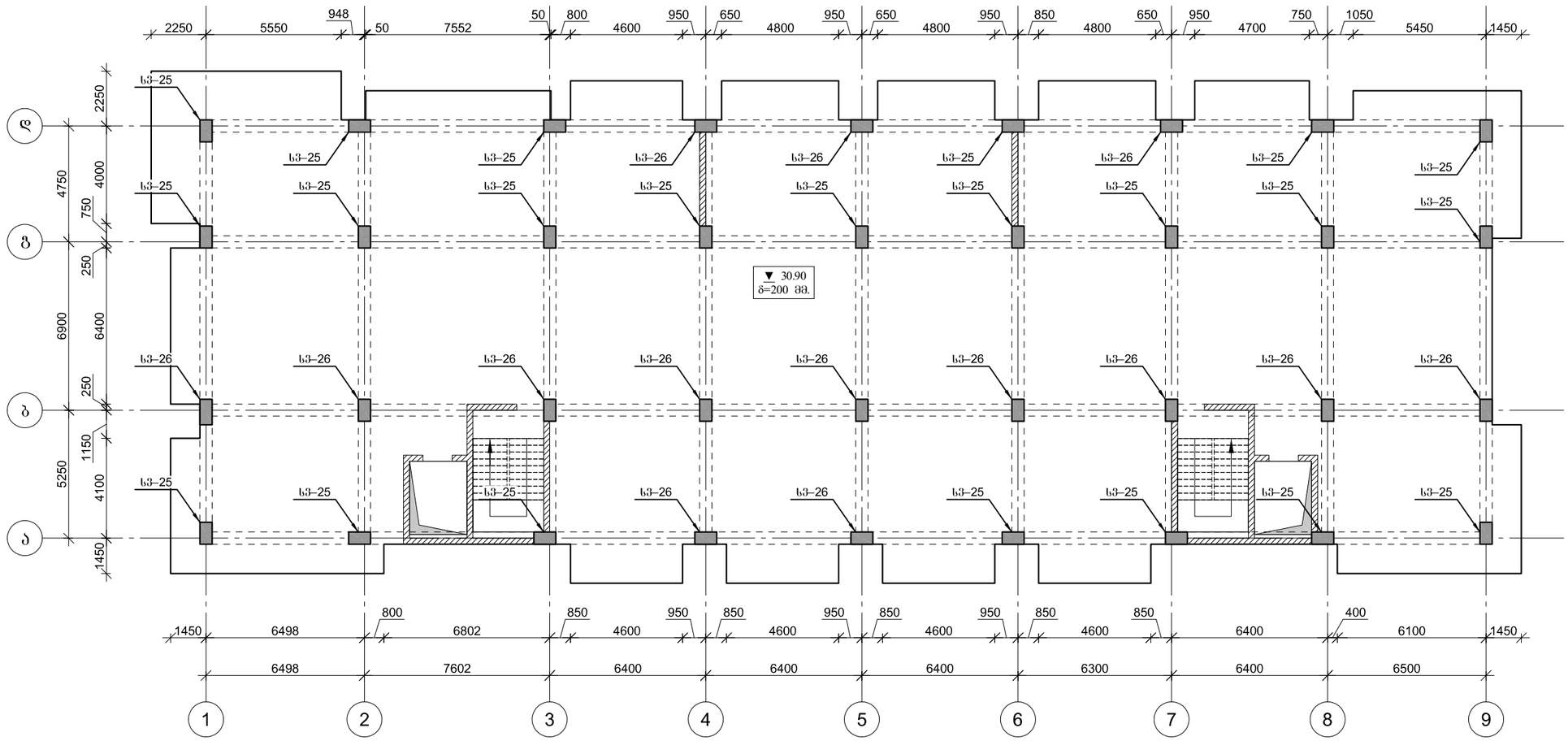


ARCHIUM
architecture & design

პროექტის დასახელება
მრავალბინიანი
საცხოვრებელი სახლი

პროექტის მისამართი
ქ.თბილისი,
დასახლება ვაზისუბანი მ/რ IV
კვარტალი I
ს/კ. 01.17.07.023.001

დამკვეთი
შ.პ.ს მილენიუმ ს/კ 429654046

მპ მუშა პროექტი

სტადია თარიღი განმარტება
2025

მთ. არქიტექტორი თ. ბიბიაშვილი

მთ. კონსტრუქტორი ლ. კაკაბაძე

შეასრულა ა. ცაავა

საავტორო უფლებები
შპს "არქიუმ არქიტექტურა"

ნახაზის დასახელება

სვეტების განლაგების გეგმა
30.90 ნიშნულზე

კ-3.32

A3

## მრავ. რ/ბ სვეტის სვ–25-ის არმირება

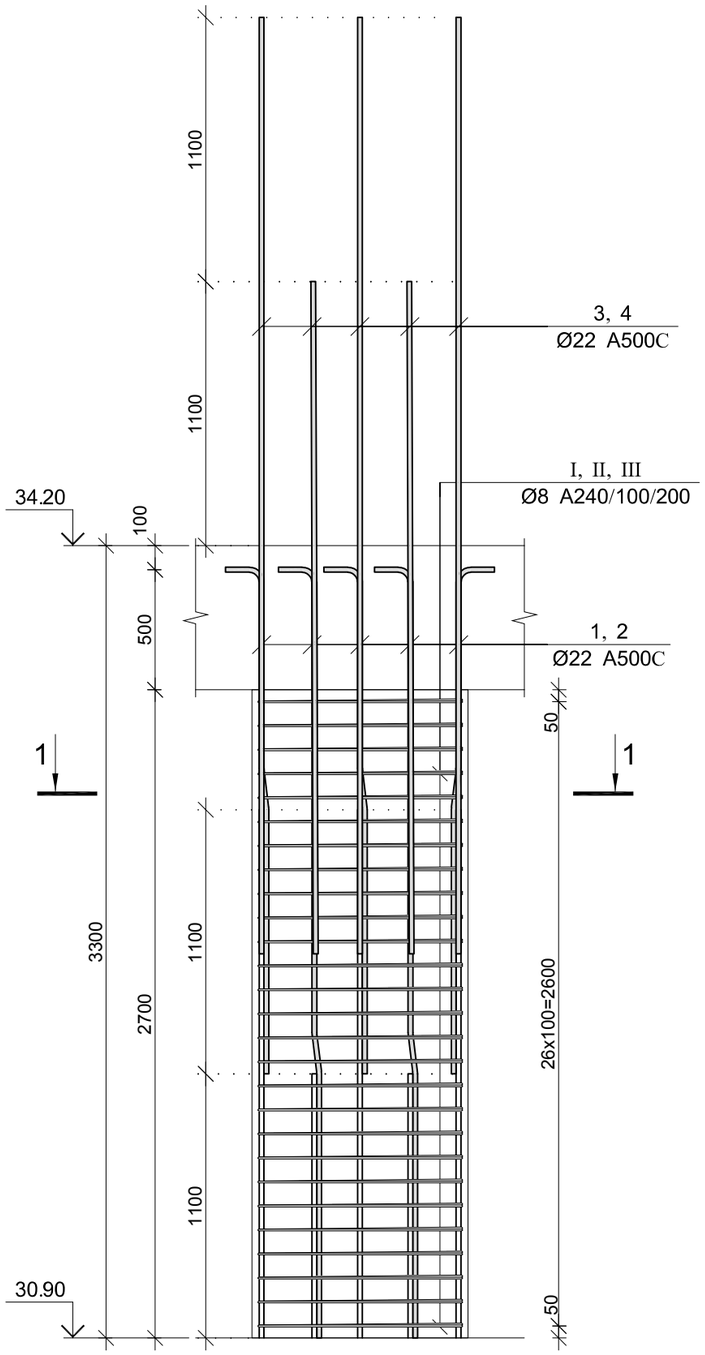


| პოზ. | Ø [მმ.] | ესკიზი [მმ.] | სიგრძე [მმ.] |
|---|---|---|---|
| ① | Ø22 |   | 3800 |

### კვეთი 1–1

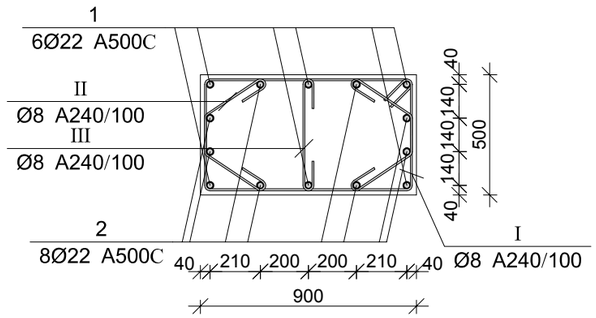


### კვეთი 2–2

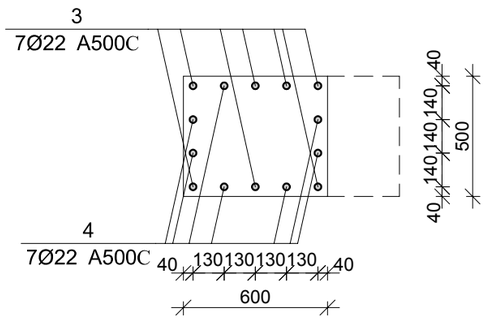


| პოზ. | Ø [მმ.] | ესკიზი [მმ.] | სიგრძე [მმ.] |
|---|---|---|---|
| ② | Ø22 |   | 3600 |
| ③ | Ø22 |   | 3300 |
| ④ | Ø22 | 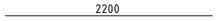  | 2200 |
| Ⅰ | Ø8 | 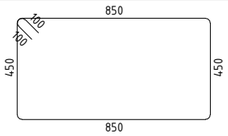  | 2800 |
| Ⅱ | Ø8 | 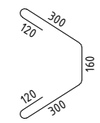  | 1000 |
| Ⅲ | Ø8 | 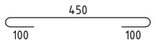  | 650 |

### მრავ. რ/ბ სვეტის სვ–25-ის სპეციფიკაცია

| არმატურის სპეციფიკაცია | | | | | არმატურის ამოკრეფა | | | | | ბეტონი B 25 |
|---|---|---|---|---|---|---|---|---|---|---|
| პოზ. № | Ø | L მმ. | n ცალი | Ln მ. | Ø | ∑ Ln მ. | ბრაქვი მეტრის წონა კგ. | წონა კგ. A240 | წონა კგ. A500C | V; მ³ |
| 1 | 2 | 3 | 4 | 5 | 6 | 7 | 8 | 9 | 10 | 11 |
| 1 | 22 A500C | 3800 | 6 | 22.80 | 8 A240 | 138.75 | 0.39 | 54.75 | | 1.22 |
| 2 | 22 A500C | 3600 | 8 | 28.80 | 22 A500C | 90.10 | 2.98 | | 268.86 | |
| 3 | 22 A500C | 3300 | 7 | 23.10 | | | | | | |
| 4 | 22 A500C | 2200 | 7 | 15.40 | | | | | | |
| I | 8 A240 | 2800 | 24 | 67.20 | | | | | | |
| II | 8 A240 | 1000 | 54 | 54.00 | | | | | | |
| III | 8 A240 | 650 | 27 | 17.55 | | ∑ | | 54.75 | 268.86 | 1.22 |
| | | | | | | n= 22 | | 1204.47 | 5914.98 | 26.73 |
| | | | | | | | | | 266.35 | კგ/მ³ |

ARCHIUM
architecture & design

პროექტის დასახელება
მრავალბინიანი
საცხოვრებელი სახლი

პროექტის მისამართი
ქ.თბილისი,
დასახლება ვაზისუბანი მ/რ IV
კვარტალი I
ს/კ. 01.17.07.023.001

დამკვეთი
შ.პ.ს მილენიუმ ს/კ 429654046

მპ — მუშა პროექტი

სტადია — თარიღი 2025 — განმარტება

მთ. არქიტექტორი თ. ბიბიაშვილი

მთ. კონსტრუქტორი ლ. კაკაბაძე

შეასრულა ა. ცაავა

საავტორო უფლებები
შპს "არქიუმ არქიტექტურა"

ნახაზის დასახელება
მრავ. რ/ბ სვეტის სვ–25-ის არმირება და სპეციფიკაცია

კ-3.33

A3

## მრავ. რ/ბ სვეტის სვ–26-ის არმირება

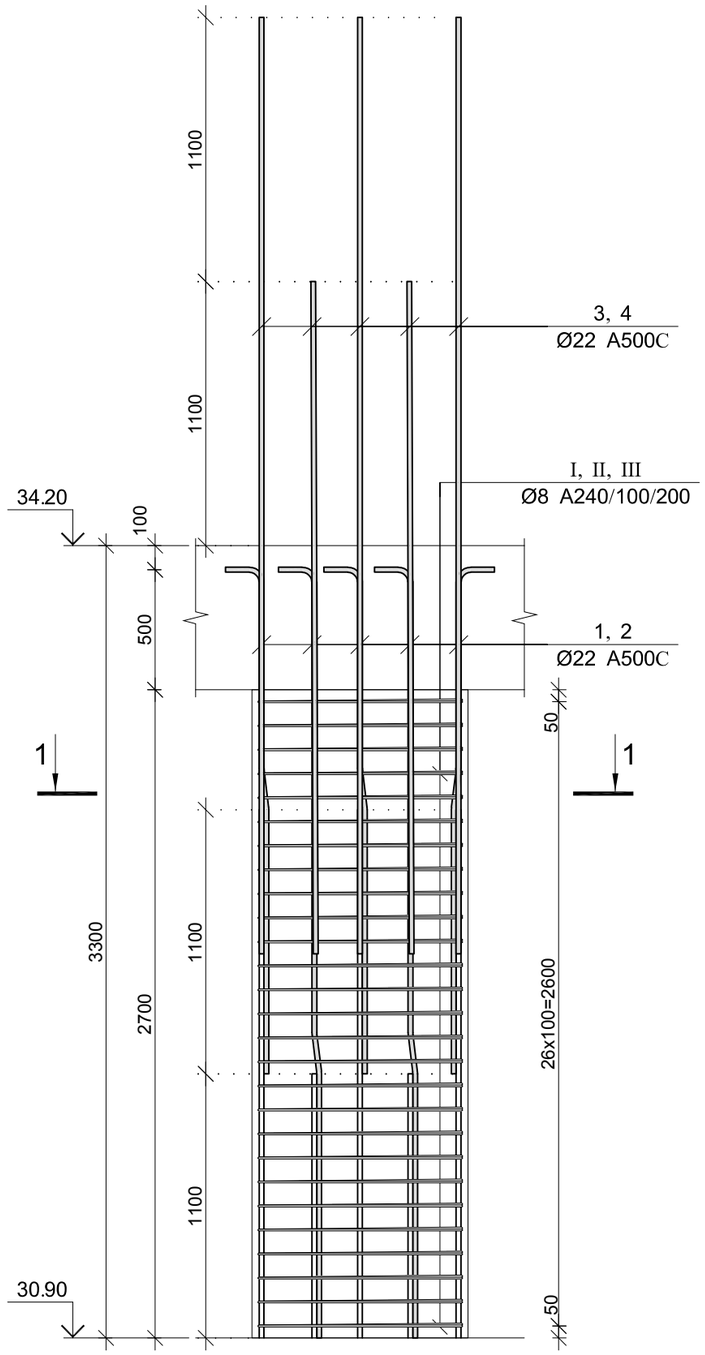


| პოზ. | Ø [მმ.] | ესკიზი [მმ.] | სიგრძე [მმ.] |
|---|---|---|---|
| ① | Ø22 | 1100 7° 1000 600 | 2700 |
| ② | Ø22 | 1100 7° 2100 600 | 3800 |
| ③ | Ø22 | 3300 | 3300 |
| ④ | Ø22 | 2200 | 2200 |
| Ⅰ | Ø8 | 850 100 100 450 450 850 | 2800 |
| Ⅱ | Ø8 | 300 120 160 120 300 | 1000 |
| Ⅲ | Ø8 | 450 100 100 | 650 |

### კვეთი 1–1

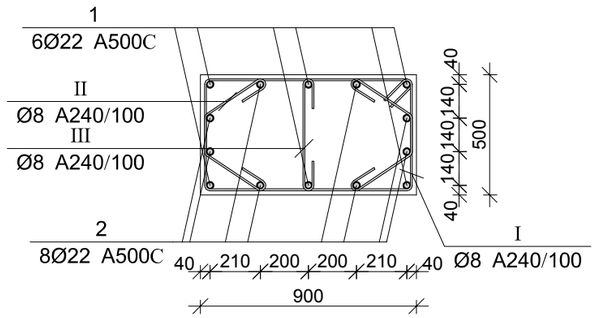


### კვეთი 2–2

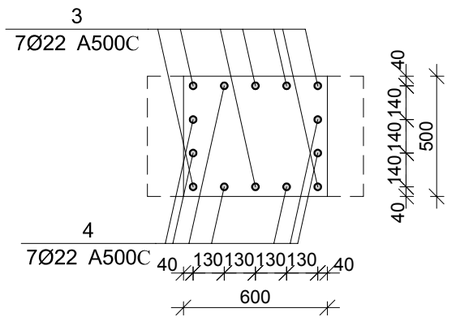


### მრავ. რ/ბ სვეტის სვ–26-ის სპეციფიკაცია

| არმატურის სპეციფიკაცია | | | | | არმატურის ამოკრეფა | | | | | ბეტონი B 25 |
|---|---|---|---|---|---|---|---|---|---|---|
| პოზ. № | Ø | L მმ. | n ცალი | Ln მ. | Ø | ∑ Ln მ. | ბრაქვი მეტრის წონა კგ. | წონა კგ. A240 | წონა კგ. A500C | V; მ³ |
| 1 | 2 | 3 | 4 | 5 | 6 | 7 | 8 | 9 | 10 | 11 |
| 1 | 22 A500C | 2700 | 6 | 16.20 | 8 A240 | 147.15 | 0.39 | 58.06 | | 1.22 |
| 2 | 22 A500C | 3800 | 8 | 30.40 | 22 A500C | 85.10 | 2.98 | | 253.94 | |
| 3 | 22 A500C | 3300 | 7 | 23.10 | | | | | | |
| 4 | 22 A500C | 2200 | 7 | 15.40 | | | | | | |
| I | 8 A240 | 2800 | 27 | 75.60 | | | | | | |
| II | 8 A240 | 1000 | 54 | 54.00 | | | | | | |
| III | 8 A240 | 650 | 27 | 17.55 | | ∑ | | 58.06 | 253.94 | 1.22 |
| | | | | | | n= 14 | | 812.88 | 3555.20 | 17.01 |
| | | | | | | | | | 256.79 | კგ/მ³ |

ARCHIUM
architecture & design

პროექტის დასახელება
მრავალბინიანი
საცხოვრებელი სახლი

პროექტის მისამართი
ქ.თბილისი,
დასახლება ვაზისუბანი მ/რ IV
კვარტალი I
ს/კ. 01.17.07.023.001

დამკვეთი
შ.პ.ს მილენიუმ ს/კ 429654046

მპ — მუშა პროექტი

სტადია — თარიღი 2025 — განმარტება

მთ. არქიტექტორი თ. ბიბიაშვილი

მთ. კონსტრუქტორი ლ. კაკაბაძე

შეასრულა ა. ცაავა

საავტორო უფლებები
შპს "არქიუმ არქიტექტურა"

ნახაზის დასახელება
მრავ. რ/ბ სვეტის სვ–26-ის არმირება და სპეციფიკაცია

კ-3.34

A3

# სვეტების განლაგების გეგმა 34.20 ნიშნულზე

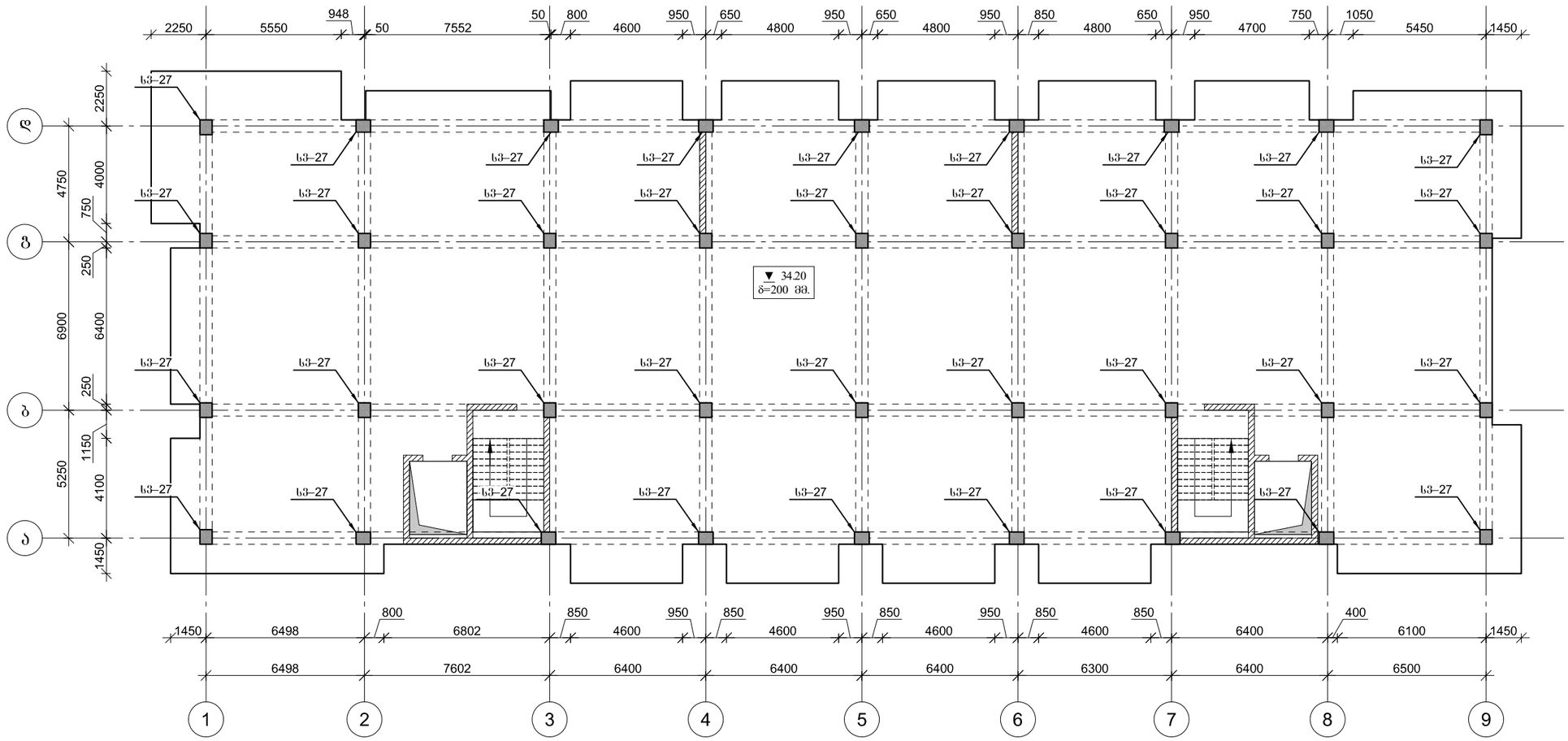


ARCHIUM
architecture & design

პროექტის დასახელება
მრავალბინიანი
საცხოვრებელი სახლი

პროექტის მისამართი
ქ.ობილისი,
დასახლება ვაზისუბანი მ/რ IV
კვარტალი I
ს/კ. 01.17.07.023.001

დამკვეთი
შ.პ.ს მილენიუმ ს/კ 429654046

მპ — მუშა პროექტი

სტადია — თარიღი — განმარტება
2025

მთ. არქიტექტორი თ. ბიბიაშვილი

მთ. კონსტრუქტორი ლ. კაკაბაძე

შეასრულა ა. ცაავა

საავტორო უფლებები
შპს "არქიუმ არქიტექტურა"

ნახაზის დასახელება

სვეტების განლაგების გეგმა
34.20 ნიშნულზე

კ-3.35

A3

# მრავ. რ/ბ სვეტის სვ–27-ის არმირება

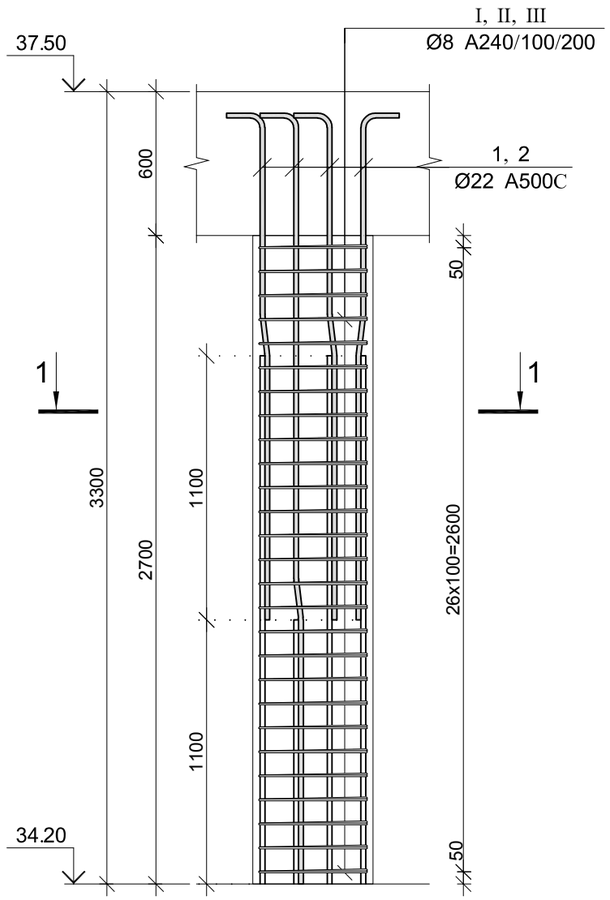


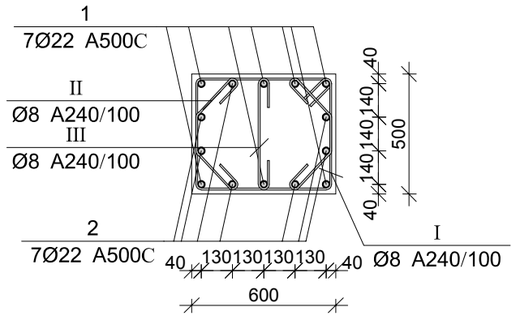


| პოზ. | Ø [მმ.] | ესკიზი [მმ.] | სიგრძე [მმ.] |
|---|---|---|---|
| ① | Ø22 |   | 2700 |
| ② | Ø22 |   | 3800 |
| Ⅰ | Ø8 | 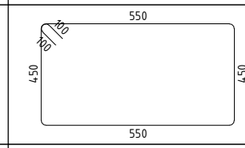  | 2200 |
| Ⅱ | Ø8 | 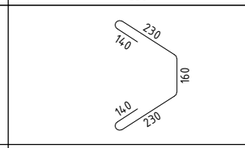  | 900 |
| Ⅲ | Ø8 | 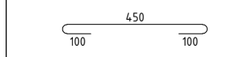  | 650 |

## მრავ. რ/ბ სვეტის სვ–27-ის სპეციფიკაცია

| არმატურის სპეციფიკაცია | | | | | არმატურის ამოკრეფა | | | | | ბეტონი B 25 |
|---|---|---|---|---|---|---|---|---|---|---|
| პოზ. № | Ø | L მმ. | n ცალი | Ln მ. | Ø | ∑ Ln მ. | ერთეული მეტრის წონა კგ. | წონა კგ. A240 | წონა კგ. A500C | V; მ³ |
| 1 | 2 | 3 | 4 | 5 | 6 | 7 | 8 | 9 | 10 | 11 |
| 1 | 22 A500C | 2700 | 7 | 18.90 | 8 A240 | 141.75 | 0.39 | 55.93 | | 0.81 |
| 2 | 22 A500C | 3800 | 7 | 26.60 | 22 A500C | 45.50 | 2.98 | | 135.77 | |
| I | 8 A240 | 2800 | 27 | 75.60 | | | | | | |
| II | 8 A240 | 900 | 54 | 48.60 | | | | | | |
| III | 8 A240 | 650 | 27 | 17.55 | | | | | | |
| | | | | | | ∑ | | 55.93 | 135.77 | 0.81 |
| | | | | | | n= 36 | | 2013.57 | 4887.87 | 29.16 |
| | | | | | | | | | 236.67 | კგ/მ³ |

ARCHIUM
architecture & design

პროექტის დასახელება
მრავალბინიანი
საცხოვრებელი სახლი

პროექტის მისამართი
ქ.თბილისი,
დასახლება ვაზისუბანი მ/რ IV
კვარტალი I
ს/კ. 01.17.07.023.001

დამკვეთი
შ.პ.ს მილენიუმ ს/კ 429654046

მპ — მუშა პროექტი

| სტადია | თარიღი | განმარტება |
|---|---|---|
| | 2025 | |

მთ. არქიტექტორი თ. ბიბიაშვილი

მთ. კონსტრუქტორი ლ. კაკაბაძე

შეასრულა ა. ცაავა

საავტორო უფლებები
შპს "არქიუმ არქიტექტურა"

ნახაზის დასახელება
მრავ. რ/ბ სვეტის სვ–27-ის არმირება და სპეციფიკაცია

კ-3.36

A3

## კვეთი 1–1

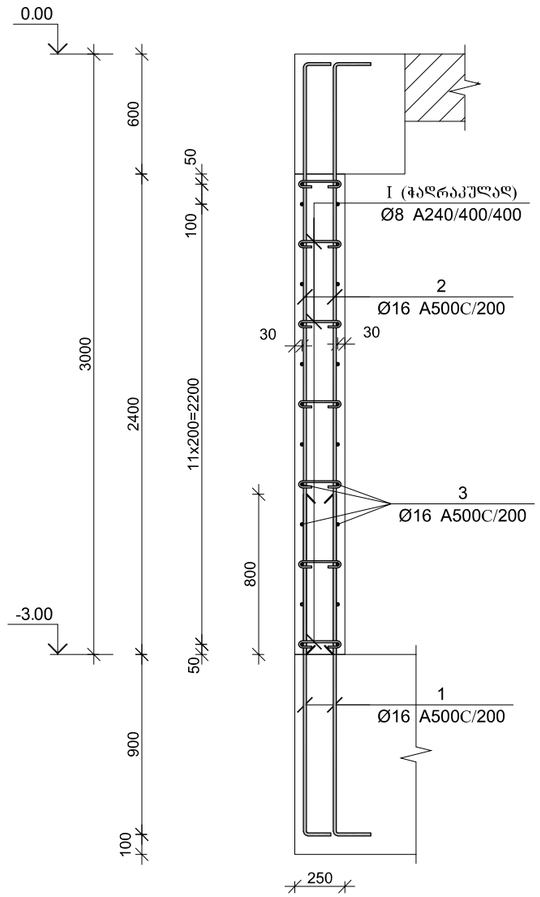


## კვეთი 2–2

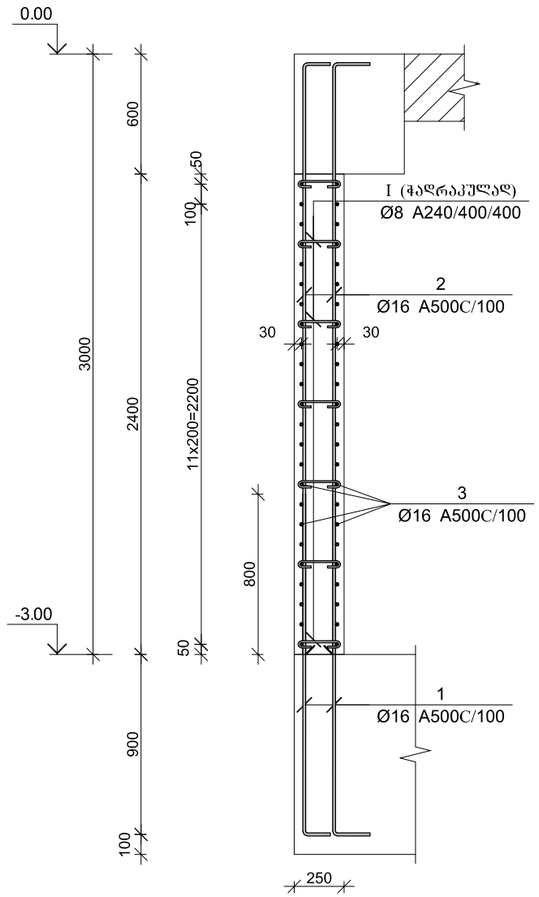


| პოზ. | Ø [მმ.] | ესკიზი [მმ.] | სიგრძე [მმ.] |
|---|---|---|---|
| ① | Ø16 | 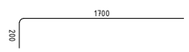  | 1900 |
| ② | Ø16 | 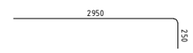  | 3200 |
| ③ | Ø16 |   | ---- |
| ④ | Ø16 |   | 1500 |
| Ⅰ | Ø8 | 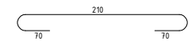  | 350 |

### არმირების ფრაგმენტი

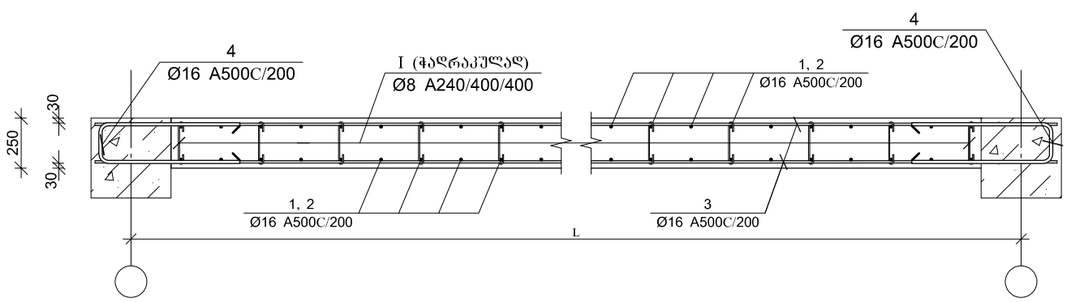


### მონ. რ/ბ კედლის სპეციფიკაცია -3.00 ნიშნულზე

| არმატურის სპეციფიკაცია | | | | | არმატურის ამოკრეფა | | | | | ბეტონი B 25 |
|---|---|---|---|---|---|---|---|---|---|---|
| პოზ. № | Ø | L მმ. | n ცალი | Ln მ. | Ø | ∑ Ln მ. | ბრაკაჟი მეტრის წონა კგ. | წონა კგ. | | V; მ³ |
| | | | | | | | | A240 | A500C | |
| 1 | 2 | 3 | 4 | 5 | 6 | 7 | 8 | 9 | 10 | 11 |
| 1 | 16 A500C | 1900 | 1280 | 2432.00 | 8 A240 | 72.80 | 0.39 | 28.73 | | 67.78 |
| 2 | 16 A500C | 3200 | 1280 | 4096.00 | 16 A500C | 10596.00 | 1.58 | | 16724.09 | |
| 3 | 16 A500C | --- | --- | 3912.00 | | | | | | |
| 4 | 16 A500C | 1500 | 104 | 156.00 | | | | | | |
| Ⅰ | 8 A240 | 350 | 208 | 72.80 | | | | | | |
| | | | | | | | | | | |
| | | | | | | ∑ | | 28.73 | 16724.09 | 67.78 |
| | | | | | | n= 1 | | 28.73 | 16724.09 | 67.78 |
| | | | | | | | | | 247.18 | კგ/მ³ |

ARCHIUM
architecture & design

პროექტის დასახელება
მრავალბინიანი
საცხოვრებელი სახლი

პროექტის მისამართი
ქ.თბილისი,
დასახლება ვაზისუბანი მ/რ IV
კვარტალი I
ს/კ. 01.17.07.023.001

დამკვეთი
შ.პ.ს მილენიუმ ს/კ 429654046

მპ — მუშა პროექტი

| სტადია | თარიღი | განმარტება |
|---|---|---|
| | 2025 | |

მთ. არქიტექტორი თ. ბიბიაშვილი

მთ. კონსტრუქტორი ლ. კაკაბაძე

შეასრულა ა. ცაავა

საავტორო უფლებები
შპს "არქიუმ არქიტექტურა"

ნახაზის დასახელება
მონ. რ/ბ კედლების არმირება
და სპეციფიკაცია -3.00 ნიშნულზე

კ-4.02

A3

# მონ. რ/ბ კედლების შაანის, მკუ–1-ის არმირება -3.00-დან 0.00 ნიშნულამდე

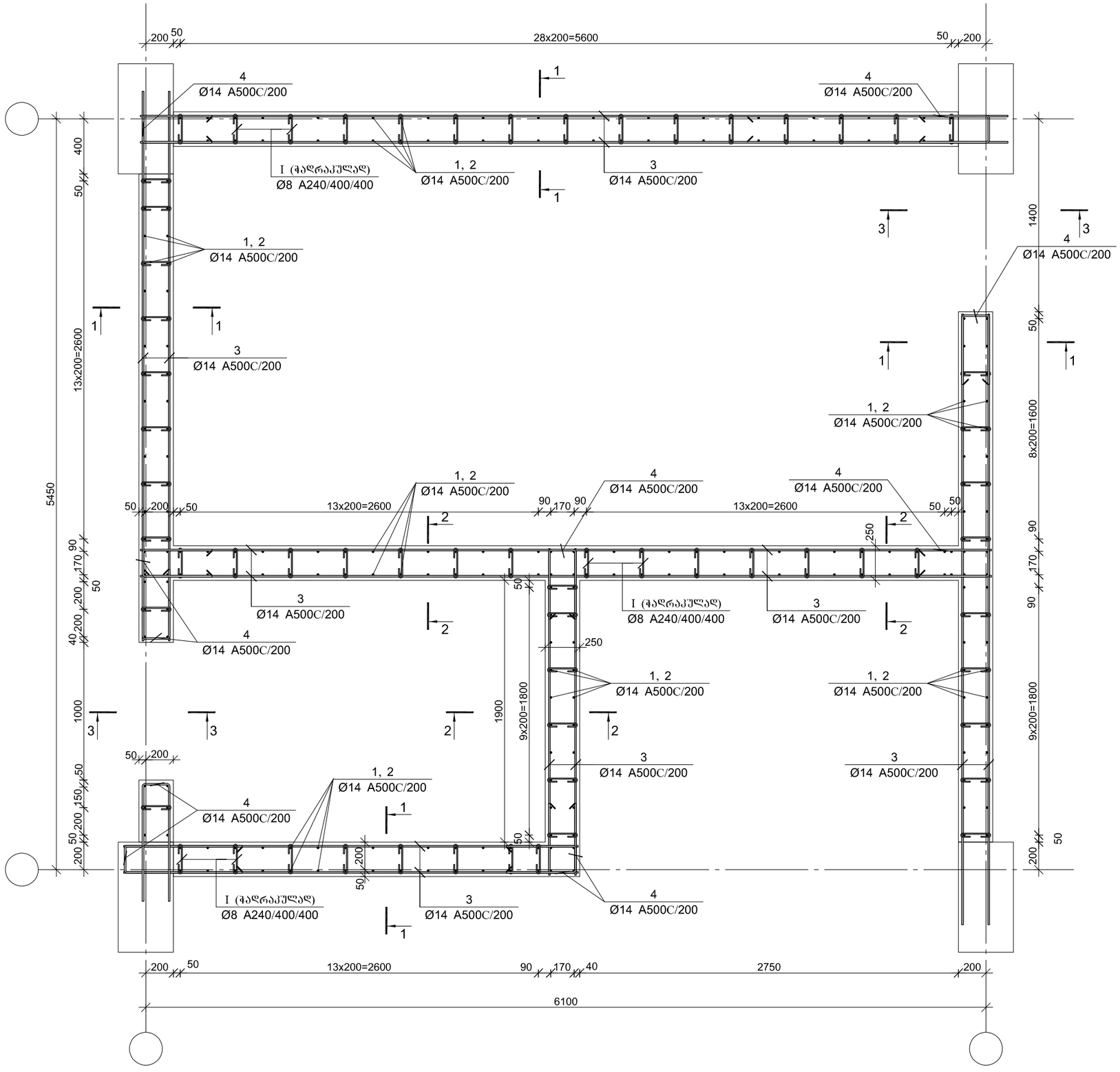


| | |
|---|---|
| პროექტის დასახელება | მრავალბინიანი საცხოვრებელი სახლი |
| პროექტის მისამართი | ქ.თბილისი, დასახლება ვაზისუბანი მ/რ IV კვარტალი I ს/კ. 01.17.07.023.001 |
| დამკვეთი | შ.პ.ს მილენიუმ ს/კ 429654046 |
| მპ | მუშა პროექტი |
| სტადია / თარიღი 2025 | განმარტება |
| მთ. არქიტექტორი | თ. ბიბიაშვილი |
| მთ. კონსტრუქტორი | ლ. კაკაბაძე |
| შეასრულა | ა. ცაავა |
| საავტორო უფლებები | შპს "არქიუმ არქიტექტურა" |
| ნახაზის დასახელება | მონ. რ/ბ კედლების შაანის, მკუ–1-ის არმირება -3.00-დან 0.00 ნიშნულამდე |
| კ-4.03 | |
| A3 | |

## კვეთი 1–1

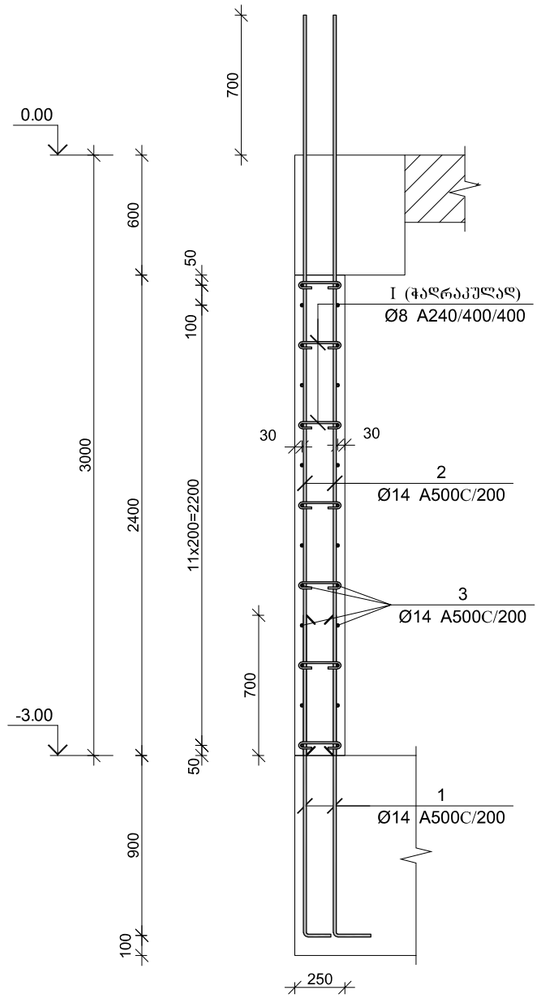


## კვეთი 2–2

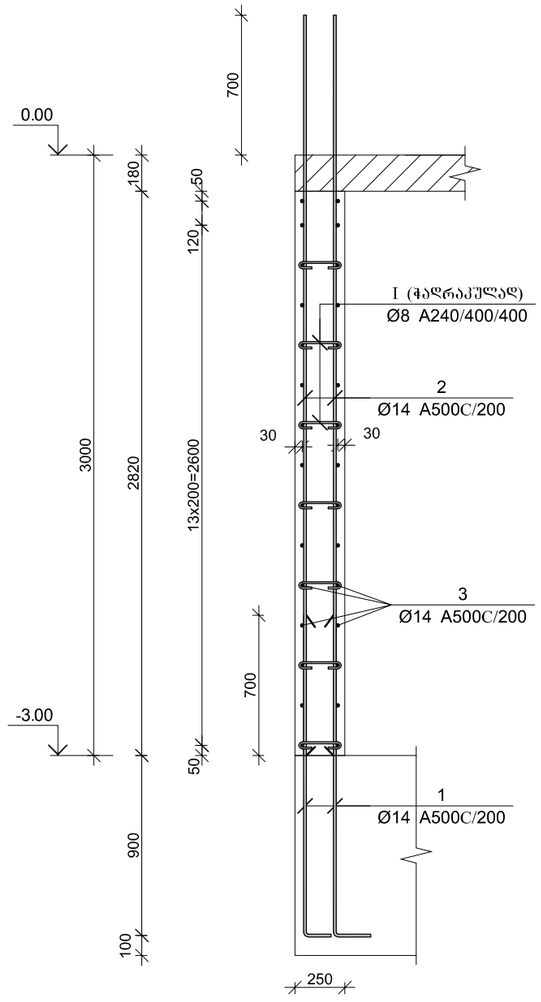


## კვეთი 3–3

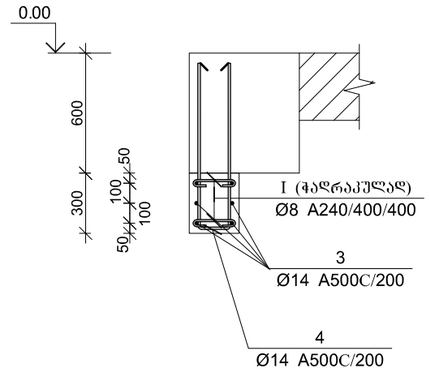


| პოზ. | Φ [მმ.] | ესკიზი [მმ.] | სიგრძე [მმ.] |
|---|---|---|---|
| ① | Ø14 | 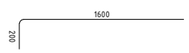  | 1800 |
| ② | Ø14 |   | 3700 |
| ③ | Ø14 |   | ---- |
| ④ | Ø14 |   | 1500 |
| Ⓘ | Ø8 |   | 350 |

### არმირების ფრაგმენტი

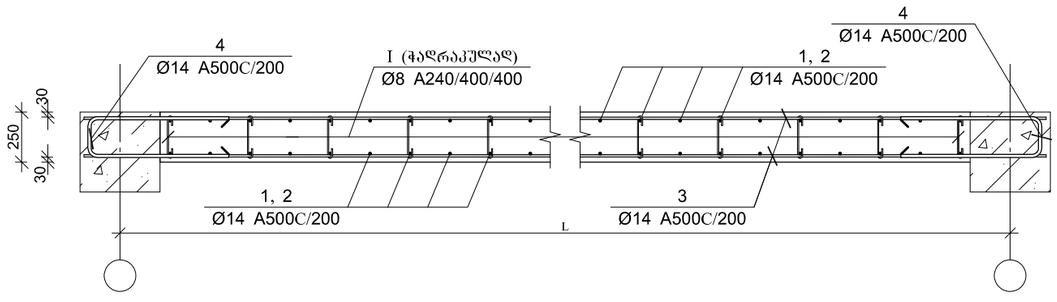


### მონ. რ/ბ კედლის შებნის მკშ–1-ის სპეციფიკაცია -3.00-დან 0.00 ნიშნულამდე

| არმატურის სპეციფიკაცია | | | | | არმატურის ამოკრეფა | | | | | ბეტონი B 25 |
|---|---|---|---|---|---|---|---|---|---|---|
| პოზ. № | Ø | L მმ. | n ცალი | Ln მ. | Ø | ∑ Ln მ. | ზრდადი ვეტრის წონა კგ. | წონა კგ. A240 | წონა კგ. A500C | V; მ³ |
| 1 | 2 | 3 | 4 | 5 | 6 | 7 | 8 | 9 | 10 | 11 |
| 1 | 14 A500C | 1900 | 258 | 490.20 | 8 A240 | 151.90 | 0.39 | 59.94 | | 14.87 |
| 2 | 14 A500C | 3700 | 258 | 954.60 | 14 A500C | 2473.80 | 1.21 | | 2989.38 | |
| 3 | 14 A500C | --- | --- | 834.00 | | | | | | |
| 4 | 14 A500C | 1500 | 130 | 195.00 | | | | | | |
| I | 8 A240 | 350 | 434 | 151.90 | | | | | | |
| | | | | | | | | | | |
| | | | | | | ∑ | | 59.94 | 2989.38 | 14.87 |
| | | | | | | n= 1 | | 59.94 | 2989.38 | 14.87 |
| | | | | | | | | | 205.04 | კგ/მ³ |

ARCHIUM
architecture & design

პროექტის დასახელება
მრავალბინიანი
საცხოვრებელი სახლი

პროექტის მისამართი
ქ.თბილისი,
დასახლება ვაზისუბანი მ/რ IV
კვარტალი I
ს/კ. 01.17.07.023.001

დამკვეთი
შ.პ.ს მილენიუმ ს/კ 429654046

მპ — მუშა პროექტი

სტადია — თარიღი 2025 — განმარტება

მთ. არქიტექტორი თ. ბიბიაშვილი

მთ. კონსტრუქტორი ლ. კაკაბაძე

შესრულა ა. ცაავა

საავტორო უფლებები
შპს "არქიუმ არქიტექტურა"

ნახაზის დასახელება
მონ. რ/ბ კედლების შებნის, მკშ–1-ის არმირება და სპეციფიკაცია -3.00-დან 0.00 ნიშნულამდე

კ-4.04

A3

# მონ. რ/ბ კედლების შბანის, მკუ–1-ის არმირება 0.00-დან 4.50 ნიშნულამდე

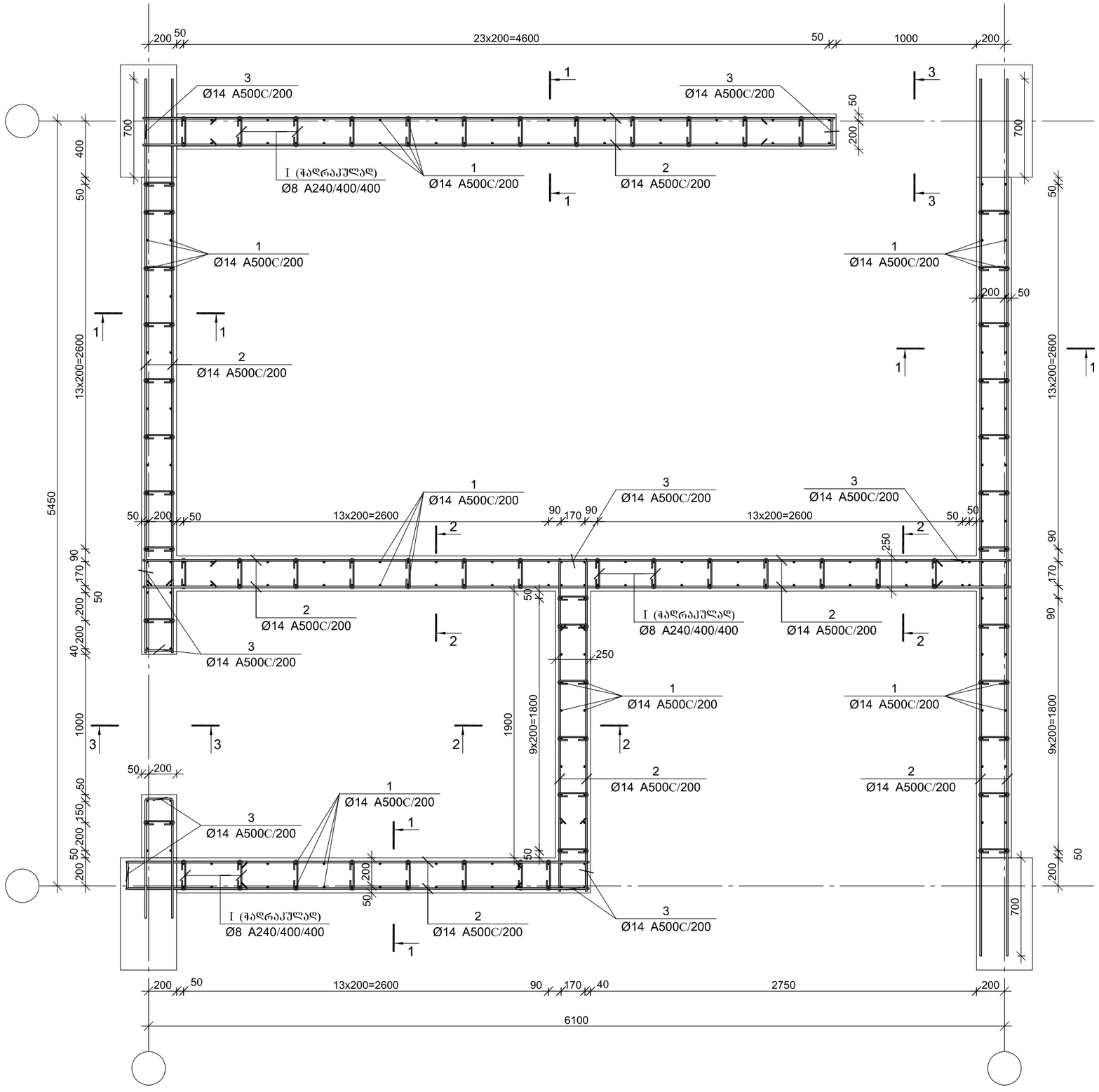



ARCHIUM
architecture & design


პროექტის დასახელება
მრავალბინიანი
საცხოვრებელი სახლი

პროექტის მისამართი
ქ.თბილისი,
დასახლება ვაზისუბანი მ/რ IV
კვარტალი I
ს/კ. 01.17.07.023.001

დამკვეთი
შ.პ.ს მილენიუმ ს/კ 429654046

| | | |
|---|---|---|
| მპ | | მუშა პროექტი |
| სტადია | თარიღი | განმარტება |
| | 2025 | |

მთ. არქიტექტორი თ. ბიბიაშვილი

მთ. კონსტრუქტორი ლ. კაკაბაძე

შეასრულა ა. ცაავა

საავტორო უფლებები

შპს "არქიუმ არქიტექტურა"

ნახაზის დასახელება

მონ. რ/ბ კედლების შბანის, მკუ–1-ის არმირება 0.00-დან 4.50 ნიშნულამდე

კ-4.05

A3

## კვეთი 1–1

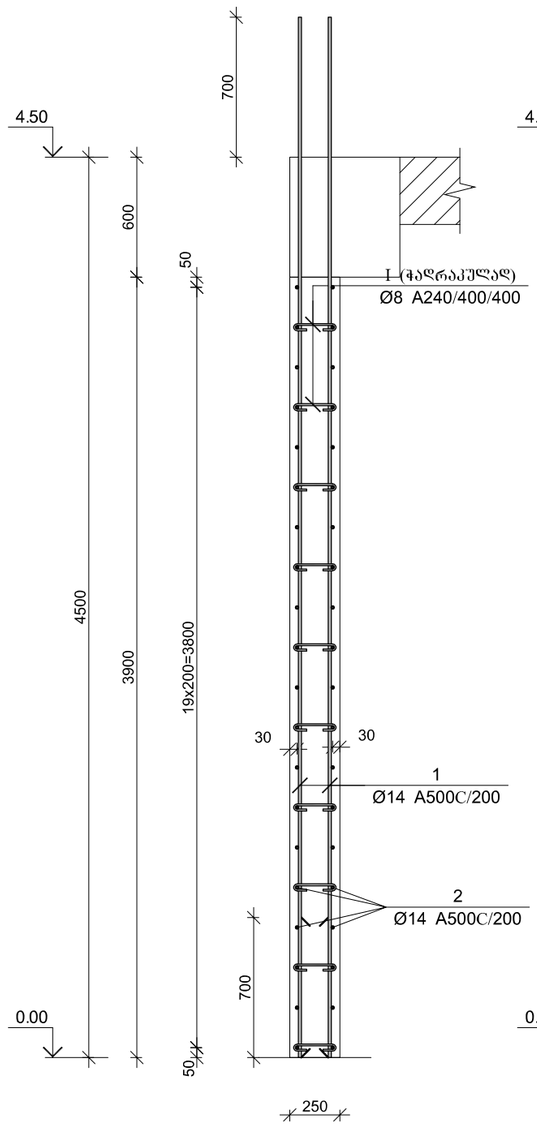


## კვეთი 2–2

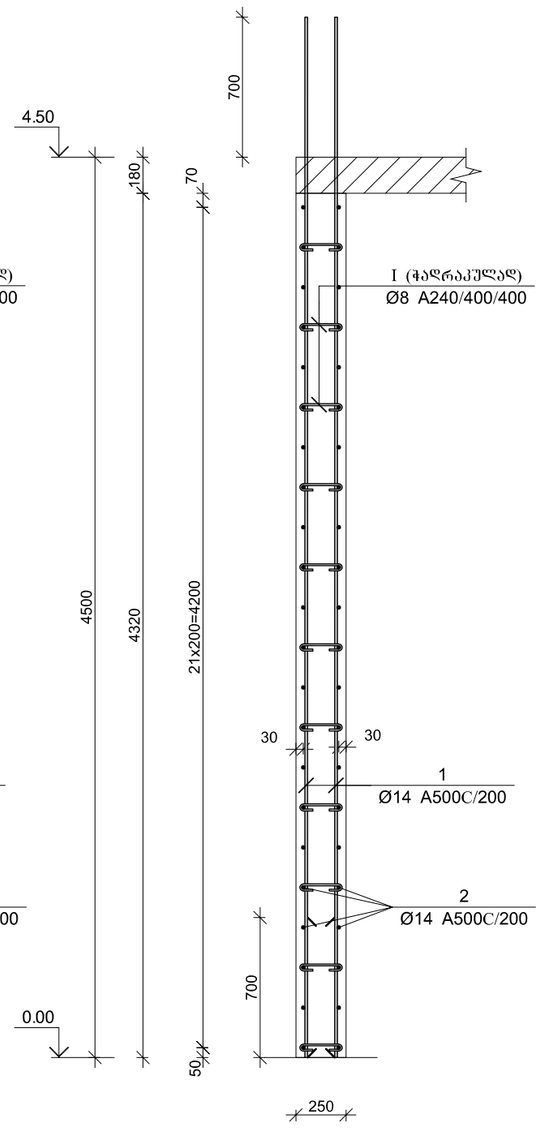


## კვეთი 3–3

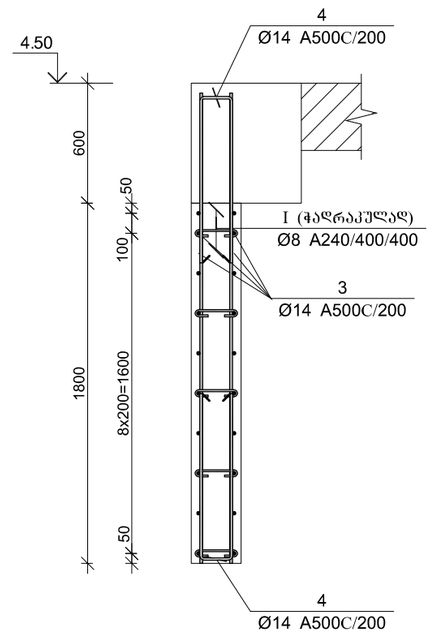


| პოზ. | Φ [მმ.] | ესკიზი [მმ.] | სიგრძე [მმ.] |
|---|---|---|---|
| ① | Ø14 | 5200 | 5200 |
| ② | Ø14 | ---- | ---- |
| ④ | Ø14 | 655, 190, 655 | 1500 |
| ⓘ | Ø8 | 210, 70, 70 | 350 |

## არმირების ფრაგმენტი

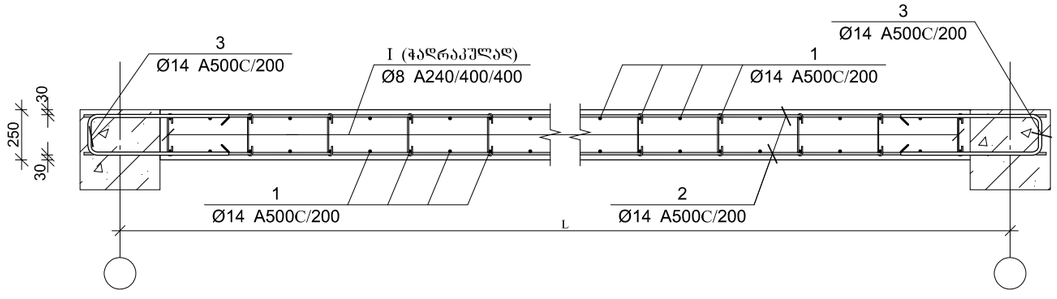


## მრნ. რ/ბ კედლის შებნის მკშ–1-ის სპეციფიკაცია 0.00-დან 4.50 ნიშნულამდე

| არმატურის სპეციფიკაცია | | | | | არმატურის ამოკრეფა | | | | | ბეტონი B 25 |
|---|---|---|---|---|---|---|---|---|---|---|
| პოზ. № | Ø | L მმ. | n ცალი | Ln მ. | Ø | ∑ Ln მ. | ზრდადი ფეხრის წონა კგ. | წონა კგ. A240 | წონა კგ. A500C | V; მ³ |
| 1 | 2 | 3 | 4 | 5 | 6 | 7 | 8 | 9 | 10 | 11 |
| 1 | 14 A500C | 5200 | 258 | 1341.60 | 8 A240 | 238.70 | 0.39 | 94.19 | | 24.73 |
| 2 | 14 A500C | --- | --- | 1715.20 | 14 A500C | 3353.80 | 1.21 | | 4052.79 | |
| 3 | 14 A500C | 1500 | 198 | 297.00 | | | | | | |
| I | 8 A240 | 350 | 682 | 238.70 | | | | | | |
| | | | | | | | ∑ | 94.19 | 4052.79 | 24.73 |
| | | | | | | n= 1 | | 94.19 | 4052.79 | 24.73 |
| | | | | | | | | | 167.69 | კგ/მ³ |

ARCHIUM
architecture & design

პროექტის დასახელება
მრავალბინიანი
საცხოვრებელი სახლი

პროექტის მისამართი
ქ.თბილისი,
დასახლება ვაზისუბანი მ/რ IV
კვარტალი I
ს/კ. 01.17.07.023.001

დამკვეთი
შ.პ.ს მილენიუმ ს/კ 429654046

მპ — მუშა პროექტი

სტადია — თარიღი 2025 — განმარტება

მთ. არქიტექტორი თ. ბიბიაშვილი

მთ. კონსტრუქტორი ლ. კაკაბაძე

შესრულა ა. ცაავა

საავტორო უფლებები
შპს "არქიუმ არქიტექტურა"

ნახაზის დასახელება
მრნ. რ/ბ კედლების შეანის, მკშ–1-ის
არმირება და სპეციფიკაცია
0.00-დან 4.50 ნიშნულამდე

კ-4.06

A3

# მონ. რ/ბ კედლების შბანის, მკუ–1-ის არმირება 4.50-დან –:– 17.30. ნიშნულამდე

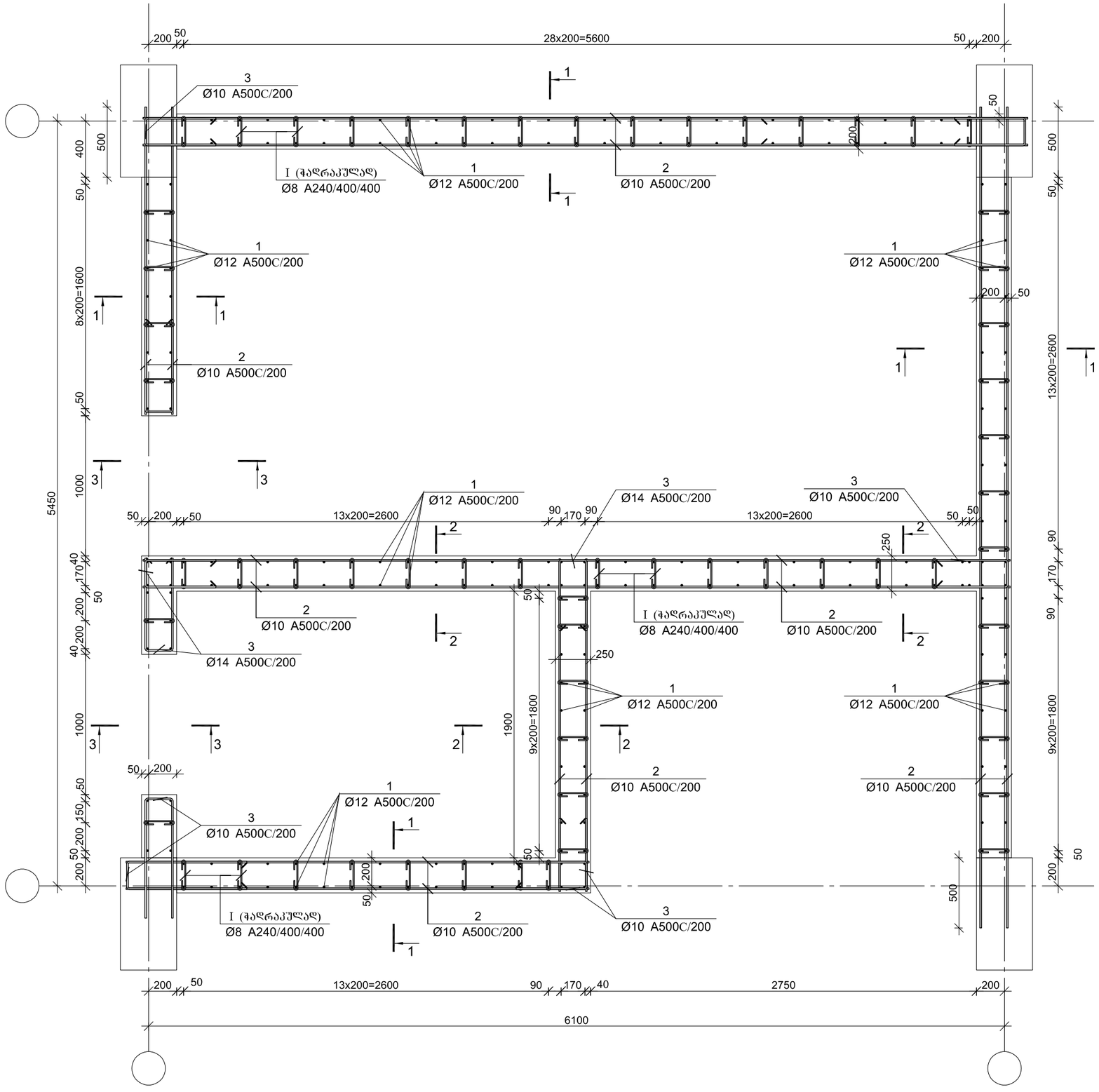


ARCHIUM
architecture & design

პროექტის დასახელება
მრავალბინიანი საცხოვრებელი სახლი

პროექტის მისამართი
ქ.თბილისი, დასახლება ვაზისუბანი მ/რ IV კვარტალი I ს/კ. 01.17.07.023.001

დამკვეთი
შ.პ.ს მილენიუმ ს/კ 429654046

| | |
|---|---|
| მპ | მუშა პროექტი |
| სტადია | თარიღი / განმარტება |
| | 2025 |

მთ. არქიტექტორი თ. ბიბიაშვილი

მთ. კონსტრუქტორი ლ. კაკაბაძე

შეასრულა ა. ცაავა

საავტორო უფლებები
შპს "არქიუმ არქიტექტურა"

ნახაზის დასახელება
მონ. რ/ბ კედლების შბანის, მკუ–1-ის არმირება 4.50-დან –:– 17.30 ნიშნულამდე

კ-4.07

A3

## კვეთი 1–1

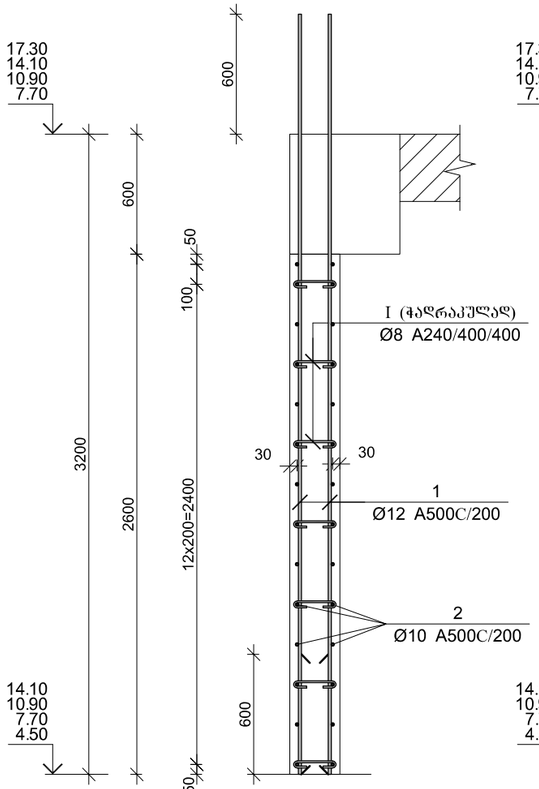


## კვეთი 2–2

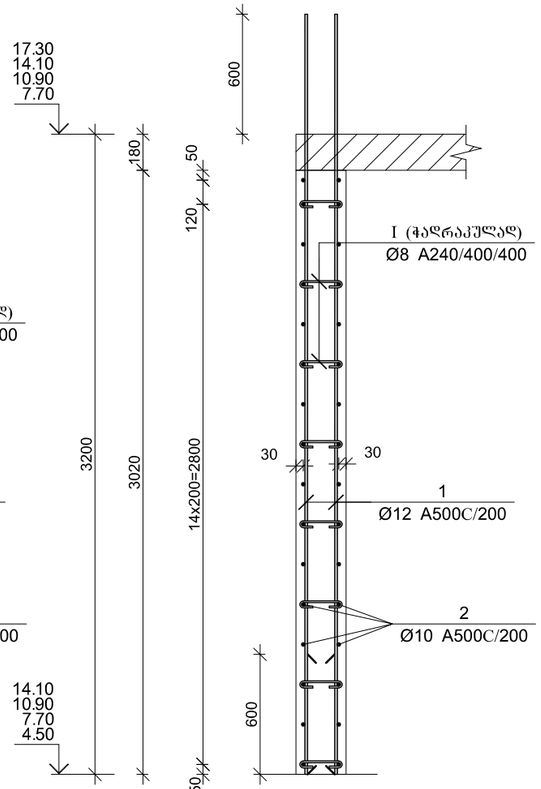


## კვეთი 3–3

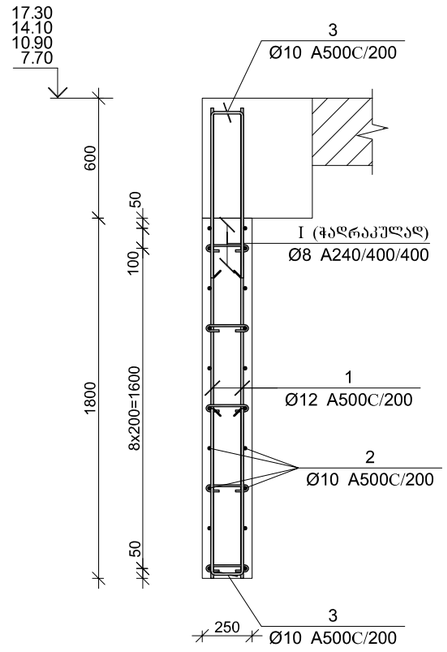


| პოზ. | Φ [მმ.] | ესკიზი [მმ.] | სიგრძე [მმ.] |
|---|---|---|---|
| ① | Ø12 | 3800 | 3800 |
| ② | Ø10 | ---- | ---- |
| ③ | Ø10 | 605, 190, 605 | 1400 |
| Ⅰ | Ø8 | 210, 70, 70 | 350 |

### მონ. რ/ბ კედლის შბნის მკშ–1-ის სპეციფიკაცია 4.50-დან 17.30 ნიშნულამდე

| არმატურის სპეციფიკაცია | | | | | არმატურის ამოკრეფა | | | | | ბეტონი B 25 |
|---|---|---|---|---|---|---|---|---|---|---|
| პოზ. № | Ø | L მმ. | n ცალი | Ln მ. | Ø | ∑ Ln მ. | ზრდები ვენტის წონა კგ. | წონა კგ. A240 | წონა კგ. A500C | V; მ³ |
| 1 | 2 | 3 | 4 | 5 | 6 | 7 | 8 | 9 | 10 | 11 |
| 1 | 12 A500C | 3800 | 258 | 980.40 | 8 A240 | 151.90 | 0.39 | 59.94 | | 17.09 |
| 2 | 10 A500C | --- | --- | 897.60 | 10 A500C | 1144.00 | 0.62 | | 705.32 | |
| 3 | 10 A500C | 1400 | 176 | 246.40 | 12 A500C | 980.40 | 0.89 | | 870.41 | |
| Ⅰ | 8 A240 | 350 | 434 | 151.90 | | | | | | |
| | | | | | | | | | | |
| | | | | | | | | | | |
| | | | | | | ∑ | | 59.94 | 1575.74 | 17.09 |
| | | | | | | n= 4 | | 239.75 | 6302.94 | 68.34 |
| | | | | | | | | | 95.73 | კგ/მ³ |

### არმირების ფრაგმენტი

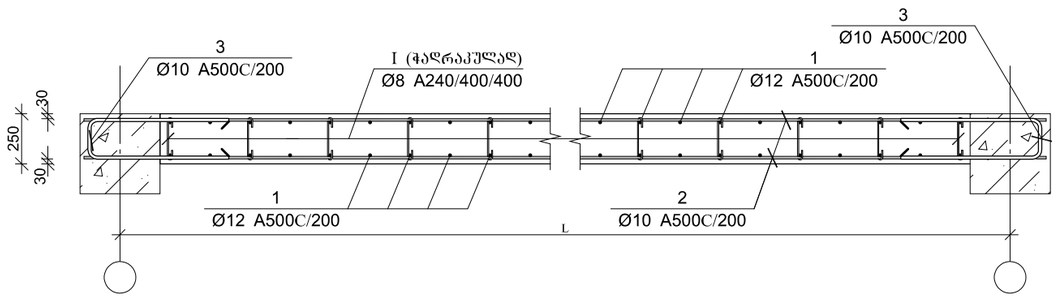


ARCHIUM
architecture & design

პროექტის დასახელება
მრავალბინიანი
საცხოვრებელი სახლი

პროექტის მისამართი
ქ.თბილისი,
დასახლება ვაზისუბანი მ/რ IV
კვარტალი I
ს/კ. 01.17.07.023.001

დამკვეთი
შ.პ.ს მილენიუმ ს/კ 429654046

მპ | მუშა პროექტი

სტადია | თარიღი 2025 | განმარტება

მთ. არქიტექტორი თ. ბიბიაშვილი

მთ. კონსტრუქტორი ლ. კაკაბაძე

შესრულა ა. ცაავა

საავტორო უფლებები
შპს "არქიუმ არქიტექტურა"

ნახაზის დასახელება
მონ. რ/ბ კედლების შუანის, მკშ–1-ის არმირება და სპეციფიკაცია 4.50-დან 17.30 ნიშნულამდე

კ-4.08

A3

# მონ. რ/ბ კედლების შბანის, მკუ–1-ის არმირება 17.30-დან –:– 30.10 ნიშნულამდე

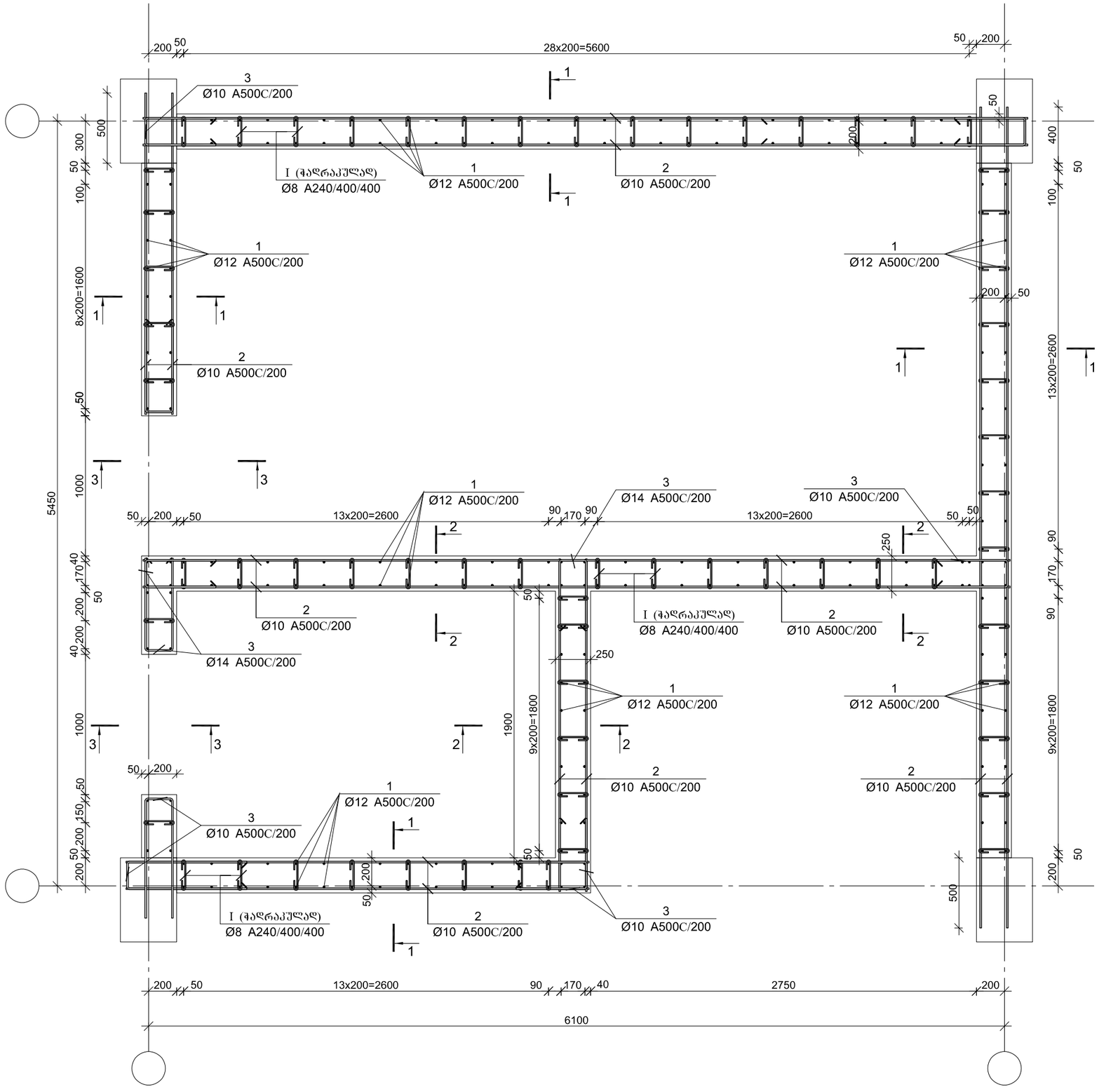



ARCHIUM
architecture & design


პროექტის დასახელება
მრავალბინიანი
საცხოვრებელი სახლი

პროექტის მისამართი
ქ.თბილისი,
დასახლება ვაზისუბანი მ/რ IV
კვარტალი I
ს/კ. 01.17.07.023.001

დამკვეთი
შ.პ.ს მილენიუმ ს/კ 429654046

| | |
|---|---|
| მკ | მუშა პროექტი |
| სტადია | თარიღი / განმარტება |
| | 2025 |

მთ. არქიტექტორი თ. ბიბიაშვილი
მთ. კონსტრუქტორი ლ. კაკაბაძე
შესრულა ა. ცაავა

საავტორო უფლებები
შპს "არქიუმ არქიტექტურა"

ნახაზის დასახელება
მონ. რ/ბ კედლების შბანის, მკუ–1-ის არმირება 17.30-დან –:– 30.10 ნიშნულამდე

კ-4.09

A3

## კვეთი 1–1

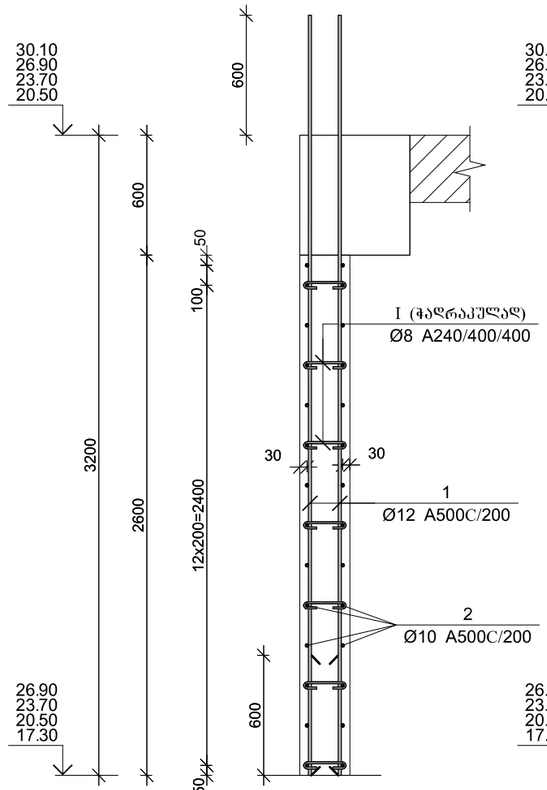


## კვეთი 2–2

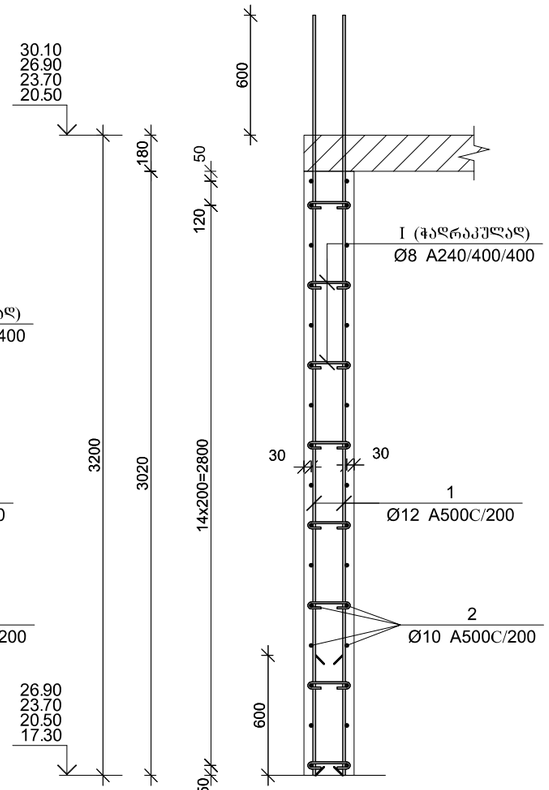


## კვეთი 3–3

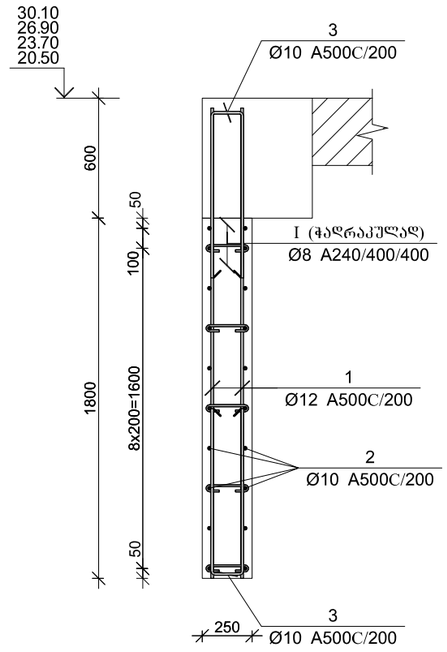


| პოზ. | Φ [მმ.] | ესკიზი [მმ.] | სიგრძე [მმ.] |
|---|---|---|---|
| ① | Ø12 | 3800 | 3800 |
| ② | Ø10 | ---- | ---- |
| ③ | Ø12 | 605 / 190 / 605 | 1400 |
| Ⓘ | Ø8 | 210 / 70 / 70 | 350 |

მონ. რ/ბ კედლის შანის მპუ–1-ის სპეციფიკაცია 17.30-დან –:– 30.10 ნიშნულამდე

| არმატურის სპეციფიკაცია | | | | | არმატურის ამოკრეფა | | | | | ბეტონი B 25 |
|---|---|---|---|---|---|---|---|---|---|---|
| პოზ. № | Ø | L მმ. | n ცალი | Ln მ. | Ø | ∑ Ln მ. | ზრდადი ვეტრის წონა კგ. | წონა კგ. | | V; მ³ |
| | | | | | | | | A240 | A500C | |
| 1 | 2 | 3 | 4 | 5 | 6 | 7 | 8 | 9 | 10 | 11 |
| 1 | 12 A500C | 3800 | 262 | 995.60 | 8 A240 | 151.90 | 0.39 | 59.94 | | 17.09 |
| 2 | 10 A500C | --- | --- | 897.60 | 10 A500C | 1144.00 | 0.62 | | 705.32 | |
| 3 | 10 A500C | 1400 | 176 | 246.40 | 12 A500C | 995.60 | 0.89 | | 883.91 | |
| I | 8 A240 | 350 | 434 | 151.90 | | | | | | |
| | | | | | | | | | | |
| | | | | | | | | | | |
| | | | | | | ∑ | | 59.94 | 1589.23 | 17.09 |
| | | | | | | n= 4 | | 239.75 | 6356.92 | 68.34 |
| | | | | | | | | | 96.52 | კგ/მ³ |

### არმირების ფრაგმენტი

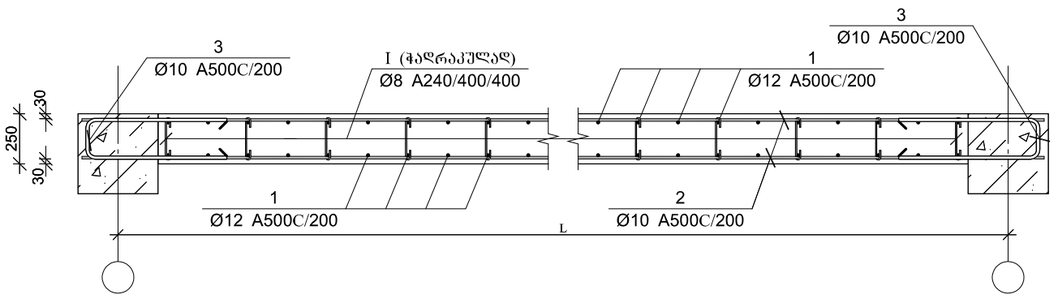


ARCHIUM
architecture & design

პროექტის დასახელება
მრავალბინიანი
საცხოვრებელი სახლი

პროექტის მისამართი
ქ.თბილისი,
დასახლება ვაზისუბანი მ/რ IV
კვარტალი I
ს/კ. 01.17.07.023.001

დამკვეთი
შ.პ.ს მილენიუმ ს/კ 429654046

მპ — მუშა პროექტი

სტადია — თარიღი 2025 — განმარტება

მთ. არქიტექტორი თ. ბიბიაშვილი

მთ. კონსტრუქტორი ლ. კაკაბაძე

შესრულა ა. ცაავა

საავტორო უფლებები
შპს "არქიუმ არქიტექტურა"

ნახაზის დასახელება
მონ. რ/ბ კედლების შანის, მპუ–1-ის არმირება და სპეციფიკაცია 17.30-დან –:– 30.10 ნიშნულამდე

კ-4.10

A3

# მონ. რ/ბ კედლების შბანის, მკუ–1-ის არმირება 30.10-დან –:– 39.70 ნიშნულამდე

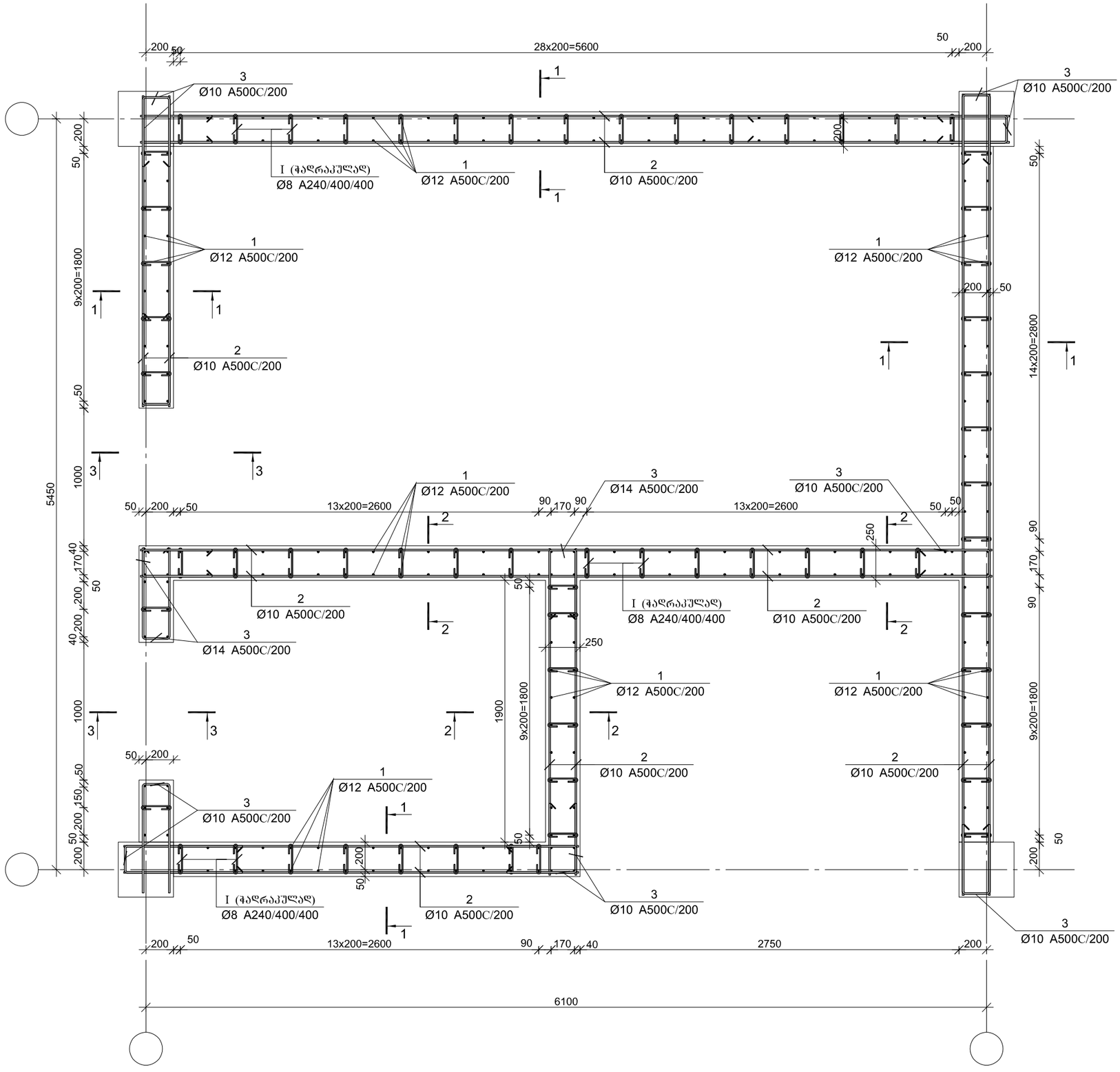


ARCHIUM
architecture & design

პროექტის დასახელება
მრავალბინიანი
საცხოვრებელი სახლი

პროექტის მისამართი
ქ.თბილისი,
დასახლება ვაზისუბანი მ/რ IV
კვარტალი I
ს/კ. 01.17.07.023.001

დამკვეთი
შ.პ.ს მილენიუმ ს/კ 429654046

| | |
|---|---|
| მკ | მუშა პროექტი |
| სტადია | თარიღი / განმარტება |
| | 2025 |

მთ. არქიტექტორი თ. ბიბიაშვილი
მთ. კონსტრუქტორი ლ. კაკაბაძე
შესრულა ა. ცაავა

საავტორო უფლებები
შპს "არქიუმ არქიტექტურა"

ნახაზის დასახელება
მონ. რ/ბ კედლების შბანის, მკუ–1-ის არმირება 30.10-დან –:– 39.70 ნიშნულამდე

კ-4.11

A3

## კვეთი 1–1

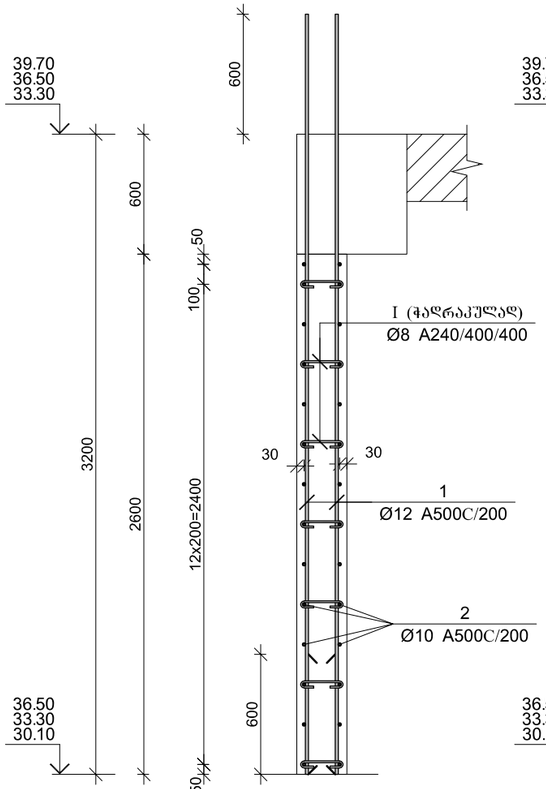


## კვეთი 2–2

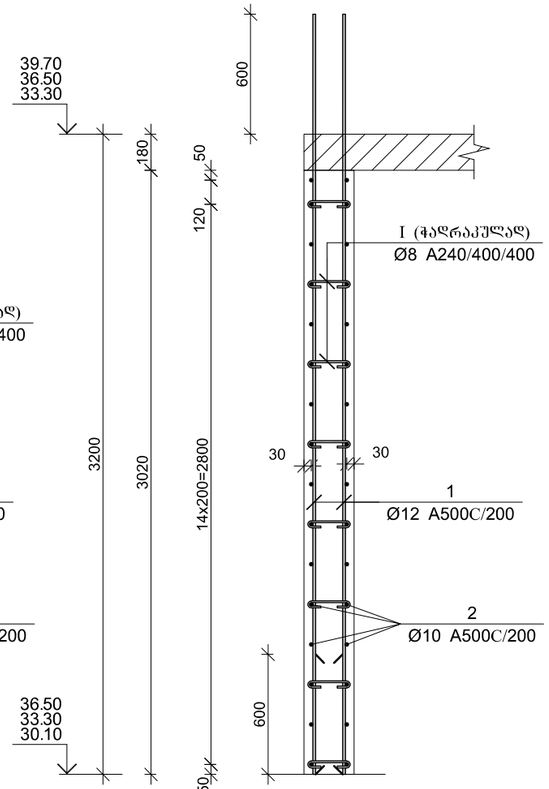


## კვეთი 3–3

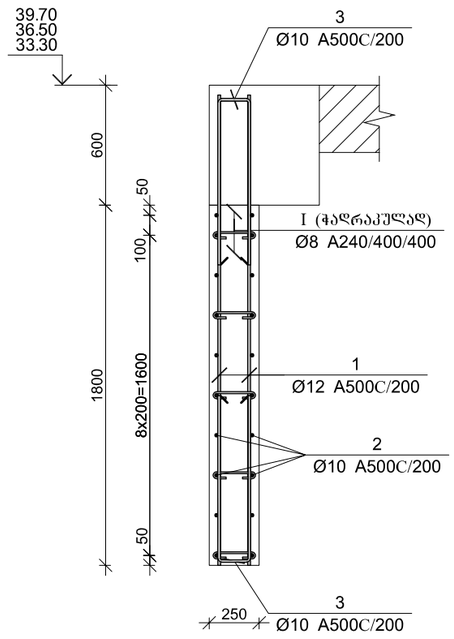


| პოზ. | Φ [მმ.] | ესკიზი [მმ.] | სიგრძე [მმ.] |
|---|---|---|---|
| ① | Ø12 | 3800 | 3800 |
| ② | Ø10 | ---- | ---- |
| ③ | Ø10 | 605 / 190 / 605 | 1400 |
| Ⅰ | Ø8 | 210 / 70 / 70 | 350 |

### არმირების ჭრაგმენტი

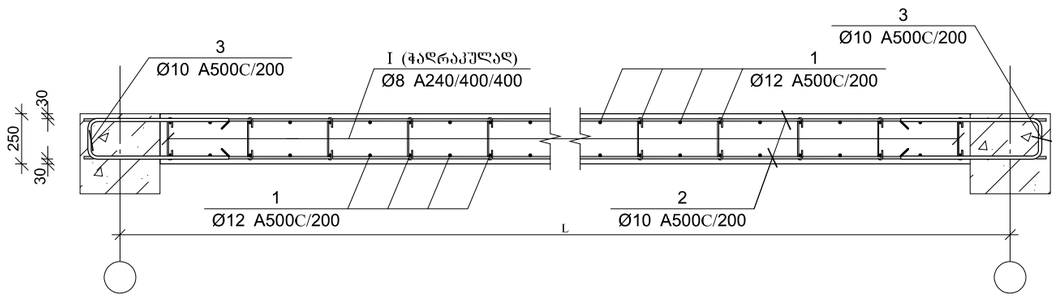


### მონ. რ/ბ კედლის შებნის მპუ–1-ის სპეციფიკაცია 30.10-დან –:– 39.70 ნიშნულამდე

| არმატურის სპეციფიკაცია | | | | | არმატურის ამოკრეფა | | | | | ბეტონი B 25 |
|---|---|---|---|---|---|---|---|---|---|---|
| პოზ. № | Ø | L მმ. | n ცალი | Ln მ. | Ø | ∑ Ln მ. | ზრდადი ფეხრის წონა კგ. | წონა კგ. | | V; მ³ |
| | | | | | | | | A240 | A500C | |
| 1 | 2 | 3 | 4 | 5 | 6 | 7 | 8 | 9 | 10 | 11 |
| 1 | 12 A500C | 3800 | 262 | 995.60 | 8 A240 | 151.90 | 0.39 | 59.94 | | 17.09 |
| 2 | 10 A500C | --- | --- | 897.60 | 10 A500C | 1191.60 | 0.62 | | 734.67 | |
| 3 | 10 A500C | 1400 | 210 | 294.00 | 12 A500C | 995.60 | 0.89 | | 883.91 | |
| Ⅰ | 8 A240 | 350 | 434 | 151.90 | | | | | | |
| | | | | | | | | | | |
| | | | | | | | | | | |
| | | | | | | ∑ | | 59.94 | 1618.58 | 17.09 |
| | | | | | | n= 3 | | 179.81 | 4855.73 | 51.26 |
| | | | | | | | | | 98.24 | კგ/მ³ |

ARCHIUM
architecture & design

პროექტის დასახელება
მრავალბინიანი
საცხოვრებელი სახლი

პროექტის მისამართი
ქ.თბილისი,
დასახლება ვაზისუბანი მ/რ IV
კვარტალი I
ს/კ. 01.17.07.023.001

დამკვეთი
შ.პ.ს მილენიუმ ს/კ 429654046

მპ | მუშა პროექტი

სტადია | თარიღი 2025 | განმარტება

მთ. არქიტექტორი თ. ბიბიაშვილი

მთ. კონსტრუქტორი ლ. კაკაბაძე

შესრულა ა. ცაავა

საავტორო უფლებები
შპს "არქიუმ არქიტექტურა"

ნახაზის დასახელება
მონ. რ/ბ კედლების შებნის, მპუ–1-ის არმირება და სპეციფიკაცია 30.10-დან –:– 39.70 ნიშნულამდე

კ-4.12

A3

# მონ. რ/ბ კედლების შბანის, მკუ–2-ის არმირება -3.00-დან 0.00 ნიშნულამდე

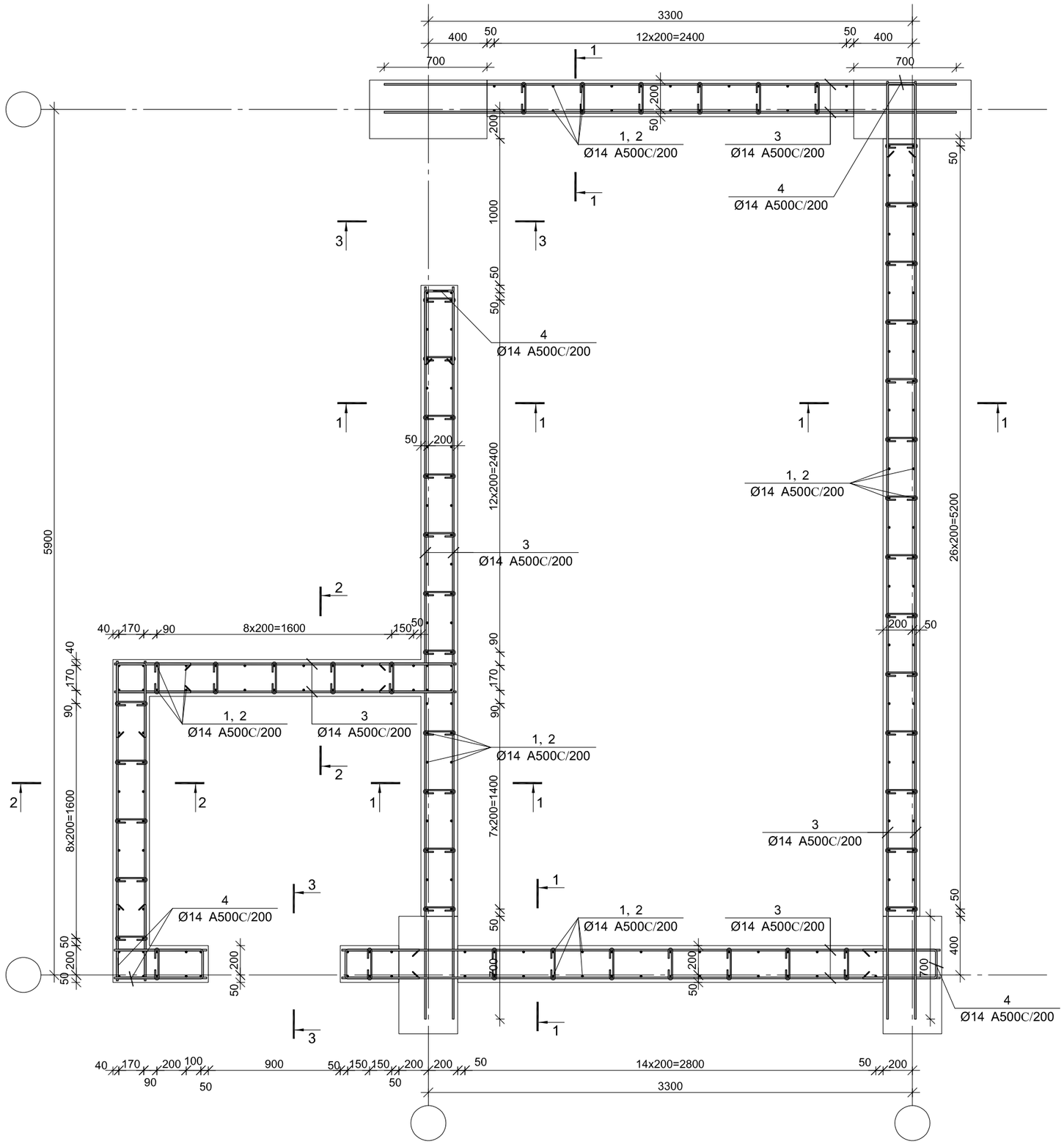


ARCHIUM
architecture & design

პროექტის დასახელება
მრავალბინიანი
საცხოვრებელი სახლი

პროექტის მისამართი
ქ.თბილისი,
დასახლება ვაზისუბანი მ/რ IV
კვარტალი I
ს/კ. 01.17.07.023.001

დამკვეთი
შ.პ.ს მილენიუმ ს/კ 429654046

| მპ | მუშა პროექტი |
|---|---|
| სტადია | თარიღი / განმარტება |
| | 2025 |

მთ. არქიტექტორი თ. ბიბიაშვილი

მთ. კონსტრუქტორი ლ. კაკაბაძე

შესრულა ა. ცაავა

საავტორო უფლებები
შპს "არქიუმ არქიტექტურა"

ნახაზის დასახელება

მონ. რ/ბ კედლების შბანის, მკუ–2-ის არმირება -3.00-დან 0.00 ნიშნულამდე

კ-4.13

A3

## კვეთი 1–1

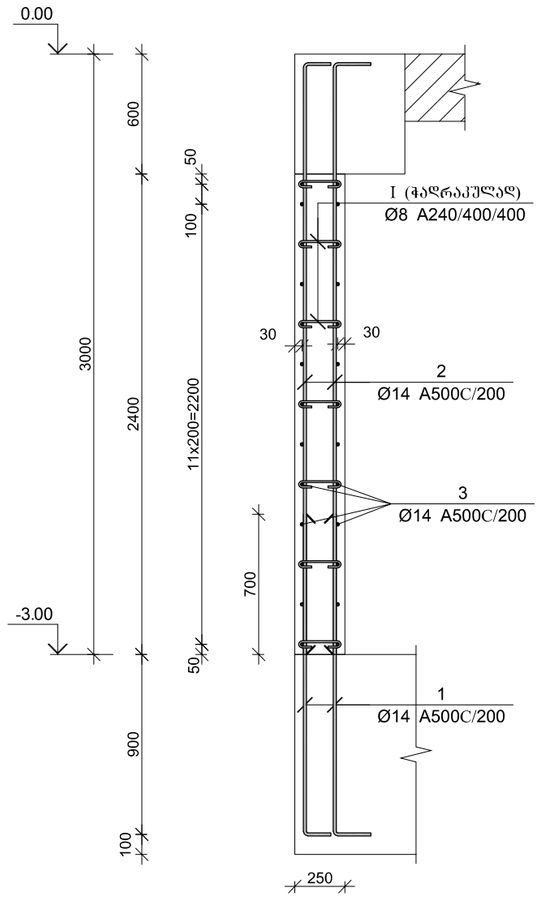


## კვეთი 2–2

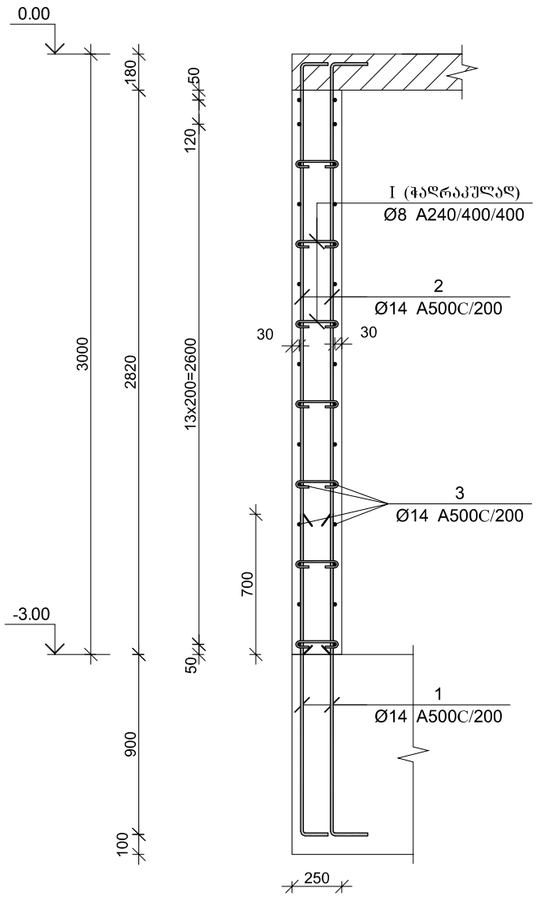


## კვეთი 3–3

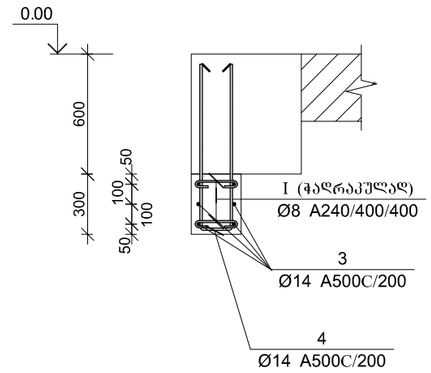


| პოზ. | Φ [მმ.] | ესკიზი [მმ.] | სიგრძე [მმ.] |
|---|---|---|---|
| ① | Ø14 | 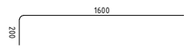  | 1800 |
| ② | Ø14 | 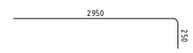  | 3200 |
| ③ | Ø14 |   | ---- |
| ④ | Ø14 |   | 1500 |
| ⑤ | Ø8 | 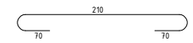  | 350 |

### მრნ. რ/ბ კედლის შბანის მკუ–2-ის სპეციფიკაცია -3.00-დან 0.00 ნიშნულამდე

| არმატურის სპეციფიკაცია | | | | | არმატურის ამოკრეფა | | | | | ბეტონი B 25 |
|---|---|---|---|---|---|---|---|---|---|---|
| პოზ. № | Ø | L მმ. | n ცალი | Ln მ. | Ø | ∑ Ln მ. | ბრაკაჟი მეტრის წონა კგ. | წონა კგ. | | V; მ³ |
| | | | | | | | | A240 | A500C | |
| 1 | 2 | 3 | 4 | 5 | 6 | 7 | 8 | 9 | 10 | 11 |
| 1 | 14 A500C | 1900 | 216 | 410.40 | 8 A240 | 122.50 | 0.39 | 48.34 | | 12.88 |
| 2 | 14 A500C | 3200 | 216 | 691.20 | 14 A500C | 1998.60 | 1.21 | | 2415.14 | |
| 3 | 14 A500C | --- | --- | 672.00 | | | | | | |
| 4 | 14 A500C | 1500 | 150 | 225.00 | | | | | | |
| I | 8 A240 | 350 | 350 | 122.50 | | | | | | |
| | | | | | | | | | | |
| | | | | | | ∑ | | 48.34 | 2415.14 | 12.88 |
| | | | | | | n= 1 | | 48.34 | 2415.14 | 12.88 |
| | | | | | | | | | 191.26 | კგ/მ³ |

### არმირების ფრაგმენტი

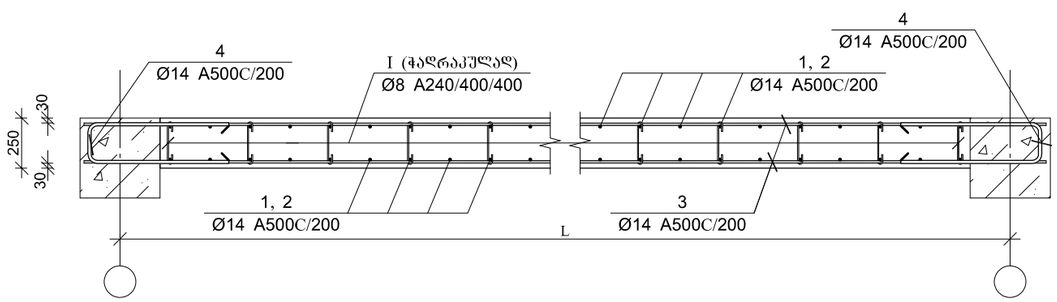


ARCHIUM
architecture & design

პროექტის დასახელება
მრავალბინიანი
საცხოვრებელი სახლი

პროექტის მისამართი
ქ.ობილისი,
დასახლება ვაზისუბანი მ/რ IV
კვარტალი I
ს/კ. 01.17.07.023.001

დამკვეთი
შ.პ.ს მილენიუმ ს/კ 429654046

მპ — მუშა პროექტი

სტადია — თარიღი 2025 — განმარტება

მთ. არქიტექტორი თ. ბიბიაშვილი

მთ. კონსტრუქტორი ლ. კაკაბაძე

შეასრულა ა. ცაავა

საავტორო უფლებები
შპს "არქიუმ არქიტექტურა"

ნახაზის დასახელება
მრნ. რ/ბ კედლების შბანის, მკუ–2-ის არმირება და სპეციფიკაცია -3.00-დან 0.00 ნიშნულამდე

კ-4.14

A3

# მრნ. რ/ბ კედლების შბანის, მკუ–2-ის არმირება 0.00-დან 4.50 ნიშნულამდე

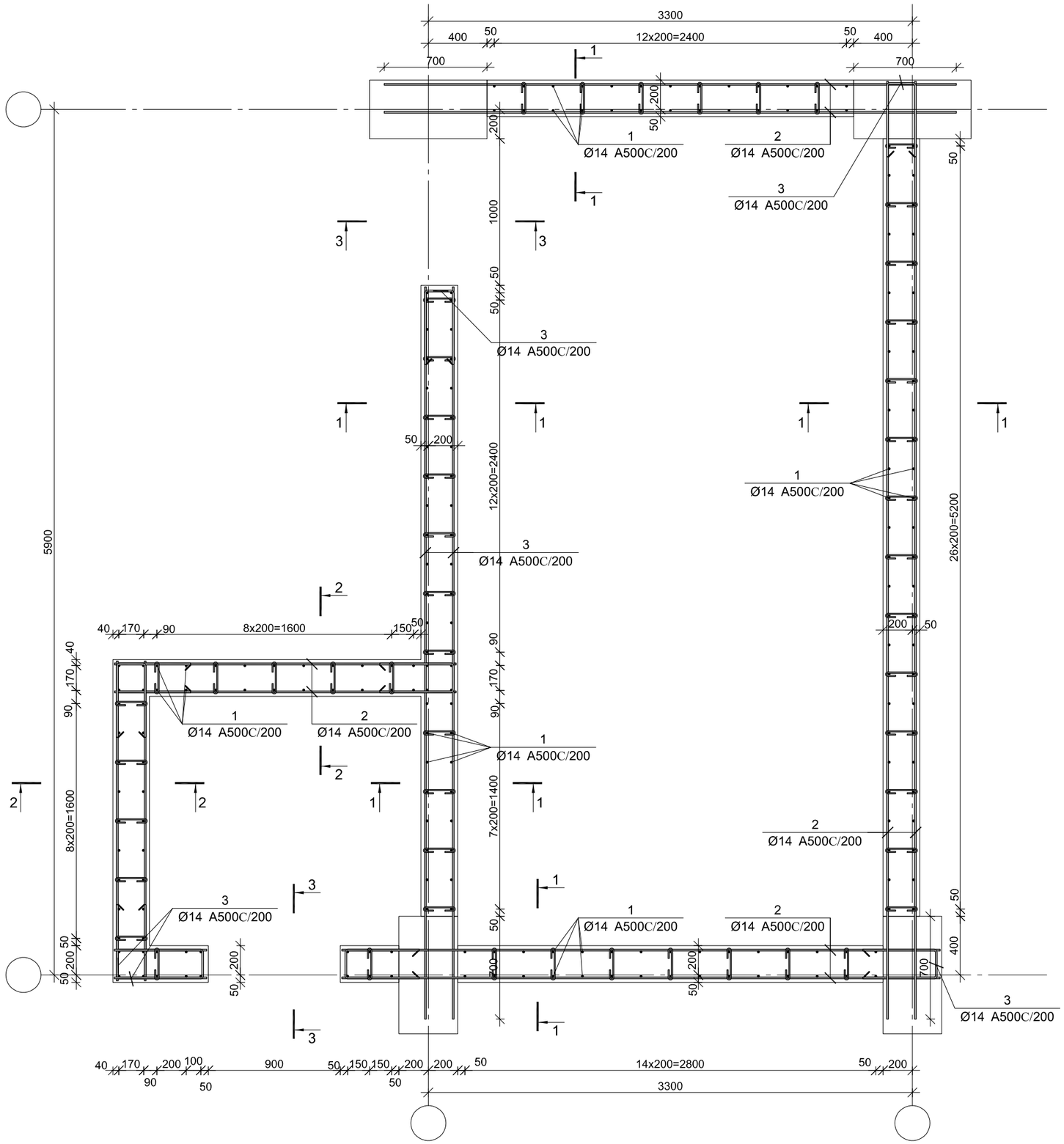


ARCHIUM
architecture & design

პროექტის დასახელება
მრავალბინიანი
საცხოვრებელი სახლი

პროექტის მისამართი
ქ.თბილისი,
დასახლება ვაზისუბანი მ/რ IV
კვარტალი I
ს/კ. 01.17.07.023.001

დამკვეთი
შ.პ.ს მილენიუმ ს/კ 429654046

| | | |
|---|---|---|
| მპ | | მუშა პროექტი |
| სტადია | თარიღი 2025 | განმარტება |

მთ. არქიტექტორი თ. ბიბიაშვილი

მთ. კონსტრუქტორი ლ. კაკაბაძე

შესრულა ა. ცაავა

საავტორო უფლებები
შპს "არქიუმ არქიტექტურა"

ნახაზის დასახელება

მრნ. რ/ბ კედლების შბანის, მკუ–2-ის არმირება 0.00-დან 4.50 ნიშნულამდე

კ-4.15

A3

## კვეთი 1–1

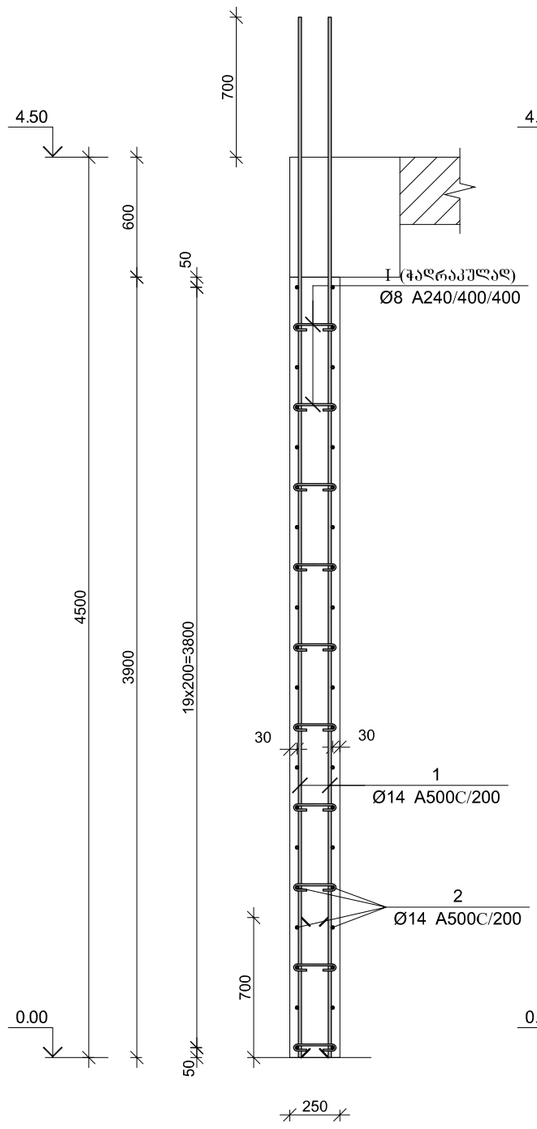


## კვეთი 2–2

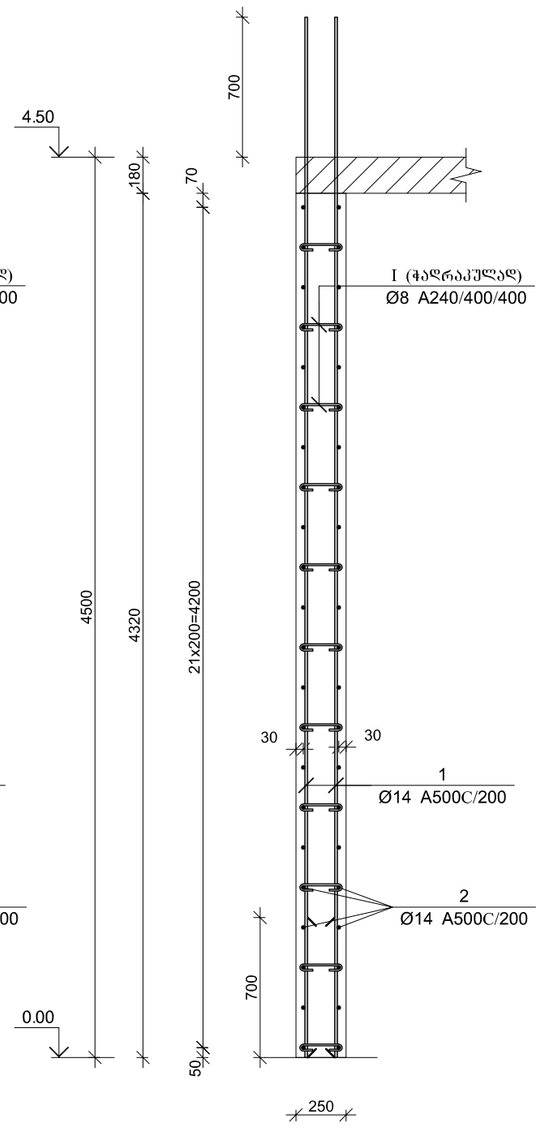


## კვეთი 3–3

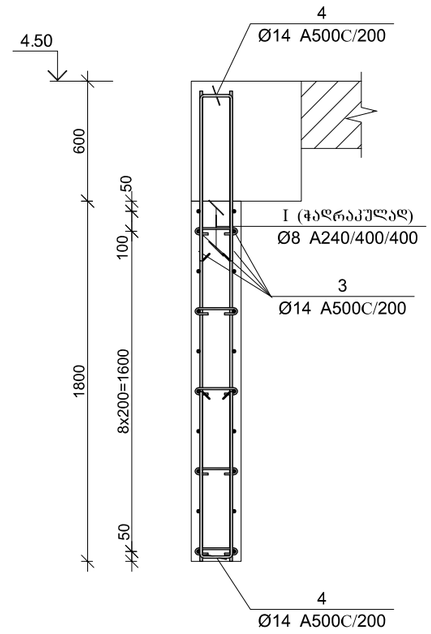


| პოზ. | Φ [მმ.] | ესკიზი [მმ.] | სიგრძე [მმ.] |
|---|---|---|---|
| ① | Ø14 | 5200 | 5200 |
| ② | Ø14 | ---- | ---- |
| ④ | Ø14 | 655, 190, 655 | 1500 |
| ⑤ | Ø8 | 210, 70, 70 | 350 |

## არმირების ფრაგმენტი

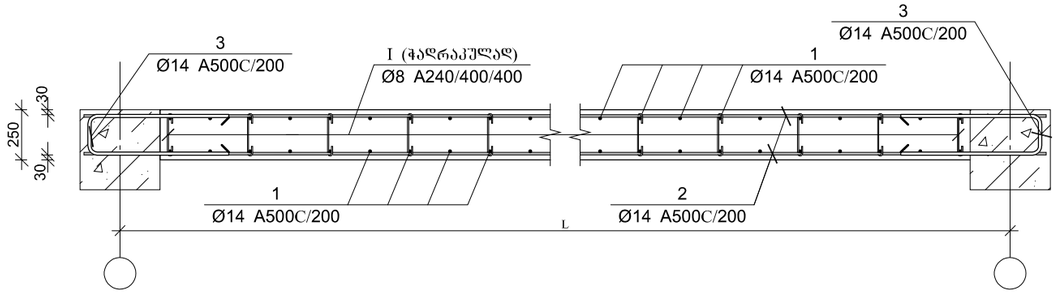


## მონ. რ/ბ კედლის შაბიბის მკუ–2-ის სპეციფიკაცია 0.00-დან 4.50 ნიშნულამდე

| არმატურის სპეციფიკაცია | | | | | არმატურის ამოკრეფა | | | | | ბეტონი B 25 |
|---|---|---|---|---|---|---|---|---|---|---|
| პოზ. № | Ø | L მმ. | n ცალი | Ln მ. | Ø | ∑ Ln მ. | ბრაკის ფეხრის წონა კგ. | წონა კგ. A240 | წონა კგ. A500C | V; მ³ |
| 1 | 2 | 3 | 4 | 5 | 6 | 7 | 8 | 9 | 10 | 11 |
| 1 | 14 A500C | 5200 | 216 | 1123.20 | 8 A240 | 238.70 | 0.39 | 94.19 | | 20.92 |
| 2 | 14 A500C | --- | --- | 1547.20 | 14 A500C | 2970.40 | 1.21 | | 3589.48 | |
| 3 | 14 A500C | 1500 | 200 | 300.00 | | | | | | |
| I | 8 A240 | 350 | 682 | 238.70 | | | | | | |
| | | | | | | | ∑ | 94.19 | 3589.48 | 20.92 |
| | | | | | | n= 1 | | 94.19 | 3589.48 | 20.92 |
| | | | | | | | | | 176.08 | კგ/მ³ |

ARCHIUM
architecture & design

პროექტის დასახელება
მრავალბინიანი
საცხოვრებელი სახლი

პროექტის მისამართი
ქ.თბილისი,
დასახლება ვაზისუბანი მ/რ IV
კვარტალი I
ს/კ. 01.17.07.023.001

დამკვეთი
შ.პ.ს მილენიუმ ს/კ 429654046

მპ — მუშა პროექტი

სტადია — თარიღი 2025 — განმარტება

მთ. არქიტექტორი თ. ბიბიაშვილი

მთ. კონსტრუქტორი ლ. კაკაბაძე

შესრულა ა. ცაავა

საავტორო უფლებები
შპს "არქიუმ არქიტექტურა"

ნახაზის დასახელება
მონ. რ/ბ კედლების შაბიბის, მკუ–2-ის არმირება და სპეციფიკაცია 0.00-დან 4.50 ნიშნულამდე

კ-4.16

A3

# მონ. რ/ბ კედლების შბანის, მკუ–2-ის არმირება 4.50-დან –:– 17.30. ნიშნულამდე

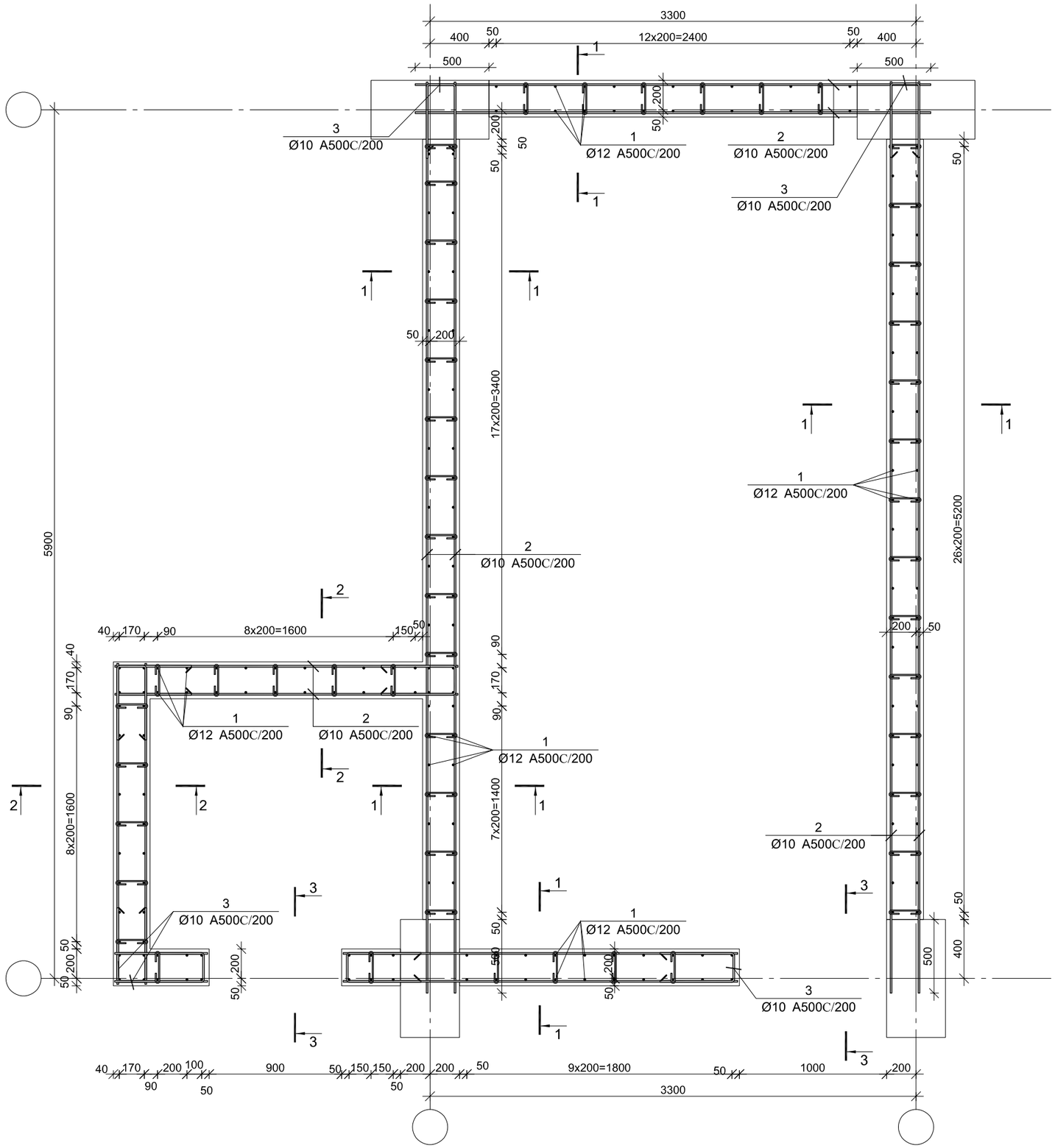


ARCHIUM
architecture & design

პროექტის დასახელება
მრავალბინიანი
საცხოვრებელი სახლი

პროექტის მისამართი
ქ.თბილისი,
დასახლება ვაზისუბანი მ/რ IV
კვარტალი I
ს/კ. 01.17.07.023.001

დამკვეთი
შ.პ.ს მილენიუმ ს/კ 429654046

| | | |
|---|---|---|
| მპ | | მუშა პროექტი |
| სტადია | თარიღი 2025 | განმარტება |

მთ. არქიტექტორი თ. ბიბიაშვილი

მთ. კონსტრუქტორი ლ. კაკაბაძე

შესრულა ა. ცაავა

საავტორო უფლებები
შპს "არქიუმ არქიტექტურა"

ნახაზის დასახელება
მონ. რ/ბ კედლების შბანის, მკუ–2-ის არმირება 4.50-დან –:– 17.30. ნიშნულამდე

კ-4.17

A3

## კვეთი 1–1

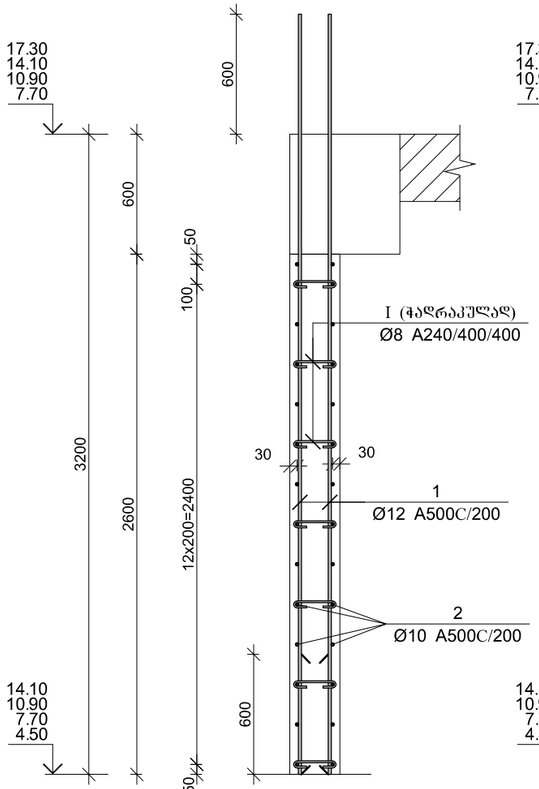


## კვეთი 2–2

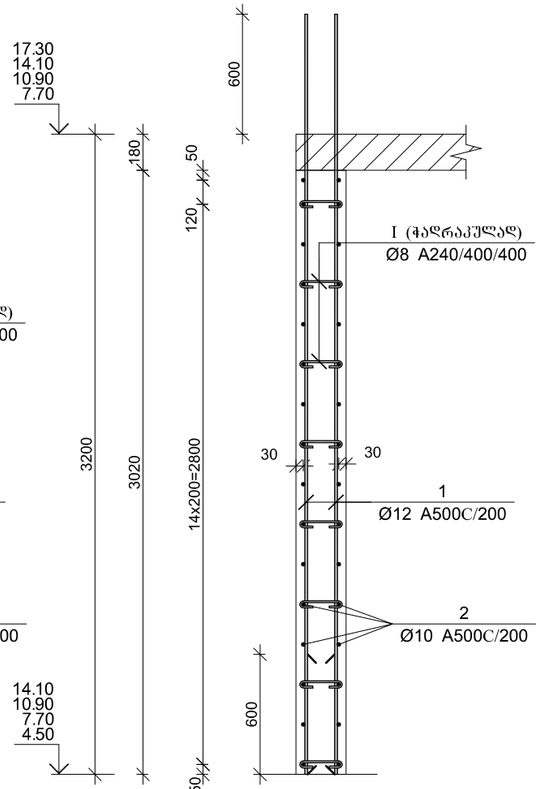


## კვეთი 3–3

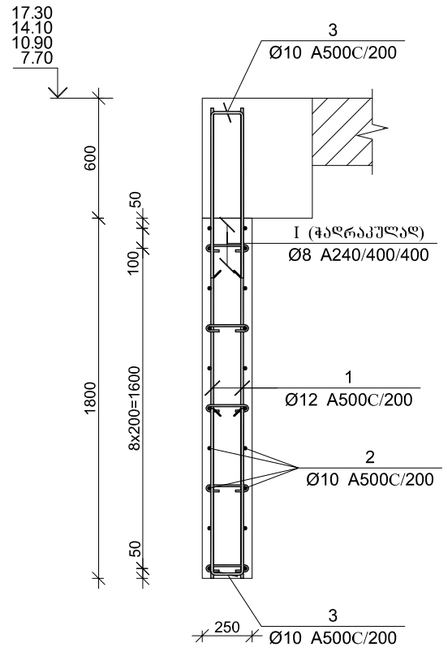


| პოზ. | Ø [მმ.] | ესკიზი [მმ.] | სიგრძე [მმ.] |
|---|---|---|---|
| ① | Ø12 | 3800 | 3800 |
| ② | Ø10 | ---- | ---- |
| ③ | Ø10 | 605 / 190 / 605 | 1400 |
| Ⅰ | Ø8 | 210 / 70 / 70 | 350 |

## არმირების ფრაგმენტი

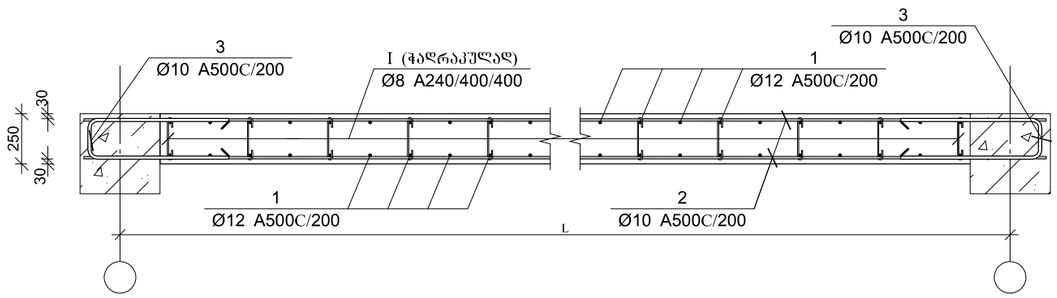


## მონ. რ/ბ კედლის შებნის მკშ–1-ის სპეციფიკაცია 4.50-დან 17.30 ნიშნულამდე

| არმატურის სპეციფიკაცია | | | | | არმატურის ამოკრეფა | | | | | ბეტონი B 25 |
|---|---|---|---|---|---|---|---|---|---|---|
| პოზ. № | Ø | L მმ. | n ცალი | Ln მ. | Ø | ∑ Ln მ. | ზრდადი ვეტრის წონა კგ. | წონა კგ. A240 | წონა კგ. A500C | V; მ³ |
| 1 | 2 | 3 | 4 | 5 | 6 | 7 | 8 | 9 | 10 | 11 |
| 1 | 12 A500C | 3800 | 216 | 820.80 | 8 A240 | 151.90 | 0.39 | 59.94 | | 14.42 |
| 2 | 10 A500C | --- | --- | 776.00 | 10 A500C | 1022.40 | 0.62 | | 630.35 | |
| 3 | 10 A500C | 1400 | 176 | 246.40 | 12 A500C | 820.80 | 0.89 | | 728.72 | |
| Ⅰ | 8 A240 | 350 | 434 | 151.90 | | | | | | |
| | | | | | | | | | | |
| | | | | | | | | | | |
| | | | | | | ∑ | | 59.94 | 1359.07 | 14.42 |
| | | | | | | n= 4 | | 239.75 | 5436.28 | 57.68 |
| | | | | | | | | | 98.41 | კგ/მ³ |

ARCHIUM
architecture & design

პროექტის დასახელება
მრავალბინიანი
საცხოვრებელი სახლი

პროექტის მისამართი
ქ.თბილისი,
დასახლება ვაზისუბანი მ/რ IV
კვარტალი I
ს/კ. 01.17.07.023.001

დამკვეთი
შ.პ.ს მილენიუმ ს/კ 429654046

მპ | მუშა პროექტი

სტადია | თარიღი 2025 | განმარტება

მთ. არქიტექტორი თ. ბიბიაშვილი

მთ. კონსტრუქტორი ლ. კაკაბაძე

შესრულა ა. ცაავა

საავტორო უფლებები
შპს "არქიუმ არქიტექტურა"

ნახაზის დასახელება
მონ. რ/ბ კედლების შებანის, მკშ–2-ის არმირება და სპეციფიკაცია 4.50-დან 17.30 ნიშნულამდე

კ-4.18

A3

# მონ. რ/ბ კედლების შბანის, მკუ–2-ის არმირება 17.30-დან –:– 30.10 ნიშნულამდე

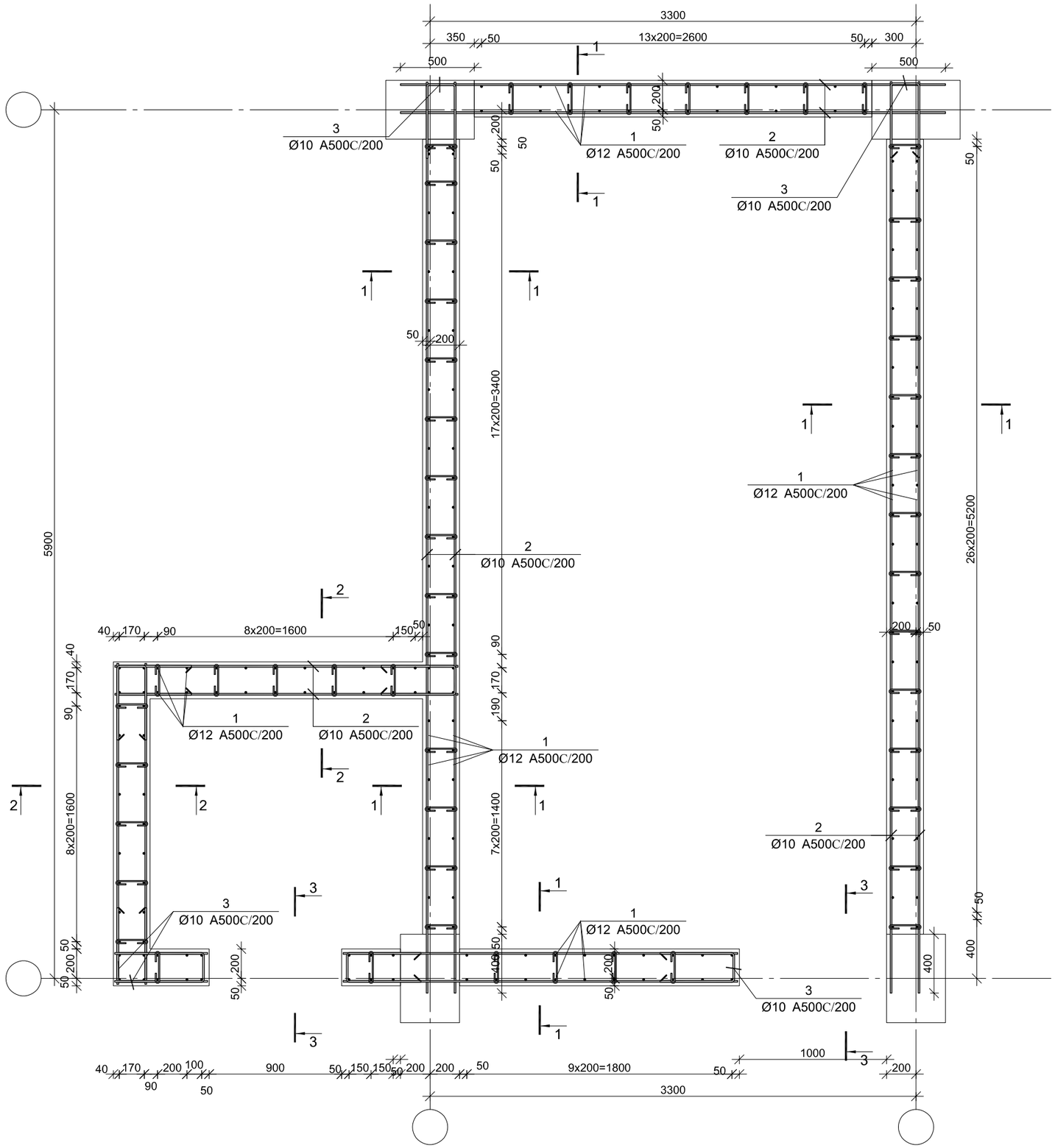


ARCHIUM
architecture & design

პროექტის დასახელება
მრავალბინიანი
საცხოვრებელი სახლი

პროექტის მისამართი
ქ.თბილისი,
დასახლება ვაზისუბანი მ/რ IV
კვარტალი I
ს/კ. 01.17.07.023.001

დამკვეთი
შ.პ.ს მილენიუმ ს/კ 429654046

| | | |
|---|---|---|
| მპ | | მუშა პროექტი |
| სტადია | თარიღი 2025 | განმარტება |

მთ. არქიტექტორი თ. ბიბიაშვილი

მთ. კონსტრუქტორი ლ. კაკაბაძე

შესრულა ა. ცაავა

საავტორო უფლებები
შპს "არქიუმ არქიტექტურა"

ნახაზის დასახელება
მონ. რ/ბ კედლების შბანის, მკუ–2-ის არმირება 17.30-დან –:– 30.10 ნიშნულამდე

კ-4.19

A3

## კვეთი 1–1

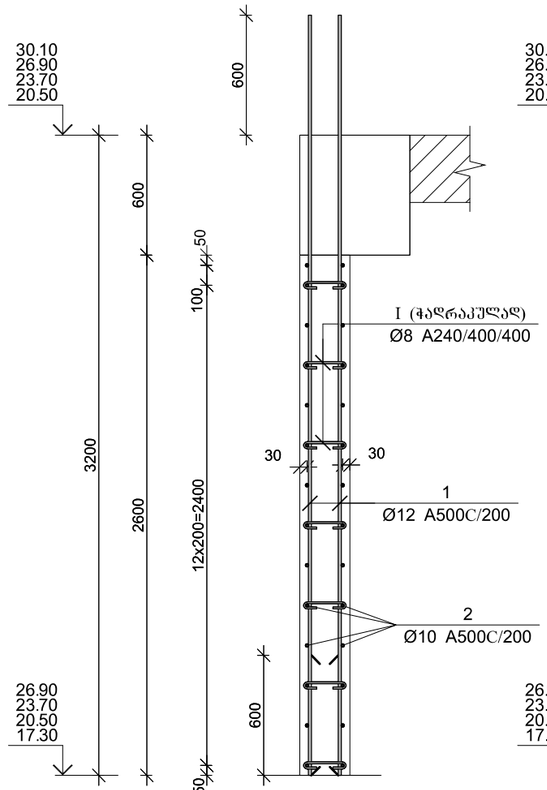


## კვეთი 2–2

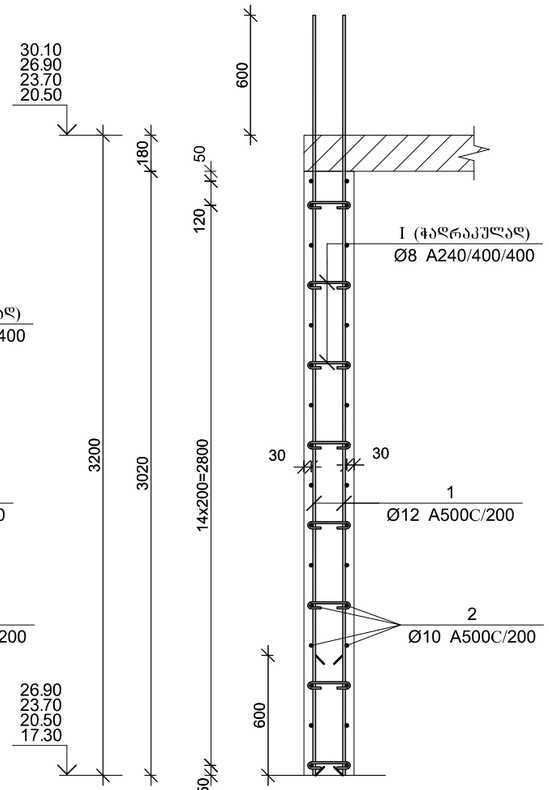


## კვეთი 3–3

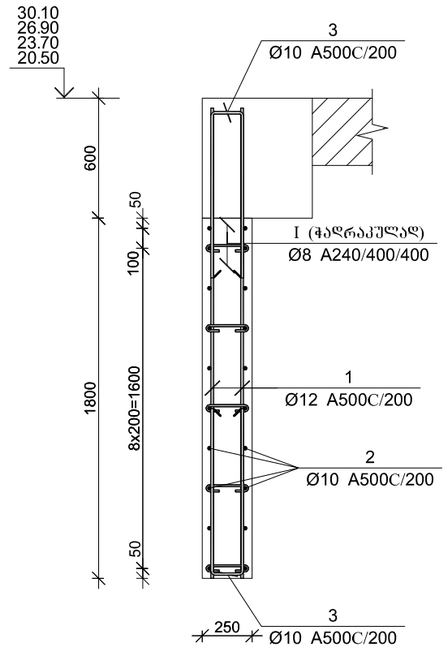


| პოზ. | Φ [მმ.] | ესკიზი [მმ.] | სიგრძე [მმ.] |
|---|---|---|---|
| ① | Ø12 | 3800 | 3800 |
| ② | Ø10 | ---- | ---- |
| ③ | Ø10 | 605 / 190 / 605 | 1400 |
| Ⓘ | Ø8 | 210 / 70 / 70 | 350 |

მონ. რ/ბ კედლის შებნის მკშ–2-ის სპეციფიკაცია 17.30-დან –:– 30.10 ნიშნულამდე

| არმატურის სპეციფიკაცია | | | | | არმატურის ამოკრეფა | | | | | ბეტონი B 25 |
|---|---|---|---|---|---|---|---|---|---|---|
| პოზ. № | Ø | L მმ. | n ცალი | Ln მ. | Ø | ∑ Ln მ. | გრაცვი ვეტრის წონა კგ. | წონა კგ. | | V; მ³ |
| | | | | | | | | A240 | A500C | |
| 1 | 2 | 3 | 4 | 5 | 6 | 7 | 8 | 9 | 10 | 11 |
| 1 | 12 A500C | 3800 | 220 | 836.00 | 8 A240 | 151.90 | 0.39 | 59.94 | | 14.42 |
| 2 | 10 A500C | --- | --- | 776.00 | 10 A500C | 1022.40 | 0.62 | | 630.35 | |
| 3 | 10 A500C | 1400 | 176 | 246.40 | 12 A500C | 836.00 | 0.89 | | 742.21 | |
| I | 8 A240 | 350 | 434 | 151.90 | | | | | | |
| | | | | | | | ∑ | 59.94 | 1372.56 | 14.42 |
| | | | | | | n= 4 | | 239.75 | 5490.26 | 57.68 |
| | | | | | | | | | 99.34 | კგ/მ³ |

### არმირების ფრაგმენტი

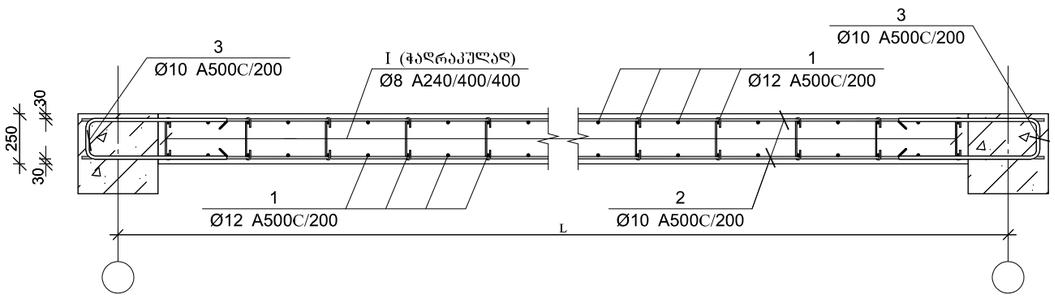


ARCHIUM
architecture & design

პროექტის დასახელება
მრავალბინიანი
საცხოვრებელი სახლი

პროექტის მისამართი
ქ.თბილისი,
დასახლება ვაზისუბანი მ/რ IV
კვარტალი I
ს/კ. 01.17.07.023.001

დამკვეთი
შ.პ.ს მილენიუმ ს/კ 429654046

მკ — მშენებარე პროექტი

სტადია — თარიღი 2025 — განმარტება

მთ. არქიტექტორი თ. ბიბიაშვილი

მთ. კონსტრუქტორი ლ. კაკაბაძე

შესრულა ა. ცაავა

საავტორო უფლებები
შპს "არქიუმ არქიტექტურა"

ნახაზის დასახელება
მონ. რ/ბ კედლების შებნის, მკშ–2-ის
არმირება და სპეციფიკაცია
17.30-დან –:– 30.10 ნიშნულამდე

კ-4.20

A3

# მრავალბინიანი საცხოვრებელი სახლი

## მონ. რ/ბ კედლების შბანის, მკუ–2-ის არმირება 30.10-დან –:– 39.70 ნიშნულამდე

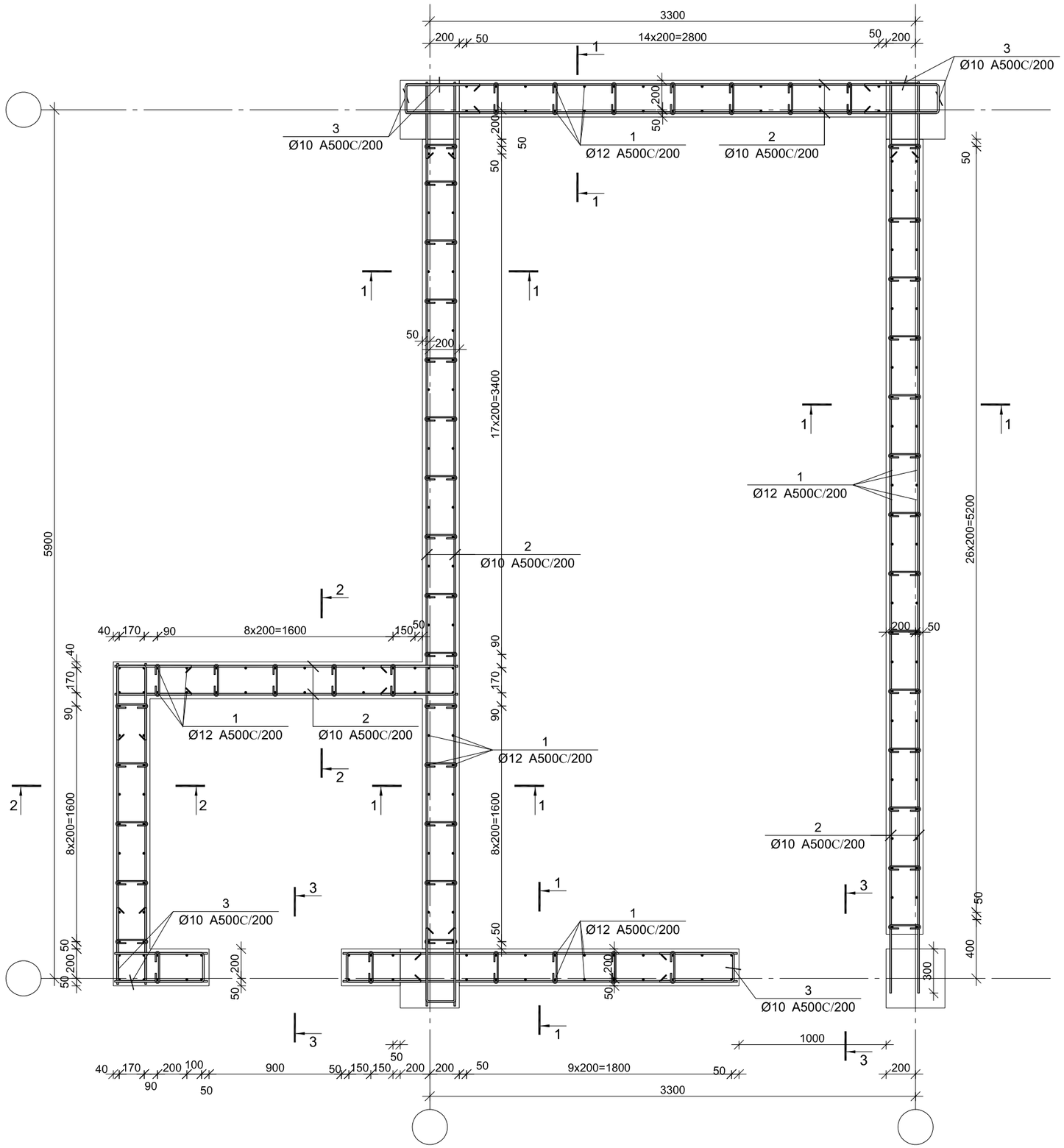


| | |
|---|---|
| პროექტის დასახელება | მრავალბინიანი საცხოვრებელი სახლი |
| პროექტის მისამართი | ქ.თბილისი, დასახლება ვაზისუბანი მ/რ IV კვარტალი I ს/კ. 01.17.07.023.001 |
| დამკვეთი | შ.პ.ს მილენიუმ ს/კ 429654046 |

| | |
|---|---|
| მპ | მუშა პროექტი |
| სტადია | თარიღი 2025 განმარტება |

| | |
|---|---|
| მთ. არქიტექტორი | თ. ბიბიაშვილი |
| მთ. კონსტრუქტორი | ლ. კაკაბაძე |
| შესრულა | ა. ცაავა |

საავტორო უფლებები

შპს "არქიუმ არქიტექტურა"

ნახაზის დასახელება

მონ. რ/ბ კედლების შბანის, მკუ–2-ის არმირება 30.10-დან –:– 39.70 ნიშნულამდე

კ-4.21

A3

## კვეთი 1–1

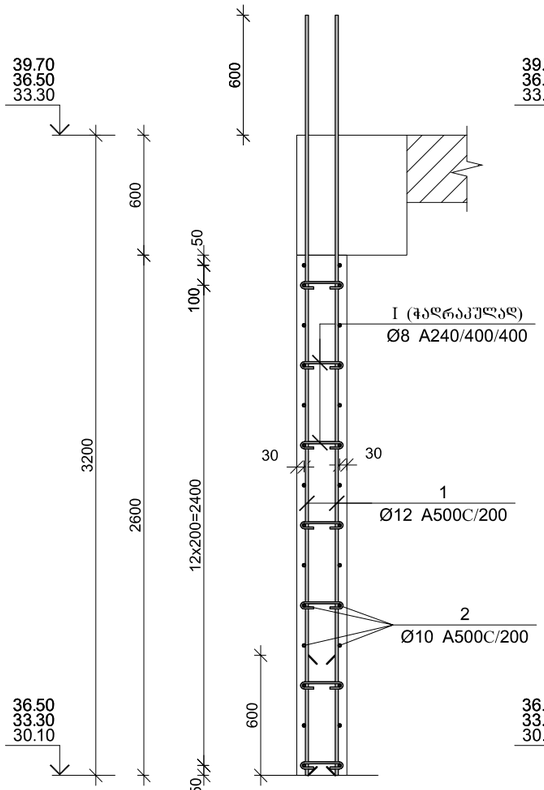


## კვეთი 2–2

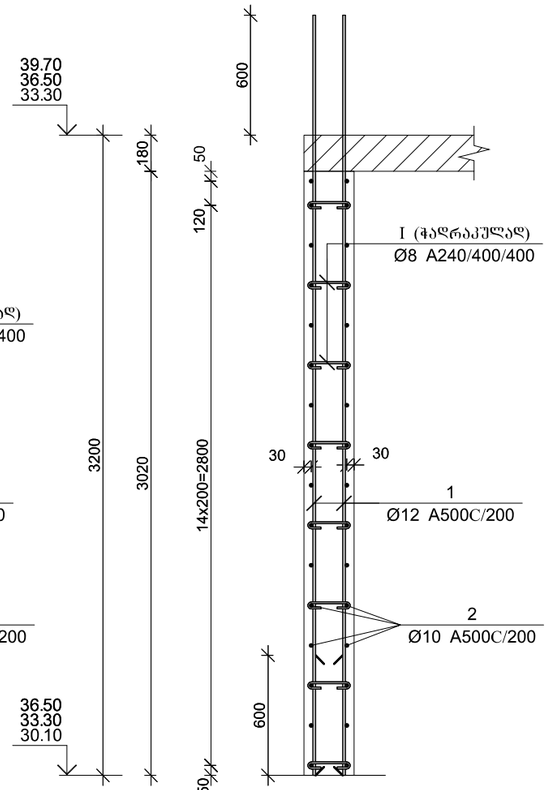


## კვეთი 3–3

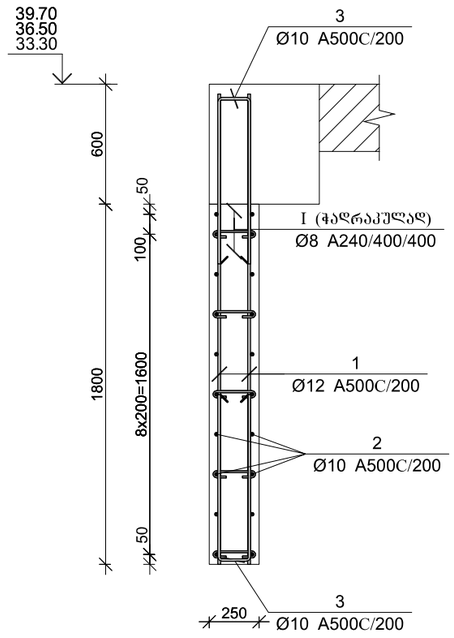


| პოზ. | Φ [მმ.] | ესკიზი [მმ.] | სიგრძე [მმ.] |
|---|---|---|---|
| ① | Ø12 | 3800 | 3800 |
| ② | Ø10 | ---- | ---- |
| ③ | Ø10 | 605 / 190 / 605 | 1400 |
| Ⅰ | Ø8 | 210 / 70 / 70 | 350 |

### მონ. რ/ბ კედლის შებნის მკშ–2-ის სპეციფიკაცია 30.10-დან –:– 39.70 ნიშნულამდე

| არმატურის სპეციფიკაცია | | | | | არმატურის ამოკრეფა | | | | | ბეტონი B 25 |
|---|---|---|---|---|---|---|---|---|---|---|
| პოზ. № | Ø | L მმ. | n ცალი | Ln მ. | Ø | ∑ Ln მ. | ზრდადი ვეტრის წონა კგ. | წონა კგ. | | V; მ³ |
| | | | | | | | | A240 | A500C | |
| 1 | 2 | 3 | 4 | 5 | 6 | 7 | 8 | 9 | 10 | 11 |
| 1 | 12 A500C | 3800 | 224 | 851.20 | 8 A240 | 151.90 | 0.39 | 59.94 | | 14.42 |
| 2 | 10 A500C | --- | --- | 897.60 | 10 A500C | 1191.60 | 0.62 | | 734.67 | |
| 3 | 10 A500C | 1400 | 210 | 294.00 | 12 A500C | 851.20 | 0.89 | | 755.71 | |
| Ⅰ | 8 A240 | 350 | 434 | 151.90 | | | | | | |
| | | | | | | | | | | |
| | | | | | | | | | | |
| | | | | | | ∑ | | 59.94 | 1490.38 | 14.42 |
| | | | | | | n= 3 | | 179.81 | 4471.13 | 43.26 |
| | | | | | | | | | 107.51 | კგ/მ³ |

### არმირების ფრაგმენტი

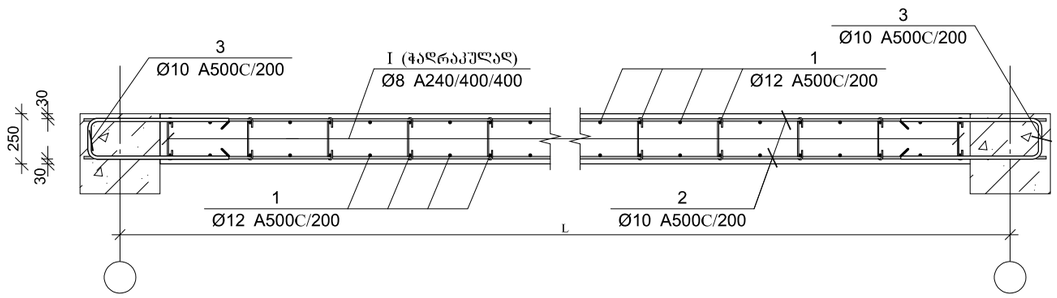


ARCHIUM
architecture & design

პროექტის დასახელება
მრავალბინიანი
საცხოვრებელი სახლი

პროექტის მისამართი
ქ.თბილისი,
დასახლება ვაზისუბანი მ/რ IV
კვარტალი I
ს/კ. 01.17.07.023.001

დამკვეთი
შ.პ.ს მილენიუმ ს/კ 429654046

მპ — მუშა პროექტი

სტადია — თარიღი 2025 — განმარტება

მთ. არქიტექტორი თ. ბიბიაშვილი

მთ. კონსტრუქტორი ლ. კაკაბაძე

შესრულა ა. ცაავა

საავტორო უფლებები
შპს "არქიუმ არქიტექტურა"

ნახაზის დასახელება
მონ. რ/ბ კედლების შეანის, მკშ–2-ის
არმირება და სპეციფიკაცია
30.10-დან –:– 39.70 ნიშნულამდე

კ-4.22

A3

# მონ. რ/ბ კედლების შბანის, მპუ–1-ის არმირება 39.70-დან, 42.90 ნიშნულამდე

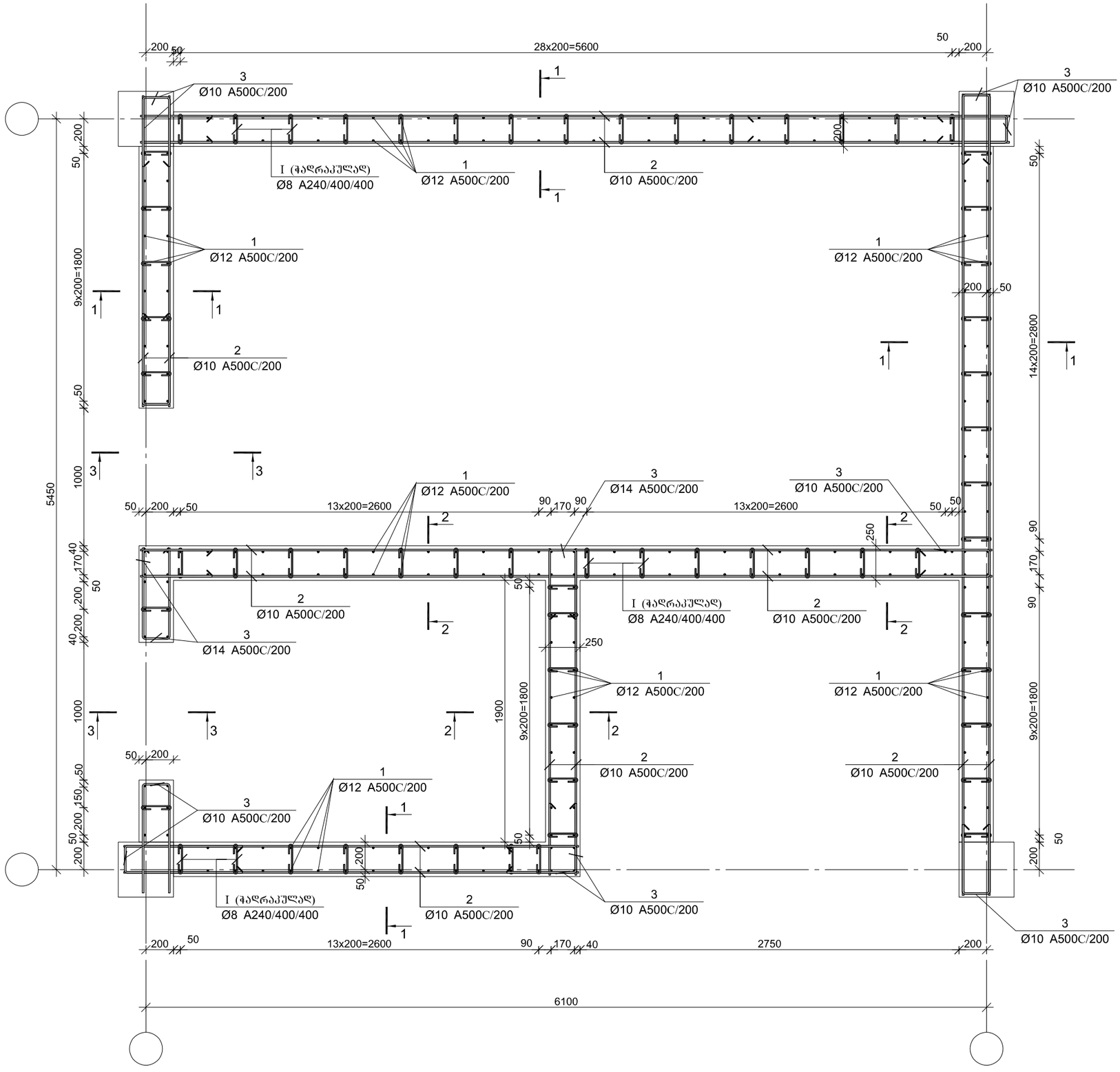


ARCHIUM
architecture & design

პროექტის დასახელება
მრავალბინიანი საცხოვრებელი სახლი

პროექტის მისამართი
ქ.თბილისი, დასახლება ვაზისუბანი მ/რ IV კვარტალი I ს/კ. 01.17.07.023.001

დამკვეთი
შ.პ.ს მილენიუმ ს/კ 429654046

| | |
|---|---|
| მპ | მუშა პროექტი |
| სტადია | თარიღი / განმარტება |
| | 2025 |

მთ. არქიტექტორი თ. ბიბიაშვილი
მთ. კონსტრუქტორი ლ. კაკაბაძე
შესრულა ა. ცაავა

საავტორო უფლებები
შპს "არქიუმ არქიტექტურა"

ნახაზის დასახელება
მონ. რ/ბ კედლების შბანის, მპუ–1-ის არმირება 39.70-დან, 42.90 ნიშნულამდე

კ-4.23

A3

## კვეთი 1–1

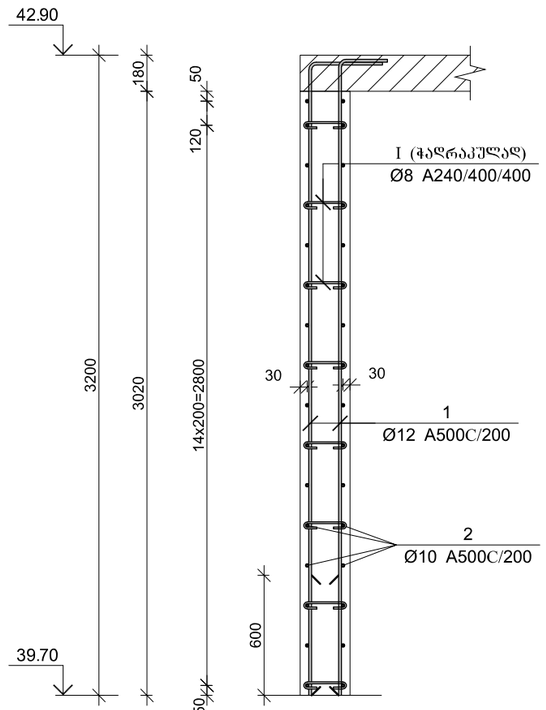


## კვეთი 2–2

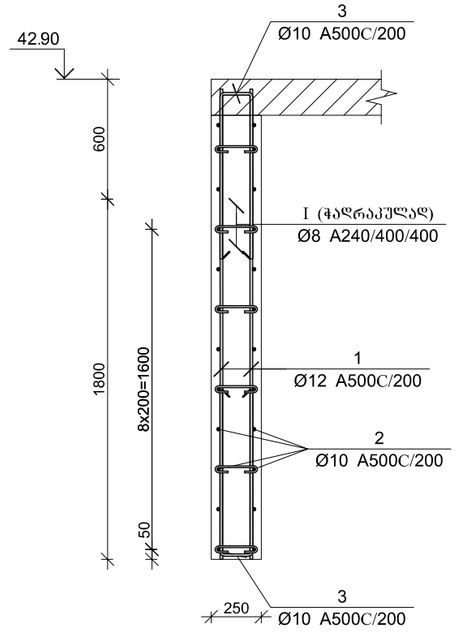


## არმირების ფრაგმენტი

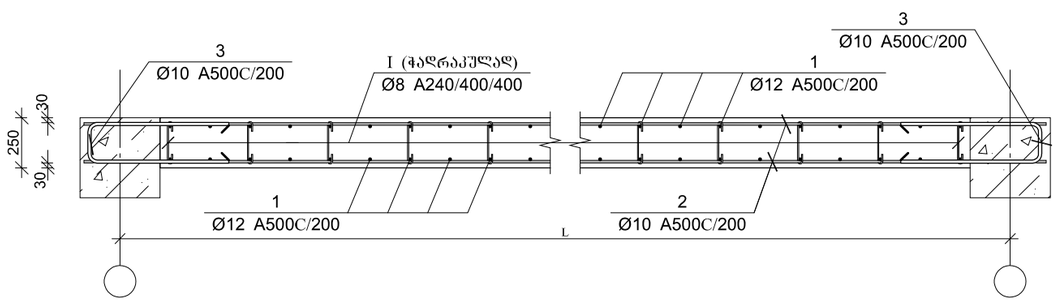


| პოზ. | Φ [მმ.] | ესკიზი [მმ.] | სიგრძე [მმ.] |
|---|---|---|---|
| ① | Ø12 | 3150, 450 | 3600 |
| ② | Ø10 | ---- | ---- |
| ③ | Ø10 | 605, 190, 605 | 1400 |
| Ⓘ | Ø8 | 210, 70, 70 | 350 |

### მონ. რ/ბ კედლის შვანის მპუ–1-ის სპეციფიკაცია 39.70-დან 42.90 ნიშნულამდე

| არმატურის სპეციფიკაცია | | | | | არმატურის ამოკრეფა | | | | | ბეტონი B 25 |
|---|---|---|---|---|---|---|---|---|---|---|
| პოზ. № | Ø | L მმ. | n ცალი | Ln მ. | Ø | ∑ Ln მ. | ზრდები ვენტის წონა კგ. | წონა კგ. | | V; მ³ |
| | | | | | | | | A240 | A500C | |
| 1 | 2 | 3 | 4 | 5 | 6 | 7 | 8 | 9 | 10 | 11 |
| 1 | 12 A500C | 3600 | 262 | 943.20 | 8 A240 | 151.90 | 0.39 | 59.94 | | 18.12 |
| 2 | 10 A500C | --- | --- | 1004.80 | 10 A500C | 1298.80 | 0.62 | | 800.76 | |
| 3 | 10 A500C | 1400 | 210 | 294.00 | 12 A500C | 943.20 | 0.89 | | 837.39 | |
| I | 8 A240 | 350 | 434 | 151.90 | | | | | | |
| | | | | | | | | | | |
| | | | | | | | | | | |
| | | | | | | ∑ | | 59.94 | 1638.15 | 18.12 |
| | | | | | | n= 1 | | 59.94 | 1638.15 | 18.12 |
| | | | | | | | | | 93.71 | კგ/მ³ |

ARCHIUM
architecture & design

პროექტის დასახელება
მრავალბინიანი
საცხოვრებელი სახლი

პროექტის მისამართი
ქ.თბილისი,
დასახლება ვაზისუბანი მ/რ IV
კვარტალი I
ს/კ. 01.17.07.023.001

დამკვეთი
შ.პ.ს მილენიუმ ს/კ 429654046

მპ — მუშა პროექტი

სტადია — თარიღი 2025 — განმარტება

მთ. არქიტექტორი თ. ბიბიაშვილი

მთ. კონსტრუქტორი ლ. კაკაბაძე

შესრულა ა. ცაავა

საავტორო უფლებები
შპს "არქიუმ არქიტექტურა"

ნახაზის დასახელება
მონ. რ/ბ კედლების შვანის, მპუ–1-ის არმირება და სპეციფიკაცია 39.70-დან 42.90 ნიშნულამდე

კ-4.24

A3

# მრნ. რ/ბ კედლების შბანის, მკშ–2-ის არმირება 39.70-დან, 42.90 ნიშნულამდე

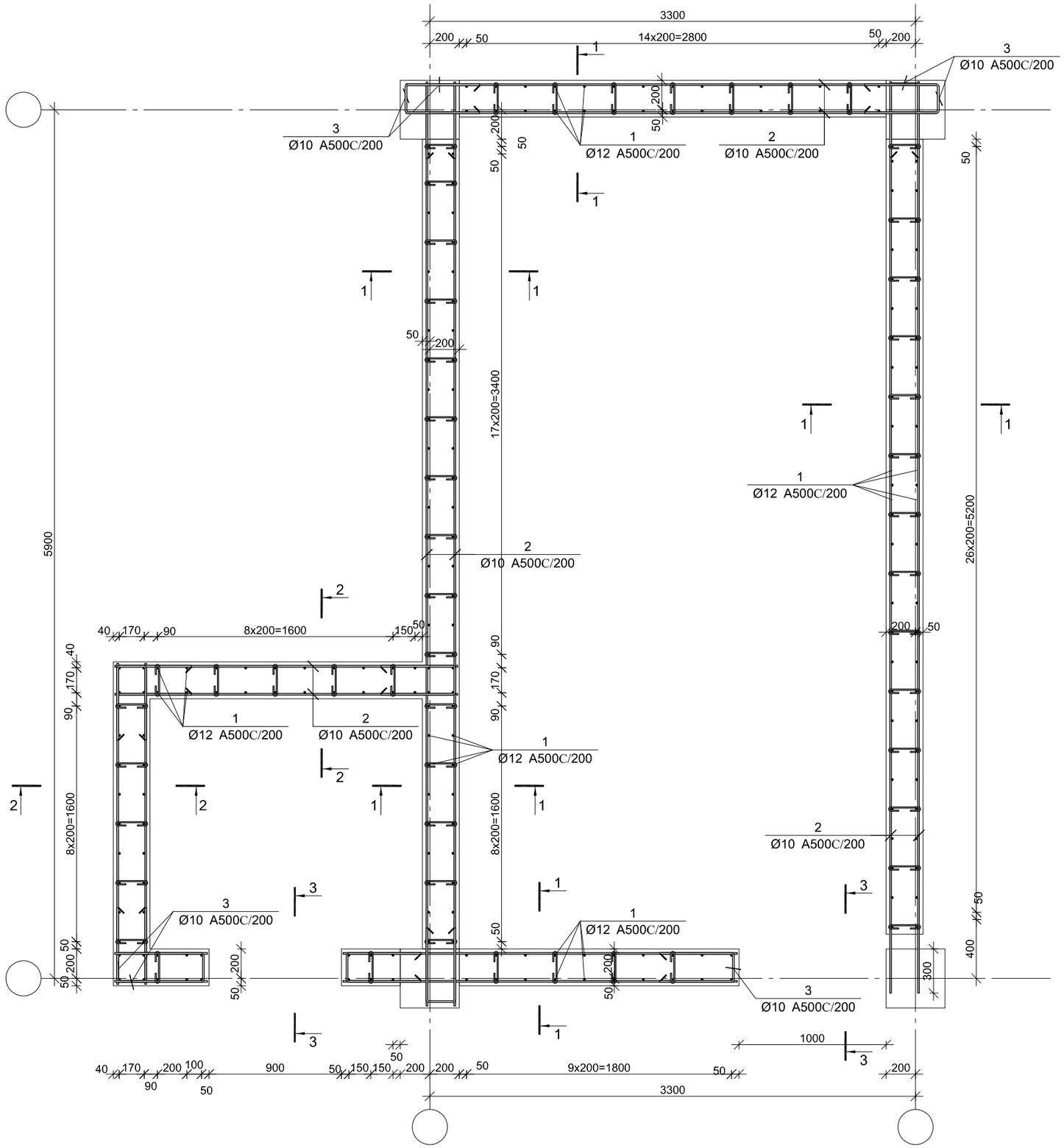


ARCHIUM
architecture & design

პროექტის დასახელება
მრავალბინიანი
საცხოვრებელი სახლი

პროექტის მისამართი
ქ.თბილისი,
დასახლება ვაზისუბანი მ/რ IV
კვარტალი I
ს/კ. 01.17.07.023.001

დამკვეთი
შ.პ.ს მილენიუმ ს/კ 429654046

| | |
|---|---|
| მპ | მუშა პროექტი |
| სტადია | თარიღი / განმარტება |
| | 2025 |

მთ. არქიტექტორი თ. ბიბიაშვილი

მთ. კონსტრუქტორი ლ. კაკაბაძე

შესრულა ა. ცაავა

საავტორო უფლებები
შპს "არქიუმ არქიტექტურა"

ნახაზის დასახელება
მრნ. რ/ბ კედლების შბანის, მკშ–2-ის არმირება 39.70-დან, 42.90 ნიშნულამდე

კ-4.25

A3

## კვეთი 1–1

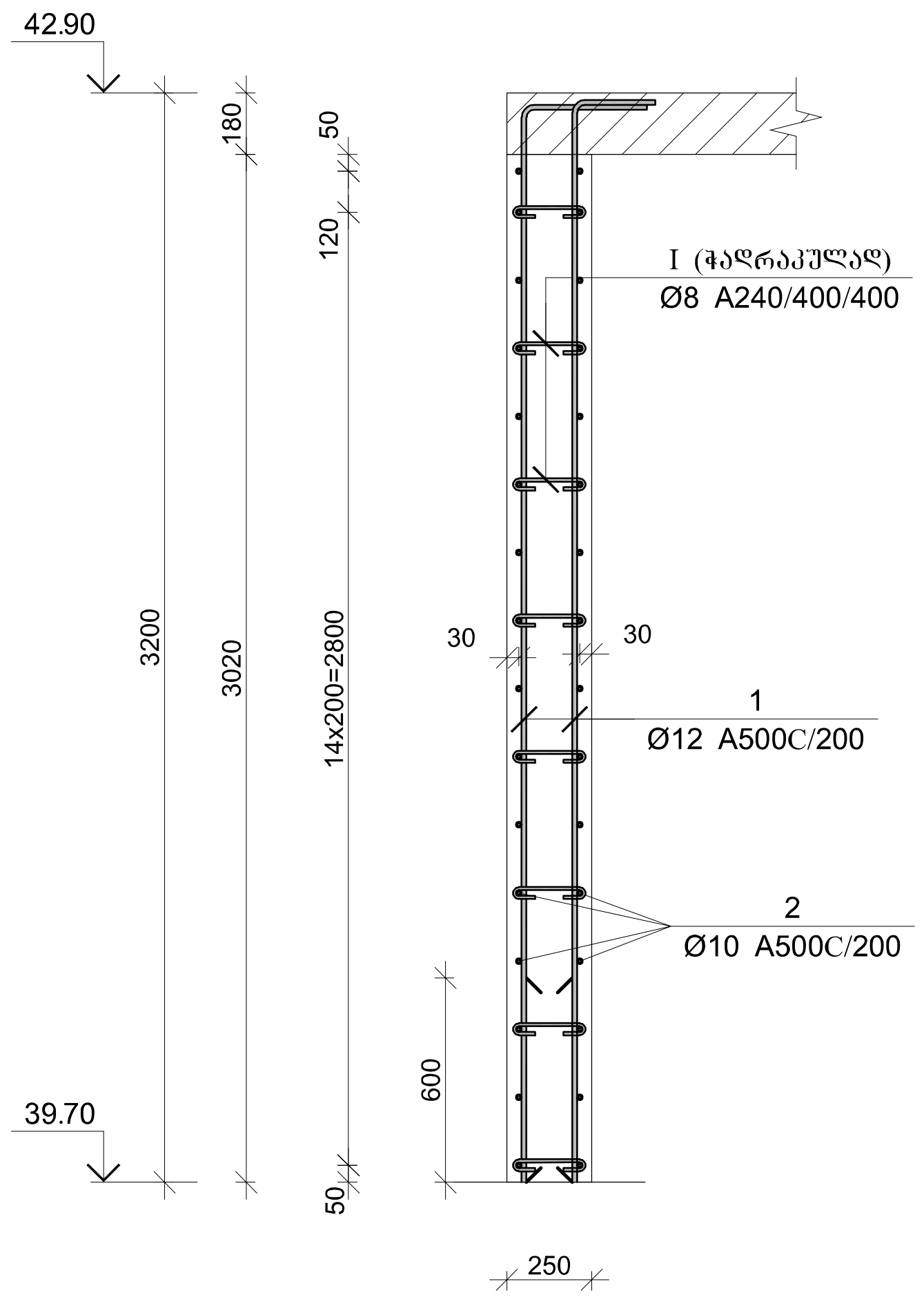


## კვეთი 2–2

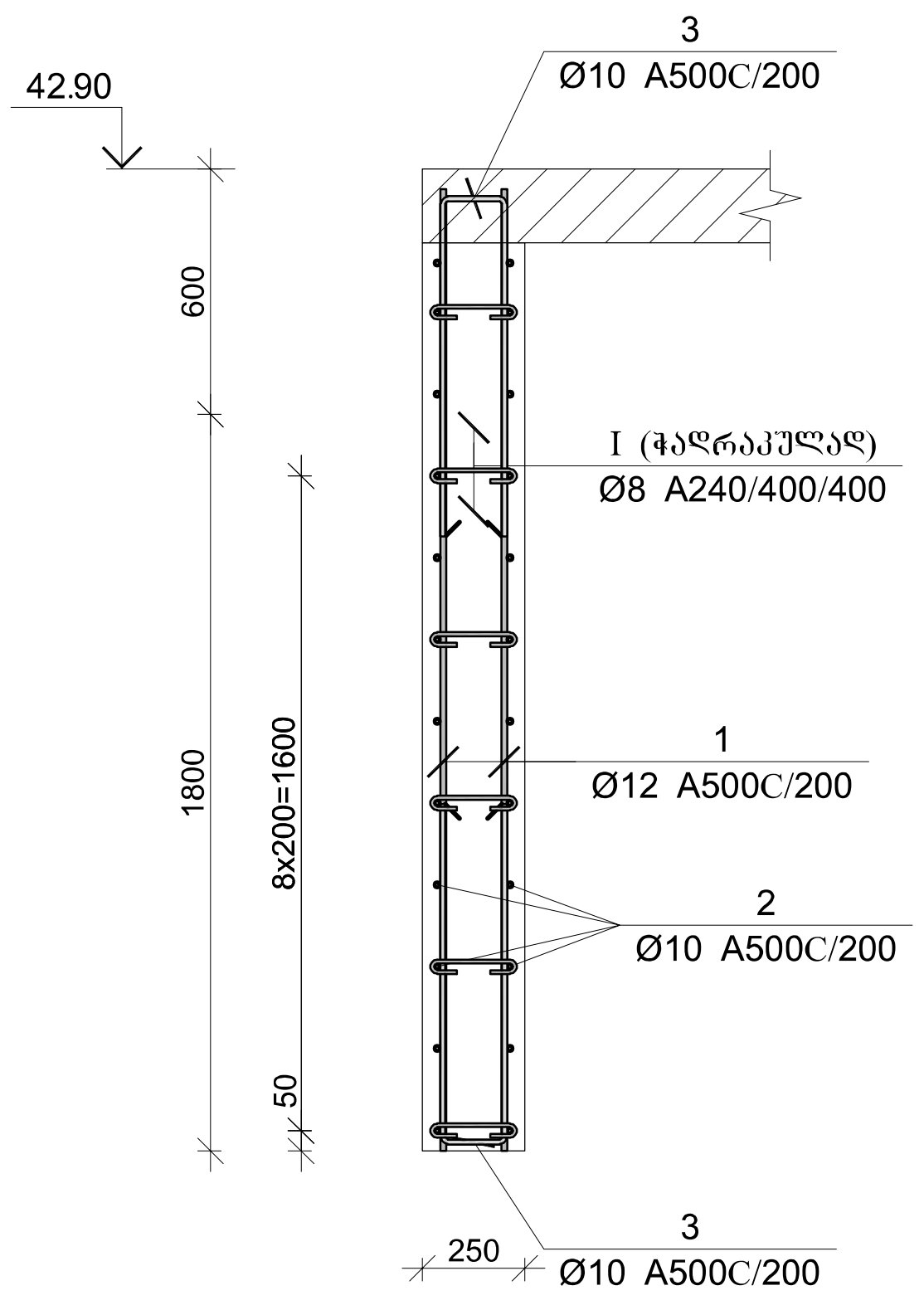


| პოზ. | Φ [მმ.] | ესკიზი [მმ.] | სიგრძე [მმ.] |
|---|---|---|---|
| 1 | Ø12 | 3150, 450 | 3600 |
| 2 | Ø10 | ---- | ---- |
| 3 | Ø10 | 605, 190, 605 | 1400 |
| I | Ø8 | 210, 70, 70 | 350 |

მონ. რ/ბ კედლის უბნის მკუ–2-ის სპეციფიკაცია 39.70-დან, 42.90 ნიშნულამდე

| არმატურის სპეციფიკაცია | | | | | არმატურის ამოკრეფა | | | | | ბეტონი B 25 |
|---|---|---|---|---|---|---|---|---|---|---|
| პოზ. № | Ø | L მმ. | n ცალი | Ln მ. | Ø | ∑ Ln მ. | გრძივი მეტრის წონა კგ. | წონა კგ. A240 | წონა კგ. A500C | V; მ³ |
| 1 | 2 | 3 | 4 | 5 | 6 | 7 | 8 | 9 | 10 | 11 |
| 1 | 12 A500C | 3600 | 224 | 806.40 | 8 A240 | 151.90 | 0.39 | 59.94 | | 13.59 |
| 2 | 10 A500C | --- | --- | 848.00 | 10 A500C | 1142.00 | 0.62 | | 704.09 | |
| 3 | 10 A500C | 1400 | 210 | 294.00 | 12 A500C | 806.40 | 0.89 | | 715.93 | |
| I | 8 A240 | 350 | 434 | 151.90 | | | | | | |
| | | | | | | | | | | |
| | | | | | | | | | | |
| | | | | | | | ∑ | 59.94 | 1420.02 | 13.59 |
| | | | | | | n= 1 | | 59.94 | 1420.02 | 13.59 |
| | | | | | | | | | 108.90 | კგ/მ³ |

## არმირების ფრაგმენტი

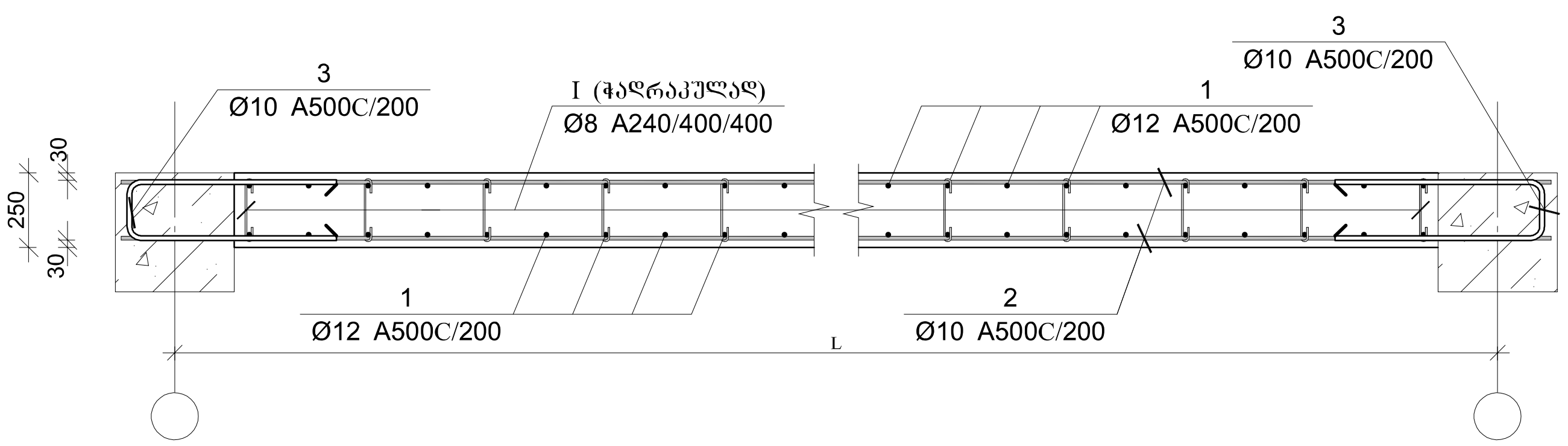


ARCHIUM
architecture & design

პროექტის დასახელება
მრავალბინიანი საცხოვრებელი სახლი

პროექტის მისამართი
ქ.თბილისი,
დასახლება ვაზისუბანი მ/რ IV კვარტალი I
ს/კ. 01.17.07.023.001

დამკვეთი
შ.პ.ს მილენიუმ ს/კ 429654046

მკ | მუშა პროექტი

სტადია | თარიღი 2025 | განმარტება

მთ. არქიტექტორი — თ. ბიბიაშვილი

მთ. კონსტრუქტორი — ლ. კაკაბაძე

შეასრულა — ა. ცაავა

საავტორო უფლებები
შპს "არქიუმ არქიტექტურა"

ნახაზის დასახელება
მონ. რ/ბ კედლების უბანის, მკუ–2-ის არმირება და სპეციფიკაცია 39.70-დან, 42.90 ნიშნულამდე

კ-4.26

A3

# მონ. რ/ბ რიგელების (500X600) ქვედა შრის არმირება -3.00 ნიშნულზე

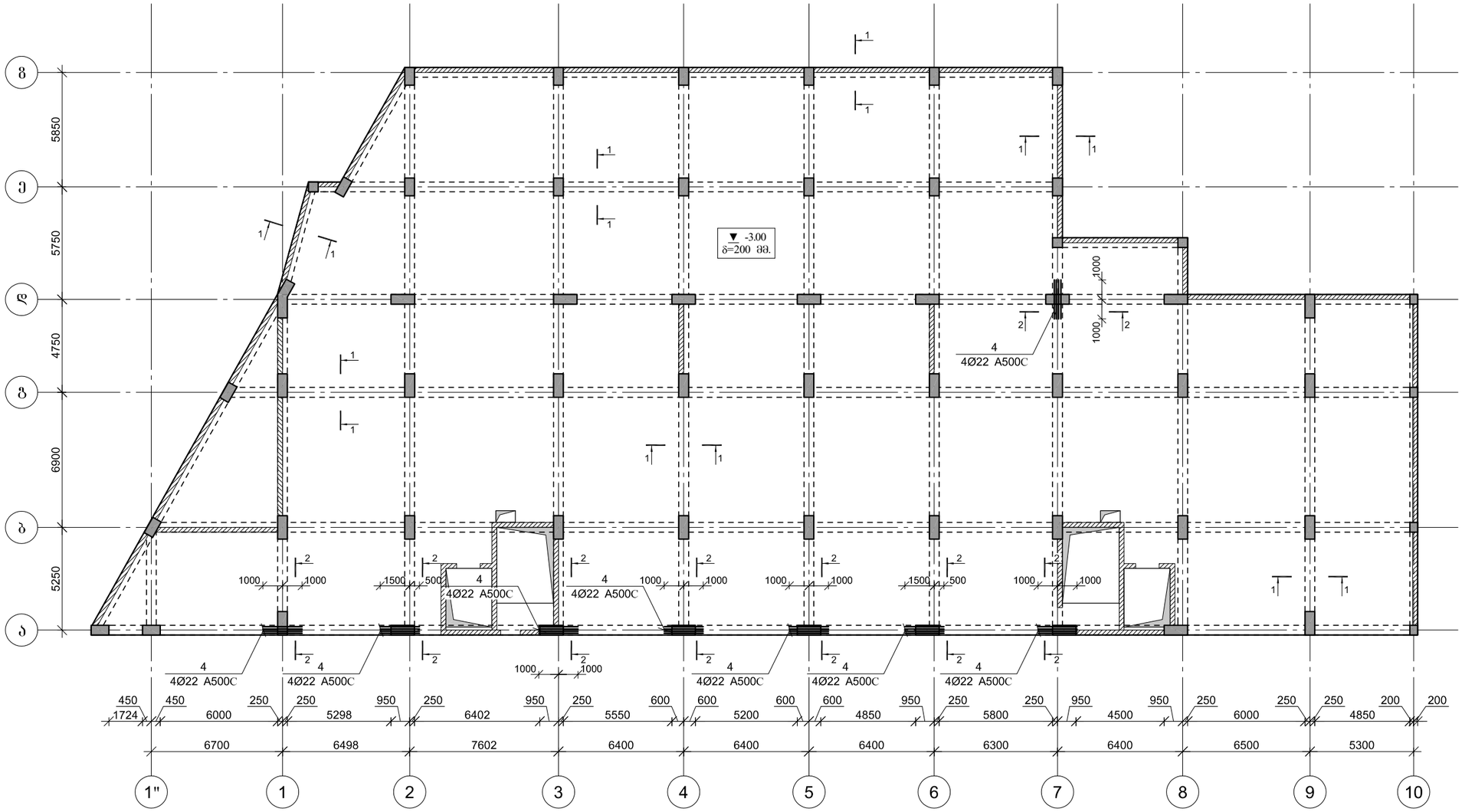


ARCHIUM
architecture & design

პროექტის დასახელება
მრავალბინიანი
საცხოვრებელი სახლი

პროექტის მისამართი
ქ.თბილისი,
დასახლება ვაზისუბანი მ/რ IV
კვარტალი I
ს/კ. 01.17.07.023.001

დამკვეთი
შ.პ.ს მილენიუმ ს/კ 429654046

მპ — მუშა პროექტი

სტადია — თარიღი — განმარტება
2025

მთ. არქიტექტორი თ. ბიბიაშვილი

მთ. კონსტრუქტორი ლ. კაკაბაძე

შეასრულა ა. ცაავა

საავტორო უფლებები
შპს "არქიუმ არქიტექტურა"

ნახაზის დასახელება
მონ. რ/ბ რიგელების (500X600) ქვედა შრის არმირება -3.00 ნიშნულზე

კ-5.01

A3

# მონ. რ/ბ რიგელების (500X600) ზედა შრის არმირება -3.00 ნიშნულზე

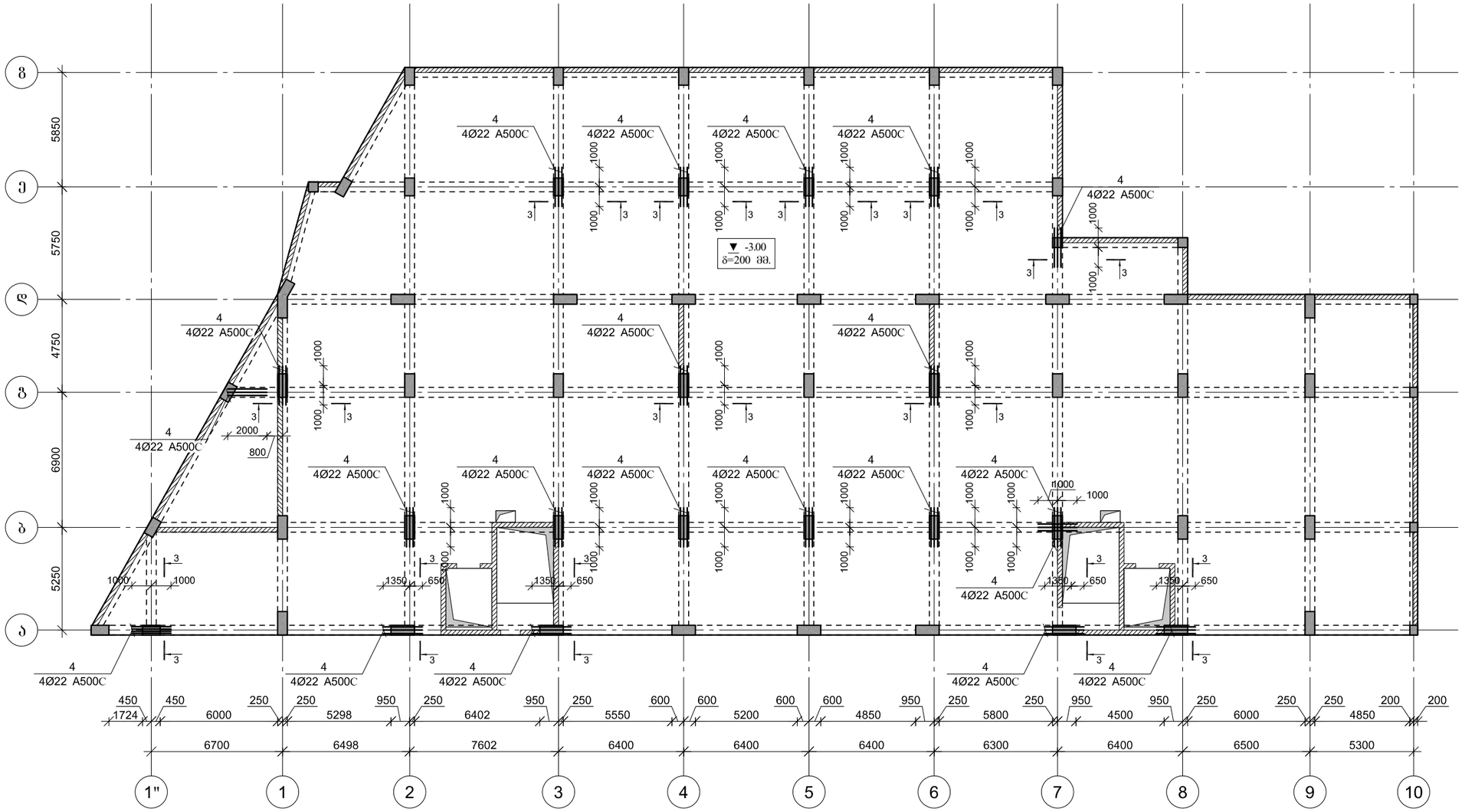



ARCHIUM
architecture & design


პროექტის დასახელება
მრავალბინიანი
საცხოვრებელი სახლი

პროექტის მისამართი
ქ.ობილისი,
დასახლება ვაზისუბანი მ/რ IV
კვარტალი I
ს/კ. 01.17.07.023.001

დამკვეთი
შ.პ.ს მილენიუმ ს/კ 429654046

მპ მუშა პროექტი

სტადია თარიღი განმარტება
2025

მთ. არქიტექტორი თ. ბიბიაშვილი

მთ. კონსტრუქტორი ლ. კაკაბაძე

შესრულა ა. ცაავა

საავტორო უფლებები
შპს "არქიუმ არქიტექტურა"

ნახაზის დასახელება
მონ. რ/ბ რიგელების (500X600)
ზედა შრის არმირება
-3.00 ნიშნულზე

კ-5.02

A3

## კვეთი 1–1

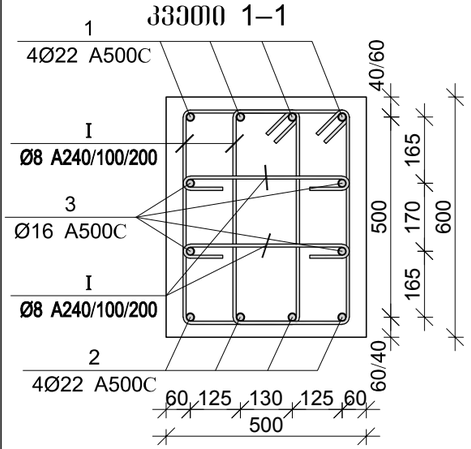


## კვეთი 2–2

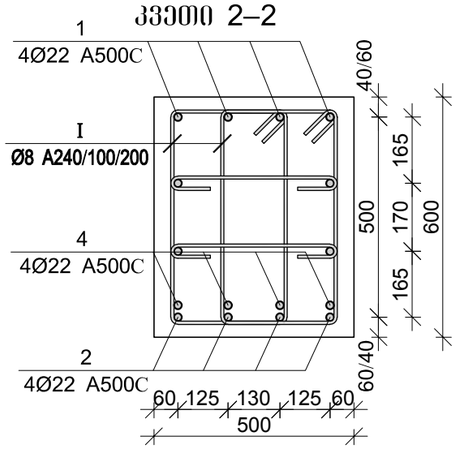


## კვეთი 3–3

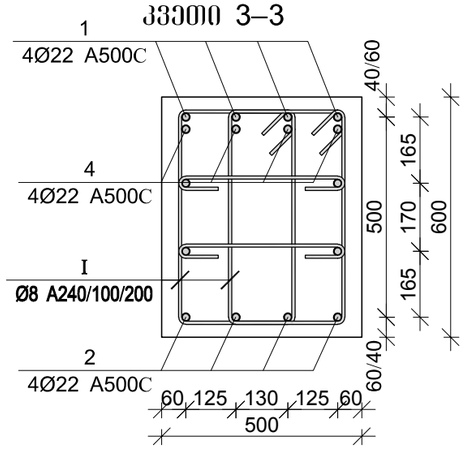


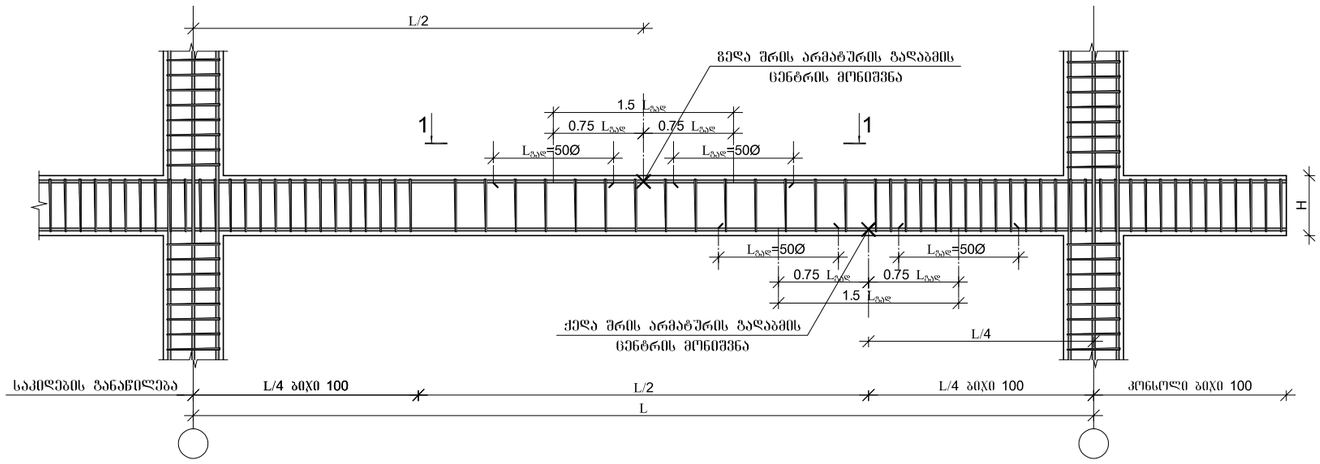


## არმატურის ჩაანკერების დეტალი

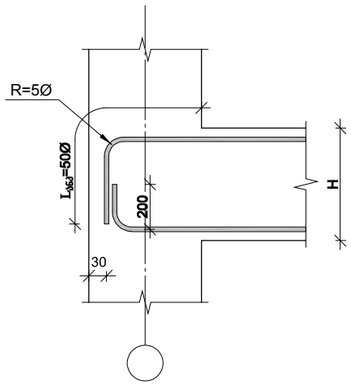


## მონ. რ/ბ რიგელის არმატურის გადაღებით გადაბმის დეტალი ხედი 1-1

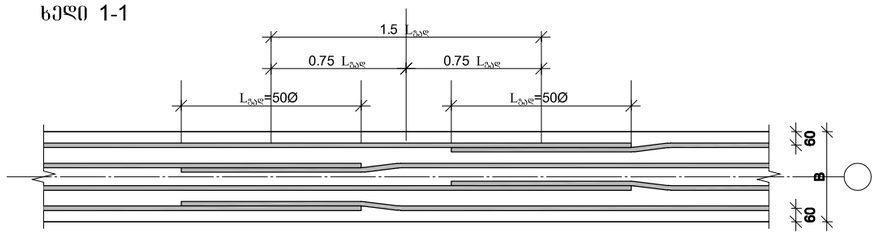


| პოზ. | Ø [მმ.] | ესკიზი [მმ.] | სიგრძე [მმ.] |
|---|---|---|---|
| ① | Ø22 | 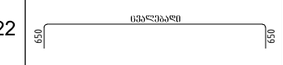  | ---- |
| ② | Ø22 |   | ---- |
| ③ | Ø16 | 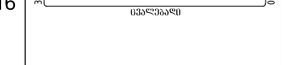  | ---- |
| ④ | Ø22 |   | 2000 |
| Ⅰ | Ø8 | 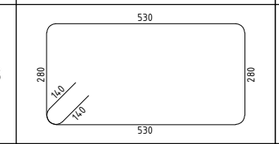  | 1900 |
| Ⅱ | Ø8 | 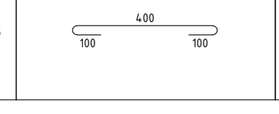  | 600 |

### მონ. რ/ბ რიგელების (500X600) სპეციფიკაცია -3.00 ნიშნულებზე

| არმატურის სპეციფიკაცია | | | | | არმატურის ამოკრეფა | | | | | ბეტონი B 25 |
|---|---|---|---|---|---|---|---|---|---|---|
| პოზ. № | Ø | L მმ | n ცალი | Ln მ | Ø | ∑ Ln მ | პრაქტ. ვარგის წონა კგ. | წონა კგ. | | V; მ³ |
| | | | | | | | | A240 | A500C | |
| 1 | 2 | 3 | 4 | 5 | 6 | 7 | 8 | 9 | 10 | 11 |
| 1 | 22 A500C | - | - | 2690.00 | 8 A240 | 19000.00 | 0.39 | 7497.11 | | 171.00 |
| 2 | 22 A500C | - | - | 2620.00 | 16 A500C | 2590.00 | 1.58 | | 4087.90 | |
| 3 | 16 A500C | - | - | 2590.00 | 22 A500C | 5542.00 | 2.98 | | 16537.60 | |
| 4 | 22 A500C | 2000 | 116 | 232.00 | | | | | | |
| I | 8 A240 | 1900 | 7600 | 14440.00 | | | | | | |
| II | 8 A240 | 600 | 7600 | 4560.00 | | | | | | |
| | | | | | | ∑ | | 7497.11 | 20625.50 | 171.00 |
| | | | | | | n= 1 | | 7497.11 | 20625.50 | 171.00 |
| | | | | | | | | | 164.46 | კგ/მ³ |

ARCHIUM
architecture & design

პროექტის დასახელება
მრავალბინიანი
საცხოვრებელი სახლი

პროექტის მისამართი
ქ.თბილისი,
დასახლება ვაზისუბანი მ/რ IV
კვარტალი I
ს/კ. 01.17.07.023.001

დამკვეთი
შ.პ.ს მილენიუმ ს/კ 429654046

მპ | მუშა პროექტი

სტადია | თარიღი 2025 | განმარტება

მთ. არქიტექტორი თ. ბიბიაშვილი

მთ. კონსტრუქტორი ლ. კაკაბაძე

შეასრულა ა. ცაავა

საავტორო უფლებები
შპს "არქიუმ არქიტექტურა"

ნახაზის დასახელება
მონ. რ/ბ რიგელების (500X600) არმირება და სპეციფიკაცია -3.00 ნიშნულზე

კ-5.03

A3

# მონ. რ/ბ რიგელების (400X600) არმირება -3.00 ნიშნულზე

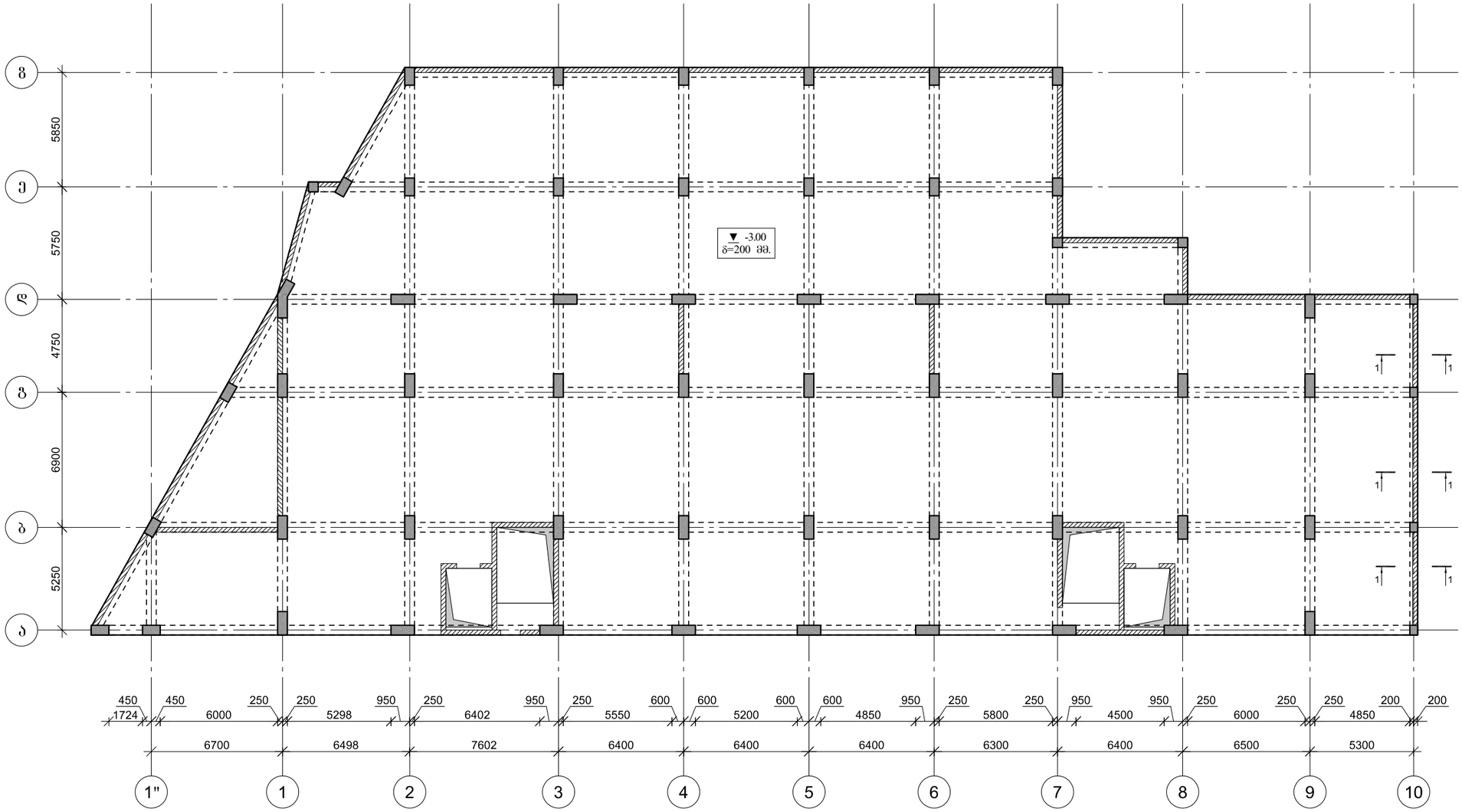


ARCHIUM
architecture & design

პროექტის დასახელება
მრავალბინიანი
საცხოვრებელი სახლი

პროექტის მისამართი
ქ.თბილისი,
დასახლება ვაზისუბანი მ/რ IV
კვარტალი I
ს/კ. 01.17.07.023.001

დამკვეთი
შ.პ.ს მილენიუმ ს/კ 429654046

მპ — მუშა პროექტი

სტადია — თარიღი — განმარტება
2025

მთ. არქიტექტორი თ. ბიბიაშვილი

მთ. კონსტრუქტორი ლ. კაკაბაძე

შეასრულა ა. ცაავა

საავტორო უფლებები
შპს "არქიუმ არქიტექტურა"

ნახაზის დასახელება

მონ. რ/ბ რიგელების (400X600) არმირება -3.00 ნიშნულზე

კ-5.04

A3

| პოზ. | Ø [მმ.] | ესკიზი [მმ.] | სიგრძე [მმ.] |
|---|---|---|---|
| ① | Ø22 | 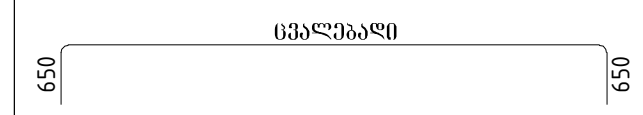 | ---- |
| ② | Ø22 | 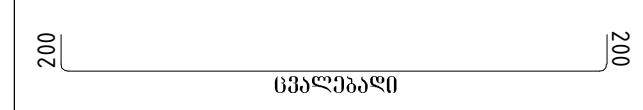 | ---- |
| I | Ø8 | 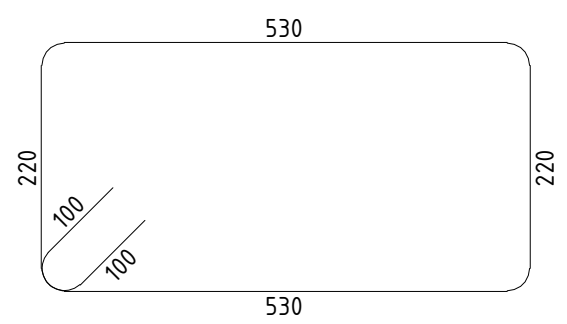 | 1700 |

## კვეთი 3–3

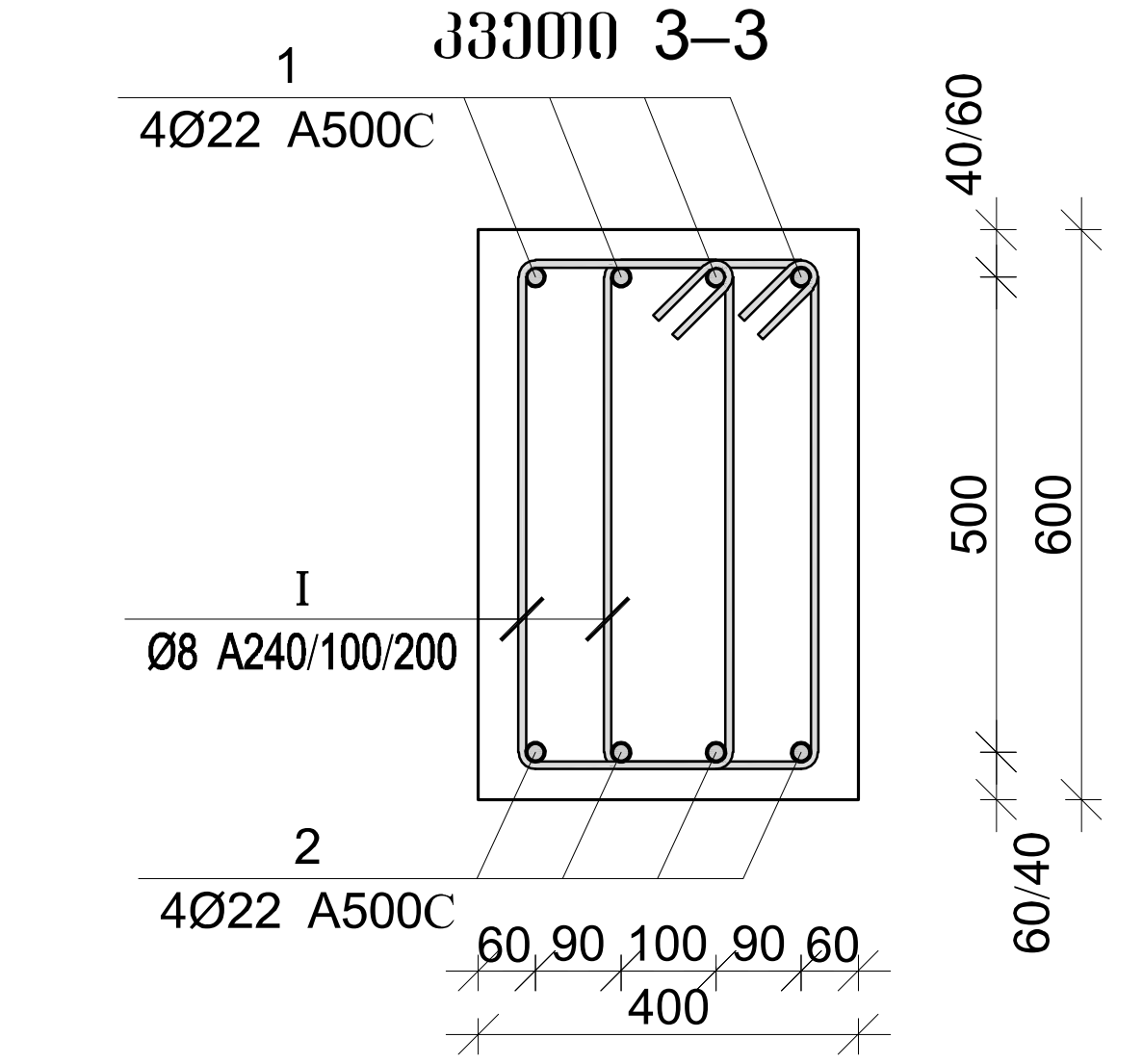


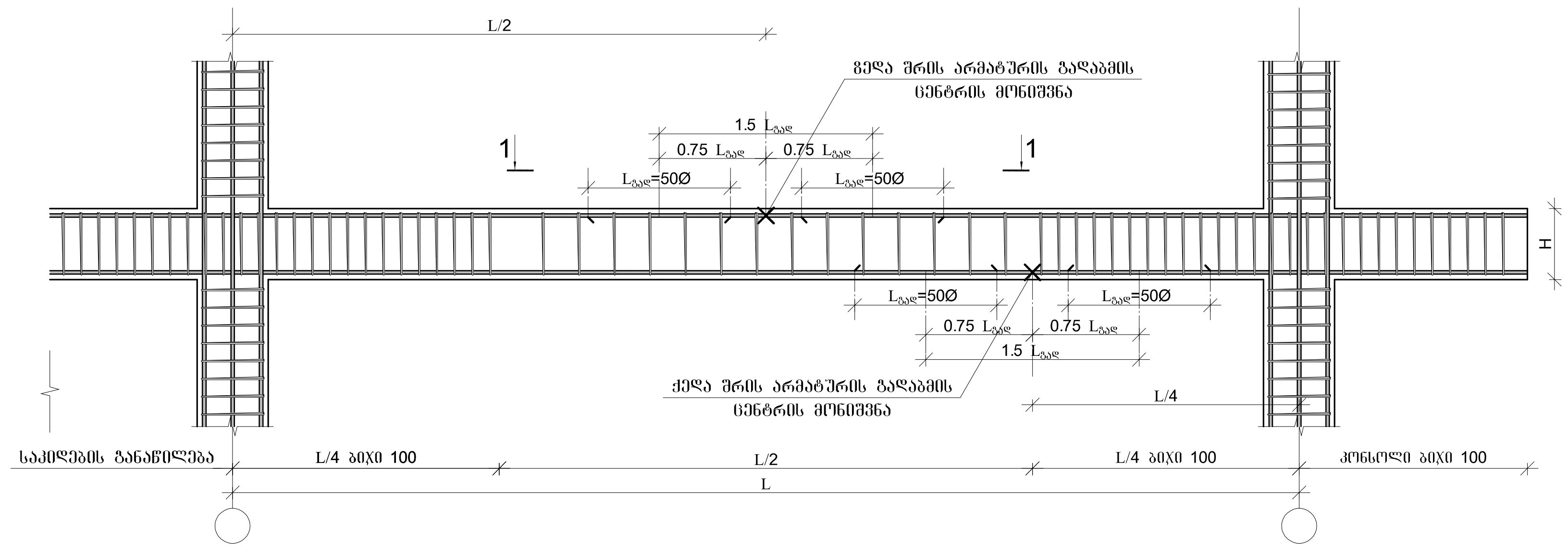


## არმატურის ჩაანკერების დეტალი

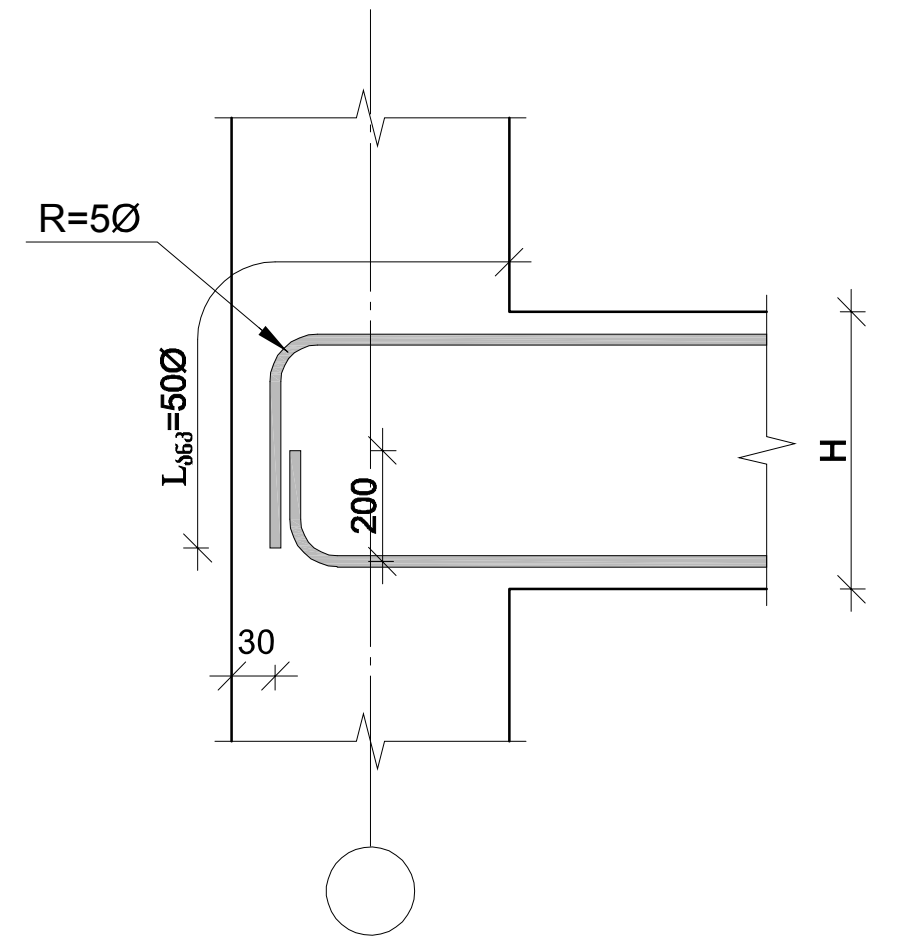


## მონ. რ/ბ რიგელის არმატურის გადაღებით გადაბმის დეტალი
ხედი 1-1

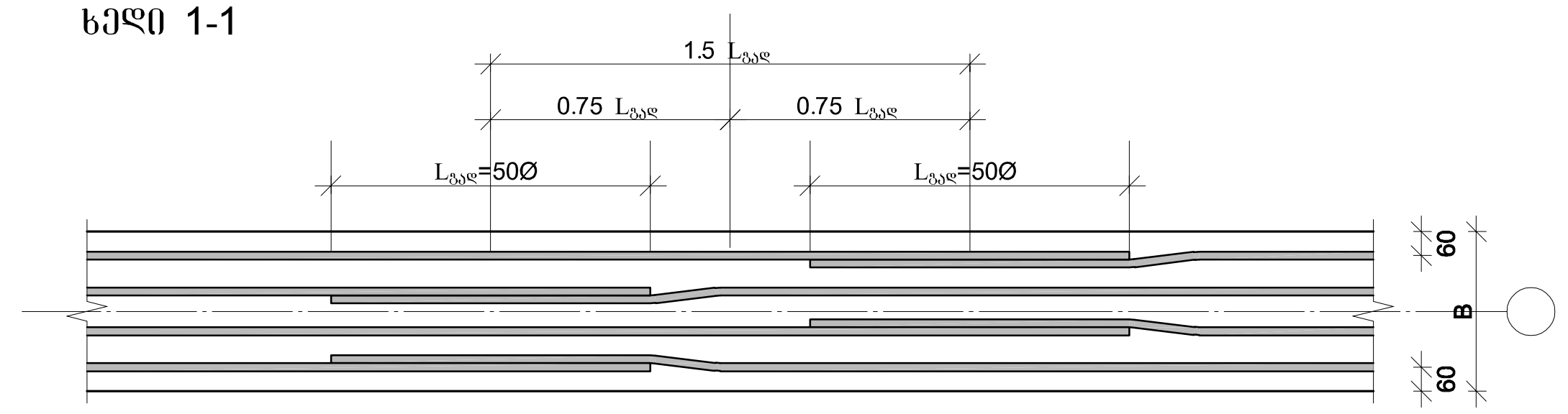


| მონ. რ/ბ რიგელების (400X600) სპეციფიკაცია -3.00 ნიშნულზე | | | | | | | | | | |
|---|---|---|---|---|---|---|---|---|---|---|
| არმატურის სპეციფიკაცია | | | | | არმატურის ამოკრეფა | | | | | ბეტონი B 25 |
| პოზ. № | Ø | L მმ | n ცალი | Ln მ | Ø | ∑ Ln მ | გრძივი მეტრის წონა კგ. | წონა კგ. A240 | წონა კგ. A500C | V; მ³ |
| 1 | 2 | 3 | 4 | 5 | 6 | 7 | 8 | 9 | 10 | 11 |
| 1 | 22 A500C | - | - | 85.00 | 8 A240 | 357.00 | 0.39 | 140.87 | | 3.72 |
| 2 | 22 A500C | - | - | 80.00 | 22 A500C | 165.00 | 2.98 | | 492.37 | |
| I | 8 A240 | 1700 | 210 | 357.00 | | | | | | |
| | | | | | | | | | | |
| | | | | | | | | | | |
| | | | | | | | ∑ | 140.87 | 492.37 | 3.72 |
| | | | | | | n= 1 | | 140.87 | 492.37 | 3.72 |
| | | | | | | | | | 170.22 | კგ/მ³ |

ARCHIUM
architecture & design

პროექტის დასახელება
მრავალბინიანი საცხოვრებელი სახლი

პროექტის მისამართი
ქ.თბილისი,
დასახლება ვაზისუბანი მ/რ IV
კვარტალი I
ს/კ. 01.17.07.023.001

დამკვეთი
შ.პ.ს მილენიუმ ს/კ 429654046

| მპ | | მუშა პროექტი |
|---|---|---|
| სტადია | თარიღი | განმარტება |
| | 2025 | |

მთ. არქიტექტორი თ. ბიბიაშვილი

მთ. კონსტრუქტორი ლ. კაკაბაძე

შეასრულა ა. ცაავა

საავტორო უფლებები
შპს "არქიუმ არქიტექტურა"

ნახაზის დასახელება
მონ. რ/ბ რიგელების (400X600) არმირება და სპეციფიკაცია -3.00 ნიშნულზე

კ-5.05

A3

# მონ. რ/ბ რიგელების (500X600) ქვედა შრის არმირება 0.00 ნიშნულზე

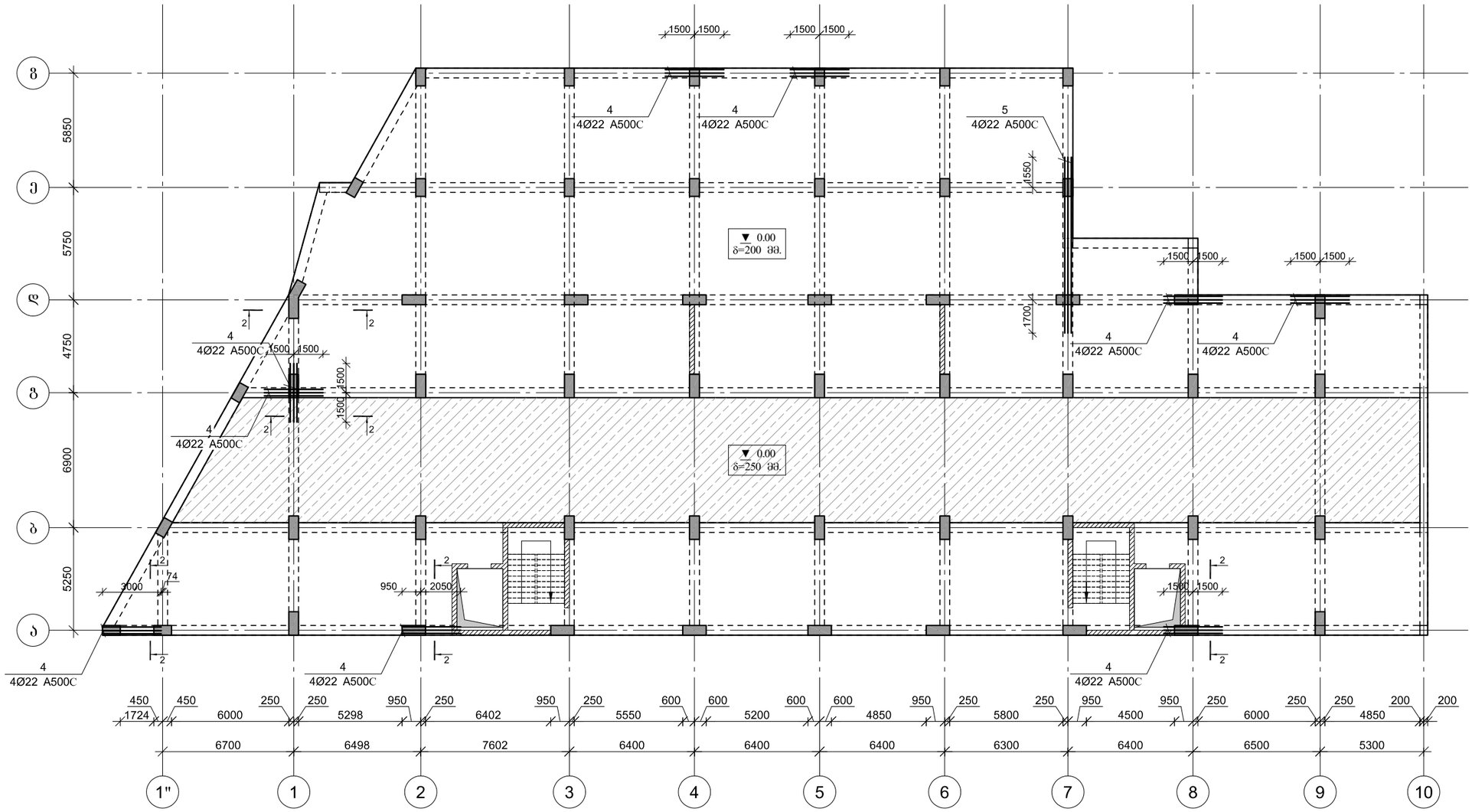


ARCHIUM
architecture & design

პროექტის დასახელება
მრავალბინიანი საცხოვრებელი სახლი

პროექტის მისამართი
ქ.თბილისი, დასახლება ვაზისუბანი მ/რ IV კვარტალი I ს/კ. 01.17.07.023.001

დამკვეთი
შ.პ.ს მილენიუმ ს/კ 429654046

მპ მუშა პროექტი

სტადია | თარიღი | განმარტება
2025

მთ. არქიტექტორი თ. ბიბიაშვილი

მთ. კონსტრუქტორი ლ. კაკაბაძე

შესრულა ა. ცაავა

საავტორო უფლებები
შპს "არქიუმ არქიტექტურა"

ნახაზის დასახელება
მონ. რ/ბ რიგელების (500X600) ქვედა შრის არმირება 0.00 ნიშნულზე

კ-5.06

A3

# მონ. რ/ბ რიგელების (500X600) ზედა შრის არმირება 0.00 ნიშნულზე

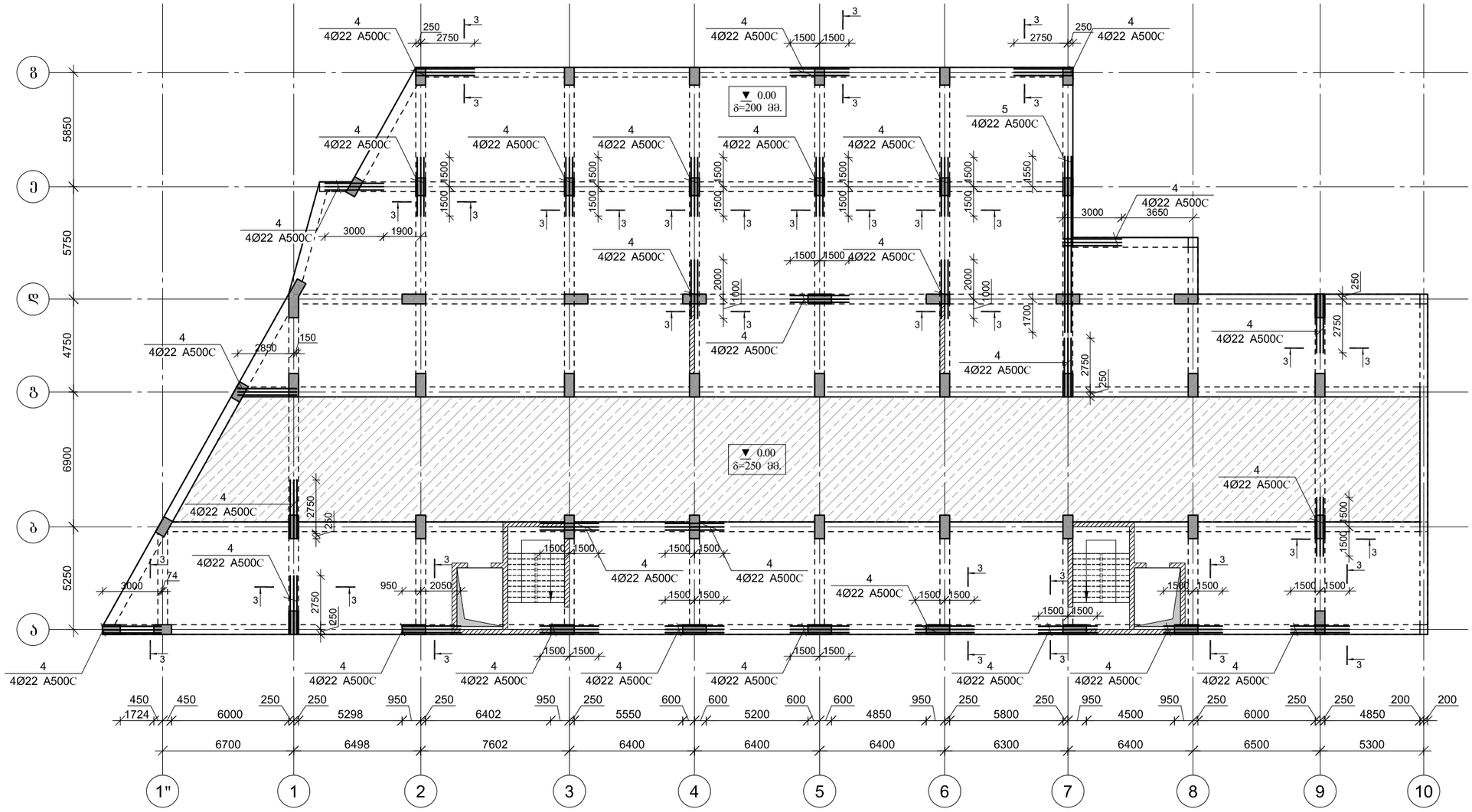


ARCHIUM
architecture & design

პროექტის დასახელება
მრავალბინიანი
საცხოვრებელი სახლი

პროექტის მისამართი
ქ.ობილისი,
დასახლება ვაზისუბანი მ/რ IV
კვარტალი I
ს/კ. 01.17.07.023.001

დამკვეთი
შ.პ.ს მილენიუმ ს/კ 429654046

მპ — მუშა პროექტი

| სტადია | თარიღი | განმარტება |
|---|---|---|
| | 2025 | |

მთ. არქიტექტორი თ. ბიბიაშვილი

მთ. კონსტრუქტორი ლ. კაკაბაძე

შესრულა ა. ცაავა

საავტორო უფლებები
შპს "არქიუმ არქიტექტურა"

ნახაზის დასახელება
მონ. რ/ბ რიგელების (500X600)
ზედა შრის არმირება
0.00 ნიშნულზე

კ-5.07

A3

## კვეთი 1–1

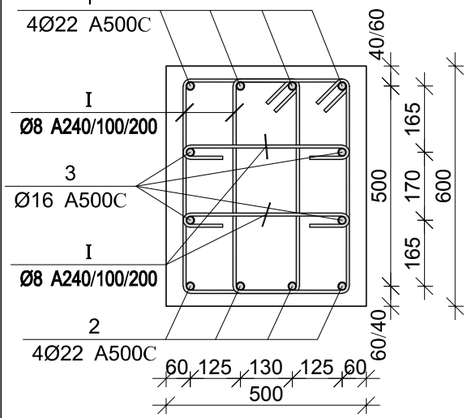


## კვეთი 2–2

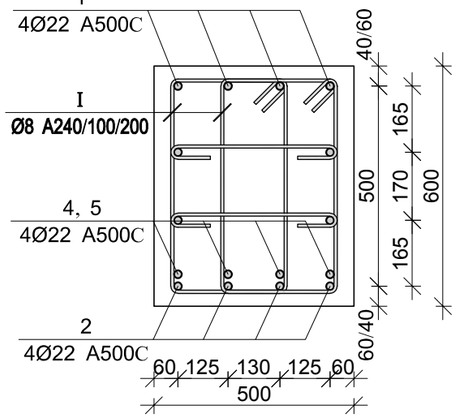


## კვეთი 3–3

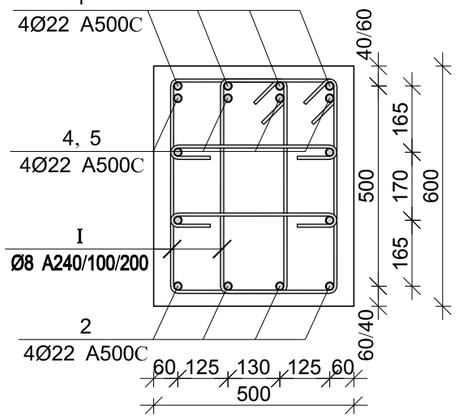


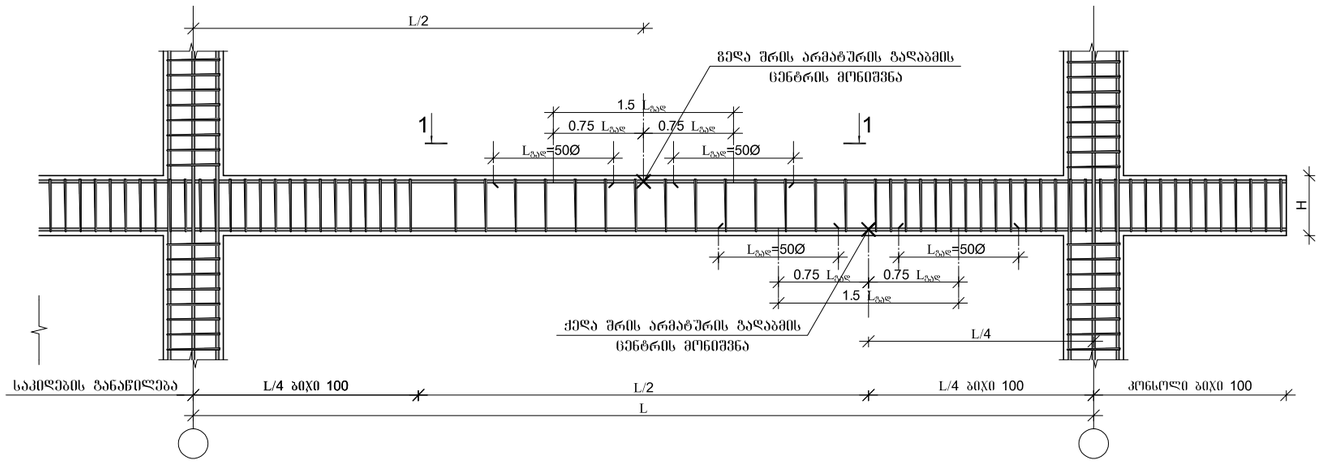


## არმატურის ჩაანკერების დეტალი

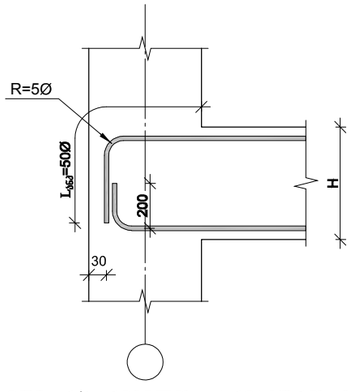


## მონ. რ/ბ რიგელის არმატურის გადაღებით გადაბმის დეტალი

ხედი 1-1

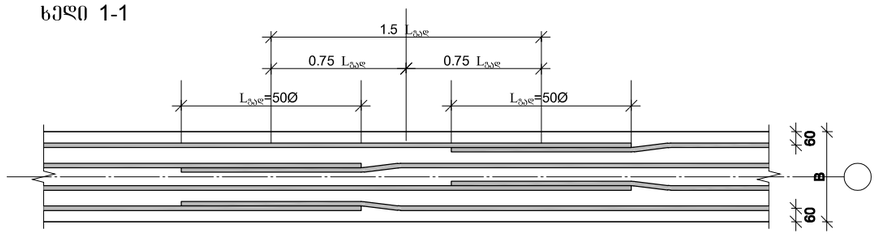


| პოზ. | Ø [მმ.] | ესკიზი [მმ.] | სიგრძე [მმ.] |
|---|---|---|---|
| ① | Ø22 |   | ---- |
| ② | Ø22 | 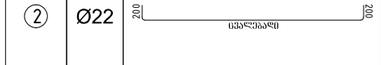  | ---- |
| ③ | Ø16 |   | ---- |
| ④ | Ø22 | 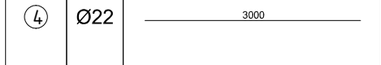  | 3000 |
| ⑤ | Ø22 |   | 6000 |
| ⑥ | Ø8 | 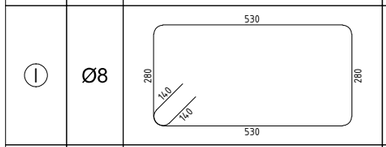  | 1900 |
| ⑪ | Ø8 | 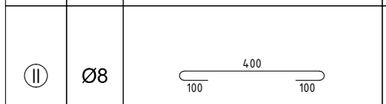  | 600 |

### მონ. რ/ბ რიგელების (500X600) სპეციფიკაცია 0.00 ნიშნულზე

| არმატურის სპეციფიკაცია | | | | | არმატურის ამოკრეფა | | | | | ბეტონი B 25 |
|---|---|---|---|---|---|---|---|---|---|---|
| პოზ. № | Ø | L მმ | n ცალი | Ln მ | Ø | ∑ Ln მ | ბრაკის შეტრის წონა კგ. | წონა კგ. A240 | წონა კგ. A500C | V; მ³ |
| 1 | 2 | 3 | 4 | 5 | 6 | 7 | 8 | 9 | 10 | 11 |
| 1 | 22 A500C | - | - | 2510.00 | 8 A240 | 18100.00 | 0.39 | 7141.99 | | |
| 2 | 22 A500C | - | - | 2100.00 | 16 A500C | 2090.00 | 1.58 | | 3298.73 | 157.20 |
| 3 | 16 A500C | - | - | 2090.00 | 22 A500C | 5126.00 | 2.98 | | 15296.23 | |
| 4 | 22 A500C | 3000 | 156 | 468.00 | | | | | | |
| 4 | 22 A500C | 6000 | 8 | 48.00 | | | | | | |
| I | 8 A240 | 1900 | 7240 | 13756.00 | | | | | | |
| II | 8 A240 | 600 | 7240 | 4344.00 | | | | | | |
| | | | | | | ∑ | | 7141.99 | 18594.96 | 157.20 |
| | | | | | | n= 1 | | 7141.99 | 18594.96 | 157.20 |
| | | | | | | | | | 163.72 | კგ/მ³ |

ARCHIUM
architecture & design

პროექტის დასახელება
მრავალბინიანი
საცხოვრებელი სახლი

პროექტის მისამართი
ქ.ობილისი,
დასახლება ვაზისუბანი მ/რ IV
კვარტალი I
ს/კ. 01.17.07.023.001

დამკვეთი
შ.პ.ს მილენიუმ ს/კ 429654046

მპ — მუშა პროექტი

| სტადია | თარიღი | განმარტება |
|---|---|---|
| | 2025 | |

მთ. არქიტექტორი თ. ბიბიაშვილი

მთ. კონსტრუქტორი ლ. კაკაბაძე

შესრულა ა. ცააცა

საავტორო უფლებები

შპს "არქიუმ არქიტექტურა"

ნახაზის დასახელება

მონ. რ/ბ რიგელების (500X600) არმირება და სპეციფიკაცია 0.00 ნიშნულზე

კ-5.08

A3

# მრავალბინიანი საცხოვრებელი სახლი

## მრავალბინიანი საცხოვრებელი სახლის მონ. რ/ბ რიგელების (400X600) არმირება 0.00 ნიშნულზე

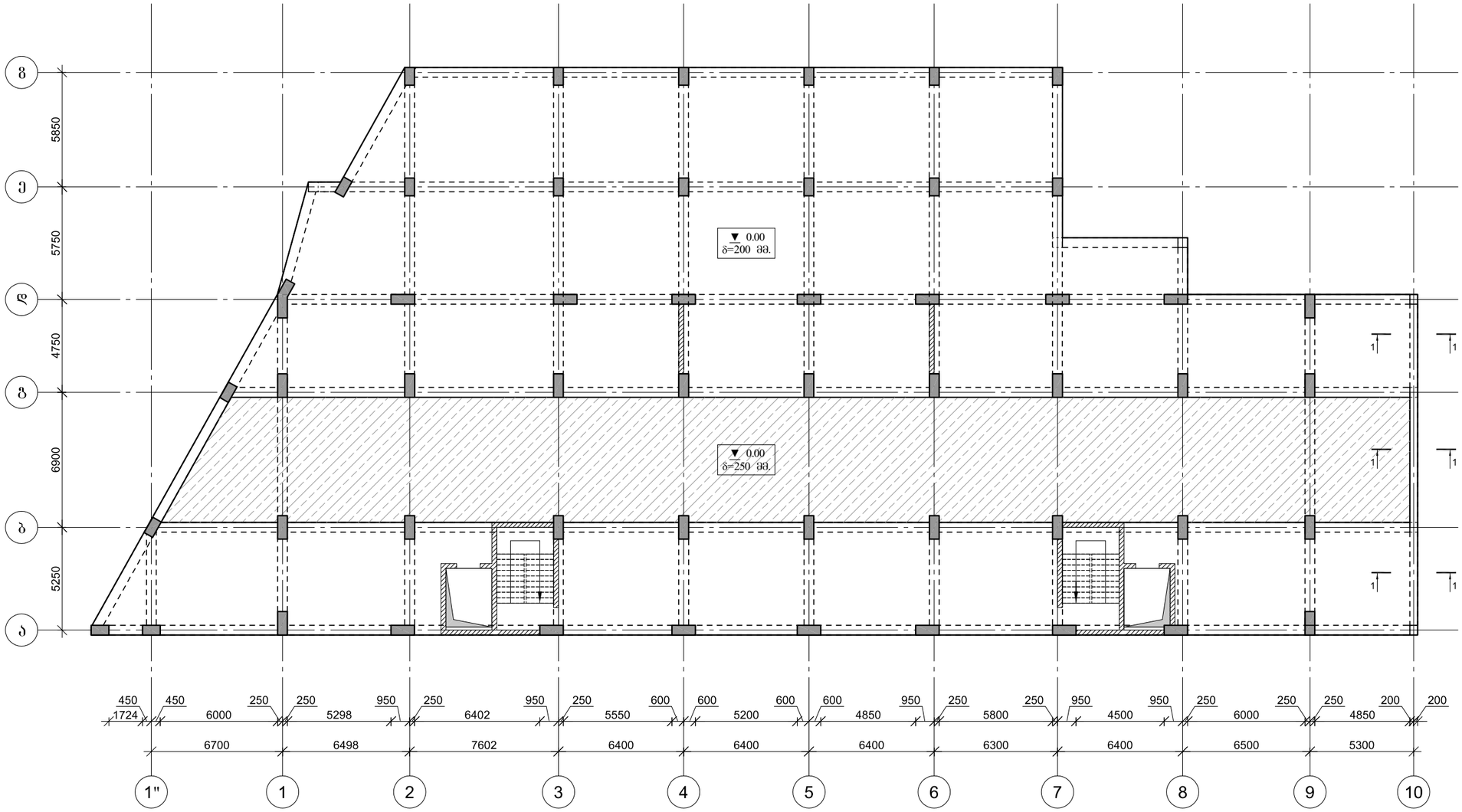


პროექტის დასახელება
მრავალბინიანი საცხოვრებელი სახლი

პროექტის მისამართი
ქ.თბილისი, დასახლება ვაზისუბანი მ/რ IV კვარტალი I ს/კ. 01.17.07.023.001

დამკვეთი
შ.პ.ს მილენიუმ ს/კ 429654046

მპ — მუშა პროექტი

სტადია — თარიღი 2025 — განმარტება

მთ. არქიტექტორი თ. ბიბიაშვილი

მთ. კონსტრუქტორი ლ. კაკაბაძე

შესრულა ა. ცაავა

საავტორო უფლებები
შპს "არქიუმ არქიტექტურა"

ნახაზის დასახელება
მონ. რ/ბ რიგელების (400X600) არმირება 0.00 ნიშნულზე

კ-5.09

A3

## კვეთი 3–3

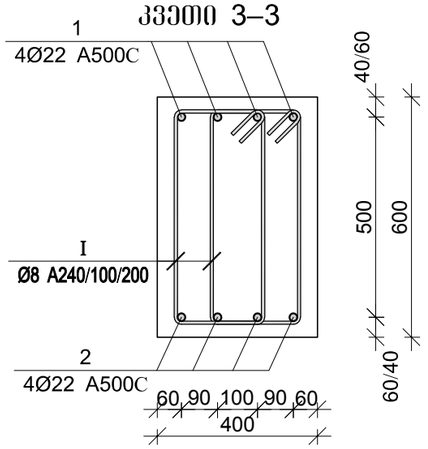


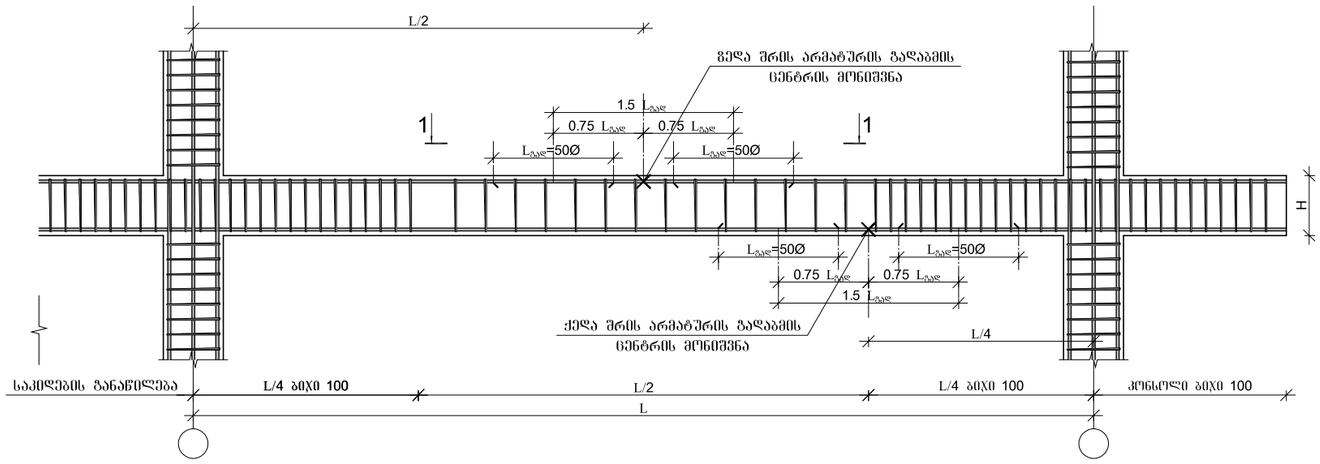


## არმატურის ჩაანკერების დეტალი

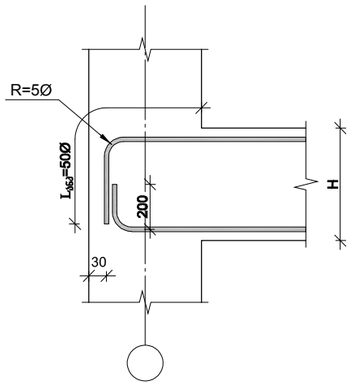


## მონ. რ/ბ რიგელის არმატურის გადაღებით გადაბმის დეტალი

ხედი 1-1

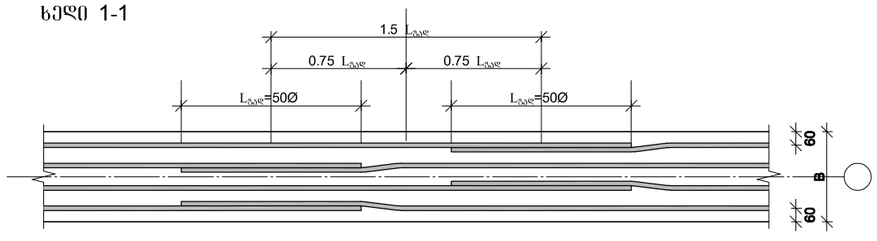


| პოზ. | Ø [მმ.] | ესკიზი [მმ.] | სიგრძე [მმ.] |
|---|---|---|---|
| 1 | Ø22 | 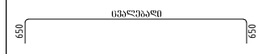  | ---- |
| 2 | Ø22 |   | ---- |
| I | Ø8 | 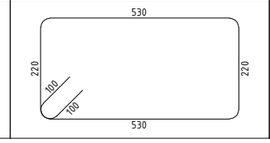  | 1700 |

### მონ. რ/ბ რიგელების (400X600) სპეციფიკაცია 0.00 ნიშნულვე

| არმატურის სპეციფიკაცია | | | | | არმატურის ამოკრეფა | | | | | ბეტონი B 25 |
|---|---|---|---|---|---|---|---|---|---|---|
| პოზ. № | Ø | L მმ | n ცალი | Ln მ | Ø | ∑ Ln მ | ბრძეთი ძვრის წონა კგ. | წონა კგ. A240 | წონა კგ. A500C | V; მ³ |
| 1 | 2 | 3 | 4 | 5 | 6 | 7 | 8 | 9 | 10 | 11 |
| 1 | 22 A500C | - | - | 85.00 | 8 A240 | 357.00 | 0.39 | 140.87 | | 3.72 |
| 2 | 22 A500C | - | - | 80.00 | 22 A500C | 165.00 | 2.98 | | 492.37 | |
| I | 8 A240 | 1700 | 210 | 357.00 | | | | | | |
| | | | | | | | | | | |
| | | | | | | | | | | |
| | | | | | | ∑ | | 140.87 | 492.37 | 3.72 |
| | | | | | | n= 1 | | 140.87 | 492.37 | 3.72 |
| | | | | | | | | | 170.22 | კგ/მ³ |

ARCHIUM
architecture & design

პროექტის დასახელება
მრავალბინიანი
საცხოვრებელი სახლი

პროექტის მისამართი
ქ.თბილისი,
დასახლება ვაზისუბანი მ/რ IV
კვარტალი I
ს/კ. 01.17.07.023.001

დამკვეთი
შ.პ.ს მილენიუმ ს/კ 429654046

მპ — მუშა პროექტი

სტადია — თარიღი 2025 — განმარტება

მთ. არქიტექტორი თ. ბიბიაშვილი

მთ. კონსტრუქტორი ლ. კაკაბაძე

შემსრულა ა. ცააცა

საავტორო უფლებები

შპს "არქიუმ არქიტექტურა"

ნახაზის დასახელება

მონ. რ/ბ რიგელების (400X600) არმირება და სპეციფიკაცია 0.00 ნიშნულზე

კ-5.10

A3

# მონ. რ/ბ რიგელების (500X600) ქვედა შრის არმირება 4.50 ნიშნულზე

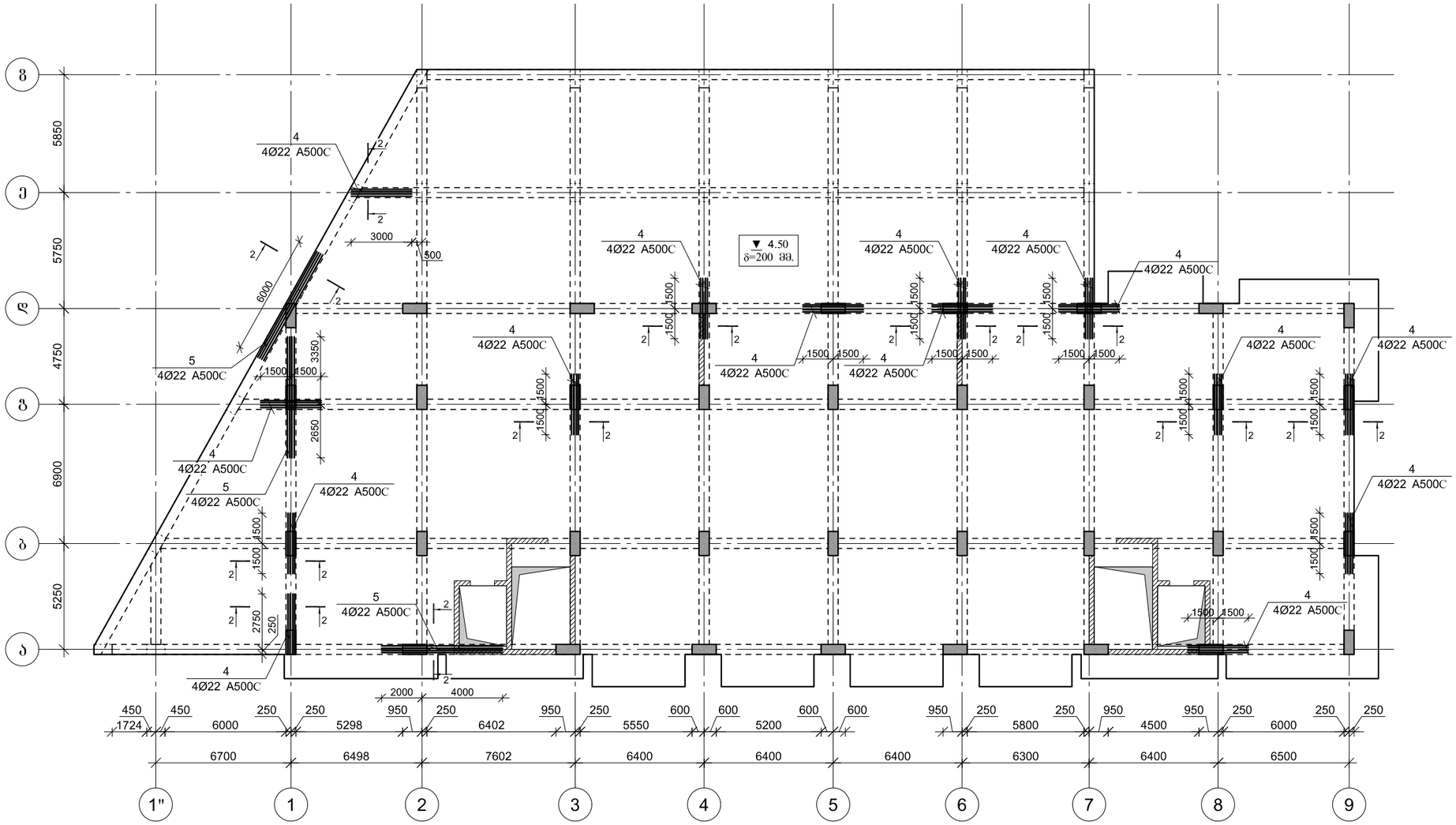


ARCHIUM
architecture & design

პროექტის დასახელება
მრავალბინიანი
საცხოვრებელი სახლი

პროექტის მისამართი
ქ.თბილისი,
დასახლება ვაზისუბანი მ/რ IV
კვარტალი I
ს/კ. 01.17.07.023.001

დამკვეთი
შ.პ.ს მილენიუმ ს/კ 429654046

მპ — მუშა პროექტი

| სტადია | თარიღი | განმარტება |
|---|---|---|
| | 2025 | |

მთ. არქიტექტორი თ. ბიბიაშვილი

მთ. კონსტრუქტორი ლ. კაკაბაძე

შესრულა ა. ცაავა

საავტორო უფლებები

შპს "არქიუმ არქიტექტურა"

ნახაზის დასახელება

მონ. რ/ბ რიგელების (500X600) ქვედა შრის არმირება 4.50 ნიშნულზე

კ-5.11

A3

# მონ. რ/ბ რიგელების (500X600) ზედა შრის არმირება 4.50 ნიშნულზე

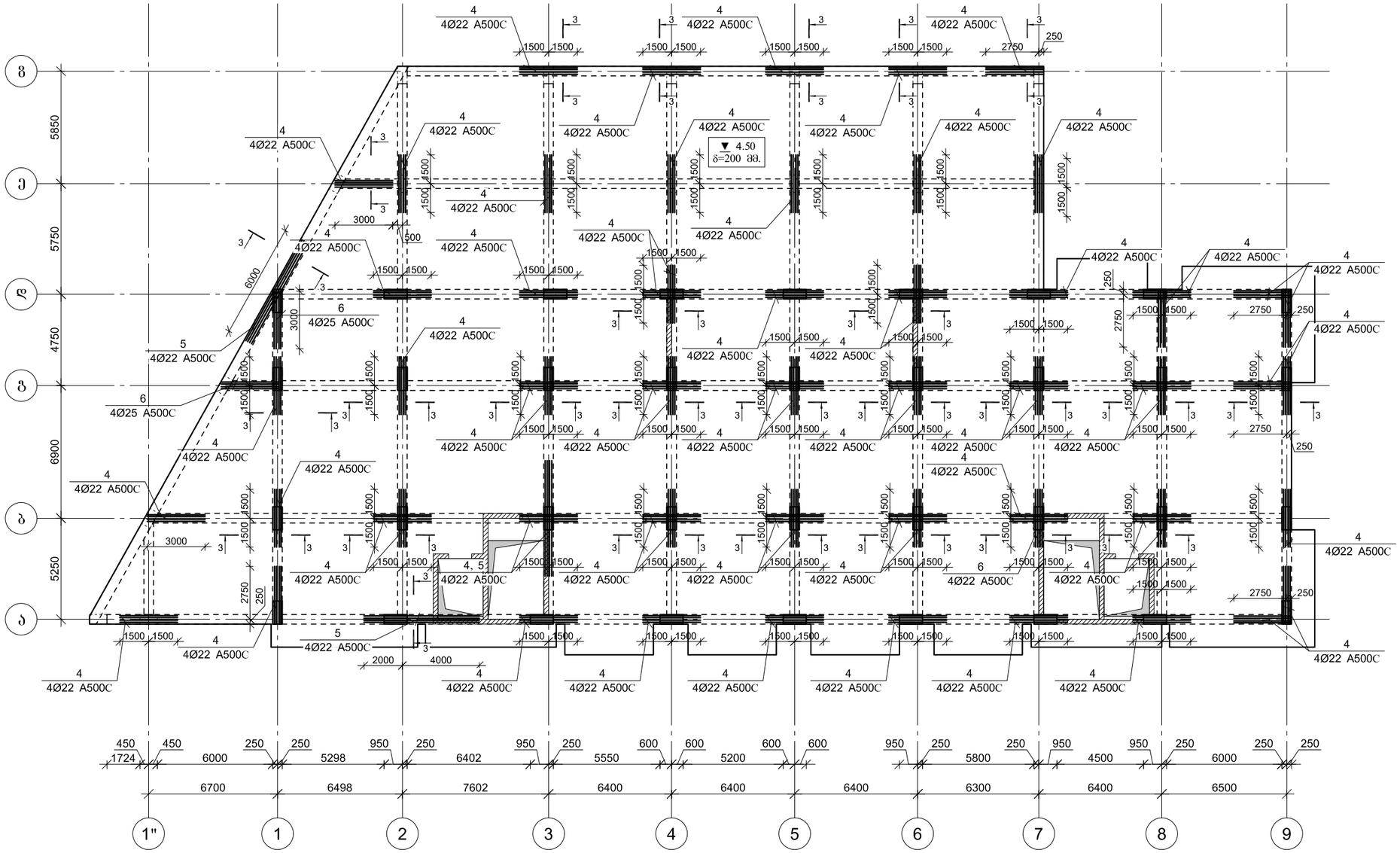



ARCHIUM
architecture & design


პროექტის დასახელება
მრავალბინიანი
საცხოვრებელი სახლი

პროექტის მისამართი
ქ.ობილისი,
დასახლება ვაზისუბანი მ/რ IV
კვარტალი I
ს/კ. 01.17.07.023.001

დამკვეთი
შ.პ.ს მილენიუმ ს/კ 429654046

მპ — მუშა პროექტი

სტადია — თარიღი — განმარტება
2025

მთ. არქიტექტორი თ. ბიბიაშვილი

მთ. კონსტრუქტორი ლ. კაკაბაძე

შესრულა ა. ცაავა

საავტორო უფლებები
შპს "არქიუმ არქიტექტურა"

ნახაზის დასახელება
მონ. რ/ბ რიგელების (500X600)
ზედა შრის არმირება
4.50 ნიშნულზე

კ-5.12

A3

## კვეთი 1–1

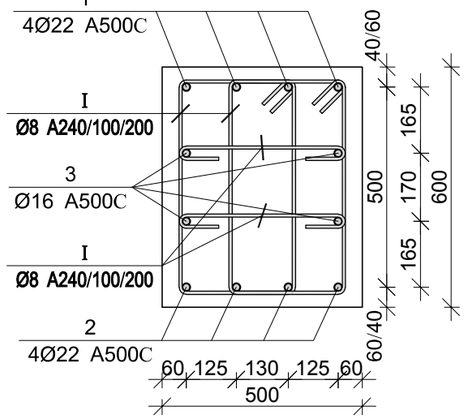


## კვეთი 2–2

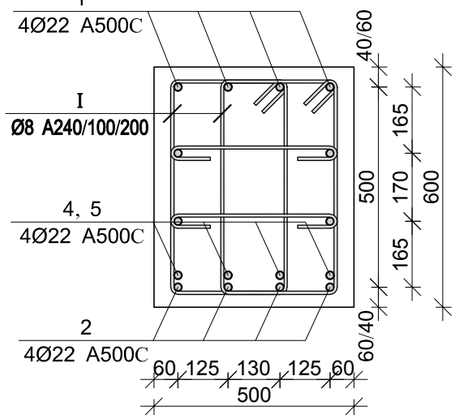


## კვეთი 3–3

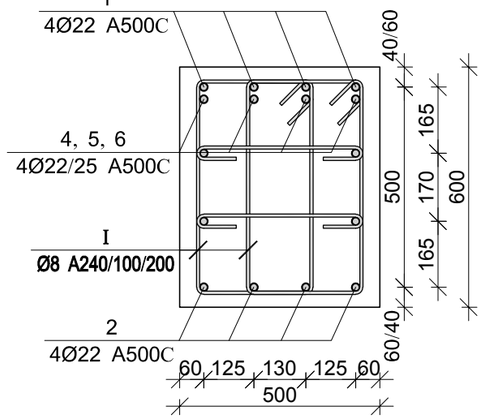


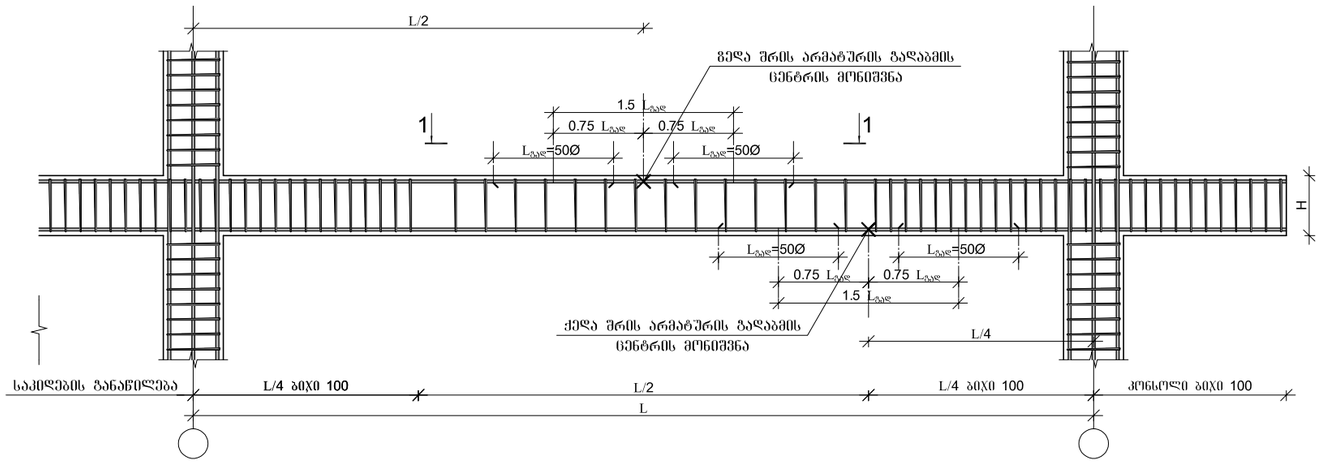


## არმატურის ჩაანკერების დეტალი

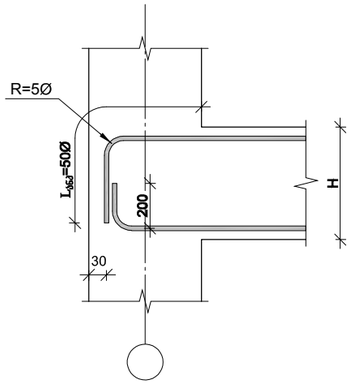


| პოზ. | Ø [მმ.] | ესკიზი [მმ.] | სიგრძე [მმ.] |
|---|---|---|---|
| ⑥ | Ø25 | 3000 | 3000 |

## მონ. რ/ბ რიგელის არმატურის გაღაღებით გაღაბმის დეტალი ხედი 1-1

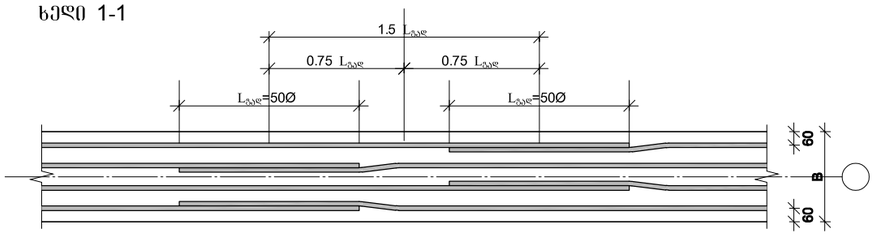


| პოზ. | Ø [მმ.] | ესკიზი [მმ.] | სიგრძე [მმ.] |
|---|---|---|---|
| ① | Ø22 | 450 ცვალებად 650 | ---- |
| ② | Ø22 | 200 ცვალებად 200 | ---- |
| ③ | Ø16 | 350 ცვალებად 350 | ---- |
| ④ | Ø22 | 3000 | 3000 |
| ⑤ | Ø22 | 6000 | 6000 |
| ① | Ø8 | 530, 280, 140, 140, 280, 530 | 1900 |
| ⑪ | Ø8 | 400, 100, 100 | 600 |

### მონ. რ/ბ რიგელების (500X600) სპეციფიკაცია 4.50 ნიშნულებზე

| არმატურის სპეციფიკაცია | | | | | არმატურის ამოკრეფა | | | | | ბეტონი B 25 |
|---|---|---|---|---|---|---|---|---|---|---|
| პოზ. № | Ø | L მმ | n ცალი | Ln მ | Ø | ∑ Ln მ | გრამები 1მ.წრფის წონა კგ. | წონა კგ. A240 | წონა კგ. A500C | V; მ³ |
| 1 | 2 | 3 | 4 | 5 | 6 | 7 | 8 | 9 | 10 | 11 |
| 1 | 22 A500C | - | - | 2490.00 | 8 A240 | 17625.00 | 0.39 | 6954.56 | | 162.00 |
| 2 | 22 A500C | - | - | 2420.00 | 16 A500C | 2390.00 | 1.58 | | 3772.23 | |
| 3 | 16 A500C | - | - | 2390.00 | 22 A500C | 6014.00 | 2.98 | | 17946.07 | |
| 4 | 22 A500C | 3000 | 320 | 960.00 | 25 A500C | 36.00 | 3.85 | | 138.72 | |
| 5 | 22 A500C | 6000 | 24 | 144.00 | | | | | | |
| 6 | 25 A500C | 3000 | 12 | 36.00 | | | | | | |
| I | 8 A240 | 1900 | 7050 | 13395.00 | | | | | | |
| II | 8 A240 | 600 | 7050 | 4230.00 | | | ∑ | 6954.56 | 21857.02 | 162.00 |
| | | | | | | | n= 1 | 6954.56 | 21857.02 | 162.00 |
| | | | | | | | | | 177.85 | კგ/მ³ |

ARCHIUM
architecture & design

პროექტის დასახელება
მრავალბინიანი
საცხოვრებელი სახლი

პროექტის მისამართი
ქ.ობილისი,
დასახლება ვაზისუბანი მ/რ IV
კვარტალი I
ს/კ. 01.17.07.023.001

დამკვეთი
შ.პ.ს მილენიუმ ს/კ 429654046

მპ — მუშა პროექტი

| სტადია | თარიღი | განმარტება |
|---|---|---|
| | 2025 | |

მთ. არქიტექტორი თ. ბიბიაშვილი

მთ. კონსტრუქტორი ლ. კაკაბაძე

შესრულა ა. ცააცა

საავტორო უფლებები

შპს "არქიუმ არქიტექტურა"

ნახაზის დასახელება

მონ. რ/ბ რიგელების (500X600) არმირება და სპეციფიკაცია 4.50 ნიშნულზე

კ-5.13

A3

# მონ. რ/ბ რიგელების (500X600) ქვედა შრის არმირება 7.80 –:– 37.50 ნიშნულებზე

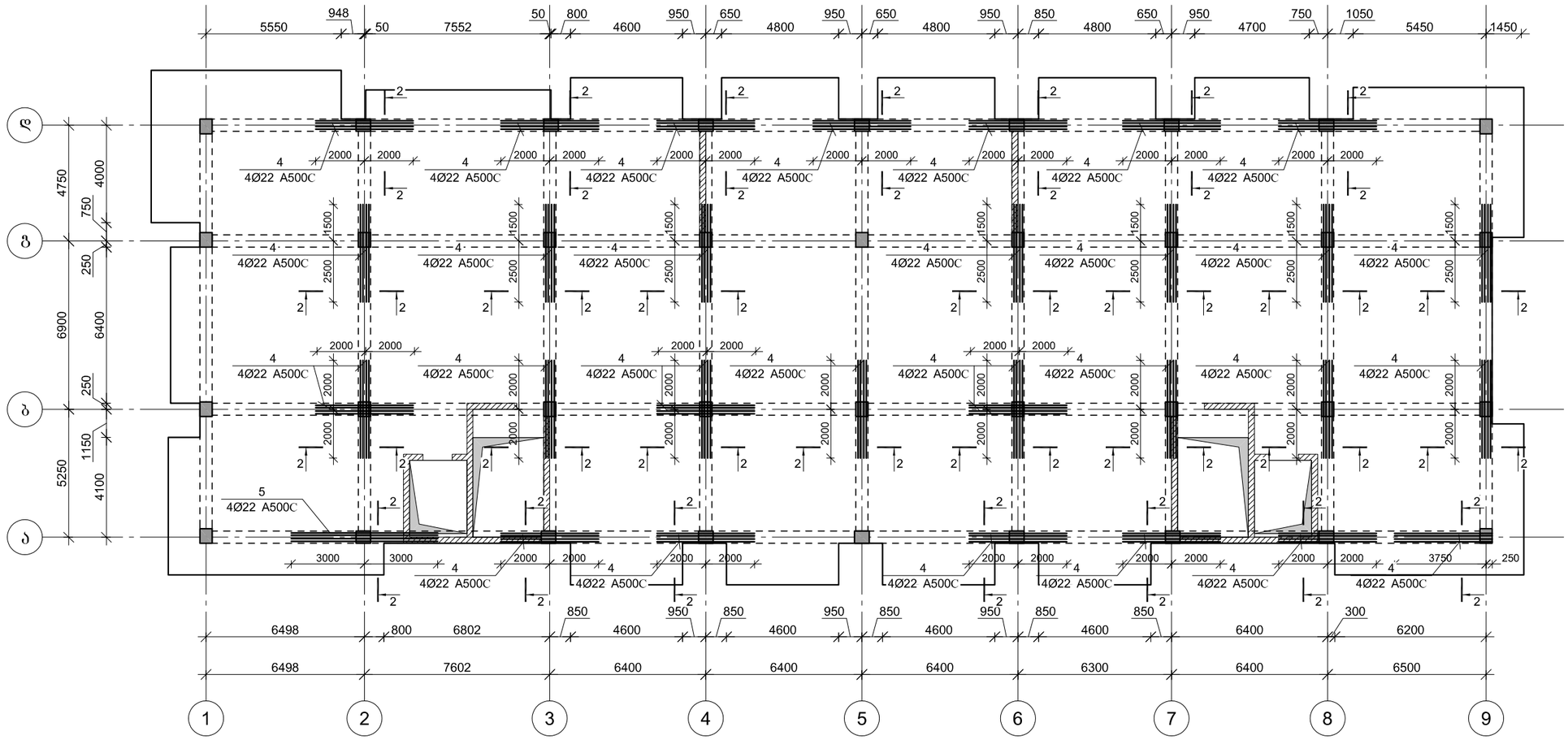


ARCHIUM
architecture & design

პროექტის დასახელება
მრავალბინიანი
საცხოვრებელი სახლი

პროექტის მისამართი
ქ.ბათუმის,
დასახლება ვაზისუბანი მ/რ IV
კვარტალი I
ს/კ. 01.17.07.023.001

დამკვეთი
შ.პ.ს მილენიუმ ს/კ 429654046

მპ — მუშა პროექტი

სტადია — თარიღი 2025 — განმარტება

მთ. არქიტექტორი თ. ბიბიაშვილი

მთ. კონსტრუქტორი ლ. კაკაბაძე

შეასრულა ა. ცაავა

საავტორო უფლებები
შპს "არქიუმ არქიტექტურა"

ნახაზის დასახელება
მონ. რ/ბ რიგელების (500X600)
ქვედა შრის არმირება
7.80 –:– 37.50 ნიშნულებზე

კ-5.14

A3

# მონ. რ/ბ რიგელების (500X600) ზედა შრის არმირება 7.80 –:– 37.50 ნიშნულებზე

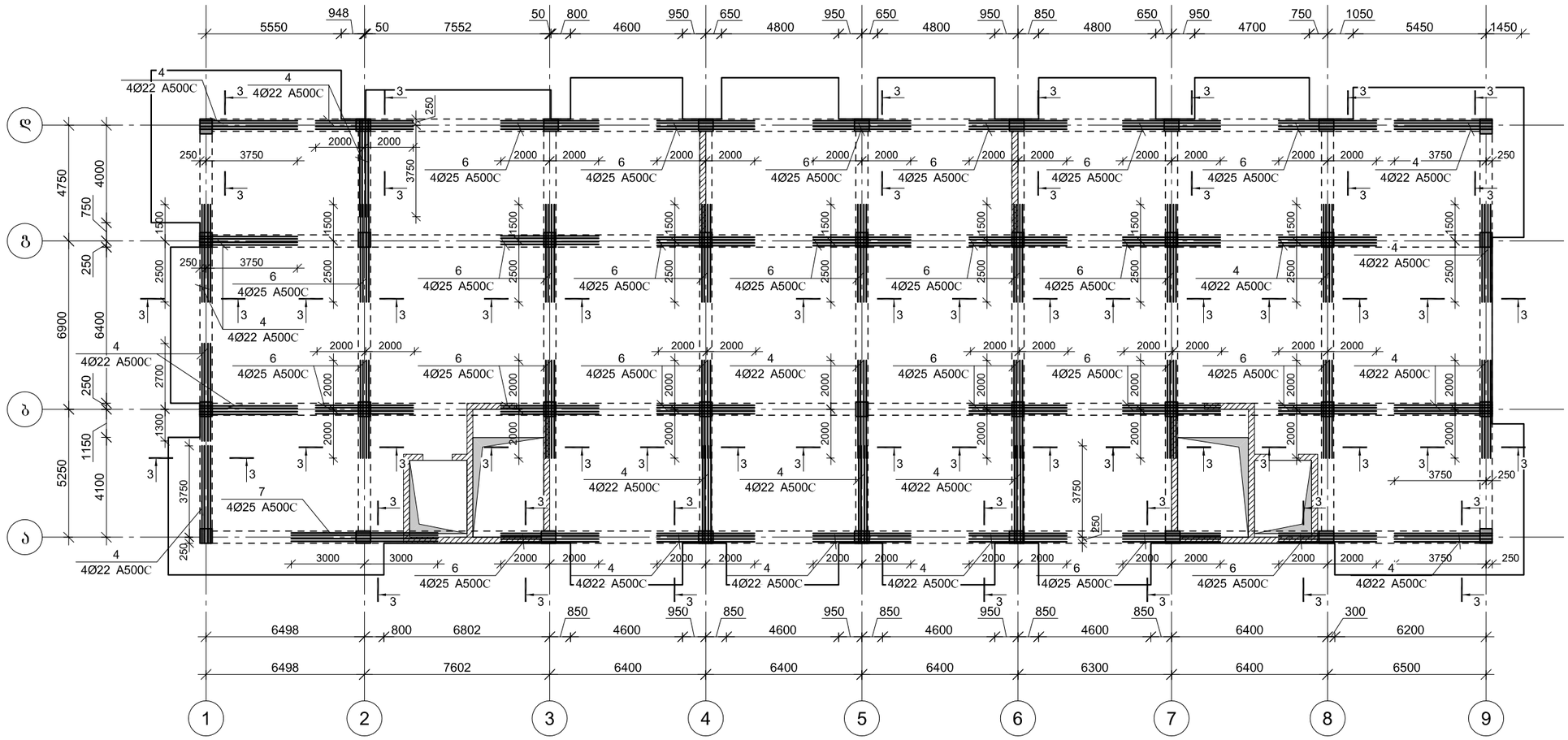



ARCHIUM
architecture & design


პროექტის დასახელება
მრავალბინიანი
საცხოვრებელი სახლი

პროექტის მისამართი
ქ.თბილისი,
დასახლება ვაზისუბანი მ/რ IV
კვარტალი I
ს/კ. 01.17.07.023.001

დამკვეთი
შ.პ.ს მილენიუმ ს/კ 429654046

მპ — მუშა პროექტი

სტადია — თარიღი — განმარტება
2025

მთ. არქიტექტორი თ. ბიბიაშვილი

მთ. კონსტრუქტორი ლ. კაკაბაძე

შეასრულა ა. ცაავა

საავტორო უფლებები
შპს "არქიუმ არქიტექტურა"

ნახაზის დასახელება
მონ. რ/ბ რიგელების (500X600)
ზედა შრის არმირება
7.80 –:– 37.50 ნიშნულებზე

კ-5.15

A3

## კვეთი 1–1

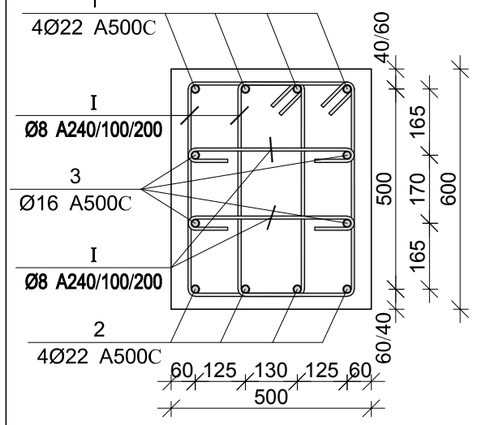


## კვეთი 2–2

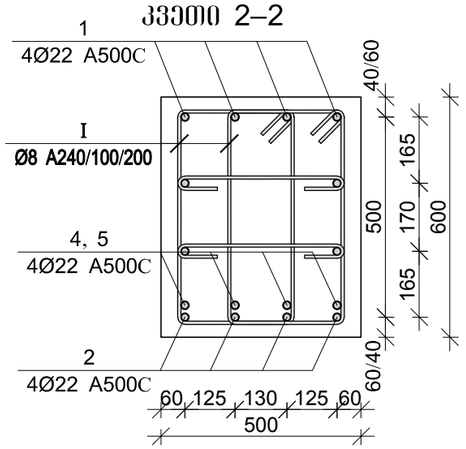


## კვეთი 3–3

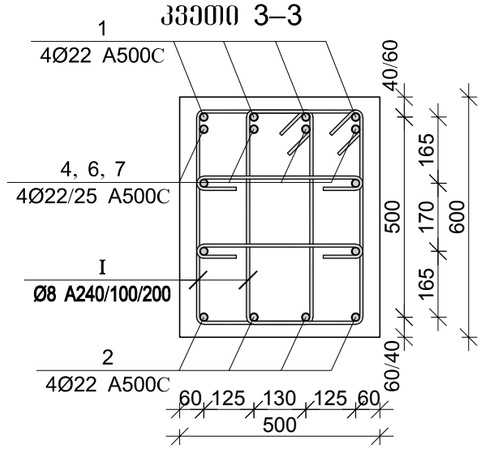


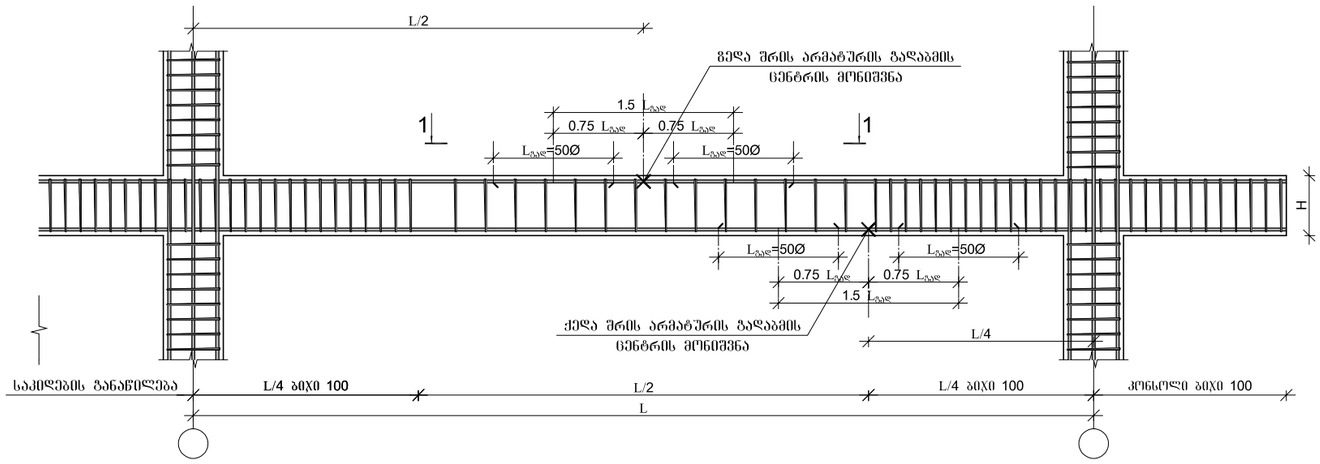


## არმატურის ჩაანკერების დეტალი

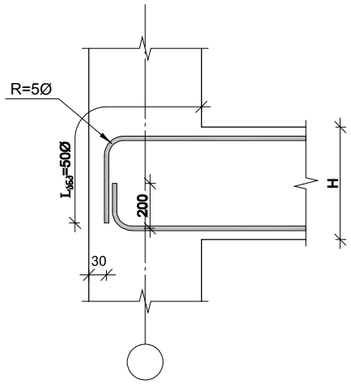


| პოზ. | Ø [მმ.] | ესკიზი [მმ.] | სიგრძე [მმ.] |
|---|---|---|---|
| ⑥ | Ø25 | 4000 | 4000 |
| ⑦ | Ø25 | 6000 | 6000 |

## მონ. რ/ბ რიგელის არმატურის გადაღებით გადაბმის დეტალი

ხედი 1-1

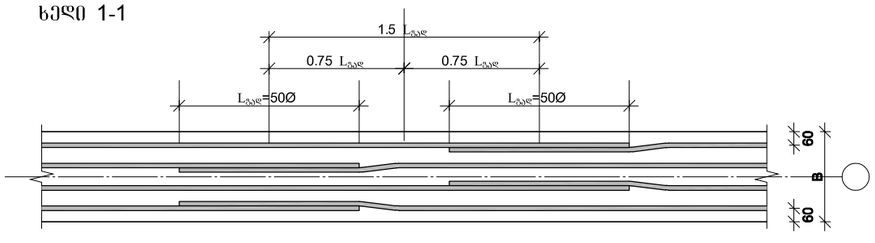


| პოზ. | Ø [მმ.] | ესკიზი [მმ.] | სიგრძე [მმ.] |
|---|---|---|---|
| ① | Ø8 | 530, 280, 140, 140, 280, 530 | 1900 |
| ⑪ | Ø8 | 400, 100, 100 | 600 |

### მონ. რ/ბ რიგელების (500X600) სპეციფიკაცია 7.80 –:– 37.50 ნიშნულებზე

| არმატურის სპეციფიკაცია | | | | | არმატურის ამოკრეფა | | | | | ბეტონი B 25 |
|---|---|---|---|---|---|---|---|---|---|---|
| პოზ. № | Ø | L მმ | n ცალი | Ln მ | Ø | ∑ Ln მ | ბრაგის მეტრის წონა კგ. | წონა კგ. A240 | წონა კგ. A500C | V; მ³ |
| 1 | 2 | 3 | 4 | 5 | 6 | 7 | 8 | 9 | 10 | 11 |
| 1 | 22 A500C | - | - | 1557.50 | 8 A240 | 12000.00 | 0.39 | 4735.02 | | 105.60 |
| 2 | 22 A500C | - | - | 1517.50 | 16 A500C | 1490.00 | 1.58 | | 2351.73 | |
| 3 | 16 A500C | - | - | 1490.00 | 22 A500C | 3947.00 | 2.98 | | 11778.04 | |
| 4 | 22 A500C | 4000 | 212 | 848.00 | 25 A500C | 536.00 | 3.85 | | 2065.41 | |
| 5 | 22 A500C | 6000 | 4 | 24.00 | | | | | | |
| 6 | 25 A500C | 4000 | 128 | 512.00 | | | | | | |
| 7 | 25 A500C | 6000 | 4 | 24.00 | | | | | | |
| I | 8 A240 | 1900 | 4800 | 9120.00 | | | | | | |
| II | 8 A240 | 600 | 4800 | 2880.00 | | ∑ | | 4735.02 | 16195.17 | 105.60 |
| | | | | | | n= 10 | | 47350.20 | 161951.72 | 1056.00 |
| | | | | | | | | | 198.20 | კგ/მ³ |

ARCHIUM
architecture & design

პროექტის დასახელება
მრავალბინიანი
საცხოვრებელი სახლი

პროექტის მისამართი
ქ.ობილისი,
დასახლება ვაზისუბანი მ/რ IV
კვარტალი I
ს/კ. 01.17.07.023.001

დამკვეთი
შ.პ.ს მილენიუმ ს/კ 429654046

მპ — მუშა პროექტი

სტადია — თარიღი 2025 — განმარტება

მთ. არქიტექტორი თ. ბიბიაშვილი

მთ. კონსტრუქტორი ლ. კაკაბაძე

შესრულა ა. ცააცა

საავტორო უფლებები
შპს "არქიუმ არქიტექტურა"

ნახაზის დასახელება

მონ. რ/ბ რიგელების (500X600) არმირება და სპეციფიკაცია 7.80 –:– 37.50 ნიშნულებზე

კ-5.16

A3

# მრავალბინიანი საცხოვრებელი სახლი

## მონ. რ/ბ გადახურვის ფილის ძირითადი არმირების გეგმა -3.00 ნიშნულზე

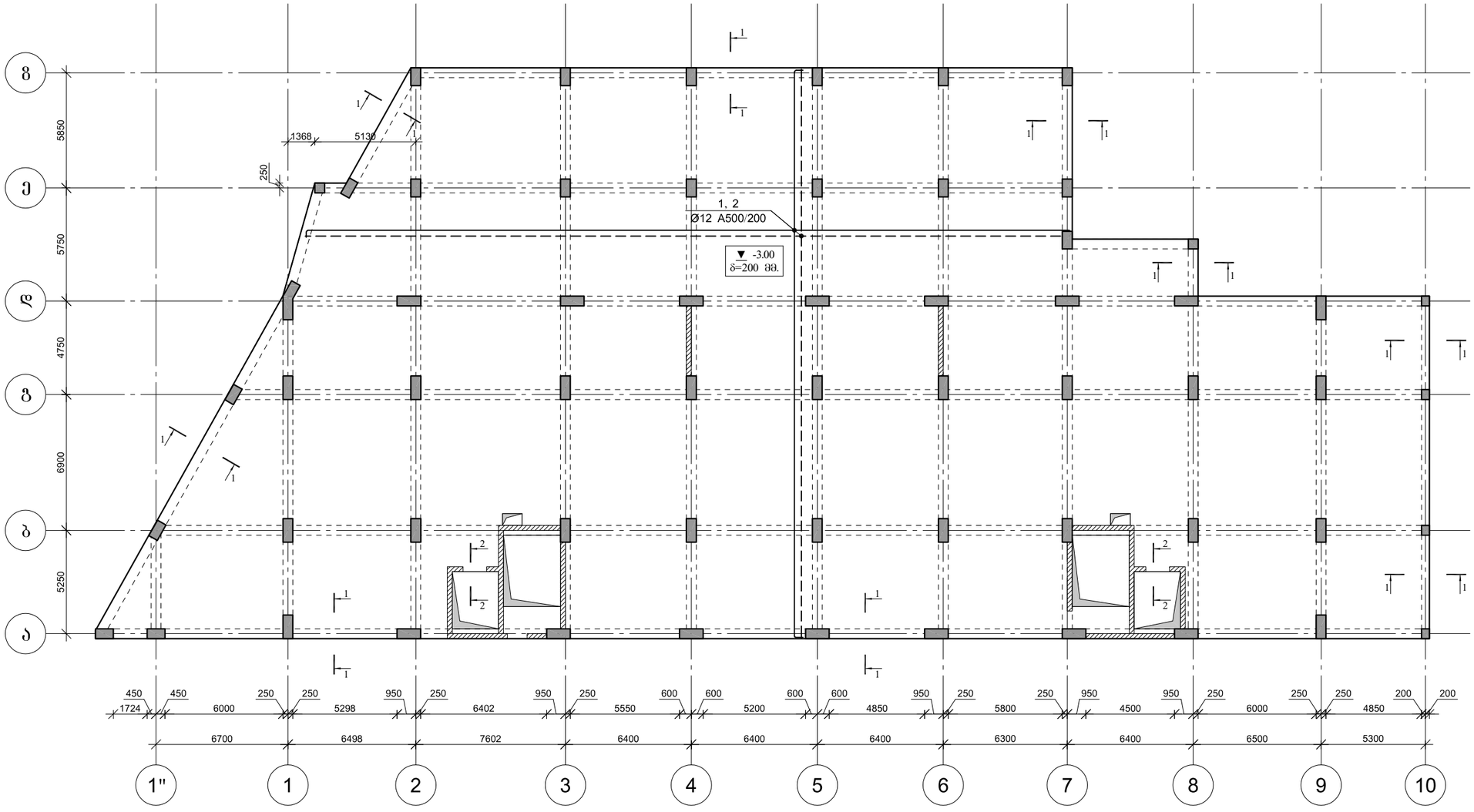


ARCHIUM
architecture & design

პროექტის დასახელება
მრავალბინიანი საცხოვრებელი სახლი

პროექტის მისამართი
ქ.თბილისი,
დასახლება ვაზისუბანი მ/რ IV კვარტალი I
ს/კ. 01.17.07.023.001

დამკვეთი
შ.პ.ს მილენიუმ ს/კ 429654046

მპ | მუშა პროექტი

სტადია | თარიღი 2025 | განმარტება

მთ. არქიტექტორი თ. ბიბიაშვილი

მთ. კონსტრუქტორი ლ. კაკაბაძე

შესრულა ა. ცაავა

საავტორო უფლებები
შპს "არქიუმ არქიტექტურა"

ნახაზის დასახელება
მონ. რ/ბ გადახურვის ფილის ძირითადი არმირების გეგმა -3.00 ნიშნულზე

კ-6.01

A3

# მონ. რ/ბ გადახურვის ფილის ქვედა შრის დამატებითი არმირების გეგმა ასოთა ღერძის გასწვრივ -3.00 ნიშნულზე

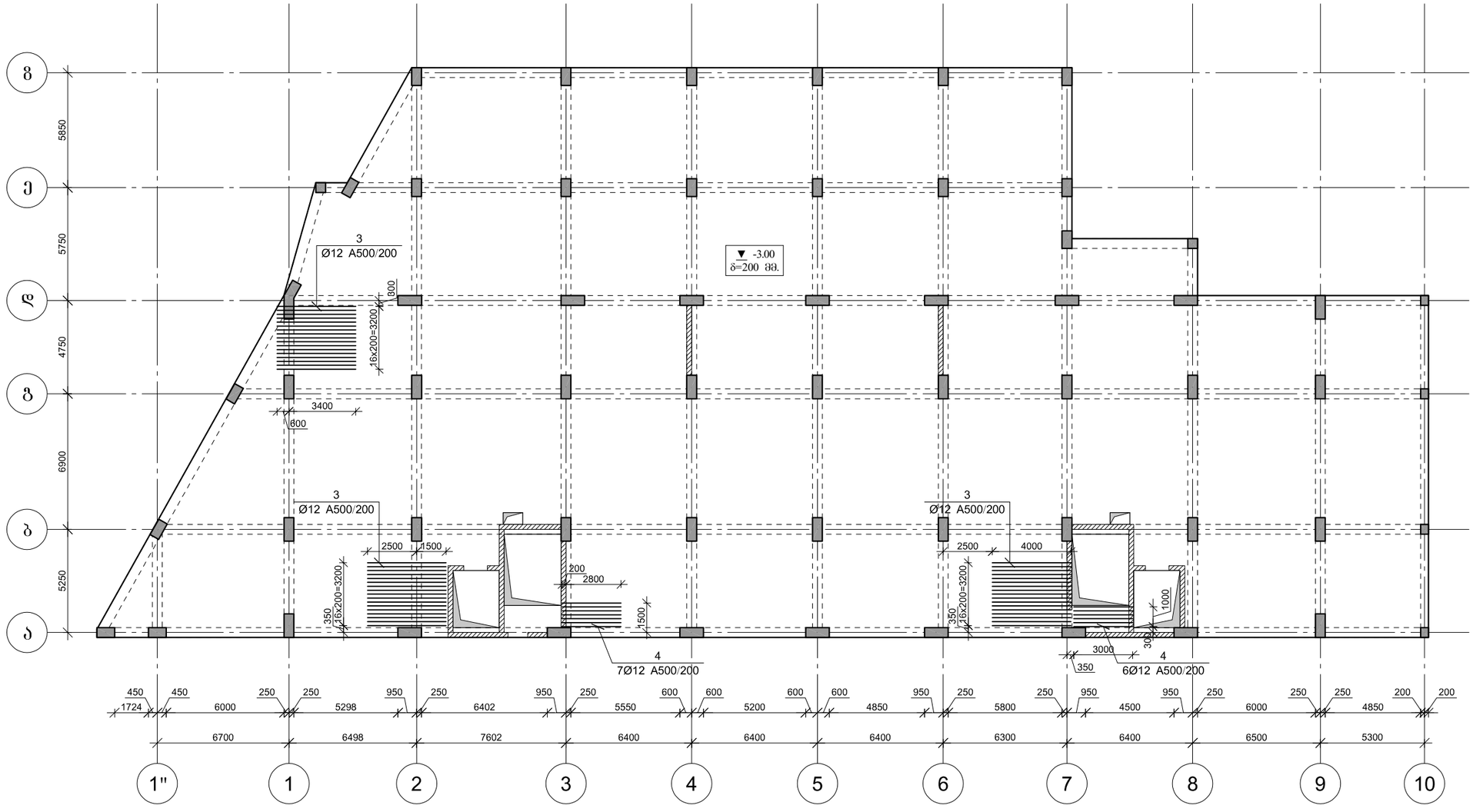


ARCHIUM
architecture & design

პროექტის დასახელება
მრავალბინიანი
საცხოვრებელი სახლი

პროექტის მისამართი
ქ.ობილისი,
დასახლება ვაზისუბანი მ/რ IV
კვარტალი I
ს/კ. 01.17.07.023.001

დამკვეთი
შ.პ.ს მილენიუმ ს/კ 429654046

მპ — მუშა პროექტი

| სტადია | თარიღი | განმარტება |
|---|---|---|
| | 2025 | |

მთ. არქიტექტორი თ. ბიბიაშვილი

მთ. კონსტრუქტორი ლ. კაკაბაძე

შესრულა ა. ცაავა

საავტორო უფლებები
შპს "არქიუმ არქიტექტურა"

ნახაზის დასახელება
მონ. რ/ბ გადახურვის ფილის ქვედა შრის დამატებითი არმირების გეგმა ასოთა ღერძის გასწვრივ -3.00 ნიშნულზე

კ-6.02

A3

მონ. რ/ბ გადახურვის ფილის ქვედა შრის დამატებითი არმირების გეგმა რიცხვთა ღერძის გასწვრივ -3.00 ნიშნულზე

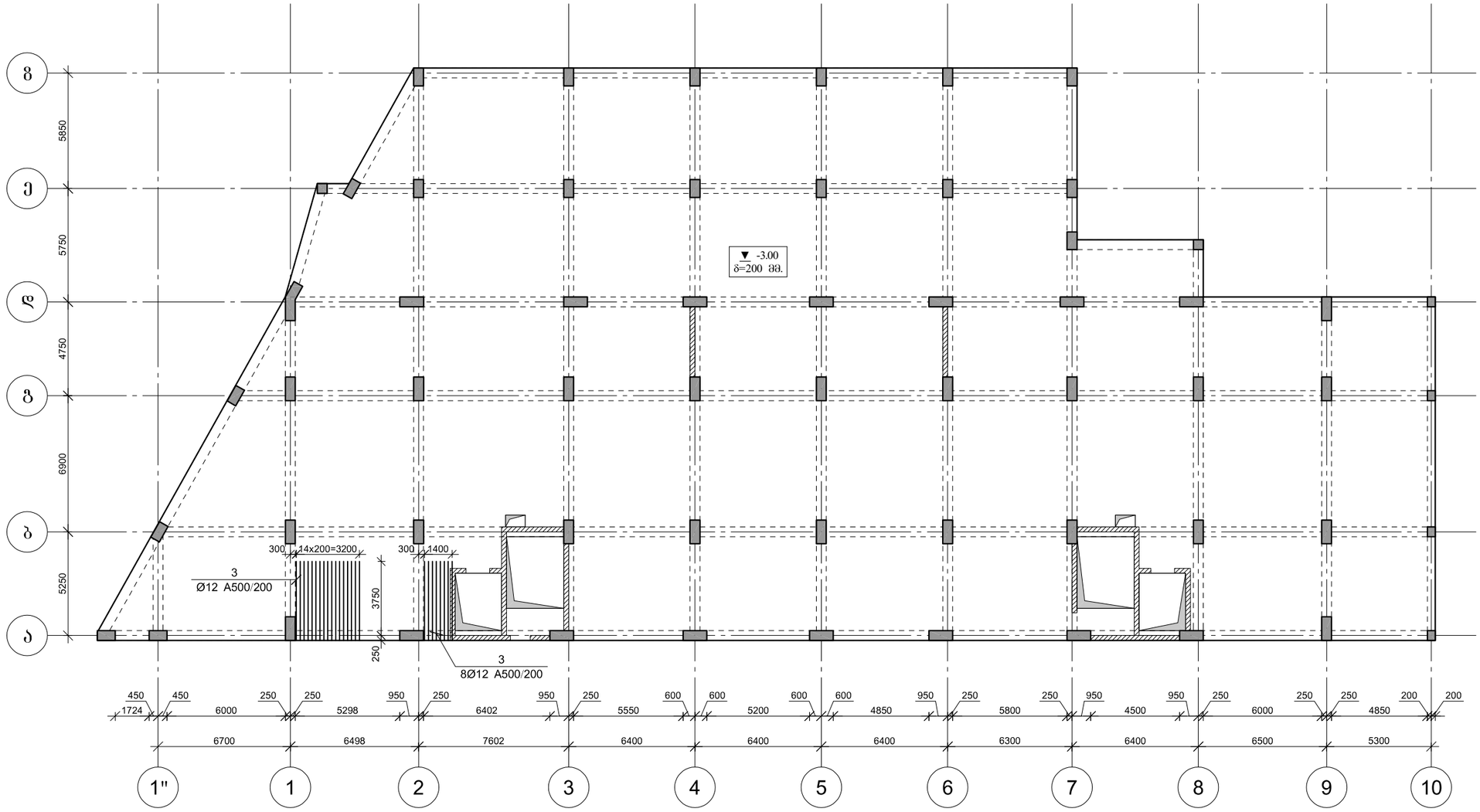


ARCHIUM
architecture & design

პროექტის დასახელება
მრავალბინიანი
საცხოვრებელი სახლი

პროექტის მისამართი
ქ.თბილისი,
დასახლება ვაზისუბანი მ/რ IV
კვარტალი I
ს/კ. 01.17.07.023.001

დამკვეთი
შ.პ.ს მილენიუმ ს/კ 429654046

მპ — მუშა პროექტი

| სტადია | თარიღი | განმარტება |
|---|---|---|
| | 2025 | |

მთ. არქიტექტორი თ. ბიბიაშვილი

მთ. კონსტრუქტორი ლ. კაკაბაძე

შესრულა ა. ცაავა

საავტორო უფლებები
შპს "არქიუმ არქიტექტურა"

ნახაზის დასახელება
მონ. რ/ბ გადახურვის ფილის ქვედა შრის დამატებითი არმირების გეგმა -3.00 ნიშნულზე

კ-6.03

A3

მონ. რ/ბ გადახურვის ფილის ზედა შრის დამატებითი არმირების გეგმა ასოთა ღერძის გასწვრივ -3.00 ნიშნულზე

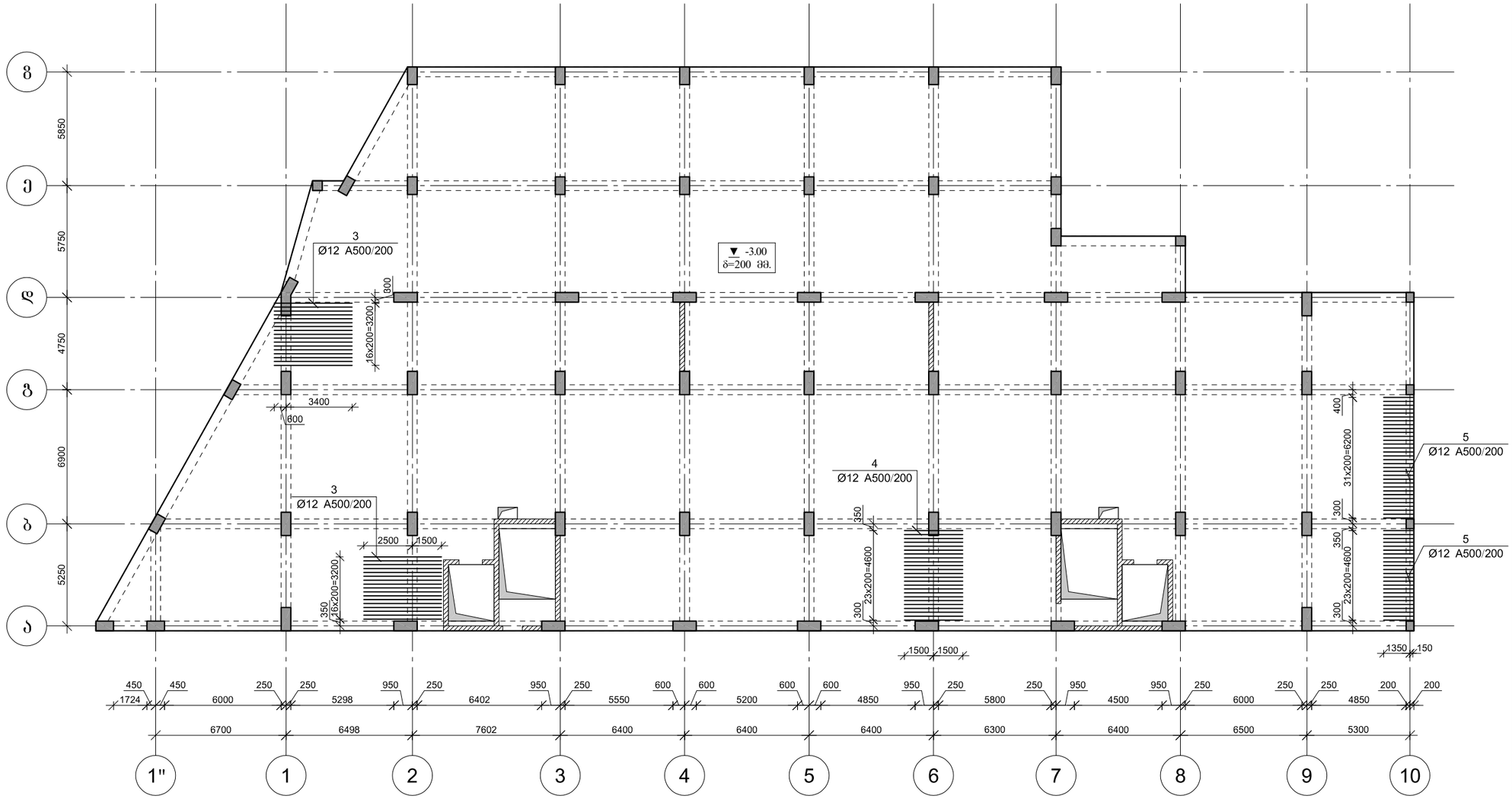


ARCHIUM
architecture & design

პროექტის დასახელება
მრავალბინიანი
საცხოვრებელი სახლი

პროექტის მისამართი
ქ.თბილისი,
დასახლება ვაზისუბანი მ/რ IV
კვარტალი I
ს/კ. 01.17.07.023.001

დამკვეთი
შ.პ.ს მილენიუმ ს/კ 429654046

მპ — მუშა პროექტი

სტადია — თარიღი — განმარტება
2025

მთ. არქიტექტორი თ. ბიბიაშვილი

მთ. კონსტრუქტორი ლ. კაკაბაძე

შეასრულა ა. ცაავა

საავტორო უფლებები
შპს "არქიუმ არქიტექტურა"

ნახაზის დასახელება
მონ. რ/ბ გადახურვის ფილის ზედა შრის დამატებითი არმირების გეგმა -3.00 ნიშნულზე

კ-6.04

A3

მონ. რ/ბ გადახურვის ფილის ზედა შრის დამატებითი
არმირების გეგმა რიცხვთა ღერძის გასწვრივ -3.00 ნიშნულზე

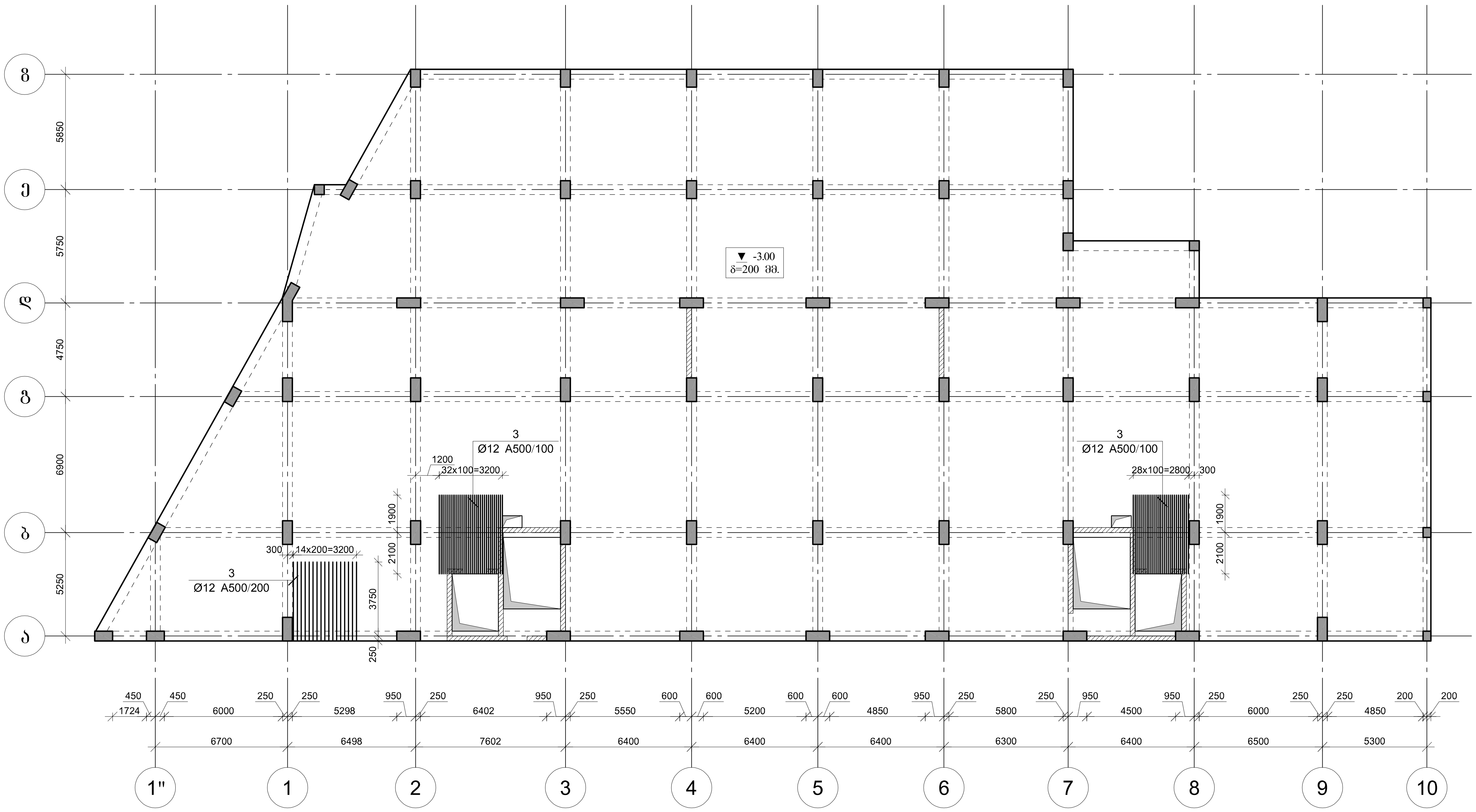


![ARCHIUM logo] ARCHIUM
architecture & design

პროექტის დასახელება
მრავალბინიანი
საცხოვრებელი სახლი

პროექტის მისამართი
ქ.თბილისი,
დასახლება ვაზისუბანი მ/რ IV
კვარტალი I
ს/კ. 01.17.07.023.001

დამკვეთი
შ.პ.ს მილენიუმ ს/კ 429654046

| მპ | მუშა პროექტი |
|---|---|

| სტადია | თარიღი | განმარტება |
|---|---|---|
| | 2025 | |

მთ. არქიტექტორი თ. ბიბიაშვილი

მთ. კონსტრუქტორი ლ. კაკაბაძე

შეასრულა ა. ცაავა


საავტორო უფლებები

შპს "არქიუმ არქიტექტურა"


ნახაზის დასახელება
მონ. რ/ბ გადახურვის ფილის
ზედა შრის დამატებითი
არმირების გეგმა რიცხვთა
ღერძის გასწვრივ -3.00 ნიშნულზე

კ-6.05

A3

# ფილის არმირების ფრაგმენტი

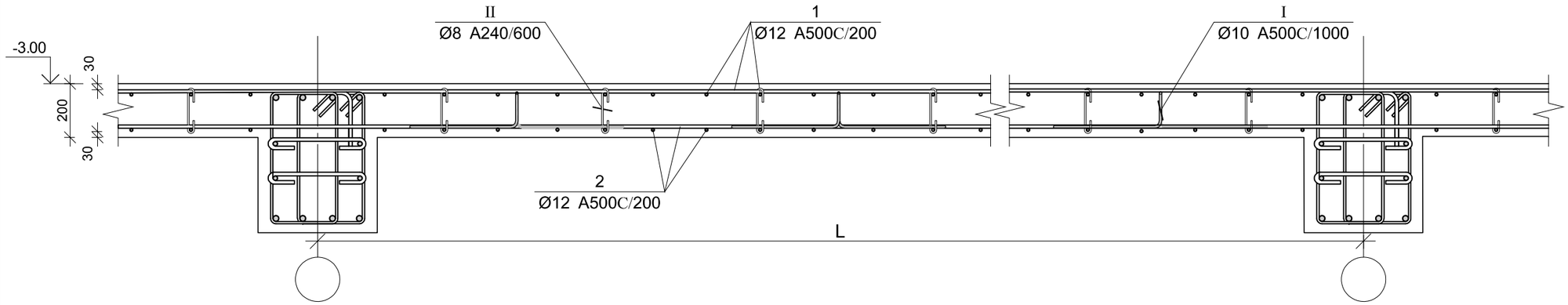


## კვეთი 1-1

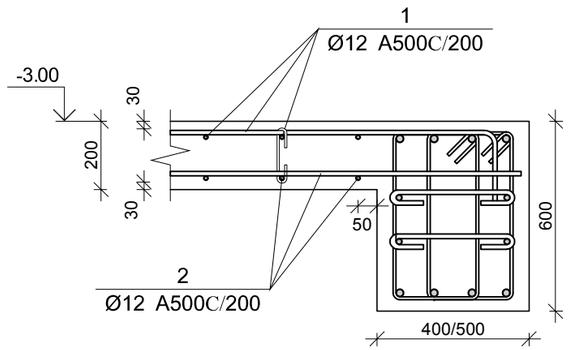


## კვეთი 2-2

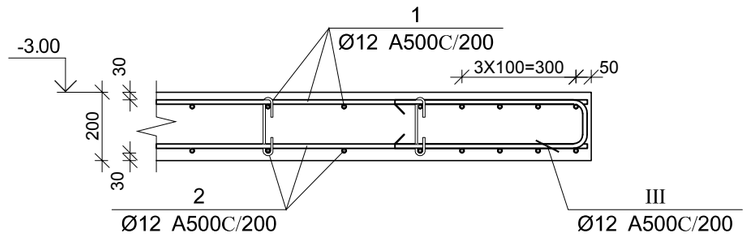


| პოზ. | ф [მმ.] | ესკიზი [მმ.] | სიგრძე [მმ.] |
|---|---|---|---|
| ① | Ø12 | 150 ---- 150 | ---- |
| ② | Ø12 | ---- | ---- |
| ③ | Ø12 | 4000 | 4000 |
| ④ | Ø12 | 3000 | 3000 |
| ⑤ | Ø12 | 1500 | 1500 |
| Ⅰ | Ø10 | 420 120 120 420 | 1300 |
| Ⅱ | ø8 | 160 180° 180° 70 70 | 300 |
| Ⅲ | Ø12 | 600 130 600 | 1330 |

## გადადებით გადაბმის დეტალი

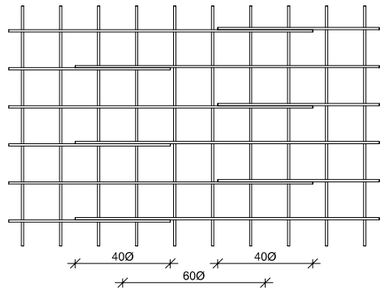


## ბადახურვის ფილის სპეციფიკაცია -3.00 ნიშნულზე

| არმატურის სპეციფიკაცია | | | | | არმატურის ამოკრეფა | | | | | ბეტონი B 25 |
|---|---|---|---|---|---|---|---|---|---|---|
| პოზ. № | Ø | L მმ. | n ცალი | Ln მ. | Ø | ∑ Ln მ. | ბრაკით მემატის წონა კგ. | წონა კგ. A240 | წონა კგ. A500C | V; მ³ |
| 1 | 2 | 3 | 4 | 5 | 6 | 7 | 8 | 9 | 10 | 11 |
| 1 | 12 A500C | - | - | 14630.00 | 8 A240 | 1025.08 | 0.39 | 404.48 | | 246.00 |
| 2 | 12 A500C | - | - | 14370.00 | 10 A500C | 1599.00 | 0.62 | | 985.85 | |
| 3 | 12 A500C | 4000 | 189 | 756.00 | 12 A500C | 30185.08 | 0.89 | | 26798.80 | |
| 4 | 12 A500C | 3000 | 37 | 111.00 | | | | | | |
| 5 | 12 A500C | 1500 | 56 | 84.00 | | | | | | |
| I | 10 A500C | 1300 | 1230 | 1599.00 | | | | | | |
| II | 8 A240 | 300 | 3417 | 1025.08 | | | | | | |
| III | 12 A500C | 1330 | 176 | 234.08 | | | ∑ | 404.48 | 27784.65 | 246.00 |
| | | | | | | n= 1 | | 404.48 | 27784.65 | 246.00 |
| | | | | | | | | | 114.59 | კგ/მ³ |

ARCHIUM
architecture & design

პროექტის დასახელება
მრავალბინიანი
საცხოვრებელი სახლი

პროექტის მისამართი
ქ.თბილისი,
დასახლება ვაზისუბანი მ/რ IV
კვარტალი I
ს/კ. 01.17.07.023.001

დამკვეთი
შ.პ.ს მილენიუმ ს/კ 429654046

მპ — მუშა პროექტი

| სტადია | თარიღი | განმარტება |
|---|---|---|
| | 2025 | |

მთ. არქიტექტორი — თ. ბიბიაშვილი

მთ. კონსტრუქტორი — ლ. კაკაბაძე

შესრულა — ა. ცააცა

საავტორო უფლებები
შპს "არქიუმ არქიტექტურა"

ნახაზის დასახელება
მონ. რ/ბ ბადახურვის ფილის არმირება და სპეციფიკაცია -3.00 ნიშნულზე

კ-6.06

A3

# მრნ. რ/ბ გადახურვის ფილის შახტების განლაგების გეგმა 0.00 ნიშნულზე

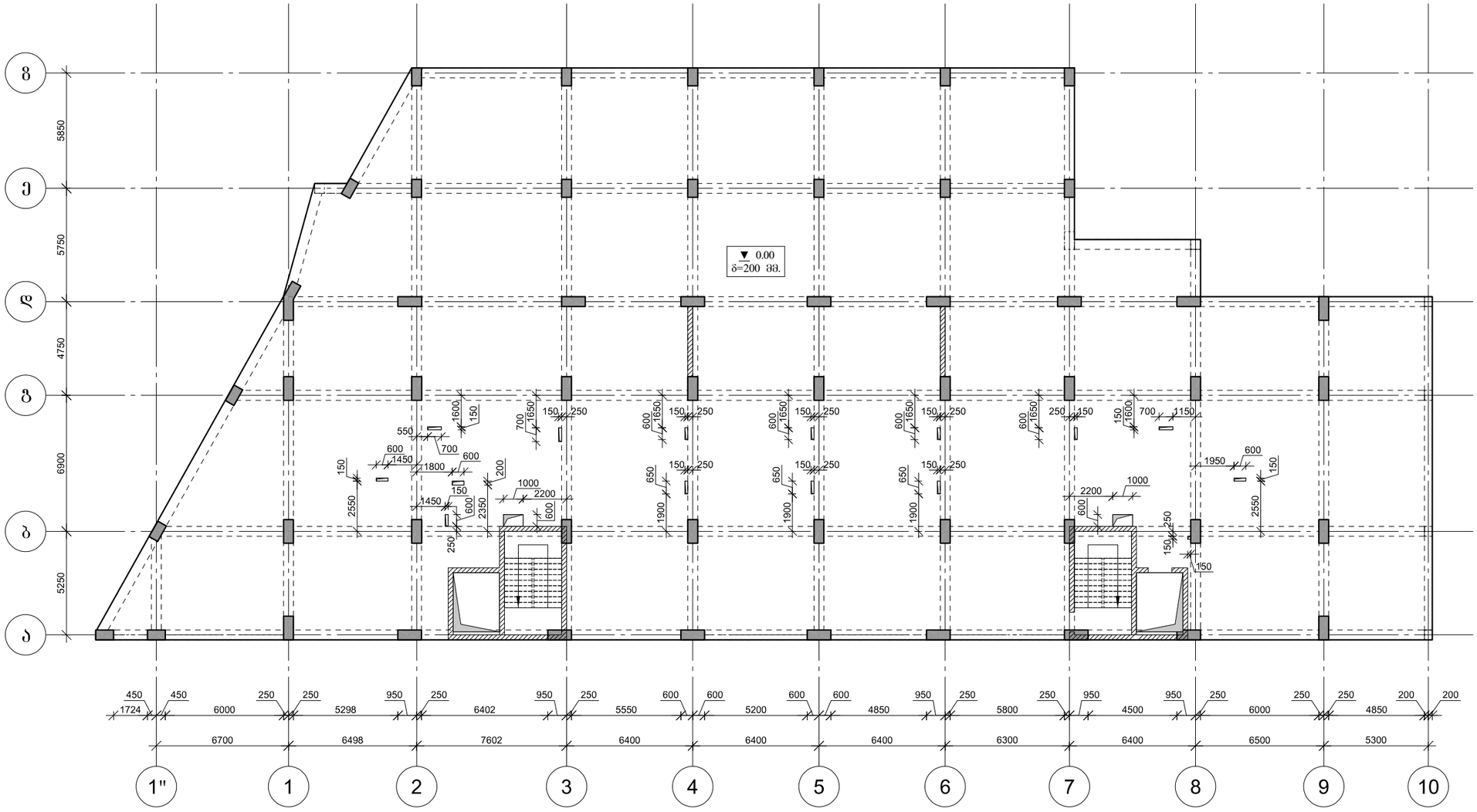


ARCHIUM
architecture & design

პროექტის დასახელება
მრავალბინიანი
საცხოვრებელი სახლი

პროექტის მისამართი
ქ.თბილისი,
დასახლება ვაზისუბანი მ/რ IV
კვარტალი I
ს/კ. 01.17.07.023.001

დამკვეთი
შ.პ.ს მილენიუმ ს/კ 429654046

| | |
|---|---|
| მპ | მუშა პროექტი |
| სტადია | თარიღი / განმარტება |
| | 2025 |

მთ. არქიტექტორი თ. ბიბიაშვილი

მთ. კონსტრუქტორი ლ. კაკაბაძე

შესრულა ა. ცაავა

საავტორო უფლებები

შპს "არქიუმ არქიტექტურა"

ნახაზის დასახელება

მრნ. რ/ბ გადახურვის ფილის შახტების განლაგების გეგმა 0.00 ნიშნულზე

კ-6.07

A3

# მონ. რ/ბ გადახურვის ფილის ძირითადი არმირების გეგმა 0.00 ნიშნულზე

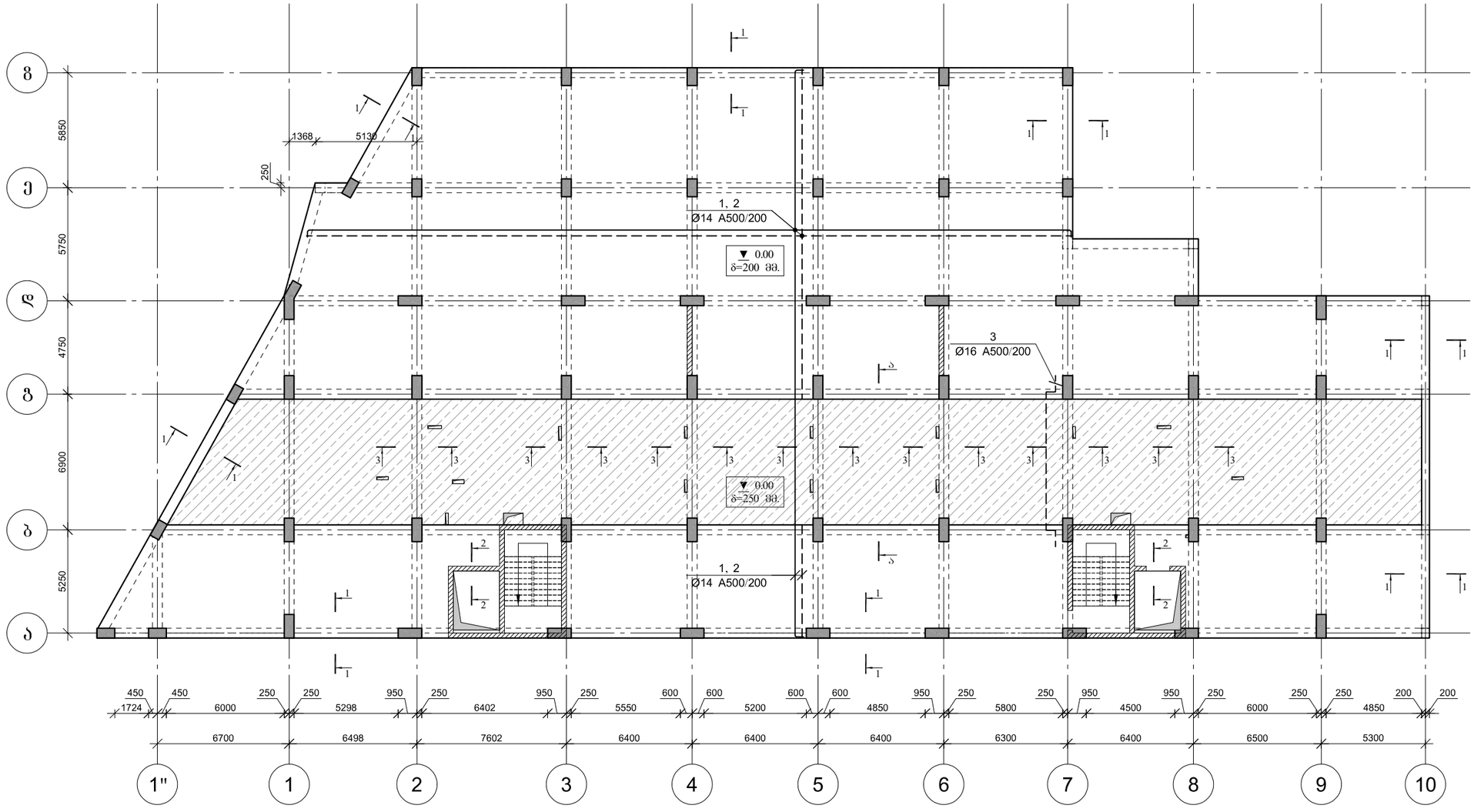


ARCHIUM
architecture & design

პროექტის დასახელება
მრავალბინიანი
საცხოვრებელი სახლი

პროექტის მისამართი
ქ.თბილისი,
დასახლება ვაზისუბანი მ/რ IV
კვარტალი I
ს/კ. 01.17.07.023.001

დამკვეთი
შ.პ.ს მილენიუმ ს/კ 429654046

მპ — მუშა პროექტი

| სტადია | თარიღი | განმარტება |
|---|---|---|
| | 2025 | |

მთ. არქიტექტორი თ. ბიბიაშვილი

მთ. კონსტრუქტორი ლ. კაკაბაძე

შესრულა ა. ცაავა

საავტორო უფლებები
შპს "არქიუმ არქიტექტურა"

ნახაზის დასახელება
მონ. რ/ბ გადახურვის ფილის ძირითადი არმირების გეგმა 0.00 ნიშნულზე

კ-6.08

A3

# მონ. რ/ბ გადახურვის ფილის ქვედა შრის დამატებითი არმირების გეგმა ასოთა ღერძის გასწვრივ 0.00 ნიშნულზე

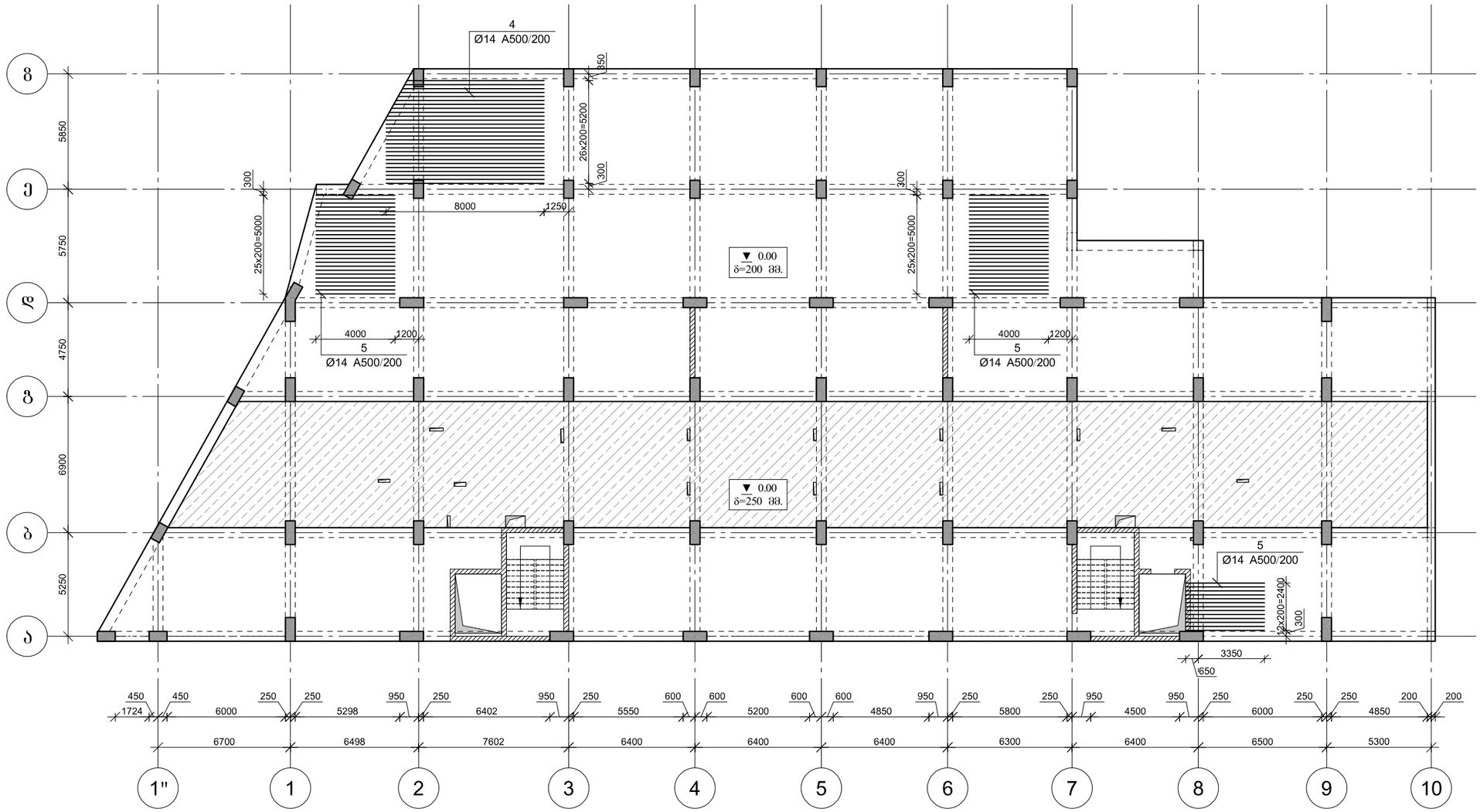


ARCHIUM
architecture & design

პროექტის დასახელება
მრავალბინიანი
საცხოვრებელი სახლი

პროექტის მისამართი
ქ.თბილისი,
დასახლება ვაზისუბანი მ/რ IV
კვარტალი I
ს/კ. 01.17.07.023.001

დამკვეთი
შ.პ.ს მილენიუმ ს/კ 429654046

| | | |
|---|---|---|
| მპ | | მუშა პროექტი |
| სტადია | თარიღი 2025 | განმარტება |

მთ. არქიტექტორი თ. ბიბიაშვილი

მთ. კონსტრუქტორი ლ. კაკაბაძე

შესრულა ა. ცაავა

საავტორო უფლებები
შპს "არქიუმ არქიტექტურა"

ნახაზის დასახელება
მონ. რ/ბ გადახურვის ფილის ქვედა შრის დამატებითი არმირების გეგმა ასოთა ღერძის გასწვრივ 0.00 ნიშნულზე

კ-6.09

A3

# მონ. რ/ბ გადახურვის ფილის ქვედა შრის დამატებითი არმირების ბეგმა რიცხვთა ღერძის გასწვრივ 0.00 ნიშნულზე

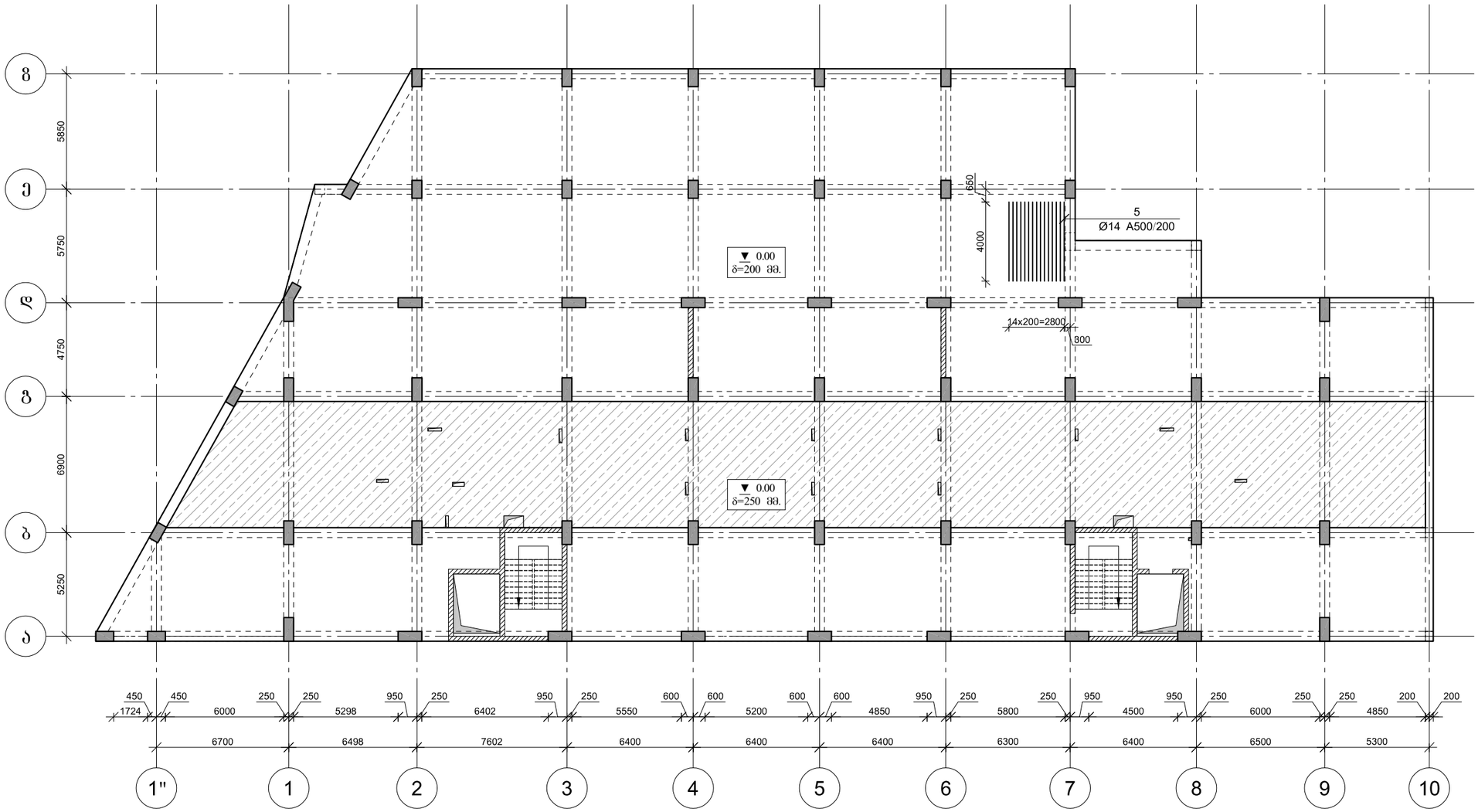


ARCHIUM
architecture & design

პროექტის დასახელება
მრავალბინიანი
საცხოვრებელი სახლი

პროექტის მისამართი
ქ.თბილისი,
დასახლება ვაზისუბანი მ/რ IV
კვარტალი I
ს/კ. 01.17.07.023.001

დამკვეთი
შ.პ.ს მილენიუმ ს/კ 429654046

მპ — მუშა პროექტი

სტადია — თარიღი — განმარტება
2025

მთ. არქიტექტორი თ. ბიბიაშვილი

მთ. კონსტრუქტორი ლ. კაკაბაძე

შესრულა ა. ცაავა

საავტორო უფლებები
შპს "არქიუმ არქიტექტურა"

ნახაზის დასახელება
მონ. რ/ბ გადახურვის ფილის ქვედა შრის დამატებითი არმირების ბეგმა რიცხვთა ღერძის გასწვრივ 0.00 ნიშნულზე

კ-6.10

A3

# მრ6. რ/ბ გადახურვის ფილის ზედა შრის დამატებითი არმირების გეგმა ასოთა ღერძის გასწვრივ 0.00 ნიშნულზე

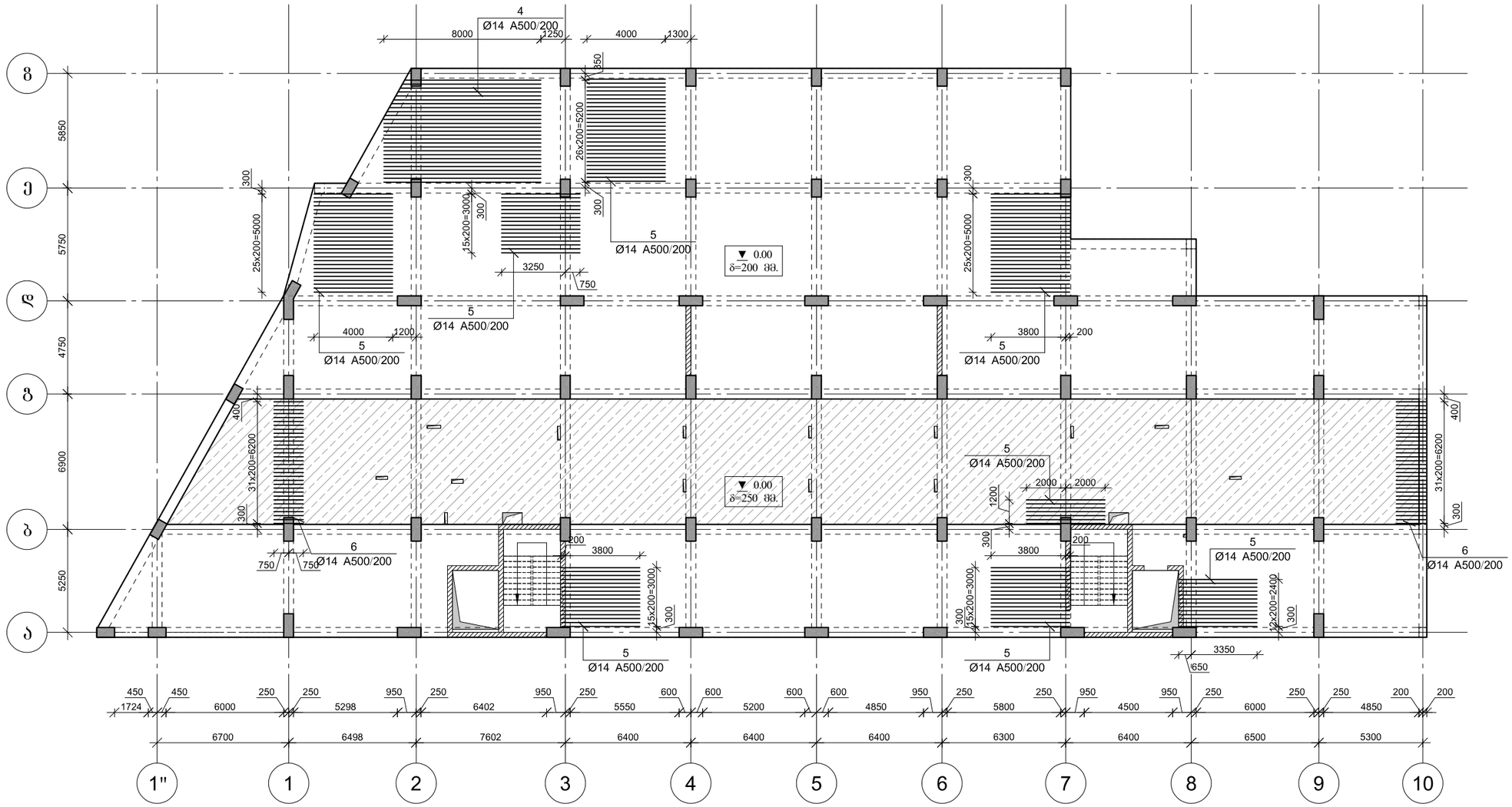


ARCHIUM
architecture & design

პროექტის დასახელება
მრავალბინიანი
საცხოვრებელი სახლი

პროექტის მისამართი
ქ.თბილისი,
დასახლება ვაზისუბანი მ/რ IV
კვარტალი I
ს/კ. 01.17.07.023.001

დამკვეთი
შ.პ.ს მილენიუმ ს/კ 429654046

მპ | მუშა პროექტი

სტადია | თარიღი | განმარტება
2025

მთ. არქიტექტორი თ. ბიბიაშვილი

მთ. კონსტრუქტორი ლ. კაკაბაძე

შეასრულა ა. ცაავა

საავტორო უფლებები
შპს "არქიუმ არქიტექტურა"

ნახაზის დასახელება
მრ6. რ/ბ გადახურვის ფილის ზედა შრის დამატებითი არმირების გეგმა ასოთა ღერძის გასწვრივ 0.00 ნიშნულზე

კ-6.11

A3

# მონ. რ/ბ გადახურვის ფილის ზედა შრის დამატებითი არმირების გეგმა რიცხვთა ღერძის გასწვრივ 0.00 ნიშნულზე

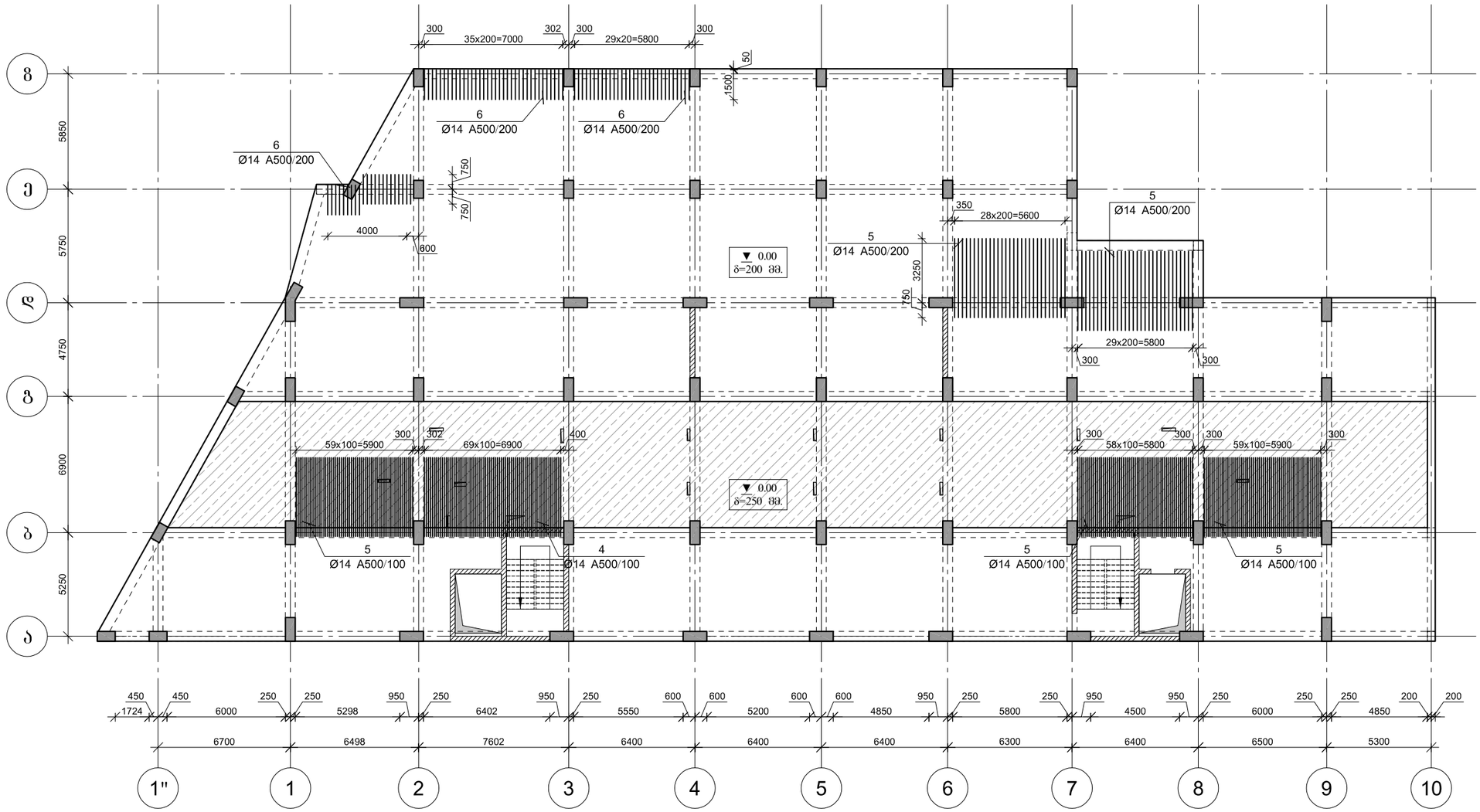


ARCHIUM
architecture & design

პროექტის დასახელება
მრავალბინიანი
საცხოვრებელი სახლი

პროექტის მისამართი
ქ.თბილისი,
დასახლება ვაზისუბანი მ/რ IV
კვარტალი I
ს/კ. 01.17.07.023.001

დამკვეთი
შ.პ.ს მილენიუმ ს/კ 429654046

მპ — მუშა პროექტი

სტადია — თარიღი — განმარტება
2025

მთ. არქიტექტორი თ. ბიბიაშვილი

მთ. კონსტრუქტორი ლ. კაკაბაძე

შესრულა ა. ცაავა

საავტორო უფლებები
შპს "არქიუმ არქიტექტურა"

ნახაზის დასახელება
მონ. რ/ბ გადახურვის ფილის ზედა შრის დამატებითი არმირების გეგმა რიცხვთა ღერძის გასწვრივ 0.00 ნიშნულზე

კ-6.12

A3

# ფილის არმირების ფრაგმენტი კვეთი ა–ა

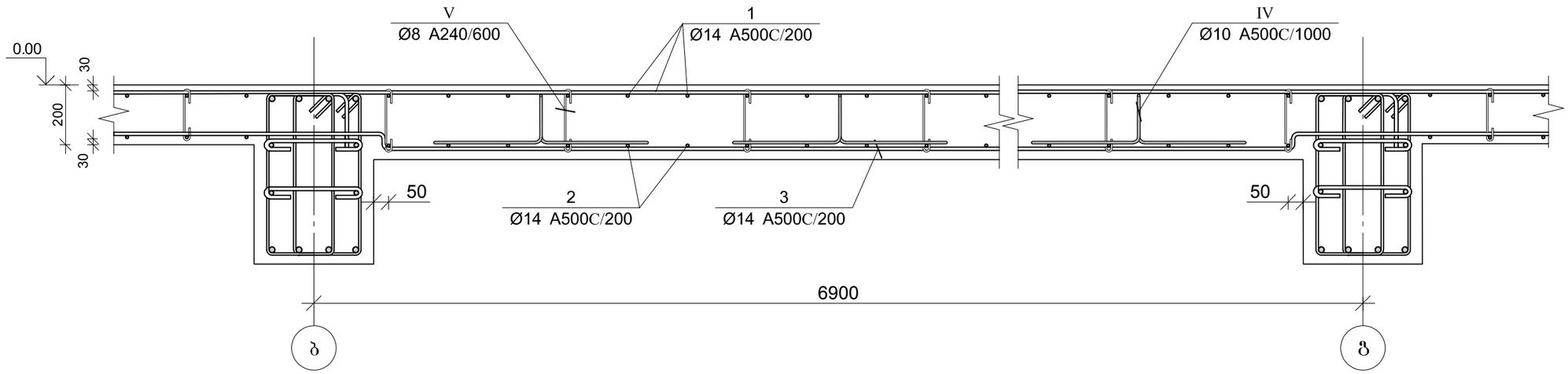


| პოზ. | ф [მმ.] | ესკიზი [მმ.] | სიგრძე [მმ.] |
|---|---|---|---|
| 1 | Ø14 | 250 ---- 250 | ---- |
| 2 | Ø14 | ---- | ---- |
| 3 | Ø14 | 800 50 6800 50 800 | 8500 |
| 4 | Ø14 | 8000 | 8000 |
| 5 | Ø14 | 4000 | 4000 |
| 6 | Ø14 | 1500 | 1500 |

| პოზ. | ф [მმ.] | ესკიზი [მმ.] | სიგრძე [მმ.] |
|---|---|---|---|
| I | Ø10 | 220 120 120 420 420 | 1300 |
| II | ф8 | 160 180° 180° 70 70 | 300 |
| III | Ø14 | 600 130 600 | 1330 |
| IV | Ø10 | 220 170 170 420 420 | 1400 |
| V | ф8 | 210 180° 180° 95 95 | 400 |

ARCHIUM
architecture & design

პროექტის დასახელება
მრავალბინიანი საცხოვრებელი სახლი

პროექტის მისამართი
ქ.თბილისი, დასახლება ვაზისუბანი მ/რ IV კვარტალი I ს/კ. 01.17.07.023.001

დამკვეთი
შ.პ.ს მილენიუმ ს/კ 429654046

მპ | მუშა პროექტი

სტადია | თარიღი 2025 | განმარტება

მთ. არქიტექტორი თ. ბიბიაშვილი

მთ. კონსტრუქტორი ლ. კაკაბაძე

შეასრულა ა. ცააცა

საავტორო უფლებები
შპს "არქიუმ არქიტექტურა"

ნახაზის დასახელება
ფილის არმირების ფრაგმენტი კვეთი ა–ა

კ-6.13

A3

## კვეთი 1-1

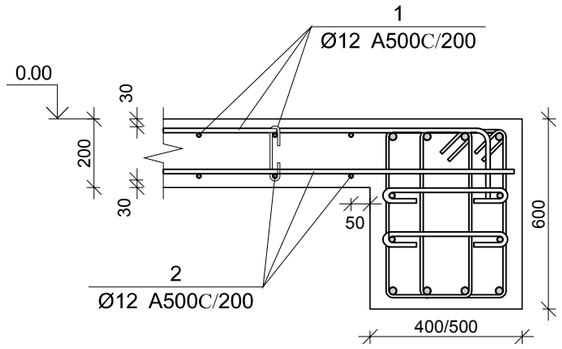


## კვეთი 2-2

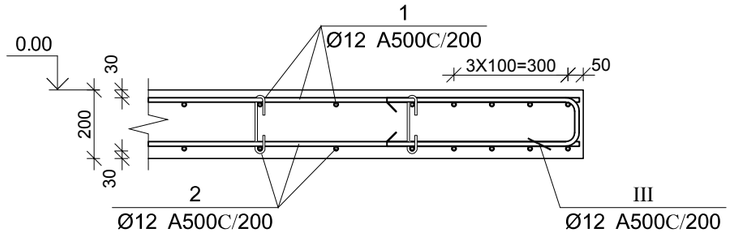


## გადადებით გადაბმის დეტალი

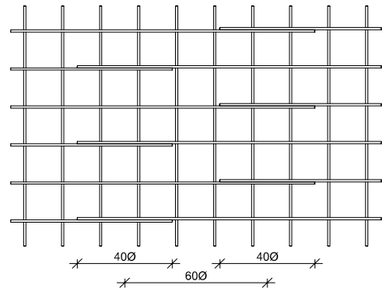


## კვეთი 3-3

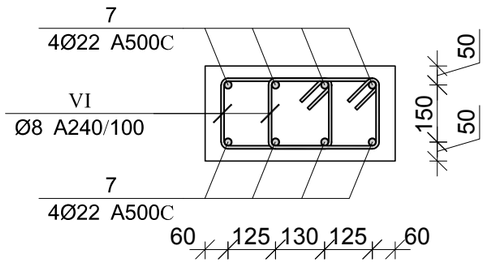


| პოზ. | ф [მმ.] | ესკიზი [მმ.] | სიგრძე [მმ.] |
|---|---|---|---|
| ① | Ø14 | 250 ---- 250 | ---- |
| ② | Ø14 | ---- | ---- |
| ③ | Ø14 | 800 50 6800 50 800 | 8500 |
| ④ | Ø14 | 8000 | 8000 |
| ⑤ | Ø14 | 4000 | 4000 |
| ⑥ | Ø14 | 1500 | 1500 |
| Ⅰ | Ø10 | 220 120 420 120 420 | 1300 |

| პოზ. | ф [მმ.] | ესკიზი [მმ.] | სიგრძე [მმ.] |
|---|---|---|---|
| Ⅱ | ø8 | 180° 160 180° 70 70 | 300 |
| Ⅲ | Ø14 | 700 131 1700 | 1530 |
| Ⅳ | Ø10 | 220 770 420 120 420 | 1400 |
| Ⅴ | ø8 | 180° 210 180° 95 95 | 400 |
| ⑦ | Ø22 | 1500 | 1500 |
| Ⅵ | Ø8 | 280 110 160 110 160 280 | 1100 |

### გაღახურვის ფილის სპეციფიკაცია 0.00 ნიშნულზე

| არმატურის სპეციფიკაცია | | | | | არმატურის ამოკრეფა | | | | | ბეტონი B 25 |
|---|---|---|---|---|---|---|---|---|---|---|
| პოზ. № | Ø | L მმ. | n ცალი | Ln მ. | Ø | ∑ Ln მ. | ერთეული მეტრის წონა კგ. | წონა კგ. A240 | წონა კგ. A500C | V; მ³ |
| 1 | 2 | 3 | 4 | 5 | 6 | 7 | 8 | 9 | 10 | 11 |
| 1 | 14 A500C | - | - | 15020.00 | 8 A240 | 2113.47 | 0.39 | 833.94 | | 265.00 |
| 2 | 14 A500C | - | - | 12550.00 | 10 A500C | 1636.00 | 0.62 | | 1008.66 | |
| 3 | 14 A500C | 8500 | 306 | 2601.00 | 14 A500C | 33240.28 | 1.21 | | 40168.10 | |
| 4 | 14 A500C | 8000 | 54 | 432.00 | 22 A500C | 481.60 | 2.98 | | 1437.12 | |
| 5 | 14 A500C | 4000 | 535 | 2140.00 | | | | | | |
| 6 | 14 A500C | 1500 | 152 | 228.00 | | | | | | |
| I | 10 A500C | 1300 | 860 | 1118.00 | | | | | | |
| II | 8 A240 | 300 | 2389 | 716.72 | | | | | | |
| III | 14 A500C | 1530 | 176 | 269.28 | | | | | | |
| IV | 10 A500C | 1400 | 370 | 518.00 | | | | | | |
| V | 8 A240 | 400 | 1028 | 411.14 | | | | | | |
| 7 | 22 A500C | 8600 | 56 | 481.60 | | | | | | |
| VI | 8 A240 | 1100 | 896 | 985.60 | | ∑ | | 833.94 | 42613.88 | 265.00 |
| | | | | | | n= 1 | | 833.94 | 42613.88 | 265.00 |
| | | | | | | | | | 163.95 | კგ/მ³ |

ARCHIUM
architecture & design

პროექტის დასახელება
მრავალბინიანი
საცხოვრებელი სახლი

პროექტის მისამართი
ქ.თბილისი,
დასახლება ვაზისუბანი მ/რ IV
კვარტალი I
ს/კ. 01.17.07.023.001

დამკვეთი
შ.პ.ს მილენიუმ ს/კ 429654046

მპ — მუშა პროექტი

სტადია — თარიღი 2025 — განმარტება

მთ. არქიტექტორი თ. ბიბიაშვილი

მთ. კონსტრუქტორი ლ. კაკაბაძე

შესრულა ა. ცაავა

საავტორო უფლებები
შპს "არქიუმ არქიტექტურა"

ნახაზის დასახელება
მონ. რ/ბ გადახურვის ფილის არმირება და სპეციფიკაცია 0.00 ნიშნულზე

კ-6.14

A3

# მრნ. რ/ბ გადახურვის ფილის ძირითადი არმირების გეგმა 4.50 ნიშნულზე

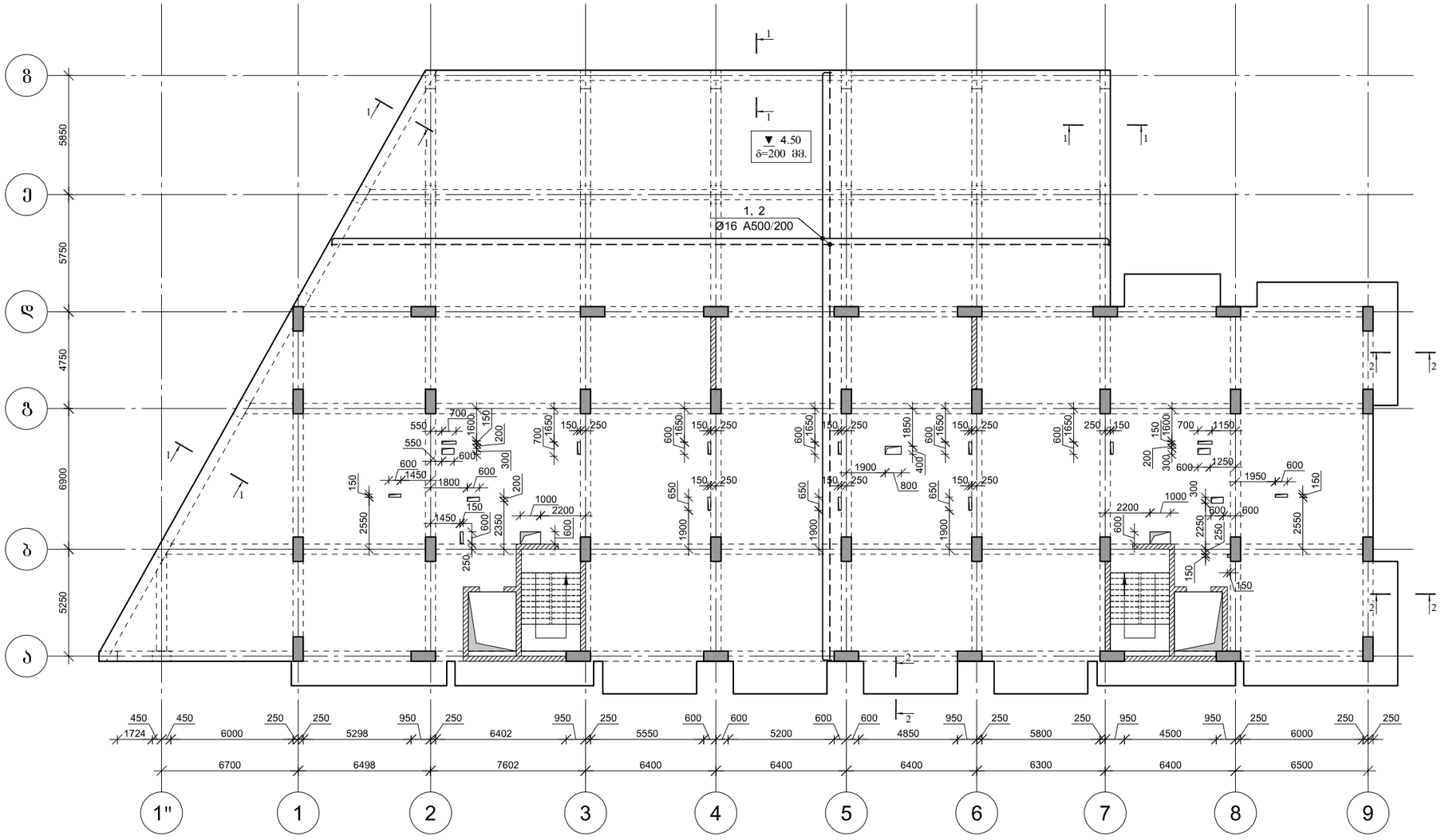


ARCHIUM
architecture & design

პროექტის დასახელება
მრავალბინიანი
საცხოვრებელი სახლი

პროექტის მისამართი
ქ.თბილისი,
დასახლება ვაზისუბანი მ/რ IV
კვარტალი I
ს/კ. 01.17.07.023.001

დამკვეთი
შ.პ.ს მილენიუმ ს/კ 429654046

მპ — მუშა პროექტი

| სტადია | თარიღი | განმარტება |
|---|---|---|
| | 2025 | |

მთ. არქიტექტორი თ. ბიბიაშვილი

მთ. კონსტრუქტორი ლ. კაკაბაძე

შესრულა ა. ცაავა

საავტორო უფლებები

შპს "არქიუმ არქიტექტურა"

ნახაზის დასახელება

მრნ. რ/ბ გადახურვის ფილის ძირითადი არმირების გეგმა 4.50 ნიშნულზე

კ-6.15

A3

# ფილის არმირების ფრაგმენტი

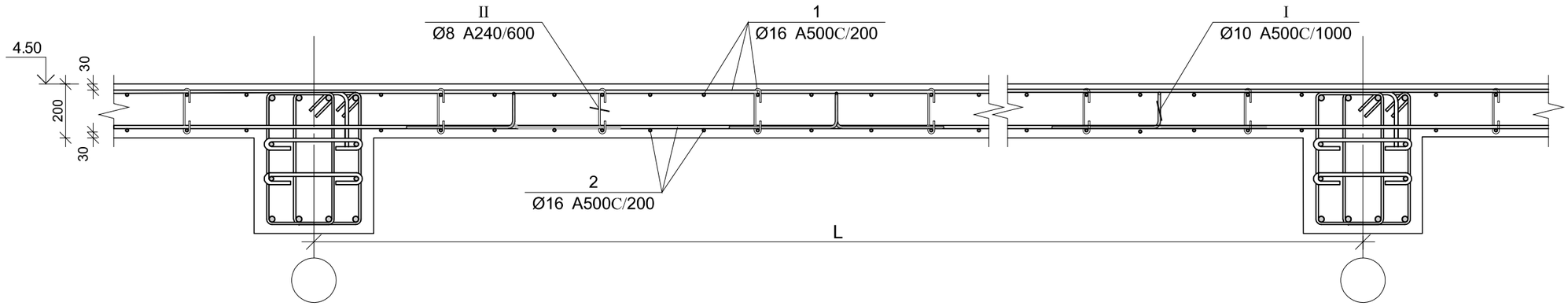


## კვეთი 1-1

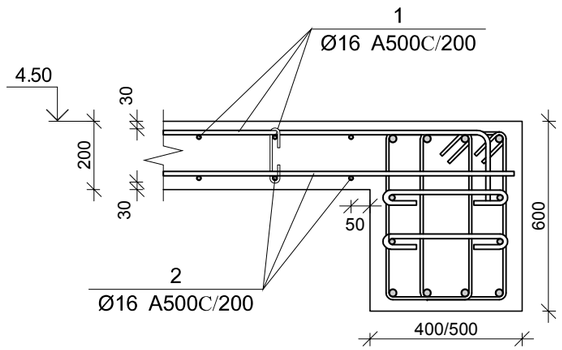


## კვეთი 2-2

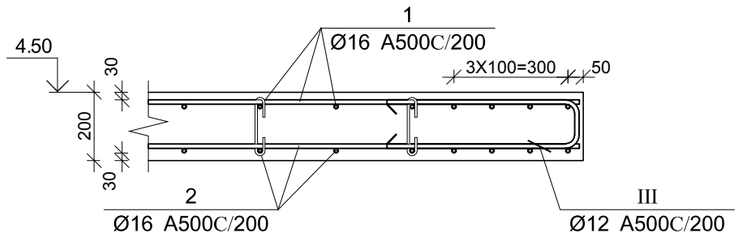


| პოზ. | ф [მმ.] | ესკიზი [მმ.] | სიგრძე [მმ.] |
|---|---|---|---|
| ① | Ø16 | 150 ---- 150 | ---- |
| ② | Ø16 | ---- | ---- |
| Ⅰ | Ø10 | 220 120 120 420 420 | 1300 |
| Ⅱ | ø8 | 160 180° 180° 70 70 | 300 |
| Ⅲ | Ø12 | 600 130 600 | 1330 |

## გადადებით გადაბმის დეტალი

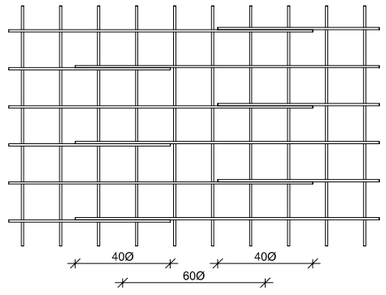


## გადახურვის ფილის სპეციფიკაცია 4.50 ნიშნულზე

| არმატურის სპეციფიკაცია | | | | | არმატურის ამოკრეფა | | | | | ბეტონი B 25 |
|---|---|---|---|---|---|---|---|---|---|---|
| პოზ. № | Ø | L მმ. | n ცალი | Ln მ. | Ø | ∑ Ln მ. | ბრაკით მეზრის წონა კგ. | წონა კგ. A240 | წონა კგ. A500C | V; მ³ |
| 1 | 2 | 3 | 4 | 5 | 6 | 7 | 8 | 9 | 10 | 11 |
| 1 | 16 A500C | - | - | 14630.00 | 8 A240 | 1025.08 | 0.39 | 404.48 | | 246.00 |
| 2 | 16 A500C | - | - | 14370.00 | 10 A500C | 1599.00 | 0.62 | | 985.85 | |
| I | 10 A500C | 1300 | 1230 | 1599.00 | 16 A500C | 29234.08 | 1.58 | | 46141.31 | |
| II | 8 A240 | 300 | 3417 | 1025.08 | | | | | | |
| III | 12 A500C | 1330 | 176 | 234.08 | | | | | | |
| | | | | | | | ∑ | 404.48 | 47127.16 | 246.00 |
| | | | | | | n= 1 | | 404.48 | 47127.16 | 246.00 |
| | | | | | | | | | 193.22 | კგ/მ³ |


ARCHIUM
architecture & design


პროექტის დასახელება
მრავალბინიანი
საცხოვრებელი სახლი

პროექტის მისამართი
ქ.თბილისი,
დასახლება ვაზისუბანი მ/რ IV
კვარტალი I
ს/კ. 01.17.07.023.001

დამკვეთი
შ.პ.ს მილენიუმ ს/კ 429654046

მპ — მუშა პროექტი

სტადია — თარიღი 2025 — განმარტება

მთ. არქიტექტორი — თ. ბიბიაშვილი

მთ. კონსტრუქტორი — ლ. კაკაბაძე

შესრულა — ა. ცააცა

საავტორო უფლებები
შპს "არქიუმ არქიტექტურა"

ნახაზის დასახელება

მონ. რ/ბ გადახურვის ფილის არმირება და სპეციფიკაცია 4.50 ნიშნულზე

კ-6.16

A3

# მრავალბინიანი საცხოვრებელი სახლი

## მრავალბინიანი საცხოვრებელი სახლის მონ. რ/ბ გადახურვის ფილის ძირითადი არმირების გეგმა 7.80 –:– 37.50 ნიშნულებზე

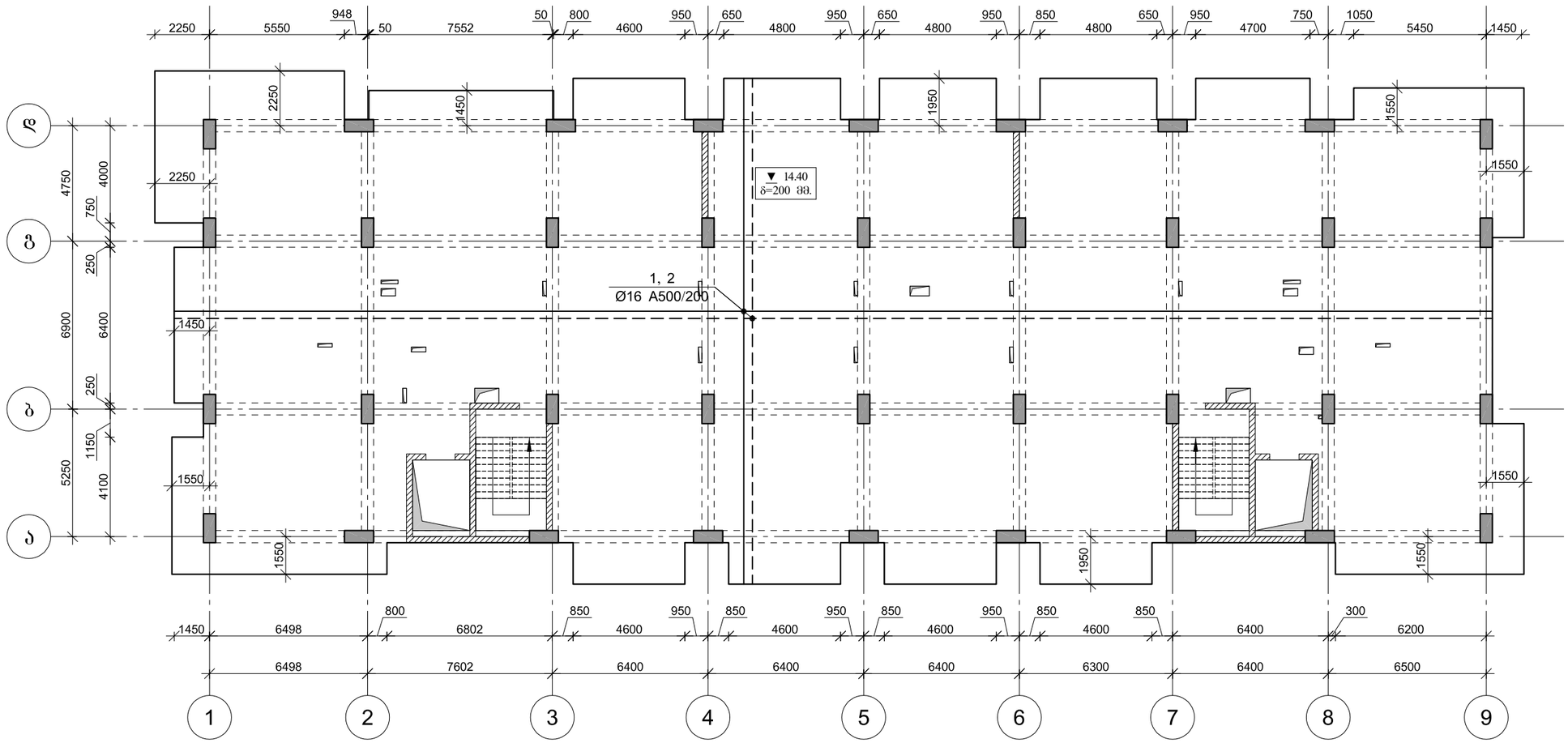


| | |
|---|---|
| პროექტის დასახელება | მრავალბინიანი საცხოვრებელი სახლი |
| პროექტის მისამართი | ქ.თბილისი, დასახლება ვაზისუბანი მ/რ IV კვარტალი I ს/კ. 01.17.07.023.001 |
| დამკვეთი | შ.პ.ს მილენიუმ ს/კ 429654046 |
| მპ | მუშა პროექტი |
| სტადია / თარიღი | განმარტება / 2025 |
| მთ. არქიტექტორი | თ. ბიბიაშვილი |
| მთ. კონსტრუქტორი | ლ. კაკაბაძე |
| შეასრულა | ა. ცაავა |
| საავტორო უფლებები | შპს "არქიუმ არქიტექტურა" |
| ნახაზის დასახელება | მონ. რ/ბ გადახურვის ფილის ძირითადი არმირების გეგმა 7.80 –:– 37.50 ნიშნულებზე |
| | კ-6.17 |
| | A3 |

# ფილის არმირების ფრაგმენტი

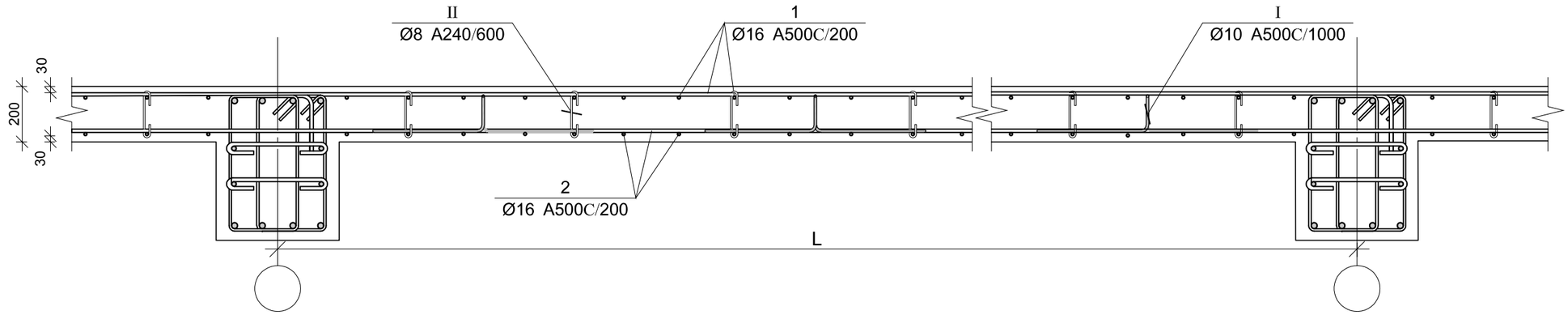


## კვეთი 1-1

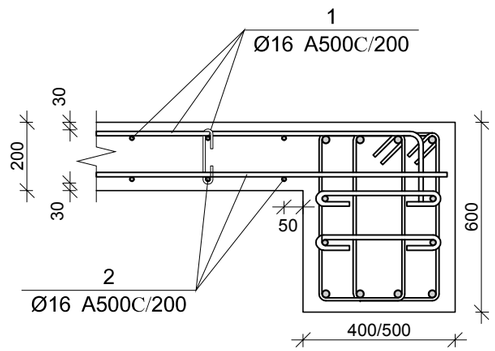


## კვეთი 2-2

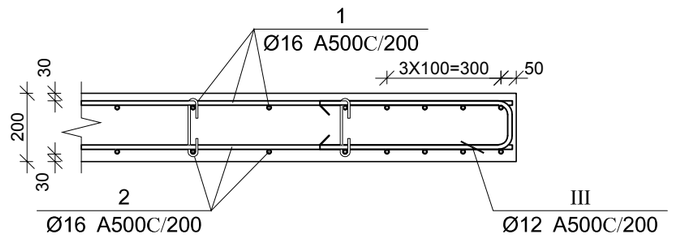


| პოზ. | ф [მმ.] | ესკიზი [მმ.] | სიგრძე [მმ.] |
|---|---|---|---|
| ① | Ø16 | 150 ---- 150 | ---- |
| ② | Ø16 | ---- | ---- |
| Ⅰ | Ø10 | 220 120 120 420 420 | 1300 |
| Ⅱ | ø8 | 160 180° 180° 70 70 | 300 |
| Ⅲ | Ø12 | 600 130 600 | 1330 |

## გადადებით გადაბმის დეტალი

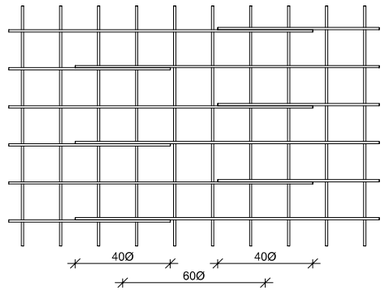


ბადახურვის ფილის სპეციფიკაცია 7.80 –:– 37.50 ნიშნულებზე

| არმატურის სპეციფიკაცია | | | | | არმატურის ამოკრეფა | | | | | ბეტონი B 25 |
|---|---|---|---|---|---|---|---|---|---|---|
| პოზ. № | Ø | L მმ. | n ცალი | Ln მ. | Ø | ∑ Ln მ. | ბრაკით მეზრის წონა კგ. | წონა კგ. A240 | წონა კგ. A500C | V; მ³ |
| 1 | 2 | 3 | 4 | 5 | 6 | 7 | 8 | 9 | 10 | 11 |
| 1 | 16 A500C | - | - | 14630.00 | 8 A240 | 1025.08 | 0.39 | 404.48 | | 246.00 |
| 2 | 16 A500C | - | - | 14370.00 | 10 A500C | 1599.00 | 0.62 | | 985.85 | |
| Ⅰ | 10 A500C | 1300 | 1230 | 1599.00 | 16 A500C | 29234.08 | 1.58 | | 46141.31 | |
| Ⅱ | 8 A240 | 300 | 3417 | 1025.08 | | | | | | |
| Ⅲ | 12 A500C | 1330 | 176 | 234.08 | | | | | | |
| | | | | | | | ∑ | 404.48 | 47127.16 | 246.00 |
| | | | | | | n= 10 | | 4044.82 | 471271.59 | 2460.00 |
| | | | | | | | | | 193.22 | კგ/მ³ |

ARCHIUM
architecture & design

პროექტის დასახელება
მრავალბინიანი
საცხოვრებელი სახლი

პროექტის მისამართი
ქ.თბილისი,
დასახლება ვაზისუბანი მ/რ IV
კვარტალი I
ს/კ. 01.17.07.023.001

დამკვეთი
შ.პ.ს მილენიუმ ს/კ 429654046

მპ — მუშა პროექტი

| სტადია | თარიღი | განმარტება |
|---|---|---|
| | 2025 | |

მთ. არქიტექტორი — თ. ბიბიაშვილი

მთ. კონსტრუქტორი — ლ. კაკაბაძე

შესრულა — ა. ცააცა

საავტორო უფლებები
შპს "არქიუმ არქიტექტურა"

ნახაზის დასახელება
მონ. რ/ბ ბადახურვის ფილის არმირება და სპეციფიკაცია 7.80 –:– 37.50 ნიშნულებზე

კ-6.18

A3

## მრნ. რ/ბ კიბე №1-ის საყალიბე ჭრილი A–A

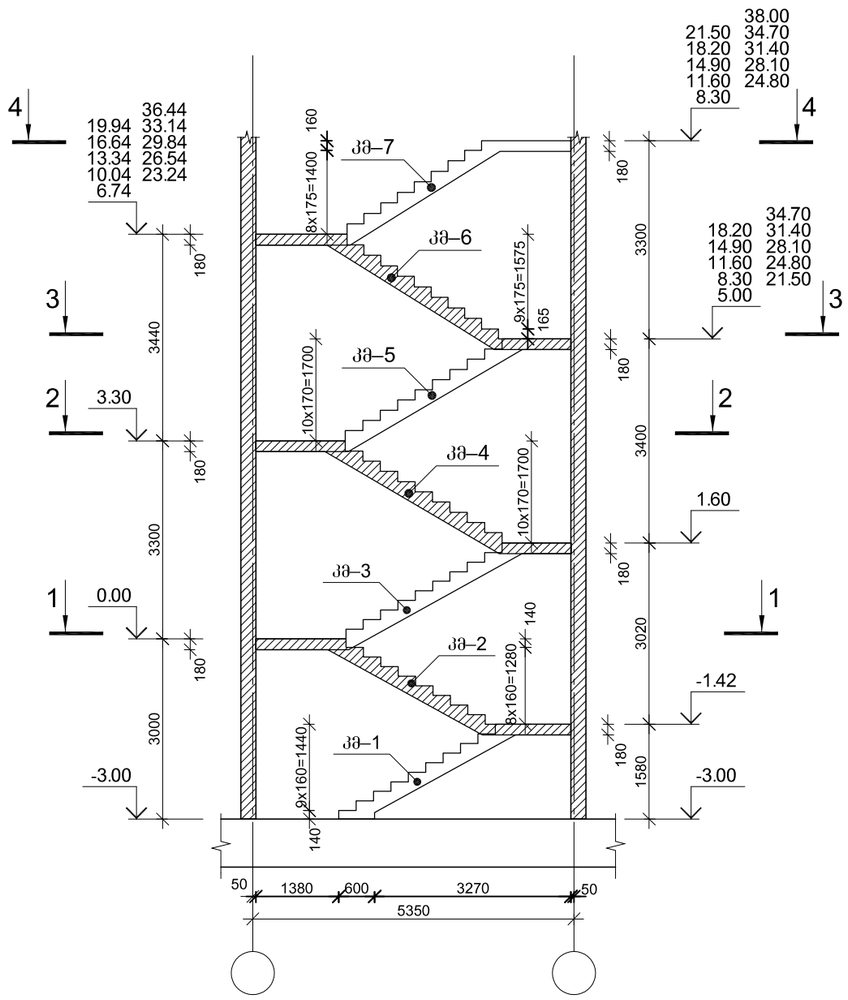


## მრნ. რ/ბ კიბე №1-ის საყალიბე გეგმა კვეთი 1–1

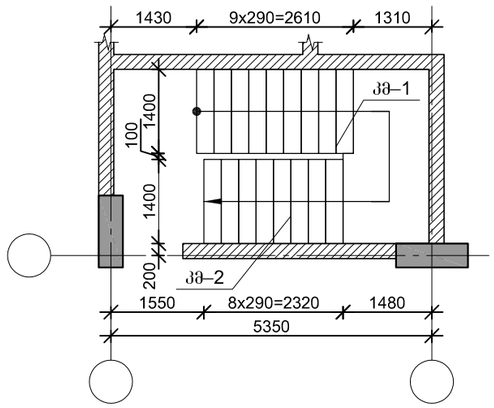


## მრნ. რ/ბ კიბე №1-ის საყალიბე გეგმა კვეთი 2–2

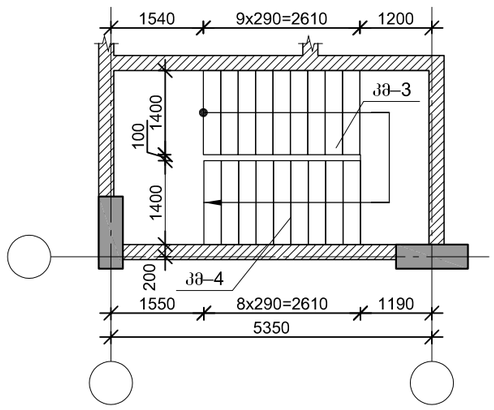


## მრნ. რ/ბ კიბე №1-ის საყალიბე გეგმა კვეთი 3–3

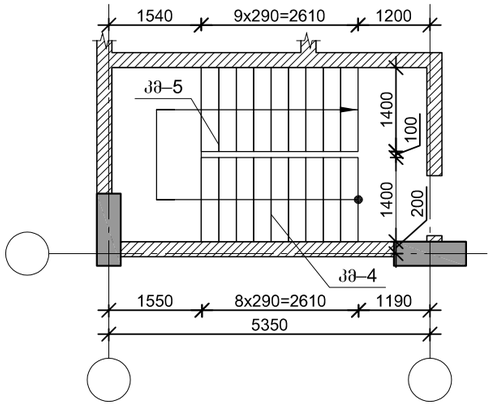


## მრნ. რ/ბ კიბე №1-ის საყალიბე გეგმა კვეთი 4–4

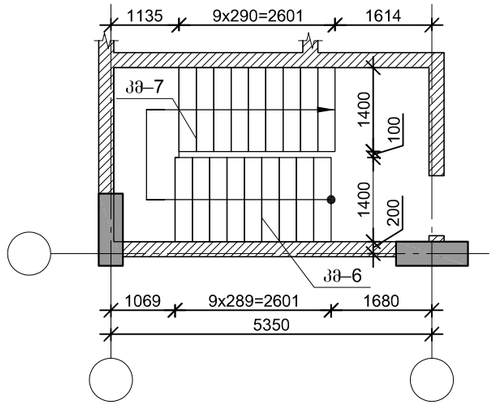


ARCHIUM
architecture & design

პროექტის დასახელება
მრავალბინიანი
საცხოვრებელი სახლი

პროექტის მისამართი
ქ.თბილისი,
დასახლება ვაზისუბანი მ/რ IV
კვარტალი I
ს/კ. 01.17.07.023.001

დამკვეთი
შ.პ.ს მილენიუმ ს/კ 429654046

მპ | მუშა პროექტი

სტადია | თარიღი 2025 | განმარტება

მთ. არქიტექტორი თ. ბიბიაშვილი

მთ. კონსტრუქტორი ლ. კაკაბაძე

შესრულა ა. ცაავა

საავტორო უფლებები
შპს "არქიუმ არქიტექტურა"

ნახაზის დასახელება

მრნ. რ/ბ კიბე №1-ის საყალიბე ჭრილები და გეგმები

კ-7.01

A3

# მონ. რ/ბ კიბე №1-ის კიბის მარშის კმ–1-ის არმირება

| პოზ. | Ø [მმ.] | ესკიზი [მმ.] | სიგრძე [მმ.] |
|---|---|---|---|
| ① | Ø14 | 200 / 800 | 1000 |

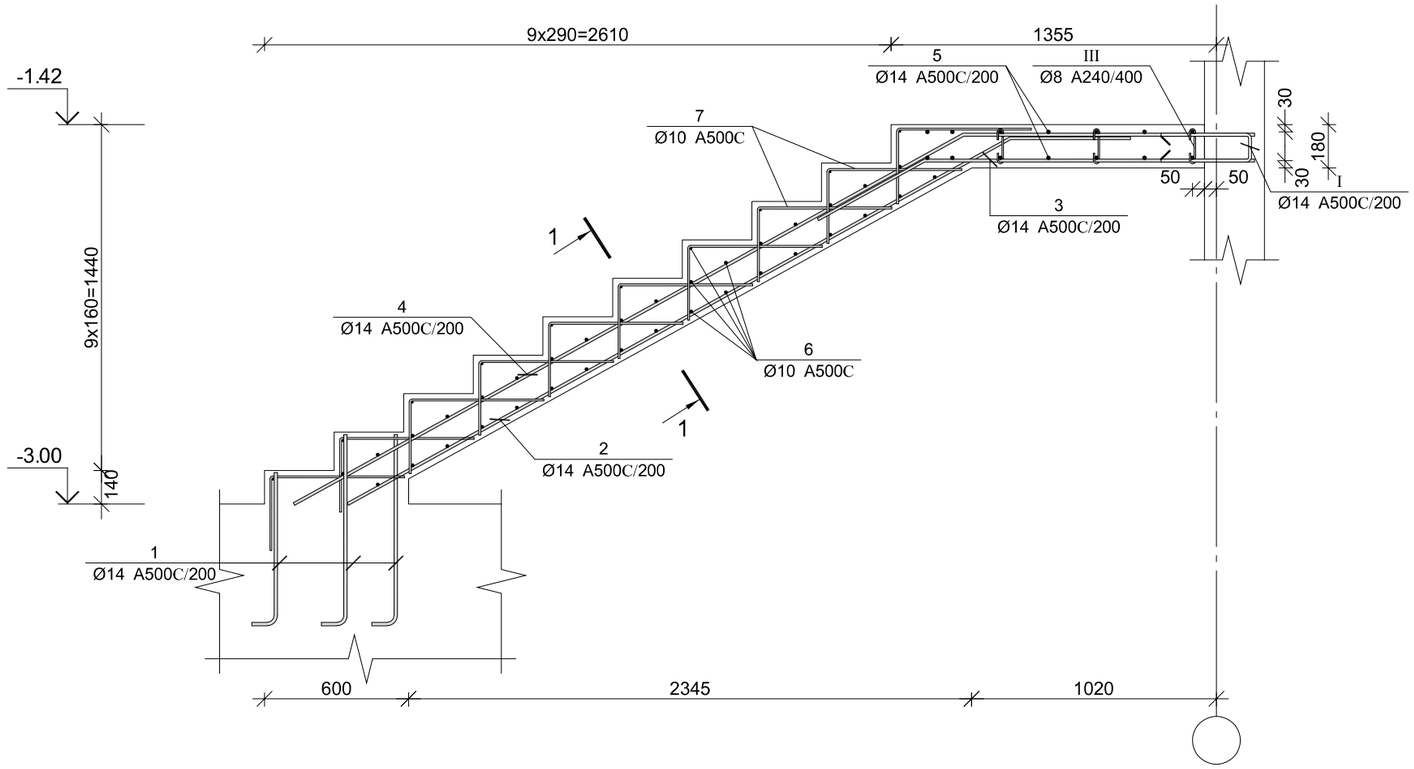


## კვეთი 1–1

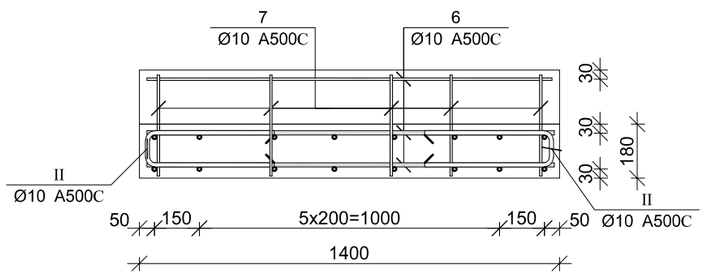


| პოზ. | Ø [მმ.] | ესკიზი [მმ.] | სიგრძე [მმ.] |
|---|---|---|---|
| ② | Ø14 | 700, 3150, 151° | 3850 |
| ③ | Ø14 | 1400, 600, 151° | 2000 |
| ④ | Ø14 | 1200, 3200, 151° | 4400 |
| ⑤ | Ø14 | 2800 | 2800 |
| ⑥ | Ø10 | 1300 | 1300 |
| ⑦ | Ø10 | 550, 350 | 900 |
| Ⅰ | Ø14 | 800, 100, 800 | 1700 |
| Ⅱ | Ø10 | 400, 100, 400 | 900 |
| Ⅲ | Ø8 | 150, 180°, 65, 65, 180° | 280 |

## მონ. რ/ბ კიბე №1-ის კიბის მარშის კმ–1-ის სპეციფიკაცია

| არმატურის სპეციფიკაცია | | | | | არმატურის ამოკრეფა | | | | | ბეტონი B 25 |
|---|---|---|---|---|---|---|---|---|---|---|
| პოზ. № | Ø | L მმ. | n ცალი | Ln მ. | Ø | ∑ Ln მ. | მარკის მეტრის წონა კგ. | წონა კგ. A240 | წონა კგ. A500C | V; მ³ |
| 1 | 2 | 3 | 4 | 5 | 6 | 7 | 8 | 9 | 10 | 11 |
| 1 | 14 A500C | 1000 | 24 | 24.00 | 8 A240 | 6.60 | 0.39 | 2.60 | | 1.78 |
| 2 | 14 A500C | 3850 | 8 | 30.80 | 10 A500C | 137.20 | 0.62 | | 84.59 | |
| 3 | 14 A500C | 2000 | 8 | 16.00 | 14 A500C | 166.80 | 1.21 | | 201.56 | |
| 4 | 14 A500C | 4400 | 8 | 35.20 | | | | | | |
| 5 | 14 A500C | 2800 | 12 | 33.60 | | | | | | |
| 6 | 10 A500C | 1300 | 46 | 59.80 | | | | | | |
| 7 | 10 A500C | 900 | 50 | 45.00 | | | | | | |
| Ⅰ | 14 A500C | 1700 | 16 | 27.20 | | | | | | |
| Ⅱ | 10 A500C | 900 | 36 | 32.40 | | | | | | |
| Ⅲ | 8 A240 | 275 | 24 | 6.60 | | | ∑ | 2.60 | 286.15 | 1.78 |
| | | | | | | | n= 1 | 2.60 | 286.15 | 1.78 |
| | | | | | | | | | 162.41 | კგ/მ³ |

ARCHIUM
architecture & design

პროექტის დასახელება
მრავალბინიანი
საცხოვრებელი სახლი

პროექტის მისამართი
ქ.თბილისი,
დასახლება ვაზისუბანი მ/რ IV
კვარტალი I
ს/კ. 01.17.07.023.001

დამკვეთი
შ.პ.ს მილენიუმ ს/კ 429654046

მპ — მუშა პროექტი

სტადია — თარიღი 2025 — განმარტება

მთ. არქიტექტორი თ. ბიბიაშვილი

მთ. კონსტრუქტორი ლ. კაკაბაძე

შესრულა ა. ცაავა

საავტორო უფლებები
შპს "არქიუმ არქიტექტურა"

ნახაზის დასახელება
მონ. რ/ბ კიბე №1-ის კიბის მარშის კმ–1-ის არმირება

კ-7.02

A3

## მონ. რ/ბ კიბე №1-ის კიბის მარშის კმ–2-ის არმირება

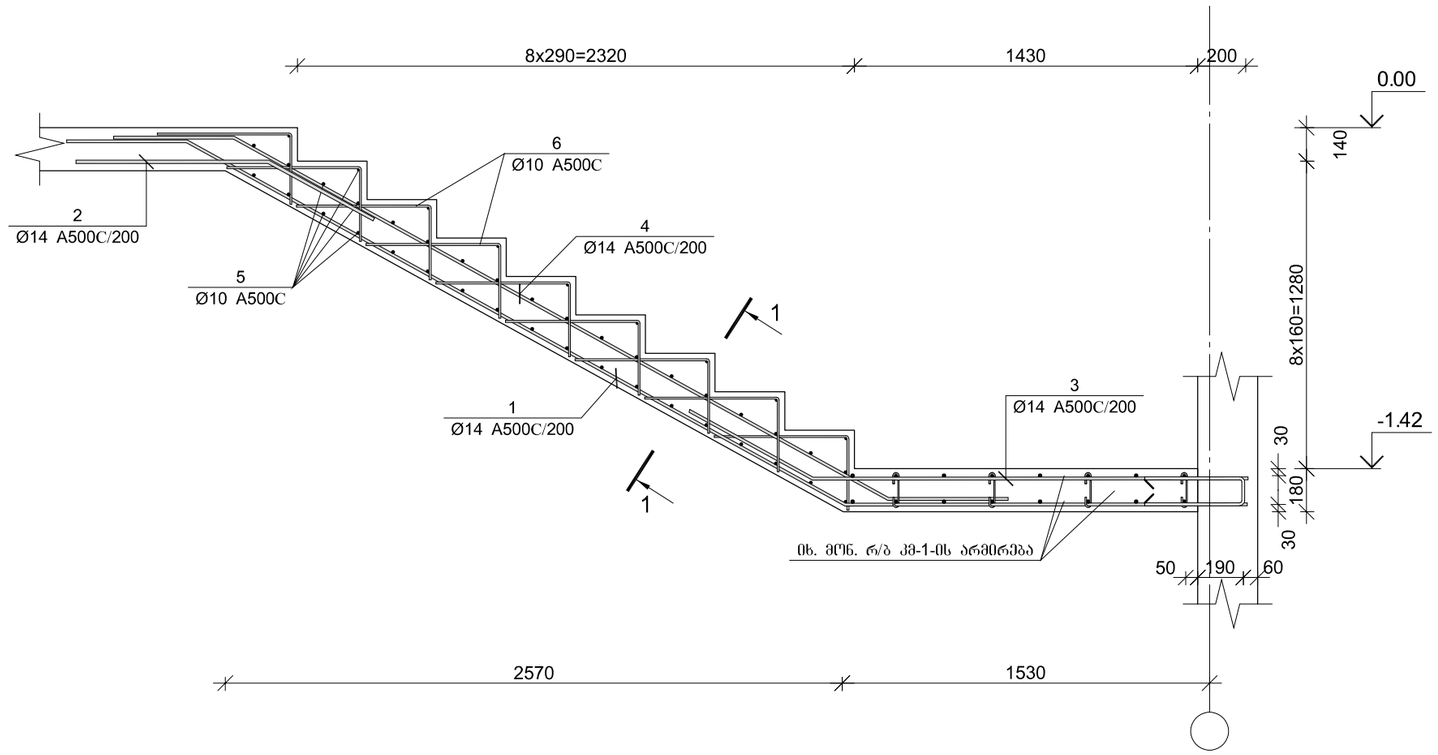


| პოზ. | Ø [მმ.] | ესკიზი [მმ.] | სიგრძე [მმ.] |
|---|---|---|---|
| ① | Ø14 | 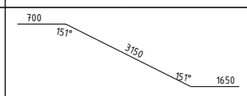 | 5500 |
| ② | Ø14 | 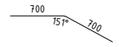 | 1400 |
| ③ | Ø14 | 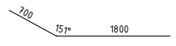 | 2500 |
| ④ | Ø14 | 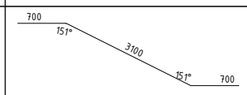 | 4500 |
| ⑤ | Ø10 |  | 1300 |
| ⑥ | Ø10 | 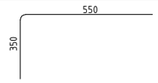 | 900 |
| Ⅰ | Ø10 | 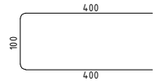 | 900 |

### კვეთი 1–1

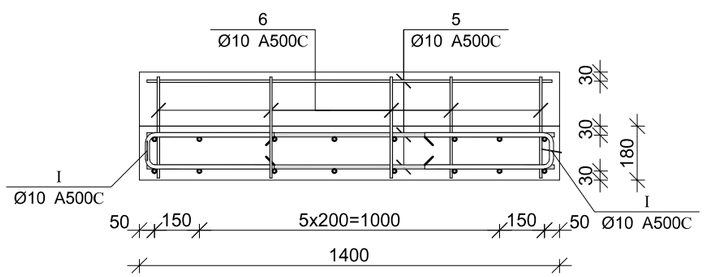


### მონ. რ/ბ კიბე №1-ის კიბის მარშის კმ–2-ის სპეციფიკაცია

| არმატურის სპეციფიკაცია | | | | | არმატურის ამოკრეფა | | | | | ბეტონი B 25 |
|---|---|---|---|---|---|---|---|---|---|---|
| პოზ. № | Ø | L მმ. | n ცალი | Ln მ. | Ø | ∑ Ln მ. | ბრაკის შეტრის წონა კგ. | წონა კგ. A240 | წონა კგ. A500C | V; მ³ |
| 1 | 2 | 3 | 4 | 5 | 6 | 7 | 8 | 9 | 10 | 11 |
| 1 | 14 A500C | 5500 | 8 | 44.00 | 10 A500C | 131.40 | 0.62 | | 81.01 | 1.12 |
| 2 | 14 A500C | 1400 | 8 | 11.20 | 14 A500C | 111.20 | 1.21 | | 134.38 | |
| 3 | 14 A500C | 2500 | 8 | 20.00 | | | | | | |
| 4 | 14 A500C | 4500 | 8 | 36.00 | | | | | | |
| 5 | 10 A500C | 1300 | 45 | 58.50 | | | | | | |
| 6 | 10 A500C | 900 | 45 | 40.50 | | | | | | |
| Ⅰ | 10 A500C | 900 | 36 | 32.40 | | ∑ | | | 215.39 | 1.12 |
| | | | | | | n= 1 | | | 215.39 | 1.12 |
| | | | | | | | | | 192.31 | კგ/მ³ |

ARCHIUM
architecture & design

პროექტის დასახელება
მრავალბინიანი
საცხოვრებელი სახლი

პროექტის მისამართი
ქ.თბილისი,
დასახლება ვაზისუბანი მ/რ IV
კვარტალი I
ს/კ. 01.17.07.023.001

დამკვეთი
შ.პ.ს მილენიუმ ს/კ 429654046

მპ — მუშა პროექტი

სტადია — თარიღი 2025 — განმარტება

მთ. არქიტექტორი თ. ბიბიაშვილი

მთ. კონსტრუქტორი ლ. კაკაბაძე

შესრულა ა. ცაავა

საავტორო უფლებები
შპს "არქიუმ არქიტექტურა"

ნახაზის დასახელება
მონ. რ/ბ კიბე №1-ის კიბის მარშის კმ–2-ის არმირება

კ-7.03

A3

# მონ. რ/ბ კიბე №1-ის კიბის მარშის კმ–3-ის არმირება

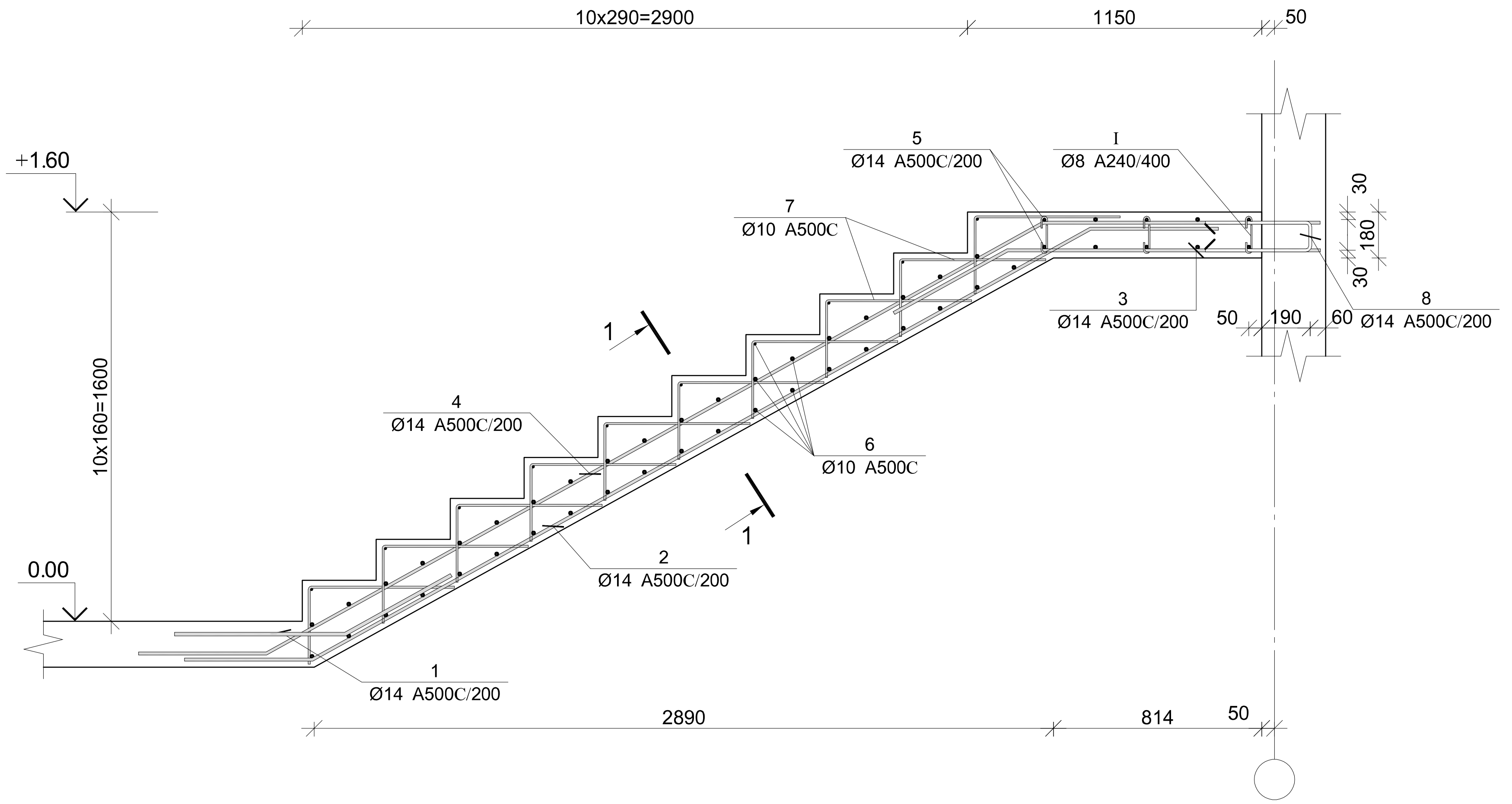


კვეთი 1–1

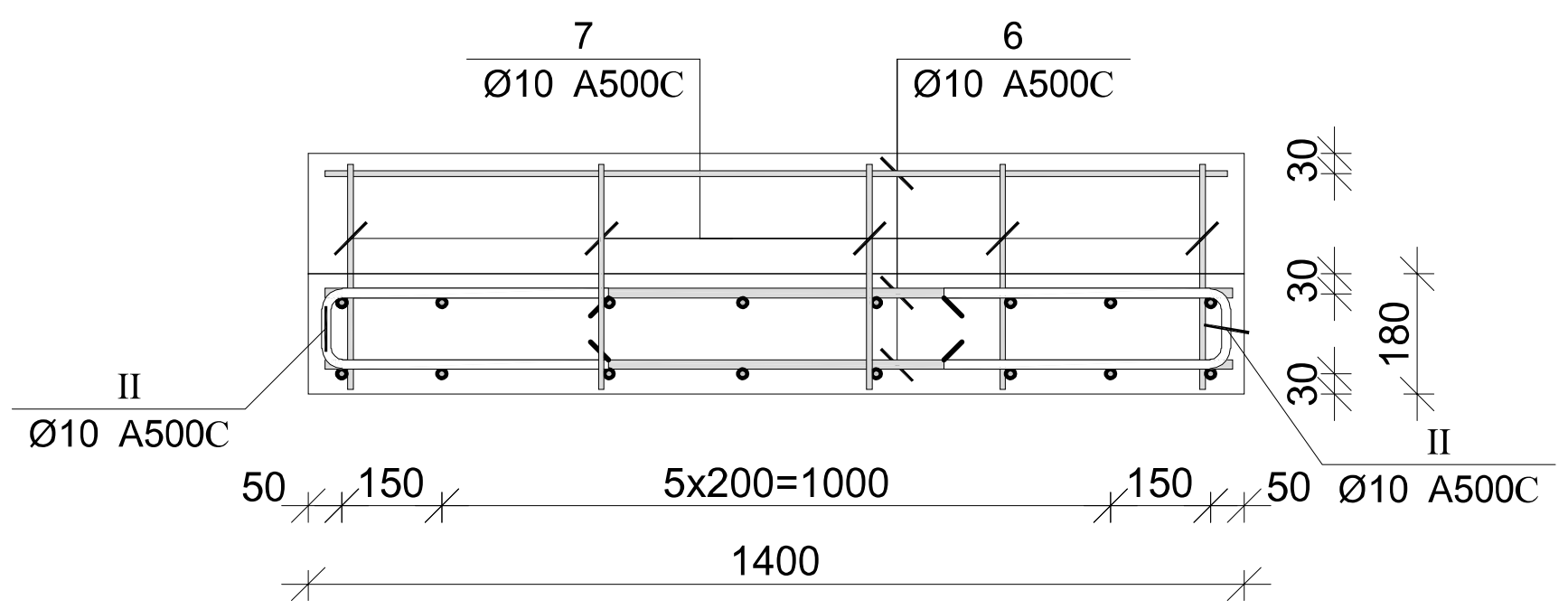


| პოზ. | Ø [მმ.] | ესკიზი [მმ.] | სიგრძე [მმ.] |
|---|---|---|---|
| II | Ø10 | 400 / 100 / 400 | 900 |

| პოზ. | Ø [მმ.] | ესკიზი [მმ.] | სიგრძე [მმ.] |
|---|---|---|---|
| 1 | Ø14 | 500 / 151° / 600 | 1100 |
| 2 | Ø14 | 600 / 151° / 3500 / 151° / 600 | 4700 |
| 3 | Ø14 | 1050 / 151° / 600 | 1650 |
| 4 | Ø14 | 900 / 151° / 3500 / 151° / 600 | 5000 |
| 5 | Ø14 | 2800 | 2800 |
| 6 | Ø10 | 1350 | 1350 |
| 7 | Ø10 | 550 / 350 | 900 |
| 8 | Ø14 | 800 / 100 / 800 | 1700 |
| I | Ø8 | 150 / 180° / 65 / 65 / 180° | 280 |

**მონ. რ/ბ კიბე №1-ის კიბის მარშის კმ–3-ის სპეციფიკაცია**

| არმატურის სპეციფიკაცია | | | | | არმატურის ამოკრეფა | | | | | ბეტონი B 25 |
|---|---|---|---|---|---|---|---|---|---|---|
| პოზ. № | Ø | L მმ. | n ცალი | Ln მ. | Ø | ∑ Ln მ. | 1 გრძივი მეტრის წონა კგ. | წონა კგ. A240 | წონა კგ. A500C | V; მ³ |
| 1 | 2 | 3 | 4 | 5 | 6 | 7 | 8 | 9 | 10 | 11 |
| 1 | 14 A500C | 1100 | 8 | 8.80 | 8 A240 | 6.72 | 0.39 | 2.65 | | 1.78 |
| 2 | 14 A500C | 4700 | 8 | 37.60 | 10 A500C | 148.50 | 0.62 | | 91.56 | |
| 3 | 14 A500C | 1650 | 8 | 13.20 | 14 A500C | 154.80 | 1.21 | | 187.06 | |
| 4 | 14 A500C | 5000 | 8 | 40.00 | | | | | | |
| 5 | 14 A500C | 2800 | 10 | 28.00 | | | | | | |
| 6 | 10 A500C | 1350 | 50 | 67.50 | | | | | | |
| 7 | 10 A500C | 900 | 50 | 45.00 | | | | | | |
| 8 | 14 A500C | 1700 | 16 | 27.20 | | | | | | |
| I | 8 A240 | 280 | 24 | 6.72 | | | | | | |
| II | 10 A500C | 900 | 40 | 36.00 | | | ∑ | 2.65 | 278.62 | 1.78 |
| | | | | | | n= 1 | | 2.65 | 278.62 | 1.78 |
| | | | | | | | | | 158.46 | კგ/მ³ |

ARCHIUM
architecture & design

პროექტის დასახელება
მრავალბინიანი საცხოვრებელი სახლი

პროექტის მისამართი
ქ.თბილისი,
დასახლება ვაზისუბანი მ/რ IV
კვარტალი I
ს/კ. 01.17.07.023.001

დამკვეთი
შ.პ.ს მილენიუმ ს/კ 429654046

მპ — მუშა პროექტი

| სტადია | თარიღი | განმარტება |
|---|---|---|
| | 2025 | |

მთ. არქიტექტორი — თ. ბიბიაშვილი

მთ. კონსტრუქტორი — ლ. კაკაბაძე

შეასრულა — ა. ცაავა

საავტორო უფლებები
შპს "არქიუმ არქიტექტურა"

ნახაზის დასახელება
მონ. რ/ბ კიბე №1-ის კიბის მარშის კმ–3-ის არმირება

კ-7.04

A3

## მრავალბინიანი საცხოვრებელი სახლის მრ. რ/ბ კიბე №1-ის კიბის მარშის კმ–4-ის არმირება

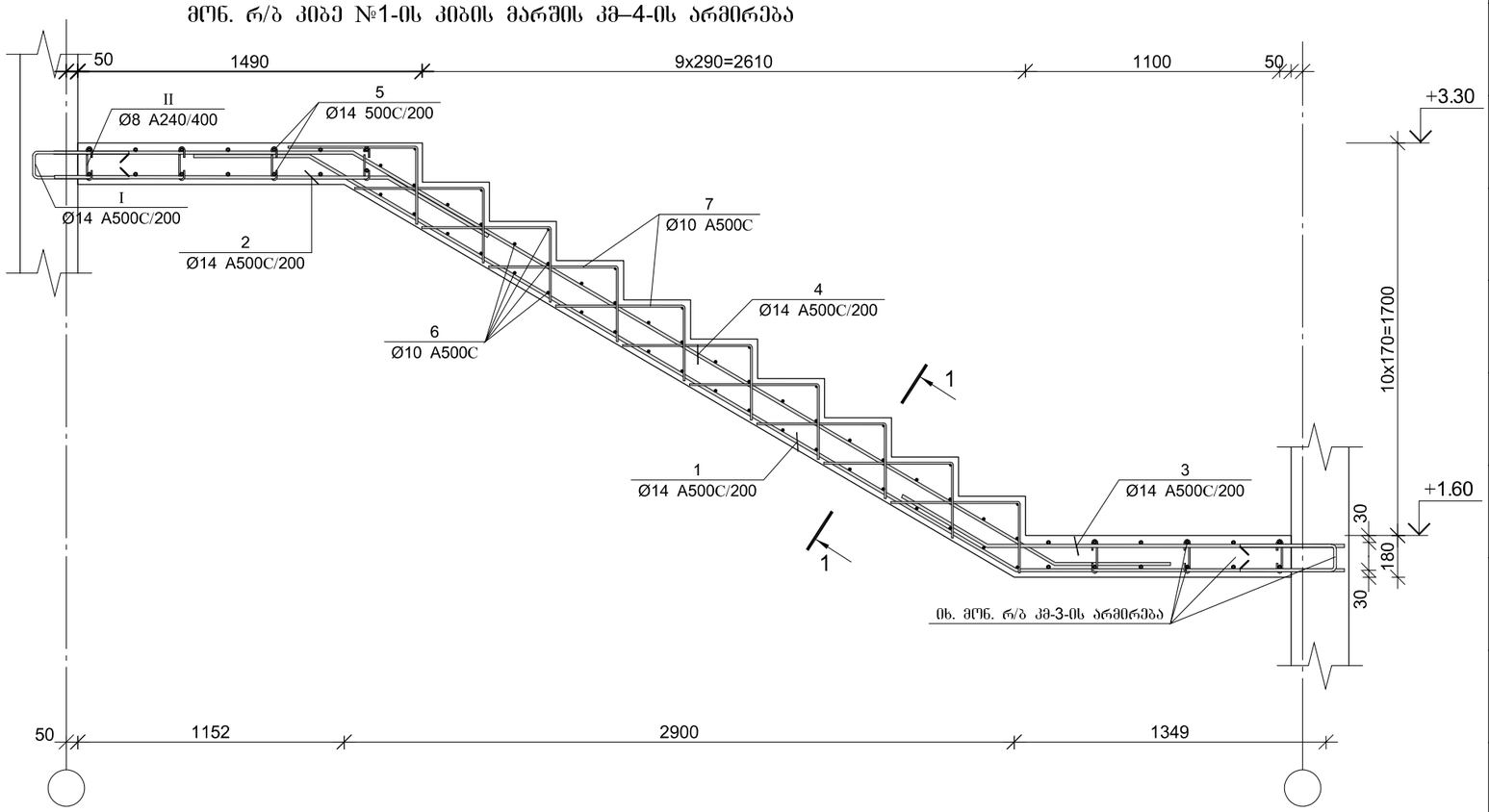


| პოზ. | Ø [მმ.] | ესკიზი [მმ.] | სიგრძე [მმ.] |
|---|---|---|---|
| ① | Ø14 |   | 5600 |
| ② | Ø14 | 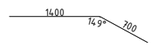  | 2100 |
| ③ | Ø14 | 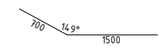  | 2200 |
| ④ | Ø14 | 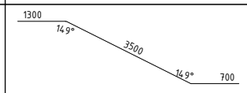  | 5500 |
| ⑤ | Ø14 |   | 2800 |
| ⑥ | Ø10 | 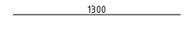  | 1300 |
| ⑦ | Ø10 |   | 900 |
| Ⅰ | Ø14 | 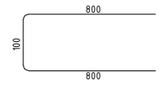  | 1700 |
| Ⅱ | Ø8 | 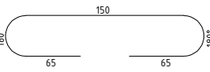  | 280 |

| პოზ. | Ø [მმ.] | ესკიზი [მმ.] | სიგრძე [მმ.] |
|---|---|---|---|
| Ⅲ | Ø10 | 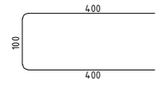  | 900 |

### კვეთი 1–1

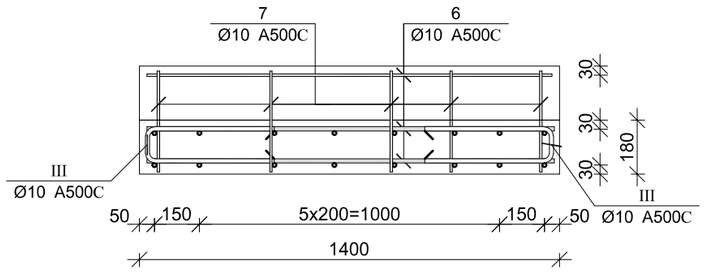


### მრ. რ/ბ კიბე №1-ის კიბის მარშის კმ–4-ის სპეციფიკაცია

| არმატურის სპეციფიკაცია | | | | | არმატურის ამოკრეფა | | | | | ბეტონი B 25 |
|---|---|---|---|---|---|---|---|---|---|---|
| პოზ. № | Ø | L მმ. | n ცალი | Ln მ. | Ø | ∑ Ln მ. | ბრაკის მეჩრის წონა კგ. | წონა კგ. A240 | წონა კგ. A500C | V; მ³ |
| 1 | 2 | 3 | 4 | 5 | 6 | 7 | 8 | 9 | 10 | 11 |
| 1 | 14 A500C | 5600 | 8 | 44.80 | 8 A240 | 6.72 | 0.39 | 2.65 | | 1.90 |
| 2 | 14 A500C | 2100 | 8 | 16.80 | 10 A500C | 139.50 | 0.62 | | 86.01 | |
| 3 | 14 A500C | 2200 | 8 | 17.60 | 14 A500C | 189.60 | 1.21 | | 229.12 | |
| 4 | 14 A500C | 5500 | 8 | 44.00 | | | | | | |
| 5 | 14 A500C | 2800 | 14 | 39.20 | | | | | | |
| 6 | 10 A500C | 1300 | 45 | 58.50 | | | | | | |
| 7 | 10 A500C | 900 | 50 | 45.00 | | | | | | |
| I | 14 A500C | 1700 | 16 | 27.20 | | | | | | |
| II | 8 A240 | 280 | 24 | 6.72 | | | | | | |
| III | 10 A500C | 900 | 40 | 36.00 | | | ∑ | 2.65 | 315.12 | 1.90 |
| | | | | | | | n= 1 | 2.65 | 315.12 | 1.90 |
| | | | | | | | | | 167.25 | კგ/მ³ |

ARCHIUM
architecture & design

პროექტის დასახელება
მრავალბინიანი საცხოვრებელი სახლი

პროექტის მისამართი
ქ.თბილისი, დასახლება ვაზისუბანი მ/რ IV კვარტალი I ს/კ. 01.17.07.023.001

დამკვეთი
შ.პ.ს მილენიუმ ს/კ 429654046

მპ — მუშა პროექტი

სტადია — თარიღი 2025 — განმარტება

მთ. არქიტექტორი თ. ბიბიაშვილი

მთ. კონსტრუქტორი ლ. კაკაბაძე

შესრულა ა. ცაავა

საავტორო უფლებები
შპს "არქიუმ არქიტექტურა"

ნახაზის დასახელება
მრ. რ/ბ კიბე №1-ის კიბის მარშის კმ–4-ის არმირება

კ-7.05

A3

## მონ. რ/ბ კიბე №1-ის კიბის მარშის კმ–5-ის არმირება

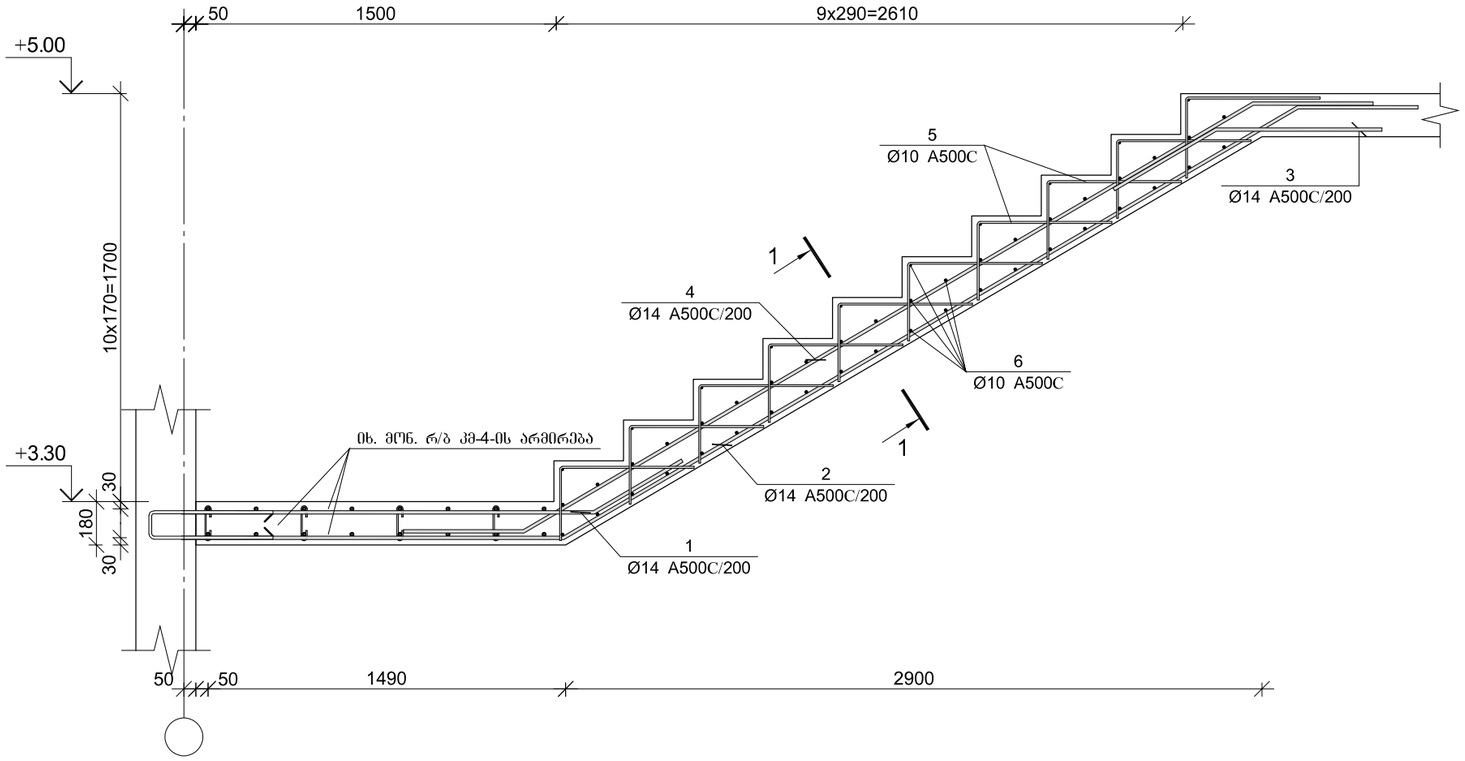


## კვეთი 1–1

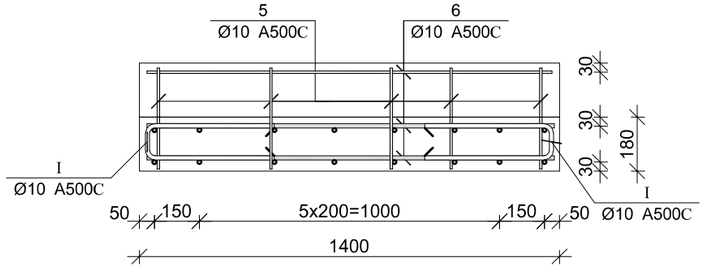


| პოზ. | Ø [მმ.] | ესკიზი [მმ.] | სიგრძე [მმ.] |
|---|---|---|---|
| ① | Ø14 | 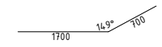  | 2200 |
| ② | Ø14 |   | 5800 |
| ③ | Ø14 | 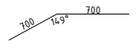  | 1400 |
| ④ | Ø14 |   | 4900 |
| ⑤ | Ø10 |   | 900 |
| ⑥ | Ø10 |   | 1300 |

## მონ. რ/ბ კიბე №1-ის კიბის მარშის კმ–5-ის სპეციფიკაცია

| არმატურის სპეციფიკაცია | | | | | არმატურის ამოკრეფა | | | | | ბეტონი B 25 |
|---|---|---|---|---|---|---|---|---|---|---|
| პოზ. № | Ø | L მმ. | n ცალი | Ln მ. | Ø | ∑ Ln მ. | ბრაკით მეტრის წონა კგ. | წონა კგ. A240 | წონა კგ. A500C | V; მ³ |
| 1 | 2 | 3 | 4 | 5 | 6 | 7 | 8 | 9 | 10 | 11 |
| 1 | 14 A500C | 2200 | 8 | 17.60 | 10 A500C | 112.50 | 0.62 | | 69.36 | 1.40 |
| 2 | 14 A500C | 5800 | 8 | 46.40 | 14 A500C | 114.40 | 1.21 | | 138.24 | |
| 3 | 14 A500C | 1400 | 8 | 11.20 | | | | | | |
| 4 | 14 A500C | 4900 | 8 | 39.20 | | | | | | |
| 5 | 10 A500C | 900 | 50 | 45.00 | | | | | | |
| 6 | 10 A500C | 1350 | 50 | 67.50 | | | | | | |
| | | | | | | | ∑ | | 207.60 | 1.40 |
| | | | | | | n= 1 | | | 207.60 | 1.40 |
| | | | | | | | | | 148.29 | კგ/მ³ |

ARCHIUM
architecture & design

პროექტის დასახელება
მრავალბინიანი
საცხოვრებელი სახლი

პროექტის მისამართი
ქ.ობილისი,
დასახლება ვაზისუბანი მ/რ IV
კვარტალი I
ს/კ. 01.17.07.023.001

დამკვეთი
შ.პ.ს მილენიუმ ს/კ 429654046

მპ | მუშა პროექტი

| სტადია | თარიღი | განმარტება |
|---|---|---|
| | 2025 | |

მთ. არქიტექტორი თ. ბიბიაშვილი

მთ. კონსტრუქტორი ლ. კაკაბაძე

შესრულა ა. ცაავა

საავტორო უფლებები
შპს "არქიუმ არქიტექტურა"

ნახაზის დასახელება
მონ. რ/ბ კიბე №1-ის კიბის მარშის კმ–5-ის არმირება

კ-7.06

A3

# მონ. რ/ბ კიბე №1-ის კიბის მარშის კმ–6-ის არმირება

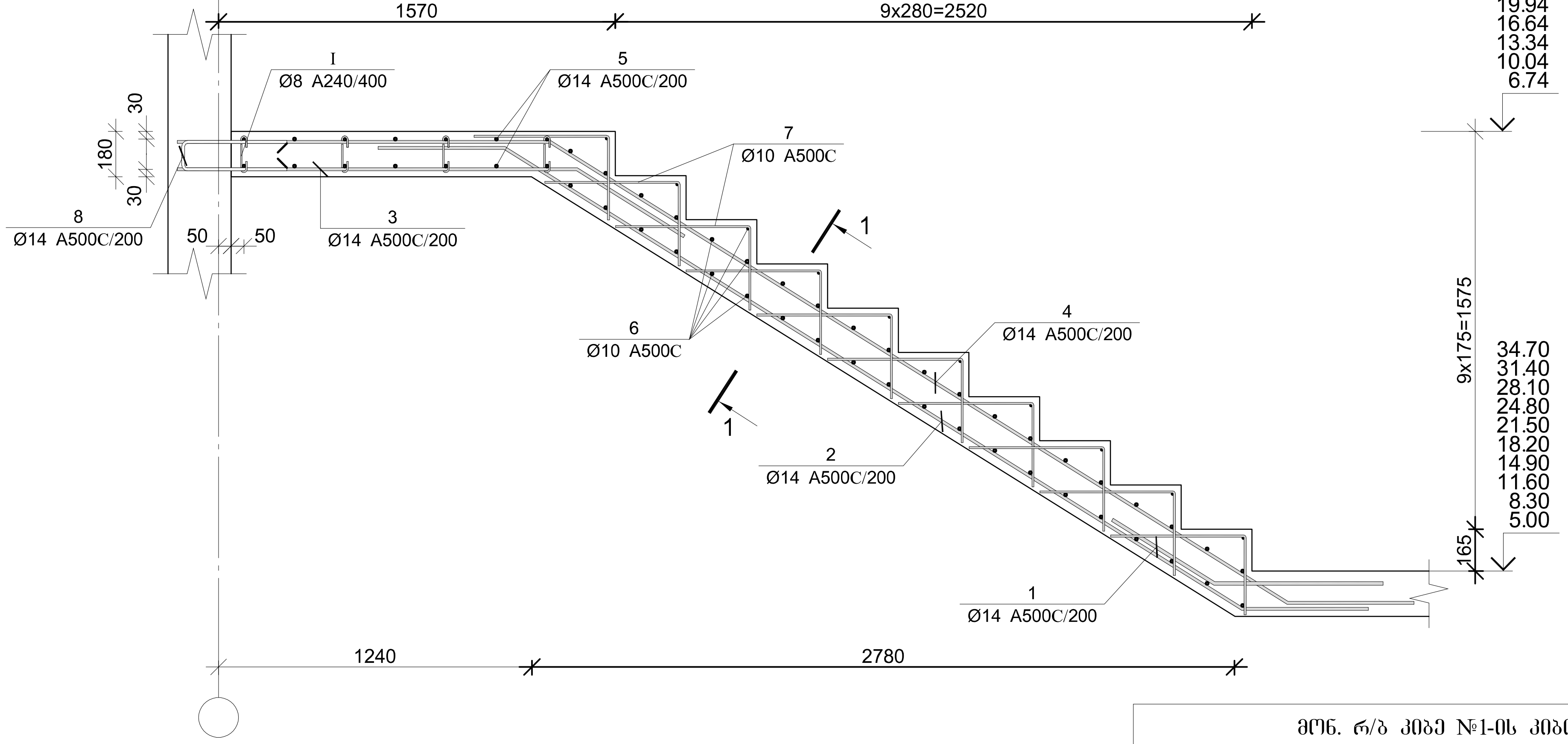


| პოზ. | Ø [მმ.] | ესკიზი [მმ.] | სიგრძე [მმ.] |
|---|---|---|---|
| II | Ø10 | sketch: 400 / 100 / 400 | 900 |

| პოზ. | Ø [მმ.] | ესკიზი [მმ.] | სიგრძე [მმ.] |
|---|---|---|---|
| 1 | Ø14 | sketch: 700 / 148° / 700 | 1400 |
| 2 | Ø14 | sketch: 700 / 148° / 3400 / 148° / 700 | 4800 |
| 3 | Ø14 | sketch: 1600 / 148° / 700 | 2300 |
| 4 | Ø14 | sketch: 1500 / 148° / 4500 / 148° / 700 | 6700 |
| 5 | Ø14 | sketch: 2800 | 2800 |
| 6 | Ø10 | sketch: 1300 | 1300 |
| 7 | Ø10 | sketch: 550 / 350 | 900 |
| 8 | Ø14 | sketch: 800 / 100 / 800 | 1700 |
| I | Ø8 | sketch: 150 / 180° / 180° / 65 / 65 | 280 |

## კვეთი 1–1

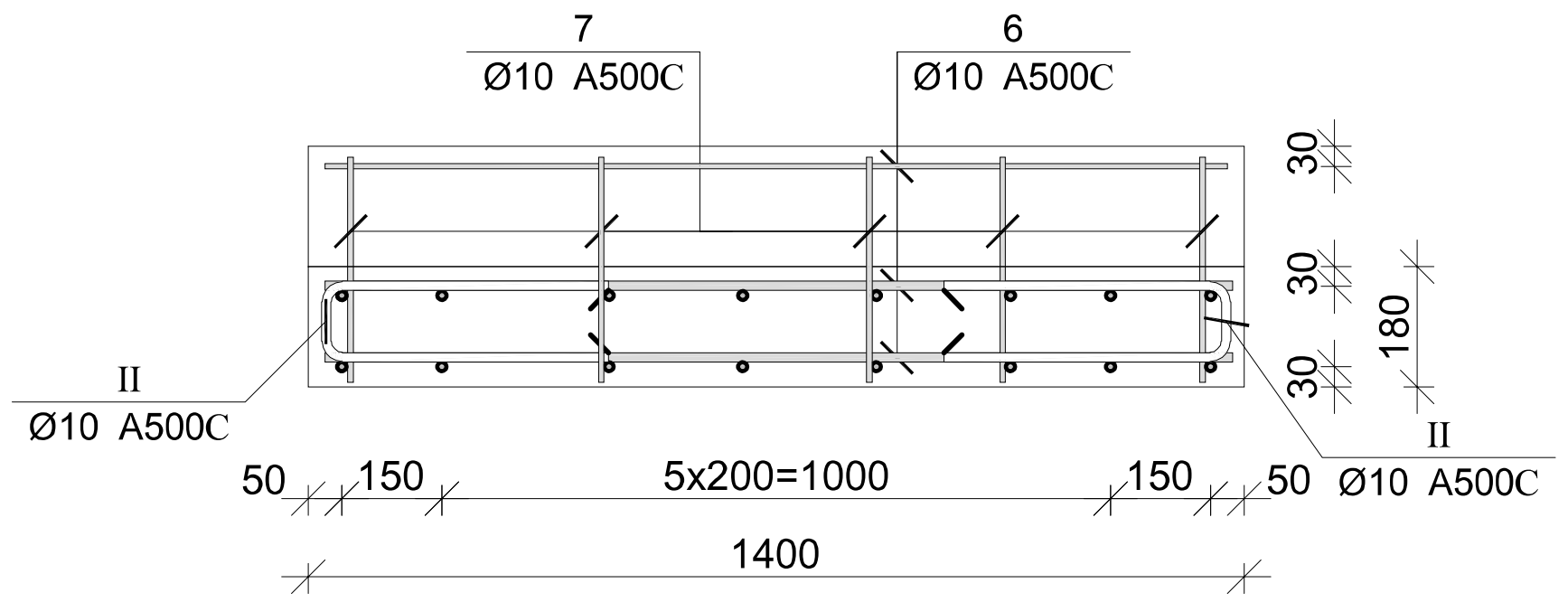


## მონ. რ/ბ კიბე №1-ის კიბის მარშის კმ–6-ის სპეციფიკაცია

| არმატურის სპეციფიკაცია | | | | | არმატურის ამოკრეფა | | | | | ბეტონი B 25 |
|---|---|---|---|---|---|---|---|---|---|---|
| პოზ. № | Ø | L მმ. | n ცალი | Ln მ. | Ø | ∑ Ln მ. | გრძივი მეტრის წონა კგ. | წონა კგ. A240 | წონა კგ. A500C | V; $მ^3$ |
| 1 | 2 | 3 | 4 | 5 | 6 | 7 | 8 | 9 | 10 | 11 |
| 1 | 14 A500C | 1400 | 8 | 11.20 | 8 A240 | 6.72 | 0.39 | 2.65 | | 1.90 |
| 2 | 14 A500C | 4800 | 8 | 38.40 | 10 A500C | 146.00 | 0.62 | | 90.01 | |
| 3 | 14 A500C | 2300 | 8 | 18.40 | 14 A500C | 188.00 | 1.21 | | 227.18 | |
| 4 | 14 A500C | 6700 | 8 | 53.60 | | | | | | |
| 5 | 14 A500C | 2800 | 14 | 39.20 | | | | | | |
| 6 | 10 A500C | 1300 | 50 | 65.00 | | | | | | |
| 7 | 10 A500C | 900 | 50 | 45.00 | | | | | | |
| 8 | 14 A500C | 1700 | 16 | 27.20 | | | | | | |
| I | 8 A240 | 280 | 24 | 6.72 | | | | | | |
| II | 10 A500C | 900 | 40 | 36.00 | | | | ∑ 2.65 | 317.20 | 1.90 |
| | | | | | | n= 10 | | 26.52 | 3171.97 | 19.00 |
| | | | | | | | | | 168.34 | კგ/$მ^3$ |

ARCHIUM architecture & design

პროექტის დასახელება
მრავალბინიანი საცხოვრებელი სახლი

პროექტის მისამართი
ქ.თბილისი,
დასახლება ვაზისუბანი მ/რ IV
კვარტალი I
ს/კ. 01.17.07.023.001

დამკვეთი
შ.პ.ს მილენიუმ ს/კ 429654046

მპ მუშა პროექტი

სტადია თარიღი განმარტება
2025

მთ. არქიტექტორი თ. ბიბიაშვილი
მთ. კონსტრუქტორი ლ. კაკაბაძე
შეასრულა ა. ცაავა

საავტორო უფლებები
შპს "არქიუმ არქიტექტურა"

ნახაზის დასახელება
მონ. რ/ბ კიბე №1-ის კიბის მარშის კმ–6-ის არმირება

კ-7.07

A3

## მონ. რ/ბ კიბე №1-ის კიბის მარშის კმ–7-ის არმირება

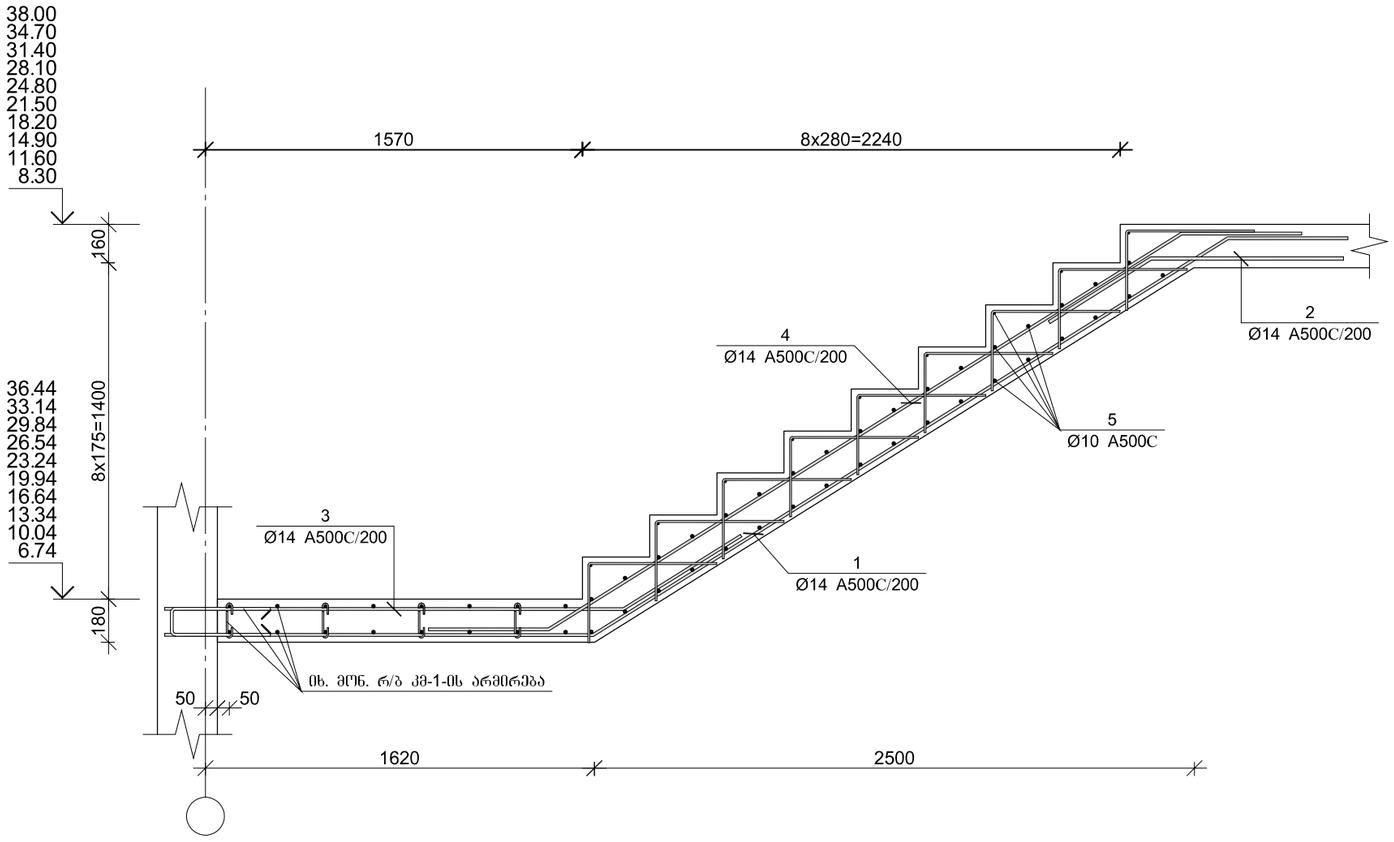


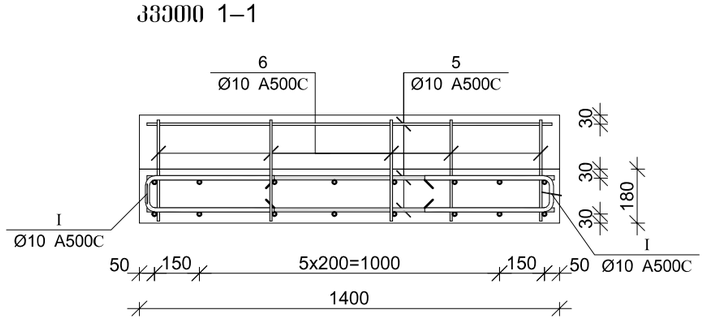


| პოზ. | Ø [მმ.] | ესკიზი [მმ.] | სიგრძე [მმ.] |
|---|---|---|---|
| ① | Ø14 | 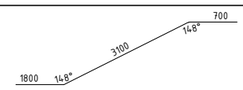  | 5600 |
| ② | Ø14 | 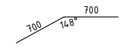  | 1400 |
| ③ | Ø14 |   | 2600 |
| ④ | Ø14 | 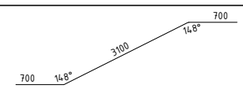  | 4500 |
| ⑤ | Ø10 |   | 1300 |
| ⑥ | Ø10 | 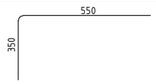  | 900 |
| Ⅰ | Ø10 | 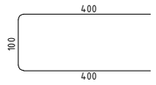  | 900 |

### მონ. რ/ბ კიბე №1-ის კიბის მარშის კმ–7-ის სპეციფიკაცია

| არმატურის სპეციფიკაცია | | | | | არმატურის ამოკრეფა | | | | | ბეტონი B 25 |
|---|---|---|---|---|---|---|---|---|---|---|
| პოზ. № | Ø | L მმ. | n ცალი | Ln მ. | Ø | ∑ Ln მ. | ბრაკით მეტრის წონა კგ. | წონა კგ. A240 | წონა კგ. A500C | V; მ³ |
| 1 | 2 | 3 | 4 | 5 | 6 | 7 | 8 | 9 | 10 | 11 |
| 1 | 14 A500C | 5600 | 8 | 44.80 | 10 A500C | 130.10 | 0.62 | | 80.21 | 1.12 |
| 2 | 14 A500C | 1400 | 8 | 11.20 | 14 A500C | 112.80 | 1.21 | | 136.31 | |
| 3 | 14 A500C | 2600 | 8 | 20.80 | | | | | | |
| 4 | 14 A500C | 4500 | 8 | 36.00 | | | | | | |
| 5 | 10 A500C | 1300 | 44 | 57.20 | | | | | | |
| 6 | 10 A500C | 900 | 45 | 40.50 | | | | | | |
| Ⅰ | 10 A500C | 900 | 36 | 32.40 | | ∑ | | | 216.52 | 1.12 |
| | | | | | | n= 10 | | | 2165.21 | 11.20 |
| | | | | | | | | | 193.32 | კგ/მ³ |

ARCHIUM
architecture & design

პროექტის დასახელება
მრავალბინიანი
საცხოვრებელი სახლი

პროექტის მისამართი
ქ.თბილისი,
დასახლება ვაზისუბანი მ/რ IV
კვარტალი I
ს/კ. 01.17.07.023.001

დამკვეთი
შ.პ.ს მილენიუმ ს/კ 429654046

მპ — მუშა პროექტი

| სტადია | თარიღი | განმარტება |
|---|---|---|
| | 2025 | |

მთ. არქიტექტორი თ. ბიბიაშვილი

მთ. კონსტრუქტორი ლ. კაკაბაძე

შესრულა ა. ცაავა

საავტორო უფლებები
შპს "არქიუმ არქიტექტურა"

ნახაზის დასახელება
მონ. რ/ბ კიბე №1-ის კიბის მარშის კმ–7-ის არმირება

კ-7.08

A3

## მონ. რ/ბ კიბე №1-ის საყალიბე ჭრილი A–A

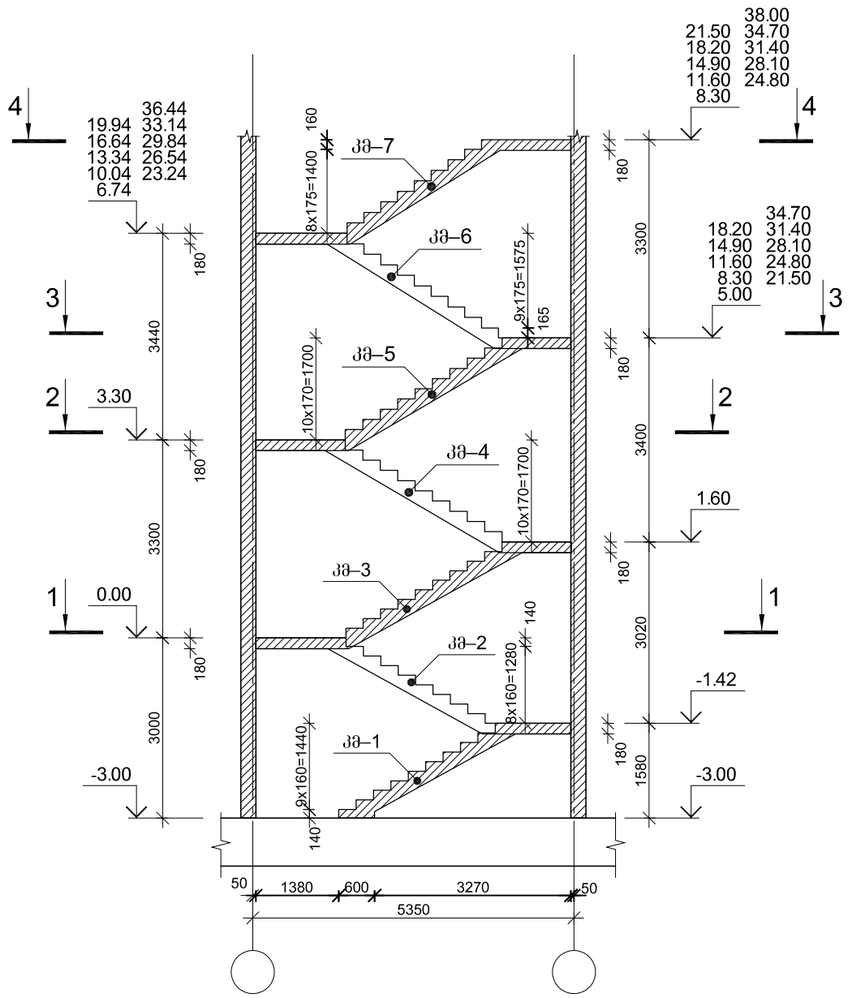


## მონ. რ/ბ კიბე №1-ის საყალიბე გეგმა კვეთი 1–1

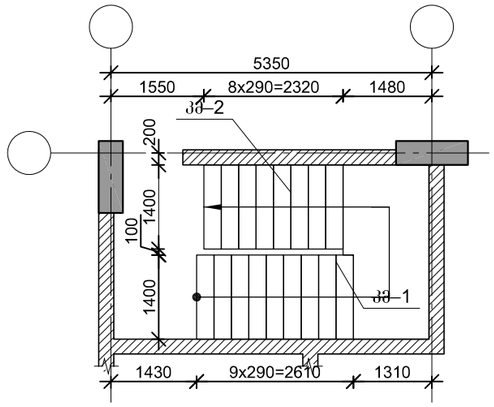


## მონ. რ/ბ კიბე №1-ის საყალიბე გეგმა კვეთი 2–2

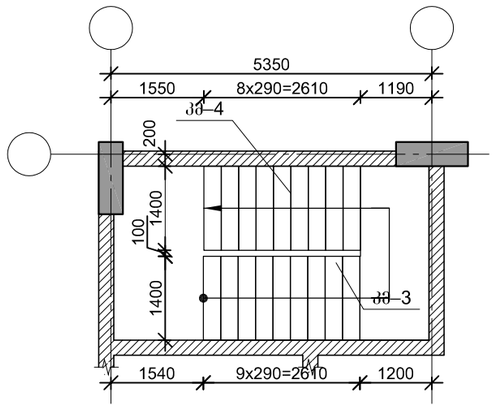


## მონ. რ/ბ კიბე №1-ის საყალიბე გეგმა კვეთი 3–3

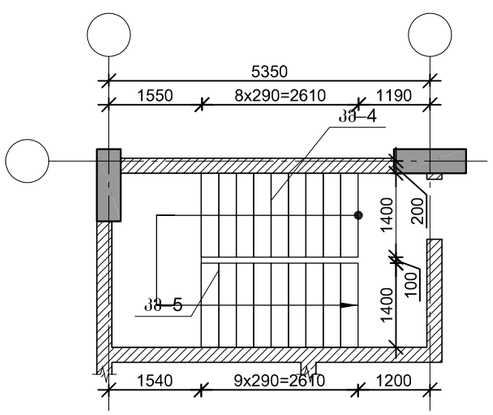


## მონ. რ/ბ კიბე №1-ის საყალიბე გეგმა კვეთი 4–4

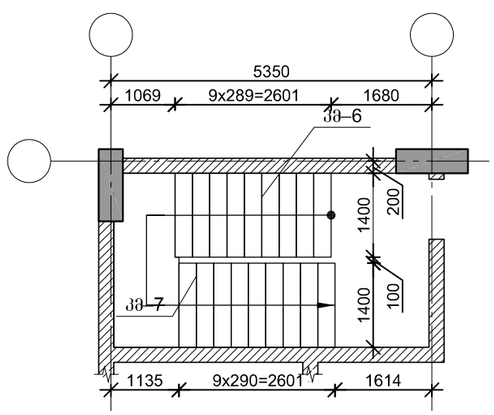



ARCHIUM
architecture & design

პროექტის დასახელება
მრავალბინიანი
საცხოვრებელი სახლი

პროექტის მისამართი
ქ.თბილისი,
დასახლება ვაზისუბანი მ/რ IV
კვარტალი I
ს/კ. 01.17.07.023.001

დამკვეთი
შ.პ.ს მილენიუმ ს/კ 429654046

მპ — მუშა პროექტი

სტადია — თარიღი 2025 — განმარტება

მთ. არქიტექტორი თ. ბიბიაშვილი

მთ. კონსტრუქტორი ლ. კაკაბაძე

შესრულა ა. ცაავა

საავტორო უფლებები
შპს "არქიუმ არქიტექტურა"


ნახაზის დასახელება

მონ. რ/ბ კიბე №1-ის საყალიბე ჭრილები და გეგმები

კ-7.01

A3

# მონ. რ/ბ კიბე №1-ის კიბის მარშის კმ–1-ის არმირება

| პოზ. | Ø [მმ.] | ესკიზი [მმ.] | სიგრძე [მმ.] |
|---|---|---|---|
| ① | Ø14 | 200 / 800 | 1000 |

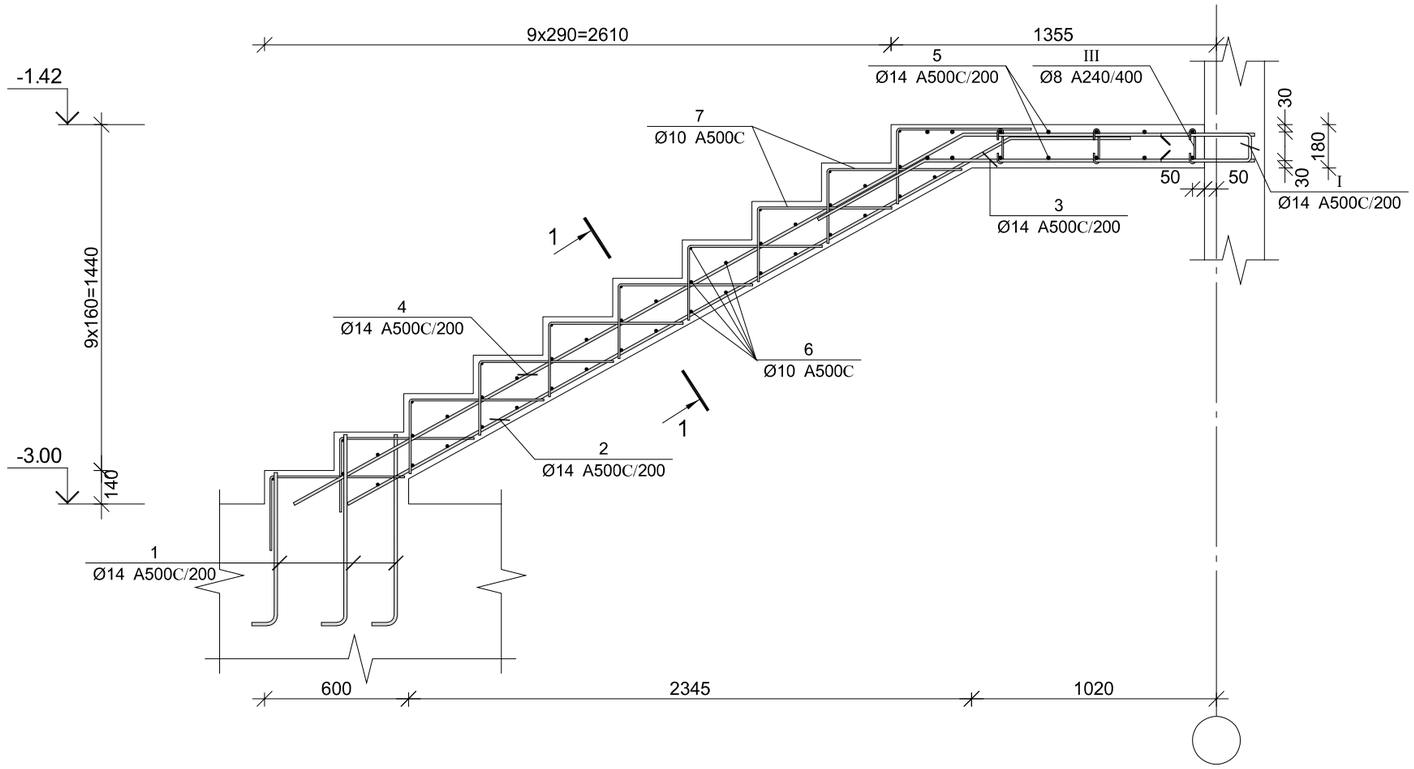


## კვეთი 1–1

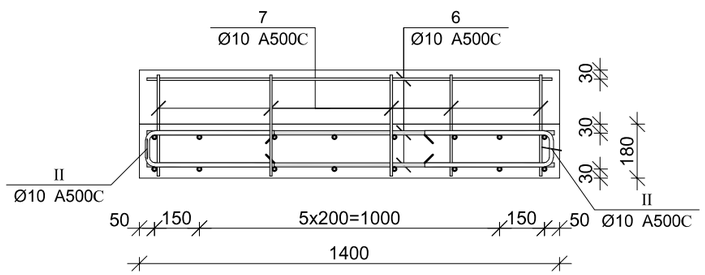


| პოზ. | Ø [მმ.] | ესკიზი [მმ.] | სიგრძე [მმ.] |
|---|---|---|---|
| ② | Ø14 | 700, 3150, 151° | 3850 |
| ③ | Ø14 | 1400, 600, 151° | 2000 |
| ④ | Ø14 | 1200, 3200, 151° | 4400 |
| ⑤ | Ø14 | 2800 | 2800 |
| ⑥ | Ø10 | 1300 | 1300 |
| ⑦ | Ø10 | 550, 350 | 900 |
| Ⅰ | Ø14 | 800, 100, 800 | 1700 |
| Ⅱ | Ø10 | 400, 100, 400 | 900 |
| Ⅲ | Ø8 | 150, 180°, 65, 65, 180° | 280 |

## მონ. რ/ბ კიბე №1-ის კიბის მარშის კმ–1-ის სპეციფიკაცია

| არმატურის სპეციფიკაცია | | | | | არმატურის ამოკრეფა | | | | | ბეტონი B 25 |
|---|---|---|---|---|---|---|---|---|---|---|
| პოზ. № | Ø | L მმ. | n ცალი | Ln მ. | Ø | ∑ Ln მ. | მარკის მეტრის წონა კგ. | წონა კგ. A240 | წონა კგ. A500C | V; მ³ |
| 1 | 2 | 3 | 4 | 5 | 6 | 7 | 8 | 9 | 10 | 11 |
| 1 | 14 A500C | 1000 | 24 | 24.00 | 8 A240 | 6.60 | 0.39 | 2.60 | | 1.78 |
| 2 | 14 A500C | 3850 | 8 | 30.80 | 10 A500C | 137.20 | 0.62 | | 84.59 | |
| 3 | 14 A500C | 2000 | 8 | 16.00 | 14 A500C | 166.80 | 1.21 | | 201.56 | |
| 4 | 14 A500C | 4400 | 8 | 35.20 | | | | | | |
| 5 | 14 A500C | 2800 | 12 | 33.60 | | | | | | |
| 6 | 10 A500C | 1300 | 46 | 59.80 | | | | | | |
| 7 | 10 A500C | 900 | 50 | 45.00 | | | | | | |
| Ⅰ | 14 A500C | 1700 | 16 | 27.20 | | | | | | |
| Ⅱ | 10 A500C | 900 | 36 | 32.40 | | | | | | |
| Ⅲ | 8 A240 | 275 | 24 | 6.60 | | | ∑ | 2.60 | 286.15 | 1.78 |
| | | | | | | | n= 1 | 2.60 | 286.15 | 1.78 |
| | | | | | | | | | 162.41 | კგ/მ³ |

ARCHIUM
architecture & design

პროექტის დასახელება
მრავალბინიანი
საცხოვრებელი სახლი

პროექტის მისამართი
ქ.თბილისი,
დასახლება ვაზისუბანი მ/რ IV
კვარტალი I
ს/კ. 01.17.07.023.001

დამკვეთი
შ.პ.ს მილენიუმ ს/კ 429654046

მპ — მუშა პროექტი

სტადია — თარიღი 2025 — განმარტება

მთ. არქიტექტორი თ. ბიბიაშვილი

მთ. კონსტრუქტორი ლ. კაკაბაძე

შესრულა ა. ცაავა

საავტორო უფლებები
შპს "არქიუმ არქიტექტურა"

ნახაზის დასახელება
მონ. რ/ბ კიბე №1-ის კიბის მარშის კმ–1-ის არმირება

კ-7.02

A3

## მონ. რ/ბ კიბე №1-ის კიბის მარშის კმ–2-ის არმირება

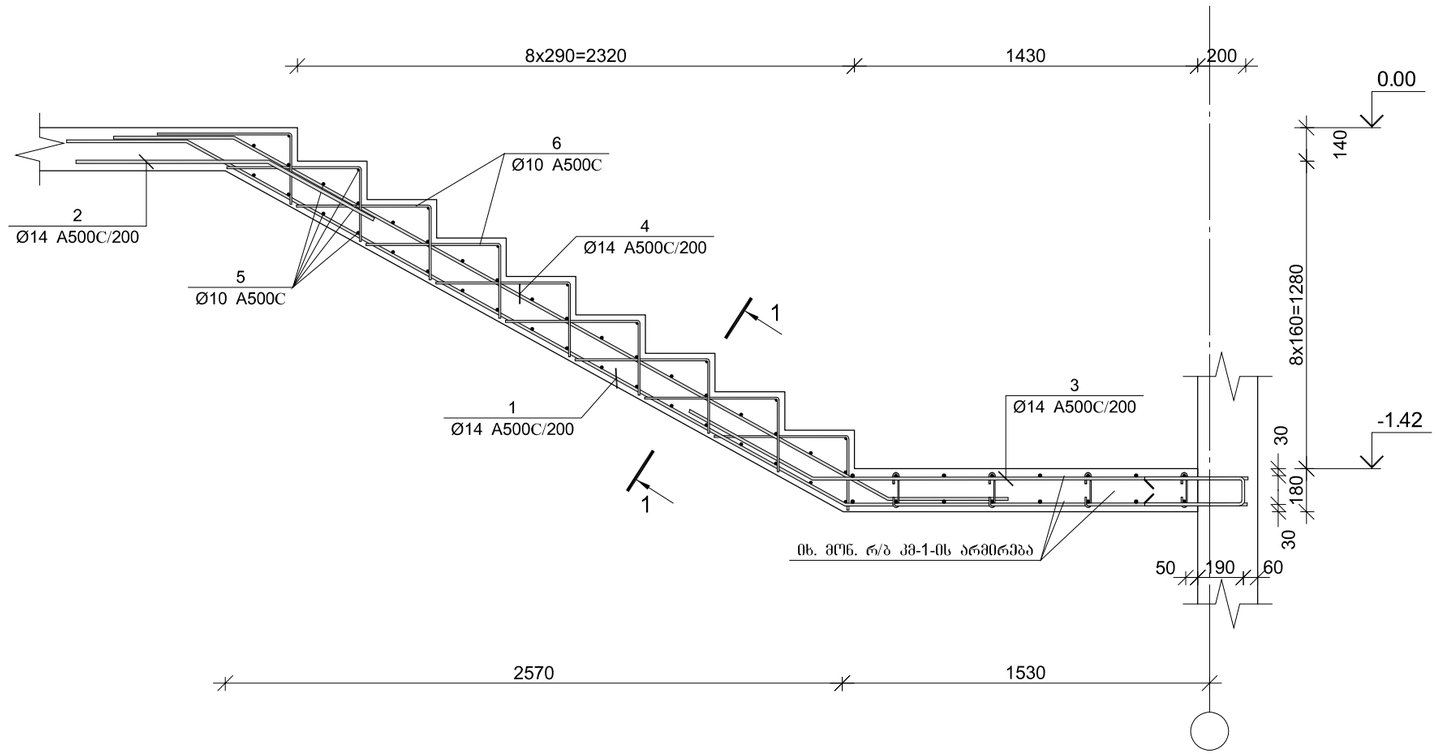


| პოზ. | Ø [მმ.] | ესკიზი [მმ.] | სიგრძე [მმ.] |
|---|---|---|---|
| ① | Ø14 | 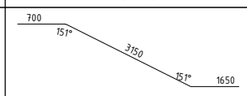 | 5500 |
| ② | Ø14 | 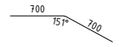 | 1400 |
| ③ | Ø14 | 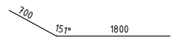 | 2500 |
| ④ | Ø14 | 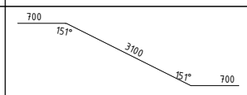 | 4500 |
| ⑤ | Ø10 |  | 1300 |
| ⑥ | Ø10 | 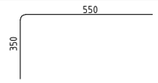 | 900 |
| Ⅰ | Ø10 | 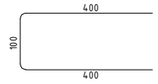 | 900 |

### კვეთი 1–1

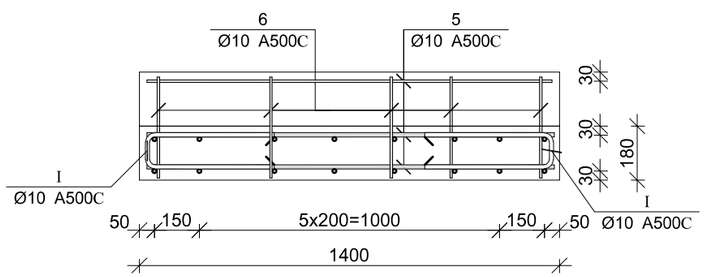


### მონ. რ/ბ კიბე №1-ის კიბის მარშის კმ–2-ის სპეციფიკაცია

| არმატურის სპეციფიკაცია | | | | | არმატურის ამოკრეფა | | | | | ბეტონი B 25 |
|---|---|---|---|---|---|---|---|---|---|---|
| პოზ. № | Ø | L მმ. | n ცალი | Ln მ. | Ø | ∑ Ln მ. | ბრაკის შეტრის წონა კგ. | წონა კგ. A240 | წონა კგ. A500C | V; მ³ |
| 1 | 2 | 3 | 4 | 5 | 6 | 7 | 8 | 9 | 10 | 11 |
| 1 | 14 A500C | 5500 | 8 | 44.00 | 10 A500C | 131.40 | 0.62 | | 81.01 | 1.12 |
| 2 | 14 A500C | 1400 | 8 | 11.20 | 14 A500C | 111.20 | 1.21 | | 134.38 | |
| 3 | 14 A500C | 2500 | 8 | 20.00 | | | | | | |
| 4 | 14 A500C | 4500 | 8 | 36.00 | | | | | | |
| 5 | 10 A500C | 1300 | 45 | 58.50 | | | | | | |
| 6 | 10 A500C | 900 | 45 | 40.50 | | | | | | |
| Ⅰ | 10 A500C | 900 | 36 | 32.40 | | ∑ | | | 215.39 | 1.12 |
| | | | | | | n= 1 | | | 215.39 | 1.12 |
| | | | | | | | | | 192.31 | კგ/მ³ |

ARCHIUM
architecture & design

პროექტის დასახელება
მრავალბინიანი
საცხოვრებელი სახლი

პროექტის მისამართი
ქ.თბილისი,
დასახლება ვაზისუბანი მ/რ IV
კვარტალი I
ს/კ. 01.17.07.023.001

დამკვეთი
შ.პ.ს მილენიუმ ს/კ 429654046

მპ — მუშა პროექტი

სტადია — თარიღი 2025 — განმარტება

მთ. არქიტექტორი თ. ბიბიაშვილი

მთ. კონსტრუქტორი ლ. კაკაბაძე

შესრულა ა. ცაავა

საავტორო უფლებები
შპს "არქიუმ არქიტექტურა"

ნახაზის დასახელება
მონ. რ/ბ კიბე №1-ის კიბის მარშის კმ–2-ის არმირება

კ-7.03

A3

## მონ. რ/ბ კიბე №1-ის კიბის მარშის კმ-3-ის არმირება

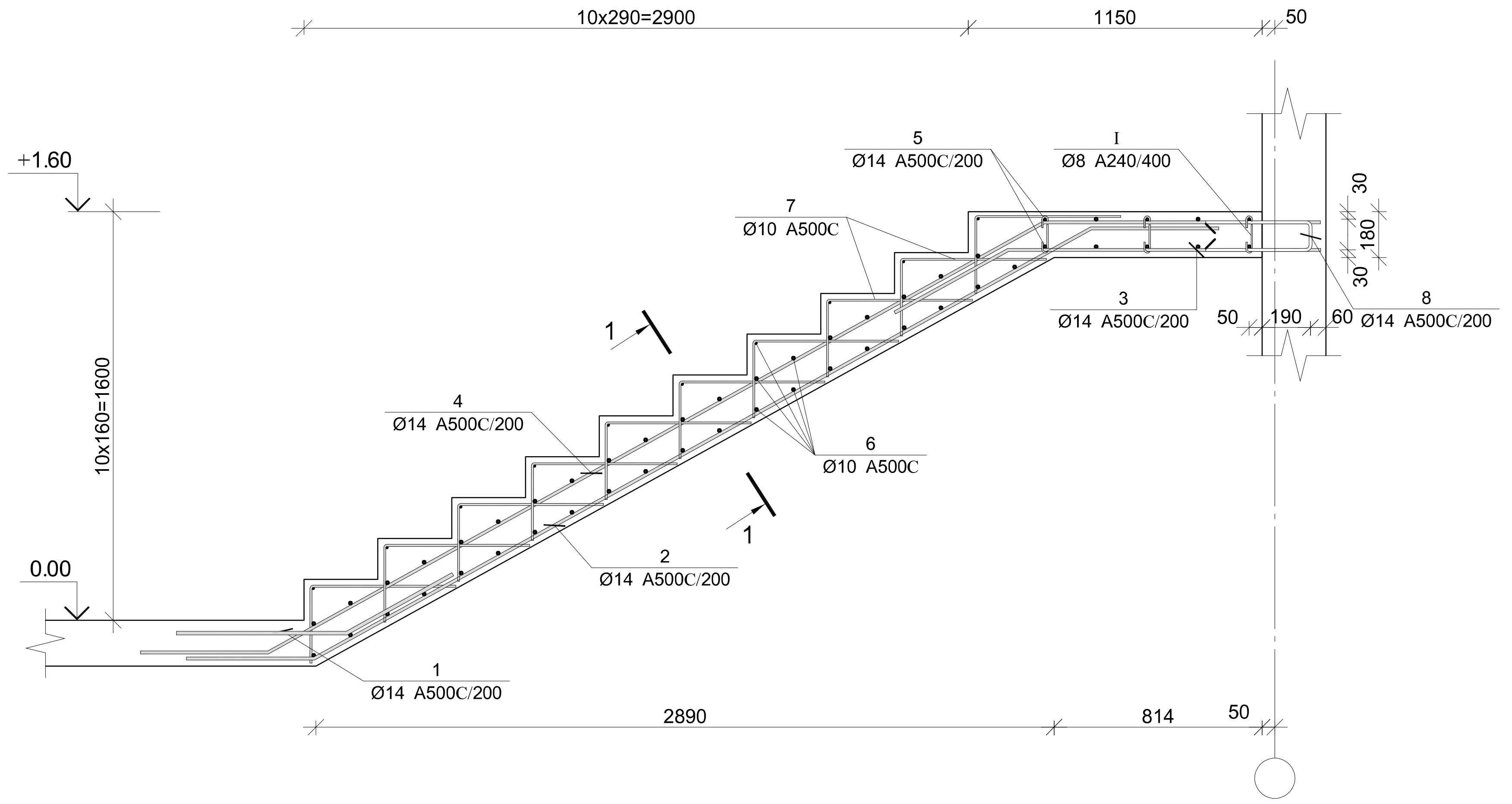


| პოზ. | Ø [მმ.] | ესკიზი [მმ.] | სიგრძე [მმ.] |
|---|---|---|---|
| II | Ø10 | 400 / 100 / 400 | 900 |

| პოზ. | Ø [მმ.] | ესკიზი [მმ.] | სიგრძე [მმ.] |
|---|---|---|---|
| 1 | Ø14 | 500 / 151° / 600 | 1100 |
| 2 | Ø14 | 600 / 151° / 3500 / 151° / 600 | 4700 |
| 3 | Ø14 | 1050 / 151° / 600 | 1650 |
| 4 | Ø14 | 900 / 151° / 3500 / 151° / 600 | 5000 |
| 5 | Ø14 | 2800 | 2800 |
| 6 | Ø10 | 1350 | 1350 |
| 7 | Ø10 | 550 / 350 | 900 |
| 8 | Ø14 | 800 / 100 / 800 | 1700 |
| I | Ø8 | 150 / 180° / 65 / 65 / 180° | 280 |

### ჭრილი 1–1

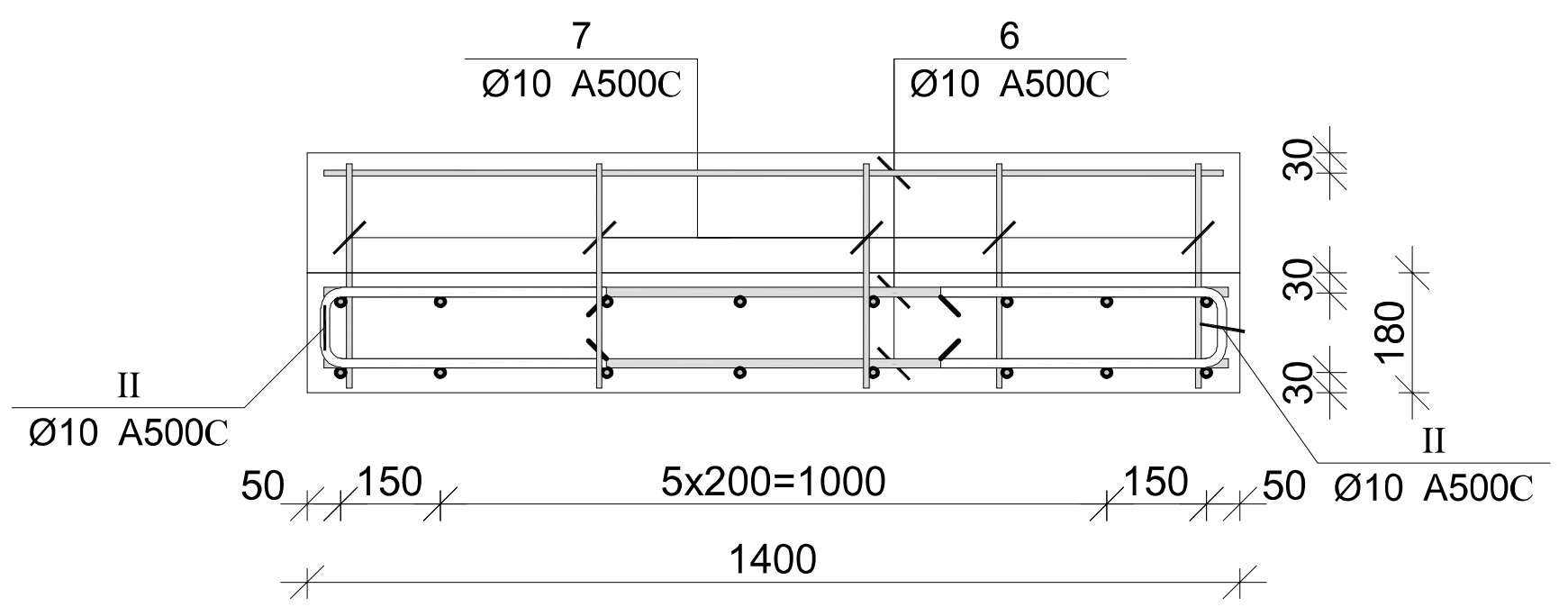


| მონ. რ/ბ კიბე №1-ის კიბის მარშის კმ–3-ის სპეციფიკაცია | | | | | | | | | | |
|---|---|---|---|---|---|---|---|---|---|---|
| არმატურის სპეციფიკაცია | | | | | არმატურის ამოკრეფა | | | | | ბეტონი B 25 |
| პოზ. № | Ø | L მმ. | n ცალი | Ln მ. | Ø | ∑ Ln მ. | გრძივი მეტრის წონა კგ. | წონა კგ. A240 | წონა კგ. A500C | V; მ³ |
| 1 | 2 | 3 | 4 | 5 | 6 | 7 | 8 | 9 | 10 | 11 |
| 1 | 14 A500C | 1100 | 8 | 8.80 | 8 A240 | 6.72 | 0.39 | 2.65 | | 1.78 |
| 2 | 14 A500C | 4700 | 8 | 37.60 | 10 A500C | 148.50 | 0.62 | | 91.56 | |
| 3 | 14 A500C | 1650 | 8 | 13.20 | 14 A500C | 154.80 | 1.21 | | 187.06 | |
| 4 | 14 A500C | 5000 | 8 | 40.00 | | | | | | |
| 5 | 14 A500C | 2800 | 10 | 28.00 | | | | | | |
| 6 | 10 A500C | 1350 | 50 | 67.50 | | | | | | |
| 7 | 10 A500C | 900 | 50 | 45.00 | | | | | | |
| 8 | 14 A500C | 1700 | 16 | 27.20 | | | | | | |
| I | 8 A240 | 280 | 24 | 6.72 | | | | | | |
| II | 10 A500C | 900 | 40 | 36.00 | | | ∑ | 2.65 | 278.62 | 1.78 |
| | | | | | | n= 1 | | 2.65 | 278.62 | 1.78 |
| | | | | | | | | | 158.46 | კგ/მ³ |

ARCHIUM architecture & design

პროექტის დასახელება
მრავალბინიანი საცხოვრებელი სახლი

პროექტის მისამართი
ქ.თბილისი,
დასახლება ვაზისუბანი მ/რ IV კვარტალი I
ს/კ. 01.17.07.023.001

დამკვეთი
შ.პ.ს მილენიუმ ს/კ 429654046

მპ — მუშა პროექტი

სტადია | თარიღი 2025 | განმარტება

მთ. არქიტექტორი — თ. ბიბილაშვილი
მთ. კონსტრუქტორი — ლ. კაკაბაძე
შეასრულა — ა. ცაავა

საავტორო უფლებები
შპს "არქიუმ არქიტექტურა"

ნახაზის დასახელება
მონ. რ/ბ კიბე №1-ის კიბის მარშის კმ–3-ის არმირება

კ-7.04

A3

## მრავალბინიანი საცხოვრებელი სახლის მრ. რ/ბ კიბე №1-ის კიბის მარშის კმ–4-ის არმირება

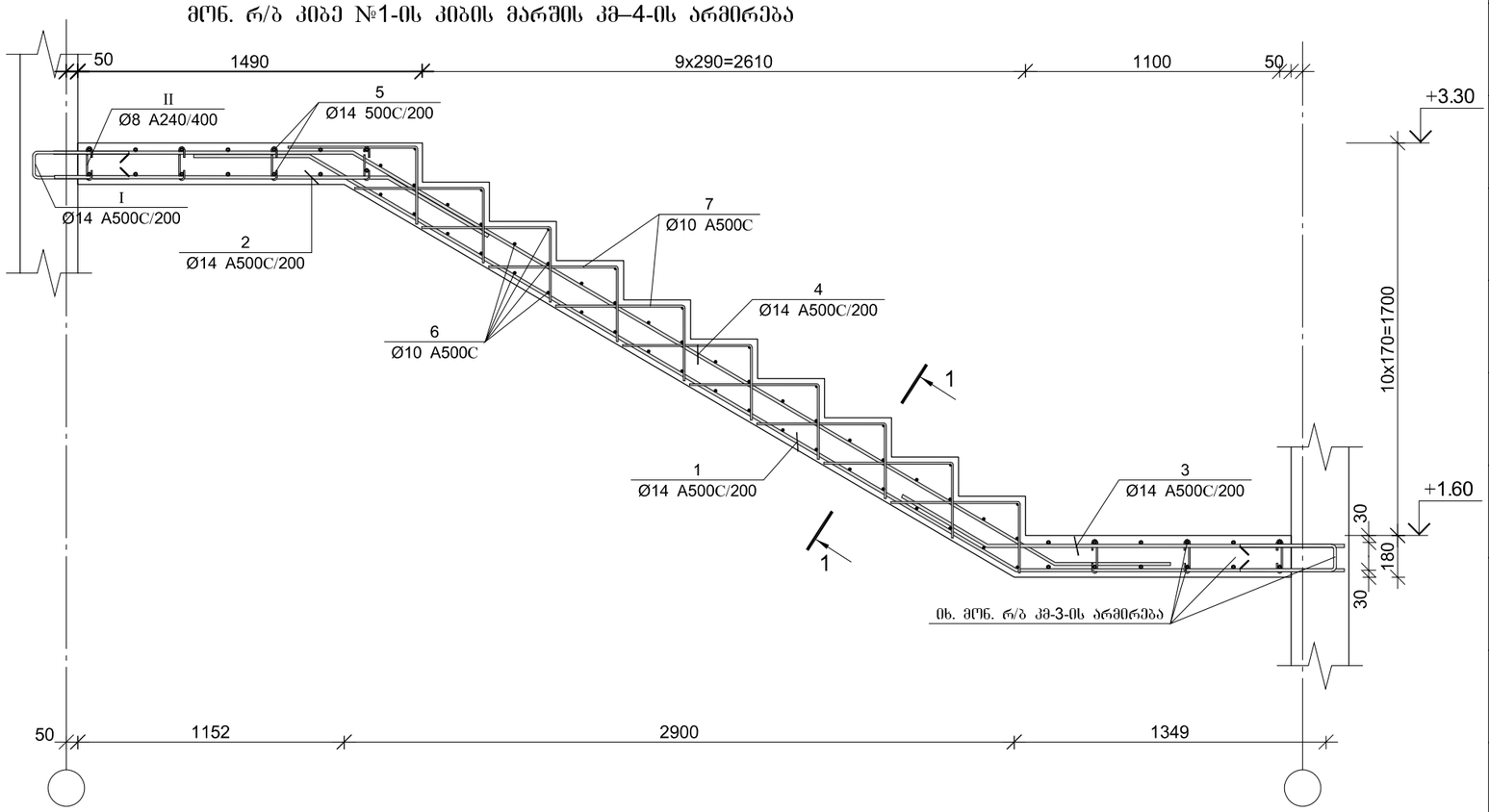


| პოზ. | Ø [მმ.] | ესკიზი [მმ.] | სიგრძე [მმ.] |
|---|---|---|---|
| ① | Ø14 |   | 5600 |
| ② | Ø14 | 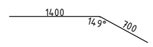  | 2100 |
| ③ | Ø14 | 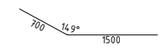  | 2200 |
| ④ | Ø14 | 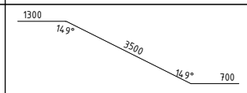  | 5500 |
| ⑤ | Ø14 |   | 2800 |
| ⑥ | Ø10 | 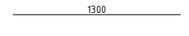  | 1300 |
| ⑦ | Ø10 |   | 900 |
| Ⅰ | Ø14 | 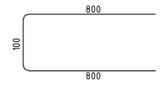  | 1700 |
| Ⅱ | Ø8 | 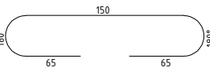  | 280 |

| პოზ. | Ø [მმ.] | ესკიზი [მმ.] | სიგრძე [მმ.] |
|---|---|---|---|
| Ⅲ | Ø10 | 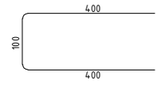  | 900 |

### კვეთი 1–1

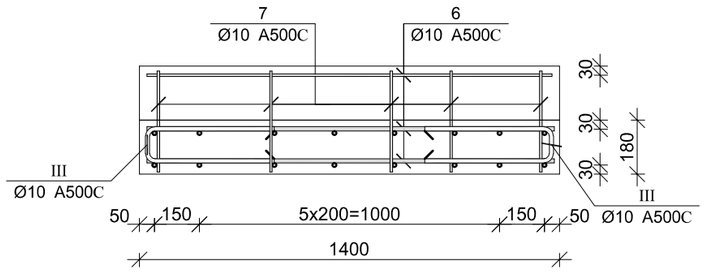


### მრ. რ/ბ კიბე №1-ის კიბის მარშის კმ–4-ის სპეციფიკაცია

| არმატურის სპეციფიკაცია | | | | | არმატურის ამოკრეფა | | | | | ბეტონი B 25 |
|---|---|---|---|---|---|---|---|---|---|---|
| პოზ. № | Ø | L მმ. | n ცალი | Ln მ. | Ø | ∑ Ln მ. | ბრაკის მეჩრის წონა კგ. | წონა კგ. A240 | წონა კგ. A500C | V; მ³ |
| 1 | 2 | 3 | 4 | 5 | 6 | 7 | 8 | 9 | 10 | 11 |
| 1 | 14 A500C | 5600 | 8 | 44.80 | 8 A240 | 6.72 | 0.39 | 2.65 | | 1.90 |
| 2 | 14 A500C | 2100 | 8 | 16.80 | 10 A500C | 139.50 | 0.62 | | 86.01 | |
| 3 | 14 A500C | 2200 | 8 | 17.60 | 14 A500C | 189.60 | 1.21 | | 229.12 | |
| 4 | 14 A500C | 5500 | 8 | 44.00 | | | | | | |
| 5 | 14 A500C | 2800 | 14 | 39.20 | | | | | | |
| 6 | 10 A500C | 1300 | 45 | 58.50 | | | | | | |
| 7 | 10 A500C | 900 | 50 | 45.00 | | | | | | |
| I | 14 A500C | 1700 | 16 | 27.20 | | | | | | |
| II | 8 A240 | 280 | 24 | 6.72 | | | | | | |
| III | 10 A500C | 900 | 40 | 36.00 | | | ∑ | 2.65 | 315.12 | 1.90 |
| | | | | | | | n= 1 | 2.65 | 315.12 | 1.90 |
| | | | | | | | | | 167.25 | კგ/მ³ |

ARCHIUM
architecture & design

პროექტის დასახელება
მრავალბინიანი საცხოვრებელი სახლი

პროექტის მისამართი
ქ.თბილისი, დასახლება ვაზისუბანი მ/რ IV კვარტალი I ს/კ. 01.17.07.023.001

დამკვეთი
შ.პ.ს მილენიუმ ს/კ 429654046

მპ — მუშა პროექტი

სტადია — თარიღი 2025 — განმარტება

მთ. არქიტექტორი თ. ბიბიაშვილი

მთ. კონსტრუქტორი ლ. კაკაბაძე

შესრულა ა. ცაავა

საავტორო უფლებები
შპს "არქიუმ არქიტექტურა"

ნახაზის დასახელება
მრ. რ/ბ კიბე №1-ის კიბის მარშის კმ–4-ის არმირება

კ-7.05

A3

## მონ. რ/ბ კიბე №1-ის კიბის მარშის კმ–5-ის არმირება

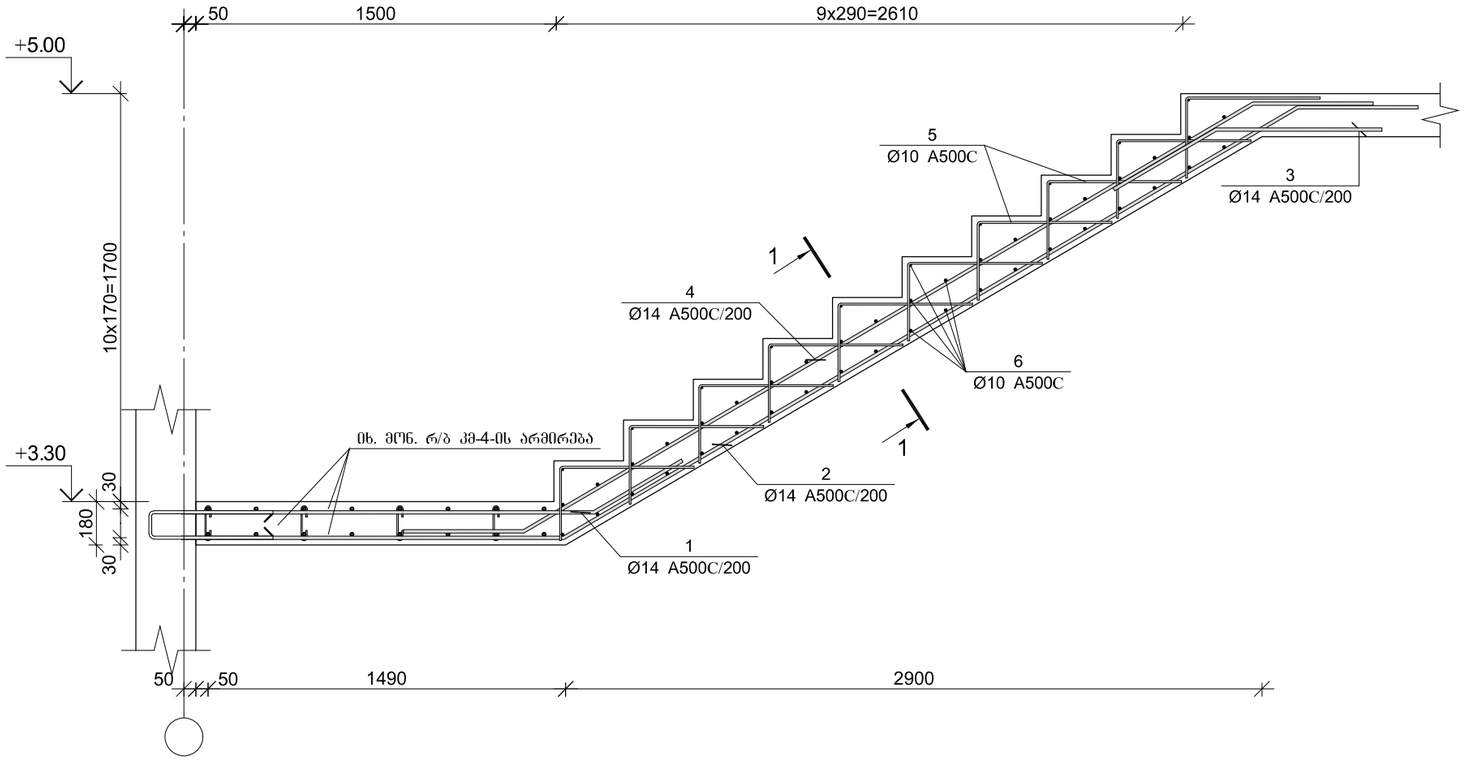


## კვეთი 1–1

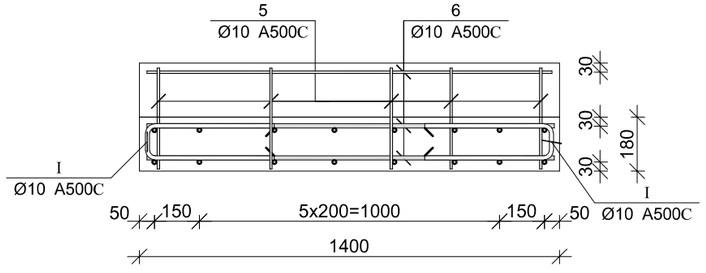


| პოზ. | Ø [მმ.] | ესკიზი [მმ.] | სიგრძე [მმ.] |
|---|---|---|---|
| ① | Ø14 | 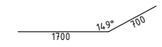  | 2200 |
| ② | Ø14 |   | 5800 |
| ③ | Ø14 | 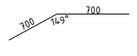  | 1400 |
| ④ | Ø14 |   | 4900 |
| ⑤ | Ø10 |   | 900 |
| ⑥ | Ø10 |   | 1300 |

## მონ. რ/ბ კიბე №1-ის კიბის მარშის კმ–5-ის სპეციფიკაცია

| არმატურის სპეციფიკაცია | | | | | არმატურის ამოკრეფა | | | | | ბეტონი B 25 |
|---|---|---|---|---|---|---|---|---|---|---|
| პოზ. № | Ø | L მმ. | n ცალი | Ln მ. | Ø | ∑ Ln მ. | ბრაკით მეტრის წონა კგ. | წონა კგ. A240 | წონა კგ. A500C | V; მ³ |
| 1 | 2 | 3 | 4 | 5 | 6 | 7 | 8 | 9 | 10 | 11 |
| 1 | 14 A500C | 2200 | 8 | 17.60 | 10 A500C | 112.50 | 0.62 | | 69.36 | 1.40 |
| 2 | 14 A500C | 5800 | 8 | 46.40 | 14 A500C | 114.40 | 1.21 | | 138.24 | |
| 3 | 14 A500C | 1400 | 8 | 11.20 | | | | | | |
| 4 | 14 A500C | 4900 | 8 | 39.20 | | | | | | |
| 5 | 10 A500C | 900 | 50 | 45.00 | | | | | | |
| 6 | 10 A500C | 1350 | 50 | 67.50 | | | | | | |
| | | | | | | | ∑ | | 207.60 | 1.40 |
| | | | | | | n= 1 | | | 207.60 | 1.40 |
| | | | | | | | | | 148.29 | კგ/მ³ |

ARCHIUM
architecture & design

პროექტის დასახელება
მრავალბინიანი
საცხოვრებელი სახლი

პროექტის მისამართი
ქ.ობილისი,
დასახლება ვაზისუბანი მ/რ IV
კვარტალი I
ს/კ. 01.17.07.023.001

დამკვეთი
შ.პ.ს მილენიუმ ს/კ 429654046

მპ | მუშა პროექტი

| სტადია | თარიღი | განმარტება |
|---|---|---|
| | 2025 | |

მთ. არქიტექტორი თ. ბიბიაშვილი

მთ. კონსტრუქტორი ლ. კაკაბაძე

შესრულა ა. ცაავა

საავტორო უფლებები
შპს "არქიუმ არქიტექტურა"

ნახაზის დასახელება
მონ. რ/ბ კიბე №1-ის კიბის მარშის კმ–5-ის არმირება

კ-7.06

A3

## მონ. რ/ბ კიბე №1-ის კიბის მარშის კმ–6-ის არმირება

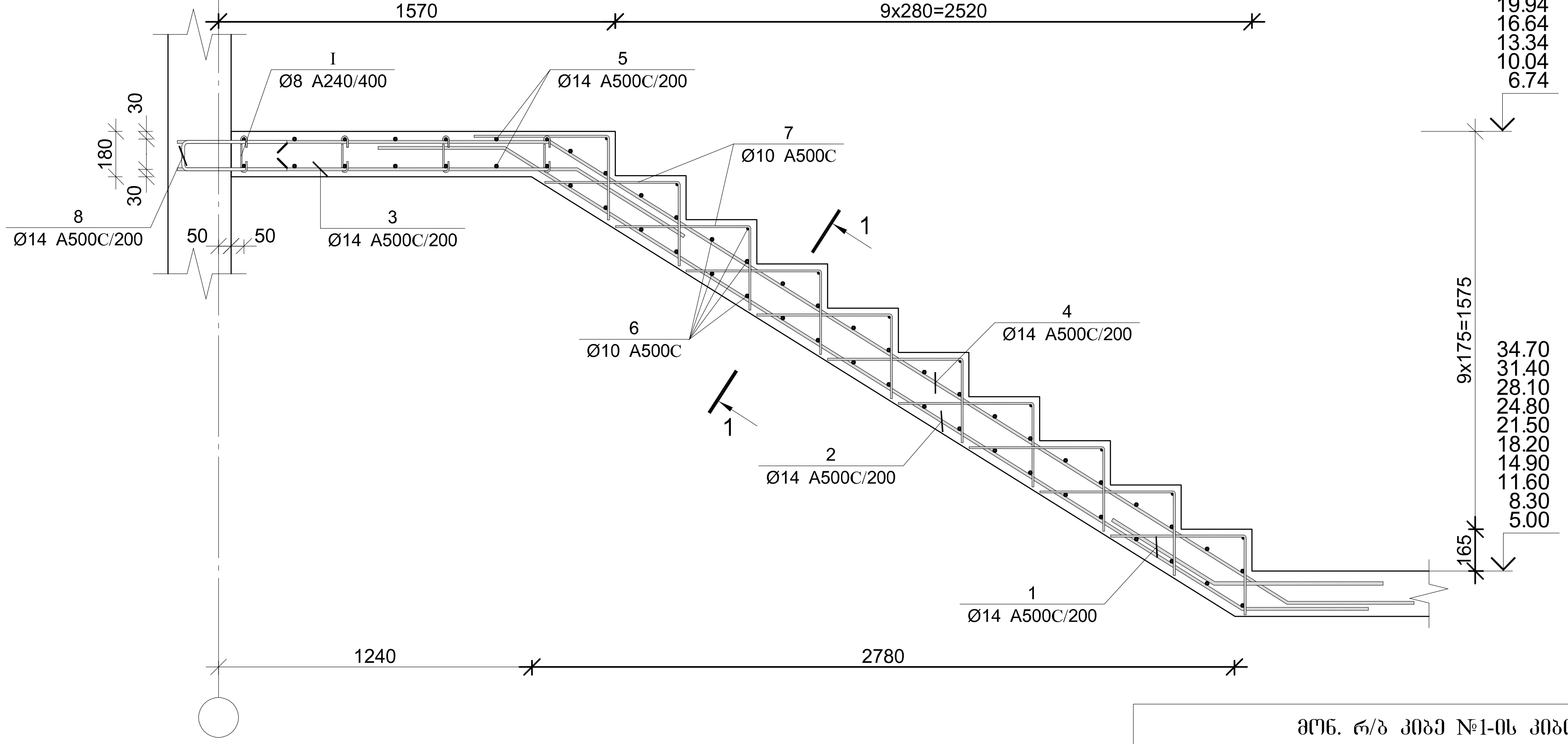


| პოზ. | Ø [მმ.] | ესკიზი [მმ.] | სიგრძე [მმ.] |
|---|---|---|---|
| II | Ø10 | 400; 100; 400 | 900 |

| პოზ. | Ø [მმ.] | ესკიზი [მმ.] | სიგრძე [მმ.] |
|---|---|---|---|
| 1 | Ø14 | 700; 148°; 700 | 1400 |
| 2 | Ø14 | 700; 148°; 3400; 148°; 700 | 4800 |
| 3 | Ø14 | 1600; 148°; 700 | 2300 |
| 4 | Ø14 | 1500; 148°; 4500; 148°; 700 | 6700 |
| 5 | Ø14 | 2800 | 2800 |
| 6 | Ø10 | 1300 | 1300 |
| 7 | Ø10 | 550; 350 | 900 |
| 8 | Ø14 | 800; 100; 800 | 1700 |
| I | Ø8 | 150; 180°; 65; 65; 180° | 280 |

### ჭრილი 1–1

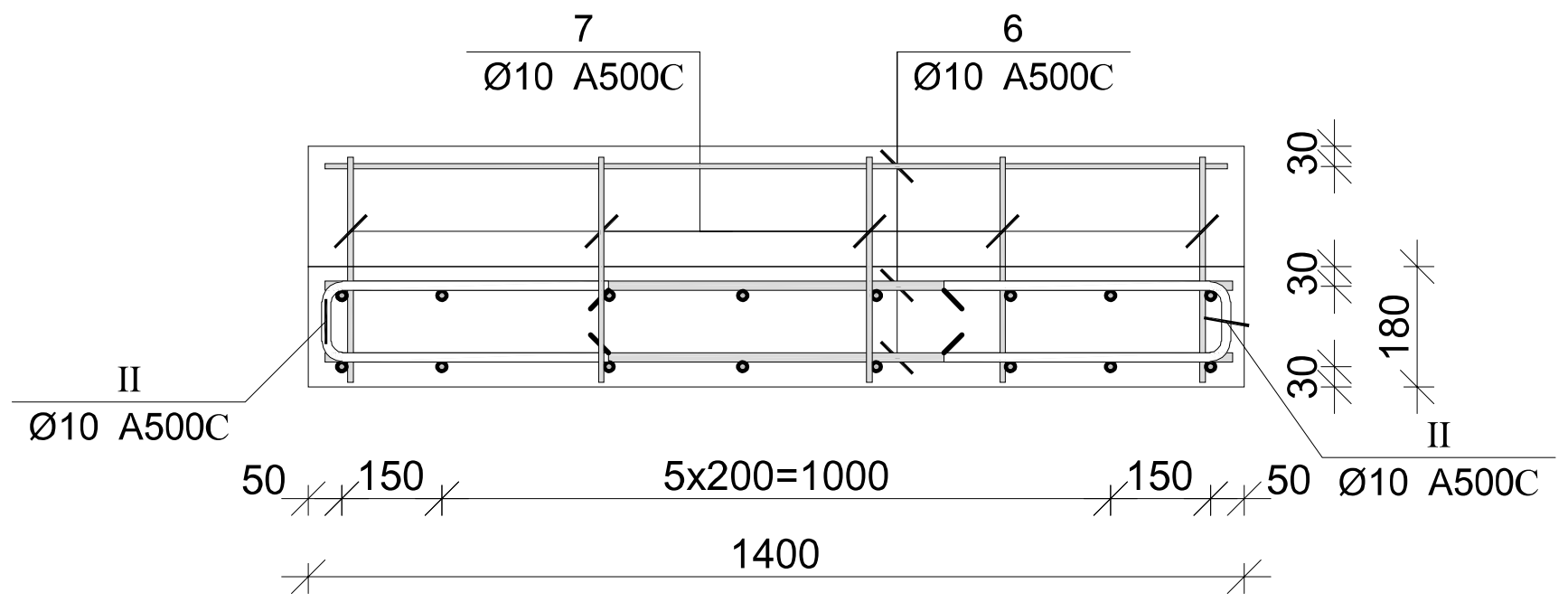


| მონ. რ/ბ კიბე №1-ის კიბის მარშის კმ–6-ის სპეციფიკაცია | | | | | | | | | | |
|---|---|---|---|---|---|---|---|---|---|---|
| არმატურის სპეციფიკაცია | | | | | არმატურის ამოკრეფა | | | | | ბეტონი B 25 |
| პოზ. № | Ø | L მმ. | n ცალი | Ln მ. | Ø | ∑ Ln მ. | გრძივი მეტრის წონა კგ. | წონა კგ. A240 | წონა კგ. A500C | V; მ³ |
| 1 | 2 | 3 | 4 | 5 | 6 | 7 | 8 | 9 | 10 | 11 |
| 1 | 14 A500C | 1400 | 8 | 11.20 | 8 A240 | 6.72 | 0.39 | 2.65 | | |
| 2 | 14 A500C | 4800 | 8 | 38.40 | 10 A500C | 146.00 | 0.62 | | 90.01 | 1.90 |
| 3 | 14 A500C | 2300 | 8 | 18.40 | 14 A500C | 188.00 | 1.21 | | 227.18 | |
| 4 | 14 A500C | 6700 | 8 | 53.60 | | | | | | |
| 5 | 14 A500C | 2800 | 14 | 39.20 | | | | | | |
| 6 | 10 A500C | 1300 | 50 | 65.00 | | | | | | |
| 7 | 10 A500C | 900 | 50 | 45.00 | | | | | | |
| 8 | 14 A500C | 1700 | 16 | 27.20 | | | | | | |
| I | 8 A240 | 280 | 24 | 6.72 | | | | | | |
| II | 10 A500C | 900 | 40 | 36.00 | | | ∑ | 2.65 | 317.20 | 1.90 |
| | | | | | | n= 10 | | 26.52 | 3171.97 | 19.00 |
| | | | | | | | | | 168.34 | კგ/მ³ |

ARCHIUM
architecture & design

პროექტის დასახელება
მრავალბინიანი საცხოვრებელი სახლი

პროექტის მისამართი
ქ.თბილისი,
დასახლება ვაზისუბანი მ/რ IV
კვარტალი I
ს/კ. 01.17.07.023.001

დამკვეთი
შ.პ.ს მილენიუმ ს/კ 429654046

მპ — მუშა პროექტი

| სტადია | თარიღი | განმარტება |
|---|---|---|
| | 2025 | |

მთ. არქიტექტორი — თ. ბიბიაშვილი
მთ. კონსტრუქტორი — ლ. კაკაბაძე
შეასრულა — ა. ცაავა

საავტორო უფლებები
შპს "არქიუმ არქიტექტურა"

ნახაზის დასახელება
მონ. რ/ბ კიბე №1-ის კიბის მარშის კმ–6-ის არმირება

კ-7.07

A3

## მონ. რ/ბ კიბე №1-ის კიბის მარშის კმ–7-ის არმირება

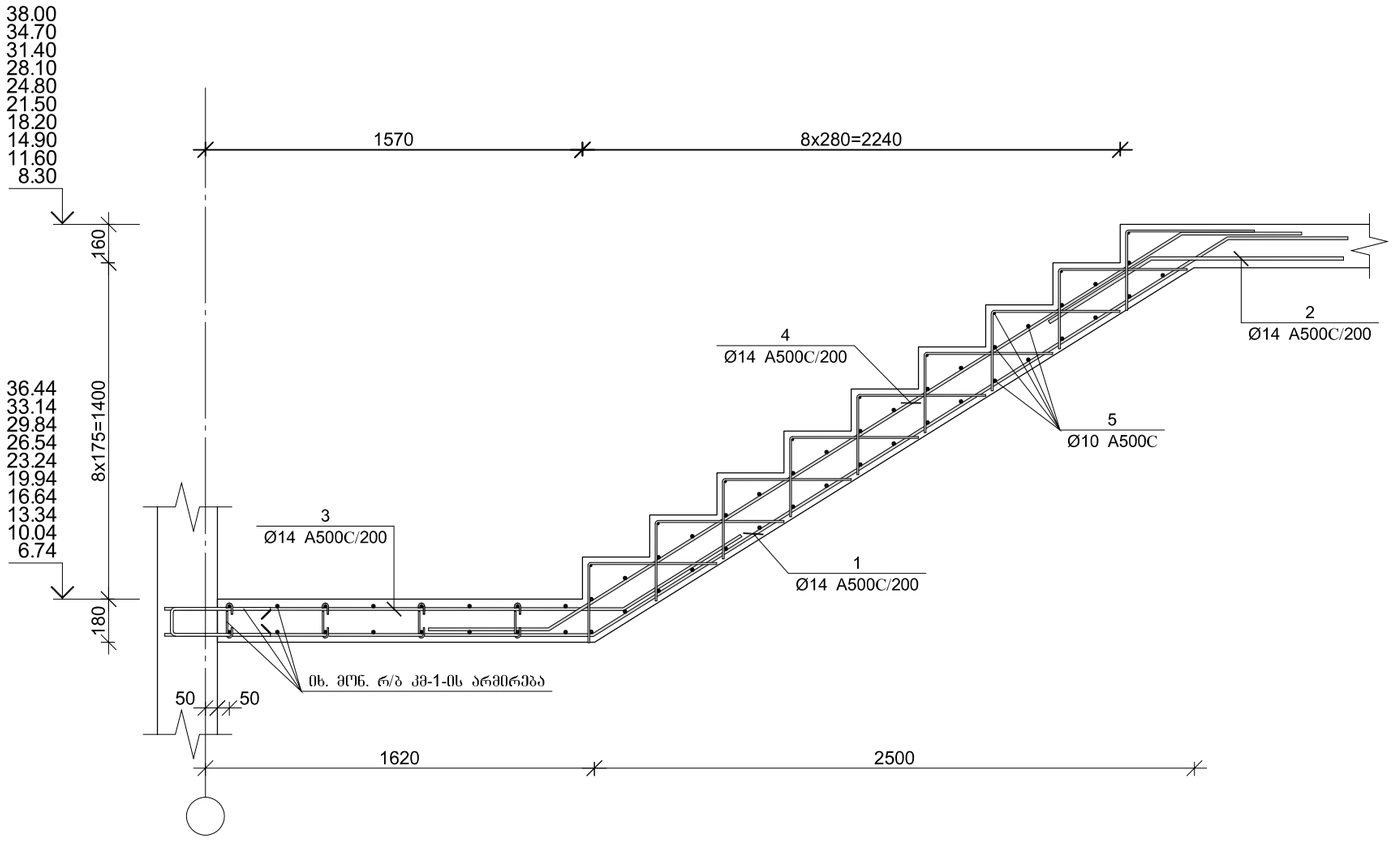


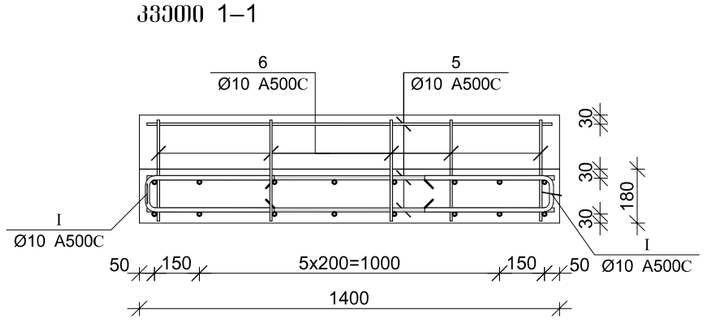


| პოზ. | Ø [მმ.] | ესკიზი [მმ.] | სიგრძე [მმ.] |
|---|---|---|---|
| ① | Ø14 | 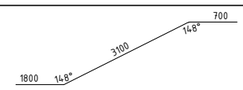  | 5600 |
| ② | Ø14 | 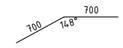  | 1400 |
| ③ | Ø14 |   | 2600 |
| ④ | Ø14 | 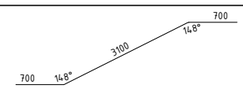  | 4500 |
| ⑤ | Ø10 |   | 1300 |
| ⑥ | Ø10 | 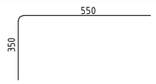  | 900 |
| Ⅰ | Ø10 | 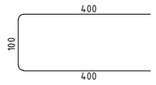  | 900 |

### მონ. რ/ბ კიბე №1-ის კიბის მარშის კმ–7-ის სპეციფიკაცია

| არმატურის სპეციფიკაცია | | | | | არმატურის ამოკრეფა | | | | | ბეტონი B 25 |
|---|---|---|---|---|---|---|---|---|---|---|
| პოზ. № | Ø | L მმ. | n ცალი | Ln მ. | Ø | ∑ Ln მ. | ბრაკით მეტრის წონა კგ. | წონა კგ. A240 | წონა კგ. A500C | V; მ³ |
| 1 | 2 | 3 | 4 | 5 | 6 | 7 | 8 | 9 | 10 | 11 |
| 1 | 14 A500C | 5600 | 8 | 44.80 | 10 A500C | 130.10 | 0.62 | | 80.21 | 1.12 |
| 2 | 14 A500C | 1400 | 8 | 11.20 | 14 A500C | 112.80 | 1.21 | | 136.31 | |
| 3 | 14 A500C | 2600 | 8 | 20.80 | | | | | | |
| 4 | 14 A500C | 4500 | 8 | 36.00 | | | | | | |
| 5 | 10 A500C | 1300 | 44 | 57.20 | | | | | | |
| 6 | 10 A500C | 900 | 45 | 40.50 | | | | | | |
| Ⅰ | 10 A500C | 900 | 36 | 32.40 | | ∑ | | | 216.52 | 1.12 |
| | | | | | | n= 10 | | | 2165.21 | 11.20 |
| | | | | | | | | | 193.32 | კგ/მ³ |

ARCHIUM
architecture & design

პროექტის დასახელება
მრავალბინიანი
საცხოვრებელი სახლი

პროექტის მისამართი
ქ.თბილისი,
დასახლება ვაზისუბანი მ/რ IV
კვარტალი I
ს/კ. 01.17.07.023.001

დამკვეთი
შ.პ.ს მილენიუმ ს/კ 429654046

მპ — მუშა პროექტი

| სტადია | თარიღი | განმარტება |
|---|---|---|
| | 2025 | |

მთ. არქიტექტორი თ. ბიბიაშვილი

მთ. კონსტრუქტორი ლ. კაკაბაძე

შესრულა ა. ცაავა

საავტორო უფლებები
შპს "არქიუმ არქიტექტურა"

ნახაზის დასახელება
მონ. რ/ბ კიბე №1-ის კიბის მარშის კმ–7-ის არმირება

კ-7.08

A3