შ.პ.ს. “კონსტუდიო”

ს ა ე ქ ს პ ე რ ტ ო დ ა ს კ ვ ნ ა

ქ. თბილისი, გამზირი სარაჯიშვილი №2,
(ს.კ.01.11.04.026.110), მრავალბინიანი საცხოვრებელი
სახლი, ბლოკი №6 შენობის პროექტის

კონსტრუქციულ ნაწილზე

თბილისი 2025

წინა პირობები:

ჩვენს მიერ დასადგენია პროექტის კოსტრუქციული ნაწილის ნახაზების და გაანგარიშებების ხარისხი, როგორც სამშენებლო საქმიანობის განხორციელების მიზნით, ასევე შენობის მზიდი კონსტრუქციული ელემენტების მდგრადობის და მედეგობის გრძელვადიანი ექსპლუატაციის პერსპექტივით.

დამკვეთის მიერ წარმოდგენილი საპროექტო მასალები:

1. შპს "თბილინვესტპროექტი"-ს მიერ 2024 წელს შესრულებული საინჟინრო-გეოლოგიური კვლევის შედეგები.
2. "DVASTUDIO"-ს მიერ შესრულებული არქიტექტურული ნაწილის პროექტის ვექტორული dwg ფაილები.
3. "მონომახ-საპრ 2013" პროგრამული კომპლექსების გამოყენებით მოდელირებული შენობების გაანგარიშების ელექტრონული chg ფაილები.
4. შპს "ბლოქსი სარაჯიშვილზე"-ს მიერ შესრულებული პროექტის კონსტრუქციული ნაწილის- pdf ფაილები.

საერთო:

მოცემული მრავალბინიანი საცხოვრებელი სახლის შენობა კონსტრუქციულად 29 სართულიანია. სამშენებლო უბნისათვის ქარის წნევის ნორმატიული მნიშვნელობა W_0=0.85 კპა; თოვლის საფარის წონა - 0.50 კპა.

ძირითადი შენობის საძირკვლების ფუძედ მიღებულია კლდოვანი ქანი - არგილიტი ქვიშაქვის თხელი შუააშრეებით (ფენა №6): ერთღერძა კუმშვაზე სიმტკიცის ნორმატიული მნიშვნელობით (წყალში) Rc=6,8 მპა.

საძირკვლები – 1,5 და 1,2 მ დიამეტრის ბურღვით-ნატენი ხიმინჯები, რომლებიც ზემოაღნიშნულ გრუნტში დაანკერებულია არანაკლებ 2,0 მ სიღრმით. ხიმინჯები შეკრულია 1.3 მ სისქის მონოლითური რკინაბეტონის მთლიანი ფილით ("დაბალი როსტვერკი"). შენობა კონსტრუქციული თვალსაზრისით გადაწყვეტილია მონოლითური რკინაბეტონის კასრკასულ-კავშირებიანი სისტემით, სადაც კავშირების ფუნქციას (ჰორიზონტალური მდგრადობა) ასრულებენ 25 სმ სისქის დიაფრაგმები. დიაფრაგმები ძირითადად

განლაგებულნი არიან კიბე-ლიფტების პერიმეტრზე. კარკასულ-კავშირებიანი სივრცული სისტემის მდგრადობას დიაფრაგმებთან ერთობლივად უზრუნველყოფენ კოჭები განიკვეთით 500X600h, 250X600h, 180 მმ სისქის გადახურვების ფილები და სვეტები განიკვეთით: 500X1300, 500X1100, 500X900, 500X700, 500X500.

მიშენების ნაწილისათვის საძირკვლების ფილის სისქე მიღებულია 300 მმ, ხოლო ორივე გადახურვის ფილის სისქე – 220 მმ.

მზიდი კონსტრუქციებისთვის ბეტონის კლასი მიღებულია B25 და B30; სამშენებლო არმატურის საპროექტო კლასებია – AIII და AI. მთავრობის მიერ დადგენილი რეგულაციით მშენებელი ვალდებულია აღნიშნული (საპროექტო ნორმებით განსაზღვრული) არმატურა ჩაანაცვლოს B500B კლასის არმატურით.

ფუძე-საძირკვლების და კარკასულ-კავშირებიანი სისტემების სივრცული მოდელირება და გაანგარიშება განხორციელებულია "მონომახ-საპრ 2013" პროგრამული კომპლექსის გამოყენებით 8 ბალიან მიწისძვრაზე.

ნახაზების სახით წარმოდგენილი მზიდი კონსტრუქციული ელემენტების განიკვეთები და არმირება ასახავს და შეესაბამება საანგარიშო მოდელებში მიღებული დაძაბულ-დეფორმირებული მდგომარეობის და ზღვრული ძალოვანი ფაქტორების შედეგებს. როგორც გაანგარიშებები, ასევე მხაზველობითი ნაწილი აკმაყოფილებს ქვეყანაში მოქმედი სამშენებლო ნორმების და წესების მოთხოვნებს.

<u>დასკვნა:</u>

პროექტის კონსტრუქციულ ნაწილს ეძლევა დადებითი შეფასება და რეკომენდაცია გამოყენებისათვის.

ექსპერტი, ინჟინერ-კონსტრუქტორი, ედიშერ
შპს "კონსტუდიო"-ს დირექტორი, ტმდ წოწერია

თბილისი 05-05-2025

შ.პ.ს. "ბლოქსი
სარაჯიშვილზე"
ს/ნ:405682596

ქ.თბილისი, გამზირი სარაჯიშვილი №2, (ს.კ. 01.11.04.026.110), მრავალბინიანი საცხოვრებელი სახლი, ბლოკი №6

კონსტრუქციული ნაწილი

ალბომი II

თბილისი 2025 წ.

ნახაზების სია (დასაწყისი)

დასახელება	ნახაზი
თავფურცელი	კ-0
ხიმინჯების სამონტაჟო გეგმა	კ-1
ხიმინჯი ხმ-1	კ-2
ხიმინჯი ხმ-2	კ-3
ხიმინჯი ხმ-3	კ-4
ხიმინჯების სპეციფიკაცია	კ-5
საძირკვლის ფილა სფ-1, ნიშნულზე -6.30, საყალიბო ნახაზი	კ-6
სფ-1, ქვედა ზონის არმირება	კ-7
სფ-1, ზედა ზონის არმირება	კ-8
სფ-1, არმირების დეტალები	კ-9
არმატურული ნაშვერების გეგმა სფ-1-დან	კ-10
კვანძები კვ-1, კვ-2 ; ჭრილები ა–ა, ბ–ბ	კ-11
გადახურვის ფილა გფ-1, ნიშნულზე -3.30, საყალიბო ნახაზი	კ-12
გფ-1, ქვედა ზონის არმირება	კ-13
გფ-1, ზედა ზონის არმირება	კ-14
გადახურვის ფილა გფ-2, ნიშნულზე -0.30, საყალიბო ნახაზი	კ-15
გფ-2, ქვედა ზონის არმირება	კ-16
გფ-2, ზედა ზონის არმირება	კ-17
გადახურვის ფილა გფ-3, ნიშნულზე 3.85, საყალიბო ნახაზი	კ-18
გფ-3, ქვედა ზონის არმირება	კ-19
გფ-3, ზედა ზონის არმირება	კ-20
გადახურვის ფილა გფ-4, ნიშნულზე 7.05, საყალიბო ნახაზი	კ-21
გფ-4, ქვედა ზონის არმირება	კ-22
გფ-4, ზედა ზონის არმირება	კ-23
გადახურვის ფილა გფ-5, ნიშნულებზე 10.25-:-23.05, საყალიბო ნახაზი	კ-24
გფ-5, ქვედა ზონის არმირება	კ-25
გფ-5, ზედა ზონის არმირება	კ-26
გადახურვის ფილა გფ-6, ნიშნულებზე 26.25-:-39.05, საყალიბო ნახაზი	კ-27
გფ-6, ქვედა ზონის არმირება	კ-28
გფ-6, ზედა ზონის არმირება	კ-29
გადახურვის ფილა გფ-7, ნიშნულებზე 42.25-:-55.05, საყალიბო ნახაზი	კ-30
გფ-7, ქვედა ზონის არმირება	კ-31
გფ-7, ზედა ზონის არმირება	კ-32
გადახურვის ფილა გფ-8, ნიშნულებზე 58.25-:-71.05, საყალიბო ნახაზი	კ-33
გფ-8, ქვედა ზონის არმირება	კ-34
გფ-8, ზედა ზონის არმირება	კ-35

დასახელება	ნახაზი
გადახურვის ფილა გფ-9, ნიშნულებზე 74.25-:-87.05, საყალიბო ნახაზი	კ-36
გფ-9, ქვედა ზონის არმირება	კ-37
გფ-9, ზედა ზონის არმირება	კ-38
გადახურვის ფილა გფ-10, ნიშნულებზე 89.55, 91.45, საყალიბო ნახაზი	კ-39
გფ-10, ქვედა ზონის არმირება	კ-40
გფ-10, ზედა ზონის არმირება	კ-41
გადახურვის ფილების არმირების დეტალები	კ-42
სპეციფიკაცია	კ-43
სპეციფიკაცია	კ-44
ტიპიური მონოლითური კოჭი ტმკ-1	კ-45
ტიპიური მონოლითური კოჭი ტმკ-2	კ-46
ტიპიური მონოლითური კოჭი ტმკ-3	კ-47
კიბე-1 ის გეგმები	კ-48
კიბე-1 ის ტიპიური მარშის გეგმა, სპეციფიკაცია	კ-49
ჭრილები 1–1 ; 2–2	კ-50
ჭრილები 3–3 ; 4–4	კ-51
ჭრილები 5–5 ; 6–6	კ-52
ჭრილები 7–7 ; 8–8	კ-53
კიბე-2 ის გეგმები	კ-54
კიბე-2 ის ტიპიური მარშის გეგმა, სპეციფიკაცია	კ-55
ჭრილები 1–1 ; 2–2	კ-56
ჭრილები 3–3 ; 4–4	კ-57
ჭრილები 5–5 ; 6–6	კ-58
ჭრილები 7–7 ; 8–8	კ-59
მონოლითური სვეტების და დიაფრაგმების გეგმა, -6.30 ნიშნულიდან -0.30 ნიშნულამდე	კ-60
მონოლითური სვეტი მს-1	კ-61
მონოლითური სვეტი მს-2	კ-62
მონოლითური სვეტი მს-3	კ-63
მონოლითური სვეტების და დიაფრაგმების გეგმა, -0.30 ნიშნულიდან 3.85 ნიშნულამდე	კ-64
მონოლითური სვეტების და დიაფრაგმების გეგმა, 3.85 ნიშნულიდან 7.05 ნიშნულამდე	კ-65
მონოლითური სვეტი მს-1	კ-66
მონოლითური სვეტი მს-2	კ-67
მონოლითური სვეტი მს-3	კ-68
მონოლითური სვეტების და დიაფრაგმების გეგმა, 7.05 ნიშნულიდან 13.45 ნიშნულამდე	კ-69
მონოლითური სვეტი მს-1	კ-70
მონოლითური სვეტი მს-2	კ-71
მონოლითური სვეტების და დიაფრაგმების გეგმა, 13.45 ნიშნულიდან 19.85 ნიშნულამდე	კ-72

ნახაზების სია (გაგრძელება)

დასახელება	ნახაზი
მონოლითური სვეტი მს-1	კ-73
მონოლითური სვეტი მს-2	კ-74
მონოლითური სვეტების და დიაფრაგმების ბეგმა, 19.85 ნიშნულიდან 23.05 ნიშნულამდე	კ-75
მონოლითური სვეტი მს-1	კ-76
მონოლითური სვეტი მს-2	კ-77
მონოლითური სვეტების და დიაფრაგმების ბეგმა, 23.05 ნიშნულიდან 29.45 ნიშნულამდე	კ-78
მონოლითური სვეტი მს-1	კ-79
მონოლითური სვეტი მს-2	კ-80
მონოლითური სვეტების და დიაფრაგმების ბეგმა, 29.45 ნიშნულიდან 35.85 ნიშნულამდე	კ-81
მონოლითური სვეტი მს-1	კ-82
მონოლითური სვეტი მს-2	კ-83
მონოლითური სვეტების და დიაფრაგმების ბეგმა, 35.85 ნიშნულიდან 39.05 ნიშნულამდე	კ-84
მონოლითური სვეტი მს-1	კ-85
მონოლითური სვეტი მს-2	კ-86
მონოლითური სვეტების და დიაფრაგმების ბეგმა, 39.05 ნიშნულიდან 45.45 ნიშნულამდე	კ-87
მონოლითური სვეტი მს-1	კ-88
მონოლითური სვეტი მს-2	კ-89
მონოლითური სვეტების და დიაფრაგმების ბეგმა, 45.45 ნიშნულიდან 51.85 ნიშნულამდე	კ-90
მონოლითური სვეტი მს-1	კ-91
მონოლითური სვეტი მს-2	კ-92
მონოლითური სვეტების და დიაფრაგმების ბეგმა, 51.85 ნიშნულიდან 55.05 ნიშნულამდე	კ-93
მონოლითური სვეტი მს-1	კ-94
მონოლითური სვეტი მს-2	კ-95
მონოლითური სვეტების და დიაფრაგმების ბეგმა, 55.05 ნიშნულიდან 61.45 ნიშნულამდე	კ-96
მონოლითური სვეტი მს-1	კ-97
მონოლითური სვეტი მს-2	კ-98
მონოლითური სვეტების და დიაფრაგმების ბეგმა, 61.45 ნიშნულიდან 67.85 ნიშნულამდე	კ-99
მონოლითური სვეტი მს-1	კ-100
მონოლითური სვეტი მს-2	კ-101
მონოლითური სვეტების და დიაფრაგმების ბეგმა, 67.85 ნიშნულიდან 71.05 ნიშნულამდე	კ-102
მონოლითური სვეტი მს-1	კ-103
მონოლითური სვეტი მს-2	კ-104
მონოლითური სვეტების და დიაფრაგმების ბეგმა, 71.05 ნიშნულიდან 77.45 ნიშნულამდე	კ-105
მონოლითური სვეტი მს-1	კ-106
მონოლითური სვეტი მს-2	კ-107
მონოლითური სვეტების და დიაფრაგმების ბეგმა, 77.45 ნიშნულიდან 83.85 ნიშნულამდე	კ-108
მონოლითური სვეტი მს-1	კ-109

დასახელება	ნახაზი
მონოლითური სვეტი მს-2	კ-110
მონოლითური სვეტების და დიაფრაგმების ბეგმა, 83.85 ნიშნულიდან 87.05 ნიშნულამდე	კ-111
მონოლითური სვეტის და დიაფრაგმების ბეგმა 87.05 ნიშნულზე	კ-112
მონოლითური სვეტი მს-1	კ-113
მონოლითური სვეტი მს-2	კ-114
მონოლითური დიაფრაგმა დფრ-1	კ-115
მონოლითური დიაფრაგმა დფრ-2	კ-116
მონოლითური დიაფრაგმა დფრ-3	კ-117
მონოლითური დიაფრაგმა დფრ-4	კ-118
მონოლითური დიაფრაგმა დფრ-5	კ-119
მონოლითური დიაფრაგმა დფრ-6	კ-120
მონოლითური დიაფრაგმა დფრ-7	კ-121
მონოლითური დიაფრაგმა დფრ-8	კ-122
მონოლითური დიაფრაგმა დფრ-9	კ-123
მონოლითური დიაფრაგმა დფრ-10	კ-124
მონოლითური დიაფრაგმა დფრ-11	კ-125
მონოლითური დიაფრაგმა დფრ-12	კ-126
მონოლითური კედლების არმირება, ჭრილი ა-ა	კ-127
მონოლითური დიაფრაგმების არმირების დეტალები	კ-128
მონოლითური დიაფრაგმების არმირების დეტალები	კ-129
მონოლითური დიაფრაგმების არმირების დეტალები	კ-130
მონოლითური დიაფრაგმების არმირების დეტალები	კ-131
ღიობის არმირების მაგალითი	კ-132
დიაფრაგმების სპეციფიკაცია	კ-133
დიაფრაგმების სპეციფიკაცია	კ-134
მიწენების საძირკვლის ფილა მსფ-1, ნიშნულზე -6.30, საყალიბო ნახაზი	კ-135
მსფ-1, ქვედა ზონის არმირება	კ-136
მსფ-1, ზედა ზონის არმირება	კ-137
მსფ-1, არმირების დეტალები	კ-138
მიწენების გადახურვის ფილა მგფ-1, ნიშნულებზე -3.30, -0.30, საყალიბო ნახაზი	კ-139
მგფ-1, ქვედა ზონის არმირება	კ-140
მგფ-1, ზედა ზონის არმირება	კ-141
მგფ-1, არმირების დეტალები	კ-142
მიწენების გადახურვის ტიპიური მონოლითური კოჭი მტმკ-1	კ-143
მიწენების სვეტების და კედლების გეგმა -6.30 ნნიშნუიდან -0.30 ნიშნულამდე	კ-144
მიწენების მონოლითური სვეტი მს-1	კ-145
მიწენების მონოლითური კედლების არმირება, ჭრილი ბ-ბ	კ-146

ნახაზების სია (დასასრული)

დასახელება	ნახაზი
მასალების ამოკრება (დასაწყისი)	კ-147
მასალების ამოკრება (გაგრძელება)	კ-148
მასალების ამოკრება (დასასრული)	კ-149

რკინაბეტონის ხარჯი

ელემენტების ჯგუფი	ბეტონი $მ^3$	არმატურა, ტ სახსტანდარტი 5781-82*							ნაგლინი, ტ	ჯამი
		∅28AIII	∅25AIII	∅22AIII	∅ 16III	∅12AIII	∅ 8AI	∅ 6AI	c255	ტ
საძირკვლები	3862	38.70	142.10	80.51	8.43	–	13.80	–	8.51	292.05
გადახურვის ფილები	5529.2	–	–	1.19	0.11	667.31	–	–	2.43	671.04
პანდუსები	64.4	–	–	–	–	7.67	–	–	–	7.67
კოჭები	1630.7	198.41	35.23	4.2	9.58	–	58.88	–	–	306.3
კიბეები	172.8	–	–	–	–	18.12	–	–	–	18.12
კედლები	1447	4.04	7.22	8.77	55.12	95.88	–	3.96	–	174.99
სვეტები	1365	45.88	80.73	32.22	–	–	63.82	–	0.7	223.35
მიშენება	645.5	–	–	4.32	0.18	50.94	1.49	0.37	0.07	57.37
სულ	14717	287.03	265.28	131.21	73.42	839.92	137.99	4.33	11.71	1750.9

განმარტებითი ბარათი - საერთო შენიშვნები

1. წარმოდგენილი პროექტის კონსტრუქციული ნაწილი შესრულებულია საინჟინრო-გეოლოგიური კვლევის, პროექტის არქიტექტურული ნაწილის და ქვეყანაში მოქმედი ნორმატიული დოკუმენტების საფუძველზე:
2. სამშენებლო უბნისთვის თოვლის საფარის წონა - 0.50 კპა; ქარის წნევის ნორმატიული მნიშვნელობა W_0 = 0.85 კპა; საანგარიშო სეისმურობა - 8 ბალი, სეისმურობის უგანზომილებო კოეფიციენტი A = 0,17.
3. საპროექტო ობიექტი 27 სართულიანია + ორი მიწისქვეშა (ავტოსადგომი) სართული.
4. შპს "თბილინვესტპროექტი"-ს მიერ 2024 წელს შესრულებული საინჟინრო-გეოლოგიური კვლევის საფუძველზე შენობის საძირკვლების ფუძედ მიღებულია კლდოვანი ქანი - არგილიტი ქვიშაქვის თხელი შუაშრეებით (ფენა №6): ერთღერძა კუმშვაზე სიმტკიცის (წყალში) ნორმატიული მნიშვნელობით R_c=6,8 მპა.
5. საძირკვლები – 1,5 და 1,2 მ დიამეტრის ბურღვით-ნატენი ხიმინჯები, რომლებიც ზემოაღნიშნულ გრუნტში დაანკერებულია არანაკლებ 2,0 მ სიღრმით.
6. ხიმინჯები შეკრულია 1.3 მ სისქის მონოლითური რკინაბეტონის მთლიანი ფილით ("დაბალი როსტვერკი").
7. პროექტში გათვალისწინებულია ქვაბულის გამაგრება ღერძებთან 1-2. დანარჩენ ლოკაციებში სამშენებლო ქვაბულის დამუშავება და ექსკავაცია მოეწყოს მშენებლობის ორგანიზაციის (მოპ) ან/და მშენებლობის წარმოების (მწპ) პროექტების მიხედვით, შესაბამისი ნორმების და უსაფრთხოების დაცვით.
8. შენობების მზიდ კონსტრუქციულ სისტემას წარმოადგენენ მონოლითური რკინაბეტონის სვეტები, დიაფრაგმა-კედლები, კოჭები და გადახურვის ფილები.
9. რკინაბეტონის კინსტრუქციებში გამოყენებულია AIII და AI კლასის არმატურა (ეროვნული ნორმები). ბეტონის კლასი - B25, B30. მშენებლობის მწარმოებელი ვალდებულია ადგილზე გამოიყენოს არმატურა კლასით B500 (მთავრობის დადგენილება), რაც ერთმნიშვნელოვნად მისაღებია.
10. მიწისქვეშა კონსტრუქციებში გამოყენებულ იქნას სულფატომედეგ ცემენტზე დამზადებული ბეტონი.
11. შენობების მზიდი სივრცითი კონსტრუქციული სისტემა და ფუძე-საძირკვლები გაანგარიშებულია "შონომახ-საპრ 2013" პროგრამული კომპლექსის გამოყენებით.
12. სართულშუა გადახურვების გარე კონტურის დეტალური მიბმები, აგრეთვე, მცირე ზომის ტექნოლოგიური ხვრელების (დამატებითი არმირების გარეშე) განლაგება იხ. მუშა პროექტის არქიტექტურულ ნაწილში.
13. კარკასის შევსების არამზიდი კედლები და ტიხრები მოეწყოს მცირე ზომის ბლოკებით, სიმკვრივით <= 1.0 $ტ/მ^3$. მათი შეერთება კარკასის მზიდ ელემენტებთან განხორციელდეს "სოფლმშენსახპროექტი"-ს მიერ დამუშავებული სტანდარტებით.

თანამდებობა	გვარი	ხელმოწერა	ქ.თბილისი, გამზირი სარაჯიშვილი №2, (ს.კ. 01.11.04.026.110), მრავალბინიანი საცხოვრებელი სახლი, ბლოკი №6			
მთ.არქიტექტ.	დ.ვაშაკიძე		კონსტრუქციული ნაწილი			
კონსტრუქტ.	ლ.ჯაიანი		თავფურცელი			
შეამოწმა	ა.არჩილია		სტადია მ	ფურც. კ-0	ფ-ბი	დაკვ.№

შ.პ.ს. "ზღოქსო სარაჯიშვილზე"
ს/ნ:405682596

ქვაბულის გეგმა

შენიშვნა

1. მიწის სამუშაოების დაწყებამდე განხორციელდეს მიწისქვეშა კომუნიკაციების გადატანა სამშენებლო მოედნიდან.
2. გრუნტის წყლების გამოვლენის შემთხვევაში შენობის ირგვლივ მოეწყოს დრენაჟი.
3. მოსაჭრელი გრუნტისა და მოსასწორებლად გამოყენებული მდინარის ხრეშის მოცულობები დაზუსტდეს ადგილზე ფაქტიური დანახარჯების მიხედვით.
4. ქვაბულში ჩამავალი სამანქანო გზის მორგება მოხდეს ადგილზე სიტუაციის მიხედვით

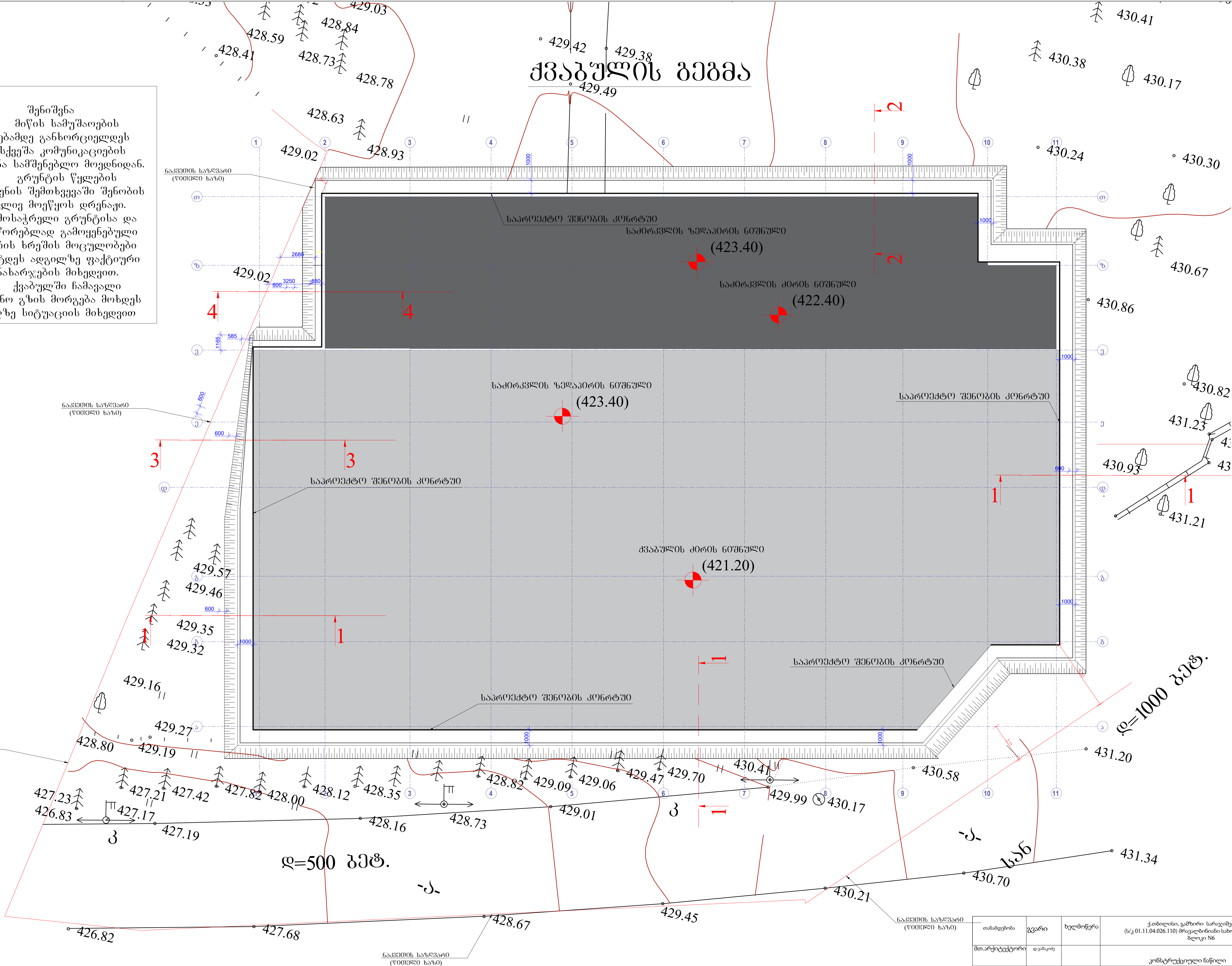

თანამდებობა	გვარი	ხელმოწერა	ქ.თბილისი, გამზირი სარაჯიშვილი N2 , (ს/კ 01.11.04.026.110) მრავალბინიანი საცხოვრებელი სახლი, ბლოკი N6			
მთ.არქიტექტორი	დ.ვაშაკიძე		კონსტრუქციული ნაწილი			
კონსტრუქტორი	ლ. ჯანიანი		ქვაბულის გეგმარება			
შეამოწმა	ა.არჩილაია		სტადია	მ ფურცელი	კ-	დაკვN

შპს. ბოქსი სარაჯიშვილიძე
ს/ნ:405682596

ჭრილი 1-1

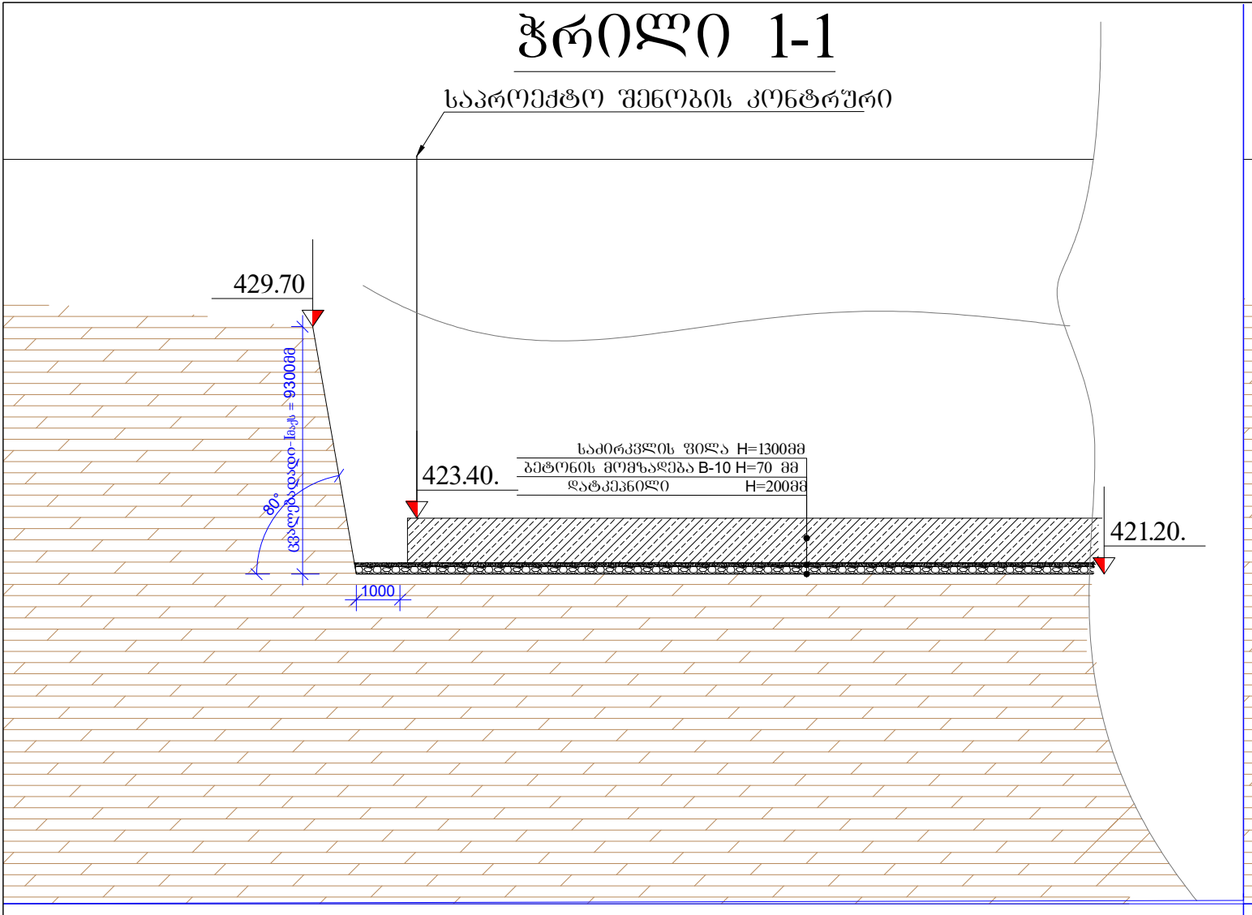

ჭრილი 2-2

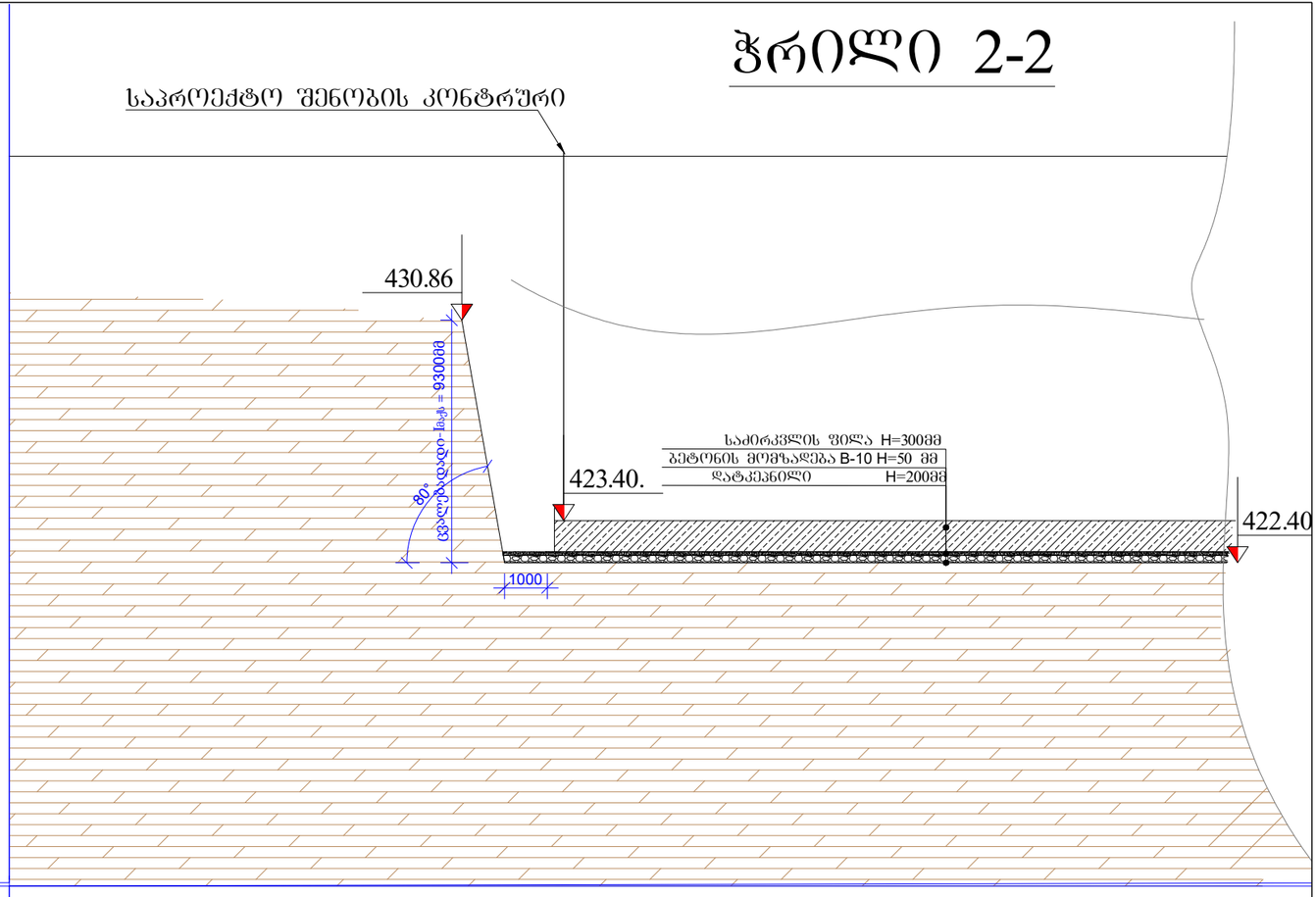

ჭრილი 3-3

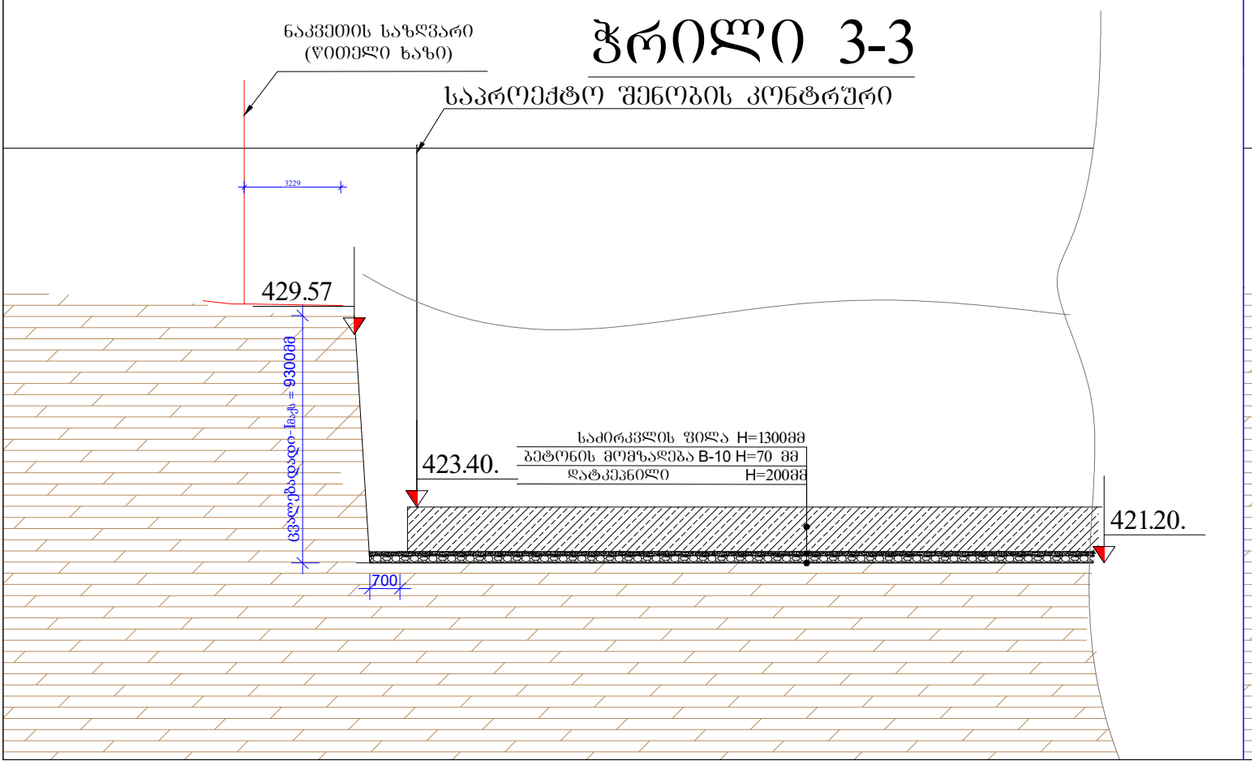

ჭრილი 4-4

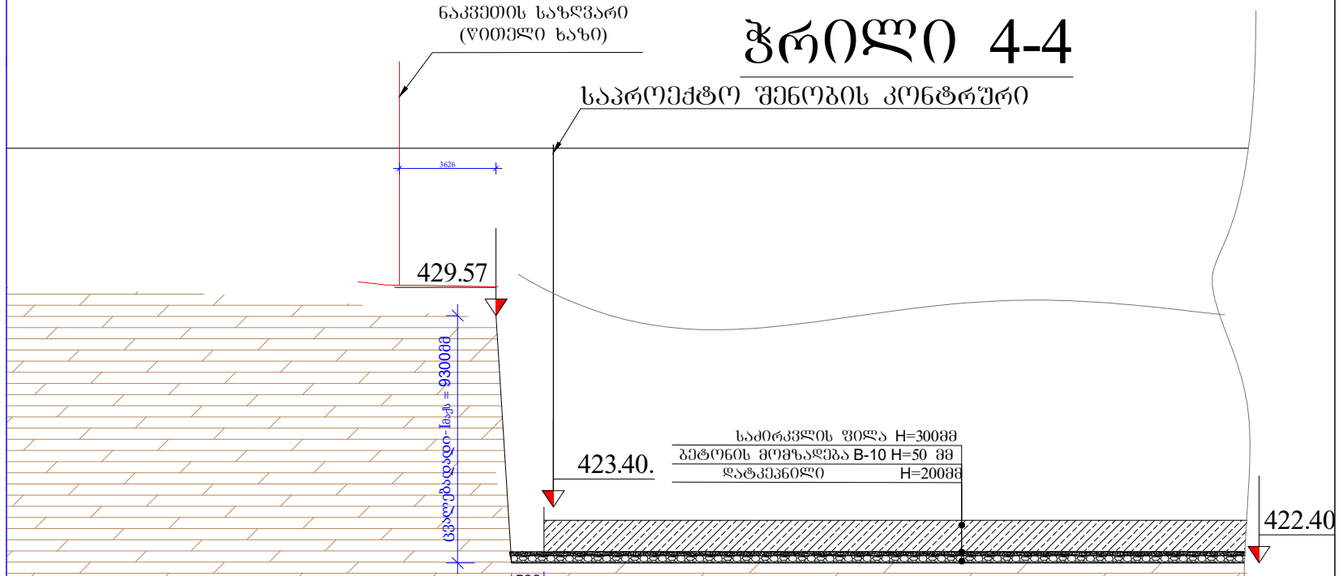

თანამდებობა	გვარი	ხელმოწერა	ქ.თბილისი, გამზირი სარაჯიშვილი N2 , (ს/კ 01.11.04.026.110) მრავალბინიანი სახურავებული სახლი, ბლოკი N6
მთ.არქიტექტორი	დვალიძე		
			კონსტრუქციული ნაწილი
კონსტრუქტორი	ლ. ჯანიანი		ქვაბულის გეგმარება
შეამოწმა	ა.ბერიაშვილი		სტადია მ ფურცელი კ- დაკვN

შპს. ბიჭები სარაჯიშვილის
ს/კ:405682596

ხიმინჯების სამონტაჟო გეგმა

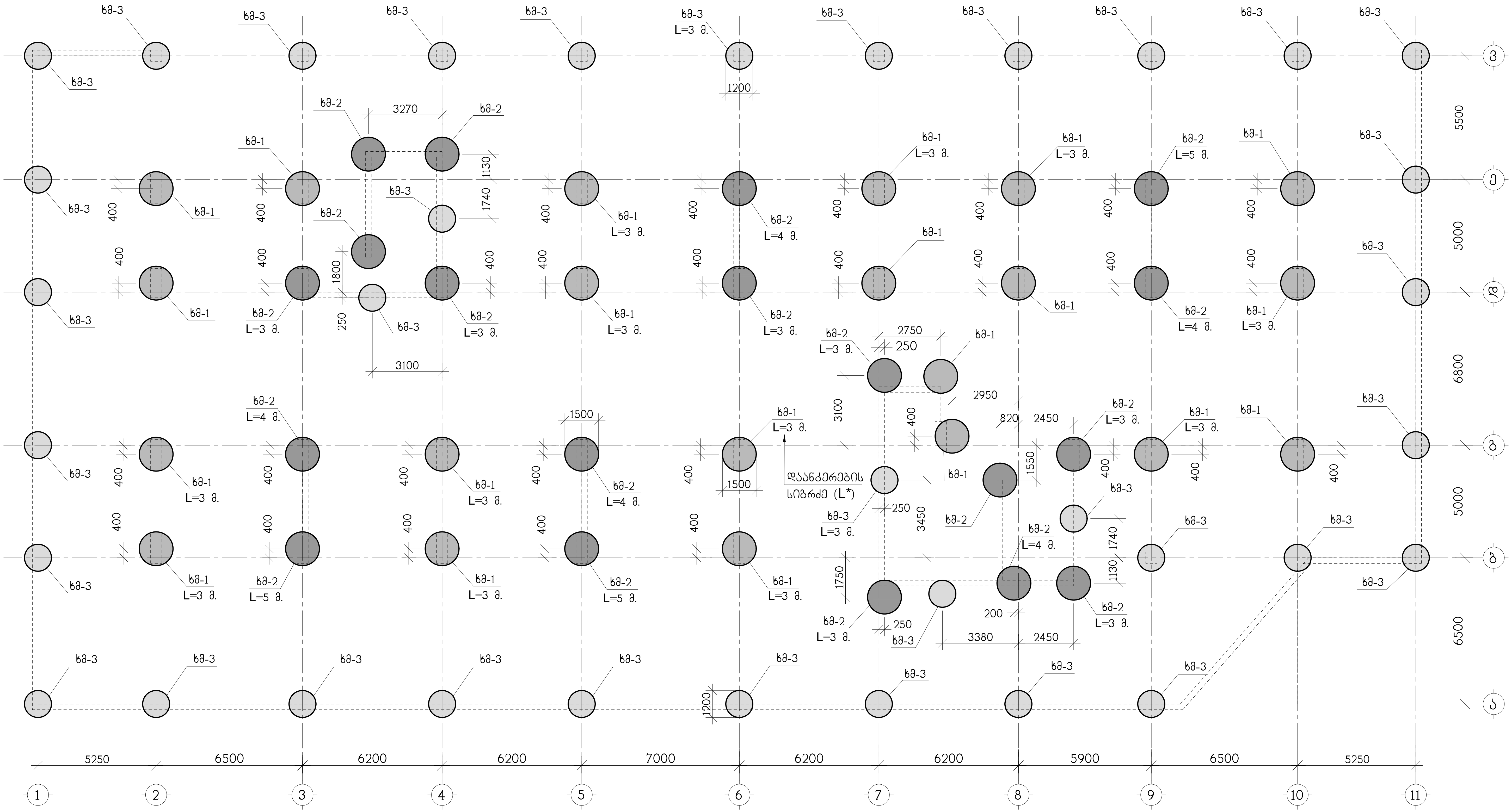

გეგმაზე სადაც არ არის მითითებული
დაანკერების სიგრძე მიღებულ იქნეს 2 მ.

თანამდებობა	გვარი	ხელმოწერა	ქ. თბილისი, გამზირი სარაჯიშვილი ქ.№2 ს.კ(01.11.04.026.110), მრავალბინიანი საცხოვრებელი სახლი ბლოკი №6				შ.პ.ს. "ზღოქსი სარაჯიშვილზე" ს/კ 405682596
არქიტექტორი	დ.ვაშაკიძე		კონსტრუქციული ნაწილი				
			ხიმინჯების სამონტაჟო გეგმა				
კონსტრუქტ.	ა.არჩილია	[signature]					
შემამოწმა	ლ.ჯაიანი	[signature]	სტადია მ	ფურც. კ-1	ფ-ბი	დაკვ. №	

ხიმინჯი ხმ-1

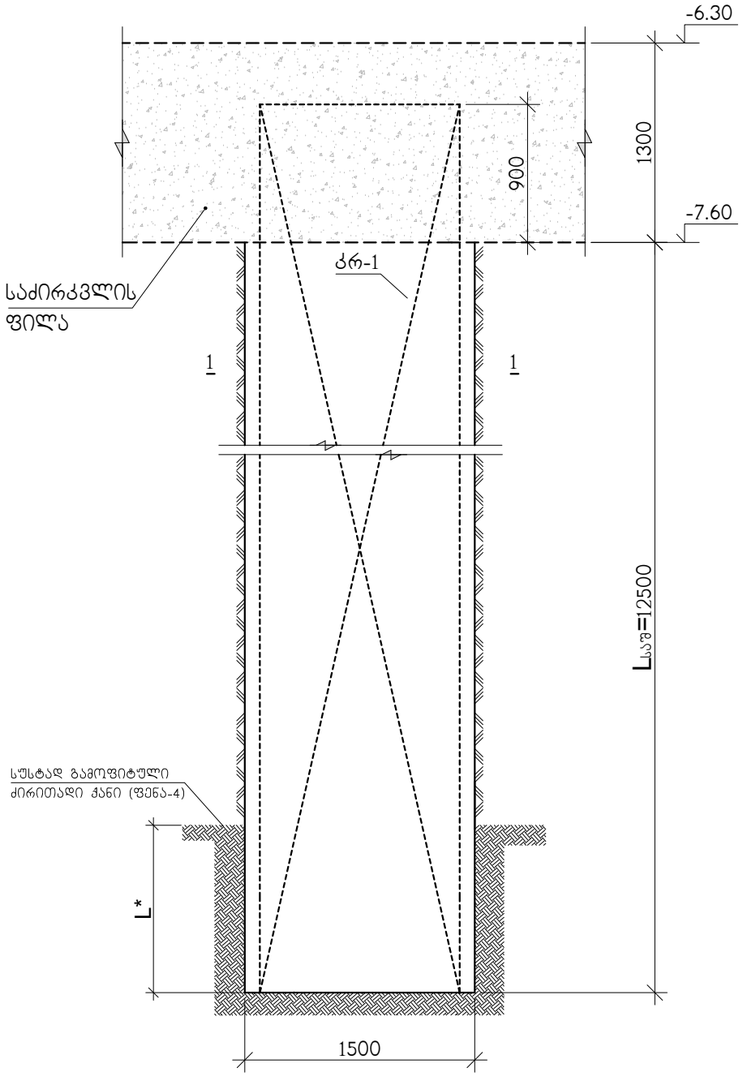

* ხიმინჯის დაანკერების სიგრძე იხილეთ გეგმაზე კ-1 ნახ. გეგმაზე სადაც არ არის მითითებული დაანკერების სიგრძე მიღებულ იქნეს 2 მ.

ქარქასი ქრ-1

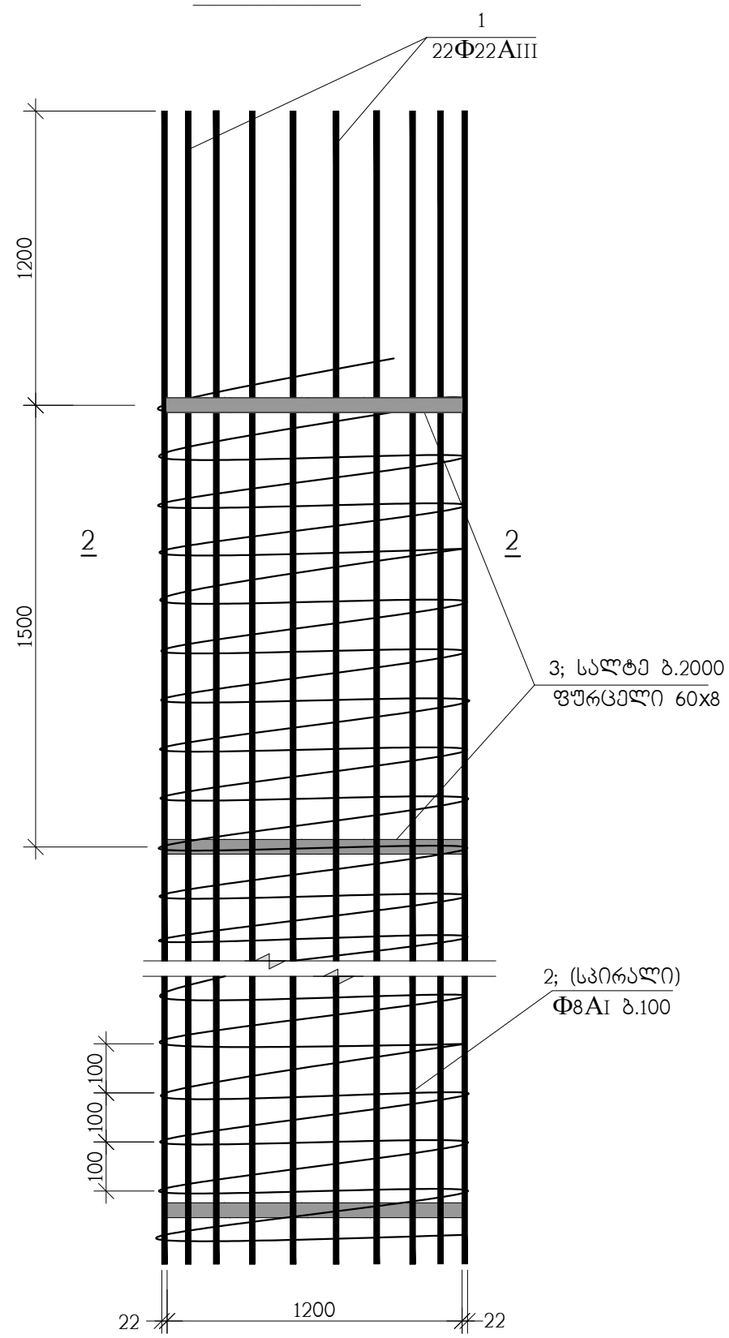

2–2

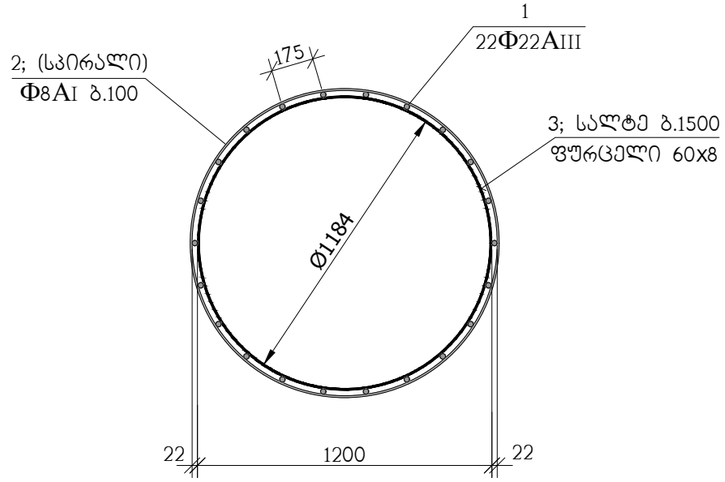

1–1

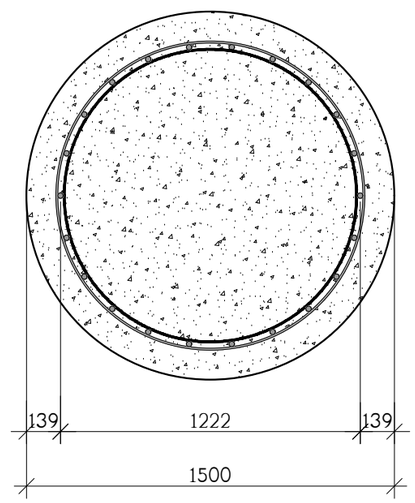

სპეციფიკაცია იხ. კ-5 ნახაზზე

პოზ. "1" არმატურის გადაბმა განხორციელდეს შედუღების და "აჩეხვის" გარეშე. პირაპირების სიგრძე-1300 მმ.

თანამდებობა	გვარი	ხელმოწერა	ქ. თბილისი, გამზირი სარაჯიშვილი ქ.№2 ს.კ(01.11.04.026.110), მრავალბინიანი საცხოვრებელი სახლი ბლოკი №6				შ.პ.ს. "ზლოქსი სარაჯიშვილზე" ს/კ 405682596
არქიტექტორი	დ.ვაშაკიძე		კონსტრუქციული ნაწილი				
კონსტრუქტ.	ა.არჩილია		ხიმინჯი ხმ-1				
შეამოწმა	ლ.ჯაიანი		სტადია მ	ფურც. კ-2	ფ-ბი	დაკვ. №	

ხიმინჯი ხმ-2

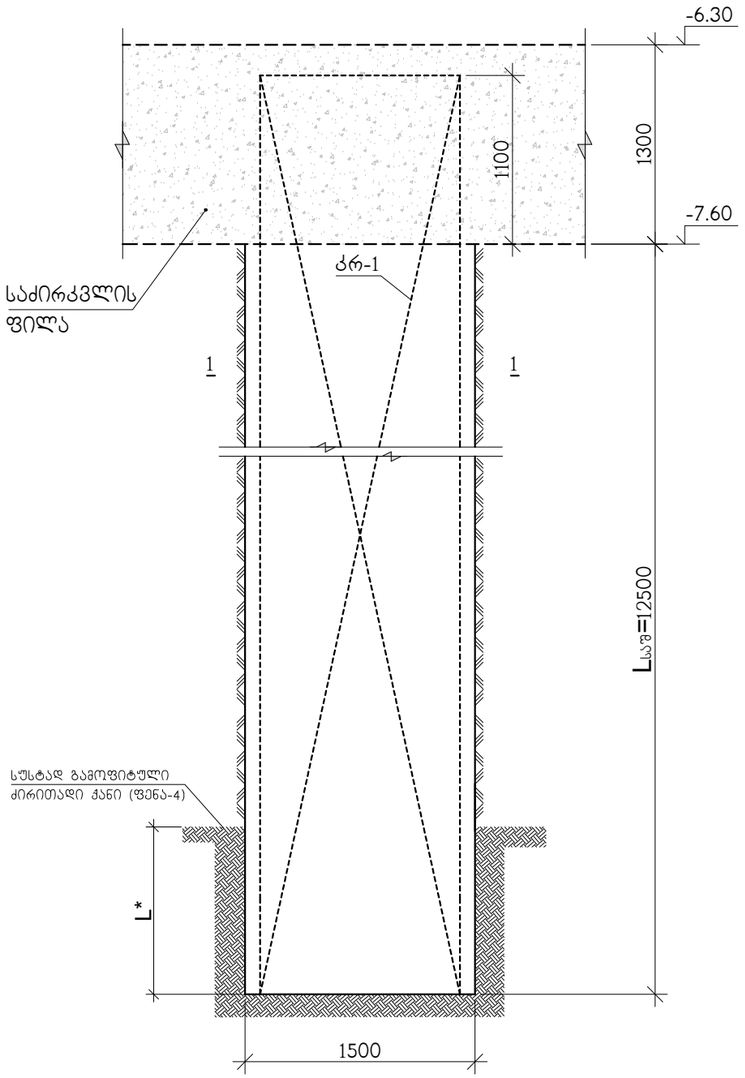

* ხიმინჯის დაანკერების სიგრძე იხილეთ გეგმაზე კ-1 ნახ. გეგმაზე სადაც არ არის მითითებული დაანკერების სიგრძე მიღებულ იქნეს 2 მ.

კარკასი კრ-1

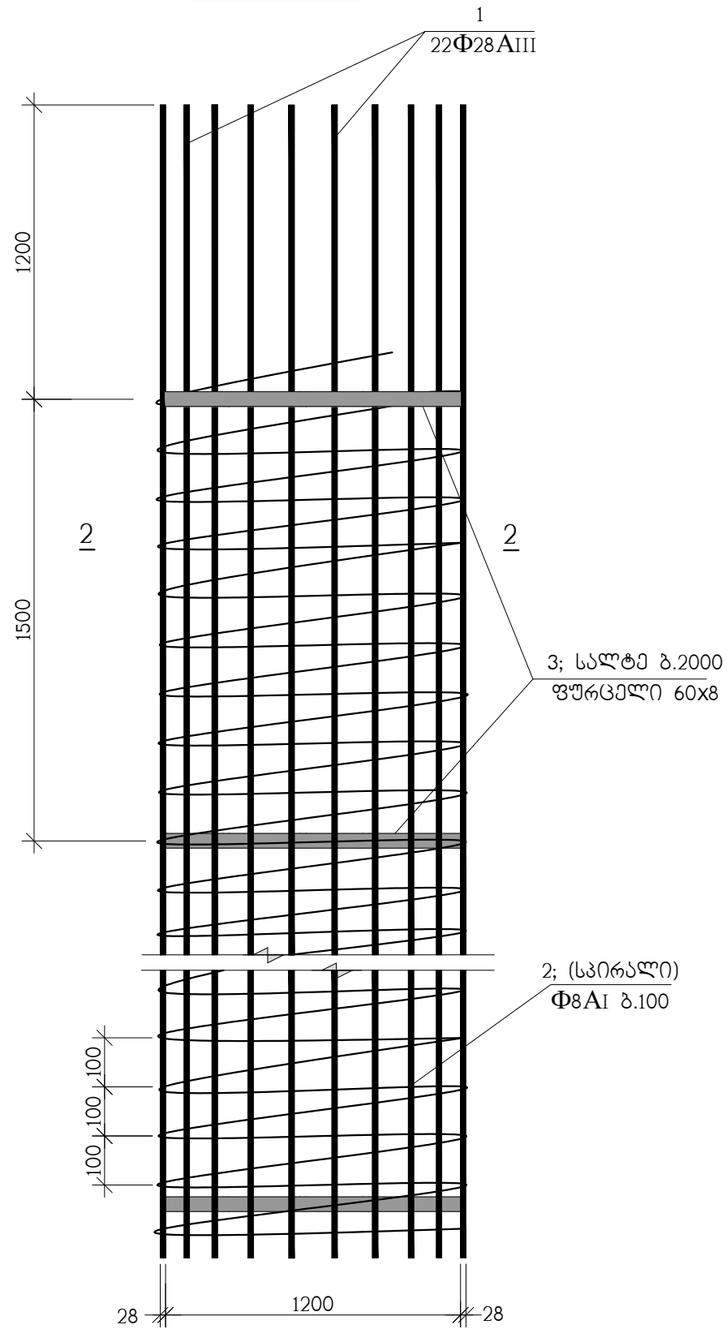

2–2

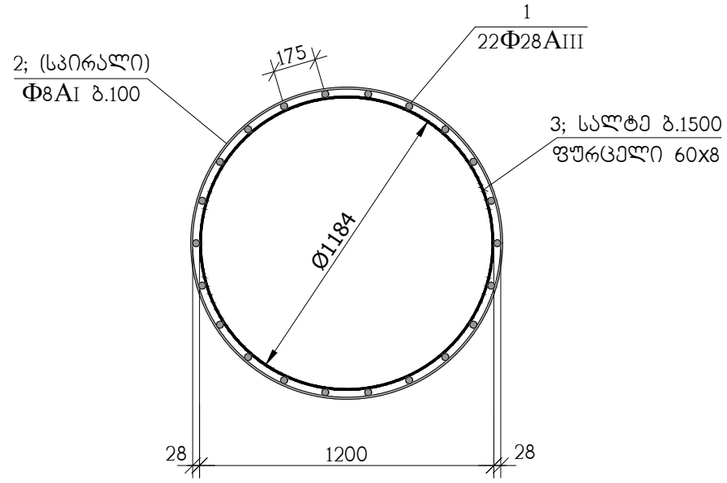

1–1

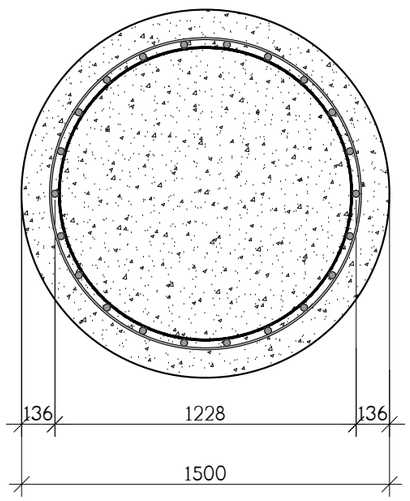

პოზ. "1" არმატურის გადაბმა განხორციელდეს შედუღების და "აჩეხვის" გარეშე. პირაპირების სიგრძე-1700 მმ.

თანამდებობა	გვარი	ხელმოწერა	ქ. თბილისი, გამზირი სარაჯიშვილი ქ.№2 ს.კ(01.11.04.026.110), მრავალბინიანი საცხოვრებელი სახლი ბლოკი №6				შ.პ.ს. "ზლოქსი სარაჯიშვილზე" ს/კ 405682596
არქიტექტორი	დ.ვაშაკიძე		კონსტრუქციული ნაწილი				
კონსტრუქტ.	ა.არჩილია		ხიმინჯი ხმ-2				
შემოწმა	ლ.ჯაიანი		სტადია მ	ფურც. კ-3	ფ-ბი	დაკვ. №	

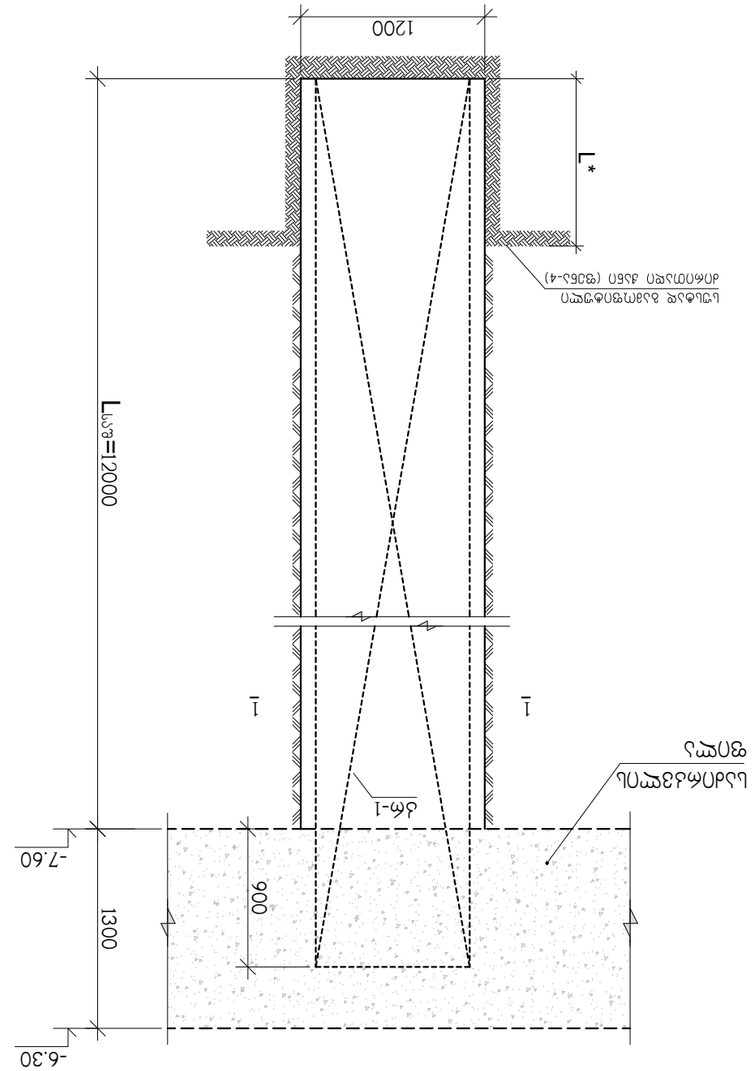

* ԲՈՈՒՆՔՆԱԼ ՊՀՀԼՃՈՂԱՅԻՆ ՈՒՐՑՎՅՈՒ ՀՈՒՐՎԱՆ ՀԱՇՎԱՌՈՒՄՆԵՐԻ Δ-Ι ԵՅԲ.
ՃՇԳ. "Ι" ՆԱՃԱՔՎԱԾ ՀՀՎԼՅՅՃՅ ՃՀՈՎՎՎՈՂՎԱԼ ՊՀՀՎՎՎՀՈՒ
ՊՀ "ՄԲՃՔՅՈՒ" ՃՀՈՎՎՎՀՈՒ ԼՈՈՎՄՀՈՒ 88.

| ՄԱՀՃՊՎՀՃՄՅՅ | ՃՃՅՈՎ | ԼՃՎՎՎՀՈՒՎՎՎՀՈՒ | Ճ. ՄՈՈՆՔՆԱԼ ՃՀՈՎՎՎՀՈՒ ՀՀՎՎՎՀՈՒ "ՊՀՀՎՎՎՀՈՒ ՀՀՎՎՎՀՈՒ ՀՀՎՎՎՀՈՒ

პოზ.	აღნიშვნა	დასახელება	რაოდ. ც.	ერთ-ეული
		ხმ-1	21	
1		Ф22AIII სახსტ. 5781-828* L=325 ბრძ.მ	–	970 კგ.
2		Ф8AI სახსტ. 5781-828* L=520 ბრძ.მ	–	210 კგ.
3		სალტე, ფურც. 60x8 L=3750	9	14.13 კგ.
		B 25 კლასის ბეტონი		22 მ^3

პოზ.	აღნიშვნა	დასახელება	რაოდ. ც.	ერთ-ეული
		ხმ-2	19	
1		Ф28AIII სახსტ. 5781-828* L=340 ბრძ.მ	–	1650 კგ.
2		Ф8AI სახსტ. 5781-828* L=520 ბრძ.მ	–	210 კგ.
3		სალტე, ფურც. 60x8 L=3750	9	14.13 კგ.
		B 25 კლასის ბეტონი		22 მ^3

პოზ.	აღნიშვნა	დასახელება	რაოდ. ც.	ერთ-ეული
		ხმ-3	35	
1		Ф22AIII სახსტ. 5781-828* L=230 ბრძ.მ	–	690 კგ.
2		Ф8AI სახსტ. 5781-828* L=370 ბრძ.მ	–	150 კგ.
3		სალტე, ფურც. 60x8 L=2800	9	10.55 კგ.
		B 25 კლასის ბეტონი		13.5 მ^3

თანამდებობა	გვარი	ხელმოწერა	ქ. თბილისი, ბამზირი სარაჯიშვილი ქ.№2 ს.კ(01.11.04.026.110), მრავალბინიანი საცხოვრებელი სახლი ბლოკი №6				შ.პ.ს. "ზლოჭკი სარაჯიშვილზე" ს/კ 405682596
არქიტექტორი	დ.ვაშაკიძე		კონსტრუქციული ნაწილი				
კონსტრუქტ.	ა.არჩილია		ხიმინჯების სპეციფიკაცია				
შემამოწმა	ლ.ჯაიანი		სტადია მ	ფურც. კ-5	ფ-ბი	დაკვ. №	

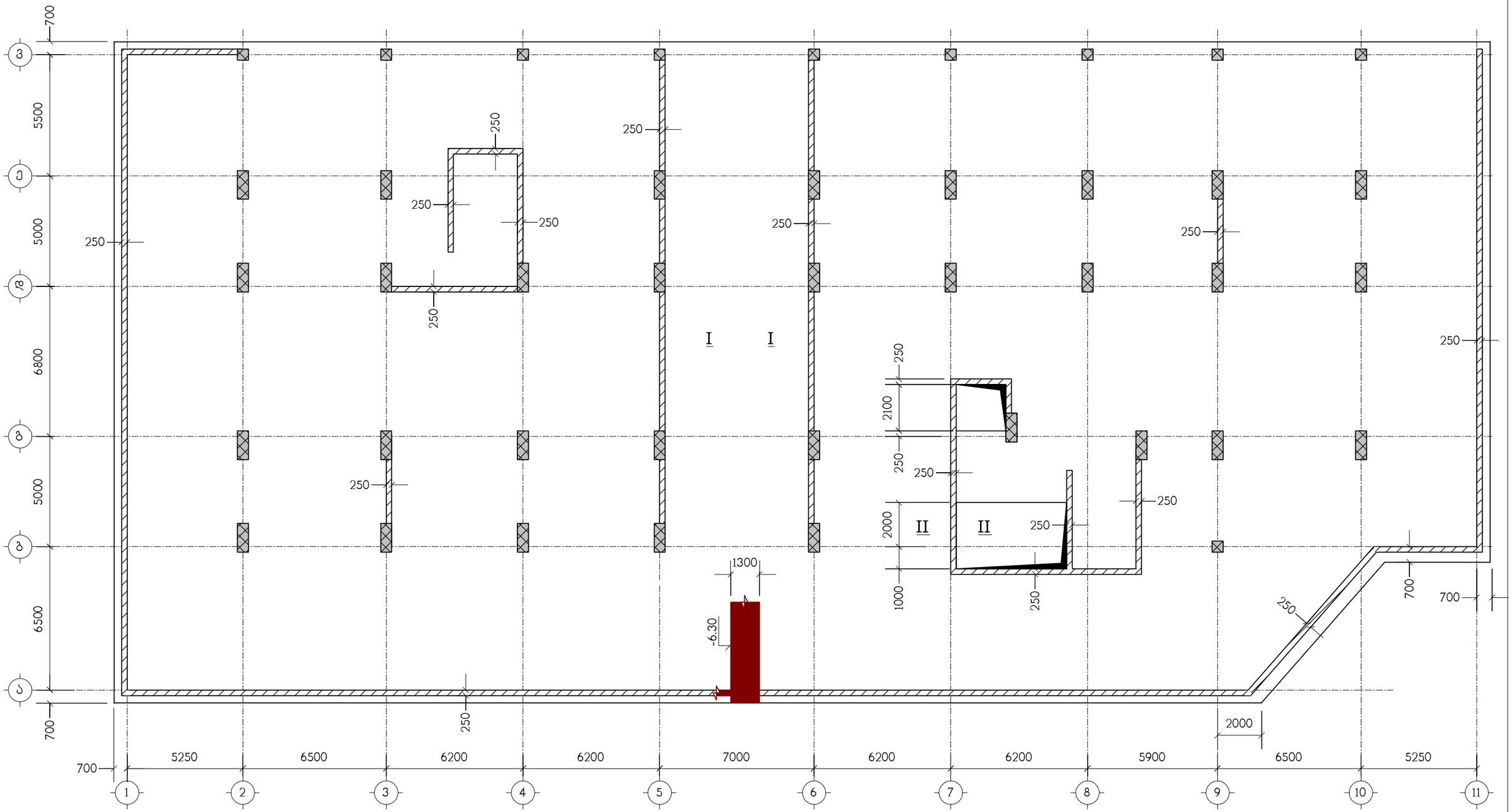
700
5500
5000
6800
5000
6500
700
250
250
250

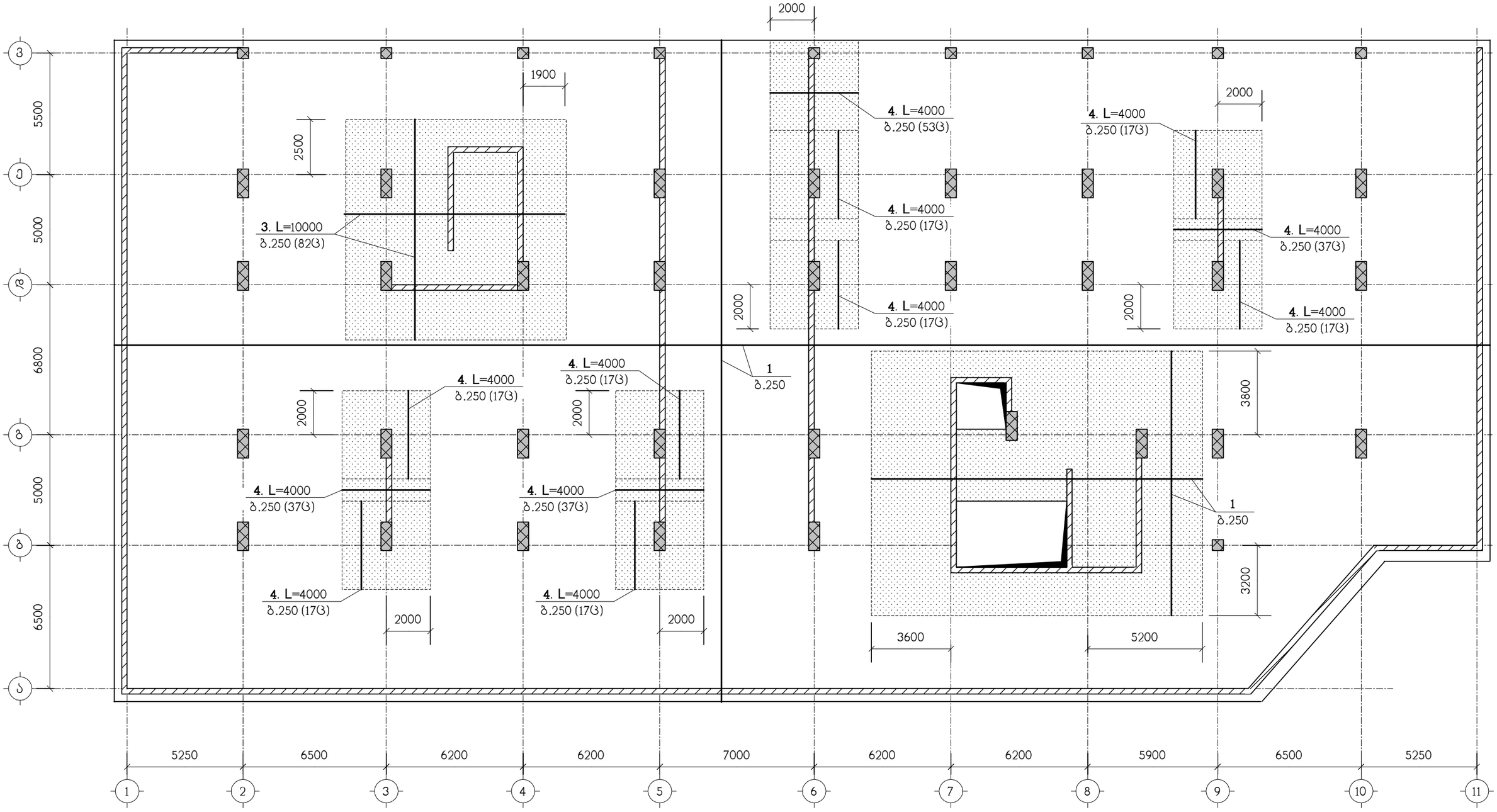

ნახაზი განიხილეთ კ-9 ნახაზთან ერთად
სპეციფიკაცია იხილეთ ნახ. კ-9
▒▒▒ – დამატებითი არმირების ზონა

მონიშნულ დამატებითი არმირების ზონებში, აგრეთვე
სვეტების ცენტრიდან 1.5 მეტრის რადიუსში პოზიცია "2"
განივი არმირება მოეწყოს ბიჯით 250/250

თანამდებობა	გვარი	ხელმოწერა	ქ.თბილისი, გამზირი სარაჯიშვილი №2, (ს.კ. 01.11.04.026.110), მრავალბინიანი საცხოვრებელი სახლი, ბლოკი №6			შ.პ.ს. "ლოტქსი სარაჯიშვილზე" ს/ნ:405682596
მთ.არქიტექტ.	დ.ვაშაკიძე		კონსტრუქციული ნაწილი			
კონსტრუქტ.	ლ.ჯაიანი		სფ-1, ქვედა ზონის არმირება			
შემოწმა	ა.არჩილია		სტადია მ	ფურც. კ-7	ფ-ბი	დაკვ.№

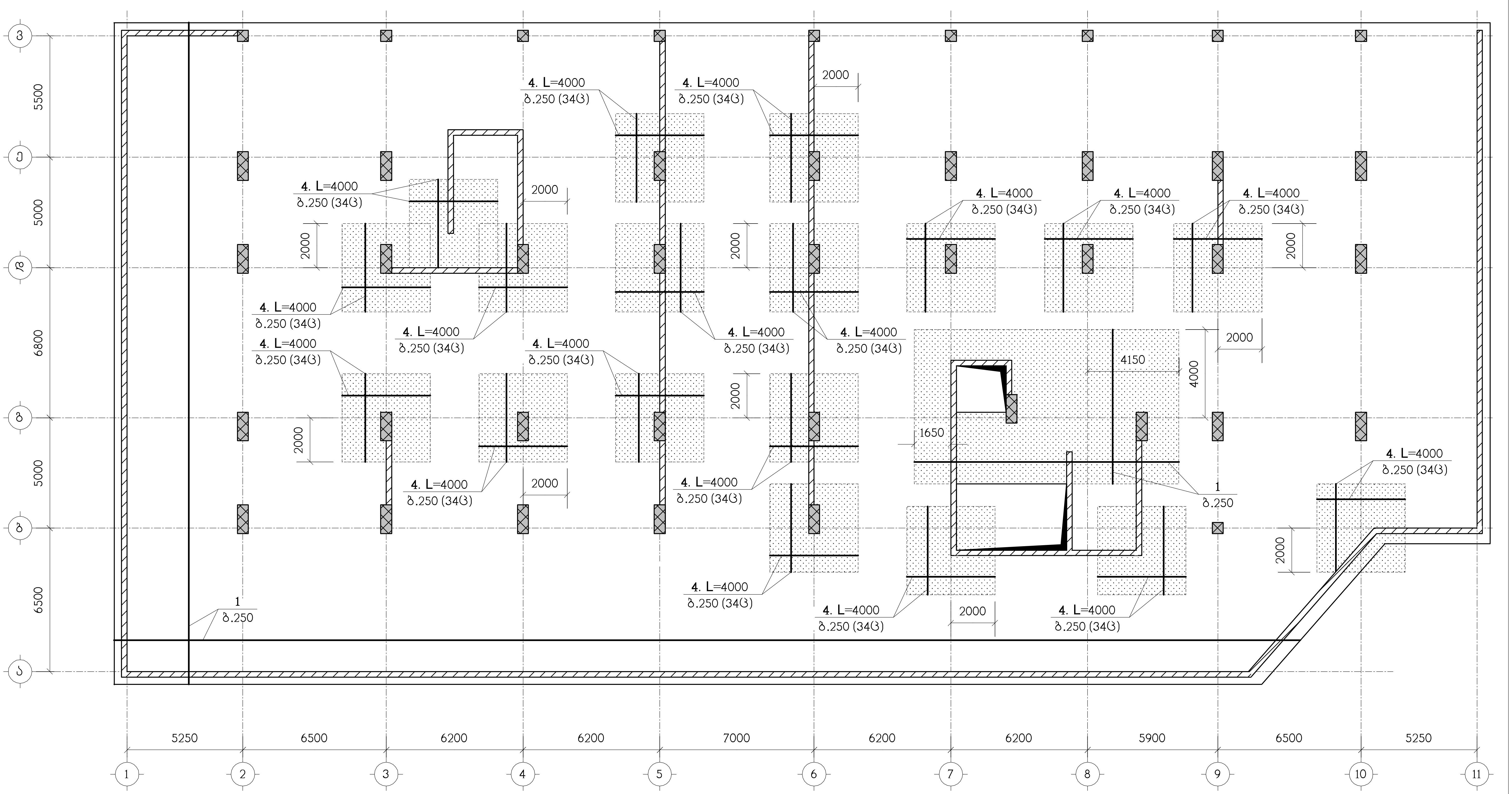

ნახაზი განიხილეთ კ-9 ნახაზთან ერთად
სპეციფიკაცია იხილეთ ნახ. კ-9
— დამატებითი არმირების ზონა

თანამდებობა	გვარი	ხელმოწერა	ქ.თბილისი, გამზირი სარაჯიშვილი №2, (ს.კ. 01.11.04.026.110), მრავალბინიანი საცხოვრებელი სახლი, ბლოკი №6				შ.პ.ს. "ზღოქსი სარაჯიშვილზე" ს/ნ:405682596
მთ.არქიტექტ.	დ.ვაშაკიძე		კონსტრუქციული ნაწილი				
კონსტრუქტ.	ლ.ჯაიანი		სფ-1, ზედა ზონის არმირება				
შემოწმება	ა.არჩილია		სტადია მ	ფურც. კ-8	ფ-ბი	დაკვ.№	

I – I

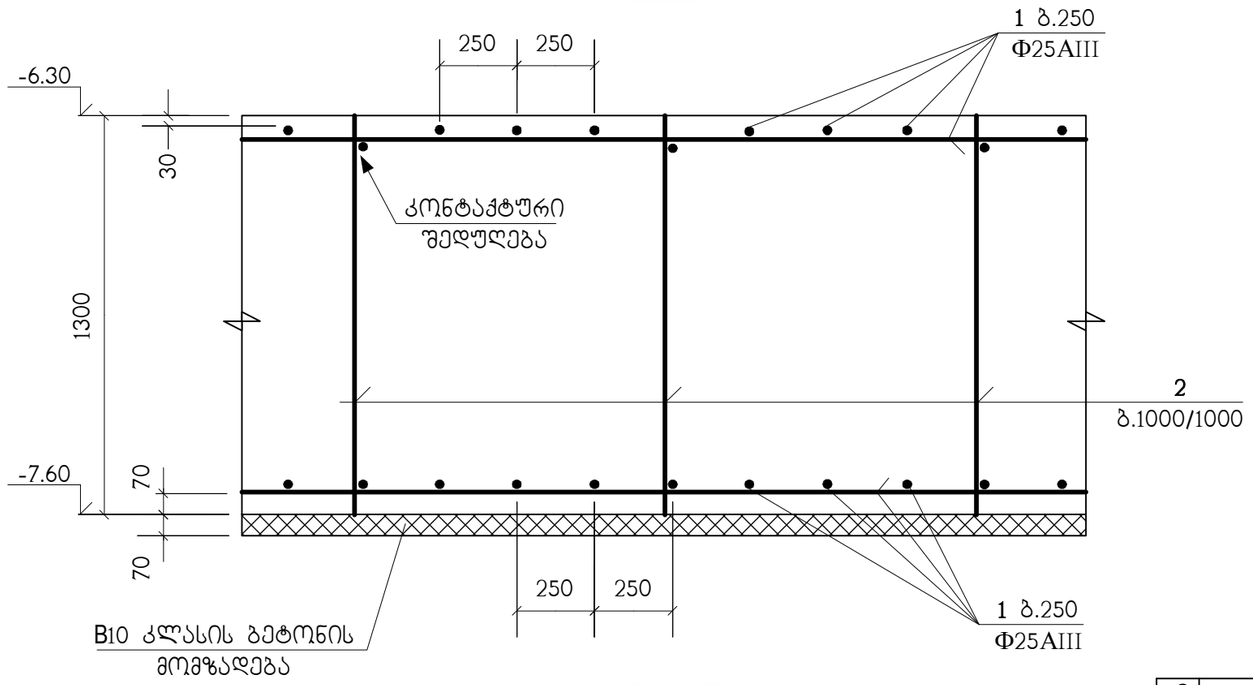

II – II

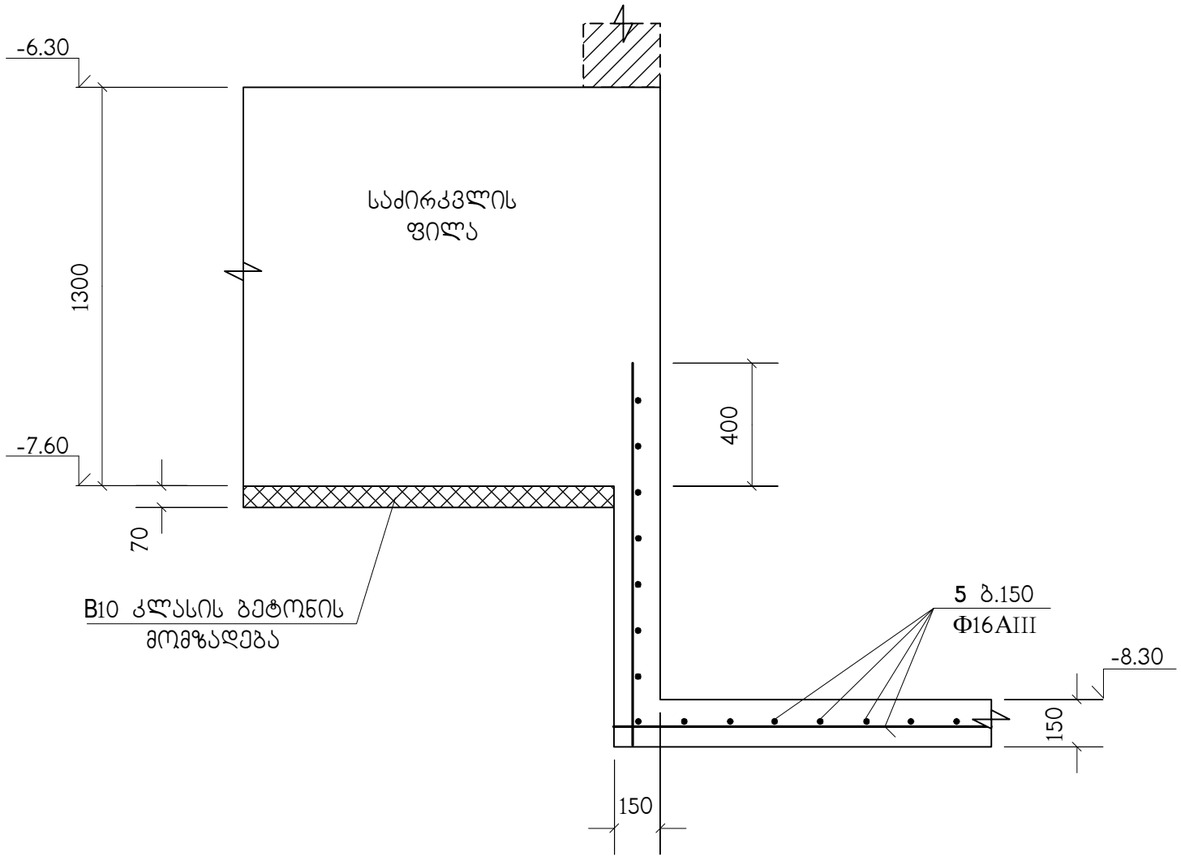

პოზ. "1" ძირითადი არმირების შეპირაპირება

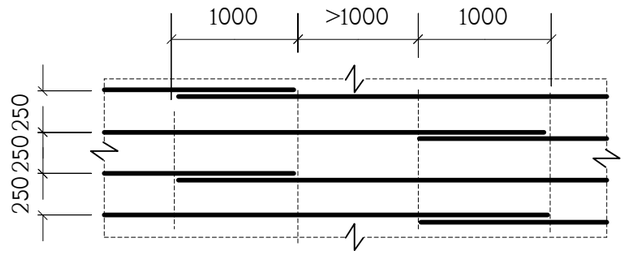

არმატურული პოზიცია "1" წარმოდგენილია როგორც ძირითადი;
პოზიციები "3" და "4" როგორც - დამატებითი.
ხოლო არმატურული პოზიცია "2" როგორც სამონტაჟო და განივი

ნახაზზე კ-2 მონიშნულ დამატებითი არმირების ზონებში, აგრეთვე სვეტების ცენტრიდან 1.5 მეტრის რადიუსში პოზიცია **"2" განივი** არმირება მოეწყოს ბიჯით 250/250

პოზიცია	აღნიშვნა	დასახელება	რაოდ. ც.	შენიშვნა
		სფ-1		
1	დაიჭრას ადგილზე	Φ25AIII სახსტ. 5781-82* L=32.55 კმ.	–	125415 კგ.
2		Φ22AIII სახსტ. 5781-82* L=1280	9240	3.82 კგ.
3		Φ25AIII სახსტ. 5781-82* L=10000	82	38.53 კგ.
4		Φ25AIII სახსტ. 5781-82* L=4000	878	15.41 კგ.
5	დაიჭრას ადგილზე	Φ16AIII სახსტ. 5781-82* L=0.42 კმ.	–	662 კგ.
6		Φ28AIII სახსტ. 5781-82* L=3000	288	14.5 კგ.
7		Φ28AIII სახსტ. 5781-82* L=2000	328	9.67 კგ.
8		Φ16AIII სახსტ. 5781-82* L=1700	2900	2.68 კგ.
		B25 კლასის ბეტონი		2368 მ³
		B10 კლასის ბეტონი		128 მ³

თანამდებობა	გვარი	ხელმოწერა	ქ.თბილისი, ბამზირი სარაჯიშვილი №2, (ს.კ. 01.11.04.026.110), მრავალბინიანი საცხოვრებელი სახლი, ბლოკი №6			შპს. "ზლოქსი სარაჯიშვილზე" ს/ნ:405682596
მთ.არქიტექტ.	დ.ვაშაკიძე		კონსტრუქციული ნაწილი			
კონსტრუქტ.	ლ.ჯაიანი		სფ-1, არმირების დეტალები			
შემამოწმა	ა.არჩილია		სტადია მ	ფურც. კ-9	ფ-ბი	დაკვ.№

Балкон на отм.+3.300 д-11 Балконная плита отм.+3.300

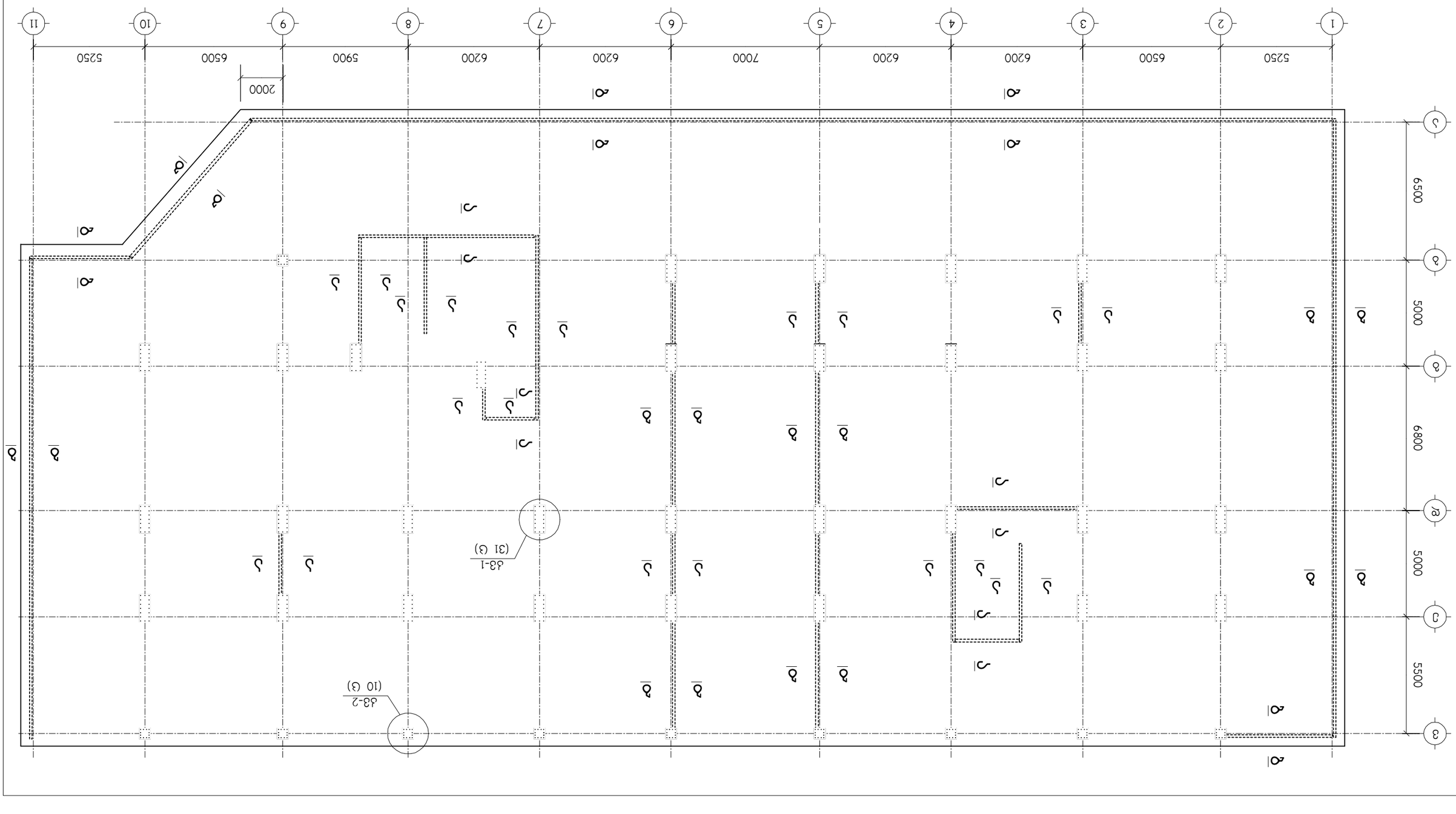

Изм.	Кол.уч.	Лист	№ док.
ГИП	Ситников А.А.		
Нач.отд.	Ситников А.А.		
Н.контр.	Ситников А.А.		
Разраб.	Ситников А.А.		

Многоквартирный жилой дом №2, (I.d. 01.11.04.026.110), в мкр.№6 Бостандыкского района, г.Алматы

Балконная плита отм.+3.300 д-11

Стадия	Лист	Листов	
Р	3	10	

ТОО "Строительная компания "Алтын Орда"

Инв.№ подл. | Подп. и дата | Взам.инв.№

ქმ-1
(31 ც.)

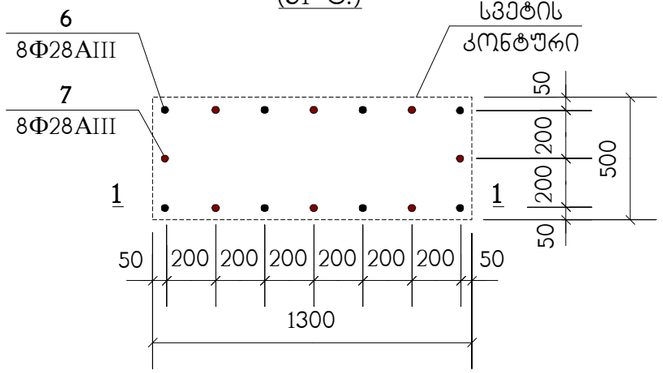

ქმ-2
(10 ც.)

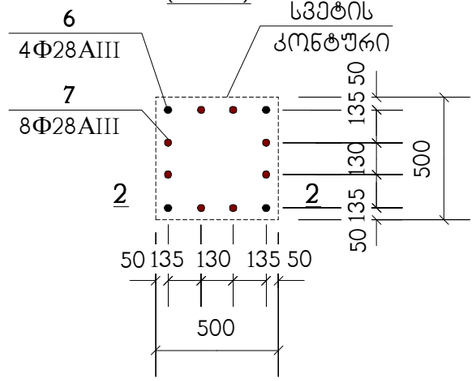

ა – ა

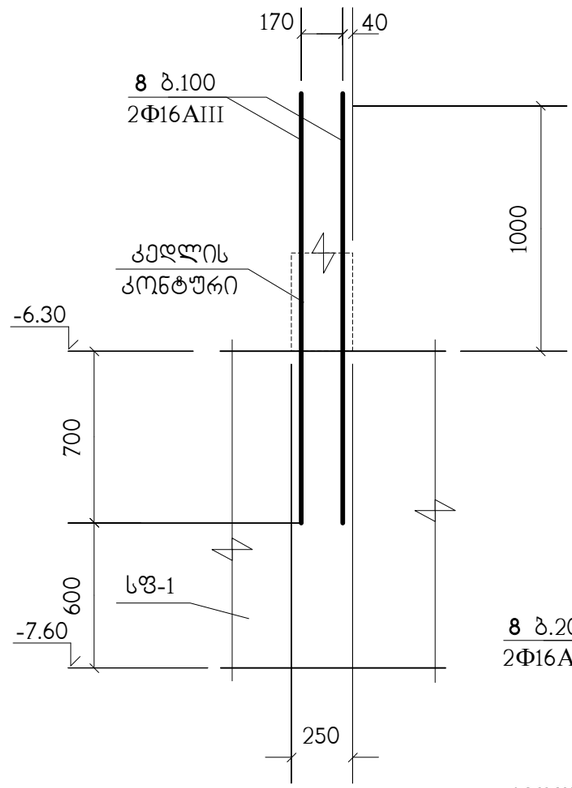

1 – 1

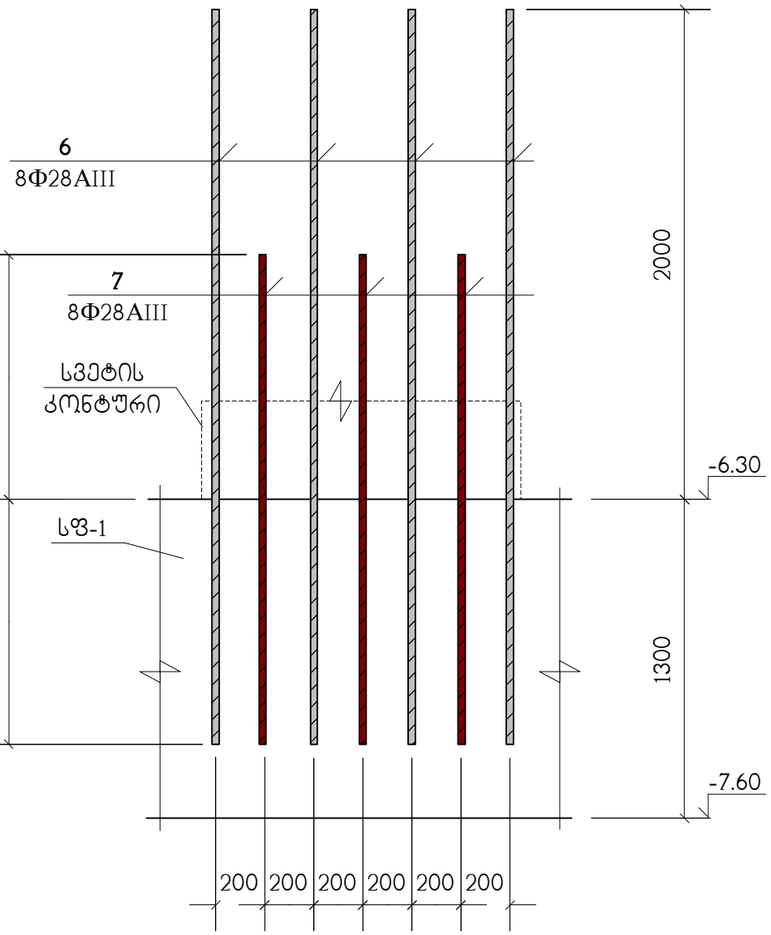

2 – 2

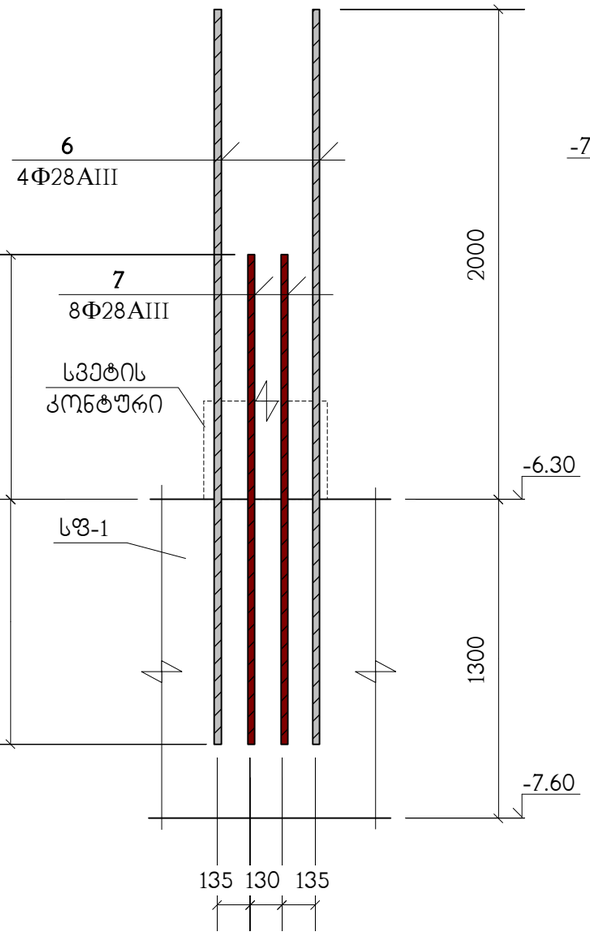

ბ – ბ

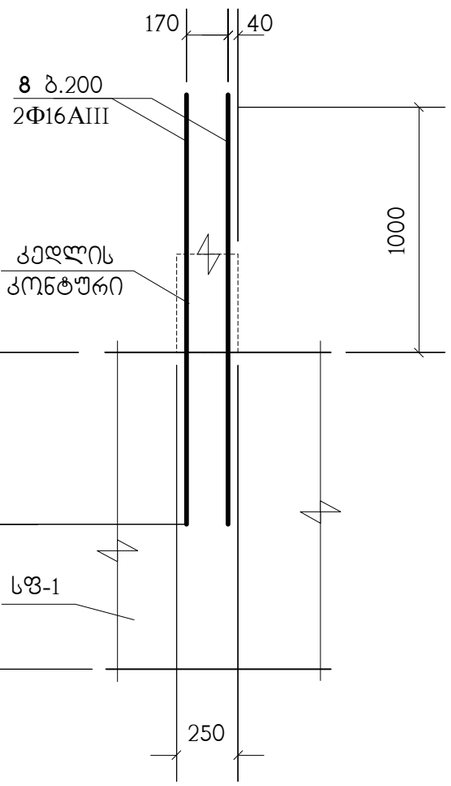

სპეციფიკაცია იხილეთ ნახ. ქ-9

თანამდებობა	გვარი	ხელმოწერა	ქ.თბილისი, ბამზირი სარაჯიშვილი №2, (ს.კ. 01.11.04.026.110), მრავალბინიანი საცხოვრებელი სახლი, ბლოკი №6			შ.პ.ს. "ელემანი სარაჯიშვილზე" ს/ნ:405682596
მთ.არქიტექტ.	დ.ვაშაკიძე		კონსტრუქციული ნაწილი			
			კვანძები ქმ-1 ; ქმ-2 ჭრილები ა–ა ; ბ–ბ			
კონსტრუქტ.	ლ.ჯაიანი					
შემამოწმა	ა.არჩილია		სტადია მ	ფურც. ქ-11	ფ-ბი	დაკვ.№

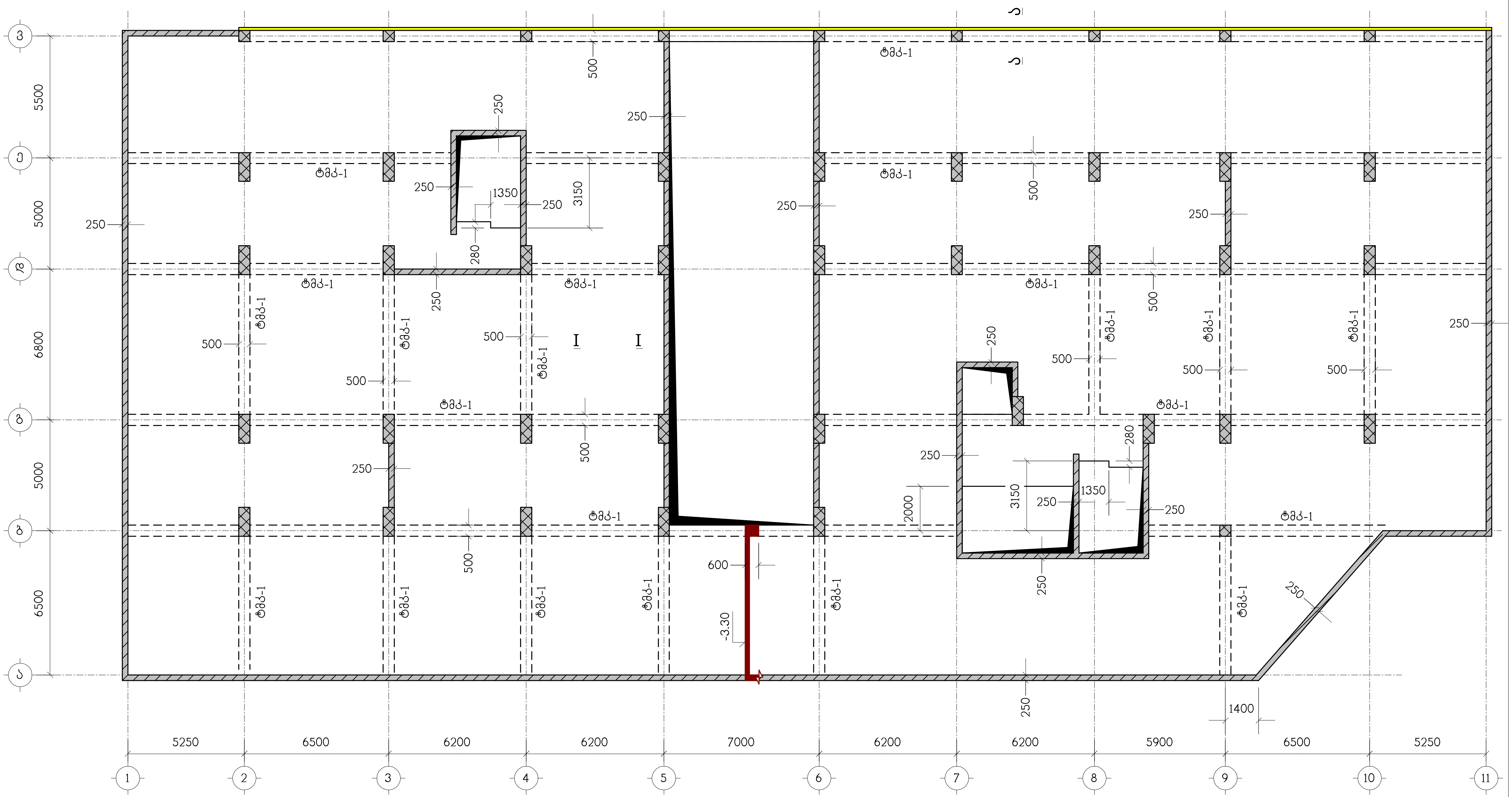

ნახაზი განიხილეთ კ-42 ნახაზთან ერთად

თანამდებობა	გვარი	ხელმოწერა	ქ.თბილისი, გამზირი სარაჯიშვილი №2, (ს.კ. 01.11.04.026.110), მრავალბინიანი საცხოვრებელი სახლი, ბლოკი №6
მთ.არქიტექტ.	დ.ვაშაკიძე		კონსტრუქციული ნაწილი
			გადახურვის ფილა გფ-1,
კონსტრუქტ.	ლ.ჯაიანი		ნიშნულზე -3.30, საყალიბო ნახაზი
შეამოწმა	ა.არჩილია		სტადია მ · ფურც. კ-12 · ფ-ბი · დაკვ.№

შ.პ.ს. "ზღუდსი სარაჯიშვილზე"
ს/ნ:405682596

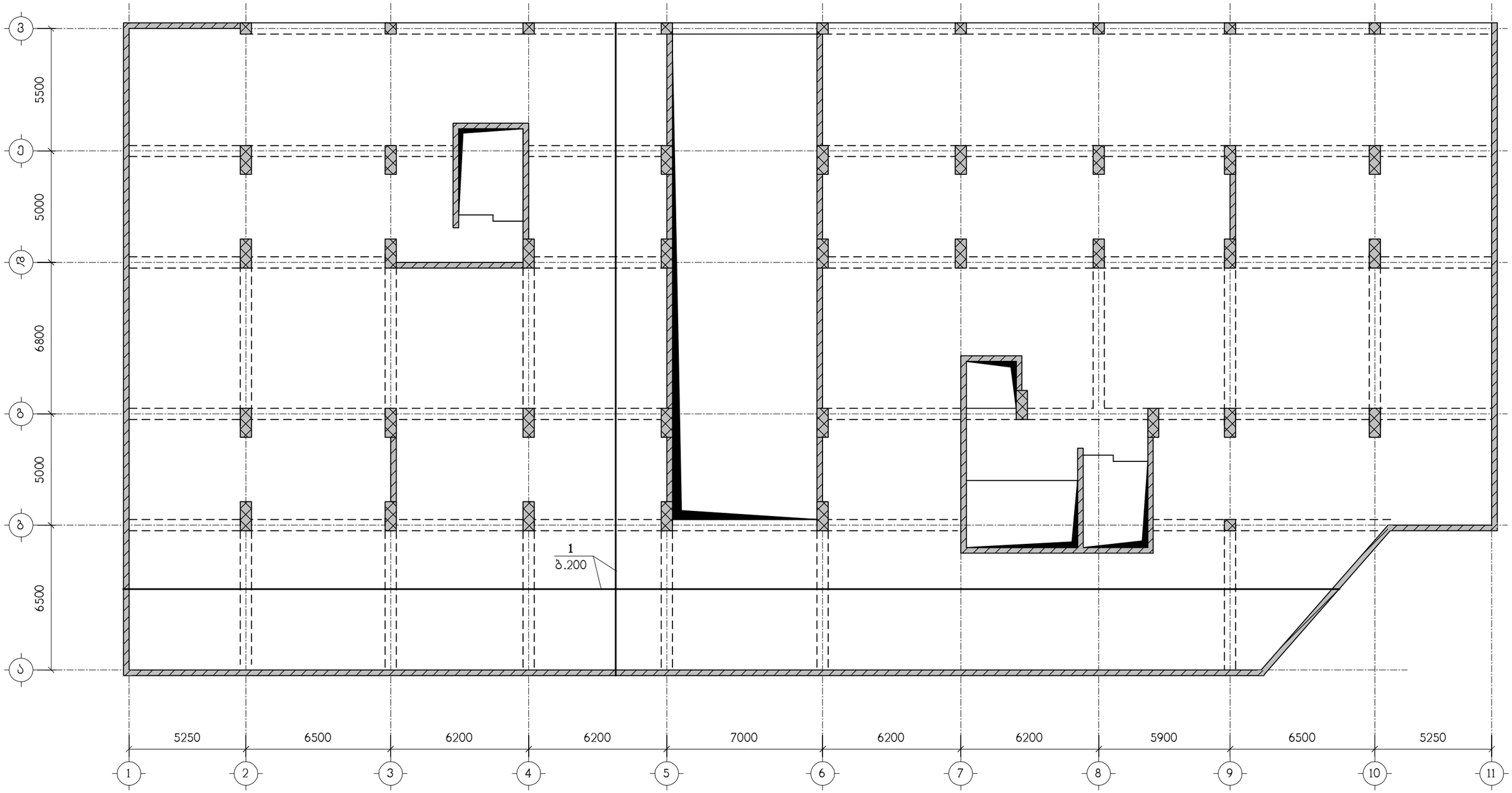

ნახაზი გაანიხილეთ კ-42 ნახაზთან ერთად
სპეციფიკაცია იხილეთ ნახ. კ-43

თანამდებობა	გვარი	ხელმოწერა	ქ.თბილისი, გამზირი სარაჯიშვილი №2, (ს.კ. 01.11.04.026.110), მრავალბინიანი საცხოვრებელი სახლი, ბლოკი №6				შ.პ.ს. "ზლოტსი სარაჯიშვილზე" ს/ნ:405682596
მთ.არქიტექტ.	დ.ვაშაკიძე		კონსტრუქციული ნაწილი				
კონსტრუქტ.	ლ.ჯაიანი		გფ-1, ქვედა ზონის არმირება				
შეამოწმა	ა.არჩილია		სტადია მ	ფურც. კ-13	ფ-ბი	დაკვ.№	

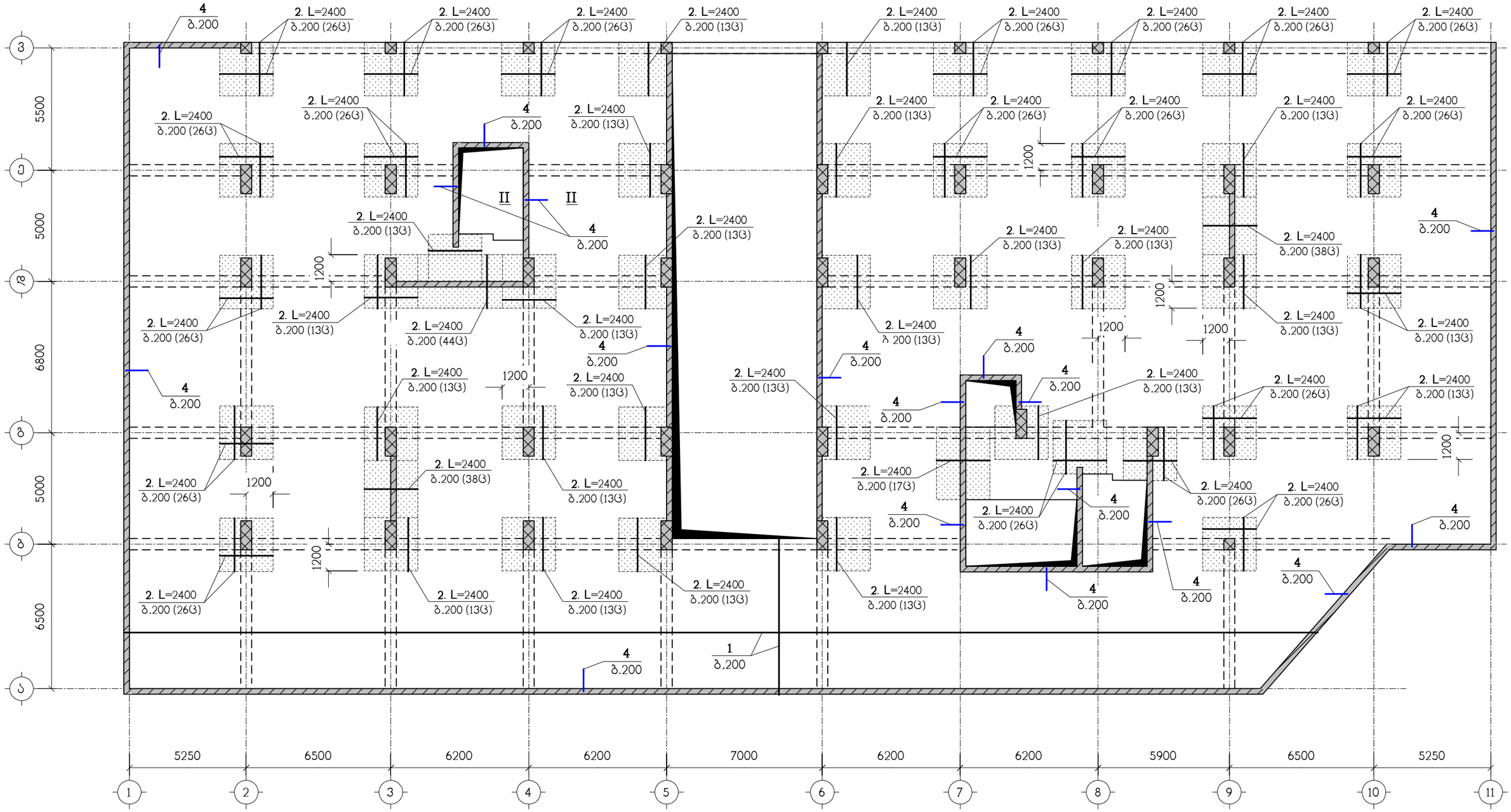

ნახაზი განიხილეთ კ-42 ნახაზთან ერთად
სპეციფიკაცია იხილეთ ნახ. კ-43
– დამატებითი არმირების ზონა

თანამდებობა	გვარი	ხელმოწერა	ქ.თბილისი, ბამზირი სარაჯიშვილი №2, (ს.კ. 01.11.04.026.110), მრავალბინიანი საცხოვრებელი სახლი, ბლოკი №6			
მთ.არქიტექტ.	დ.ვაშაკიძე		კონსტრუქციული ნაწილი			
კონსტრუქტ.	ლ.ჯაიანი		ბფ-1, ზედა ზონის არმირება			
შემამოწმა	ა.არჩილია		სტადია მ	ფურც. კ-14	ფ-ბი	დაკვ.№

შ.პ.ს. "ელოქსი სარაჯიშვილზე" ს/ნ:405682596

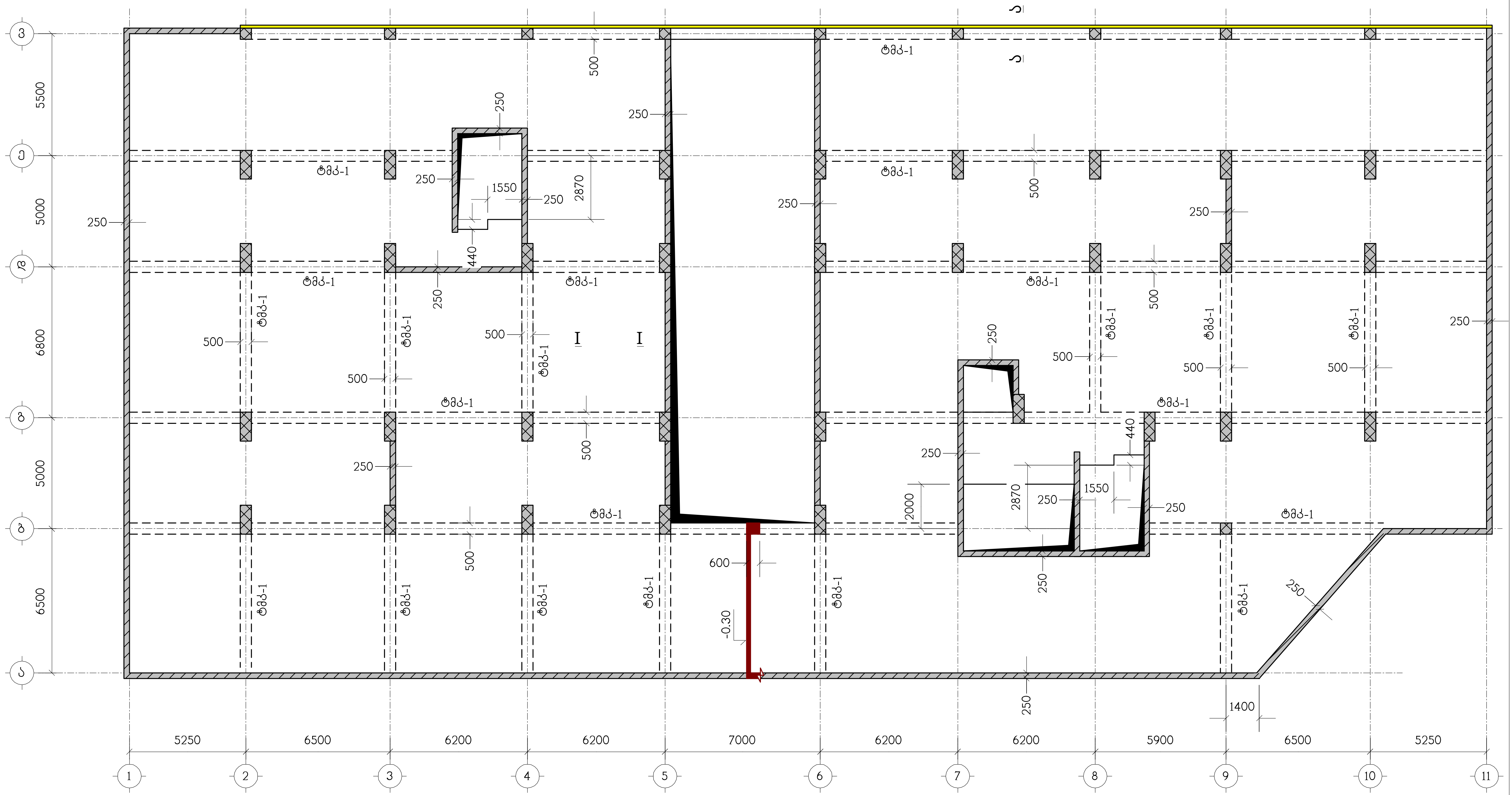

ნახაზი განიხილეთ კ-42 ნახაზთან ერთად

თანამდებობა	გვარი	ხელმოწერა	ქ.თბილისი, გამზირი სარაჯიშვილი №2, (ს.კ. 01.11.04.026.110), მრავალბინიანი საცხოვრებელი სახლი, ბლოკი №6			
მთ.არქიტექტ.	დ.ვაშაკიძე		კონსტრუქციული ნაწილი			
			გადახურვის ფილა გფ-2, ნიშნულზე -0.30, საყალიბო ნახაზი			
კონსტრუქტ.	ლ.ჯაიანი					
შეამოწმა	ა.არჩილია		სტადია მ	ფურც. კ-15	ფ-ბი	დაკვ.№

შ.პ.ს. "ზღოქსი სარაჯიშვილზე"
ს/ნ:405682596

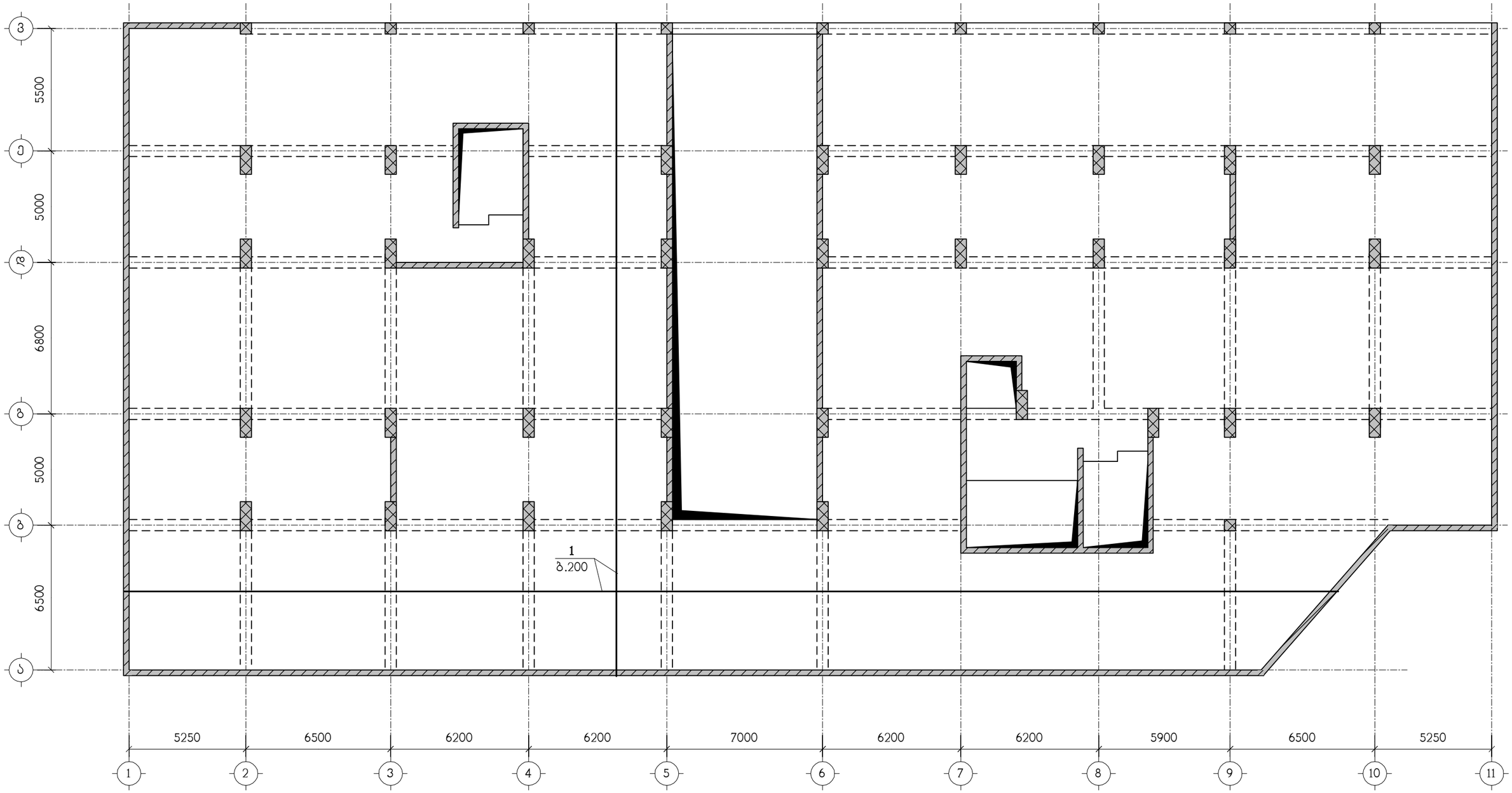

ნახაზი განიხილეთ კ-42 ნახაზთან ერთად
სპეციფიკაცია იხილეთ ნახ. კ-43

თანამდებობა	გვარი	ხელმოწერა	ქ.თბილისი, გამზირი სარაჯიშვილი №2, (ს.კ. 01.11.04.026.110), მრავალბინიანი საცხოვრებელი სახლი, ბლოკი №6				შ.პ.ს. "ზლოტსი სარაჯიშვილზე" ს/ნ:405682596
მთ.არქიტექტ.	დ.ვაშაკიძე		კონსტრუქციული ნაწილი				
კონსტრუქტ.	ლ.ჯაიანი		ბფ-2, ქვედა ზონის არმირება				
შეამოწმა	ა.არჩილია		სტადია მ	ფურც. კ-16	ფ-ბი	დაკვ.№	

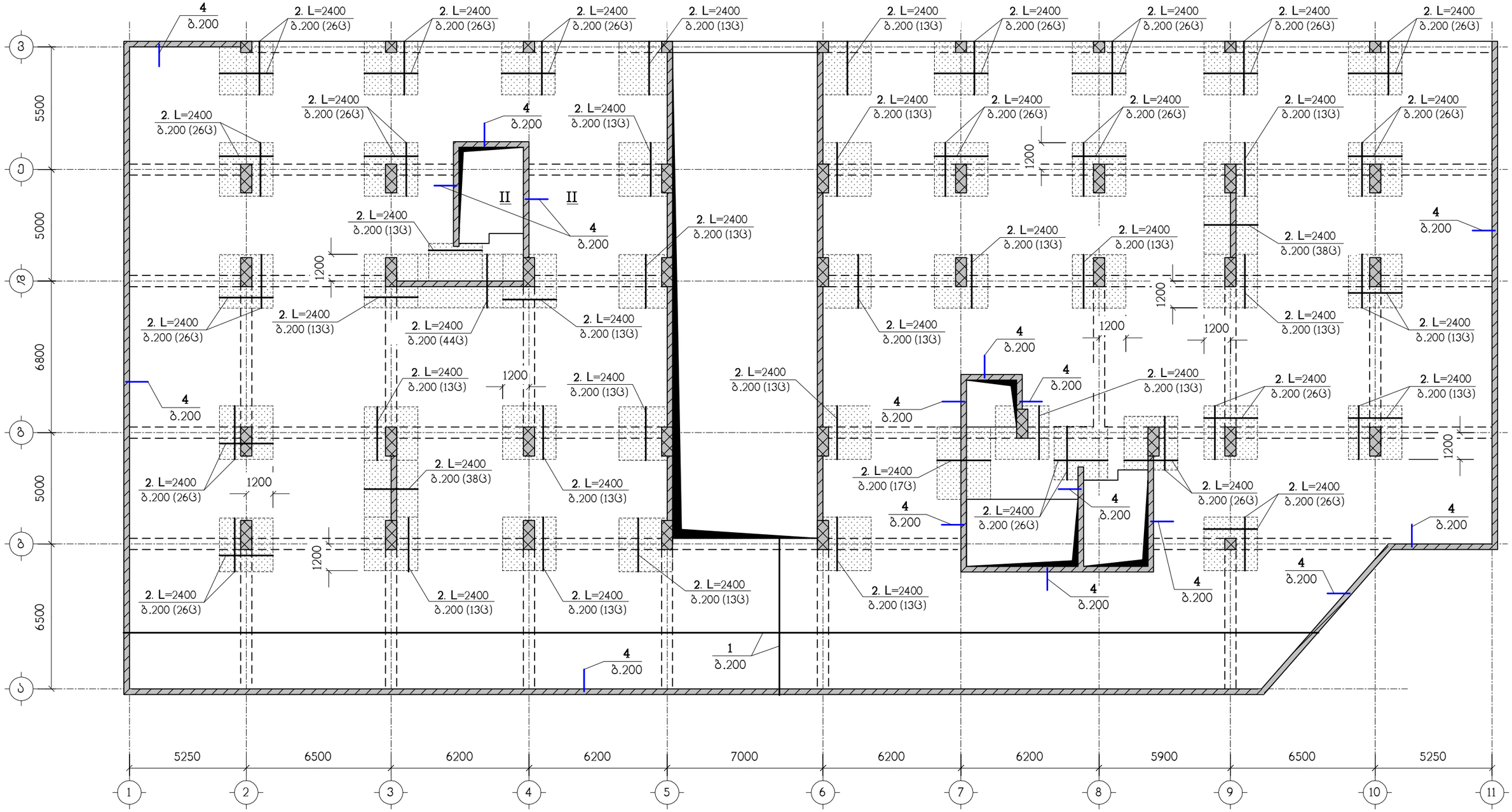

ნახაზი განიხილეთ კ-42 ნახაზთან ერთად
სპეციფიკაცია იხილეთ ნახ. კ-43
– დამატებითი არმირების ზონა

თანამდებობა	გვარი	ხელმოწერა	ქ.თბილისი, გამზირი სარაჯიშვილი №2, (ს.კ. 01.11.04.026.110), მრავალბინიანი საცხოვრებელი სახლი, ბლოკი №6			შ.პ.ს. "ზლოტნა სარაჯიშვილზე" ს/ნ:405682596
მთ.არქიტექტ.	დ.ვაშაკიძე		კონსტრუქციული ნაწილი			
კონსტრუქტ.	ლ.ჯაიანი		ბფ-2, ზედა ზონის არმირება			
შეამოწმა	ა.არჩილია		სტადია მ	ფურც. კ-17	ფ-ბი	დაკვ.№

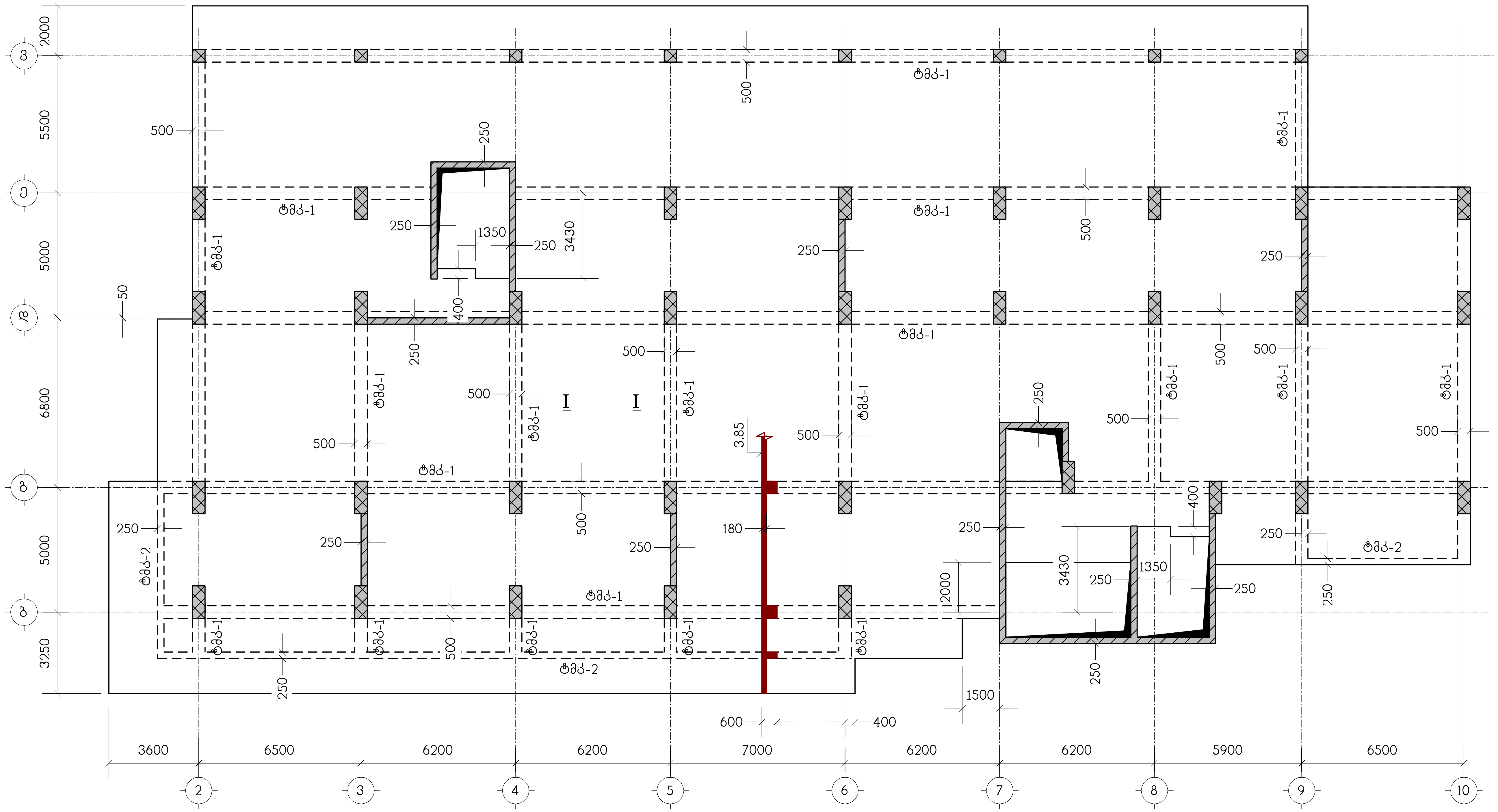

ნახაზი განიხილეთ კ-42 ნახაზთან ერთად

თანამდებობა	გვარი	ხელმოწერა	ქ.თბილისი, გამზირი სარაჯიშვილი №2, (ს.კ. 01.11.04.026.110), მრავალბინიანი საცხოვრებელი სახლი, ბლოკი №6			
მთ.არქიტექტ.	დ.ვაშაკიძე		კონსტრუქციული ნაწილი			
			გადახურვის ფილა გფ-3, ნიშნულზე 3.85, საყალიბო ნახაზი			
კონსტრუქტ.	ლ.ჯაიანი					
შეამოწმა	ა.არჩილია		სტადია მ	ფურც. კ-18	ფ-ბი	დაკვ.№

შ.პ.ს. "ზღოქსი სარაჯიშვილზე"
ს/ნ:405682596

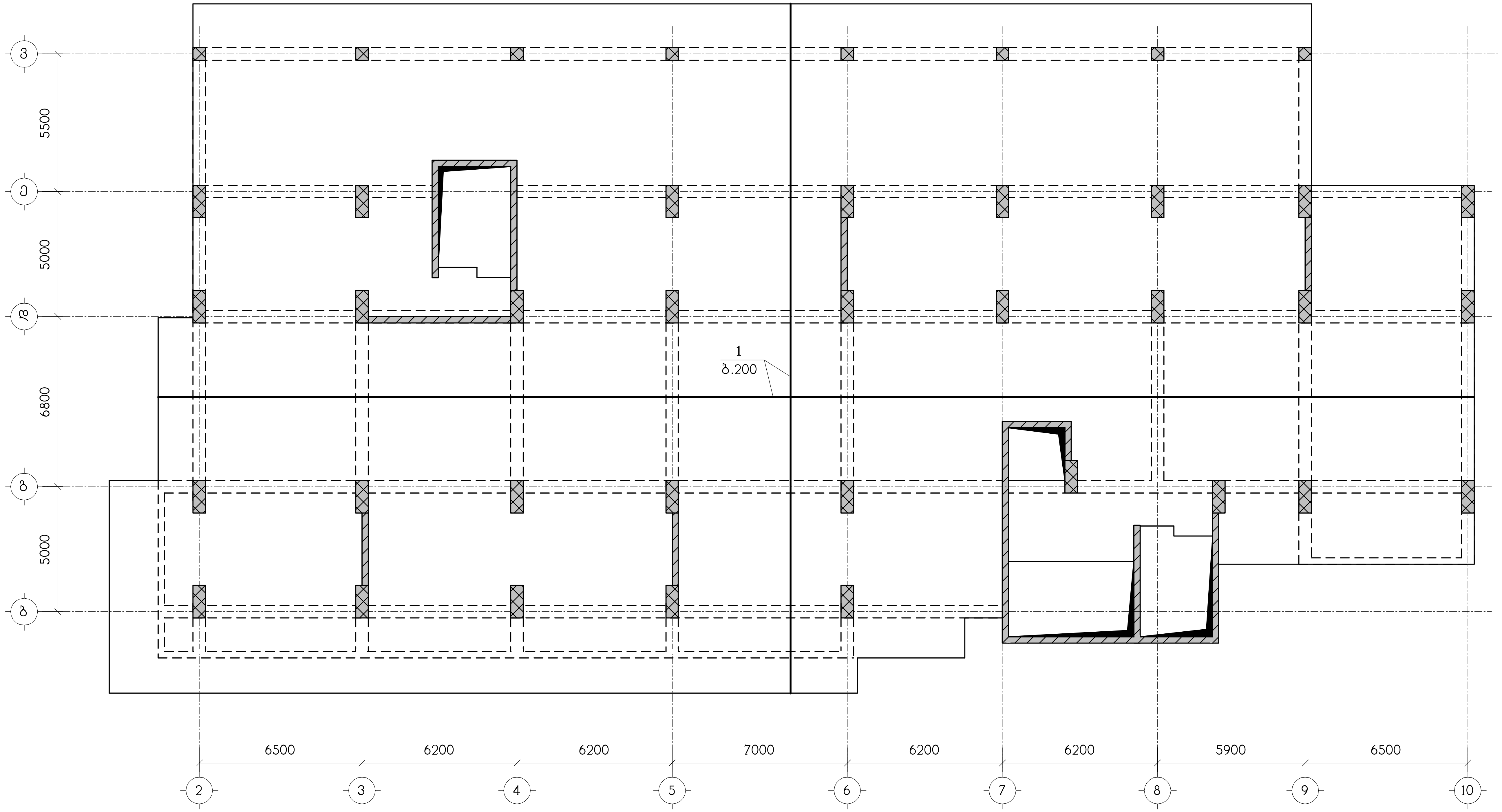

ნახაზი განიხილეთ კ-42 ნახაზთან ერთად
სპეციფიკაცია იხილეთ ნახ. კ-43

თანამდებობა	გვარი	ხელმოწერა	ქ.თბილისი, გამზირი სარაჯიშვილი №2, (ს.კ. 01.11.04.026.110), მრავალბინიანი საცხოვრებელი სახლი, ბლოკი №6				შ.პ.ს. "ზღუდეი სარაჯიშვილზე" ს/ნ:405682596
მთ.არქიტექტ.	დ.ვაშაკიძე		კონსტრუქციული ნაწილი				
			ბფ-3, ქვედა ზონის არმირება				
კონსტრუქტ.	ლ.ჯაიანი						
შეამოწმა	ა.არჩილია		სტადია მ	ფურც. კ-19	ფ-ბი	დაკვ.№	

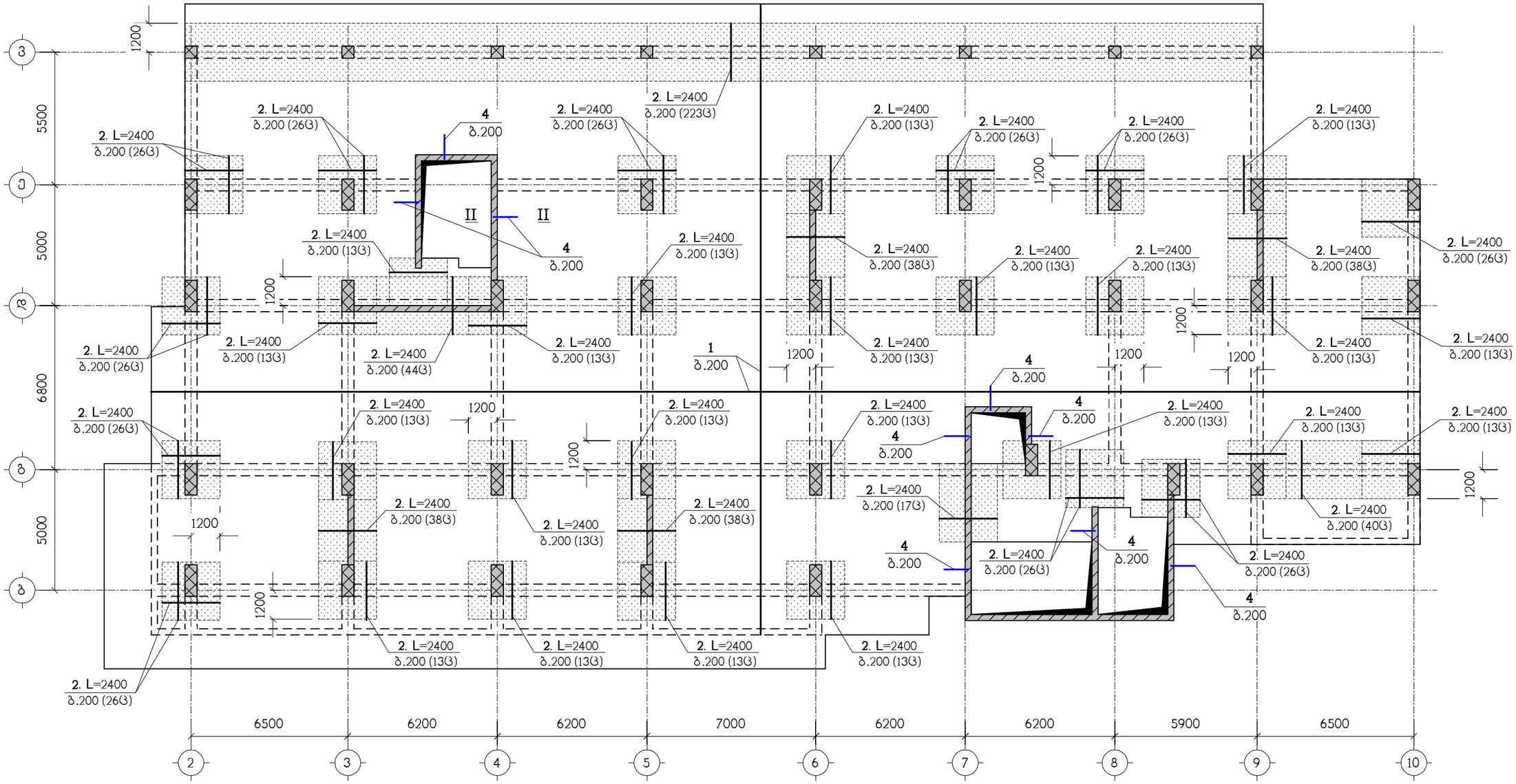

ნახაზი განიხილეთ კ-42 ნახაზთან ერთად
სპეციფიკაცია იხილეთ ნახ. კ-43
▨ – დამატებითი არმირების ზონა

თანამდებობა	გვარი	ხელმოწერა	ქ.თბილისი, გამზირი სარაჯიშვილი №2, (ს.კ. 01.11.04.026.110), მრავალბინიანი საცხოვრებელი სახლი, ბლოკი №6			
მთ.არქიტექტ.	დ.ვაშაკიძე		კონსტრუქციული ნაწილი			
კონსტრუქტ.	ლ.ჯაიანი		გფ-3, ზედა ზონის არმირება			
შეამოწმა	ა.არჩილია		სტადია მ	ფურც. კ-20	ფ-ბი	დაკვ.№

შ.პ.ს. "ელოქსი სარაჯიშვილზე" ს/ნ:405682596

ნახაზი მასშტაბი 1:100 ნახ.4-21 ნახაზის ნომერი

1 – 1

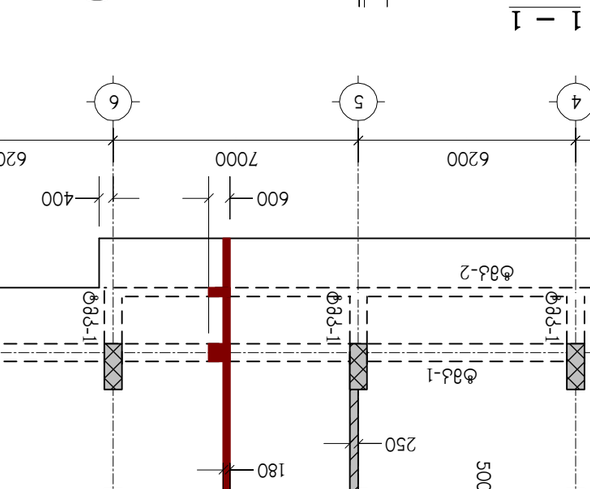

7

ნახაზის ბაზაზე შესრულებული ცვლილებები

ორგანიზაციის დასახელება	ხელმოწერა	ხელმოწერის თარიღი
ავტ.ზედამხედველი	ლ.ასმანაშვილი	შეთანხმებულია
მთ.სპეციალისტი	ლ.ბაბუნაშვილი	
ავტორი	ლ.ასმანაშვილი	შეთანხმებულია

პროექტი №2, ბავშვთა ბაღის სპორტული დარბაზის (ს.კ. 01.11.04.026.110), მანანას ქუჩის №6 სანიტარული კვანძების ტიპური ნახაზები

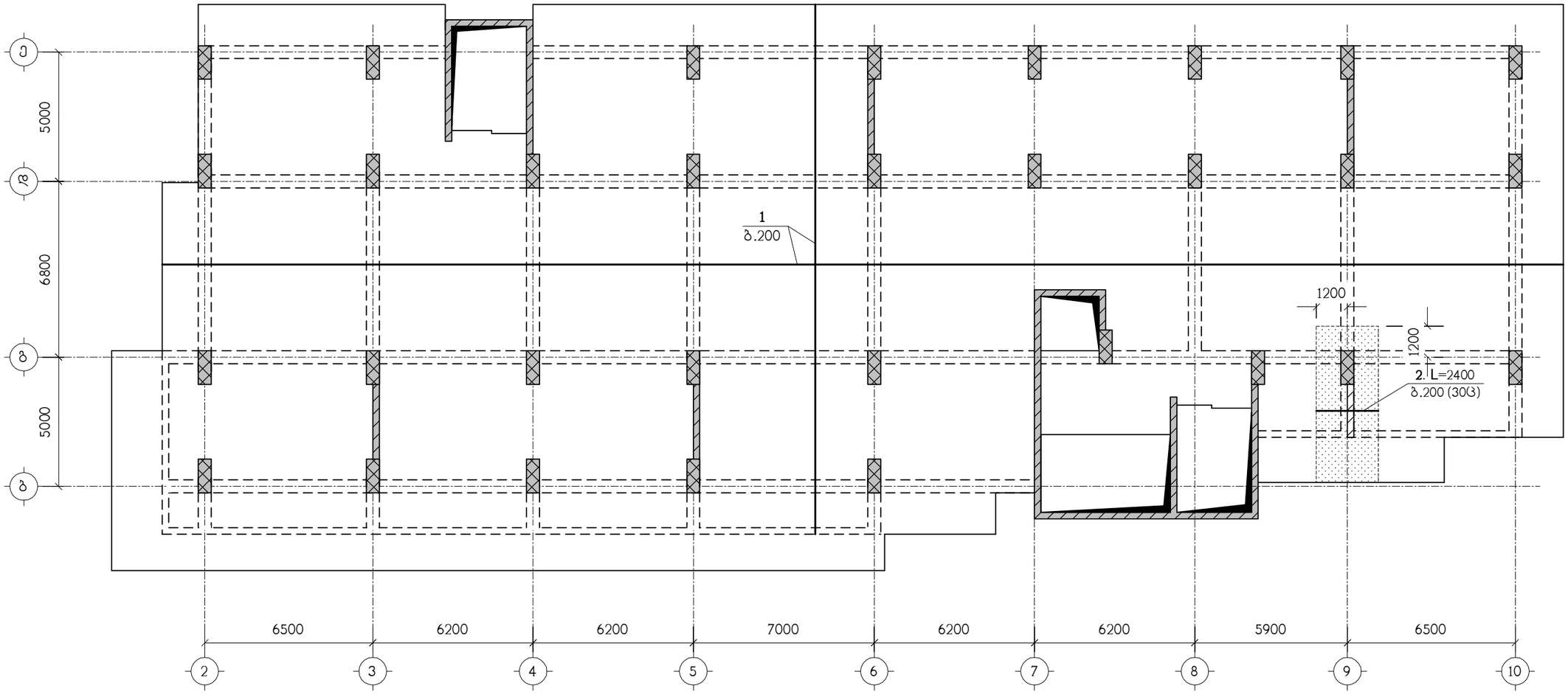

ნახაზი განიხილეთ კ-42 ნახაზთან ერთად
სპეციფიკაცია იხილეთ ნახ. კ-43
– დამატებითი არმირების ზონა

თანამდებობა	გვარი	ხელმოწერა	ქ.თბილისი, გამზირი სარაჯიშვილი №2, (ს.კ. 01.11.04.026.110), მრავალბინიანი საცხოვრებელი სახლი, გლოკი №6				შ.პ.ს. "ელოქმი სარაჯიშვილზე" ს/ნ:405682596
			კონსტრუქციული ნაწილი				
მთ.არქიტექტ.	დ.ვაშაკიძე						
			გფ-4, ქვედა ზონის არმირება				
კონსტრუქტ.	ლ.ჯაიანი						
შემამოწმა	ა.არჩილია		სტადია მ	ფურც. კ-22	ფ-ბი	დაკვ.№	

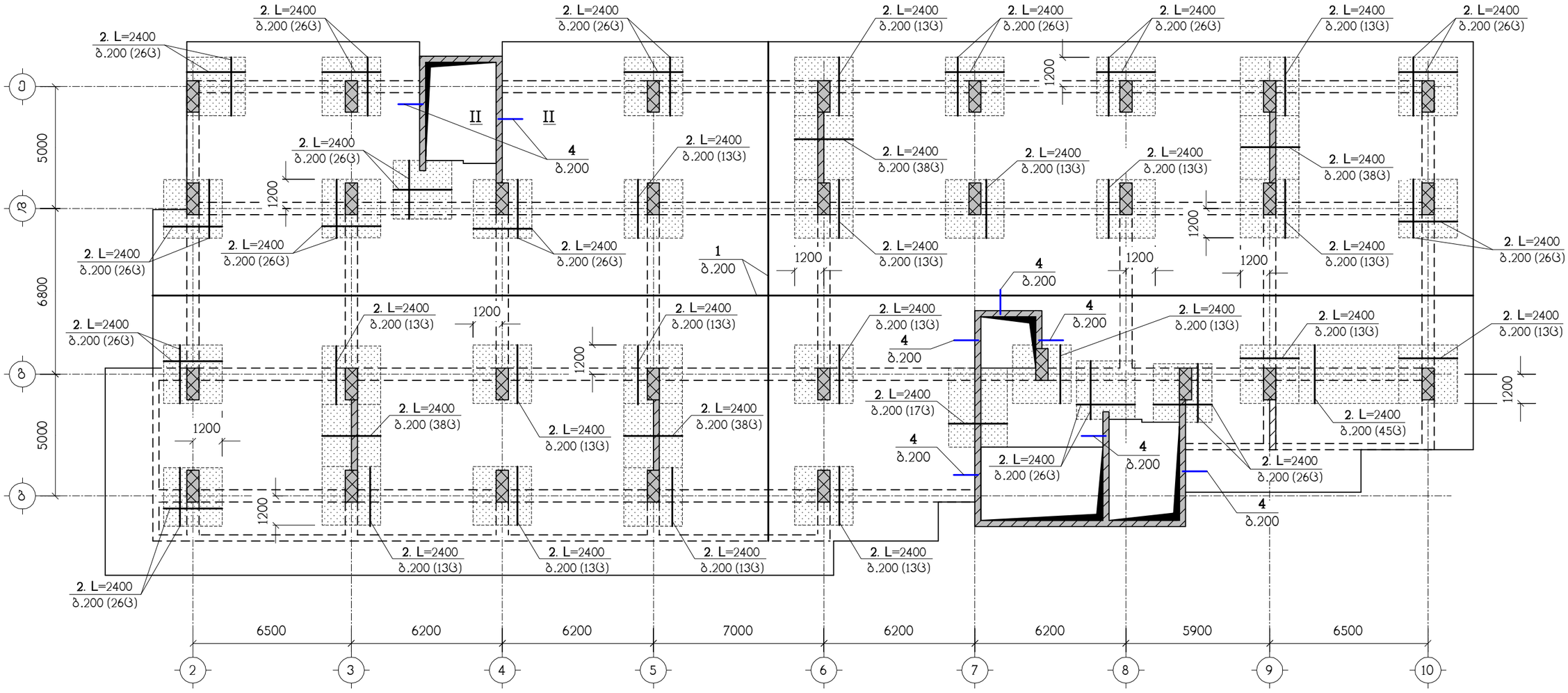

ნახაზი განიხილეთ კ-42 ნახაზთან ერთად
სპეციფიკაცია იხილეთ ნახ. კ-43
– დამატებითი არმირების ზონა

თანამდებობა	გვარი	ხელმოწერა	ქ.თბილისი, გამზირი სარაჯიშვილი №2, (ს.კ. 01.11.04.026.110), მრავალბინიანი საცხოვრებელი სახლი, ბლოკი №6				შ.პ.ს. "ელტექსი სარაჯიშვილზე" ს/ნ:405682596
მთ.არქიტექტ.	დ.ვაშაკიძე		კონსტრუქციული ნაწილი				
კონსტრუქტ.	ლ.ჯაიანი		გფ-4, ზედა ზონის არმირება				
შეამოწმა	ა.არჩილია		სტადია მ	ფურც. კ-23	ფ-ბი	დაკვ.№	

Блок А Фундаментная плита Д-42 Блок А Фундаментная плита Д-42

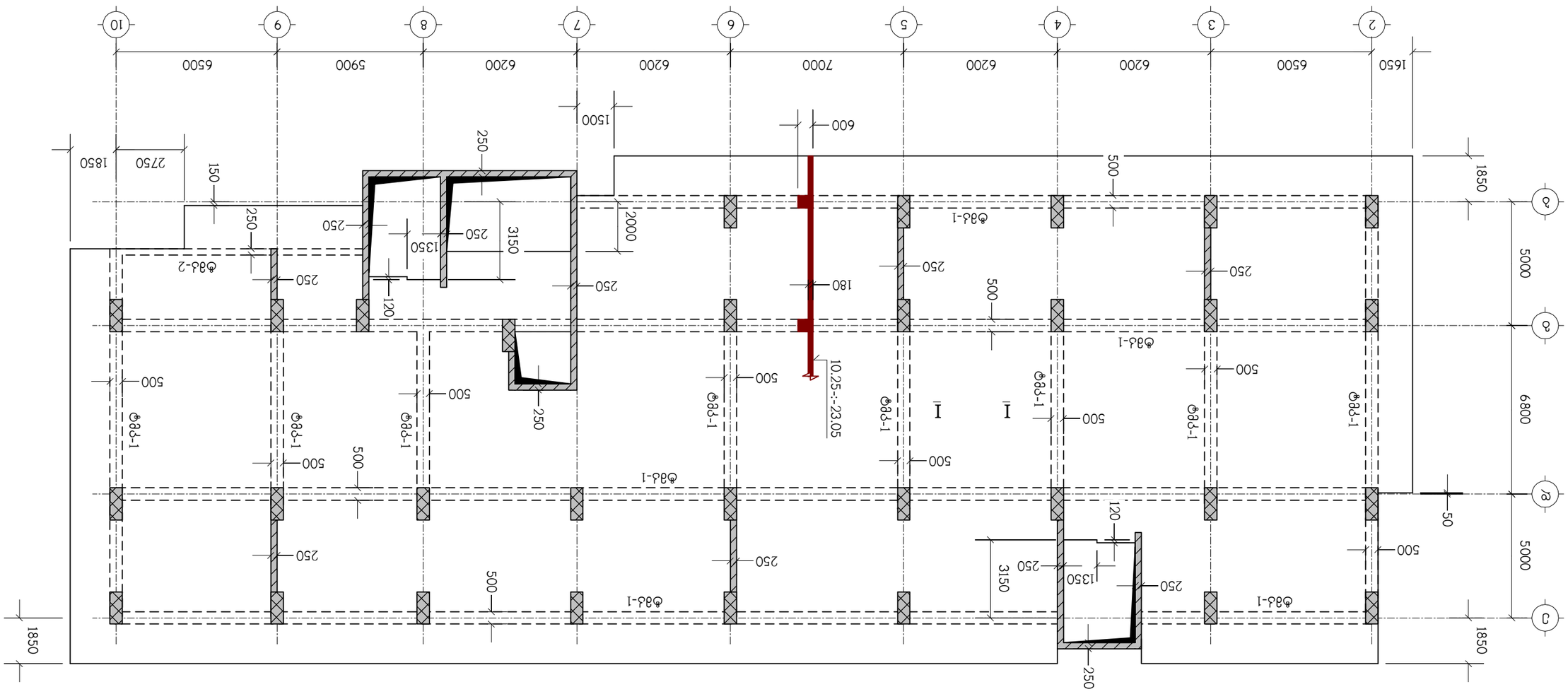
1650
6500
6200
6200
7000
6200
6200
5900
6500
2
3
4
5
6
7
8
9
10
1850
5000
6800
5000
1850
А
Б
В
Г
Д
1500
600
500
250
2000
180
10.25÷-23.05
2750
1850
150
250
250
250
250
3150
1350
120
250
500
500
500
500
500
500
500
500
500
500
500
500
250
250
250
250

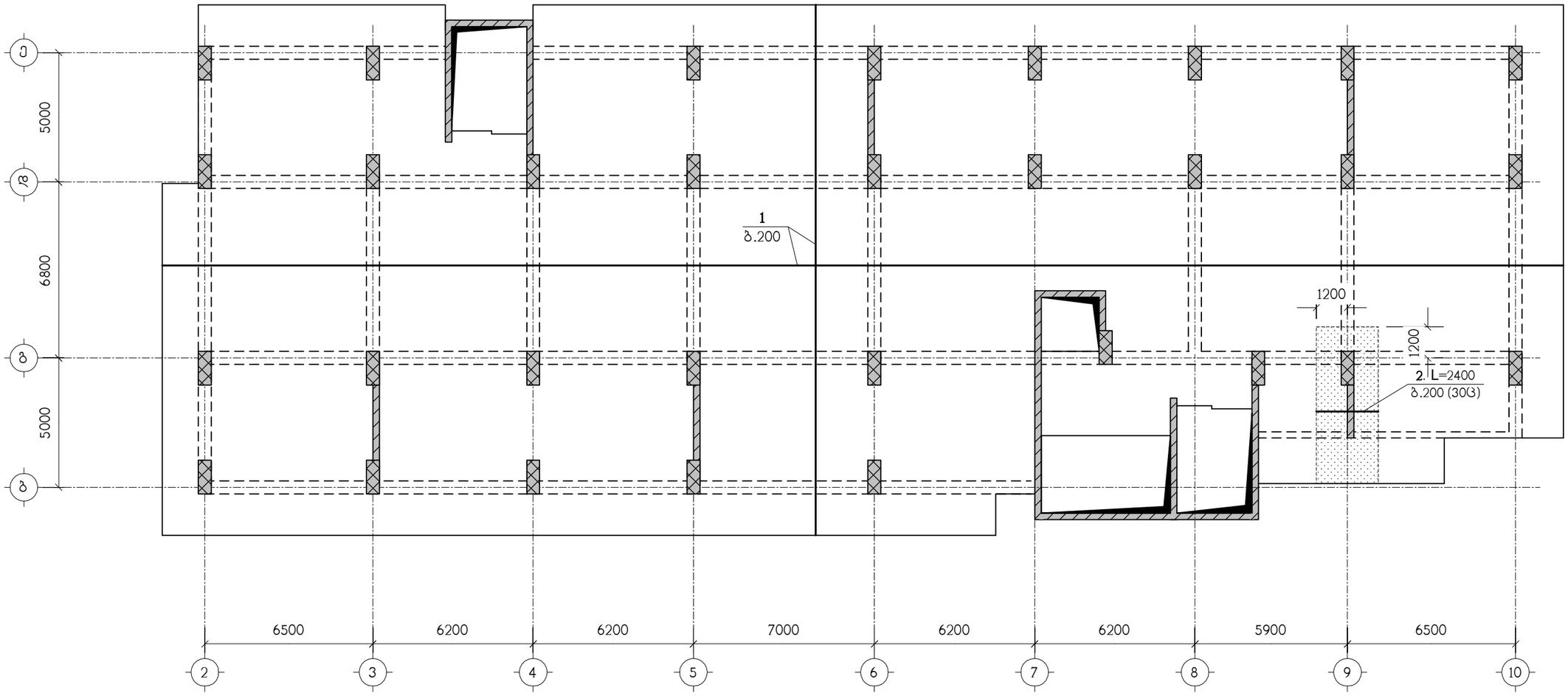

ნახაზი განიხილეთ კ-42 ნახაზთან ერთად
სპეციფიკაცია იხილეთ ნახ. კ-43
– დამატებითი არმირების ზონა

თანამდებობა	გვარი	ხელმოწერა	ქ.თბილისი, გამზირი სარაჯიშვილი №2, (ს.კ. 01.11.04.026.110), მრავალბინიანი საცხოვრებელი სახლი, გლოკი №6					შ.პ.ს. "ელოქსი სარაჯიშვილზე" ს/ნ:405682596
მთ.არქიტექტ.	დ.ვაშაკიძე		კონსტრუქციული ნაწილი					
კონსტრუქტ.	ლ.ჯაიანი		გფ-5, ქვედა ზონის არმირება					
შემამოწმა	ა.არჩილია		სტადია მ	ფურც. კ-25	ფ-ბი	დაკვ.№		

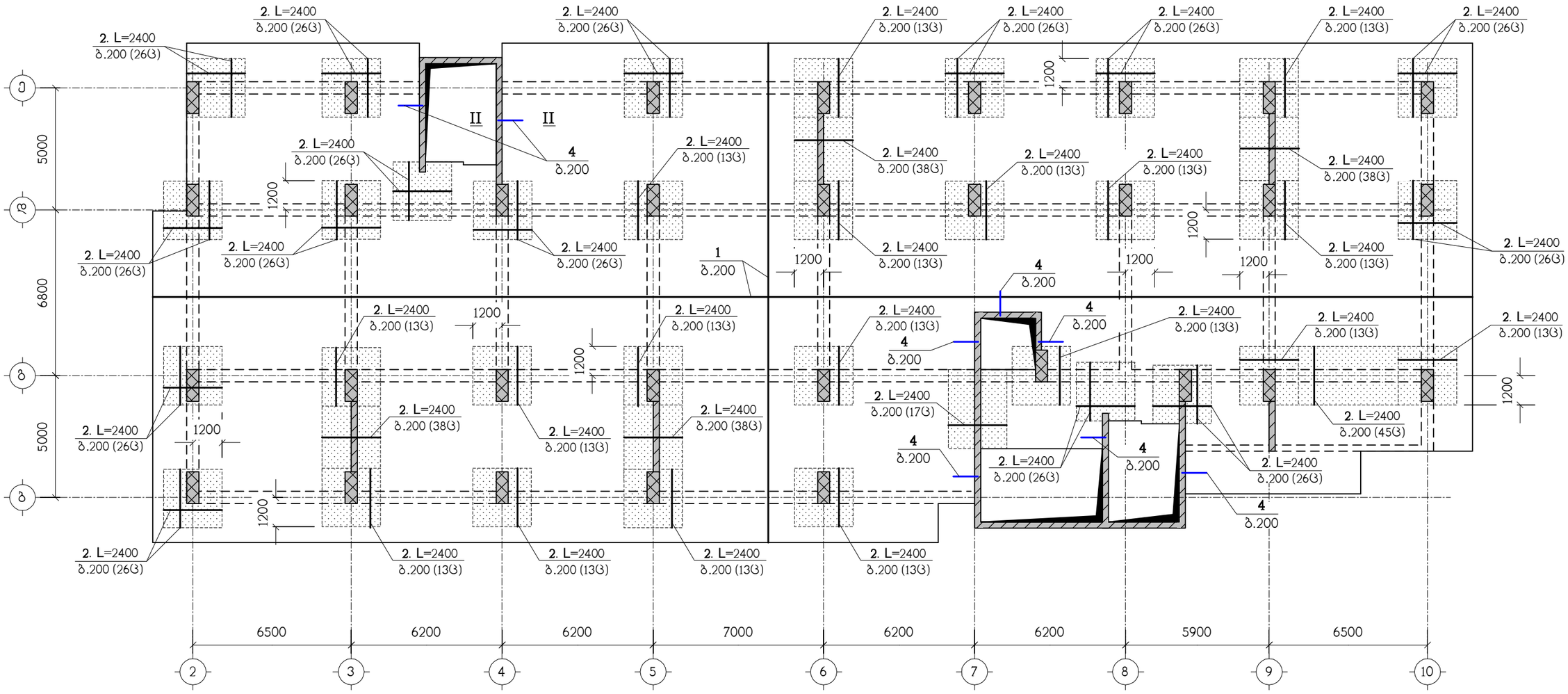

ნახაზი განიხილეთ კ-42 ნახაზთან ერთად
სპეციფიკაცია იხილეთ ნახ. კ-43
▨ – დამატებითი არმირების ზონა

თანამდებობა	გვარი	ხელმოწერა	ქ.თბილისი, გამზირი სარაჯიშვილი №2, (ს.კ. 01.11.04.026.110), მრავალბინიანი საცხოვრებელი სახლი, ბლოკი №6				შ.პ.ს. "ლლოქსი სარაჯიშვილზე" ს/კ:405682596
მთ.არქიტექტ.	დ.ვაშაკიძე		კონსტრუქციული ნაწილი				
კონსტრუქტ.	ლ.ჯაიანი		გფ-5, ზედა ზონის არმირება				
შეამოწმა	ა.არჩილია		სტადია მ	ფურც. კ-26	ფ-ბი	დაკვ.№	

Б-42 Б.Б.Ч.Ф.М.Б.Б.Ф.Ф.Ф

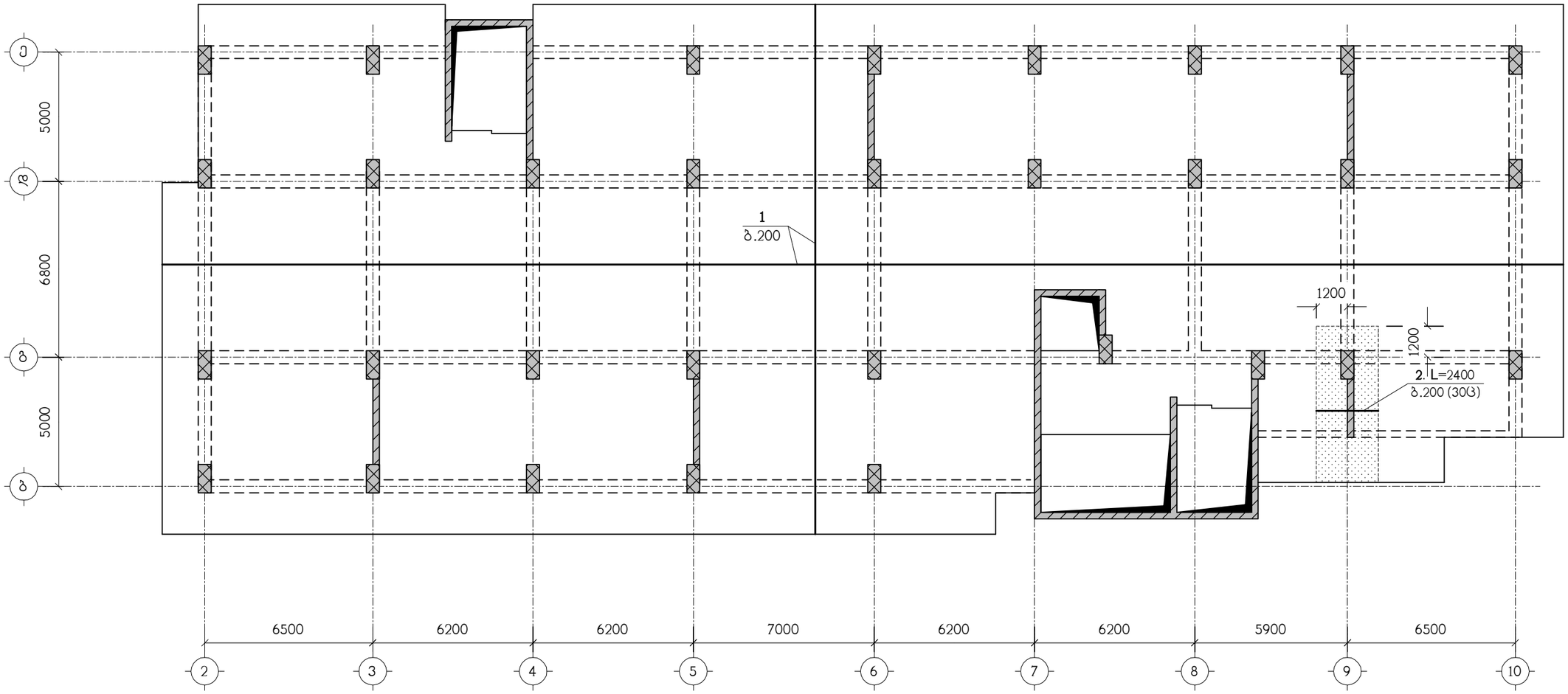

ნახაზი განიხილეთ კ-42 ნახაზთან ერთად
სპეციფიკაცია იხილეთ ნახ. კ-43
– დამატებითი არმირების ზონა

თანამდებობა	გვარი	ხელმოწერა	ქ.თბილისი, გამზირი სარაჯიშვილი №2, (ს.კ. 01.11.04.026.110), მრავალბინიანი საცხოვრებელი სახლი, გლოკი №6				ზ.ს.ს. "ელოქსი სარაჯიშვილზე" ს/ნ:405682596
მთ.არქიტექტ.	დ.ვაშაკიძე		კონსტრუქციული ნაწილი				
კონსტრუქტ.	ლ.ჯაიანი		გფ-6, ქვედა ზონის არმირება				
შეამოწმა	ა.არჩილია		სტადია მ	ფურც. კ-28	ფ-ბი	დაკვ.№	

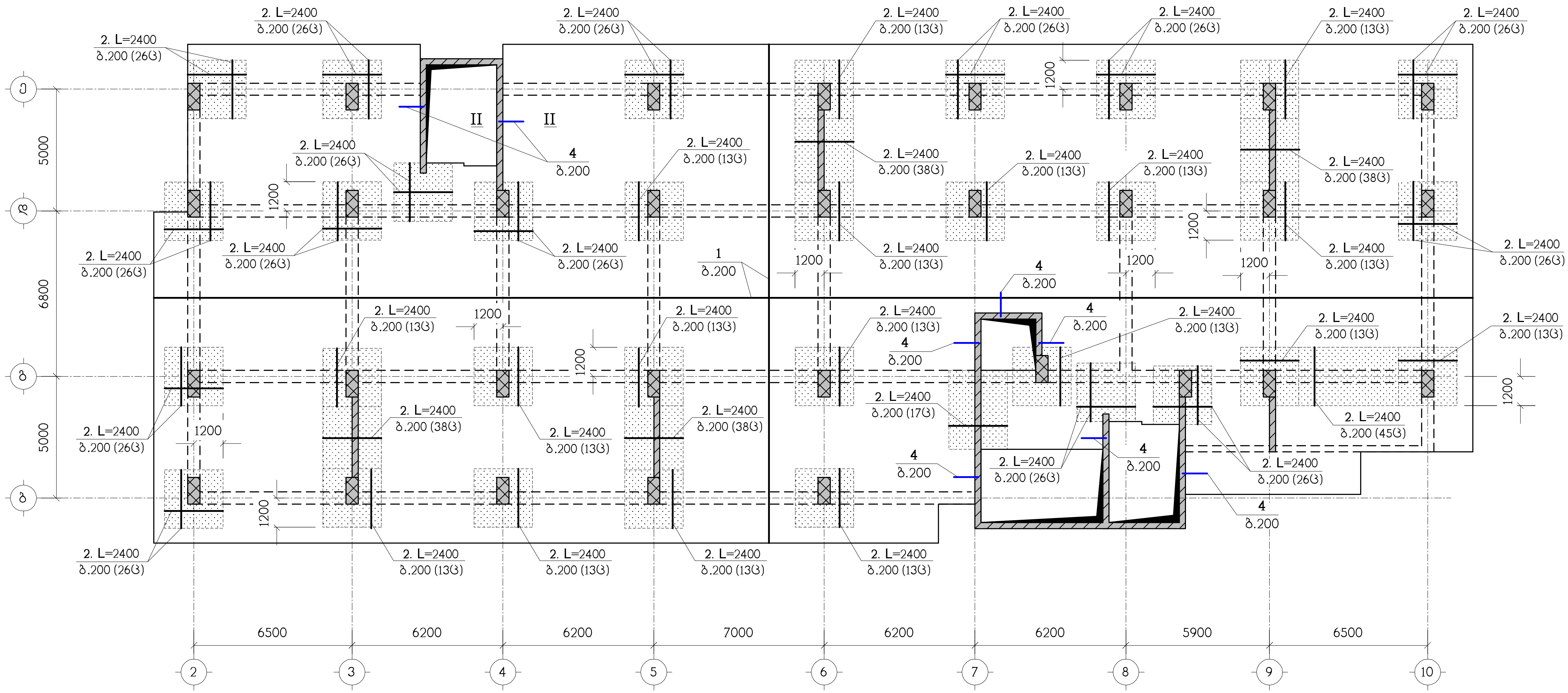

ნახაზი განიხილეთ კ-42 ნახაზთან ერთად

სპეციფიკაცია იხილეთ ნახ. კ-43

— დამატებითი არმირების ზონა

თანამდებობა	გვარი	ხელმოწერა	ქ.თბილისი, გამზირი სარაჯიშვილი №2, (ს.კ. 01.11.04.026.110), მრავალბინიანი საცხოვრებელი სახლი, ბლოკი №6				შ.პ.ს. "ზღოძსი სარაჯიშვილზე" ს/ნ:405682596
მთ.არქიტექტ.	დ.ვაშაკიძე		კონსტრუქციული ნაწილი				
კონსტრუქტ.	ლ.ჯაიანი		ბფ-6, ზედა ზონის არმირება				
შეამოწმა	ა.არჩილია		სტადია მ	ფურც. კ-29	ფ-ბი	დაკვ.№	

Балкон вознесенский Д-42 балконная плита

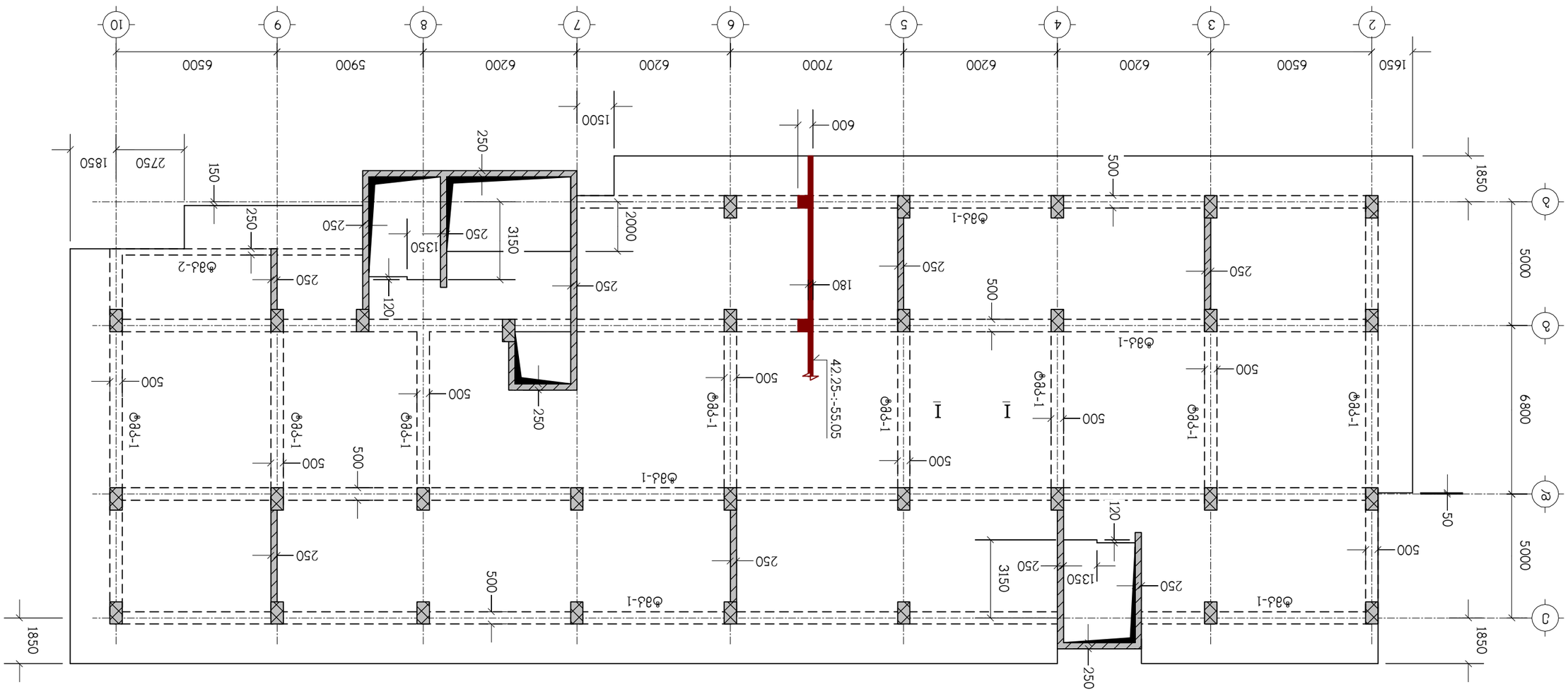

Разраб.	Бабаев		Балконная плита Б-1	Стадия Р
Пров.	Сидоров			Лист 1
Н.контр.	Иванов			Листов 1
ГИП	Петрова			

Инв. № подл. | Подпись и дата | Взам. инв. №

Изм. Кол.уч. Лист № док. Подпись Дата

Монтажная схема балконной плиты Б-1
Спецификация арматуры
Ведомость расхода стали

Копировал Формат А3

Монтажная схема балконной плиты Б-1
Спецификация арматуры
Ведомость расхода стали

Копировал Формат А3

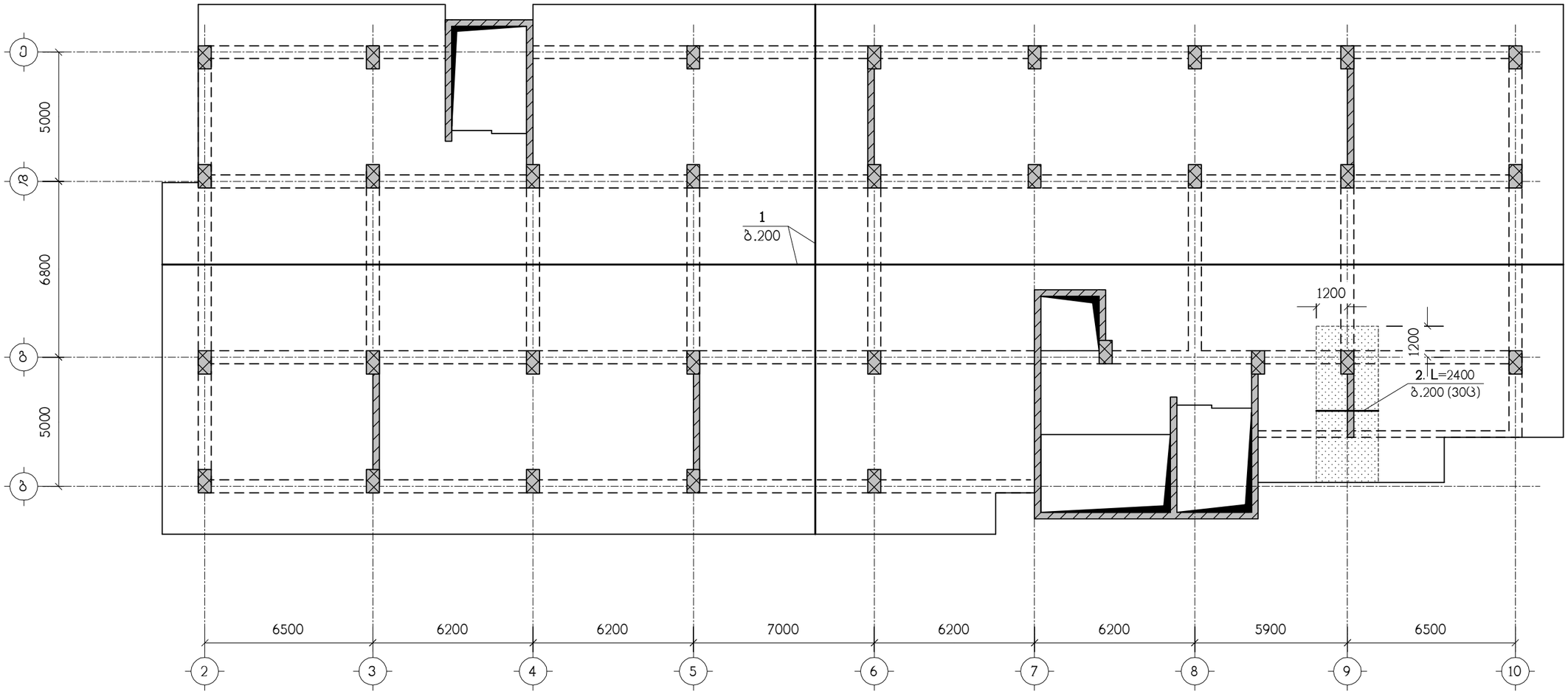

ნახაზი განიხილეთ კ-42 ნახაზთან ერთად
სპეციფიკაცია იხილეთ ნახ. კ-43
– დამატებითი არმირების ზონა

თანამდებობა	გვარი	ხელმოწერა	ქ.თბილისი, გამზირი სარაჯიშვილი №2, (ს.კ. 01.11.04.026.110), მრავალბინიანი საცხოვრებელი სახლი, გლოკი №6				
მთ.არქიტექტ.	დ.ვაშაკიძე		კონსტრუქციული ნაწილი				
კონსტრუქტ.	ლ.ჯაიანი		გფ-7, ქვედა ზონის არმირება				
შეამოწმა	ა.არჩილია		სტადია მ	ფურც. კ-31	ფ-ბი	დაკვ.№	შ.პ.ს. "ელოქსი სარაჯიშვილზე" ს/ნ:405682596

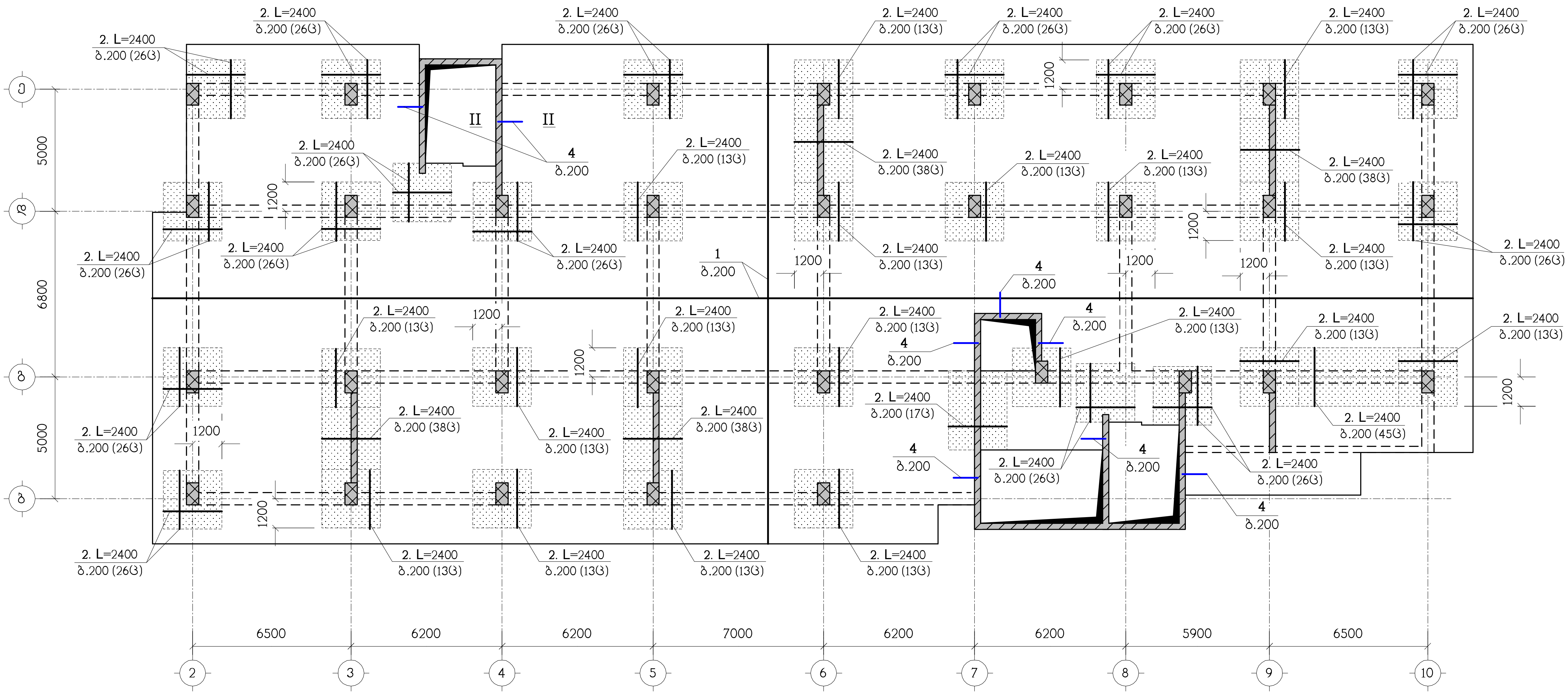

ნახაზი განიხილეთ კ-42 ნახაზთან ერთად

სპეციფიკაცია იხილეთ ნახ. კ-43

— დამატებითი არმირების ზონა

თანამდებობა	გვარი	ხელმოწერა	ქ.თბილისი, გამზირი სარაჯიშვილი №2, (ს.კ. 01.11.04.026.110), მრავალბინიანი საცხოვრებელი სახლი, ბლოკი №6
მთ.არქიტექტ.	დ.ვაშაკიძე		კონსტრუქციული ნაწილი
კონსტრუქტ.	ლ.ჯაიანი	[signature]	ბფ-7, ზედა ზონის არმირება
შეამოწმა	ა.არჩილია	[signature]	სტადია მ · ფურც. კ-32 · ფ-ბი · დაკვ.№

შ.პ.ს. "ზლოქსი სარაჯიშვილზე"
ს/ნ:405682596

Балкон Б1БЛ0ПС20П Д-42 БЛК1ЖСП3Б ЭЖП1Ж

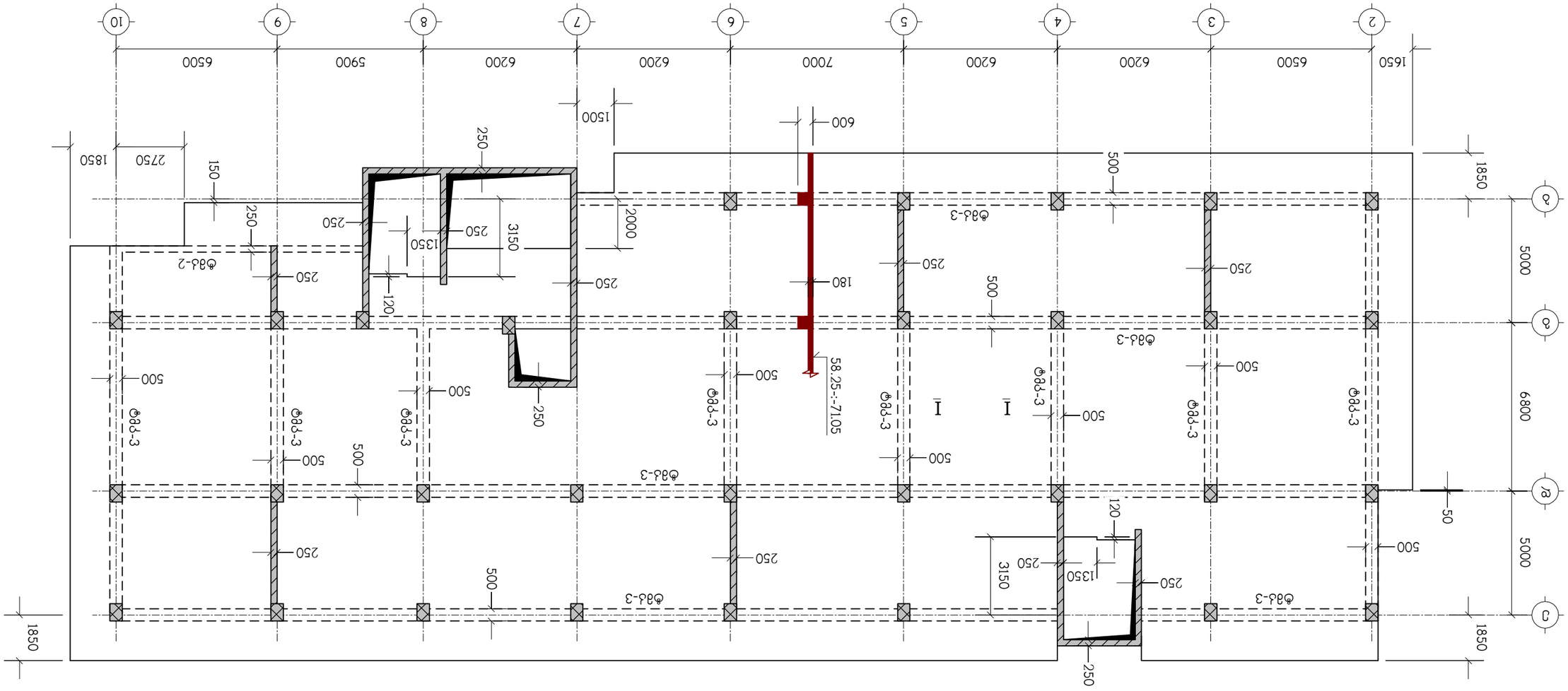

ПЛ1Б1Ж2ЖП3Л1Л				
ЗЛП.Ц.ЖЛПФ1ЭФФ.		Ж.ЗЛ7ВЛ1ЛЛЭ		
ДЛМБЦФЖ7ЭЛФ.		Ж.ЗЦЛЭЛ6Л		
ЗЛЖЦЛ6Ж7ЭЛФ		Ц.ЦЛЛЛ0ЖПЛ		

Д.ПЛ0ПЖПЦЛ, Б1ЗФЧ0ЛЛ ЦЛБЧ1ЖЛ7В1ПЖП №2,
(Ц.Д. 01.11.04.026.110), ЗЛЧ1Ж1ЖЖЗЛ0ЛЛ6Л
Ц1Ц6ЧЛЗ6Л6Л6ЛЖП Ц1БЖП, ЗЖПЧЛЛ №6

			ДЛМБЦФЖ7ЭЛФ ЦЛБЧ0ЖП	
			Б1ЗЖЦЛ6Ж7ЭЛФ ЦЛБЧ0ЖП	
			Б1ЗЖЦЛ6Ж7ЭЛФ ЭПЖЧ1 Л0ЗЧ-8, Л0ЗЖЦЛ6Ж7ЭЛФ	
			58.25-:-71.05, Ц1Л1ЖЖЗЛ0ЛЛ6Л Б1Ц1Ч0	
			Ц-ЛЛ	Д-33	ЧЖЖЦ.	8	Ц1Ц6ЖЛ	Ч1Ц1.Ж

"ЦЖЖЗЛ0ЛЛ6Л"
Ц1Ч1Ч1ЖЖЗЛ0ЛЛ6Л
Ц/Ф:4056892596

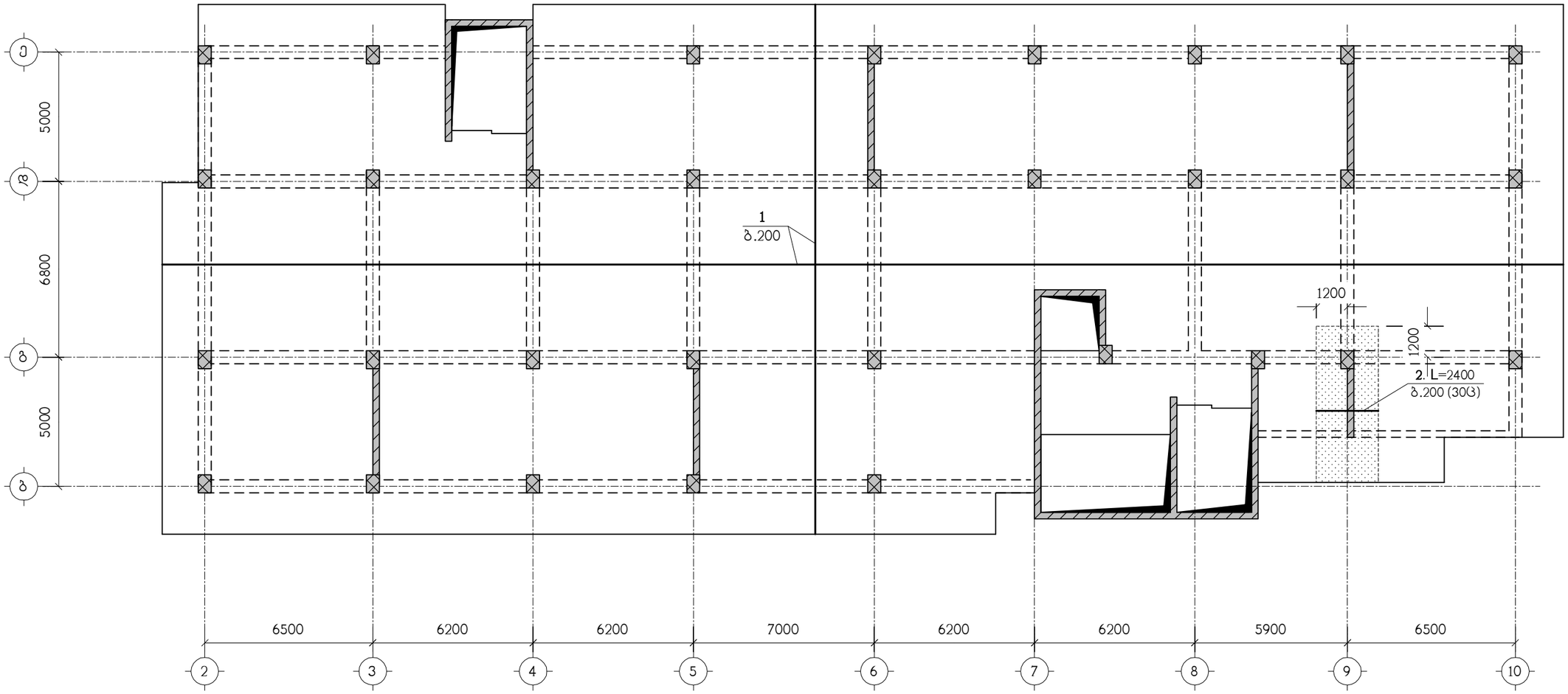

ნახაზი განიხილეთ კ-42 ნახაზთან ერთად
სპეციფიკაცია იხილეთ ნახ. კ-44
– დამატებითი არმირების ზონა

თანამდებობა	გვარი	ხელმოწერა	ქ.თბილისი, გამზირი სარაჯიშვილი №2, (ს.კ. 01.11.04.026.110), მრავალბინიანი საცხოვრებელი სახლი, ბლოკი №6					შ.პ.ს. "ელოქსი სარაჯიშვილზე" ს/ნ:405682596
მთ.არქიტექტ.	დ.ვაშაკიძე		კონსტრუქციული ნაწილი					
კონსტრუქტ.	ლ.ჯაიანი		გფ-8, ქვედა ზონის არმირება					
შეამოწმა	ა.არჩილია		სტადია მ	ფურც. კ-34	ფ-ბი	დაკვ.№		

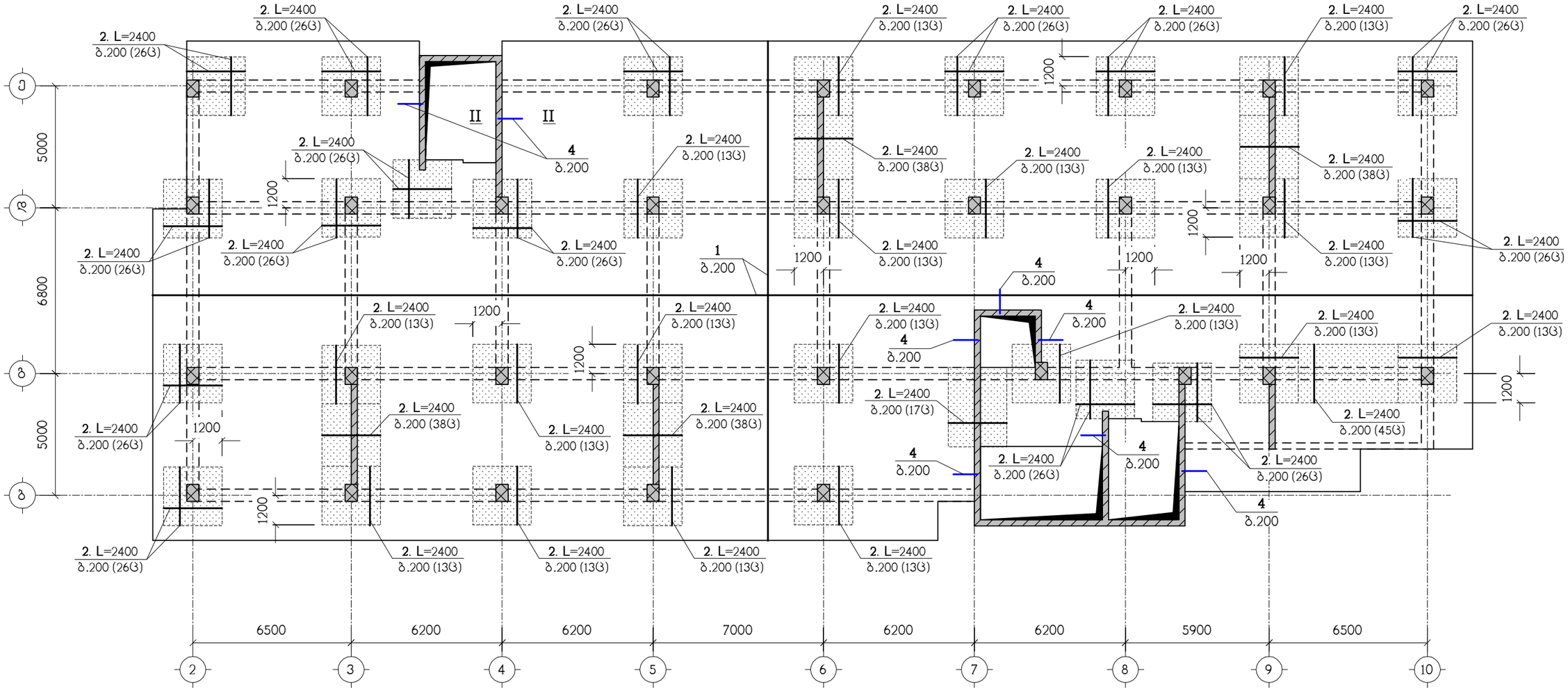

ნახაზი განიხილეთ კ-42 ნახაზთან ერთად
სპეციფიკაცია იხილეთ ნახ. კ-44
▨ – დამატებითი არმირების ზონა

თანამდებობა	გვარი	ხელმოწერა	ქ.თბილისი, ბამზირი სარაჯიშვილი №2, (ს.კ. 01.11.04.026.110), მრავალბინიანი საცხოვრებელი სახლი, ბლოკი №6				
მთ.არქიტექტ.	დ.ვაშაკიძე		კონსტრუქციული ნაწილი				
კონსტრუქტ.	ლ.ჯაიანი		გფ-8, ზედა ზონის არმირება				
შეამოწმა	ა.არჩილია		სტადია მ	ფურც. კ-35	ფ-ბი	დაკვ.№	ზ.ს.ს. "ელოქსი სარაჯიშვილზე" ს/ნ:405682596

Б-42 Блок водонасосной станции

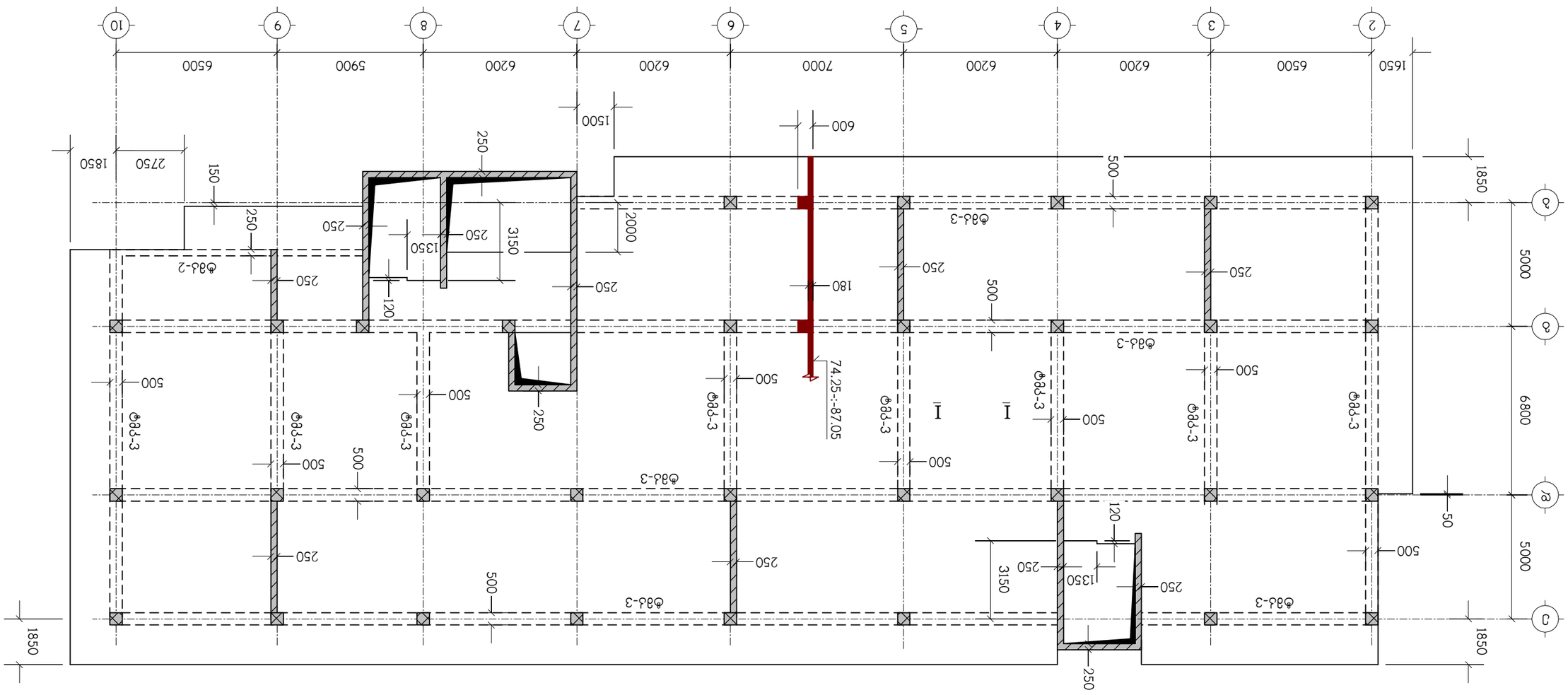

Разраб.	Блохин		
Пров.	Фомина		
Н. контр.	Зайцева		
ГИП	Соколов		

Водонасосная станция №2, Водяной бак Ж/Б 2х700 куб.м. (Б.Б. 01.11.04.026.110), Вентиляционная камера №6

Монтажная схема расположения плит перекрытия

Изм.	Кол.уч.	Лист	№ док.
Подп.	Дата		

Инв.№ подл. | Подп. и дата | Взам.инв.№

ООО "Водоканалпроект" г.Энск
тел.(495)6825692

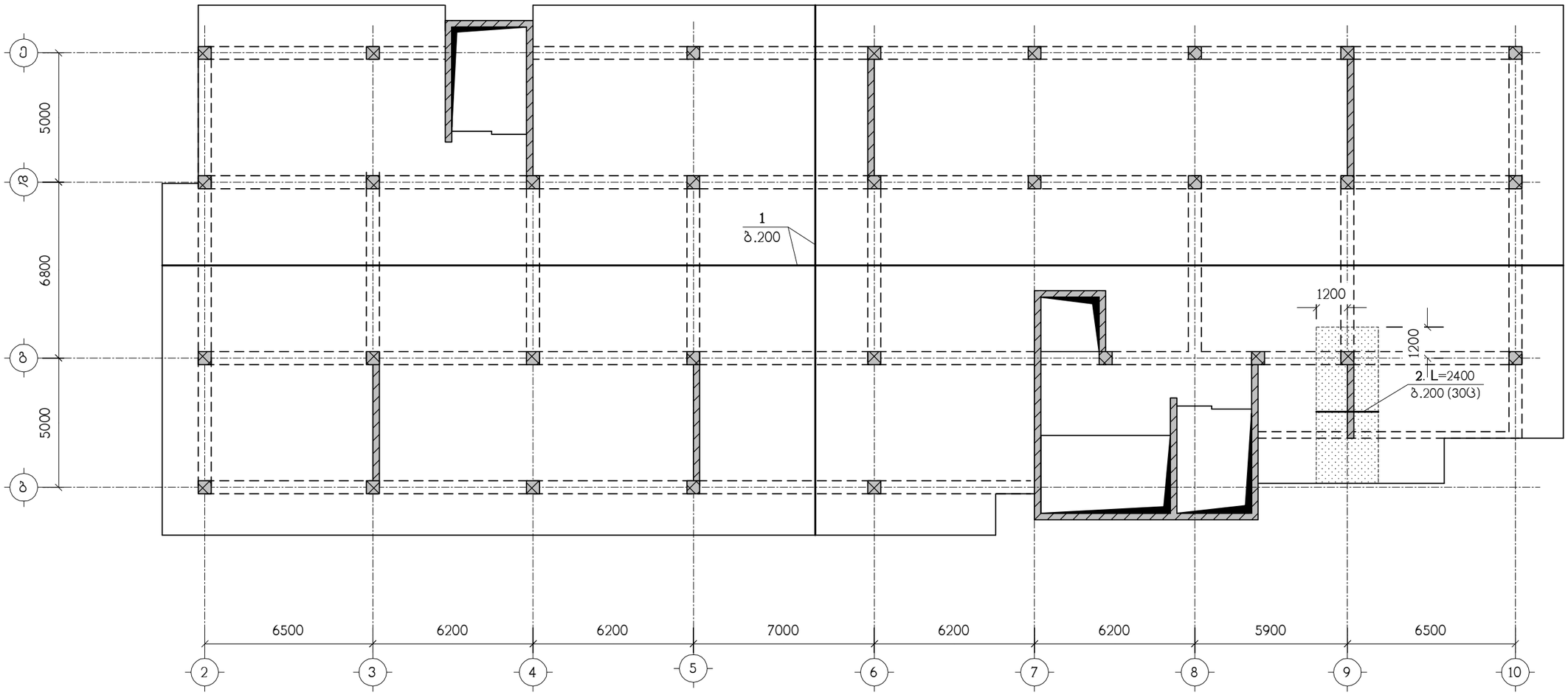

ნახაზი განიხილეთ კ-42 ნახაზთან ერთად
სპეციფიკაცია იხილეთ ნახ. კ-44
– დამატებითი არმირების ზონა

თანამდებობა	გვარი	ხელმოწერა	ქ.თბილისი, გამზირი სარაჯიშვილი №2, (ს.კ. 01.11.04.026.110), მრავალბინიანი საცხოვრებელი სახლი, გლოკი №6					
მთ.არქიტექტ.	დ.ვაშაკიძე		კონსტრუქციული ნაწილი					
კონსტრუქტ.	ლ.ჯაიანი		გფ-9, ქვედა ზონის არმირება					
შეამოწმა	ა.არჩილია		სტადია მ	ფურც. კ-37	ფ-ბი	დაკვ.№		

შ.პ.ს. "ლლოქსი სარაჯიშვილზე" ს/ნ:405682596

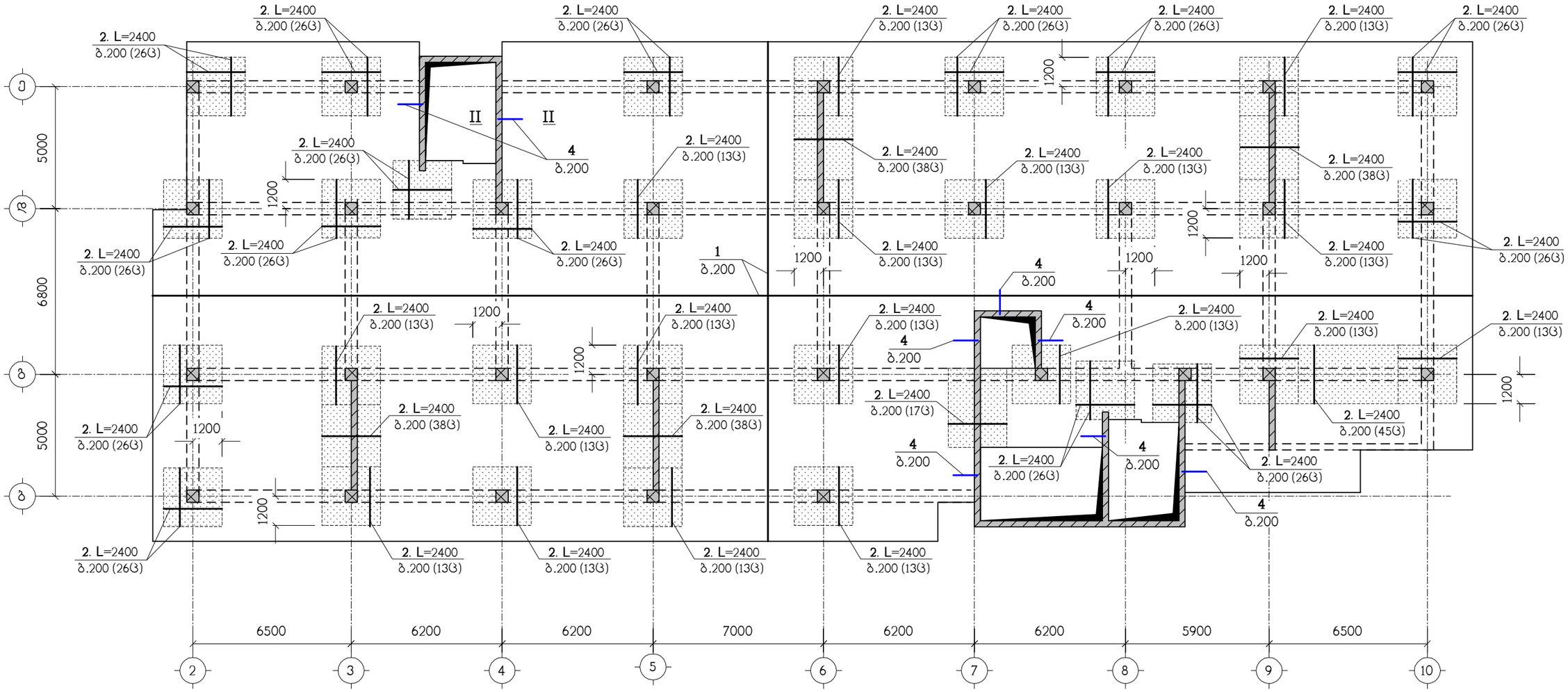

ნახაზი განიხილეთ კ-42 ნახაზთან ერთად
სპეციფიკაცია იხილეთ ნახ. კ-44
▨ – დამატებითი არმირების ზონა

თანამდებობა	გვარი	ხელმოწერა	ქ.თბილისი, გამზირი სარაჯიშვილი №2, (ს.კ. 01.11.04.026.110), მრავალბინიანი საცხოვრებელი სახლი, ბლოკი №6				
მთ.არქიტექტ.	დ.ვაშაკიძე		კონსტრუქციული ნაწილი				
კონსტრუქტ.	ლ.ჯაიანი		გფ-9, ზედა ზონის არმირება				
შეამოწმა	ა.არჩილია		სტადია მ	ფურც. კ-38	ფ-ბი	დაკვ.№	

შ.პ.ს. "ელოქსი სარაჯიშვილზე" ს/ნ:405682596

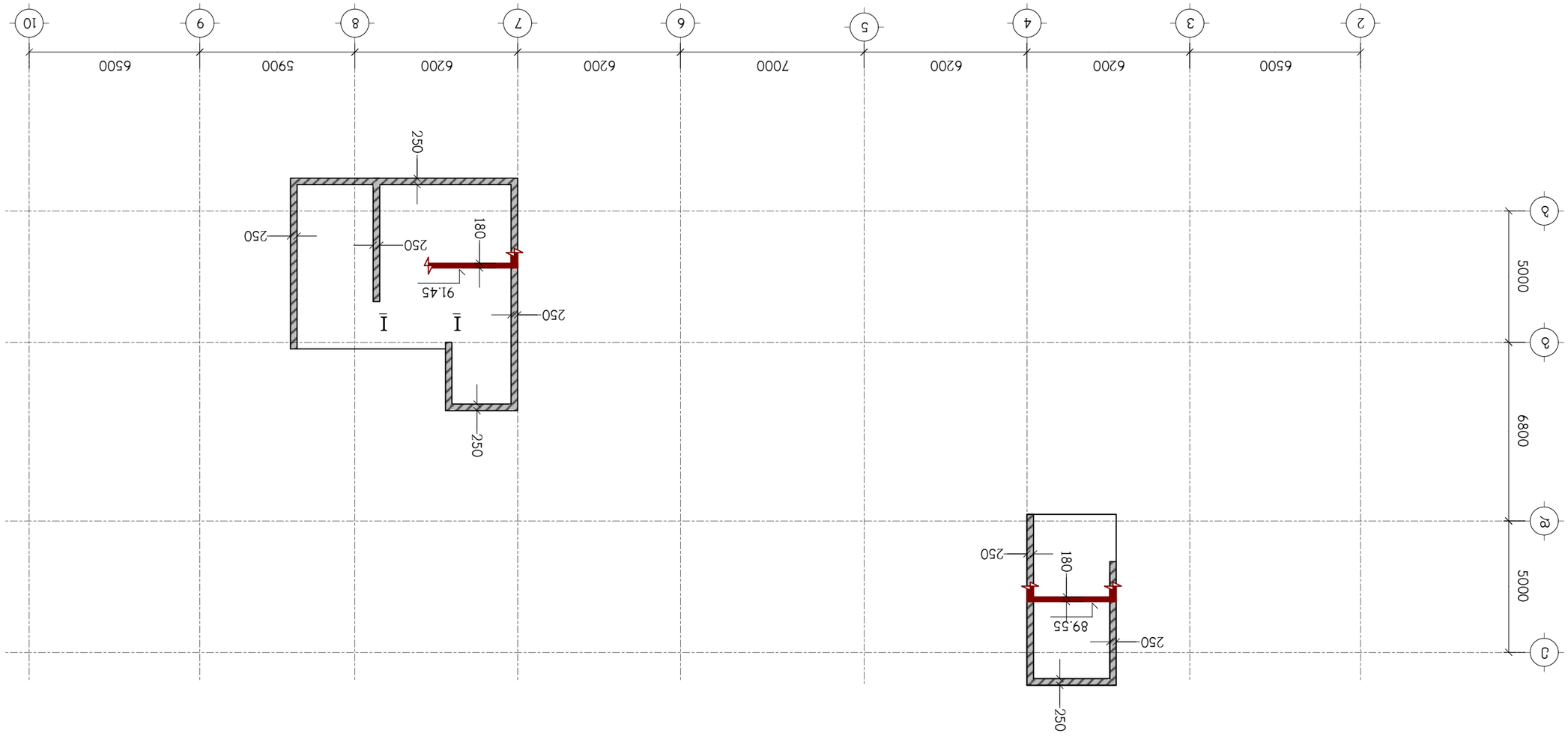

ნახაზი 3-42 ნახაზის ფრაგმენტი

დამკვეთის ხელმოწერა			
მთავარი ინჟინერი	ლ.ბერიძე		
ჯგუფის ხელმძღვანელი	ლ.ბერიძე		
შემსრულებელი	ლ.ბერიძე		

კომპანია "ტექნოსტრუქტურა ჯგუფი"
ს/კ:405689259

ქ.თბილისი, ბაგებიანის ქუჩა №2, (ს.კ. 01.11.04.026.110), მრავალფუნქციური საცხოვრებელი კომპლექსის მშენებლობა

ნახაზის დასახელება: ნახაზის ფრაგმენტი

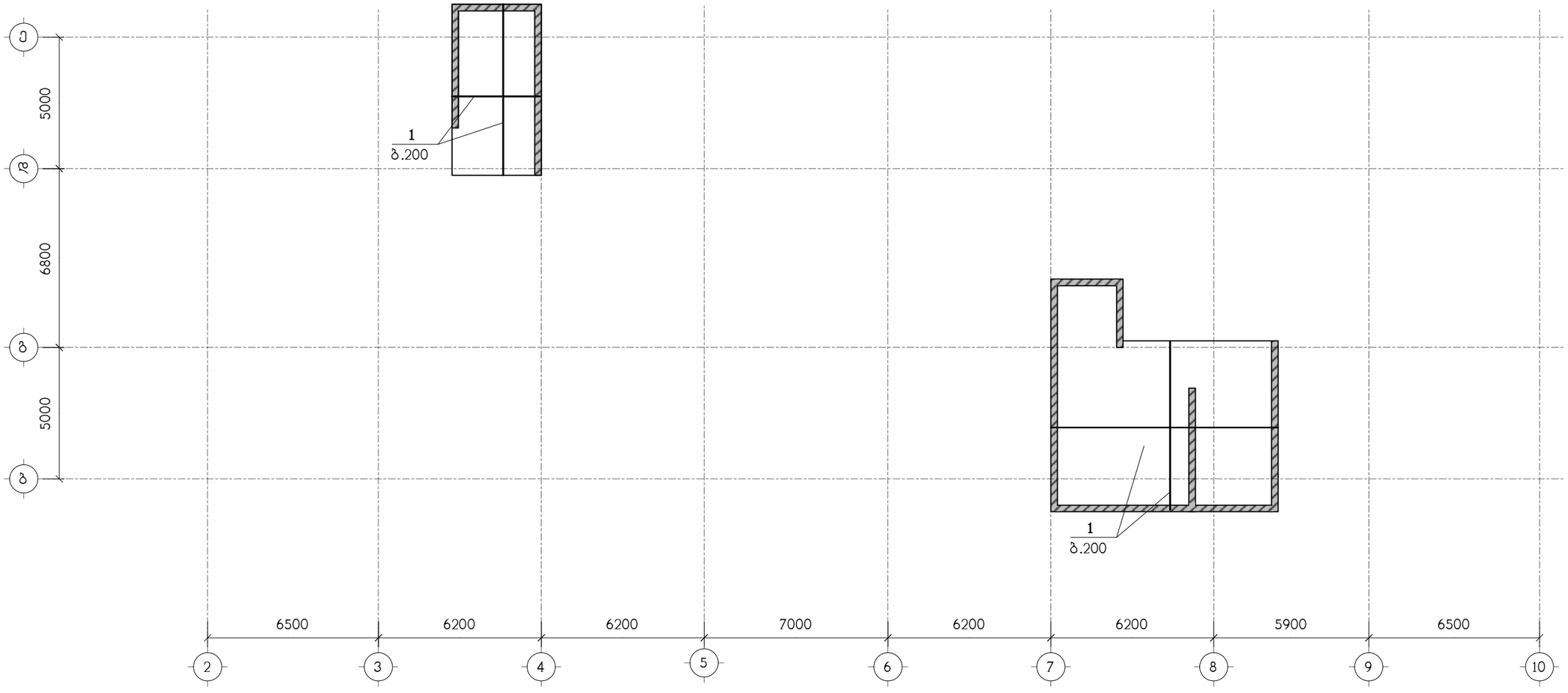

ნახაზი განიხილეთ კ-42 ნახაზთან ერთად
სპეციფიკაცია იხილეთ ნახ. კ-44

თანამდებობა	გვარი	ხელმოწერა	ქ.თბილისი, გამზირი სარაჯიშვილი №2, (ს.კ. 01.11.04.026.110), მრავალბინიანი საცხოვრებელი სახლი, ბლოკი №6				შ.პ.ს. "ზლოქმი სარაჯიშვილზე" ს/ნ:405682596
			კონსტრუქციული ნაწილი				
მთ.არქიტექტ.	დ.ვაშაკიძე						
კონსტრუქტ.	ლ.ჯაიანი		ბფ-10, ქვედა ზონის არმირება				
შემოწმა	ა.არჩილია		სტადია მ	ფურც. კ-40	ფ-ბი	დაკვ.№	

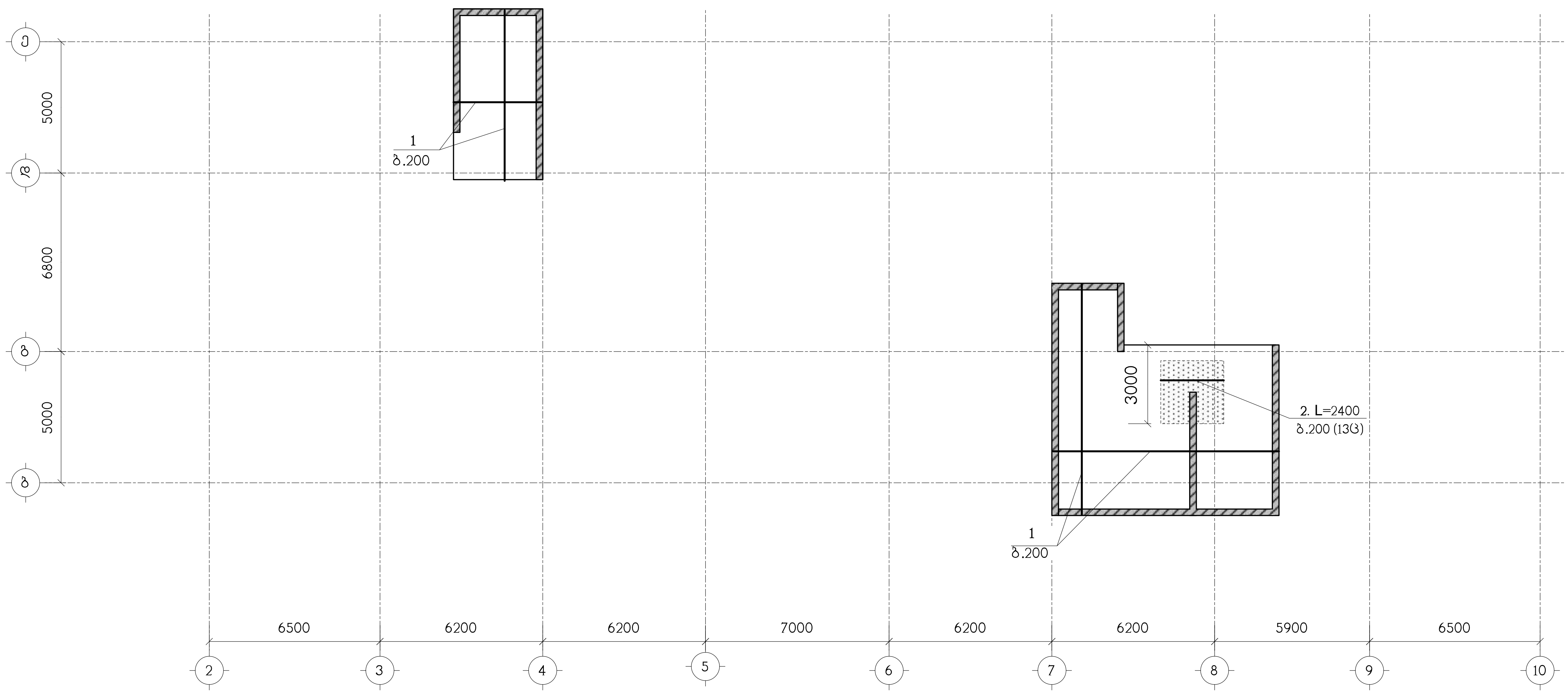

ნახაზი განიხილეთ კ-42 ნახაზთან ერთად
სპეციფიკაცია იხილეთ ნახ. კ-44
– დამატებითი არმირების ზონა

თანამდებობა	გვარი	ხელმოწერა	ქ.თბილისი, გამზირი სარაჯიშვილი №2, (ს.კ. 01.11.04.026.110), მრავალბინიანი საცხოვრებელი სახლი, ბლოკი №6			
მთ.არქიტექტ.	დ.ვაშაკიძე		კონსტრუქციული ნაწილი			
			ბფ-10, ზედა ზონის არმირება			
კონსტრუქტ.	ლ.ჯაიანი	[signature]				
შეამოწმა	ა.არჩილია	[signature]	სტადია მ	ფურც. კ-41	ფ-ბი	დაკვ.№

შ.პ.ს. "ზღუძსი სარაჯიშვილზე"
ს/ნ:405682596

I – I

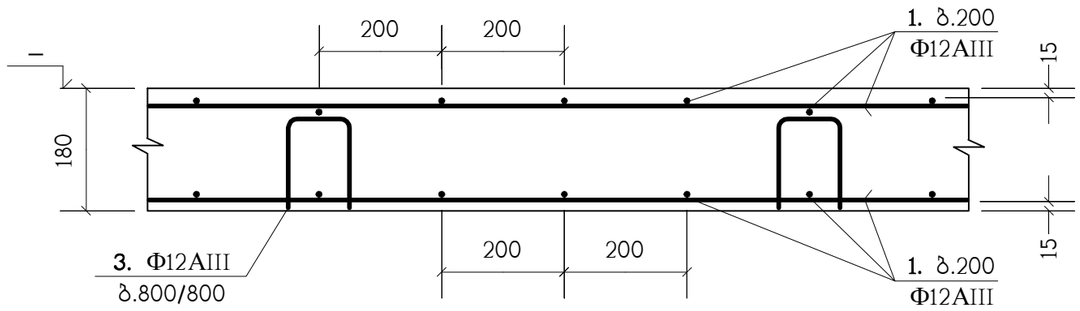

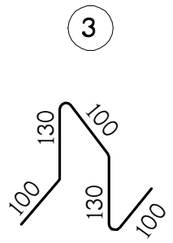

ა – ა

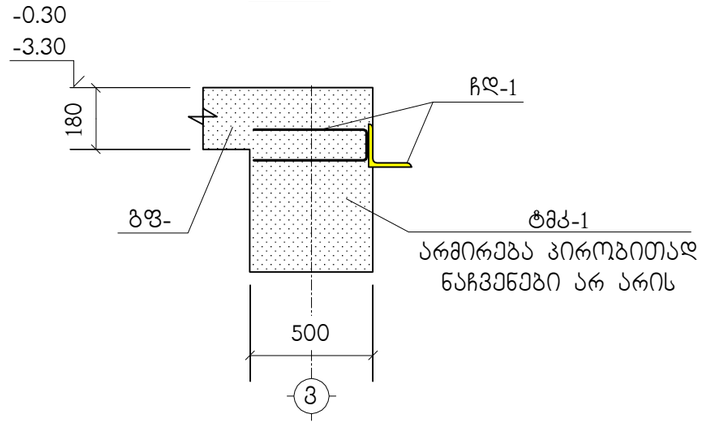

II – II

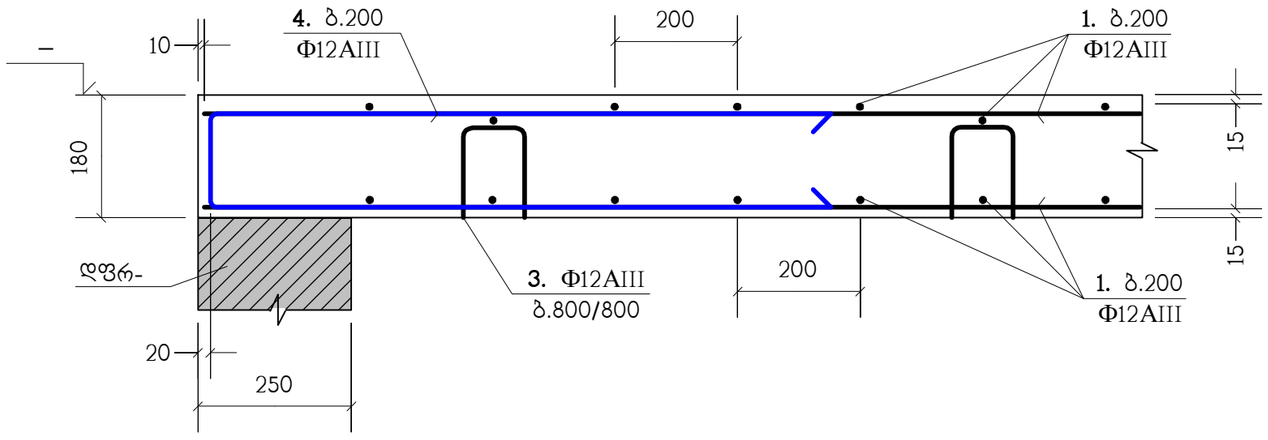

ჩდ–1

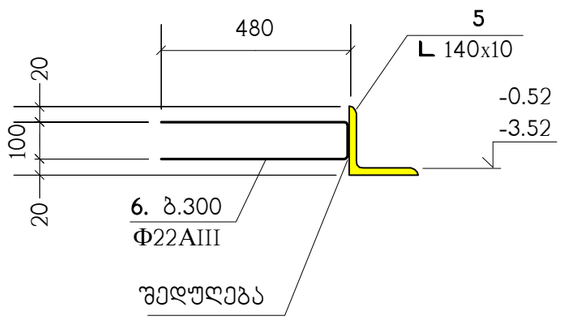

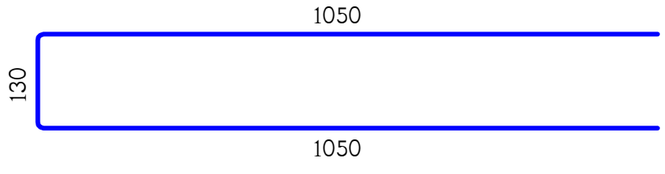

პოზ."1" გრძელი არმატურული ღერების შეპირაპირება

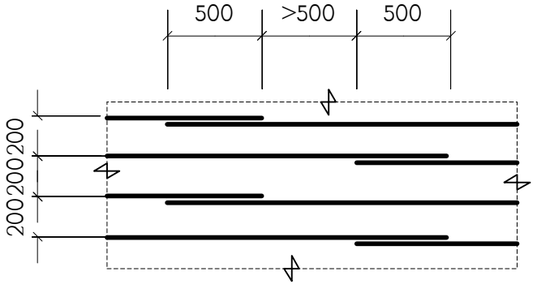

ბ.200 დამატებითი არმირების მოწყობა

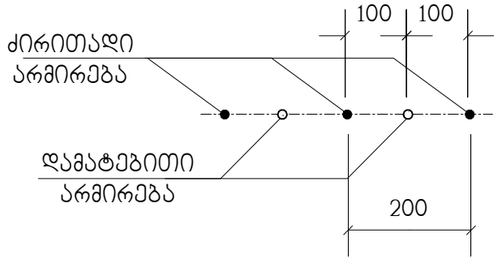

გადახურვის ფილებში არმატურული პოზიცია "1" პირობითად წარმოდგენილია როგორც ძირითადი;
არმატურული პოზიცია "3" როგორც სამონტაჟო;
ხოლო პოზიცია "2" და "4", როგორც - დამატებითი.

თანამდებობა	გვარი	ხელმოწერა	ქ.თბილისი, გამზირი სარაჯიშვილი №2, (ს.კ. 01.11.04.026.110), მრავალბინიანი საცხოვრებელი სახლი, ბლოკი №6				შ.პ.ს. "ზლოქსი სარაჯიშვილზე" ს/ნ:405682596
			კონსტრუქციული ნაწილი				
მთ.არქიტექტ.	დ.ვაშაკიძე		გადახურვის ფილების არმირების დეტალები				
კონსტრუქტ.	ლ.ჯაიანი						
შემამოწმა	ა.არჩილია		სტადია მ	ფურც. კ-42	ფ-ბი	დაკვ.№	

პოზიცია	აღნიშვნა	დასახელება	რაოდ. ც.	
		გფ-1	1	
1		Ф12AIII სახსტ. 5781-82* L=31.45 კმ.	–	27927 კგ.
2		Ф12AIII სახსტ. 5781-82* L=2400	982	2.13 კგ.
3		Ф12AIII სახსტ. 5781-82* L=560	2296	0.49 კგ.
4		Ф12AIII სახსტ. 5781-82* L=2230	960	1.98 კგ.
5	დაიჭრას ადგილზე C255	∟ 140x10 სახსტ. 8209-72 L=56.5 გრძ.მ.	–	1214 კგ.
6		Ф22AIII სახსტ. 5781-82* L=1060	188	3.16 კგ.
		B30 კლასის ბეტონი		264.6 მ^3
		გფ-2	1	
1		Ф12AIII სახსტ. 5781-82* L=31.45 კმ.	–	27927 კგ.
2		Ф12AIII სახსტ. 5781-82* L=2400	982	2.13 კგ.
3		Ф12AIII სახსტ. 5781-82* L=560	2296	0.49 კგ.
4		Ф12AIII სახსტ. 5781-82* L=2230	960	1.98 კგ.
5	დაიჭრას ადგილზე C255	∟ 140x10 სახსტ. 8209-72 L=56.5 გრძ.მ.	–	1214 კგ.
6		Ф22AIII სახსტ. 5781-82* L=1060	188	3.16 კგ.
		B30 კლასის ბეტონი		264.4 მ^3
		გფ-3	1	
1	დაიჭრას ადგილზე	Ф12AIII სახსტ. 5781-82* L=27.15 კმ.	–	24109 კგ.
2		Ф12AIII სახსტ. 5781-82* L=2400	1018	2.13 კგ.
3		Ф12AIII სახსტ. 5781-82* L=560	1982	0.49 კგ.
4		Ф12AIII სახსტ. 5781-82* L=2230	120	1.98 კგ.
		B30 კლასის ბეტონი		228.4 მ^3
		გფ-4	1	
1	დაიჭრას ადგილზე	Ф12AIII სახსტ. 5781-82* L=22.75 კმ.	–	20202 კგ.
2		Ф12AIII სახსტ. 5781-82* L=2400	804	2.13 კგ.
3		Ф12AIII სახსტ. 5781-82* L=560	1662	0.49 კგ.
4		Ф12AIII სახსტ. 5781-82* L=2230	120	1.98 კგ.
7		Ф16AIII სახსტ. 5781-82* L=1700	42	2.68 კგ.
		B30 კლასის ბეტონი		191.5 მ^3

პოზიცია	აღნიშვნა	დასახელება	რაოდ. ც.	
		გფ-5	5	
1	დაიჭრას ადგილზე	Ф12AIII სახსტ. 5781-82* L=21.65 კმ.	–	19225 კგ.
2		Ф12AIII სახსტ. 5781-82* L=2400	804	2.13 კგ.
3		Ф12AIII სახსტ. 5781-82* L=560	1580	0.49 კგ.
4		Ф12AIII სახსტ. 5781-82* L=2230	120	1.98 კგ.
		B30 კლასის ბეტონი		182.5 მ^3
		გფ-6	5	
1	დაიჭრას ადგილზე	Ф12AIII სახსტ. 5781-82* L=21.65 კმ.	–	19225 კგ.
2		Ф12AIII სახსტ. 5781-82* L=2400	804	2.13 კგ.
3		Ф12AIII სახსტ. 5781-82* L=560	1580	0.49 კგ.
4		Ф12AIII სახსტ. 5781-82* L=2230	120	1.98 კგ.
		B30 კლასის ბეტონი		182.5 მ^3
		გფ-7	5	
1	დაიჭრას ადგილზე	Ф12AIII სახსტ. 5781-82* L=21.65 კმ.	–	19225 კგ.
2		Ф12AIII სახსტ. 5781-82* L=2400	804	2.13 კგ.
3		Ф12AIII სახსტ. 5781-82* L=560	1580	0.49 კგ.
4		Ф12AIII სახსტ. 5781-82* L=2230	120	1.98 კგ.
		B30 კლასის ბეტონი		182.5 მ^3

თანამდებობა	გვარი	ხელმოწერა	ქ.თბილისი, გამზირი სარაჯიშვილი №2, (ს.კ. 01.11.04.026.110), მრავალბინიანი საცხოვრებელი სახლი, ბლოკი №6		შპს. "ზლოქსი სარაჯიშვილზე" ს/ნ:405682596
მთ.არქიტექტ.	დ.ვაშაკიძე		კონსტრუქციული ნაწილი		
კონსტრუქტ.	ლ.ჯაიანი		სპეციფიკაცია		
შემოწმა	ა.არჩილია		სტადია მ	ფურც. კ-43	ფ-ბი დაკვ.№

პოზიცია	აღნიშვნა	დასახელება	რაოდ. ც.	
		გფ-8	5	
1	დაიჭრას ადგილზე	Ф12AIII სახსტ. 5781-82* L=21.65 კმ.	–	19225 კგ.
2		Ф12AIII სახსტ. 5781-82* L=2400	804	2.13 კგ.
3		Ф12AIII სახსტ. 5781-82* L=560	1580	0.49 კგ.
4		Ф12AIII სახსტ. 5781-82* L=2230	120	1.98 კგ.
		B30 კლასის ბეტონი		182.5 მ^3
		გფ-9	5	
1	დაიჭრას ადგილზე	Ф12AIII სახსტ. 5781-82* L=21.65 კმ.	–	19225 კგ.
2		Ф12AIII სახსტ. 5781-82* L=2400	804	2.13 კგ.
3		Ф12AIII სახსტ. 5781-82* L=560	1580	0.49 კგ.
4		Ф12AIII სახსტ. 5781-82* L=2230	120	1.98 კგ.
		B30 კლასის ბეტონი		182.5 მ^3
		გფ-10	1	
1	დაიჭრას ადგილზე	Ф12AIII სახსტ. 5781-82* L=2.1 კმ.	–	1864 კგ.
2		Ф12AIII სახსტ. 5781-82* L=2400	53	2.13 კგ.
3		Ф12AIII სახსტ. 5781-82* L=560	154	0.49 კგ.
		B30 კლასის ბეტონი		17.8 მ^3

2

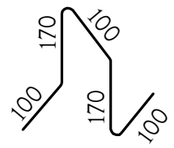

პანდუსების არმირება

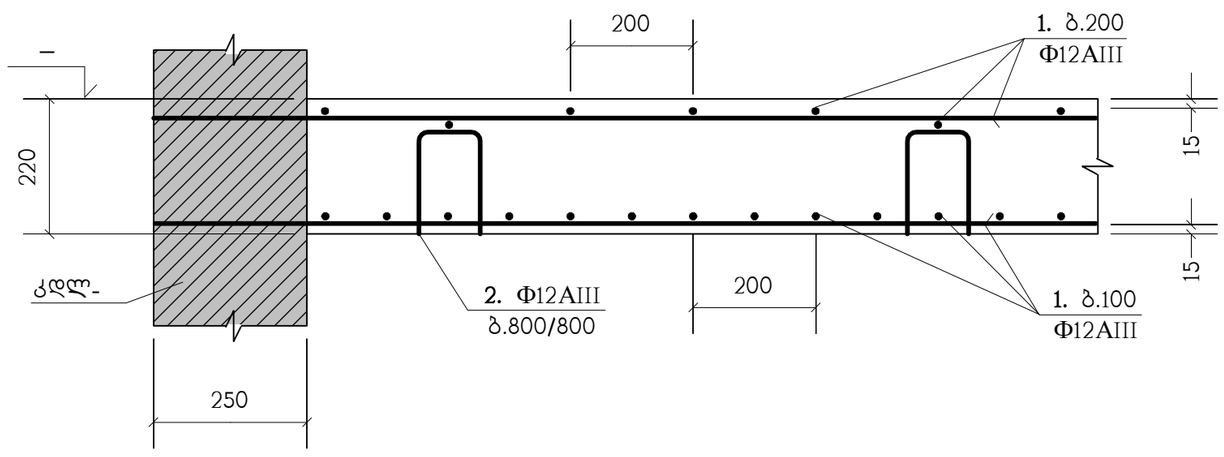

პოზიცია	აღნიშვნა	დასახელება	რაოდ. ც.	
		პანდუსები		
1	დაიჭრას ადგილზე	Ф12AIII სახსტ. 5781-82* L=8.35 კმ.	–	7414 კგ.
2		Ф12AIII სახსტ. 5781-82* L=640	456	0.57 კგ.
		B30 კლასის ბეტონი		64.4 მ^3

თანამდებობა	გვარი	ხელმოწერა	ქ.თბილისი, ბამზირი სარაჯიშვილი №2, (ს.კ. 01.11.04.026.110), მრავალბინიანი საცხოვრებელი სახლი, ბლოკი №6			
მთ.არქიტექტ.	დ.ვაშაკიძე		კონსტრუქციული ნაწილი			
კონსტრუქტ.	ლ.ჯაიანი		სპეციფიკაცია			
შემოწმ.	ა.არჩილია		სტადია მ	ფურც. კ-44	ფ-ბი	დაკვ.№

შ.პ.ს. "ლლოქსი სარაჯიშვილზე" ს/ნ:405682596

1 – 1

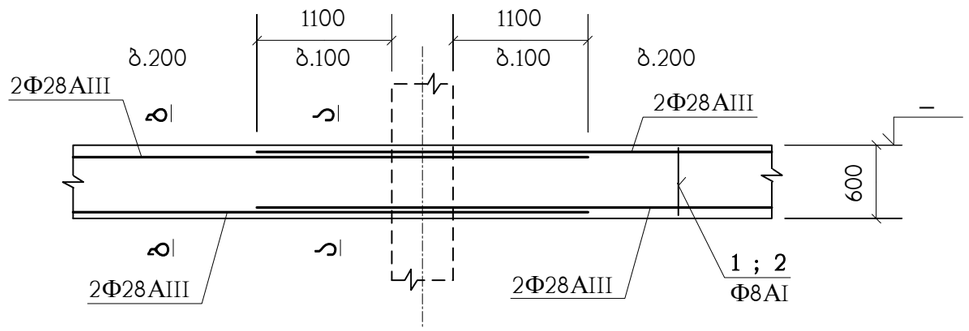

1 – 1

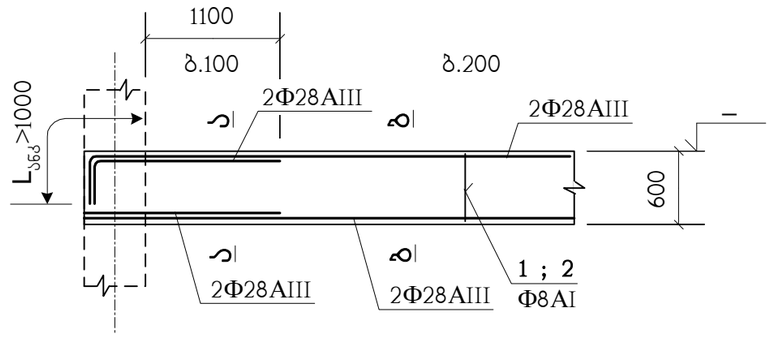

2 – 2

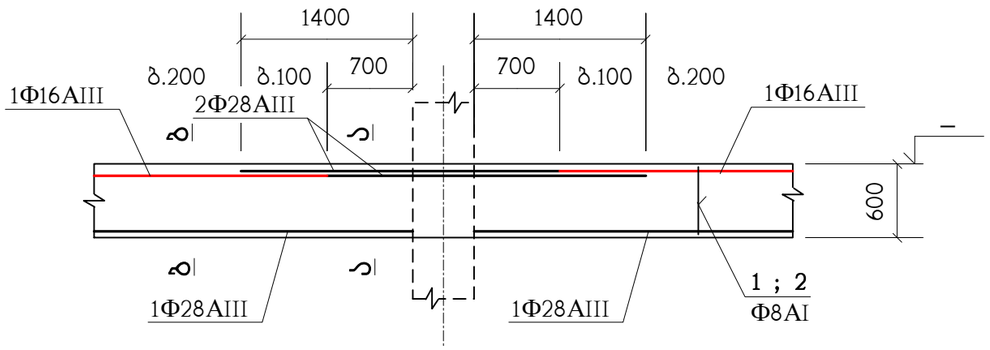

2 – 2

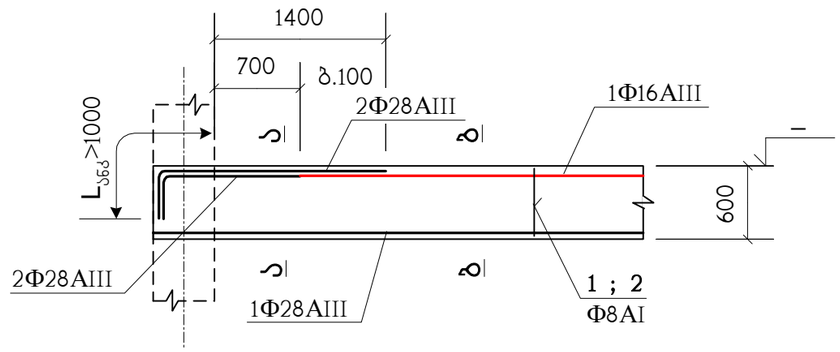

ა – ა

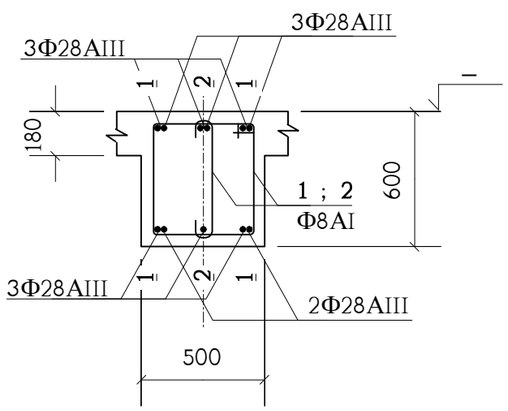

ბ – ბ

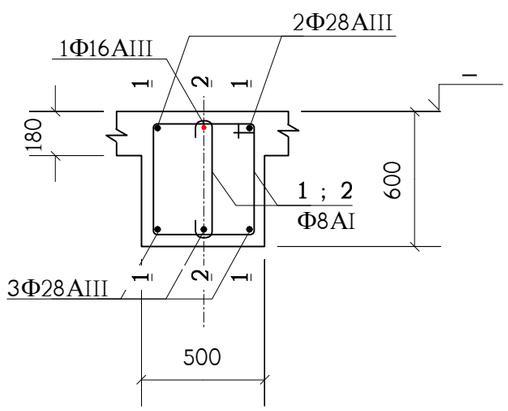

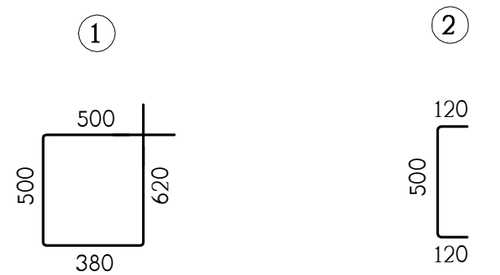

სპეციფიკაცია იხილეთ ნახ. კ-46

თანამდებობა	გვარი	ხელმოწერა	ქ.თბილისი, ბამზირი სარაჯიშვილი №2, (ს.კ. 01.11.04.026.110), მრავალბინიანი საცხოვრებელი სახლი, ბლოკი №6		
მთ.არქიტექტ.	დ.ვაშაკიძე		კონსტრუქციული ნაწილი		
კონსტრუქტ.	ლ.ჯაიანი		ტიპიური მონოლითური კოჭი ტმკ-1		
შემამოწმა	ა.არჩილია		სტადია მ	ფურც. კ-45	ფ-ბი / დაკვ.№

შ.პ.ს. "გლოქსი სარაჯიშვილზე" ს/ნ:405682596

ტიპიური მონოლითური კოჭი (ტმკ-2) ; არმირება

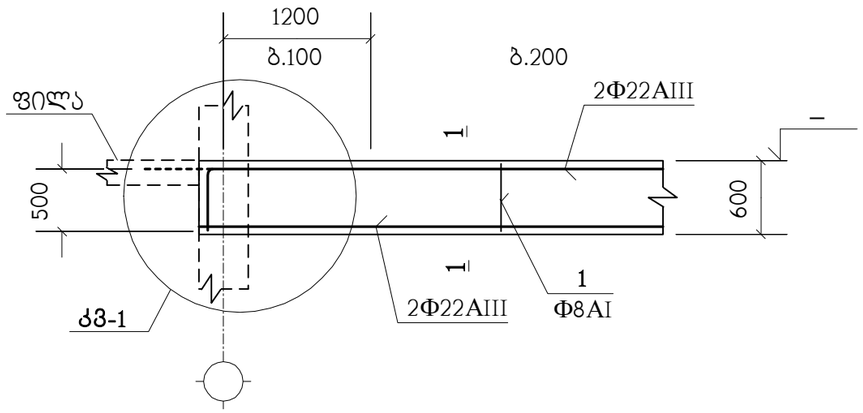

1 – 1

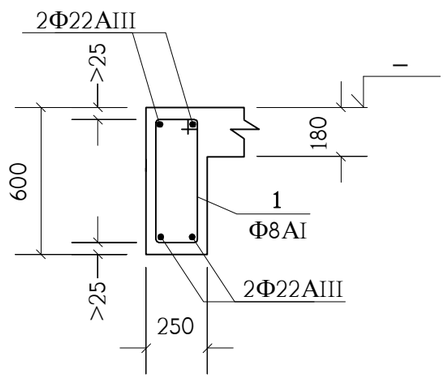

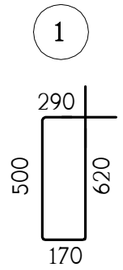

პოზიცია	აღნიშვნა	დასახელება	რაოდ. ც.	შენიშვნა
	ერთ გრძივ მეტრზე	**ტმკ-2**	320 მ.	
		Ф8AI სახსტ. 5781-82* L=1580	7	0.62 კგ.
	დაიჭრას ადგილზე	Ф22AIII სახსტ. 5781-82* L=4.4 გრძ.მ.	–	13.13 კგ.
		B30 კლასის ბეტონი		0.105 მ^3

პოზიცია	აღნიშვნა	დასახელება	სულ რაოდ. ც.	შენიშვნა
	ერთ გრძივ მეტრზე	**ტმკ-1**	5065 მ.	
1		Ф8AI სახსტ. 5781-82* L=2000	7	0.79 კგ.
2		Ф8AI სახსტ. 5781-82* L=740	7	0.29 კგ.
	დაიჭრას ადგილზე	Ф28AIII სახსტ. 5781-82* L=6.6 გრძ.მ.	–	31.9 კგ.
	დაიჭრას ადგილზე	Ф16AIII სახსტ. 5781-82* L=0.8 გრძ.მ.	–	1.26 კგ.
		B30 კლასის ბეტონი		0.21 მ^3

იჭ, სადაც შესაძლებელია, კოჭის გრძივი არმატურის ღერები გაბრძელდეს მომდევნო კონსტრუქციაში (აღარ გადაიღუნოს) - იხ. **კმ-1** (წყვეტილი ხაზი).

პოზიცია	აღნიშვნა	დასახელება	სულ რაოდ. ც.	შენიშვნა
	ერთ გრძივ მეტრზე	**ტმკ-3**	2540 მ.	
1		Ф8AI სახსტ. 5781-82* L=2000	7	0.79 კგ.
2		Ф8AI სახსტ. 5781-82* L=740	7	0.29 კგ.
	დაიჭრას ადგილზე	Ф28AIII სახსტ. 5781-82* L=3 გრძ.მ.	–	14.5 კგ.
	დაიჭრას ადგილზე	Ф16AIII სახსტ. 5781-82* L=0.8 გრძ.მ.	–	1.26 კგ.
	დაიჭრას ადგილზე	Ф25AIII სახსტ. 5781-82* L=3.6 გრძ.მ.	–	13.87 კგ.
		B30 კლასის ბეტონი		0.21 მ^3

თანამდებობა	გვარი	ხელმოწერა	ქ.თბილისი, ბამზირი სარაჯიშვილი №2, (ს.კ. 01.11.04.026.110), მრავალბინიანი საცხოვრებელი სახლი, ბლოკი №6				
მთ.არქიტექტ.	დ.ვაშაკიძე		კონსტრუქციული ნაწილი				
კონსტრუქტ.	ლ.ჯაიანი		ტიპიური მონოლითური კოჭი ტმკ-2				
შემოწმა	ა.არჩილია		სტადია მ	ფურც. კ-46	ფ-ბი	დაკვ.№	

შ.პ.ს. "ლლოქსი სარაჯიშვილზე" ს/ნ:405682596

1 – 1

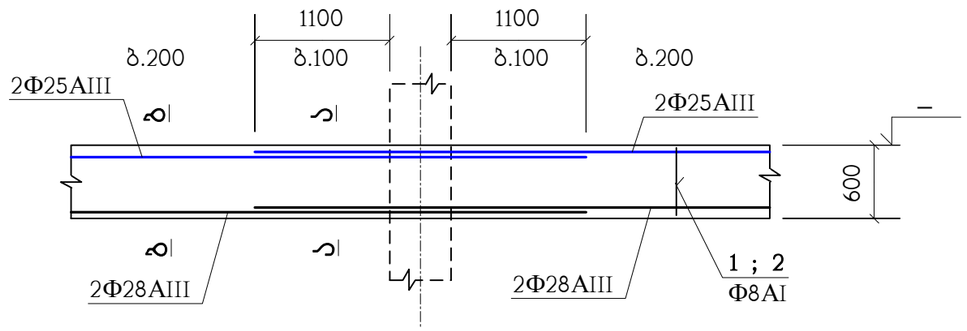

1 – 1

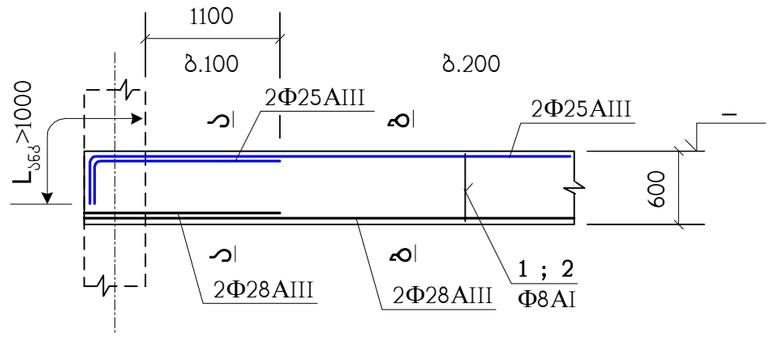

2 – 2

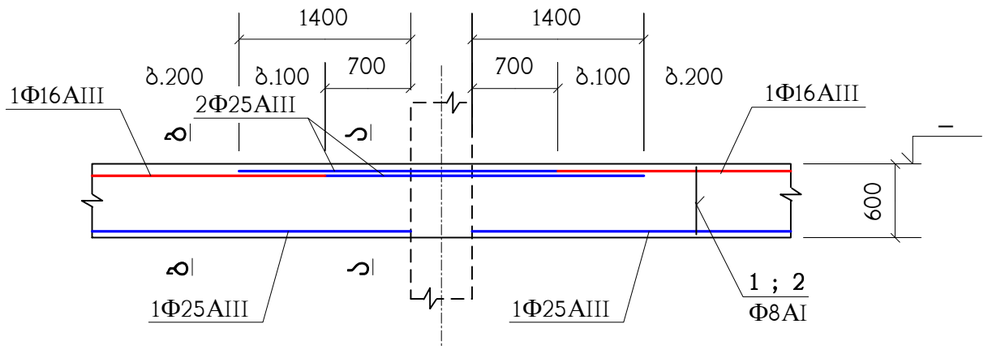

2 – 2

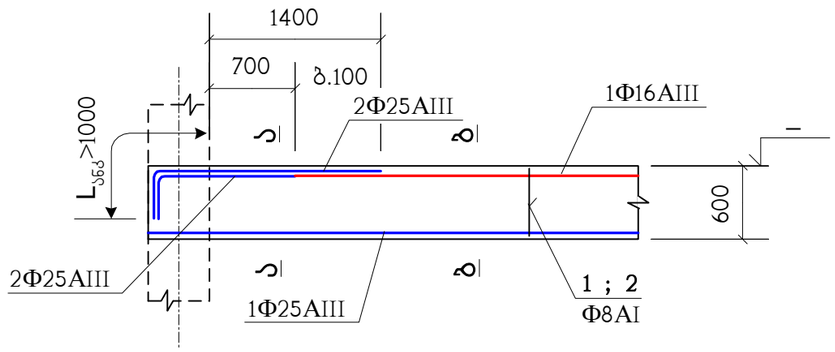

ა – ა

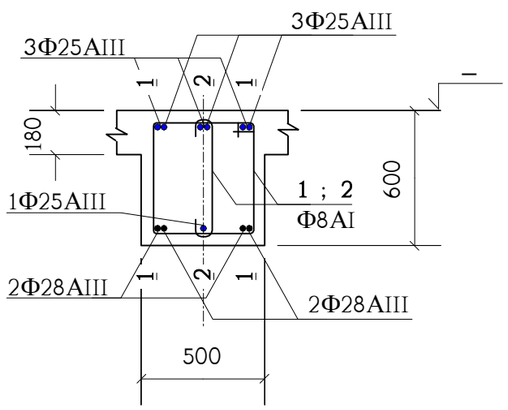

ბ – ბ

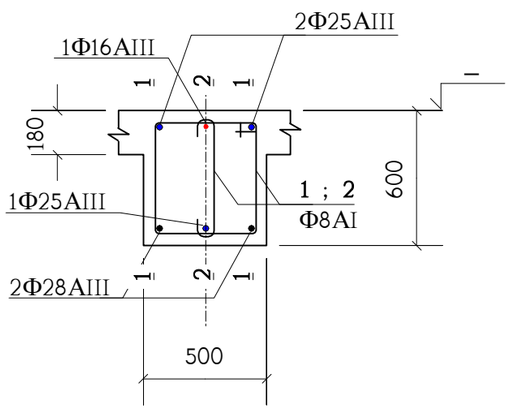

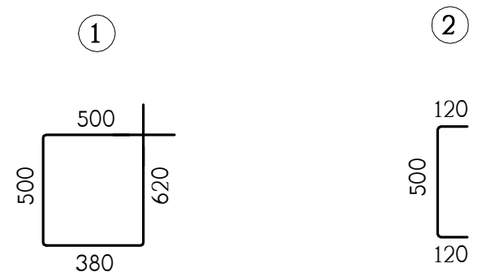

სპეციფიკაცია იხილეთ ნახ. კ-46

თანამდებობა	გვარი	ხელმოწერა	ქ.თბილისი, ბამზირი სარაჯიშვილი №2, (ს.კ. 01.11.04.026.110), მრავალბინიანი საცხოვრებელი სახლი, ბლოკი №6			შ.პ.ს. "ფლოქსი სარაჯიშვილზე" ს/ნ:405682596
მთ.არქიტექტ.	დ.ვაშაკიძე		კონსტრუქციული ნაწილი			
კონსტრუქტ.	ლ.ჯაიანი		ტიპიური მონოლითური კოჭი ტმკ-3			
შემამოწმა	ა.არჩილია		სტადია მ	ფურც. კ-47	ფ-ბი	დაკვ.№

ՊԱՏՎԵՐԱՏՈՒ	ԱՆՈՒՆ	ՀԱՅԿԱԿԱՆ ԱՌՅԱՆՑ	
ՅՈՒՐ.ԱՀՈՒՆԱՊԱՀ.	Ա.ՀԱՅՐԱՊԵՏՅԱՆ		
ՀՄՏԵԼԱԿԱՆԱՑՄԱՆ	Ա.ՀԱՅՐԱՊԵՏՅԱՆ		
ԱՄԵԼԱԿԱՑՄԱՆ	Ա.ՀԱՅՐԱՊԵՏՅԱՆ		
ՏԵԽ.ՀՍԿՈՂ	Ա.ՀԱՅՐԱՊԵՏՅԱՆ		

ՀԱՄԱՐ	Ա.ՀԱՅՐԱՊԵՏՅԱՆ
ՀՍԿՈՂ	Ա.ՀԱՅՐԱՊԵՏՅԱՆ
ՀԱՍՏԱՏՈՒՄ	Ա.ՀԱՅՐԱՊԵՏՅԱՆ

ՀՀՇՀՄՏՎԱԿ	ՀՀՇՀՅԱՆ ՀԱՅԱՍՏԱՆԻ ՀԱՆՐԱՊԵՏՈՒԹՅԱՆ ԿԱՊԱՆ ՔԱՂԱՔԻ ԱՎԱԳԱՆՈՒ ՀԱՄԱՅՆՔԱՊԵՏԱՐԱՆ	
	ՀԱՄԱՅՆՔԱՅԻՆ ՇԻՆԱՐԱՐՈՒԹՅԱՆ ԵՎ ՔԱՂԱՔԱՇԻՆՈՒԹՅԱՆ ՎԱՐՉՈՒԹՅՈՒՆ	
ՀՀ, ՍՅՈՒՆԻՔԻ ՄԱՐԶ, ԿԱՊԱՆ ՀԱՄԱՅՆՔ, ՀԱՍՑԵ 1 ՆՇԱՆԱԿՈՎ ՇԵՆՔ		

ՀԱՇՎ.ՀԱՄԱՐ	ՀՀ.ՅԱՆԻՍԵՅ				
ԳԼԽ.ՃԱՐՏԱՊԵՏ	ՀՀ.ՅԱՆԻՍԵՅ				
ՀԱՍՏԱՏՈՒՄ	Ա.ՀԱՅՐԱՊԵՏՅԱՆ				

ՀՀՇՀՄՏՎԱԿ	ՀՀՇՀՅԱՆ ՀԱՅԱՍՏԱՆԻ ՀԱՆՐԱՊԵՏՈՒԹՅԱՆ ԿԱՊԱՆ ՔԱՂԱՔԻ ԱՎԱԳԱՆՈՒ ՀԱՄԱՅՆՔԱՊԵՏԱՐԱՆ				
	ՀԱՄԱՅՆՔԱՅԻՆ ՇԻՆԱՐԱՐՈՒԹՅԱՆ ԵՎ ՔԱՂԱՔԱՇԻՆՈՒԹՅԱՆ ՎԱՐՉՈՒԹՅՈՒՆ				
ՀՀ, ՍՅՈՒՆԻՔԻ ՄԱՐԶ, ԿԱՊԱՆ ՀԱՄԱՅՆՔ, ՀԱՍՑԵ 1 ՆՇԱՆԱԿՈՎ ՇԵՆՔ					

ქიბე-1 ის ტიპიური მარშის გეგმა

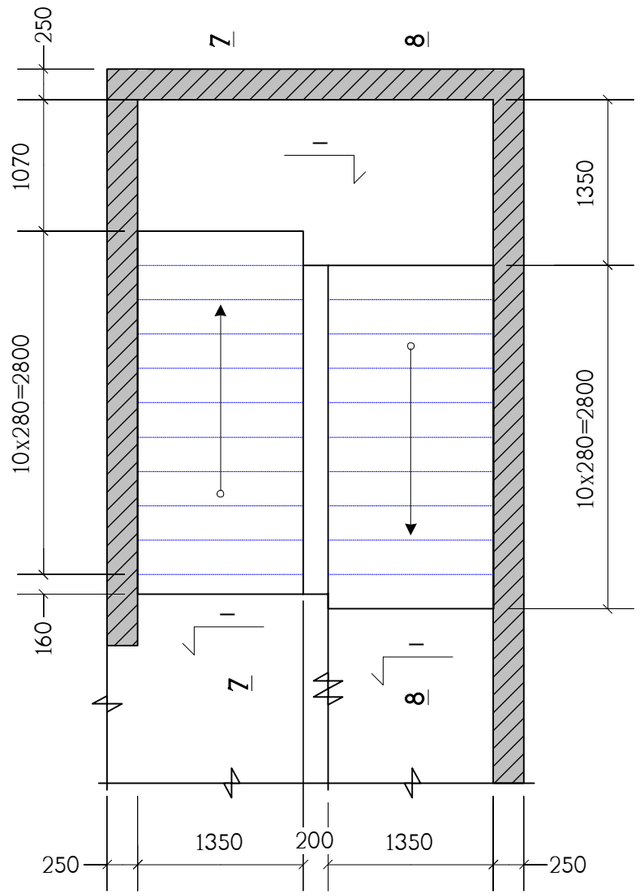

პოზიცია	აღნიშვნა	დასახელება	რაოდ. ც.	შენიშვნა
		ქიბე-1	1	
	დაიჭრას ადგილზე	Ф12AIII სახსტ. 5781-82* L=10.2 კმ.	–	9057 კგ.
		B30 კლასის ბეტონი		86.4 მ^3

თანამდებობა	გვარი	ხელმოწერა	ქ.თბილისი, გამზირი სარაჯიშვილი №2, (ს.კ. 01.11.04.026.110), მრავალბინიანი საცხოვრებელი სახლი, გლოკი №6			შ.პ.ს. "ელოქსი სარაჯიშვილზე" ს/ნ:405682596
მთ.არქიტექტ.	დ.ვაშაკიძე		კონსტრუქციული ნაწილი			
			ქიბე-1 ის ტიპიური მარშის გეგმა, სპეციფიკაცია			
კონსტრუქტ.	ლ.ჯაიანი					
შემამოწმა	ა.არჩილია		სტადია მ	ფურც. ქ-49	ფ-ბი	დაკვ.№

ჭრილი 2 – 2

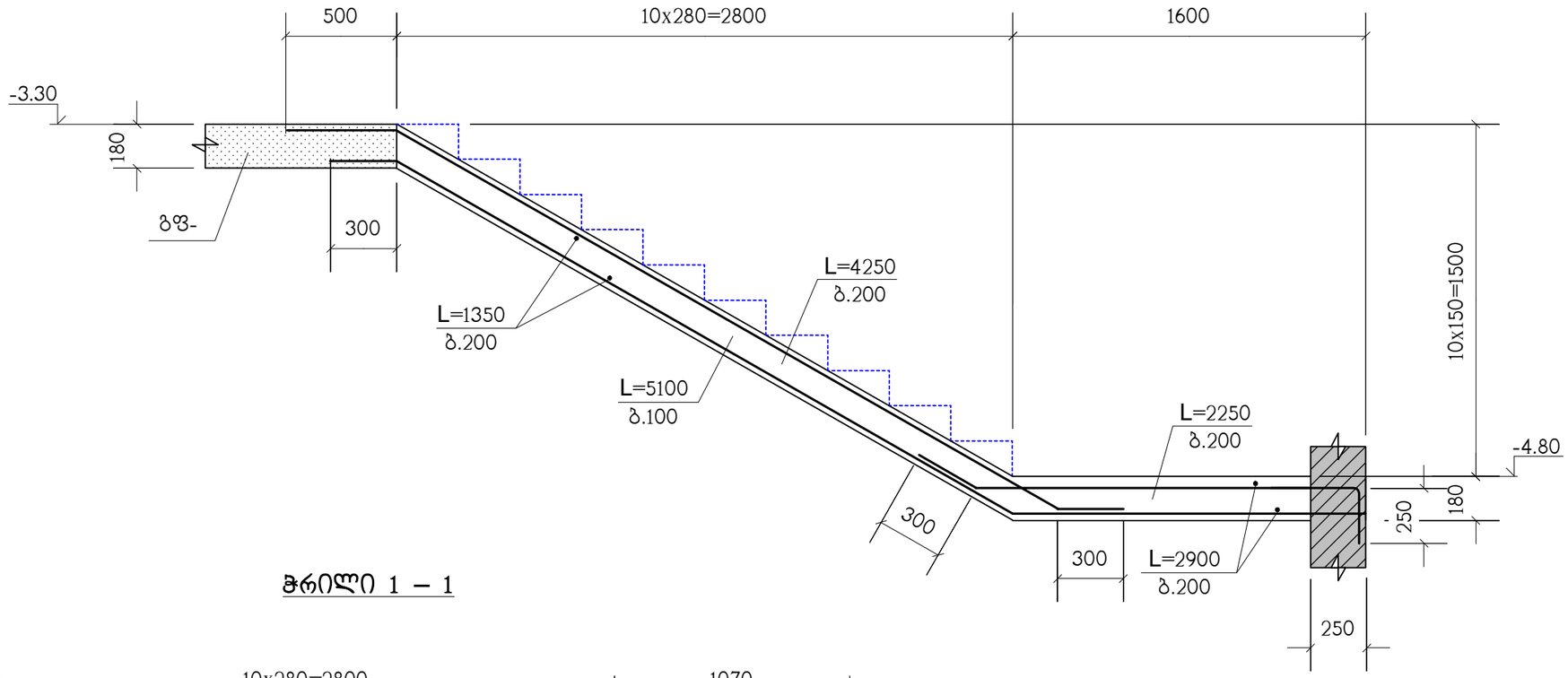

ჭრილი 1 – 1

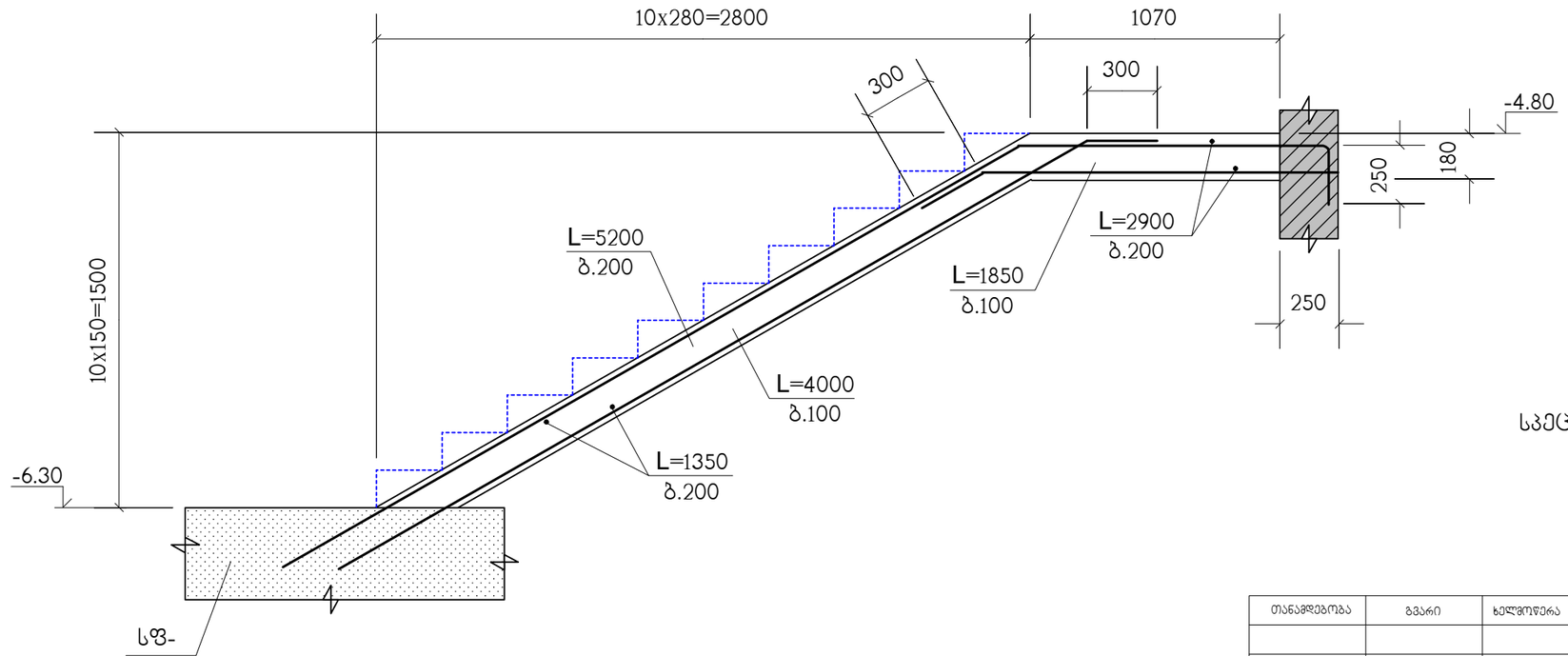

სპეციფიკაცია იხილეთ ნახ. კ-49

თანამდებობა	გვარი	ხელმოწერა	ქ.თბილისი, გამზირი სარაჯიშვილი №2, (ს.კ. 01.11.04.026.110), მრავალბინიანი საცხოვრებელი სახლი, ბლოკი №6			შ.პ.ს. "ზლოტნი სარაჯიშვილზე" ს/ნ:405682596
მთ.არქიტექტ.	დ.ვაშაკიძე		კონსტრუქციული ნაწილი			
			ჭრილები 1–1 ; 2–2			
კონსტრუქტ.	ლ.ჯაიანი					
შემოწმა	ა.არჩილია		სტადია მ	ფურც. კ-50	ფ-ბი	დაკვ.№

ჭრილი 4 – 4

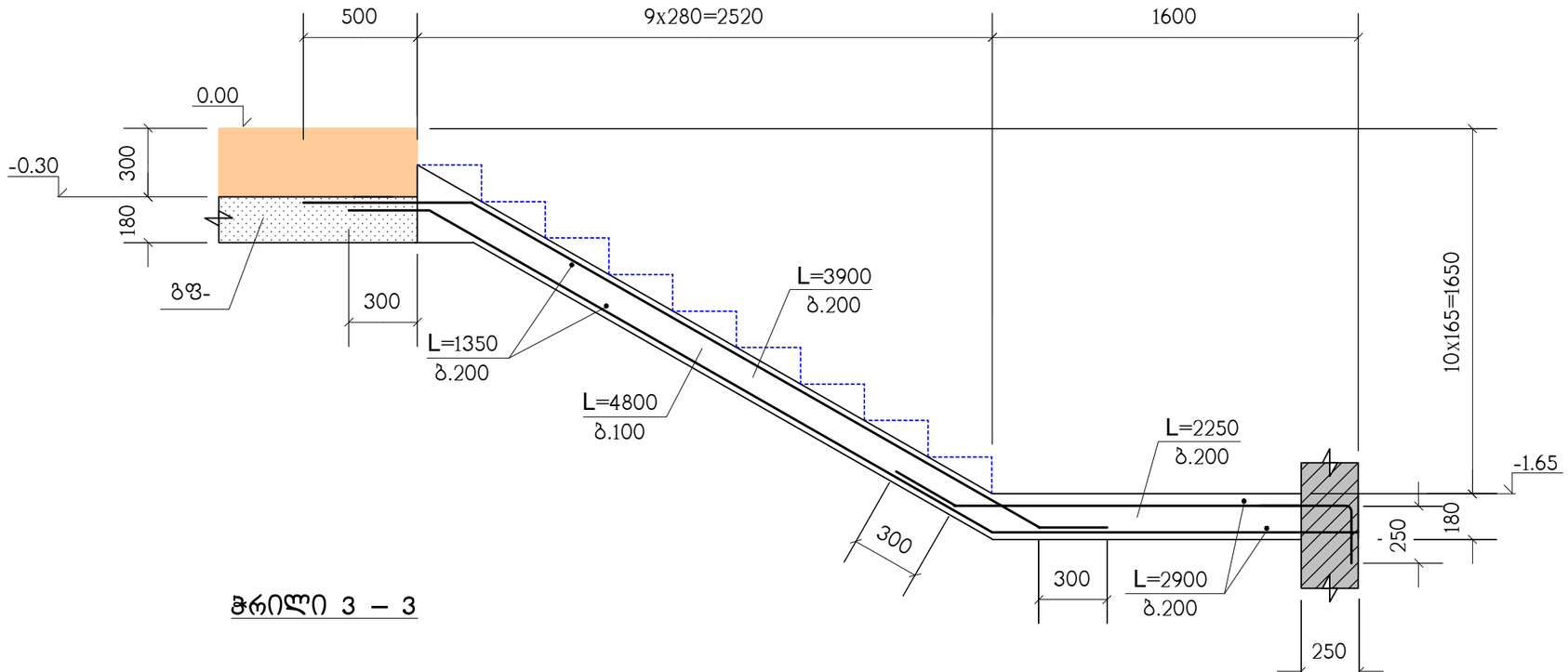

ჭრილი 3 – 3

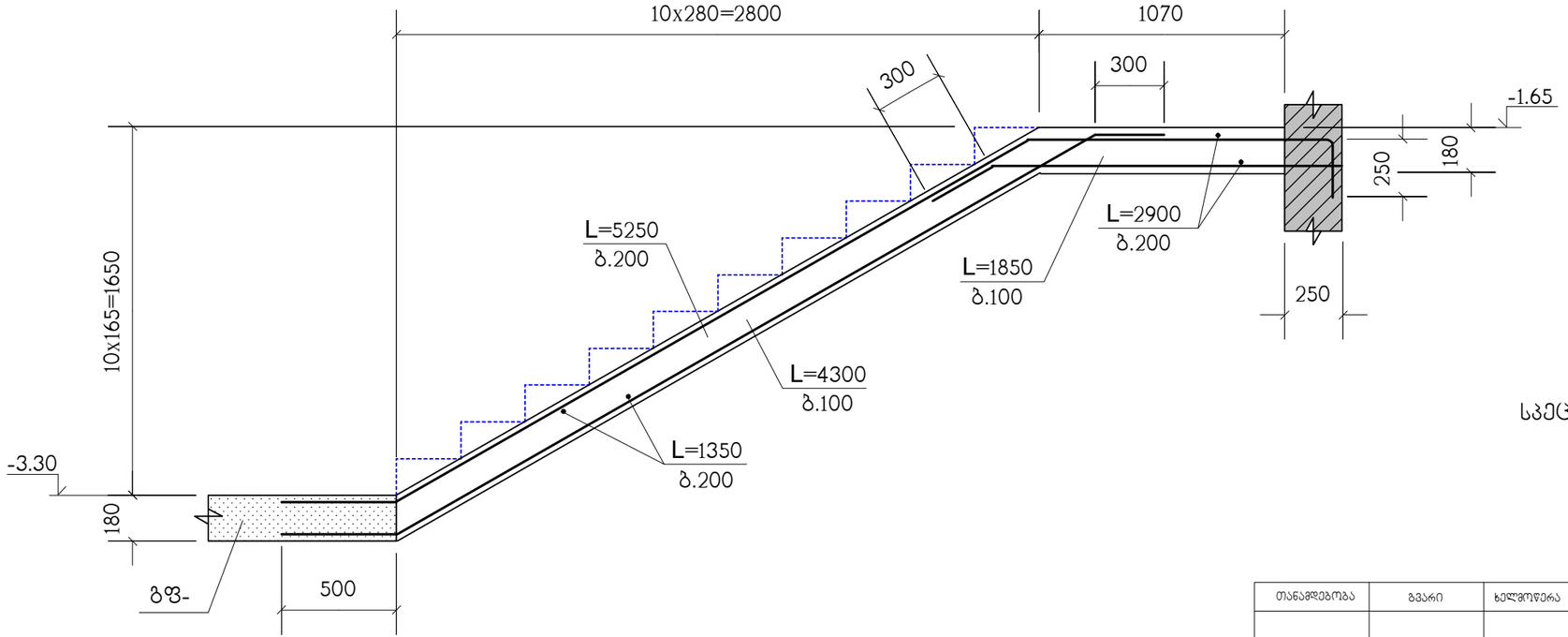

სპეციფიკაცია იხილეთ ნახ. კ-49

თანამდებობა	გვარი	ხელმოწერა	ქ.თბილისი, გამზირი სარაჯიშვილი №2, (ს.კ. 01.11.04.026.110), მრავალბინიანი საცხოვრებელი სახლი, ბლოკი №6				შპს "ზლოტნი სარაჯიშვილზე" ს/ნ:405682596
			კონსტრუქციული ნაწილი				
მთ.არქიტექტ.	დ.ვაშაკიძე		ჭრილები 3–3 ; 4–4				
კონსტრუქტ.	ლ.ჯაიანი						
შემოწმება	ა.არჩილია		სტადია მ	ფურც. კ-51	ფ-ბი	დაკვ.№	

ჭრილი 6 – 6

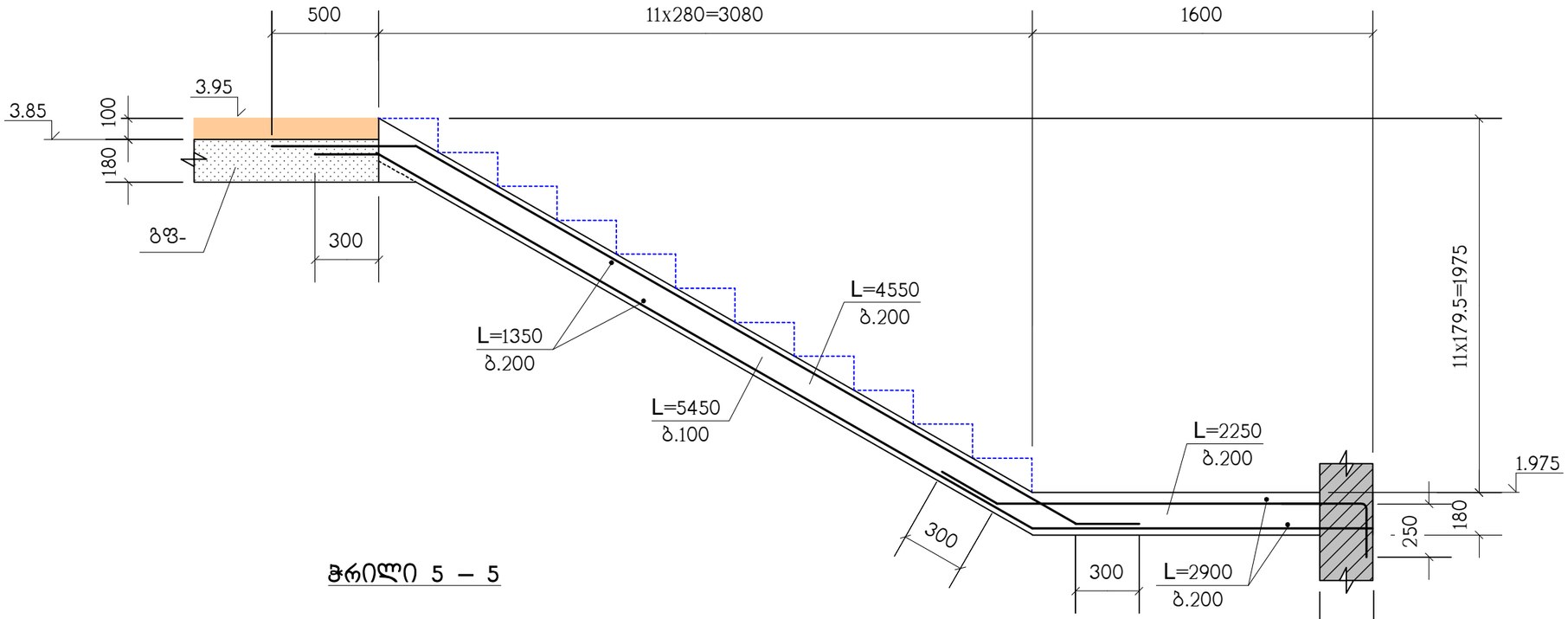

ჭრილი 5 – 5

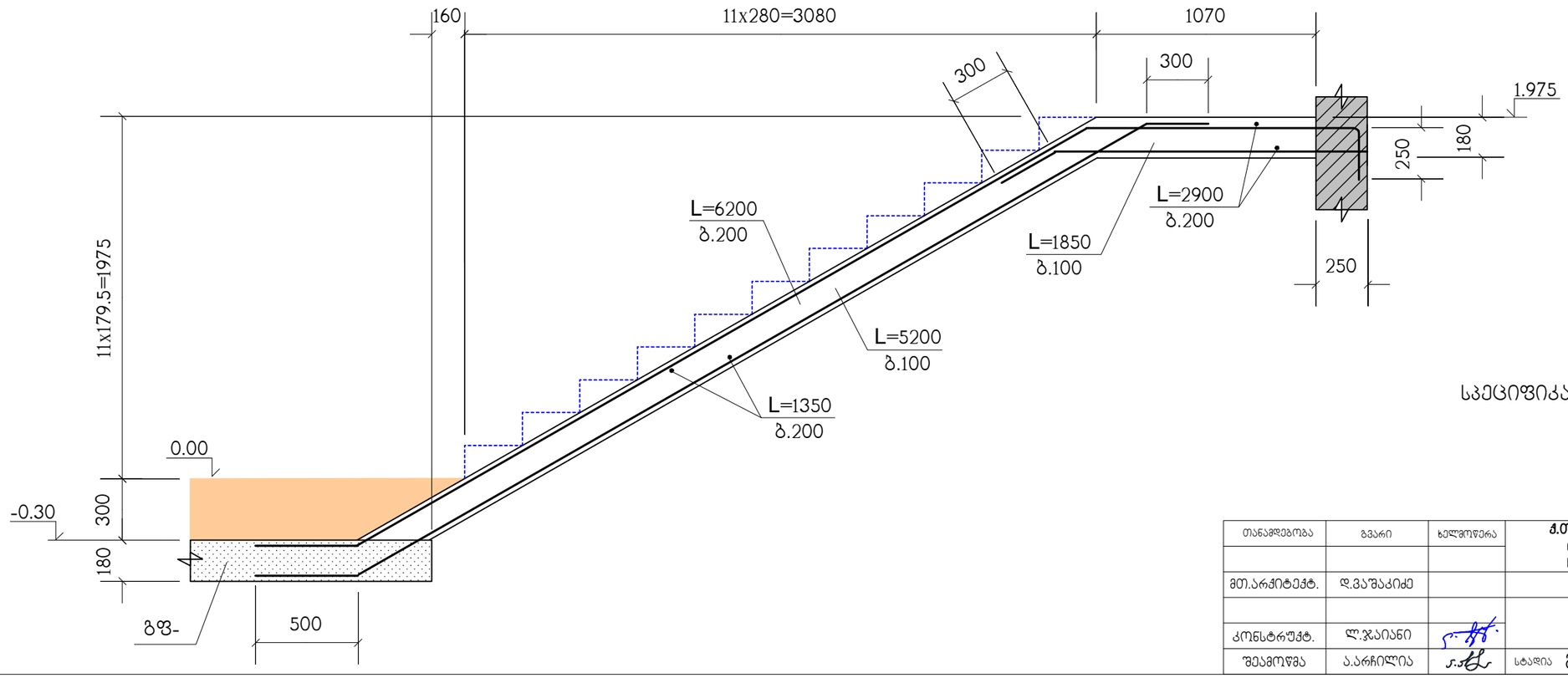

სპეციფიკაცია იხილეთ ნახ. კ-49

თანამდებობა	გვარი	ხელმოწერა	ქ.თბილისი, ბამზირი სარაჯიშვილი №2, (ს.კ. 01.11.04.026.110), მრავალბინიანი საცხოვრებელი სახლი, ბლოკი №6				შპს. "ლლოქსი სარაჯიშვილზე" ს/კ:405682596
			კონსტრუქციული ნაწილი				
მთ.არქიტექტ.	დ.ვაშაკიძე		ჭრილები 5–5 ; 6–6				
კონსტრუქტ.	ლ.ჯაიანი						
შემამოწმა	ა.არჩილია		სტადია მ	ფურც. კ-52	ფ-ბი	დაკვ.№	

ჭრილი 8 – 8

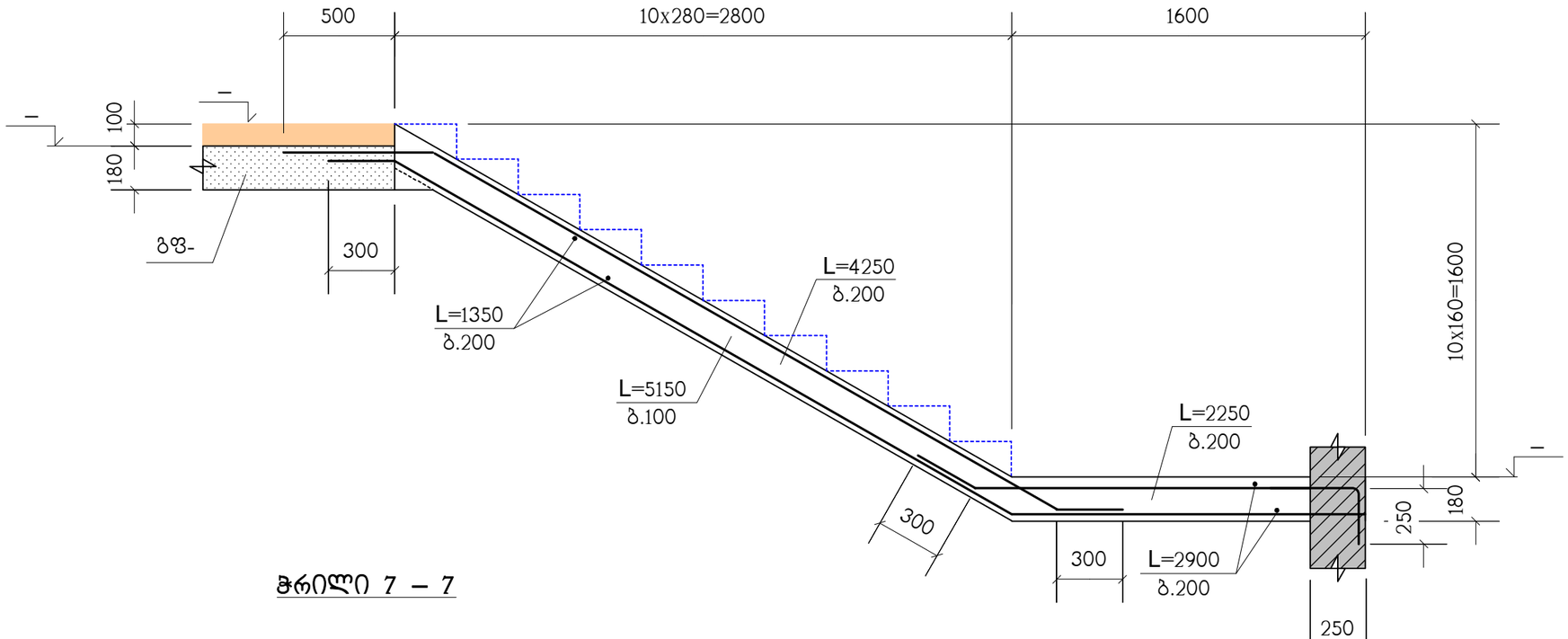

ჭრილი 7 – 7

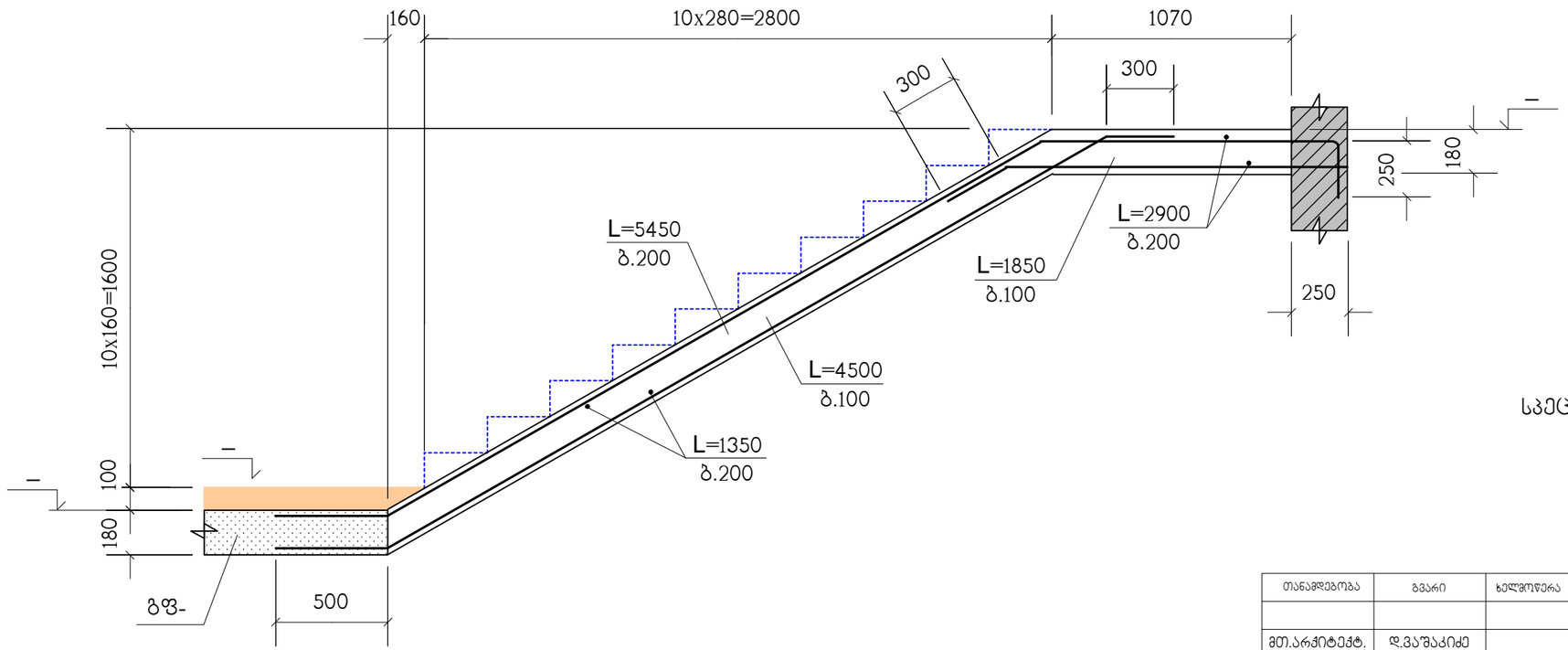

სპეციფიკაცია იხილეთ ნახ. კ-49

თანამდებობა	გვარი	ხელმოწერა	ქ.თბილისი, გამზირი სარაჯიშვილი №2, (ს.კ. 01.11.04.026.110), მრავალბინიანი საცხოვრებელი სახლი, გლოკი №6				შპს "გლოკსი სარაჯიშვილზე" ს/ნ:405682596
			კონსტრუქციული ნაწილი				
მთ.არქიტექტ.	დ.ვაშაკიძე		ჭრილები 7–7 ; 8–8				
კონსტრუქტ.	ლ.ჯაიანი						
შემოწმა	ა.არჩილია		სტადია მ	ფურც. კ-53	ფ-ბი	დაკვ.№	

ქიბე-2 ის გეგმა -6.30 ნიშნულიდან -3.30 ნიშნულამდე

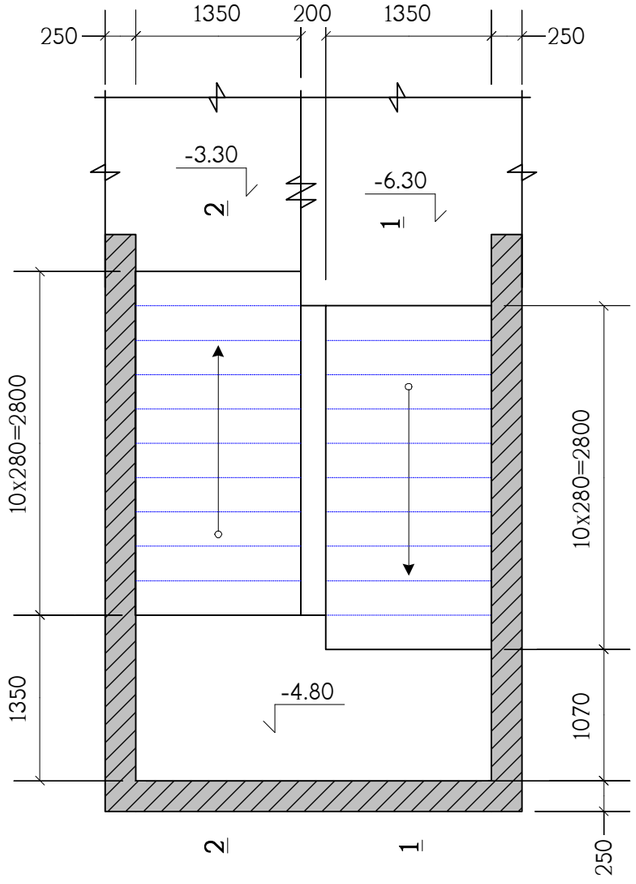

ქიბე-2 ის გეგმა -3.30 ნიშნულიდან -0.30 ნიშნულამდე

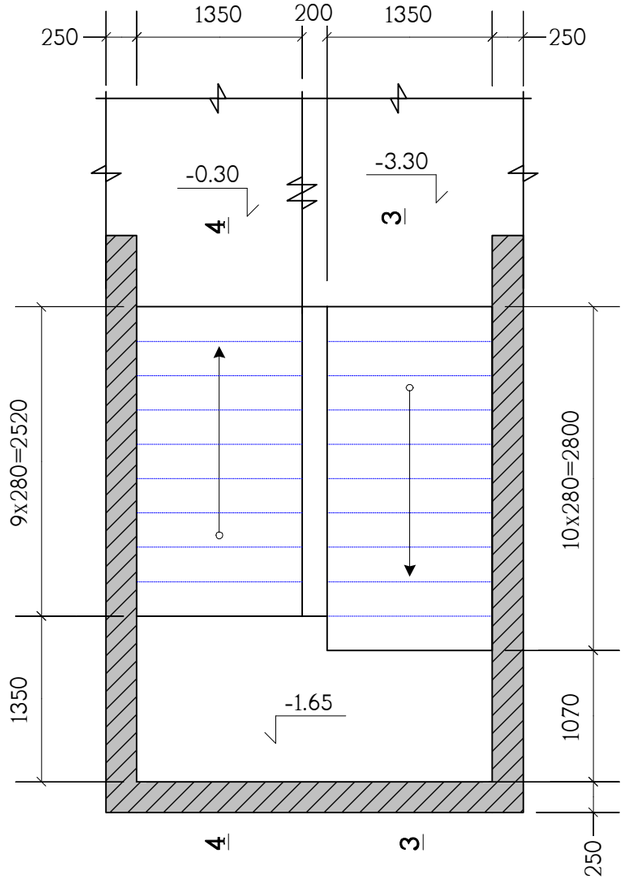

ქიბე-2 ის გეგმა -0.30 ნიშნულიდან 3.85 ნიშნულამდე

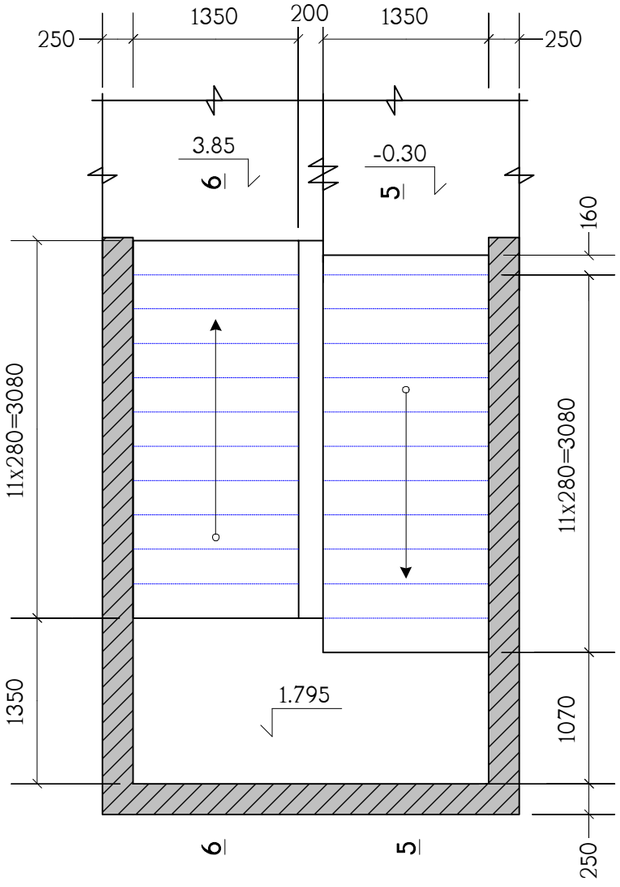

თანამდებობა	გვარი	ხელმოწერა	ქ.თბილისი, გამზირი სარაჯიშვილი №2, (ს.კ. 01.11.04.026.110), მრავალბინიანი საცხოვრებელი სახლი, ბლოკი №6				შ.პ.ს. "ზლოჭანი სარაჯიშვილზე" ს/ნ:405682596
მთ.არქიტექტ.	დ.ვაშაკიძე		კონსტრუქციული ნაწილი				
კონსტრუქტ.	ლ.ჯაიანი		ქიბე-2 ის გეგმები				
შემამოწმა	ა.არჩილია		სტადია მ	ფურც. კ-54	ფ-ბი	დაკვ.№	

ქიბე-2 ის ტიპიური მარშის გეგმა

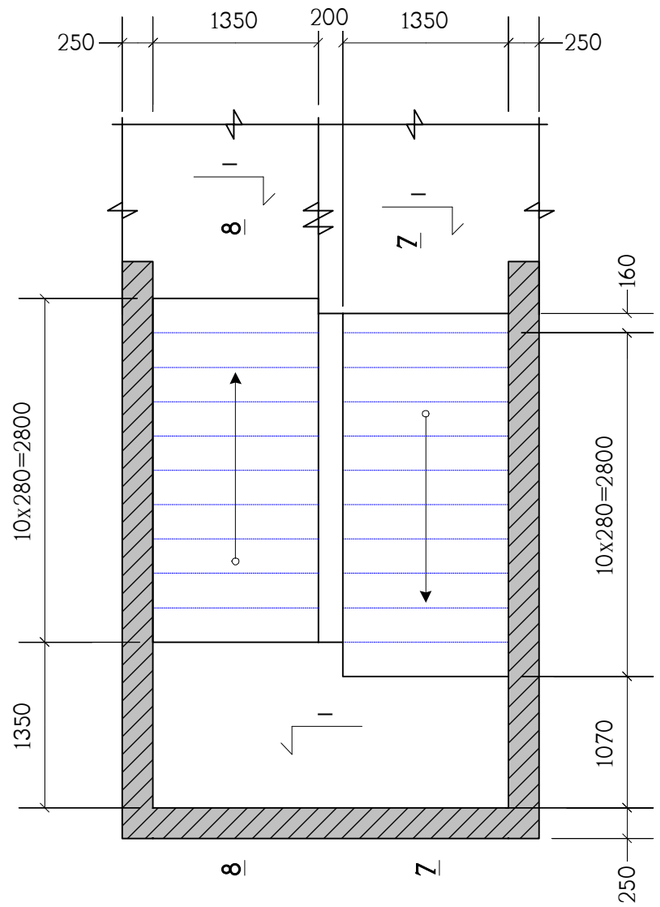

პოზიცია	ასნიშვნა	დასახელება	რაოდ. ც.	შენიშვნა
		ქიბე-2	1	
	დაიჭრას ადგილზე	Ф12AIII სახსტ. 5781-82* L=10.2 კმ.	–	9057 კგ.
		B30 კლასის ბეტონი		86.4 მ^3

თანამდებობა	გვარი	ხელმოწერა	ქ.თბილისი, ბამზირი სარაჯიშვილი №2, (ს.კ. 01.11.04.026.110), მრავალბინიანი საცხოვრებელი სახლი, ბლოკი №6			
მთ.არქიტექტ.	დ.ვაშაკიძე		კონსტრუქციული ნაწილი			
			ქიბე-2 ის ტიპიური მარშის გეგმა, სპეციფიკაცია			
კონსტრუქტ.	ლ.ჯაიანი					
შეამოწმა	ა.არჩილია		სტადია მ	ფურც. კ-55	ფ-ბი	დაკვ.№

შ.პ.ს. "ზლოქსი სარაჯიშვილზე" ს/ნ:405682596

ჭრილი 1 – 1

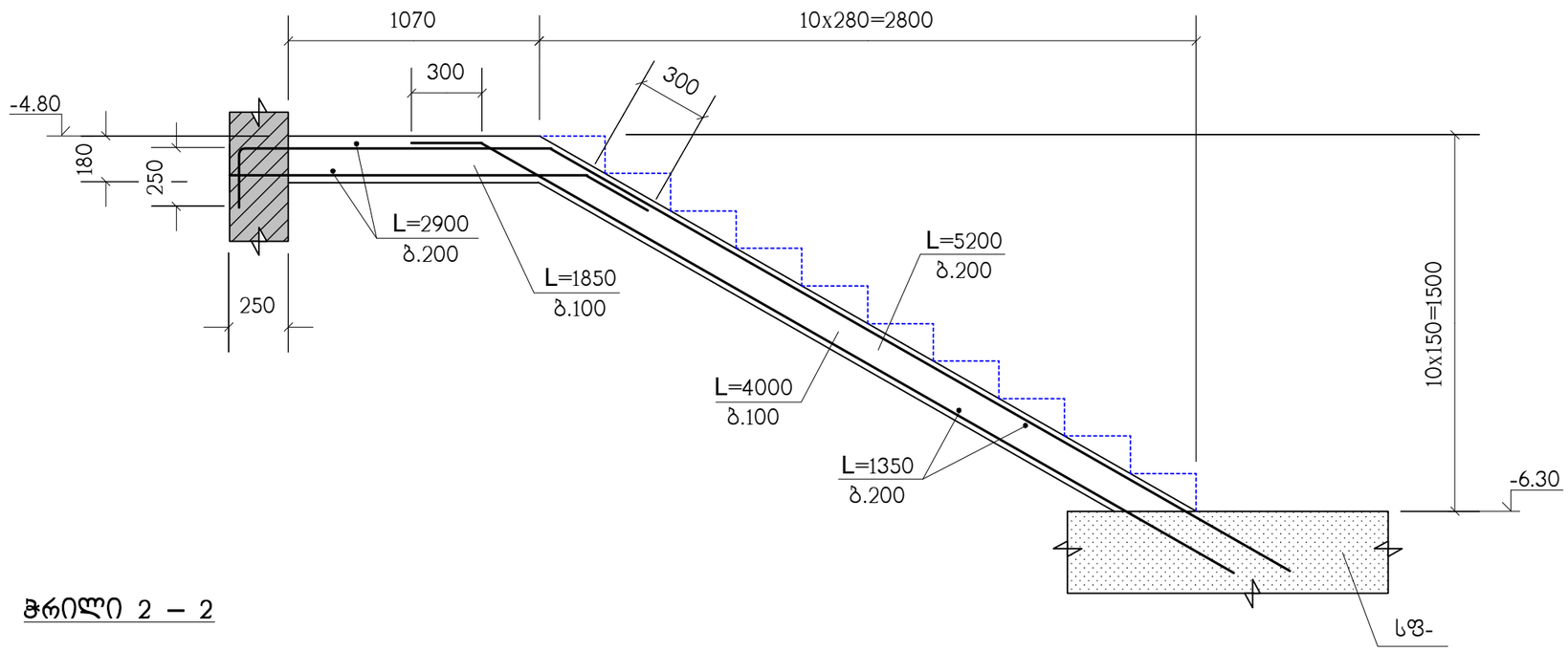

ჭრილი 2 – 2

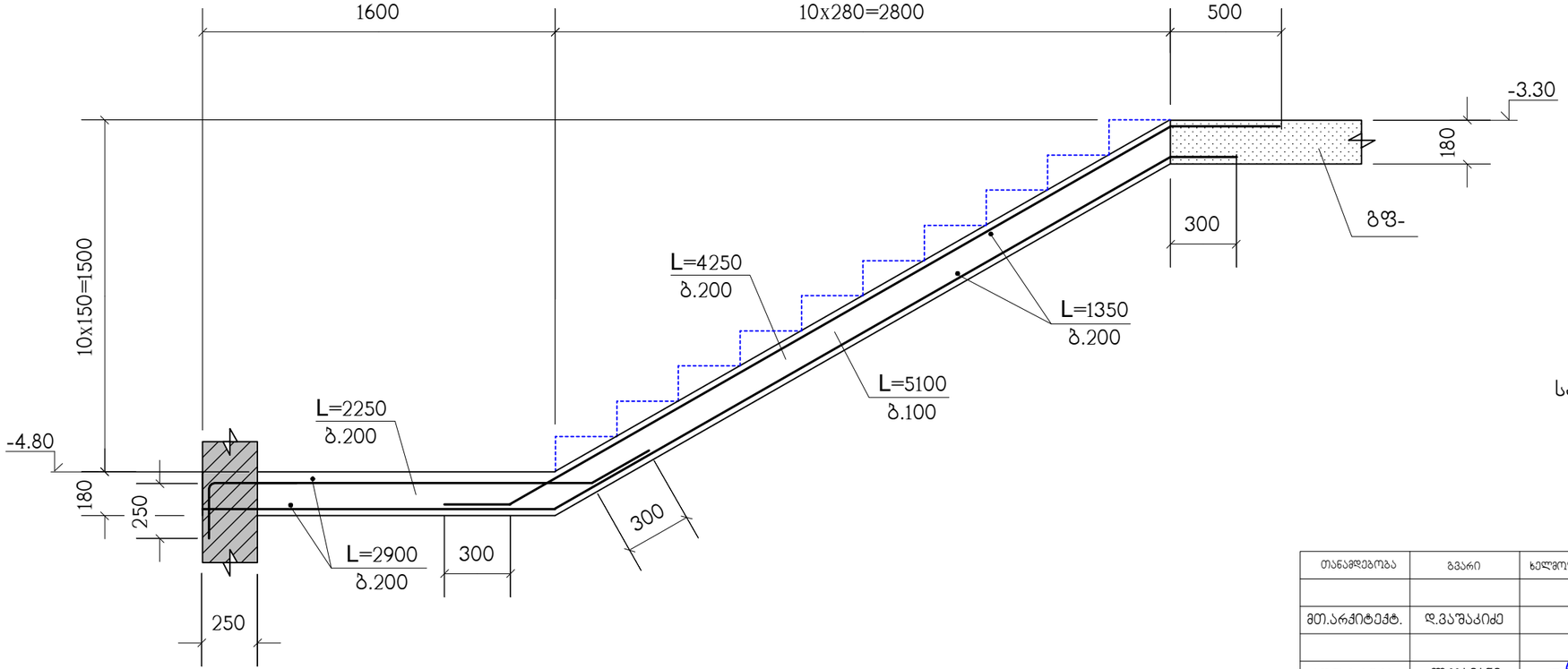

სპეციფიკაცია იხილეთ ნახ. კ-55

თანამდებობა	გვარი	ხელმოწერა	ქ.თბილისი, გამზირი სარაჯიშვილი №2, (ს.კ. 01.11.04.026.110), მრავალბინიანი საცხოვრებელი სახლი, გლოკი №6				შპს "გლოკსი სარაჯიშვილზე" ს/ნ:405682596
მთ.არქიტექტ.	დ.ვაშაკიძე		კონსტრუქციული ნაწილი				
			ჭრილები 1–1 ; 2–2				
კონსტრუქტ.	ლ.ჯაიანი						
შემოწმ.	ა.არჩილია		სტადია მ	ფურც. კ-56	ფ-ბი	დაკვ.№	

ჭრილი 3 – 3

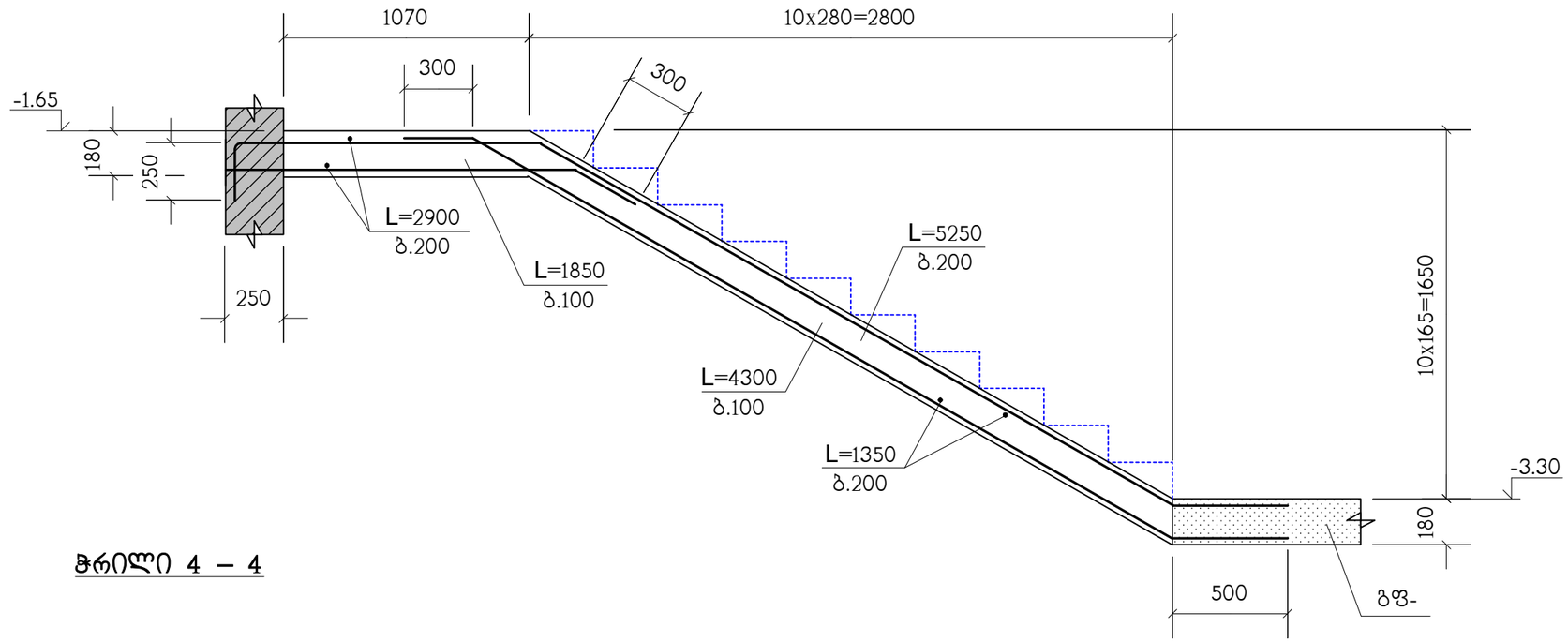

ჭრილი 4 – 4

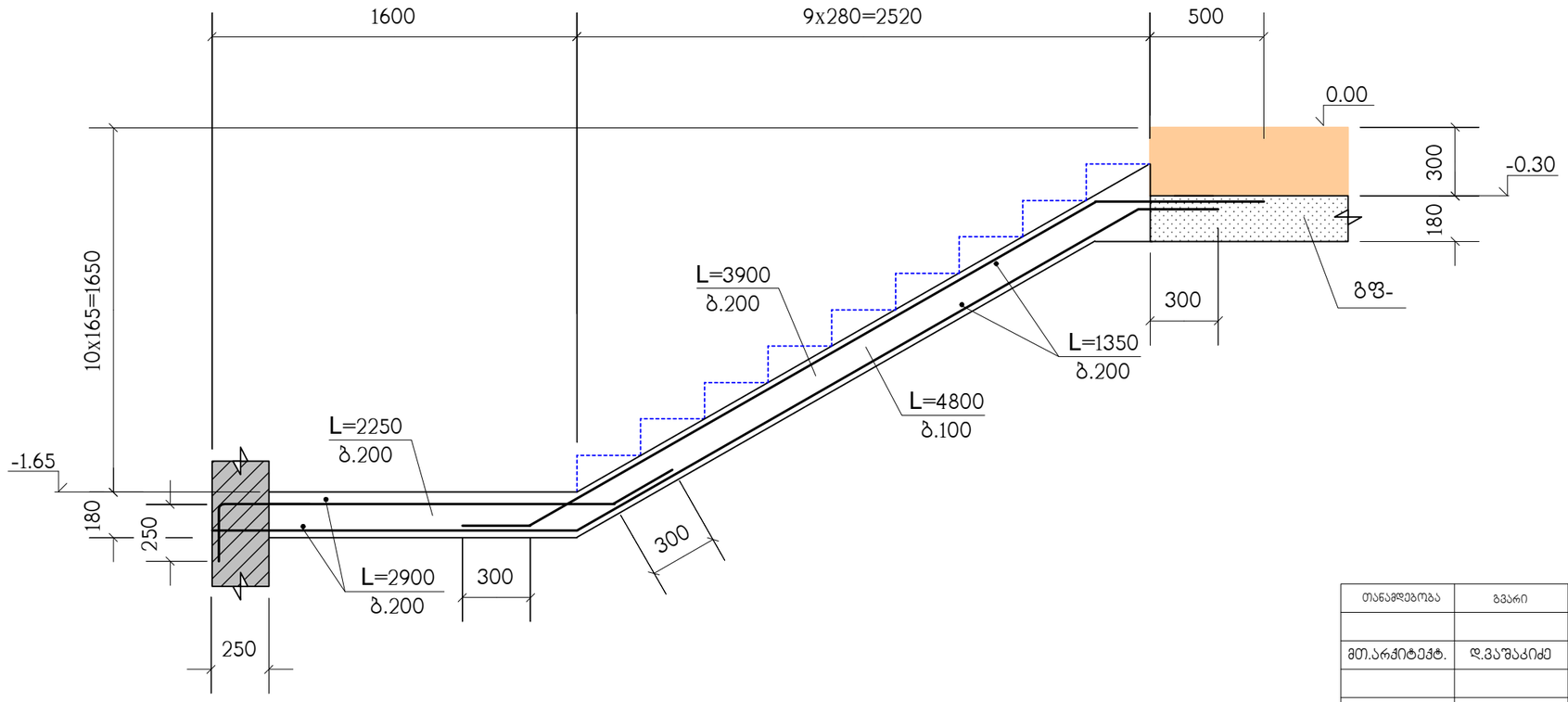

სპეციფიკაცია იხილეთ ნახ. კ-55

თანამდებობა	გვარი	ხელმოწერა	ქ.თბილისი, გამზირი სარაჯიშვილი №2, (ს.კ. 01.11.04.026.110), მრავალბინიანი საცხოვრებელი სახლი, ბლოკი №6				შ.პ.ს. "ზლოქსი სარაჯიშვილზე" ს/ნ:405682596
მთ.არქიტექტ.	დ.ვაშაკიძე		კონსტრუქციული ნაწილი				
			ჭრილები 3–3 ; 4–4				
კონსტრუქტ.	ლ.ჯაიანი						
შემოწმა	ა.არჩილია		სტადია მ	ფურც. კ-57	ფ-ბი	დაკვ.№	

ჭრილი 5 – 5

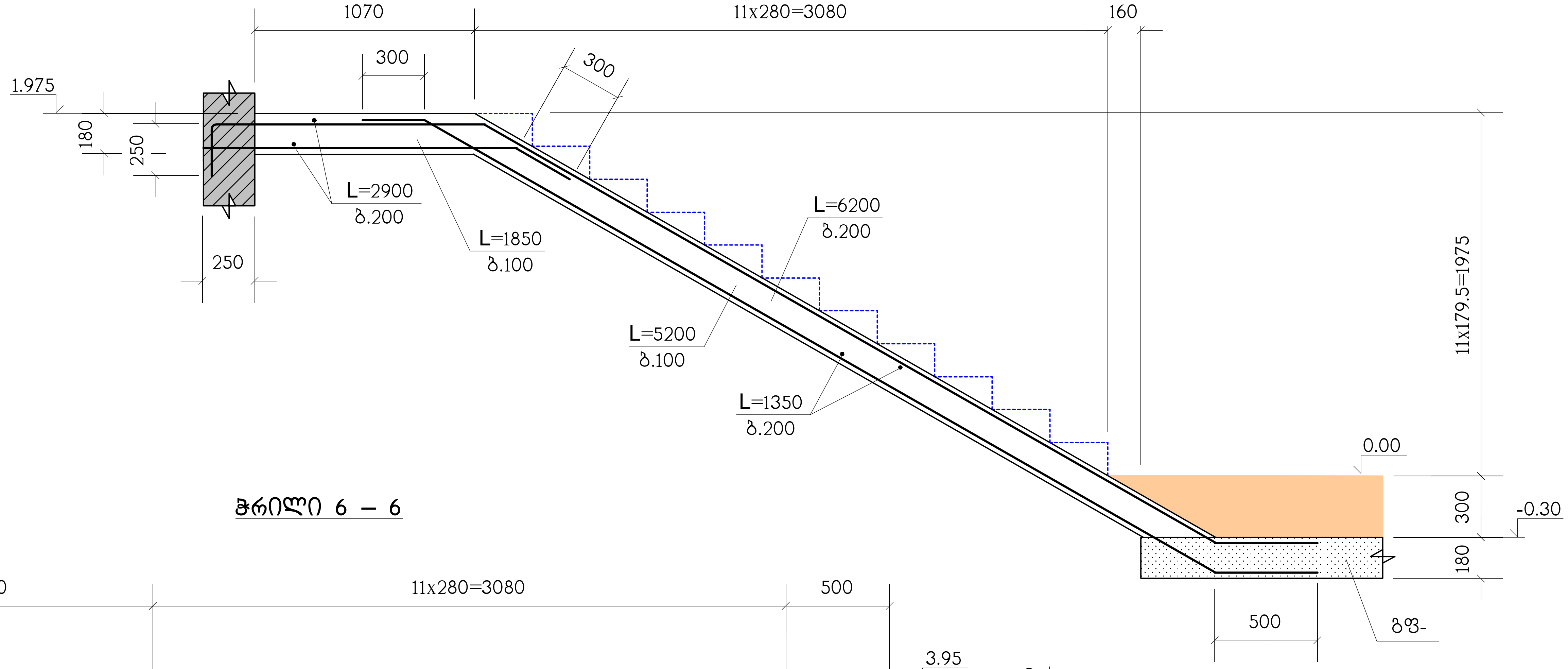

ჭრილი 6 – 6

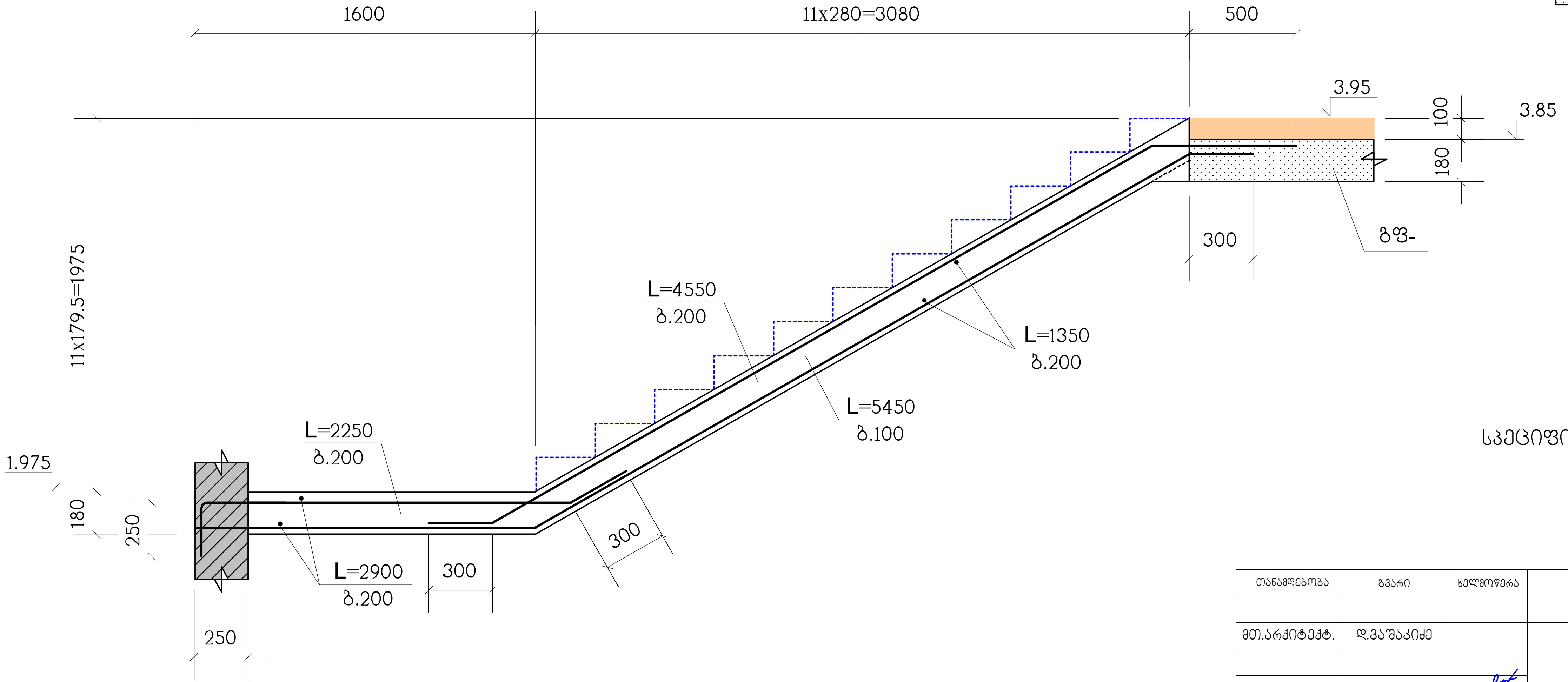

სპეციფიკაცია იხილეთ ნახ. კ-55

თანამდებობა	გვარი	ხელმოწერა	ქ.თბილისი, გამზირი სარაჯიშვილი №2, (ს.კ. 01.11.04.026.110), მრავალბინიანი საცხოვრებელი სახლი, ბლოკი №6			
მთ.არქიტექტ.	დ.ვაშაკიძე		კონსტრუქციული ნაწილი			
			ჭრილები 5–5 ; 6–6			
კონსტრუქტ.	ლ.ჯაიანი					
შეამოწმა	ა.არჩილია		სტადია მ	ფურც. კ-58	ფ-ბი	დაკვ.№

შ.პ.ს. "ბლოქსი
სარაჯიშვილზე"
ს/ნ:405682596

ჭრილი 7 – 7

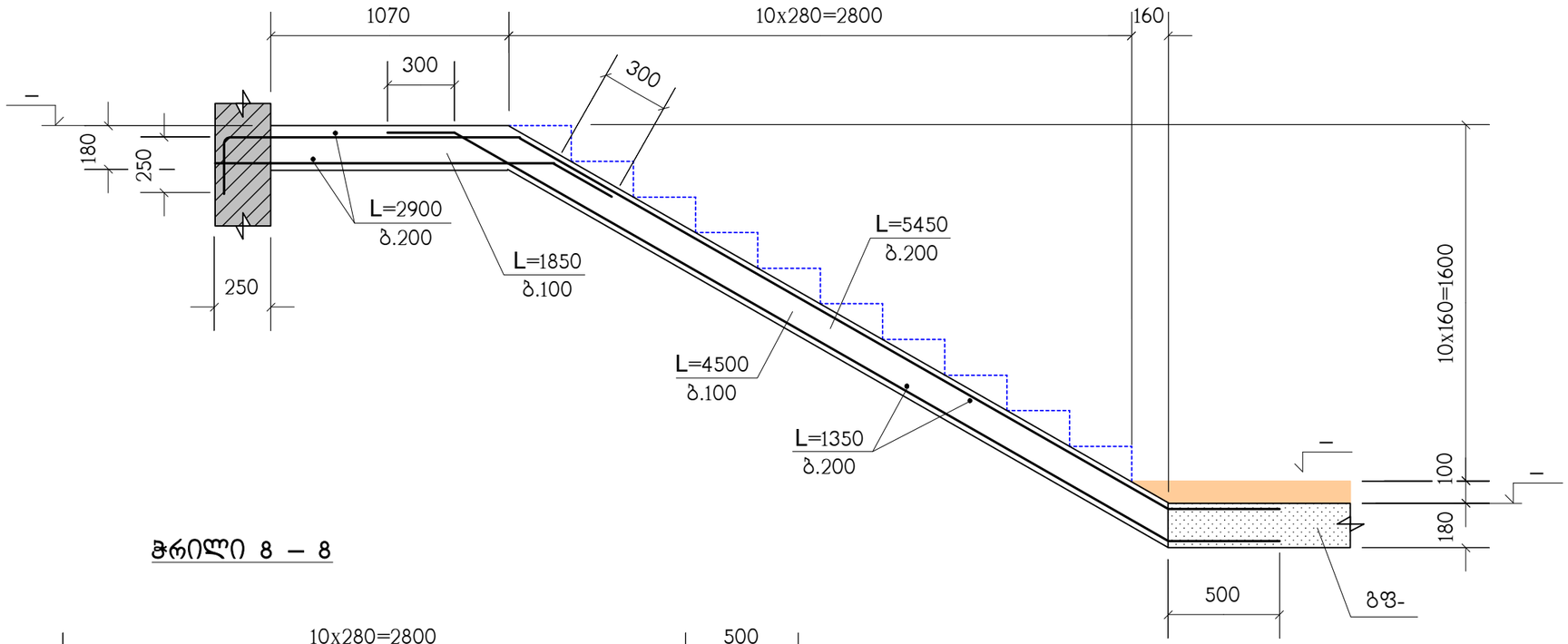

ჭრილი 8 – 8

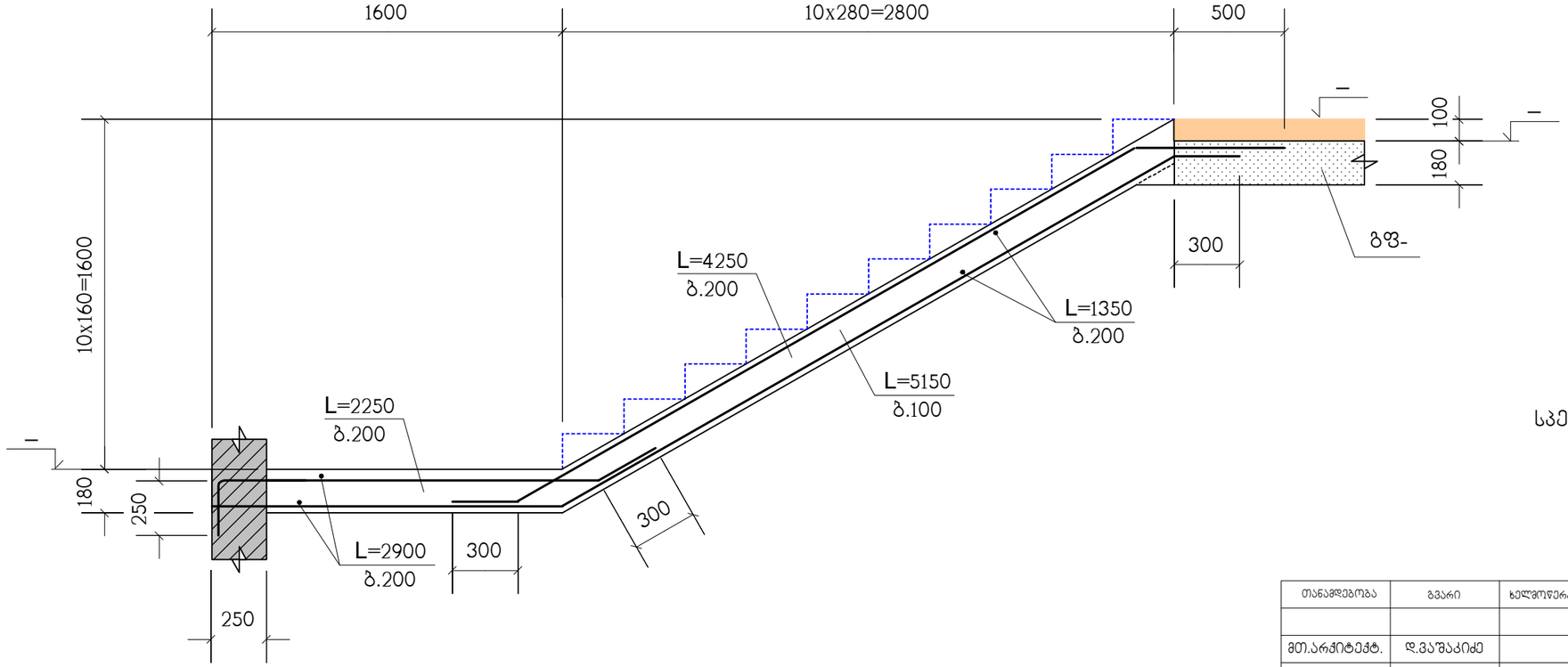

სპეციფიკაცია იხილეთ ნახ. კ-55

თანამდებობა	გვარი	ხელმოწერა	ქ.თბილისი, გამზირი სარაჯიშვილი №2, (ს.კ. 01.11.04.026.110), მრავალბინიანი საცხოვრებელი სახლი, გლოკი №6				შ.პ.ს. "გლოკსი სარაჯიშვილზე" ს/ნ:405682596
მთ.არქიტექტ.	დ.ვაშაკიძე		კონსტრუქციული ნაწილი				
კონსტრუქტ.	ლ.ჯაიანი		ჭრილები 7–7 ; 8–8				
შემოწმა	ა.არჩილია		სტადია მ	ფურც. კ-59	ფ-ბი	დაკვ.№	

მონოლითური სვეტების და დიაფრაგმების გეგმა -6.30 ნიშნულიდან -0.30 ნიშნულამდე

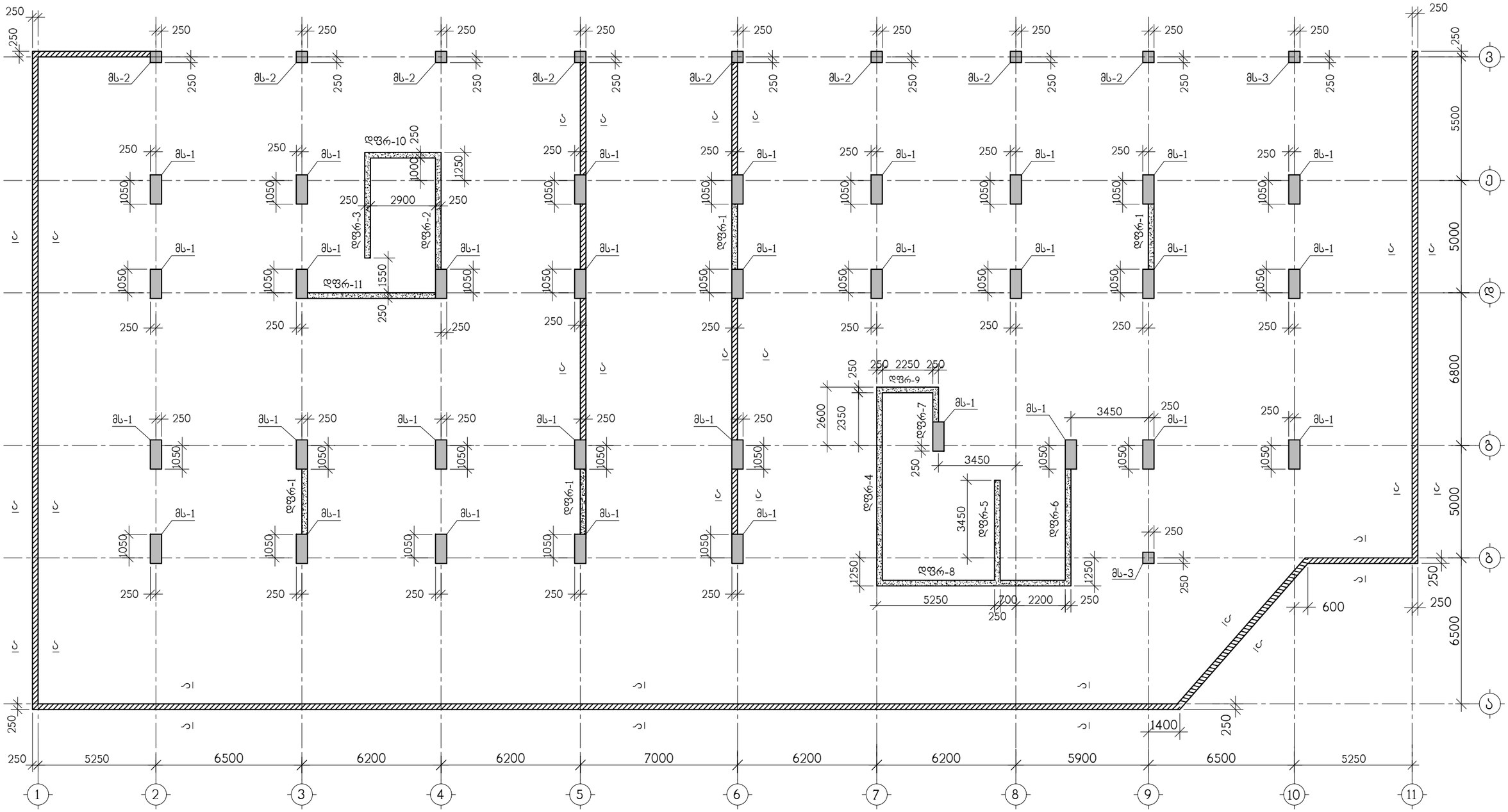

ჭრილი ა-ა იხილეთ კ-127 ნახაზზე

თანამდებობა	გვარი	ხელმოწერა	ქ. თბილისი, გამზირი სარაჯიშვილი ქ.№2 ს.კ(01.11.04.026.110), მრავალბინიანი საცხოვრებელი სახლი ბლოკი №6				შ.პ.ს. "ულტრა სარაჯიშვილზე" ს/კ 405682596
არქიტექტორი	დ.ვაშაკიძე		კონსტრუქციული ნაწილი				
			მონოლითური სვეტების და დიაფრაგმების გეგმა -6.30 ნიშნულიდან -0.30 ნიშნულამდე				
კონსტრუქტ.	ა.არჩილია		სტადია მ	ფურც. კ-60	ფ-ბი	დაკვ. №	
შეამოწმა	ლ.ჯაიანი						

მონოლითური სვეტი მს-1

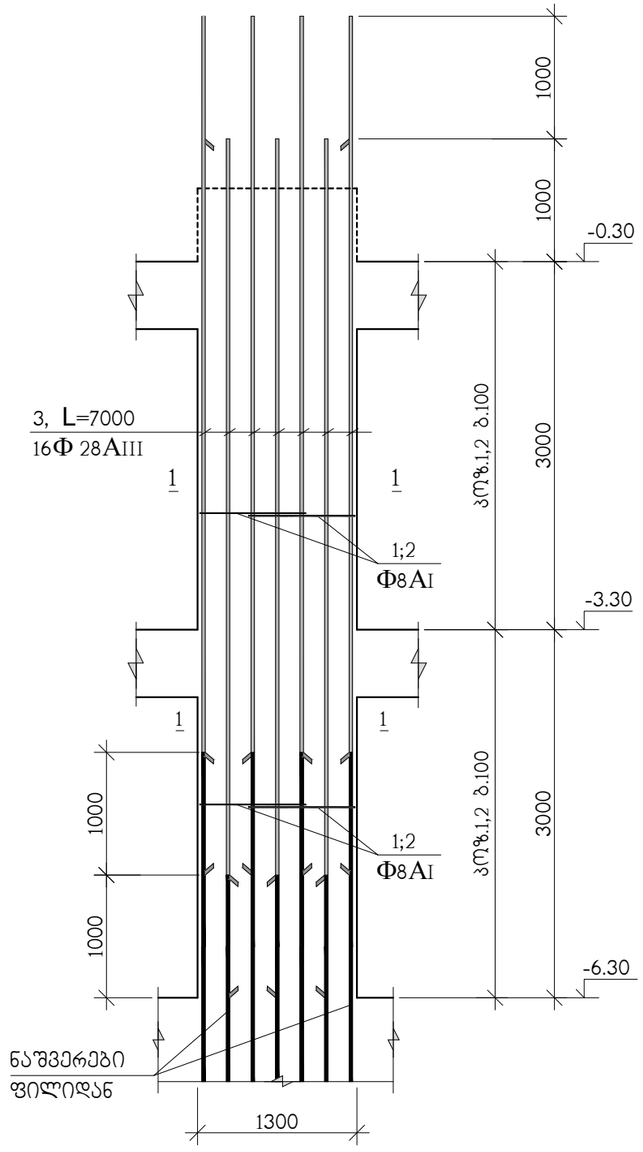

ჭრილი 1-1

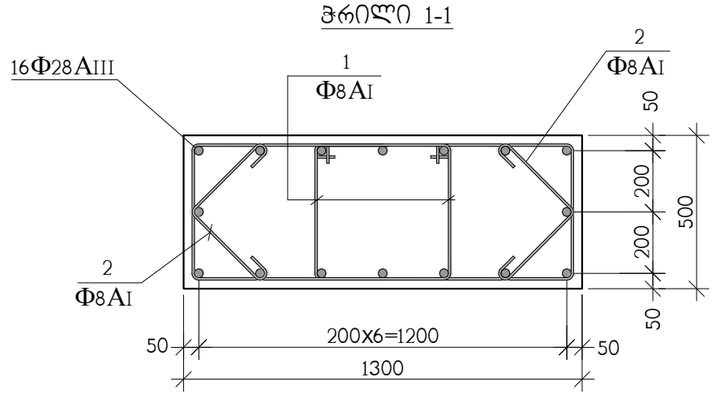



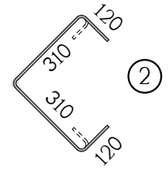

პოზ.	აღნიშვნა	დასახელება	რაოდ. ც.	ერთ-ეული
		მს-1 -6.30 ნიშნულიდან -0.30 ნიშნულამდე	31	
1		Φ8AI სახსტ. 5781-828* L=2760	120	1.09 კგ.
2		Φ8AI სახსტ. 5781-828* L=860	120	0.34 კგ.
3		Φ28AIII სახსტ. 5781-828* L=7000	16	33.84 კგ.
		B 35 კლასის ბეტონი		3.9 მ^3

თანამდებობა	გვარი	ხელმოწერა	ქ. თბილისი, ბამზირი სარაჯიშვილი ქ.№2 ს.კ(01.11.04.026.110), მრავალბინიანი საცხოვრებელი სახლი ბლოკი №6				შ.პ.ს. "ბლოკსი სარაჯიშვილზე" ს/კ 405682596
არქიტექტორი	დ.ვაშაკიძე		კონსტრუქციული ნაწილი				
			მონოლითური სვეტი მს-1				
კონსტრუქტ.	ა.არჩილია						
შეამოწმა	ლ.ჯაიანი		სტადია მ	ფურც. კ-61	ფ-ბი	დკვ. №	

მონოლითური სვეტი მს-2

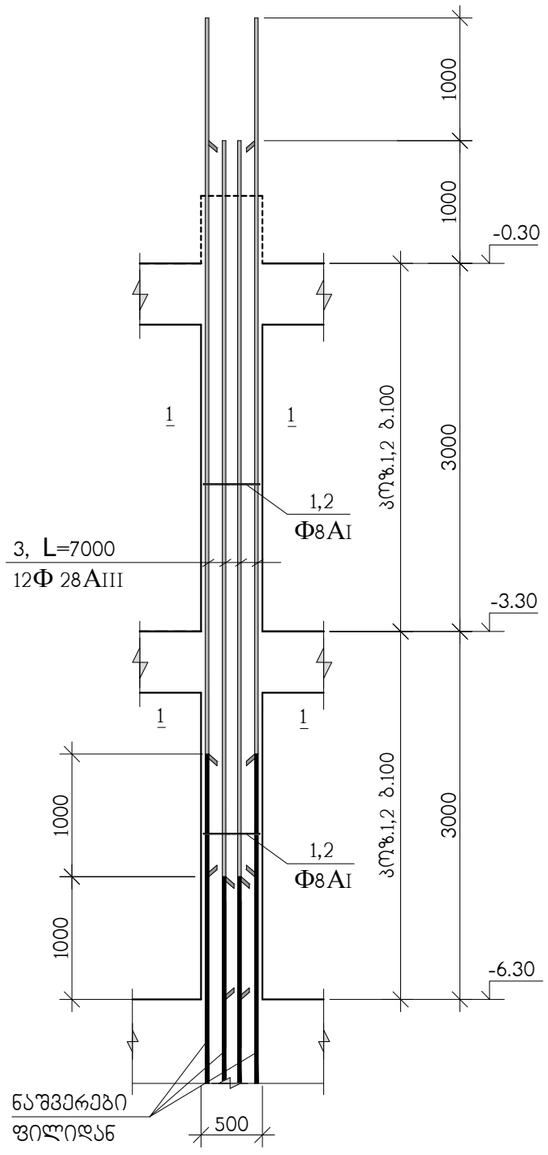

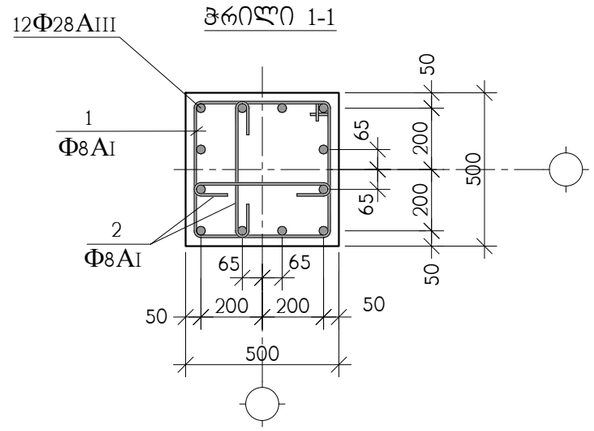

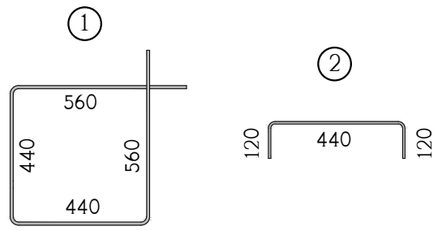

სპ/ზ.	აღნიშვნა	დასახელება	რაოდ. ც.	ერთ-ეული
		მს-2 -6.30 ნიშნულიდან -0.30 ნიშნულამდე	8	
1		Φ8AI სახსტ. 5781-828* L=2000	60	0.79 კგ.
2		Φ8AI სახსტ. 5781-828* L=680	120	0.27 კგ.
3		Φ28AIII სახსტ. 5781-828* L=7000	12	33.83 კგ.
		B 30 კლასის ბეტონი		1.5 მ^3

თანამდებობა	გვარი	ხელმოწერა	ქ. თბილისი, ბამზირი სარაჯიშვილი ქ.№2 ს.კ(01.11.04.026.110), მრავალბინიანი საცხოვრებელი სახლი ბლოკი №6				შ.პ.ს. "ზლოქსი სარაჯიშვილზე" ს/კ 405682596
არქიტექტორი	დ.ვაშაკიძე		კონსტრუქციული ნაწილი				
			მონოლითური სვეტი მს-2				
კონსტრუქტ.	ა.არჩილია						
შეამოწმა	ლ.ჯაიანი		სტადია მ	ფურც. კ-62	ფ-ბი	დაკვ. №	

მონოლითური სვეტი მს-3

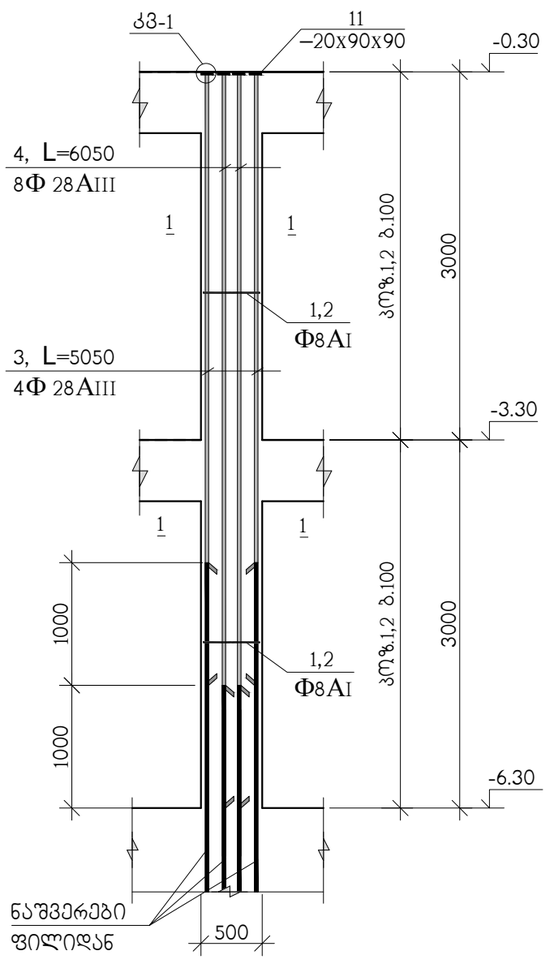

12Φ28AIII

ჭრილი 1-1

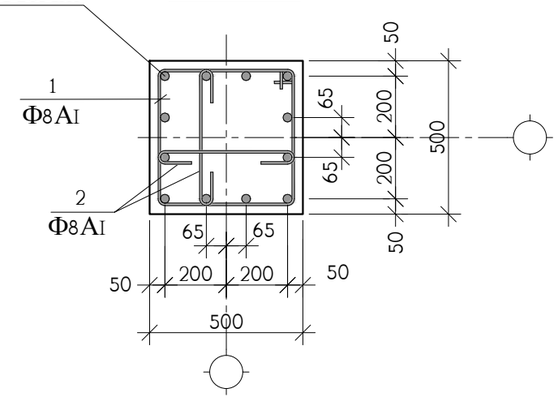

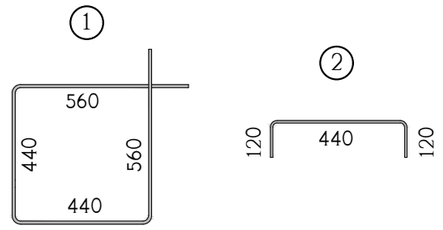

პოზ.	აღნიშვნა	დასახელება	რაოდ. ც.	ერთ-ეული
		მს-3 -6.30 ნიშნულიდან -0.30 ნიშნულამდე	2	
1		Φ8AI სახსტ. 5781-828* L=2000	60	0.79 კგ.
2		Φ8AI სახსტ. 5781-828* L=680	120	0.27 კგ.
3		Φ28AIII სახსტ. 5781-828* L=5050	4	24.41 კგ.
4		Φ28AIII სახსტ. 5781-828* L=6050	8	24.41 კგ.
11		ფურც. –20x90x90 სახსტ. 380-71*	12	1.3 კგ.
		B 30 კლასის ბეტონი		1.5 მ^3

თანამდებობა	გვარი	ხელმოწერა	ქ. თბილისი, გამზირი სარაჯიშვილი ქ.№2 ს.კ(01.11.04.026.110), მრავალბინიანი საცხოვრებელი სახლი ბლოკი №6				შ.პ.ს. "ზლოჭკი სარაჯიშვილზე" ს/კ 405682596
არქიტექტორი	დ.ვაშაკიძე		კონსტრუქციული ნაწილი				
			მონოლითური სვეტი მს-3				
კონსტრუქტ.	ა.არჩილია						
შეამოწმა	ლ.ჯაიანი		სტადია მ	ფურც. კ-63	ფ-ბი	დაკვ. №	

მონოლითური სვეტების და დიაფრაგმების გეგმა -0.30 ნიშნულიდან 3.85 ნიშნულამდე

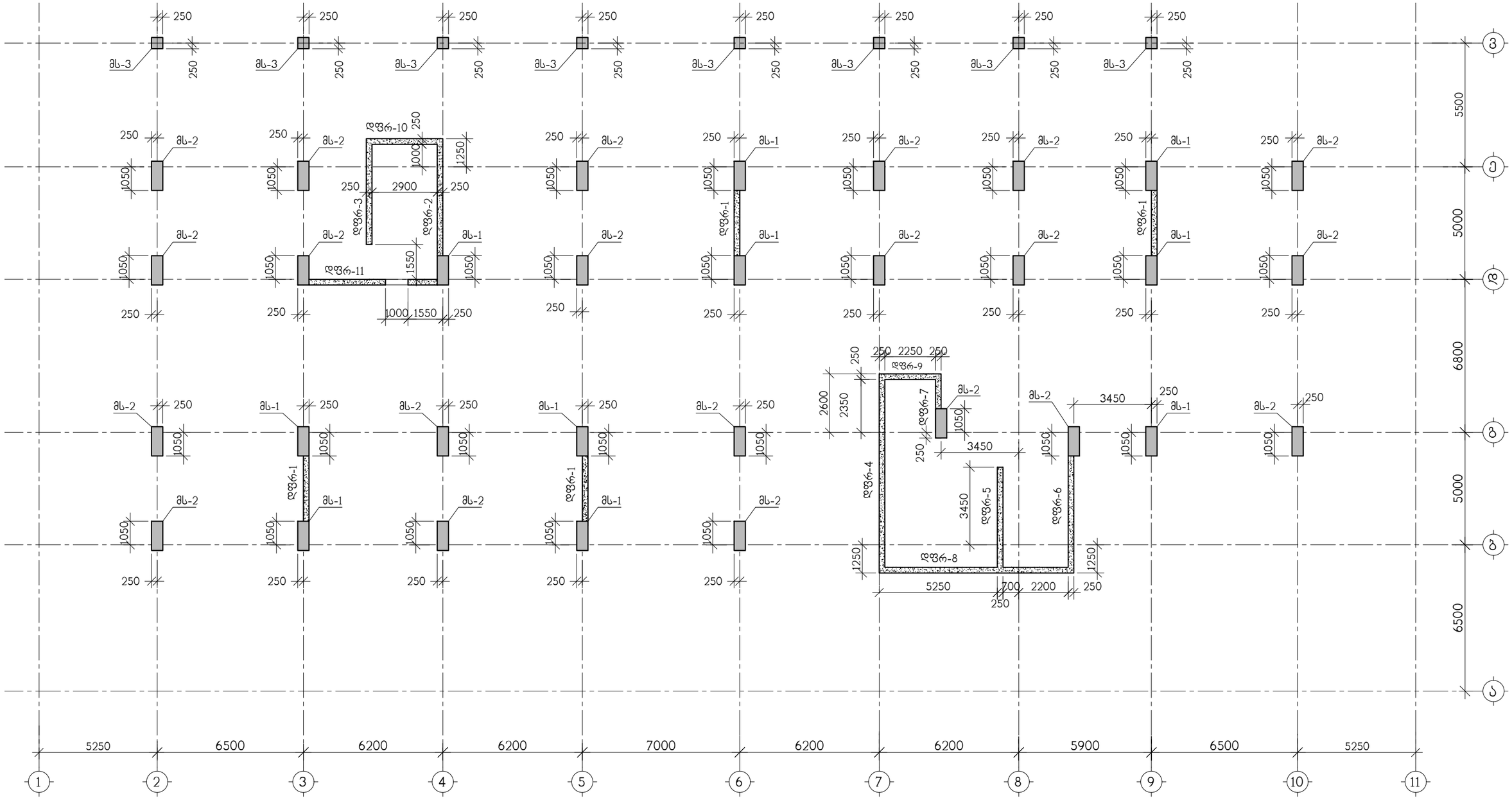

თანამდებობა	გვარი	ხელმოწერა	ქ. თბილისი, გამზირი სარაჯიშვილი ქ.№2 ს.კ(01.11.04.026.110), მრავალბინიანი საცხოვრებელი სახლი ბლოკი №6					შ.პ.ს. "ზლოქსი სარაჯიშვილზე" ს/კ 405682596
არქიტექტორი	დ.ვაშაკიძე		კონსტრუქციული ნაწილი					
			მონოლითური სვეტების და დიაფრაგმების გეგმა -0.30 ნიშნულიდან 3.85 ნიშნულამდე					
კონსტრუქტ.	ა.არჩილია		სტადია	მ	ფურც.	კ-64	ფ-ბი	დაკვ. №
შეამოწმა	ლ.ჯაიანი							

მონოლითური სვეტების და დიაფრაგმების ბეგმა 3.85 ნიშნულიდან 7.05 ნიშნულამდე

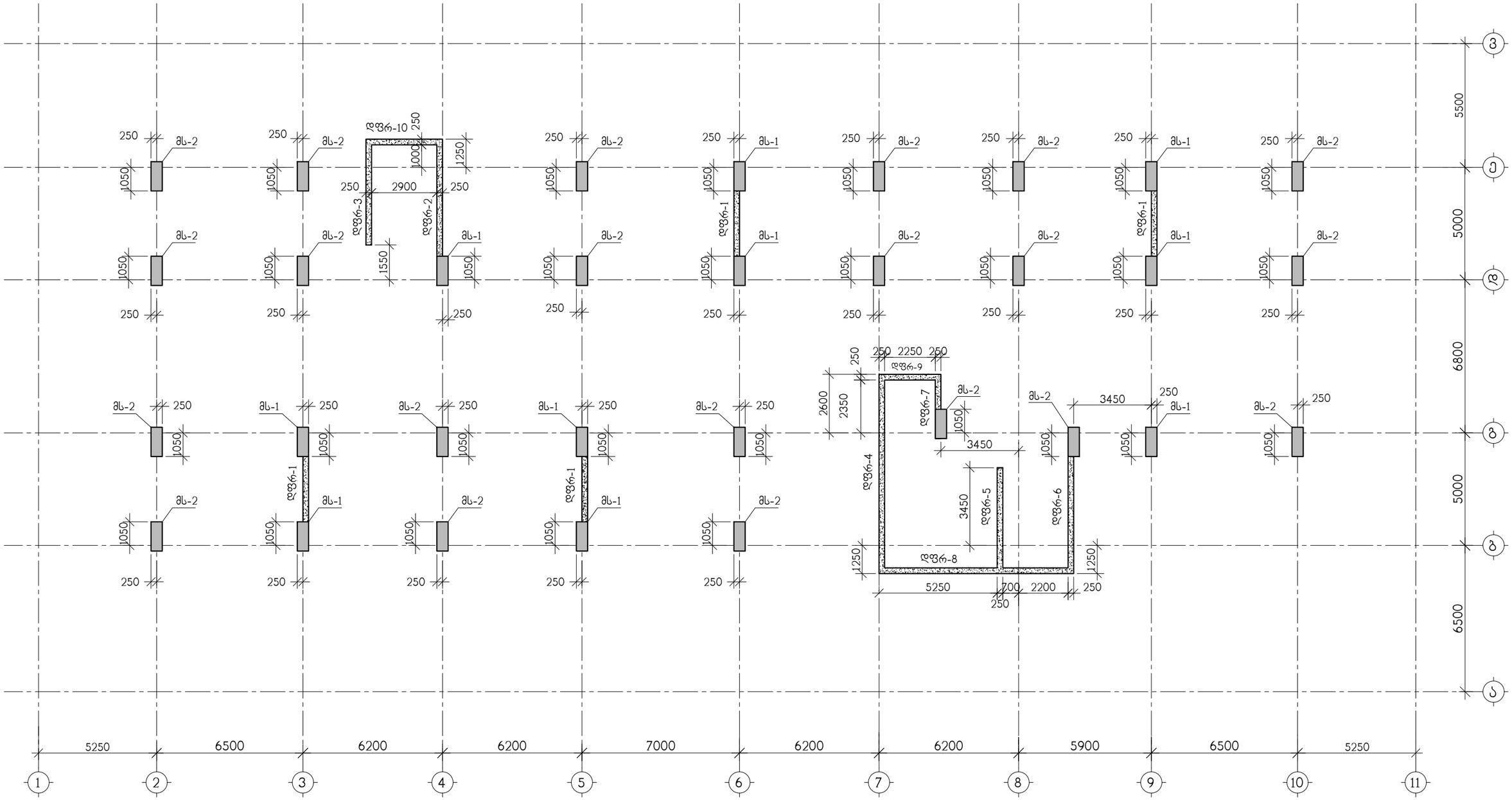

თანამდებობა	გვარი	ხელმოწერა	ქ. თბილისი, გამზირი სარაჯიშვილი ქ.№2 ს.კ(01.11.04.026.110), მრავალბინიანი საცხოვრებელი სახლი ბლოკი №6				შ.პ.ს. "ულტრა სარაჯიშვილზე" ს/კ 405682596
არქიტექტორი	დ.ვაშაკიძე		კონსტრუქციული ნაწილი				
			მონოლითური სვეტების და დიაფრაგმების ბეგმა 3.85 ნიშნულიდან 7.05 ნიშნულამდე				
კონსტრუქტ.	ა.არჩილია						
შეამოწმა	ლ.ჯაიანი		სტადია მ	ფურც. კ-65	ფ-ბი	დაკვ. №	

მონოლითური სვეტი მს-1

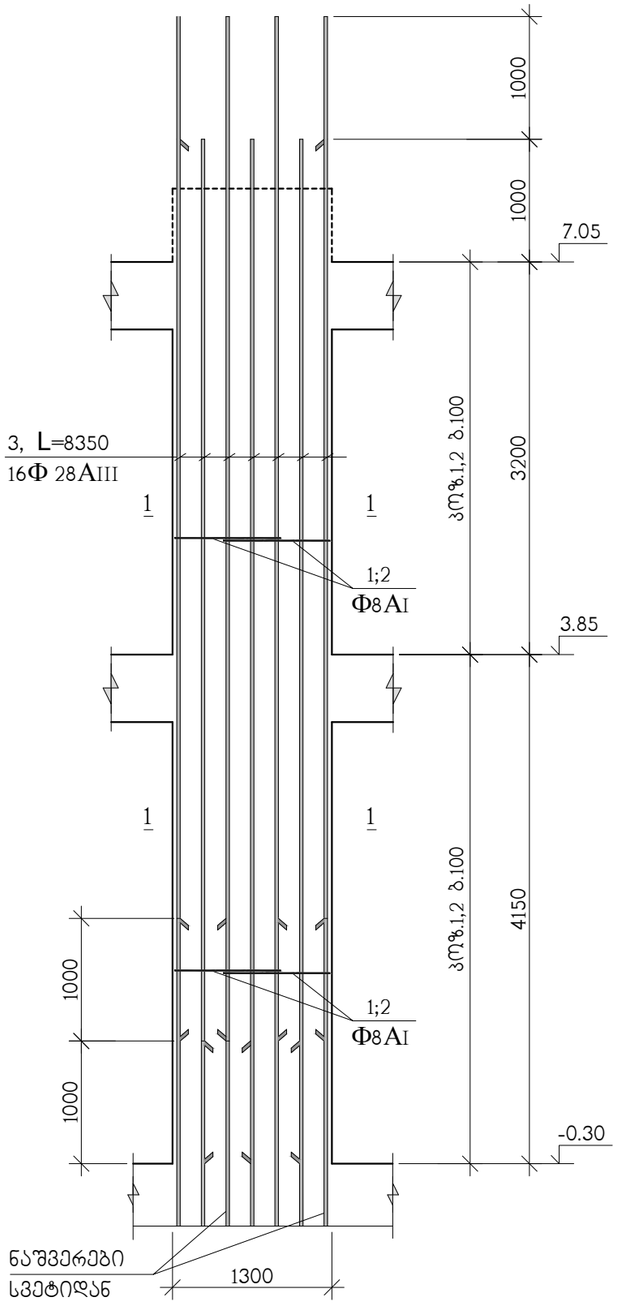

ჭრილი 1-1

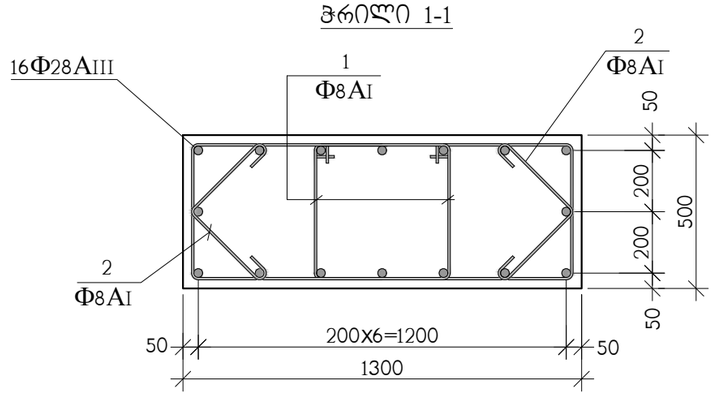

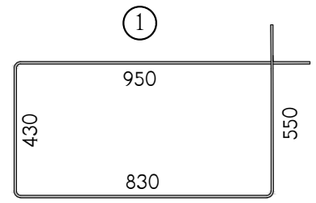

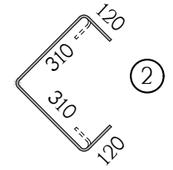

პოზ.	აღნიშვნა	დასახელება	რაოდ. ც.	ერთ-ეული
		მს-1 -0.30 ნიშნულიდან 7.05 ნიშნულამდე	10	
1		Φ8AI სახსტ. 5781-828* L=2760	140	1.09 კგ.
2		Φ8AI სახსტ. 5781-828* L=860	140	0.34 კგ.
3		Φ28AIII სახსტ. 5781-828* L=8350	16	40.36 კგ.
		B 35 კლასის ბეტონი		4.7 მ^3

თანამდებობა	გვარი	ხელმოწერა	ქ. თბილისი, გამზირი სარაჯიშვილი ქ.№2 ს.კ(01.11.04.026.110), მრავალბინიანი საცხოვრებელი სახლი ბლოკი №6				შ.პ.ს. "ზლოტსი სარაჯიშვილზე" ს/კ 405682596
არქიტექტორი	დ.ვაშაკიძე		კონსტრუქციული ნაწილი				
კონსტრუქტ.	ა.არჩილია		მონოლითური სვეტი მს-1				
შემოწმა	ლ.ჯაიანი		სტადია მ	ფურც. კ-66	ფ-ბი	დაკვ. №	

მონოლითური სვეტი მს-2

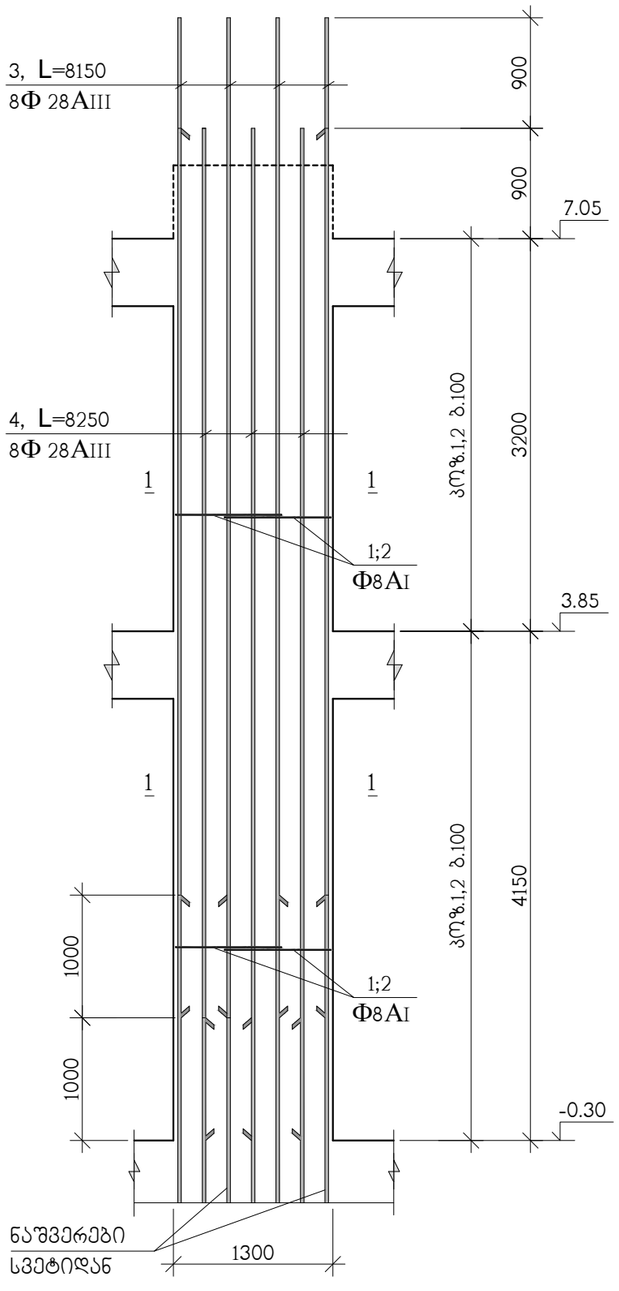

ჭრილი 1-1

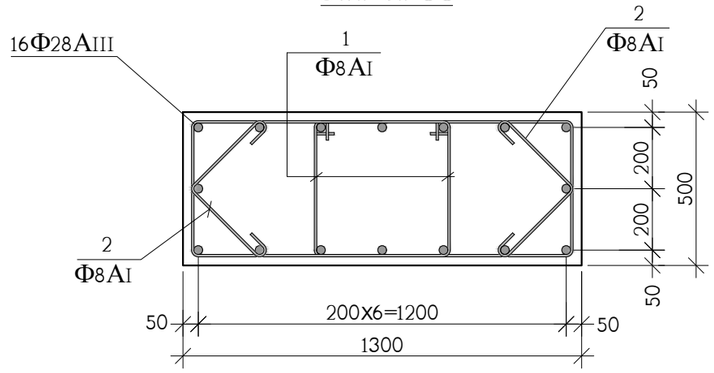

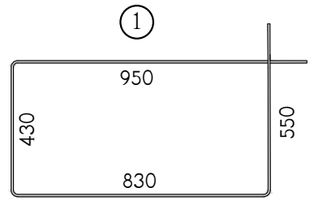

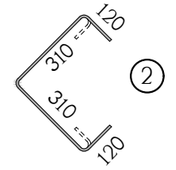

პოზ.	აღნიშვნა	დასახელება	რაოდ. ც.	ერთ-ეული
		მს-2 -0.30 ნიშნულიდან 7.05 ნიშნულამდე	21	
1		Ф8AI სახსტ. 5781-828* L=2760	140	1.09 კგ.
2		Ф8AI სახსტ. 5781-828* L=860	140	0.34 კგ.
3		Ф28AIII სახსტ. 5781-828* L=8150	8	39.38 კგ.
4		Ф28AIII სახსტ. 5781-828* L=8250	8	39.88 კგ.
		B 35 კლასის ბეტონი		4.7 მ^3

თანამდებობა	გვარი	ხელმოწერა	ქ. თბილისი, გამზირი სარაჯიშვილი ქ.№2 ს.კ(01.11.04.026.110), მრავალბინიანი საცხოვრებელი სახლი ბლოკი №6				შ.პ.ს. "ზლოჭსი სარაჯიშვილზე" ს/კ 405682596
არქიტექტორი	დ.ვაშაკიძე		კონსტრუქციული ნაწილი				
კონსტრუქტ.	ა.არჩილია		მონოლითური სვეტი მს-2				
შემოწმა	ლ.ჯაიანი		სტადია მ	ფურც. კ-67	ფ-ბი	დაკვ. №	

მონოლითური სვეტი მს-3

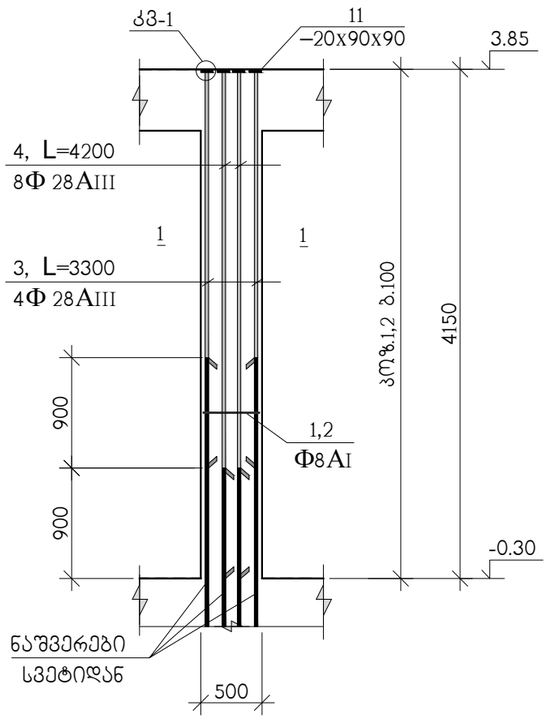

ჭრილი 1-1

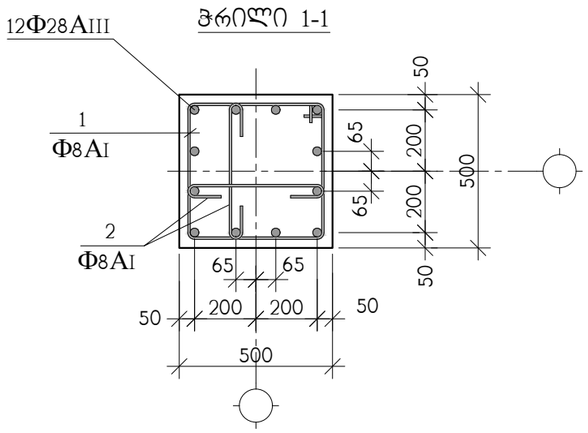

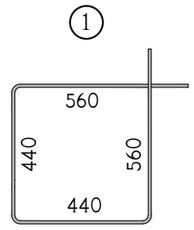

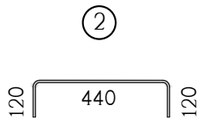

პოზ.	აღნიშვნა	დასახელება	რაოდ. ც.	ერთ-ეული
		მს-3 -0.30 ნიშნულიდან 3.85 ნიშნულამდე	8	
1		Φ8AI საბსტ. 5781-828* L=2000	75	0.79 კგ.
2		Φ8AI საბსტ. 5781-828* L=680	150	0.27 კგ.
3		Φ28AIII საბსტ. 5781-828* L=3300	4	15.95 კგ.
4		Φ28AIII საბსტ. 5781-828* L=4200	8	20.30 კგ.
11		ფურც. –20x90x90 საბსტ. 380-71*	12	1.3 კგ.
		B 30 კლასის ბეტონი		1 მ³

თანამდებობა	გვარი	ხელმოწერა	ქ. თბილისი, გამზირი სარაჯიშვილი ქ.№2 ს.კ(01.11.04.026.110), მრავალბინიანი საცხოვრებელი სახლი ბლოკი №6				შ.პ.ს. "ზლოჭსი სარაჯიშვილზე" ს/კ 405682596
არქიტექტორი	დ.ვაშაკიძე		კონსტრუქციული ნაწილი				
			მონოლითური სვეტი მს-3				
კონსტრუქტ.	ა.არჩილია						
შეამოწმა	ლ.ჯაიანი		სტადია მ	ფურც. კ-68	ფ-ბი	დაკვ. №	

მონოლითური სვეტების და დიაფრაგმების ბეგმა 7.05 ნიშნულიდან 13.45 ნიშნულამდე

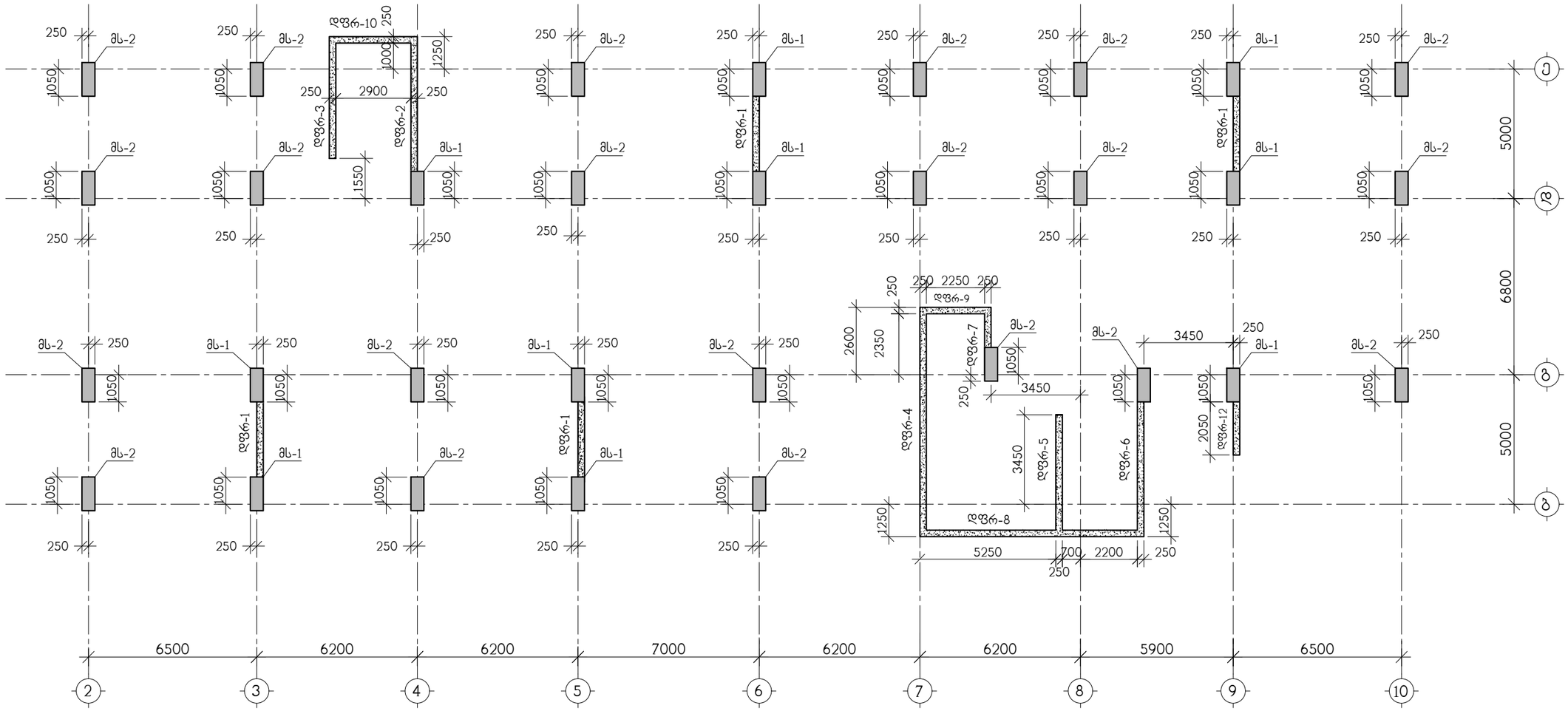

თანამდებობა	გვარი	ხელმოწერა	ქ. თბილისი, გამზირი სარაჯიშვილი ქ.№2 ს.კ(01.11.04.026.110), მრავალბინიანი საცხოვრებელი სახლი ბლოკი №6				შ.პ.ს. "ულოქსი სარაჯიშვილზე" ს/კ 405682596
არქიტექტორი	დ.ვაშაკიძე		კონსტრუქციული ნაწილი				
			მონოლითური სვეტების და დიაფრაგმების ბეგმა 7.05 ნიშნულიდან 13.45 ნიშნულამდე				
კონსტრუქტ.	ა.არჩილია						
შეამოწმა	ლ.ჯაიანი		სტადია მ	ფურცი. კ-69	ფ-ბი	დაკვ. №	

მონოლითური სვეტი მს-1

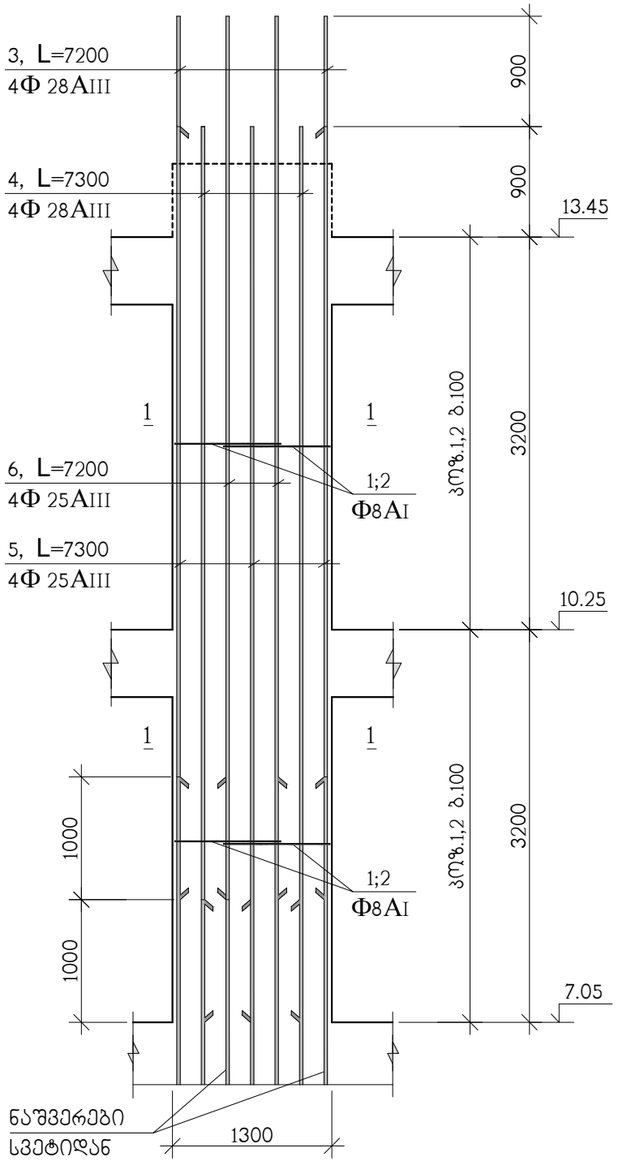

ჭრილი 1-1

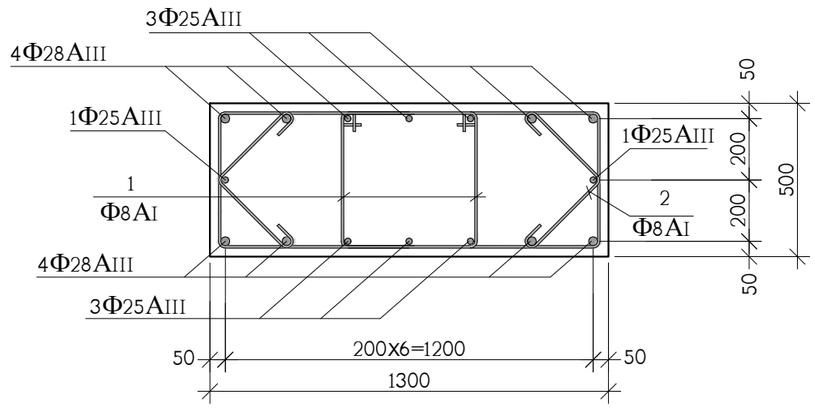

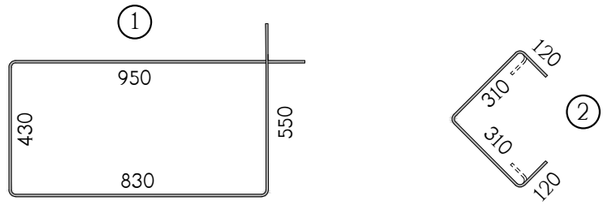

კოჭ.	აღნიშვნა	დასახელება	რაოდ. ც.	ერთ-ეული
		მს-1 7.05 ნიშნულიდან 13.45 ნიშნულამდე	10	
1		Φ8AI სახსტ. 5781-828* L=2760	128	1.09 კგ.
2		Φ8AI სახსტ. 5781-828* L=860	128	0.34 კგ.
3		Φ28AIII სახსტ. 5781-828* L=7200	4	34.80 კგ.
4		Φ28AIII სახსტ. 5781-828* L=7300	4	35.29 კგ.
5		Φ25AIII სახსტ. 5781-828* L=7300	4	28.13 კგ.
6		Φ25AIII სახსტ. 5781-828* L=7200	4	27.75 კგ.
		B 30 კლასის ბეტონი		4 მ^3

თანამდებობა	გვარი	ხელმოწერა	ქ. თბილისი, ბამზირი სარაჯიშვილი ქ.№2 ს.კ(01.11.04.026.110), მრავალბინიანი საცხოვრებელი სახლი ბლოკი №6				შ.პ.ს. "ზლოქსი სარაჯიშვილზე" ს/კ 405682596
არქიტექტორი	დ.ვაშაკიძე		კონსტრუქციული ნაწილი				
			მონოლითური სვეტი მს-1				
კონსტრუქტ.	ა.არჩილია						
შემამოწმა	ლ.ჯაიანი		სტადია მ	ფურც. კ-70	ფ-ბი	დაკვ. №	

მონოლითური სვეტი მს-2

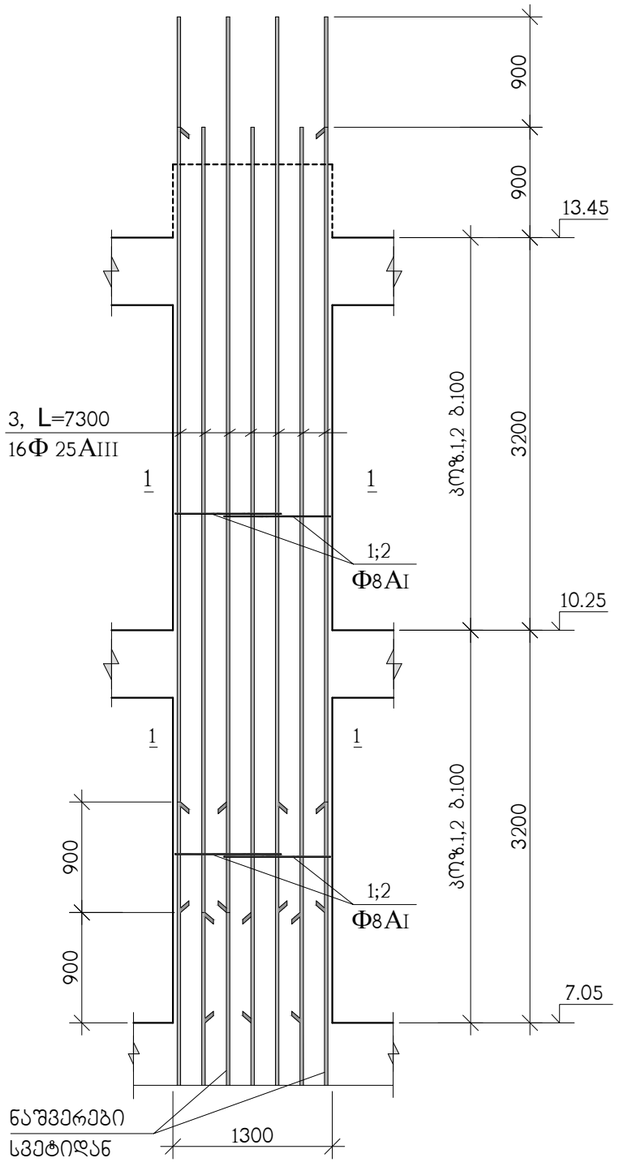

ჭრილი 1-1

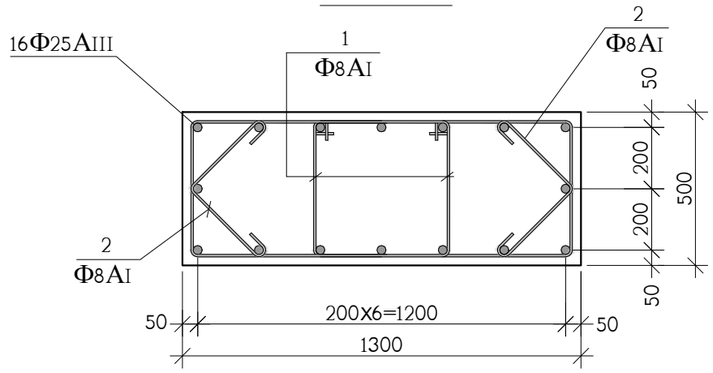

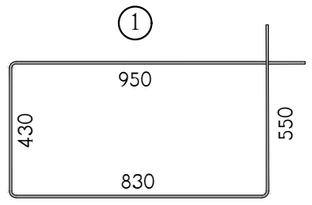

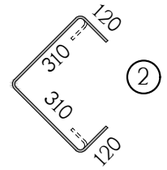

პოზ.	აღნიშვნა	დასახელება	რაოდ. ც.	ერთ-ეული
		მს-2 7.05 ნიშნულიდან 13.45 ნიშნულამდე	21	
1		Φ8AI საბსტ. 5781-828* L=2760	128	1.09 კგ.
2		Φ8AI საბსტ. 5781-828* L=860	128	0.34 კგ.
3		Φ25AIII საბსტ. 5781-828* L=7300	16	28.13 კგ.
		B 30 კლასის ბეტონი		4 მ^3

თანამდებობა	გვარი	ხელმოწერა	ქ. თბილისი, გამზირი სარაჯიშვილი ქ.№2 ს.კ(01.11.04.026.110), მრავალბინიანი საცხოვრებელი სახლი ბლოკი №6				შ.პ.ს. "ზლოქსი სარაჯიშვილზე" ს/კ 405682596
არქიტექტორი	დ.ვაშაკიძე		კონსტრუქციული ნაწილი				
			მონოლითური სვეტი მს-2				
კონსტრუქტ.	ა.არჩილია						
შეამოწმა	ლ.ჯაიანი		სტადია მ	ფურც. კ-71	ფ-ბი	დაკვ. №	

მონოლითური სვეტების და დიაფრაგმების გეგმა 13.45 ნიშნულიდან 19.85 ნიშნულამდე

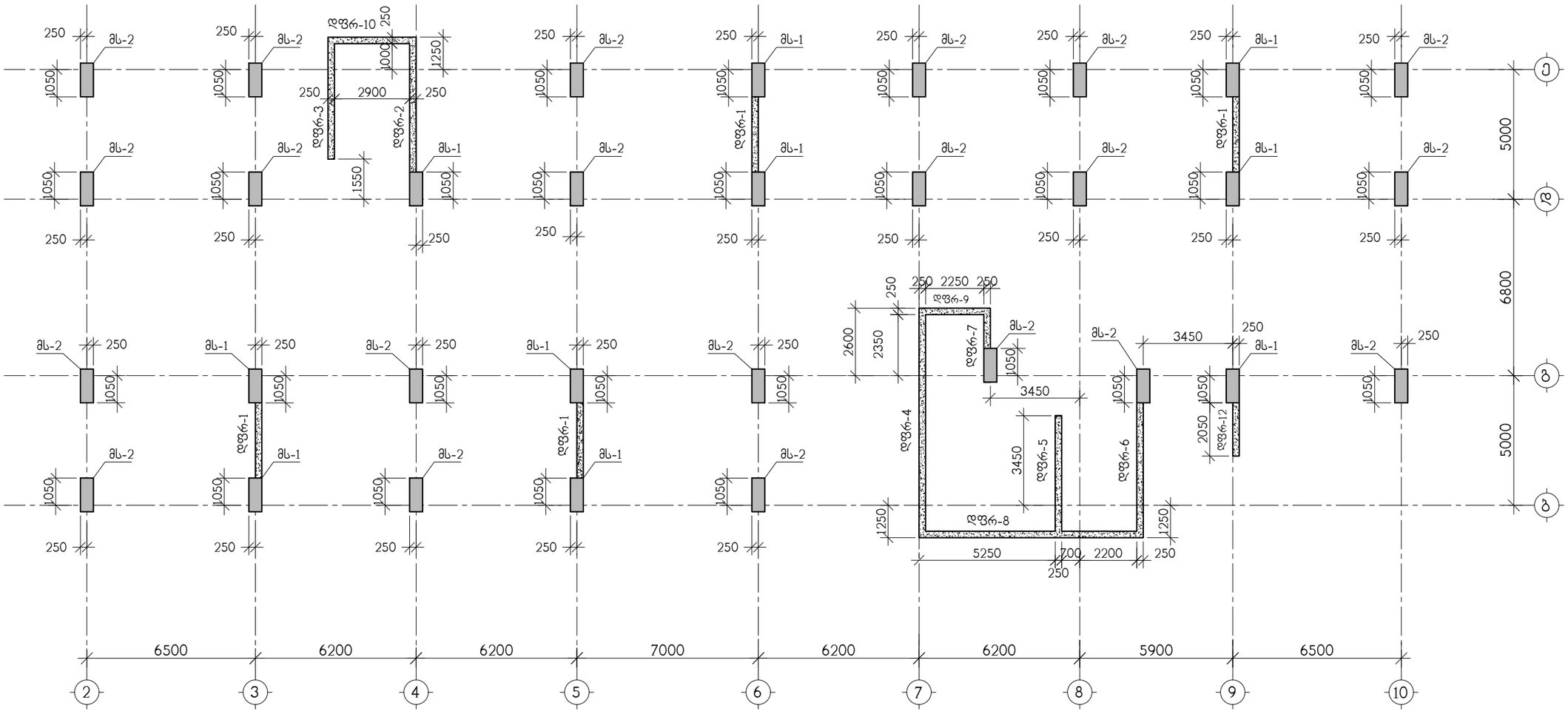

თანამდებობა	გვარი	ხელმოწერა	ქ. თბილისი, გამზირი სარაჯიშვილი ქ.№2 ს.კ(01.11.04.026.110), მრავალბინიანი საცხოვრებელი სახლი ბლოკი №6					შ.პ.ს. "ზლოჭკი სარაჯიშვილზე" ს/კ 405682596
არქიტექტორი	დ.ვაშაკიძე		კონსტრუქციული ნაწილი					
			მონოლითური სვეტების და დიაფრაგმების გეგმა 13.45 ნიშნულიდან 19.85 ნიშნულამდე					
კონსტრუქტ.	ა.არჩილია							
შეამოწმა	ლ.ჯაიანი		სტადია მ	ფურც. კ-72		შ-ბი	დაკვ. №	

მონოლითური სვეტი მს-1

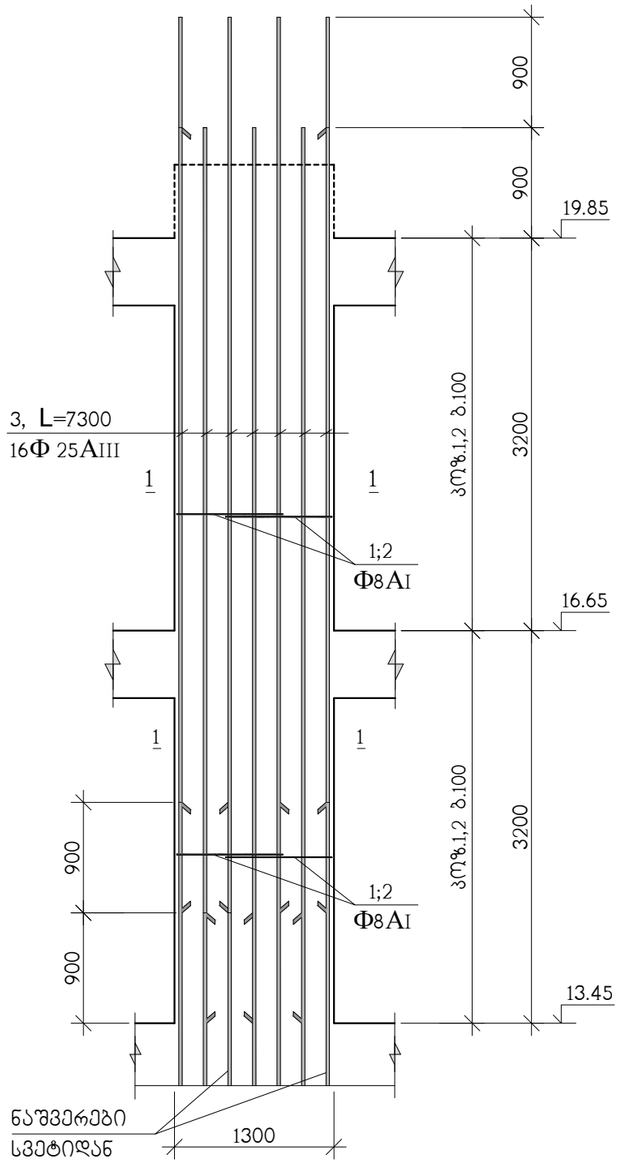

ჭრილი 1-1

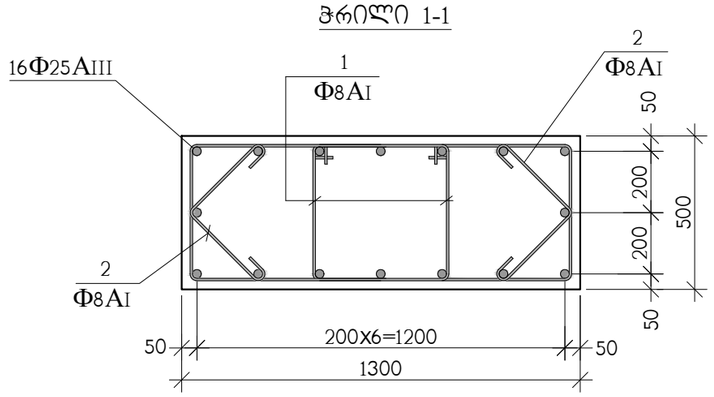

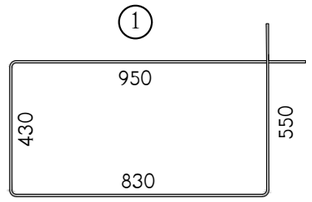

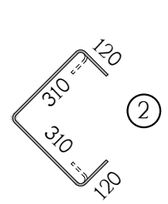

სპზ.	აღნიშვნა	დასახელება	რაოდ. ც.	ერთ-ეული
		მს-1 13.45 ნიშნულიდან 19.85 ნიშნულამდე	10	
1		Φ8AI სახსტ. 5781-828* L=2760	128	1.09 კგ.
2		Φ8AI სახსტ. 5781-828* L=860	128	0.34 კგ.
3		Φ25AIII სახსტ. 5781-828* L=7300	16	28.13 კგ.
		B 30 კლასის ბეტონი		4 მ³

თანამდებობა	გვარი	ხელმოწერა	ქ. თბილისი, გამზირი სარაჯიშვილი ქ.№2 ს.კ(01.11.04.026.110), მრავალბინიანი საცხოვრებელი სახლი ბლოკი №6				შ.პ.ს. "ულტრასი სარაჯიშვილზე" ს/კ 405682596
არქიტექტორი	დ.ვაშაკიძე		კონსტრუქციული ნაწილი				
კონსტრუქტ.	ა.არჩილია		მონოლითური სვეტი მს-1				
შემამოწმა	ლ.ჯაიანი		სტადია მ	ფურც. კ-73	ფ-ბი	დაკვ. №	

მონოლითური სვეტი მს-2

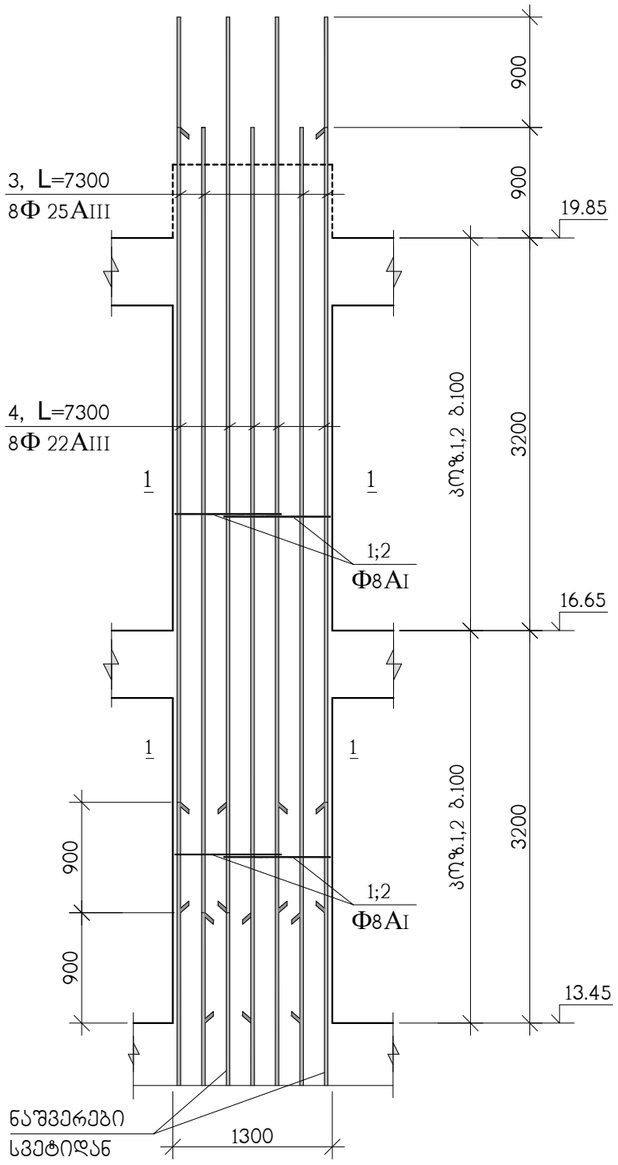

ჭრილი 1-1

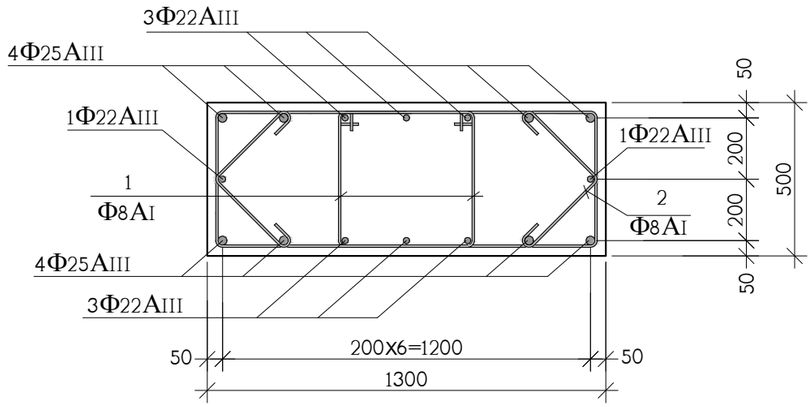

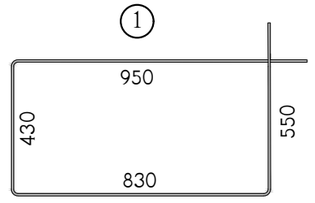

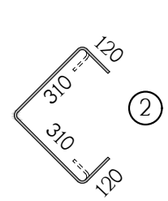

პოზ.	აღნიშვნა	დასახელება	რაოდ. ც.	ერთ-ეული
		მს-2 13.45 ნიშნულიდან 19.85 ნიშნულამდე	21	
1		Φ8AI სახსტ. 5781-828* L=2760	128	1.09 კგ.
2		Φ8AI სახსტ. 5781-828* L=860	128	0.34 კგ.
3		Φ25AIII სახსტ. 5781-828* L=7300	8	28.13 კგ.
4		Φ22AIII სახსტ. 5781-828* L=7300	8	21.79 კგ.
		B 30 კლასის ბეტონი		4 მ³

თანამდებობა	გვარი	ხელმოწერა	ქ. თბილისი, ბამზირი სარაჯიშვილი ქ.№2 ს.კ(01.11.04.026.110), მრავალბინიანი საცხოვრებელი სახლი ბლოკი №6				შ.პ.ს. "ზლოტმს სარაჯიშვილზე" ს/კ 405682596
არქიტექტორი	დ.ვაშაკიძე		კონსტრუქციული ნაწილი				
			მონოლითური სვეტი მს-2				
კონსტრუქტ.	ა.არჩილია						
შეამოწმა	ლ.ჯაიანი		სტადია მ	ფურც. კ-74	ფ-ბი	დაკვ. №	

მონოლითური სვეტების და დიაფრაგმების გეგმა 19.85 ნიშნულიდან 23.05 ნიშნულამდე

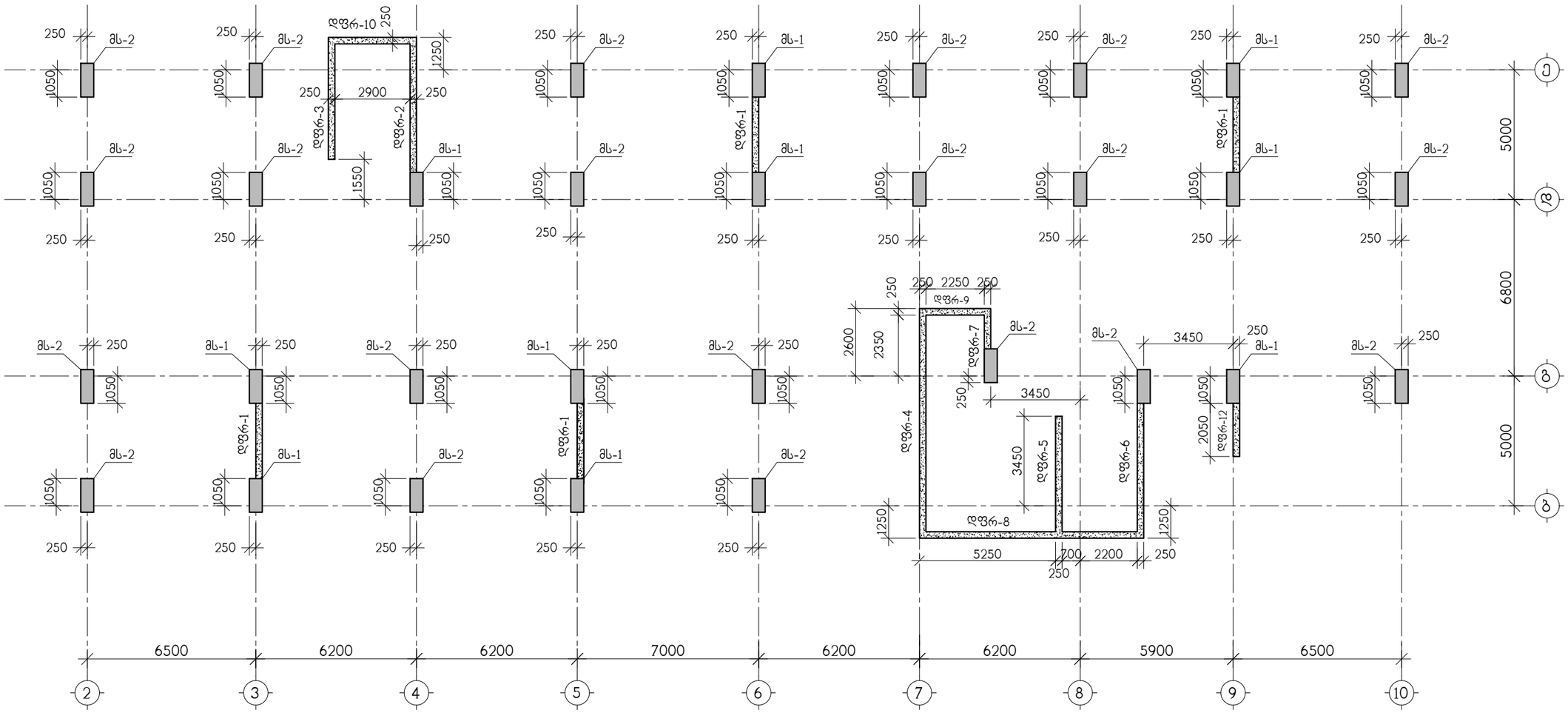

თანამდებობა	გვარი	ხელმოწერა	ქ. თბილისი, ბამზირი სარაჯიშვილი ქ.№2 ს.კ(01.11.04.026.110), მრავალბინიანი საცხოვრებელი სახლი ბლოკი №6				შ.პ.ს. "ზლოქსი სარაჯიშვილზე" ს/კ 405682596
არქიტექტორი	დ.ვაშაკიძე		კონსტრუქციული ნაწილი				
			მონოლითური სვეტების და დიაფრაგმების გეგმა 19.85 ნიშნულიდან 23.05 ნიშნულამდე				
კონსტრუქტ.	ა.არჩილია		სტადია მ	ფურც. კ-75	ფ-ბი	დაკვ. №	
შემამოწმა	ლ.ჯაიანი						

მონოლითური სვეტი მს-1

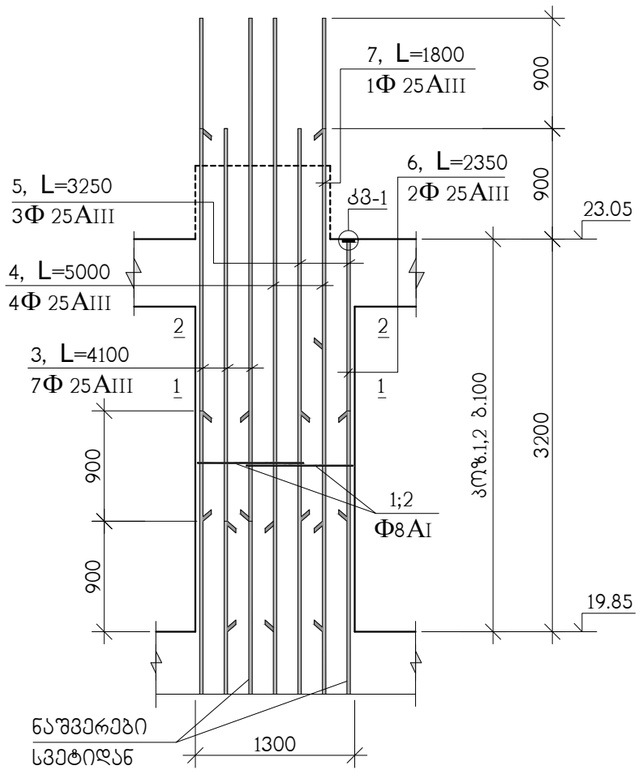

ჭრილი 1-1

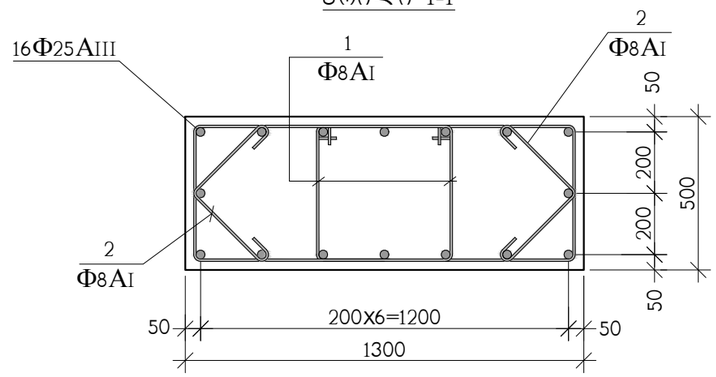

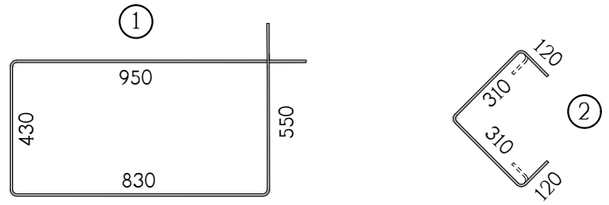

ჭრილი 2-2

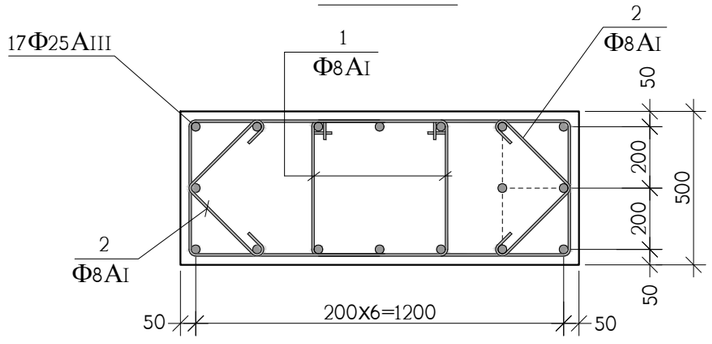

პოზ.	აღნიშვნა	დასახელება	რაოდ. ც.	ერთ-ეული
		მს-1 19.85 ნიშნულიდან 23.05 ნიშნულამდე	10	
1		Φ8AI სახსტ. 5781-828* L=2760	64	1.09 კგ.
2		Φ8AI სახსტ. 5781-828* L=860	64	0.34 კგ.
3		Φ25AIII სახსტ. 5781-828* L=4100	7	15.80 კგ.
4		Φ25AIII სახსტ. 5781-828* L=5000	4	19.26 კგ.
5		Φ25AIII სახსტ. 5781-828* L=3250	3	12.53 კგ.
6		Φ25AIII სახსტ. 5781-828* L=2350	2	9.05 კგ.
7		Φ25AIII სახსტ. 5781-828* L=1800	1	6.94 კგ.
11		ფურც. –20x90x90 სახსტ. 380-71*	3	1.3 კგ.
		B 30 კლასის ბეტონი		2 მ^3

კვანძი კმ-1 იხილეთ კ-113 ნახაზზე

თანამდებობა	გვარი	ხელმოწერა	ქ. თბილისი, ბამზირი სარაჯიშვილი ქ.№2 ს.კ(01.11.04.026.110), მრავალბინიანი საცხოვრებელი სახლი ბლოკი №6				შ.პ.ს. "ზლოქსი სარაჯიშვილზე" ს/კ 405682596
არქიტექტორი	დ.ვაშაკიძე		კონსტრუქციული ნაწილი				
			მონოლითური სვეტი მს-1				
კონსტრუქტ.	ა.არჩილია						
შემამოწმა	ლ.ჯაიანი		სტადია მ	ფურც. კ-76	ფ-ბი	დაკვ. №	

მონოლითური სვეტი მს-2

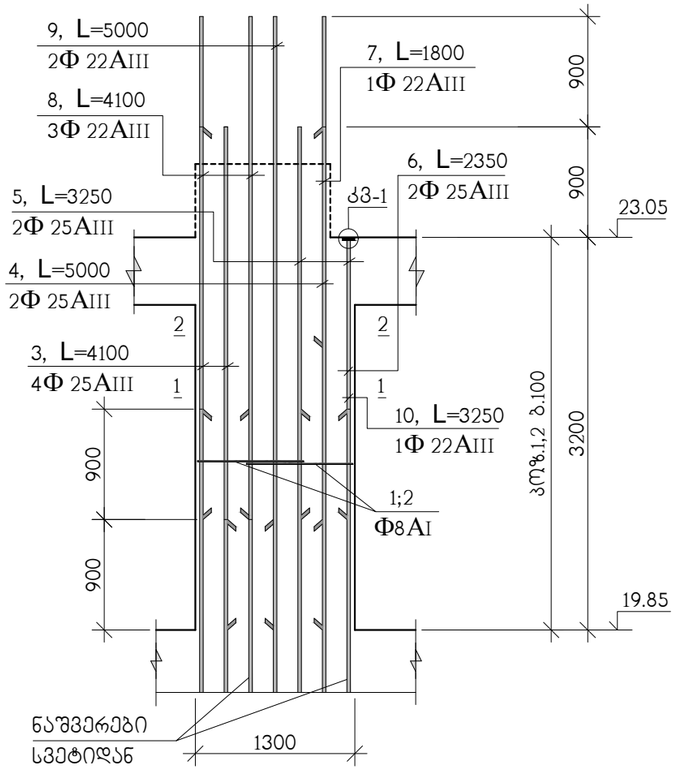

ჭრილი 1-1

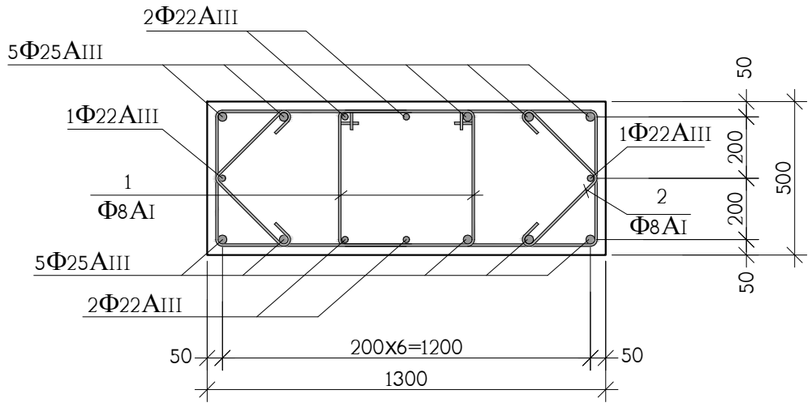

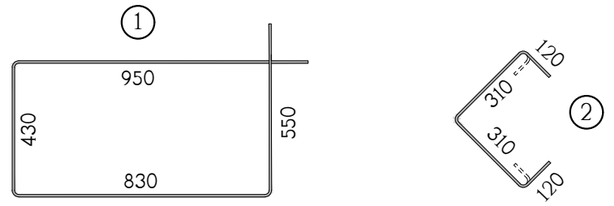

ჭრილი 2-2

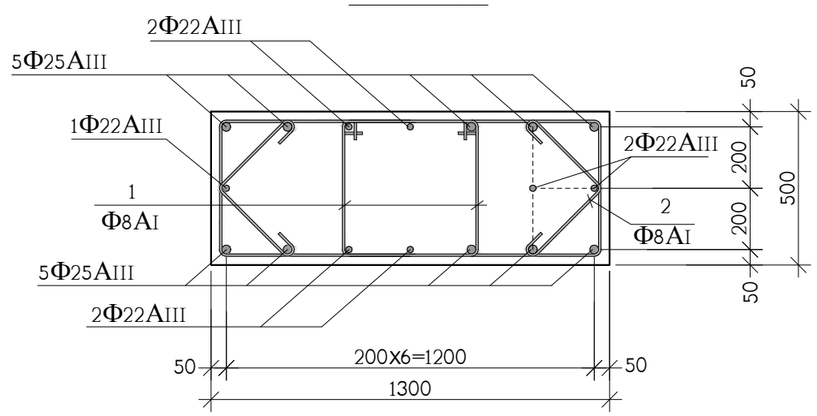

პოზ.	აღნიშვნა	დასახელება	რაოდ. ც.	ერთ-ეული
		მს-2 19.85 ნიშნულიდან 23.05 ნიშნულამდე	21	
1		Φ8AI სახსტ. 5781-828* L=2760	64	1.09 კგ.
2		Φ8AI სახსტ. 5781-828* L=860	64	0.34 კგ.
3		Φ25AIII სახსტ. 5781-828* L=4100	4	15.80 კგ.
4		Φ25AIII სახსტ. 5781-828* L=5000	2	19.26 კგ.
5		Φ25AIII სახსტ. 5781-828* L=3250	2	12.53 კგ.
6		Φ25AIII სახსტ. 5781-828* L=2350	2	9.05 კგ.
7		Φ22AIII სახსტ. 5781-828* L=1800	1	5.38 კგ.
8		Φ22AIII სახსტ. 5781-828* L=4100	3	12.24 კგ.
9		Φ22AIII სახსტ. 5781-828* L=5000	2	14.92 კგ.
10		Φ22AIII სახსტ. 5781-828* L=3250	1	9.69 კგ.
11		ფურც. –20x90x90 სახსტ. 380-71*	3	1.3 კგ.
		B 30 კლასის ბეტონი		2 მ³

თანამდებობა	გვარი	ხელმოწერა	ქ. თბილისი, გამზირი სარაჯიშვილი ქ.№2 ს.კ(01.11.04.026.110), მრავალბინიანი საცხოვრებელი სახლი ბლოკი №6				შ.პ.ს. "ზლოჭსი სარაჯიშვილზე" ს/კ 405682596
არქიტექტორი	დ.ვაშაკიძე		კონსტრუქციული ნაწილი				
			მონოლითური სვეტი მს-2				
კონსტრუქტ.	ა.არჩილია						
შეამოწმა	ლ.ჯაიანი		სტადია მ	ფურც. კ-77	ფ-ბი	დაკვ. №	

მონოლითური სვეტების და დიაფრაგმების გეგმა 23.05 ნიშნულიდან 29.45 ნიშნულამდე

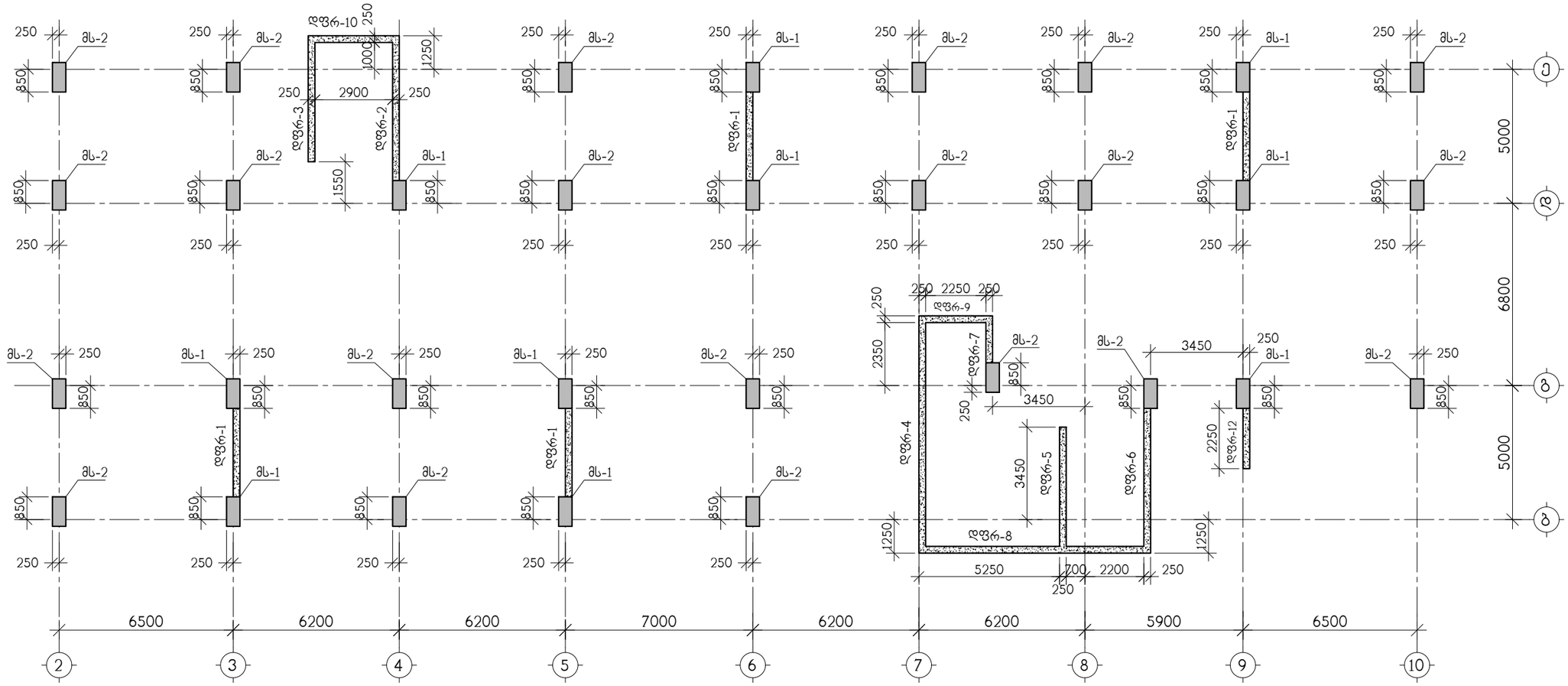

თანამდებობა	გვარი	ხელმოწერა	ქ. თბილისი, გამზირი სარაჯიშვილი ქ.№2 ს.კ(01.11.04.026.110), მრავალბინიანი საცხოვრებელი სახლის ბლოკი №6				შპს. "ულოქსი სარაჯიშვილზე" ს/კ 405682596
არქიტექტორი	დ.ვაშაკიძე		კონსტრუქციული ნაწილი				
			მონოლითური სვეტების და დიაფრაგმების გეგმა 23.05 ნიშნულიდან 29.45 ნიშნულამდე				
კონსტრუქტ.	ა.არჩილია		სტადია მ	ფურცლ. კ-78	ფ-ბი	დაკვ. №	
შემამოწმა	ლ.ჯაიანი						

მონოლითური სვეტი მს-1

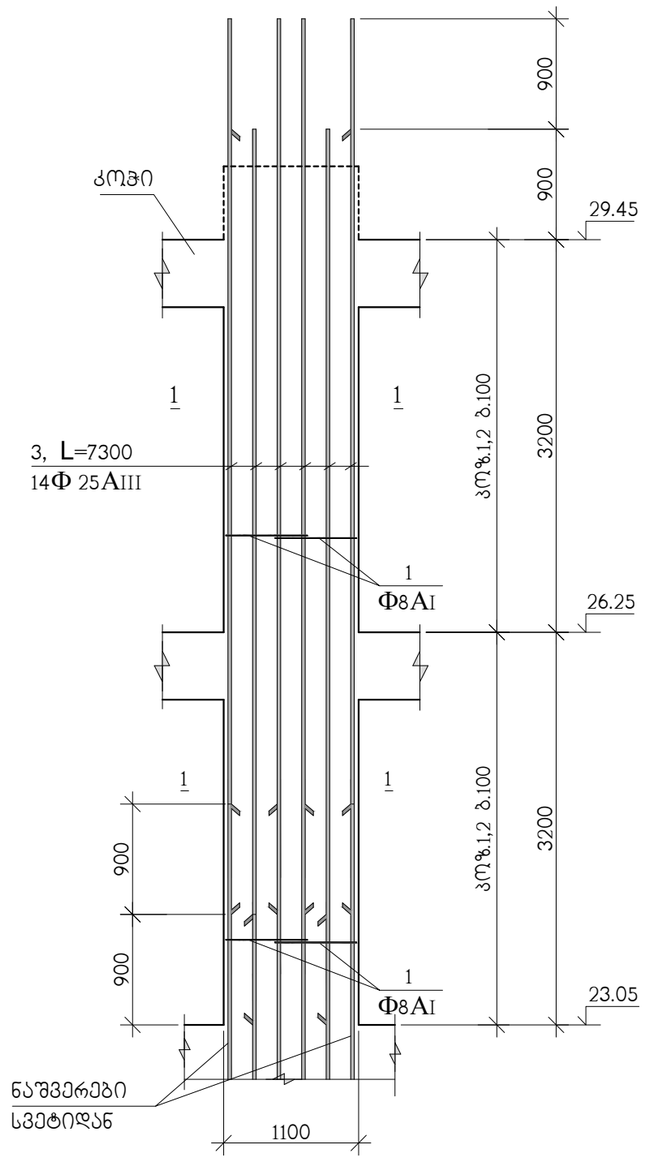

ჭრილი 1-1

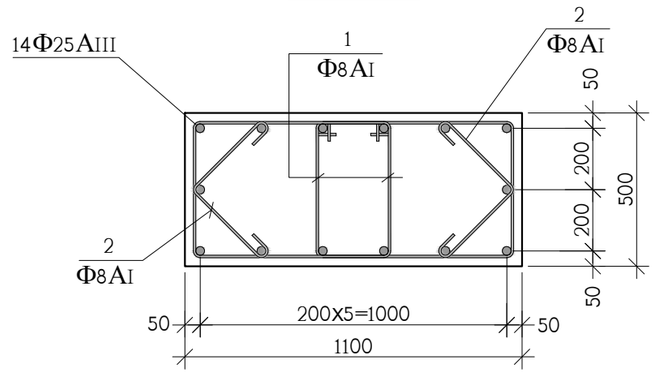

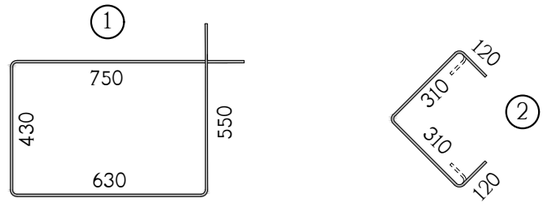

პოზ.	აღნიშვნა	დასახელება	რაოდ. ც.	ერთ-ეული
		მს-1 23.05 ნიშნულიდან 29.45 ნიშნულამდე	10	
1		Φ8AI სახსტ. 5781-828* L=2360	128	0.94 კგ.
2		Φ8AI სახსტ. 5781-828* L=860	128	0.34 კგ.
3		Φ25AIII სახსტ. 5781-828* L=7300	14	28.13 კგ.
		B 30 კლასის ბეტონი		3.5 მ³

თანამდებობა	გვარი	ხელმოწერა	ქ. თბილისი, გამზირი სარაჯიშვილი ქ.№2 ს.კ(01.11.04.026.110), მრავალბინიანი საცხოვრებელი სახლი ბლოკი №6				შ.პ.ს. "ზლოჭსი სარაჯიშვილზე" ს/კ 405682596
არქიტექტორი	დ.ვაშაკიძე		კონსტრუქციული ნაწილი				
			მონოლითური სვეტი მს-1				
კონსტრუქტ.	ა.არჩილია						
შემამოწმა	ლ.ჯაიანი		სტადია მ	ფურც. კ-79	ფ-ბი	დაკვ. №	

მონოლითური სვეტი მს-2

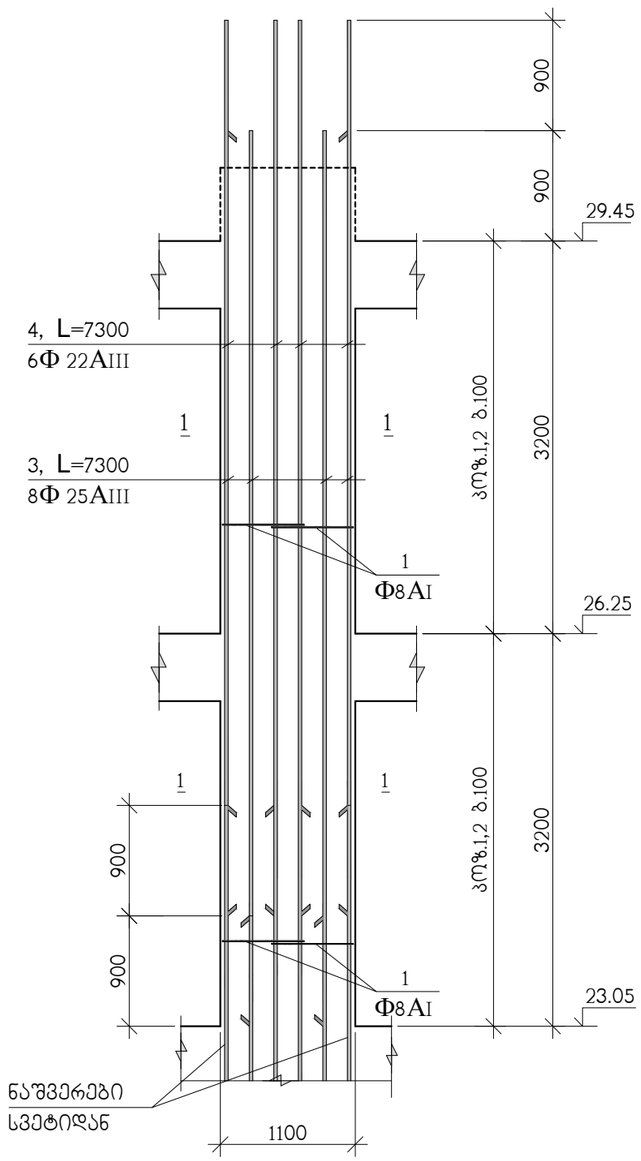

ჭრილი 1-1

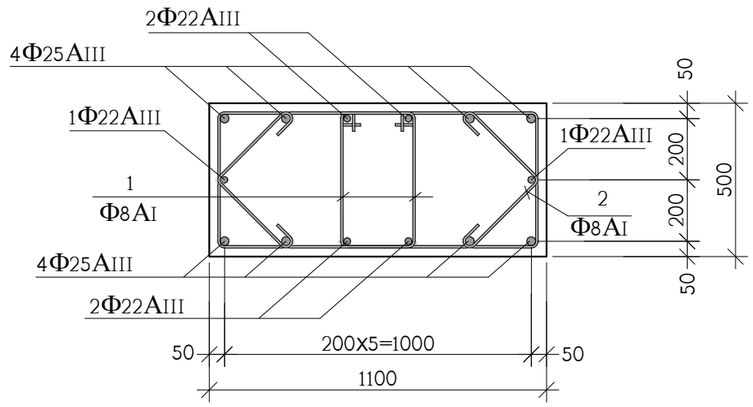

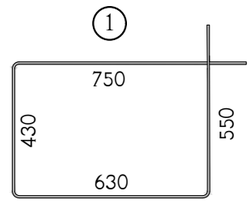

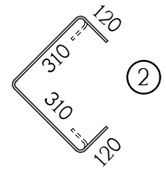

სპ№	აღნიშვნა	დასახელება	რაოდ. ც.	ერთ-ეული
		მს-2 23.05 ნიშნულიდან 29.45 ნიშნულამდე	21	
1		Φ8AI საბსტ. 5781-828* L=2360	128	0.94 კგ.
2		Φ8AI საბსტ. 5781-828* L=860	128	0.34 კგ.
3		Φ25AIII საბსტ. 5781-828* L=7300	8	28.13 კგ.
4		Φ22AIII საბსტ. 5781-828* L=7300	6	21.79 კგ.
		B 30 კლასის ბეტონი		3.5 მ³

თანამდებობა	გვარი	ხელმოწერა	ქ. თბილისი, გამზირი სარაჯიშვილი ქ.№2 ს.კ(01.11.04.026.110), მრავალბინიანი საცხოვრებელი სახლი ბლოკი №6				შ.პ.ს. "ზლოჭსი სარაჯიშვილზე" ს/კ 405682596
არქიტექტორი	დ.ვაშაკიძე		კონსტრუქციული ნაწილი				
			მონოლითური სვეტი მს-2				
კონსტრუქტ.	ა.არჩილია						
შეამოწმა	ლ.ჯაიანი		სტადია მ	ფურც. კ-80	ფ-ბი	დაკვ. №	

მონოლითური სვეტების და დიაფრაგმების გეგმა 29.45 ნიშნულიდან 35.85 ნიშნულამდე

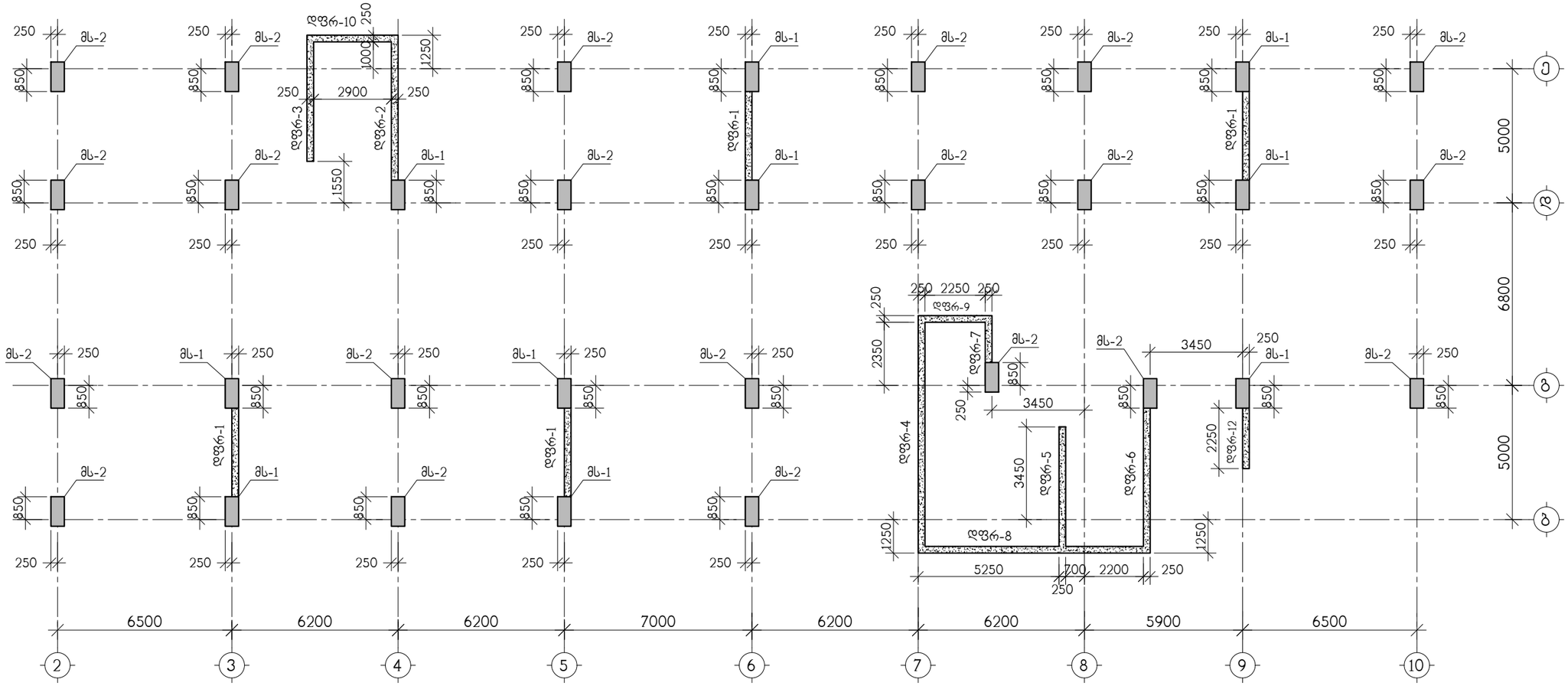

თანამდებობა	გვარი	ხელმოწერა	ქ. თბილისი, გამზირი სარაჯიშვილი ქ.№2 ს.კ(01.11.04.026.110), მრავალბინიანი საცხოვრებელი სახლი ბლოკი №6				შ.პ.ს. "ულოჭსი სარაჯიშვილზე" ს/კ 405682596
არქიტექტორი	დ.ვაშაკიძე		კონსტრუქციული ნაწილი				
კონსტრუქტ.	ა.არჩილია		მონოლითური სვეტების და დიაფრაგმების გეგმა 29.45 ნიშნულიდან 35.85 ნიშნულამდე				
შემოწმა	ლ.ჯაიანი		სტადია მ	ფურც. კ-81	ფ-ბი	დაკვ. №	

მონოლითური სვეტი მს-1

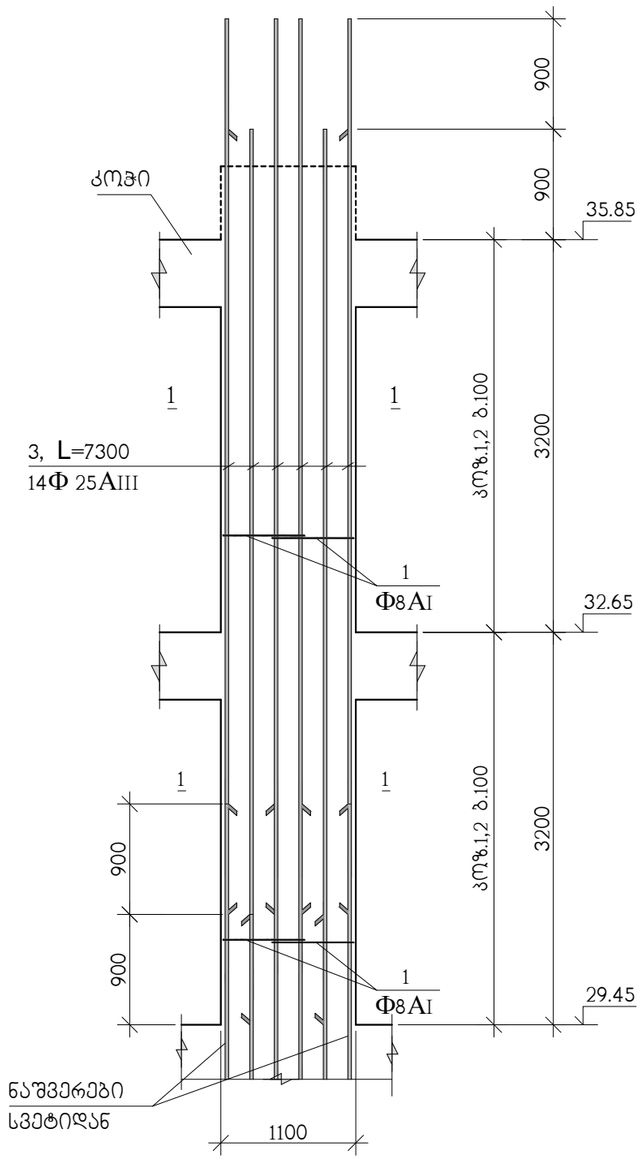

ჭრილი 1-1

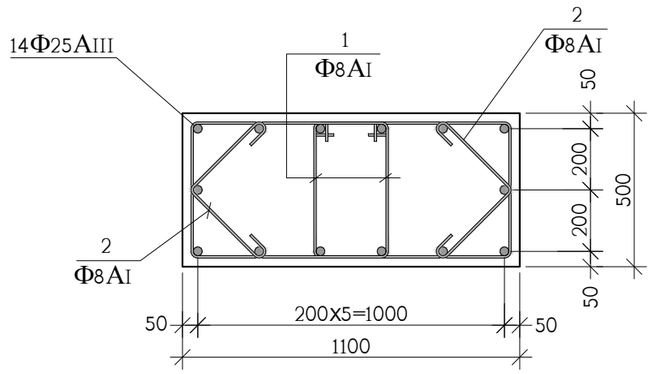

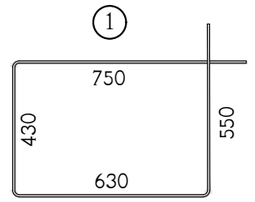

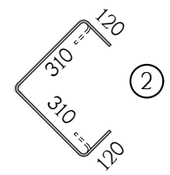

პოზ.	აღნიშვნა	დასახელება	რაოდ. ც.	ერთ-ეული
		მს-1 29.45 ნიშნულიდან 35.85 ნიშნულამდე	10	
1		Φ8AI სახსტ. 5781-828* L=2360	128	0.94 კგ.
2		Φ8AI სახსტ. 5781-828* L=860	128	0.34 კგ.
3		Φ25AIII სახსტ. 5781-828* L=7300	14	28.13 კგ.
		B 30 კლასის ბეტონი		3.5 მ^3

თანამდებობა	გვარი	ხელმოწერა	ქ. თბილისი, ბამზირი სარაჯიშვილი ქ.№2 ს.კ(01.11.04.026.110), მრავალბინიანი საცხოვრებელი სახლი ბლოკი №6				შ.პ.ს. "ბლოკსი სარაჯიშვილზე" ს/კ 405682596
არქიტექტორი	დ.ვაშაკიძე		კონსტრუქციული ნაწილი				
			მონოლითური სვეტი მს-1				
კონსტრუქტ.	ა.არჩილია						
შეამოწმა	ლ.ჯაიანი		სტადია მ	ფურც. კ-82	ფ-ბი	დაკვ. №	

მონოლითური სვეტი მს-2

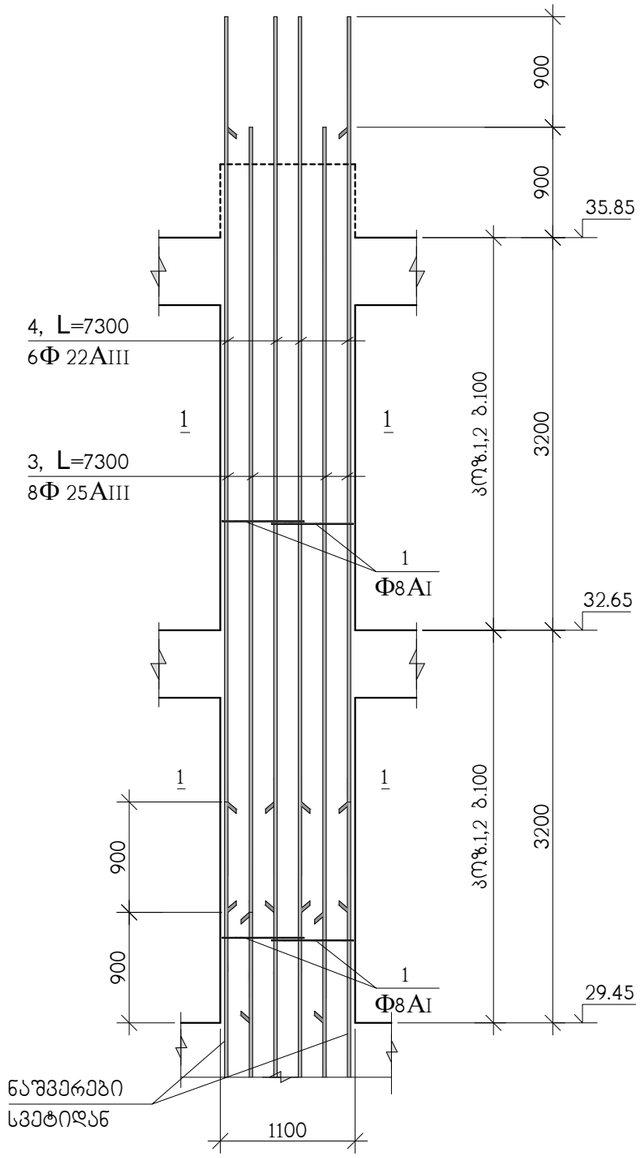

ჭრილი 1-1

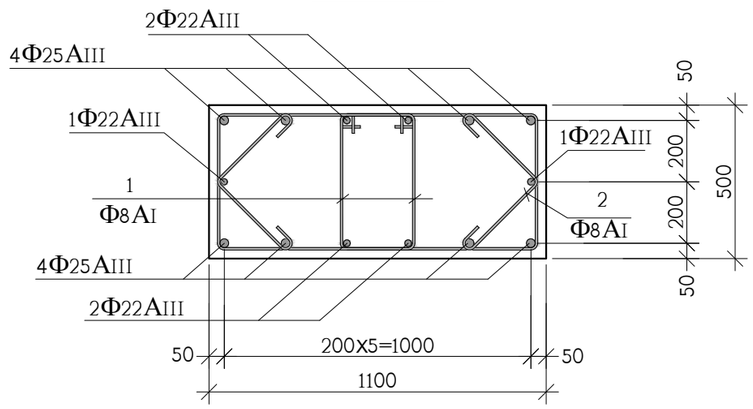

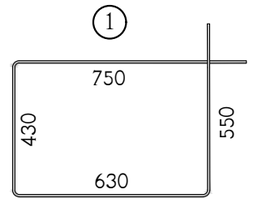

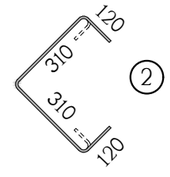

პოზ.	აღნიშვნა	დასახელება	რაოდ. ც.	ერთ-ეული
		მს-2 29.45 ნიშნულიდან 35.85 ნიშნულამდე	21	
1		Φ8AI სახსტ. 5781-828* L=2360	128	0.94 კგ.
2		Φ8AI სახსტ. 5781-828* L=860	128	0.34 კგ.
3		Φ25AIII სახსტ. 5781-828* L=7300	8	28.13 კგ.
4		Φ22AIII სახსტ. 5781-828* L=7300	6	21.79 კგ.
		B 30 კლასის ბეტონი		3.5 მ^3

თანამდებობა	გვარი	ხელმოწერა	ქ. თბილისი, გამზირი სარაჯიშვილი ქ.№2 ს.კ(01.11.04.026.110), მრავალბინიანი საცხოვრებელი სახლი ბლოკი №6				შ.პ.ს. "ზლოქსი სარაჯიშვილზე" ს/კ 405682596
არქიტექტორი	დ.ვაშაკიძე		კონსტრუქციული ნაწილი				
კონსტრუქტ.	ა.არჩილია		მონოლითური სვეტი მს-2				
შემამოწმა	ლ.ჯაიანი		სტადია მ	ფურც. კ-83	ფ-ბი	დაკვ. №	

მონოლითური სვეტების და დიაფრაგმების გეგმა 35.85 ნიშნულიდან 39.05 ნიშნულამდე

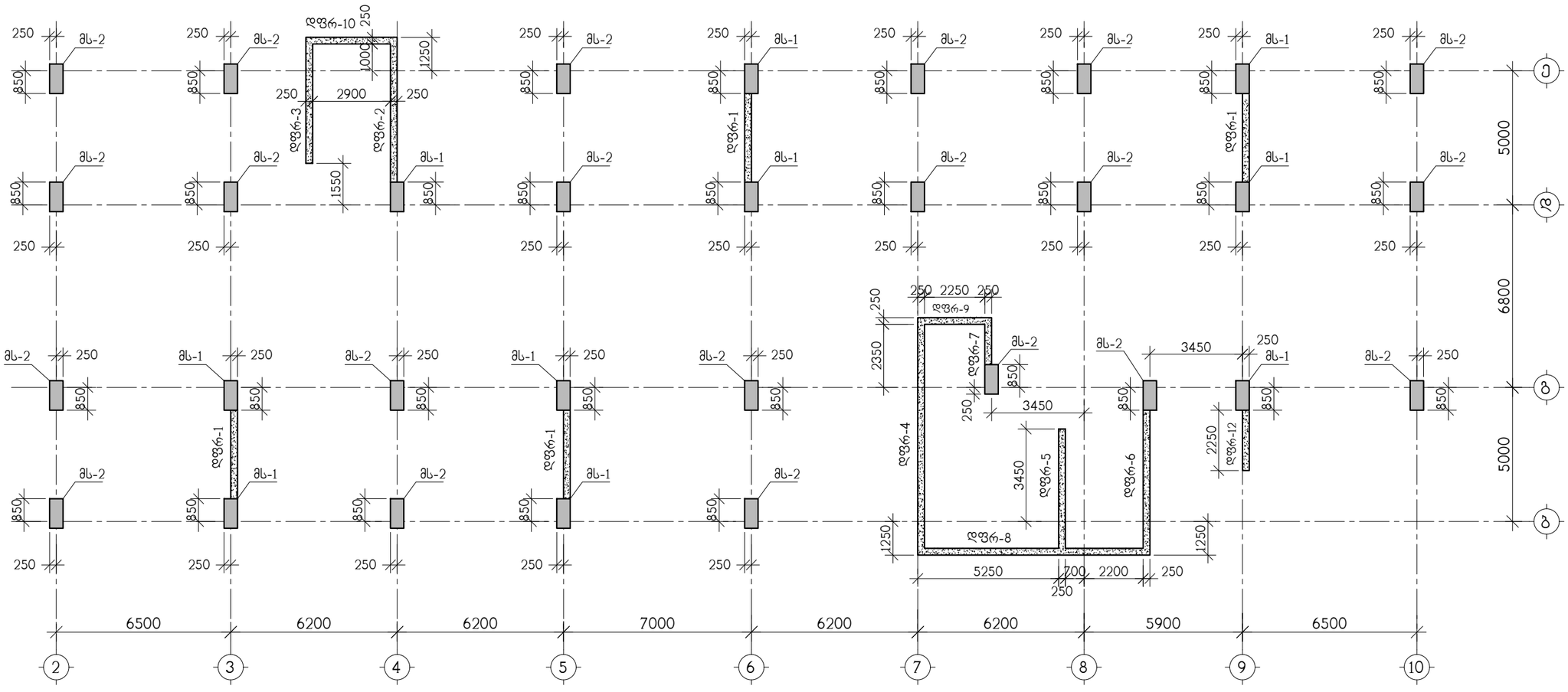

თანამდებობა	გვარი	ხელმოწერა	ქ. თბილისი, გამზირი სარაჯიშვილი ქ.№2 ს.კ(01.11.04.026.110), მრავალბინიანი საცხოვრებელი სახლი ბლოკი №6				შ.პ.ს. "ზლოჭსი სარაჯიშვილზე" ს/კ 405682596
არქიტექტორი	დ.ვაშაკიძე		კონსტრუქციული ნაწილი				
			მონოლითური სვეტების და დიაფრაგმების გეგმა 35.85 ნიშნულიდან 39.05 ნიშნულამდე				
კონსტრუქტ.	ა.არჩილია		სტადია მ	ფურც. კ-84	ფ-ბი	დაკვ. №	
შემოწმა	ლ.ჯაიანი						

მონოლითური სვეტი მს-1

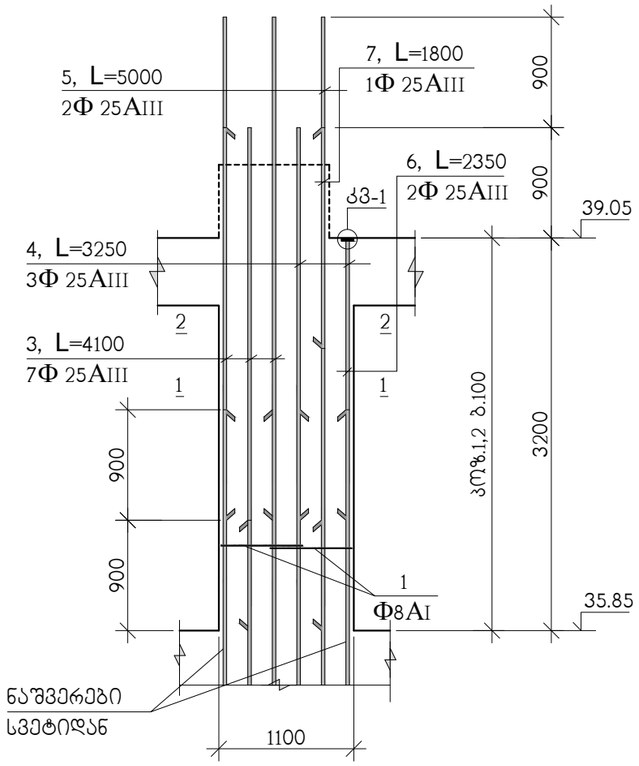

ჭრილი 1-1

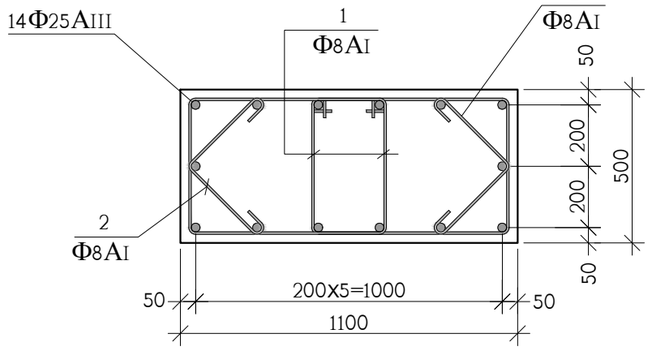

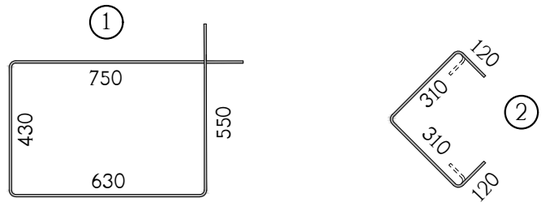

ჭრილი 2-2

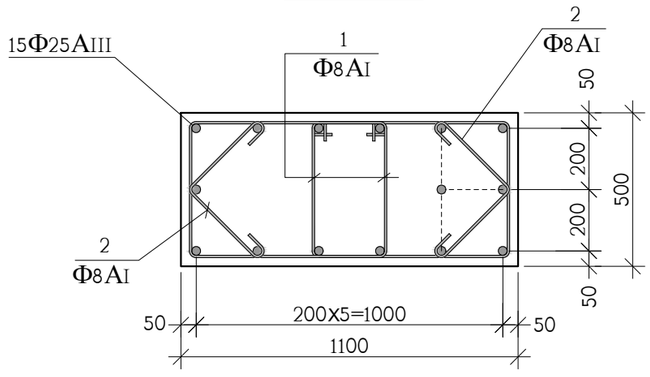

პოზ.	აღნიშვნა	დასახელება	რაოდ. ც.	ერთ-ეული
		მს-1 35.85 ნიშნულიდან 39.05 ნიშნულამდე	10	
1		Φ8AI სახსტ. 5781-828* L=2360	64	0.94 კგ.
2		Φ8AI სახსტ. 5781-828* L=860	64	0.34 კგ.
3		Φ25AIII სახსტ. 5781-828* L=4100	7	15.80 კგ.
4		Φ25AIII სახსტ. 5781-828* L=3250	3	12.52 კგ.
5		Φ25AIII სახსტ. 5781-828* L=5000	2	19.26 კგ.
6		Φ25AIII სახსტ. 5781-828* L=2350	2	9.05 კგ.
7		Φ25AIII სახსტ. 5781-828* L=1800	1	6.93 კგ.
11		ფურც. –20x90x90 სახსტ. 380-71*	3	1.3 კგ.
		B 30 კლასის ბეტონი		1.7 მ^3

თანამდებობა	გვარი	ხელმოწერა	ქ. თბილისი, გამზირი სარაჯიშვილი ქ.№2 ს.კ(01.11.04.026.110), მრავალბინიანი საცხოვრებელი სახლი ბლოკი №6				შპს. "ზლოჭსი სარაჯიშვილზე" ს/კ 405682596
არქიტექტორი	დ.ვაშაკიძე		კონსტრუქციული ნაწილი				
			მონოლითური სვეტი მს-1				
კონსტრუქტ.	ა.არჩილია						
შეამოწმა	ლ.ჯაიანი		სტადია მ	ფურც. კ-85	ფ-ბი	დაკვ. №	

მონოლითური სვეტი მს-2

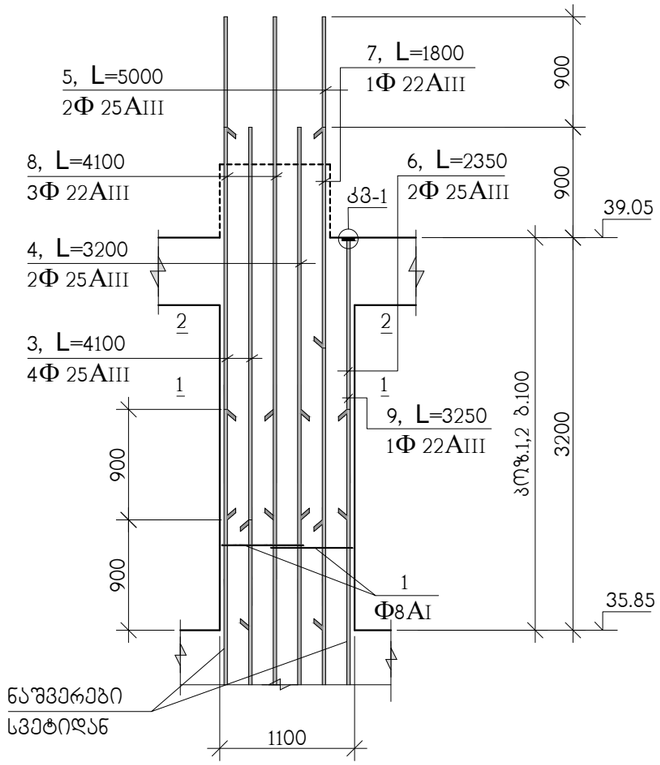

ჭრილი 1-1

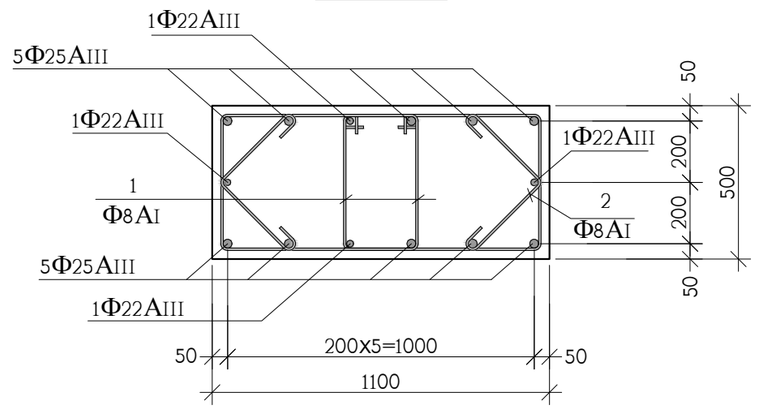

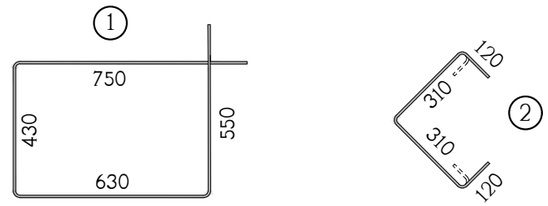

ჭრილი 2-2

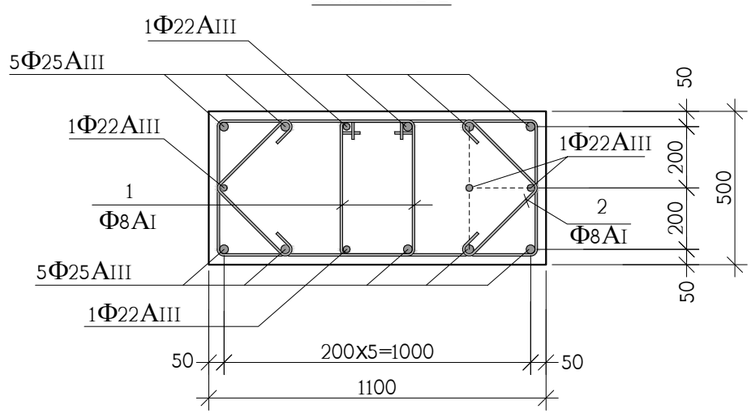

სპ%.	აღნიშვნა	დასახელება	რაოდ. ც.	ერთ-ეული
		მს-2 35.85 ნიშნულიდან 39.05 ნიშნულამდე	21	
1		Φ8AI სახსტ. 5781-828* L=2360	64	0.94 კგ.
2		Φ8AI სახსტ. 5781-828* L=860	64	0.34 კგ.
3		Φ25AIII სახსტ. 5781-828* L=4100	4	15.80 კგ.
4		Φ25AIII სახსტ. 5781-828* L=3200	2	12.52 კგ.
5		Φ25AIII სახსტ. 5781-828* L=5000	2	19.26 კგ.
6		Φ25AIII სახსტ. 5781-828* L=2350	2	9.05 კგ.
7		Φ22AIII სახსტ. 5781-828* L=1800	1	5.37 კგ.
8		Φ22AIII სახსტ. 5781-828* L=4100	3	12.23 კგ.
9		Φ22AIII სახსტ. 5781-828* L=3250	1	9.69 კგ.
11		ფურც. –20x90x90 სახსტ. 380-71*	3	1.3 კგ.
		B 30 კლასის ბეტონი		1.7 მ^3

თანამდებობა	გვარი	ხელმოწერა	ქ. თბილისი, ბამზირი სარაჯიშვილი ქ.№2 ს.კ(01.11.04.026.110), მრავალბინიანი საცხოვრებელი სახლი ბლოკი №6				შ.პ.ს. "ზლოქსი სარაჯიშვილზე" ს/კ 405682596
არქიტექტორი	დ.ვაშაკიძე		კონსტრუქციული ნაწილი				
კონსტრუქტ.	ა.არჩილია		მონოლითური სვეტი მს-2				
შეამოწმა	ლ.ჯაიანი		სტადია მ	ფურც. კ-86	ფ-ბი	დაკვ. №	

მონოლითური სვეტების და დიაფრაგმების გეგმა 39.05 ნიშნულიდან 45.45 ნიშნულამდე

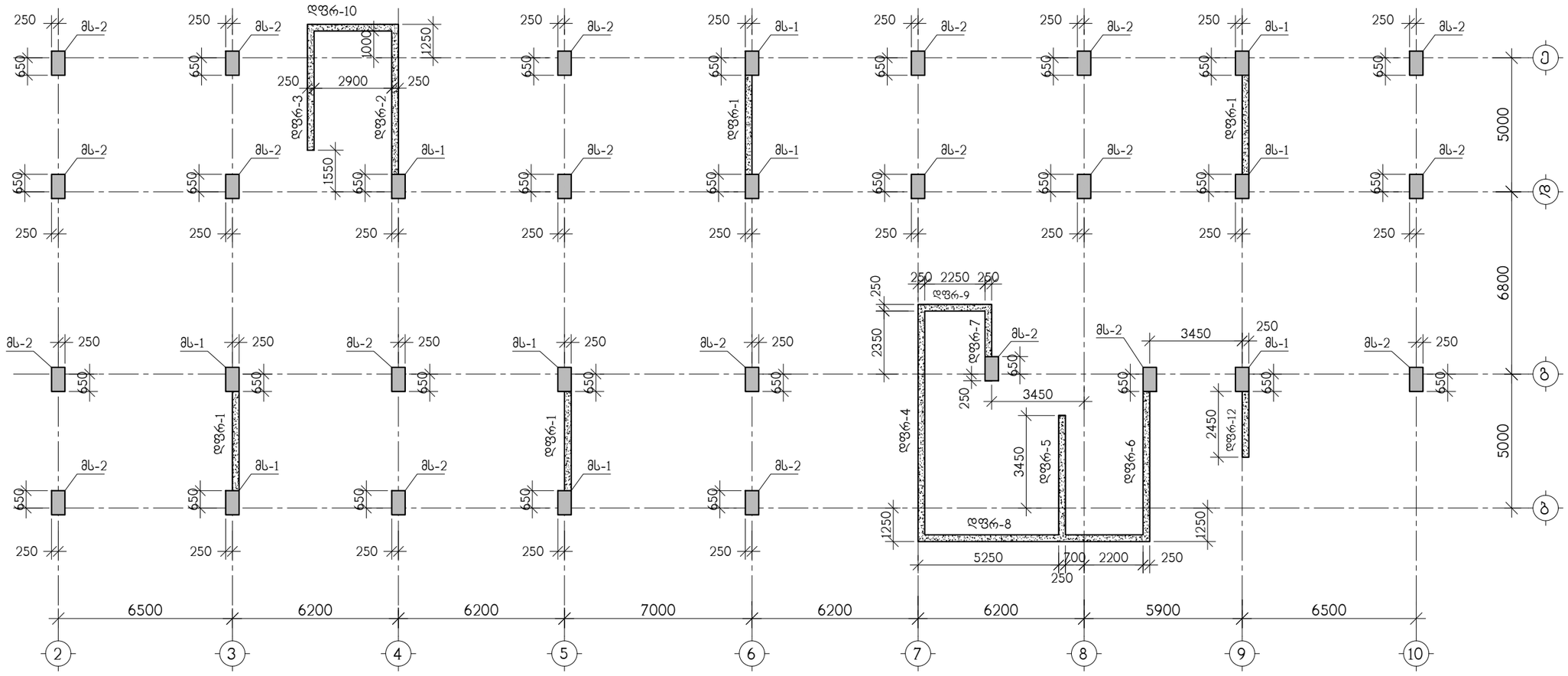

თანამდებობა	გვარი	ხელმოწერა	ქ. თბილისი, ბამზირი სარაჯიშვილი ქ.№2 ს.კ(01.11.04.026.110), მრავალბინიანი საცხოვრებელი სახლი ბლოკი №6				შ.პ.ს. "ბლოკსი სარაჯიშვილზე" ს/კ 405682596
არქიტექტორი	დ.ვაშაკიძე		კონსტრუქციული ნაწილი				
კონსტრუქტ.	ა.არჩილია		მონოლითური სვეტების და დიაფრაგმების გეგმა 39.05 ნიშნულიდან 45.45 ნიშნულამდე				
შემამოწმა	ლ.ჯაიანი		სტადია მ	ფურც. კ-87	ფ-ბი	დკკვ. №	

მონოლითური სვეტი მს-1

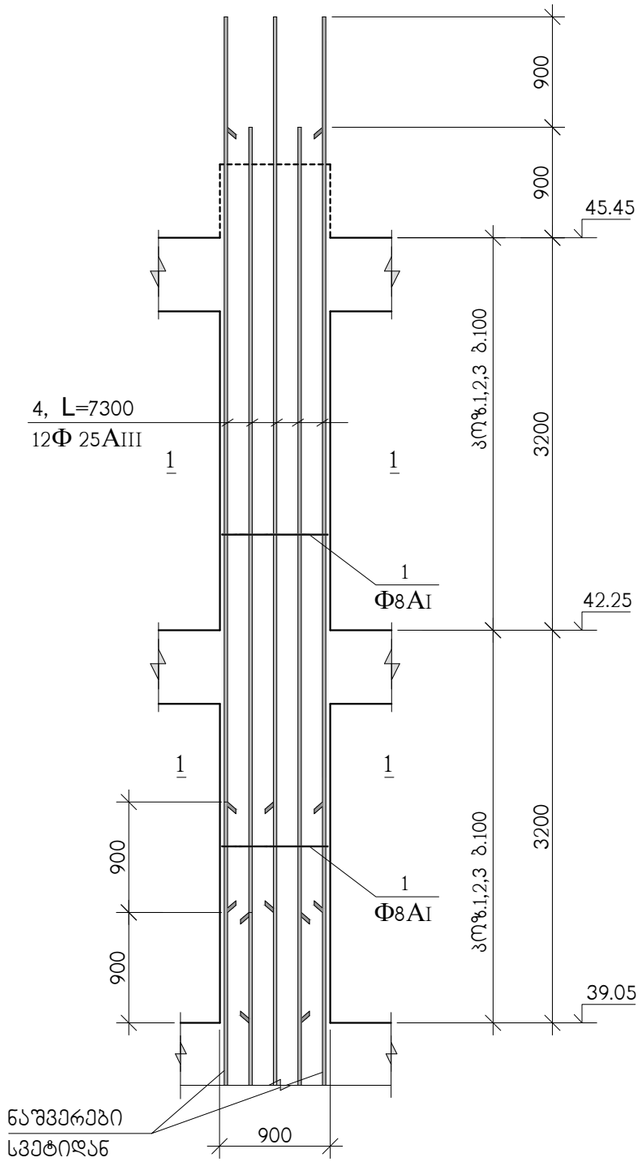

მონოლითური სვეტი მს-1

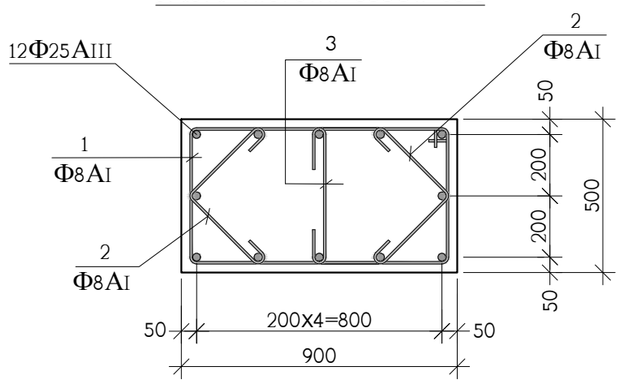

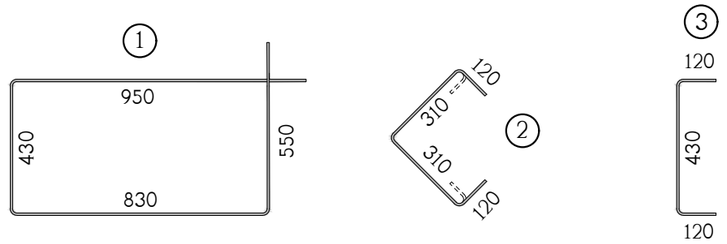

პოზ.	აღნიშვნა	დასახელება	რაოდ. ც.	ერთ-ეული
		მს-1 39.05 ნიშნულიდან 45.45 ნიშნულამდე	10	
1		Φ8AI სახსტ. 5781-828* L=2760	60	1.10 კგ.
2		Φ8AI სახსტ. 5781-828* L=860	120	0.34 კგ.
3		Φ8AI სახსტ. 5781-828* L=670	60	0.27 კგ.
4		Φ25AIII სახსტ. 5781-828* L=7300	12	28.13 კგ.
		B 30 კლასის ბეტონი		2.8 მ^3

თანამდებობა	გვარი	ხელმოწერა	ქ. თბილისი, ბამზირი სარაჯიშვილი ქ.№2 ს.კ(01.11.04.026.110), მრავალბინიანი საცხოვრებელი სახლი ბლოკი №6				შ.პ.ს. "ზლოქსი სარაჯიშვილზე" ს/კ 405682596
არქიტექტორი	დ.ვაშაკიძე		კონსტრუქციული ნაწილი				
			მონოლითური სვეტი მს-1				
კონსტრუქტ.	ა.არჩილია						
შემამოწმა	ლ.ჯაიანი		სტადია მ	ფურც. კ-88	ფ-ბი	დაკვ. №	

მონოლითური სვეტი მს-2

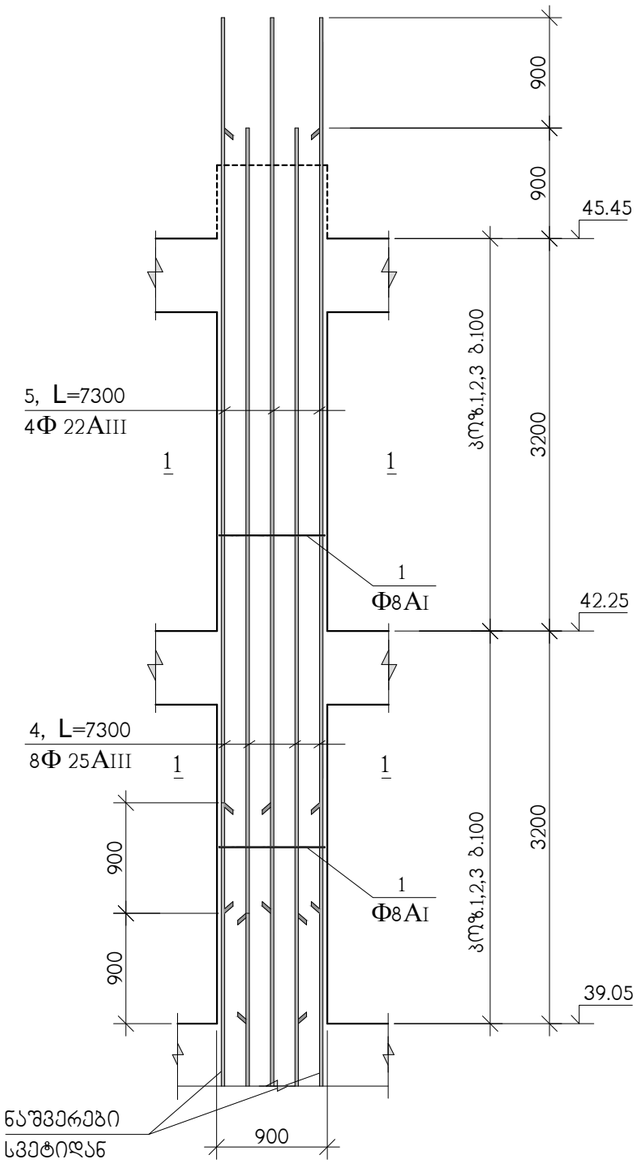

ჭრილი 1-1

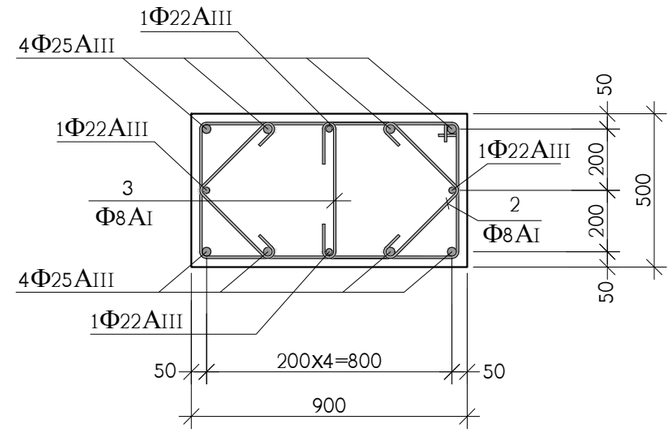

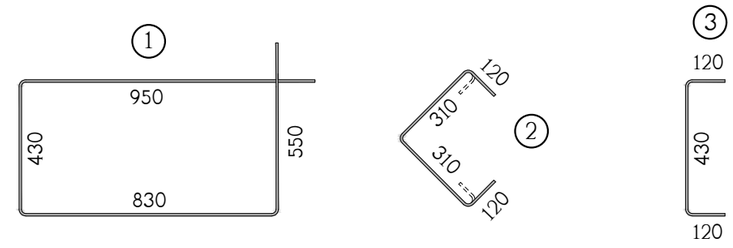

პოზ.	აღნიშვნა	დასახელება	რაოდ. ც.	ერთ-ეული
		მს-2 39.05 ნიშნულიდან 45.45 ნიშნულამდე	21	
1		Ф8AI სახსტ. 5781-828* L=2760	60	1.10 კგ.
2		Ф8AI სახსტ. 5781-828* L=860	120	0.34 კგ.
3		Ф8AI სახსტ. 5781-828* L=670	60	0.27 კგ.
4		Ф25AIII სახსტ. 5781-828* L=7300	8	28.13 კგ.
5		Ф22AIII სახსტ. 5781-828* L=7300	4	21.78 კგ.
		B 30 კლასის ბეტონი		2.8 მ^3

თანამდებობა	გვარი	ხელმოწერა	ქ. თბილისი, ბამზირი სარაჯიშვილი ქ.№2 ს.კ(01.11.04.026.110), მრავალბინიანი საცხოვრებელი სახლი ბლოკი №6					შ.პ.ს. "ბლოკსი სარაჯიშვილზე" ს/კ 405682596
არქიტექტორი	დ.ვაშაკიძე		კონსტრუქციული ნაწილი					
კონსტრუქტ.	ა.არჩილია		მონოლითური სვეტი მს-2					
შეამოწმა	ლ.ჯაიანი		სტადია მ	ფურც. კ-89	ფ-ბი	დაკვ. №		

მონოლითური სვეტების და დიაფრაგმების გეგმა 45.45 ნიშნულიდან 51.85 ნიშნულამდე

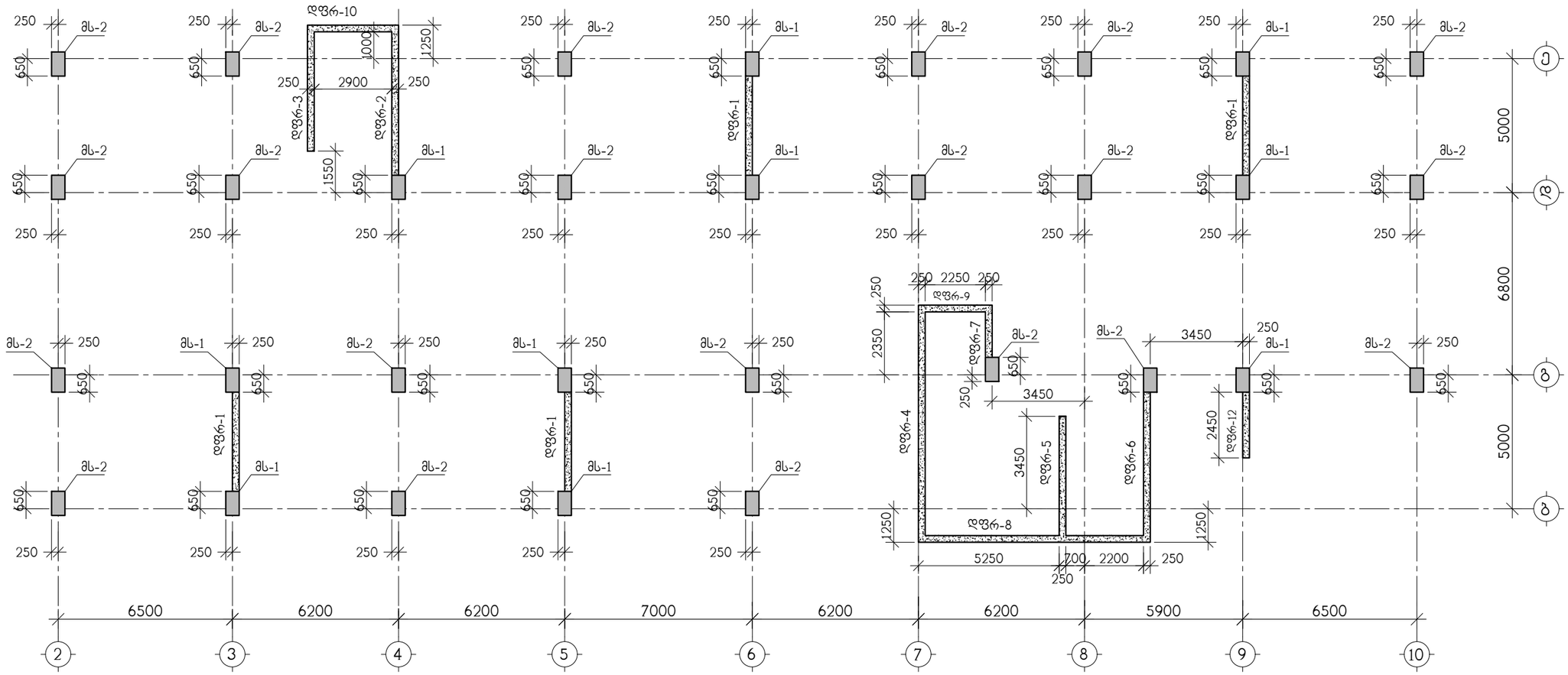

თანამდებობა	გვარი	ხელმოწერა	ქ. თბილისი, გამზირი სარაჯიშვილი ქ.№2 ს.კ(01.11.04.026.110), მრავალბინიანი საცხოვრებელი სახლი ბლოკი №6				შ.პ.ს. "ზლოჭანი სარაჯიშვილზე" ს/კ 405682596
არქიტექტორი	დ.ვაშაკიძე		კონსტრუქციული ნაწილი				
კონსტრუქტ.	ა.არჩილია		მონოლითური სვეტების და დიაფრაგმების გეგმა 45.45 ნიშნულიდან 51.85 ნიშნულამდე				
შემამოწმა	ლ.ჯაიანი		სტადია მ	ფურცელი კ-90	ფ-ბი	დაკვ. №	

მონოლითური სვეტი მს-1

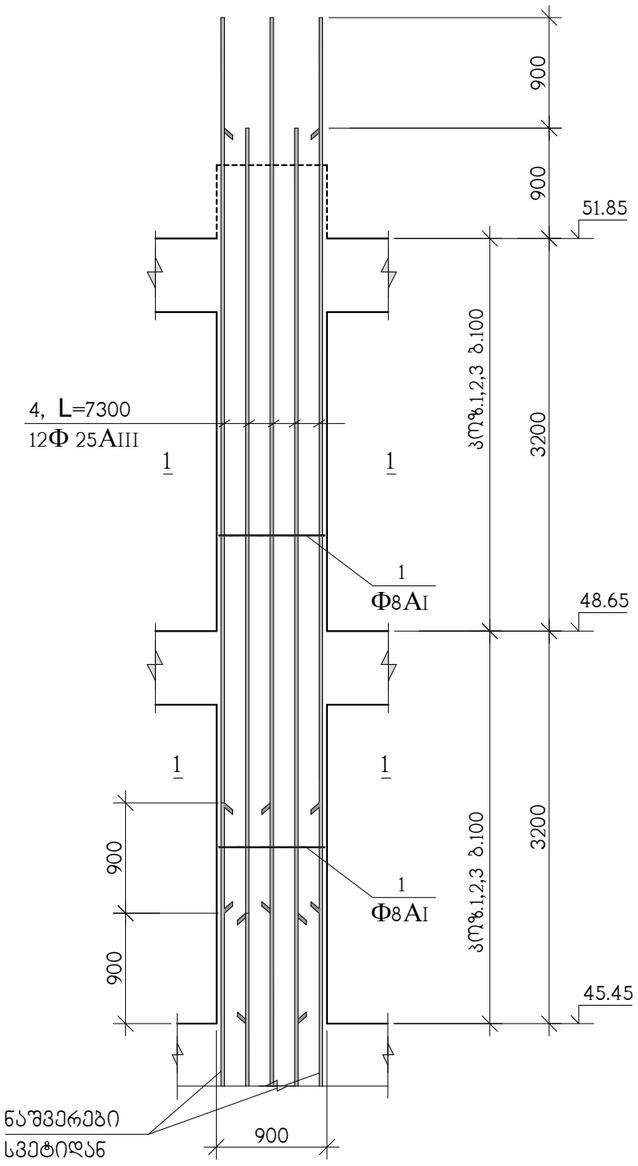

მონოლითური სვეტი მს-1

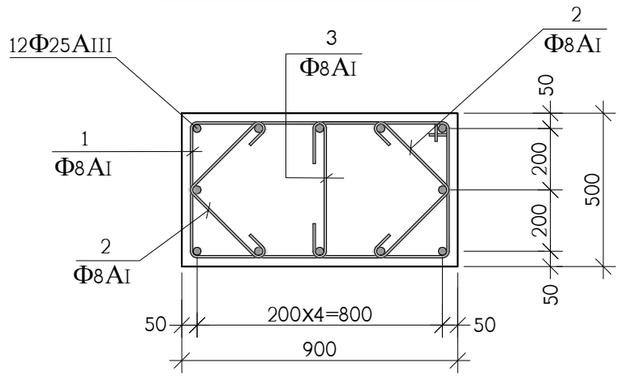

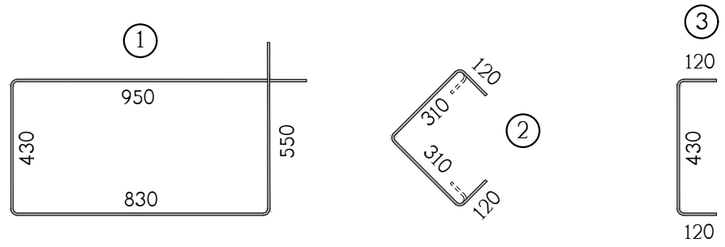

კოჭ.	აღნიშვნა	დასახელება	რაოდ. ც.	ერთ-ეული
		მს-1 45.45 ნიშნულიდან 51.85 ნიშნულამდე	10	
1		Φ8AI სახსტ. 5781-828* L=2760	60	1.10 კგ.
2		Φ8AI სახსტ. 5781-828* L=860	120	0.34 კგ.
3		Φ8AI სახსტ. 5781-828* L=670	60	0.27 კგ.
4		Φ25AIII სახსტ. 5781-828* L=7300	12	28.13 კგ.
		B 30 კლასის ბეტონი		2.8 მ^3

თანამდებობა	გვარი	ხელმოწერა	ქ. თბილისი, გამზირი სარაჯიშვილი ქ.№2 ს.კ(01.11.04.026.110), მრავალბინიანი საცხოვრებელი სახლი ბლოკი №6				შ.პ.ს. "ზლოქსი სარაჯიშვილზე" ს/კ 405682596
არქიტექტორი	დ.ვაშაკიძე		კონსტრუქციული ნაწილი				
კონსტრუქტ.	ა.არჩილია		მონოლითური სვეტი მს-1				
შემამოწმა	ლ.ჯაიანი		სტადია მ	ფურც. კ-91	ფ-ბი	დაკვ. №	

მონოლითური სვეტი მს-2

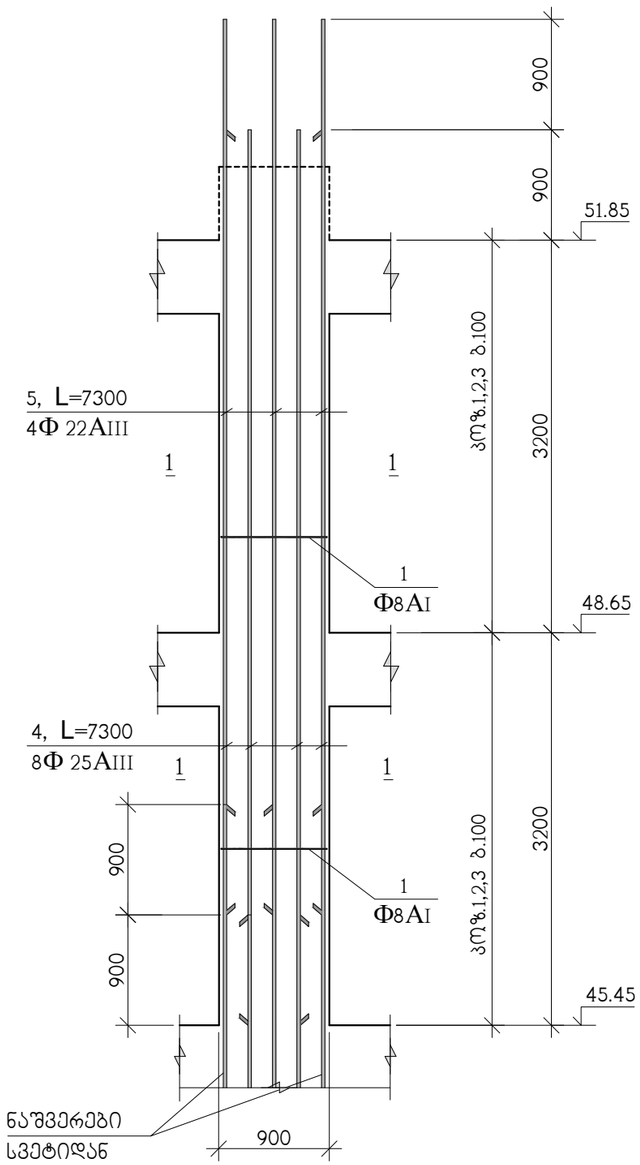

ჭრილი 1-1

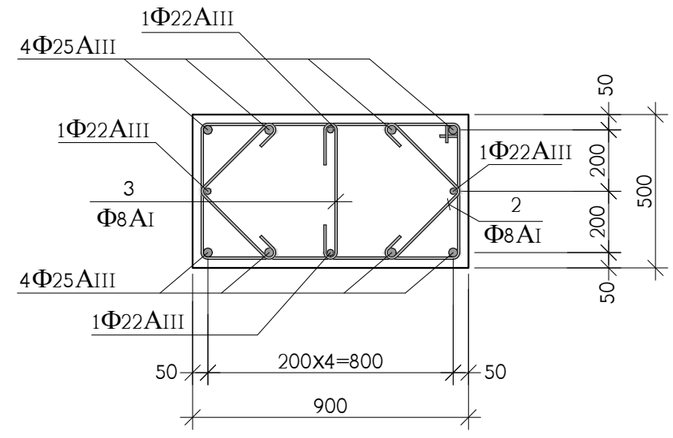

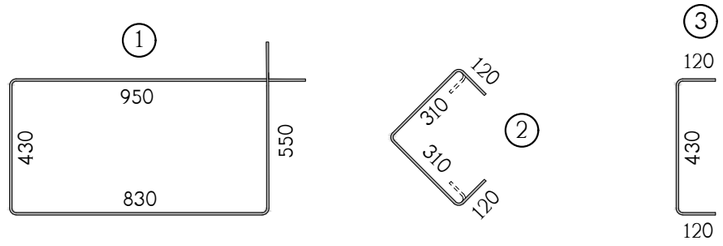

პოზ.	აღნიშვნა	დასახელება	რაოდ. ც.	ერთ-ეული
		მს-2 45.45 ნიშნულიდან 51.85 ნიშნულამდე	21	
1		Φ8AI სახსტ. 5781-828* L=2760	60	1.10 კგ.
2		Φ8AI სახსტ. 5781-828* L=860	120	0.34 კგ.
3		Φ8AI სახსტ. 5781-828* L=670	60	0.27 კგ.
4		Φ25AIII სახსტ. 5781-828* L=7300	8	28.13 კგ.
5		Φ22AIII სახსტ. 5781-828* L=7300	4	21.78 კგ.
		B 30 კლასის ბეტონი		2.8 მ^3

თანამდებობა	გვარი	ხელმოწერა	ქ. თბილისი, გამზირი სარაჯიშვილი ქ.№2 ს.კ(01.11.04.026.110), მრავალბინიანი საცხოვრებელი სახლი ბლოკი №6				შ.პ.ს. "ულტრასი სარაჯიშვილზე" ს/კ 405682596
არქიტექტორი	დ.ვაშაკიძე		კონსტრუქციული ნაწილი				
კონსტრუქტ.	ა.არჩილია		მონოლითური სვეტი მს-2				
შემოწმა	ლ.ჯაიანი		სტადია მ	ფურც. კ-92	ფ-ბი	დაკვ. №	

მონოლითური სვეტების და დიაფრაგმების ბეგმა 51.85 ნიშნულიდან 55.05 ნიშნულამდე

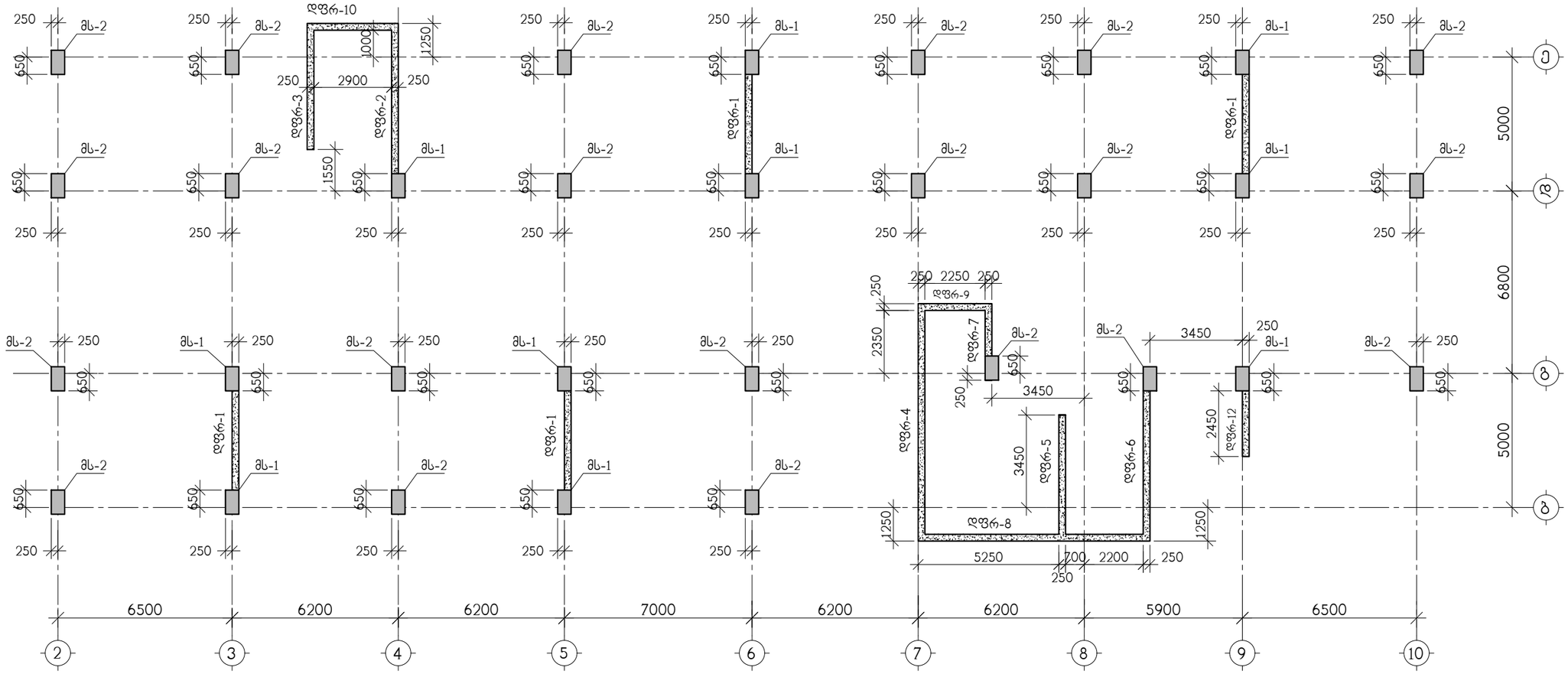

თანამდებობა	გვარი	ხელმოწერა	ქ. თბილისი, გამზირი სარაჯიშვილი ქ.№2 ს.კ(01.11.04.026.110), მრავალბინიანი საცხოვრებელი სახლი ბლოკი №6				შპს "ზლოქმი სარაჯიშვილზე" ს/კ 405682596
არქიტექტორი	დ.ვაშაკიძე		კონსტრუქციული ნაწილი				
			მონოლითური სვეტების და დიაფრაგმების ბეგმა 51.85 ნიშნულიდან 55.05 ნიშნულამდე				
კონსტრუქტ.	ა.არჩილია						
შემამოწმა	ლ.ჯაიანი		სტადია მ	ფურც. კ-93	ფ-ბი	დაკვ. №	

მონოლითური სვეტი მს-1

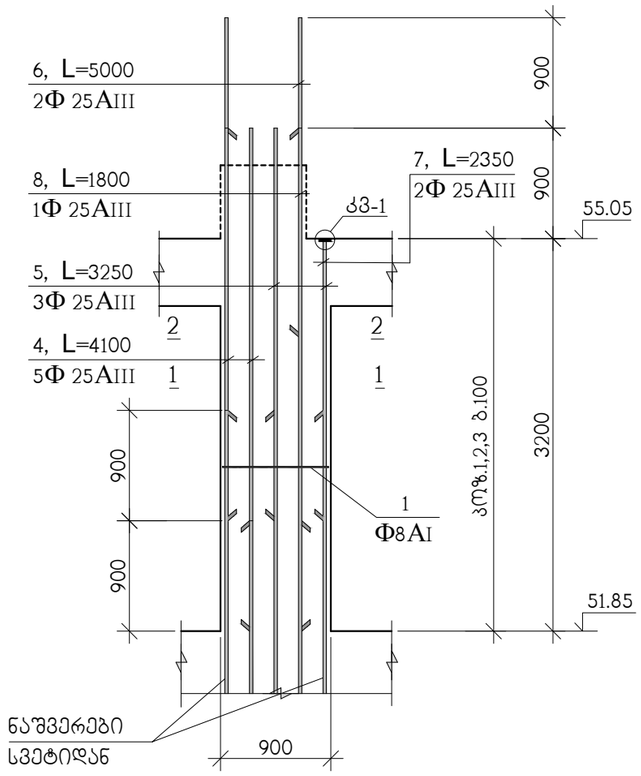

ჭრილი 1-1

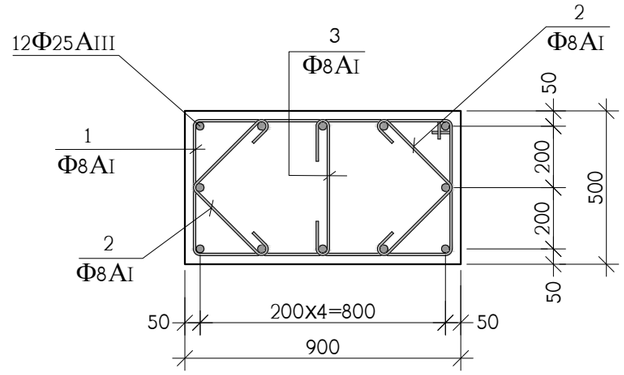

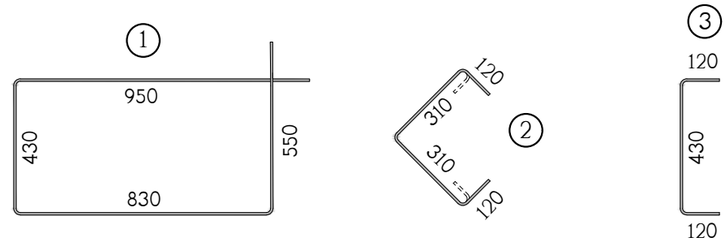

ჭრილი 2-2

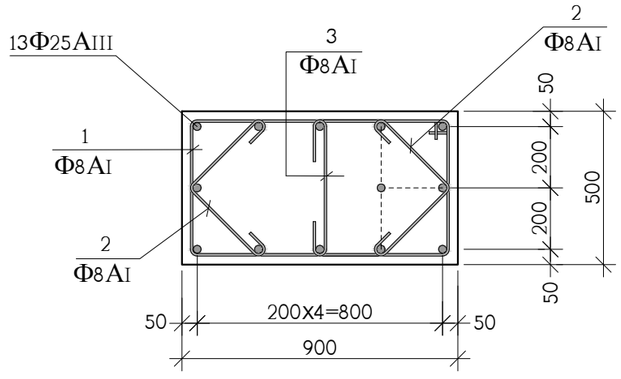

კოზ.	აღნიშვნა	დასახელება	რაოდ. ც.	ერთ-ეული
		მს-1 51.85 ნიშნულიდან 55.05 ნიშნულამდე	10	
1		Φ8AI სახსტ. 5781-828* L=2760	30	1.10 კგ.
2		Φ8AI სახსტ. 5781-828* L=860	60	0.34 კგ.
3		Φ8AI სახსტ. 5781-828* L=670	30	0.27 კგ.
4		Φ25AIII სახსტ. 5781-828* L=4100	5	15.80 კგ.
5		Φ25AIII სახსტ. 5781-828* L=3250	3	12.52 კგ.
6		Φ25AIII სახსტ. 5781-828* L=5000	2	19.27 კგ.
7		Φ25AIII სახსტ. 5781-828* L=2350	2	9.05 კგ.
8		Φ25AIII სახსტ. 5781-828* L=1800	1	6.93 კგ.
11		ფურც. –20x90x90 სახსტ. 380-71*	3	1.3 კგ.
		B 30 კლასის ბეტონი		1.4 მ^3

თანამდებობა	გვარი	ხელმოწერა	ქ. თბილისი, ბამზირი სარაჯიშვილი ქ.№2 ს.კ(01.11.04.026.110), მრავალბინიანი საცხოვრებელი სახლი ბლოკი №6				შ.პ.ს. "ბლოკსი სარაჯიშვილზე" ს/კ 405682596
არქიტექტორი	დ.ვაშაკიძე		კონსტრუქციული ნაწილი				
კონსტრუქტ.	ა.არჩილია		მონოლითური სვეტი მს-1				
შეამოწმა	ლ.ჯაიანი		სტადია მ	ფურც. კ-94	ფ-ბი	დაკვ. №	

მონოლითური სვეტი მს-2

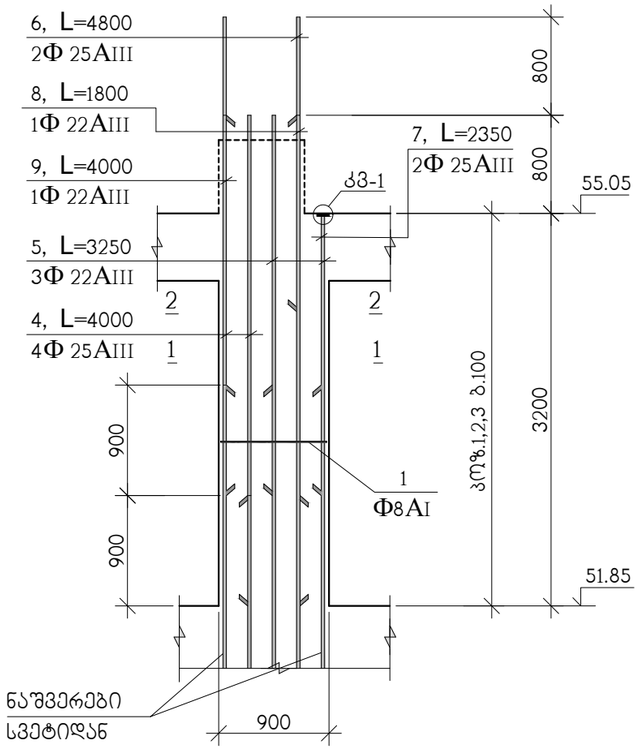

ჭრილი 1-1

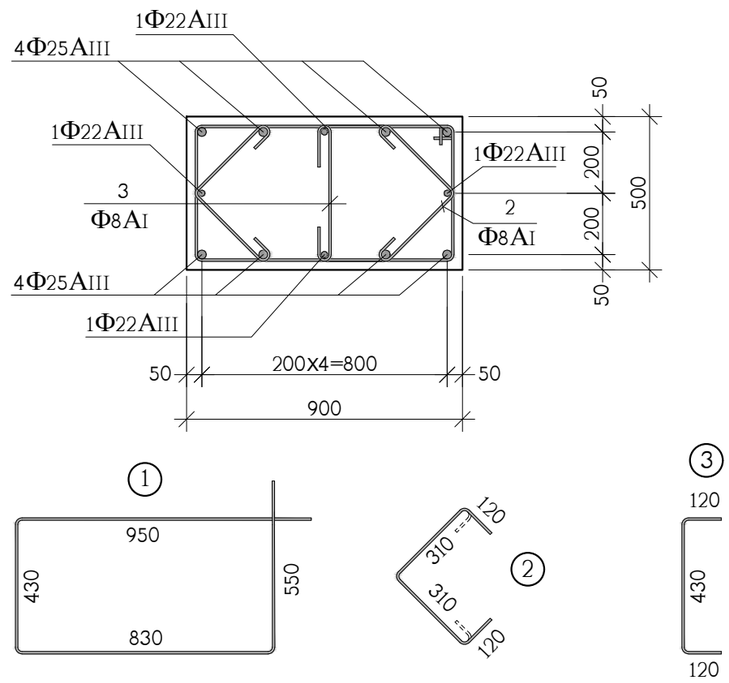

ჭრილი 2-2

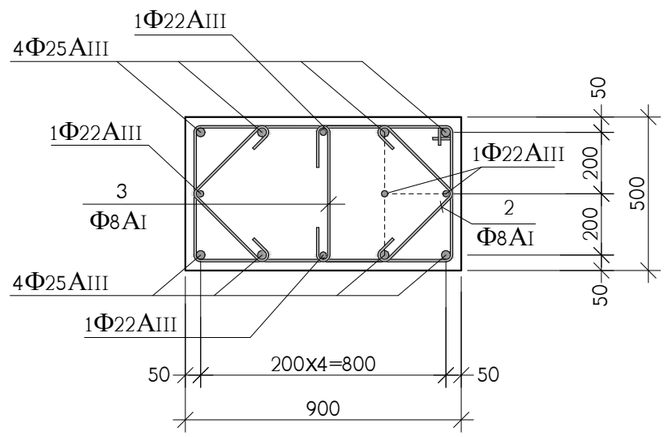

პოზ.	აღნიშვნა	დასახელება	რაოდ. ც.	ერთ-ეული
		მს-2 51.85 ნიშნულიდან 55.05 ნიშნულამდე	21	
1		Φ8AI სახსტ. 5781-828* L=2760	30	1.10 კგ.
2		Φ8AI სახსტ. 5781-828* L=860	60	0.34 კგ.
3		Φ8AI სახსტ. 5781-828* L=670	30	0.27 კგ.
4		Φ25AIII სახსტ. 5781-828* L=4000	4	15.80 კგ.
5		Φ25AIII სახსტ. 5781-828* L=3250	3	12.52 კგ.
6		Φ25AIII სახსტ. 5781-828* L=4800	2	18.50 კგ.
7		Φ25AIII სახსტ. 5781-828* L=2350	2	9.05 კგ.
8		Φ22AIII სახსტ. 5781-828* L=1800	1	5.38 კგ.
9		Φ22AIII სახსტ. 5781-828* L=4000	1	11.94 კგ.
11		ფურც. –20x90x90 სახსტ. 380-71*	3	1.3 კგ.
		B 30 კლასის ბეტონი		1.4 მ³

თანამდებობა	გვარი	ხელმოწერა	ქ. თბილისი, ბამზირი სარაჯიშვილი ქ.№2 ს.კ(01.11.04.026.110), მრავალბინიანი საცხოვრებელი სახლი ბლოკი №6				შ.პ.ს. "ზლოტმს სარაჯიშვილზე" ს/კ 405682596
არქიტექტორი	დ.ვაშაკიძე		კონსტრუქციული ნაწილი				
			მონოლითური სვეტი მს-2				
კონსტრუქტ.	ა.არჩილია						
შემამოწმა	ლ.ჯაიანი		სტადია მ	ფურც. კ-95	ფ-ბი	დაკვ. №	

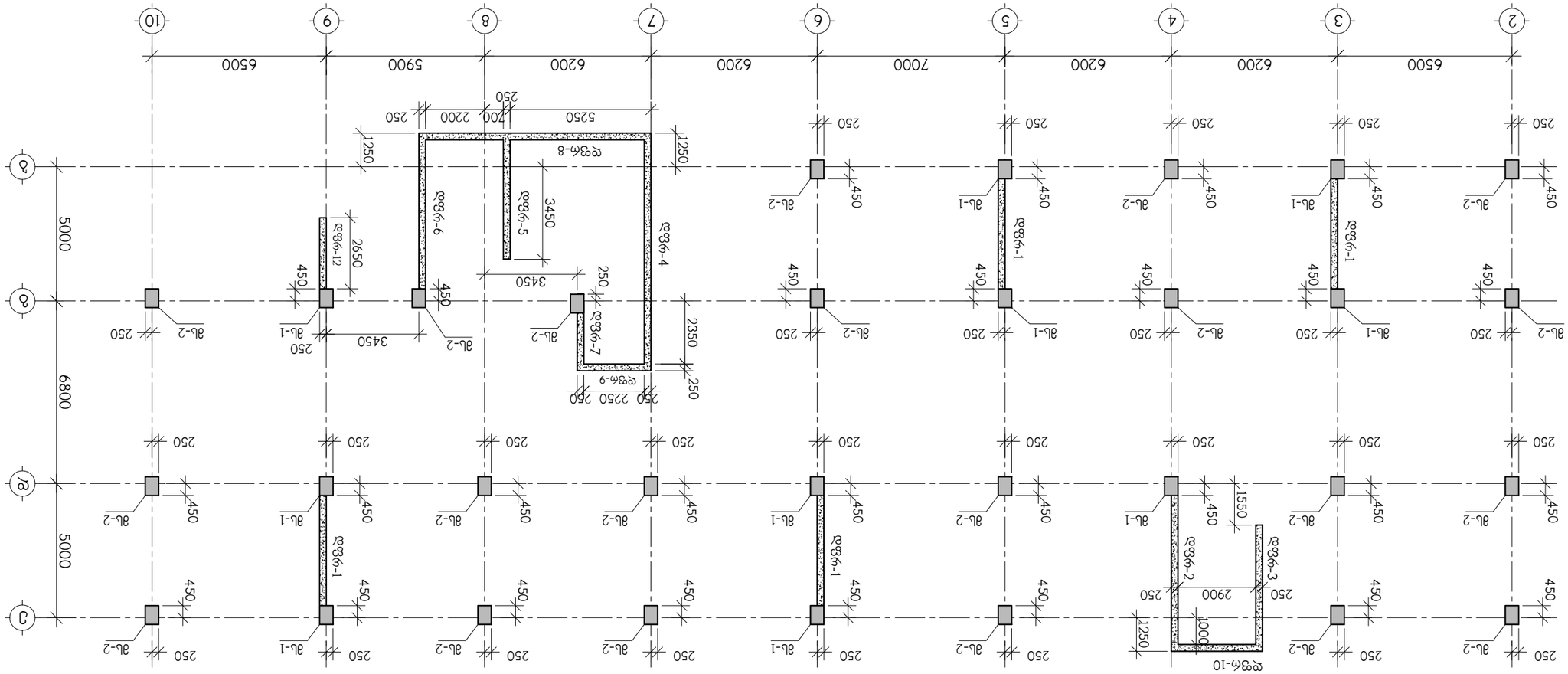

ამწყვეთოვანი სვეტების განლაგების სქემა 61.45 ნიშნულისათვის 55.05 ნიშნულიდან 8.8მ

შპს.„ტექნიპროექტი“ ს/ნ 405682596	ქ. თბილისი, ბესიკის ქუჩა №10, ბინა 3	სამშენებლო ნაწილი			
	ამწყვეთოვანი სვეტების განლაგების სქემა				

მონოლითური სვეტი მს-1

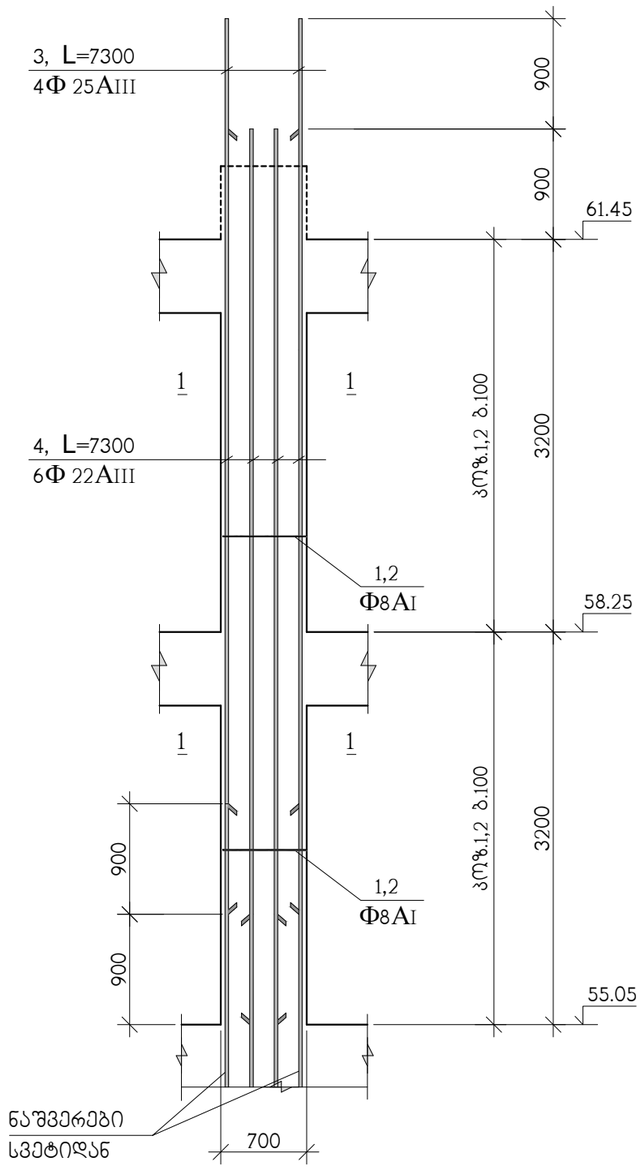

ჭრილი 1-1

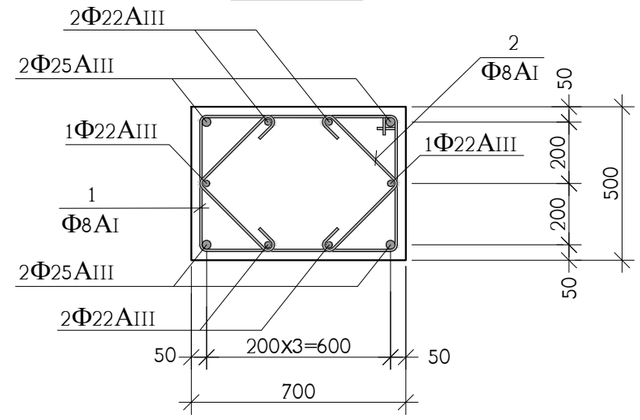

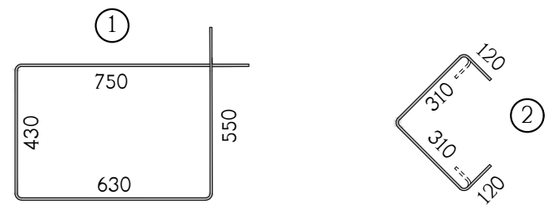

პოზ.	აღნიშვნა	დასახელება	რაოდ. ც.	ერთ-ეული
		მს-1 55.05 ნიშნულიდან 61.45 ნიშნულამდე	10	
1		Ф8AI სახსტ. 5781-828* L=2360	60	0.94 კგ.
2		Ф8AI სახსტ. 5781-828* L=860	120	0.34 კგ.
3		Ф25AIII სახსტ. 5781-828* L=7300	4	28.12 კგ.
4		Ф22AIII სახსტ. 5781-828* L=7300	6	21.78 კგ.
		B 30 კლასის ბეტონი		2.2 მ^3

თანამდებობა	გვარი	ხელმოწერა	ქ. თბილისი, გამზირი სარაჯიშვილი ქ.№2 ს.კ(01.11.04.026.110), მრავალბინიანი საცხოვრებელი სახლი ბლოკი №6				შ.პ.ს. "ზლოჭსი სარაჯიშვილზე" ს/კ 405682596
არქიტექტორი	დ.ვაშაკიძე		კონსტრუქციული ნაწილი				
			მონოლითური სვეტი მს-1				
კონსტრუქტ.	ა.არჩილია						
შეამოწმა	ლ.ჯაიანი		სტადია მ	ფურც. კ-97	ფ-ბი	დაკვ. №	

მონოლითური სვეტი მს-2

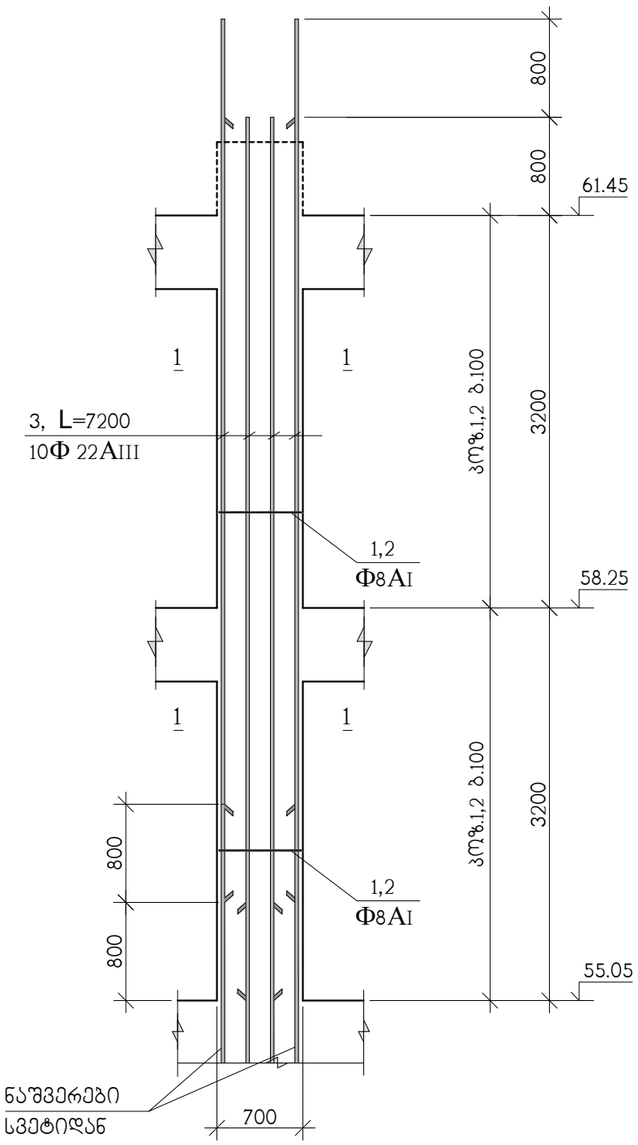

ჭრილი 1-1

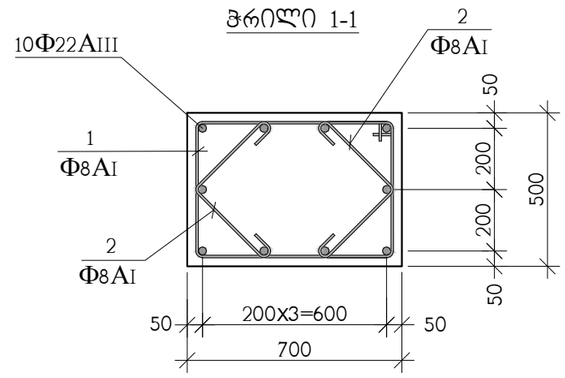

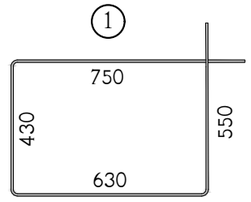

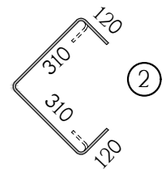

პოზ.	აღნიშვნა	დასახელება	რაოდ. ც.	ერთ-ეული
		მს-2 55.05 ნიშნულიდან 61.45 ნიშნულამდე	21	
1		Φ8AI სახსტ. 5781-828* L=2360	60	0.94 კგ.
2		Φ8AI სახსტ. 5781-828* L=860	120	0.34 კგ.
3		Φ22AIII სახსტ. 5781-828* L=7200	10	21.48 კგ.
		B 30 კლასის ბეტონი		2.2 მ^3

თანამდებობა	გვარი	ხელმოწერა	ქ. თბილისი, გამზირი სარაჯიშვილი ქ.№2 ს.კ(01.11.04.026.110), მრავალბინიანი საცხოვრებელი სახლი ბლოკი №6				შ.პ.ს. "ზლოჭკი სარაჯიშვილზე" ს/კ 405682596
არქიტექტორი	დ.ვაშაკიძე		კონსტრუქციული ნაწილი				
			მონოლითური სვეტი მს-2				
კონსტრუქტ.	ა.არჩილია						
შეამოწმა	ლ.ჯაიანი		სტადია მ	ფურც. კ-98	ფ-ბი	დაკვ. №	

მონოლითური სვეტების და დიაფრაგმების გეგმა 61.45 ნიშნულიდან 67.85 ნიშნულამდე

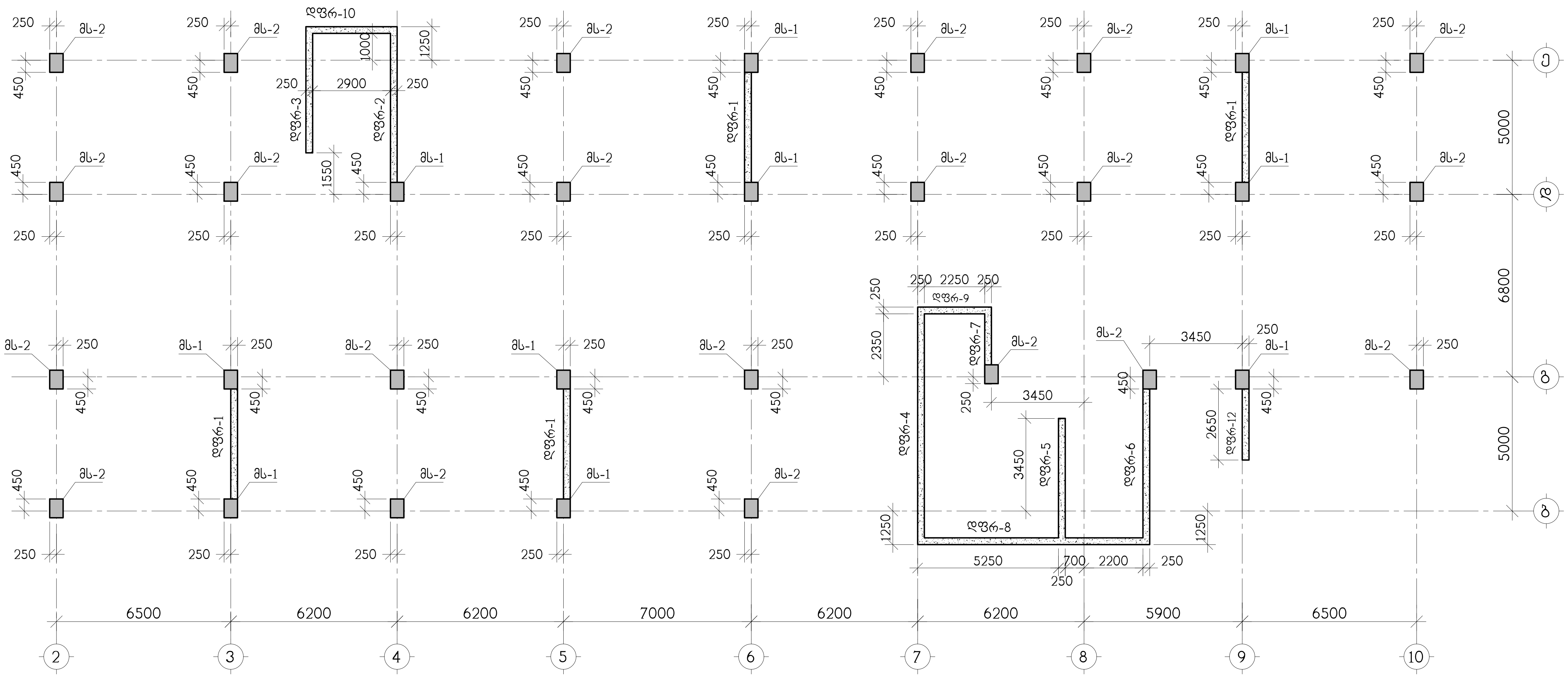

თანამდებობა	გვარი	ხელმოწერა	ქ. თბილისი, გამზირი სარაჯიშვილი ქ.№2 ს.კ(01.11.04.026.110), მრავალბინიანი საცხოვრებელი სახლი ბლოკი №6				შ.პ.ს. "ზლოქსი სარაჯიშვილი" ს/კ 405682596
არქიტექტორი	დ.ვაშაკიძე		კონსტრუქციული ნაწილი				
			მონოლითური სვეტების და დიაფრაგმების გეგმა 61.45 ნიშნულიდან 67.85 ნიშნულამდე				
კონსტრუქტ.	ა.არჩილია						
შეამოწმა	ლ.ჯაიანი		სტადია მ	ფურც. კ-99	ფ-ბი	დაკვ. №	

მონოლითური სვეტი მს-1

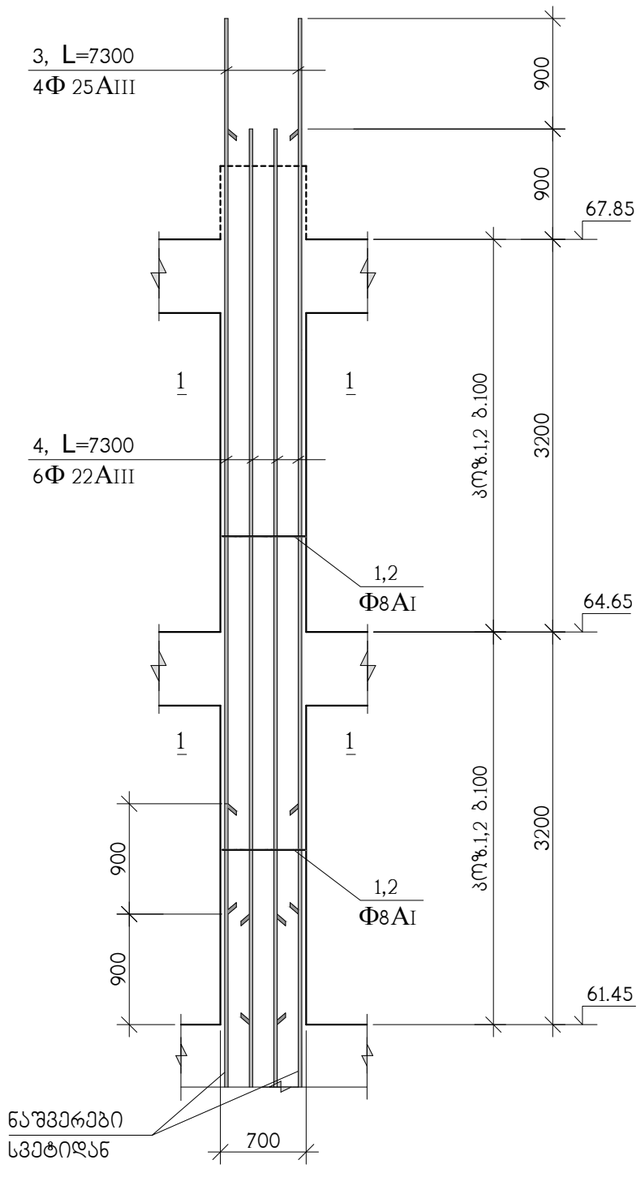

ჭრილი 1-1

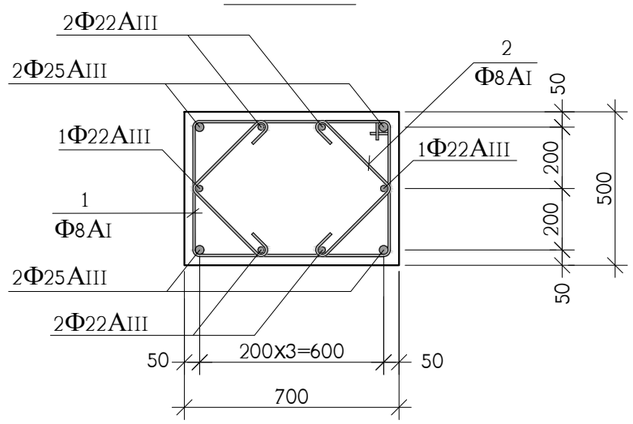

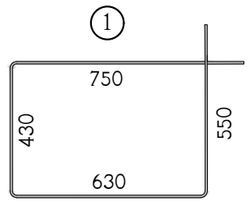

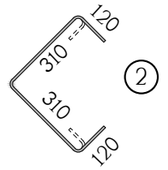

კოზ.	აღნიშვნა	დასახელება	რაოდ. ც.	ერთ-ეული
		მს-1 61.45 ნიშნულიდან 67.85 ნიშნულამდე	10	
1		Ф8AI სახსტ. 5781-828* L=2360	60	0.94 კგ.
2		Ф8AI სახსტ. 5781-828* L=860	120	0.34 კგ.
3		Ф25AIII სახსტ. 5781-828* L=7300	4	28.12 კგ.
4		Ф22AIII სახსტ. 5781-828* L=7300	6	21.78 კგ.
		B 30 კლასის ბეტონი		2.2 მ^3

თანამდებობა	გვარი	ხელმოწერა	ქ. თბილისი, გამზირი სარაჯიშვილი ქ.№2 ს.კ(01.11.04.026.110), მრავალბინიანი საცხოვრებელი სახლი ბლოკი №6				შ.პ.ს. "ზლოჭსი სარაჯიშვილზე" ს/კ 405682596
არქიტექტორი	დ.ვაშაკიძე		კონსტრუქციული ნაწილი				
კონსტრუქტ.	ა.არჩილია		მონოლითური სვეტი მს-1				
შეამოწმა	ლ.ჯაიანი		სტადია მ	ფურც. კ-100	ფ-ბი	დაკვ. №	

მონოლითური სვეტი მს-2

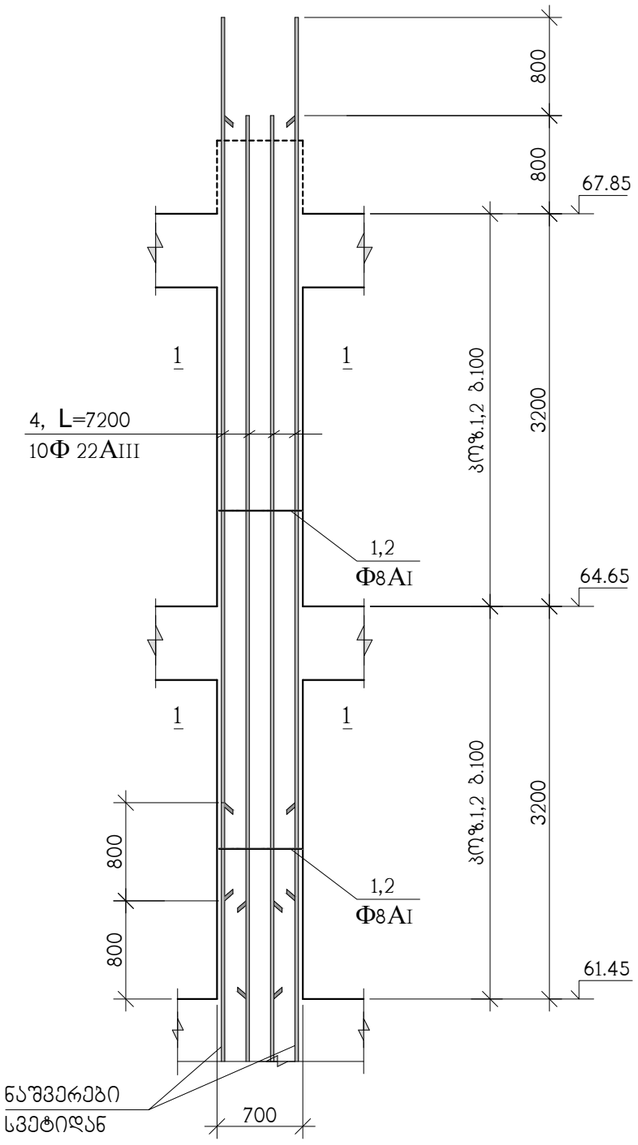

ჭრილი 1-1

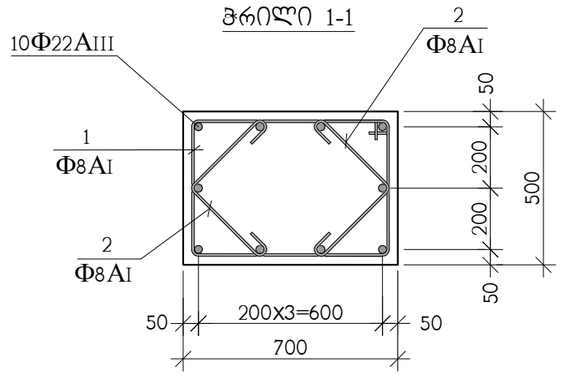

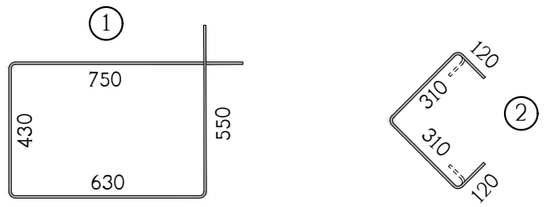

პოზ.	აღნიშვნა	დასახელება	რაოდ. ც.	ერთ-ეული
		მს-2 61.45 ნიშნულიდან 67.85 ნიშნულამდე	21	
1		Φ8AI საბსტ. 5781-828* L=2360	60	0.94 კგ.
2		Φ8AI საბსტ. 5781-828* L=860	120	0.34 კგ.
3		Φ22AIII საბსტ. 5781-828* L=7200	10	21.48 კგ.
		B 30 კლასის ბეტონი		2.2 მ^3

თანამდებობა	გვარი	ხელმოწერა	ქ. თბილისი, გამზირი სარაჯიშვილი ქ.№2 ს.კ(01.11.04.026.110), მრავალბინიანი საცხოვრებელი სახლი ბლოკი №6				შ.პ.ს. "ზლოქსი სარაჯიშვილზე" ს/კ 405682596
არქიტექტორი	დ.ვაშაკიძე		კონსტრუქციული ნაწილი				
			მონოლითური სვეტი მს-2				
კონსტრუქტ.	ა.არჩილია						
შეამოწმა	ლ.ჯაიანი		სტადია მ	ფურც. კ-101	ფ-ბი	დაკვ. №	

მონოლითური სვეტების და დიაფრაგმების გეგმა 67.85 ნიშნულიდან 71.05 ნიშნულამდე

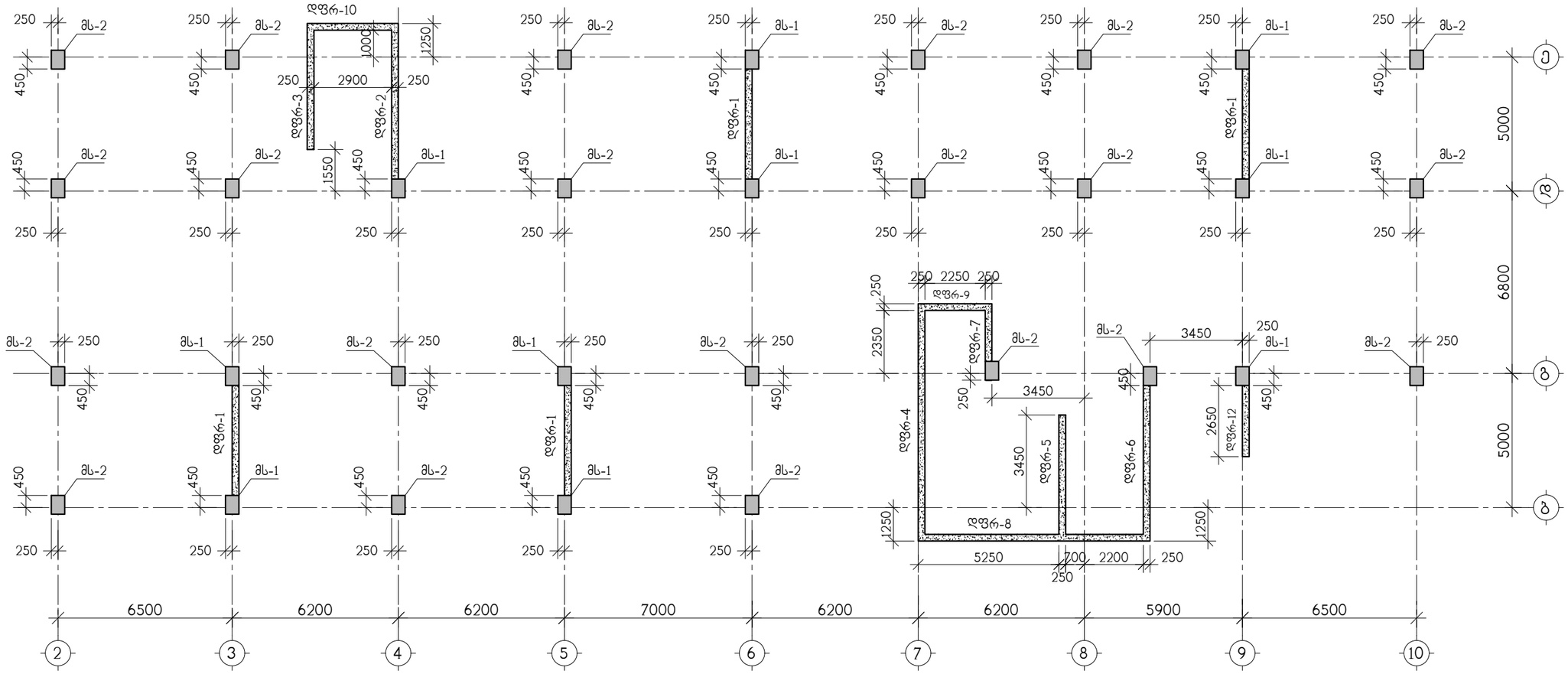

თანამდებობა	გვარი	ხელმოწერა	ქ. თბილისი, გამზირი სარაჯიშვილი ქ.№2 ს.კ(01.11.04.026.110), მრავალბინიანი საცხოვრებელი სახლი ბლოკი №6				შპს. "ლოტოსი სარაჯიშვილზე" ს/კ 405682596
არქიტექტორი	დ.ვაშაკიძე		კონსტრუქციული ნაწილი				
			მონოლითური სვეტების და დიაფრაგმების გეგმა 67.85 ნიშნულიდან 71.05 ნიშნულამდე				
კონსტრუქტ.	ა.არჩილია		სტადია მ	ფურც. კ-102	ფ-ბი	დაკვ. №	
შეამოწმა	ლ.ჯაიანი						

მონოლითური სვეტი მს-1

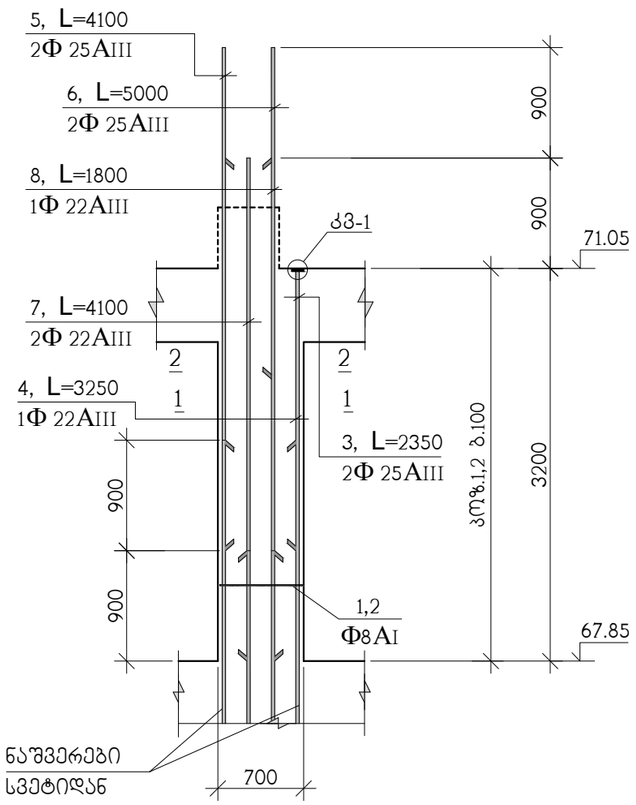

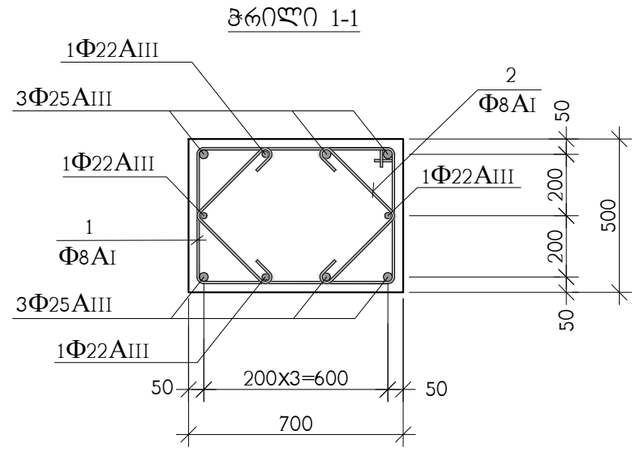

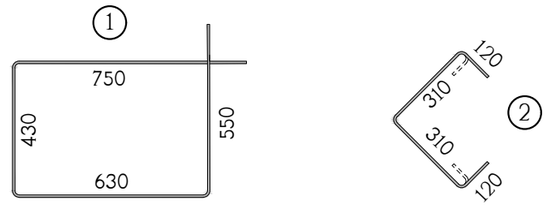

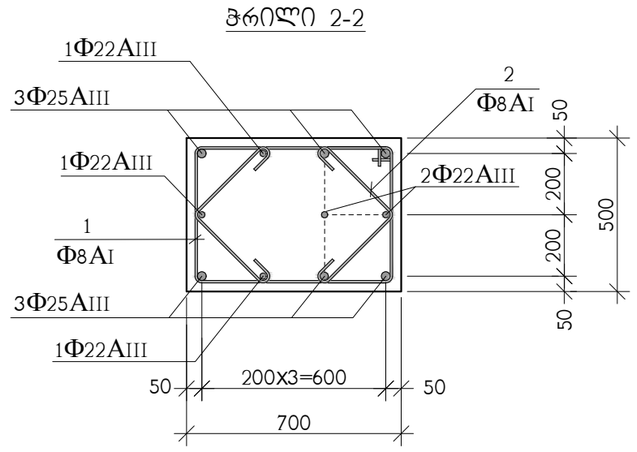

პოზ.	აღნიშვნა	დასახელება	რაოდ. ც.	ერთ-ეული
		მს-1 67.85 ნიშნულიდან 71.05 ნიშნულამდე	10	
1		Φ8AI საბსტ. 5781-828* L=2360	30	0.94 კგ.
2		Φ8AI საბსტ. 5781-828* L=860	60	0.34 კგ.
3		Φ25AIII საბსტ. 5781-828* L=2350	2	9.05 კგ.
4		Φ22AIII საბსტ. 5781-828* L=3250	1	9.69 კგ.
5		Φ25AIII საბსტ. 5781-828* L=4100	2	15.80 კგ.
6		Φ25AIII საბსტ. 5781-828* L=5000	2	19.26 კგ.
7		Φ22AIII საბსტ. 5781-828* L=4100	2	12.24 კგ.
8		Φ22AIII საბსტ. 5781-828* L=1800	1	5.38 კგ.
11		ფურც. –20x90x90 საბსტ. 380-71*	3	1.3 კგ.
		B 30 კლასის ბეტონი		1 მ^3

თანამდებობა	გვარი	ხელმოწერა	ქ. თბილისი, გამზირი სარაჯიშვილი ქ.№2 ს.კ(01.11.04.026.110), მრავალბინიანი საცხოვრებელი სახლი ბლოკი №6				შ.პ.ს. "ზლოქსი სარაჯიშვილზე" ს/კ 405682596
არქიტექტორი	დ.ვაშაკიძე		კონსტრუქციული ნაწილი				
			მონოლითური სვეტი მს-1				
კონსტრუქტ.	ა.არჩილია						
შემამოწმა	ლ.ჯაიანი		სტადია მ	ფურც. კ-103	ფ-ბი	დაკვ. №	

მონოლითური სვეტი მს-2

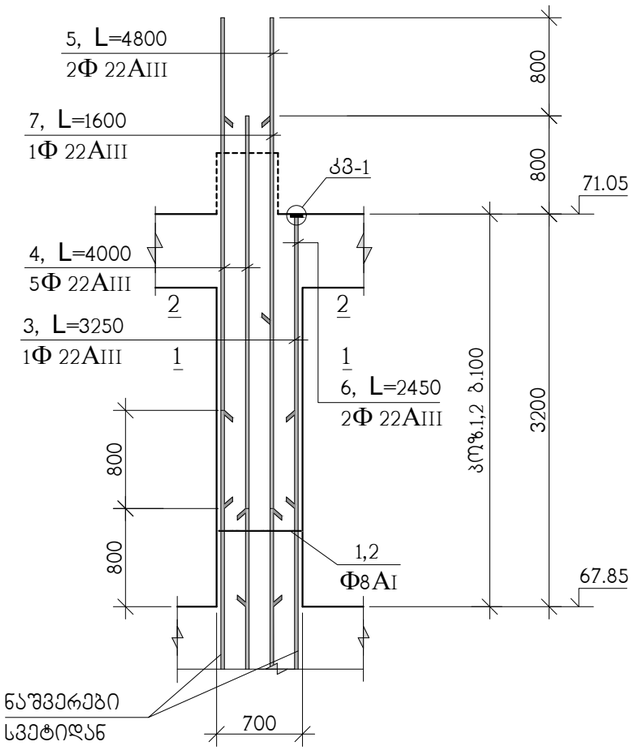

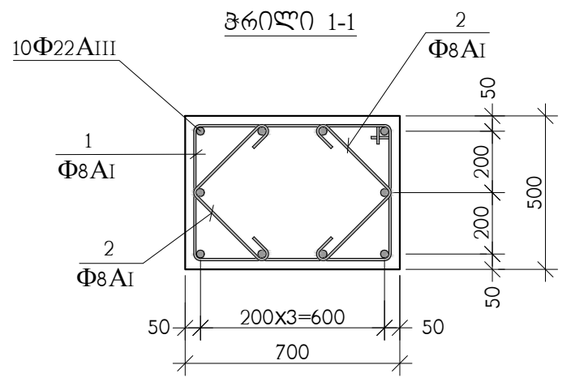

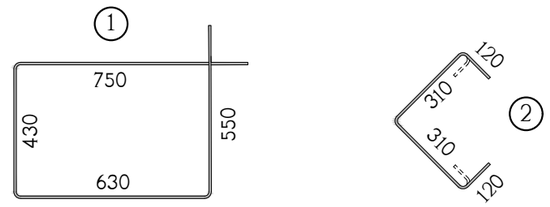

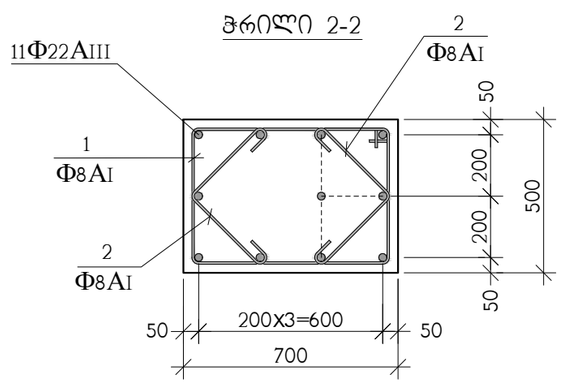

კოჭ.	აღნიშვნა	დასახელება	რაოდ. ც.	ერთ-ეული
		მს-2 67.85 ნიშნულიდან 71.05 ნიშნულამდე	21	
1		Φ8AI სახსტ. 5781-828* L=2360	30	0.94 კგ.
2		Φ8AI სახსტ. 5781-828* L=860	60	0.34 კგ.
3		Φ22AIII სახსტ. 5781-828* L=2350	1	7.01 კგ.
4		Φ22AIII სახსტ. 5781-828* L=4000	5	11.94 კგ.
5		Φ22AIII სახსტ. 5781-828* L=4800	2	14.32 კგ.
6		Φ22AIII სახსტ. 5781-828* L=2450	2	7.31 კგ.
7		Φ22AIII სახსტ. 5781-828* L=1600	1	4.77 კგ.
11		ფურც. –20x90x90 სახსტ. 380-71*	3	1.3 კგ.
		B 30 კლასის ბეტონი		1 $მ^3$

თანამდებობა	გვარი	ხელმოწერა	ქ. თბილისი, გამზირი სარაჯიშვილი ქ.№2 ს.კ(01.11.04.026.110), მრავალბინიანი საცხოვრებელი სახლი ბლოკი №6				შ.პ.ს. "ზლოქსი სარაჯიშვილზე" ს/კ 405682596
არქიტექტორი	დ.ვაშაკიძე		კონსტრუქციული ნაწილი				
კონსტრუქტ.	ა.არჩილია		მონოლითური სვეტი მს-2				
შემოწმა	ლ.ჯაიანი		სტადია მ	ფურც. კ-104	ფ-ბი	დაკვ. №	

მონოლითური სვეტების და დიაფრაგმების გეგმა 71.05 ნიშნულიდან 77.45 ნიშნულამდე

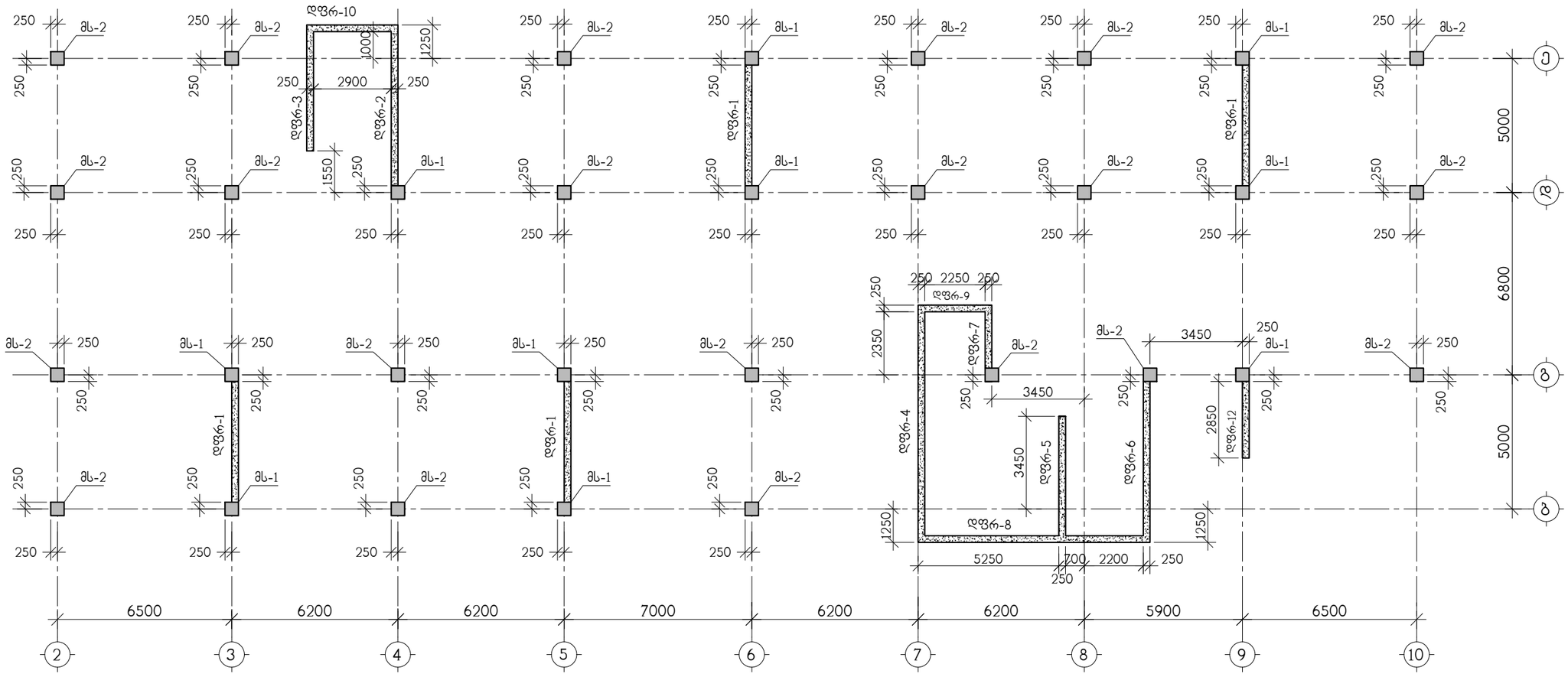

თანამდებობა	გვარი	ხელმოწერა	ქ. თბილისი, გამზირი სარაჯიშვილი ქ.№2 ს.კ(01.11.04.026.110), მრავალბინიანი საცხოვრებელი სახლი ბლოკი №6				შ.პ.ს. "ზლოტმს სარაჯიშვილზე" ს/კ 405682596
			კონსტრუქციული ნაწილი				
არქიტექტორი	დ.ვაშაკიძე		მონოლითური სვეტების და დიაფრაგმების გეგმა 71.05 ნიშნულიდან 77.45 ნიშნულამდე				
კონსტრუქტ.	ა.არჩილია		სტადია მ	ფურც. კ-105	ფ-ბი	დაკვ. №	
შემამოწმა	ლ.ჯაიანი						

მონოლითური სვეტი მს-1

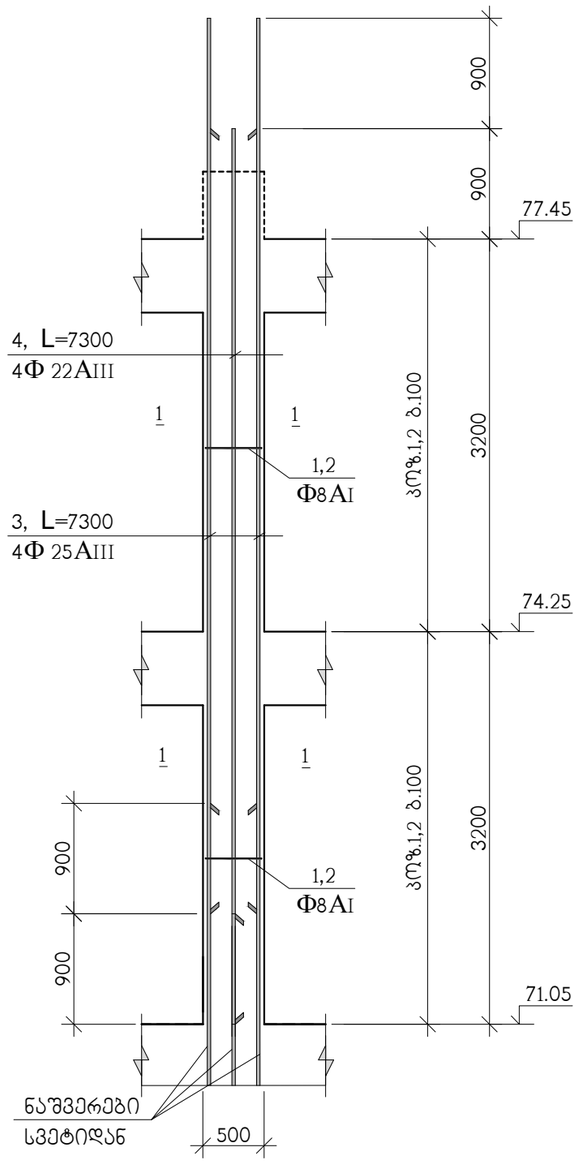

ჭრილი 1-1

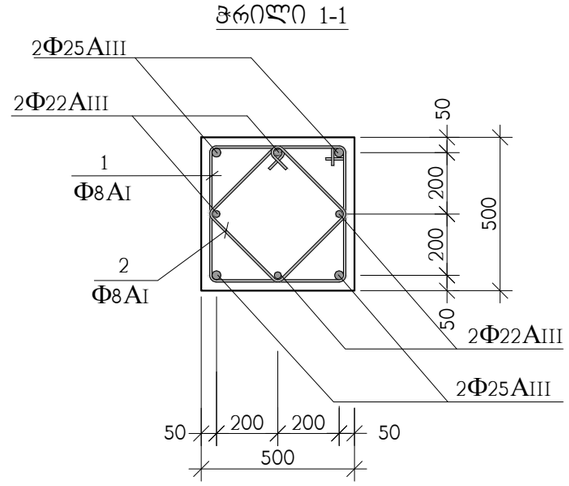

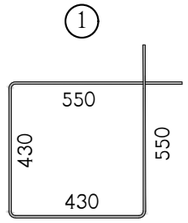

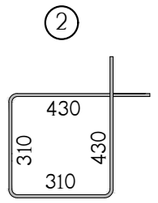

პოზ.	აღნიშვნა	დასახელება	რაოდ. ც.	ერთ-ეული
		მს-1 71.05 ნიშნულიდან 77.45 ნიშნულამდე	10	
1		Ф8AI სახსტ. 5781-828* L=1960	60	0.78 კგ.
2		Ф8AI სახსტ. 5781-828* L=1480	60	0.56 კგ.
3		Ф25AIII სახსტ. 5781-828* L=7300	4	28.12 კგ.
4		Ф22AIII სახსტ. 5781-828* L=7300	4	21.78 კგ.
		B 30 კლასის ბეტონი		1.5 მ^3

თანამდებობა	გვარი	ხელმოწერა	ქ. თბილისი, ბამზირი სარაჯიშვილი ქ.№2 ს.კ(01.11.04.026.110), მრავალბინიანი საცხოვრებელი სახლი ბლოკი №6				შ.პ.ს. "ზლოქსი სარაჯიშვილზე" ს/კ 405682596
არქიტექტორი	დ.ვაშაკიძე		კონსტრუქციული ნაწილი				
			მონოლითური სვეტი მს-1				
კონსტრუქტ.	ა.არჩილია						
შემამოწმა	ლ.ჯაიანი		სტადია მ	ფურც. კ-106	ფ-ბი	დაკვ. №	

მონოლითური სვეტი მს-2

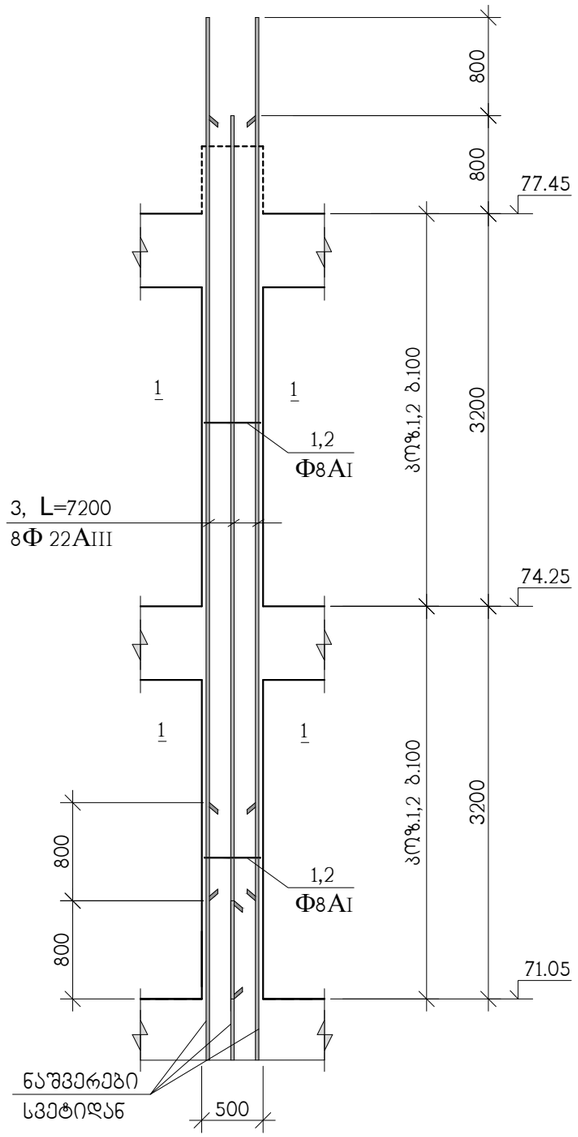

ჭრილი 1-1

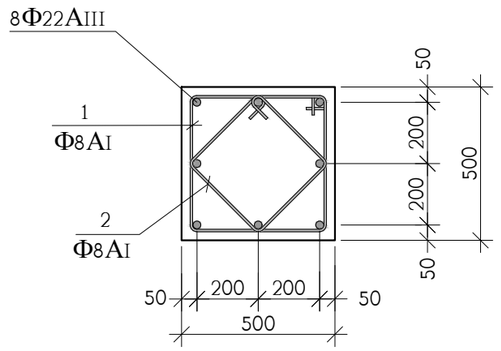

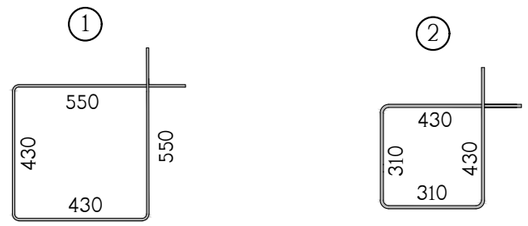

პოზ.	აღნიშვნა	დასახელება	რაოდ. ც.	ერთ-ეული
		მს-2 71.05 ნიშნულიდან 77.45 ნიშნულამდე	21	
1		Φ8AI სახსტ. 5781-828* L=1960	60	0.78 კგ.
2		Φ8AI სახსტ. 5781-828* L=1480	60	0.56 კგ.
3		Φ25AIII სახსტ. 5781-828* L=7200	8	21.48 კგ.
		B 30 კლასის ბეტონი		1.5 მ^3

თანამდებობა	გვარი	ხელმოწერა	ქ. თბილისი, ბამზირი სარაჯიშვილი ქ.№2 ს.კ(01.11.04.026.110), მრავალბინიანი საცხოვრებელი სახლი ბლოკი №6				შ.პ.ს. "ბლოკსი სარაჯიშვილზე" ს/კ 405682596
არქიტექტორი	დ.ვაშაკიძე		კონსტრუქციული ნაწილი				
კონსტრუქტ.	ა.არჩილია		მონოლითური სვეტი მს-2				
შემამოწმა	ლ.ჯაიანი		სტადია მ	ფურც. კ-107	ფ-ბი	დაკვ. №	

მონოლითური სვეტების და დიაფრაგმების ბეგმა 77.45 ნიშნულიდან 83.85 ნიშნულამდე

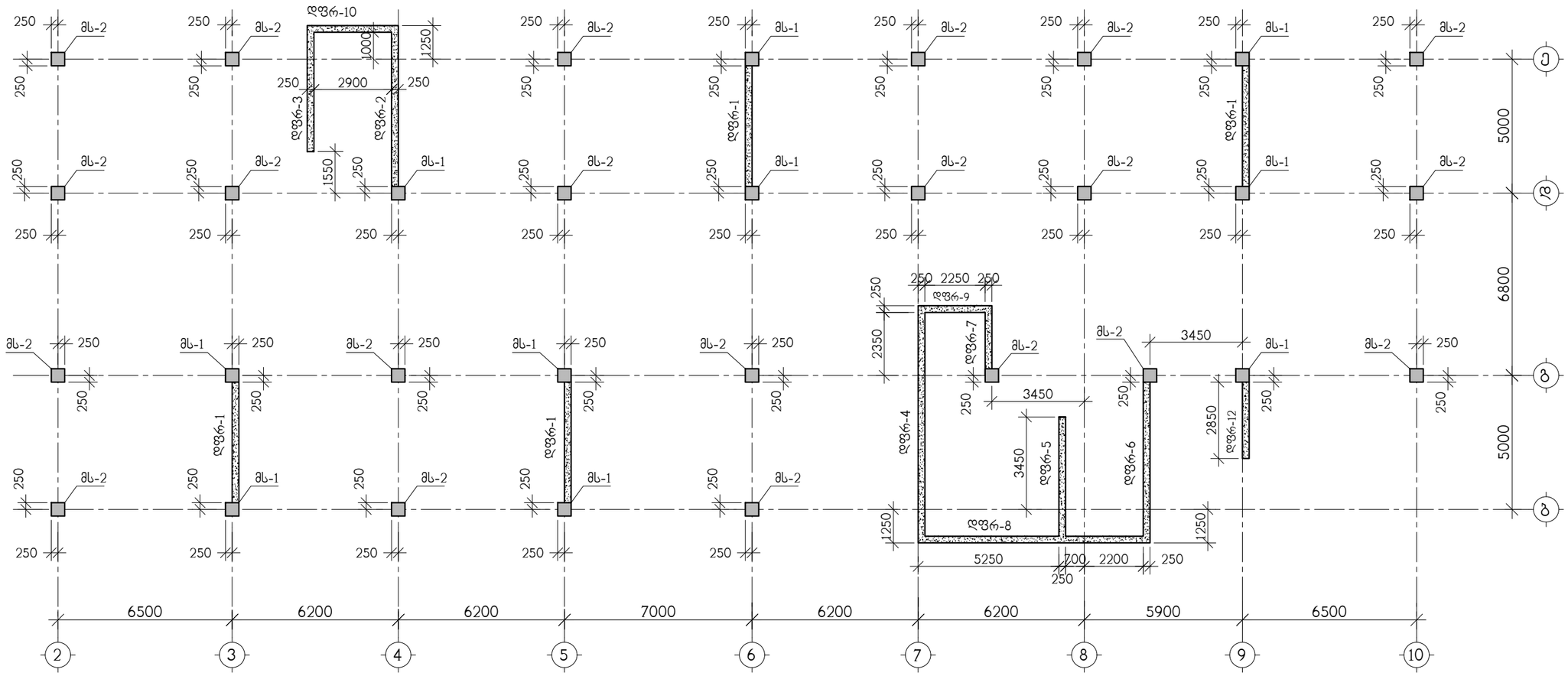

თანამდებობა	გვარი	ხელმოწერა	ქ. თბილისი, ბამზირი სარაჯიშვილი ქ.№2 ს.კ(01.11.04.026.110), მრავალბინიანი საცხოვრებელი სახლი ბლოკი №6					შ.პ.ს. "ზლოტნი სარაჯიშვილზე" ს/კ 405682596
არქიტექტორი	დ.ვაშაკიძე		კონსტრუქციული ნაწილი					
			მონოლითური სვეტების და დიაფრაგმების ბეგმა 77.45 ნიშნულიდან 83.85 ნიშნულამდე					
კონსტრუქტ.	ა.არჩილია		სტადია მ	ფურც. კ-108		ფ-ბი	დკვ. №	
შეამოწმა	ლ.ჯაიანი							

მონოლითური სვეტი მს-1

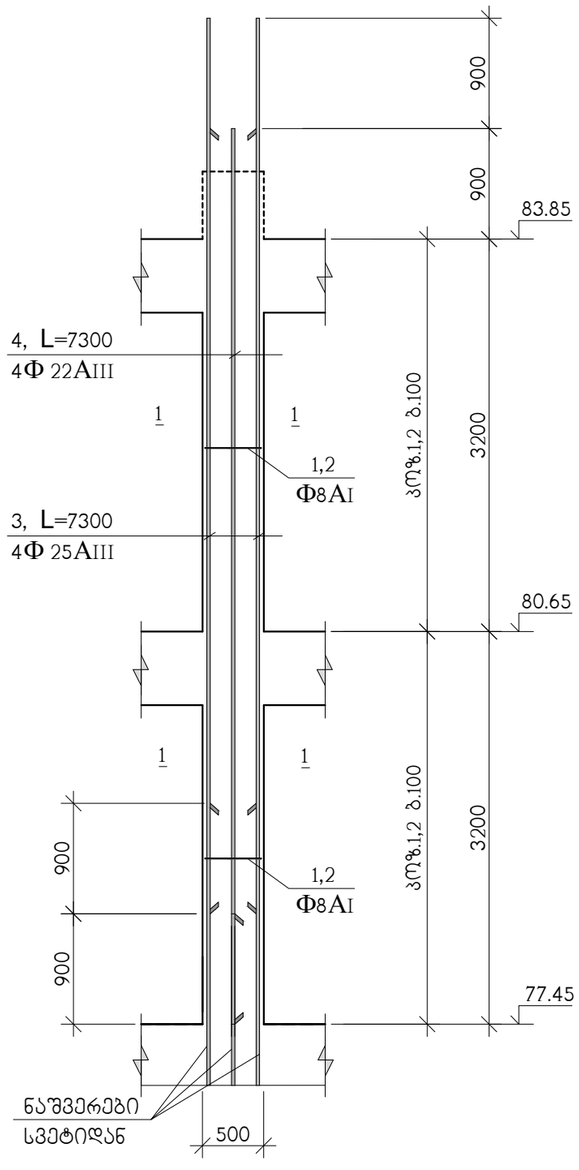

ჭრილი 1-1

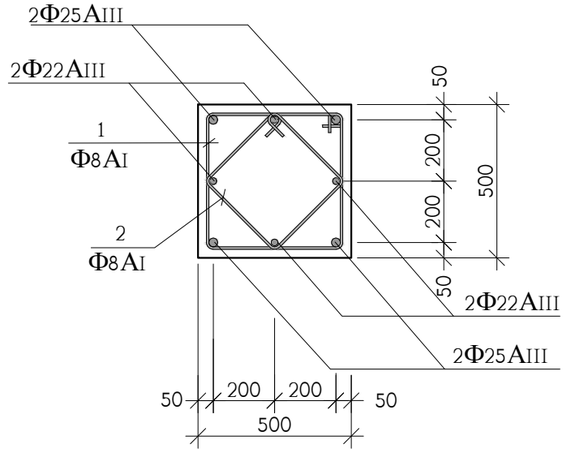

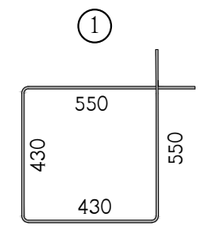

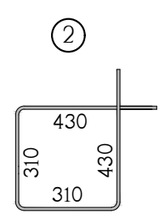

პოზ.	აღნიშვნა	დასახელება	რაოდ. ც.	ერთ-ეული
		მს-1 77.45 ნიშნულიდან 83.85 ნიშნულამდე	10	
1		Φ8AI საბსტ. 5781-828* L=1960	60	0.78 კგ.
2		Φ8AI საბსტ. 5781-828* L=1480	60	0.56 კგ.
3		Φ25AIII საბსტ. 5781-828* L=7300	4	28.12 კგ.
4		Φ22AIII საბსტ. 5781-828* L=7300	4	21.78 კგ.
		B 30 კლასის ბეტონი		1.5 მ^3

თანამდებობა	გვარი	ხელმოწერა	ქ. თბილისი, გამზირი საარჯიშვილი ქ.№2 ს.კ(01.11.04.026.110), მრავალბინიანი საცხოვრებელი სახლი ბლოკი №6				შ.პ.ს. "ზლოჭანი სარჯიშვილზე" ს/კ 405682596
არქიტექტორი	დ.ვაშაკიძე		კონსტრუქციული ნაწილი				
კონსტრუქტ.	ა.არჩილია		მონოლითური სვეტი მს-1				
შემამოწმა	ლ.ჯაიანი		სტადია მ	ფურც. კ-109	ფ-ბი	დაკვ. №	

მონოლითური სვეტი მს-2

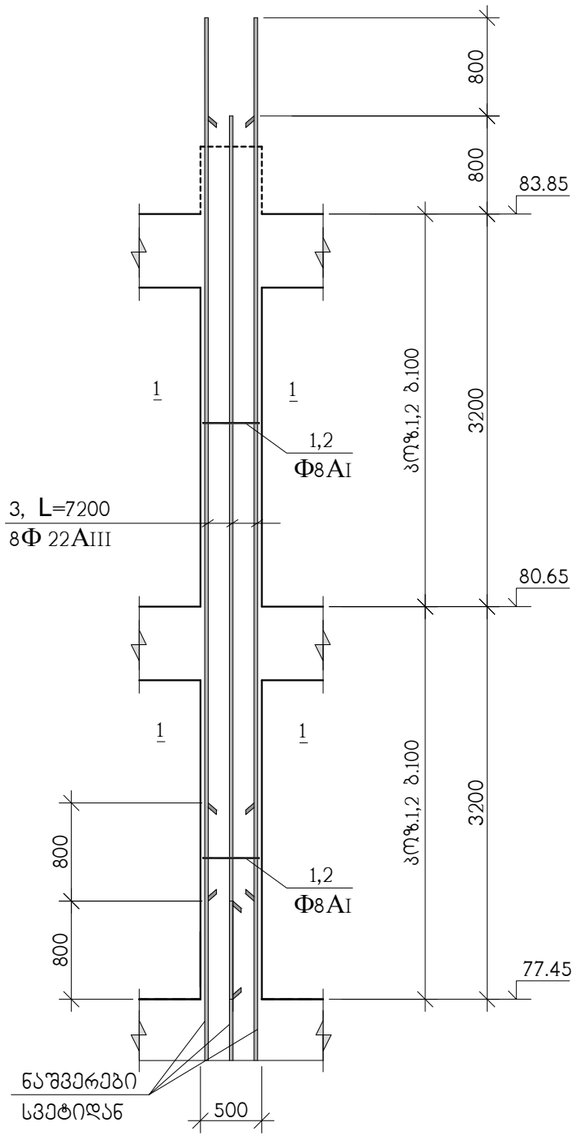

ჭრილი 1-1

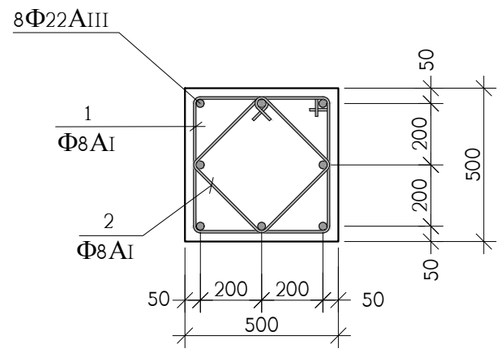

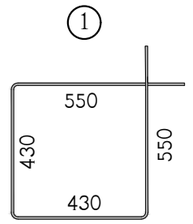

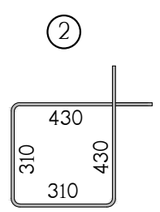

პოზ.	აღნიშვნა	დასახელება	რაოდ. ც.	ერთ-ეული
		მს-2 77.45 ნიშნულიდან 83.85 ნიშნულამდე	21	
1		Ф8AI სახსტ. 5781-828* L=1960	60	0.78 კგ.
2		Ф8AI სახსტ. 5781-828* L=1480	60	0.56 კგ.
3		Ф25AIII სახსტ. 5781-828* L=7200	8	21.48 კგ.
		B 30 კლასის ბეტონი		1.5 მ^3

თანამდებობა	გვარი	ხელმოწერა	ქ. თბილისი, გამზირი სარაჯიშვილი ქ.№2 ს.კ(01.11.04.026.110), მრავალბინიანი საცხოვრებელი სახლი ბლოკი №6				შ.პ.ს. "ზლოქსი სარაჯიშვილზე" ს/კ 405682596
არქიტექტორი	დ.ვაშაკიძე		კონსტრუქციული ნაწილი				
კონსტრუქტ.	ა.არჩილია		მონოლითური სვეტი მს-2				
შემოწმა	ლ.ჯაიანი		სტადია მ	ფურც. კ-110	ფ-ბი	დაკვ. №	

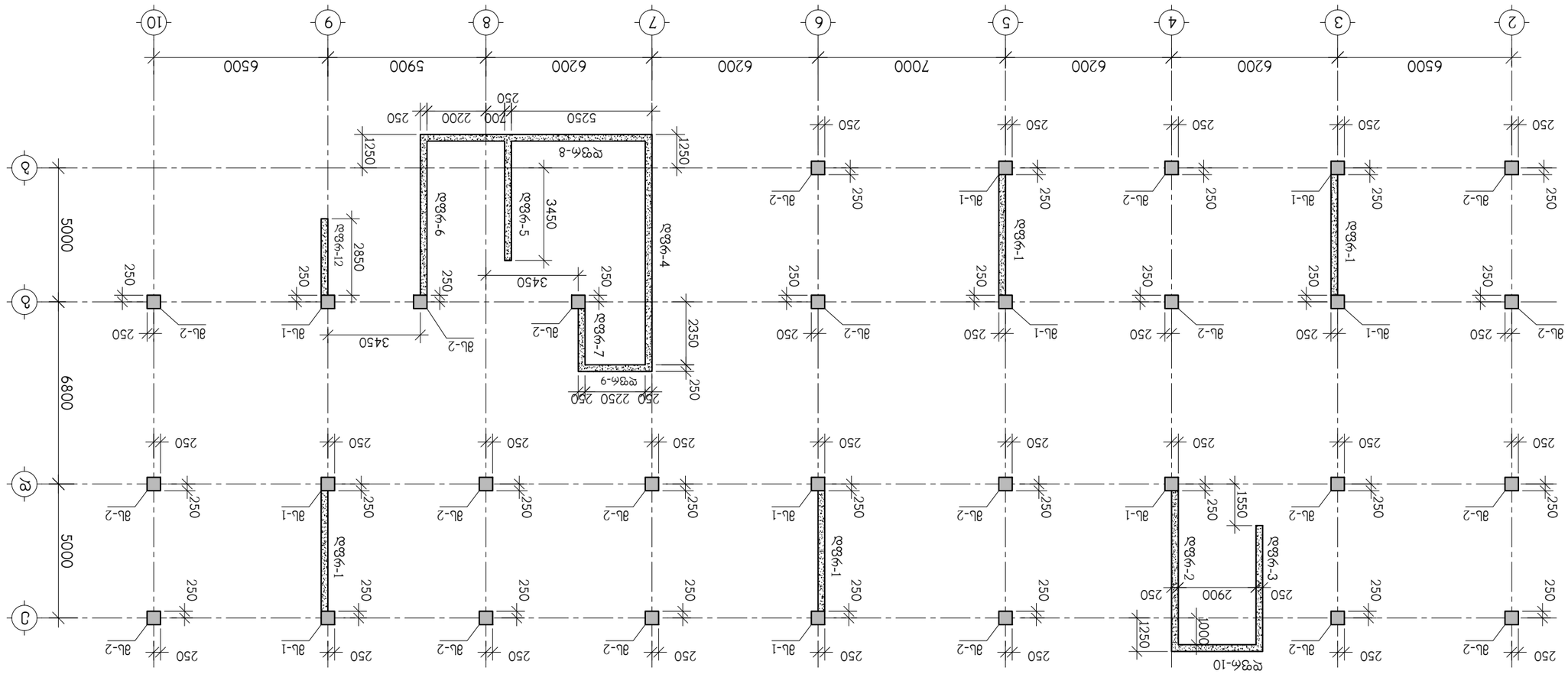

ամբողջությամբ լցնել գունային գծանկարով 83.85 ճոպանային 87.05 ճոպանային գծանկարով

Գլխավոր ճարտ.	Ցայտուն	Հաստատված է	Ա. Ղահրամանյան և ուրիշներ, Հայաստանի Հանրապետության Լոռու մարզի Ալավերդի համայնքի Ալավերդի №6 միջնակարգ դպրոցի շենքի կապիտալ վերանորոգման նախագիծ		
Նախագծման փուլ	Ք.Ա.Գ.Ա.		ԱՄԲԼՈՒՆԱՅԻՆ ԵՎ ՀՈՍԱՆՔԱՅԻՆ ՀԱՏԱԿՆԵՐԻ ՀԱՏԱԿԱԳԾԱՅԻՆ ԼՈՒԾՈՒՄՆԵՐ		
			ՀԱՄԱՐԿԱՅԻՆ ՀԱՏԱԿԱԳԾԱՅԻՆ ԼՈՒԾՈՒՄՆԵՐ ԵՎ ՀՈՍԱՆՔԱՅԻՆ ՀԱՏԱԿՆԵՐԻ ՀԱՏԱԿԱԳԾԱՅԻՆ ԼՈՒԾՈՒՄՆԵՐ		
Ղեկավարող	Ա.Ղահրամանյան		83.85 ճոպանային 87.05 ճոպանային գծանկարով		
Գլխավոր ինժեներ	Ա.Ղահրամանյան				
Գլխավոր ճարտ.	Ա.Ղահրամանյան	Ա-111	Ա-ՀՀ	8	Լիստ

ՀՀ, ք. Երևան, Հանրապետության պող. 49/1
"ՀԱՅԱՐԿՈՒԹՅՈՒՆ" ՍՊԸ
96528596

მონოლითური სვეტის და დიაფრაგმების გეგმა 87.05 ნიშნულზე

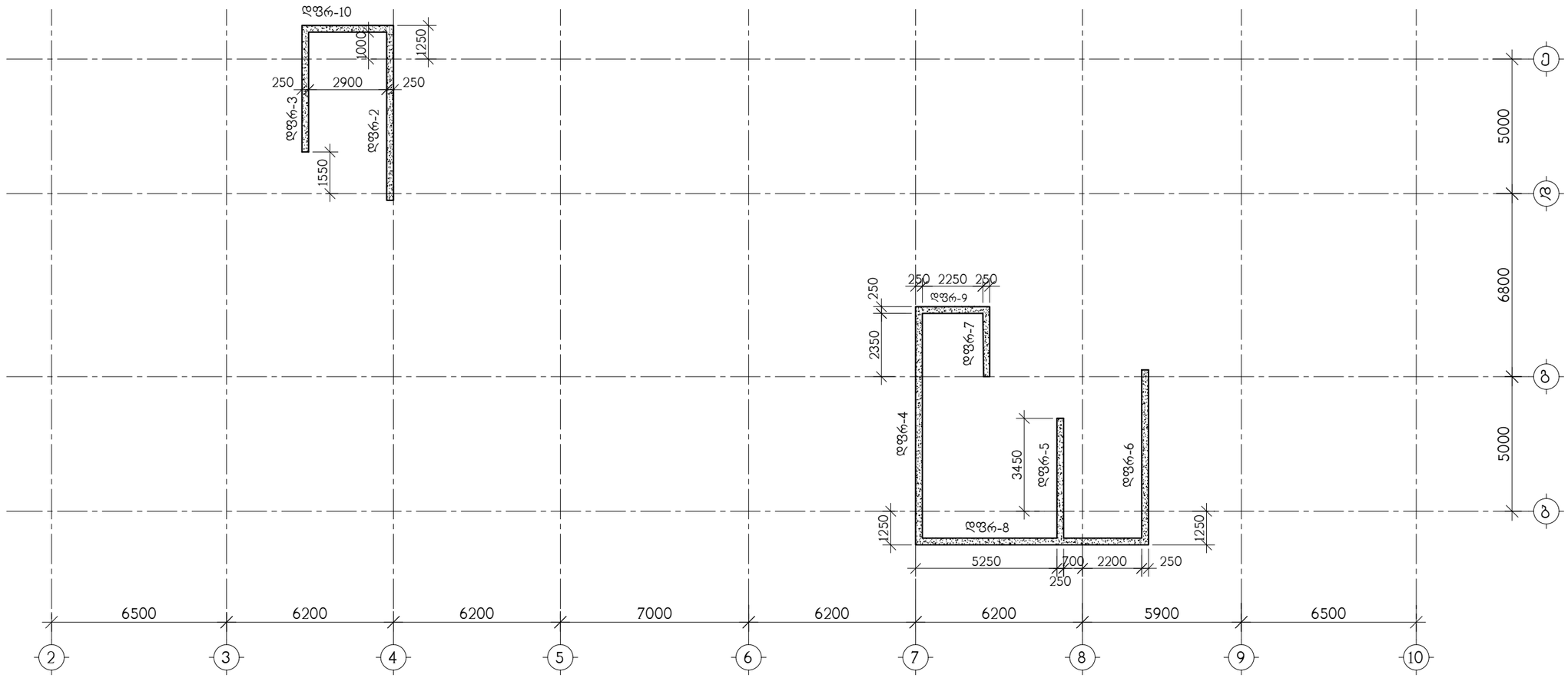

თანამდებობა	გვარი	ხელმოწერა	ქ. თბილისი, გამზირი სარაჯიშვილი ქ.№2 ს.კ(01.11.04.026.110), მრავალბინიანი საცხოვრებელი სახლი ბლოკი №6				შ.პ.ს. "ზლოქსი სარაჯიშვილზე" ს/კ 405682596
			კონსტრუქციული ნაწილი				
არქიტექტორი	დ.ვაშაკიძე		მონოლითური სვეტის და დიაფრაგმების გეგმა 87.05 ნიშნულზე				
კონსტრუქტ.	ა.არჩილია						
შეამოწმა	ლ.ჯაიანი		სტადია მ	ფურც. კ-112	ფ-ბი	დაკვ. №	

მონოლითური სვეტი მს-1

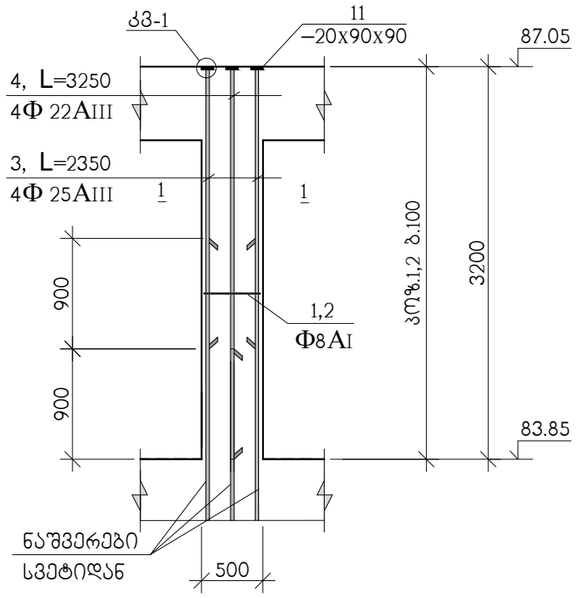

კვანძი; კვ-1

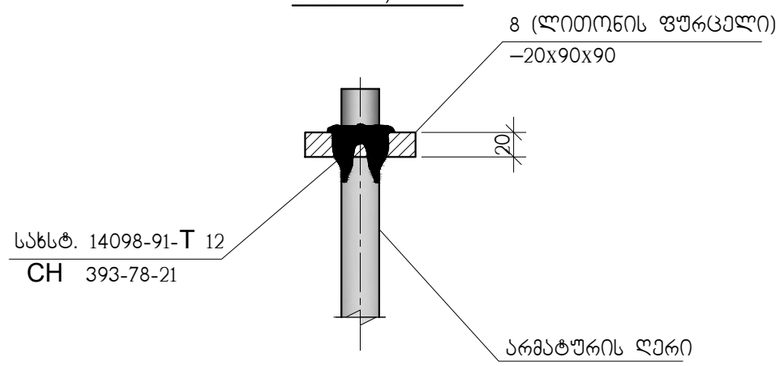

პოზ. 8

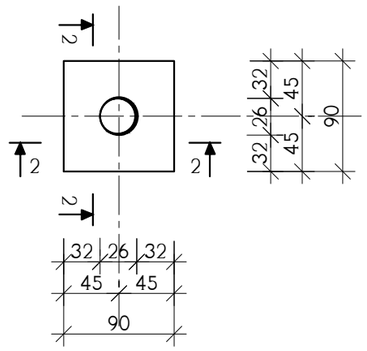

2–2

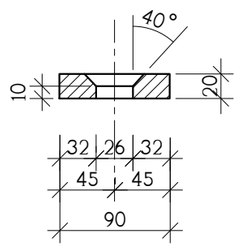

ჭრილი 1-1

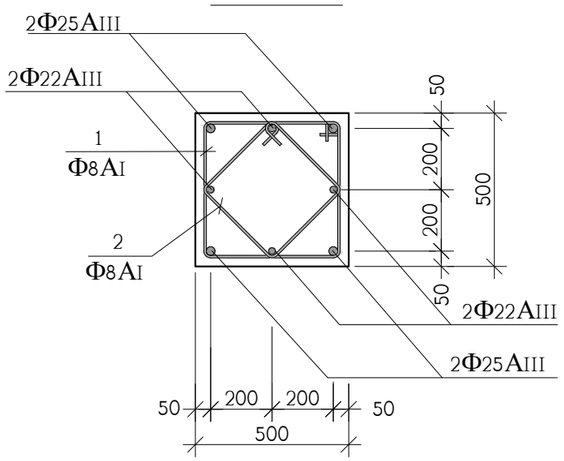

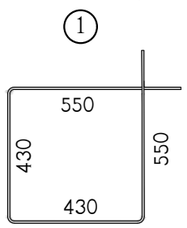

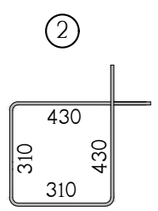

პოზ.	აღნიშვნა	დასახელება	რაოდ. ც.	ერთ-ეული
		მს-1 83.85 ნიშნულიდან 87.05 ნიშნულამდე	10	
1		Ф8AI სახსტ. 5781-828* L=1960	30	0.78 კგ.
2		Ф8AI სახსტ. 5781-828* L=1480	30	0.56 კგ.
3		Ф25AIII სახსტ. 5781-828* L=2350	4	9.05 კგ.
4		Ф22AIII სახსტ. 5781-828* L=3250	4	9.70 კგ.
11		ფურც. –20x90x90 სახსტ. 380-71*	8	1.3 კგ.
		B 30 კლასის ბეტონი		0.7 მ³

თანამდებობა	გვარი	ხელმოწერა	ქ. თბილისი, ბამზირი სარაჯიშვილი ქ.№2 ს.კ(01.11.04.026.110), მრავალბინიანი საცხოვრებელი სახლი ბლოკი №6				შ.პ.ს. "ზლოტმნი სარაჯიშვილზე" ს/კ 405682596
არქიტექტორი	დ.ვაშაკიძე		კონსტრუქციული ნაწილი				
კონსტრუქტ.	ა.არჩილია		მონოლითური სვეტი მს-1				
შემამოწმა	ლ.ჯაიანი		სტადია მ	ფურც. კ-113	ფ-ბი	დაკვ. №	

მონოლითური სვეტი მს-2

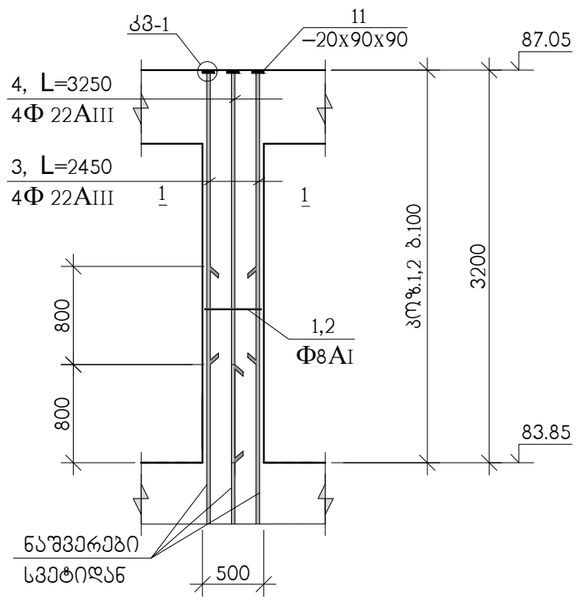

ჭრილი 1-1

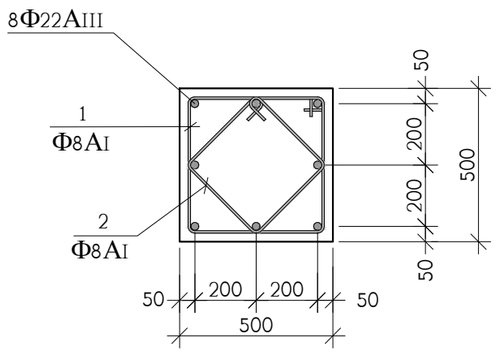

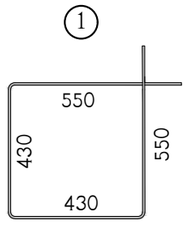

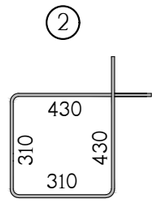

პოზ.	აღნიშვნა	დასახელება	რაოდ. ც.	ერთ-ეული
		მს-2 83.85 ნიშნულიდან 87.05 ნიშნულამდე	21	
1		Ф8AI სახსტ. 5781-828* L=1960	30	0.78 კგ.
2		Ф8AI სახსტ. 5781-828* L=1480	30	0.56 კგ.
3		Ф22AIII სახსტ. 5781-828* L=2450	4	7.31 კგ.
4		Ф22AIII სახსტ. 5781-828* L=3250	4	9.70 კგ.
11		ფურც. –20x90x90 სახსტ. 380-71*	8	1.3 კგ.
		B 30 კლასის ბეტონი		0.7 მ^3

თანამდებობა	გვარი	ხელმოწერა	ქ. თბილისი, გამზირი სარაჯიშვილი ქ.№2 ს.კ(01.11.04.026.110), მრავალბინიანი საცხოვრებელი სახლი ბლოკი №6				შ.პ.ს. "ზლოჭსი სარაჯიშვილზე" ს/კ 405682596
არქიტექტორი	დ.ვაშაკიძე		კონსტრუქციული ნაწილი				
			მონოლითური სვეტი მს-2				
კონსტრუქტ.	ა.არჩილია						
შემოწმა	ლ.ჯაიანი		სტადია მ	ფურც. კ-114	ფ-ბი	დაკვ. №	

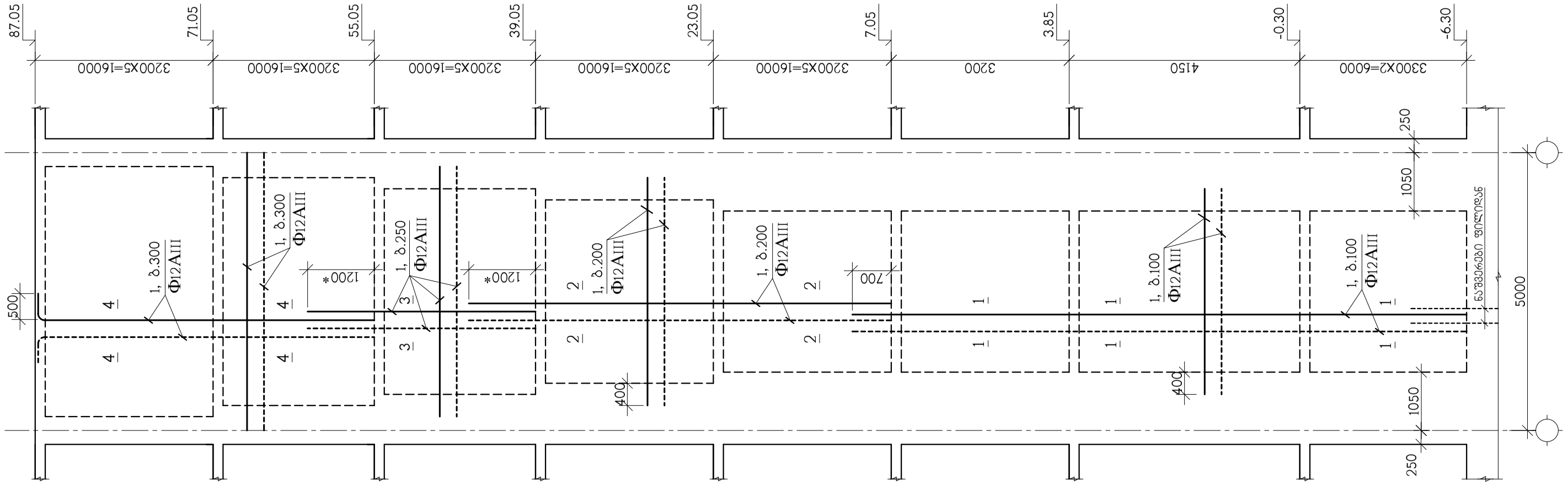

მონოლითური დიაფრაგმა დფრ-1

* ბრძივი არმატურული ღერძების გადაბმის სიგრძე მილებით იქნას მხოლოდ მოცემულ ნიშნულებზე ბიჯის ცვლილების დროს

დიაფრაგმების არმირების დეტალები იხილეთ კ-128-:-132 ნახაზებზე

სპეციფიკაციები იხილეთ კ-133-:-134 ნახაზებზე

თანამდებობა	გვარი	ხელმოწერა	ქ. თბილისი, გამზირი სარაჯიშვილი ქ.№2 ს.კ(01.11.04.026.110), მრავალბინიანი საცხოვრებელი სახლი ბლოკი №6				შ.პ.ს. "ხლოცსი სარაჯიშვილზე" ს/კ 405682596
არქიტექტორი	დ.ვაშაკიძე		კონსტრუქციული ნაწილი				
კონსტრუქტ.	ა.არჩილია		მონოლითური დიაფრაგმა დფრ-1				
შემამოწმა	ლ.ჯაიანი		სტადია მ	ფურც. კ-115	ფ-ბი	დაკვ. №	

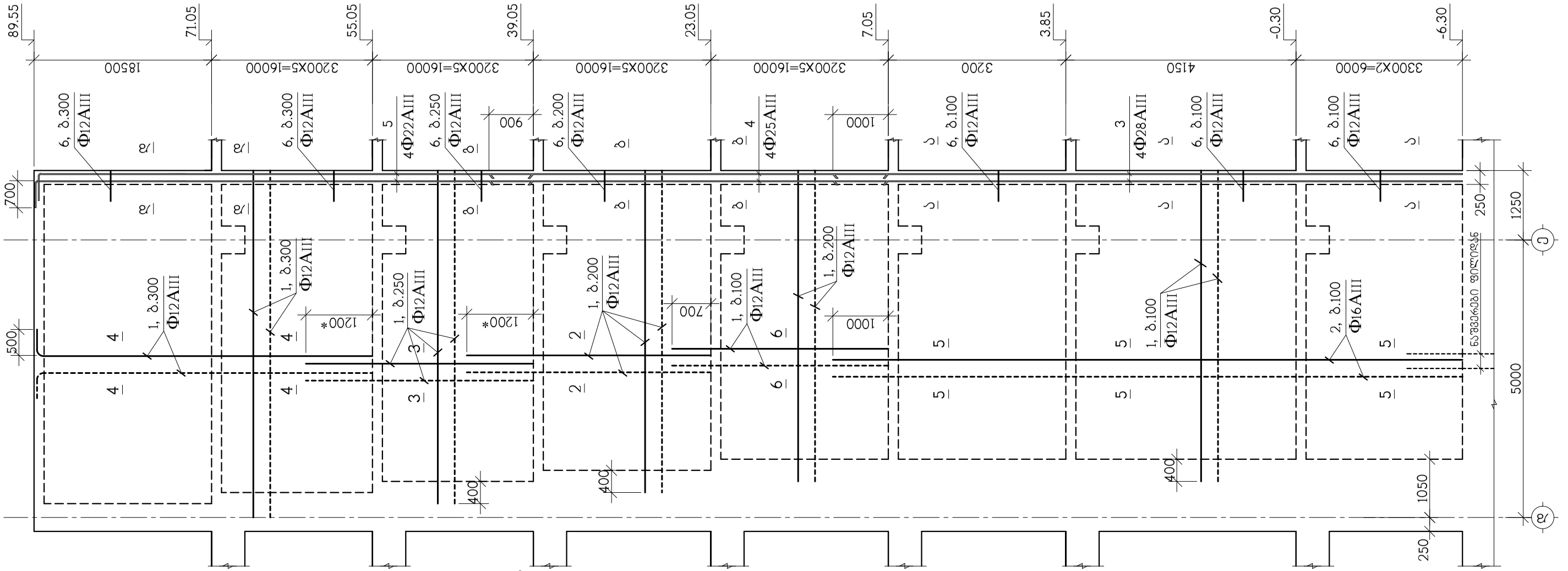

მონოლითური დიაფრაგმა დფრ-2

* ბრძივი არმატურული ღეროების გადაბმის სიგრძე მილებულ იქნას მხოლოდ მოცემულ ნიშნულებზე ბეტონის ფრთს

დიაფრაგმების არმირების დეტალები იხილეთ კ-128-:-132 ნახაზებზე

სპეციფიკაციები იხილეთ კ-133-:-134 ნახაზებზე

თანამდებობა	გვარი	ხელმოწერა	ქ. თბილისი, გამზირი სარაჯიშვილი ქ.№2 ს.კ(01.11.04.026.110), მრავალბინიანი საცხოვრებელი სახლი ბლოკი №6			შ.პ.ს. "ზლოქსი სარაჯიშვილზე" ს/კ 405682596
არქიტექტორი	დ.ვაშაკიძე		კონსტრუქციული ნაწილი			
კონსტრუქტ.	ა.არჩილია		მონოლითური დიაფრაგმა დფრ-2			
შეამოწმა	ლ.ჯაიანი		სტადია მ	ფურც. კ-116	ფ-ბი	დაკვ. №

მონოლითური რკინაბეტონის ფილა Ф3რ-3

თანამდებობის პირი	ლ.ჯანელიძე		
უფროსი ინჟინერ-კონსტრუქტორი	ნ.ბერიძე		
პროექტის ხელმძღვანელი	ა.ოსეფაშვილი		
მთავარი ინჟინერი	ლ.ჯანელიძე		

				ა. თბილისი, ბაგრატიონის ქუჩა №14 ა(01.11.04.026.110), ბინა №6	
				ამონაწერი ტექნიკური პირობებიდან №1	
				ამონაწერი საკადასტრო გეგმიდან	
				ფრაგმენტი საძირკვლის ფილა-3	

მონოლითური დისკრასზე დფრ-4

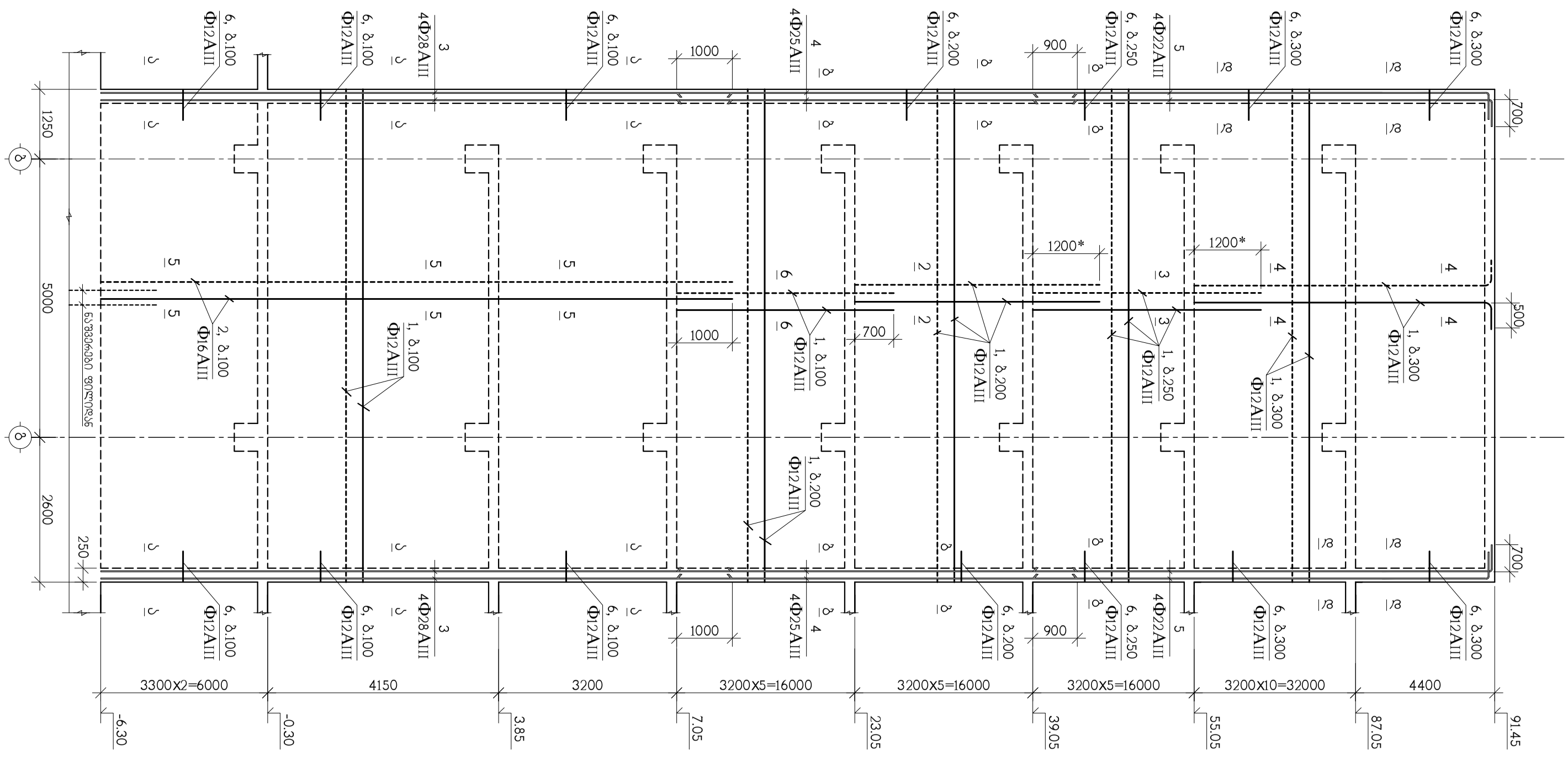

თანამდებობა	ხელმოწერა	ელ.ფოსტა	სახელი, გვარი
ავტორი		ე.ბურჭულაძე	ავტორი

მონოლითური დიაფრაგმა ღერძ-5

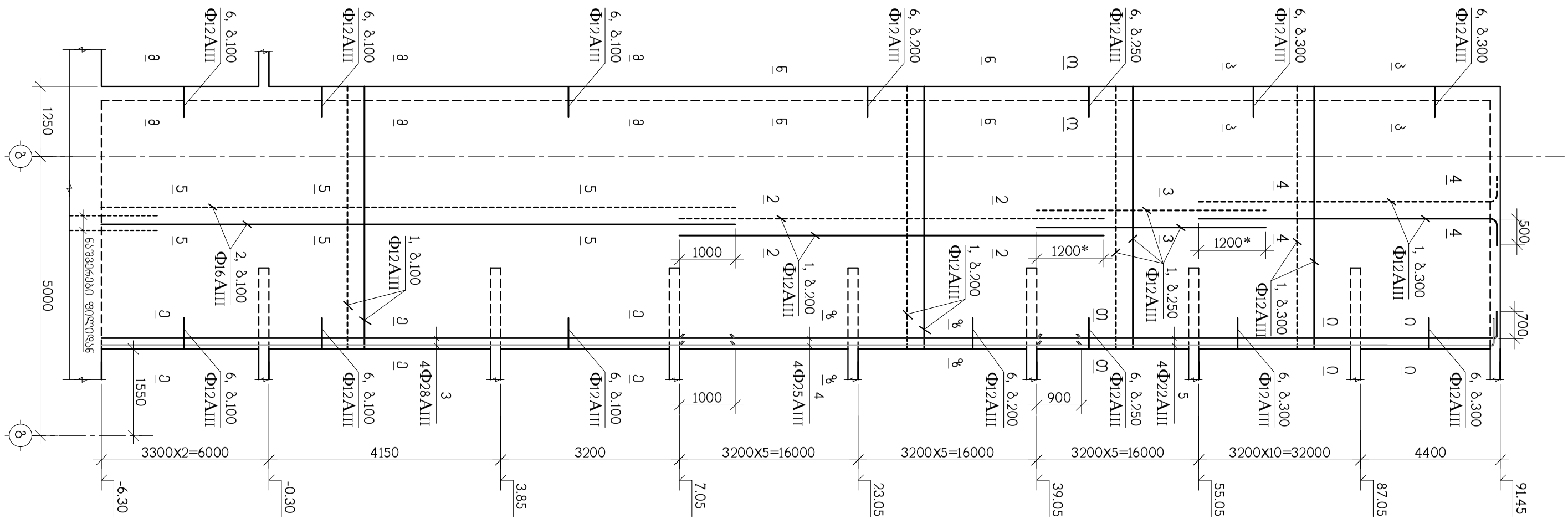

თანამშრომლები				ქ. თბილისი, ბაგრატიონი ბაგრატოვნის ქუჩა №6 ბინა №2 ს/კ(01.11.04.026.110), ტელ: 577 93 93 93		
ხელმძღვანელი	ლ.ბერიძე						
პროექტის ხელმძღვანელი	ნ.ჯანაშია						
კონსულტანტი							
გენერალური დირექტორი	ა.ოსეფაშვილი						

მონოლითური დისვრისბმა დფვრ-6

თანამდებობის დასახელება	ხელმოწერა	ელ.ვერსიის ავტორიზაციის კოდი	
პროექტის ხელმძღვანელი		ელ.ვერსია	
პროექტის მთავარი ინჟინერი		ე.ჯანაშია	
პროექტის ავტორი		ე.ჯანაშია	
დეტალი 8	ცვლილება	ფურცლის #	ფურცლების რაოდენობა
		დ-120	დ-8

შპს "ელმაქსი"
ს/კ 405682596

ქ. თბილისი, ბაგრატიონი ხანძალიანების ქუჩის მე6 მკვეთრი ხაზით ლიანდაგის ბლოკი №6

მონოლითური დეტალი დფვრ-6

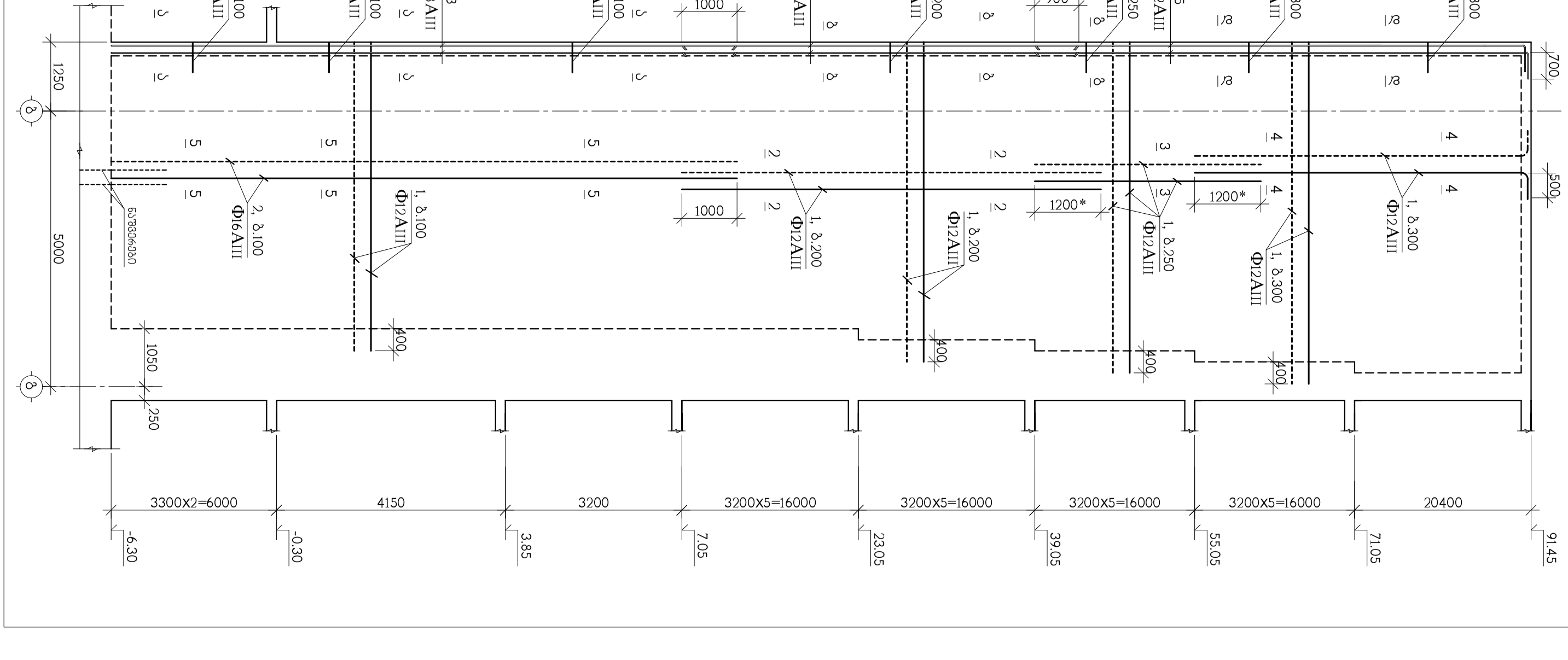

ამწემლითმოძრავი ხიდსაგზავნი ხიდი-7

თანამშრომელი	ხელმოწერა		
ხელმძღვანელი	ლ.ჯანჯღავა		
პროექტის ავტორი	ე.ჯანჯალია		
ნაკეთობის ნომერი	ხე.ჯანჯალია		
დამკვეთი		ამწემლითმოძრავი ხიდსაგზავნი ხიდი-7	
		ქ. თბილისი, ხავშიანი სანაპირო ქუჩა 3 №6 კადასტრული კოდი 01.11.04.026.110, ნაკვეთის ფართობი 0.1 ჰა	
	ხელმოწერა	ნახაზის დასახელება	ფურცლების რაოდენობა
ორგანიზაციის დასახელება			

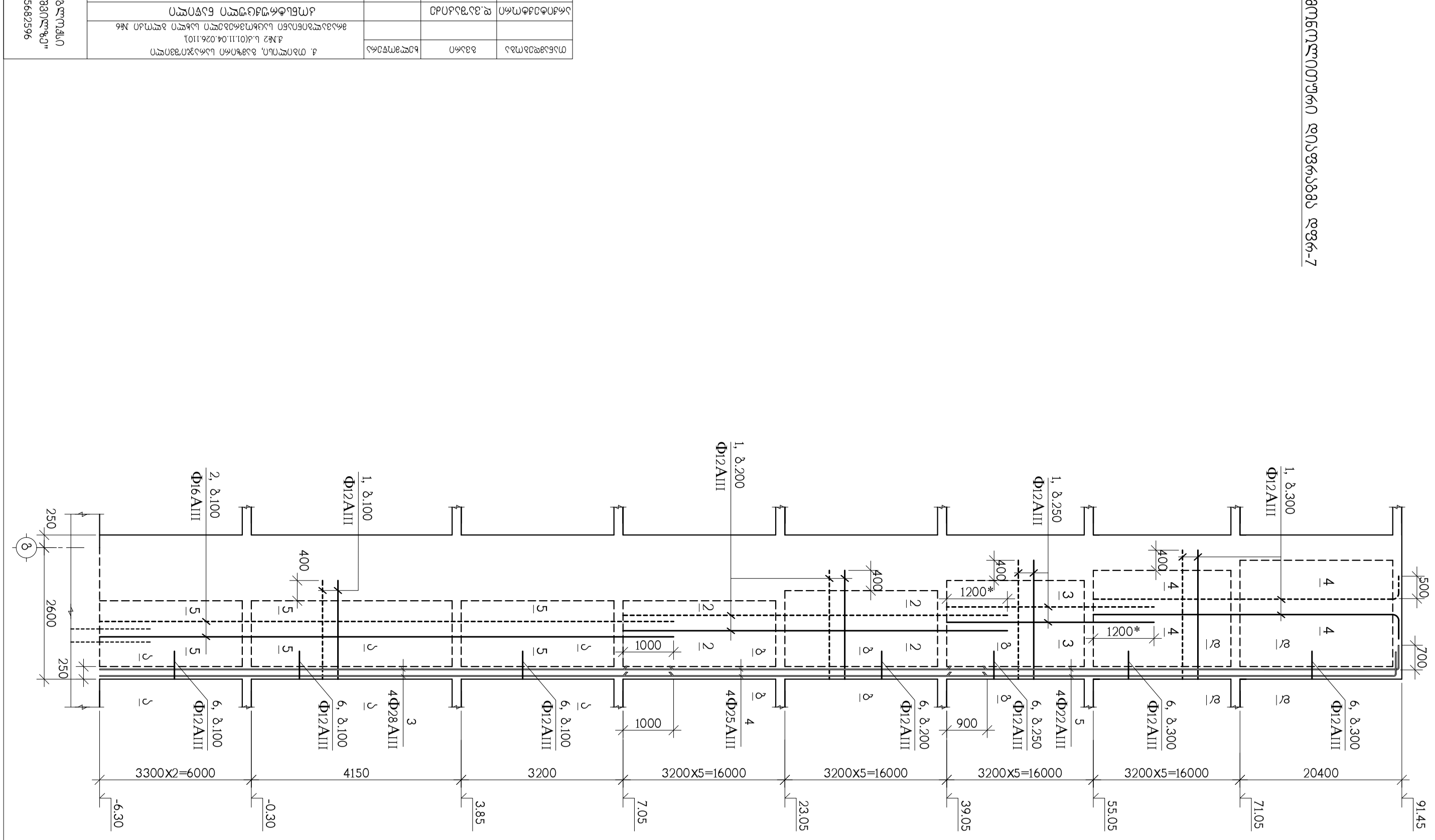

ს.ს. "ელმამქნი"	ხელმოწერა						
სარაჯიშვილის №2							
405682596							
ს/კ							

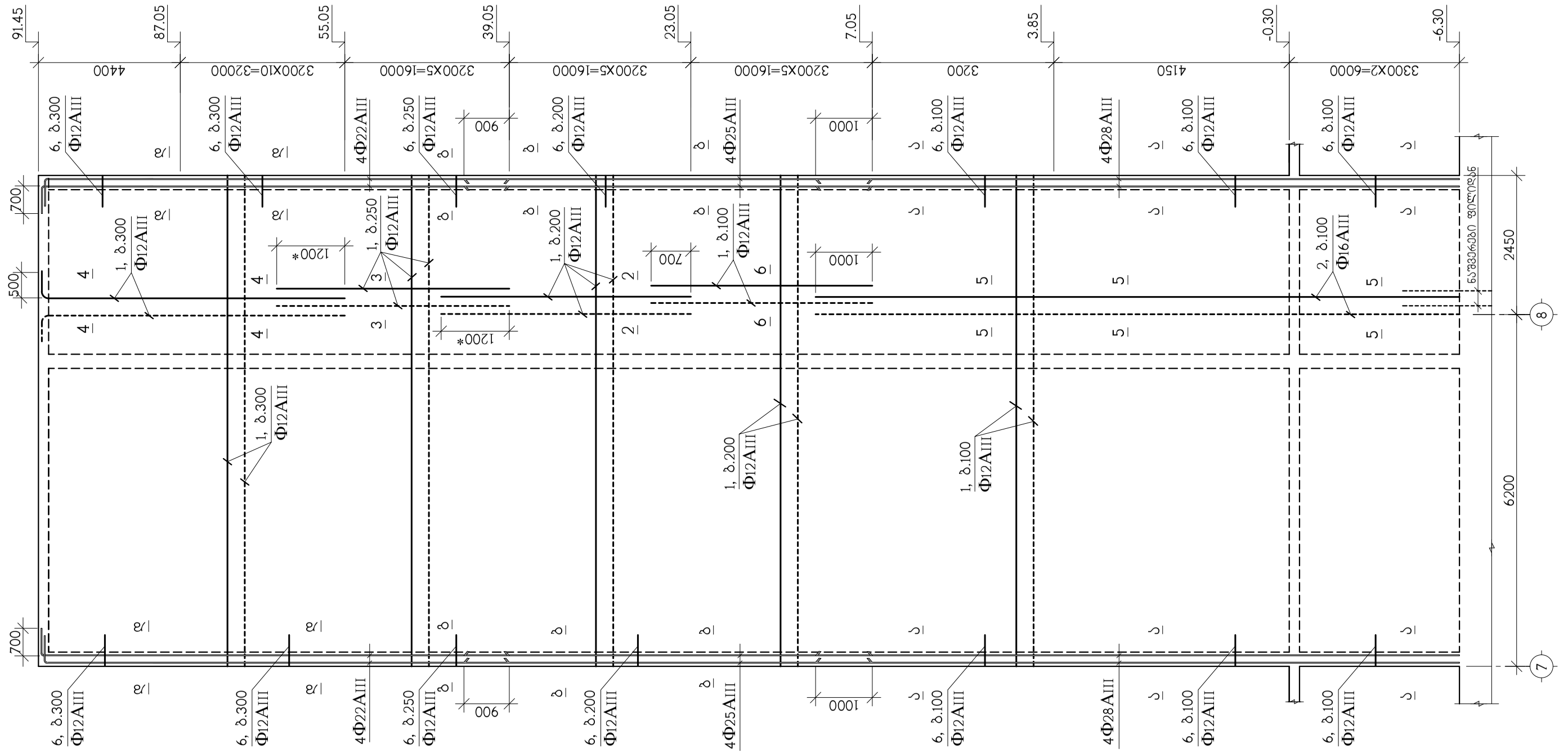

მონოლითური დიაფრაგმა დფრ-8

თანამდებობა	გვარი	ხელმოწერა	ქ. თბილისი, გამზირი სარაჯიშვილი ქ.№2 ს.კ(01.11.04.026.110), მრავალბინიანი საცხოვრებელი სახლი ბლოკი №6			შ.პ.ს. "ზლოჭსი სარაჯიშვილზე" ს/კ 405682596
არქიტექტორი	დ.ვაშაკიძე		კონსტრუქციული ნაწილი			
			მონოლითური დიაფრაგმა დფრ-8			
კონსტრუქტ.	ა.არჩილია					
შემამოწმა	ლ.ჯაიანი		სტადია მ	ფურც. კ-122	ფ-ბი	დაკვ. №

მონოლითური რკინაბეტონის ფილა ზ-9

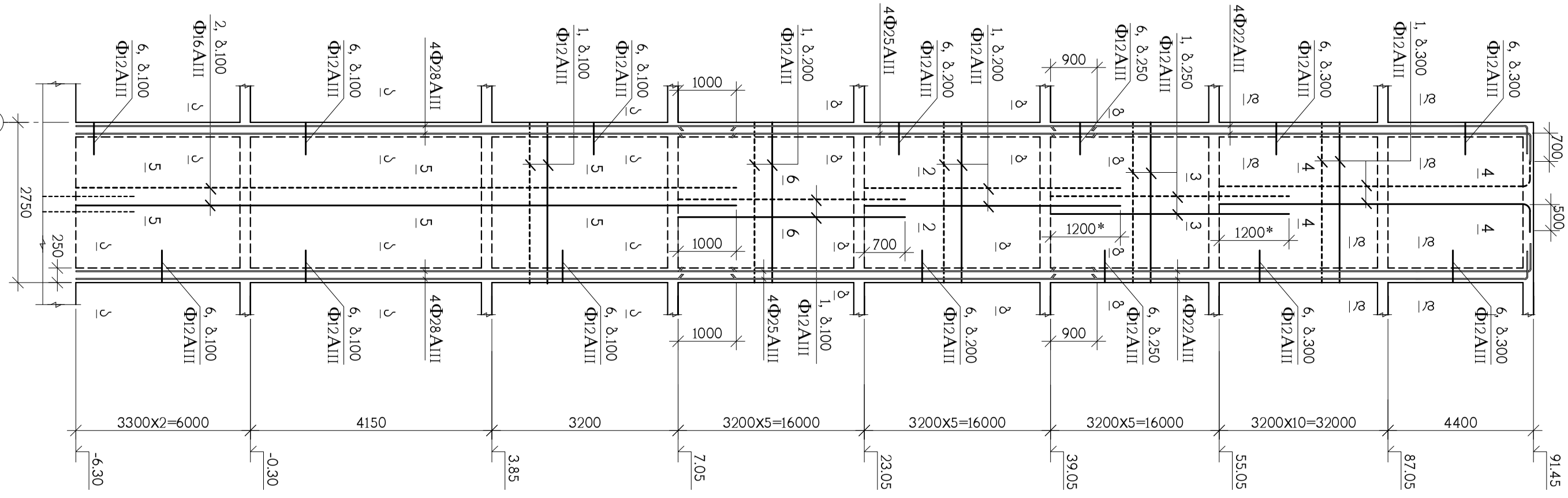

თანამდებობის პირი	ლ.ჭანტურია					
ხელმძღვანელი	ლ.ჯანჯალია					
ავტორი	ნ.ჯანჯალია					

ფილტრატორი დისფრაგმა 9ფ6-10

თანამშრომელი	ხელმო	ნომერი	ხელმოწერა	ა. თბილელი, ბაზალეთის სანაპიროს ბანაკების ტერიტორიის კანალიზაციის სისტემის მოწყობა. I ეტაპი. ბლოკი №6 ბანაკების ტერიტორიის სანიაღვრე კანალიზაციის სისტემის მოწყობა. I ეტაპი. ბლოკი №6 ქ.№2 ს.კ(01.11.04.026.110).
სანიტარული ინჟინერია	დ.ვაშაკიძე			
ტექნიკური ზედამხედველი	ლ.ანთაძე			ამხანაგობა "ელმაქსი"
მთავარი ინჟინერი	ლ.ჯაბანაძე			ს/კ 405682596

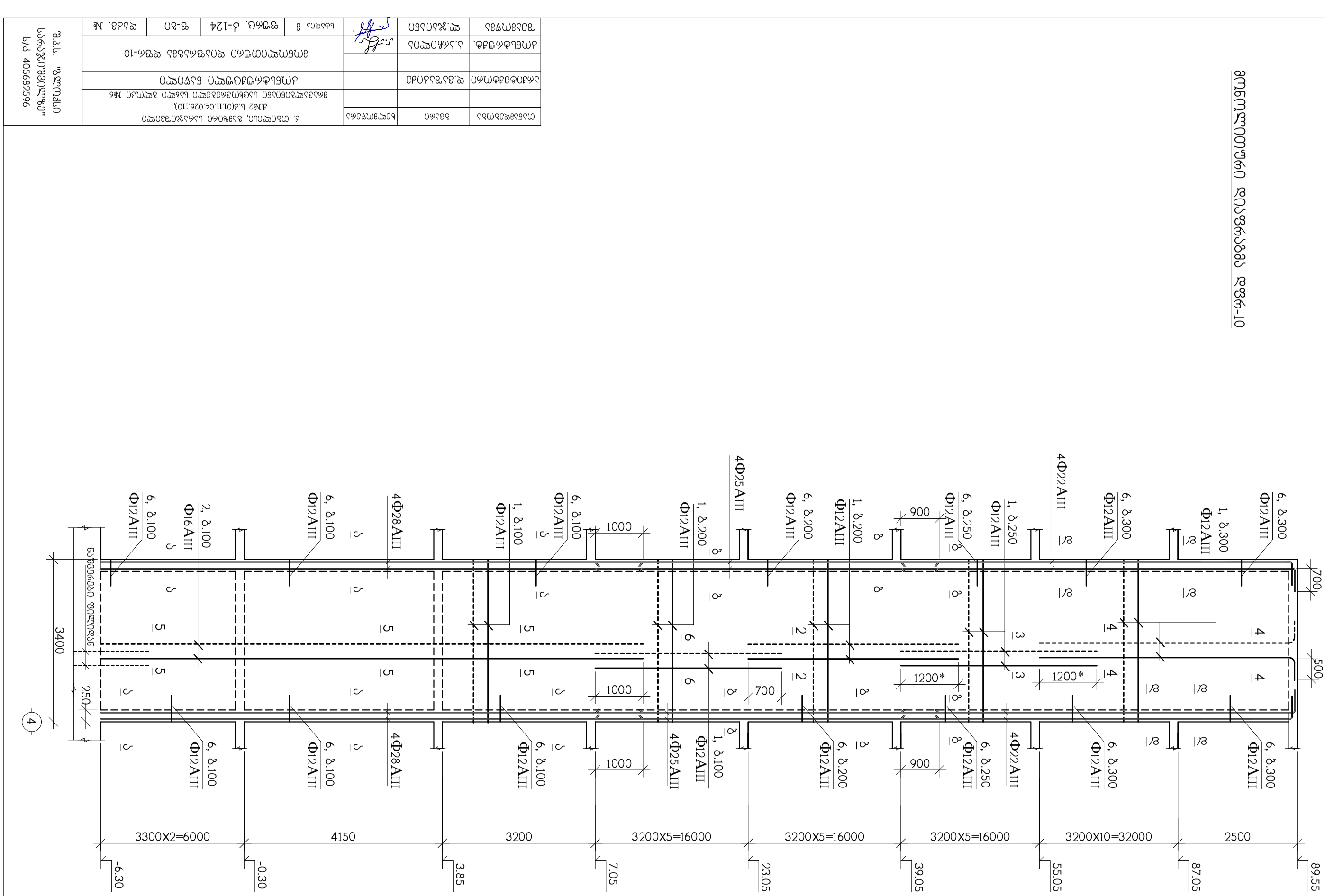

მონოლითური დიაფრაგმა დფრ-11

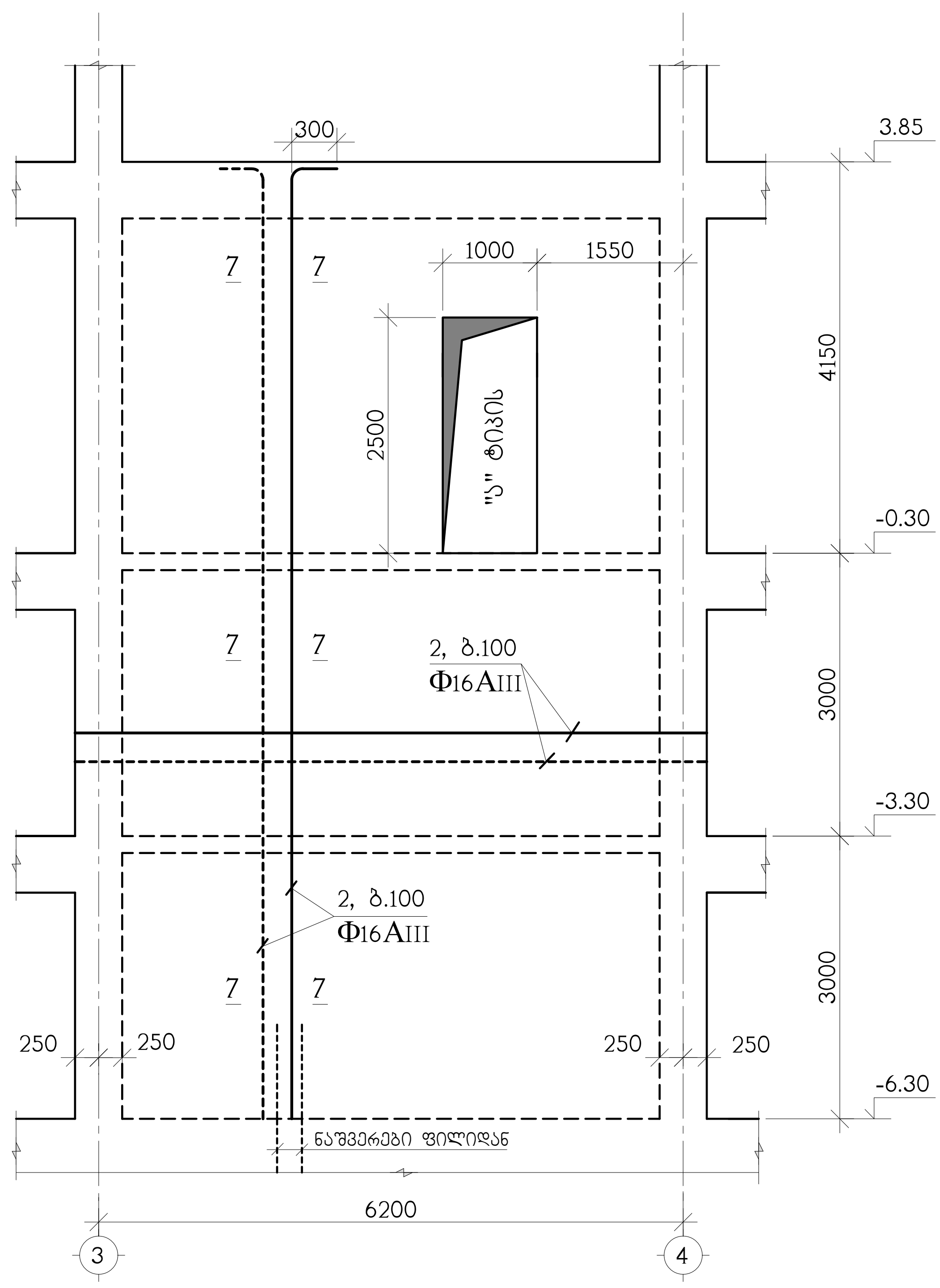

თანამდებობა	გვარი	ხელმოწერა
არქიტექტორი	დ.ვაშაკიძე	
კონსტრუქტ.	ა.ასრიაშვილი	
შეამოწმა	ლ.ჯანიანი	

ქ. თბილისი, ბაჩური სარაჯიშვილი
ქ.№2 ს.კ(01.11.04.026.110),
მრავალბინიანი საცხოვრებელი სახლი ბლოკი №6

კონსტრუქციული ნაწილი

მონოლითური დიაფრაგმა დფრ-11

სტადია	ფურც.	ფ-ბი	დაკვ. №
მ	კ-125		

შ.პ.ს. "ბლოკსი სარაჯიშვილზე"
ს/კ 405682596

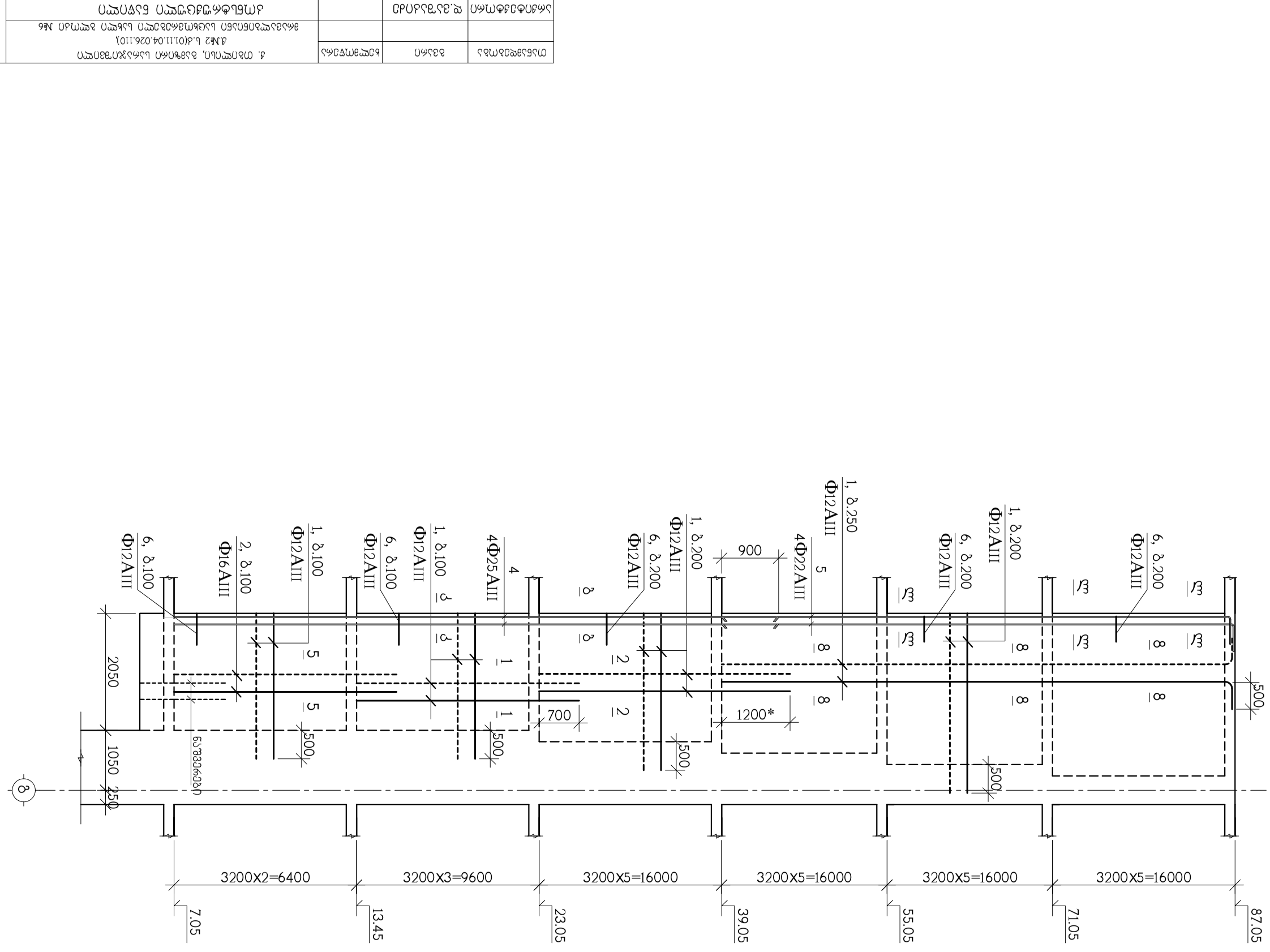

თანამდებობა	გვარი, სახელი	ხელმოწერა	ტიპიური ფასადის ფრაგმენტების ალბომის №6		
			ქ. თბილისი, ბაგრატიონი ბაღის ტერიტორია		
ტექნიკური ხელმძღვანელი	ლ.ჯანელიძე		ტიპიური ფასადის ფრაგმენტი ფ3ფ-12		
მთავარი ინჟინერი	ნ.ნოზაძე				
მთავარი არქიტექტორი	ლ.ჯანელიძე				
დამკვეთი	შპს "ლალმანი"		ფასადი	ფ-3ფ	ფასად. №

მონოლითური კედლის არმირება

ა–ა

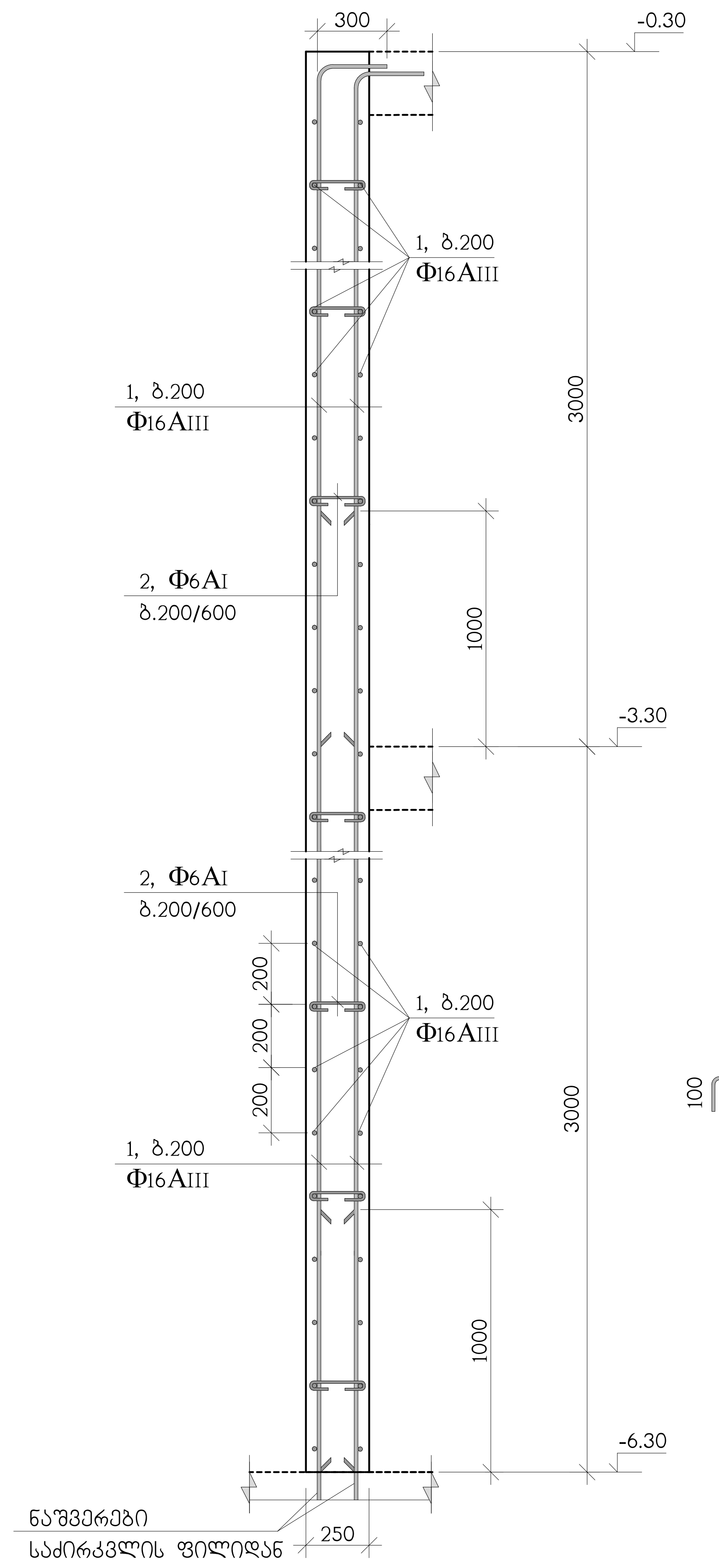

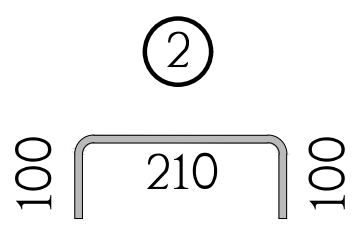

კედლების შეუღლების კვანძი

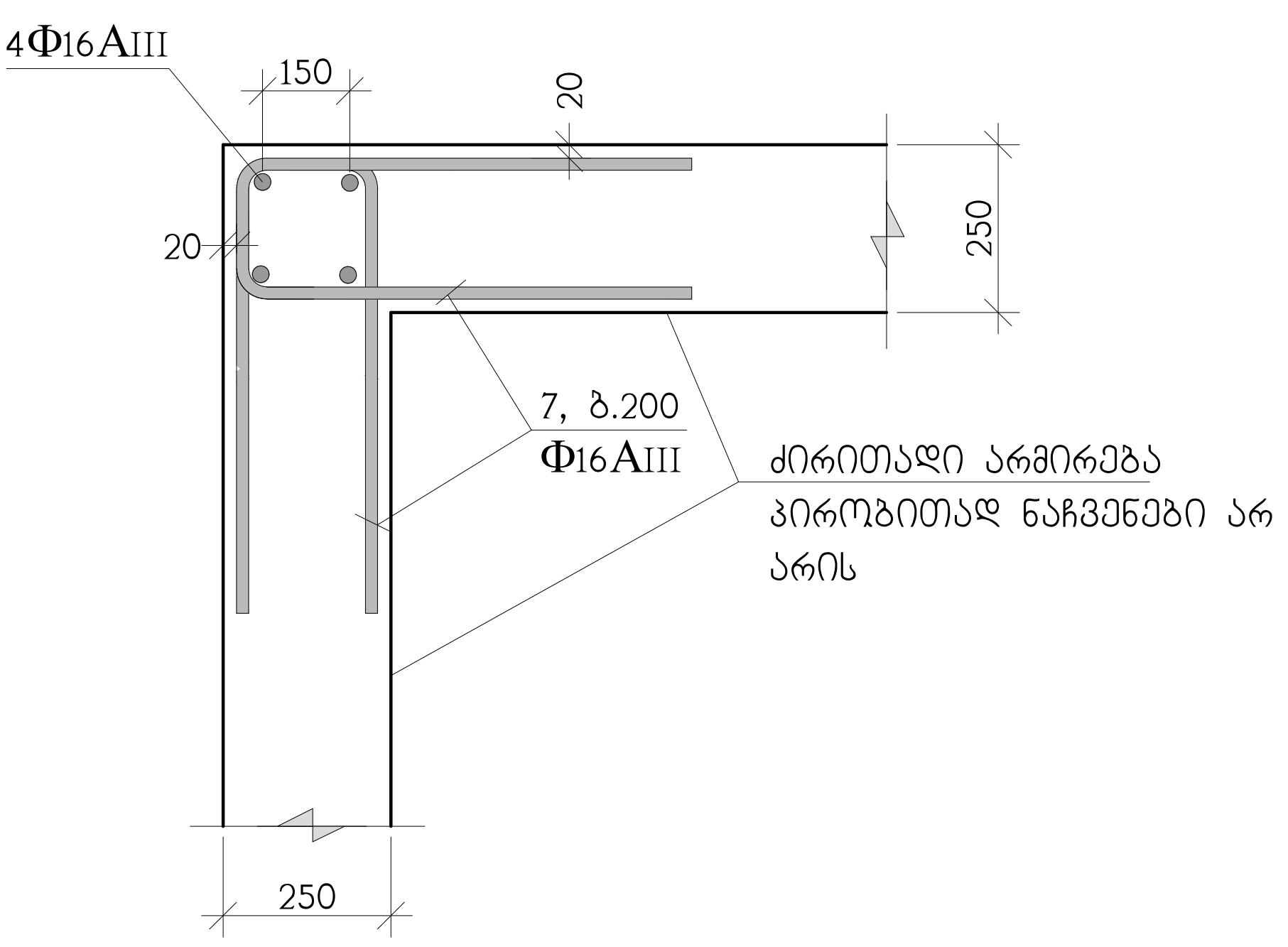



ჭრილი ა-ა ნაჩვენებია კ-60 ნახაზზე

პოზ.	აღნიშვნა	დასახელება	რაოდ. ც.	ერთ-ეული
		მონოლითური კედლები (ა-ა)	–	
1	დაიჭრას ადგილზე	Φ16AIII სახსტ. 5781-828* L=18230 გრძ.მ	–	28770 კგ.
2		Φ6AI სახსტ. 5781-828* L=410	6760	0.09 კგ.
7		Φ16AIII სახსტ. 5781-828* L=1500	420	2.36 კგ.
		B 30 კლასის ბეტონი		218 $მ^3$

თანამდებობა	გვარი	ხელმოწერა
არქიტექტორი		
კონსტრუქტ.		
შემსრულ.		

კონსტრუქციული ნაწილი

მონოლითური კედლების არმირება ჭრილი ა-ა

სტადია მ | ფურც. კ-127 | ფ-ბი | დაკვ. №

შ.პ.ს. "ზლოქსი სარაჯიშვილზე"
ს/კ 405682596

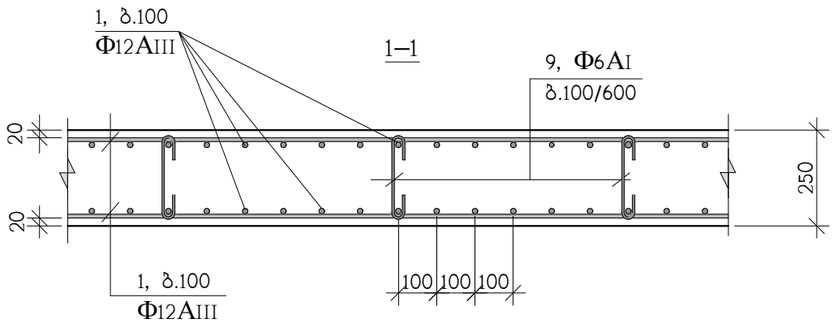

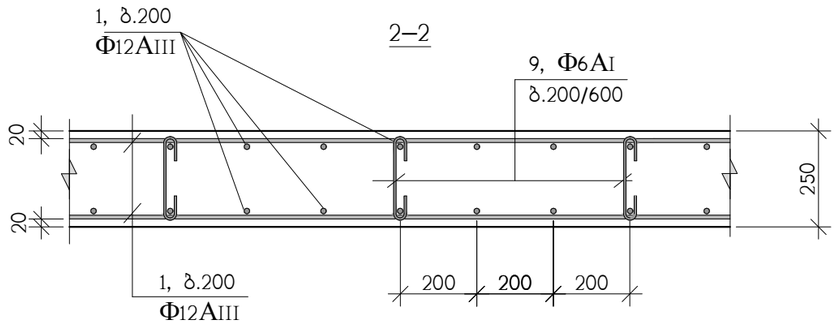

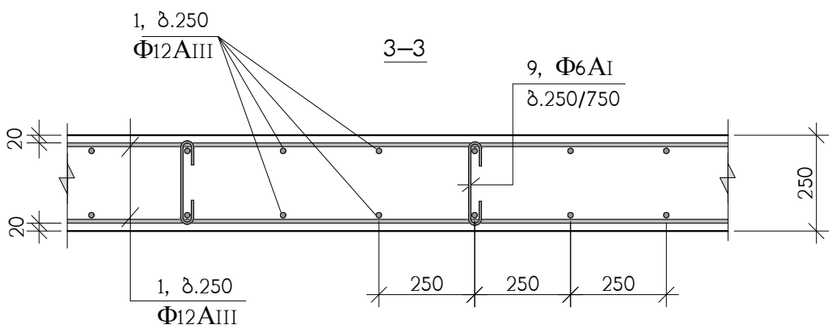

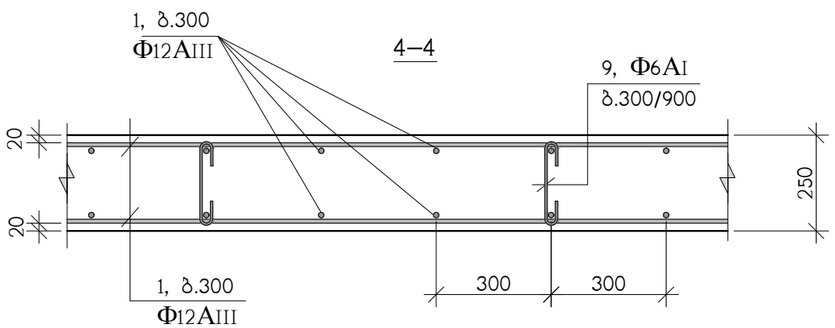

9



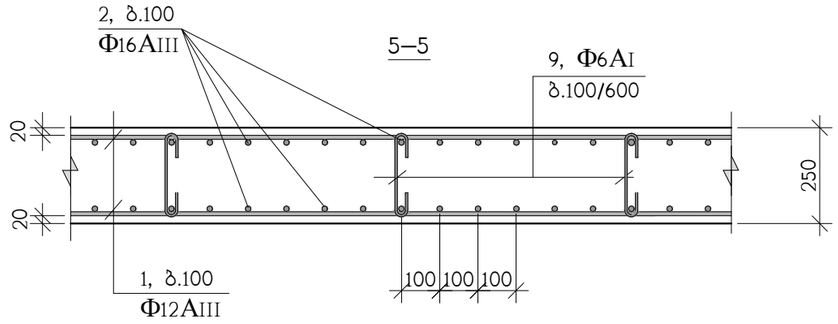

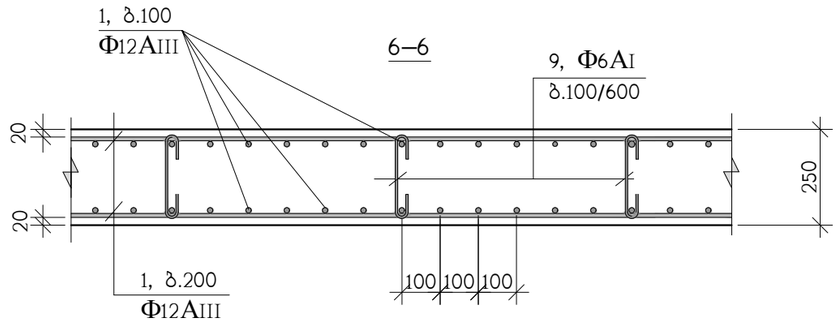

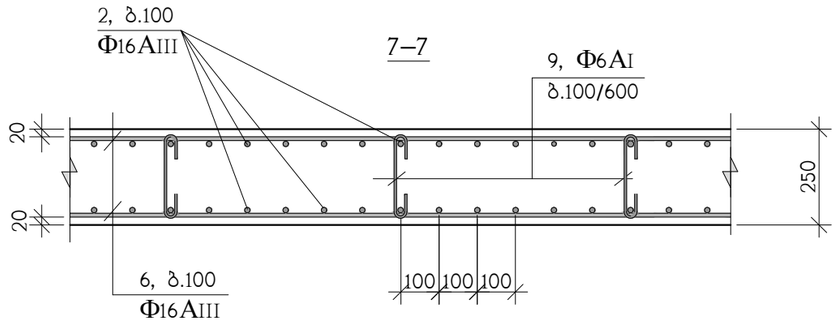

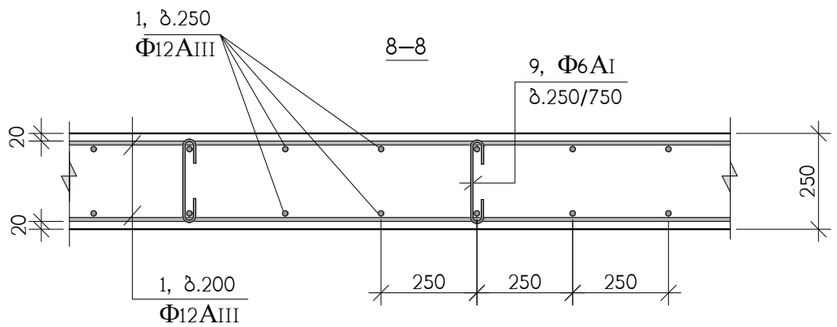

თანამდებობა	გვარი	ხელმოწერა	ქ. თბილისი, ბამზირი სარაჯიშვილი ქ.№2 ს.კ(01.11.04.026.110), მრავალბინიანი საცხოვრებელი სახლი ბლოკი №6				შ.პ.ს. "ზლოტმს სარაჯიშვილზე" ს/კ 405682596
არქიტექტორი	დ.ვაშაკიძე		კონსტრუქციული ნაწილი				
			მონოლითური დიაფრაგმების არმირების დეტალები				
კონსტრუქტ.	ა.არჩილია						
შეამოწმა	ლ.ჯაიანი		სტადია მ	ფურც. კ-128	ფ-ბი	დაკვ. №	

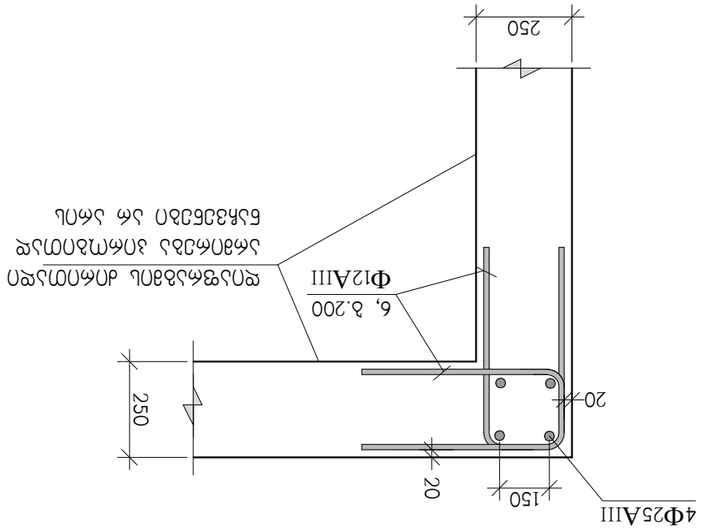

Ь–Ь

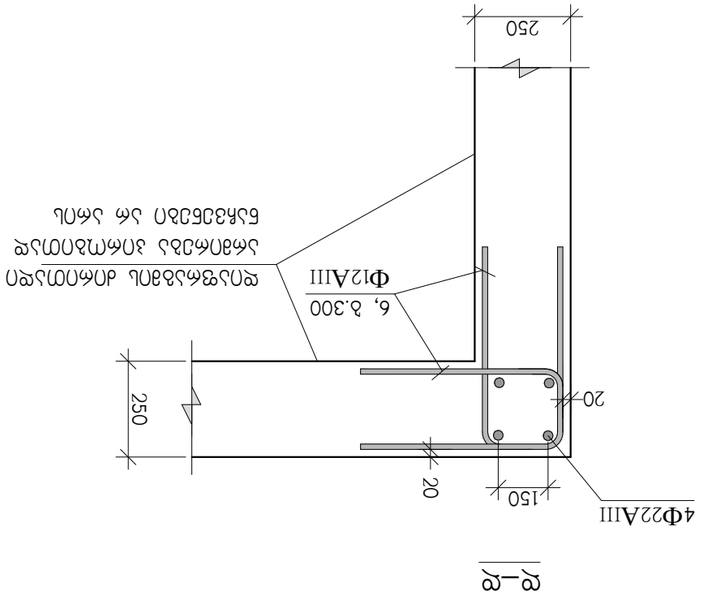

б–б

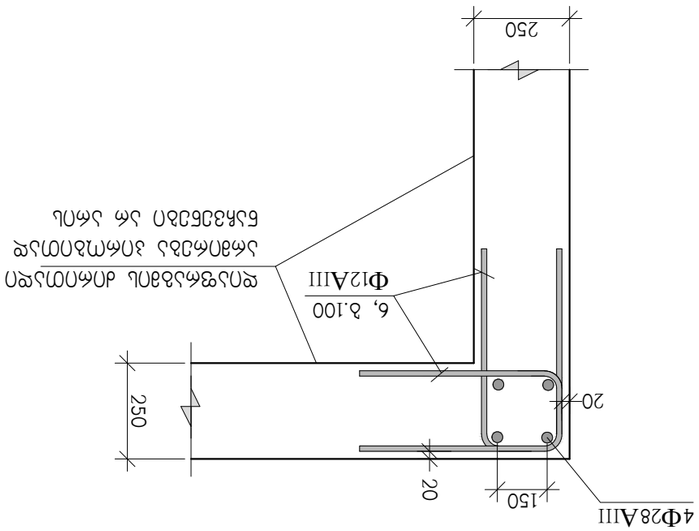

в–в

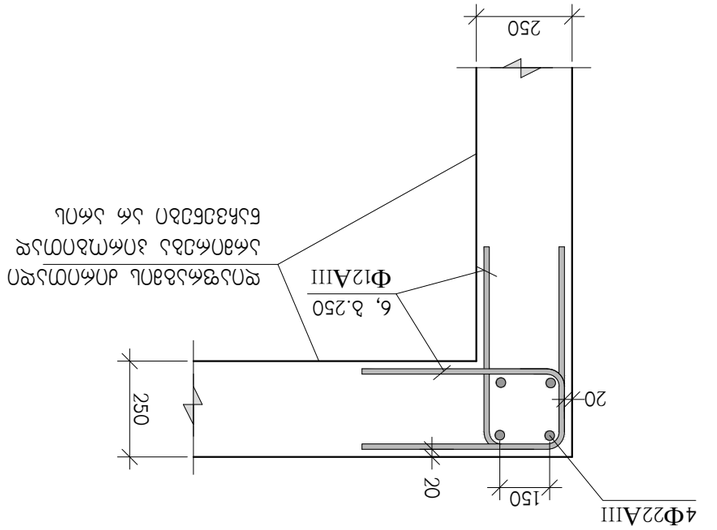

г–г

⑥

Ескертпелер	Өлшемі	Қосымша бұйымдар		
Жобаның әзірленген кезеңі	Ед.өзгерістің №			
ЖҚТ				
Ғимараттың (құрылыстың) жобалық құжаттамасының ӘЖМ №

ე–ე

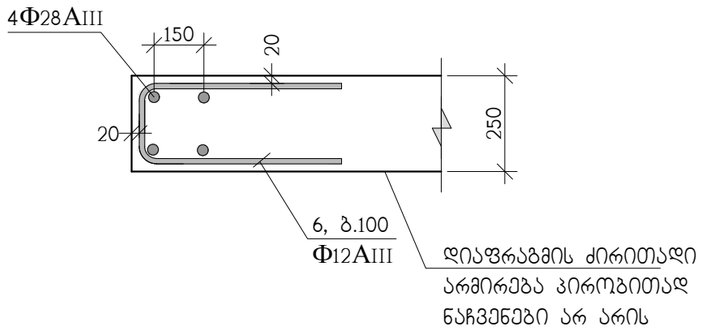

ი–ი

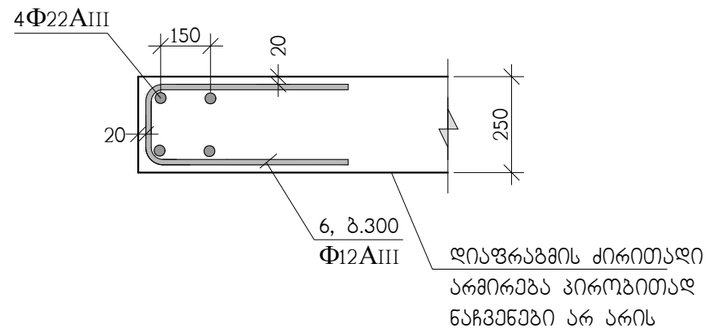

ზ–ზ

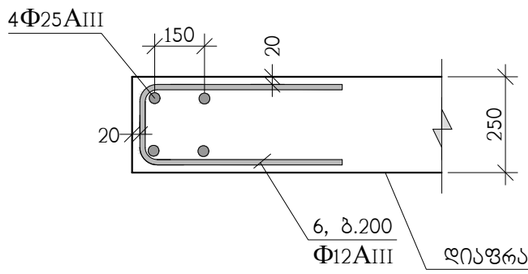

კ–კ

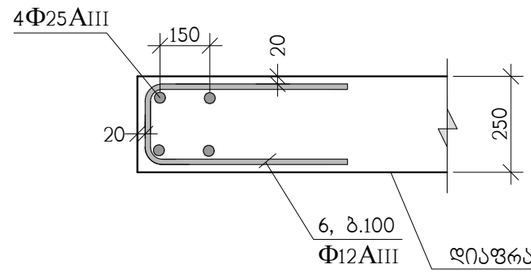

⑥

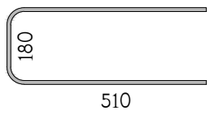

თ–თ

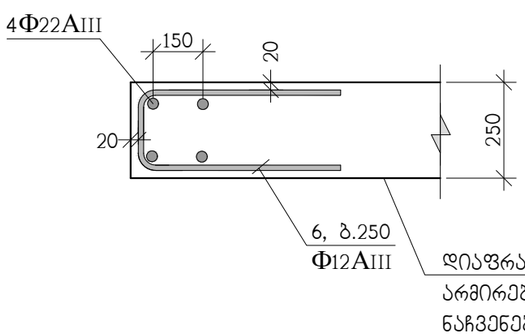

ლ–ლ

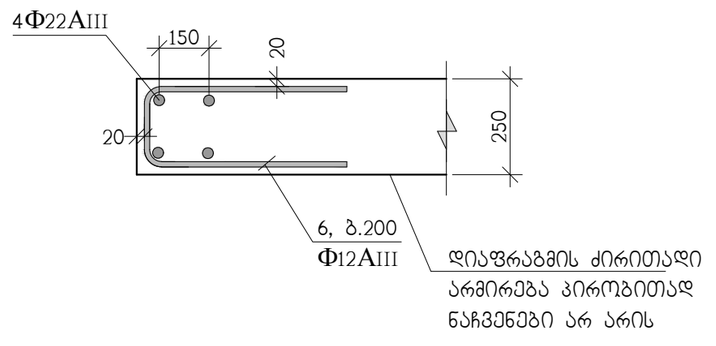

თანამდებობა	გვარი	ხელმოწერა	ქ. თბილისი, გამზირი სარაჯიშვილი ქ.№2 ს.კ(01.11.04.026.110), მრავალბინიანი საცხოვრებელი სახლი ბლოკი №6				შ.პ.ს. "ზლოქსი სარაჯიშვილზე" ს/კ 405682596
არქიტექტორი	დ.ვაშაკიძე		კონსტრუქციული ნაწილი				
			მონოლითური დიაფრაგმების არმირების დეტალები				
კონსტრუქტ.	ა.არჩილია						
შემამოწმა	ლ.ჯაიანი		სტადია მ	ფურც. კ-130	ფ-ბი	დაკვ. №	

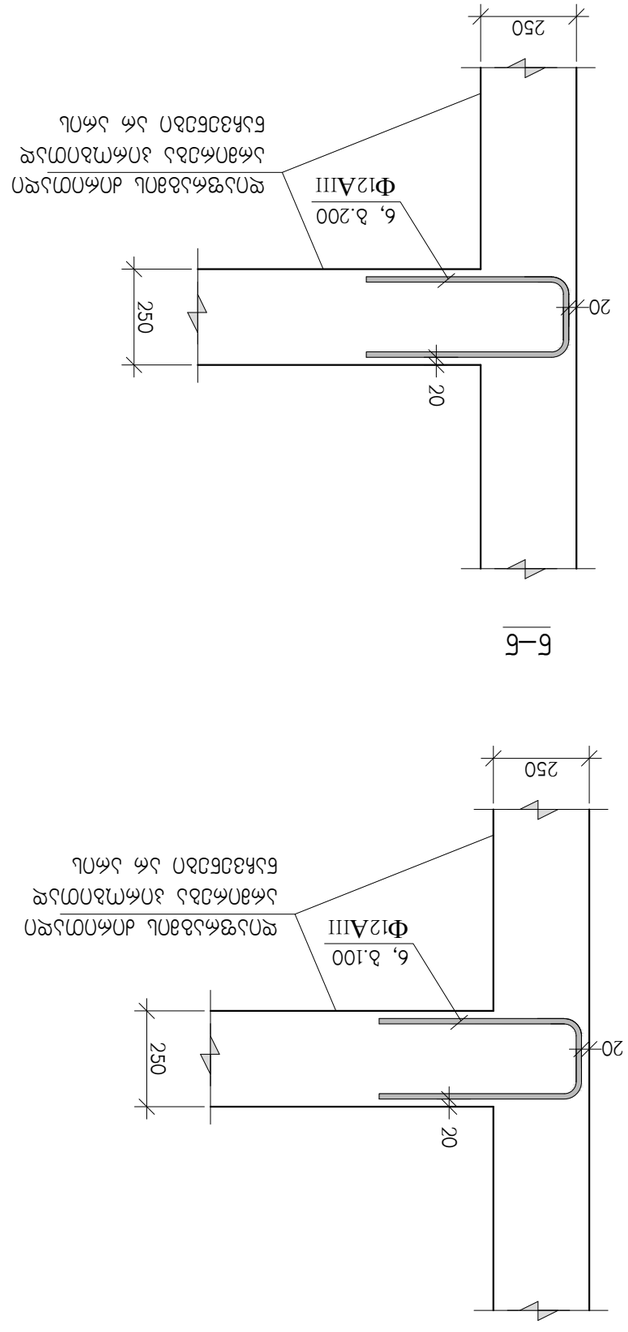

6–6

8–8

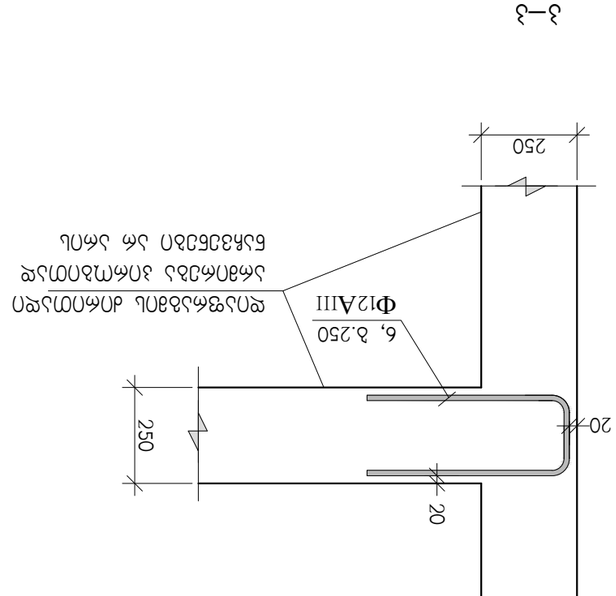

Մ–Մ

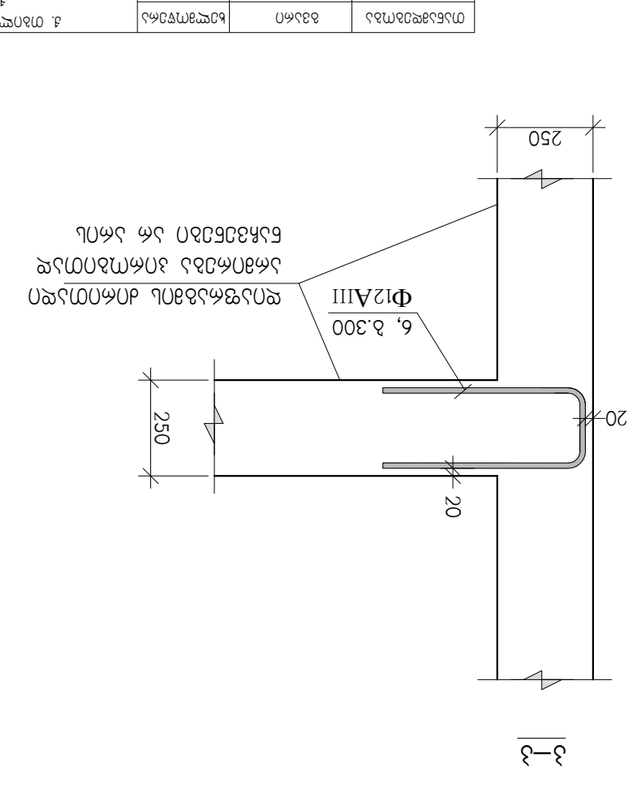

3–3

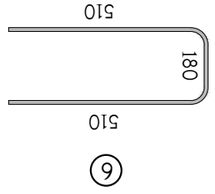

⑥

Ծրագրավորման	Ցանց	Ճշգրտված	Հ. Ծիտոտնան, Հայկական ԱԷՑ-ում էներգաբլոկի ավտոմատ կարգավորման համակարգերի վերանորոգման և ներդրման նախագիծ, 3.№2 Ն.Ա(01.11.04.026.110), ռեակտորային կարգավորման համակարգ		
Նախագծման	Ղ. Ալեքսանյան				
Գլխավոր ճարտարագետ	Ա. Ալեքսանյան		ԱՄԵՄՊՀ-ում էներգաբլոկի ներդրման նախագիծ		
Ղեկավար	Ա. Ամիրխանյան				
Նախագծող	Ա. Ալեքսանյան		ՀՀՊԷԿ-ում էներգաբլոկի ներդրման նախագիծ		
Ստուգող	Ա. Ամիրխանյան				
Նախագծի հեղինակ	Ա. Ալեքսանյան				
Ծրագրավորման ղեկավար	Ա. Ամիրխանյան				

Ծրագրավորման ղեկավար	Ա. Ամիրխանյան				
Նախագծի հեղինակ	Ա. Ալեքսանյան				
Նախագծող	Ա. Ալեքսանյան				
Ստուգող	Ա. Ամիրխանյան				
Գլխավոր ճարտարագետ	Ա. Ալեքսանյան				
Ղեկավար	Ա. Ամիրխանյան				
Նախագծման	Ղ. Ալեքսանյան				
Ծրագրավորման	Ցանց	Ճշգրտված	3. ծիտոտնան, Հայկական ԱԷՑ-ում էներգաբլոկի ավտոմատ կարգավորման համակարգերի վերանորոգման և ներդրման նախագիծ, 3.№2 Ն.Ա(01.11.04.026.110), ռեակտորային կարգավորման համակարգ		

Изм.	Кол.уч.	Лист	№ док.	Подп.	Дата
ГИП	Ю.А.Ломакина				
Н.контр.	Е.Ю.Шалина				
Разраб.	Е.Ю.Шалина				

3. ПЗ.АС(01.11.04.026.110)-ВМ2

Многоквартирный 9-этажный 3-секционный жилой дом №2 в составе жилого комплекса по ул. Ленина, 1 в г. Ростов-на-Дону

Стадия: Р | Лист: 3 | Листов: 3

ООО "Ростовгражданпроект"

Копировал: Ю.А.Ломакина | Формат А3

Схема расположения фундаментных плит "1" фундамента высотной части

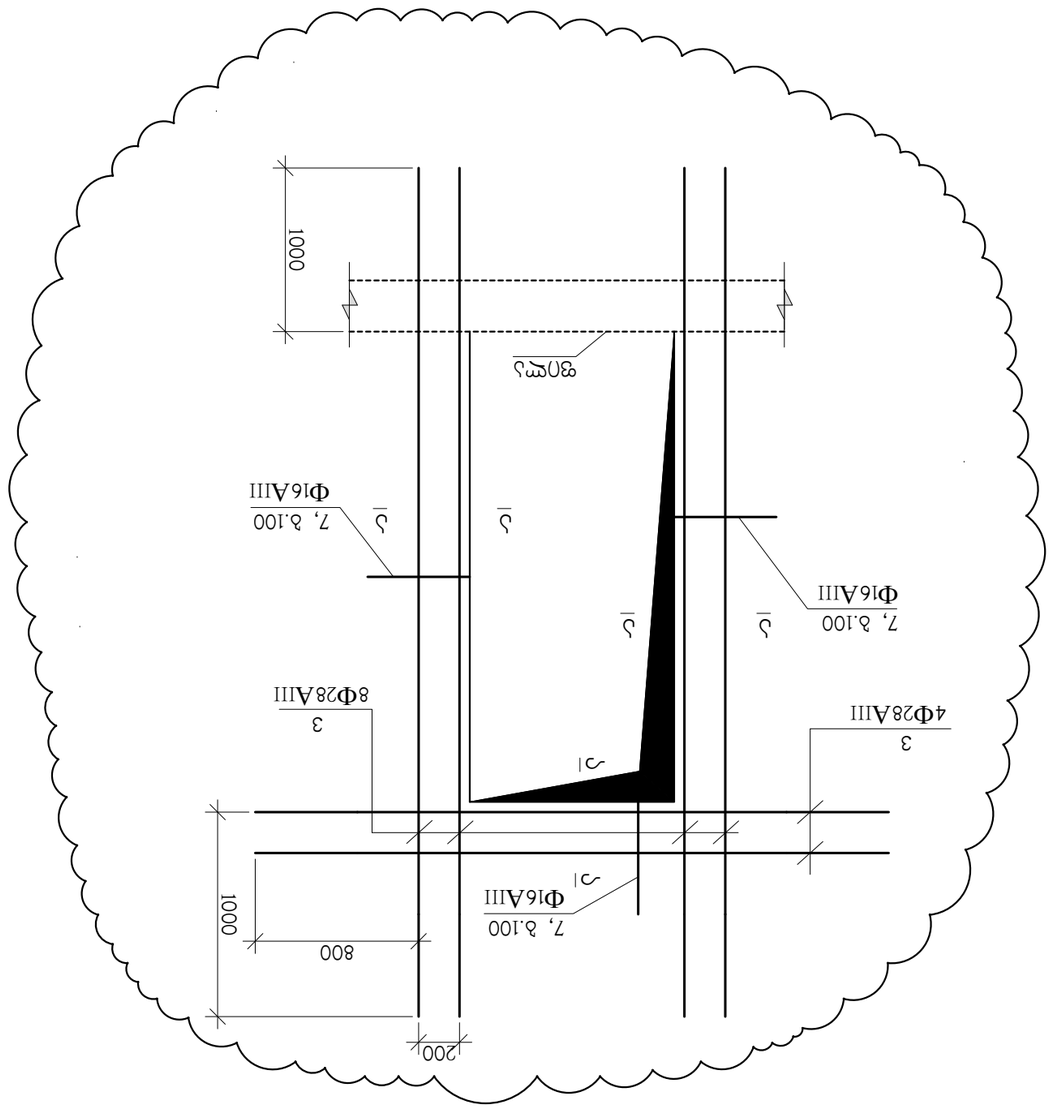

პოზ.	აღნიშვნა	დასახელება	რაოდ. ც.	ერთ-ეული
		მონოლითური დიაფრაგმა დფრ-1	1	
1	დაიჭრას ადგილზე	Ф12AIII სახსტ. 5781-828* L=6720 ბრძ.მ	–	5970 კგ.
9		Ф6AI სახსტ. 5781-828* L=410	2480	0.09 კგ.
		B 30 კლასის ბეტონი		83 მ^3

პოზ.	აღნიშვნა	დასახელება	რაოდ. ც.	ერთ-ეული
		მონოლითური დიაფრაგმა დფრ-2	1	
1	დაიჭრას ადგილზე	Ф12AIII სახსტ. 5781-828* L=10665 ბრძ.მ	–	9470 კგ.
2	დაიჭრას ადგილზე	Ф16AIII სახსტ. 5781-828* L=1660 ბრძ.მ	–	2620 კგ.
3	დაიჭრას ადგილზე	Ф28AIII სახსტ. 5781-828* L=78 ბრძ.მ	–	380 კგ.
4	დაიჭრას ადგილზე	Ф25AIII სახსტ. 5781-828* L=170 ბრძ.მ	–	660 კგ.
5	დაიჭრას ადგილზე	Ф22AIII სახსტ. 5781-828* L=266 ბრძ.მ	–	790 კგ.
6		Ф12AIII სახსტ. 5781-828* L=1200	470	1.06 კგ.
9		Ф6AI სახსტ. 5781-828* L=410	4040	0.09 კგ.
		B 30 კლასის ბეტონი		135 მ^3

პოზ.	აღნიშვნა	დასახელება	რაოდ. ც.	ერთ-ეული
		მონოლითური დიაფრაგმა დფრ-3	1	
1	დაიჭრას ადგილზე	Ф12AIII სახსტ. 5781-828* L=9000 ბრძ.მ	–	7990 კგ.
2	დაიჭრას ადგილზე	Ф16AIII სახსტ. 5781-828* L=1400 ბრძ.მ	–	2210 კგ.
3	დაიჭრას ადგილზე	Ф28AIII სახსტ. 5781-828* L=156 ბრძ.მ	–	760 კგ.
4	დაიჭრას ადგილზე	Ф25AIII სახსტ. 5781-828* L=340 ბრძ.მ	–	1310 კგ.
5	დაიჭრას ადგილზე	Ф22AIII სახსტ. 5781-828* L=532 ბრძ.მ	–	1590 კგ.
6		Ф12AIII სახსტ. 5781-828* L=1200	940	1.06 კგ.
9		Ф6AI სახსტ. 5781-828* L=410	3420	0.09 კგ.
		B 30 კლასის ბეტონი		114 მ^3

პოზ.	აღნიშვნა	დასახელება	რაოდ. ც.	ერთ-ეული
		მონოლითური დიაფრაგმა დფრ-4	1	
1	დაიჭრას ადგილზე	Ф12AIII სახსტ. 5781-828* L=17510 ბრძ.მ	–	15550 კგ.
2	დაიჭრას ადგილზე	Ф16AIII სახსტ. 5781-828* L=2650 ბრძ.მ	–	4180 კგ.
3	დაიჭრას ადგილზე	Ф28AIII სახსტ. 5781-828* L=156 ბრძ.მ	–	760 კგ.
4	დაიჭრას ადგილზე	Ф25AIII სახსტ. 5781-828* L=340 ბრძ.მ	–	1310 კგ.
5	დაიჭრას ადგილზე	Ф22AIII სახსტ. 5781-828* L=540 ბრძ.მ	–	1610 კგ.
6		Ф12AIII სახსტ. 5781-828* L=1200	950	1.06 კგ.
9		Ф6AI სახსტ. 5781-828* L=410	6470	0.09 კგ.
		B 30 კლასის ბეტონი		216 მ^3

პოზ.	აღნიშვნა	დასახელება	რაოდ. ც.	ერთ-ეული
		მონოლითური დიაფრაგმა დფრ-5	1	
1	დაიჭრას ადგილზე	Ф12AIII სახსტ. 5781-828* L=9155 ბრძ.მ	–	8130 კგ.
2	დაიჭრას ადგილზე	Ф16AIII სახსტ. 5781-828* L=1425 ბრძ.მ	–	2250 კგ.
3	დაიჭრას ადგილზე	Ф28AIII სახსტ. 5781-828* L=78 ბრძ.მ	–	380 კგ.
4	დაიჭრას ადგილზე	Ф25AIII სახსტ. 5781-828* L=170 ბრძ.მ	–	660 კგ.
5	დაიჭრას ადგილზე	Ф22AIII სახსტ. 5781-828* L=270 ბრძ.მ	–	810 კგ.
6		Ф12AIII სახსტ. 5781-828* L=1200	950	1.06 კგ.
9		Ф6AI სახსტ. 5781-828* L=410	3490	0.09 კგ.
		B 30 კლასის ბეტონი		116 მ^3

პოზ.	აღნიშვნა	დასახელება	რაოდ. ც.	ერთ-ეული
		მონოლითური დიაფრაგმა დფრ-6	1	
1	დაიჭრას ადგილზე	Ф12AIII სახსტ. 5781-828* L=10890 ბრძ.მ	–	9670 კგ.
2	დაიჭრას ადგილზე	Ф16AIII სახსტ. 5781-828* L=1660 ბრძ.მ	–	2620 კგ.
3	დაიჭრას ადგილზე	Ф28AIII სახსტ. 5781-828* L=78 ბრძ.მ	–	380 კგ.
4	დაიჭრას ადგილზე	Ф25AIII სახსტ. 5781-828* L=170 ბრძ.მ	–	660 კგ.
5	დაიჭრას ადგილზე	Ф22AIII სახსტ. 5781-828* L=270 ბრძ.მ	–	810 კგ.
6		Ф12AIII სახსტ. 5781-828* L=1200	480	1.06 კგ.
9		Ф6AI სახსტ. 5781-828* L=410	4150	0.09 კგ.
		B 30 კლასის ბეტონი		138 მ^3

პოზ.	აღნიშვნა	დასახელება	რაოდ. ც.	ერთ-ეული
		მონოლითური დიაფრაგმა დფრ-7	1	
1	დაიჭრას ადგილზე	Ф12AIII სახსტ. 5781-828* L=3705 ბრძ.მ	–	3290 კგ.
2	დაიჭრას ადგილზე	Ф16AIII სახსტ. 5781-828* L=565 ბრძ.მ	–	890 კგ.
3	დაიჭრას ადგილზე	Ф28AIII სახსტ. 5781-828* L=78 ბრძ.მ	–	380 კგ.
4	დაიჭრას ადგილზე	Ф25AIII სახსტ. 5781-828* L=170 ბრძ.მ	–	670 კგ.
5	დაიჭრას ადგილზე	Ф22AIII სახსტ. 5781-828* L=270 ბრძ.მ	–	810 კგ.
6		Ф12AIII სახსტ. 5781-828* L=1200	470	1.06 კგ.
9		Ф6AI სახსტ. 5781-828* L=410	1420	0.09 კგ.
		B 30 კლასის ბეტონი		47 მ^3

თანამდებობა	გვარი	ხელმოწერა	ქ. თბილისი, ბამზირი სარაჯიშვილი ქ.№2 ს.კ(01.11.04.026.110), მრავალბინიანი საცხოვრებელი სახლი ბლოკი №6				შ.პ.ს. "ზლოტმს სარაჯიშვილზე" ს/კ 405682596
არქიტექტორი	დ.ვაშაკიძე		კონსტრუქციული ნაწილი				
			დიაფრაგმების სპეციფიკაცია				
კონსტრუქტ.	ა.არჩილია						
შემამოწმა	ლ.ჯაიანი		სტადია მ	ფურც. კ-133	ფ-ბი	დაკვ. №	

პოზ.	აღნიშვნა	დასახელება	რაოდ. ც.	ერთ-ეული
		მონოლითური დიაფრაგმა დფრ-8	1	
1	დაიჭრას ადგილზე	Ф12AIII სახსტ. 5781-828* L=16050 ბრძ.მ	–	14250 კგ.
2	დაიჭრას ადგილზე	Ф16AIII სახსტ. 5781-828* L=2435 ბრძ.მ	–	3840 კგ.
6		Ф12AIII სახსტ. 5781-828* L=1200	950	1.06 კგ.
9		Ф6AI სახსტ. 5781-828* L=410	5950	0.09 კგ.
		B 30 კლასის ბეტონი		198 მ^3

პოზ.	აღნიშვნა	დასახელება	რაოდ. ც.	ერთ-ეული
		მონოლითური დიაფრაგმა დფრ-9	1	
1	დაიჭრას ადგილზე	Ф12AIII სახსტ. 5781-828* L=4470 ბრძ.მ	–	3970 კგ.
2	დაიჭრას ადგილზე	Ф16AIII სახსტ. 5781-828* L=680 ბრძ.მ	–	1070 კგ.
6		Ф12AIII სახსტ. 5781-828* L=1200	950	1.06 კგ.
9		Ф6AI სახსტ. 5781-828* L=410	1660	0.09 კგ.
		B 30 კლასის ბეტონი		55 მ^3

პოზ.	აღნიშვნა	დასახელება	რაოდ. ც.	ერთ-ეული
		მონოლითური დიაფრაგმა დფრ-10	1	
1	დაიჭრას ადგილზე	Ф12AIII სახსტ. 5781-828* L=5690 ბრძ.მ	–	5050 კგ.
2	დაიჭრას ადგილზე	Ф16AIII სახსტ. 5781-828* L=860 ბრძ.მ	–	1360 კგ.
6		Ф12AIII სახსტ. 5781-828* L=1200	950	1.06 კგ.
9		Ф6AI სახსტ. 5781-828* L=410	2120	0.09 კგ.
		B 30 კლასის ბეტონი		70 მ^3

პოზ.	აღნიშვნა	დასახელება	რაოდ. ც.	ერთ-ეული
		მონოლითური დიაფრაგმა დფრ-11	1	
2	დაიჭრას ადგილზე	Ф16AIII სახსტ. 5781-828* L=2375 ბრძ.მ	–	3750 კგ.
9		Ф6AI სახსტ. 5781-828* L=410	620	0.09 კგ.
		ღიობის არმირება		
3	დაიჭრას ადგილზე	Ф28AIII სახსტ. 5781-828* L=50 ბრძ.მ	–	240 კგ.
7		Ф16AIII სახსტ. 5781-828* L=1500	60	2.37 კგ.
		B 30 კლასის ბეტონი		14 მ^3

პოზ.	აღნიშვნა	დასახელება	რაოდ. ც.	ერთ-ეული
		მონოლითური დიაფრაგმა დფრ-12	1	
1	დაიჭრას ადგილზე	Ф12AIII სახსტ. 5781-828* L=4290 ბრძ.მ	–	3810 კგ.
2	დაიჭრას ადგილზე	Ф16AIII სახსტ. 5781-828* L=280 ბრძ.მ	–	440 კგ.
4	დაიჭრას ადგილზე	Ф25AIII სახსტ. 5781-828* L=172 ბრძ.მ	–	660 კგ.
5	დაიჭრას ადგილზე	Ф22AIII სახსტ. 5781-828* L=252 ბრძ.მ	–	750 კგ.
6		Ф12AIII სახსტ. 5781-828* L=1200	480	1.06 კგ.
9		Ф6AI სახსტ. 5781-828* L=410	1440	0.09 კგ.
		B 30 კლასის ბეტონი		48 მ^3

თანამდებობა	გვარი	ხელმოწერა	ქ. თბილისი, გამზირი სარაჯიშვილი ქ.№2 ს.კ(01.11.04.026.110), მრავალბინიანი საცხოვრებელი სახლი ბლოკი №6				შ.პ.ს. "ზლოჭსი სარაჯიშვილზე" ს/კ 405682596
არქიტექტორი	დ.ვაშაკიძე		კონსტრუქციული ნაწილი				
კონსტრუქტ.	ა.არჩილია		დიაფრაგმების სპეციფიკაცია				
შეამოწმა	ლ.ჯაიანი		სტადია მ	ფურც. კ-134	ფ-ბი	დაკვ. №	

Блок А-138 блокировочной диафрагмы

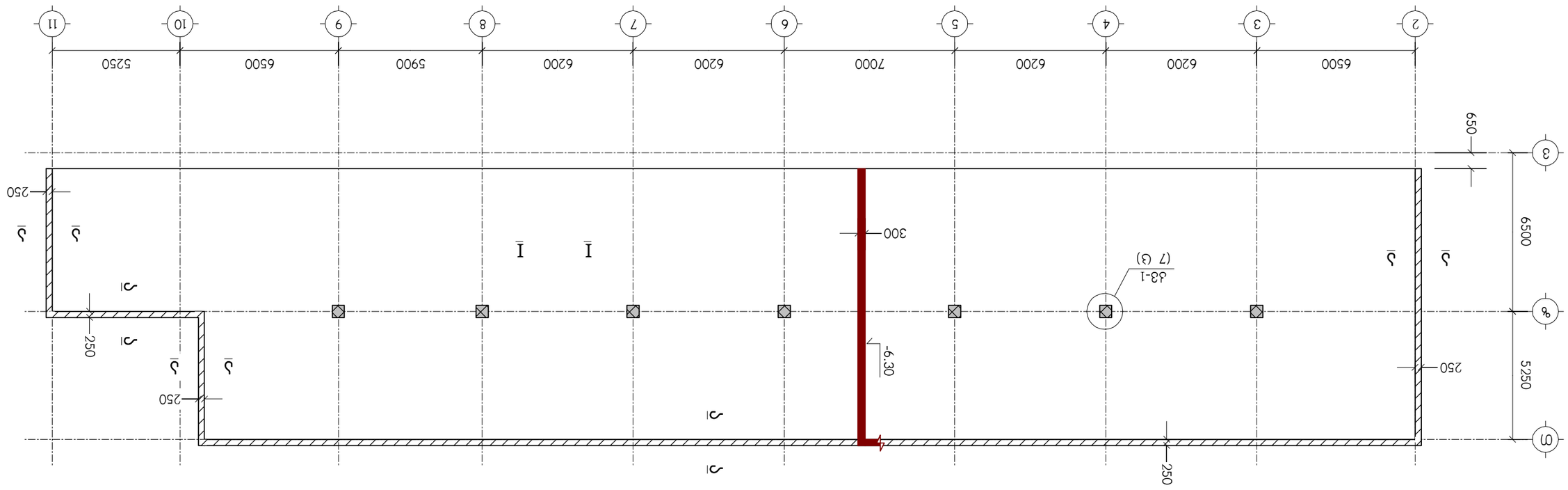

Разработал	Бабаев	01.24	Блок А-138 блокировочной диафрагмы	
Проверил	Ефимов	01.24		
Гл. спец.	Ефимов	01.24		
Нач. отд.	Ефимов	01.24		
Н. контр.	Ефимов	01.24		
ГИП	Ефимов	01.24		

Изм.	Кол.уч.	Лист	№ док.	Подп.	Дата

**Д.П.Т.Р.Ф.Ф.Ф

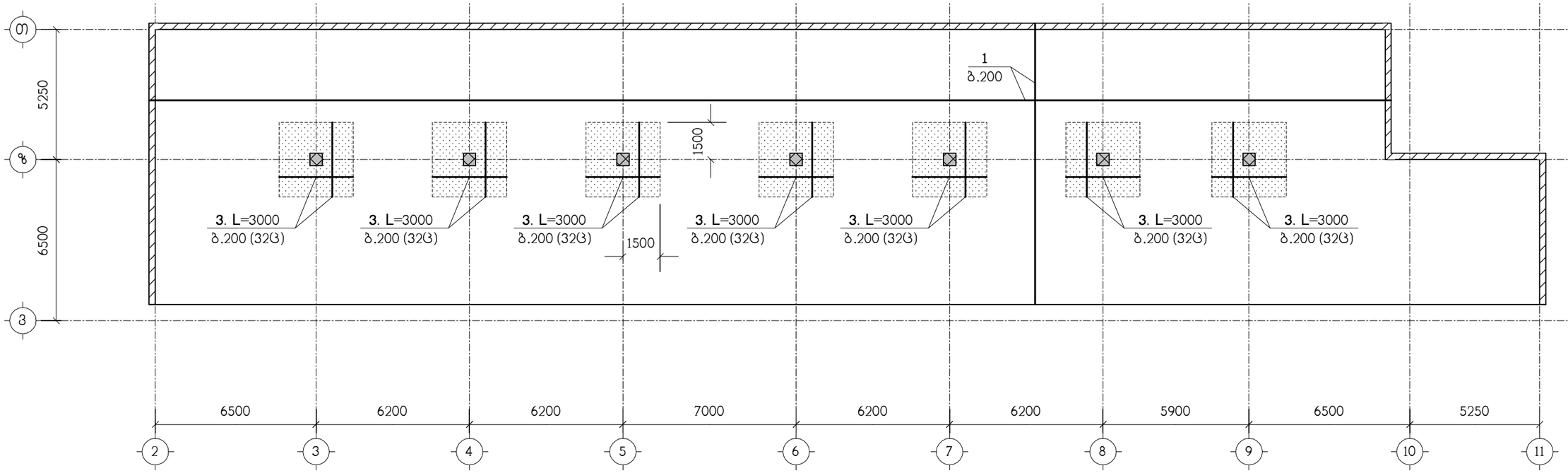

ნახაზი განიხილეთ კ-138 ნახაზთან ერთად

– დამატებითი არმირების ზონა

თანამდებობა	გვარი	ხელმოწერა	ქ.თბილისი, გამზირი სარაჯიშვილი №2, (ს.კ. 01.11.04.026.110), მრავალბინიანი საცხოვრებელი სახლი, ბლოკი №6			შ.პ.ს. "ზლოჭნი სარაჯიშვილზე" ს/ნ:405682596
მთ.არქიტექტ.	დ.ვაშაკიძე		კონსტრუქციული ნაწილი			
			მსფ-1, ქვედა ზონის არმირება			
კონსტრუქტ.	ლ.ჯაიანი					
შემოწმება	ა.არჩილია		სტადია მ	ფურც. კ-136	ფ-ბი	დაკვ.№

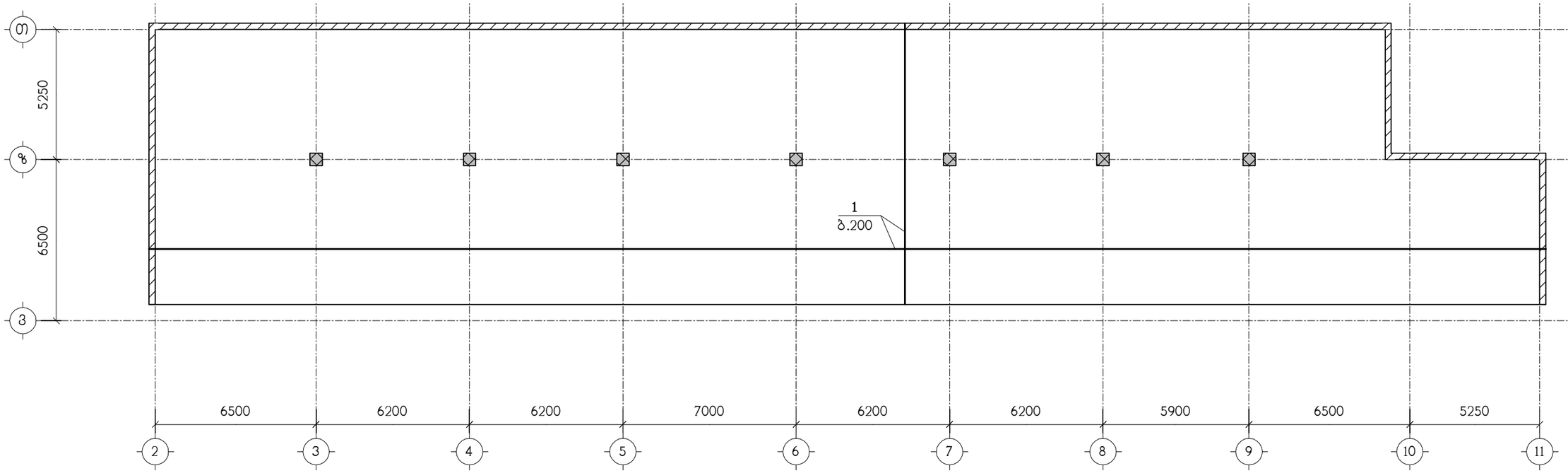

ნახაზი განიხილეთ კ-138 ნახაზთან ერთად

თანამდებობა	გვარი	ხელმოწერა	ქ.თბილისი, გამზირი სარაჯიშვილი №2, (ს.კ. 01.11.04.026.110), მრავალბინიანი საცხოვრებელი სახლი, ბლოკი №6		შპს "ზლოქსი სარაჯიშვილზე" ს/ნ:405682596
მთ.არქიტექტ.	დ.ვაშაკიძე		კონსტრუქციული ნაწილი		
			მსფ-1, ზედა ზონის არმირება		
კონსტრუქტ.	ლ.ჯაიანი				
შემოწმება	ა.არჩილია		სტადია მ	ფურც. კ-137	ფ-ბი / დაკვ.№

I — I

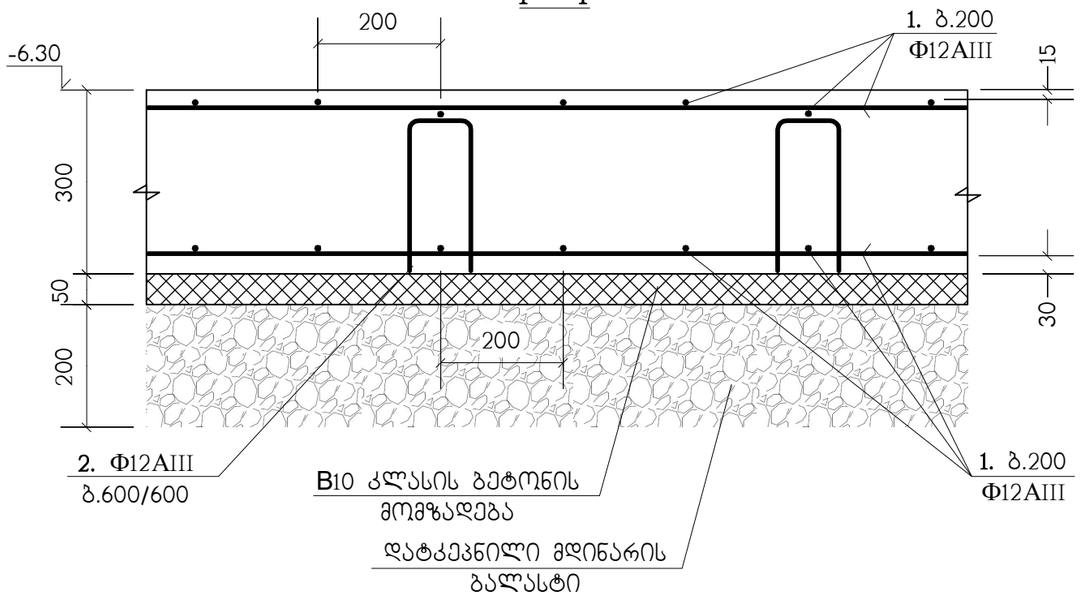

კმ-1 (7 ც)

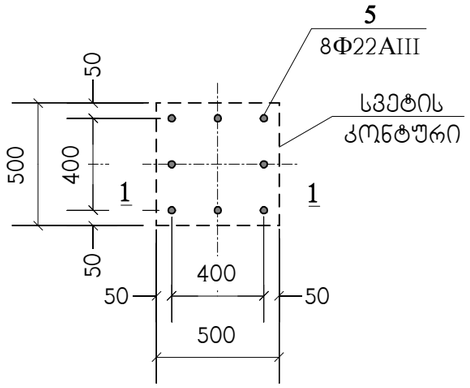

ა — ა

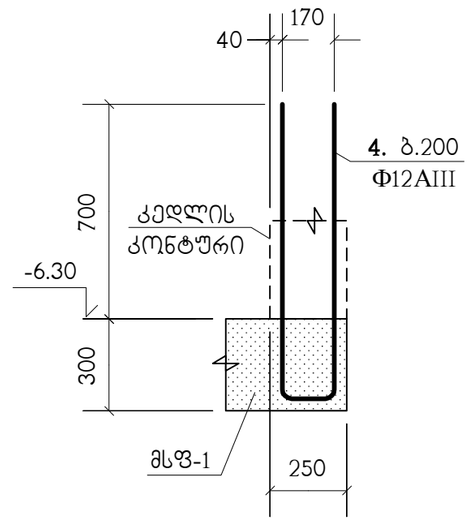

1 — 1

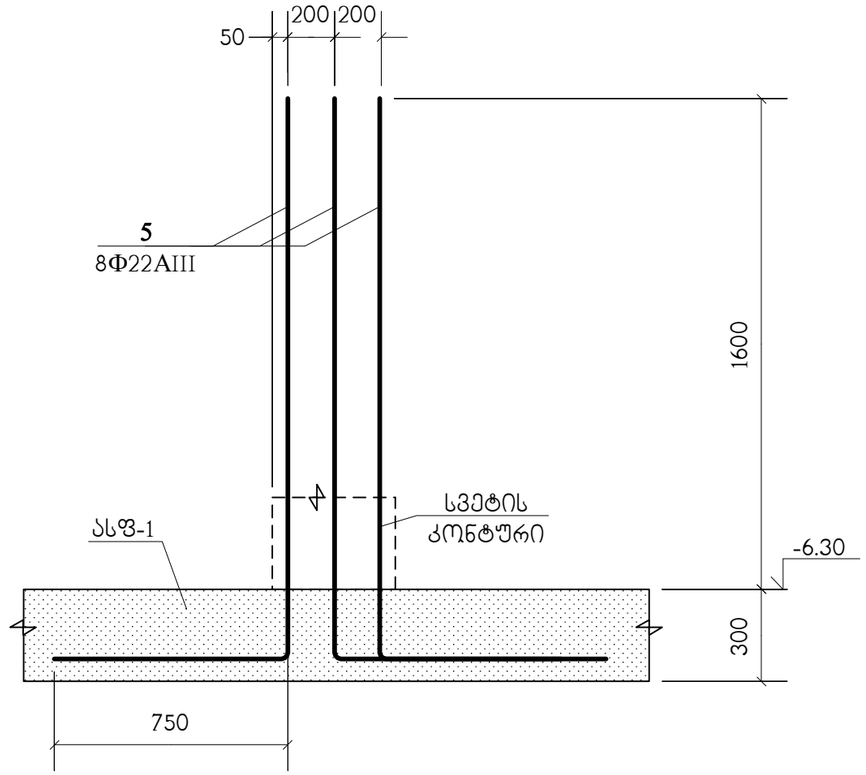

პოზიცია	აღნიშვნა	დასახელება	რაოდ. ც.	შენიშვნა
		მსფ-1		
1	დაიჭრას ადგილზე	Φ12AIII სახსტ. 5781-82* L=13.4 კმ.	–	11899 კგ.
2		Φ12AIII სახსტ. 5781-82* L=800	1742	0.71 კგ.
3		Φ12AIII სახსტ. 5781-82* L=3000	224	0.62 კგ.
4		Φ12AIII სახსტ. 5781-82* L=2070	394	1.83 კგ.
5		Φ22AIII სახსტ. 5781-82* L=2600	56	7.75 კგ.
		B25 კლასის ბეტონი		188.3 მ³
		B10 კლასის ბეტონი		31.4 მ³

პოზ."1" გრძელი არმატურული ღერების შეპირაპირება

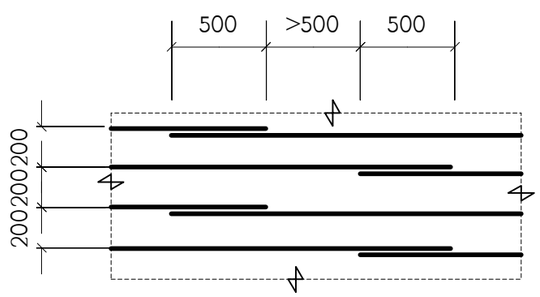

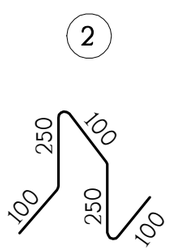

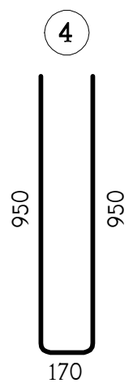

თანამდებობა	გვარი	ხელმოწერა	ქ.თბილისი, ბამზირი სარაჯიშვილი №2, (ს.კ. 01.11.04.026.110), მრავალბინიანი საცხოვრებელი სახლი, ბლოკი №6	შპს "ელოქსი სარაჯიშვილზე" ს/კ:405682596
მთ.არქიტექტ.	დ.ვაშაკიძე		კონსტრუქციული ნაწილი	
კონსტრუქტ.	ლ.ჯაიანი		მსფ-1, არმირების დეტალები	
შემამოწმა	ა.არჩილია		სტადია მ / ფურც. კ-138 / ფ-ბი / დაკვ.№	

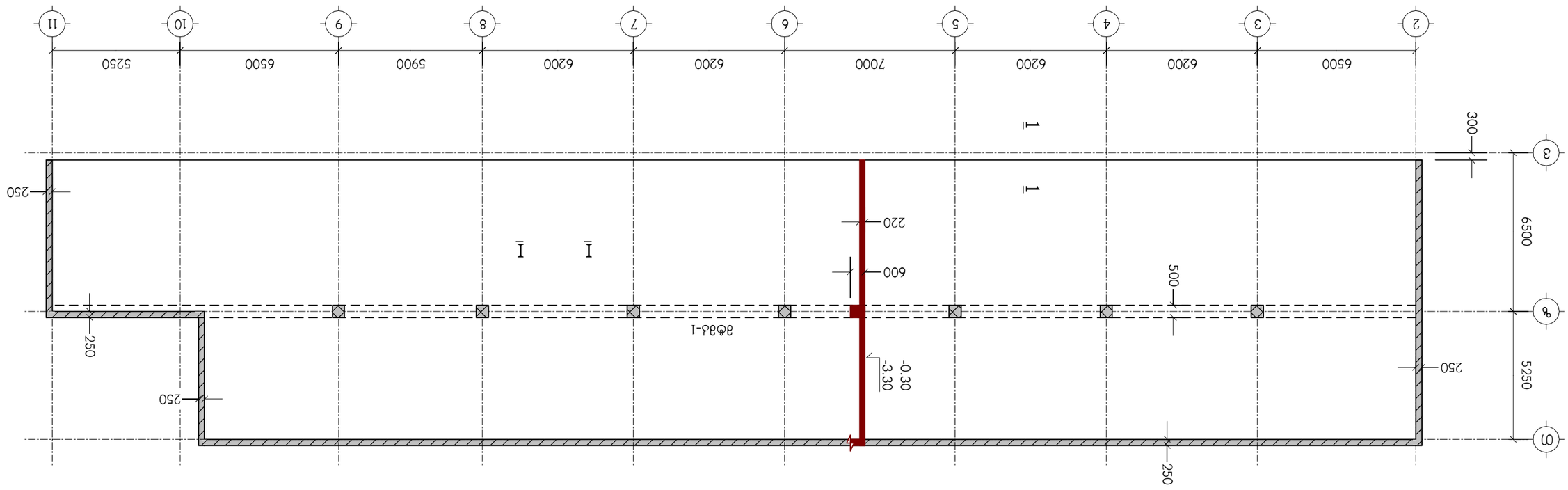

Блъ4ъ% ъ3бпъпсс330 ą-142 блъ4ъ%смъ3б змсм3с

спъбъ4ъсс3ъпъ4ъ	ъ3ъ4спп	ъ5сс4ъпсбспъпъ4ъ	ą.смъпсспъп, ъ3ъ%пспъ4ъ%спъпъ4ъ №2, (ъ.ą. 01.11.04.026.110), ъ4ъ3ъ4сс4ъпспъпъ4ъ ъ3ъ4смъпъпъпсспъ ъ4сспъ4п №6
ąспъ.ъ4.пфъ3ąфф.	ъс.ъ3ъ3ъпъпъ		ъспсп4ъ4ъпъпсспъ ъ3ъспсспъ
			ąпъбъ4ъпъ ъ3ъсъ4ъ%пъфъ3пъ 9спсс3 ąъ9ą-1,
ąспъбъ4ъ.	ъс.ъ3ъ4ъпъ		6п%бъсс3ъ%ъ9 -3.30, -0.30, ъ3ъ3ъсспъ3спъ ъ3ъ4ъ%п
			ъпъ4ъ%спъ

9ъ4ъ.ъс	9-п1	ąъ-139	9ъ9пф.	3	ъ4ъ%спъ

"ъ%ъсспъ4ъ%ъ9спъ%ъ4ъ"
ъпъ4ъ%ъ9спъ%ъ4ъ
ъ/ф:4056852596

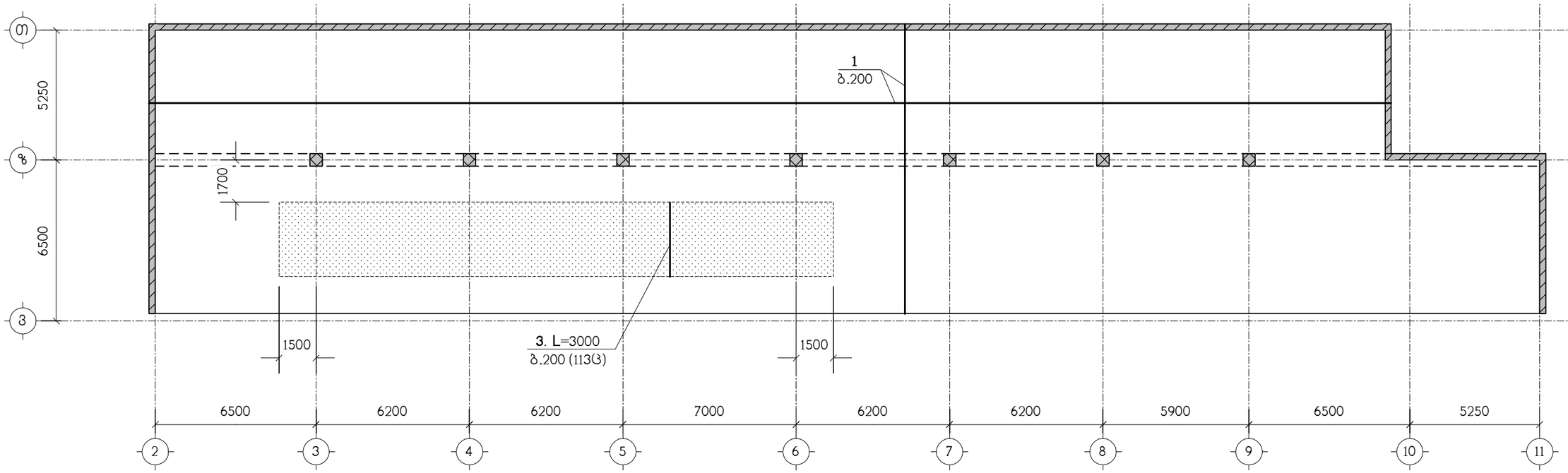

ნახაზი განიხილეთ კ-142 ნახაზთან ერთად

– დამატებითი არმირების ზონა

თანამდებობა	გვარი	ხელმოწერა	ქ.თბილისი, გამზირი სარაჯიშვილი №2, (ს.კ. 01.11.04.026.110), მრავალბინიანი საცხოვრებელი სახლი, ბლოკი №6		შპს "ზლოჭნი სარაჯიშვილზე" ს/ნ:405682596
მთ.არქიტექტ.	დ.ვაშაკიძე		კონსტრუქციული ნაწილი		
			მბფ-1, ქვედა ზონის არმირება		
კონსტრუქტ.	ლ.ჯაიანი				
შემამოწმა	ა.არჩილია		სტადია მ	ფურც. კ-140	ფ-ბი დაკვ.№

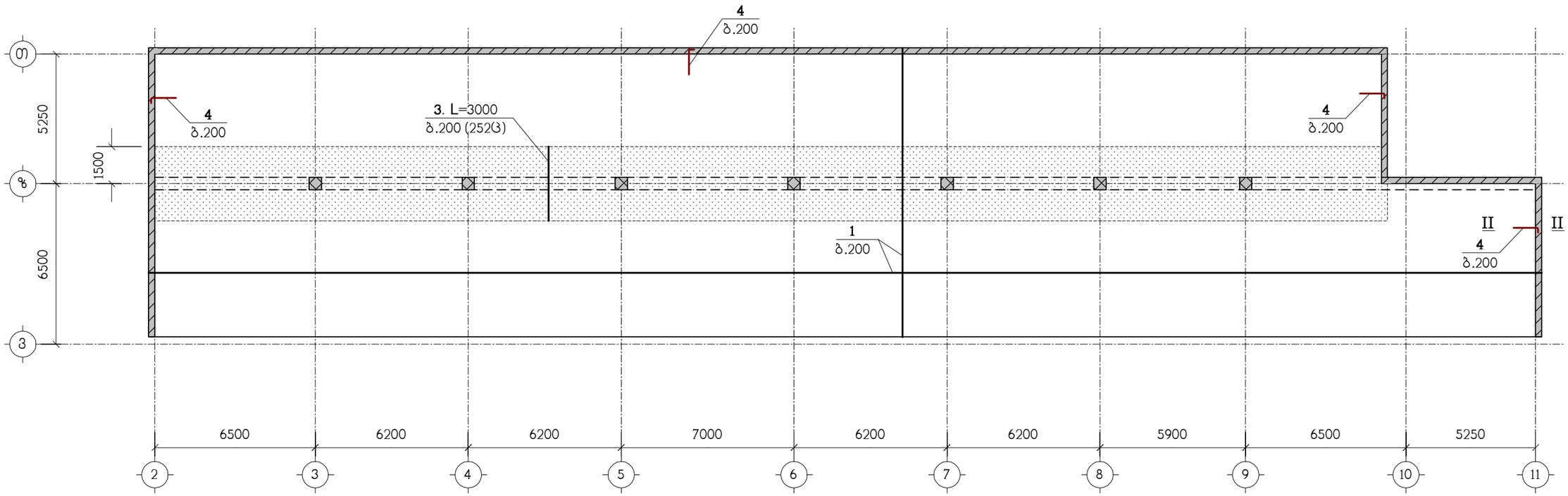

ნახაზი განიხილეთ კ-142 ნახაზთან ერთად

– დამატებითი არმირების ზონა

თანამდებობა	გვარი	ხელმოწერა	ქ.თბილისი, გამზირი სარაჯიშვილი №2, (ს.კ. 01.11.04.026.110), მრავალბინიანი საცხოვრებელი სახლი, ბლოკი №6		შპს "ზლოჭსი სარაჯიშვილზე" ს/ნ:405682596
მთ.არქიტექტ.	დ.ვაშაკიძე		კონსტრუქციული ნაწილი		
			მგფ-1, ზედა ზონის არმირება		
კონსტრუქტ.	ლ.ჯაიანი				
შემამოწმა	ა.არჩილია		სტადია მ	ფურც. კ-141	ფ-ბი / დაკვ.№

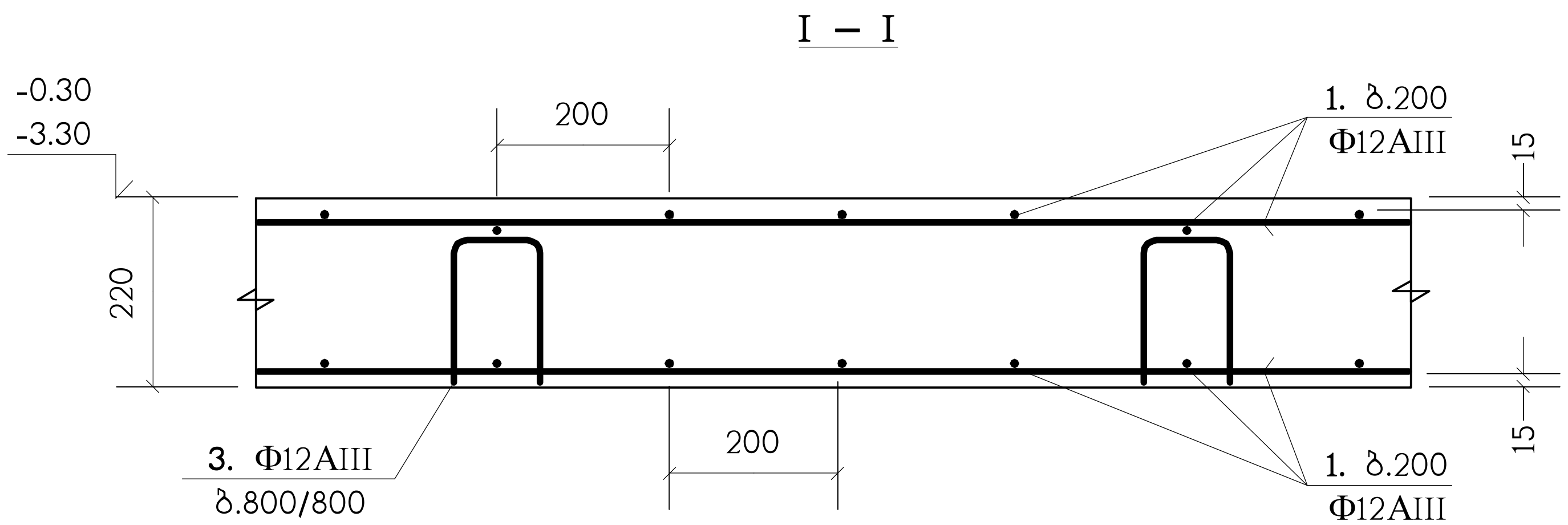

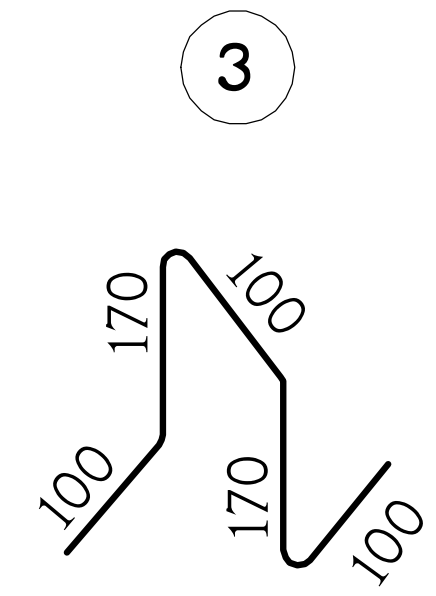

კოზ."1" გრძელი არმატურული ღეროების შეკირაკირება

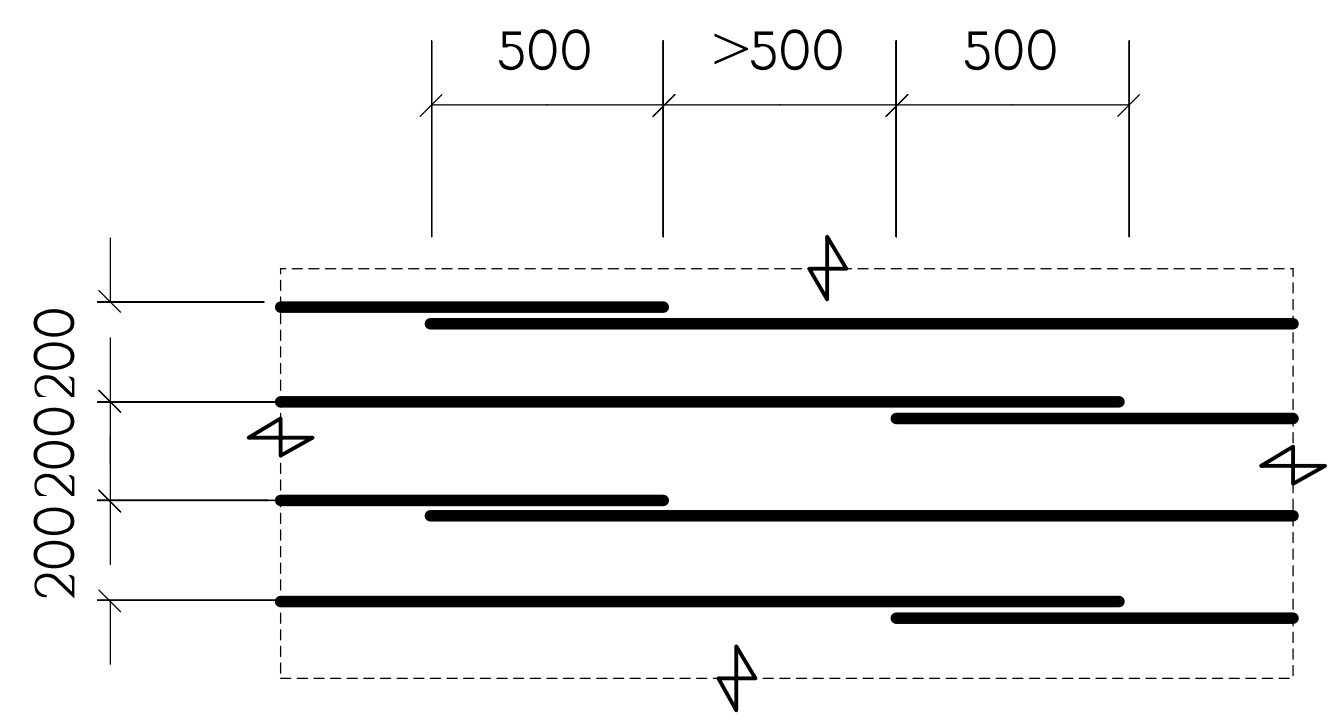

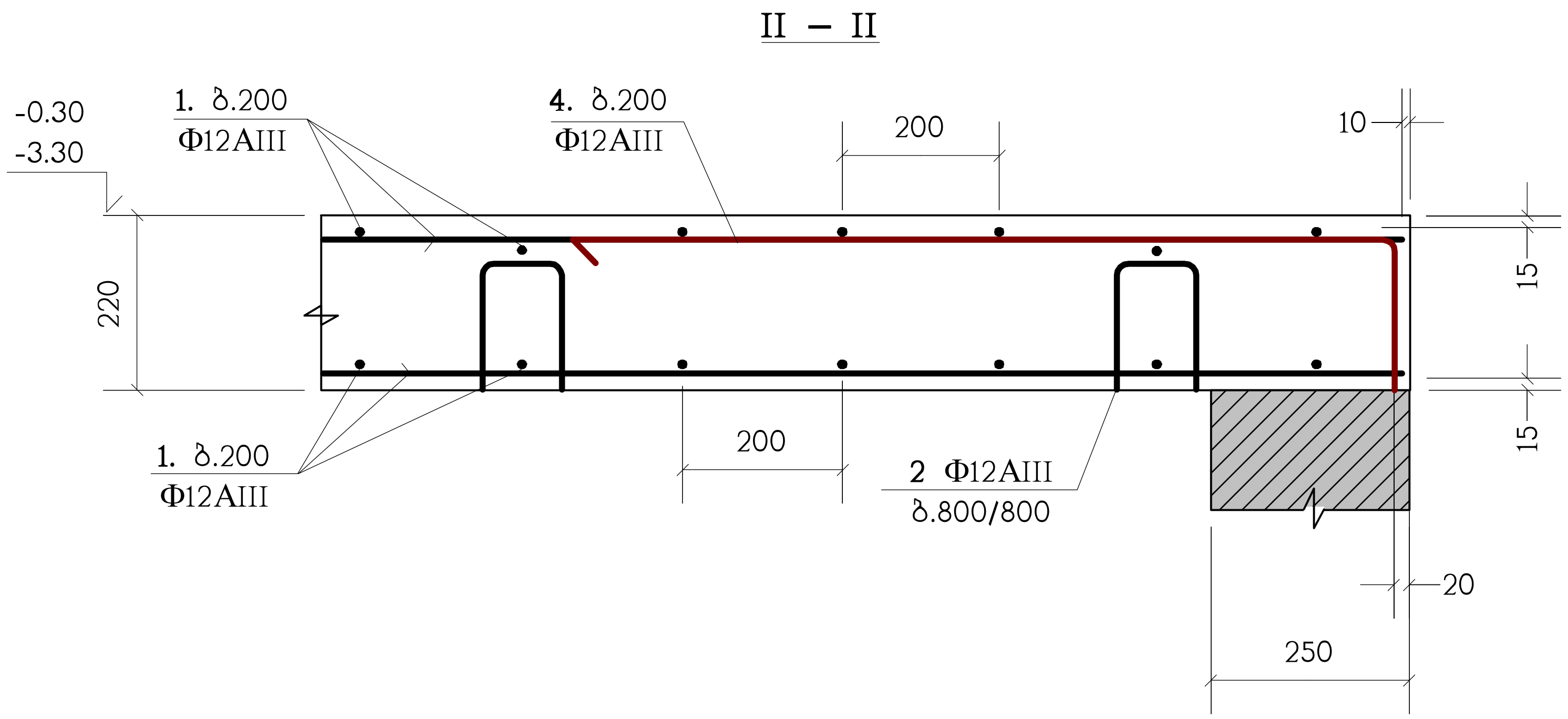

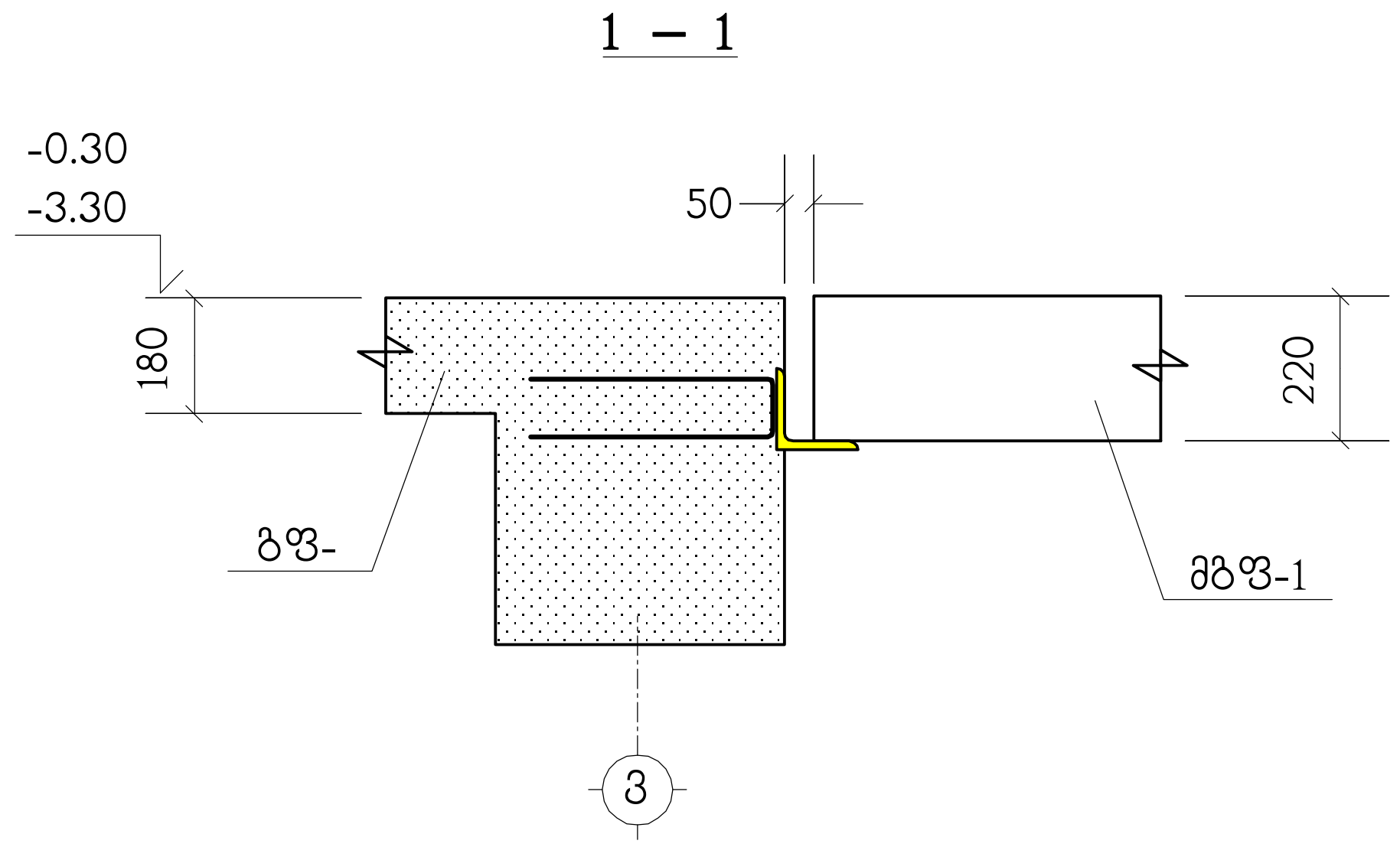

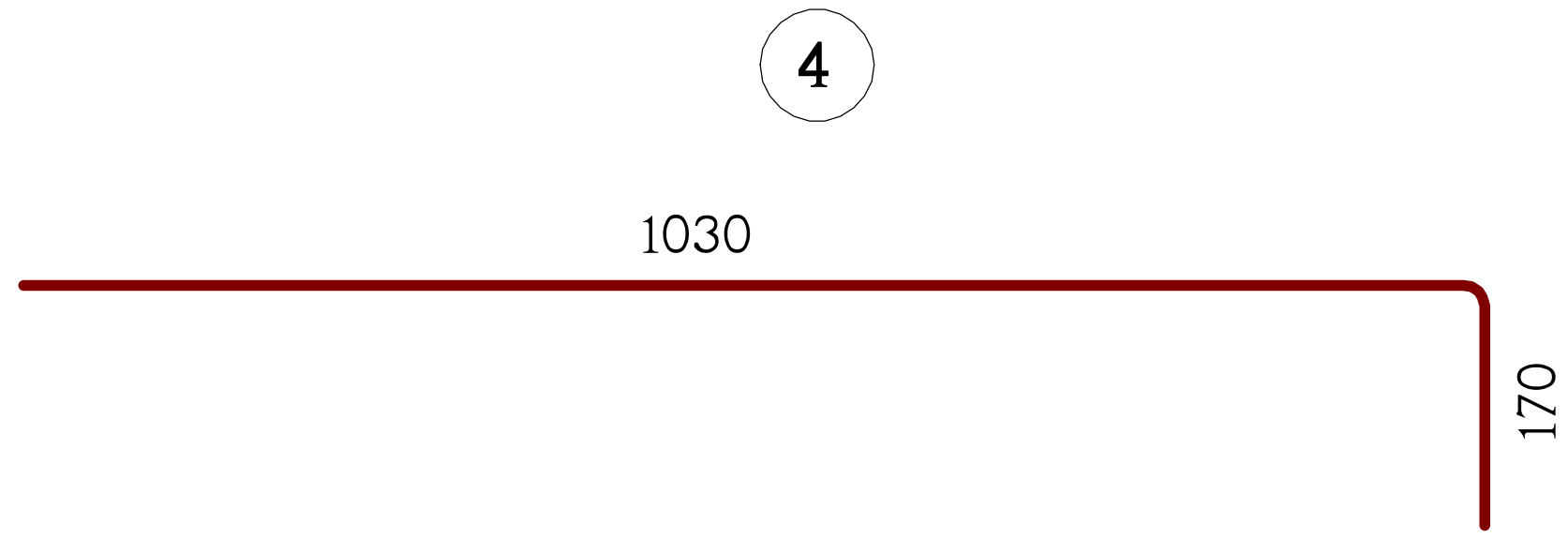

პოზიცია	აღნიშვნა	დასახელება	რაოდ. ც.	შენიშვნა
		მზფ-1	2	
1	დაიჭრას ადგილზე	Φ12AIII სახსტ. 5781-82* L=13.4 კმ.	–	11899 კგ.
2		Φ12AIII სახსტ. 5781-82* L=640	980	0.57 კგ.
3		Φ12AIII სახსტ. 5781-82* L=3000	365	2.66 კგ.
4		Φ12AIII სახსტ. 5781-82* L=1200	394	1.06 კგ.
		B25 კლასის. ბეტონი		138 მ³

თანამდებობა	გვარი	ხელმოწერა	ქ.თბილისი, გამზირი სარაჯიშვილი №2, (ს.კ. 01.11.04.026.110), მრავალბინიანი საცხოვრებელი სახლი, ბლოკი №6
მთ.არქიტექტ.	დ.ვაშაკიძე		კონსტრუქციული ნაწილი
კონსტრუქტ.	ლ.ჯაიანი		მზფ-1, არმირების დეტალები
შეამოწმა	ა.არჩილია		სტადია პ / ფურც. პ-142 / ფ-ბი / დაკვ.№

შ.პ.ს. "ბლოკი სარაჯიშვილი" ს/ნ:405682596

ტიპიური მონოლითური კოჭი (ტმკ-1) ; არმირება

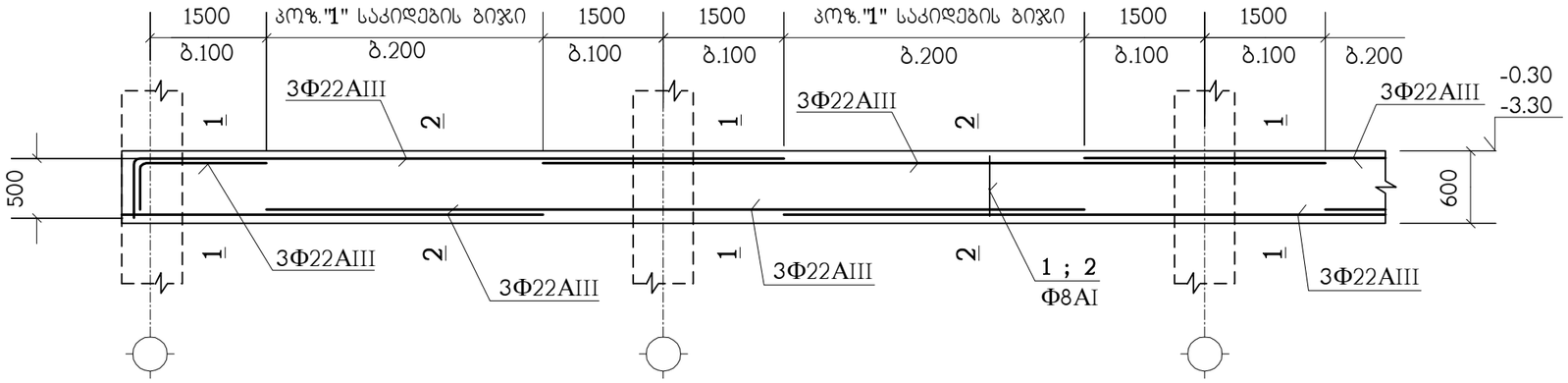

1 – 1

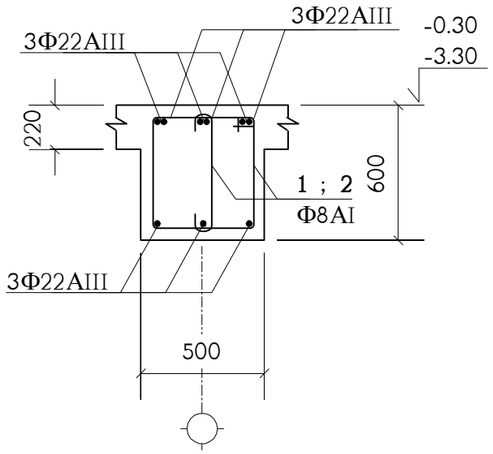

2 – 2

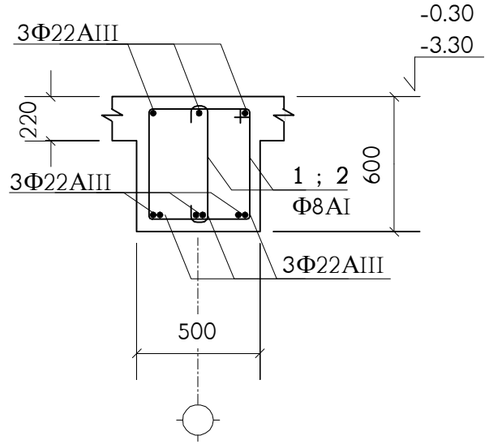

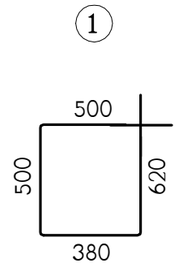

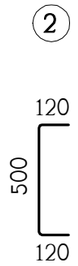

კოზიცია	ალნიშვნა	დასახელება	სულ რაოდ. ც.	შენიშვნა
	ერთ გრძივ მეტრზე	მტმკ-1	112 მ.	
1		Ф8AI სახსტ. 5781-82* L=2000	7.5	0.79 კგ.
2		Ф8AI სახსტ. 5781-82* L=740	7.5	0.29 კგ.
	დაიჭრას ადგილზე	Ф22AIII სახსტ. 5781-82* L=8.8 გრძ.მ.	–	26.25 კგ.
		B25 კლასის ბეტონი		0.19 მ³

თანამდებობა	გვარი	ხელმოწერა	ქ.თბილისი, ბამზირი სარაჯიშვილი №2, (ს.კ. 01.11.04.026.110), მრავალბინიანი საცხოვრებელი სახლი, ბლოკი №6			შ.პ.ს. "ზლოქსი სარაჯიშვილზე" ს/კ:405682596
მთ.არქიტექტ.	დ.ვაშაკიძე		კონსტრუქციული ნაწილი			
			მიშენების ტიპიური მონოლითური კოჭი მტმკ-1			
კონსტრუქტ.	ლ.ჯაიანი					
შემამოწმა	ა.არჩილია		სტადია მ	ფურც. კ-143	ფ-ბი	დაკვ.№

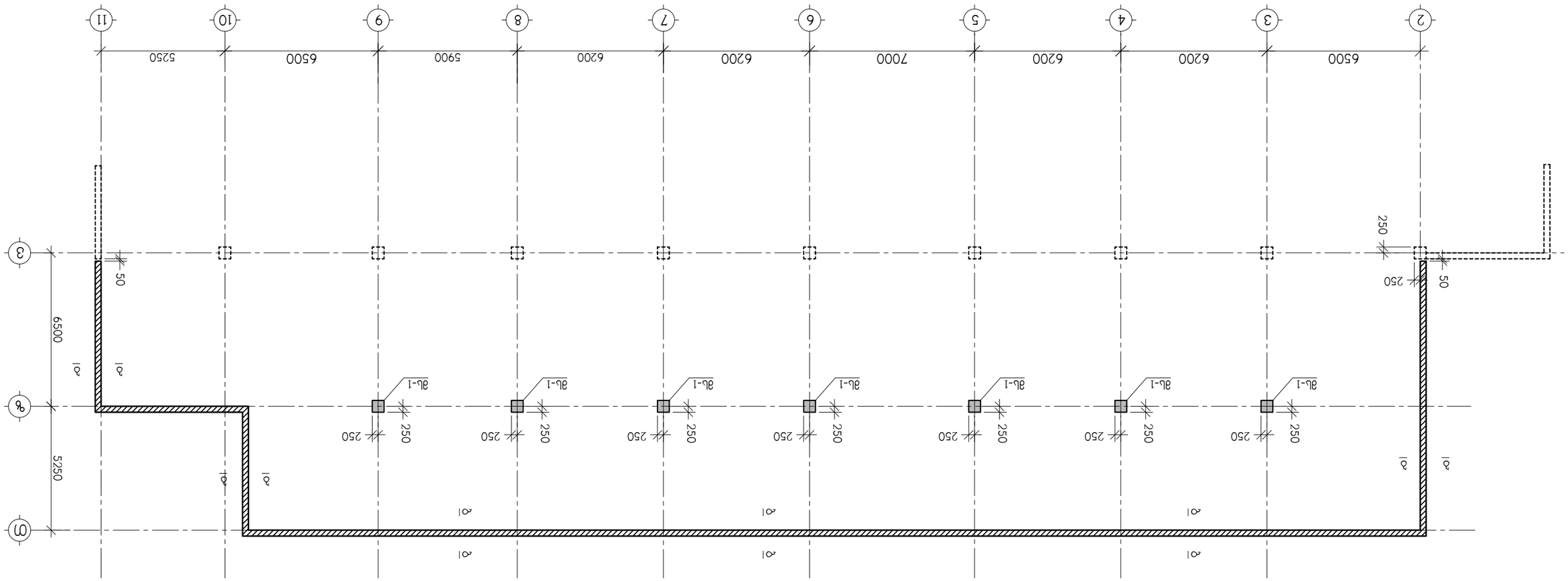
2
3
4
5
6
7
8
9
10
11
6500
6200
6200
7000
6200
6200
5900
6500
5250
A
B
C
6500
5250
50
250
250
50
250
250
250

მონოლითური სვეტი მს-1

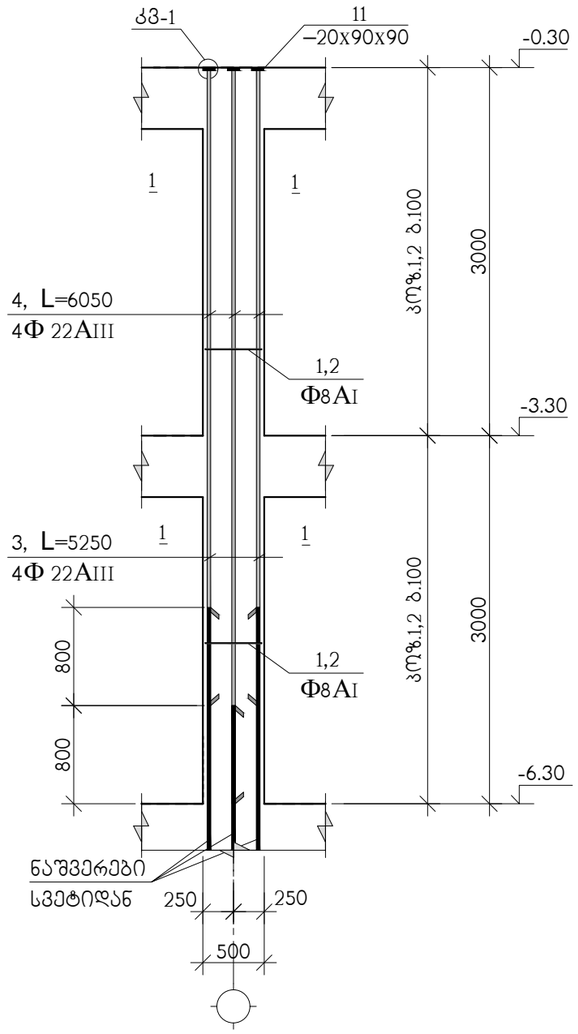

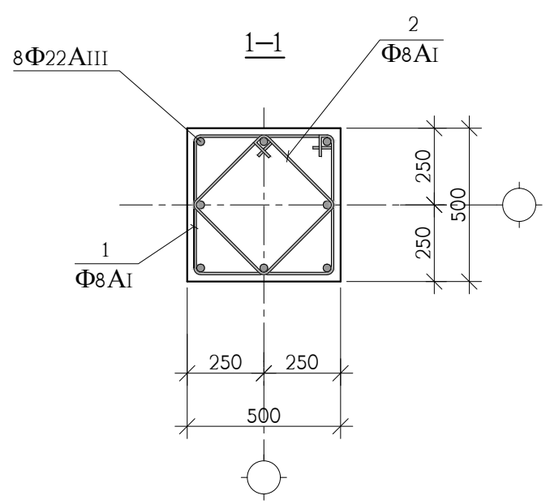

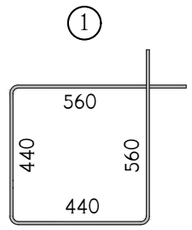

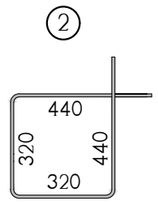

პოზ.	აღნიშვნა	დასახელება	რაოდ. ც.	ერთ-ეული
		მს-1 -6.30 ნიშნულიდან -0.30 ნიშნულამდე	7	
1		Φ8AI სახსტ. 5781-828* L=2000	60	0.79 კგ.
2		Φ8AI სახსტ. 5781-828* L=1520	60	0.60 კგ.
3		Φ22AIII სახსტ. 5781-828* L=5250	4	15.65 კგ.
4		Φ22AIII სახსტ. 5781-828* L=6050	4	18.05 კგ.
11		ფურც. –20x90x90 სახსტ. 380-71*	8	1.3 კგ.
		B 25 კლასის ბეტონი		1.5 მ³

თანამდებობა	გვარი	ხელმოწერა	ქ. თბილისი, გამზირი სარაჯიშვილი ქ.№2 ს.კ(01.11.04.026.110), მრავალბინიანი საცხოვრებელი სახლი ბლოკი №6				შ.პ.ს. "ზლოქსი სარაჯიშვილზე" ს/კ 405682596
არქიტექტორი	დ.ვაშაკიძე		კონსტრუქციული ნაწილი				
			მიშენების სვეტი მს-1				
კონსტრუქტ.	ა.არჩილია						
შეამოწმა	ლ.ჯაიანი		სტადია მ	ფურც. კ-145	ფ-ბი	დაკვ. №	

მონოლითური კედლის არმირება

ბ–ბ

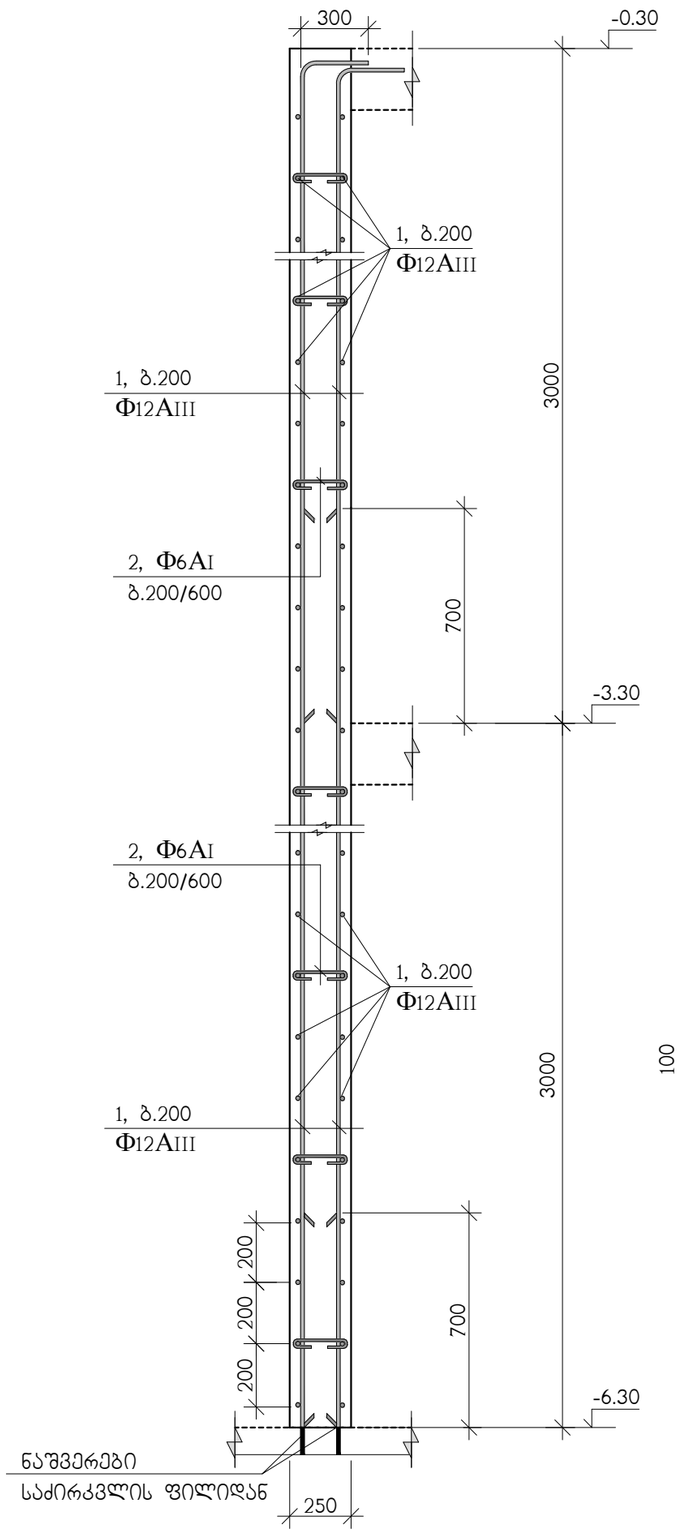

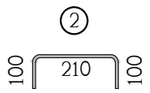

კედლების შეუღლების კვანძი

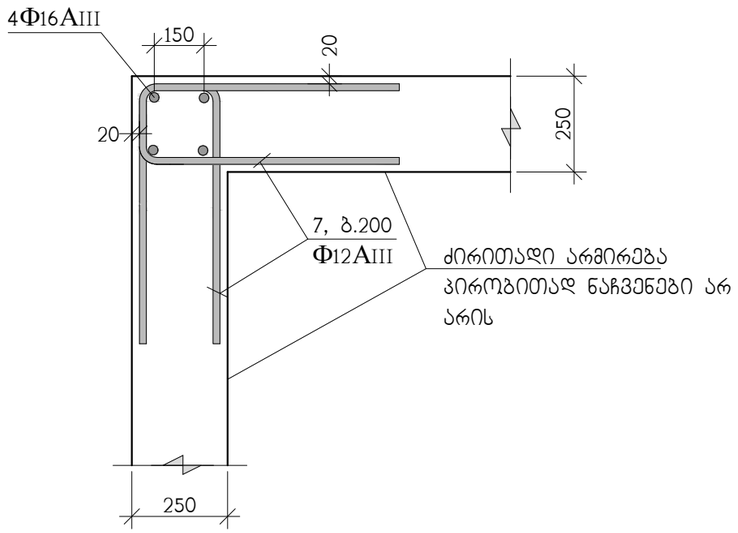

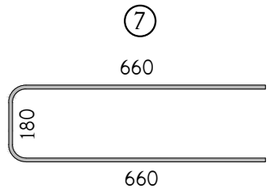

პოზ.	აღნიშვნა	დასახელება	რაოდ. ც.	ერთ-ეული
		მონოლითური კედლები (ბ-ბ)	–	
1	დაიჭრას ადგილზე	Φ12AIII სახსტ. 5781-828* L=9980 ბრძ.მ	–	8860 კგ.
2		Φ6AI სახსტ. 5781-828* L=410	4130	0.09 კგ.
7		Φ12AIII სახსტ. 5781-828* L=1500	300	1.34 კგ.
	დაიჭრას ადგილზე	Φ16AIII სახსტ. 5781-828* L=114 ბრძ.მ	–	180 კგ.
		B 25 კლასის ბეტონი		118 მ³

ჭრილი ბ-ბ ნაჩვენებია კ-144 ნახაზზე

თანამდებობა	გვარი	ხელმოწერა	ქ. თბილისი, გამზირი სარაჯიშვილი ქ.№2 ს.კ(01.11.04.026.110), მრავალბინიანი საცხოვრებელი სახლი ბლოკი №6				შ.პ.ს. "ზლოჭკი სარაჯიშვილზე" ს/კ 405682596
არქიტექტორი	დ.ვაშაკიძე		კონსტრუქციული ნაწილი				
კონსტრუქტ.	ა.არჩილია		მიშენების კედლების არმირება, ჭრილი ბ-ბ				
შეამოწმა	ლ.ჯაიანი		სტადია მ	ფურც. კ-146	ფ-ბი	დაკვ. №	

მასალების ამოკრება (დასაწყისი)

№ პოზ.	ელემენტის დასახელება	რაოდენობა ც	არმატურის ნაკეთობანი კგ. სახსტ. 5781-82*							ჩასატანებელი ნაკეთობანი			ბეტონი მ3	ლითონი ტ
			AI		AIII					C255				
			Φ6	Φ8	Φ12	Φ16	Φ22	Φ25	Φ28	—	L	ფურც.		
	საძირკველი													
	ხმ-1	—	—	4410	—	—	20370	—	—	—	—	2670	462	27.45
	ხმ-2	—	—	3990	—	—	—	—	31350	—	—	2420	418	37.76
	ხმ-3	—	—	5400	—	—	24840	—	—	—	—	3420	486	33.66
	სფ-1	—	—	—	—	8430	35300	142100	7350	—	—	—	2368+128	193.18
	სულ			13800		8430	80510	142100	38700			8510	3862	292.05
	ფილები													
	ბფ-1	1	—	—	33044	—	594	—	—	—	1214	—	264.6	34.85
	ბფ-2	1	—	—	33042	—	594	—	—	—	1214	—	264.4	34.85
	ბფ-3	1	—	—	27485	—	—	—	—	—	—	—	228.4	27.49
	ბფ-4	1	—	—	22965	112	—	—	—	—	—	—	191.5	23.08
	ბფ-5	5	—	—	109745	—	—	—	—	—	—	—	912.5	109.74
	ბფ-6	5	—	—	109745	—	—	—	—	—	—	—	912.5	109.75
	ბფ-7	5	—	—	109745	—	—	—	—	—	—	—	912.5	109.74
	ბფ-8	5	—	—	109745	—	—	—	—	—	—	—	912.5	109.75
	ბფ-9	5	—	—	109745	—	—	—	—	—	—	—	912.5	109.74
	ბფ-10	1	—	—	2052	—	—	—	—	—	—	—	17.8	2.05
	სულ				667313	112	1188				2428		5529.2	671.04
	კანდუსები	—	—	—	7674	—	—	—	—	—	—	—	64.4	7.67
	კოჭები													
	ტმკ-1	—	—	38291	—	6382	—	—	161573	—	—	—	1063.7	206.25
	ტმკ-2	—	—	1389	—	—	4201	—	—	—	—	—	33.6	5.59
	ტმკ-3	—	—	19202	—	3200	—	35229	36830	—	—	—	533.4	94.46
	სულ			58882		9582	4201	35229	198403				1630.7	306.3
	კიბეები													
	კიბე-1	1	—	—	9057	—	—	—	—	—	—	—	86.4	9.06
	კიბე-2	1	—	—	9057	—	—	—	—	—	—	—	86.4	9.06
	სულ				18114								172.8	18.12

თანამდებობა	გვარი	ხელმოწერა	ქ.თბილისი, გამზირი სარაჯიშვილი №2, (ს.კ. 01.11.04.026.110), მრავალბინიანი საცხოვრებელი სახლი, ბლოკი №6			
მთ.არქიტექტ.	დ.ვაშაკიძე		კონსტრუქციული ნაწილი			
კონსტრუქტ.	ლ.ჯაიანი	[signature]	მასალების ამოკრება (დასაწყისი)			
შეამოწმა	ა.არჩილია	[signature]	სტადია მ	ფურც. კ-147	ფ-ბი	დაკვ.№

შ.პ.ს. "ბლოქსი სარაჯიშვილზე"
ს/ნ:405682596

მასალების ამოკრება (გაგრძელება)

№ კოჭ.	ელემენტის დასახელება	რაოდენობა. ც	არმატურის ნაკეთობანი კგ. სახსტ. 5781-82*							ჩასატანებელი ნაკეთობანი			ბეტონი მ^3	ლითონი ტ
			AI		AIII					C255				
			Φ6	Φ8	Φ12	Φ16	Φ22	Φ25	Φ28	–	∟	ფურც.		
	სვეტები													
	-6.30 დან -0.30	–	–	7430	–	–	–	–	20080	–	–	30	166	27.54
	-0.30 დან 7.05	–	–	6800	–	–	–	–	21030	–	–	–	149	27.83
	7.05 დან 13.45	–	–	5490	–	–	–	9650	4770	–	–	–	120	19.91
	13.45 დან 19.85	–	–	5490	–	–	2270	10580	–	–	–	–	120	18.34
	19.85 დან 23.05	–	–	2740	–	–	1160	5390	–	–	–	120	60	9.41
	23.05 დან 29.45	–	–	4910	–	–	1700	9620	–	–	–	–	105	16.23
	29.45 დან 35.85	–	–	4910	–	–	1700	9620	–	–	–	–	105	16.23
	35.85 დან 39.05	–	–	3460	–	–	880	4910	–	–	–	120	53	9.37
	39.05 დან 45.45	–	–	3690	–	–	1130	8660	–	–	–	–	84	13.48
	45.45 დან 51.85	–	–	3690	–	–	1130	8660	–	–	–	–	84	13.48
	51.85 დან 55.05	–	–	1850	–	–	580	4420	–	–	–	120	42	6.97
	55.05 დან 61.45	–	–	2910	–	–	5010	1910	–	–	–	–	66	9.83
	61.45 დან 67.85	–	–	2910	–	–	5010	1910	–	–	–	–	66	9.83
	67.85 დან 71.05	–	–	1460	–	–	2560	960	–	–	–	–	33	4.98
	71.05 დან 77.45	–	–	2410	–	–	3720	1910	–	–	–	–	45	8.04
	77.45 დან 83.85	–	–	2410	–	–	3720	1910	–	–	–	–	45	8.04
	83.85 დან 91.45	–	–	1260	–	–	1650	620	–	–	–	310	22	3.84
	სულ			63820			32220	80730	45880			700	1365	223.35
	კედლები													
	დფრ-1	–	220	–	5970	–	–	–	–	–	–	–	83	6.19
	დფრ-2	–	360	–	9970	2620	790	660	380	–	–	–	135	14.78
	დფრ-3	–	310	–	8990	2210	1590	1310	760	–	–	–	114	15.17
	დფრ-4	–	580	–	16560	4180	1610	1310	760	–	–	–	216	25.00
	დფრ-5	–	320	–	9140	2250	810	660	380	–	–	–	116	13.56
	დფრ-6	–	320	–	9140	2250	1610	1310	760	–	–	–	116	15.39
	დფრ-7	–	170	–	5490	1250	1610	1310	760	–	–	–	64	10.59
	დფრ-8	–	540	–	15260	3840	–	–	–	–	–	–	198	19.64
	დფრ-9	–	150	–	4980	1070	–	–	–	–	–	–	55	6.20
	დფრ-10	–	190	–	6060	1360	–	–	–	–	–	–	70	7.61
	დფრ-11	–	60	–	–	3890	–	–	240	–	–	–	14	4.19
	დფრ-12	–	130	–	4320	440	750	660	–	–	–	–	48	6.30
	მონ.კედლ	–	610	–	–	29760	–	–	–	–	–	–	218	30.37
	სულ		3960		95880	55120	8770	7220	4040				1447	174.99

თანამდებობა	გვარი	ხელმოწერა	ქ.თბილისი, გამზირი სარაჯიშვილი №2, (ს.კ. 01.11.04.026.110), მრავალბინიანი საცხოვრებელი სახლი, ბლოკი №6			
მთ.არქიტექტ.	დ.ვაშაკიძე		კონსტრუქციული ნაწილი			
კონსტრუქტ.	ლ.ჯაიანი		მასალების ამოკრება (გაგრძელება)			
შეამოწმა	ა.არჩილია		სტადია მ	ფურც. კ-148	ფ-ბი	დაკვ.№

შ.პ.ს. "[illegible]"
ს/ნ:405682596

მასალების ამოკრება (დასასრული)

№ პოზ.	ელემენტის დასახელება	რაოდენობა. ც	არმატურის ნაკეთობანი კგ. სახსტ. 5781-82* AI Φ6	Φ8	AIII Φ12	Φ16	Φ22	Φ25	Φ28	ჩასატანებელი ნაკეთობანი C255 –	∟	ფურც.	ბეტონი მ³	ლითონი ტ
	მიშენება													
	მსფ-1	–	–	–	13990	–	440	–	–	–	–	–	188.3+31.4	14.43
	მბფ-1	2	–	–	27690	–	–	–	–	–	–	–	276	27.69
	მტმკ	–	–	910	–	–	2940	–	–	–	–	–	21.3	3.85
	სვეტები	–	–	580	–	–	940	–	–	–	–	70	10.5	1.59
	კედლები	–	370	–	9260	180	–	–	–	–	–	–	118	9.81
	სულ		370	1490	50940	180	4320					70	645.5	57.37

თანამდებობა	გვარი	ხელმოწერა	ქ.თბილისი, გამზირი სარაჯიშვილი №2, (ს.კ. 01.11.04.026.110), მრავალბინიანი საცხოვრებელი სახლი, ბლოკი №6			
მთ.არქიტექტ.	დ.ვაშაკიძე		კონსტრუქციული ნაწილი			
კონსტრუქტ.	ლ.ჯაიანი	[signature]	მასალების ამოკრება (დასასრული)			
შეამოწმა	ა.არჩილია	[signature]	სტადია მ	ფურც. კ-149	ფ-ბი	დაკვ.№

შ.პ.ს. "ბლოქსი სარაჯიშვილზე"
ს/ნ:405682596

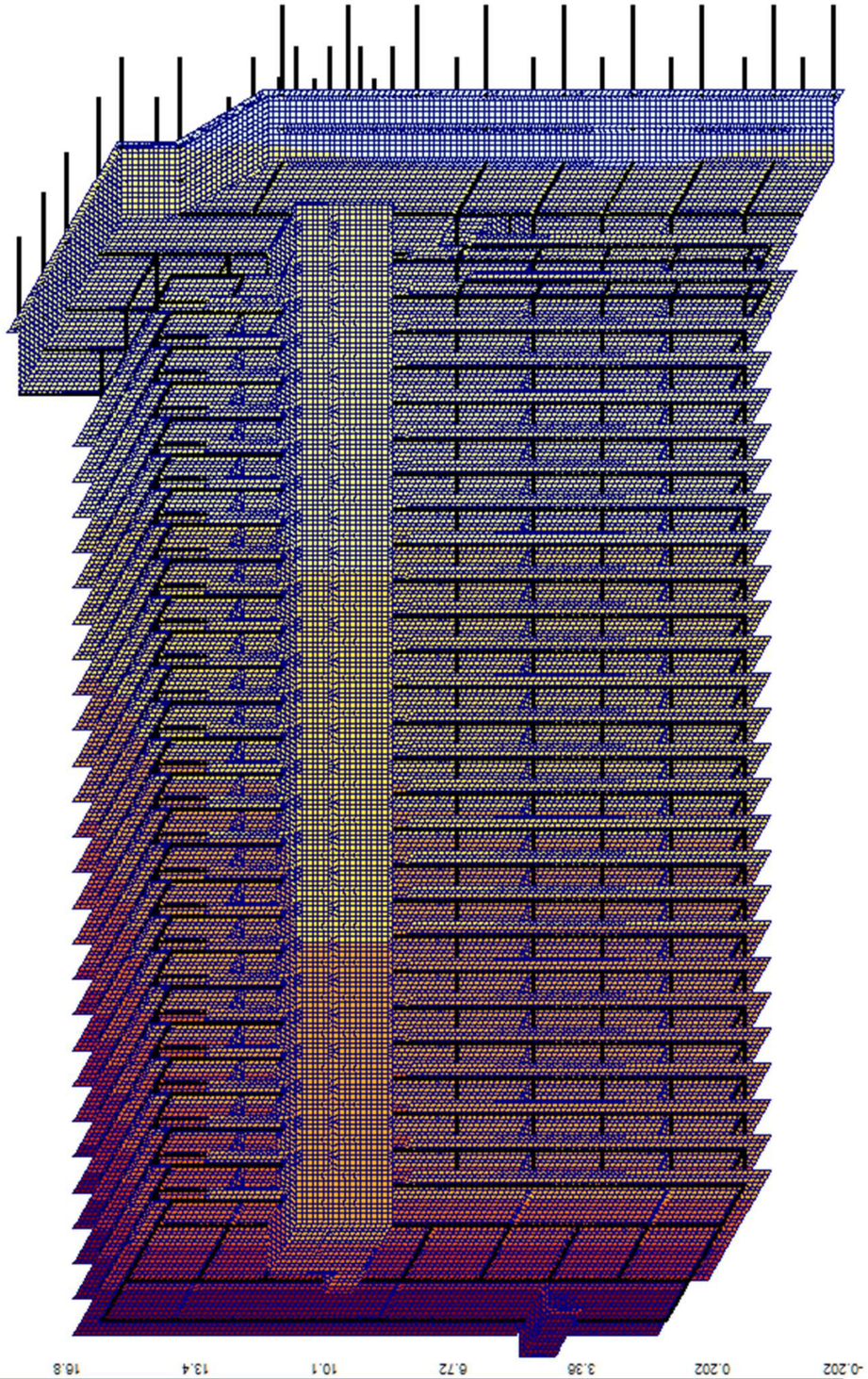

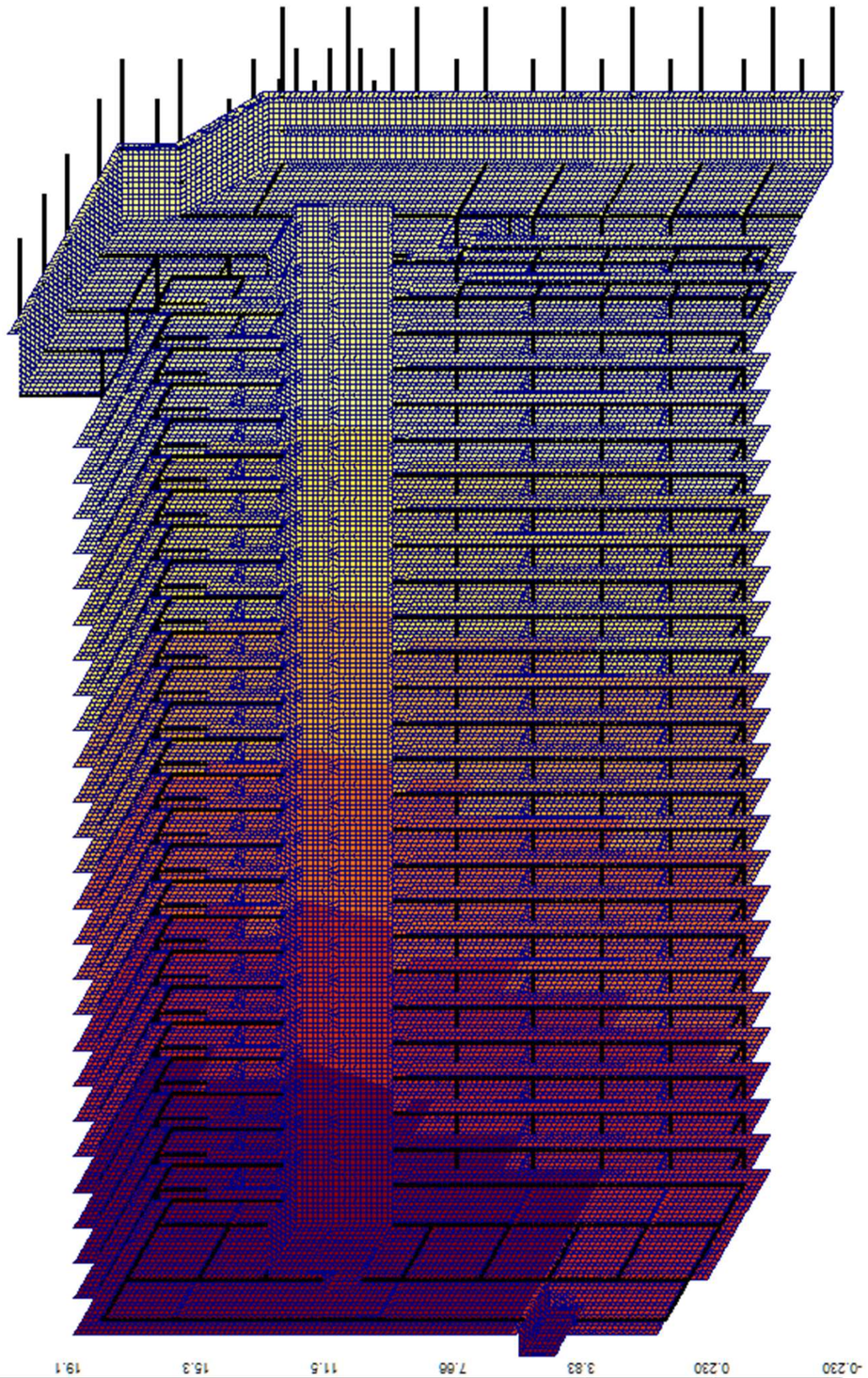

ДЭГЛЭЛЭ:ЭД ЭЖЭМЭФЦЭФЭЛЭЦЭЛЭЛ ЭЖ.ЭЛЭЛЭБЭ

Суммарные нагрузки на стены и колонны, тс, тс*см

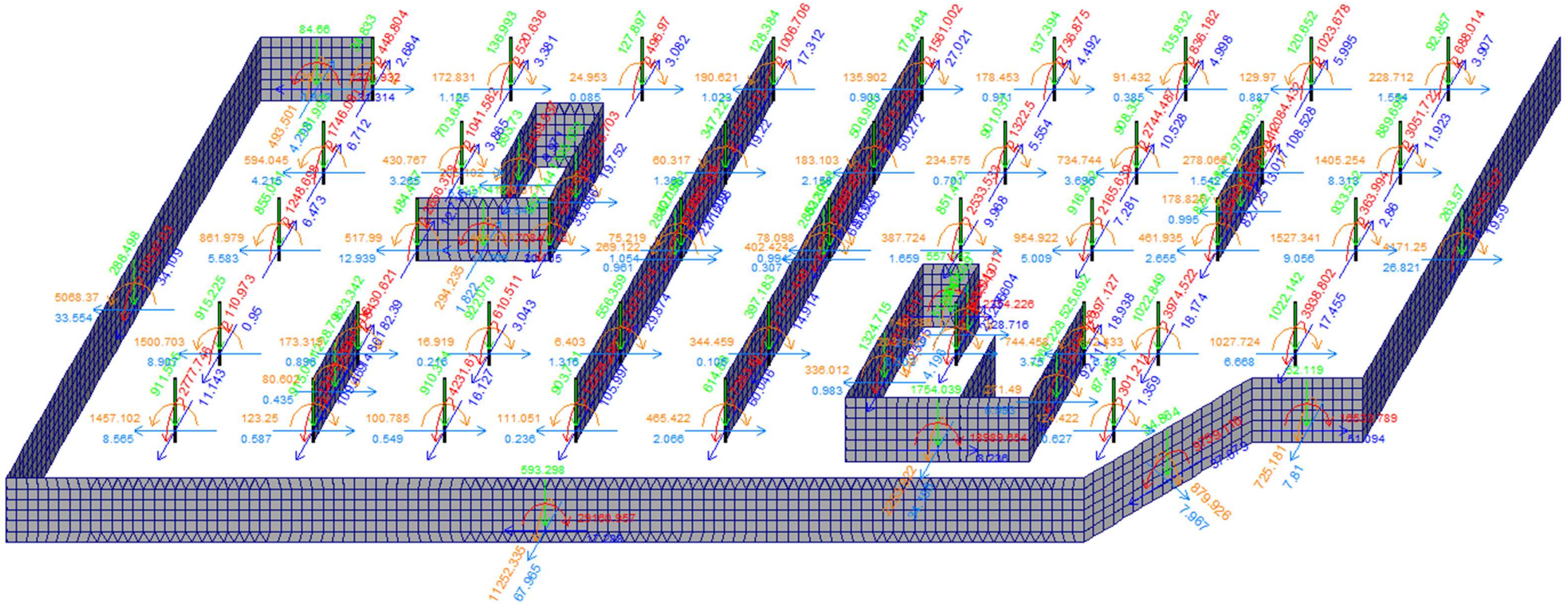

Таблица частот и периодов колебаний

Форма	Частота, Гц	Период, с	Сейсмика 1,ма...	Сейсмика 2,м
1	0.32	3.0934	38.2	1.6
2	0.34	2.9364	1.4	53.2
3	0.42	2.3888	18.8	0.0
4	1.05	0.9535	9.6	0.4
5	1.30	0.7698	1.6	20.4
6	1.42	0.7048	6.2	1.2
7	1.95	0.5138	7.8	0.5
8	2.39	0.4192	2.6	9.1
9	2.54	0.3941	1.1	9.3
10	2.69	0.3716	7.6	0.2
Сумма			94.7	96.0

კონსტრუქტორი ლ.ჯაიანი