

პროექტის დასახელება:	შემსრულებელი:	გვერდის დასახელება:	პირობითი აღნიშვნები:	მისამართი:	დამკვეთი:	თანამდებობა	სახ/გვარი	ხელმოწერა	მასშტაბი:	ფურცლის №	თარიღი:
მრავალბინიანი საცხოვრებელი სახლის არქიტექტურული პროექტი	AD PROJECT არქ-ლიზაინ პროექტი	გეგმა -6000 ნიშნულზე	საკადასტრო საზღვარი; სვეტები; ბეტონი; ბლოკი; ტიხარი	ქ თბილისი, წულაძის ქუჩა №23; ს/კ 01.17.11.034.007	სსიპ საქართველოს საჯარო არქივი	დირექტორი	ბ. რევაზიშვილი		1:100	2	06/05/2025
						მთ.არქიტექტორი	ბ. რევაზიშვილი				
						დამპროექტებელი	ი. ჯორჯოლიანი				
						კონსტრუქტორი	ნ. მემლაძე				


-3,000
119,4 m²
18%
10%
10%
R 3,500
R 3,500
R 3,500
R 3,500
R 3.50
10.00 %
16.00 %
10.00 %
სახანძრო ავზი და ტუმბო
28.5 m²
ინვენტარის საწყობი
42.4 m²
სველი წერტილი
სველი წერტილი
სველი წერტილი

კომერციული ფართი 1
117,2 m²
კომერციული ფართი 2
127,1 m²
კომერციული ფართი 3
130,3 m²
კომერციული ფართი 4
206,1 m²
კომერციული ფართი 5
139,7 m²
14,2 m²
22,9 m²
17,7 m²
7,2 m²
9,2 m²
12,4 m²
16,3 m²
13,207
სველი ღუნვები
დასველების ნიშა
საფეხურები
სადარბაზო
ოთახი
ფასადი
სველი წერტილი
სველი წერტილის ნიშა
სველი წერტილი
სველი წერტილის ნიშა
სველი წერტილი
სველი წერტილის ნიშა

عنوان المشروع:	مجمع سكني وتجاري ومكاتب إداري
عنوان الرسم:	مخطط الطابق الأرضي
المهندس المعماري:	
مكاتب الاستشارات الهندسية:	PROJECT
مقياس الرسم:	1:100
تاريخ:	06/05/2025
رقم المخطط:	5

مساحة الأرض:	3,700 م٢ + 3,238 م٢
مساحة البناء:	
مساحة الطابق:	
مساحة الأرض:	
مساحة الأرض:	
رقم القطعة:	ب/ج 01.17.11.034.007
موقع المشروع:	قطعة رقم 23، شارع الجمعية، حي الزهراء
مالك المشروع:	شركة الأفق للتطوير العقاري
ملاحظات:	

مساحة الأرض:	3,700 م٢
مساحة البناء:	3,238 م٢
مساحة الطابق:	
مساحة الأرض:	
مساحة الأرض:	
رقم القطعة:	
موقع المشروع:	
مالك المشروع:	
ملاحظات:	

مساحة الأرض:	
مساحة البناء:

שם הפרויקט:	מגדל מגורים משולב מסחר ומבני ציבור בשכונת הדקלים בעיר אשדוד
שם המגיש:	PROJECT אדריכלות ובינוי בע"מ
כתובת הפרויקט:	8 רח' הדקלים, אשדוד
גושים וחלקות בתוכנית:	גוש 3238 חלקה 6,900 + חלקות בשלמותן
	גבול תכנית גבול מגרש קווי בניין מבנה מוצע
	מבנה קיים מבנה להריסה
מספר התכנית:	1.7.11.034.007 / מ/ב
שם התכנית:	מגדל מגורים משולב מסחר ומבני ציבור בשכונת הדקלים בעיר אשדוד
מהות התכנית:	שינוי לתכנית מ/ב/1.7.11.034.007
שלב:	היתר בניה
קנ"מ:	1:100
מס' גיליון:	6
תאריך:	06/05/2025
עורך התכנית:	אדריכל ומהנדס אזרחי מגן בן יעקב רח' הרצל 8, אשדוד טל. 08-8561234 מייל: magen@project.co.il
מתכנן שלד:	מהנדס אזרחי יוסי כהן רח' הברזל 12, אשדוד טל. 08-8567890 מייל: yossi@kohen.co.il
מתכנן אינסטלציה:	יועץ אינסטלציה דוד לוי רח' הנחושת 5, אשדוד טל. 08-8571122 מייל: david@levi-plumb.co.il
מתכנן חשמל:	יועץ חשמל משה אברהם רח' הנחושת 5, אשדוד טל. 08-8571122 מייל: moshe@avraham-elec.co.il
מתכנן נגישות:	יועצת נגישות רות שמיר רח' הרצל 8, אשדוד טל. 08-8561234 מייל: ruth@project.co.il
מתכנן בטיחות:	יועץ בטיחות אבי כהן רח' הברזל 12, אשדוד טל. 08-8567890 מייל: avi@kohen.co.il
מתכנן איכות הסביבה:	יועצת איכות הסביבה נועה גולן רח' הרצל 8, אשדוד טל. 08-8561234 מייל: noa@project.co.il
מתכנן תנועה:	יועץ תנועה יוסי כהן רח' הברזל 12, אשדוד טל. 08-8567890 מייל: yossi@kohen.co.il
מתכנן נוף:	אדריכלית נוף שרה לוי רח' הנחושת 5, אשדוד טל. 08-8571122 מייל: sara@levi-plumb.co.il
מתכנן קרקע:	יועץ קרקע דוד לוי רח' הנחושת 5, אשדוד טל. 08-8571122 מייל: david@levi-plumb.co.il
מתכנן כבאות:	יועץ כבאות משה אברהם רח' הנחושת 5, אשדוד טל. 08-8571122 מייל: moshe@avraham-elec.co.il
מתכנן אקוסטיקה:	יועץ אקוסטיקה רון שמיר רח' הרצל 8, אשדוד טל. 08-8561234 מייל: ron@project.co.il
מתכנן סביבה:	יועצת סביבה נועה גולן רח' הרצל 8, אשדוד טל. 08-8561234 מייל: noa@project.co.il
מתכנן תשתיות:	יועץ תשתיות יוסי כהן רח' הברזל 12, אשדוד טל. 08-8567890 מייל: yossi@kohen.co.il
מתכנן גינון:	אדריכלית נוף שרה לוי רח' הנחושת 5, אשדוד טל. 08-8571122 מייל: sara@levi-plumb.co.il
מתכנן תאורה:	יועץ תאורה משה אברהם רח' הנחושת 5, אשדוד טל. 08-8571122 מייל: moshe@avraham-elec.co.il
מתכנן מעליות:	יועץ מעליות דוד לוי רח' הנחושת 5, אשדוד טל. 08-8571122 מייל: david@levi-plumb.co.il
מתכנן מיזוג אוויר:	יועץ מיזוג אוויר משה אברהם רח' הנחושת 5, אשדוד טל. 08-8571122 מייל: moshe@avraham-elec.co.il
מתכנן גז:	יועץ גז דוד לוי רח' הנחושת 5, אשדוד טל. 08-8571122 מייל: david@levi-plumb.co.il
מתכנן תקשורת:	יועץ תקשורת משה אברהם רח' הנחושת 5, אשדוד טל. 08-8571122 מייל: moshe@avraham-elec.co.il
מתכנן אבטחה:	יועץ אבטחה רון שמיר רח' הרצל 8, אשדוד טל. 08-8561234 מייל: ron@project.co.il
מתכנן כיבוי אש:	יועץ כיבוי אש משה אברהם רח' הנחושת 5, אשדוד טל. 08-8571122 מייל: moshe@avraham-elec.co.il
מתכנן ביוב:	יועץ ביוב דוד לוי רח' הנחושת 5, אשדוד טל. 08-8571122 מייל: david@levi-plumb.co.il
מתכנן ניקוז:	יועץ ניקוז דוד לוי רח' הנחושת 5, אשדוד טל. 08-8571122 מייל: david@levi-plumb.co.il
מתכנן מים:	יועץ מים דוד לוי רח' הנחושת 5, אשדוד טל. 08-8571122 מייל: david@levi-plumb.co.il
מתכנן חשמל:	יועץ חשמל משה אברהם רח' הנחושת 5, אשדוד טל. 08-8571122 מייל: moshe@avraham-elec.co.il
מתכנן תקשורת:	יועץ תקשורת משה אברהם רח' הנחושת 5, אשדוד טל. 08-8571122 מייל: moshe@avraham-elec.co.il
מתכנן אבטחה:	יועץ אבטחה רון שמיר רח' הרצל 8, אשדוד טל. 08-8561234 מייל: ron@project.co.il
מתכנן כיבוי אש:	יועץ כיבוי אש משה אברהם רח' הנחושת 5, אשדוד טל. 08-8571122 מייל: moshe@avraham-elec.co.il
מתכנן ביוב:	יועץ ביוב דוד לוי רח' הנחושת 5, אשדוד טל. 08-8571122 מייל: david@levi-plumb.co.il
מתכנן ניקוז:	יועץ ניקוז דוד לוי רח' הנחושת 5, אשדוד טל. 08-8571122 מייל: david@levi-plumb.co.il
מתכנן מים:	יועץ מים דוד לוי רח' הנחושת 5, אשדוד טל. 08-8571122 מייל: david@levi-plumb.co.il

שם הפרויקט:	מגדל מגורים ומבני ציבור בשכונת מגדים בבאר שבע מגרש 2
שלב בתכנון:	היתר בניה
שם המתכנן:	PROJECT אדריכלים ומתכנני ערים
שם המתכנן:	
כתובת המגרש:	
גושים וחלקות:	
מספר תכנית:	
מספר תיק:	
מספר גרסה:	
מספר שלב:	
מספר תכנית:	
מספר תכנית:	
מספר תכנית

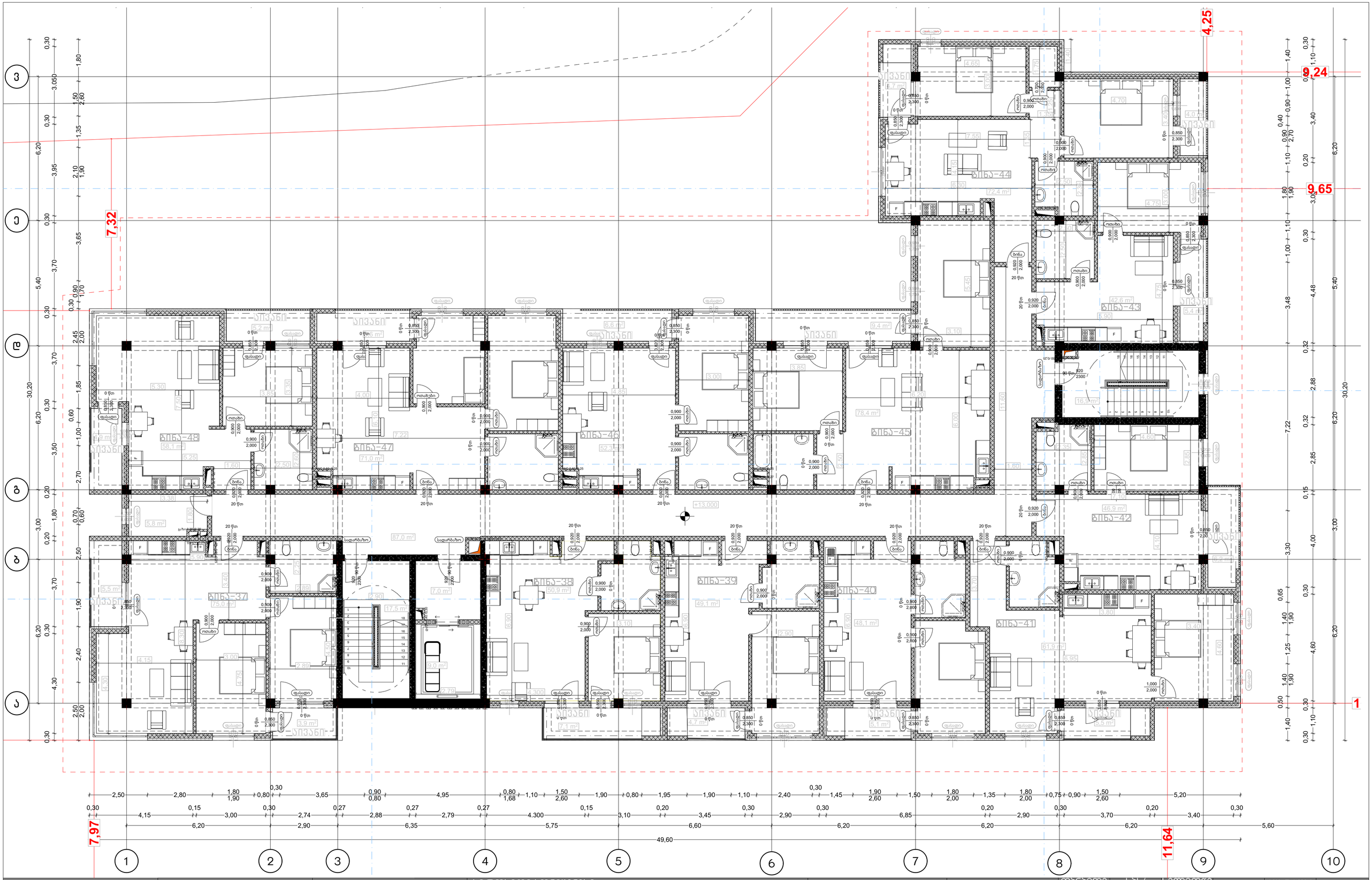

პროექტის დასახელება:	შემსრულებელი:	გვერდის დასახელება:	პირობითი აღნიშვნები:		მისამართი:	დამკვეთი:				მასშტაბი:	ფურცლის №:	თარიღი:
მრავალბინიანი საცხოვრებელი სახლის არქიტექტურული პროექტი	PROJECT არქ-დიზაინის პროექტები	გეგმა +13.300	საკადასტრო საზღვარი	ბლოკი	ქ თბილისი, წულაძის ქუჩა №23	სსიპ საქართველოს საპატრიარქო	დირექტორი	მ. რევაზიშვილი		1:100	8	06/05/2025
			სვეტები	ტიხარი	ს/კ 01.17.11.034.007		მთ.არქიტექტორი	მ. რევაზიშვილი				
			ბეტონი				დაკმაყოფილა	ი. ჯერულია				
							კონსტ.ინჟინერი	ნ. მუმლაძე				

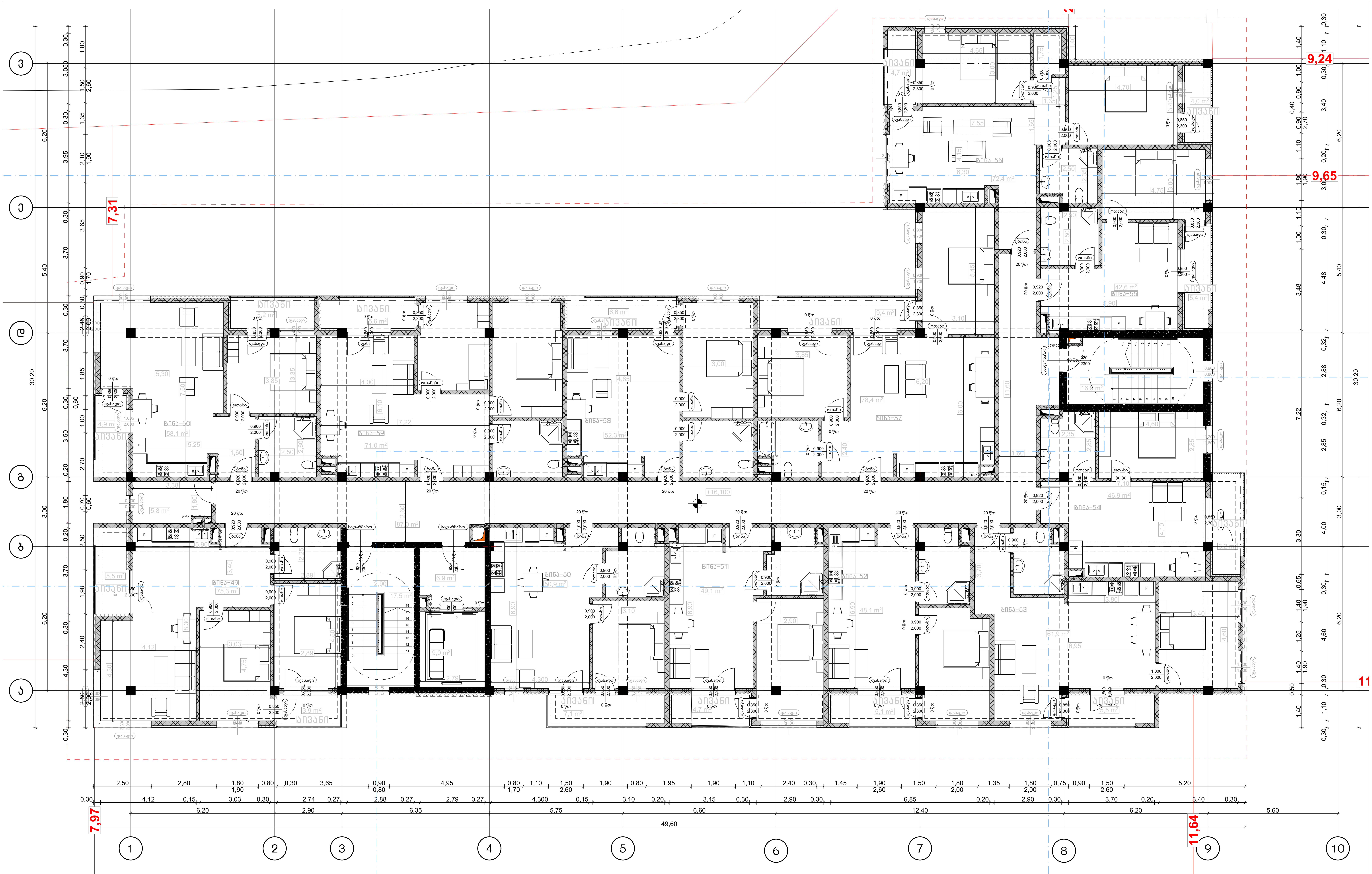

პროექტის დასახელება:	შემსრულებელი:	გვერდის დასახელება:	პირობითი აღნიშვნები:		მისამართი:	დამკვეთი:	თანამდებობა	სახ/გვარი	ხელმოწერა	მასშტაბი:	ფურცლის №	თარიღი:
მრავალბინიანი საცხოვრებელი სახლის არქიტექტურული პროექტი	AD PROJECT არქ-დიზაინ პროექტი	გეგმა +16.500	საკადასტრო საზღვარი	ბლოკი	ქ თბილისი,წულაძის ქუჩა №23	სსიპ საქართველოს საპატრიარქო	დირექტორი	მ. რევაზიშვილი		1:100	9	06/05/2025
			კედლები	ტიხარი			მთ.არქიტექტორი	მ. რევაზიშვილი				
			ბეტონი		ს/კ 01.17.11.034.007		დაამუშავა	ი. ჯურღულია				
							კონსტრუქტორი	ნ. მუმლაძე				

שם הפרויקט:	מגדל מגורים משולב מסחר ומבני ציבור בשכונת מגדים בבאר שבע
כתובת הפרויקט:	רחוב מגדים פינת רחוב מגדל
גושים וחלקות בתוכנית:	8382ג + 19,700
שלבי ביצוע:	
מהות התוכנית:	
מגרש:	
מספר תוכנית:	מ/ג 01.17.11.034.007
שם התוכנית:	תוכנית קומת מרתף עליונה
קנ"מ:	1:100
מידות:	10
תאריך:	06/05/2025

מבנה קיים	
מבנה להריסה	
מבנה חדש	
קו בניין	
גבול מגרש	
מבנה מתוכנן	

מהנדס הוועדה	
מתכנן	
יועץ	
יועץ	
יועץ

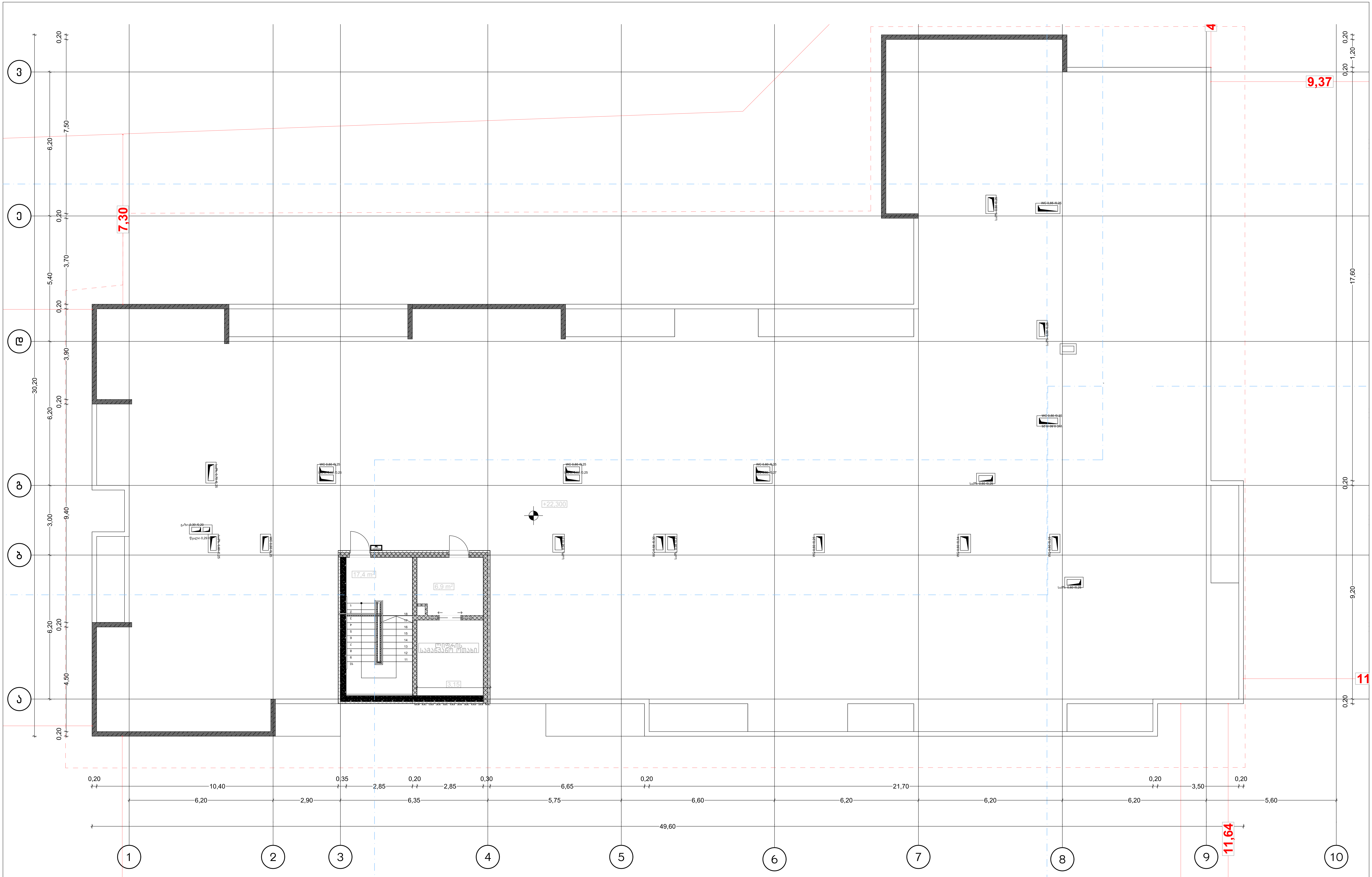

პროექტის დასახელება:	შემსრულებელი:	გვერდის დასახელება:	პირობითი აღნიშვნები:	მისამართი:	დამკვეთი:
მრავალბინიანი საცხოვრებელი სახლის არქიტექტურული პროექტი	AD PROJECT არქ-დიზაინ პროექტი	ბეგმა +22.900	საკადასტრო საზღვარი; სვეტები; ბეტონი; ბლოკი; ტიხარი	ქ თბილისი,წულაძის ქუჩა №23 ს/კ 01.17.11.034.007	სსიპ საქართველოს საპატრიარქო

თანამდებობა	სახ/გვარი	ხელმოწერა	მასშტაბი:	ფურცლის №	თარიღი:
დირექტორი	მ. რევაზიშვილი		1:100	11	06/05/2025
მთ.არქიტექტორი	მ. რევაზიშვილი				
დაამუშავა	ი. ჯურღულია				
კონსტუქტორი	ნ. მუმლაძე				

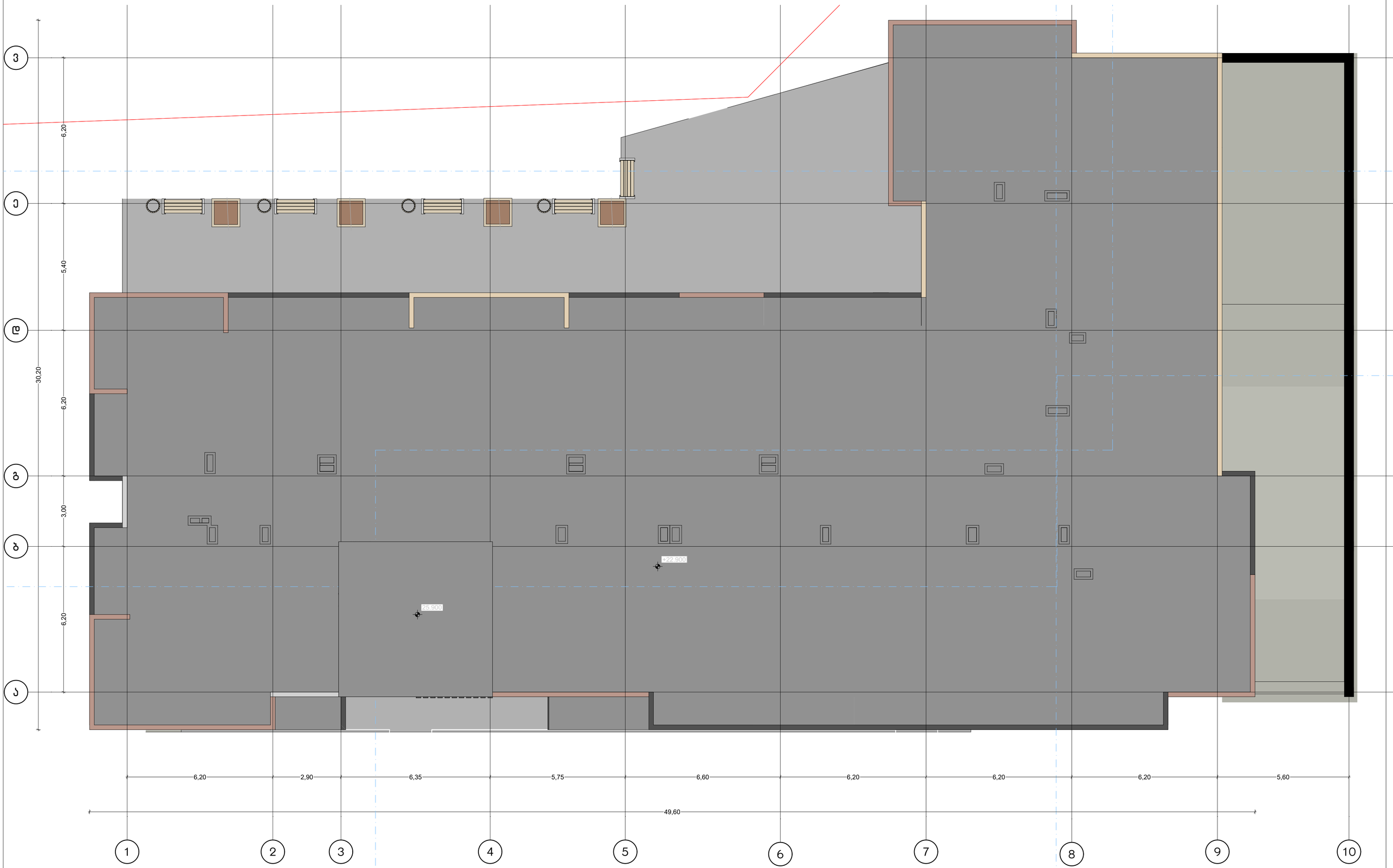

პროექტის დასახელება:	შემსრულებელი:	გვერდის დასახელება:	პირობითი აღნიშვნები:	მისამართი:	დამკვეთი:	თანამდებობა	სახ/გვარი	ხელმოწერა	მასშტაბი:	ფურცლის №	თარიღი:
8. მრავალბინიანი საცხოვრებელი სახლის არქიტექტურული პროექტი	PROJECT არქ-ლიზაინ პროექტი	გადახურვის გეგმა	საძირკვლის საზღვარი; სვეტები; ბეტონი; ბლოკი გადაბურვა; ტიხარი	ქ თბილისი, წულაძის ქუჩა №23; ს/კ 01.17.11.034.007	სსიპ საქართველოს საპატრიარქო	დირექტორი	მ. რევაზიშვილი		1:100	12	06/05/2025
						მთ.არქიტექტორი	მ. რევაზიშვილი				
						დაამუშავა	ი. ჯარღულია				
						კონსტრუქტორი	ნ. მემლაძე				



პროექტის დასახელება:	შემსრულებელი:	გვერდის დასახელება:	პირობითი აღნიშვნები:		მისამართი:	დამკვეთი:	თანამდებობა	სახელი/გვარი	ხელმოწერა	მასშტაბი:	ფურცლის №	თარიღი:
მრავალბინიანი საცხოვრებელი სახლის არქიტექტურული პროექტი	PROJECT არქ-ფიზაინ პროექტი	ჭრილი 1-1	საკადასტრო საზღვარი	ბლოკი	ქ თბილისი,წულაძის ქუჩა №23	სსიპ საქართველოს საპატრიარქო	დირექტორი	მ. რევაზიშვილი		1:200	13	06/05/2025
			სვეტები	ტიხარი	ს/ე 01.17.11.034.007		მთ.არქიტექტორი	მ. რევაზიშვილი				
			ბეტონი				დაამუშავა	ი. ჯერულია				
							კონსტრუქტორი	ნ. მემლაძე				

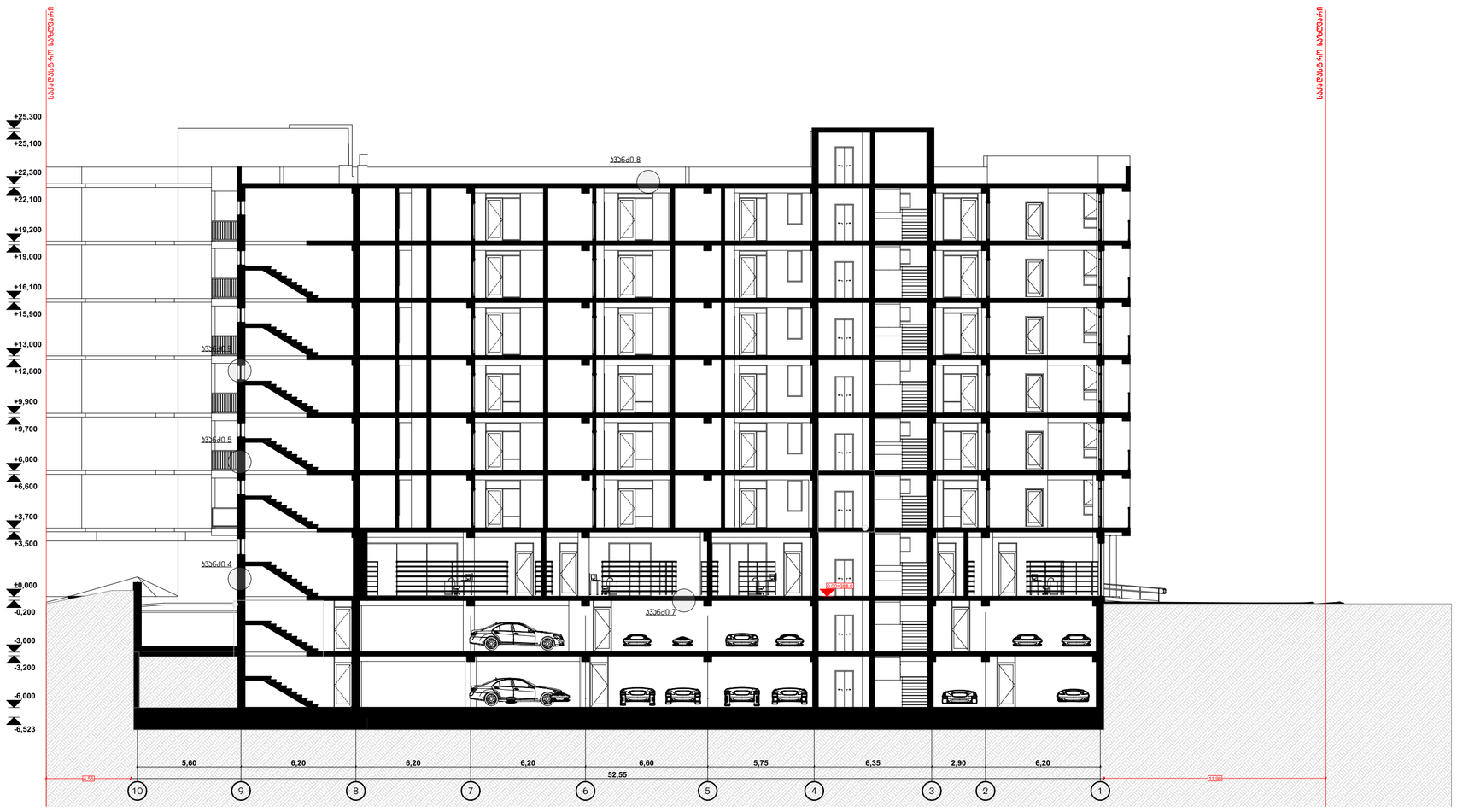

პროექტის დასახელება:	შემსრულებელი:	გვერდის დასახელება:	პირობითი აღნიშვნები:	მისამართი:	დამკვეთი:	თანამდებობა	სახ/გვარი	ხელმოწერა	მასშტაბი:	ფურცლის №	თარიღი:
მრავალბინიანი საცხოვრებელი სახლის არქიტექტურული პროექტი	PROJECT არქ-ფიზაინ პროექტი	ჭრილი 2-2	საპადასტრო საზღვარი; ბლოკი; სვეტები; ტიხარი; ბეტონი	ქ თბილისი,წულაძის ქუჩა №23; ს/კ 01.17.11.034.007	სსიპ საქართველოს საპატრიარქო	დირექტორი	მ. რევაზიშვილი		1:200	14	06/05/2025
						მთ.არქიტექტორი	მ. რევაზიშვილი				
						დიზაინერი	ი. ჯარღულია				
						კონსტრუქტორი	ნ. მემლაძე				

კვანძი 1
გარე კედელი -30 სმ U=0.317

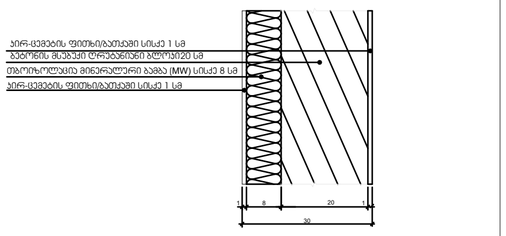

კვანძი 2
გარე კედელ 2 - 30 სმ U=0.318

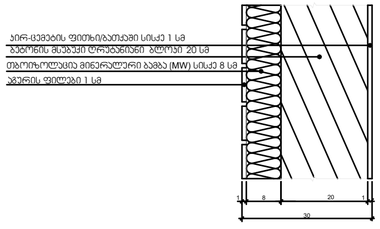

კვანძი 3
გარე კედელი 1 -30 სმ U=0.318

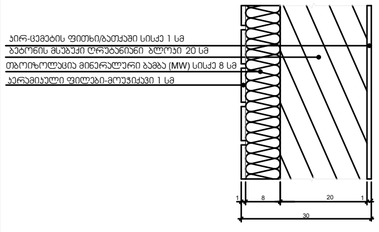

კვანძი 4
გარე კედელი 3 - 40 სმ U=0.348

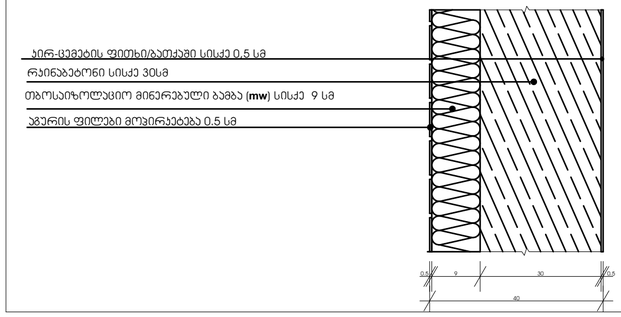

კვანძი 5
გარე კედელი 4 - 40 სმ U=0. 348

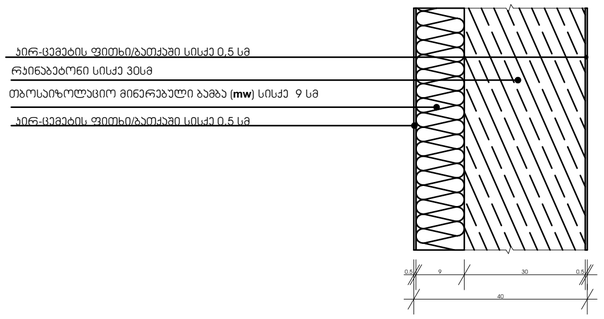

კვანძი 6
გარე კედელი 5 - 35 სმ U=0. 350

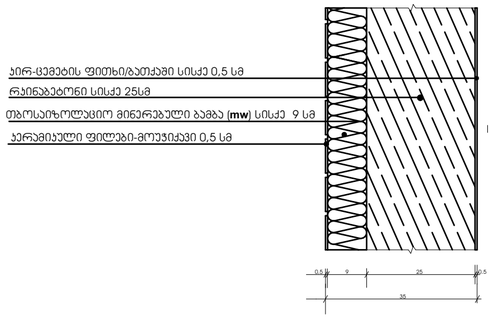

კვანძი 7
იატაკი 0.000 ნიშნულზე 32 სმ U=0.346

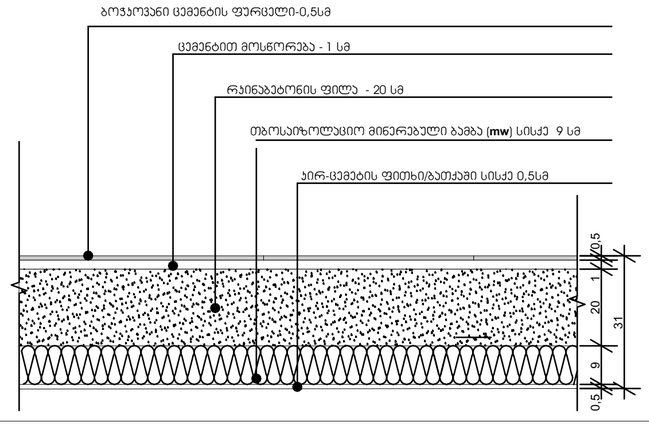

კვანძი 8
გადახურვის ფილა - 30 სმ U=0.292

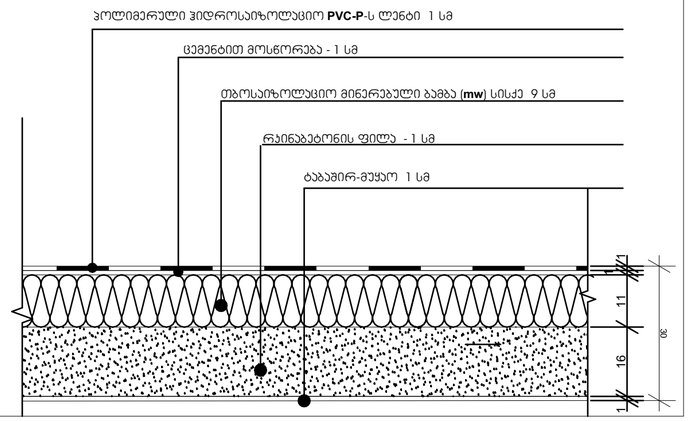

კვანძი 9
გარე კედელი - 30 სმ U=0.317
ფანჯარა U=1.78

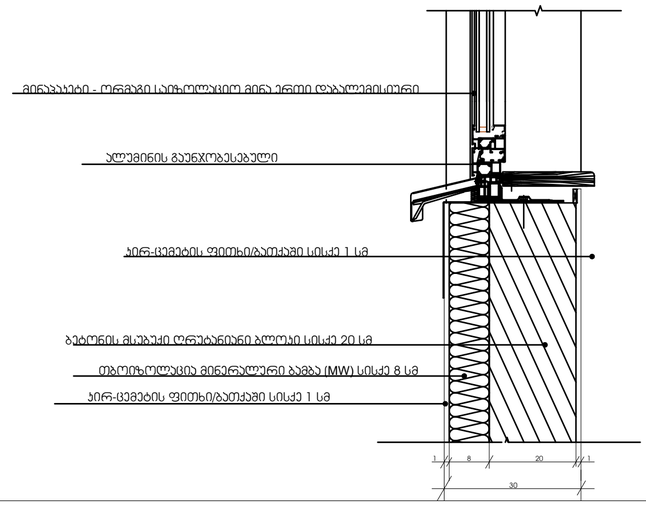

პროექტის დასახელება:	შემსრულებელი:	გვერდის დასახელება:	პირობითი აღნიშვნები:	მისამართი:	დამკვეთი:	თანამდებობა	სახელი, გვარი	ხელმოწერა	მასშტაბი:	ფურცლის №	თარიღი:
მრავალბინიანი საცხოვრებელი სახლის არქიტექტურული პროექტი	PROJECT არქ-დიზაინ პროექტი	კვანძები	საკადასტრო საზღვარი; ბლოკი; სვეტები; ტიხარი; ბეტონი	ქ თბილისი,წულაძის ქუჩა №23; ს/კ 01.17.11.034.007	სსიპ საქართველოს საპატრიარქო	დირექტორი; მთ.არქიტექტორი; დაამუშავა; კონსტრუქტორი	მ. რევაზიშვილი; მ. რევაზიშვილი; ი. ჯერულია; ნ. მემლაძე		1:10	15	06/05/2025

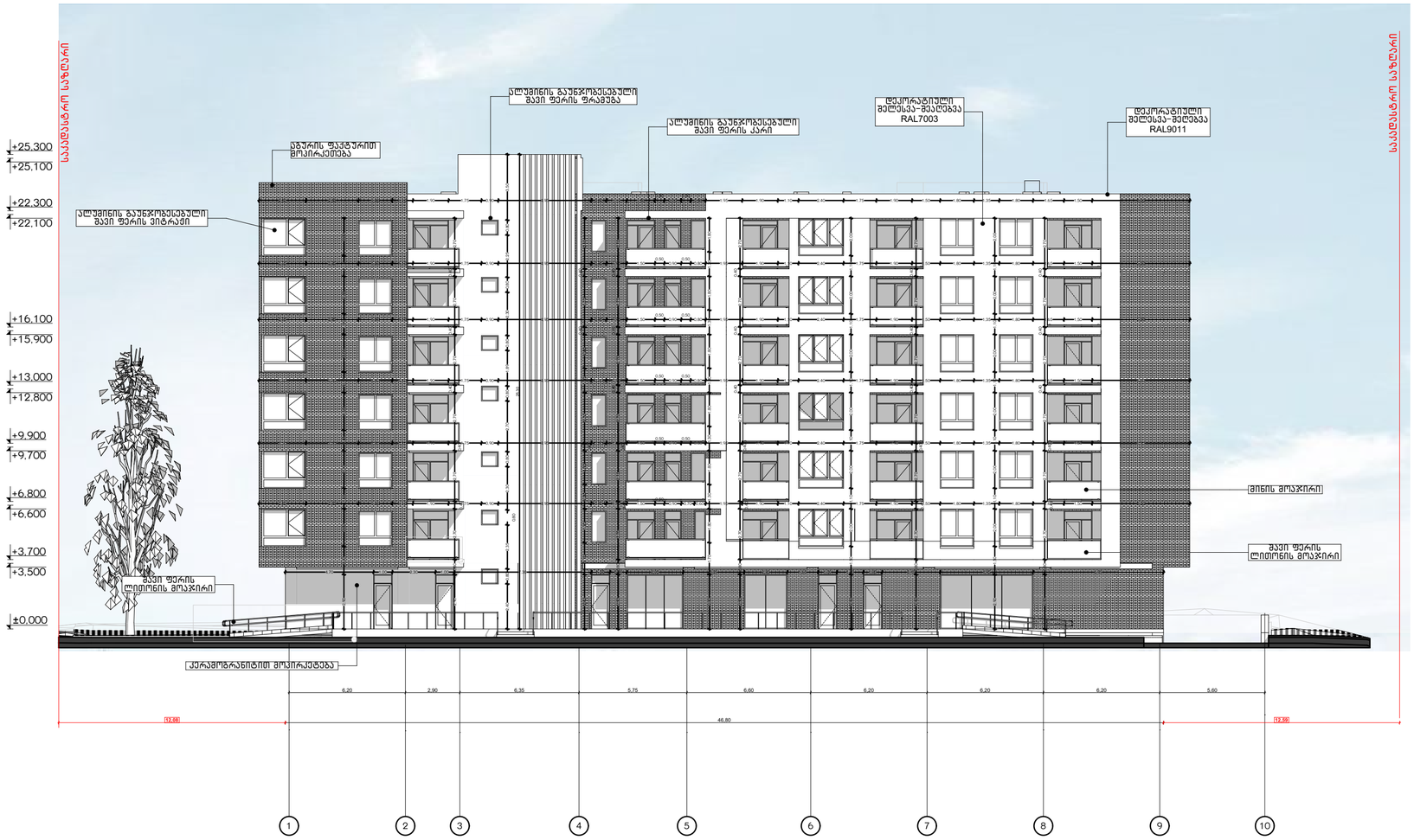

პროექტის დასახელება:	შემსრულებელი:	გვერდის დასახელება:	პირობითი აღნიშვნები:		მისამართი:	დამკვეთი:						
მრავალბინიანი საცხოვრებელი სახლის არქიტექტურული პროექტი	PROJECT არქ-დიზაინ პროექტი	**ფასადი** "1-10"	საპროექტო საზღვარი	ბლოკი	ქ თბილისი,წულაძის ქუჩა №23	სსიპ საქართველოს საპატრიარქო	დირექტორი	მ. რევაზიშვილი		1:200	16	06/05/2025
			სვეტები	ტიხარი			მთ.არქიტექტორი	მ. რევაზიშვილი				
			ბეტონი		ს/კ 01.17.11.034.007		დამპროექტებელი	ი. ჯერელია				
							კონსტრუქტორი	ნ. მემლაძე				

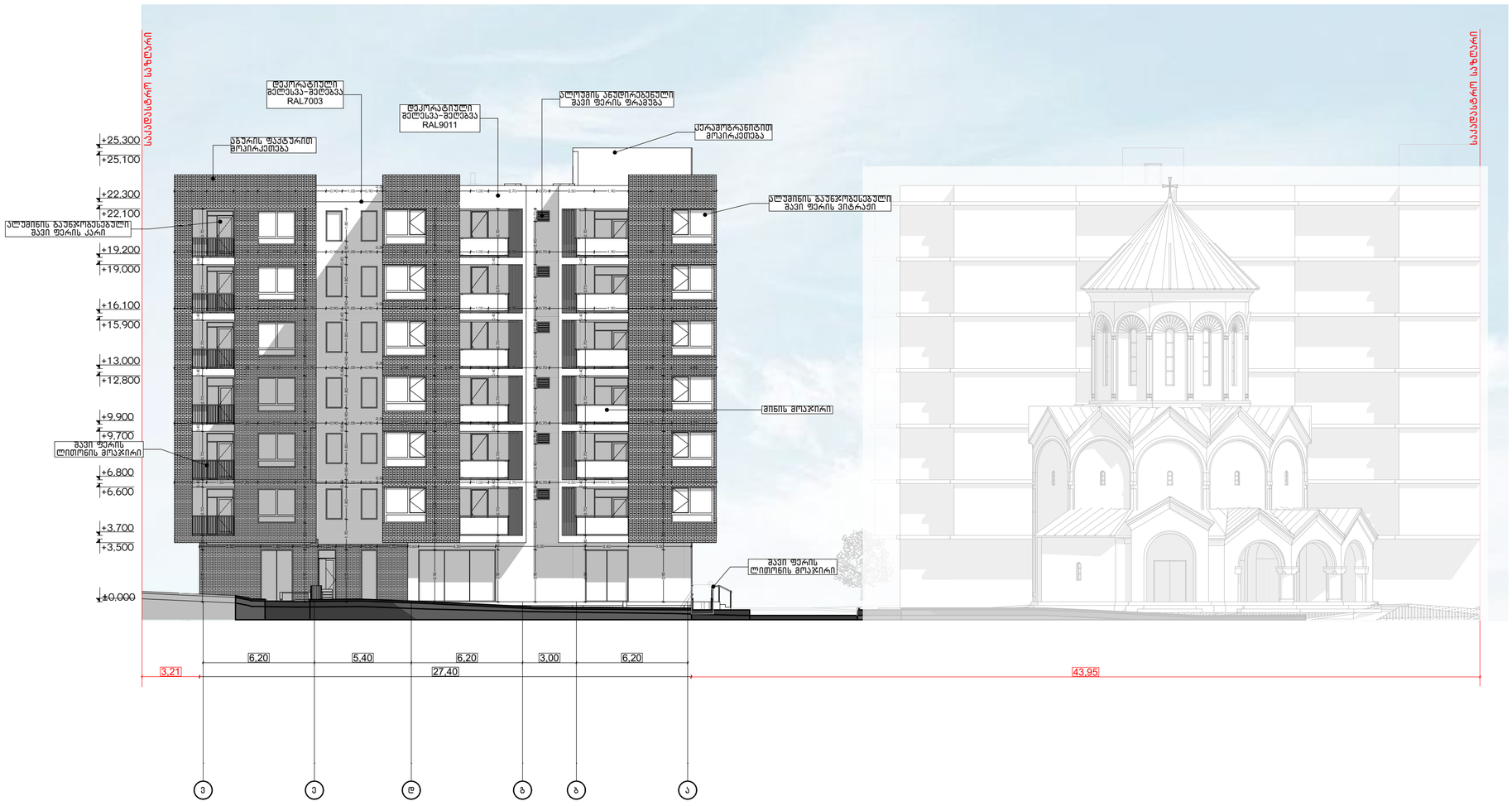

პროექტის დასახელება:	შემსრულებელი:	გვერდის დასახელება:	პირობითი აღნიშვნები:			მისამართი:	დამკვეთი:	თანამდებობა	სახ/გვარი	ხელმოწერა	მასშტაბი:	ფურცლის №	თარიღი:
მრავალბინიანი საცხოვრებელი სახლის არქიტექტურული პროექტი	PROJECT არქ-დიზაინ პროექტი	ფასადი "ვ-ა"	საპროექტო საზღვარი	ბლოკი		ქ თბილისი, წულაძის ქუჩა №23 ს/კ 01.17.11.034.007	სსიპ საქართველოს საპატრიარქო	დირექტორი	მ. რევაზიშვილი		1:200	17	06/05/2025
			სველები	ტიხარი				მთ.არქიტექტორი	მ. რევაზიშვილი				
			ბეტონი					დაამუშავა	ი. ჯურღულია				
								კონსტ.ინჟინერი	ნ. მემლაძე				

ЗАМЕЧАНИЯ ПО ОФОРМЛЕНИЮ:		ЗАЛИВКА ПО МАТЕРИАЛАМ:				ЗАЛИВКА ПО ЦВЕТАМ:		ВЕДОМОСТЬ ОБЪЕМОВ РАБОТ			
ЗАКАЗЧИК:		ОБЪЕКТ:									
ГЕНЕРАЛЬНЫЙ ПРОЕКТИРОВЩИК:											
ГИП											
ГЛАВНЫЙ АРХИТЕКТОР ПРОЕКТА:											
ГЛАВНЫЙ ИНЖЕНЕР ПРОЕКТА:											
ГЛАВНЫЙ ИНЖЕНЕР:											
ГЛАВНЫЙ ТЕХНОЛОГ:											
ГЛАВНЫЙ ЭКОНОМИСТ:											
ГЛАВНЫЙ СПЕЦИАЛ



პროექტის დასახელება:	შემსრულებელი:	ფასადის დასახელება:	პირობითი აღნიშვნები:		მისამართი:	დამკვეთი:	თანამდებობა	სახელი/გვარი	ხელმოწერა	მასშტაბი:	ფურცლის №	თარიღი:
მრავალბინიანი საცხოვრებელი სახლის არქიტექტურული პროექტი	PROJECT არქ-დიზაინ პროექტი	**ფასადი "ა-3"**	საკადასტრო საზღვარი	ბლოკი	ქ თბილისი, წულაძის ქუჩა №23 ს/კ 01.17.11.034.007	სსიპ საქართველოს საჰაერონავიგაციო	დირექტორი	მ. რევაზიშვილი		1:200	19	06/05/2025
			სვეტები	ტიხარი			მთ.არქიტექტორი	მ. რევაზიშვილი				
			ბეტონი				დაამუშავა	ი. ჯერულია				
							კონსტრუქტორი	ნ. მეშლაძე				

დასახელება	DOO - 008	DOO - 008	ბინა	სადარბაზო	სადარბაზო	სადარბაზო	სადარბაზო	სადარბაზო	სადარბაზო	სადარბაზო	სადარბაზო	სადარბაზო	სადარბაზო	საწყობი	საწყობი	ფასადები	ფასადები	ფასადები
რაოდენობა	1	1	1	2	3	3	4	8	1	2	3	3	4	1	3	1	1	1
გაბარიტები	0,90×2,00	0,90×2,00	1,90×2,60	0,90×2,90	1,00×2,90	1,00×3,00	1,00×2,90	1,00×3,00	1,00×2,00	1,00×2,90	1,00×2,90	1,00×3,00	1,00×3,00	1,00×2,90	1,00×2,90	1,50×2,60	0,90×2,60	0,90×2,60
2D ვიზუალი																		
3D ვიზუალი																		

დასახელება	ფასადი	ფასადი	ფასადი	ფასადი	ფასადი	ფასადი	ფასადი	ფასადი	ფასადი	ფასადი	ფასადი
რაოდენობა	5	6	12	12	35	3	3	7	10	26	43
გაბარიტები	1,50×2,60	1,90×2,70	1,50×2,60	1,90×2,60	1,90×2,60	0,90×2,70	1,00×2,90	1,00×2,90	0,90×2,70	0,90×2,60	0,90×2,60
2D ვიზუალი											
3D ვიზუალი											

დასახელება	CWD - 004	CWD - 004	CWD - 007	CWD - 007	WD - 002	WD - 002	WD - 002	WD - 002	WD - 002	WD - 003	WD - 004	WD - 005	WD - 007	WD - 008	WD - 009	WD - 010	ფასადი	ფასადი	ფასადი
რაოდენობა	1	1	1	1	1	1	1	1	1	1	1	1	1	1	3	1	6	6	6
გაბარიტები	2,30×2,00	2,30×2,00	2,30×2,00	2,30×2,00	0,90×2,90	2,40×2,90	3,00×2,90	3,90×2,90	4,30×2,90	2,30×2,90	4,95×2,90	4,05×2,90	4,95×2,90	3,60×2,90	1,80×2,90	1,80×2,90	1,20×1,60	1,50×1,90	2,10×1,90
2D ვიზუალი																			
3D ვიზუალი																			

დასახელება	ფასადი	ფასადი	ფასადი	ფასადი	ფასადი	ფასადი	ფასადი	ფასადი	ფასადი	ფასადი	ფასადი	ფასადი	ფასადი	ფასადი	ფასადი	ფასადი	ფასადი	ფასადი	ფასადი
რაოდენობა	6	10	10	12	12	30	7	1	1	1	1	1	1	1	1	1	1	1	1
გაბარიტები	2,10×1,90	2,30×2,00	2,30×2,00	1,40×1,90	1,80×2,00	1,80×1,90	2,40×2,00	0,60×1,70	0,80×1,68	0,90×0,80	0,90×0,80	0,90×0,80	0,90×0,80	0,90×0,80	0,90×0,80	0,90×0,80	0,90×0,80	0,90×0,80	0,90×0,80
2D ვიზუალი																			
3D ვიზუალი																			

დასახელება	ფასადი	ფასადი	ფასადი	ფასადი	ფასადი	ფასადი	ფასადი	ფასადი	ფასადი
რაოდენობა	1	1	1	1	1	5	6	6	10
გაბარიტები	0,90×0,80	0,90×0,80	0,90×0,80	0,90×0,90	1,00×2,70	1,00×2,60	0,70×0,60	0,90×1,80	0,80×1,70
2D ვიზუალი									
3D ვიზუალი									

პროექტის დასახელება:	შემსრულებელი:	გვერდის დასახელება:	პირობითი აღნიშვნები:			მისამართი:	დამკვეთი:									
მრავალბინიანი საცხოვრებელი სახლის არქიტექტურული პროექტი	PROJECT არქ-დიზაინ პროექტი	კარ-ფანჯრის კლასიფიკაცია	საპადასტრო საზღვარი	ბლოკი		ქ თბილისი,წულაძის ქუჩა №23 ს/კ 01.17.11.034.007	სსიპ საქართველოს საპატრიარქო	თანამდებობა	სახ/გვარი	ხელმოწერა	მასშტაბი:	ფურცლის №:	თარიღი:
			სვეტები	ტიხარი				დირექტორი	მ. რევაზიშვილი		1:1	20	06/05/2025
			ბეტონი					მთ.არქიტექტორი	მ. რევაზიშვილი				
								დიზაინერი	ი. ჯორჯოლიანი				
								კონსტრუქტორი	ნ. მემლაძე				

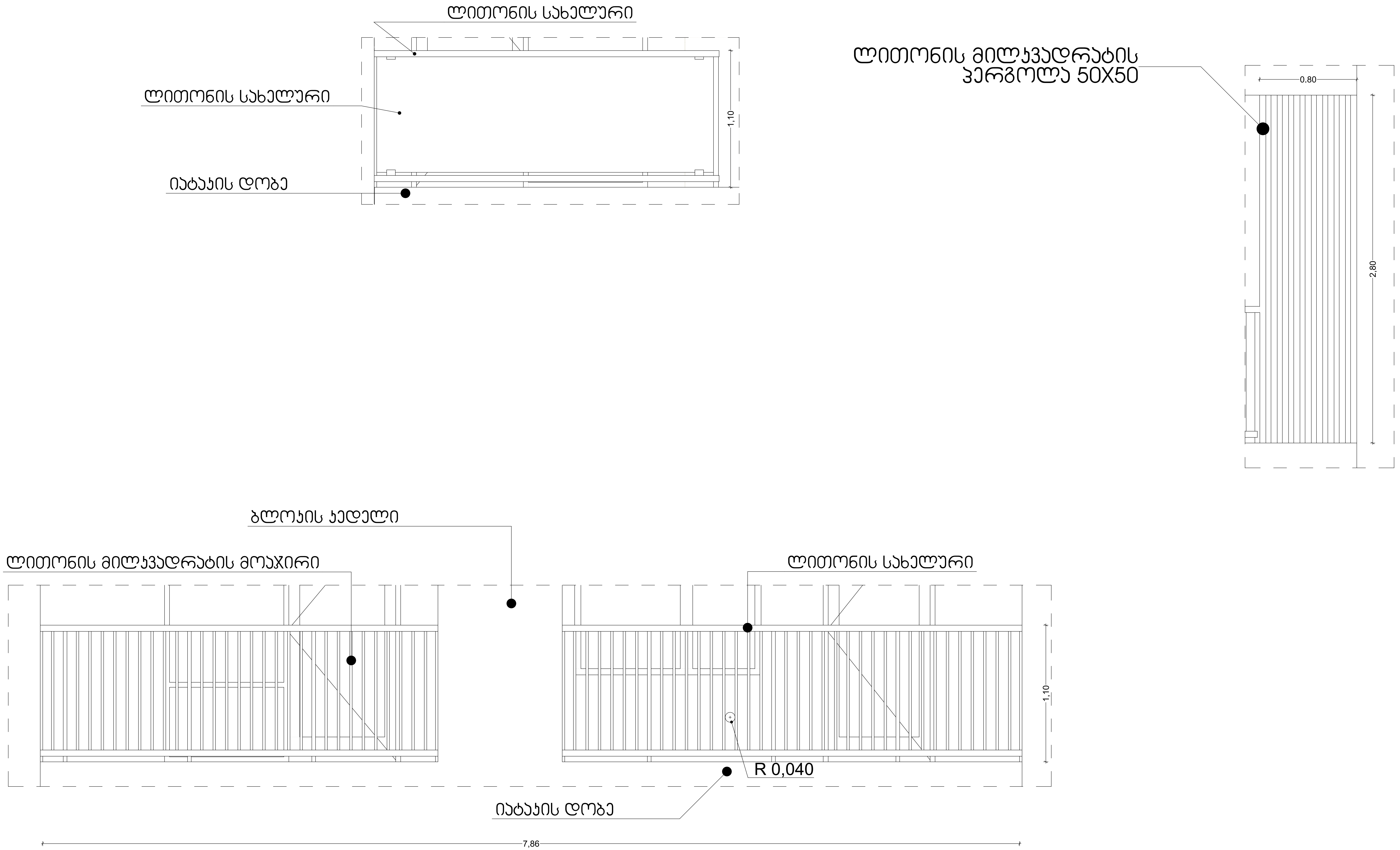

პროექტის დასახელება:	შემსრულებელი:	გვერდის დასახელება:	პირობითი აღნიშვნები:	მისამართი:	დამკვეთი:	თანამდებობა	სახ/გვარი	ხელმოწერა	მასშტაბი:	ფურცელის №	თარიღი:
მრავალბინიანი საცხოვრებელი სახლის არქიტექტურული პროექტი	AD PROJECT არქ-დიზაინ პროექტი	დეტალები	საკადასტრო საზღვარი; სვეტები; ბეტონი; ბლოკი; ტიხარი	ქ თბილისი,წულაძის ქუჩა №23 ს/კ 01.17.11.034.007	სსიპ საქართველოს საპატრიარქო	დირექტორი	გ. რევაზიშვილი		1:20	21	06/05/2025
						მთ.არქიტექტორი	გ. რევაზიშვილი				
						დაამუშავა	ი. ჯურღულია				
						კონსტუქტორი	ნ. მუმლაძე				

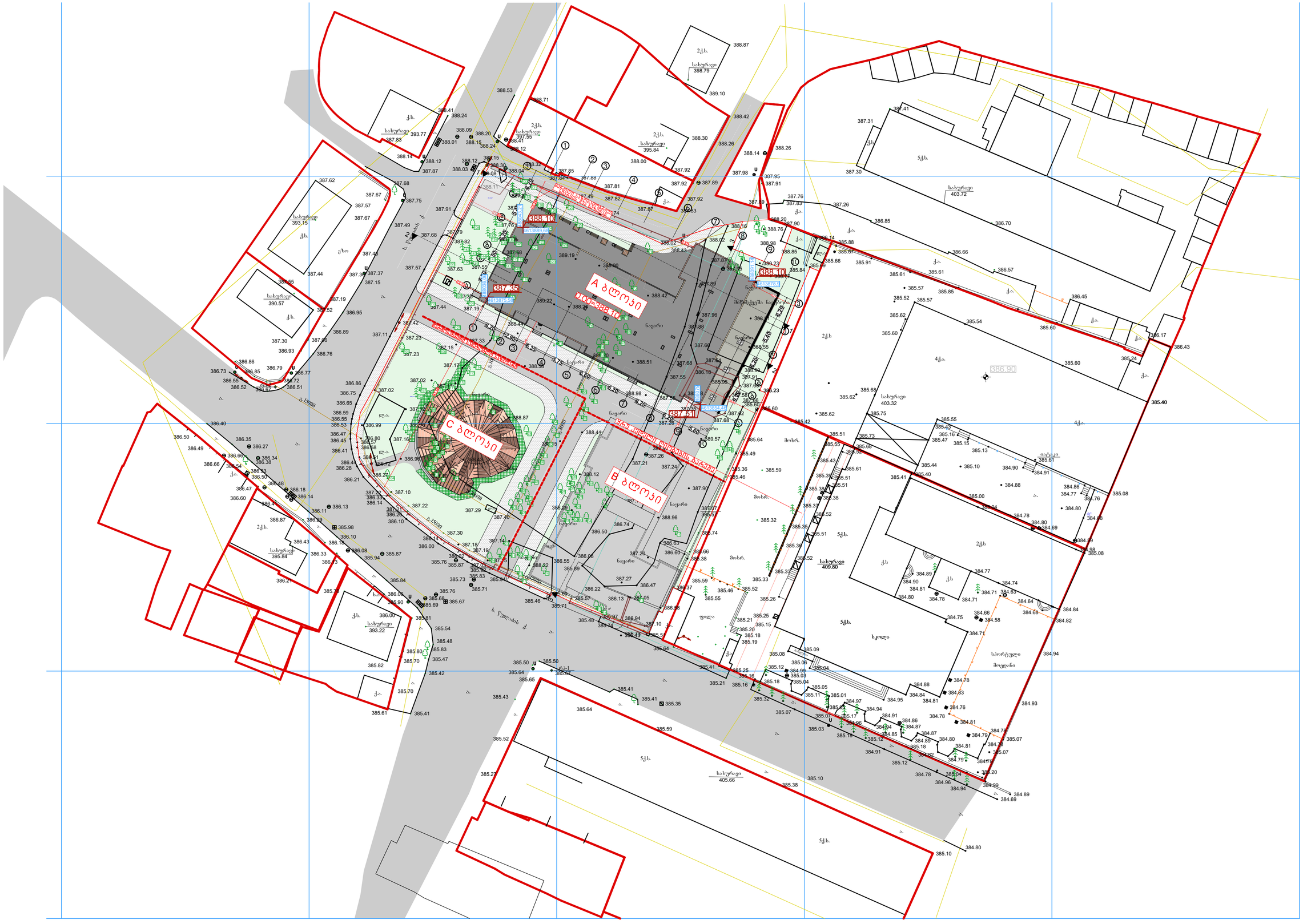
A ბლოკი
388.10
387.35
B ბლოკი
388.10
387.51
C ბლოკი
ქ. წულუკიძის
ქ. წულუკიძის
ქ. წულუკიძის

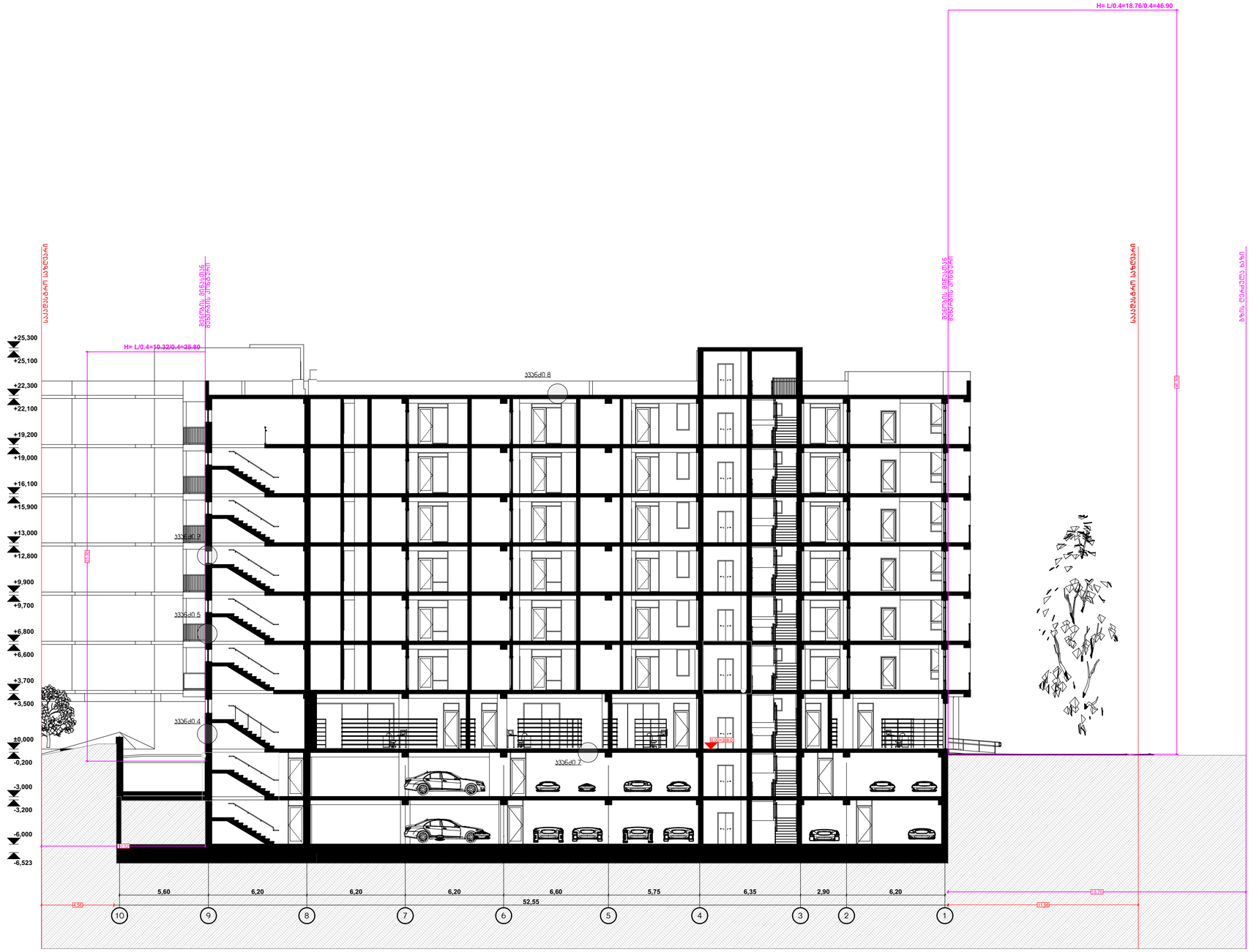

პროექტის დასახელება:	შემსრულებელი:	გვერდის დასახელება:	პირობითი აღნიშვნები:	მისამართი:	დამკვეთი:	თანამდებობა	სახ/გვარი	ხელმოწერა	მასშტაბი:	ფურცლის №	თარიღი:
მრავალბინიანი საცხოვრებელი სახლის არქიტექტურული პროექტი	PROJECT არქ-ფიზიკის პროექტი	ჭრილი	საკადასტრო საზღვარი; ბეტონი; სვეტები; ბლოკი; ტიხარი	ქ თბილისი,წულაძის ქუჩა №23; ს/ს 01.17.11.034.007	სსიპ საქართველოს საპატრიარქო	დირექტორი; მთ.არქიტექტორი; დამპროექტებელი; კონსტრუქტორი	მ. რევაზიშვილი; მ. რევაზიშვილი; ი. ჯერულია; ნ. მეშლაძე		1:200	23	06/05/2025

შენიშვნა: ნარმოდგენილი სიმაღლის სხივი არ ჯვეთს არცერთ ღიობს, რაც ნათლად ჩანს გრაფიკულ გამოსახულებაზეც

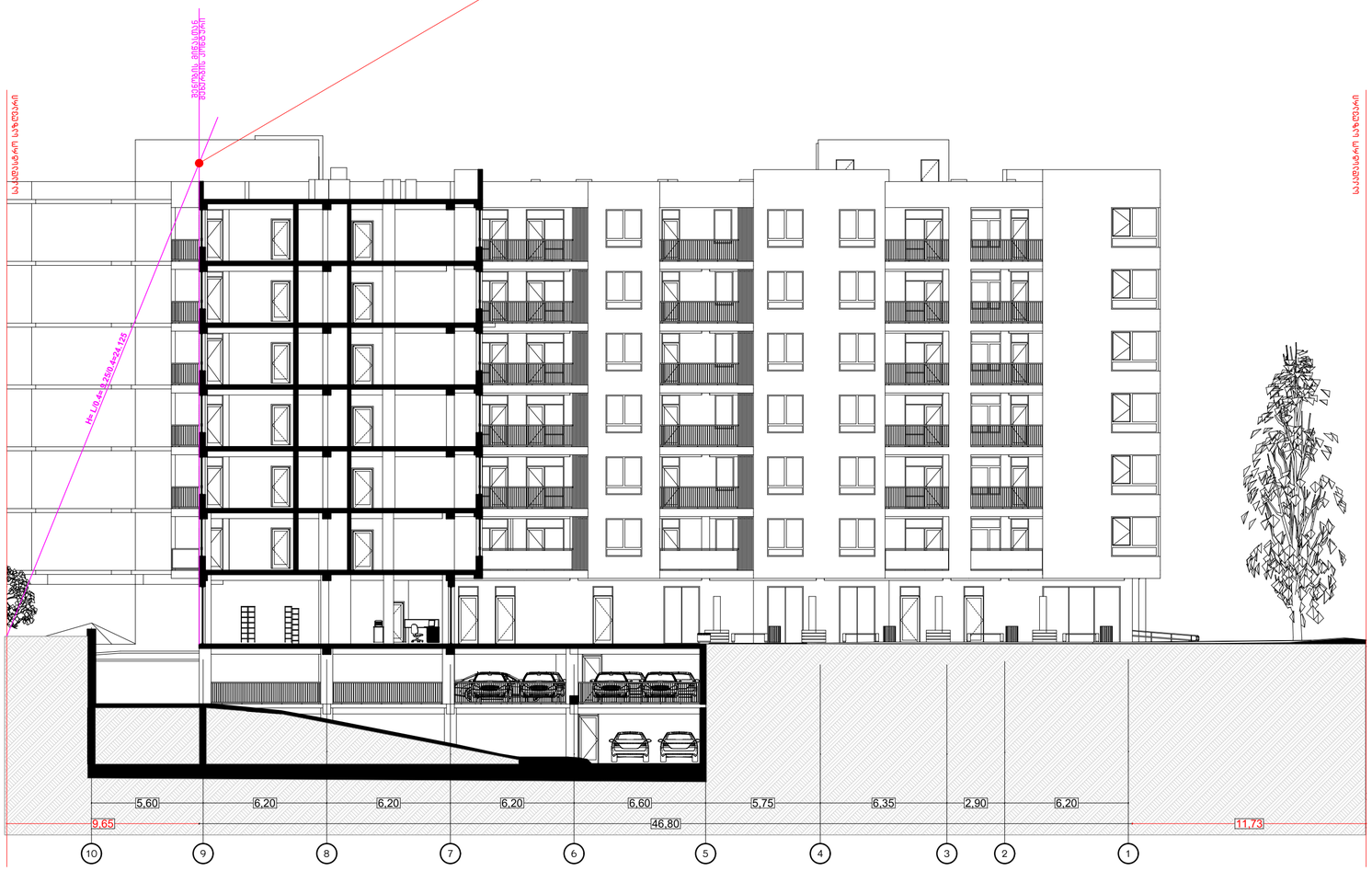

პროექტის დასახელება:	შემსრულებელი:	გვერდის დასახელება:	პირობითი აღნიშვნები:			მისამართი:	დამკვეთი:						
მრავალბინიანი საცხოვრებელი სახლის არქიტექტურული პროექტი	PROJECT არქ-დიზაინ პროექტი	სიმაღლის სხივი ღიობებისთვის	საპროექტო საზღვარი	ბლოკი		ქ თბილისი,წულაძის ქუჩა №23 ს/კ 01.17.11.034.007	სსიპ საქართველოს საპატრიარქო	თანამდებობა	სახ/გვარი	ხელმოწერა	მასშტაბი:	ფურცლის №:	თარიღი:
			სვეტები	ტიხარი				დირექტორი	მ. რევაზიშვილი		1:200	24	06/05/2025
			ბეტონი					მთ.არქიტექტორი	მ. რევაზიშვილი				
								დაამუშავა	ი. ჯერულია				
								კონსტრუქტორი	ნ. მემლაძე				

შენიშვნა: "ბ" ბლოკის პროექტირებისას აღნუშნული ჯედელი იქნება ყრუ(ღობების გარეშე) გამომდინარე აქედან არ ირღვება სამეზობლო მიჯნის ზონა

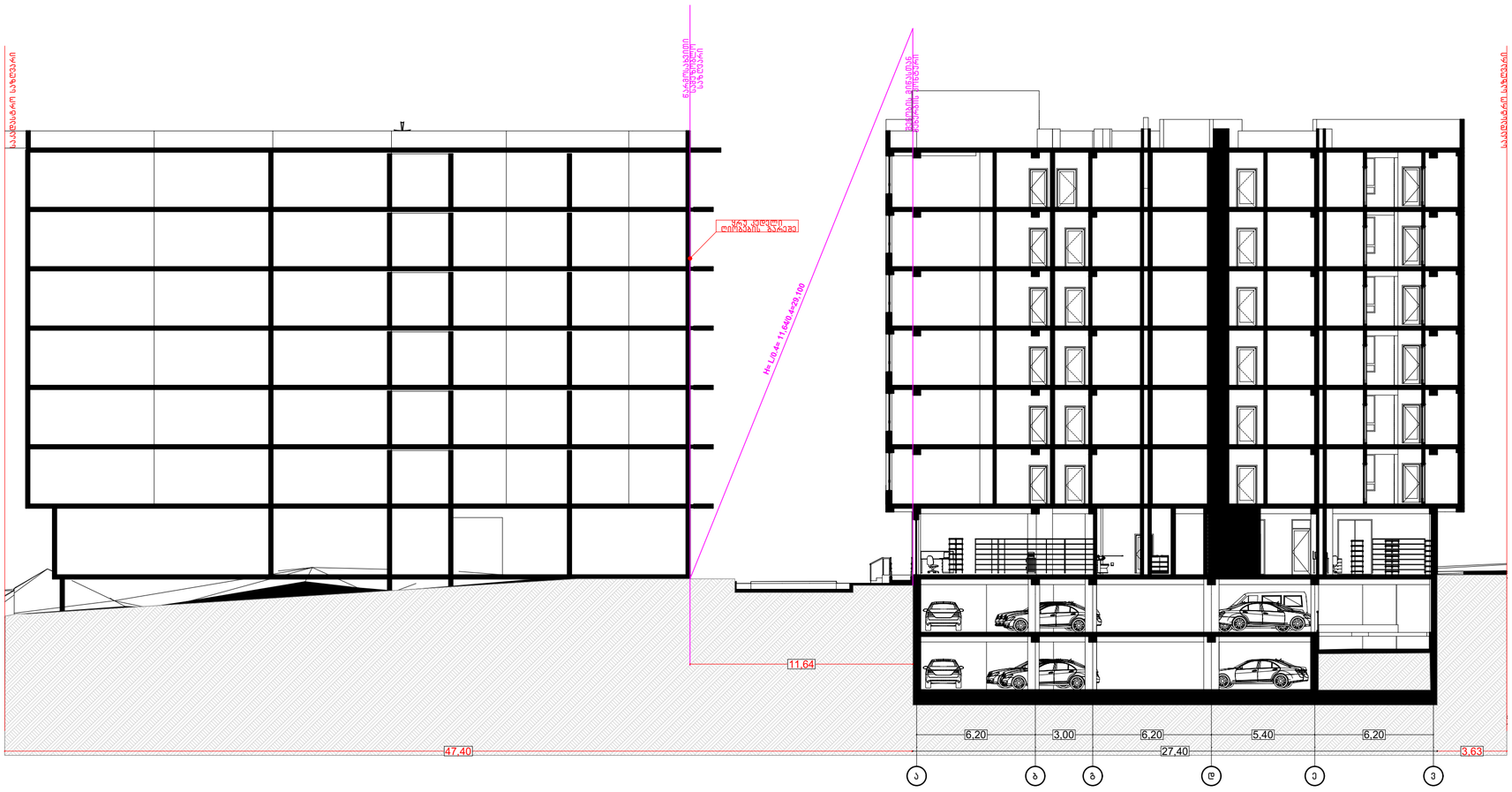

პროექტის დასახელება:	შემსრულებელი:	გვერდის დასახელება:	პირობითი აღნიშვნები:			მისამართი:	დამკვეთი:						
მრავალბინიანი საცხოვრებელი სახლის არქიტექტურული პროექტი	PROJECT არქ-ფიზიკის პროექტი	სიმაღლის სხივი ღიობებისთვის	საკადასტრო საზღვარი	ბლოკი		ქ თბილისი,წულაძის ქუჩა №23	სსიპ საქართველოს საჰაბრიარქო	თანამდებობა	სახ/გვარი	ხელმოწერა	მასშტაბი:	ფურცლის №	თარიღი:
			სვეტები	ტიხარი				დირექტორი	მ. რევაზიშვილი				
			ბეტონი					მთ.არქიტექტორი	მ. რევაზიშვილი		1:200	25	06/05/2025
						ს/კ 01.17.11.034.007		დამპროექტებელი	ი. ჯერულია				
								კონსტრუქტორი	ნ. მემლაძე				

მრავალბინიანი საცხოვრებელი სახლის პროექტი
ქ.თბილისი, წულაძის ქუჩა №23
ს/კ (01.17.11.034.007



თბილისი 2025 წ.

Occupancy Classification and Use

დაჯავებულობის ჯგუფების აღნიშვნები

	დაჯავებულობის ჯგუფები	დაჯავებულობის ჯგუფის აღნიშვნა	ფერის კოდი	დაშტრიხვა/HATCH	ხაზის სისქე/LINE THICKNESS	დაშტრიხვის მასშტაბი/ HATCH SCALE	დაშტრიხვის კუთხე/HATCH ANGLE
Assembly Group A	თავშეყრის ჯგუფი(თვ)		RGB (34,139,34)	ANSI31	0.05 მმ	40	0
Business Group B	საქმიანი ჯგუფი(სქ)		RGB (79,12,187)	ANSI31	0.05 მმ	40	0
Educational Group E	საგანმანათლებლო ჯგუფი - (სგ)		RGB (245,99,20)	ANSI31	0.05 მმ	40	0
Factory Group F	სამრეწველო ჯგუფი (სმ)		RGB (160,32,240)	ANSI31	0.05 მმ	40	0
High_Hazard Group H	დიდი საფრთხის შემცველი ჯგუფი - (დსშ)		RGB (94,8,58)	ANSI31	0.05 მმ	40	0
Institutional Group I	დაწესებულებითი ჯგუფი (დწ)		RGB (0,0,255)	ANSI31	0.05 მმ	40	0
Merchantile Group M	საკაჭრო ჯგუფი (სვ)		RGB (255,0,0)	ANSI31	0.05 მმ	40	0
Residental Group R	საცხოვრებელი ჯგუფი (სც)		RGB (220,185,0)	ANSI31	0.05 მმ	40	0
Storage Group S	სასაწყობო ჯგუფი (სწ)		RGB (136,135,134)	ANSI31	0.05 მმ	40	0
Utility and Miscellaneous Group U	დამხმარე ჯგუფი (დს)		RGB (57,57,56)	ANSI31	0.05 მმ	40	0

შენიშვნა:
დაჯავებულობის აღნიშვნის დაშტრიხვა, ხაზის სისქე, დაშტრიხვის მასშტაბი და დაშტრიხვის კუთხე
მორგებულია AutoCAD - ის სახაზავ პროგრამისთვის, სხვა სახაზავი პროგრამის გამოყენების შემთხვევაში,
დაშტრიხვის ტიპი, ხაზის სისქე, მასშტაბი და კუთხე უნდა იყოს აღნიშნულთან მაქსიმალურად მიახლოებული, ხოლო
დაჯავებულობის ფერი სხვა სახაზავი პროგრამების შემთხვევაშიც უნდა იყოს მოცემული კოდების მიხედვით.

სიმბოლოს სახელწოდება		განთავსების ადგილმდებარეობა	
	ხელის ცეცხლმაქრი	ყველა სართულზე ყოველ 9 მეტრში	Fire extinguisher
	სახანძრო მილდგარი	გზა-კიბეებში და დერეფნებში	Fire hose
	საგანგებო ხმოვანი განგაშის საკომუნიკაციო სისტემა	გასასვლელებთან	Emergency Voice/Alarm Communication System
	სახანძრო განყოფილებასთან კავშირის სისტემა	გზა-კიბეებში და ლიფტის ფოიეებში	Fire Department Communication System
	ორმხრივი კავშირის სისტემა	ლიფტის ფოიეებში და თავშესაფრის ფართობებში	Fire Department Two-Way Telephone Communication System
	სახანძრო განგაშის ღილაკი	გასასვლელებთან	Manual Fire Alarm
	კვამლის ავტომატური ადგომაჩენი	ყველა სივრცეში	Smoke Alarm
	კვამლზე მორეაგირე მაუწყებელი	საძინებლებში	Smoke Detector
	ავტოსაშხეფი	ყველა სივრცეში	Sprinkler System
	ალტერნატიული ავტომატური ცეცხლსაქრობი სისტემა	ტექნიკური დანადგარების ოთახებში	Alternative Automatic Fire-Extinguishing System
	მხედველობითი განგაშის სიგნალი	თავშეყრის და საერთო გამოყენების სივრცეებში	Visual Fire Alarm
	დამკავებელთა შეტყობინების სისტემა (სახანძრო სიგნალიზაცია)	გასასვლელებთან და დერეფნებში	Occupant Notification System
	ავარიული განათება	გზა-კიბეებში, ტამბურებში.	Emergency Lighing
EXIT	საევაკუაციო გასასვლელი	საევაკუაციო გასასვლელებთან	Emergency EXIT
	სახანძრო მისაერთებელი	ფასადზე სახანძრო ტექნიკის მისადგომთან ახლოს	Fire Department Connector
	სახანძრო ჰიდრანტი	შენობიდან 200 მეტრის რადიუსში	Fire Hydrant

პროექტის დასახელება:	შემსრულებელი:	გვერდის დასახელება:	პირობითი აღნიშვნები:	მისამართი:	დამკვეთი:	თანამდებობა	სახ/გვარი	ხელმოწერა	მასშტაბი:	ფურცლის №:	თარიღი:
მრავალბინიანი საცხოვრებელი სახლის დაჯავებულობა და გასასვლელი საშუალებების პროექტი	PROJECT არქ-დიზაინ პროექტი	პირობითი აღნიშვნები		ქ თბილისი,წულაძის ქუჩა №23 ს/კ 01.17.11.034.007	სსიპ საქართველოს საპატრიარქო	დირექტორი მთ.არქიტექტორი დაამუშავა კონსტრუქტორი	ი. რევაზიშვილი ი. რევაზიშვილი ი. ჭურღულია ნ. მემლაძე		1:100	27	06/05/2025

שם הפרויקט:	תוספת שטחים עיקריים ושטחי שירות למבנה קיים, שינוי בקומת הקרקע, הקמת מחסן ומתקן אשפה
כתובת הפרויקט:	PROJECT הנדסה תכנון-בע"מ
גוש וחלקה:	836-8368
מפתח:	
מספר תכנית:	1:500
תאריך:	06/05/2025
שלב:	28
מהנדס:	
מתכנן:	
אדריכל:	
יועץ:	
יועץ:	
יועץ

שם המבנה:	בניין מגורים בן 23 יח"ד ומסחר בקומת הקרקע
כתובת המבנה:	רח' הנביאים 2, ת"א
שם המבקש:	חברת הנביאים 2 בע"מ
מספר תיק בניין:	3456-789-01
מספר בקשה:	2024-0123456
שלב:	היתר בניה
קנה מידה:	1:100
תאריך:	06/05/2025
מספר גיליון:	29

מתכנן שלד:	א. מהנדסים בע"מ, רח' הברזל 12, ת"א
מתכנן אדריכלי:	ב. אדריכלים ומתכננים בע"מ, רח' הברזל 12, ת"א
יועצים:	ג. יועצי תנועה בע"מ, רח' הברזל 12, ת"א
	ד. יועצי איכות הסביבה בע"מ, רח' הברזל 12, ת"א
	ה. יועצי כיבוי אש בע"מ, רח' הברזל 12, ת"א

תכנית קומת מרתף עליון

מפלס -6.00

מפלס הכניסה הקובעת:	+23.60
מספר קומות מתחת לכניסה הקובעת:	2
מספר קומות מעל הכניסה הקובעת:	10
גובה הבניין:	32.50 מ'
מספר יחידות דיור:	23
שטח עיקרי:	1,842 מ"ר
שטח שירות:	1,156 מ"ר
שטח כולל:	2,998 מ"ר

מקרא:	
קיר בטון	
קיר בלוקים	
עמוד	
מעקה	
מדרגות	
מעלית	
חדר מכונות	
חדר חשמל	
חדר משאבות	
מחסן	
חניה	
מסלול נכים	
כיוון נסיעה	
שיפוע	
מדרון	
מפלס	
מפלס קיים	
מפלס מתוכנן	
מפלס קרקע	
מפלס מרתף	
מפלס גג	
מפלס גג עליון	
מפלס גג תחתון	
מפלס גג שני	
מפלס גג שלישי	
מפלס גג רביעי	
מפלס גג חמישי	
מפלס גג שישי	
מפלס גג שביעי	
מפלס גג שמיני	
מפלס גג תשיעי	
מפלס גג עשירי	
מפלס גג אחד עשר	
מפלס גג שנים עשר	
מפלס גג שלושה עשר	
מפלס גג ארבעה עשר	
מפלס גג חמישה עשר	
מפלס גג שישה עשר	
מפלס גג שבעה עשר	
מפלס גג שמונה עשר	
מפלס גג תשעה עשר	
מפלס גג עשרים	
מפלס גג עשרים ואחד	
מפלס גג עשרים ושנים	
מפלס גג עשרים ושלושה	
מפלס גג עשרים וארבעה	
מפלס גג עשרים וחמישה	
מפלס גג עשרים ושישה	
מפלס גג עשרים ושבעה	
מפלס גג עשרים ושמונה	
מפלס גג עשרים ותשעה	
מפלס גג שלושים	
מפלס גג שלושים ואחד	
מפלס גג שלושים ושנים	
מפלס גג שלושים ושלושה	
מפלס גג שלושים וארבעה	
מפלס גג שלושים וחמישה	
מפלס גג שלושים ושישה	
מפלס גג שלושים ושבעה	
מפלס גג שלושים ושמונה	
מפלס גג שלושים ותשעה	
מפלס גג ארבעים	
מפלס גג ארבעים ואחד	
מפלס גג ארבעים ושנים	
מפלס גג ארבעים ושלושה	
מפלס גג ארבעים וארבעה	
מפלס גג ארבעים וחמישה	
מפלס גג ארבעים ושישה	
מפלס גג ארבעים ושבעה	
מפלס גג ארבעים ושמונה	
מפלס גג ארבעים ותשעה	
מפלס גג חמישים	
מפלס גג חמישים ואחד	
מפלס גג חמישים ושנים	
מפלס גג חמישים ושלושה	
מפלס גג חמישים וארבעה	
מפלס גג חמישים וחמישה	
מפלס גג חמישים ושישה	
מפלס גג חמישים ושבעה	
מפלס גג חמישים ושמונה	
מפלס גג חמישים ותשעה	
מפלס גג שישים	
מפלס גג שישים ואחד	
מפלס גג שישים ושנים	
מפלס גג שישים ושלושה	
מפלס גג שישים וארבעה	
מפלס גג שישים וחמישה	
מפלס גג שישים ושישה	
מפלס גג שישים ושבעה	
מפלס גג שישים ושמונה	
מפלס גג שישים ותשעה	
מפלס גג שבעים	
מפלס גג שבעים ואחד	
מפלס גג שבעים ושנים	
מפלס גג שבעים ושלושה	
מפלס גג שבעים וארבעה	
מפלס גג שבעים וחמישה	
מפלס גג שבעים ושישה	
מפלס גג שבעים ושבעה	
מפלס גג שבעים ושמונה	
מפלס גג שבעים ותשעה	
מפלס גג שמונים	
מפלס גג שמונים ואחד	
מפלס גג שמונים ושנים	
מפלס גג שמונים ושלושה	
מפלס גג שמונים וארבעה	
מפלס גג שמונים וחמישה	
מפלס גג שמונים ושישה	
מפלס גג שמונים ושבעה	
מפלס גג שמונים ושמונה	
מפלס גג שמונים ותשעה	
מפלס גג תשעים	
מפלס גג תשעים ואחד	
מפלס גג תשעים ושנים	
מפלס גג תשעים ושלושה	
מפלס גג תשעים וארבעה	
מפלס גג תשעים וחמישה	
מפלס גג תשעים ושישה	
מפלס גג תשעים ושבעה	
מפלס גג תשעים ושמונה	
מפלס גג תשעים ותשעה	
מפלס גג מאה	
מפלס גג מאה ואחד	
מפלס גג מאה ושנים	
מפלס גג מאה ושלושה	
מפלס גג מאה וארבעה	
מפלס גג מאה וחמישה	
מפלס גג מאה ושישה	
מפלס גג מאה ושבעה	
מפלס גג מאה ושמונה	
מפלס גג מאה ותשעה	
מפלס גג מאה ועשרה	
מפלס גג מאה ואחד עשר	
מפלס גג מאה ושנים עשר	
מפלס גג מאה ושלושה עשר	
מפלס גג מאה וארבעה עשר	
מפלס גג מאה וחמישה עשר	
מפלס גג מאה ושישה עשר	
מפלס גג מאה ושבעה עשר	
מפלס גג מאה ושמונה עשר	
מפלס גג מאה ותשעה עשר	
מפלס גג מאה ועשרים	
מפלס גג מאה ואחד ועשרים	
מפלס גג מאה ושנים ועשרים	
מפלס גג מאה ושלושה ועשרים	
מפלס גג מאה וארבעה ועשרים	
מפלס גג מאה וחמישה ועשרים	
מפלס גג מאה ושישה ועשרים	
מפלס גג מאה ושבעה ועשרים	
מפלס גג מאה ושמונה ועשרים	
מפלס גג מאה ותשעה ועשרים	
מפלס גג מאה ושלושים	
מפלס גג מאה ואחד ושלושים	
מפלס גג מאה ושנים ושלושים	
מפלס גג מאה ושלושה ושלושים	
מפלס גג מאה וארבעה ושלושים	
מפלס גג מאה וחמישה ושלושים	
מפלס גג מאה ושישה ושלושים	
מפלס גג מאה ושבעה ושלושים	
מפלס גג מאה ושמונה ושלושים	
מפלס גג מאה ותשעה ושלושים	
מפלס גג מאה וארבעים	
מפלס גג מאה ואחד וארבעים	
מפלס גג מאה ושנים וארבעים	
מפלס גג מאה ושלושה וארבעים	
מפלס גג מאה וארבעה וארבעים	
מפלס גג מאה וחמישה וארבעים	
מפלס גג מאה ושישה וארבעים	
מפלס גג מאה ושבעה וארבעים	
מפלס גג מאה ושמונה וארבעים	
מפלס גג מאה ותשעה וארבעים	
מפלס גג מאה וחמישים	
מפלס גג מאה ואחד וחמישים	
מפלס גג מאה ושנים וחמישים	
מפלס גג מאה ושלושה וחמישים	
מפלס גג מאה וארבעה וחמישים	
מפלס גג מאה וחמישה וחמישים	
מפלס גג מאה ושישה וחמישים	
מפלס גג מאה ושבעה וחמישים	
מפלס גג מאה ושמונה וחמישים	
מפלס גג מאה ותשעה וחמישים	
מפלס גג מאה ושישים	
מפלס גג מאה ואחד ושישים	
מפלס גג מאה ושנים ושישים	
מפלס גג מאה ושלושה ושישים	
מפלס גג מאה וארבעה ושישים	
מפלס גג מאה וחמישה ושישים	
מפלס גג מאה ושישה ושישים	
מפלס גג מאה ושבעה ושישים	
מפלס גג מאה ושמונה ושישים	
מפלס גג מאה ותשעה ושישים	
מפלס גג מאה ושבעים	
מפלס גג מאה ואחד ושבעים	
מפלס גג מאה ושנים ושבעים	
מפלס גג מאה ושלושה ושבעים	
מפלס גג מאה וארבעה ושבעים	
מפלס גג מאה וחמישה ושבעים	
מפלס גג מאה ושישה ושבעים	
מפלס גג מאה ושבעה ושבעים	
מפלס גג מאה ושמונה ושבעים	
מפלס גג מאה ותשעה ושבעים	
מפלס גג מאה ושמונים	
מפלס גג מאה ואחד ושמונים	
מפלס גג מאה ושנים ושמונים	
מפלס גג מאה ושלושה ושמונים	
מפלס גג מאה וארבעה ושמונים	
מפלס גג מאה וחמישה ושמונים	
מפלס גג מאה ושישה ושמונים	
מפלס גג מאה ושבעה ושמונים	
מפלס גג מאה ושמונה ושמונים	
מפלס גג מאה ותשעה ושמונים	
מפלס גג מאה ותשעים	
מפלס גג מאה ואחד ותשעים	
מפלס גג מאה ושנים ותשעים	
מפלס גג מאה ושלושה ותשעים	
מפלס גג מאה וארבעה ותשעים	
מפלס גג מאה וחמישה ותשעים	
מפלס גג מאה ושישה ותשעים	
מפלס גג מאה ושבעה ותשעים	
מפלס גג מאה ושמונה ותשעים	
מפלס גג מאה ותשעה ותשע

عنوان المشروع:	مجمع سكني وتجاري مكون من طابقين تحت الأرض وطابق أرضي وعشرة طوابق متكررة وسطح علوي
عنوان الرسم:	مخطط الطابق تحت الأرض الأول
المهندس المعماري:	PROJECT هندسة المشاريع والاستشارات
المهندس المسؤول عن التصميم:	[illegible]
المهندس المسؤول عن التنفيذ:	[illegible]
المالك:	[illegible]
الموقع:	قطعة رقم ٤٥٦، حي الزهراء، شارع الجامعة، مدينة النخيل
رقم الرسم:	أ/ت ٠١.١٧.١١.٠٣٤.٠٠٧
مقياس الرسم:	١:١٠٠
تاريخ الإصدار:	٠٦/٠٥/٢٠٢٥
رقم المخطط:	٣٠

مخطط الطابق تحت الأرض الأول	م.ت.أ-ط.ت.أ-٠٠١	٠١	٠٦/٠٥/٢٠٢٥
مخطط الطابق الأرضي	م.ت.أ-ط.أ-٠٠٢	٠١	٠٦/٠٥/٢٠٢٥
مخطط الطابق المتكرر النموذجي	م.ت.أ-ط.م-٠٠٣	٠١	٠٦/٠٥/٢٠٢٥
مخطط السطح العلوي	م.ت.أ-ط.س-٠٠٤	٠١	٠٦/٠٥/٢٠٢٥
مخطط الموقع العام	م.ت.أ-م.ع-٠٠٥	٠١	٠٦/٠٥/٢٠٢٥
مخطط الواجهة الشمالية	م.ت.أ-و.ش-٠٠٦	٠١	٠٦/٠٥/٢٠٢٥
مخطط القطاع العرضي	م.ت.أ-ق.ع-٠٠٧	٠١	٠٦/٠٥/٢٠٢٥
مخطط تفاصيل الدرابزين	م.ت.أ-ت.د-٠٠٨	٠١	٠٦/٠٥/٢٠٢٥

رقم الرسم:	م.ت.أ-ط.ت.أ-٠٠١
مقياس الرسم:	١:١٠٠
تاريخ الإصدار:	٠٦/٠٥/٢٠٢٥
رقم المخطط:	٣٠

عنوان المشروع:	مجمع سكني وتجاري مكون من طابقين تحت الأرض وطابق أرضي وعشرة طوابق متكررة وسطح علوي
عنوان الرسم:	مخطط الطابق تحت الأرض الأول
المهندس المعماري:	PROJECT هندسة المشاريع والاستشارات
المهندس المسؤول عن التصميم:	[illegible]
المهندس المسؤول عن التنفيذ:	[illegible]
المالك:	[illegible]
الموقع:	قطعة رقم ٤٥٦، حي الزهراء، شارع الجامعة، مدينة النخيل
رقم الرسم:	أ/ت ٠١.١٧.١١.٠٣٤.٠٠٧
مقياس الرسم:	١:١٠٠
تاريخ الإصدار:	٠٦/٠٥/٢٠٢٥
رقم المخطط:	٣٠

مخطط الطابق تحت الأرض الأول	م.ت.أ-ط.ت.أ-٠٠١
مخطط الطابق الأرضي	م.ت.أ-ط.أ-٠٠٢
مخطط الطابق المتكرر النموذجي	م.ت.أ-ط.م-٠٠٣
مخطط السطح العلوي	م.ت.أ-ط.س-٠٠٤
مخطط الموقع العام	م.ت.أ-م.ع-٠٠٥
مخطط الواجهة الشمالية	م.ت.أ-و.ش-٠٠٦
مخطط القطاع العرضي	م.ت.أ-ق.ع-٠٠٧
مخطط تفاصيل الدرابزين	م.ت.أ-ت.د-٠٠٨

Зміст креслення:	Загальний вигляд фасаду по осях 1-10 та А-Б
Назва об'єкта:	Будівництво житлового будинку з вбудованими приміщеннями громадського призначення та вбудованою підземною автостоянкою по вул. Івана Франка, 25 в м. Ірпінь Київської області
Замовник:	ТОВ "ІРПІНЬ ЗАХІДНИЙ"
Розробник:	ТОВ "ПРОЕКТ ЦЕНТР-ЗАХІД"
Стадія:	Робоча документація
Номер договору:	0.00 від 00.00.0000
Умовні позначення:	Існуючі будівлі Існуючі споруди Існуючі дерева Існуючі інженерні мережі Проектовані будівлі Проектовані споруди Проектовані дерева Проектовані інженерні мережі Межа земельної ділянки Межа зони обмеження забудови Межа зони обмеження висотності Межа зони обмеження висотності Межа зони обмеження висотності

מספר תכנית:	1
שם התכנית:	תכנית עקרונית לבניית 3 בתים משותפים בני 4 קומות מעל קומת עמודים וקומת מרתף חלקית, ברחוב הרב יצחק נסים 15 בשכונת רחביה בירושלים
שלב:	תכנית להיתר בניה
קנ"מ:	1:100
תאריך:	06/05/2025
מהנדס:	
מתכנן:	
יועצים:	
מודד:	
בעלי הזכויות:	
כתובת הנכס:	רחוב הרב יצחק נסים 15, ירושלים
גוש:	30038
חלקה:	23
תת חלקה:	
שטח החלקה:	3,738 מ"ר
מגרש:	
שכונה:	רחביה
מס' תיק:	
מס' בקשה:	
מס' תכנית:	01.17.11.034.007
מס' גרסה:	1
סוג גרסה:	
מס' שינוי:	
תאריך שינוי:	
מהות השינוי

ՇԻՆԱՐԱՐԱԿԱՆ ԱՆՎԱՆՈՒՄ՝	ՇԵՆՔԵՐԻ ԵՎ ՀԱՍԱՐԱԿԱԿԱՆ ՆՇԱՆԱԿՈՒԹՅԱՆ ԲԱԶՄԱԲՆԱԿԱՐԱՆԻ ԱՇԽԱՏԱՆՔՆԵՐ
ՇԻՆԱՐԱՐԱԿԱՆ ԱՆՎԱՆՈՒՄ՝	ՀԱՍԱՐԱԿԱԿԱՆ ՆՇԱՆԱԿՈՒԹՅԱՆ ՇԵՆՔԵՐԻ ԵՎ

ნახაზის დასახელება:	ფასადების ნაწილი 1-10 და ა-ე
ობიექტის დასახელება:	ბინების ნომრების მითითებით ფასადების ნაწილი 1-10 და ა-ე
ობიექტის მისამართი:	ქ. თბილისი, ისნის რაიონი, ვაკის ქუჩა N 23
ავტორი:	PROJECT ARCHITECTURE
ავტორის ხელმოწერა:	
ნახაზის ნომერი:	ა/პ 01.17.11.034.007
ნახაზის სახელწოდება:	ფასადების ნაწილი 1-10 და ა-ე
ობიექტის ნომერი:	ქ. თბილისი, ისნის რაიონი, ვაკის ქუჩა N 23
ავტორი:	
ავტორის ხელმოწერა:	
ნახაზის ნომერი:	ა/პ 01.17.11.034.007
ნახაზის სახელწოდება:	ფასადების ნაწილი 1-10 და ა-ე
ობიექტის ნომერი:	
ავტორი:	
ავტორის ხელმოწერა:	
ნახაზის ნომერი:	
ნახაზის სახელწოდება:

נושא התכנית:	תכנית קומת קרקע כולל פיתוח סביבתי ומפלסי כניסות לבניינים
כתובת:	
מגרש:	
גוש וחלקות בשלמותן:	
שטח המגרש:	
מספר יח"ד:	
מספר קומות:	
מספר תכנית:	
מהדורה:	
מתכנן:	
קנ"מ:	1:100
גודל גיליון:	A1
מספר גיליון:	35
תאריך:	06/05/2025

PROJECT
תכנון ופיתוח אדריכלי בע"מ

מפלסי כניסות לבניינים
ומפלסי פיתוח סביבתי
קומת קרקע

מפלס 0.00 = +13.30 מטר מעל פני הים

מקרא:

- גבול מגרש
- גבול מגרש מוצע
- גבול מגרש מאושר
- גבול מגרש מבוקש
- גבול מגרש מבוקש לשינוי
- גבול מגרש מבוקש לביטול
- גבול מגרש מבוקש לאיחוד
- גבול מגרש מבוקש לחלוקה
- גבול מגרש מבוקש לאיחוד וחלוקה
- גבול מגרש מבוקש לשינוי ואיחוד
- גבול מגרש מבוקש לשינוי וחלוקה
- גבול מגרש מבוקש לשינוי ואיחוד

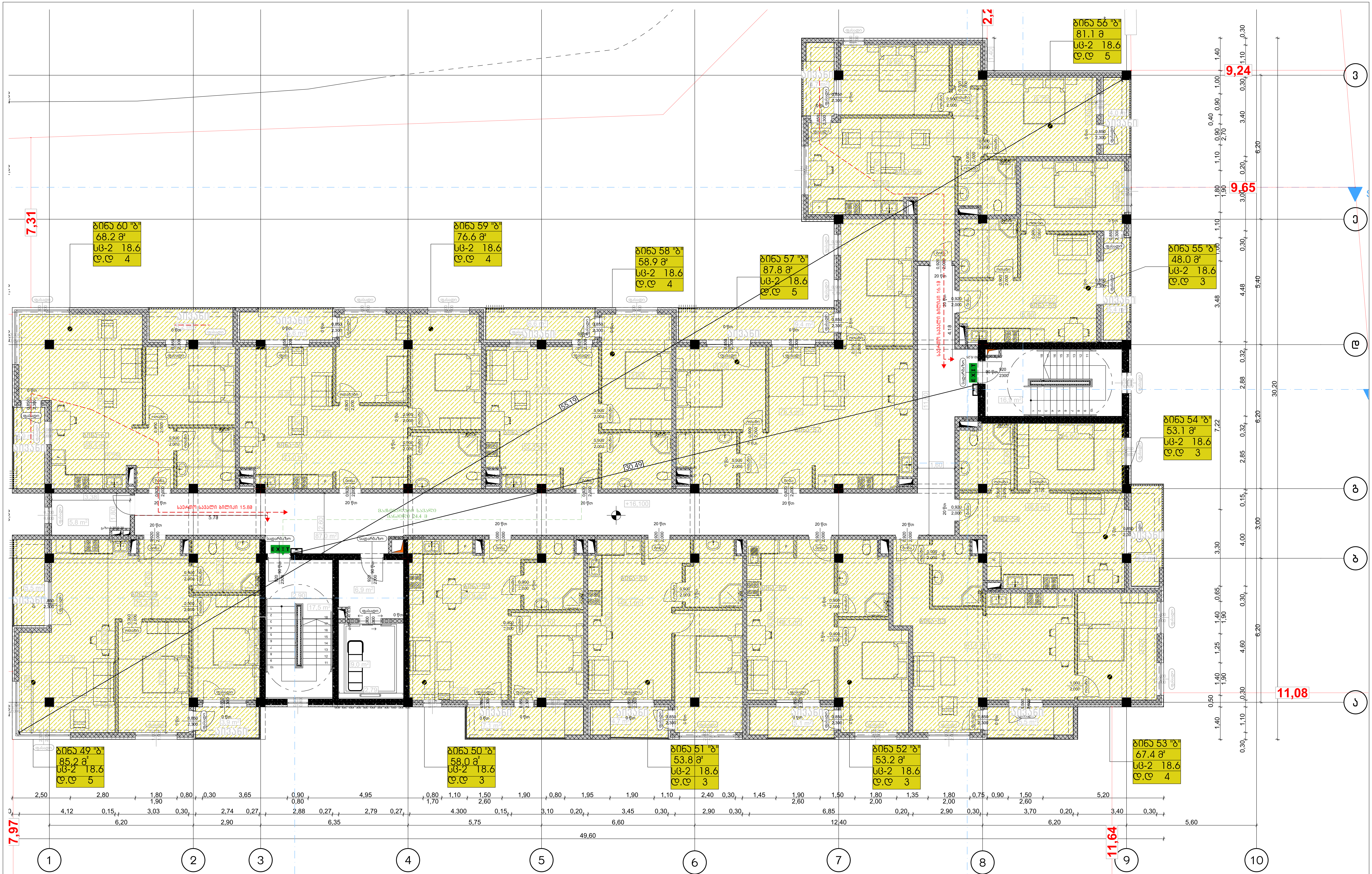

პროექტის დასახელება:	შემსრულებელი:	გვერდის დასახელება:	პირობითი აღნიშვნები:	მისამართი:	დამკვეთი:
მრავალბინიანი საცხოვრებელი სახლის დაკავებულობა და გასასვლელი საშუალებების პროექტი	AD PROJECT არქ-დიზაინ პროექტი	გეგმა +16.50 ნიშნულზე		ქ თბილისი, წულაძის ქუჩა №23 ს/კ 01.17.11.034.007	სსიპ საქართველოს საპატრიარქო

თანამდებობა	სახ/გვარი	ხელმოწერა	მასშტაბი:	ფურცლის №	თარიღი:
დირექტორი	მ. რევაზიშვილი		1:100	36	06/05/2025
მთ.არქიტექტორი	მ. რევაზიშვილი				
დაამუშავა	ი. ჯურღულია				
კონსტრუქტორი	ნ. მუმლაძე				

Заглавие на чертежа:	Етаж 1 - Разпределение на помещенията
Възложител:	Община Дългопол
Адрес на имота:	Дългопол, ул. "Иван Вазов" №1
Разположение на сградата в имота:	Разположението е съгласно кадастралната карта
Застроена площ:	719,70 кв.м
Разгъната площ:	1 439,40 кв.м
Проектант:	Арх. Мария Стоянова Димитрова
Консултанти:	Инж. Петър Николаев Георгиев - конструктивна част Инж. Елена Христова Маринова - ВиК Инж. Димитър Стефанов Колев - ел.
Фаза:	Работен проект
Мащаб:	1:100
Чертеж №:	37
Дата:	06/05/2025

Експликация на помещенията					
Помещение	Площ	Под	Стени	Таван	Забележка
Стая 1	20.5 m²	Ламинат	Мазилка, боядисана	Окачен таван	
Стая 2	15.2 m²	Ламинат	Мазилка, боядисана	Окачен таван	
Стая 3	18.7 m²	Ламинат	Мазилка, боядисана	Окачен таван	
Стая 4	12.4 m²	Ламинат	Мазилка, боядисана	Окачен таван	
Стая 5	16.9 m²	Ламинат	Мазилка, боядисана	Окачен таван	
Стая 6	14.3 m²	Ламинат	Мазилка, боядисана	Окачен таван	
Стая 7	17.8 m²	Ламинат	Мазилка, боядисана	Окачен таван	
Стая 8	13.6 m²	Ламинат	Мазилка, боядисана	Окачен таван	
Стая 9	19.1 m²	Ламинат	Мазилка, боядисана	Окачен таван	
Стая 10	15.8 m²	Ламинат	Мазилка, боядисана	Окачен таван	
Стая 11	21.4 m²	Ламинат	Мазилка, боядисана	Окачен таван	
Стая 12	14.0 m²	Ламинат	Мазилка, боядисана	Окачен таван	
Стая 13	18.2 m²	Ламинат	Мазилка, боядисана	Окачен таван	
Стая 14	16.5 m²	Ламинат	Мазилка, боядисана	Окачен таван	
Стая 15	12.9 m²	Ламинат	Мазилка, боядисана	Окачен таван	
Стая 16	17.1 m²	Ламинат	Мазилка, боядисана	Окачен таван	
Стая 17	19.8 m²	Ламинат	Мазилка, боядисана	Окачен таван	
Стая 18	15.4 m²	Ламинат	Мазилка, боядисана	Окачен таван	
Стая 19	20.1 m²	Ламинат	Мазилка, боядисана	Окачен таван	
Стая 20	13.7 m²	Ламинат	Мазилка, боядисана	Окачен таван	
Стая 21	18.9 m²	Ламинат	Мазилка, боядисана	Окачен таван	
Стая 22	14.6 m²	Ламинат	Мазилка, боядисана	Окачен таван	
Стая 23	17.3 m²	Ламинат	Мазилка, боядисана	Окачен таван	
Стая 24	15.0 m²	Ламинат	Мазилка, боядисана	Окачен таван	
Стая 25	19.4 m²	Ламинат	Мазилка, боядисана	Окачен таван	
Стая 26	16.2 m²	Ламинат	Мазилка, боядисана	Окачен таван	
Стая 27	18.0 m²	Ламинат	Мазилка, боядисана	Окачен таван	
Стая 28	14.8 m²	Ламинат	Мазилка, боядисана	Окачен таван	
Стая 29	17.5 m²	Ламинат	Мазилка, боядисана	Окачен таван	
Стая 30	13.9 m²	Ламинат	Мазилка, боядисана	Окачен таван	
Стая 31	20.8 m²	Ламинат	Мазилка, боядисана	Окачен таван	
Стая 32	15.6 m²	Ламинат	Мазилка, боядисана	Окачен таван	
Стая 33	18.4 m²	Ламинат	Мазилка, боядисана	Окачен таван	
Стая 34	16.7 m²	Ламинат	Мазилка, боядисана	Окачен таван	
Стая 35	14.2 m²	Ламинат	Мазилка, боядисана	Окачен таван	
Стая 36	19.6 m²	Ламинат	Мазилка, боядисана	Окачен таван	
Стая 37	17.0 m²	Ламинат	Мазилка, боядисана	Окачен таван	
Стая 38	15.3 m²	Ламинат	Мазилка, боядисана	Окачен таван	
Стая 39	18.8 m²	Ламинат	Мазилка, боядисана	Окачен таван	
Стая 40	16.4 m²	Ламинат	Мазилка, боядисана	Окачен таван	
Стая 41	14.5 m²	Ламинат	Мазилка, боядисана	Окачен таван	
Стая 42	17.6 m²	Ламинат	Мазилка, боядисана	Окачен таван	
Стая 43	15.1 m²	Ламинат	Мазилка, боядисана	Окачен таван	
Стая 44	18.3 m²	Ламинат	Мазилка, боядисана	Окачен таван	
Стая 45	16.0 m²	Ламинат	Мазилка, боядисана	Окачен таван	
Стая 46	14.7 m²	Ламинат	Мазилка, боядисана	Окачен таван	
Стая 47	17.2 m²	Ламинат	Мазилка, боядисана	Окачен таван	
Стая 48	15.5 m²	Ламинат	Мазилка, боядисана	Окачен таван	
Стая 49	18.1 m²	Ламинат	Мазилка, боядисана	Окачен таван	
Стая 50	16.3 m²	Ламинат	Мазилка, боядисана	Окачен таван	
Стая 51	14.4 m²	Ламинат	Мазилка, боядисана	Окачен таван	
Стая 52	17.4 m²	Ламинат	Мазилка, боядисана	Окачен таван	
Стая 53	15.7 m²	Ламинат	Мазилка, боядисана	Окачен таван	
Стая 54	18.5 m²	Ламинат	Мазилка, боядисана	Окачен таван	
Стая 55	16.1 m²	Ламинат	Мазилка, боядисана	Окачен таван	
Стая 56	14.9 m²	Ламинат	Мазилка, боядисана	Окачен таван	
Стая 57	17.7 m²	Ламинат	Мазилка, боядисана	Окачен таван	
Стая 58	15.2 m²	Ламинат	Мазилка, боядисана	Окачен таван	
Стая 59	18.6 m²	Ламинат	Мазилка, боядисана	Окачен таван	
Стая 60	16.6 m²	Ламинат	Мазилка, боядисана	Окачен таван	
Стая 61	14.3 m²	Ламинат	Мазилка, боядисана	Окачен таван	
Стая 62	17.9 m²	Ламинат	Мазилка, боядисана	Окачен таван	
Стая 63	15.4 m²	Ламинат	Мазилка, боядисана	Окачен таван	
Стая 64	18.8 m²	Ламинат	Мазилка, боядисана	Окачен таван	
Стая 65	16.5 m²	Ламинат	Мазилка, боядисана	Окачен таван	
Стая 66	14.6 m²	Ламинат	Мазилка, боядисана	Окачен таван	
Стая 67	17.3 m²	Ламинат	Мазилка, боядисана	Окачен таван	
Стая 68	15.0 m²	Ламинат	Мазилка, боядисана	Окачен таван	
Стая 69	18.7 m²	Ламинат	Мазилка, боядисана	Окачен таван	
Стая 70	16.2 m²	Ламинат	Мазилка, боядисана	Окачен таван	
Стая 71	14.8 m²	Ламинат	Мазилка, боядисана	Окачен таван	
Стая 72	17.5 m²	Ламинат	Мазилка, боядисана	Окачен таван	

Легенда	
Съществуващи стени	
Нови стени	
Преградни стени	
Ниша за радиатор	
Ниша за климатик	
Ниша за вентилация	
Ниша за ел. табло	
Ниша за водомер	
Ниша за газомер	
Ниша за пощенска кутия	
Ниша за домофон	
Ниша за звънец	
Ниша за интернет	
Ниша за телефон	
Ниша за кабелна телевизия	
Ниша за сателитна антена	
Ниша за слаботокова инсталация	
Ниша за пожароизвестителна инсталация	
Ниша за пожарогасителна инсталация	
Ниша за аварийно осветление	
Ниша за аварийно захранване	
Ниша за аварийно изключване	
Ниша за аварийно включване	
Ниша за аварийно управление	
Ниша за аварийно сигнализиране	
Ниша за аварийно оповестяване	
Ниша за аварийно евакуиране	
Ниша за аварийно спасяване	
Ниша за аварийно лечение	
Ниша за аварийно транспортиране	
Ниша за аварийно настаняване	
Ниша за аварийно хранене	
Ниша за аварийно обличане	
Ниша за аварийно измиване	
Ниша за аварийно почистване	
Ниша за аварийно дезинфекциране	
Ниша за аварийно стерилизиране	
Ниша за аварийно обеззаразяване	
Ниша за аварийно унищожаване	
Ниша за аварийно погребение	
Ниша за аварийно кремиране	
Ниша за аварийно урна	
Ниша за аварийно паметник	
Ниша за аварийно мемориал	
Ниша за аварийно музей	
Ниша за аварийно галерия	
Ниша за аварийно изложба	
Ниша за аварийно експозиция	
Ниша за аварийно колекция	
Ниша за аварийно библиотека	
Ниша за аварийно архив	
Ниша за аварийно документация	
Ниша за аварийно информация	
Ниша за аварийно комуникация	
Ниша за аварийно връзка	
Ниша за аварийно мрежа	
Ниша за аварийно система	
Ниша за аварийно устройство	
Ниша за аварийно апарат	
Ниша за аварийно уред	
Ниша за аварийно прибор	
Ниша за аварийно инструмент	
Ниша за аварийно оборудване	
Ниша за аварийно материал	
Ниша за аварийно вещество	
Ниша за аварийно химикал	
Ниша за аварийно лекарство	
Ниша за аварийно медикамент	
Ниша за аварийно храна	
Ниша за аварийно напитка	
Ниша за аварийно вода	
Ниша за аварийно въздух	
Ниша за аварийно газ	
Ниша за аварийно течност	
Ниша за аварийно твърдо вещество	
Ниша за аварийно прах	
Ниша за аварийно гранули	
Ниша за аварийно таблетки	
Ниша за аварийно капсули	
Ниша за аварийно прах	
Ниша за аварийно гранули	
Ниша за аварийно таблетки	
Ниша за аварийно капсули	

Спецификация на дограмата					
Означение	Размер	Брой	Материал	Забележка	
Д1	1.20 × 1.40 m	12	PVC, 6-камерна	Двоен стъклопакет	
Д2	0.90 × 1.40 m	8	PVC, 6-камерна	Двоен стъклопакет	
Д3	0.80 × 2.00 m	4	PVC, 6-камерна	Двоен стъклопакет	
Д4	1.60 × 1.40 m	6	PVC, 6-камерна	Двоен стъклопакет	
Д5	2.00 × 2.20 m	2	PVC, 6-камерна	Двоен стъклопакет	
Д6	0.60 × 0.60 m	4	PVC, 6-камерна	Двоен стъклопакет	
Д7	1.00 × 1.40 m	10	PVC, 6-камерна	Двоен стъклопакет	
Д8	0.90 × 2.20 m	2	PVC, 6-камерна	Двоен стъклопакет	
Д9	1.40 × 1.40 m	4	PVC, 6-камерна	Двоен стъклопакет	
Д10	0.60 × 1.40 m	2	PVC, 6-камерна	Двоен стъклопакет	
Д11	1.80 × 2.20 m	1	PVC, 6-камерна	Двоен стъклопакет	
Д12	0.90 × 0.60 m	4	PVC, 6-камерна	Двоен стъклопакет	
Д13	1.20 × 1.40 m	6	PVC, 6-камерна	Двоен стъклопакет	
Д14	0.90 × 1.40 m	4	PVC, 6-камерна	Двоен стъклопакет	
Д15	1.60 × 1.40 m	2	PVC, 6-камерна	Двоен стъклопакет	
Д16	0.60 × 0.60 m	2	PVC, 6-камерна	Двоен стъклопакет	
Д17	1.00 × 1.40 m	8	PVC, 6-камерна	Двоен стъклопакет	
Д18	0.90 × 2.20 m	2	PVC, 6-камерна	Двоен стъклопакет	
Д19	1.40 × 1.40 m	4	PVC, 6-камерна	Двоен стъклопакет	
Д20	0.60 × 1.40 m	2	PVC, 6-камерна	Двоен стъклопакет	
Д21	1.80 × 2.20 m	1	PVC, 6-камерна	Двоен стъклопакет	
Д22	0.90 × 0.60 m	4	PVC, 6-камерна	Двоен стъклопакет	
Д23	1.20 × 1.40 m	6	PVC, 6-камерна	Двоен стъклопакет	
Д24	0.90 × 1.40 m	4	PVC, 6-камерна	Двоен стъклопакет	
Д25	1.60 × 1.40 m	2	PVC, 6-камерна	Двоен стъклопакет	
Д26	0.60 × 0.60 m	2	PVC, 6-камерна	Двоен стъклопакет	
Д27	1.00 × 1.40 m	8	PVC, 6-камерна	Двоен стъклопакет	
Д28	0.90 × 2.20 m	2	PVC, 6-камерна	Двоен стъклопакет	
Д29	1.40 × 1.40 m	4	PVC, 6-камерна	Двоен стъклопакет	
Д30	0.60 × 1.40 m	2	PVC, 6-камерна	Двоен стъклопакет	
Д31	1.80 × 2.20 m	1	PVC, 6-камерна	Двоен стъклопакет	
Д32	0.90 × 0.60 m	4	PVC, 6-камерна	Двоен стъклопакет	
Д33	1.20 × 1.40 m	6	PVC, 6-камерна	Двоен стъклопакет	
Д34	0.90 × 1.40 m	4	PVC, 6-камерна	Двоен стъклопакет	
Д35	1.60 × 1.40 m	2	PVC, 6-камерна	Двоен стъклопакет	
Д36	0.60 × 0.60 m	2	PVC, 6-камерна	Двоен стъклопакет	
Д37	1.00 × 1.40 m	8	PVC, 6-камерна	Двоен стъклопакет	
Д38	0.90 × 2.20 m	2	PVC, 6-камерна	Двоен стъклопакет	
Д39	1.40 × 1.40 m	4	PVC, 6-камерна	Двоен стъклопакет	
Д40	0.60 × 1.40 m	2	PVC, 6-камерна	Двоен стъклопакет	
Д41	1.80 × 2.20 m	1	PVC, 6-камерна	Двоен стъклопакет	
Д42	0.90 × 0.60 m	4	PVC, 6-камерна	Двоен стъклопакет	
Д43	1.20 × 1.40 m	6	PVC, 6-камерна	Двоен стъклопакет	
Д44	0.90 × 1.40 m	4	PVC, 6-камерна	Двоен стъклопакет	
Д45	1.60 × 1.40 m	2	PVC, 6-камерна	Двоен стъклопакет	
Д46	0.60 × 0.60 m	2	PVC, 6-камерна	Двоен стъклопакет	
Д47	1.00 × 1.40 m	8	PVC, 6-камерна	Двоен стъклопакет	
Д48	0.90 × 2.20 m	2	PVC, 6-камерна	Двоен стъклопакет	
Д49	1.40 × 1.40 m	4	PVC, 6-камерна	Двоен стъклопакет	
Д50	0.60 × 1.40 m	2	PVC, 6-камерна	Двоен стъклопакет	
Д51	1.80 × 2.20 m	1	PVC, 6-камерна	Двоен стъклопакет	
Д52	0.90 × 0.60 m	4	PVC, 6-камерна	Двоен стъклопакет	
Д53	1.20 × 1.40 m	6	PVC, 6-камерна	Двоен стъклопакет	
Д54	0.90 × 1.40 m	4	PVC, 6-камерна	Двоен стъклопакет	
Д55	1.60 × 1.40 m	2	PVC, 6-камерна	Двоен стъклопакет	
Д56	0.60 × 0.60 m	2	PVC, 6-камерна	Двоен стъклопакет	
Д57	1.00 × 1.40 m	8	PVC, 6-камерна	Двоен стъклопакет	
Д58	0.90 × 2.20 m	2	PVC, 6-камерна	Двоен стъклопакет	
Д59	1.40 × 1.40 m	4	PVC, 6-камерна	Двоен стъклопакет	
Д60	0.60 × 1.40 m	2	PVC, 6-камерна	Двоен стъклопакет	
Д61	1.80 × 2.20 m	1	PVC, 6-камерна	Двоен стъклопакет	
Д62	0.90 × 0.60 m	4	PVC, 6-камерна	Двоен стъклопакет	
Д63	1.20 × 1.40 m	6	PVC, 6-камерна	Двоен стъклопакет	
Д64	0.90 × 1.40 m	4	PVC, 6-камерна	Двоен стъклопакет	
Д65	1.60 × 1.40 m	2	PVC, 6-камерна	Двоен стъклопакет	
Д66	0.60 × 0.60 m	2	PVC, 6-камерна	Двоен стъклопакет	
Д67	1.00 × 1.40 m	8	PVC, 6-камерна	Двоен стъклопакет	
Д68	0.90 × 2.20 m	2	PVC, 6-камерна	Двоен стъклопакет	
Д69	1.40 × 1.40 m	4	PVC, 6-камерна	Двоен стъклопакет	
Д70	0.60 × 1.40 m	2	PVC, 6-камерна	Двоен стъклопакет	
Д71	1.80 × 2.20 m	1	PVC, 6-камерна	Двоен стъклопакет	
Д72	0.90 × 0.60 m	4	PVC, 6-камерна	Двоен стъклопакет	

Спецификация на вратите					
Означение	Размер	Брой	Материал	Забележка	
В1	0.90 × 2.10 m	12	Дърво, фурнирована	Плътна	
В2	0.80 × 2.10 m	8	Дърво, фурнирована	Плътна	
В3	0.90 × 2.10 m	4	Дърво, фурнирована	Плътна	
В4	0.80 × 2.10 m	6	Дърво, фурнирована	Плътна	
В5	0.90 × 2.10 m	2	Дърво, фурнирована	Плътна	
В6	0.80 × 2.10 m	4	Дърво, фурнирована	Плътна	
В7	0.90 × 2.10 m	10	Дърво, фурнирована	Плътна	
В8	0.80 × 2.10 m	2	Дърво, фурнирована	Плътна	
В9	0.90 × 2.10 m	4	Дърво, фурнирована	Плътна	
В10	0.80 × 2.10 m	2	Дърво, фурнирована	Плътна	
В11	0.90 × 2.10 m	1	Дърво, фурнирована	Плътна	
В12	0.80 × 2.10 m	4	Дърво, фурнирована	Плътна	
В13	0.90 × 2.10 m	6	Дърво, фурнирована	Плътна	
В14	0.80 × 2.10 m	4	Дърво, фурнирована	Плътна	
В15	0.90 × 2.10 m	2	Дърво, фурнирована	Плътна	
В16	0.80 × 2.10 m	2	Дърво, фурнирована	Плътна	
В17	0.90 × 2.10 m	8	Дърво, фурнирована	Плътна	
В18	0.80 × 2.10 m	2	Дърво, фурнирована	Плътна	
В19	0.90 × 2.10 m	4	Дърво, фурнирована	Плътна	
В20	0.80 × 2.10 m	2	Дърво, фурнирована	Плътна	
В21	0.90 × 2.10 m	1	Дърво, фурнирована	Плътна	
В22	0.80 × 2.10 m	4	Дърво, фурнирована	Плътна	
В23	0.90 × 2.10 m	6	Дърво, фурнирована	Плътна	
В24	0.80 × 2.10 m	4	Дърво, фурнирована	Плътна	
В25	0.90 × 2.10 m	2	Дърво, фурнирована	Плътна	
В26	0.80 × 2.10 m	2	Дърво, фурнирована	Плътна	
В27	0.90 × 2.10 m	8	Дърво, фурнирована	Плътна	
В28	0.80 × 2.10 m	2	Дърво, фурнирована	Плътна	
В29	0.90 × 2.10 m	4	Дърво, фурнирована	Плътна	
В30	0.80 × 2.10 m	2	Дърво, фурнирована	Плътна	
В31	0.90 × 2.10 m	1	Дърво, фурнирована	Плътна	
В32	0.80 × 2.10 m	4	Дърво, фурнирована	Плътна	
В33	0.90 × 2.10 m	6	Дърво, фурнирована	Плътна	
В34	0.80 × 2.10 m	4	Дърво, фурнирована	Плътна	
В35	0.90 × 2.10 m	2	Дърво, фурнирована	Плътна	
В36	0.80 × 2.10 m	2	Дърво, фурнирована	Плътна	
В37	0.90 × 2.10 m	8	Дърво, фурнирована	Плътна	
В38	0.80 × 2.10 m	2	Дърво, фурнирована	Плътна	
В39	0.90 × 2.10 m	4	Дърво, фурнирована	Плътна	
В40	0.80 × 2.10 m	2	Дърво, фурнирована	Плътна	
В41	0.90 × 2.10 m	1	Дърво, фурнирована	Плътна	
В42	0.80 × 2.10 m	4	Дърво, фурнирована	Плътна	
В43	0.90 × 2.10 m	6	Дърво, фурнирована	Плътна	
В44	0.80 × 2.10 m	4	Дърво, фурнирована	Плътна	
В45	0.90 × 2.10 m	2	Дърво, фурнирована	Плътна	
В46	0.80 × 2.10 m	2	Дърво, фурнирована	Плътна	
В47	0.90 × 2.10 m	8	Дърво, фурнирована	Плътна	
В48	0.80 × 2.10 m	2	Дърво, фурнирована	Плътна	
В49	0.90 × 2.10 m	4	Дърво, фурнирована	Плътна	
В50	0.80 × 2.10 m	2	Дърво, фурнирована	Плътна	
В51	0.90 × 2.10 m	1	Дърво, фурнирована	Плътна	
В52	0.80 × 2.10 m	4	Дърво, фурнирована	Плътна	
В53	0.90 × 2.10 m	6	Дърво, фурнирована	Плътна	
В54	0.80 × 2.10 m	4	Дърво, фурнирована	Плътна	
В55	0.90 × 2.10 m	2	Дърво, фурнирована	Плътна	
В56	0.80 × 2.10 m	2	Дърво, фурнирована	Плътна	
В57	0.90 × 2.10 m	8	Дърво, фурнирована	Плътна	
В58	0.80 × 2.10 m	2	Дърво, фурнирована	Плътна	
В59	0.90 × 2.10 m	4	Дърво, фурнирована	Плътна	
В60	0.80 × 2.10 m	2	Дърво, фурнирована	Плътна	
В61	0.90 × 2.10 m	1	Дърво, фурнирована	Плътна	
В62	0.80 × 2.10 m	4	Дърво, фурнирована	Плътна	
В63	0.90 × 2.10 m	6	Дърво, фурнирована	Плътна	
В64	0.80 × 2.10 m	4	Дърво, фурнирована	Плътна	
В65	0.90 × 2.10 m	2	Дърво, фурнирована	Плътна	
В66	0.80 × 2.10 m	2	Дърво, фурнирована	Плътна	
В67	0.90 × 2.10 m	8	Дърво, фурнирована	Плътна	
В68	0.80 × 2.10 m	2	Дърво, фурнирована	Плътна	
В69	0.90 × 2.10 m	4	Дърво, фурнирована	Плътна	
В70	0.80 × 2.10 m	2	Дърво, фурнирована	Плътна	
В71	0.90 × 2.10 m	1	Дърво, фурнирована	Плътна	
В72	0.80 × 2.10 m	4	Дърво, фурнирована	Плътна	

Спецификация на прозорците					
Означение	Размер	Брой	Материал	Забележка	
П1	1.20 × 1.40 m	12	PVC, 6-камерна	Двоен стъклопакет	
П2	0.90 × 1.40 m	8	PVC, 6-камерна	Двоен стъклопакет	
П3	0.80 × 2.00 m	4	PVC, 6-камерна	Двоен стъклопакет	
П4	1.60 × 1.40 m	6	PVC, 6-камерна	Двоен стъклопакет	
П5	2.00 × 2.20 m	2	PVC, 6-камерна	Двоен стъклопакет	
П6	0.60 × 0.60 m	4	PVC, 6-камерна	Двоен стъклопакет	
П7	1.00 × 1.40 m	10	PVC, 6-камерна	Двоен стъклопакет	
П8	0.90 × 2.20 m	2	PVC, 6-камерна	Двоен стъклопакет	
П9	1.40 × 1.40 m	4	PVC, 6-камерна	Двоен стъклопакет	
П10	0.60 × 1.40 m	2	PVC, 6-камерна	Двоен стъклопакет	
П11	1.80 × 2.20 m	1	PVC, 6-камерна	Двоен стъклопакет	
П12	0.90 × 0.60 m	4	PVC, 6-камерна	Двоен стъклопакет	
П13	1.20 × 1.40 m	6	PVC, 6-камерна	Двоен стъклопакет	
П14	0.90 × 1.40 m	4	PVC, 6-камерна	Двоен стъклопакет	
П15	1.60 × 1.40 m	2	PVC, 6-камерна	Двоен стъклопакет	
П16	0.60 × 0.60 m	2	PVC, 6-камерна	Двоен стъклопакет	
П17	1.00 × 1.40 m	8	PVC, 6-камерна	Двоен стъклопакет	
П18	0.90 × 2.20 m	2	PVC, 6-камерна	Двоен стъклопакет	
П19	1.40 × 1.40 m	4	PVC, 6-камерна	Двоен стъклопакет	
П20	0.60 × 1.40 m	2	PVC, 6-камерна	Двоен стъклопакет	
П21	1.80 × 2.20 m	1	PVC, 6-камерна	Двоен стъклопакет	
П22	0.90 × 0.60 m	4	PVC, 6-камерна	Двоен стъклопакет	
П23	1.20 × 1.40 m	6	PVC, 6-камерна	Двоен стъклопакет	
П24	0.90 × 1.40 m	4	PVC, 6-камерна	Двоен стъклопакет	
П25	1.60 × 1.40 m	2	PVC, 6-камерна	Двоен стъклопакет	
П26	0.60 × 0.60 m	2	PVC, 6-камерна	Двоен стъклопакет	
П27	1.00 × 1.40 m	8	PVC, 6-камерна	Двоен стъклопакет	
П28	0.90 × 2.20 m	2	PVC, 6-камерна	Двоен стъклопакет	
П29	1.40 × 1.40 m	4	PVC, 6-камерна	Двоен стъклопакет	
П30	0.60 × 1.40 m	2	PVC, 6-камерна	Двоен стъклопакет	
П31	1.80 × 2.20 m	1	PVC, 6-камерна	Двоен стъклопакет	
П32	0.90 × 0.60 m	4	PVC, 6-камерна	Двоен стъклопакет	
П33	1.20 × 1.40 m	6	PVC, 6-камерна	Двоен стъклопакет	
П34	0.90 × 1.40 m	4	PVC, 6-камерна	Двоен стъклопакет	
П35	1.60 × 1.40 m	2	PVC, 6-камерна	Двоен стъклопакет	
П36	0.60 × 0.60 m	2	PVC, 6-камерна	Двоен стъклопакет	
П37	1.00 × 1.40 m	8	PVC, 6-камерна	Двоен стъклопакет	
П38	0.90 × 2.20 m	2	PVC, 6-камерна	Двоен стъклопакет	
П39	1.40 × 1.40 m	4	PVC, 6-камерна	Двоен стъклопакет	
П40	0.60 × 1.40 m	2	PVC, 6-камерна	Двоен стъклопакет	
П41	1.80 × 2.20 m	1	PVC, 6-камерна	Двоен стъклопакет	
П42	0.90 × 0.60 m	4	PVC, 6-камерна	Двоен стъклопакет	
П43	1.20 × 1.40 m	6	PVC, 6-камерна	Двоен стъклопакет	
П44	0.90 × 1.40 m	4	PVC, 6-камерна	Двоен стъклопакет	
П45	1.60 × 1.40 m	2	PVC, 6-камерна	Двоен стъклопакет	
П46	0.60 × 0.60 m	2	PVC, 6-камерна	Двоен стъклопакет	
П47	1.00 × 1.40 m	8	PVC, 6-камерна	Двоен стъклопакет	
П48	0.90 × 2.20 m	2	PVC, 6-камерна	Двоен стъклопакет	
П49	1.40 × 1.40 m	4	PVC, 6-камерна	Двоен стъклопакет	
П50	0.60 × 1.40 m	2	PVC, 6-камерна	Двоен стъклопакет	
П51	1.80 × 2.20 m	1	PVC, 6-камерна	Двоен стъклопакет	
П52	0.90 × 0.60 m	4	PVC, 6-камерна	Двоен стъклопакет	
П53	1.20 × 1.40 m	6	PVC, 6-камерна	Двоен стъклопакет	
П54	0.90 × 1.40 m	4	PVC, 6-камерна	Двоен стъклопакет	
П55	1.60 × 1.40 m	2	PVC, 6-камерна	Двоен стъклопакет	
П56	0.60 × 0.60 m	2	PVC, 6-камерна	Двоен стъклопакет	
П57	1.00 × 1.40 m	8	PVC, 6-камерна	Двоен стъклопакет	
П58	0.90 × 2.20 m	2	PVC, 6-камерна	Двоен стъклопакет	
П59	1.40 × 1.40 m	4	PVC, 6-камерна	Двоен стъклопакет	
П60	0.60 × 1.40 m	2	PVC, 6-камерна	Двоен стъклопакет	
П61	1.80 × 2.20 m	1	PVC, 6-камерна	Двоен стъклопакет	
П62	0.90 × 0.60 m	4	PVC, 6-камерна	Двоен стъклопакет	
П63	1.20 × 1.40 m	6	PVC, 6-камерна	Двоен стъклопакет	
П64	0.90 × 1.40 m	4	PVC, 6-камерна	Двоен стъклопакет	
П65	1.60 × 1.40 m	2	PVC, 6-камерна	Двоен стъклопакет	
П66	0.60 × 0.60 m	2	PVC, 6-камерна	Двоен стъклопакет	
П67	1.00 × 1.40 m	8	PVC, 6-камерна	Двоен стъклопакет	
П68	0.90 × 2.20 m	2	PVC, 6-камерна	Двоен стъклопакет	
П69	1.40 × 1.40 m	4	PVC, 6-камерна	Двоен стъклопакет	
П70	0.60 × 1.40 m	2	PVC, 6-камерна	Двоен стъклопакет	
П71	1.80 × 2.20 m	1	PVC, 6-камерна	Двоен стъклопакет	
П72	0.90 × 0.60 m	4	PVC, 6-камерна	Двоен стъклопакет	

שם הפרויקט:	בניית בתי מגורים רב קומתיים ומבני ציבור, מבנה חניון תת קרקעי ותשתיות נלוות
כתובת הפרויקט:	גוש 30855 חלקה 22 ,90 מגרש 2
	PROJECT תכנון ופיקוח עליון - בע"מ
שלבי התכנון:	היתר בניה
שלב:	תכנית קומת קרקע
מקנה מידה:	1:100
תאריך:	06/05/2025
מס' גיליון:	38
מהדורה:	
מס' גיליון:	
מהדורה:	
מס' גיליון:	
מהדורה:	
מס' גיליון:

שם הפרויקט:	בניית מרפאת שיניים ודירת מגורים בקומה א' ומחסן בקומת המרתף
כתובת הפרויקט:	רחוב הרצל 23, מושב נחלת יהודה
שלב:	היתר בניה
מספר גוש וחלקה:	גוש 7123 חלקה 45
מקרא:	
מפתח:	1:100
מספר גיליון:	39
תאריך:	06/05/2025

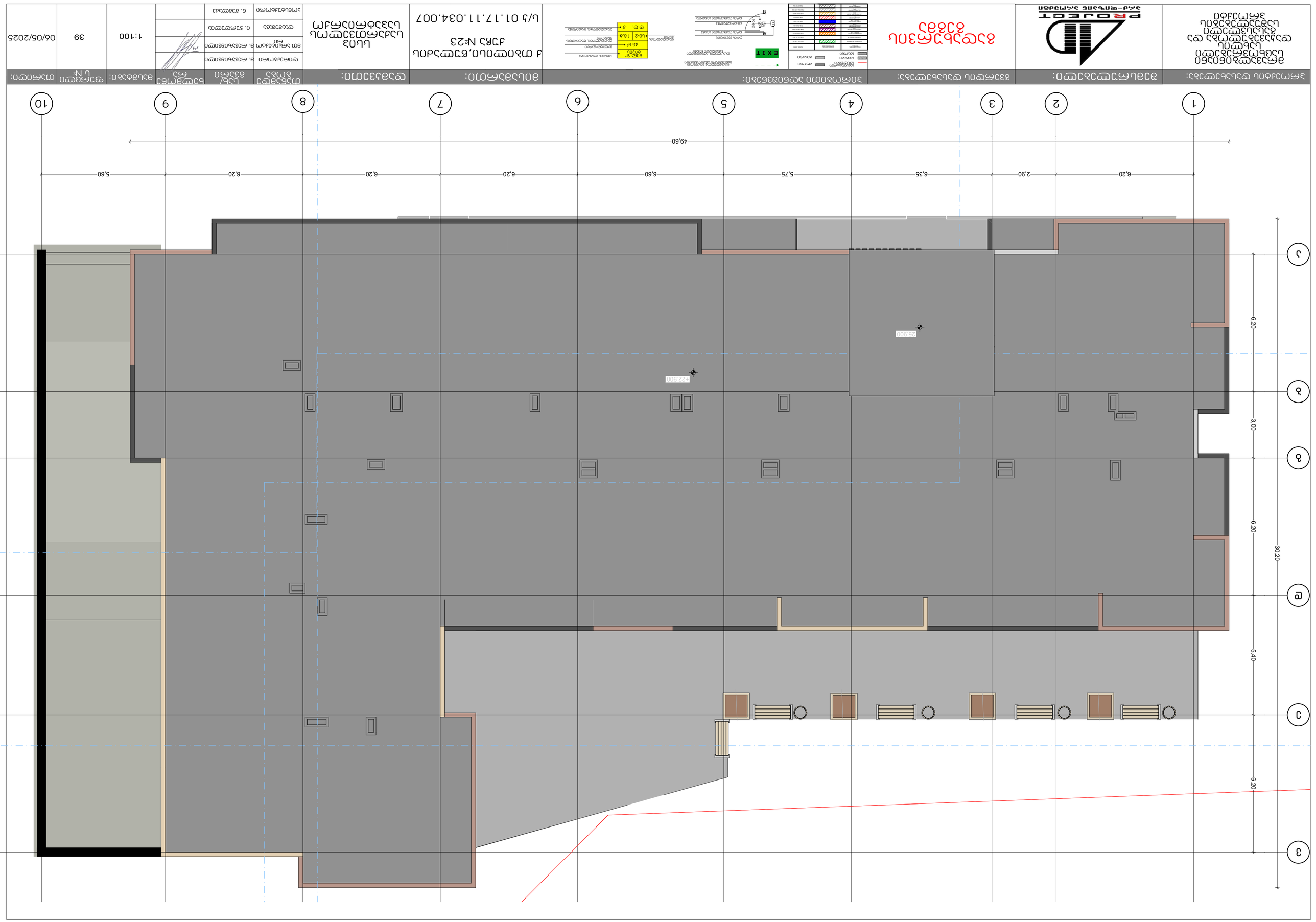

პროექტის დასახელება:	ქ.ფოთში, ზ.ჭიჭინაძის ქუჩაზე, ს/კ 05.23.05.001.001-ში მდებარე ნაკვეთზე მრავალბინიანი საცხოვრებელი სახლის პროექტირება
პროექტის ეტაპი:	PROJECT პროექტირების ეტაპი - გზა
ნახაზის დასახელება:	3ახაზი 1-1
პასუხისმგებელი სპეციალისტის:	ხელმოწერა, ბეჭედი, სახელი, გვარი, სერტიფიკატის ნომერი, სფეროს დასახელება, ორგანიზაციის დასახელება, ორგანიზაციის ლოგო, ორგანიზაციის მისამართი, ორგანიზაციის საკონტაქტო ინფორმაცია
ნახაზის ტიპი:	ტექნიკური ნაწილი ტექნიკური ნაწილი (ელექტრონული ფორმით წარმოდგენილი ინფორმაციის ჩათვლით)



პროექტის დასახელება:	შემსრულებელი:	გვერდის დასახელება:	პირობითი აღნიშვნები:	მისამართი:	დამკვეთი:	თანამდებობა	სახ/გვარი	ხელმოწერა	მასშტაბი:	ფურცლის №:	თარიღი:
მრავალბინიანი საცხოვრებელი სახლის დაკავებულობა და გასასვლელი საშუალებების პროექტი	PROJECT არქ-დიზაინ პროექტი	ჭრილი 2-2		ქ თბილისი,წულაძის ქუჩა №23 ს/კ 01.17.11.034.007	სსიპ საქართველოს საპატრიარქო	დირექტორი	მ. რევაზიშვილი		1:200	41	06/05/2025
						მთ.არქიტექტორი	მ. რევაზიშვილი				
						დაამუშავა	ი. ჯურღულია				
						კონსტრუქტორი	ნ. მემლაძე				

კვანძი 1

გარე კედელი -30 სმ U=0.317

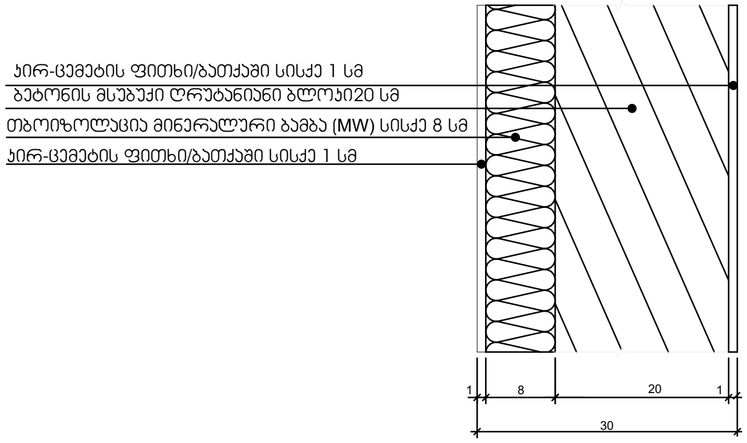

კვანძი 2

გარე კედელ 2 - 30 სმ U=0.318

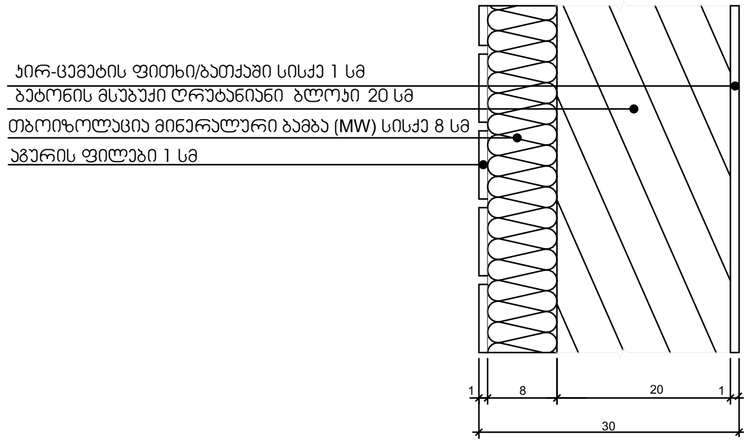

კვანძი 3

გარე კედელი 1 -30 სმ U=0.318

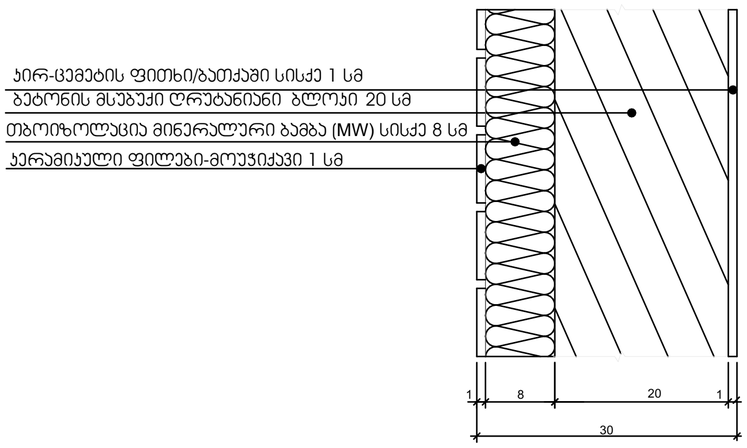

კვანძი 4

გარე კედელი 3 - 40 სმ U=0.348

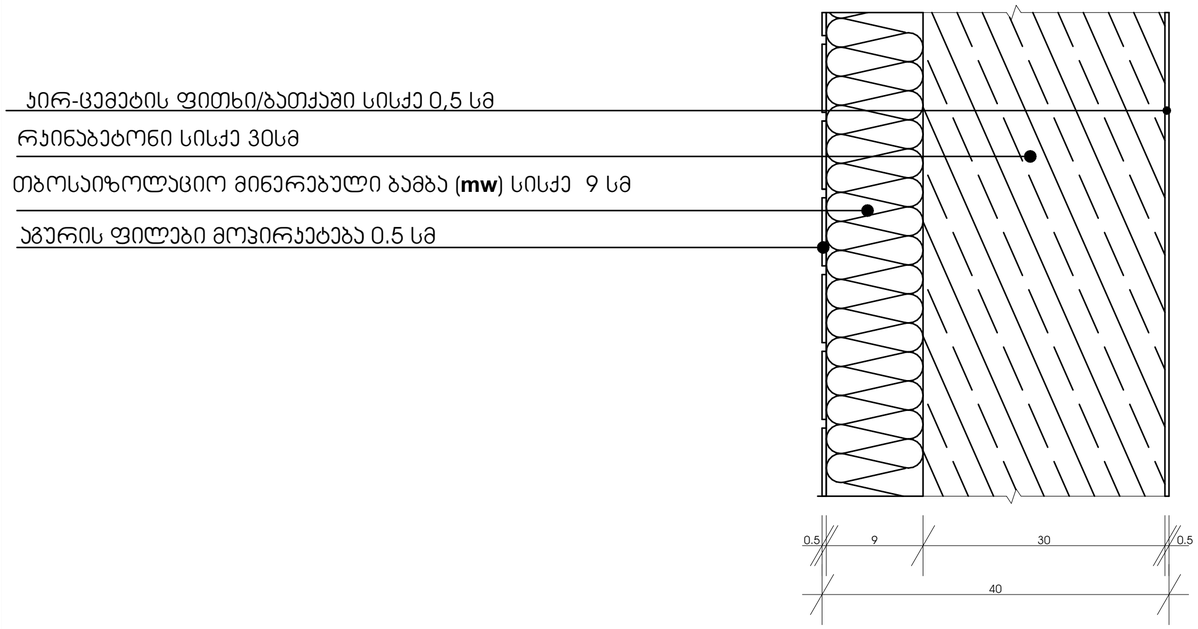

პროექტის დასახელება:	შემსრულებელი:	გვერდის დასახელება:	პირობითი აღნიშვნები:	მისამართი:	დამკვეთი:						
მრავალბინიანი საცხოვრებელი სახლის დაკავებულობა და გასასვლელი საშველებების პროექტი	PROJECT არქ-დიზაინ პროექტი	კვანძები	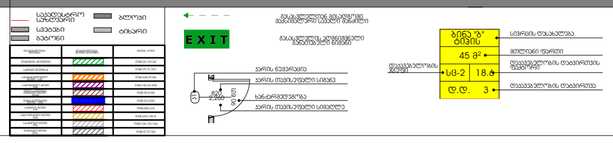	ქ თბილისი,წულაძის ქუჩა №23 ს/კ 01.17.11.034.007	სსიპ საქართველოს საჯარისარქო	თანამდებობა	სახ/გვარი	ხელმოწერა	მასშტაბი:	ფურცლის №	თარიღი:
						დირექტორი	მ. რევაზიშვილი		1:5	42	06/05/2025
						მთ.არქიტექტორი	მ. რევაზიშვილი				
						დამპროექტ	ი. ჯორჯოლია				
						კონსტრუქტორი	ნ. მემლაძე				

კვანძი 5
გარე კედელი 4 - 40 სმ U=0. 348

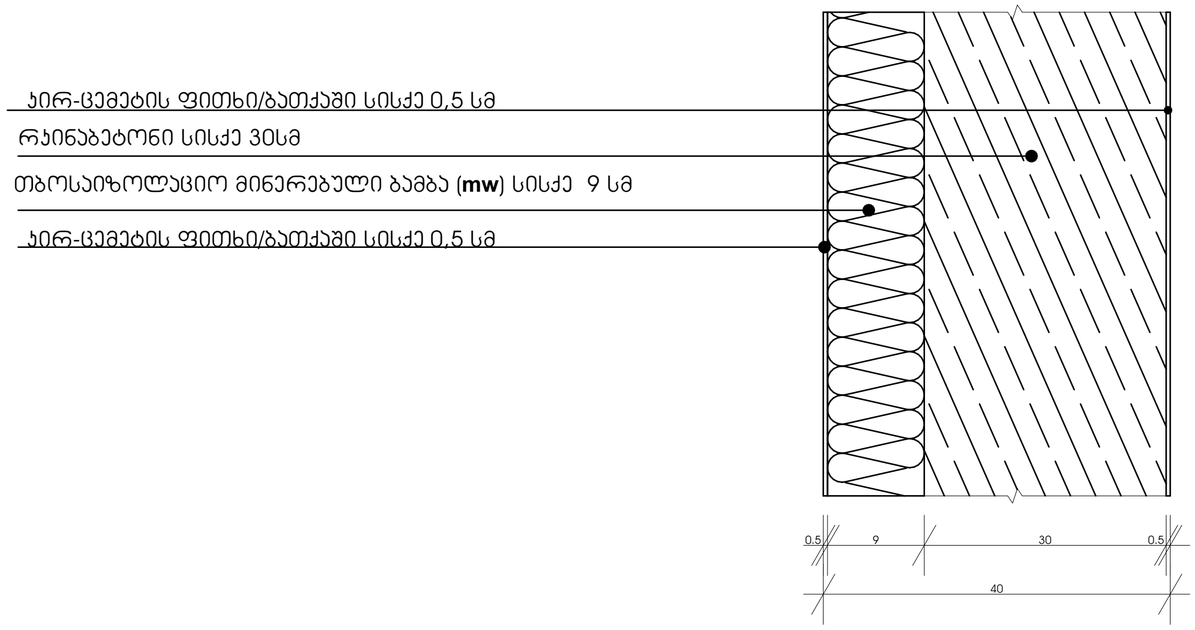

კვანძი 6
გარე კედელი 5 - 35 სმ U=0. 350

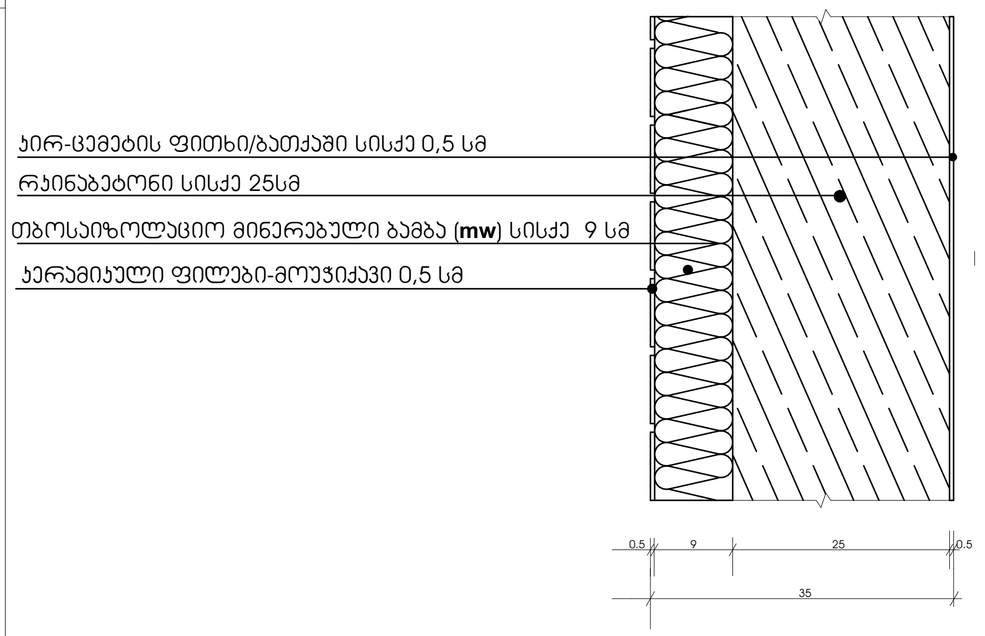

პროექტის დასახელება:	შემსრულებელი:	გვერდის დასახელება:	პირობითი აღნიშვნები:	მისამართი:	დამკვეთი:	თანამდებობა	სახ/გვარი	ხელმოწერა	მასშტაბი:	ფურცლის №:	თარიღი:
მრავალბინიანი საცხოვრებელი სახლის დაკავებულობა და გასასვლელი საშუალებების პროექტი	PROJECT არქ-დიზაინ პროექტი	კვანძები	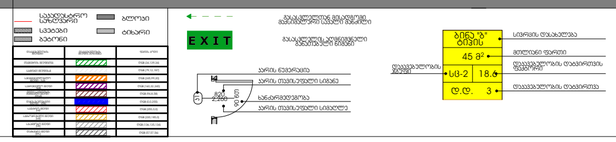	ქ თბილისი,წულაძის ქუჩა №23 ს/კ 01.17.11.034.007	სსიპ საქართველოს საპატრიარქო	დირექტორი მთ.არქიტექტორი დაპროექტა კონსტრუქტორი	ბ. რევაზიშვილი ბ. რევაზიშვილი ი. ჯერელია ნ. მემლაძე		1:5	43	06/05/2025

ჯვანძი 7
იატაკი 0.000 ნიშნულზე 32 სმ U=0.346

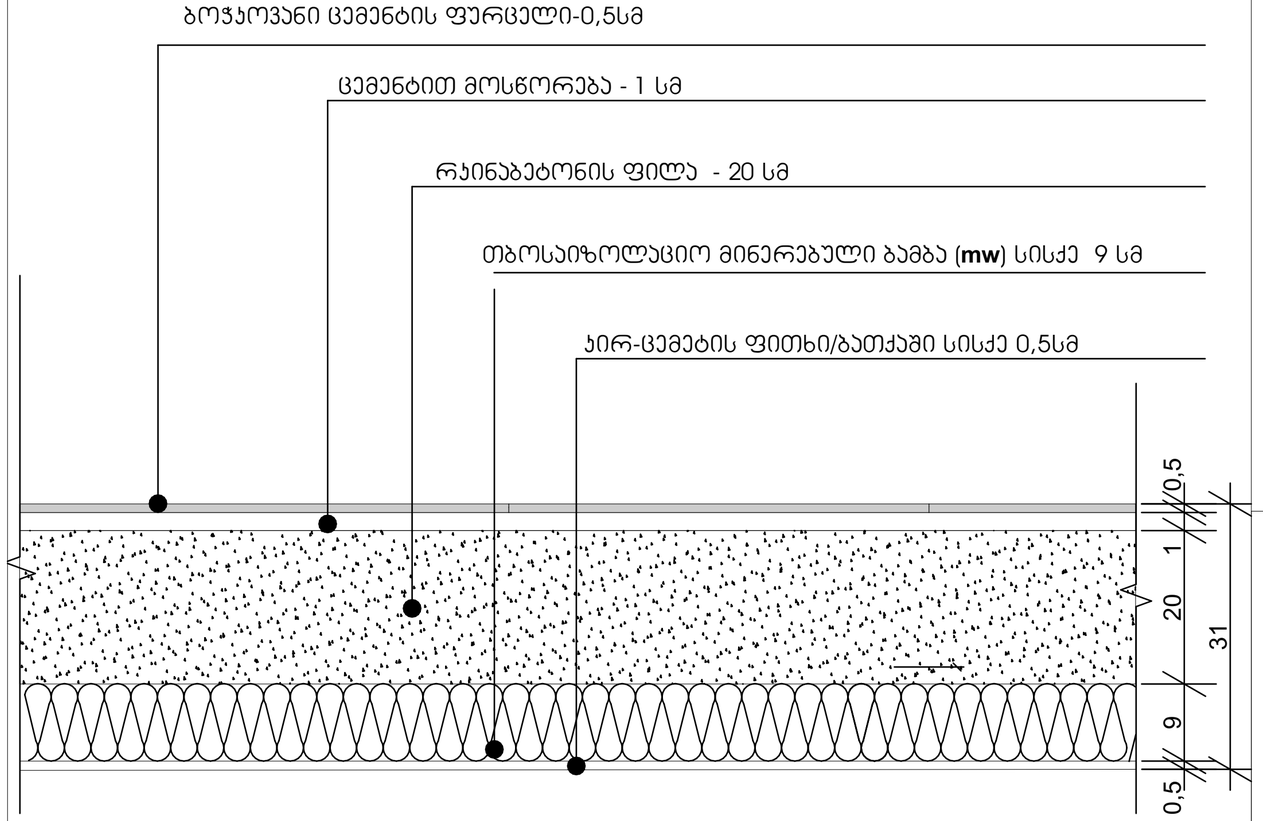

ჯვანძი 8
გადახურვის ფილა - 30 სმ U=0.292

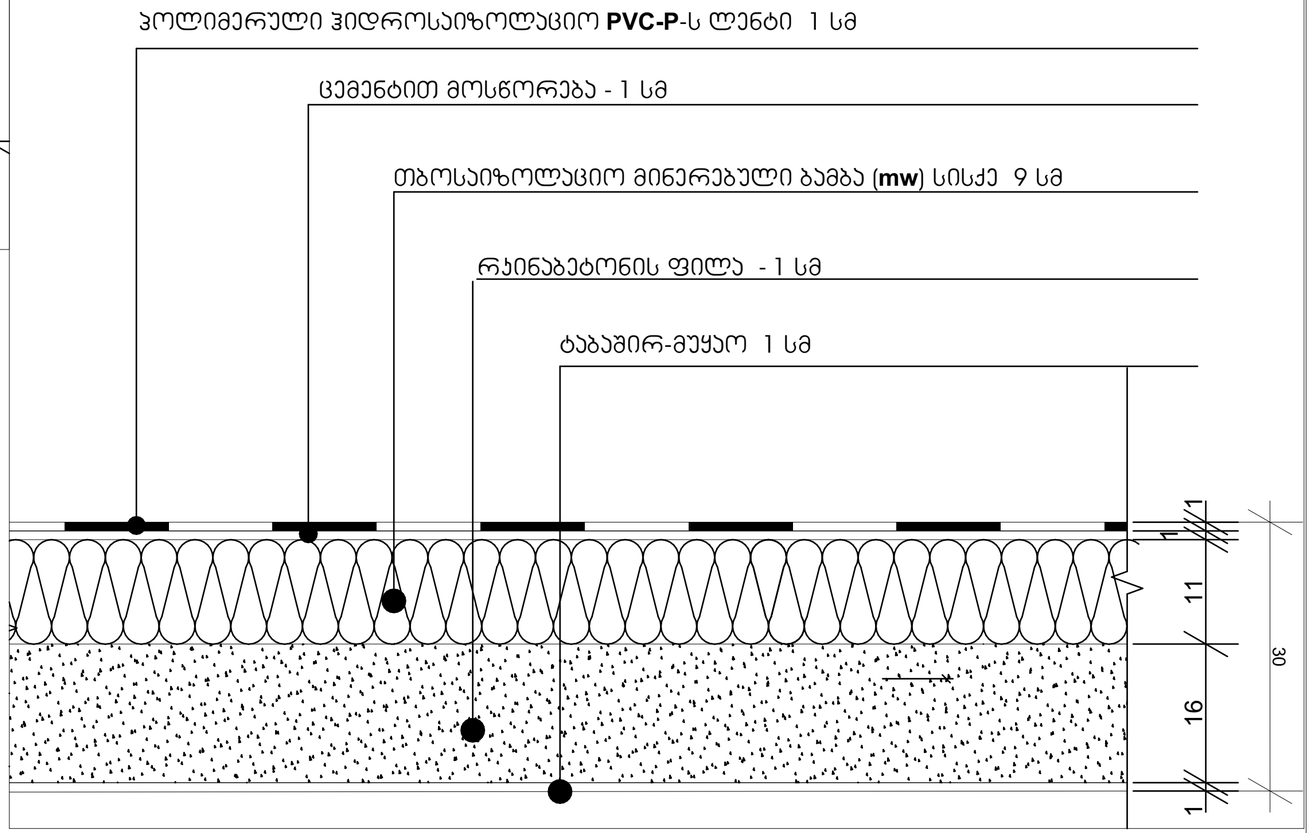

პროექტის დასახელება:	შემსრულებელი:	გვერდის დასახელება:	პირობითი აღნიშვნები:	მისამართი:	დამკვეთი:	თანამდებობა	სახ/გვარი	ხელმოწერა	მასშტაბი:	ფურცლის №:	თარიღი:
მრავალბინიანი საცხოვრებელი სახლის დაკავებულობა და გასასვლელი საშველებების პროექტი	PROJECT არქ-ფიზიკა პროექტი	ჯვანძები		ქ თბილისი,წულაძის ქუჩა №23 ს/კ 01.17.11.034.007	სსიპ საქართველოს საპატრიარქო	დირექტორი მთ.არქიტექტორი დაამუშავა კონსტრუქტორი	ბ. რევაზიშვილი ბ. რევაზიშვილი ი. ჯერულია ნ. მემლაძე		1:5	44	06/05/2025

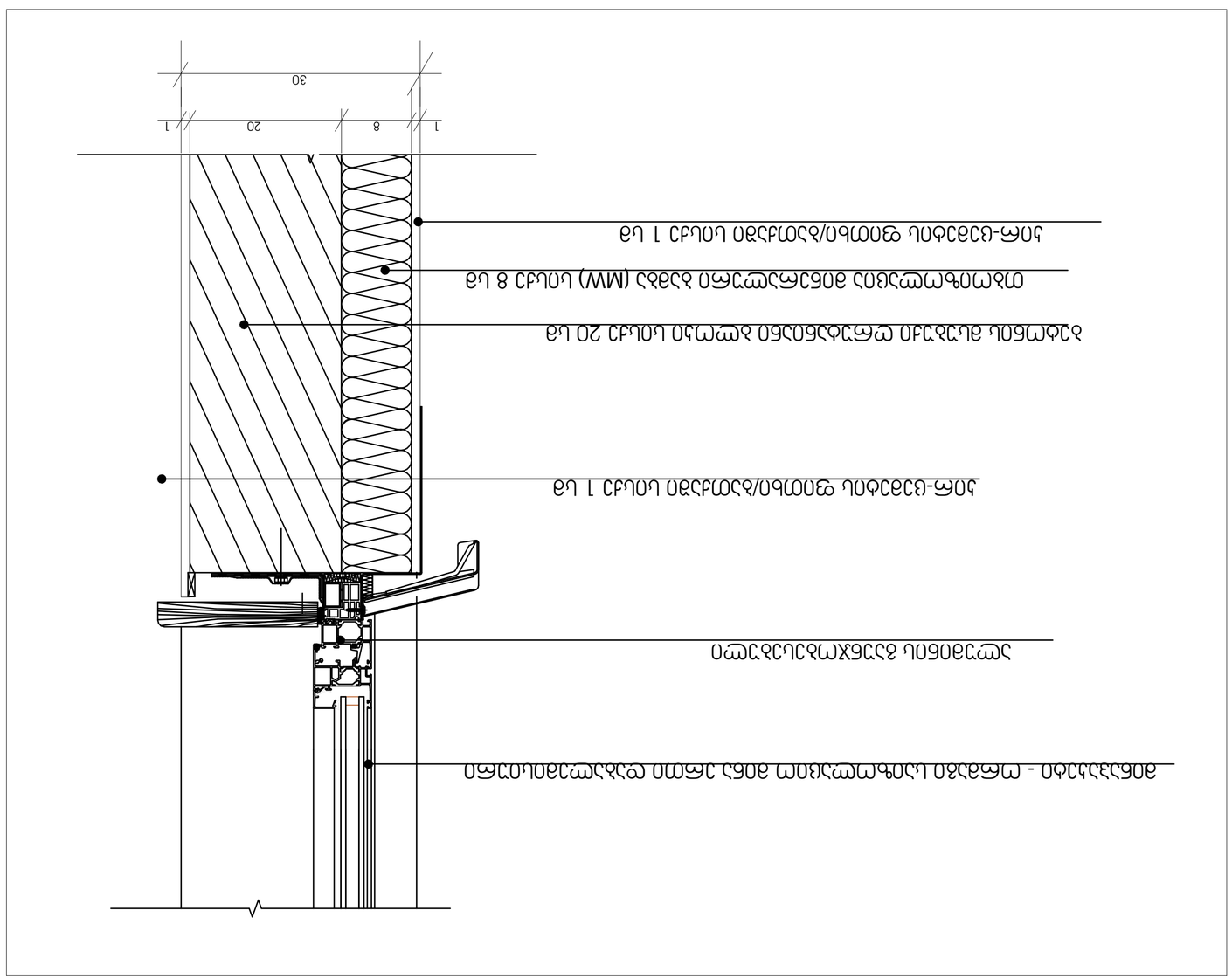

שם הפרויקט:	בניין מגורים רב קומות ומבנה ציבור בשכונת הגבעה הצפונית בעיר מודיעין עילית
כתובת הפרויקט:	רחוב הגבעה הצפונית 3, מודיעין עילית
מהנדס הפרויקט:	PROJECT מהנדסים יועצים בע"מ
מספר תוכנית:	5326236
מקרא:	בטון בלוקי בטון בלוקי בטון קלים בידוד בטון מזוין בלוקי בטון חלולים בלוקי בטון מלאים בלוקי בטון קלים
תוכנית:	חתך אופייני בקיר חוץ
מיקום:	מודיעין עילית, גוש 30783, חלקה 23 רחוב הגבעה הצפונית 3, מודיעין עילית
מספר בקשה:	2024-0034007
מהנדס הרישוי:	אדר' מיכאל כהן רישיון מס' 12345
קנ"מ:	1:5
גודל דף:	A3
מספר גרסה:	1
תאריך:	06/05/2025

პროექტის დასახელება:	ქ.ფოთში ზღვისპირა ბულვარის ტერიტორიაზე ორსართულიანი საცალო ვაჭრობის ობიექტის მშენებლობა
მშენებლობის ადგილმდებარეობა:	ქ. ფოთი, ზღვისპირა ბულვარი
ნახაზის დასახელება:	ფასადი "1-10"
ნახაზის ტიპი:	ტექნიკური ნახაზი

ანგარიშის დასახელება:	ტიპიური საცხოვრებელი კორპუსების ტიპიური ფასადების ტიპიური ელემენტების ანგარიში
პროექტის დასახელება:	PROJECT პროექტის დასახელება - ქალაქი
ფასადის ტიპი:	ფასადი "3-ე"
პროექტირების ეტაპი:	პროექტირების ეტაპი
პროექტის მისამართი:	ქ. თბილისი, ვ.ბარნოვის ქუჩა №23 კვ/ნ 01.17.11.034.007
დამკვეთი:	შპს "ბინები ბინებისთვის"
დამპროექტებელი:	შპს "ბინები ბინებისთვის"
დამკვეთის ხელმძღვანელი:	ა. ბინაშვილი
დამპროექტებლის ხელმძღვანელი:	ა. ბინაშვილი
მთავარი არქიტექტორი:	ა. ბინაშვილი
მთავარი ინჟინერი:	ა. ბინაშვილი
მთავარი კონსტრუქტორი:	ა. ბინაშვილი
ავტორი:	ა. ბინაშვილი
ავტორის ხელმოწერა:	
ნახაზის დასახელება:	ფასადი "3-ე"
ნახაზის ტიპი:	ტიპიური
ნახაზის ნომერი:	47
მასშტაბი:	1:200
თარიღი:	06/05/2025

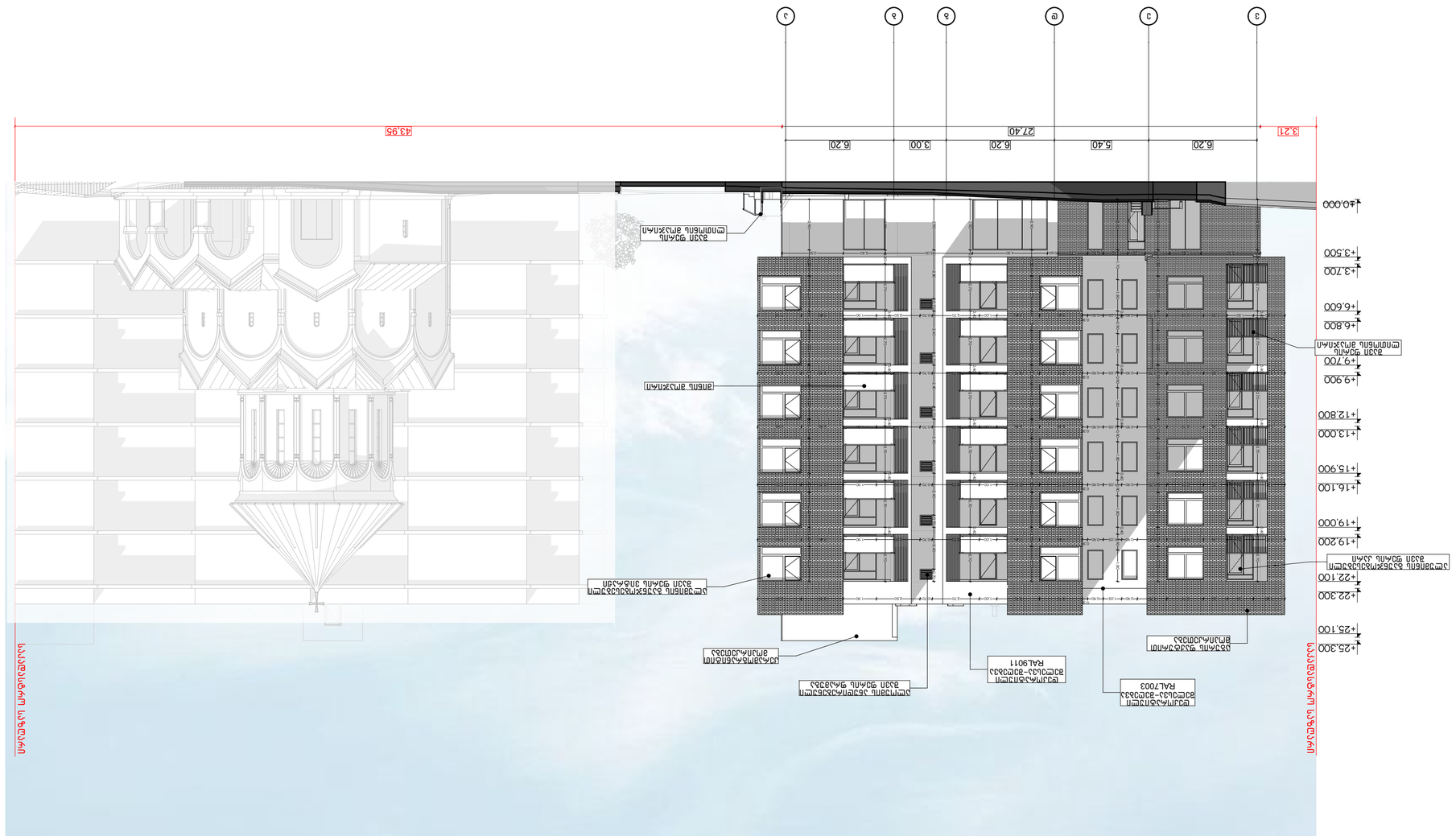
1
2
3
4
5
6
7
3.21
6.20
5.40
6.20
3.00
6.20
27.40
43.95
±0.000
+3.500
+3.700
+6.600
+6.800
+9.700
+9.900
+12.800
+13.000
+15.900
+16.100
+19.000
+19.200
+22.100
+22.300
+25.100
+25.300
ალუმინის პროფილი RAL7003
ალუმინის პროფილი RAL9011
ალუმინის პროფილი RAL7003
ალუმინის პროფილი RAL7003
ალუმინის პროფილი RAL7003

პროექტის დასახელება:	ვერტიკალური ბაღების მოწყობა ფასადებზე და ლანდშაფტური კომპოზიციის შექმნა ბაღის ტერიტორიაზე
პროექტის ავტორი:	PROJECT პროექტის ავტორი–კან
ნახაზის დასახელება:	ფასადი "10-1"
ნახაზის ტიპი:	ტექნიკური ნახაზი
ნახაზის ნომერი:	ა-01
ობიექტის მისამართი:	ქ. თბილისი, ვაკის რაიონი, ი. ჭავჭავაძის გამზირი, №23
ობიექტის დასახელება:	ბინათმშენებლობითი კომპლექსი
დამკვეთი:	შპს „ბინათმშენებელი"

დეველოპერი:	შპს „ბინათმშენებელი"	ა. ბინათმშენებელი	
ტექნიკური ზედამხედველი:	ნ. ბინათმშენებელი	ა. ბინათმშენებელი	
ავტორი:	ბ. ბინათმშენებელი	ბ. ბინათმშენებელი	

№	ცვლილების შინაარსი	ავტორი	თარიღი	№	ცვლილების შინაარსი	ავტორი	თარიღი
1				3			
2				4			

ფასადის ფერადოვანი გადაწყვეტა			
ფერადოვანი ელემენტები			
ფერადოვანი ელემენტები			
ფერადოვანი ელემენტები

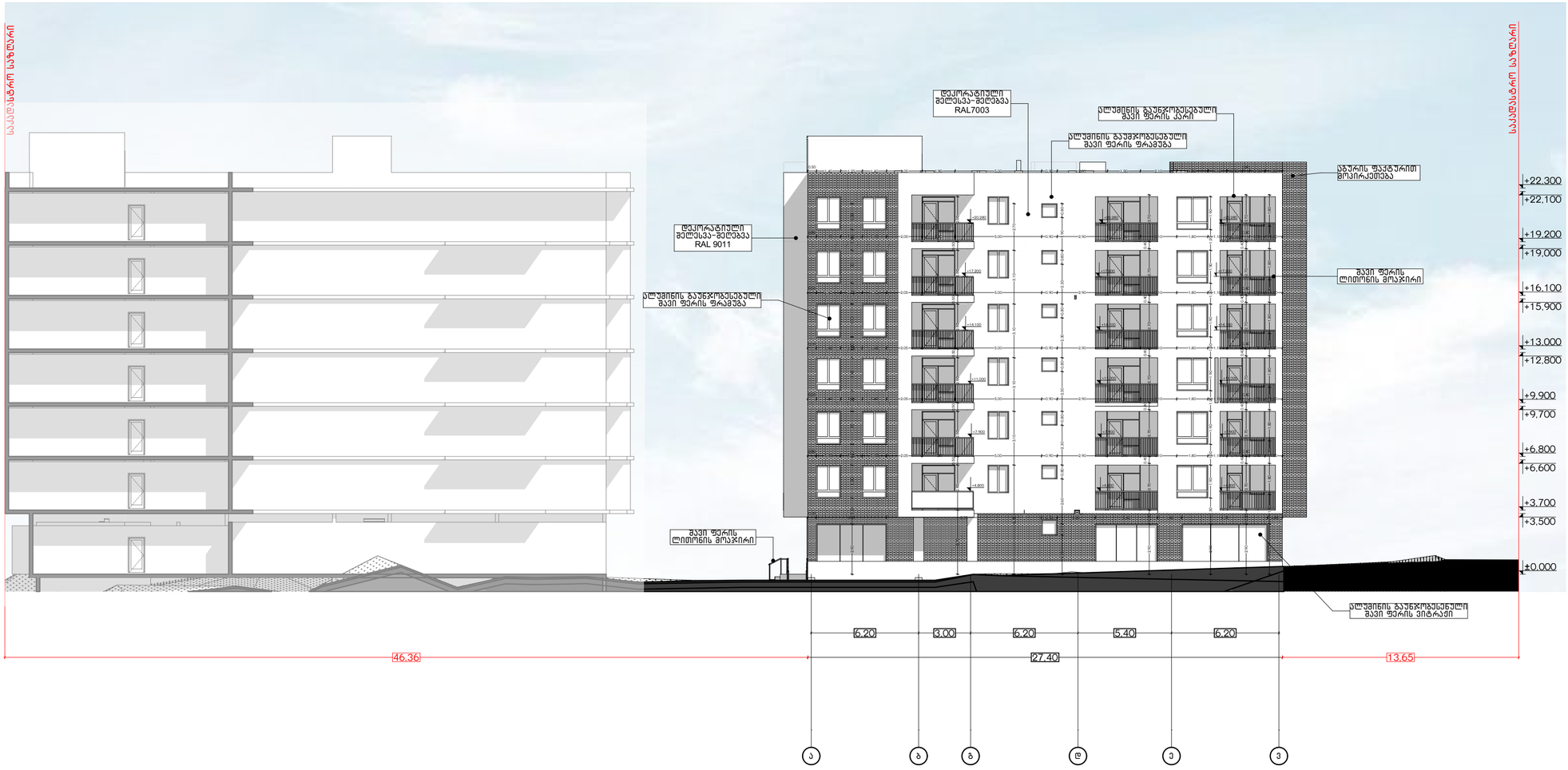

პროექტის დასახელება:	შემსრულებელი:	გვერდის დასახელება:	პირობითი აღნიშვნები:	მისამართი:	დამკვეთი:	თანამდებობა	სახ/გვარი	ხელმოწერა	მასშტაბი:	ფურცლის №	თარიღი:
მრავალბინიანი საცხოვრებელი სახლის დაკავებულობა და გასასვლელი საშუალებების პროექტი	PROJECT არქ-დიზაინ პროექტი	ფასადი "ა-3"	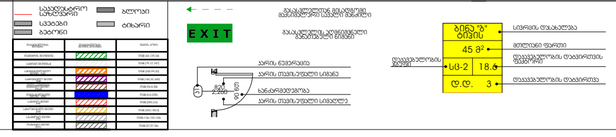	ქ თბილისი,წულაძის ქუჩა №23 ს/კ 01.17.11.034.007	სსიპ საქართველოს სპორტარქივი	დირექტორი	მ. რევაზიშვილი		1:200	49	06/05/2025
						მთ.არქიტექტორი	მ. რევაზიშვილი				
						დაამუშავა	ი. ჯერელია				
						კონსტრუქტორი	ნ. მემლაძე				

დასახელება	ფასადი	ფასადი	ფასადი	ფასადი	ფასადი	ფასადი	ფასადი	ფასადი	DOO - 008	DOO - 009	სადარბაზო	სადარბაზო	სადარბაზო	საწყობი	საწყობი	ფასადები
რაოდენობა	3	3	7	10	26	43	6	6	1	1	2	3	4	1	3	1
გაბარიტები	0,90×2,70	1,00×2,90	1,00×2,90	0,90×2,70	0,90×2,60	0,90×2,60	1,50×2,00	1,50×2,00	0,90×2,00	0,90×2,00	1,00×2,90	1,00×2,90	1,00×3,00	1,00×2,90	1,00×2,90	1,50×2,60
2D ვიზუალი																
3D ვიზუალი																

დასახელება	CWD - 004	CWD - 004	CWD - 007	CWD - 007	WD - 002	WD - 002	WD - 002	WD - 002	WD - 002	WD - 003	WD - 004	WD - 005	WD - 007	WD - 008	WD - 009	WD - 010	ფასადი	ფასადი	ფასადი
რაოდენობა	1	1	1	1	1	1	1	1	1	1	1	1	1	1	3	1	6	6	6
გაბარიტები	2,30×2,00	2,30×2,00	2,30×2,00	2,30×2,00	0,90×2,90	2,40×2,90	3,00×2,90	3,90×2,90	4,30×2,90	2,30×2,90	4,95×2,90	4,05×2,90	4,95×2,90	3,60×2,90	1,80×2,90	1,80×2,90	1,20×1,60	1,50×1,90	2,10×1,90
2D ვიზუალი																			
3D ვიზუალი																			

დასახელება	ფასადი	ფასადი	ფასადი	ფასადი	ფასადი	ფასადი	ფასადი	ფასადი	ფასადი	ფასადი	ფასადი	ფასადი	ფასადი	ფასადი	ფასადი	ფასადი	ფასადი	ფასადი	ფასადი
რაოდენობა	6	10	10	12	12	30	7	1	1	1	1	1	1	1	1	1	1	1	1
გაბარიტები	2,10×1,90	2,30×2,00	2,30×2,00	1,40×1,90	1,80×2,00	1,80×1,90	2,40×2,00	0,60×1,70	0,80×1,68	0,90×0,80	0,90×0,80	0,90×0,80	0,90×0,80	0,90×0,80	0,90×0,80	0,90×0,80	0,90×0,80	0,90×0,80	0,90×0,80
2D ვიზუალი																			
3D ვიზუალი																			

დასახელება	ფასადი	ფასადი	ფასადი	ფასადი	ფასადი	ფასადი	ფასადი	ფასადი	ფასადი
რაოდენობა	1	1	1	1	1	5	6	6	10
გაბარიტები	0,90×0,80	0,90×0,80	0,90×0,80	0,90×0,90	1,00×2,70	1,00×2,60	0,70×0,60	0,90×1,80	0,80×1,70
2D ვიზუალი									
3D ვიზუალი									

პროექტის დასახელება:	შემსრულებელი:	გვერდის დასახელება:	პირობითი აღნიშვნები:	მისამართი:	დამკვეთი:	თანამდებობა	სახ/გვარი	ხელმოწერა	მასშტაბი:	ფურცლის №	თარიღი:
მრავალბინიანი საცხოვრებელი სახლის დაკავებულობა და გასასვლელი საშუალებების პროექტი		კარ ფანჯრის სპეციფიკაცია		ქ თბილისი, წულაძის ქუჩა №23 ს/კ 01.17.11.034.007	სსიპ საქართველოს საპატრიარქო	დირექტორი	მ. რევაზიშვილი		1:1	50	06/05/2025
						მთ.არქიტექტორი	მ. რევაზიშვილი				
						დამუშავა	ი. ჯერღენია				
						კონსტრუქტორი	ნ. მუმლაძე				

388,00

388,00

46,80

388,00

388,00

387.25

387.41

მიწის საკონტროლო დონე=(388.0+388.0+388.0+388.0+387.25+387.41) : 6 = 387.77

მიწის დონე_ ათვლის დონე/სიბრტყე, რომელიც წარმოადგენს შენობის გარე კედლების მოსაზღვრე მიწის მოპირკეთებული ზედაპირის გასაშუალებულ დონეს. თუ მიწის მოპირკეთებული ზედაპირის დონე გარე კედლებიდან დამრეცად მიდის, ათვლის დონე უნდა განისაზღვროს შენობასა და მიწის ნაკვეთის საზღვარს შორის მოქცეული ფართობის ყველაზე დაბალი ნიშნულების მიხედვით, თუ მიწის ნაკვეთის საზღვარი შენობიდან დაშორებულია 1,8 მ-ზე მეტად, შენობასა და შენობიდან 1,8 მ-მდე ფარგლებში მოქცეული ყველაზე დაბალი ნიშნულების მიხედვით.

პროექტის დასახელება:	შემსრულებელი:	გვერდის დასახელება:	პირობითი აღნიშვნები:	მისამართი:	დამკვეთი:	თანამდებობა	სახელი, გვარი	ხელმოწერა	მასშტაბი:	ფურცლის №	თარიღი:
მრავალბინიანი საცხოვრებელი სახლის დაკავებულობა და გასასვლელი საშუალებების პროექტი	PROJECT არქ-ლიზაინ პროექტი	მიწის საკონტროლო დონე		ქ თბილისი,წულაძის ქუჩა №23 ს/კ 01.17.11.034.007	სსიპ საქართველოს საპატრიარქო	დირექტორი მთ.არქიტექტორი დაამუშავა კონსტრუქტორი	მ. რევაზიშვილი მ. რევაზიშვილი ი. ჯორჯოლიანი ნ. მემლაძე		1:100	51	06/05/2025

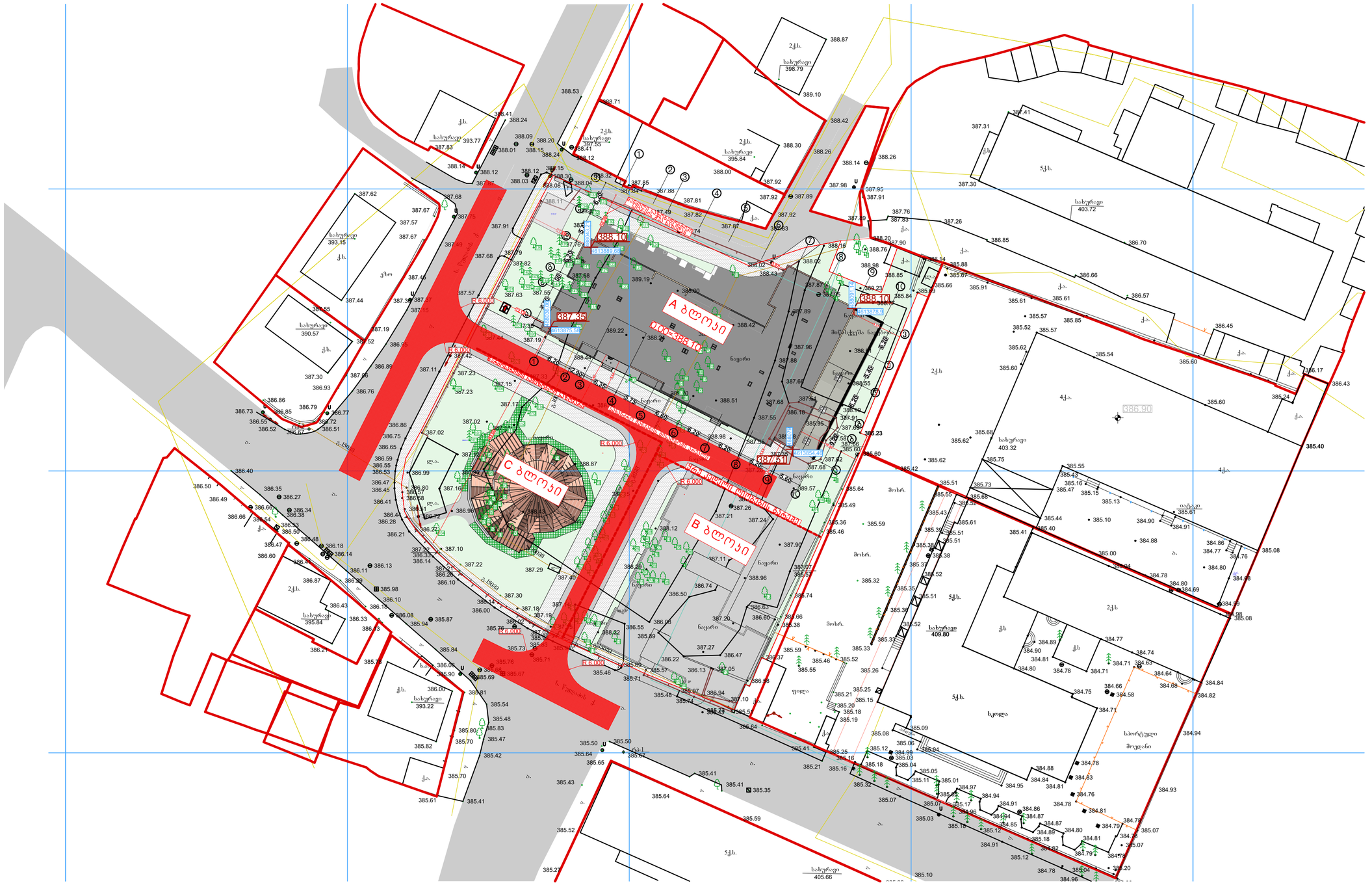
A ბლოკი
B ბლოკი
C ბლოკი
388.10
387.35
387.31
R 6.000
ნაგებობის ნაწილის დემონტაჟი
ნაგებობის ნაწილის დემონტაჟი
ნაგებობის ნაწილის დემონტაჟი

שם הפרויקט:	מגרש 233 מתחם 1 בשכונת נווה יוסף בעיר באר שבע
כתובת הפרויקט:	רח' יוסף אבן סהל 2, באר שבע
שם המבקש:	PROJECT הנדסה אזרחית בע"מ
מספר תיק:	6.00-8282
שם המתכנן:	
מקרא:	
שם המגיש:	
מספר גוש:	38035
מספר חלקה:	233
כתובת:	רח' יוסף אבן סהל 2, באר שבע
מספר בקשה:	
מספר תכנית:	01.17.11.034.007
קנ"מ:	1:100
תאריך:	06/05/2025
מספר גיליון:	53

عنوان المشروع:	مجمع المكاتب التجاري والسكني والفندقي وقاعات الأفراح والمطاعم
عنوان المشروع:	
صاحب المشروع:	شركة المشاريع الحديثة - PROJECT
مصمم الوحدات:	شركة المهندس للاستشارات الهندسية
مصمم الوحدات:	
مصمم الوحدات:	
مصمم الوحدات:

პროექტის დასახელება:	ბინათმშენებლობის ობიექტის მშენებლობა ბაბანეულის ქუჩა №23 ვაკის რაიონში, თბილისი
პროექტის ავტორი:	PROJECT ARCHITECTURE -ის ავტორთა კოლექტივი
პროექტის დასახელება:	ნებართვის მისაღები პროექტი
პროექტის ეტაპი:	
პროექტის ფაზა:	
ნახაზის დასახელება:	
ნახაზის №:	
ფორმატი:	

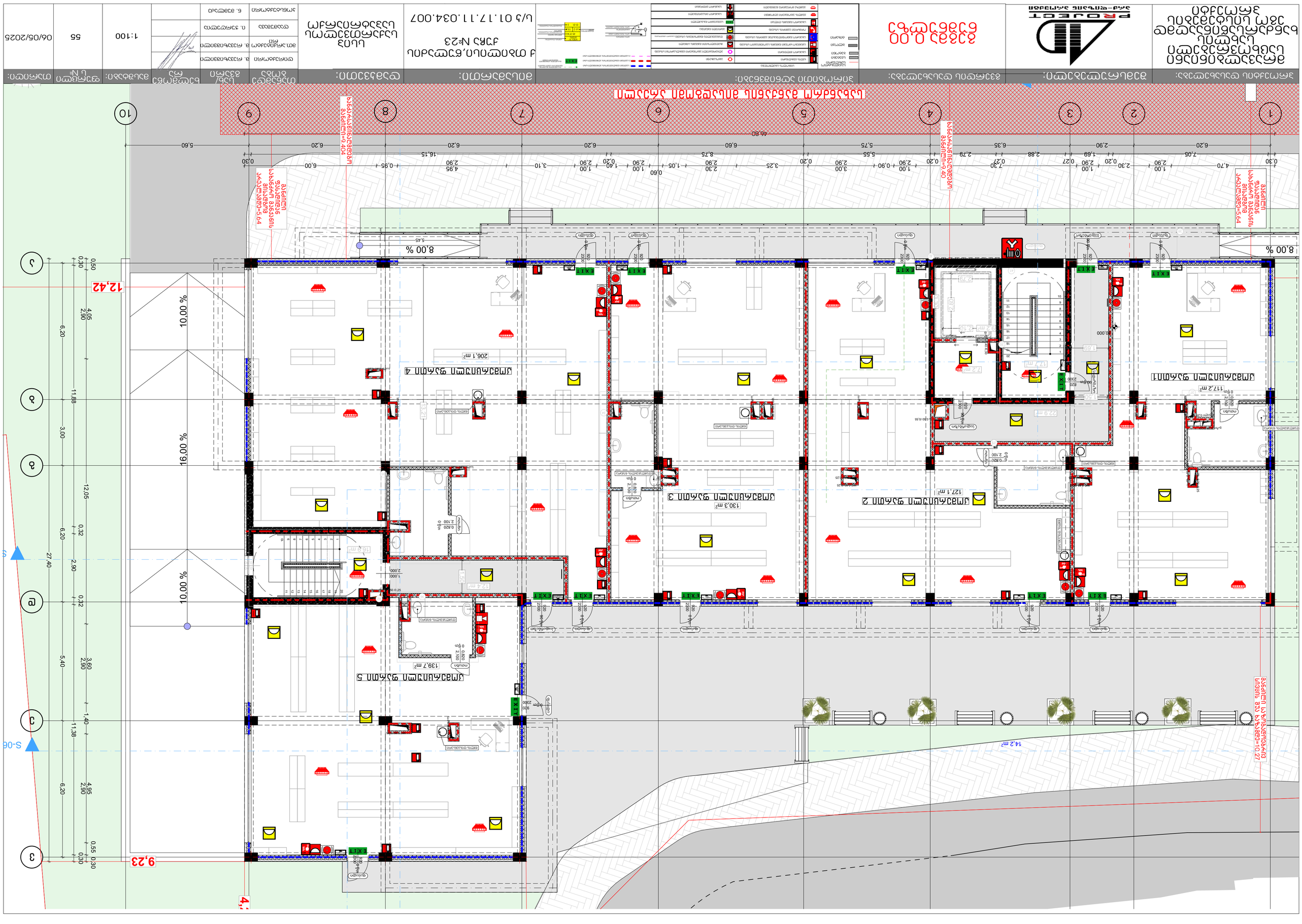
ეზოს ტერიტორიის კეთილმოწყობა
ასფალტის საფარი
ბეტონის ბორდიური
ბეტონის ბორდიური
ბეტონის ბორდიური

ชื่อโครงการ:	อาคารที่พักอาศัย 3 ชั้น จำนวน 12 ยูนิต พร้อมสิ่งปลูกสร้างอื่น
ที่ตั้งโครงการ:	ตำบลหนองหญ้าปล้อง อำเภอเมืองราชบุรี จังหวัดราชบุรี
ผู้ขออนุญาต:	PROJECT บริษัท ดินแดนพัฒนา จำกัด
ประเภทการใช้อาคาร:	อาคารชุดพักอาศัย
ที่ตั้งบริเวณ:	13°32'30.0"N 99°49'42.0"E
ผังแสดงตำแหน่งที่ตั้งโครงการ:	
ผังแสดงขอบเขตที่ดิน:	โฉนดที่ดิน เลขที่ 23 หน้าสำรวจ 1734 ระวาง 5534 II
ผังแสดงการใช้ประโยชน์ในที่ดิน:	ประเภทที่ดิน: ที่ดินจัดสรร ที่ดินจัดสรร: ที่ดินจัดสรรเพื่อการพักอาศัย ที่ดินจัดสรรเพื่อการพักอาศัย: ที่ดินจัดสรรเพื่อการพักอาศัยประเภทอาคารชุด
ผังแสดงตำแหน่งที่ตั้งโครงการ:	
ผังแสดงขอบเขตที่ดิน:	โฉนดที่ดิน เลขที่ 23 หน้าสำรวจ 1734 ระวาง 5534 II ต.หนองหญ้าปล้อง อ.เมืองราชบุรี จ.ราชบุรี
ผังแสดงการใช้ประโยชน์ในที่ดิน:	ประเภทที่ดิน: ที่ดินจัดสรร ที่ดินจัดสรร: ที่ดินจัดสรรเพื่อการพักอาศัย ที่ดินจัดสรรเพื่อการพักอาศัย: ที่ดินจัดสรรเพื่อการพักอาศัยประเภทอาคารชุด
ผังแสดงที่ตั้งบริเวณ:	
ผู้ออกแบบ:	บริษัท ดีไซน์ แอนด์ ดีไซน์ จำกัด เลขที่ 123 ถนนราชบุรี-เพชรบุรี ตำบลหนองหญ้าปล้อง อำเภอเมืองราชบุรี จังหวัดราชบุรี 70000 โทรศัพท์ 032-123456
ผู้ควบคุมงาน:	นายวิศรุต ชัยมงคล ใบอนุญาตเลขที่ ว.12345 สาขาวิศวกรรมโยธา

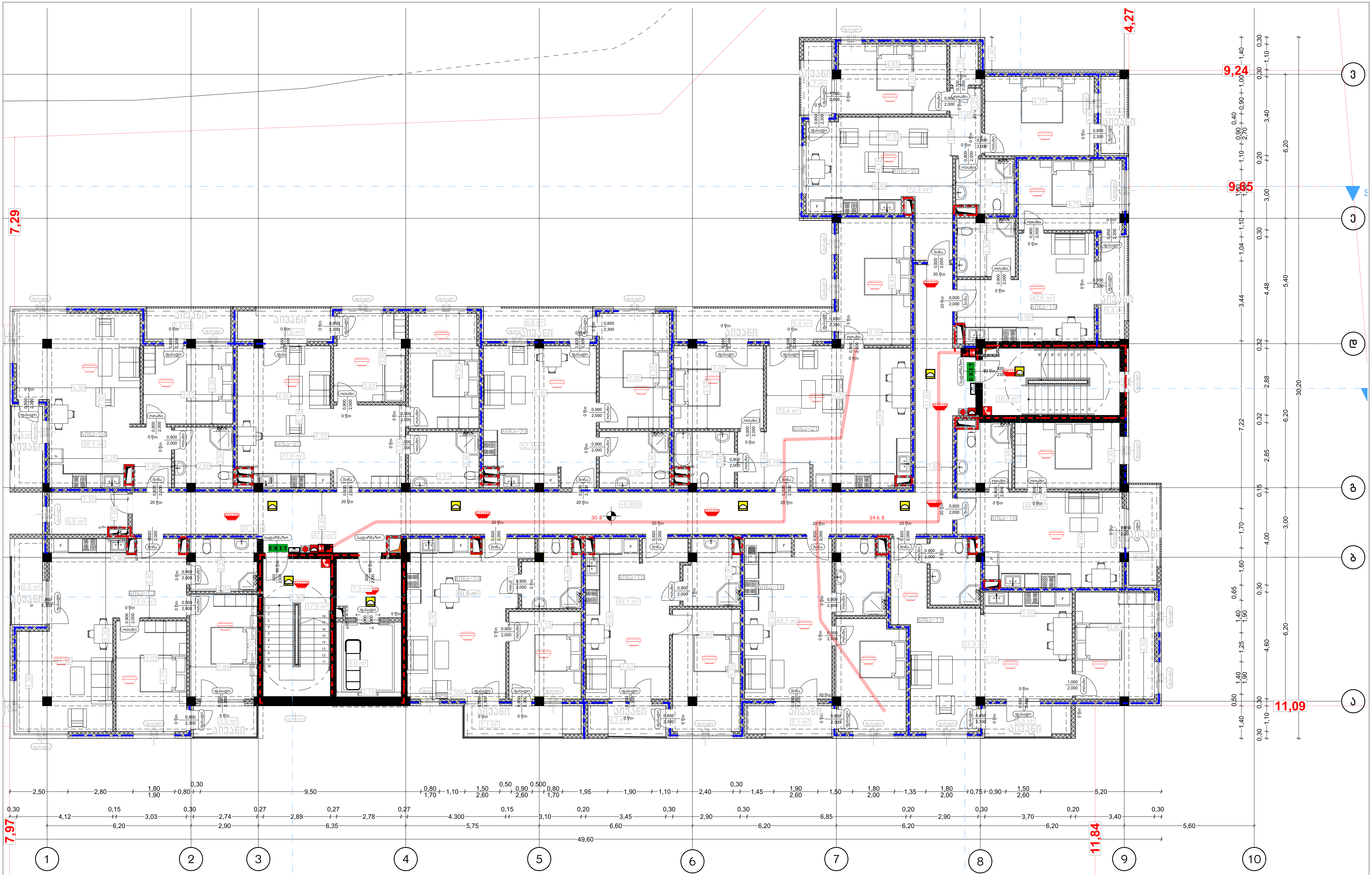

პროექტის დასახელება:	შემსრულებელი:	გვერდის დასახელება:	პირობითი აღნიშვნები:	მისამართი:	დამკვეთი:
მრავალბინიანი საცხოვრებელი სახლის ხანძარსაწინააღმდეგო სისტემების პროექტი	AD PROJECT არქ-დიზაინ პროექტი	გეგმა +6.90 ნიშნულზე	(see legend below)	ქ თბილისი,წულაძის ქუჩა №23 ს/კ 01.17.11.034.007	სსიპ საქართველოს საპატრიარქო

პირობითი აღნიშვნები:

- საკადასტრო საზღვარი
- სვეტები
- ბეტონი
- ბლოკი
- ტიხარი

სიმბოლოს სახელწოდება	
ხელის ცეცხლმაქრი	ავტოსამხედი
სახანძრო მილდგარი	ალტერნატიული ავტომატური ცეცხლსაქრობი სისტემა
საგანგებო ხმოვანი გაფრთხილების საკომუნიკაციო სისტემა	მხედველობითი განგაშის სიგნალი
სახანძრო განყოფილებასთან კავშირის სისტემა	დამკავებელთა შეტყობინების სისტემა (სახანძრო სიგნალიზაცია)
ორმხრივი კავშირის სისტემა	ავარიული განათება
სახანძრო განგაშის ღილაკი	საევაკუაციო გასასვლელი
კვამლის ავტომატური აღმომჩენი	სახანძრო მისაერთებელი
კვამლზე მორეაგირე მაუწყებელი	სახანძრო ჰიდრანტი

- 1 საათიანი ცეცხლმედეგობის აღნიშვნელი ხაზი
- 2 საათიანი ცეცხლმედეგობის აღნიშვნელი ხაზი
- 3 საათიანი ცეცხლმედეგობის აღნიშვნელი ხაზი

თანამდებობა	სახ/გვარი	ხელმოწერა
დირექტორი	მ. რევაზიშვილი	
მთ.არქიტექტორი	მ. რევაზიშვილი	
დამუშავა	ი. ჯურღულია	
კონსტუქტორი	ნ. მუმლაძე	

მასშტაბი:	ფურცლის №	თარიღი:
1:100	57	06/05/2025

ชื่อโครงการ:	อาคารที่พักอาศัย 3 ชั้น จำนวน 6 ยูนิต พร้อมโครงสร้างและงานสถาปัตยกรรม
ที่ตั้งโครงการ:	ซอยเพชรเกษม 69 แขวงบางหว้า เขตภาษีเจริญ กรุงเทพมหานคร 10160
ชื่อแบบ:	แปลนพื้นชั้นที่ 1
ผู้ออกแบบ:	สถาปนิก ชำนาญ ออกแบบดี ใบอนุญาตเลขที่ ก.12345
ผู้ควบคุมงาน:	สถาปนิก ชำนาญ ออกแบบดี ใบอนุญาตเลขที่ ก.12345
ผู้ขอ:	นายสมชาย ใจดี
ที่ตั้งแบบ:	เลขที่ 69/1 ซอยเพชรเกษม 69 แขวงบางหว้า เขตภาษีเจริญ กรุงเทพมหานคร 10160
ขนาดกระดาษ:	A1 (594 x 841 มม.)
มาตราส่วน:	1:100
วันที่:	06/05/2025
แบบลำดับที่:	58
หมายเหตุ:	

ตำแหน่งที่ตั้งโครงการ:	ซอยเพชรเกษม 69 แขวงบางหว้า เขตภาษีเจริญ กรุงเทพมหานคร 10160
ตำแหน่งที่ตั้งแปลง:	โฉนดที่ดิน เลขที่ 23456 ตำบลบางหว้า อำเภอภาษีเจริญ จังหวัดกรุงเทพมหานคร
ขนาดที่ดิน:	กว้างประมาณ 20.00 เมตร ยาวประมาณ 30.00 เมตร เนื้อที่ประมาณ 600 ตารางวา
ขอบเขตที่ดิน:	ทิศเหนือ ติดถนนซอยเพชรเกษม 69 ทิศใต้ ติดที่ดินแปลงข้างเคียง ทิศตะวันออก ติดที่ดินแปลงข้างเคียง ทิศตะวันตก ติดที่ดินแปลงข้างเคียง
ประเภทการใช้ประโยชน์ที่ดิน:	ที่อยู่อาศัยหนาแน่นน้อย (ย.3)
ประเภทโครงการ:	อาคารที่พักอาศัย 3 ชั้น จำนวน 6 ยูนิต
ลักษณะโครงการ:	อาคารแถว 3 ชั้น ยูนิตละ 2 ห้องนอน 1 ห้องน้ำ พื้นที่ใช้สอยยูนิตละประมาณ 60 ตารางเมตร
ที่จอดรถ:	ที่จอดรถยนต์ 6 คัน ที่จอดรถจักรยานยนต์ 6 คัน
ระบบสาธารณูปโภค:	ไฟฟ้า ประปา โทรศัพท์ อินเทอร์เน็ต ระบบระบายน้ำ
ระยะห่างจากเขตที่ดิน:	ด้านหน้า 6.00 เมตร ด้านหลัง 3.00 เมตร ด้านข้าง 1.50 เมตร
ระยะห่างจากอาคารข้างเคียง:	ไม่น้อยกว่า 3.00 เมตร
ความสูงอาคาร:	3 ชั้น สูงประมาณ 9.50 เมตร
ระยะร่นจากถนน:	6.00 เมตร
ที่ว่างภายในแปลง:	ไม่น้อยกว่าร้อยละ 20 ของพื้นที่แปลง
ระบบป้องกันอัคคีภัย:	ถังดับเพลิงมือถือ ทางหนีไฟ ป้ายทางออกฉุกเฉิน
ระบบไฟฟ้าแสงสว่าง:	ไฟฟ้าแสงสว่างภายในและภายนอกอาคาร
ระบบประปา:	ประปาส่วนภูมิภาค ถังเก็บน้ำใต้ดิน ปั๊มน้ำอัตโนมัติ
ระบบระบายน้ำ:	ระบายน้ำฝนและน้ำเสียแยกระบบ
ระบบโทรศัพท์:	ตู้สายโทรศัพท์ภายในอาคาร
ระบบอินเทอร์เน็ต:	ระบบอินเทอร์เน็ตความเร็วสูง
ระบบกล้องวงจรปิด:	กล้องวงจรปิดบริเวณทางเข้าและพื้นที่ส่วนกลาง
ระบบรักษาความปลอดภัย:	ประตูรั้วเหล็กดัด ระบบคีย์การ์ดเข้าอาคาร
ระบบลิฟต์:	ไม่มีลิฟต์
ระบบปรับอากาศ:	เครื่องปรับอากาศแยกส่วน
ระบบเสียงตามสาย:	ลำโพงประกาศภายในอาคาร
ระบบแจ้งเหตุเพลิงไหม้:	เครื่องตรวจจับควันและสัญญาณเตือนภัย
ระบบไฟฟ้าสำรอง:	เครื่องกำเนิดไฟฟ้าสำรองขนาด 50 kVA
ระบบกำจัดขยะมูลฝอย:	ถังขยะรวมบริเวณหน้าอาคาร
ระบบบำบัดน้ำเสีย:	บ่อดักไขมันและบ่อเกรอะ
ระบบสื่อสารภายในอาคาร:	อินเตอร์คอมระหว่างยูนิตและนิติบุคคล
ระบบไฟฟ้าแรงต่ำ:	ไฟฟ้าแรงต่ำ 220/380 โวลต์ 3 เฟส 4 สาย
ระบบไฟฟ้าแรงสูง:	ไม่มีระบบไฟฟ้าแรงสูง
ระบบหม้อแปลงไฟฟ้า:	ไม่มีหม้อแปลงไฟฟ้าในโครงการ
ระบบสายดิน:	สายดินป้องกันไฟฟ้าลัดวงจร
ระบบป้องกันฟ้าผ่า:	หัวล่อฟ้าและสายนำลงดิน
ระบบแสงสว่างฉุกเฉิน:	ไฟฉุกเฉินและป้ายทางออก
ระบบไฟฟ้าสื่อสาร:	ตู้สายโทรศัพท์และอินเทอร์เน็ต
ระบบไฟฟ้าควบคุม:	ตู้ควบคุมไฟฟ้าส่วนกลาง
ระบบไฟฟ้าสำรองฉุกเฉิน:	เครื่องกำเนิดไฟฟ้าสำรองขนาด 50 kVA
ระบบไฟฟ้าสำรองอัตโนมัติ:	สวิตช์สลับไฟฟ้าสำรองอัตโนมัติ
ระบบไฟฟ้าสำรองแบตเตอรี่:	แบตเตอรี่สำรองไฟฟ้าฉุกเฉิน
ระบบไฟฟ้าสำรองน้ำมัน:	ถังน้ำมันดีเซลสำรอง 500 ลิตร
ระบบไฟฟ้าสำรองก๊าซ:	ไม่มีระบบไฟฟ้าสำรองก๊าซ
ระบบไฟฟ้าสำรองพลังงานแสงอาทิตย์:	แผงโซลาร์เซลล์และอินเวอร์เตอร์
ระบบไฟฟ้าสำรองพลังงานลม:	ไม่มีระบบไฟฟ้าสำรองพลังงานลม
ระบบไฟฟ้าสำรองพลังงานน้ำ:	ไม่มีระบบไฟฟ้าสำรองพลังงานน้ำ
ระบบไฟฟ้าสำรองพลังงานความร้อน:	ไม่มีระบบไฟฟ้าสำรองพลังงานความร้อน
ระบบไฟฟ้าสำรองพลังงานนิวเคลียร์:	ไม่มีระบบไฟฟ้าสำรองพลังงานนิวเคลียร์
ระบบไฟฟ้าสำรองพลังงานชีวมวล:	ไม่มีระบบไฟฟ้าสำรองพลังงานชีวมวล
ระบบไฟฟ้าสำรองพลังงานขยะ:	ไม่มีระบบไฟฟ้าสำรองพลังงานขยะ
ระบบไฟฟ้าสำรองพลังงานน้ำเสีย:	ไม่มีระบบไฟฟ้าสำรองพลังงานน้ำเสีย
ระบบไฟฟ้าสำรองพลังงานก๊าซชีวภาพ:	ไม่มีระบบไฟฟ้าสำรองพลังงานก๊าซชีวภาพ
ระบบไฟฟ้าสำรองพลังงานไฮโดรเจน:	ไม่มีระบบไฟฟ้าสำรองพลังงานไฮโดรเจน
ระบบไฟฟ้าสำรองพลังงานเชื้อเพลิงฟอสซิล:	ไม่มีระบบไฟฟ้าสำรองพลังงานเชื้อเพลิงฟอสซิล
ระบบไฟฟ้าสำรองพลังงานอื่นๆ:	ไม่มีระบบไฟฟ้าสำรองพลังงานอื่นๆ

ชื่อแบบ:	แปลนพื้นชั้นที่ 1
แบบลำดับที่:	58
มาตราส่วน:	1:100
ขนาดกระดาษ:	A1 (594 x 841 มม.)
วันที่:	06/05/2025
ผู้ออกแบบ:	สถาปนิก ชำนาญ ออกแบบดี ใบอนุญาตเลขที่ ก.12345
ผู้ควบคุมงาน:	สถาปนิก ชำนาญ ออกแบบดี ใบอนุญาตเลขที่ ก.12345
ผู้ขอ:	นายสมชาย ใจดี
ที่ตั้งแบบ:	เลขที่ 69/1 ซอยเพชรเกษม 69 แขวงบางหว้า เขตภาษีเจริญ กรุงเทพมหานคร 10160
ตำแหน่งที่ตั้งโครงการ:	ซอยเพชรเกษม 69 แขวงบางหว้า เขตภาษีเจริญ กรุงเทพมหานคร 10160
ตำแหน่งที่ตั้งแปลง:	โฉนดที่ดิน เลขที่ 23456 ตำบลบางหว้า อำเภอภาษีเจริญ จังหวัดกรุงเทพมหานคร
ขนาดที่ดิน:	กว้างประมาณ 20.00 เมตร ยาวประมาณ 30.00 เมตร เนื้อที่ประมาณ 600 ตารางวา
ขอบเขตที่ดิน:	ทิศเหนือ ติดถนนซอยเพชรเกษม 69 ทิศใต้ ติดที่ดินแปลงข้างเคียง ทิศตะวันออก ติดที่ดินแปลงข้างเคียง ทิศตะวันตก ติดที่ดินแปลงข้างเคียง
ประเภทการใช้ประโยชน์ที่ดิน:	ที่อยู่อาศัยหนาแน่นน้อย (ย.3)
ประเภทโครงการ:	อาคารที่พักอาศัย 3 ชั้น จำนวน 6 ยูนิต
ลักษณะโครงการ:	อาคารแถว 3 ชั้น ยูนิตละ 2 ห้องนอน 1 ห้องน้ำ พื้นที่ใช้สอยยูนิตละประมาณ 60 ตารางเมตร
ที่จอดรถ:	ที่จอดรถยนต์ 6 คัน ที่จอดรถจักรยานยนต์ 6 คัน
ระบบสาธารณูปโภค:	ไฟฟ้า ประปา โทรศัพท์ อินเทอร์เน็ต ระบบระบายน้ำ
ระยะห่างจากเขตที่ดิน:	ด้านหน้า 6.00 เมตร ด้านหลัง 3.00 เมตร ด้านข้าง 1.50 เมตร
ระยะห่างจากอาคารข้างเคียง:	ไม่น้อยกว่า 3.00 เมตร
ความสูงอาคาร:	3 ชั้น สูงประมาณ 9.50 เมตร
ระยะร่นจากถนน:	6.00 เมตร
ที่ว่างภายในแปลง:	ไม่น้อยกว่าร้อยละ 20 ของพื้นที่แปลง
ระบบป้องกันอัคคีภัย:	ถังดับเพลิงมือถือ ทางหนีไฟ ป้ายทางออกฉุกเฉิน
ระบบไฟฟ้าแสงสว่าง:	ไฟฟ้าแสงสว่างภายในและภายนอกอาคาร
ระบบประปา:	ประปาส่วนภูมิภาค ถังเก็บน้ำใต้ดิน ปั๊มน้ำอัตโนมัติ
ระบบระบายน้ำ:	ระบายน้ำฝนและน้ำเสียแยกระบบ
ระบบโทรศัพท์:	ตู้สายโทรศัพท์ภายในอาคาร
ระบบอินเทอร์เน็ต:	ระบบอินเทอร์เน็ตความเร็วสูง
ระบบกล้องวงจรปิด:	กล้องวงจรปิดบริเวณทางเข้าและพื้นที่ส่วนกลาง
ระบบรักษาความปลอดภัย:	ประตูรั้วเหล็กดัด ระบบคีย์การ์ดเข้าอาคาร
ระบบลิฟต์:	ไม่มีลิฟต์
ระบบปรับอากาศ:	เครื่องปรับอากาศแยกส่วน
ระบบเสียงตามสาย:	ลำโพงประกาศภายในอาคาร
ระบบแจ้งเหตุเพลิงไหม้:	เครื่องตรวจจับควันและสัญญาณเตือนภัย
ระบบไฟฟ้าสำรอง:	เครื่องกำเนิดไฟฟ้าสำรองขนาด 50 kVA
ระบบกำจัดขยะมูลฝอย:	ถังขยะรวมบริเวณหน้าอาคาร
ระบบบำบัดน้ำเสีย:	บ่อดักไขมันและบ่อเกรอะ
ระบบสื่อสารภายในอาคาร:	อินเตอร์คอมระหว่างยูนิตและนิติบุคคล
ระบบไฟฟ้าแรงต่ำ:	ไฟฟ้าแรงต่ำ 220/380 โวลต์ 3 เฟส 4 สาย
ระบบไฟฟ้าแรงสูง:	ไม่มีระบบไฟฟ้าแรงสูง
ระบบหม้อแปลงไฟฟ้า:	ไม่มีหม้อแปลงไฟฟ้าในโครงการ
ระบบสายดิน:	สายดินป้องกันไฟฟ้าลัดวงจร
ระบบป้องกันฟ้าผ่า:	หัวล่อฟ้าและสายนำลงดิน
ระบบแสงสว่างฉุกเฉิน:	ไฟฉุกเฉินและป้ายทางออก
ระบบไฟฟ้าสื่อสาร:	ตู้สายโทรศัพท์และอินเทอร์เน็ต
ระบบไฟฟ้าควบคุม:	ตู้ควบคุมไฟฟ้าส่วนกลาง
ระบบไฟฟ้าสำรองฉุกเฉิน:	เครื่องกำเนิดไฟฟ้าสำรองขนาด 50 kVA
ระบบไฟฟ้าสำรองอัตโนมัติ:	สวิตช์สลับไฟฟ้าสำรองอัตโนมัติ
ระบบไฟฟ้าสำรองแบตเตอรี่:	แบตเตอรี่สำรองไฟฟ้าฉุกเฉิน
ระบบไฟฟ้าสำรองน้ำมัน:	ถังน้ำมันดีเซลสำรอง 500 ลิตร
ระบบไฟฟ้าสำรองก๊าซ:	ไม่มีระบบไฟฟ้าสำรองก๊าซ
ระบบไฟฟ้าสำรองพลังงานแสงอาทิตย์:	แผงโซลาร์เซลล์และอินเวอร์เตอร์
ระบบไฟฟ้าสำรองพลังงานลม:	ไม่มีระบบไฟฟ้าสำรองพลังงานลม
ระบบไฟฟ้าสำรองพลังงานน้ำ:	ไม่มีระบบไฟฟ้าสำรองพลังงานน้ำ
ระบบไฟฟ้าสำรองพลังงานความร้อน:	ไม่มีระบบไฟฟ้าสำรองพลังงานความร้อน
ระบบไฟฟ้าสำรองพลังงานนิวเคลียร์:	ไม่มีระบบไฟฟ้าสำรองพลังงานนิวเคลียร์
ระบบไฟฟ้าสำรองพลังงานชีวมวล:	ไม่มีระบบไฟฟ้าสำรองพลังงานชีวมวล
ระบบไฟฟ้าสำรองพลังงานขยะ:	ไม่มีระบบไฟฟ้าสำรองพลังงานขยะ
ระบบไฟฟ้าสำรองพลังงานน้ำเสีย:	ไม่มีระบบไฟฟ้าสำรองพลังงานน้ำเสีย
ระบบไฟฟ้าสำรองพลังงานก๊าซชีวภาพ:	ไม่มีระบบไฟฟ้าสำรองพลังงานก๊าซชีวภาพ
ระบบไฟฟ้าสำรองพลังงานไฮโดรเจน:	ไม่มีระบบไฟฟ้าสำรองพลังงานไฮโดรเจน
ระบบไฟฟ้าสำรองพลังงานเชื้อเพลิงฟอสซิล:	ไม่มีระบบไฟฟ้าสำรองพลังงานเชื้อเพลิงฟอสซิล
ระบบไฟฟ้าสำรองพลังงานอื่นๆ:	ไม่มีระบบไฟฟ้าสำรองพลังงานอื่นๆ

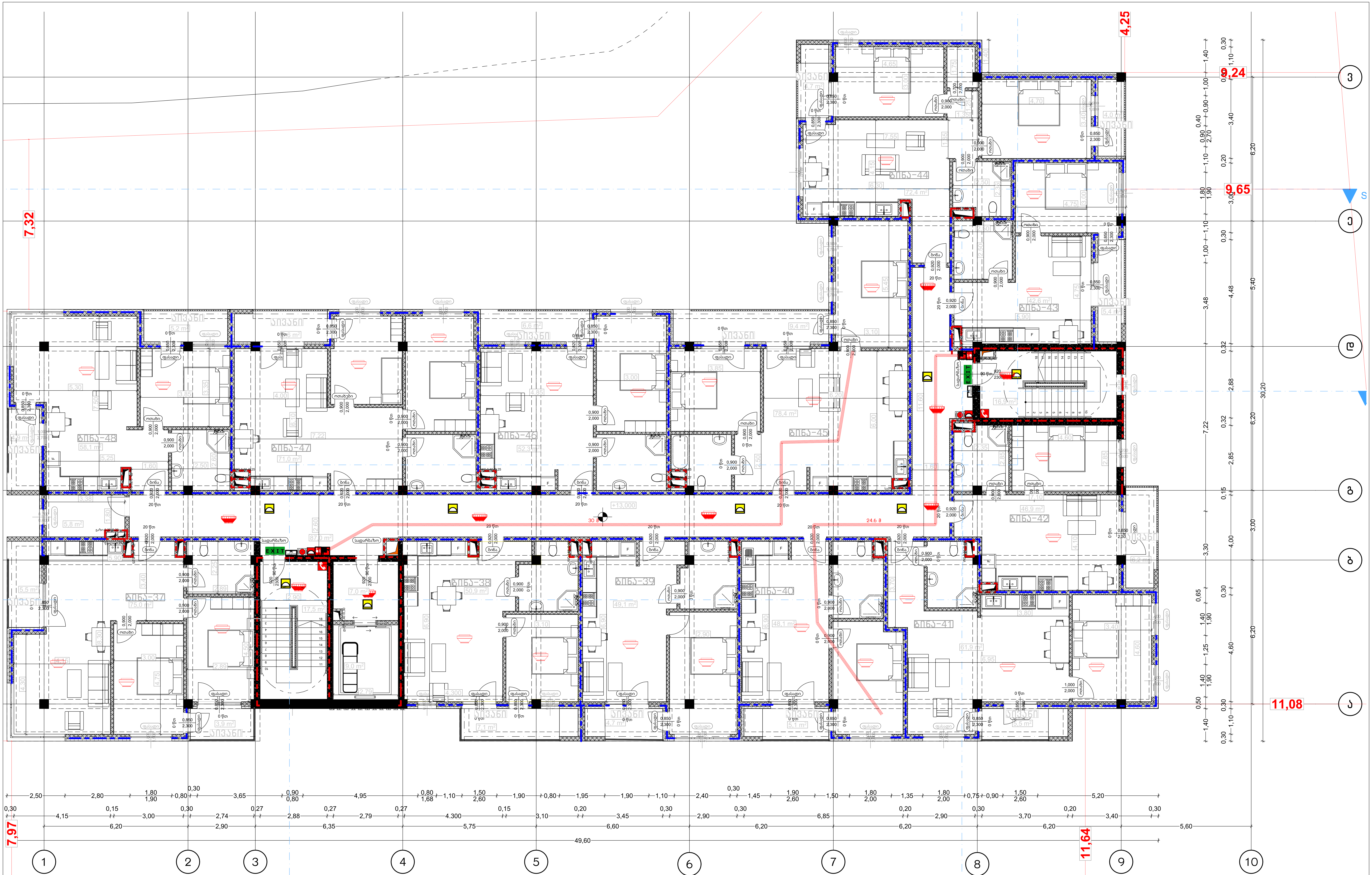

პროექტის დასახელება:	შემსრულებელი:	გვერდის დასახელება:	მისამართი:	დამკვეთი:
მრავალბინიანი საცხოვრებელი სახლის ხანძარსაწინააღმდეგო სისტემების პროექტი	PROJECT არქ-დიზაინ პროექტი	გეგმა 13.30 ნიშნულზე	ქ თბილისი,წულაძის ქუჩა №23 ს/კ 01.17.11.034.007	სსიპ საქართველოს საპატრიარქო

პირობითი აღნიშვნები:

საკადასტრო საზღვარი
სვეტები
ბეტონი
ბლოკი
ტიხარი

თანამდებობა	სახ/გვარი	ხელმოწერა	მასშტაბი:	ფურცლის №	თარიღი:
დირექტორი	მ. რევაზიშვილი		1:100	59	06/05/2025
მთ.არქიტექტორი	მ. რევაზიშვილი				
დამგეგმავი	ი. ჯურღულია				
კონსტრუქტორი	ნ. მუმლაძე				

שם הפרויקט:	מגורים בבניין רב קומות ומסחר בשכונת נווה גן בבת ים
כתובת הפרויקט:	רח' הרב לוי 16,18,20 בת ים
שם המבקש:	PROJECT הנדסה ואדריכלות בע"מ
שם המתכנן:	אדריכל אלי בן דוד
מספר גוש וחלקה:	גוש 6109 חלקה 1
כתובת הנכס:	רח' הרב לוי 16,18,20 בת ים
מספר תיק בניין:	01-0734-007
מספר בקשה:	2024-0000
קנ"מ:	1:100
תאריך:	06/05/2025
מספר גיליון:	60
מהדורה:	
	א. תיקון לפי הערות מכון הרישוי מיום 23.07.25
	ב. תיקון לפי הערות מכון הרישוי מיום 06.08.25
	ג. תיקון לפי הערות מכון הרישוי מיום 28.08.25
	ד. תיקון לפי הערות מכון הרישוי מיום 10.09.25
	ה. תיקון לפי הערות מכון הרישוי מיום 23.09.25
	ו. תיקון לפי הערות מכון הרישוי מיום 30.09.25
	ז. תיקון לפי הערות מכון הרישוי מיום 06.10.25
	ח. תיקון לפי הערות מכון הרישוי מיום 13.10.25
	ט. תיקון לפי הערות מכון הרישוי מיום 20.10.25
	י. תיקון לפי הערות מכון הרישוי מיום 27.10.25
	יא. תיקון לפי הערות מכון הרישוי מיום 03.11.25
	יב. תיקון לפי הערות מכון הרישוי מיום 10.11.25
	יג. תיקון לפי הערות מכון הרישוי מיום 17.11.25
	יד. תיקון לפי הערות מכון הרישוי מיום 24.11.25
	טו. תיקון לפי הערות מכון הרישוי מיום 01.12.25
	טז. תיקון לפי הערות מכון הרישוי מיום 08.12.25
	יז. תיקון לפי הערות מכון הרישוי מיום 15.12.25
	יח. תיקון לפי הערות מכון הרישוי מיום 22.12.25
	יט. תיקון לפי הערות מכון הרישוי מיום 29.12.25
	כ. תיקון לפי הערות מכון הרישוי מיום 05.01.26
	כא. תיקון לפי הערות מכון הרישוי מיום 12.01.26
	כב. תיקון לפי הערות מכון הרישוי מיום 19.01.26
	כג. תיקון לפי הערות מכון הרישוי מיום 26.01.26
	כד. תיקון לפי הערות מכון הרישוי מיום 02.02.26
	כה. תיקון לפי הערות מכון הרישוי מיום 09.02.26
	כו. תיקון לפי הערות מכון הרישוי מיום 16.02.26
	כז. תיקון לפי הערות מכון הרישוי מיום 23.02.26
	כח. תיקון לפי הערות מכון הרישוי מיום 02.03.26
	כט. תיקון לפי הערות מכון הרישוי מיום 09.03.26
	ל. תיקון לפי הערות מכון הרישוי מיום 16.03.26
	לא. תיקון לפי הערות מכון הרישוי מיום 23.03.26
	לב. תיקון לפי הערות מכון הרישוי מיום 30.03.26
	לג. תיקון לפי הערות מכון הרישוי מיום 06.04.26
	לד. תיקון לפי הערות מכון הרישוי מיום 13.04.26
	לה. תיקון לפי הערות מכון הרישוי מיום 20.04.26
	לו. תיקון לפי הערות מכון הרישוי מיום 27.04.26
	לז. תיקון לפי הערות מכון הרישוי מיום 04.05.26
	לח. תיקון לפי הערות מכון הרישוי מיום 11.05.26
	לט. תיקון לפי הערות מכון הרישוי מיום 18.05.26
	מ. תיקון לפי הערות מכון הרישוי מיום 25.05.26
	מא. תיקון לפי הערות מכון הרישוי מיום 01.06.26
	מב. תיקון לפי הערות מכון הרישוי מיום 08.06.26
	מג. תיקון לפי הערות מכון הרישוי מיום 15.06.26
	מד. תיקון לפי הערות מכון הרישוי מיום 22.06.26
	מה. תיקון לפי הערות מכון הרישוי מיום 29.06.26
	מו. תיקון לפי הערות מכון הרישוי מיום 06.07.26
	מז. תיקון לפי הערות מכון הרישוי מיום 13.07.26
	מח. תיקון לפי הערות מכון הרישוי מיום 20.07.26
	מט. תיקון לפי הערות מכון הרישוי מיום 27.07.26
	נ. תיקון לפי הערות מכון הרישוי מיום 03.08.26
	נא. תיקון לפי הערות מכון הרישוי מיום 10.08.26
	נב. תיקון לפי הערות מכון הרישוי מיום 17.08.26
	נג. תיקון לפי הערות מכון הרישוי מיום 24.08.26
	נד. תיקון לפי הערות מכון הרישוי מיום 31.08.26
	נה. תיקון לפי הערות מכון הרישוי מיום 07.09.26
	נו. תיקון לפי הערות מכון הרישוי מיום 14.09.26
	נז. תיקון לפי הערות מכון הרישוי מיום 21.09.26
	נח. תיקון לפי הערות מכון הרישוי מיום 28.09.26
	נט. תיקון לפי הערות מכון הרישוי מיום 05.10.26
	ס. תיקון לפי הערות מכון הרישוי מיום 12.10.26
	סא. תיקון לפי הערות מכון הרישוי מיום 19.10.26
	סב. תיקון לפי הערות מכון הרישוי מיום 26.10.26
	סג. תיקון לפי הערות מכון הרישוי מיום 02.11.26
	סד. תיקון לפי הערות מכון הרישוי מיום 09.11.26
	סה. תיקון לפי הערות מכון הרישוי מיום 16.11.26
	סו. תיקון לפי הערות מכון הרישוי מיום 23.11.26
	סז. תיקון לפי הערות מכון הרישוי מיום 30.11.26
	סח. תיקון לפי הערות מכון הרישוי מיום 07.12.26
	סט. תיקון לפי הערות מכון הרישוי מיום 14.12.26
	ע. תיקון לפי הערות מכון הרישוי מיום 21.12.26
	עא. תיקון לפי הערות מכון הרישוי מיום 28.12.26
	עב. תיקון לפי הערות מכון הרישוי מיום 04.01.27
	עג. תיקון לפי הערות מכון הרישוי מיום 11.01.27
	עד. תיקון לפי הערות מכון הרישוי מיום 18.01.27
	עה. תיקון לפי הערות מכון הרישוי מיום 25.01.27
	עו. תיקון לפי הערות מכון הרישוי מיום 01.02.27
	עז. תיקון לפי הערות מכון הרישוי מיום 08.02.27
	עח. תיקון לפי הערות מכון הרישוי מיום 15.02.27
	עט. תיקון לפי הערות מכון הרישוי מיום 22.02.27
	פ. תיקון לפי הערות מכון הרישוי מיום 01.03.27
	פא. תיקון לפי הערות מכון הרישוי מיום 08.03.27
	פב. תיקון לפי הערות מכון הרישוי מיום 15.03.27
	פג. תיקון לפי הערות מכון הרישוי מיום 22.03.27
	פד. תיקון לפי הערות מכון הרישוי מיום 29.03.27
	פה. תיקון לפי הערות מכון הרישוי מיום 05.04.27
	פו. תיקון לפי הערות מכון הרישוי מיום 12.04.27
	פז. תיקון לפי הערות מכון הרישוי מיום 19.04.27
	פח. תיקון לפי הערות מכון הרישוי מיום 26.04.27
	פט. תיקון לפי הערות מכון הרישוי מיום 03.05.27
	צ. תיקון לפי הערות מכון הרישוי מיום 10.05.27
	צא. תיקון לפי הערות מכון הרישוי מיום 17.05.27
	צב. תיקון לפי הערות מכון הרישוי מיום 24.05.27
	צג. תיקון לפי הערות מכון הרישוי מיום 31.05.27
	צד. תיקון לפי הערות מכון הרישוי מיום 07.06.27
	צה. תיקון לפי הערות מכון הרישוי מיום 14.06.27
	צו. תיקון לפי הערות מכון הרישוי מיום 21.06.27
	צז. תיקון לפי הערות מכון הרישוי מיום 28.06.27
	צח. תיקון לפי הערות מכון הרישוי מיום 05.07.27
	צט. תיקון לפי הערות מכון הרישוי מיום 12.07.27
	ק. תיקון לפי הערות מכון הרישוי מיום 19.07.27
	קא. תיקון לפי הערות מכון הרישוי מיום 26.07.27
	קב. תיקון לפי הערות מכון הרישוי מיום 02.08.27
	קג. תיקון לפי הערות מכון הרישוי מיום 09.08.27
	קד. תיקון לפי הערות מכון הרישוי מיום 16.08.27
	קה. תיקון לפי הערות מכון הרישוי מיום 23.08.27
	קו. תיקון לפי הערות מכון הרישוי מיום 30.08.27
	קז. תיקון לפי הערות מכון הרישוי מיום 06.09.27
	קח. תיקון לפי הערות מכון הרישוי מיום 13.09.27
	קט. תיקון לפי הערות מכון הרישוי מיום 20.09.27
	ר. תיקון לפי הערות מכון הרישוי מיום 27.09.27
	רא. תיקון לפי הערות מכון הרישוי מיום 04.10.27
	רב. תיקון לפי הערות מכון הרישוי מיום 11.10.27
	רג. תיקון לפי הערות מכון הרישוי מיום 18.10.27
	רד. תיקון לפי הערות מכון הרישוי מיום 25.10.27
	רה. תיקון לפי הערות מכון הרישוי מיום 01.11.27
	רו. תיקון לפי הערות מכון הרישוי מיום 08.11.27
	רז. תיקון לפי הערות מכון הרישוי מיום 15.11.27
	רח. תיקון לפי הערות מכון הרישוי מיום 22.11.27
	רט. תיקון לפי הערות מכון הרישוי מיום 29.11.27
	ש. תיקון לפי הערות מכון הרישוי מיום 06.12.27
	שא. תיקון לפי הערות מכון הרישוי מיום 13.12.27
	שב. תיקון לפי הערות מכון הרישוי מיום 20.12.27
	שג. תיקון לפי הערות מכון הרישוי מיום 27.12.27
	שד. תיקון לפי הערות מכון הרישוי מיום 03.01.28
	שה. תיקון לפי הערות מכון הרישוי מיום 10.01.28
	שו. תיקון לפי הערות מכון הרישוי מיום 17.01.28
	שז. תיקון לפי הערות מכון הרישוי מיום 24.01.28
	שח. תיקון לפי הערות מכון הרישוי מיום 31.01.28
	שט. תיקון לפי הערות מכון הרישוי מיום 07.02.28
	ת. תיקון לפי הערות מכון הרישוי מיום 14.02.28
	תא. תיקון לפי הערות מכון הרישוי מיום 21.02.28
	תב. תיקון לפי הערות מכון הרישוי מיום 28.02.28
	תג. תיקון לפי הערות מכון הרישוי מיום 06.03.28
	תד. תיקון לפי הערות מכון הרישוי מיום 13.03.28
	תה. תיקון לפי הערות מכון הרישוי מיום 20.03.28
	תו. תיקון לפי הערות מכון הרישוי מיום 27.03.28
	תז. תיקון לפי הערות מכון הרישוי מיום 03.04.28
	תח. תיקון לפי הערות מכון הרישוי מיום 10.04.28
	תט. תיקון לפי הערות מכון הרישוי מיום 17.04.28
	תי. תיקון לפי הערות מכון הרישוי מיום 24.04.28
	תיא. תיקון לפי הערות מכון הרישוי מיום 01.05.28
	תיב. תיקון לפי הערות מכון הרישוי מיום 08.05.28
	תיג. תיקון לפי הערות מכון הרישוי מיום 15.05.28
	תיד. תיקון לפי הערות מכון הרישוי מיום 22.05.28
	תיה. תיקון לפי הערות מכון הרישוי מיום 29.05.28
	תיו. תיקון לפי הערות מכון הרישוי מיום 05.06.28
	תיז. תיקון לפי הערות מכון הרישוי מיום 12.06.28
	תיח. תיקון לפי הערות מכון הרישוי מיום 19.06.28
	תיט. תיקון לפי הערות מכון הרישוי מיום 26.06.28
	תכ. תיקון לפי הערות מכון הרישוי מיום 03.07.28
	תכא. תיקון לפי הערות מכון הרישוי מיום 10.07.28
	תכב. תיקון לפי הערות מכון הרישוי מיום 17.07.28
	תכג. תיקון לפי הערות מכון הרישוי מיום 24.07.28
	תכד. תיקון לפי הערות מכון הרישוי מיום 31.07.28
	תכה. תיקון לפי הערות מכון הרישוי מיום 07.08.28
	תכו. תיקון לפי הערות מכון הרישוי מיום 14.08.28
	תכז. תיקון לפי הערות מכון הרישוי מיום 21.08.28
	תכח. תיקון לפי הערות מכון הרישוי מיום 28.08.28
	תכט. תיקון לפי הערות מכון הרישוי מיום 04.09.28
	תל. תיקון לפי הערות מכון הרישוי מיום 11.09.28
	תלא. תיקון לפי הערות מכון הרישוי מיום 18.09.28
	תלב. תיקון לפי הערות מכון הרישוי מיום 25.09.28
	תלג. תיקון לפי הערות מכון הרישוי מיום 02.10.28
	תלד. תיקון לפי הערות מכון הרישוי מיום 09.10.28
	תלה. תיקון לפי הערות מכון הרישוי מיום 16.10.28
	תלו. תיקון לפי הערות מכון הרישוי מיום 23.10.28
	תלז. תיקון לפי הערות מכון הרישוי מיום 30.10.28
	תלח. תיקון לפי הערות מכון הרישוי מיום 06.11.28
	תלט. תיקון לפי הערות מכון הרישוי מיום 13.11.28
	תמ. תיקון לפי הערות מכון הרישוי מיום 20.11.28
	תמא. תיקון לפי הערות מכון הרישוי מיום 27.11.28
	תמב. תיקון לפי הערות מכון הרישוי מיום 04.12.28
	תמג. תיקון לפי הערות מכון הרישוי מיום 11.12.28
	תמד. תיקון לפי הערות מכון הרישוי מיום 18.12.28
	תמה. תיקון לפי הערות מכון הרישוי מיום 25.12.28
	תמו. תיקון לפי הערות מכון הרישוי מיום 01.01.29
	תמז. תיקון לפי הערות מכון הרישוי מיום 08.01.29
	תמח. תיקון לפי הערות מכון הרישוי מיום 15.01.29
	תמט. תיקון לפי הערות מכון הרישוי מיום 22.01.29
	תנ. תיקון לפי הערות מכון הרישוי מיום 29.01.29
	תנא. תיקון לפי הערות מכון הרישוי מיום 05.02.29
	תנב. תיקון לפי הערות מכון הרישוי מיום 12.02.29
	תנג. תיקון לפי הערות מכון הרישוי מיום 19.02.29
	תנד. תיקון לפי הערות מכון הרישוי מיום 26.02.29
	תנה. תיקון לפי הערות מכון הרישוי מיום 05.03.29
	תנו. תיקון לפי הערות מכון הרישוי מיום 12.03.29
	תנז. תיקון לפי הערות מכון הרישוי מיום 19.03.29
	תנח. תיקון לפי הערות מכון הרישוי מיום 26.03.29
	תנט. תיקון לפי הערות מכון הרישוי מיום 02.04.29
	תס. תיקון לפי הערות מכון הרישוי מיום 09.04.29
	תסא. תיקון לפי הערות מכון הרישוי מיום 16.04.29
	תסב. תיקון לפי הערות מכון הרישוי מיום 23.04.29
	תסג. תיקון לפי הערות מכון הרישוי מיום 30.04.29
	תסד. תיקון לפי הערות מכון הרישוי מיום 07.05.29
	תסה. תיקון לפי הערות מכון הרישוי מיום 14.05.29
	תסו. תיקון לפי הערות מכון הרישוי מיום 21.05.29
	תסז. תיקון לפי הערות מכון הרישוי מיום 28.05.29
	תסח. תיקון לפי הערות מכון הרישוי מיום 04.06.29
	תסט. תיקון לפי הערות מכון הרישוי מיום 11.06.29
	תע. תיקון לפי הערות מכון הרישוי מיום 18.06.29
	תעא. תיקון לפי הערות מכון הרישוי מיום 25.06.29
	תעב. תיקון לפי הערות מכון הרישוי מיום 02.07.29
	תעג. תיקון לפי הערות מכון הרישוי מיום 09.07.29
	תעד. תיקון לפי הערות מכון הרישוי מיום 16.07.29
	תעה. תיקון לפי הערות מכון הרישוי מיום 23.07.29
	תעו. תיקון לפי הערות מכון הרישוי מיום 30.07.29
	תעז. תיקון לפי הערות מכון הרישוי מיום 06.08.29
	תעח. תיקון לפי הערות מכון הרישוי מיום 13.08.29
	תעט. תיקון לפי הערות מכון הרישוי מיום 20.08.29
	תפ. תיקון לפי הערות מכון הרישוי מיום 27.08.29
	תפא. תיקון לפי הערות מכון הרישוי מיום 03.09.29
	תפב. תיקון לפי הערות מכון הרישוי מיום 10.09.29
	תפג. תיקון לפי הערות מכון הרישוי מיום 17.09.29
	תפד. תיקון לפי הערות מכון הרישוי מיום 24.09.29
	תפה. תיקון לפי הערות מכון הרישוי מיום 01.10.29
	תפו. תיקון לפי הערות מכון הרישוי מיום 08.10.29
	תפז. תיקון לפי הערות מכון הרישוי מיום 15.10.29
	תפח. תיקון לפי הערות מכון הרישוי מיום 22.10.29
	תפט. תיקון לפי הערות מכון הרישוי מיום 29.10.29
	תצ. תיקון לפי הערות מכון הרישוי מיום 05.11.29
	תצא. תיקון לפי הערות מכון הרישוי מיום 12.11.29
	תצב. תיקון לפי הערות מכון הרישוי מיום 19.11.29
	תצג. תיקון לפי הערות מכון הרישוי מיום 26.11.29
	תצד. תיקון לפי הערות מכון הרישוי מיום 03.12.29
	תצה. תיקון לפי הערות מכון הרישוי מיום 10.12.29
	תצו. תיקון לפי הערות מכון הרישוי מיום 17.12.29
	תצז. תיקון לפי הערות מכון הרישוי מיום 24.12.29
	תצח. תיקון לפי הערות מכון הרישוי מיום 31.12.29
	תצט. תיקון לפי הערות מכון הרישוי מיום 07.01.30
	תק. תיקון לפי הערות מכון הרישוי מיום 14.01.30
	תקא. תיקון לפי הערות מכון הרישוי מיום 21.01.30
	תקב. תיקון לפי הערות מכון הרישוי מיום 28.01.30
	תקג. תיקון לפי הערות מכון הרישוי מיום 04.02.30
	תקד. תיקון לפי הערות מכון הרישוי מיום 11.02.30
	תקה. תיקון לפי הערות מכון הרישוי מיום 18.02.30
	תקו. תיקון לפי הערות מכון הרישוי מיום 25.02.30
	תקז. תיקון לפי הערות מכון הרישוי מיום 04.03.30
	תקח. תיקון לפי הערות מכון הרישוי מיום 11.03.30
	תקט. תיקון לפי הערות מכון הרישוי מיום 18.03.30
	תקי. תיקון לפי הערות מכון הרישוי מיום 25.03.30
	תקיא. תיקון לפי הערות מכון הרישוי מיום 01.04.30
	תקיב. תיקון לפי הערות מכון הרישוי מיום 08.04.30
	תקיג. תיקון לפי הערות מכון הרישוי מיום 15.04.30
	תקיד. תיקון לפי הערות מכון הרישוי מיום 22.04.30
	תקיה. תיקון לפי הערות מכון הרישוי מיום 29.04.30
	תקיו. תיקון לפי הערות מכון הרישוי מיום 06.05.30
	תקיז. תיקון לפי הערות מכון הרישוי מיום 13.05.30
	תקיח. תיקון לפי הערות מכון הרישוי מיום 20.05.30
	תקיט. תיקון לפי הערות מכון הרישוי מיום 27.05.30
	תקכ. תיקון לפי הערות מכון הרישוי מיום 03.06.30
	תקכא. תיקון לפי הערות מכון הרישוי מיום 10.06.30
	תקכב. תיקון לפי הערות מכון הרישוי מיום 17.06.30
	תקכג. תיקון לפי הערות מכון הרישוי מיום 24.06.30
	תקכד. תיקון לפי הערות מכון הרישוי מיום 01.07.30
	תקכה. תיקון לפי הערות מכון הרישוי מיום 08.07.30
	תקכו. תיקון לפי הערות מכון הרישוי מיום 15.07.30
	תקכז. תיקון לפי הערות מכון הרישוי מיום 22.07.30
	תקכח. תיקון לפי הערות מכון הרישוי מיום 29.07.30
	תקכט. תיקון לפי הערות מכון הרישוי מיום 05.08.30
	תקל. תיקון לפי הערות מכון הרישוי מיום 12.08.30
	תקלא. תיקון לפי הערות מכון הרישוי מיום 19.08.30
	תקלב. תיקון לפי הערות מכון הרישוי מיום 26.08.30
	תקלג. תיקון לפי הערות מכון הרישוי מיום 02.09.30
	תקלד. תיקון לפי הערות מכון הרישוי מיום 09.09.30
	תקלה. תיקון לפי הערות מכון הרישוי מיום 16.09.30
	תקלו. תיקון לפי הערות מכון הרישוי מיום 23.09.30
	תקלז. תיקון לפי הערות מכון הרישוי מיום 30.09.30
	תקלח. תיקון לפי הערות מכון הרישוי מיום 07.10.30
	תקלט. תיקון לפי הערות מכון הרישוי מיום 14.10.30
	תקמ. תיקון לפי הערות מכון הרישוי מיום 21.10.30
	תקמא. תיקון לפי הערות מכון הרישוי מיום 28.10.30
	תקמב. תיקון לפי הערות מכון הרישוי מיום 04.11.30
	תקמג. תיקון לפי הערות מכון הרישוי מיום 11.11.30
	תקמד. תיקון לפי הערות מכון הרישוי מיום 18.11.30
	תקמה. תיקון לפי הערות מכון הרישוי מיום 25.11.30
	תקמו. תיקון לפי הערות מכון הרישוי מיום 02.12.30
	תקמז. תיקון לפי הערות מכון הרישוי מיום 09.12.30
	תקמח. תיקון לפי הערות מכון הרישוי מיום 16.12.30
	תקמט. תיקון לפי הערות מכון הרישוי מיום 23.12.30
	תקנ. תיקון לפי הערות מכון הרישוי מיום 30.12.30
	תקנא. תיקון לפי הערות מכון הרישוי מיום 06.01.31
	תקנב. תיקון לפי הערות מכון הרישוי מיום 13.01.31
	תקנג. תיקון לפי הערות מכון הרישוי מיום 20.01.31
	תקנד. תיקון לפי הערות מכון הרישוי מיום 27.01.31
	תקנה. תיקון לפי הערות מכון הרישוי מיום 03.02.31
	תקנו. תיקון לפי הערות מכון הרישוי מיום 10.02.31
	תקנז. תיקון לפי הערות מכון הרישוי מיום 17.02.31
	תקנח. תיקון לפי הערות מכון הרישוי מיום 24.02.31
	תקנט. תיקון לפי הערות מכון הרישוי מיום 03.03.31
	תקס. תיקון לפי הערות מכון הרישוי מיום 10.03.31
	תקסא. תיקון לפי הערות מכון הרישוי מיום 17.03.31
	תקסב. תיקון לפי הערות מכון הרישוי מיום 24.03.31
	תקסג. תיקון לפי הערות מכון הרישוי מיום 31.03.31
	תקסד. תיקון לפי הערות מכון הרישוי מיום 07.04.31
	תקסה. תיקון לפי הערות מכון הרישוי מיום 14.04.31
	תקסו. תיקון לפי הערות מכון הרישוי מיום 21.04.31
	תקסז. תיקון לפי הערות מכון הרישוי מיום 28.04.31
	תקסח. תיקון לפי הערות מכון הרישוי מיום 05.05.31
	תקסט. תיקון לפי הערות מכון הרישוי מיום 12.05.31
	תקע. תיקון לפי הערות מכון הרישוי מיום 19.05.31
	תקעא. תיקון לפי הערות מכון הרישוי מיום 26.05.31
	תקעב. תיקון לפי הערות מכון הרישוי מיום 02.06.31
	תקעג. תיקון לפי הערות מכון הרישוי מיום 09.06.31
	תקעד. תיקון לפי הערות מכון הרישוי מיום 16.06.31
	תקעה. תיקון לפי הערות מכון הרישוי מיום 23.06.31
	תקעו. תיקון לפי הערות מכון הרישוי מיום 30.06.31
	תקעז. תיקון לפי הערות מכון הרישוי מיום 07.07.31
	תקעח. תיקון לפי הערות מכון הרישוי מיום 14.07.31
	תקעט. תיקון לפי הערות מכון הרישוי מיום 21.07.31
	תקפ. תיקון לפי הערות מכון הרישוי מיום 28.07.31
	תקפא. תיקון לפי הערות מכון הרישוי מיום 04.08.31
	תקפב. תיקון לפי הערות מכון הרישוי מיום 11.08.31
	תקפג. תיקון לפי הערות מכון הרישוי מיום 18.08.31
	תקפד. תיקון לפי הערות מכון הרישוי מיום 25.08.31
	תקפה. תיקון לפי הערות מכון הרישוי מיום 01.09.31
	תקפו. תיקון לפי הערות מכון הרישוי מיום 08.09.31
	תקפז. תיקון לפי הערות מכון הרישוי מיום 15.09.31
	תקפח. תיקון לפי הערות מכון הרישוי מיום 22.09.31
	תקפט. תיקון לפי הערות מכון הרישוי מיום 29.09.31
	תקצ. תיקון לפי הערות מכון הרישוי מיום 06.10.31
	תקצא. תיקון לפי הערות מכון הרישוי מיום 13.10.31
	תקצב. תיקון לפי הערות מכון הרישוי מיום 20.10.31
	תקצג. תיקון לפי הערות מכון הרישוי מיום 27.10.31
	תקצד. תיקון לפי הערות מכון הרישוי מיום 03.11.31
	תקצה. תיקון לפי הערות מכון הרישוי מיום 10.11.31
	תקצו. תיקון לפי הערות מכון הרישוי מיום 17.11.31
	תקצז. תיקון לפי הערות מכון הרישוי מיום 24.11.31
	תקצח. תיקון לפי הערות מכון הרישוי מיום 01.12.31
	תקצט. תיקון לפי הערות מכון הרישוי מיום 08.12.31
	תקק. תיקון לפי הערות מכון הרישוי מיום 15.12.31
	תקקא. תיקון לפי הערות מכון הרישוי מיום 22.12.31
	תקקב. תיקון לפי הערות מכון הרישוי מיום 29.12.31
	תקקג. תיקון לפי הערות מכון הרישוי מיום 05.01.32
	תקקד. תיקון לפי הערות מכון הרישוי מיום 12.01.32
	תקקה. תיקון לפי הערות מכון הרישוי מיום 19.01.32
	תקקו. תיקון לפי הערות מכון הרישוי מיום 26.01.32
	תקקז. תיקון לפי הערות מכון הרישוי מיום 02.02.32
	תקקח. תיקון לפי הערות מכון הרישוי מיום 09.02.32
	תקקט. תיקון לפי הערות מכון הרישוי מיום 16.02.32
	תקקי. תיקון לפי הערות מכון הרישוי מיום 23.02.32
	תקקיא. תיקון לפי הערות מכון הרישוי מיום 02.03.32
	תקקיב. תיקון לפי הערות מכון הרישוי מיום 09.03.32
	תקקיג. תיקון לפי הערות מכון הרישוי מיום 16.03.32
	תקקיד. תיקון לפי הערות מכון הרישוי מיום 23.03.32
	תקקיה. תיקון לפי הערות מכון הרישוי מיום 30.03.32
	תקקיו. תיקון לפי הערות מכון הרישוי מיום 06.04.32
	תקקיז. תיקון לפי הערות מכון הרישוי מיום 13.04.32
	תקקיח. תיקון לפי הערות מכון הרישוי מיום 20.04.32
	תקקיט. תיקון לפי הערות מכון הרישוי מיום 27.04.32
	תקקכ. תיקון לפי הערות מכון הרישוי מיום 04.05.32
	תקקכא. תיקון לפי הערות מכון הרישוי מיום 11.05.32
	תקקכב. תיקון לפי הערות מכון הרישוי מיום 18.05.32
	תקקכג. תיקון לפי הערות מכון הרישוי מיום 25.05.32
	תקקכד. תיקון לפי הערות מכון הרישוי מיום 01.06.32
	תקקכה. תיקון לפי הערות מכון הרישוי מיום 08.06.32
	תקקכו. תיקון לפי הערות מכון הרישוי מיום 15.06.32
	תקקכז. תיקון לפי הערות מכון הרישוי מיום 22.06.32
	תקקכח. תיקון לפי הערות מכון הרישוי מיום 29.06.32
	תקקכט. תיקון לפי הערות מכון הרישוי מיום 06.07.32
	תקקל. תיקון לפי הערות מכון הרישוי מיום 13.07.32
	תקקלא. תיקון לפי הערות מכון הרישוי מיום 20.07.32
	תקקלב. תיקון לפי הערות מכון הרישוי מיום 27.07.32
	תקקלג. תיקון לפי הערות מכון הרישוי מיום 03.08.32
	תקקלד. תיקון לפי הערות מכון הרישוי מיום 10.08.32
	תקקלה. תיקון לפי הערות מכון הרישוי מיום 17.08.32
	תקקלו. תיקון לפי הערות מכון הרישוי מיום 24.08.32
	תקקלז. תיקון לפי הערות מכון הרישוי מיום 31.08.32
	תקקלח. תיקון לפי הערות מכון הרישוי מיום 07.09.32
	תקקלט. תיקון לפי הערות מכון הרישוי מיום 14.09.32
	תקקמ. תיקון לפי הערות מכון הרישוי מיום 21.09.32
	תקקמא. תיקון לפי הערות מכון הרישוי מיום 28.09.32
	תקקמב. תיקון לפי הערות מכון הרישוי מיום 05.10.32
	תקקמג. תיקון לפי הערות מכון הרישוי מיום 12.10.32
	תקקמד. תיקון לפי הערות מכון הרישוי מיום 19.10.32
	תקקמה. תיקון לפי הערות מכון הרישוי מיום 26.10.32
	תקקמו. תיקון לפי הערות מכון הרישוי מיום 02.11.32
	תקקמז. תיקון לפי הערות מכון הרישוי מיום 09.11.32
	תקקמח. תיקון לפי הערות מכון הרישוי מיום 16.11.32
	תקקמט. תיקון לפי הערות מכון הרישוי מיום 23.11.32
	תקקנ. תיקון לפי הערות מכון הרישוי מיום 30.11.32
	תקקנא. תיקון לפי הערות מכון הרישוי מיום 07.12.32
	תקקנב. תיקון לפי הערות מכון הרישוי מיום 14.12.32
	תקקנג. תיקון לפי הערות מכון הרישוי מיום 21.12.32
	תקקנד. תיקון לפי הערות מכון הרישוי מיום 28.12.32
	תקקנה. תיקון לפי הערות מכון הרישוי מיום 04.01.33
	תקקנו. תיקון לפי הערות מכון הרישוי מיום 11.01.33
	תקקנז. תיקון לפי הערות מכון הרישוי מיום 18.01.33
	תקקנח. תיקון לפי הערות מכון הרישוי מיום 25.01.33
	תקקנט. תיקון לפי הערות מכון הרישוי מיום 01.02.33
	תקקס. תיקון לפי הערות מכון הרישוי מיום 08.02.33
	תקקסא. תיקון לפי הערות מכון הרישוי מיום 15.02.33
	תקקסב. תיקון לפי הערות מכון הרישוי מיום 22.02.33
	תקקסג. תיקון לפי הערות מכון הרישוי מיום 01.03.33
	תקקסד. תיקון לפי הערות מכון הרישוי מיום 08.03.33
	תקקסה. תיקון לפי הערות מכון הרישוי מיום 15.03.33
	תקקסו. תיקון לפי הערות מכון הרישוי מיום 22.03.33
	תקקסז. תיקון לפי הערות מכון הרישוי מיום 29.03.33
	תקקסח. תיקון לפי הערות מכון הרישוי מיום 05.04.33
	תקקסט. תיקון לפי הערות מכון הרישוי מיום 12.04.33
	תקקע. תיקון לפי הערות מכון הרישוי מיום 19.04.33
	תקקעא. תיקון לפי הערות מכון הרישוי מיום 26.04.33
	תקקעב. תיקון לפי הערות מכון הרישוי מיום 03.05.33
	תקקעג. תיקון לפי הערות מכון הרישוי מיום 10.05.33
	תקקעד. תיקון לפי הערות מכון הרישוי מיום 17.05.33
	תקקעה. תיקון לפי הערות מכון הרישוי מיום 24.05.33
	תקקעו. תיקון לפי הערות מכון הרישוי מיום 31.05.33
	תקקעז. תיקון לפי הערות מכון הרישוי מיום 07.06.33
	תקקעח. תיקון לפי הערות מכון הרישוי מיום 14.06.33
	תקקעט. תיקון לפי הערות מכון הרישוי מיום 21.06.33
	תקקפ. תיקון לפי הערות מכון הרישוי מיום 28.06.33
	תקקפא. תיקון לפי הערות מכון הרישוי מיום 05.07.33
	תקקפב. תיקון לפי הערות מכון הרישוי מיום 12.07.33
	תקקפג. תיקון לפי הערות מכון הרישוי מיום 19.07.33
	תקקפד. תיקון לפי הערות מכון הרישוי מיום 26.07.33
	תקקפה. תיקון לפי הערות מכון הרישוי מיום 02.08.33
	תקקפו. תיקון לפי הערות מכון הרישוי מיום 09.08.33
	תקקפז. תיקון לפי הערות מכון הרישוי מיום 16.08.33
	תקקפח. תיקון לפי הערות מכון הרישוי מיום 23.08.33
	תקקפט. תיקון לפי הערות מכון הרישוי מיום 30.08.33
	תקקצ. תיקון לפי הערות מכון הרישוי מיום 06.09.33
	תקקצא. תיקון לפי הערות מכון הרישוי מיום 13.09.33
	תקקצב. תיקון לפי הערות מכון הרישוי מיום 20.09.33
	תקקצג. תיקון לפי הערות מכון הרישוי מיום 27.09.33
	תקקצד. תיקון לפי הערות מכון הרישוי מיום 04.10.33
	תקקצה. תיקון לפי הערות מכון הרישוי מיום 11.10.33
	תקקצו. תיקון לפי הערות מכון הרישוי מיום 18.10.33
	תקקצז. תיקון לפי הערות מכון הרישוי מיום 25.10.33
	תקקצח. תיקון לפי הערות מכון הרישוי מיום 01.11.33
	תקקצט. תיקון לפי הערות מכון הרישוי מיום 08.11.33
	תקקק. תיקון לפי הערות מכון הרישוי מיום 15.11.33
	תקקקא. תיקון לפי הערות מכון הרישוי מיום 22.11.33
	תקקקב. תיקון לפי הערות מכון הרישוי מיום 29.11.33
	תקקקג

عنوان المخطط:	مخطط توزيع الوحدات السكنية الطابق الأرضي
عنوان المشروع:	مشروع إسكان الوحدة - 2
صاحب المشروع:	وزارة الإسكان والتنمية العمرانية
عنوان الموقع:	قطعة رقم 19,20
تصنيف المنطقة:	المنطقة السكنية الحضرية
نسبة البناء المسموح بها:	70%
نسبة البناء المقترحة:	68.3%
عدد الطوابق المسموح بها:	4 طوابق
عدد الطوابق المقترحة:	4 طوابق
مساحة الأرض:	1,000 م²
مساحة البناء المسموح بها:	700 م²
مساحة البناء المقترحة:	683 م²
عدد الوحدات السكنية:	8 وحدات
عدد المواقف المطلوبة:	8 مواقف
عدد المواقف المقترحة:	8 مواقف
مقياس الرسم:	1:100
رقم اللوحة:	61
تاريخ التعديل:	06/05/2025

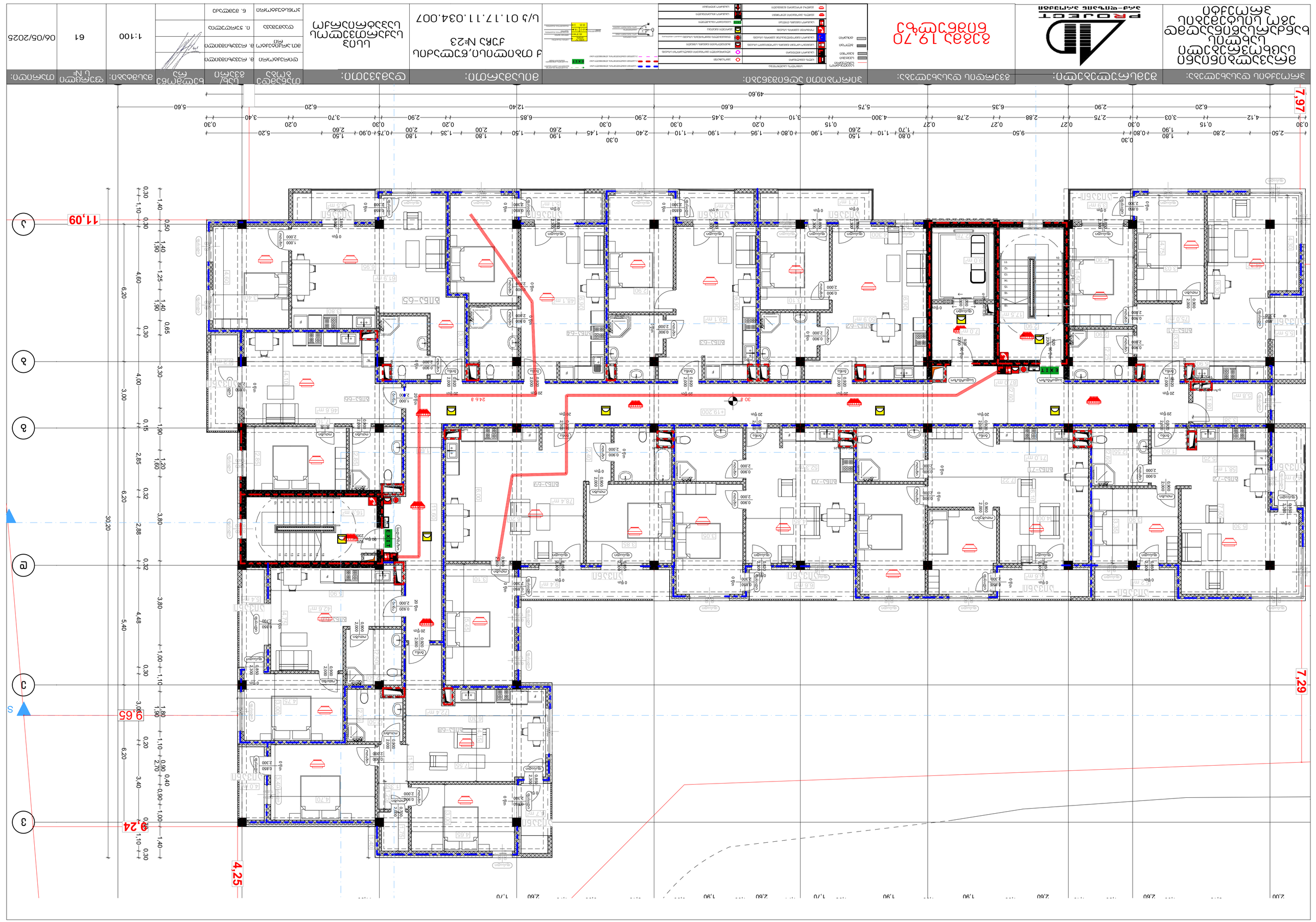
11,09
9,65
4,24
4,25
7,97
7,29
49.60
30.20
6.20
3.00
5.40
4.60
6.20
3.00
3.40
4.00
3.30
0.65
0.30
1.40
1.90
1.25
1.40
1.90
0.30
4.48
3.80
1.00
1.10
1.80
1.90
1.10
0.90
2.70
0.40
0.90
1.00
1.40
0.20
3.40
0.30
1.10
0.32
2.88
0.32
3.80
0.15
1.90
1.20
1.60
2.85
0.32
3.80
0.30
1.10
1.80
1.90
1.10
0.20
6.20
0.30
1.40
1.90
0.50
1.40
1.10
0.30
6.20
0.30
2.50
4.12
0.15
2.80
1.90
0.30
0.80
1.70
1.10
1.50
2.60
1.90
0.15
1.90
0.80
1.95
0.30
2.40
1.10
2.90
0.30
3.10
0.20
2.90
0.30
3.45
0.60
6.60
0.30
5.75
4.300
0.27
2.88
2.78
2.75
2.90
0.27
6.35
9.50
0.27
0.80
1.70
1.10
1.50
2.60
1.90
0.15
1.90
0.80
1.95
0.30
2.40
1.10
2.90
0.30
3.10
0.20
2.90
0.30
3.45
0.60
6.60
0.30
5.75
12.40
0.30
1.45
1.90
1.50
1.80
2.00
1.50
2.60
0.30
0.75
0.90
1.50
2.60
0.30
6.85
3.70
0.30
3.40
6.20
0.20
5.60
0.30
2.50
4.12
0.15
2.80
1.90
0.30
0.80
1.70
1.10
1.50
2.60
1.90
0.15
1.90
0.80
1.95
0.30
2.40
1.10
2.90
0.30
3.10
0.20
2.90
0.30
3.45
0.60
6.60
0.30
5.75
4.300
0.27
2.88
2.78
2.75
2.90
0.27
6.35
9.50
0.27
0.80
1.70
1.10
1.50
2.60
1.90
0.15
1.90
0.80
1.95
0.30
2.40
1.10
2.90
0.30
3.10
0.20
2.90
0.30
3.45
0.60
6.60
0.30
5.75
12.40
0.30
1.45
1.90
1.50
1.80
2.00
1.50
2.60
0.30
0.75
0.90
1.50
2.60
0.30
6.85
3.70
0.30
3.40
6.20
0.20
5.60
49.60
EXIT
EXIT
20 Φm
20 Φm
20 Φm

שם הפרויקט והכתובת:	הקמת בניין מגורים בן 6 קומות מעל קומת עמודים וקומת מרתף חלקי, הכולל 22 יחידות דיור, חדרי יציאה לגג, מעלית ומערכות נלוות, על חלקה 1 בגוש 6638 בשכונת נווה שלום, בעיר תל אביב-יפו
שם המבצע:	PROJECT הנדסה, ניהול ופיתוח בע"מ
שם המבקש:	פרויקט 22 יח"ד בע"מ
שם היועץ האחראי:	אדר' יוסי כהן
מספר רישיון:	12345
כתובת:	רח' הברזל 3, תל אביב-יפו
טלפון:	03-7654321
דוא"ל:	yossi@cohen-arch.co.il
מספר תיק במשרד:	2024-117
מספר תכנית:	A-101
גרסה:	3
מהנדס:	
מתכנן:	
יועץ:	
מודד:	
מפקח:	
קנ"מ:	1:100
תאריך:	06/05/2025
מס' גיליון:	62

מס'	תיאור השינוי	נערך ע"י	תאריך
1	הגשה ראשונית להיתר	י.כ.	12/03/2025
2	עדכון לאחר הערות מכון הרישוי	י.כ.	28/04/2025
3	הוספת חדרי יציאה לגג	י.כ.	06/05/2025

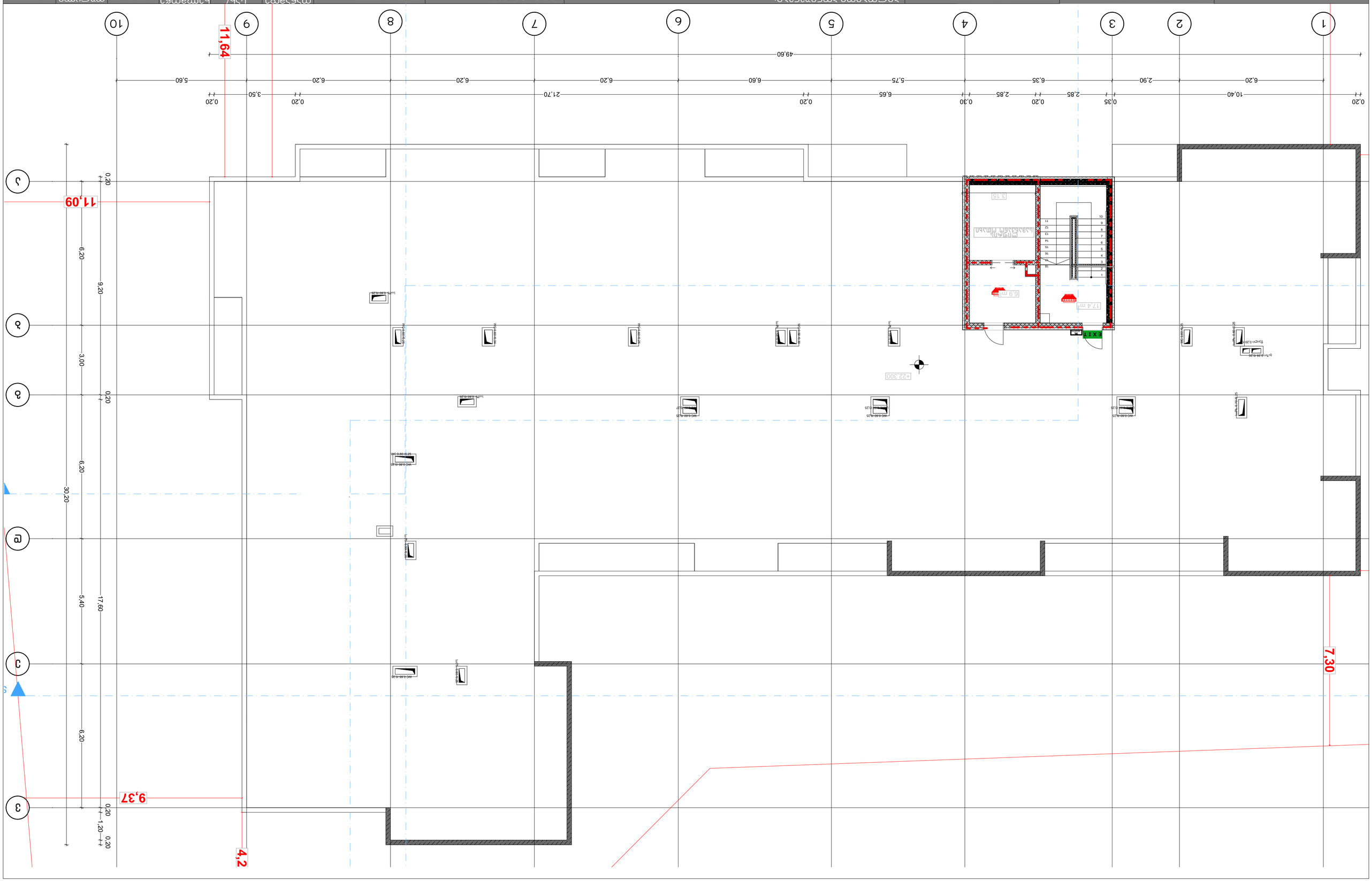

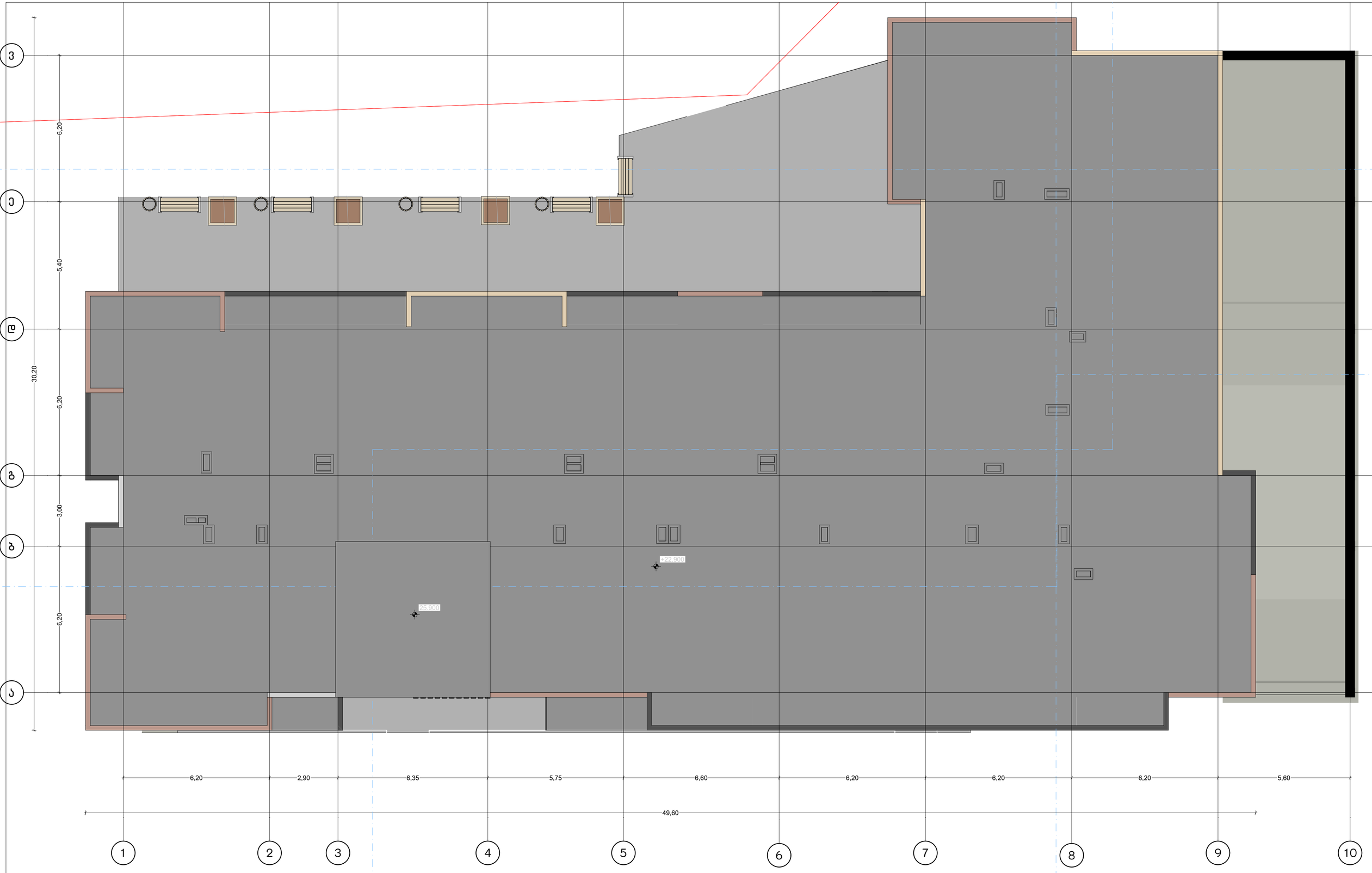

პროექტის დასახელება:	შემსრულებელი:	გვერდის დასახელება:	პირობითი აღნიშვნები:	მისამართი:	დამკვეთი:	თანამდებობა	სახ/გვარი	ხელმოწერა	მასშტაბი:	ფურცლის №	თარიღი:
მრავალბინიანი საცხოვრებელი სახლის ხანძარსაწინააღმდეგო სისტემების პროექტი	PROJECT არქ-დიზაინ პროექტი	გადახურვა		ქ თბილისი,წულაძის ქუჩა №23 ს/კ 01.17.11.034.007	სსიპ საქართველოს საპატრიარქო	დირექტორი მთ.არქიტექტორი დაგმუშავა კონსტრუქტორი	ბ. რევაზიშვილი ბ. რევაზიშვილი ი. ჯერელია ნ. მემლაძე		1:100	63	06/05/2025

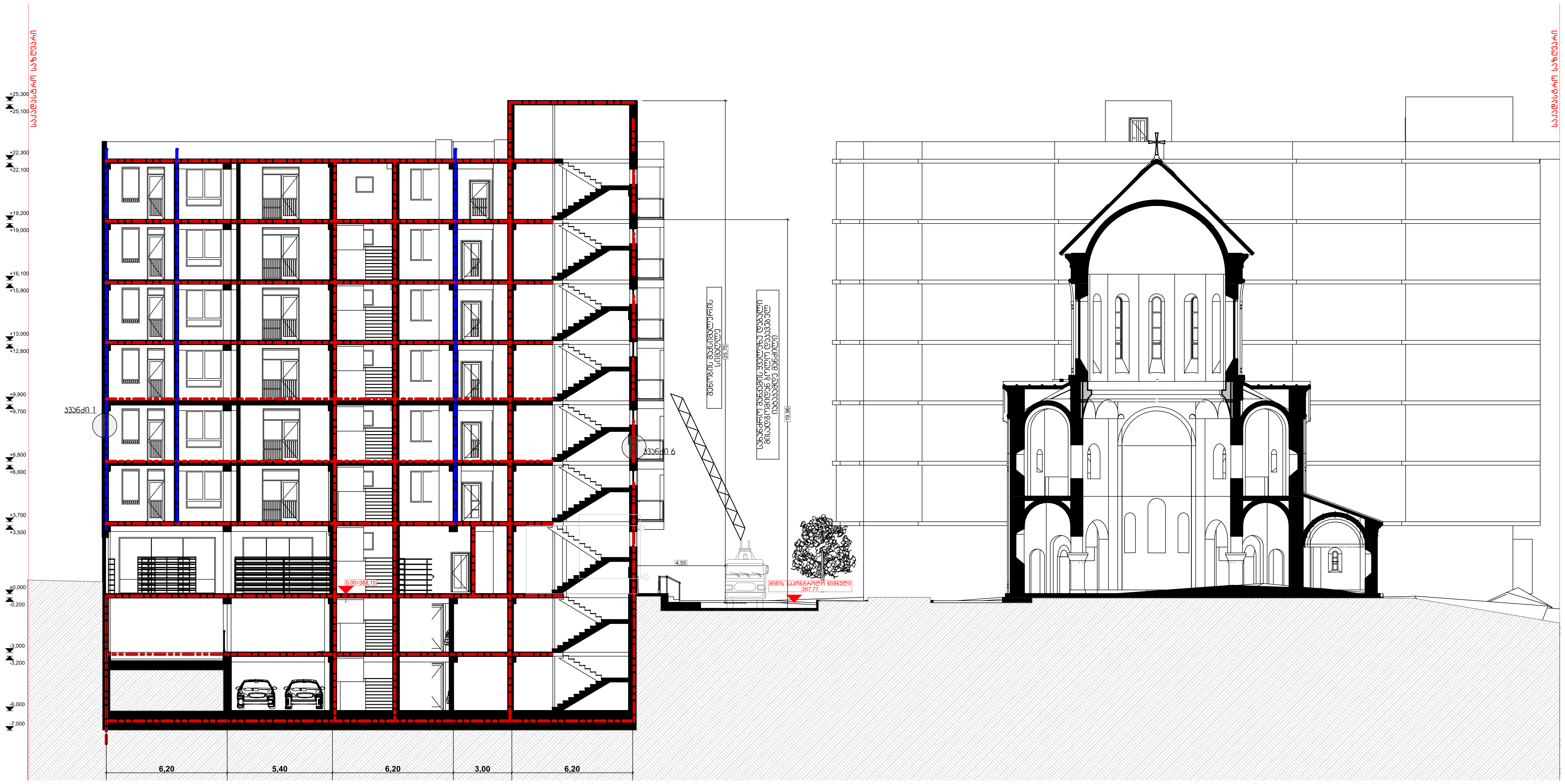

პროექტის დასახელება:	შემსრულებელი:	გვერდის დასახელება:	პირობითი აღნიშვნები:	მისამართი:	დამკვეთი:	თანამდებობა	სახ/გვარი	ხელმოწერა	მასშტაბი:	ფურცლის №	თარიღი:
მრავალბინიანი საცხოვრებელი სახლის ხანძარსაწინააღმდეგო სისტემების პროექტი		ჭრილი 1-1	საკადასტრო საზღვარი; სვეტები; ბეტონი; ბლოკი; ტიხარი	ქ თბილისი,წულაძის ქუჩა №23 ს/კ 01.17.11.034.007	სსიპ საქართველოს საპატრიარქო	დირექტორი	მ. რევაზიშვილი		1:200	64	06/05/2025
						მთ.არქიტექტორი	მ. რევაზიშვილი				
						დამუშავა	ი. ჯურღულია				
						კონსტრუქტორი	ნ. მუმლაძე				



პროექტის დასახელება:	შემსრულებელი:	გვერდის დასახელება:	პირობითი აღნიშვნები:	მისამართი:	დამკვეთი:	თანამდებობა	სახ/გვარი	ხელმოწერა	მასშტაბი:	ფურცლის №:	თარიღი:
მრავალბინიანი საცხოვრებელი სახლის ხანძარსაწინააღმდეგო სისტემების პროექტი	PROJECT არქ-დიზაინ პროექტი	ჭრილი 2-2		ქ თბილისი,წულაძის ქუჩა №23 ს/კ 01.17.11.034.007	სსიპ საქართველოს საპატრიარქო	დირექტორი მთ.არქიტექტორი დაამუშავა კონსტრუქტორი	ი. ჯერულია ნ. მემლაძე		1:200	65	06/05/2025



პროექტის დასახელება:	შემსრულებელი:	გვერდის დასახელება:	პირობითი აღნიშვნები:	მისამართი:	დამკვეთი:	თანამდებობა	სახელი/გვარი	ხელმოწერა	მასშტაბი:	ფურცლის №:	თარიღი:
მრავალბინიანი საცხოვრებელი სახლის ხანძარსაწინააღმდეგო სისტემების პროექტი	PROJECT ხარ-ფიზიკის პროექტი	გეგმა -6.00 ნიშნულზე		ქ თბილისი, წულაძის ქუჩა №23 ს/ს 01.17.11.034.007	სსიპ საქართველოს საპატრიარქო	დირექტორი	ბ. რევაზიშვილი		1:100	66	06/05/2025
						მთ.არქიტექტორი	ბ. რევაზიშვილი				
						დამპროექტებელი	ი. ჯერულია				
						კონსტრუქტორი	ნ. მეშველაძე				

שם הפרויקט:	מגרש 1 בגוש 6638 חלקה 1 ומגרש 2 בגוש 6638 חלקה 2
כתובת הפרויקט:	רחוב הנשיא זלמן שזר 1 ו-3, ירושלים
שלב:	היתר בניה
כותרת התכנית:	תכנית קומת מרתף -3.00
מספר התכנית:	A-201
מהדורה:	1
תאריך:	06/05/2025
קנה מידה:	1:100
מס' גיליון:	67
מתכנן:	
מהנדס הקונסטרוקציה:	
יועץ תנועה:	
יועץ נגישות:	
יועץ אקוסטי:	
יועץ אחר:	

שם הפרויקט:	הסדרת מרחב ציבורי ומעברים בין מבנים במתחם בית החולים
שם המבנה:	הסדרת מרחב ציבורי ומעברים בין מבנים במתחם בית החולים
כתובת המבנה:	
גוש וחלקה:	
שם המתכנן:	
שם המודד:	
תאריך המדידה:	
מקור המידע:	
מספר ותאריך עדכון אחרון:	
מספר תיק מידע:	
קנ"מ:	1:100
תאריך:	06/05/2025
שרטוט:	
מס' גיליון:	68

מס'	תיאור השינוי	תאריך	מתכנן
1			
2			
3			
4			
5			
6			

מחלקת תכנון מרחבי ופיתוח עירוני
אגף תכנון ופיתוח

PROJECT
הנדסת תנועה-בניה

הסדרת מרחב ציבורי ומעברים בין מבנים במתחם בית החולים

תכנית סדרי תנועה

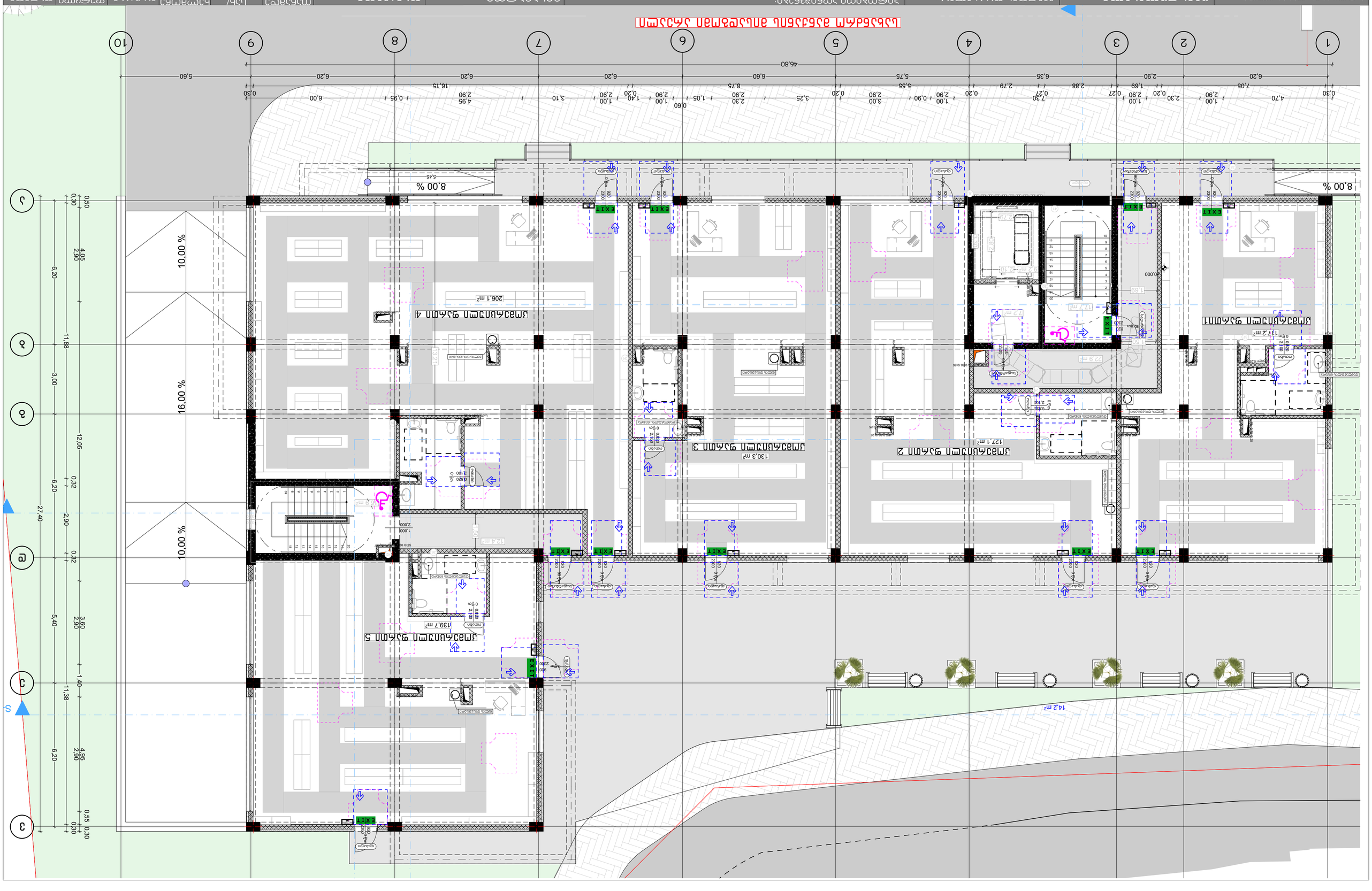
מחסן 1
חדר מכונות
חדר מכונות
חדר מכונות

שם הפרויקט:	בניית מבנה מגורים בן 3 קומות מעל קומת עמודים ומרתף חניה משותף, הכולל 10 יחידות דיור, בנוי בשיטת בנייה רוויה, על חלקה 23 בגוש 30076 בשכונת נווה שאנן, בעיר חיפה
כתובת הפרויקט:	רחוב הרב יצחק נסים 8, חיפה
מספר תכנית:	8282 +3,70 בלוק N
שלבי התכנית:	היתר בניה
מבצע:	PROJECT הנדסה אזרחית בע"מ
מתכנן:	אדר' אלון בן-דוד
קנה מידה:	1:100
תאריך:	06/05/2025
מס' גיליון:	69
גיליון:	חתך A-A
מס' גרסה:	1
מהדורה:	להגשה
תאריך:	06.05.2025
מס' גרסה:	1
מהדורה:	להגשה
תאריך:	06.05.2025

יזם: בן-דוד אלון
כתובת: רחוב הרב יצחק נסים 8, חיפה
טלפון: 052-3333333

מתכנן: אדר' אלון בן-דוד
כתובת: רחוב הרב יצחק נסים 8, חיפה
טלפון: 052-3333333

מודד: אדר' אלון בן-דוד
כתובת: רחוב הרב יצחק נסים 8, חיפה
טלפון: 052-3333333

יועץ

שם הפרויקט:	בניית מבנה מגורים חדש בן 3 קומות מעל קומת מרתף חלקית ובן 4 קומות מעל קומת מרתף מלאה, מתחת לקומת הקרקע חלקית, מעל קומת הקרקע חלקית ומעל הגג חלקי, הכולל 18 יחידות דיור, 2 חדרי עגלות, 2 חדרי אופניים, חדר מכונות למעלית, חדר משאבות, חדר אשפה, חדר גנרטור, חדר חשמל, חדר תקשורת, חדר מים, חדר גז, 2 מבואות כניסה, 2 חדרי מדרגות, 2 מעליות, 2 מאגרי מים, 2 מערכות סולאריות, 2 מערכות פוטו-וולטאיות, 2 מערכות ביוגז, 2 מערכות ביומסה, 2 מערכות גיאותרמיות, 2 מערכות הידרואלקטריות, 2 מערכות רוח, 2 מערכות גלי ים, 2 מערכות גלי אוויר, 2 מערכות גלי קרקע, 2 מערכות גלי מים, 2 מערכות גלי אש, 2 מערכות גלי

שם הפרויקט:	בניית מבנה מגורים חדש הכולל 10 יחידות דיור, חניון תת קרקעי ומבנה עזר בחלקה
כתובת הפרויקט:	רחוב הרב עוזיאל 23, ירושלים
מבצע הפרויקט:	PROJECT הנדסה אזרחית בע"מ
מספר גוש וחלקה:	גוש 30109 חלקה 10
שם המבנה ומספרו:	בניין מגורים מס' 1
כתובת המבנה:	רחוב הרב עוזיאל 23, ירושלים
מספר תיק בניין:	01-1711-034-007
מהנדס הרישוי:	ג'ון דו
מספר רישיון:	12345
מספר תכנית:	A-101
שם התכנית:	תכנית קומת קרקע
קנה מידה:	1:100
תאריך:	06/05/2025
גרסה מס':	71
מתכנן:	

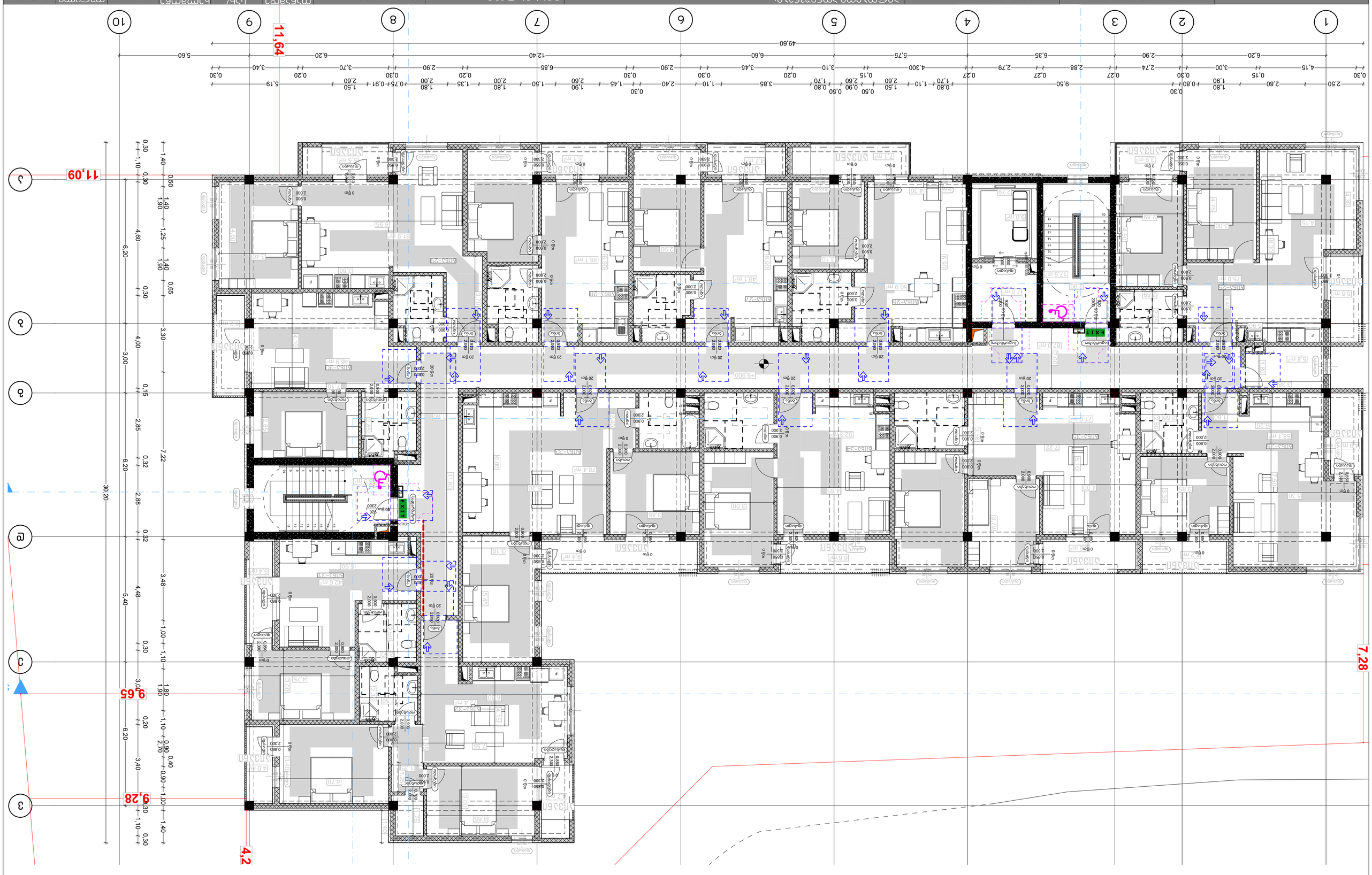

שם הפרויקט:	מגורים ומסחר בשכונת מגדים בבאר שבע
כתובת הפרויקט:	רח' מגדים 13, 15, 17 באר שבע
שם המבקש:	PROJECT הנדסה ותכנון בע"מ
כתובת המבקש:	רח' N, באר שבע
שם המתכנן:	אדריכלים ומתכננים בע"מ
שם המתכנן:	ד. מרום אדריכלים בע"מ
שם הפרויקט:	בניין מגורים ומסחר בשכונת מגדים
מס' בקשה:	2025-0634
מס' גוש:	38035
מס' חלקה:	23
כתובת:	רח' מגדים 13, 15, 17 באר שבע
מגרש:	1
שלב:	היתר בניה
מס' גיליון:	72
תאריך:	06/05/2025
קנה מידה:	1:100
גרסה:	6. 23.06.25
	5. 23.04.25
	4. 23.03.25
	3. 23.02.25
	2. 23.01.25
	1. 23.01.25
	0. 22.12.24
	גרסה:
	תאריך:
	שינוי:
	מס'
	תיאור השינוי:
	תכנית קומת קרקע
	מס' תכנית:
	01.17.11.034.007
	קנ"מ:
	1:100
	מידות:
	מטר
	מפלסים:
	מפלס 0.00 = +13.000
	מקרא:
	מפלס 0.00 = +13.000
	מפלס 0.00 = +13.000
	מפלס 0.00 = +13.000

שם הפרויקט:	בניית מתחם מגורים ומבני ציבור ברחוב הרב עוזיאל 5 בבני ברק
שלב בתכנון:	היתר בניה
כתובת הפרויקט:	רחוב הרב עוזיאל 5, בני ברק
יזם:	PROJECT הנדסה תכנון ניהול - בע"מ
עורך הראשי:	אדריכלים ומתכננים בע"מ
מתכנן השלד:	
מתכנן אינסטלציה:	
מתכנן חשמל:	
מתכנן נגישות:	
מתכנן כבאות:	
מתכנן איכות הסביבה:	
מתכנן נוף:	
מתכנן תנועה:	
מתכנן קונסטרוקציה:	
מתכנן אקוסטיקה:	
מתכנן פיזיקה של הבניין:	
מתכנן תברואה:	
מתכנן מעליות:	
מתכנן גז:	
מתכנן מיזוג אויר:	
מתכנן מערכות מתח נמוך:	
מתכנן מערכות מיוחדות:	
מתכנן פיתוח:	
מתכנן תאורה:	
מתכנן סביבתי:	
מתכנן בטיחות:	
מתכנן תנועה:	
מתכנן תשתיות:	
מתכנן תקשורת:	
מתכנן תשתיות:	
מתכנן תשתיות:	
מתכנן תשתיות

שם הפרויקט:	מגורים בבניין מגורים משולב מסחר ומבני ציבור בשכונת מגדלי הים בנתניה
כתובת הפרויקט:	PROJECT הפרויקט נמצא בשלב - בניה
מגיש הבקשה:	אדריכלים ומתכננים בע"מ רח' הרצל 19, 70 בת ים
עורך הבקשה:	אדריכלים ומתכננים בע"מ
מתכננים נוספים:	
שם הבקשה:	בקשה להיתר בניה
כתובת:	נתניה, שכונת מגדלי הים, גוש 8023 חלקה 27
מספר בקשה:	2023-0134.007
מספר תיק:	01.17.11.0134.007
קנ"מ:	1:100
גודל דף:	A1
מספר גיליון:	74
תאריך:	06/05/2025
מהדורה:	
מספר מהדורה:	
תאריך מהדורה:	
מהות

שם הפרויקט:	בניית מחסן ומבנה עזר לשימוש חקלאי בחלקה 23 בגוש 10870
כתובת הפרויקט:	PROJECT הפרדסיה עמוקה-בית
מבצע הפרויקט:	אלי כהן 22,99 בניה בע"מ
עורך הבקשה:	אדריכל ישראל ישראלי רח' הרצל 15, תל אביב טל: 03-5551234
יועצים:	מהנדס קונסטרוקציה: יוסי לוי יועץ חשמל: חברת אור-חשמל בע"מ יועץ אינסטלציה: מיכאל שפירא
מספר גוש וחלקה:	גוש 10870, חלקה 23
כתובת הנכס:	רחוב הגפן 14, מושב עין הדס
מספר תיק בניין:	1 ג'/ 01.17.11.034.007
מספר תכנית:	A-23
קנ"מ:	1:100
גודל הדף:	A1
מספר גיליון:	75
תאריך:	06/05/2025

1	06/05/2025	הוצאת היתר בניה	א. אבן

שם הפרויקט:	בניית מבנה מגורים חדש ותוספת בנייה למבנה קיים ופיתוח השטח
כתובת הפרויקט:	רחוב הגפן 3, מושב בית יהושע
מהנדס הפרויקט:	אדריכל יוסי כהן
יועצים:	יועץ קונסטרוקציה: מהנדס אבי לוי יועץ אינסטלציה: מהנדס רון שפירא יועץ חשמל: מהנדס דני אורן
מספר תכנית:	A-201
גרסה:	3
קנה מידה:	1:100
תאריך:	06/05/2025
שלב:	היתר בניה
דף:	76

מס'	תיאור השינוי	תאריך
1	הגשה ראשונית להיתר	12/03/2025
2	עדכון מיקום חלונות בחזית מזרחית	28/04/2025
3	הוספת מעקה זכוכית במרפסת	06/05/2025

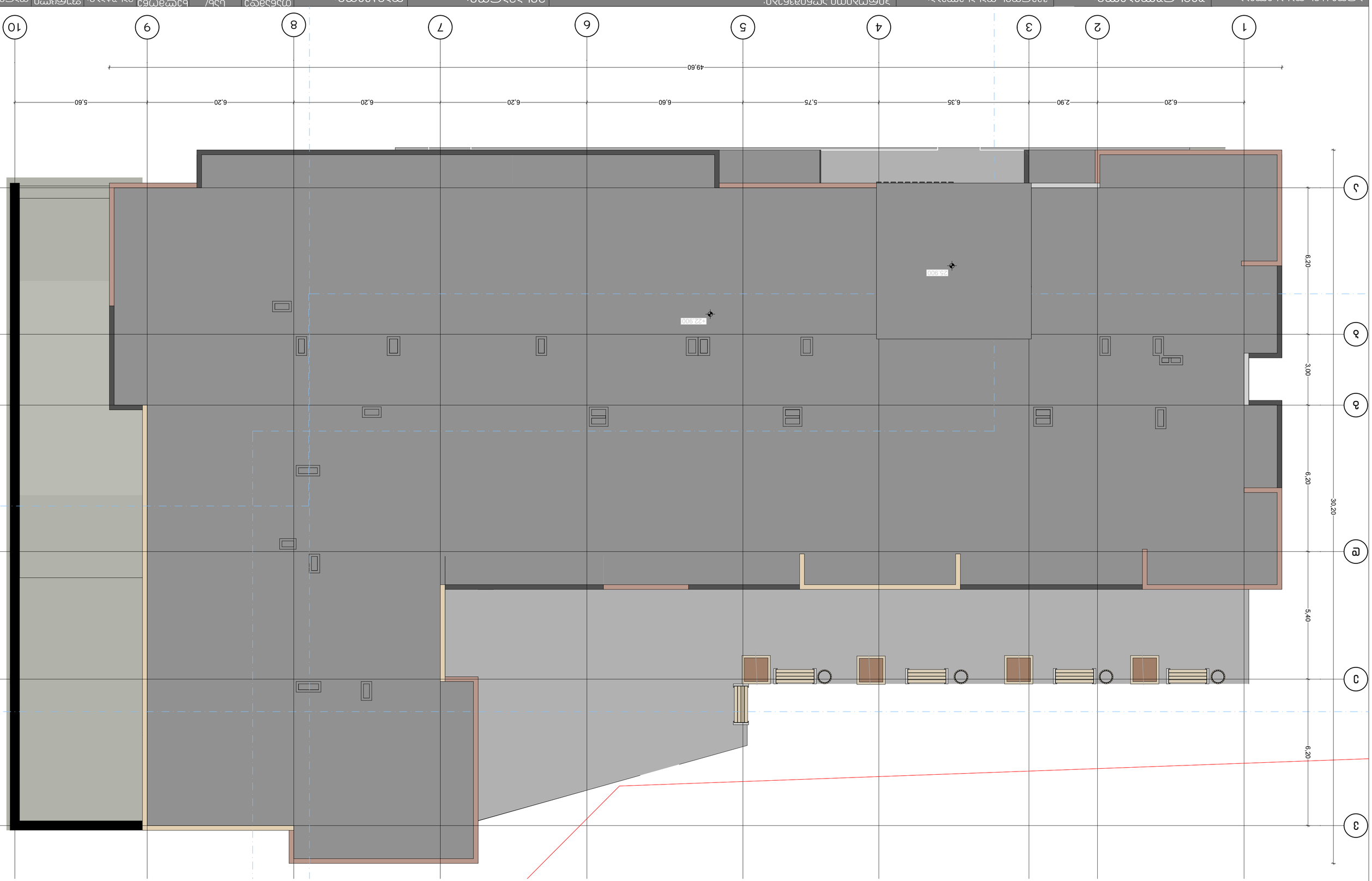

שם הפרויקט:	בית ספר יסודי ע"ש אלי כהן בנייה חדשה של מבנה חינוך ברחוב הרצל 15, בית שמש
שלב:	היתר בניה
כתובת:	רחוב הרצל 15, בית שמש
גושים וחלקות:	גוש 5638 חלקה 120
מספר תכנית:	01.17.11.034.007
מהנדס:	ד"ר אלי כהן רח' הרצל 15, בית שמש טל: 02-9901122
קנ"מ:	1:20
תאריך:	06/05/2025
עמוד:	77

תכנית מבנה חינוך – קומת קרקע

חתך 1-1

חתך 2-2

פרט מעקה בטיחות – חתך אופקי

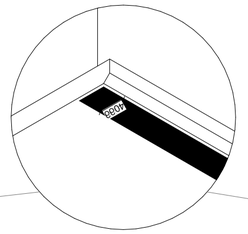

מקרא

- קו חתך 1-1
- קו חתך 2-2
- מיקום פרט מעקה בטיחות
- מיקום פרט מעקה בטיחות

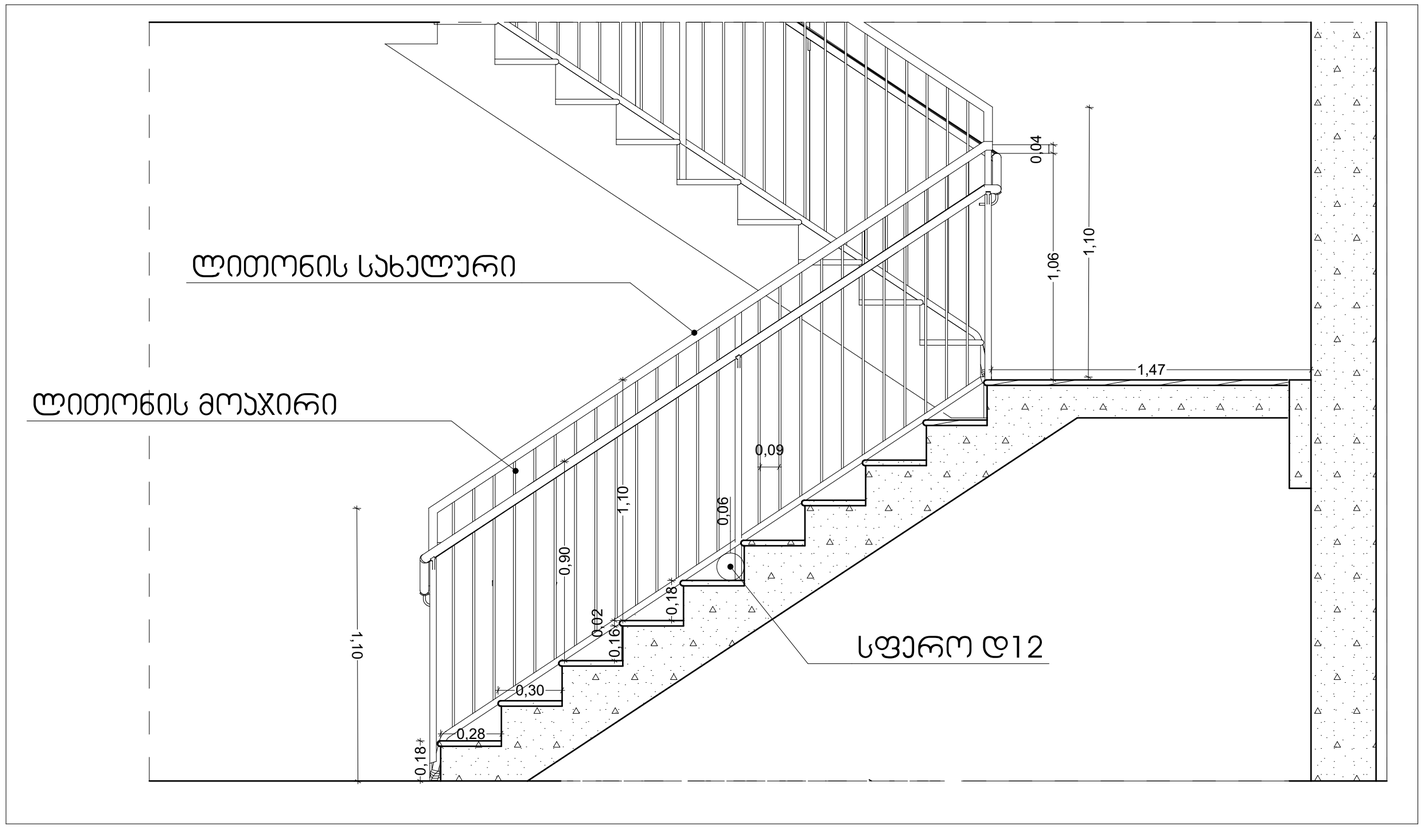

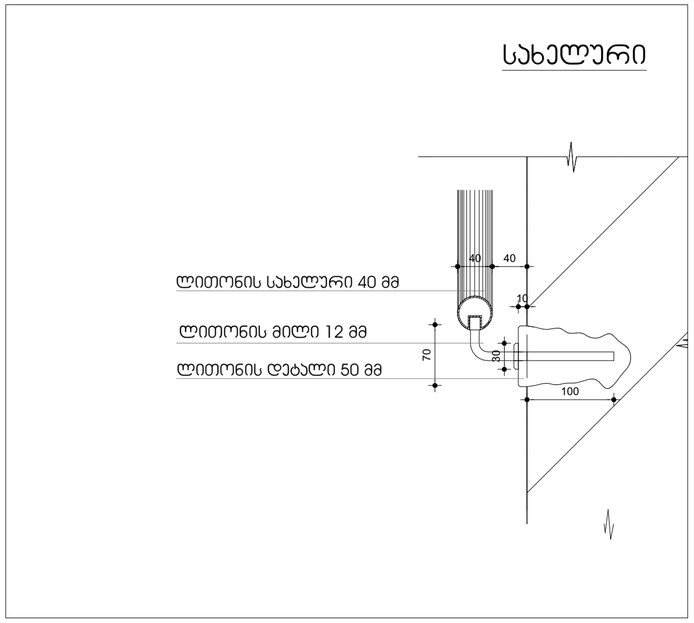

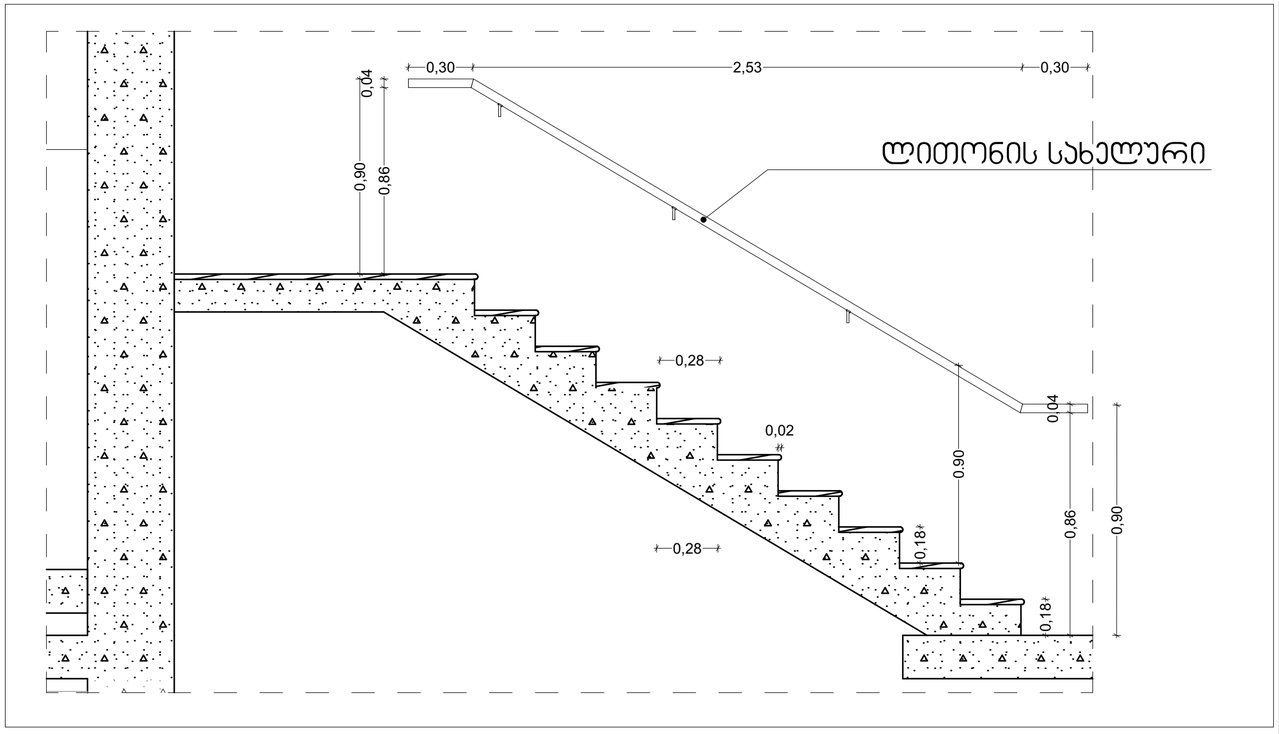

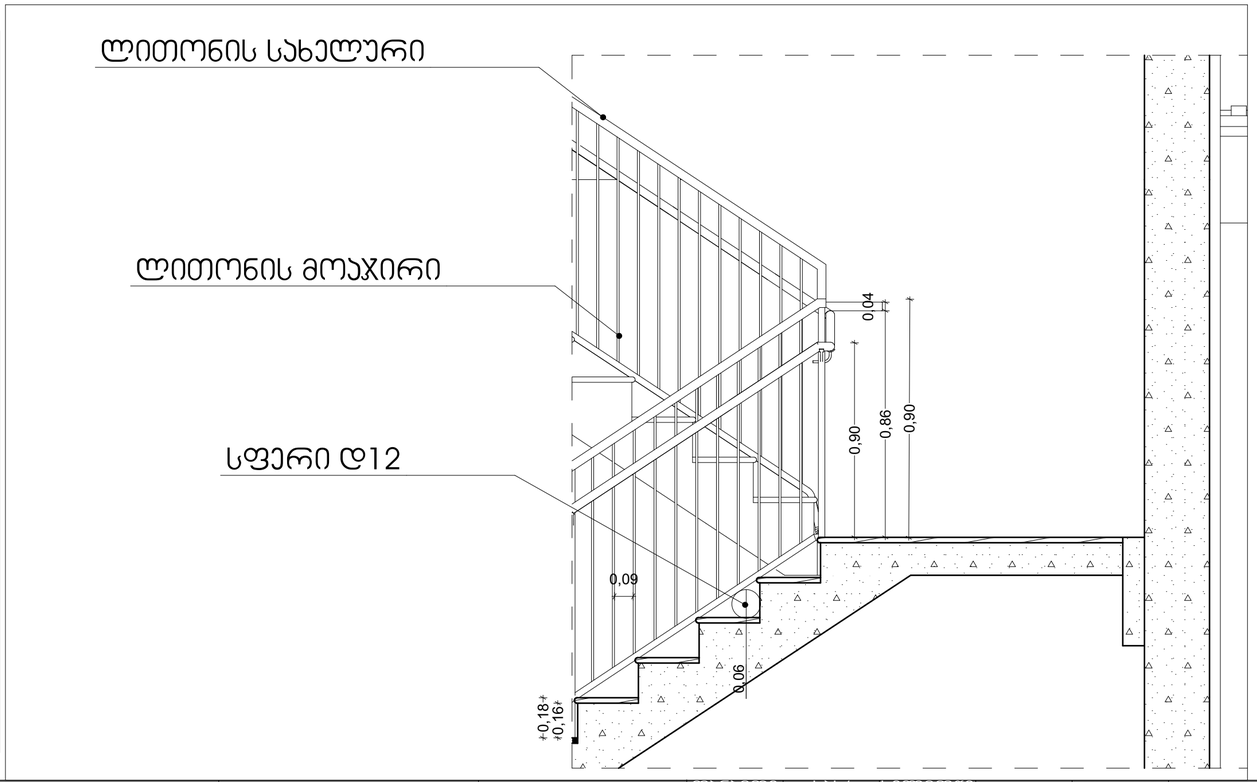

პროექტის დასახელება:	შემსრულებელი:	გვერდის დასახელება:	პირობითი აღნიშვნები:	მისამართი:	დამკვეთი:				მასშტაბი:	ფურცლის №	თარიღი:
მრავალნიშნიანი საცხოვრებელი სახლის მისაწვდომლობის პროექტი	PROJECT არქ-დიზაინ პროექტი	ჯიბის ჭრილები	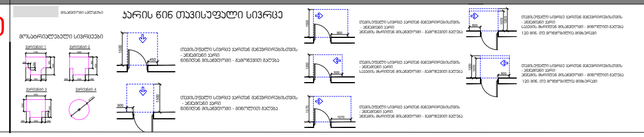	ქ თბილისი, წულაძის ქუჩა №23 ს/კ 01.17.11.034.007	სსიპ საქართველოს საპატრიარქო	დირექტორი	მ. რევაზიშვილი		1:20, 1:5	78	06/05/2025
						მთ.არქიტექტორი	მ. რევაზიშვილი				
						დამპროექტებელი	ი. ჯერულია				
						კონსტრუქტორი	ნ. მემლაძე				

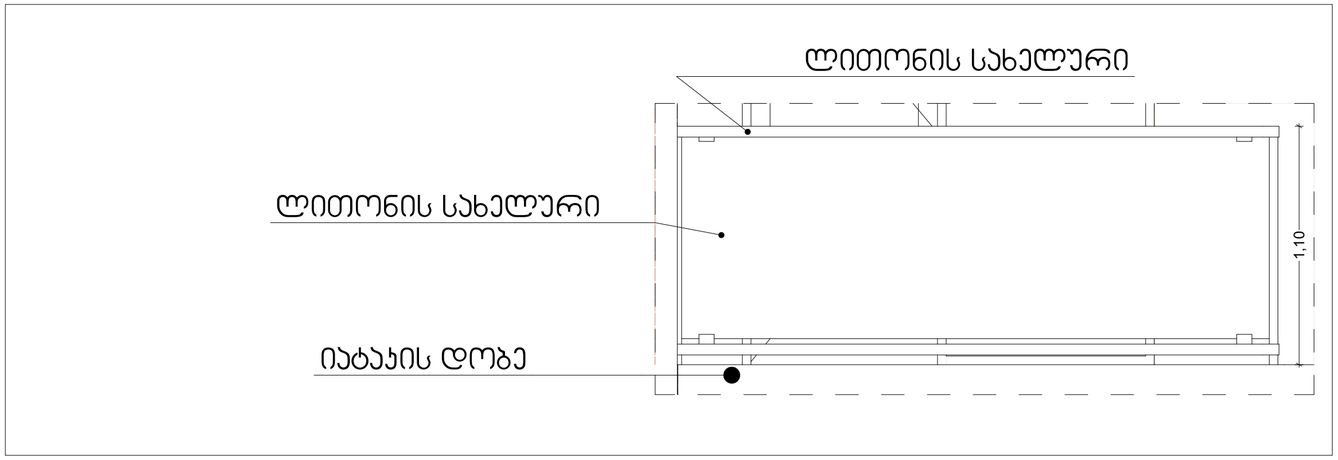

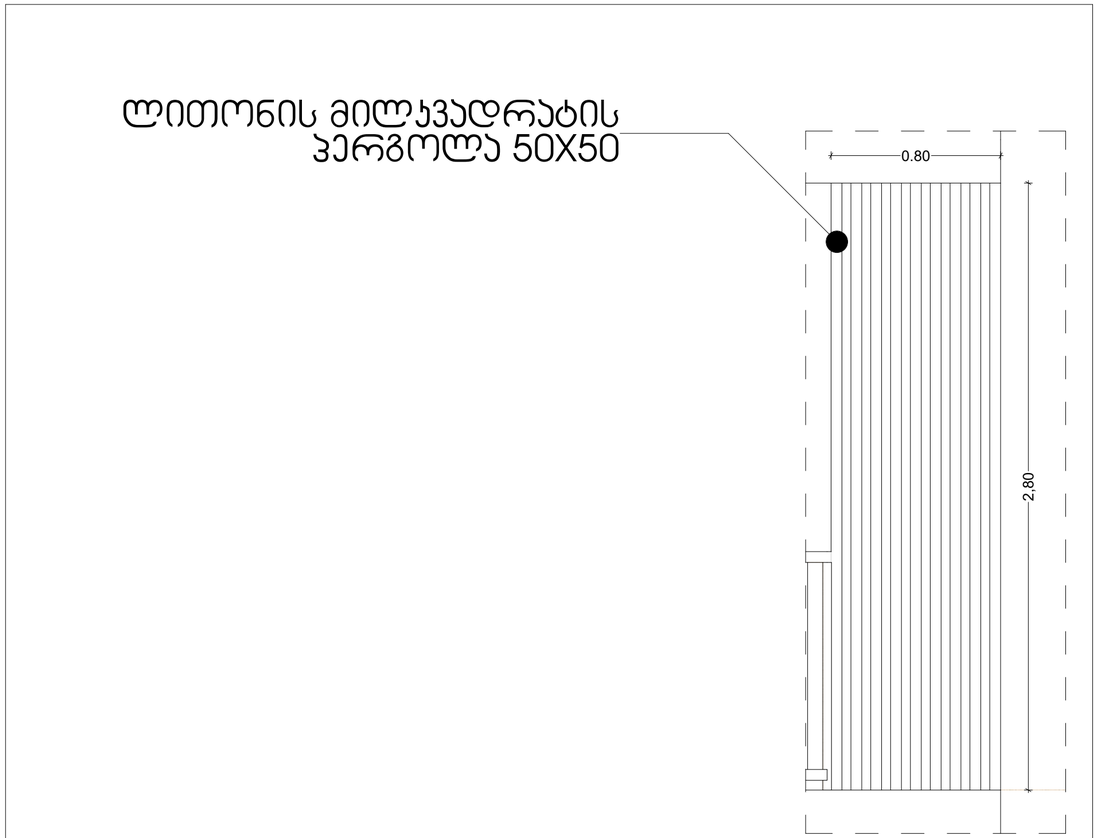

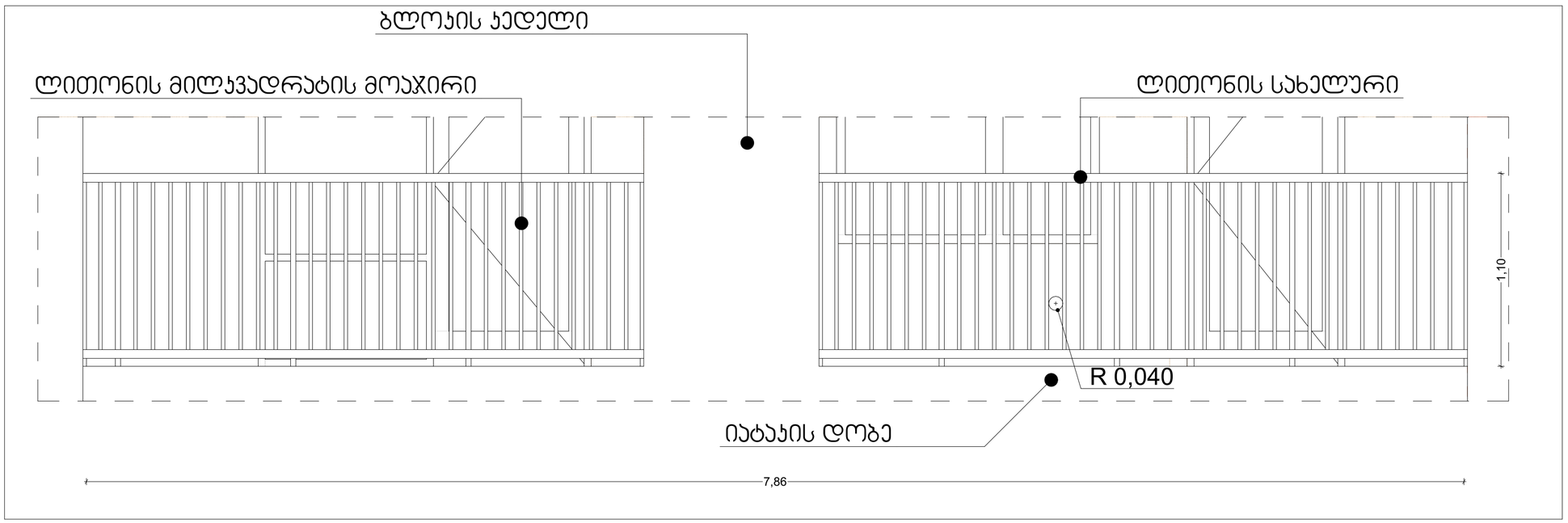

პროექტის დასახელება:	შემსრულებელი:	გვერდის დასახელება:	პირობითი აღნიშვნები:	მისამართი:	დამკვეთი:	თანამდებობა	სახ/გვარი	ხელმოწერა	მასშტაბი:	ფურცლის №	თარიღი:
მრავალნიშნიანი საცხოვრებელი სახლის მისაწვდომლობის პროექტი	PROJECT არქ-ფიზიკის პროექტი	მოაჯირების დეტალები		ქ თბილისი, წულაძის ქუჩა №23 ს/ს 01.17.11.034.007	სსიპ საქართველოს საპატრიარქო	დირექტორი	მ. რევაზიშვილი		1:20	79	06/05/2025
						მთ.არქიტექტორი	მ. რევაზიშვილი				
						დაამუშავა	ი. ჯერულია				
						კონსტექტორი	ნ. მემლაძე				

გეგმა 1:25

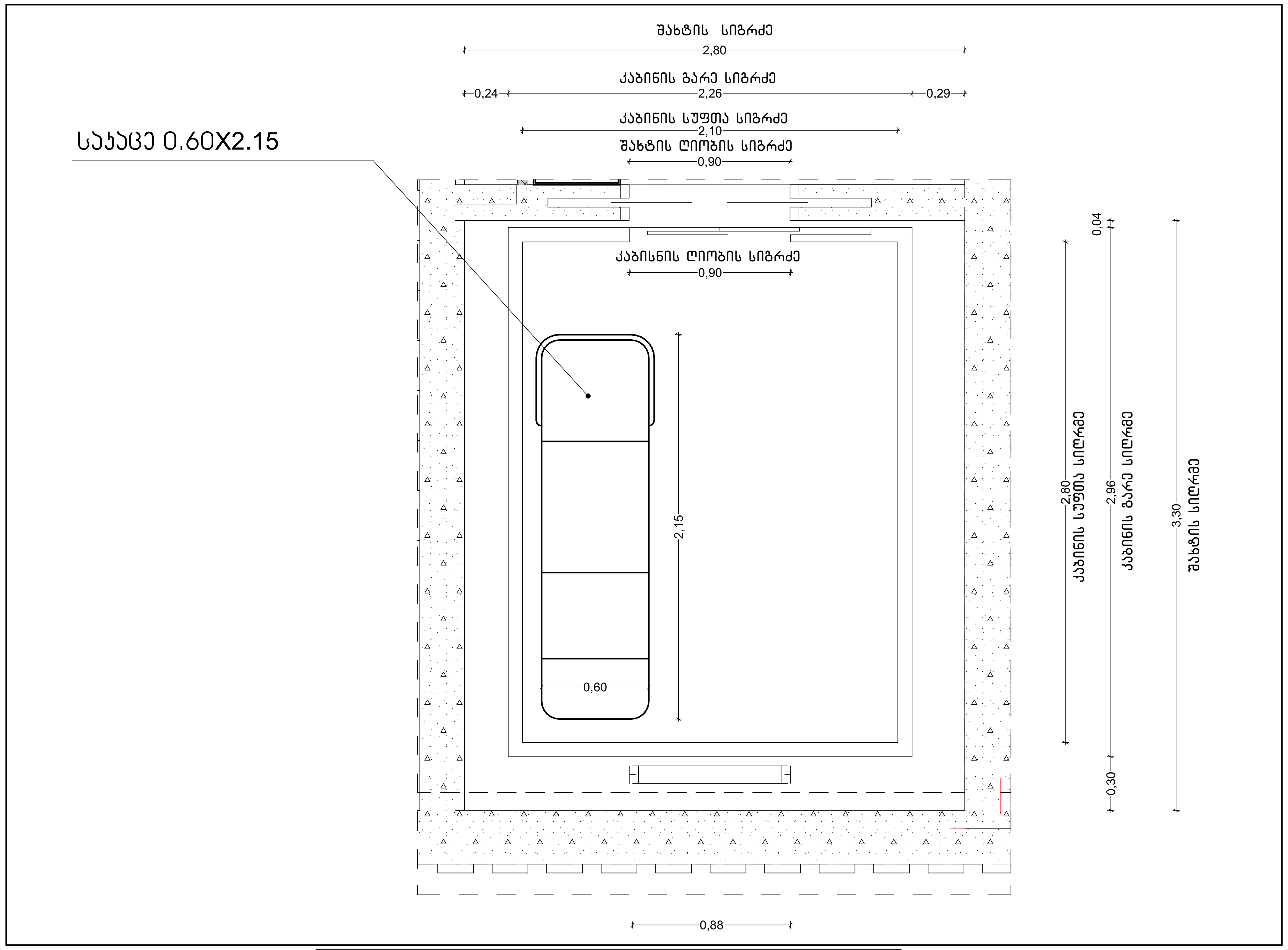

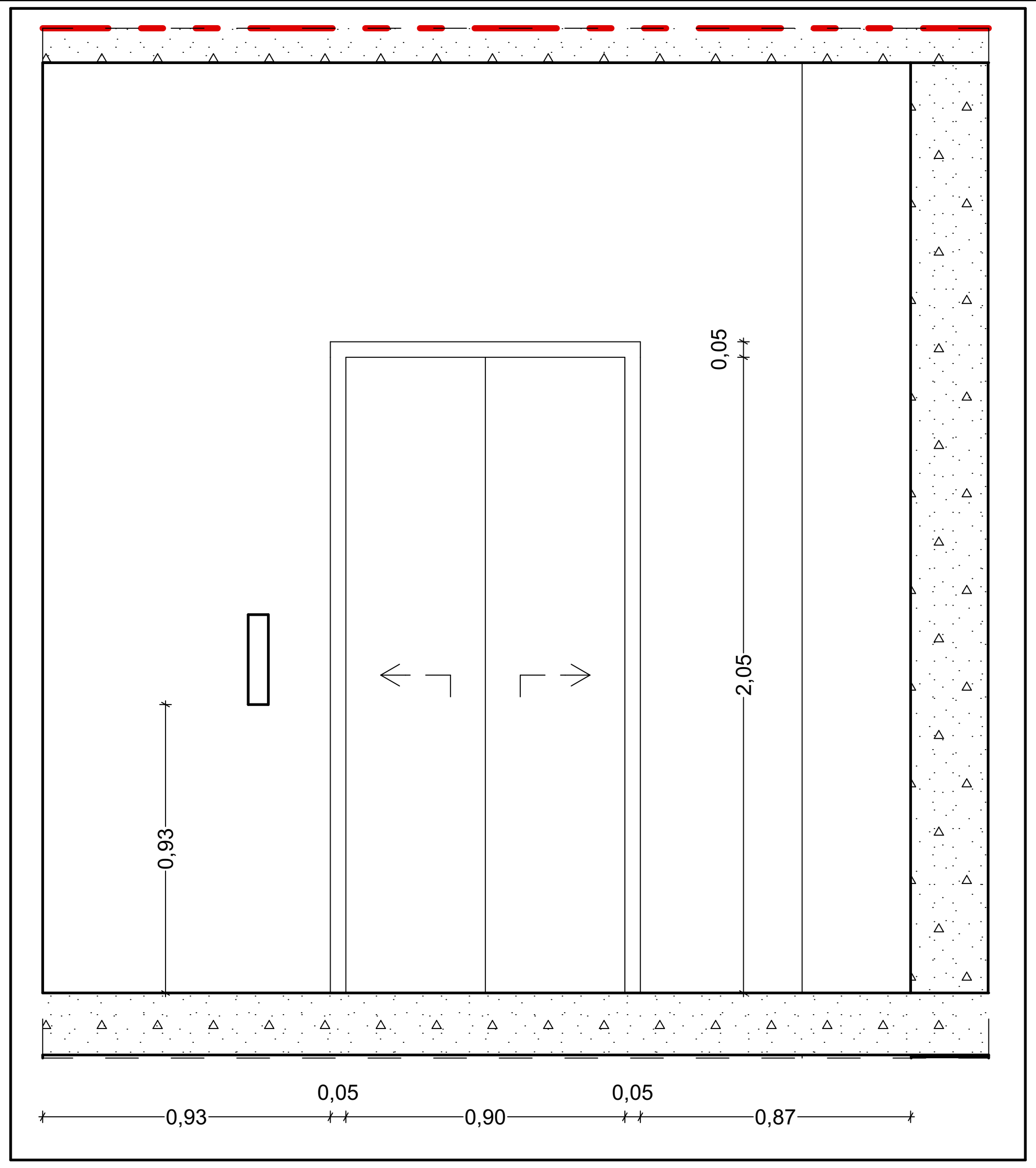

ჭრილი 1:100

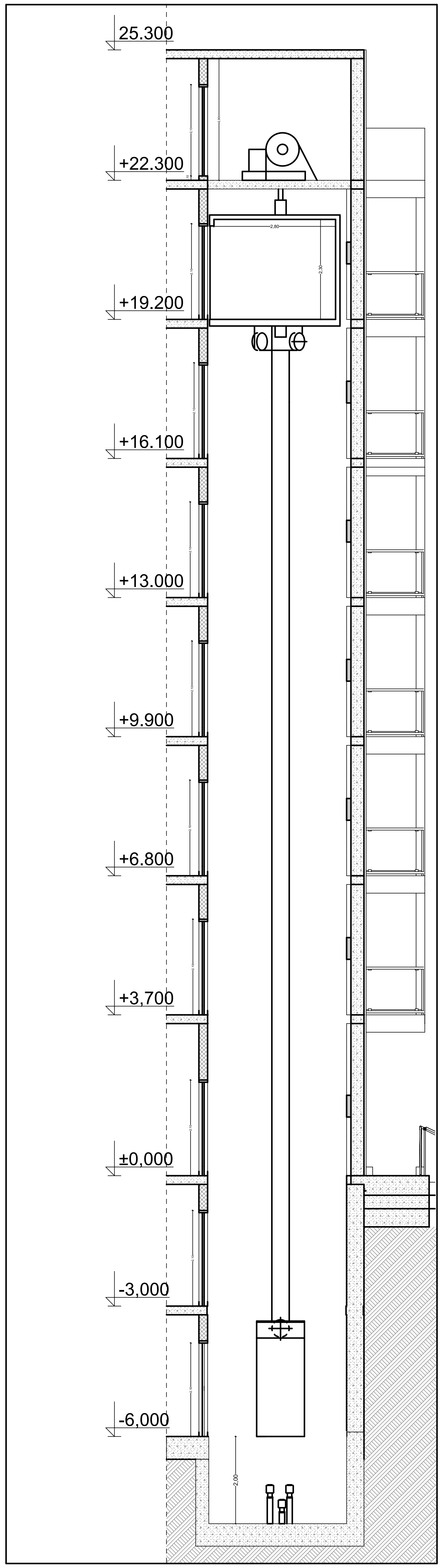

პროექტის დასახელება:	შემსრულებელი:	გვერდის დასახელება:	პირობითი აღნიშვნები:	მისამართი:	დამკვეთი:	თანამდებობა	სახ/გვარი	ხელმოწერა	მასშტაბი:	ფურცლის №	თარიღი:
მრავალბინიანი საცხოვრებელი სახლის მისაწვდომლობის პროექტი	PROJECT არქ-დიზაინ პროექტი	ლიფტის გეგმა და დეტალები	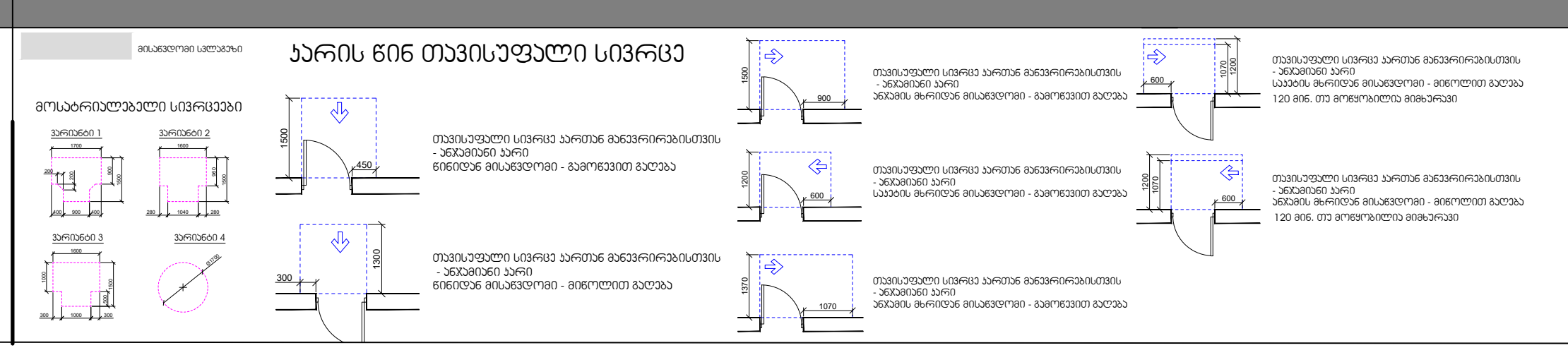	ქ თბილისი,წულაძის ქუჩა №23 ს/კ 01.17.11.034.007	სსიპ საქართველოს საპატრიარქო	დირექტორი	მ. რევაზიშვილი		1:25, 1:100	80	06/05/2025
						მთ.არქიტექტორი	მ. რევაზიშვილი				
						დაამუშავა	ი. ჯურღულია				
						კონსტრუქტორი	ნ. მუმლაძე				

მისაწვდომი პანდუსი

ფასადი

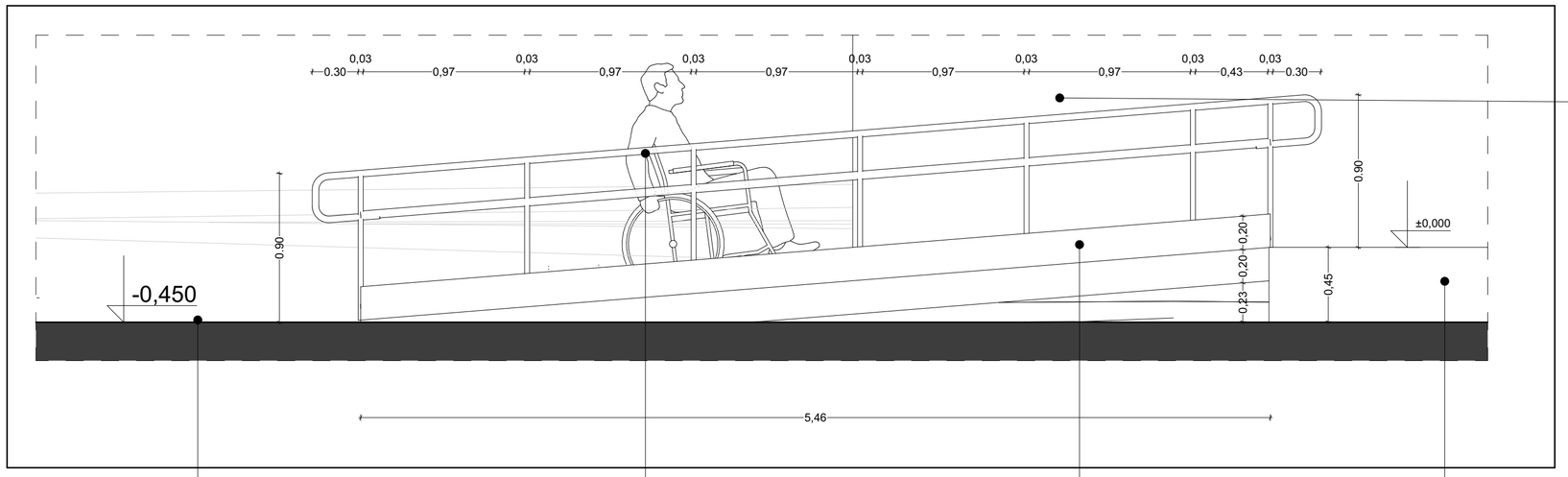

ლითონის სახელური 0.04**X0.0**4

ჭრილი

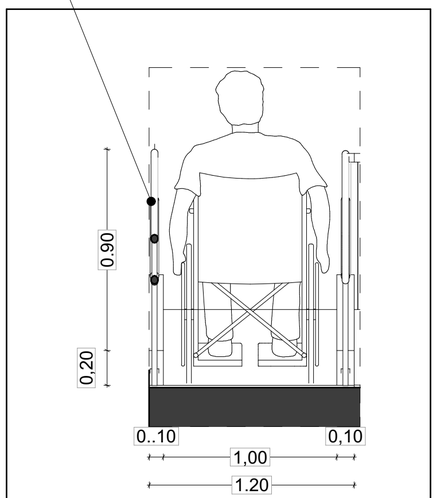

ბაქანი **1.50X1.20**

ბორდიური 0.20**X**0.20

ბაქანი **1.50X1.20**

ლითონის სახელური 0.04**X0.0**4

გეგმა

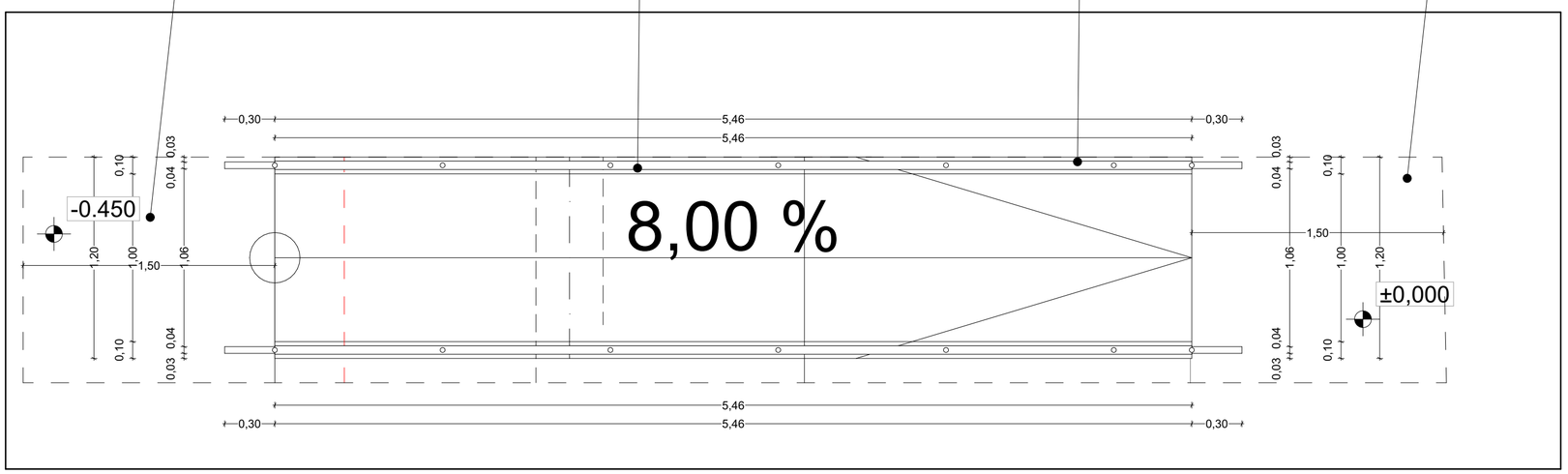

პროექტის დასახელება:	შემსრულებელი:	გვერდის დასახელება:	პირობითი აღნიშვნები:	მისამართი:	დამკვეთი:	თანამდებობა	სახელი/გვარი	ხელმოწერა	მასშტაბი:	ფურცლის №	თარიღი:
მრავალნიშნიანი საცხოვრებელი სახლის მისაწვდომლობის პროექტი	PROJECT არქ-ლიზინი პროექტი	პანდუსი	პარის წინ თავისუფალი სივრცე	ქ თბილისი,წულაძის ქუჩა №23 ს/ს 01.17.11.034.007	სსიპ საქართველოს საპატრიარქო	დირექტორი მთ.არქიტექტორი დამპროექტებელი კონსტრუქტორი	მ. რევაზიშვილი მ. რევაზიშვილი ი. ჯერულია ნ. მეშლაძე		1:25	81	06/05/2025

მისაწვდომილობა "ა" ტიპის ბინისთვის

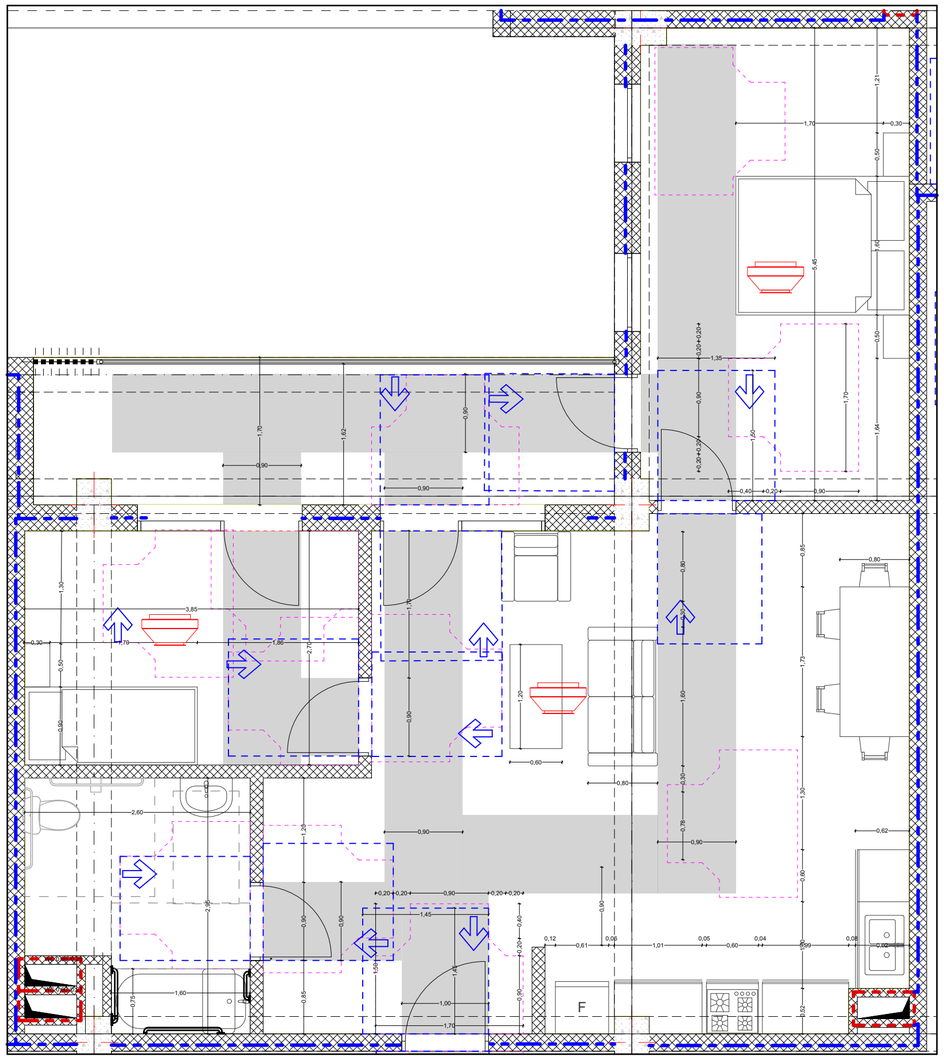

მისაწვდომი ტუალეტი "ა" ტიპის ერთეულში

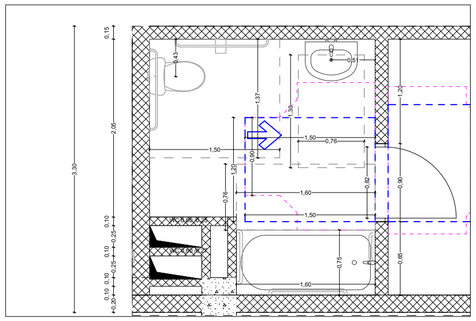

უნიტაზის და ხელმოსაჯიდი ქლებების (საჭიროების შემხვევაში) მდებარეობა

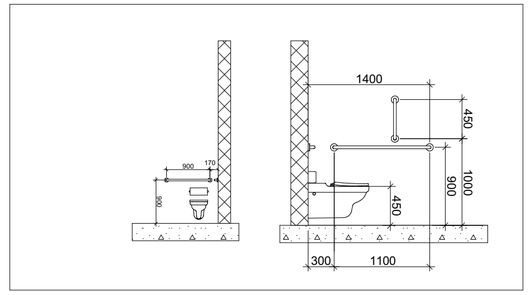

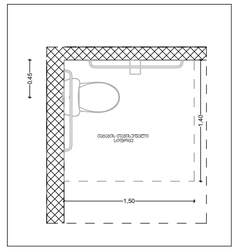

თავისუფალი სივრცე კართან მანევრირებისთვის
ანკუმიანი კარი
წინიდან მისაწვდომი - მიწოლით გაღება

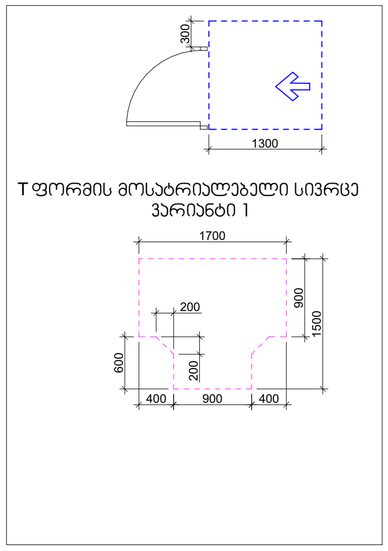

T ფორმის მოსატრიალებელი სივრცე
ვარიანტი 1

დასაჯდომის მქონე აბაზანა
ხელმოსაჯიდი ქლებით

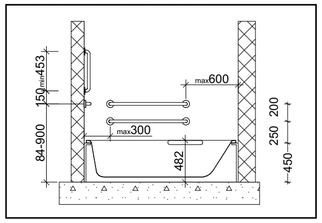

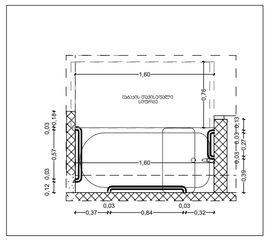

ხელსაბანის მდებარეობა

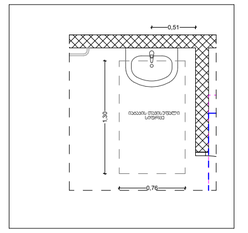

თავისუფალი სივრცე
ფეხის ფალანგისთვის

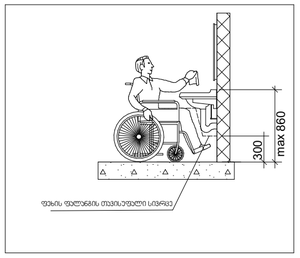

პროექტის დასახელება:	შემსრულებელი:	გვერდის დასახელება:	პირობითი აღნიშვნები:	მისამართი:	დამკვეთი:	თანამდებობა	სახ/გვარი	ხელმოწერა	მასშტაბი:	ფურცლის №	თარიღი:
მრავალნიშნიანი საცხოვრებელი სახლის მისაწვდომლობის პროექტი	PROJECT პრო-ფესიონ პროექტი	"ა" ტიპის ბინა		ქ თბილისი, წულაძის ქუჩა №23 ს/ს 01.17.11.034.007	სსიპ საქართველოს საპატრიარქო	დირექტორი	მ. რევაზიშვილი		1:50	82	06/05/2025
						მთ.არქიტექტორი	მ. რევაზიშვილი				
						დამპროექტებელი	ი. ჯერულია				
						კონსტრუქტორი	ნ. მუმლაძე				

მისაწვდომილობა "ა" ტიპის ბინისთვის

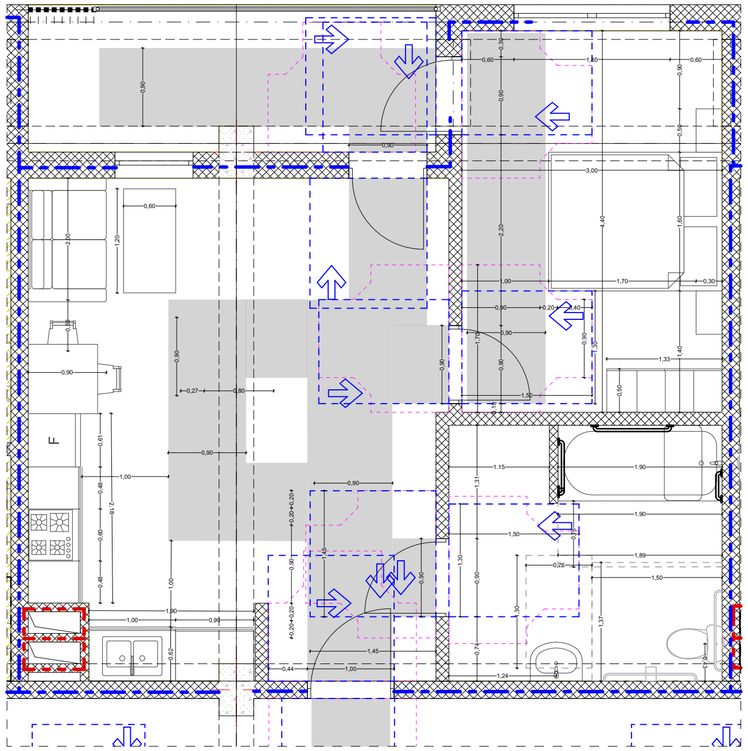

თავისუფალი სივრცე კართან მანევრირებისთვის
ანგარიშიანი ჯარი
წინიდან მისაწვდომი - მიწოლით გაღება

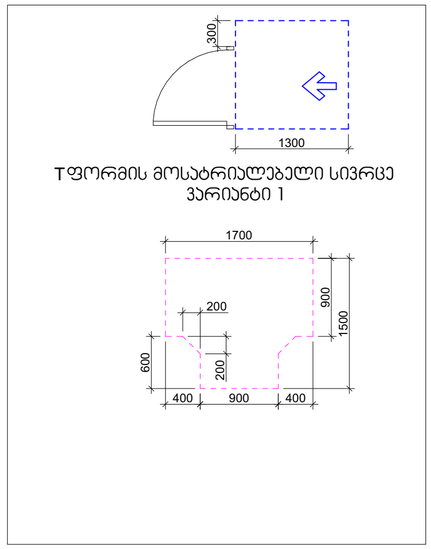

მისაწვდომი ტუალეტი "ა" ტიპის ერთეულში

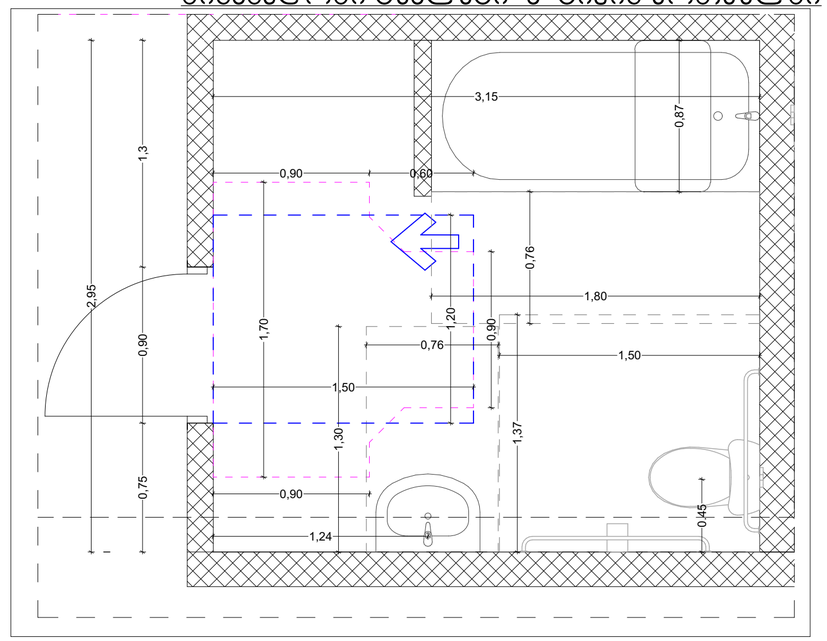

უნიტაზის და ხელმოსაჭიდი ძელების (საჭიროების შემხვევაში) მდებარეობა

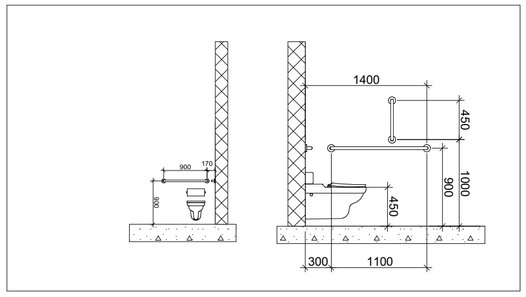

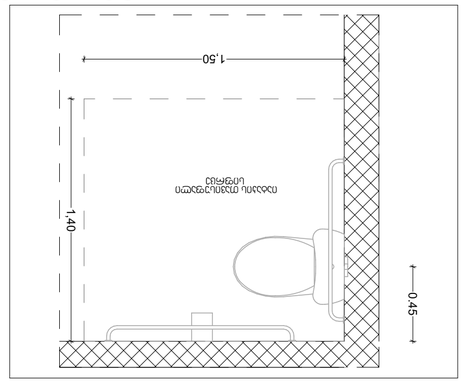

დასაჯდომის მქონე აბაზანა ხელმოსაჭიდი ძელებით

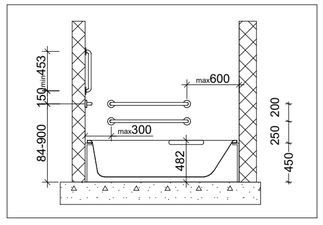

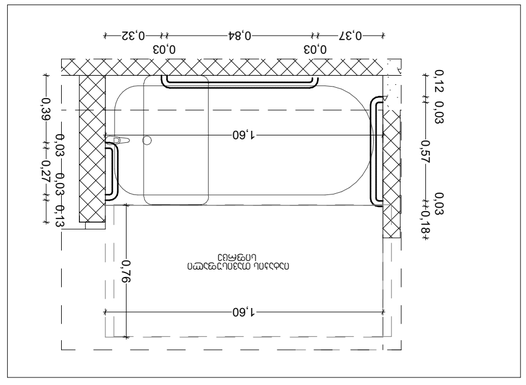

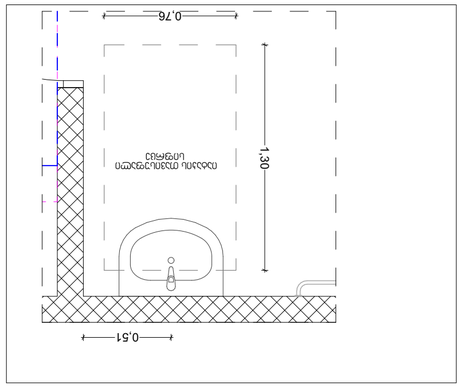

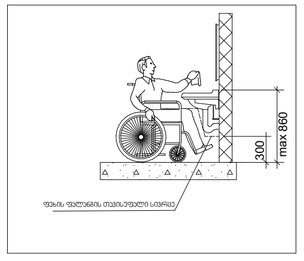

პროექტის დასახელება:	შემსრულებელი:	გვერდის დასახელება:	პირობითი აღნიშვნები:	მისამართი:	დამკვეთი:	თანამდებობა	სახელი/გვარი	ხელმოწერა	მასშტაბი:	ფურცლის №	თარიღი:
მრავალნიშნიანი საცხოვრებელი სახლის მისაწვდომლობის პროექტი	PROJECT არქ-დიზაინ პროექტი	"ა" ტიპის ბინა	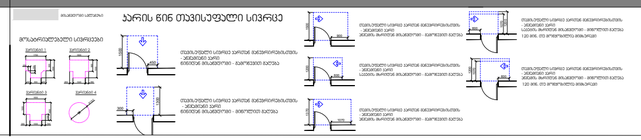	ქ თბილისი, წულაძის ქუჩა №23 ს/ს 01.17.11.034.007	სსიპ საქართველოს სავაბრიარქო	დირექტორი მთ.არქიტექტორი დაამუშავა კონსტრუქტორი	ბ. რევაზიშვილი ბ. რევაზიშვილი ი. ჯერულელია ნ. მეშლაძე		1:50, 1:25	83	06/05/2025

ტუალეტი (კომერციული 1)

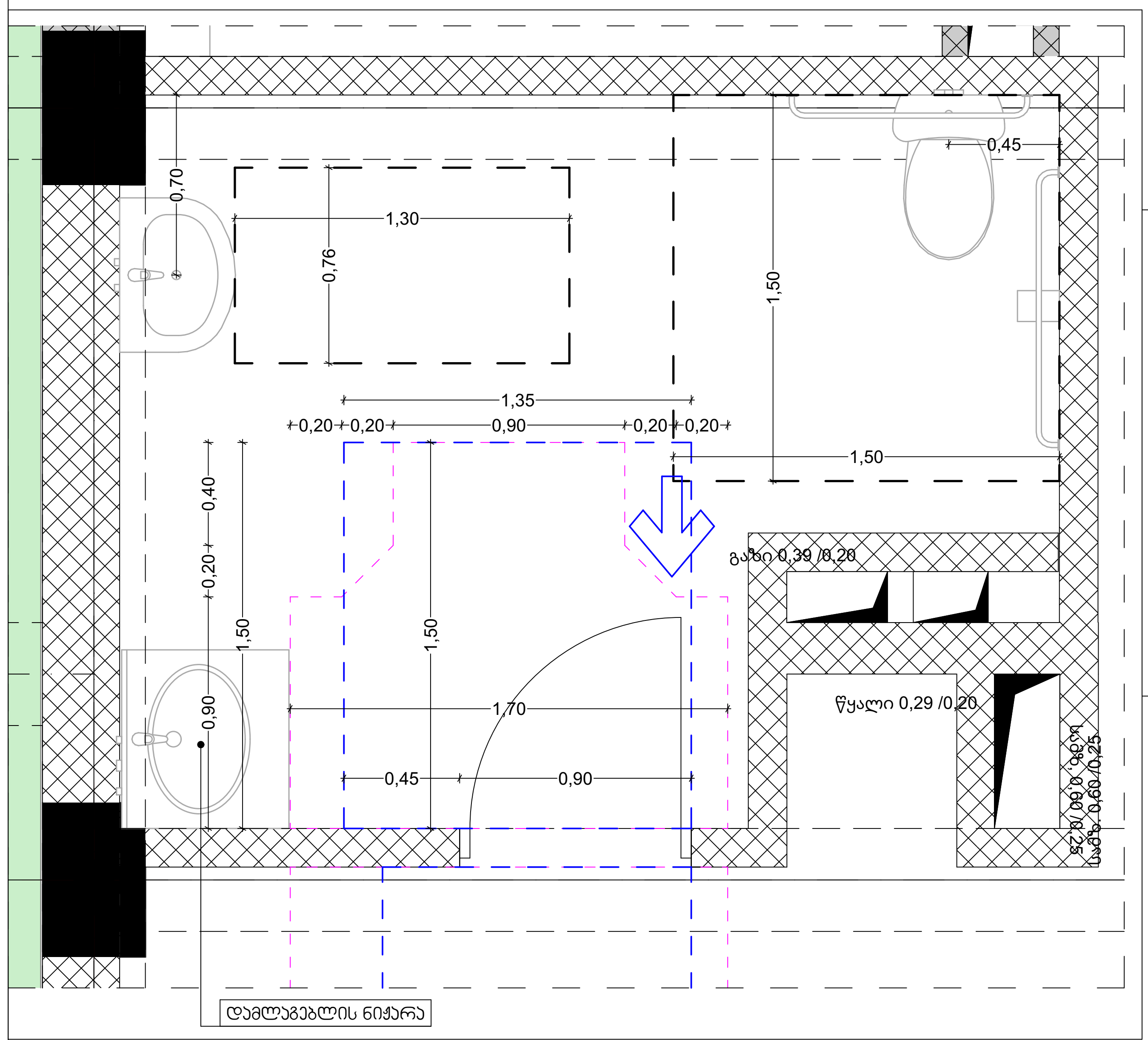

მისაწვდომი ტუალეტი საჯარო სივცეში

თავისუფალი სივრცე კართან მანევრირებისთვის ანქამიანი კარი წინიდან მისაწვდომი - მიწოლით გაღება

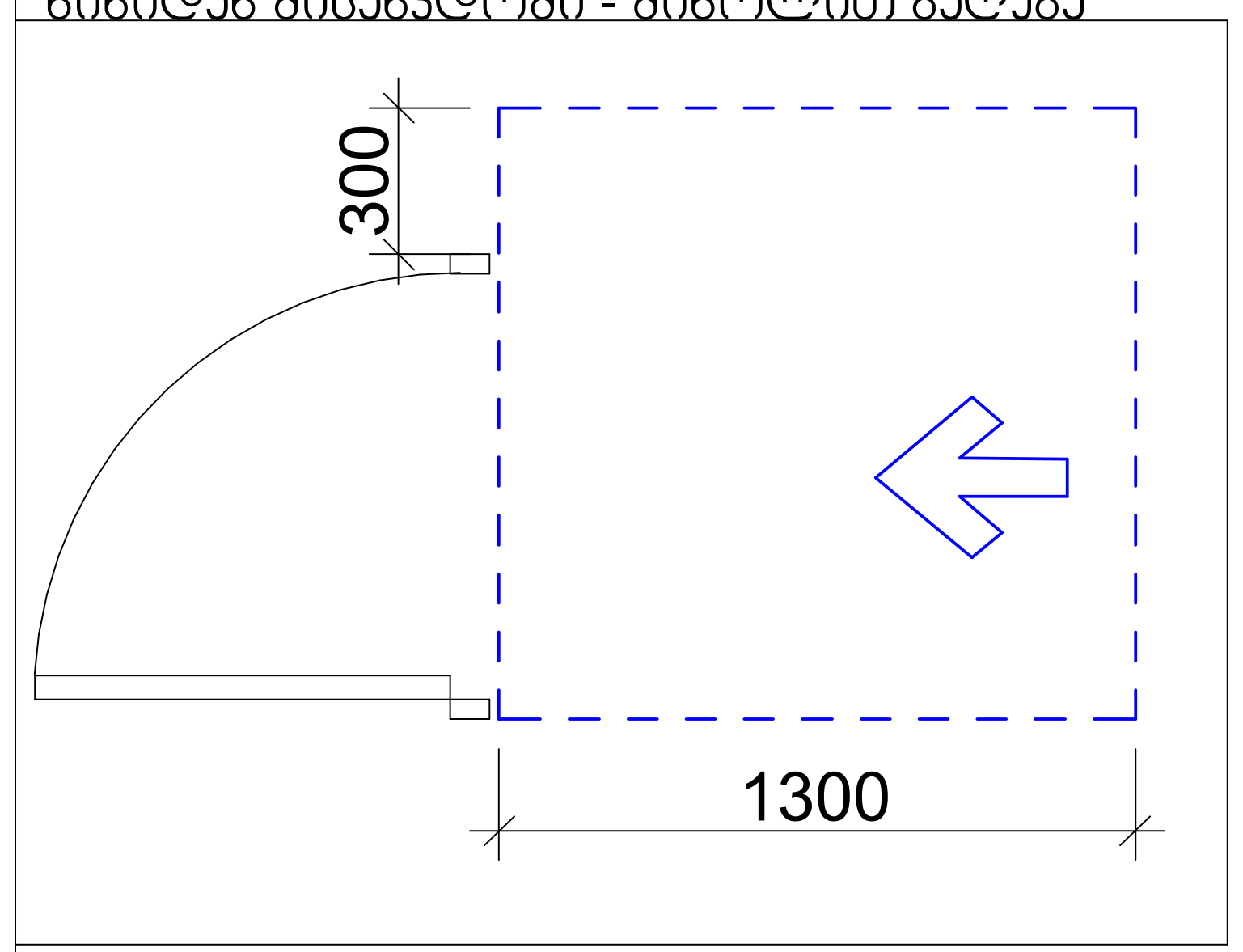

T ფორმის მოსატრიალებელი სივრცე ვარიანტი 1

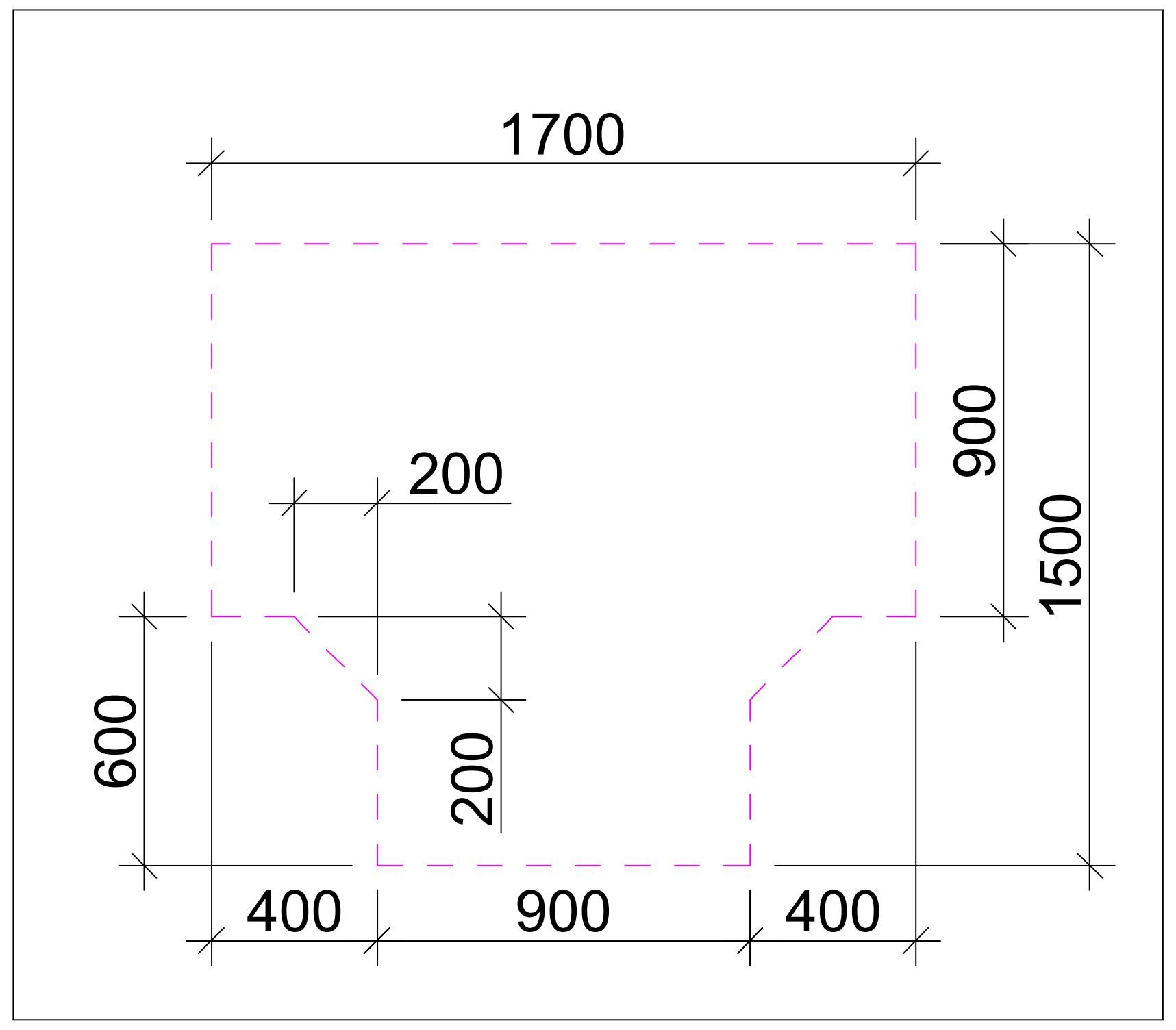

ტუალეტი (კომერციული 2)

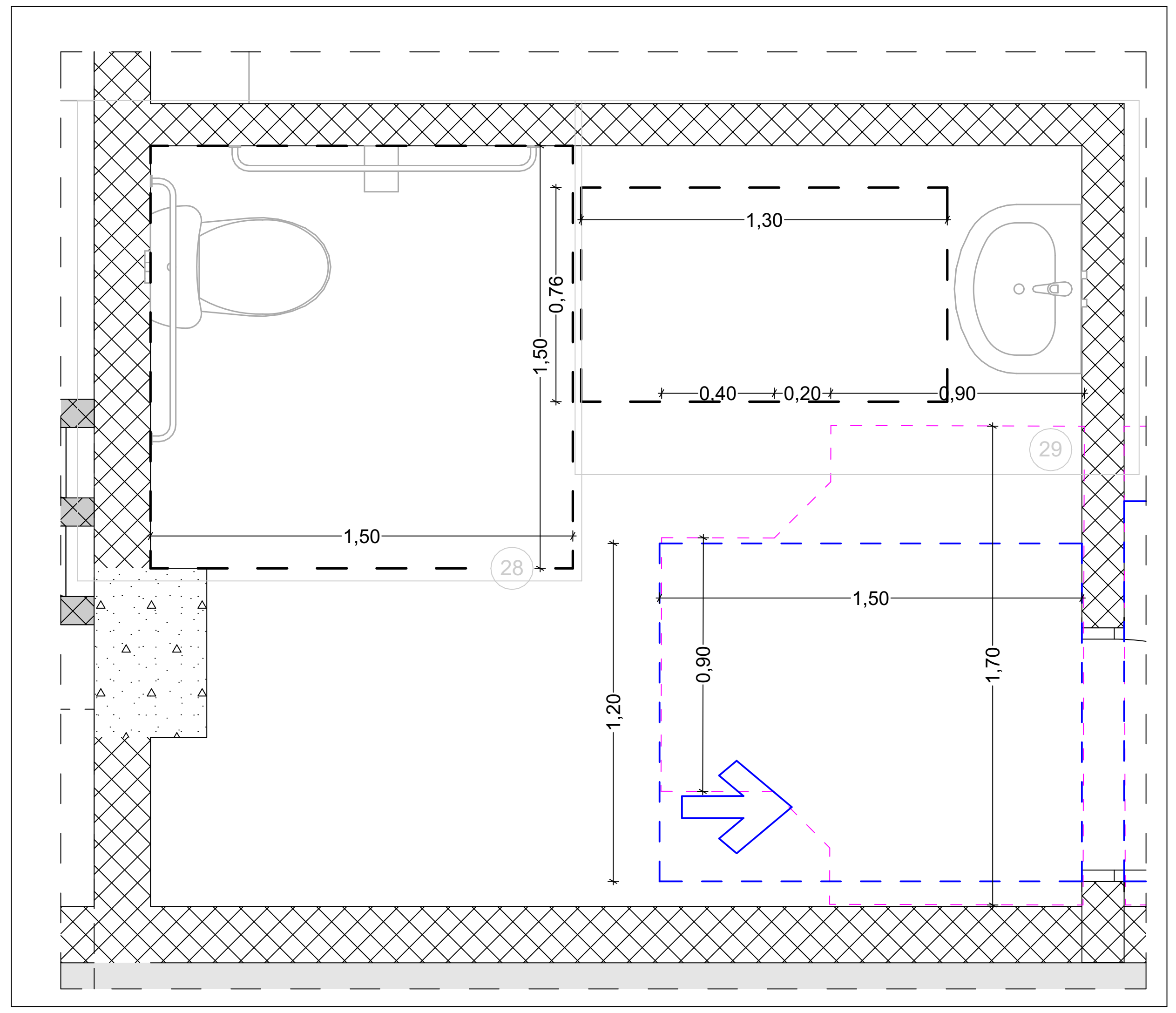

უნიტაზის და ხელმოსაჭიდი ძელების (საჭიროების შემხვევაში) მდებარეობა

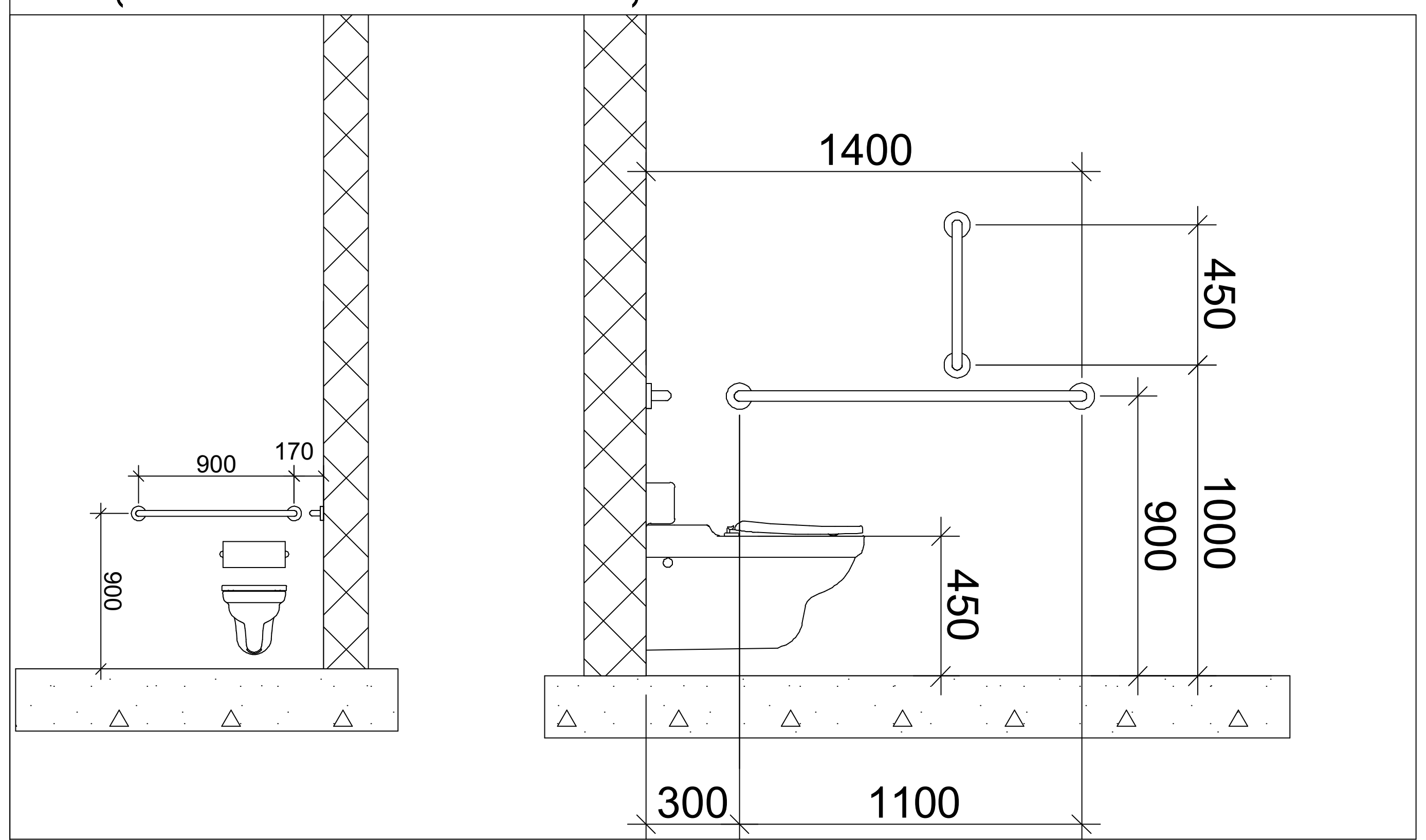

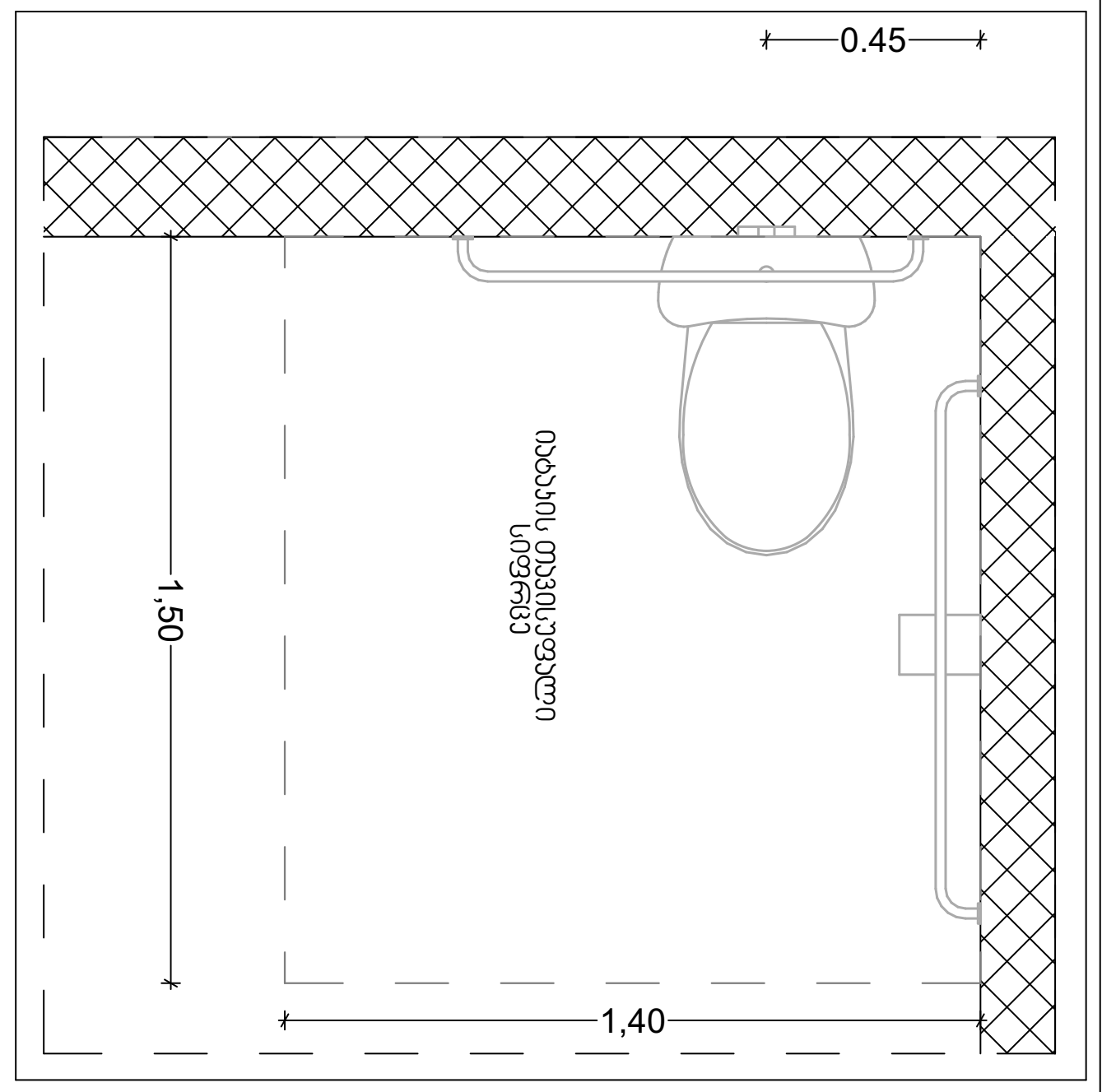

უნიტაზის და ხელმოსაჭიდი ძელების (საჭიროების შემხვევაში) მდებარეობა

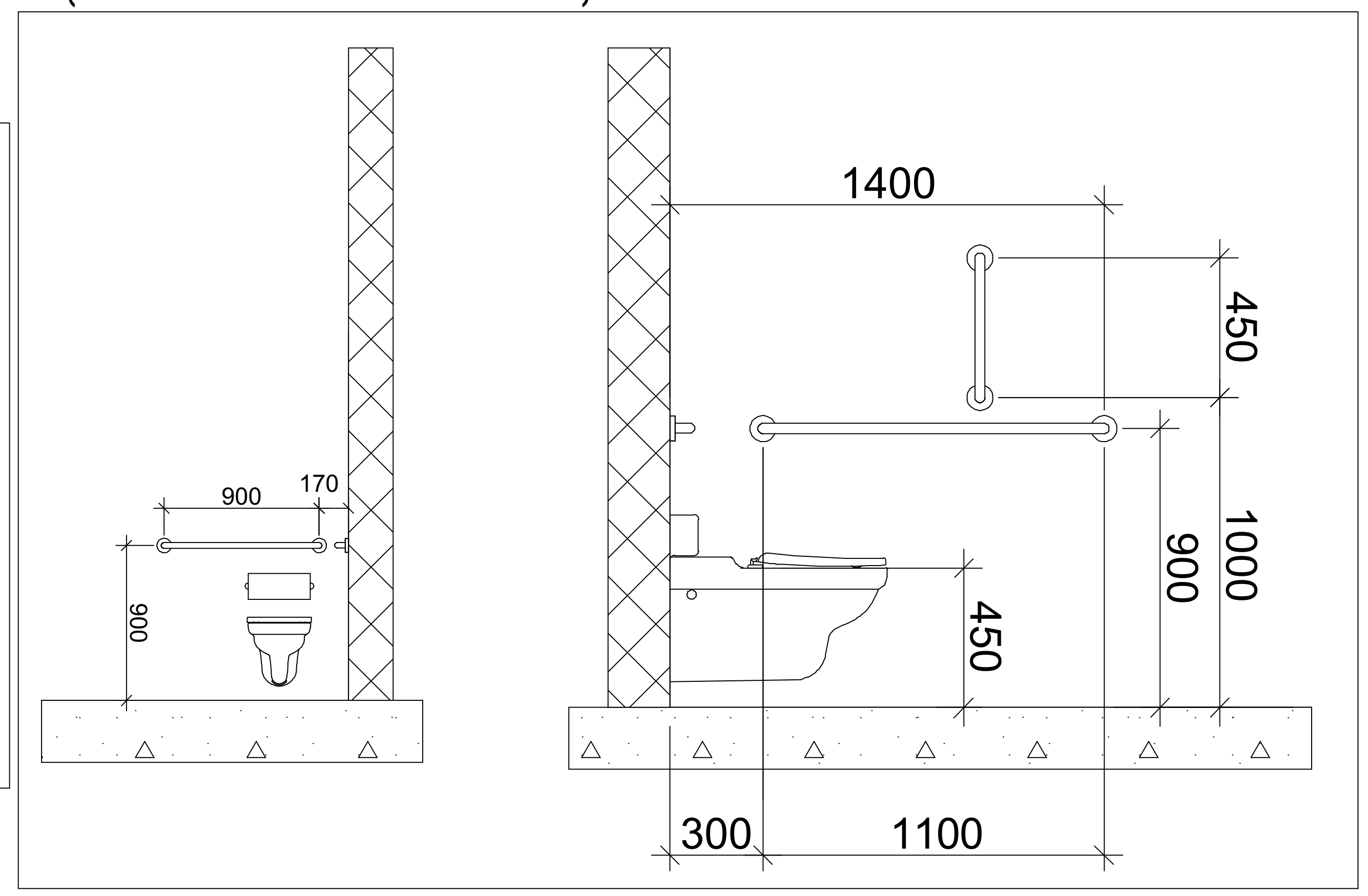

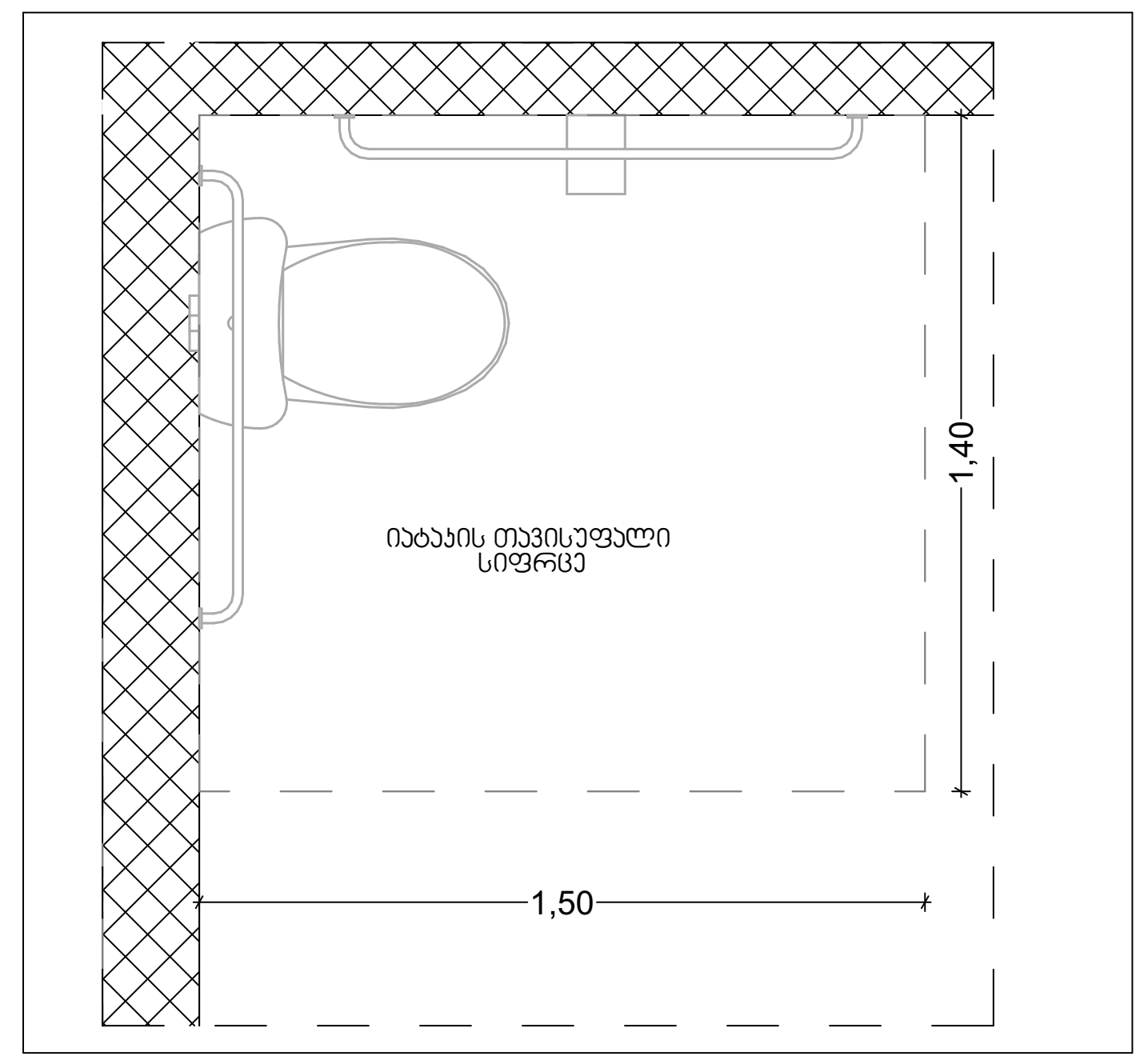

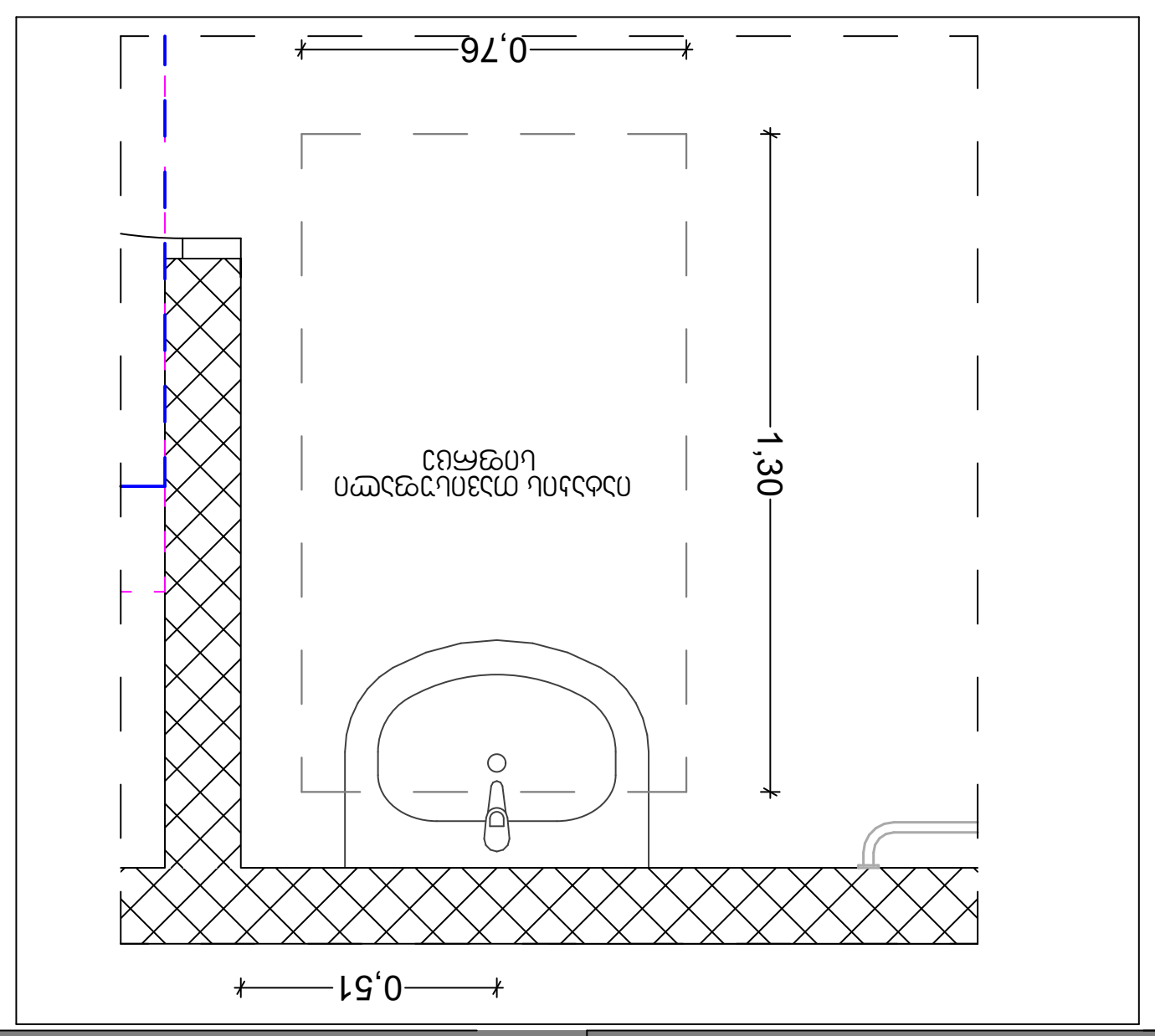

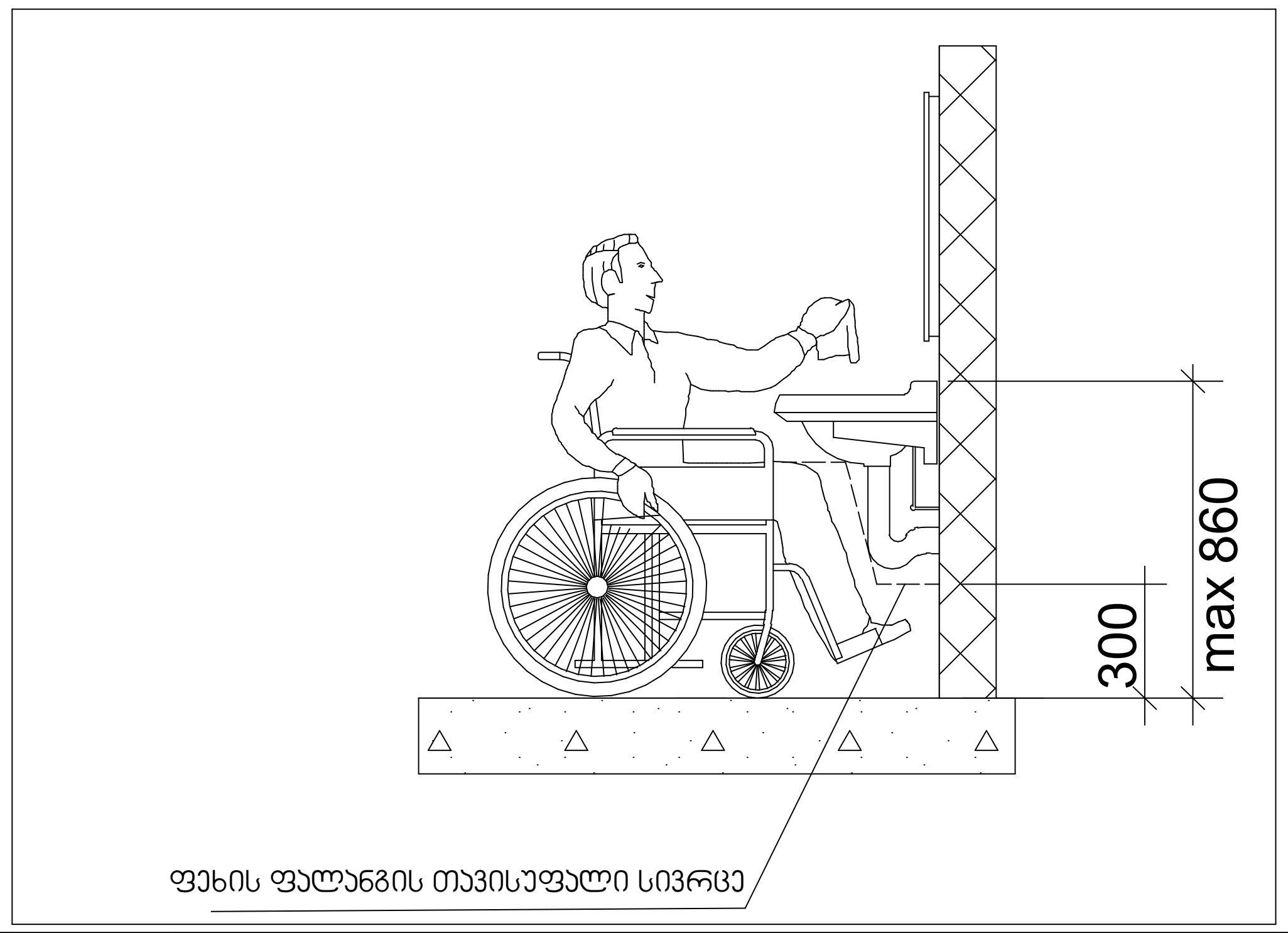

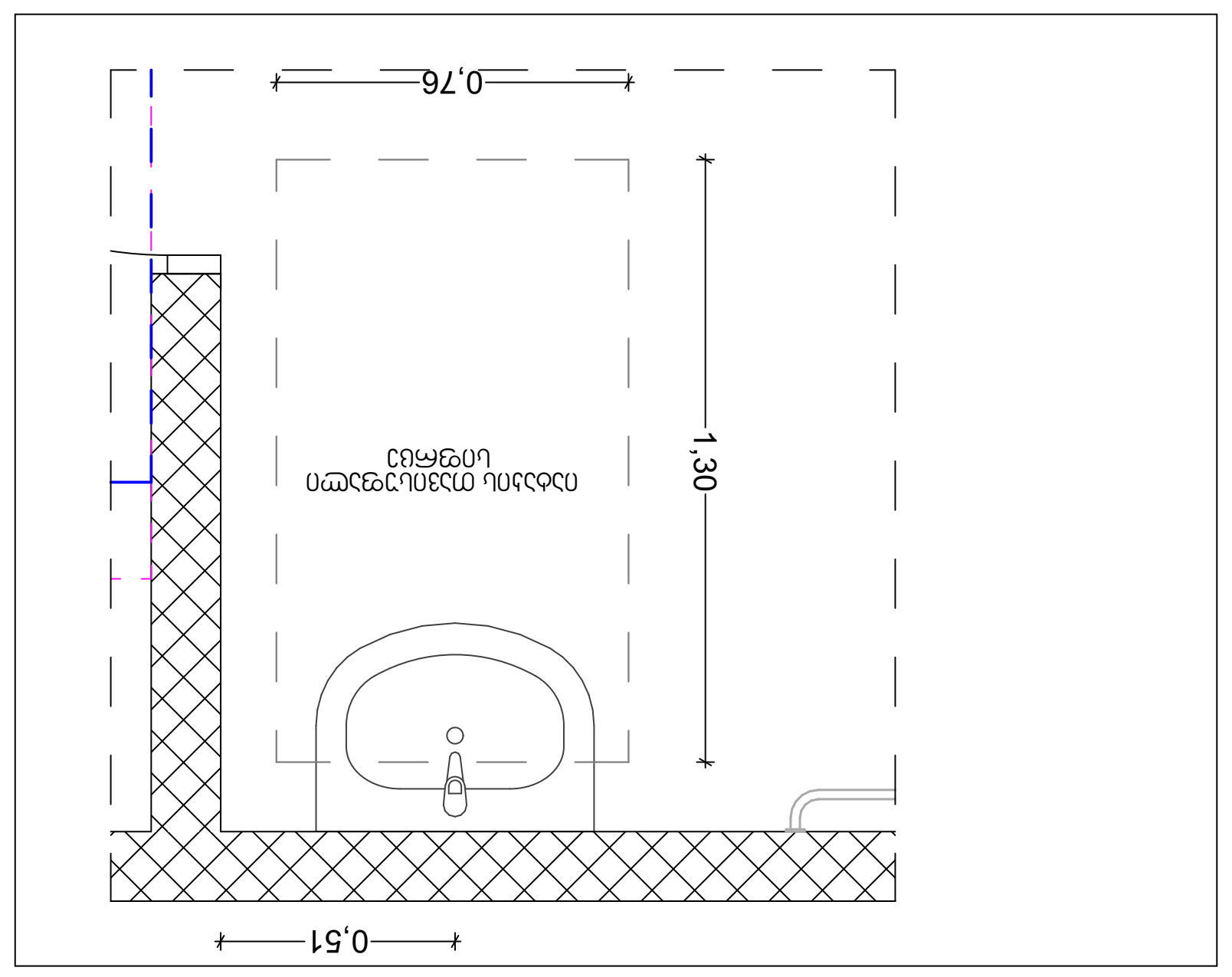

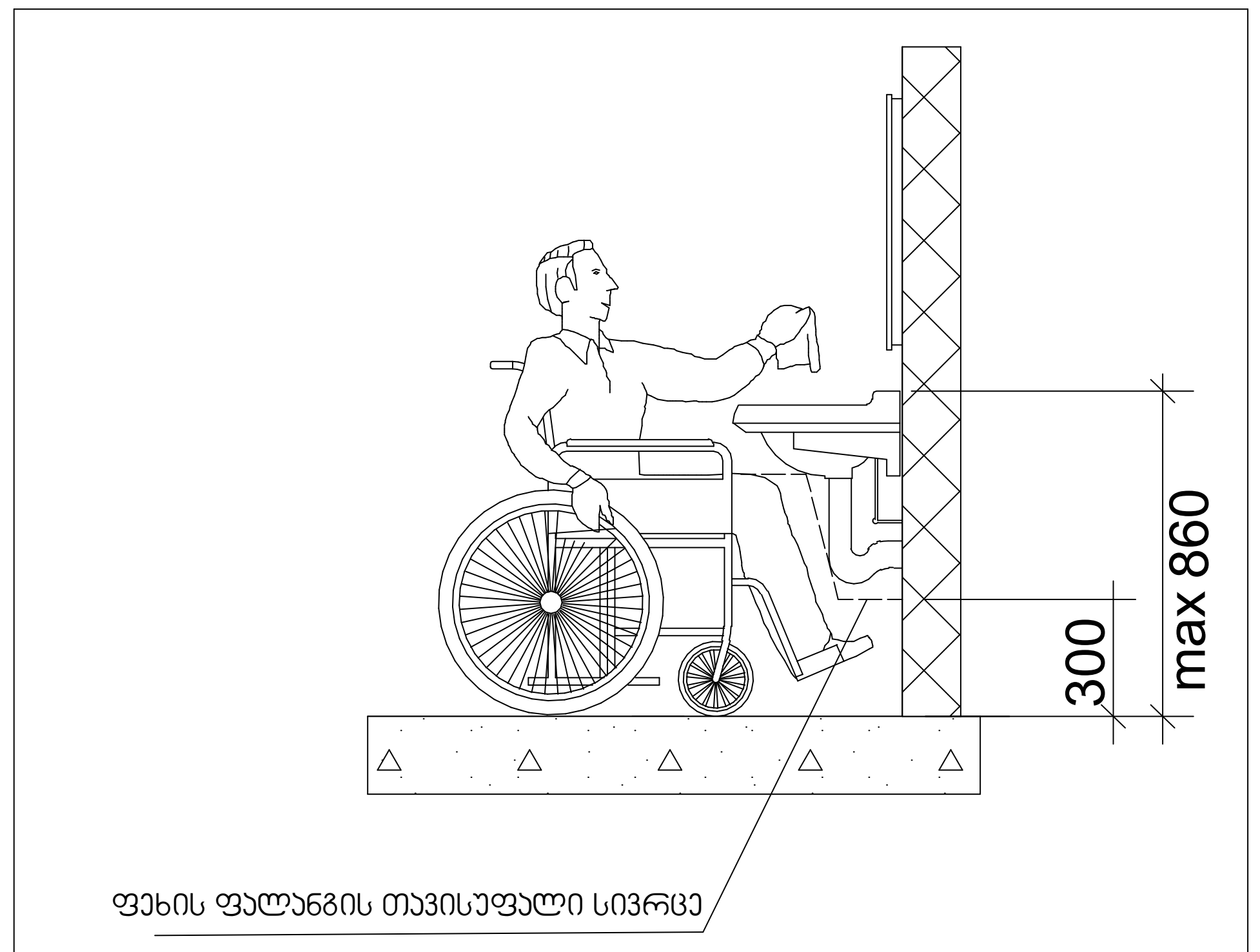

პროექტის დასახელება:	შემსრულებელი:	ფურცლის დასახელება:	პირობითი აღნიშვნები:	მისამართი:	დამკვეთი:
მრავალფუნქციური საცხოვრებელი სახლის მისაწვდომლობის პროექტი	AD PROJECT	კომერციული სივრცის ტუალეტები		ქ თბილისი,წულაძის ქუჩა №23 ს/კ 01.17.11.034.007	სსიპ საქართველოს საპატრიარქო

თანამდებობა	სახ/გვარი	ხელმოწერა	მასშტაბი:	ფურცლის №	თარიღი:
დირექტორი	მ. რევაზიშვილი		1:25	84	06/05/2025
მთ.არქიტექტორი	მ. რევაზიშვილი				
დაამუშავა	ი. ჯურღულია				
კონსტუქტორი	ნ. მუმლაძე				

ტუალეტი (კომერციული 3)

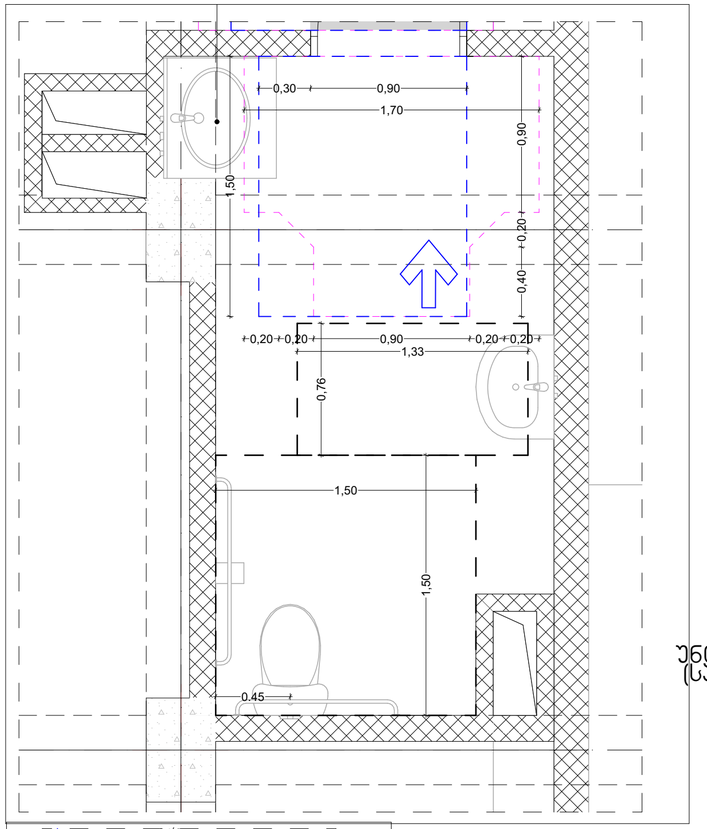

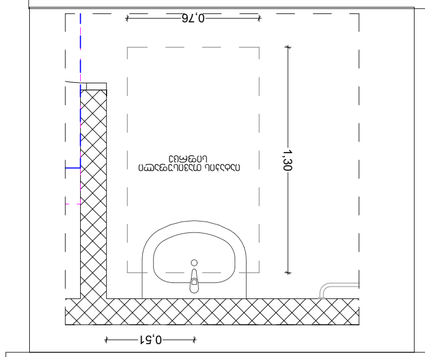

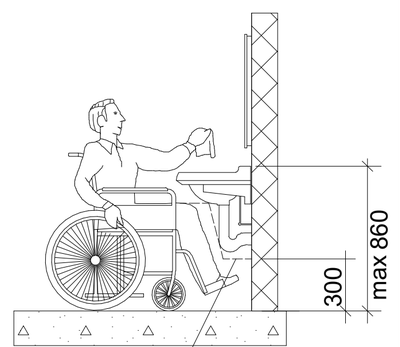

ფეხის ფალანგის თავისუფალი სივრცე

მისაწვდომი ტუალეტი სავაჭრო სივრცეში

თავისუფალი სივრცე კართან მანევრირებისთვის
ანჯამიანი კარი
წინიდან მისაწვდომი - მიწოლით გაღება

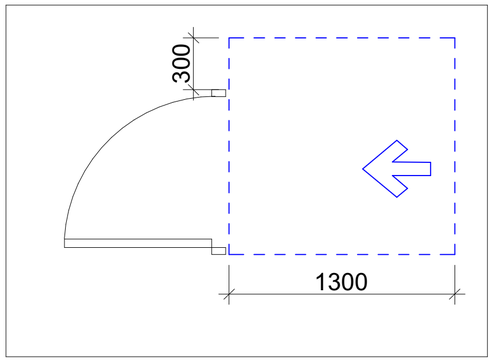

ტრორმის მოსატრიალებელი სივრცე
ვარიანტი 1

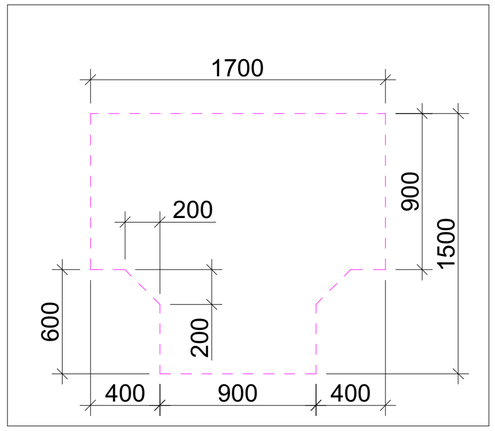

უნიტაზის და ხელმოსაჭიდი ქვლების
(საჭიროების შემხვევაში) მდებარეობა

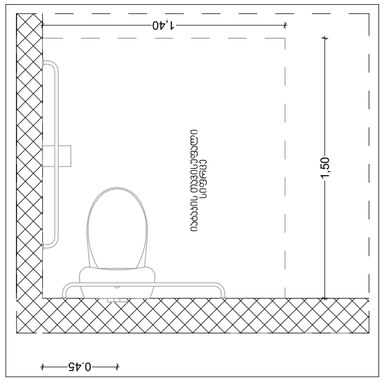

უნიტაზის და ხელმოსაჭიდი ქვლების
(საჭიროების შემხვევაში) მდებარეობა

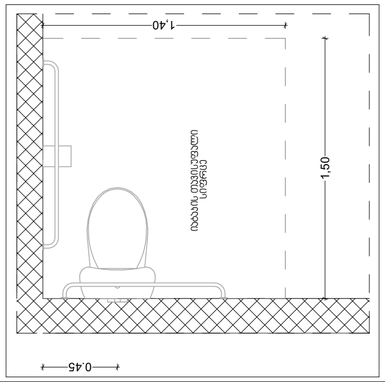

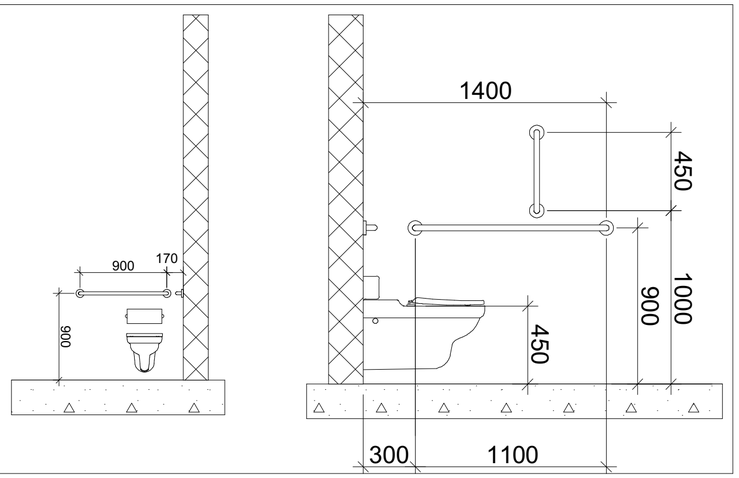

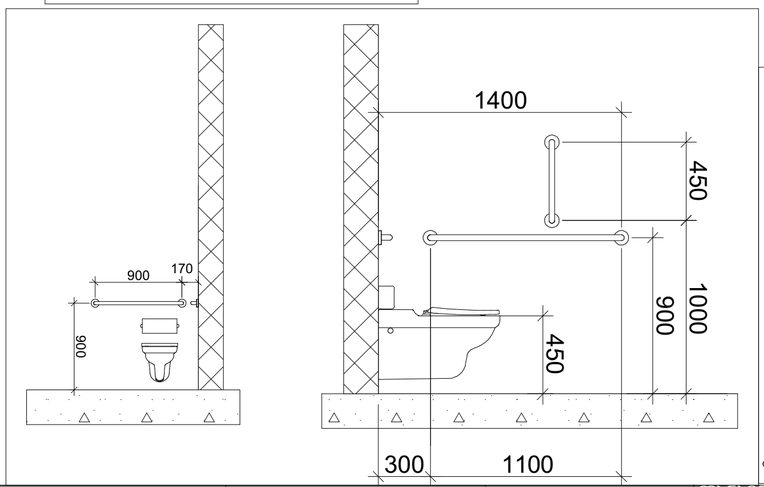

ტუალეტი (კომერციული4

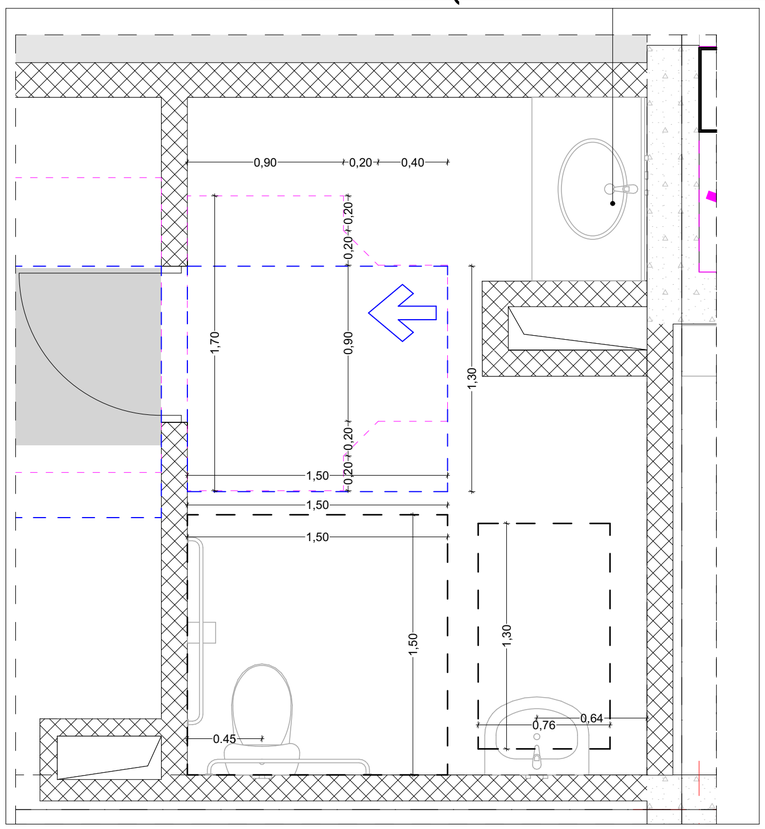

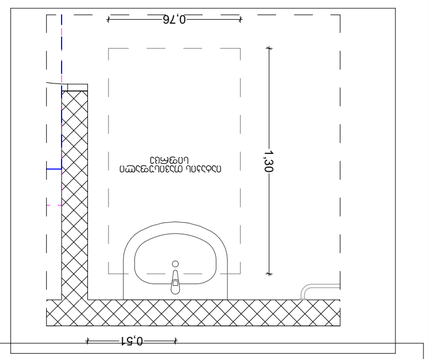

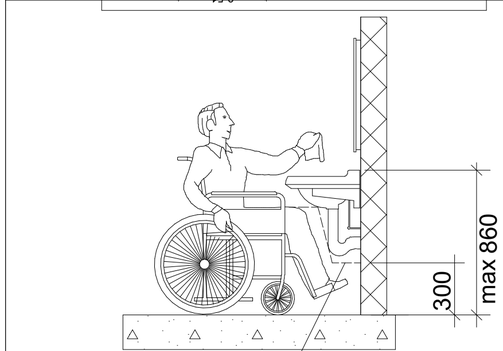

ფეხის ფალანგის თავისუფალი სივრცე

პროექტის დასახელება:	შემსრულებელი:	გვერდის დასახელება:	პირობითი აღნიშვნები:	მისამართი:	დამკვეთი:					
მრავალნიშნიანი საცხოვრებელი სახლის მისაწვდომლობის პროექტი	PROJECT არქ-დიზაინ პროექტი	კომერციული სივრცის ტუალეტები	კარის წინ თავისუფალი სივრცე	ქ თბილისი, წულაძის ქუჩა №23 ს/კ 01.17.11.034.007	სსიპ საქართველოს საპატრიარქო	თანამდებობა	სახ/გვარი	ხელმოწერა	მასშტაბი:	ფურცლის №	თარიღი:
						დირექტორი	მ. რევაზიშვილი		1:25	85	06/05/2025
						მთ.არქიტექტორი	მ. რევაზიშვილი				
						დამპროექტებელი	ი. ჯერულია				
						კონსტრუქტორი	ნ. მემლაქე				

მისაწვდომი ტუალეტი სავაჭრო სივცეში

ტუალეტი (კომერციული 5)

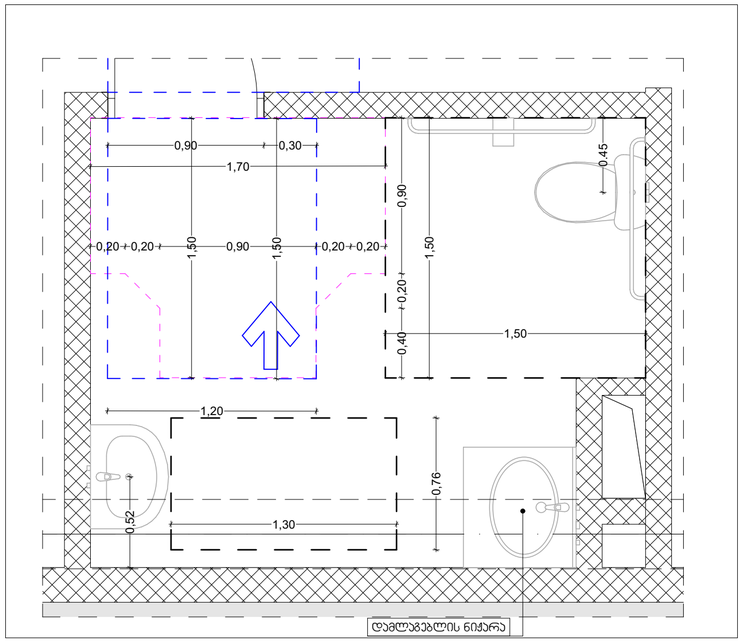

თავისუფალი სივრცე კართან მანევრირებისთვის
ანჯამიანი კარი
წინიდან მისაწვდომი - მიწოლით გაღება

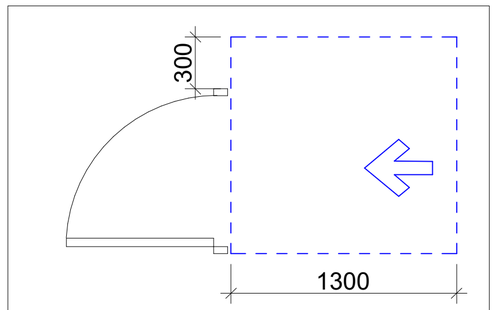

ფორმის მოსატრიალებელი სივრცე
ვარიანტი 1

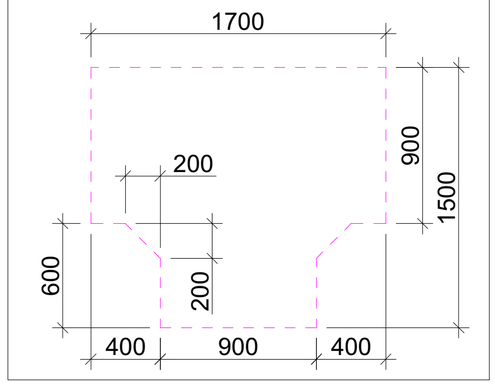

უნიტაზის და ხელმოსაჭიდი ქვლების (საჭიროების შემხვევაში) მდებარეობა

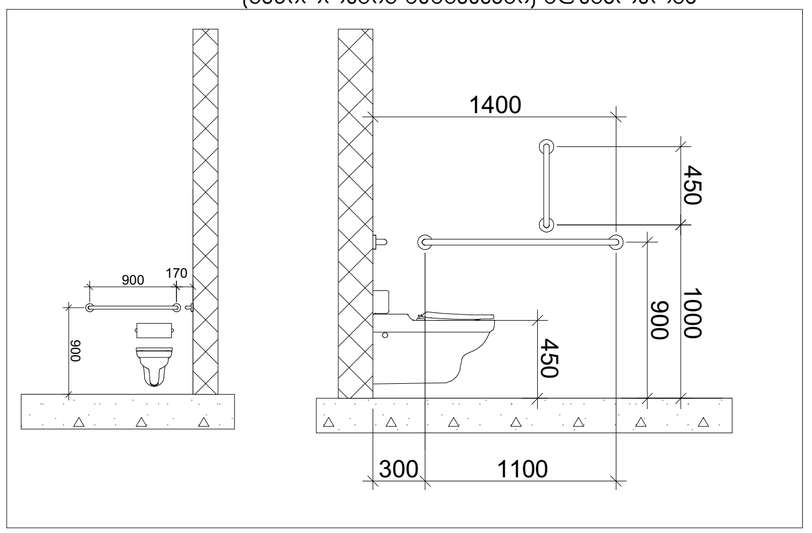

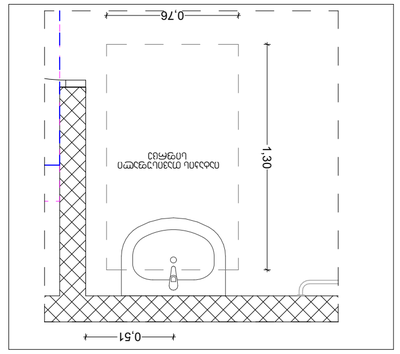

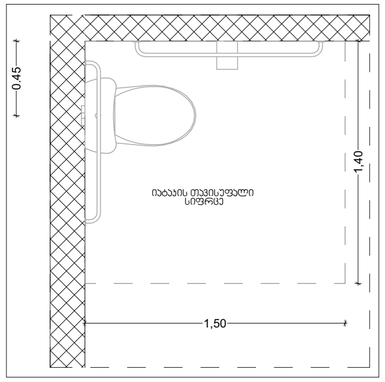

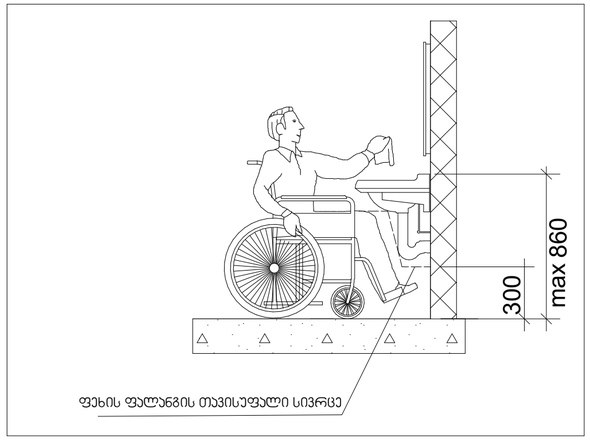

სალაროს დახლი

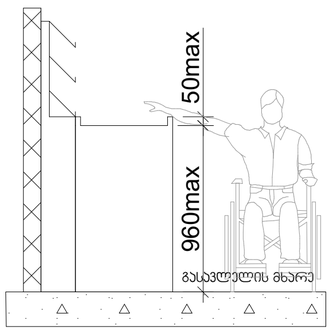

პროექტის დასახელება:	შემსრულებელი:	გვერდის დასახელება:	პირობითი აღნიშვნები:	მისამართი:	დამკვეთი:	თანამდებობა	სახ/გვარი	ხელმოწერა	მასშტაბი:	ფურცლის №	თარიღი:
მრავალნიშნიანი საცხოვრებელი სახლის მისაწვდომლობის პროექტი	PROJECT არქ-დიზაინ პროექტი	კომერციული სივრცის ტუალეტები და სალაროს დახლი		ქ თბილისი, წულაძის ქუჩა №23 ს/კ 01.17.11.034.007	სსიპ საქართველოს საპატრიარქო	დირექტორი მთ.არქიტექტორი დაამუშავა პროექტორი	ბ. რევაზიშვილი ბ. რევაზიშვილი ი. ჯარღულია ნ. მემლაძე		1:25	86	06/05/2025

ორმხრივი კავშირის გამოყენების წესები,
ნიშანი უნდა გაიკრას თავშესაფრის ფართობებთან

გზა-კიბის ამოსაცნობის ნიშანი,
გზა-კიბის საზღვრებში,
დერეფანში გამავალი კარის მოპირდაპირედ მომიჯნავედ

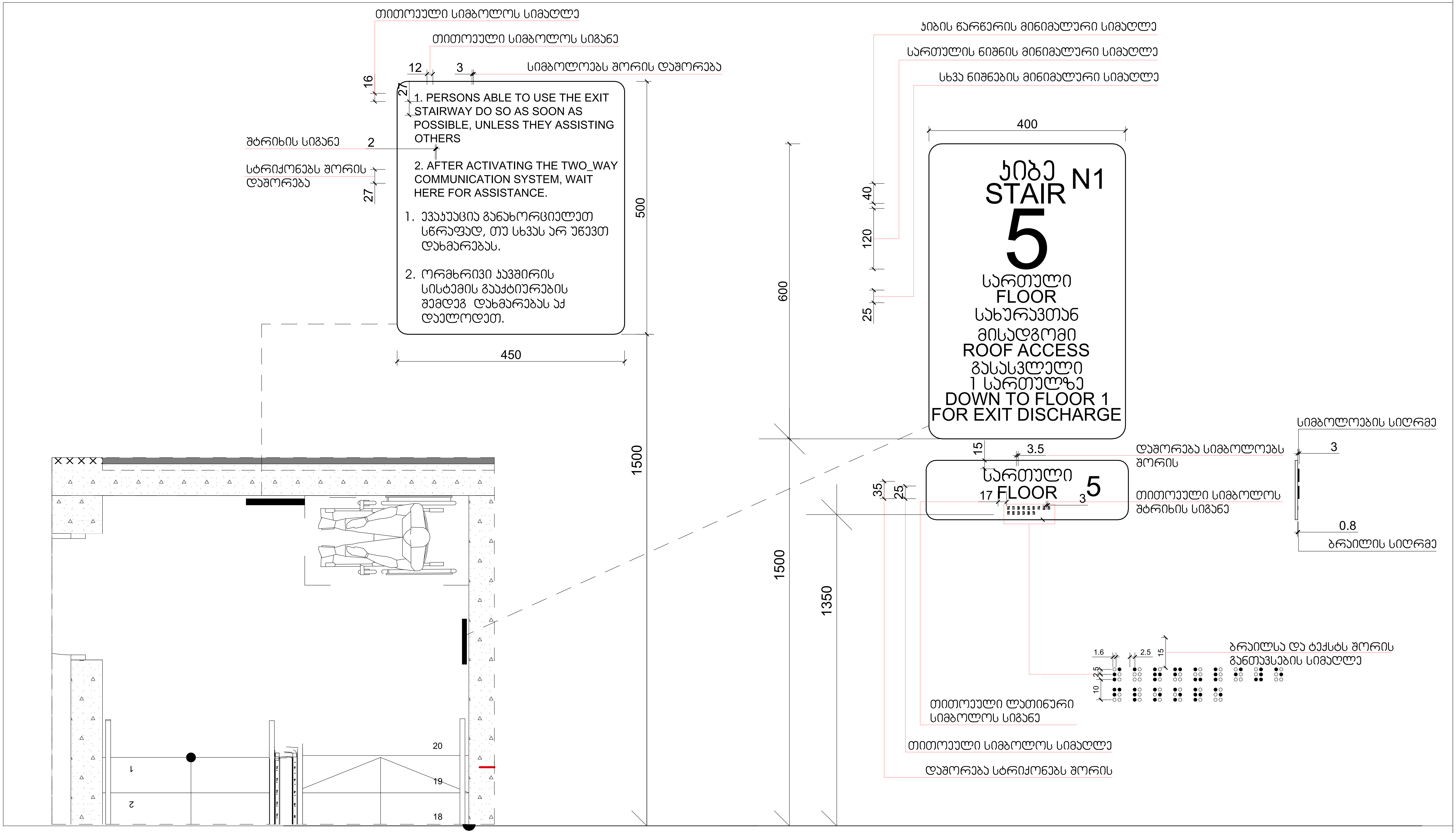

პროექტის დასახელება:	შემსრულებელი:	ფურცლის დასახელება:	პირობითი აღნიშვნები:	მისამართი:	დამკვეთი:	თანამდებობა	სახ/გვარი	ხელმოწერა	მასშტაბი:	ფურცელი №:	თარიღი:
მრავალბინიანი საცხოვრებელი სახლის მისაწვდომლობის პროექტი	AD PROJECT არქ-დიზაინ პროექტი	დეტალები		ქ. თბილისი, წულაძის ქუჩა №23 ს/კ 01.17.11.034.007	სსიპ საქართველოს საპატრიარქო	დირექტორი	მ. რევაზიშვილი		1:5, 1:20	87	06/05/2025
						მთ.არქიტექტორი	მ. რევაზიშვილი				
						დაამუშავა	ი. ჯურღულია				
						კონსტრუქტორი	ნ. მუმლაძე				

ნიშანი პიქტოგრამიბით, ამობურცული ნიშნებით და ბრაილით განთავსდება მისაწვდომ ტუალეტებთან კარის მომიჯნავედ

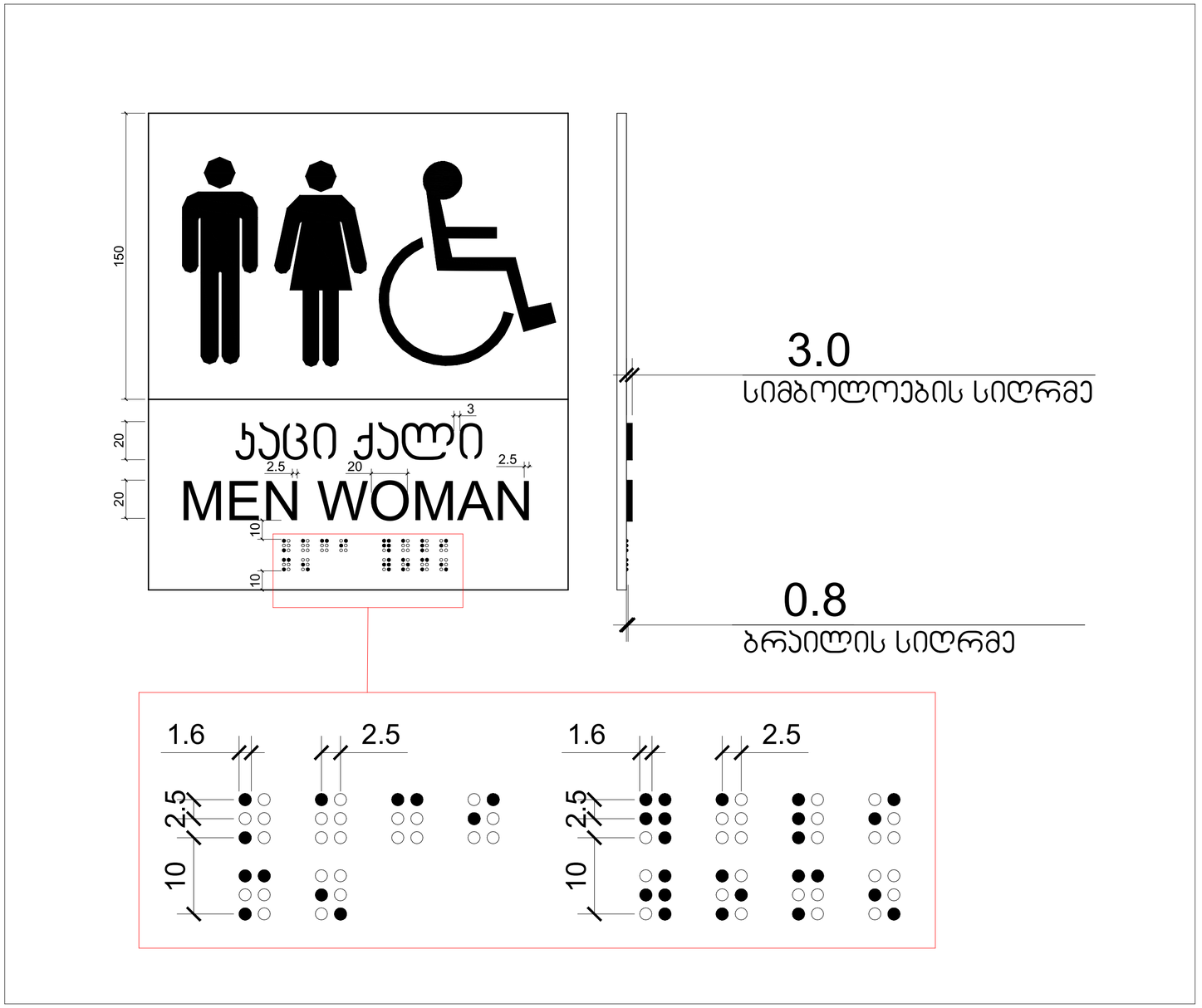

პროექტის დასახელება:	შემსრულებელი:	გვერდის დასახელება:	პირობითი აღნიშვნები:	მისამართი:	დამკვეთი:	თანამდებობა	სახ/გვარი	ხელმოწერა	მასშტაბი:	ფურცლის №	თარიღი:
მრავალნიშნიანი საცხოვრებელი სახლის მისაწვდომლობის პროექტი	PROJECT არქ-დიზაინ პროექტი	დეტალები	კარის წინ თავისუფალი სივრცე	ქ თბილისი, წულაძის ქუჩა №23 ს/კ 01.17.11.034.007	სსიპ საქართველოს საპატრიარქო	დირექტორი	მ. რევაზიშვილი		1:2	88	06/05/2025
						მთ.არქიტექტორი	მ. რევაზიშვილი				
						დამკვეთი	ი. ჯერულია				
						კონსტრუქტორი	ნ. მემლაძე				

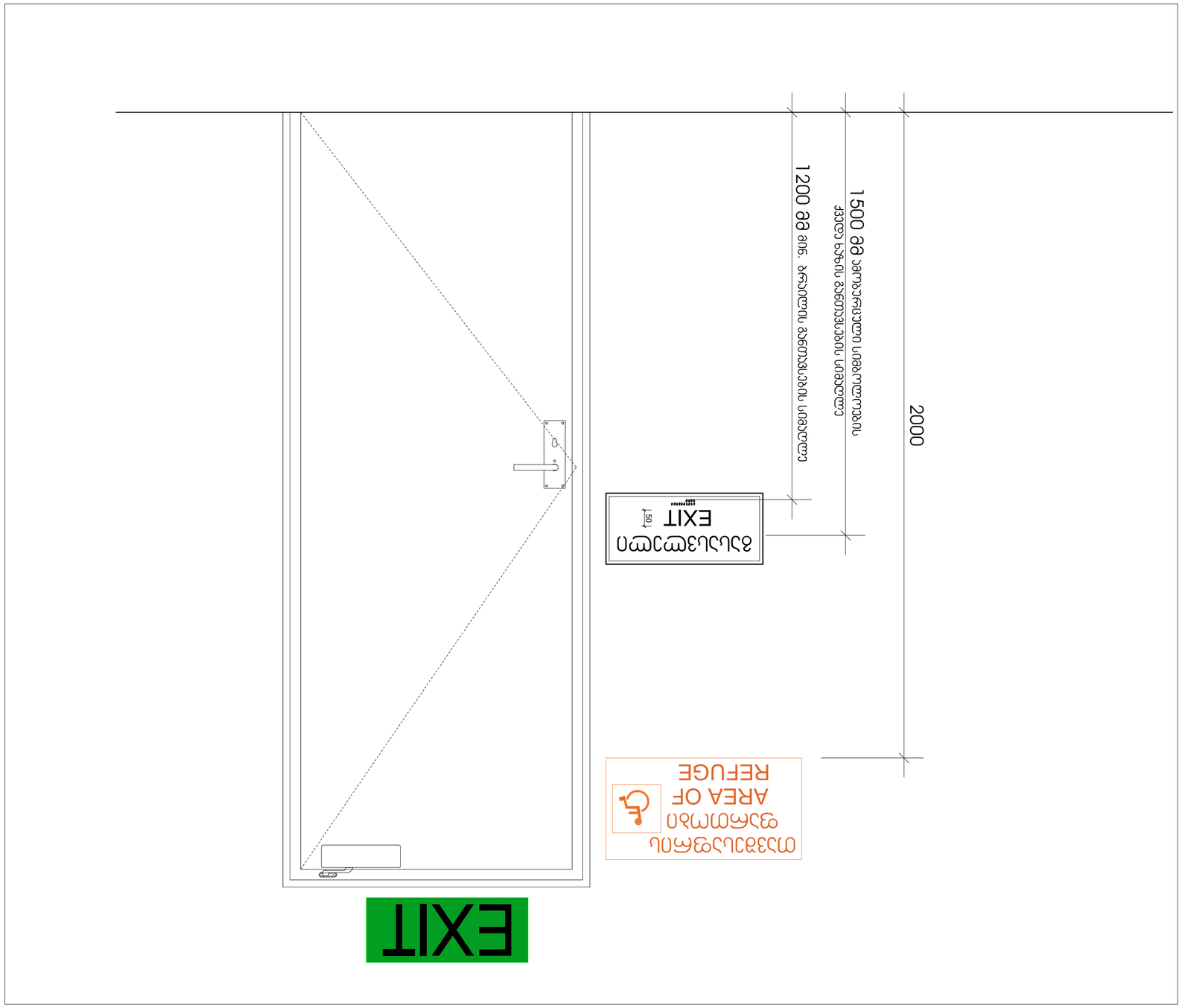

პროექტის დასახელება:							
ვანკოს მუნიციპალიტეტის სოფ. ნაბაღლების ტერიტორიაზე მიწის ნაკვეთზე ინდივიდუალური საცხოვრებელი სახლის მშენებლობის პროექტი							
მშენებლობის ადგილი:							
PROJECT							
ნახაზის დასახელება:							
ევაკუაციის გეგმა							
პროექტის ეტაპი:							
ესკიზური პროექტი							
პროექტის ავტორი:							
ა(ა)იპ არქიტექტორთა ასოციაცია „ინოვაცია“							
ავტორის ხელმოწერა:							
ნახაზის ნომერი:							
ა-01							
ნახაზის დასახელება:							
ევაკუაციის გეგმა							
ნახაზის მასშტაბი:							
1:10							
ფურცლის N:							
89							
თარიღი:							
06/05/2025							
დამკვეთი:							
ფიზიკური პირი							
ხელმძღვანელი:							
ნ. ჭანტურია							
პროექტირებაზე პასუხისმგებელი პირი:							
ნ. ჭანტურია							
ტექნიკური ზედამხედველი:							
ნ. ჭანტურია							
ავტორი:							
ნ. ჭანტურია							
ცვლილების N	აღწერა	თარიღი					
1	ესკიზური პროექტი	06/05/2025					

გასასვლელის განათებული ნიშანი

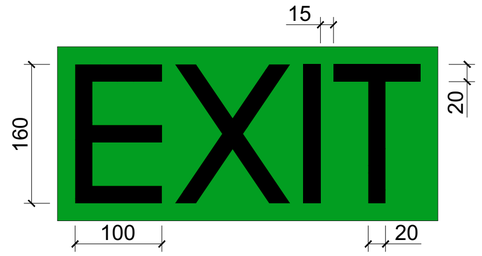

განათებული ნიშანი თავშესაფრის ფართობთან მიმავალ ჯართან

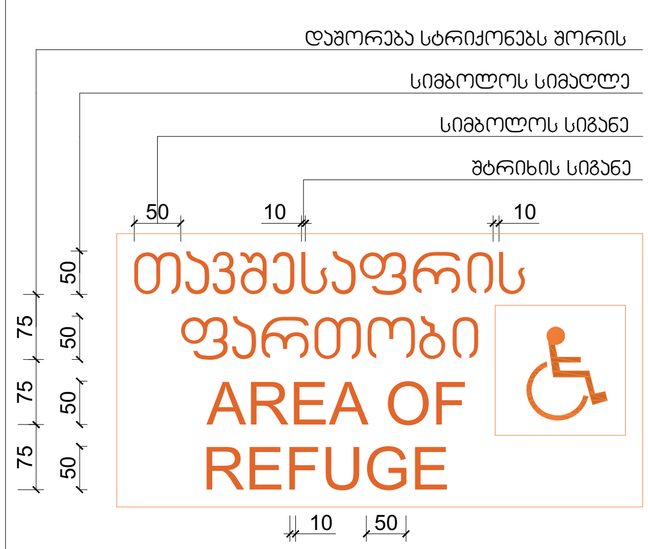

ნიშანი ამობურცული სიმბოლოებით და ბრაილით გზა-ჯიბის შესასვლელთან და გარეთ გამავალ ყველა ჯართან

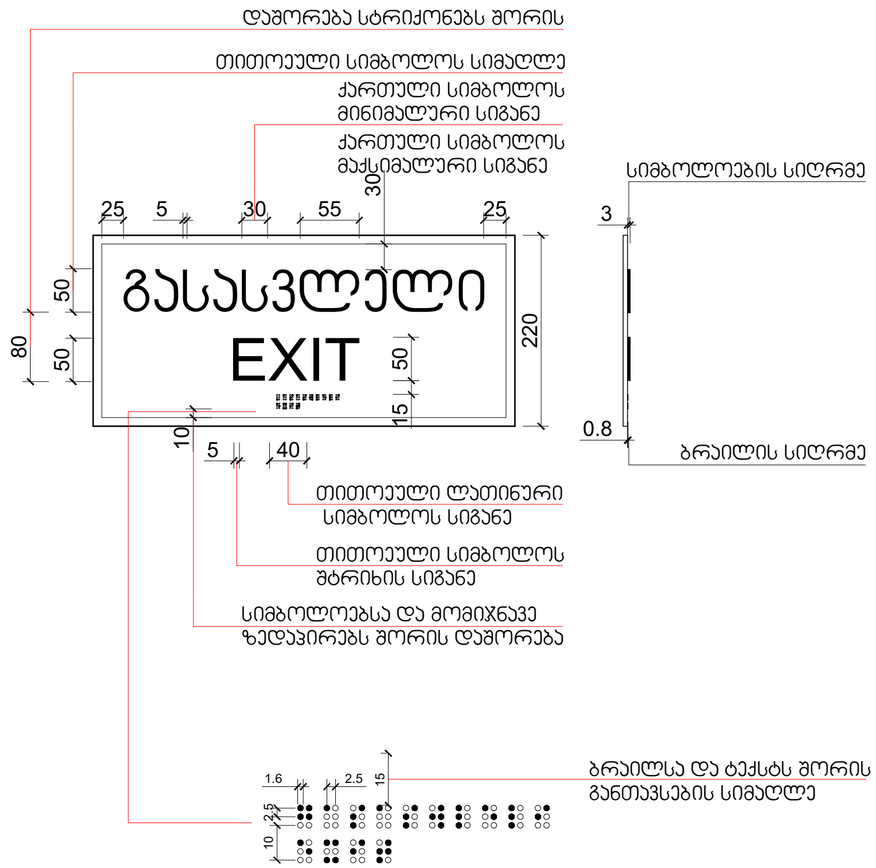

პროექტის დასახელება:	შემსრულებელი:	გვერდის დასახელება:	პირობითი აღნიშვნები:	მისამართი:	დამკვეთი:				მასშტაბი:	ფურცლის №:	თარიღი:
მრავალნიშნიანი საცხოვრებელი სახლის მისაწვდომლობის პროექტი	PROJECT არქ-დიზაინ პროექტი	დეტალები	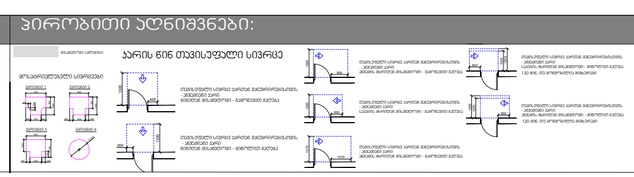	ქ თბილისი, წულაძის ქუჩა №23 ს/კ 01.17.11.034.007	სსიპ საქართველოს საპატრიარქო	დირექტორი	მ. რევაზიშვილი		1:5	90	06/05/2025
						მთ.არქიტექტორი	მ. რევაზიშვილი				
						დამპროექტებელი	ი. ჯორჯოლიანი				
						კონსტრუქტორი	ნ. მემნონაძე				

სასწრაფო სამედიცინო დახმარების საერთაშორისო სიმბოლო
(სიცოცხლის ვარსკვლავი) განთავსდება ლიფტის ჩარჩოს ორივე მხარეს

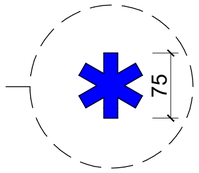

ნიშანი განთავსდება ლიფტის გამოსაძახებელ ღილაკთან



პროექტის დასახელება:	შემსრულებელი:	გვერდის დასახელება:	პირობითი აღნიშვნები:	მისამართი:	დამკვეთი:			ხელმოწერა	მასშტაბი:	ფურცლის №	თარიღი:
მრავალნიშნიანი საცხოვრებელი სახლის მისაწვდომლობის პროექტი	PROJECT არქ-დიზაინ პროექტი	დეტალები	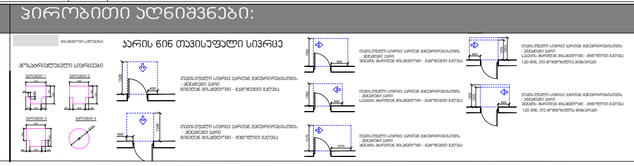	ქ თბილისი,წულაძის ქუჩა №23 ს/კ 01.17.11.034.007	სსიპ საქართველოს საპატრიარქო	დირექტორი	მ. რევაზიშვილი		1:5	91	06/05/2025
						მთ.არქიტექტორი	მ. რევაზიშვილი				
						დაკმაყოფილა	ი. ჯორჯოლიანი				
						კონსტრუქტორი	ნ. მემლაძე				

שם הפרויקט:	בניית מבנה חדש לבית הספר אופקים						
כתובת הפרויקט:	רחוב הרצל 15, אופקים						
שם המבצע:	חברת בניין ופיתוח בע"מ						
כתובת המבצע:	רחוב הברזל 8, אופקים						
מהנדס הפרויקט:	ישראל כהן						
מתכנן:	משרד אדריכלות ועיצוב בע"מ						
יועץ:	מכון התקנים הישראלי						
מספר תכנית:	01.17.11.034.007						
מהדורה:	ג						
קנה מידה:	1:5						
גיליון מס':	92						
תאריך:	06/05/2025						

