ჭრილი 1 - 1

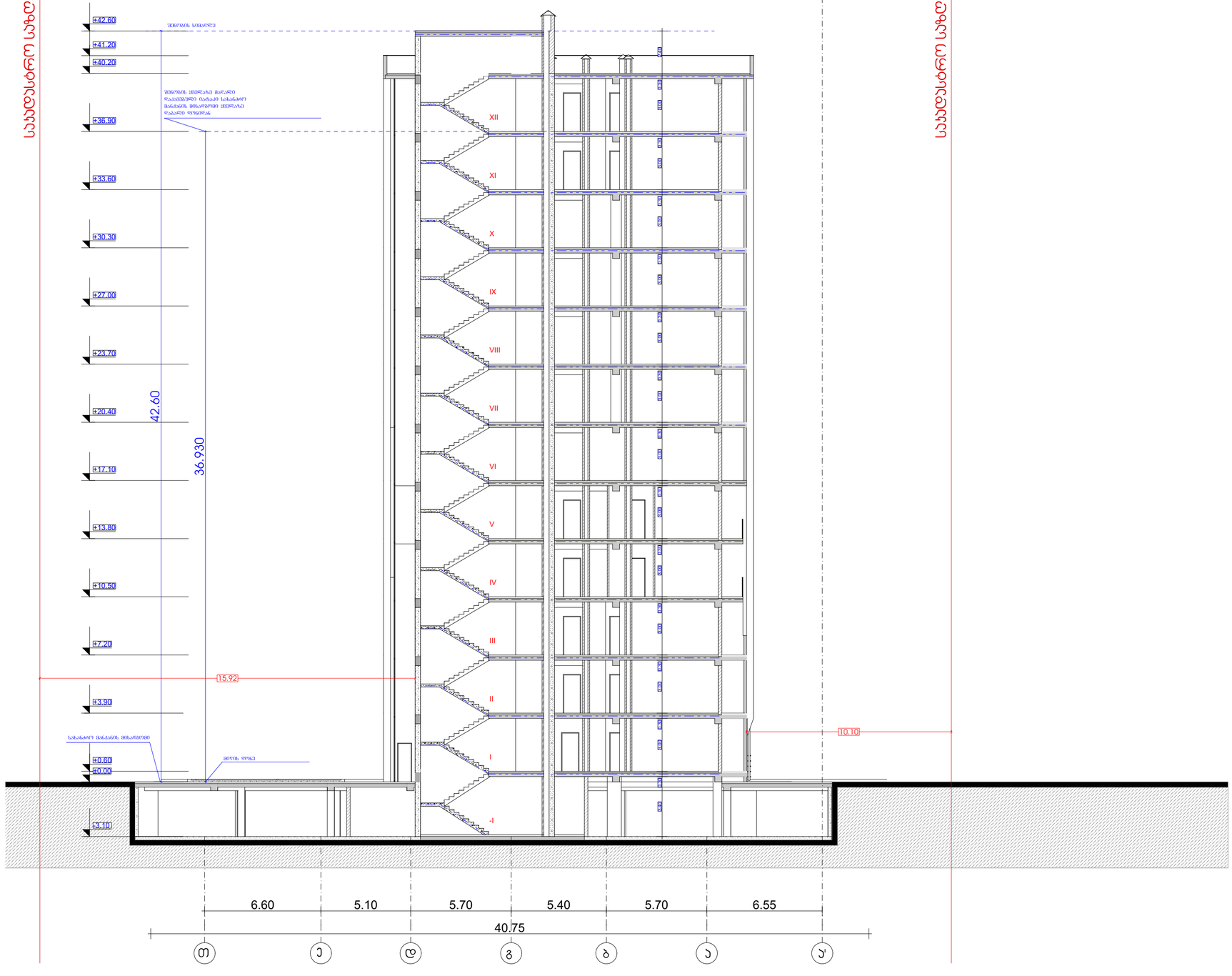

მრავალბინიანი საცხოვრებელი სახლი

ექსპლიკაცია

გამოყენებული პირობითი აღნიშვნები	
	საპროექტო საზღვარი
-3.30	ნიშნული გეგმაზე
1	ჭრილის ხაზი
	ეტლის ცენტრმდებარობის ხარისხი 1 საათი
	ეტლის ცენტრმდებარობის ხარისხი 2 საათი
	გასასვლელამდე საშუალი მანძილი
	მისაბრძანი სალაბეზე
+3.900 / +3.800	ნიშნული ჭრილზე, ფასადზე
	გაკლეივებული ბეტონის სარეკომენდაციო ღებინებები 2 სთ-იანი ხანძარმდებარობით (სვეტი, კედელი, დიაფრაგმა, გადახურვის ფილა)
	ბეტონის ბლოკის 200 იანი კედელი
	ბეტონის ბლოკის 100 იანი კედელი
	შახტის აღმნიშვნელი
1	ღერძის ხაზი
L=11.8 m 10%	პანდუსის ქანობის მაჩვენებელი
	საფეხურო დაკავებულობა (ს3)
	საცხოვრებელი დაკავებულობა (ს3-2)
	სასაწყობო დაკავებულობა (ს6-2)
	ჭარბოსახვითი ხაზი

ნახაზის დასახელება

ჭრილი 1-1

დამკვეთი

შპს "საქართველო-ისრაელის ბიზნეს ჯგუფი"

პროექტი:

მრავალბინიანი საცხოვრებელი სახლი
ქ. თბილისი, მუხიანის საცხოვრებელი რაიონის მიმდებარედ

SEAL:	მთავარი:	ხელმძღვანელი:	
	პ. ალმაზიშვილი		
	თარიღი:	25.01.2024	
	მასშტაბი:	SHEET NO:	
ნახაზის ნომ:	ფორმატი: A2	რევიზია:	სპეციალობა: ს.პ

ჭრილი 2 - 2

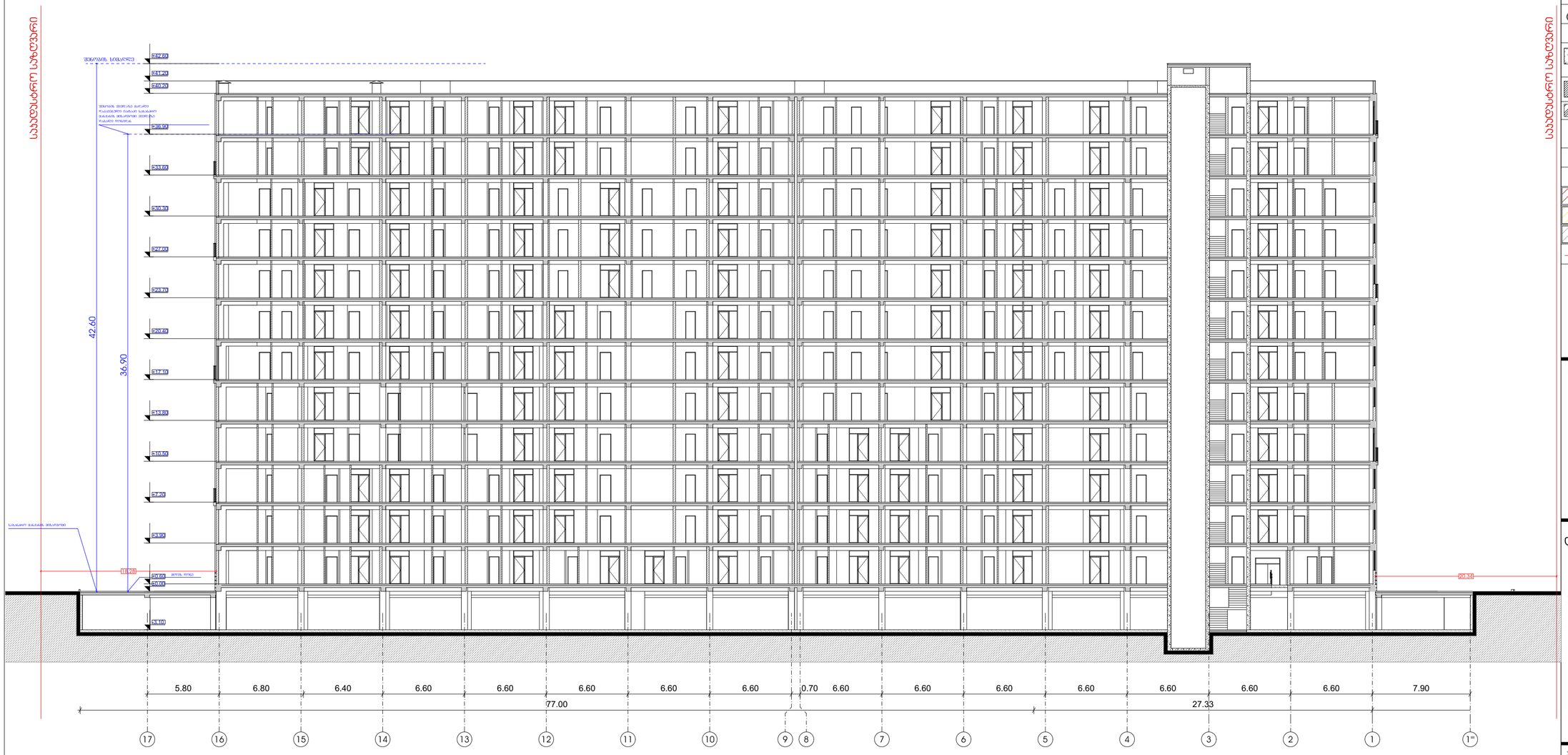

საბაზისო სიმაღლე

საბაზისო სიმაღლე

მრავალბინიანი საცხოვრებელი სახლი

ექსპლიკაცია

გამოყენებული პიროგამით აღნიშვნები	
	საკადასტრო საზღვარი
-3.30	ნიშნული გეგმაზე
1	ჭრილის ხაზი
	პანდუსის ცვლილებადობის ხარისხი 1 საათი
	პანდუსის ცვლილებადობის ხარისხი 2 საათი
	გასასვლელამდე საშუალი მანძილი
	მისაბმდომი სალაგმე
+3.900 +3.800	ნიშნული ჭრილზე, ფასადზე
	გაძლიერებული ბეტონის სარკმებიანული ქვეძირნებები 2 სთ-იანი ხანძარმედეგობით (სვეტი, პოჯი, დიაფრაგმა, გადახურვის ფილა
	ბეტონის ბლოკის 200 იანი კედელი
	ბეტონის ბლოკის 100 იანი კედელი
	შახტის აღმნიშვნელი
1	ღერძის ხაზი
L=11.8 m 10%	პანდუსის ქანობის მაჩვენებელი
	სავარო დაბეტონება (ს3)
	საცხოვრებელი დაბეტონება (ს3-2)
	სასაწყობო დაბეტონება (ს6-2)
	ჭერმოსახვევი ხაზი

ნახაზის დასახელება

ჭრილი 2-2

დამკვეთი

შპს "საქართველო-ისრაელის ბიზნეს ჯგუფი"

პროექტი:

მრავალბინიანი საცხოვრებელი სახლი
ქ. თბილისი, მეხიანის საცხოვრებელი რაიონის მიმდებარედ

SEAL:	მეპატრონე:	ხელმოწერა:
	ა.ა.პ.ობიექტი	
	თარიღი:	25.01.2024
	ფაზა/ეტაპი:	SHEET NO:
ნახაზის ნომ:	ფორმატი: A2	რევიზია:
		სტადია: ს.პ

ჭრილი 3 - 3

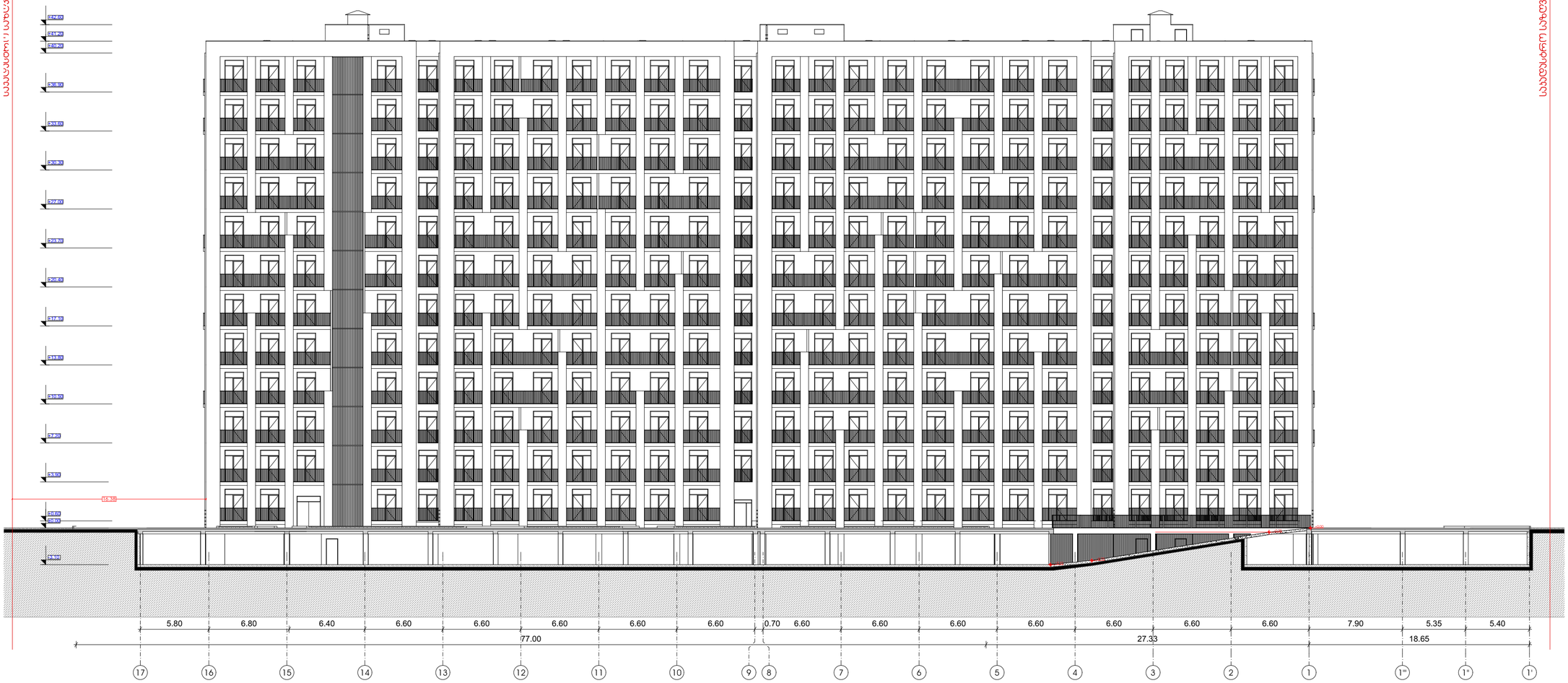

მრავალბინიანი საცხოვრებელი სახლი

ექსპლიკაცია

გამოყენებული პირობითი აღნიშვნები

	საკადასტრო საზღვარი
-3.30	ნიშნული გეგმაზე
1	ჭრილის ხაზი
	კედლის ცეცხლმედეგობის ხარისხი 1 საათი
	კედლის ცეცხლმედეგობის ხარისხი 2 საათი
	გასასვლელამდე საველი მანძილი
	მისანვდომი სვლაგეზი
+3.900 / +3.800	ნიშნული ჭრილზე, ფასადზე
	გაკლიერებელი ბეტონის სტრუქტურული ელემენტები 2 სთ-იანი ხანძარმედეგობით (სვეტი, კოჯი, დიაფრაგმა, გადახურვის ფილა
	ბეტონის ბლოკის 200 იანი კედელი
	ბეტონის ბლოკის 100 იანი კედელი
	შახტის ალმნიშვნელი
1	ღერძის ხაზი
L=11.8 m 10%	პანდუსის ქანობის მაჩვენებელი
	სავაჭრო დაკავებულობა (სვ)
	საცხოვრებელი დაკავებულობა (სც-2)
	სასაწყობო დაკავებულობა (სწ-2)
	ნარმოსახვითი ხაზი

ნახაზის დასახელება

ჭრილი 3-3

დამკვეთი

შპს "საქართველო-ისრაელის ბიზნეს ჯგუფი"

პროექტი:

მრავალბინიანი საცხოვრებელი სახლი
ქ. თბილისი, მუხიანის საცხოვრებელი რაიონის მიმდებარედ

SEAL:	მეპასრელი:	ხელმოწერა:	
	მ. სოფაძეთი		
	თარიღი:	25.01.2024	
	მასშტაბი:	SHEET NO:	
ნახაზის ნომ:	ფორმატი: A2	რევიზია:	სტადია: ს.პ

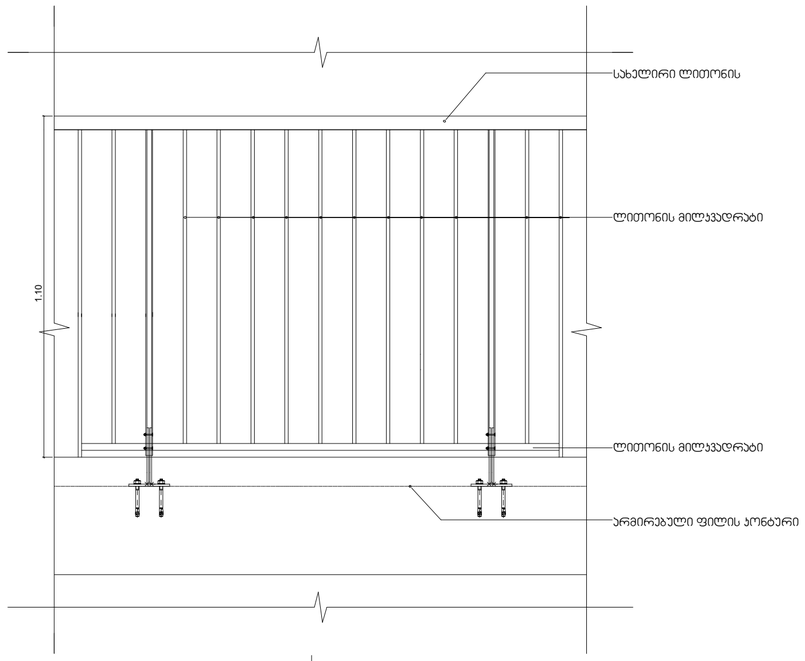

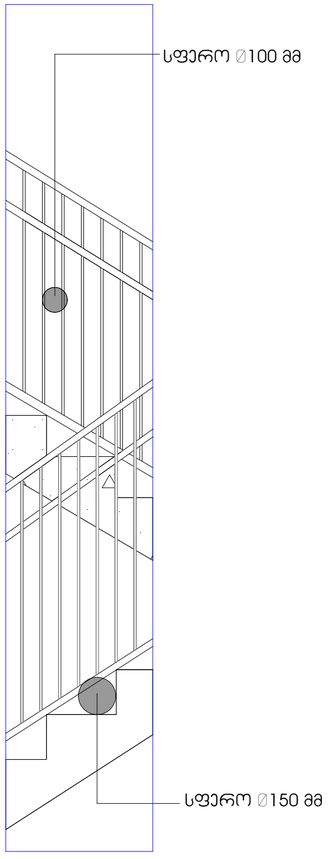

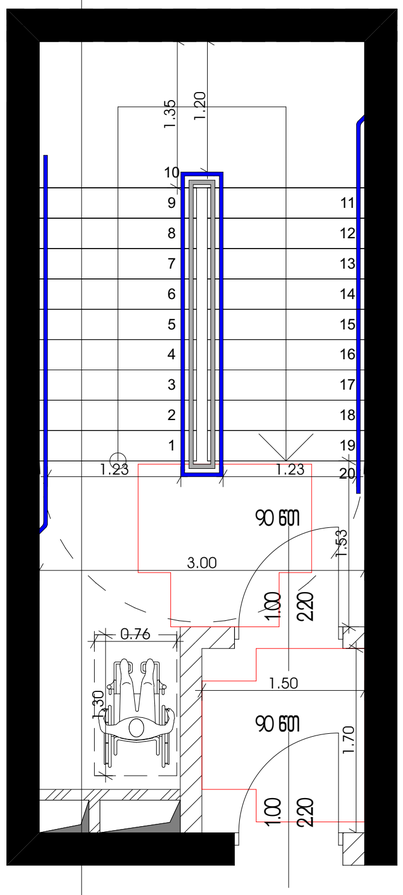

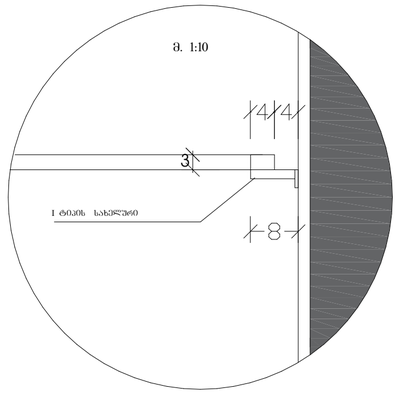

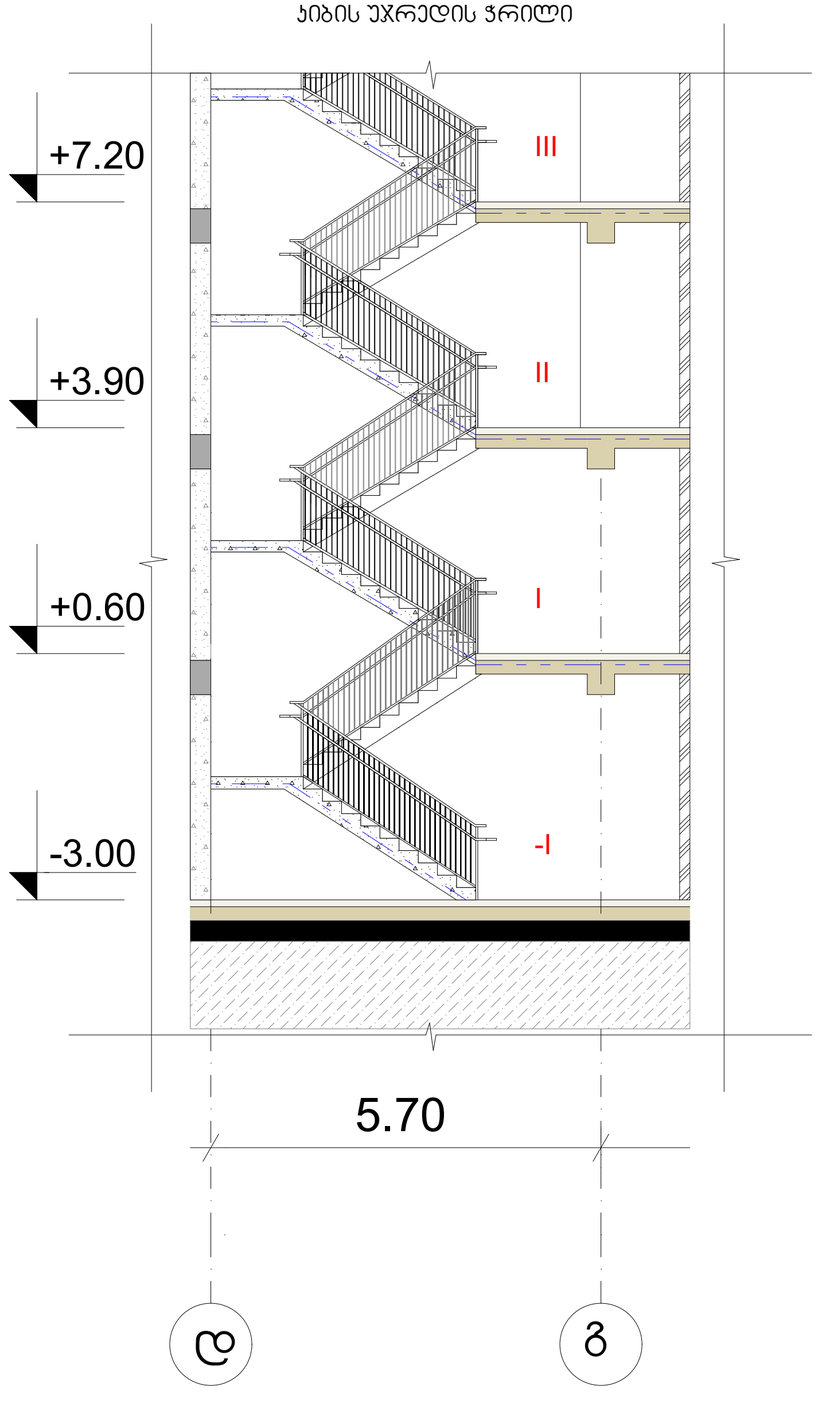

მრავალბინიანი საცხოვრებელი სახლი

ექსპლიკაცია

გამოყენებული პირობითი აღნიშვნები	
	საკადასტრო საზღვარი
-3.30	ნიშნული გეგმაზე
1	ჭრილის ხაზი
	ჯედლის ცეცხლმედეგობის ხარისხი 1 საათი
	ჯედლის ცეცხლმედეგობის ხარისხი 2 საათი
	გასასვლელამდე საკალი მანძილი
	მისანვდომი სვლაგეზი
+3.900 +3.800	ნიშნული ჭრილზე, ფასადზე
	გაძლიერებული ბეტონის სტრუქტურული ელემენტები 2 სთ-იანი ხანძარმედეგობით (სვეტი, კოჯი, დიაფრაგმა, გადახურვის ფილა
	ბეტონის ბლოკის 200 იანი ჯედელი
	ბეტონის ბლოკის 100 იანი ჯედელი
	შახტის ალმნიშვნელი
1	ღერძის ხაზი
L=11.8 m 10%	პანდუსის ქანობის მაჩვენებელი
	საკაჭრო დაკავებულობა (სკ)
	საცხოვრებელი დაკავებულობა (სც-2)
	სასანყობო დაკავებულობა (სნ-2)
	ნარმოსახვითი ხაზი

ნახაზის დასახელება

დეტალები

დამკვეთი

შპს "საქართველო-ისრაელის ბიზნეს ჯგუფი"

პროექტი:

მრავალბინიანი საცხოვრებელი სახლი
ქ. თბილისი, მუხიანის საცხოვრებელი რაიონის მიმდებარედ

SEAL:	მეკარელი:	ხელმოწერა:
	მ. სომხიშვილი	
	თარიღი:	25.01.2024
	მასშტაბი:	SHEET NO:
ნახაზის ნომ:	ფორმატი: A2	რევიზია: / სტადია: ს.პ