## განმარტებითი ბარათი

საპროექტო შენობა-ნაგებობა მდებარეობს მისამართზე:ქალაქი თბილისი, ბამბის რიგი №7-ში (ს/კ01.18.03.046.002). წარმოდგენილი პროექტით დაგეგმილია პირველ სართულზე მდებარე ფართის ფასადზე ასაკეცი ნაჭრის საჩრდილობლის მონტაჟი.საჩრდილობლის ნაჭრის ფერის შერჩეული ერთიანი სტანდარტის მიხედვით. ფერის კოდი ORC 7548.

სპეციალისტი:ალექსანდრე ზაქარეიშვილი 

საპროექტო ფართის გეგმა.
საჩრდილობელი აეცილ მდგომარეობაში

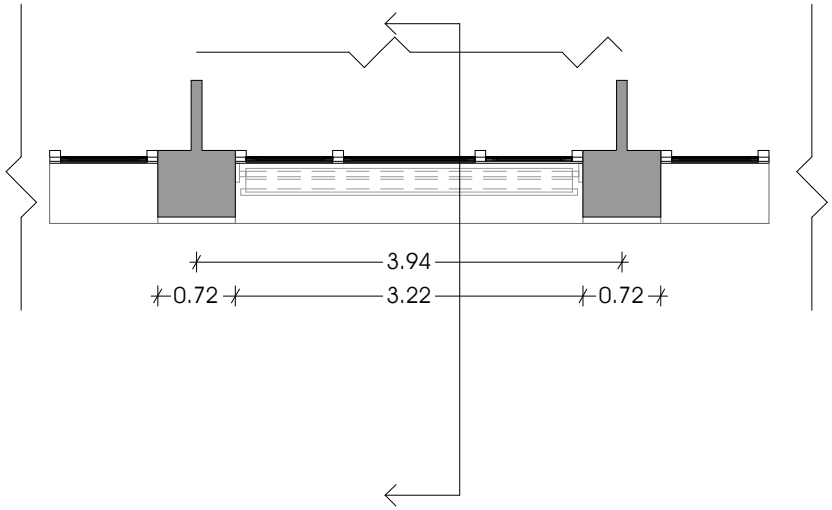


საპროექტო ფართის გეგმა.
საჩრდილობელი აეცილ მდგომარეობაში

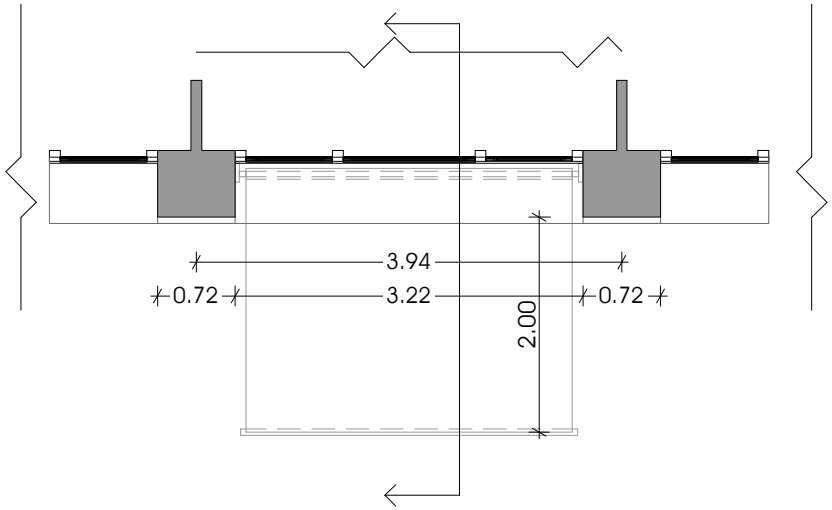


საპროექტო ფართის ჭრილი.
საჩრდილობელი აეცილ მდგომარეობაში

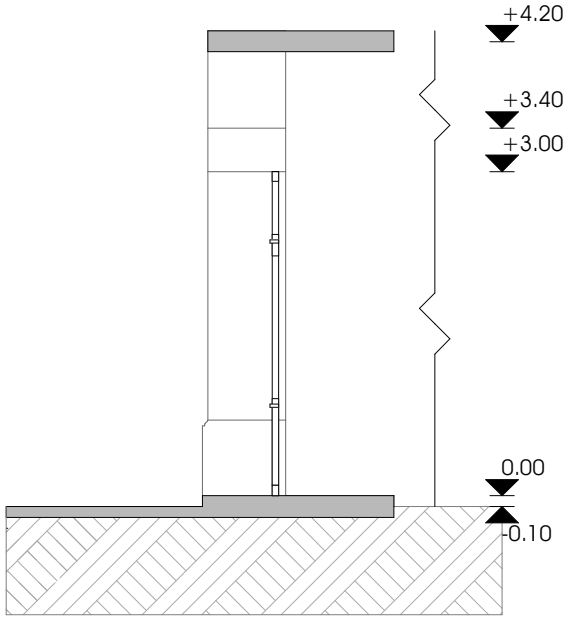


საპროექტო ფართის ჭრილი.
საჩრდილობელი აეცილ მდგომარეობაში

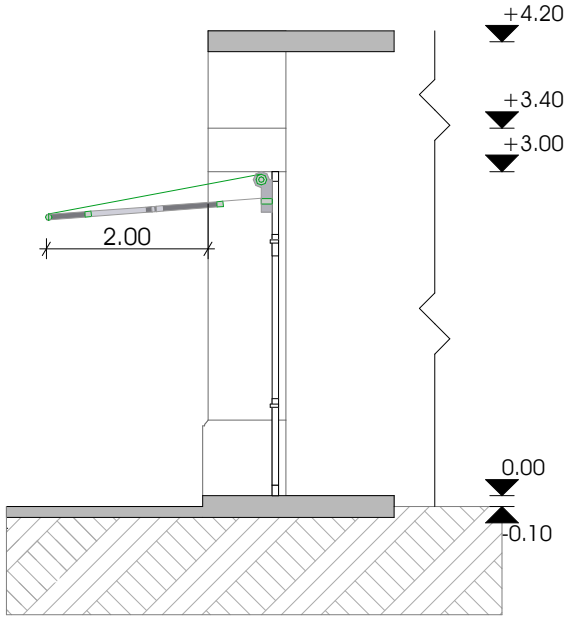

საპროექტო ფართის ფასადი.
საჩრდილობელი აკეცილ მდგომარეობაში




საპროექტო ფართის ფასადი.
საჩრდილობელი გაშლილ მდგომარეობაში



საქართველოს იუსტიციის სამინისტრო
საჯარო რეესტრის ეროვნული სააგენტო

# საკადასტრო გეგმა

მიწის ნაკვეთის საკადასტრო კოდი: *01.18.03.046.002*
განცხადების რეგისტრაციის ნომერი: 882014416946
მიწის ნაკვეთის ფართობი: *954* კვ.მ.
დანიშნულება: *არასასოფლო-სამეურნეო*
მომზადების თარიღი 07.08.14

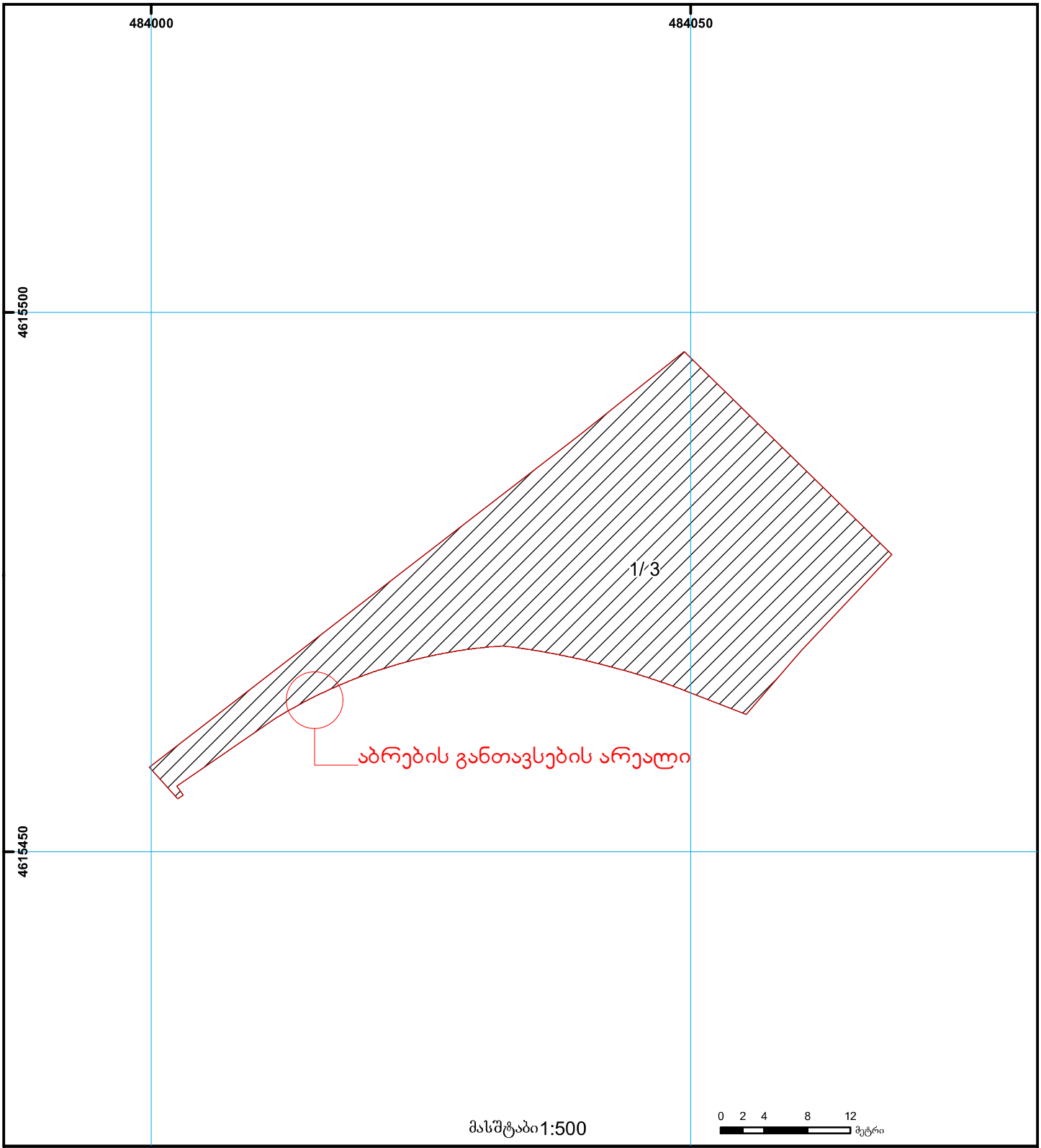


01/2 შენობა-ნაგებობა, პირობითი ნომერი/სართულიანობა
ვალდებულება
ხაზობრივი ნაგებობა
მიწის ნაკვეთის საკადასტრო საზღვარი
მშენებარე ნაგებობა
მიწისქვეშა ნაგებობა
UTM (საერთაშორისო) სისტემის კოორდ.


საჯარო რეესტრის ეროვნული სააგენტო თბილისი 0102 წმ. ნიკოლოზის/ნ. ჩხეიძის ქ. 2 ტელ.: (995 32) 91 04 27; ფაქსი: (995 32) 91 03 41
საჯარო რეესტრის ეროვნული სააგენტო თბილისი დ. აღმაშენებლის გამზ. 89/24 ტელ: (995 32) 94 13 65
www.napr.gov.ge