სპორტულ-გამაჯანსაღებელი ცენტრი

დაგეგმარების საფუძველი და მიზნები:

დაგეგმარების საფუძველია შპს ''ვეფხვი''-თან გაფორმებული ხელშეკრულება, რომელიც მიზნად ისახავს მის საკუთრებაში არსებულ მიწის ნაკვეთზე ქ. თბილისი, ბელიაშვილის ქუჩა, №3-ში (სკ. 01.13.03.050.002) სპორტულ-გამაჯანსაღებელი ცენტრის მშენებლობის საპროექტო დოკუმენტაციის არქიტექტურული ნაწილის N41 დადგენილებასთან შესაბამისობის ანალიზსა და ანალიზის ექსპერტიზის ჩატარებას.

მიწის ნაკვეთის მდებარეობის აღწერა:

მიწის ნაკვეთს ჩრდილო-აღმოსავლეთით, სამხრეთ-აღმოსავლეთით და სამხრეთ-დასავლეთით ესაზღვრება კერძო საკუთრებაში არსებული მიწის ნაკვეთები, ხოლო ჩრდილო-დასავლეთით - საზოგადოებრივი სივრცე სამანქანე გზის სახით.
აბსოლიტური ნიშნულები ზღვის დონიდან მერყეობს 414.80-დან 415.29-მდე.

პროექტის შინაარსობრივი აღწერა:

შენობა წარმოადგენს სამსართულიან არსებულ ნაგებობას, რომელზეც ტარდება რეკონსტრუქცია. ნაგებობაზე ხორციელდება ძირეული გადაკეთება, რის შედეგადაც მივიღებთ სპორტულ-გამაჯანსაღებელ ცენტრს, რომლის სართულიანობა არ იცვლება. მიწისქვეშა სართულზე სარდაფია, ხოლო მიწისპირა პირველ სართულზე 0.00 ნიშნულზე განთავსებულია ძირითადი აქტივობების სივრცეები: ფიზიოთერაპიის ოთახი, სატრენაჟორო დარბაზი, გასახდელი,ფოიე და სველი წერტილები კაცთა/ქალთა და შ.შ.მ. პირთათვის, ხოლო მეორე სართულზე +4.80 ნიშნულზე განთავსებულია ფოიე, სპორტული ინვენტარის შესანახი სათავსო, დირექტორისა და მომსახურე პერსონალის ოთახები და კაბინეტები. შენობაში გადაადგილება ხდება ერთი დაცული კიბის უჯრედისა და ლიფტის საშუალებით, რომელიც ადაპტირებულია შ.შ.მ. პირებზე.

პროექტის ძირითადი სტრუქტურული სისტემის აღწერა

შენობა კარკასული ტიპისაა, მის მზიდ ნაწილს წარმოადგენს რკინა-ბეტონის სვეტები და რიგელები, რომელიც დაყრდნობილია მონოლითურ ლენტურ საძირკველზე, შენობის სართულშუა გადახურვა მოწყობილია მონოლითური არმირებული ფილით, ასევე შენობას აქვს რბილი გადახურვა.

დაგეგმარებისთვის გამოყენებული კანონმდებლობის აღწერა

საპროექტო შენობის და საპროექტო მიწის ნაკვეთის დაგეგმარებისათვის გამოყენებულია საქართველოს მთავრობის დადგენილება #41, ტექნიკური რეგლამენტი „შენობა-ნაგებობის უსაფრთხოების წესები“

შენობა-ნაგებობის უსაფრთხოების წესებთან შესაბამისობის ანალიზი

გამოყენებული წესები - "შენობა ნაგებობის უსაფრთხოების წესები"					
ჩამოთვალეთ შენობა-ნაგებობის დაკავებულობები და აღწერეთ თითოეული გამოყენება ცხრილი 1004.1.2-ის მიხედვით					
N	დაკავებულობა	ფართობი მ.კვ	აღწერა	დ.დ.ფ	სართული
1	სწ-1	311.10	სარდაფი	27.9	მიწისქვეშა სართ. -2.70 ნიშ.
2	თვ-3	95.68	ფიზიოთერაპიის ოთახი	4.7	მიწისპირა სართ. 0.00 ნიშ.
3	თვ-3	99.05	სატრენაჟორო დარბაზი	4.7	მიწისპირა სართ. 0.00 ნიშ.
4	სწ-1	58.00	სათავსო	27.9	მიწისზედა სართ. +4.80 ნიშ.
5	სქ	43.48	დირექტორის კაბინეტი	9.3	მიწისზედა სართ. +4.80 ნიშ.
6	სქ	50.82	პერსონალის ოთახი	9.3	მიწისზედა სართ. +4.80 ნიშ.
7	სქ	47.50	კაბინეტი	9.3	მიწისზედა სართ. +4.80 ნიშ.
8	სქ	60.20	კაბინეტი	9.3	მიწისზედა სართ. +4.80 ნიშ.

შენობის კონსტრუქციის ტიპი ცხრილი 503-ის მიხედვით	
განსაზღვრეთ კონსტრუქციის ტიპი არსებული შენობისთვის მაგ: II-A, II-B, V-A, V-B	V-A მიწის ზემოთ 2 სრული სართული, მიწის ქვემოთ1
განსაზღვრეთ კონსტრუქციის ტიპი ახალი შენობისთვის მაგ: II-A, II-B, V-A, V-B	
შერეული კონსტრუქციის შემთხვევაში მიუთითეთ ტიპები რომლებიც გამოყენებული იქნება, განსაზღვრეთ ტიპები და მათი მდებარეობა	

სახურავის მინიმალური ბურულის კლასიფიკაცია კონსტრუქციული ტიპისთვის ცხრილი 1505.1ა-ს მიხედვით		
კონსტრუქციის ტიპი	დასაშვები კლასი	შეთავაზებული კლასი
V-A	B	A

სიმაღლის შეზღუდვები ცხრილი 503-ის მიხედვით		
დაკავებულობები	**დასაშვები სართულიანობა**	**შეთავაზებული სართულიანობა**
სწ-1	3	**2** ნიშ.(-2.70; +4.80)
თვ-3	2	1 ნიშ.(0.00)
სქ	3	**1** ნიშ.(+4.80)
	დასაშვები სიმაღლე (მ)	**შემოთავაზებული სიმაღლე (მ)**
საერთო სიმაღლე	15.2	4.98

მოთხოვნის ჩამონათვალი	**დასაშვები**	**შემოთავაზებული**
მიწის ზემოთ სართულების რაოდენობა		**70** ნიშ.(0.00/43; +4.80/27)
მიწის ქვემოთ სართულების რაოდენობა		**12** ნიშ. (-2.70/12)
დაკავებულობა სულ	-	**82** ნიშ.(-2.70/12; 0.00/43; +4.80/27)

ფართობის შეზღუდვები ცხრილი 503-ის მიხედვით		
დაკავებულობები	**დასაშვები ფართობი**	**შეთავაზებული ფართობი**
სასაწყობე ჯგუფი სწ-1	1300	**369.10 მ.კვ** ნიშ.(-2.70/311.10; +4.80/58.00)
თავშეყრის ჯგუფი თვ-3	1070	**194.73 მ.კვ** ნიშ. (0.00/194.73)
საქმიანი ჯგუფი სქ	1670	**202.00 მ.კვ** ნიშ.(+4.80/202.00)
დაკავებული იატაკის საერთო ფართობი	**765.83** მ.კვ	
იატაკების რაოდენობა	**2 მიწისზედა და 1 მიწისქვეშა** ნიშ.(-2.70; 0.00; +4.80)	
შენობის საერთო ფართობი	**1073.47** მ.კვ	

გარე კედლების ცეცხლმედეგობისა და ღიობებისადმი მოთხოვნები ცხრილი 602-ის და 705.8-ის მიხედვით

გარე კედელი (ლერძები)	ხანძარსაწინააღმდეგო მანძილი (მეტრი)	ცეცხლმედეგობის ხარისხი (სთ)		კედლის ღიობების ფართობი(ღიობის %)					
				დასაშვები			გათვალისწინებული		
		მოთხოვნილი (სთ)	გათვალისწინებული (სთ)	დაუცველი, სამხეების გარეშე	დაუცველი, სამხეებით	დაცული	დაუცველი, სამხეების გარეშე	დაუცველი, სამხეებით	დაცული
1-5	საზ.სივრცე	0	2	შეუზღ.	შეუზღ.	შეუზღ.	45%		
ა-გ	0.955	2	2	არსებული	არს.	არს.	15%		
5-1	2.678	1	2	არსებული	არს.	არს.	5%		
გ-ა	2.872	1	2	არსებული	არს.	არს.	15%		

601 ცხრილის შესაბამისად V-A ტიპის კონსტრუქციისათვის მისი ძირითადი სტრუქტურული ჩარჩოს, იატაკისა და ძირითადი ნაწილების ცეცხლმედეგობა მოეთხოვება 1 საათიანი

ხანძრისაგან დაცვის სისტემებისადმი მოთხოვნები

დაკავებულობები, სივრცეები, გასასვლელი საშუალებები	ავტოსამზეფი სისტემა	ავტომატური ავტომატური ცეცხლმაქრობი სისტემები	სახანძრო განგაშისა და ცეცხლაღმოჩენი სისტემები	სახანძრო მილდგარების სისტემები	კვამლის საკონტროლო სისტემები	ხელის ცეცხლმაქრები	სავარაუდო განათების სისტემები
სასაწყობე ჯგუფი სწ-1	-	-	კი	-	-	კი	კი
თავშეყრის ჯგუფი თვ-3	-	-	კი	-	-	კი	კი
საქმიანი ჯგუფი სქ	-	-	კი	-	-	კი	კი
დერეფანი	-	-	კი	-	-	კი	კი
კიბის უჯრედი	-	-	კი	-	-	-	კი
ლიფტი	-	-	-	-	-	-	-
სახანძრო სამაშველო სამსახურის მიერ გამოსაყენებელი ჰიდრანტი					კი		
სახანძრო ტუმბოები და წყლის რეზერვუარი					-		

დაკავებულობის დატვირთვის და გასასვლელების განსაზღვრა თითოეულ სართულზე 1005.3.1; 1009.4; 1015.1; 1018 და 1021.2 ცხრილების მიხედვით

სართულები	დაკავებულობა და დაკავებულობის დატვირთვის ჯამური მაჩვენებელი	მოთხოვნილი გასასვლელების/გასასვლელთან მისადგომის რაოდენობა	გათვალისწინებული გასასვლელების/გასასვლელთან მისადგომის რაოდენობა	გასასვლელი საშუალებების სიგანე					
				გზა-კიბეები (7.6მმ)		დერეფანი (5.1მმ)		გასასვლელი გზა-კარი (5.1მმ)	
				მოთხოვნილი	გათვალისწ.	მოთხოვნილი	გათვალისწ.	მოთხოვნილი	გათვალის.
მიწისქვეშა სართ. -2.70 ნიშ.	**12** (სწ-1)12	**1** (გზა-კარი)	**1** (გზა-კარი)	**1** (გზა-კიბე)	**1** (გზა-კიბე)	1.5	1.5	0.82 მ.	0.92 მ.
მიწისპირა სართ. 0.00 ნიშ.	**43** (თვ-3)	**1** (გზა-კარი)	**1** (გზა-კარი)	**1** (გზა-კიბე)	**1** (გზა-კიბე)	1.5	1.5	0.82 მ.	0.92 მ.
მიწისზედა I სართ. +4.80 ნიშ.	**27** (სქ)24 (სწ-1)3	**1** (გზა-კარი)	**1** (გზა-კარი)	**1** (გზა-კიბე)	**1** (გზა-კიბე)	1.5	1.5	0.82 მ.	0.92 მ.

წყალსადენი სისტემების ფიქსირებული მოწყობილობების რაოდენობა ცხრილი 1602.1-ის მიხედვით

სართულები	დაკავებულობა და დაკავებულობის დატვირთვის ჯამური მაჩვენებელი	ფიქსირებული მოწყობილობები											
		უნიტაზი		ტუალეტის ხელსაბანი		აბაზანა შხაპი		სასმელი წყლის ფანტანი		სამომსახურეო ნიჟარა		სამზარეულოს ნიჟარა	
		მოთხოვნილი	გათვალისწ.	მოთხოვნილი	გათვალისწ.	მოთხოვნილი	გათვალისწ.	მოთხოვნილი	გათვალისწ.	მოთხოვნილი	გათვალისწ.	მოთხოვნილი	გათვალისწ.
მიწისქვეშა სართ. -2.70 ნიშ.	**12** (სწ-1)12	3	4	3	3	-	2	1	1	1	1	1	1
მიწისპირა სართ. 0.00 ნიშ.	**43** (თვ-3)												
მიწისზედა I სართ. +4.80 ნიშ.	**27** (სქ)24 (სწ-1)3												

განიავებისადმი მოთხოვნები ცხრილი 1203.4-ის მიხედვით		
დაკავებულობები, სივრცეები, გასასვლელი საშუალებები	ბუნებრივი განიავება	ხელოვნური განიავება
სასაწყობე ჯგუფი სწ-1	კი (ყველა დაკავებული ფართისთვის)	კი (ყველა ოთახისთვის)
თავშეყრის ჯგუფი თვ-3	კი (ყველა დაკავებული ფართისთვის)	კი (ყველა ოთახისთვის)
საქმიანი ჯგუფი სქ	კი (ყველა დაკავებული ფართისთვის)	კი (ყველა ოთახისთვის)
დერეფანი	-	კი
კიბის უჯრედი	-	კი
ლიფტი	-	კი

| ΔΔΔ

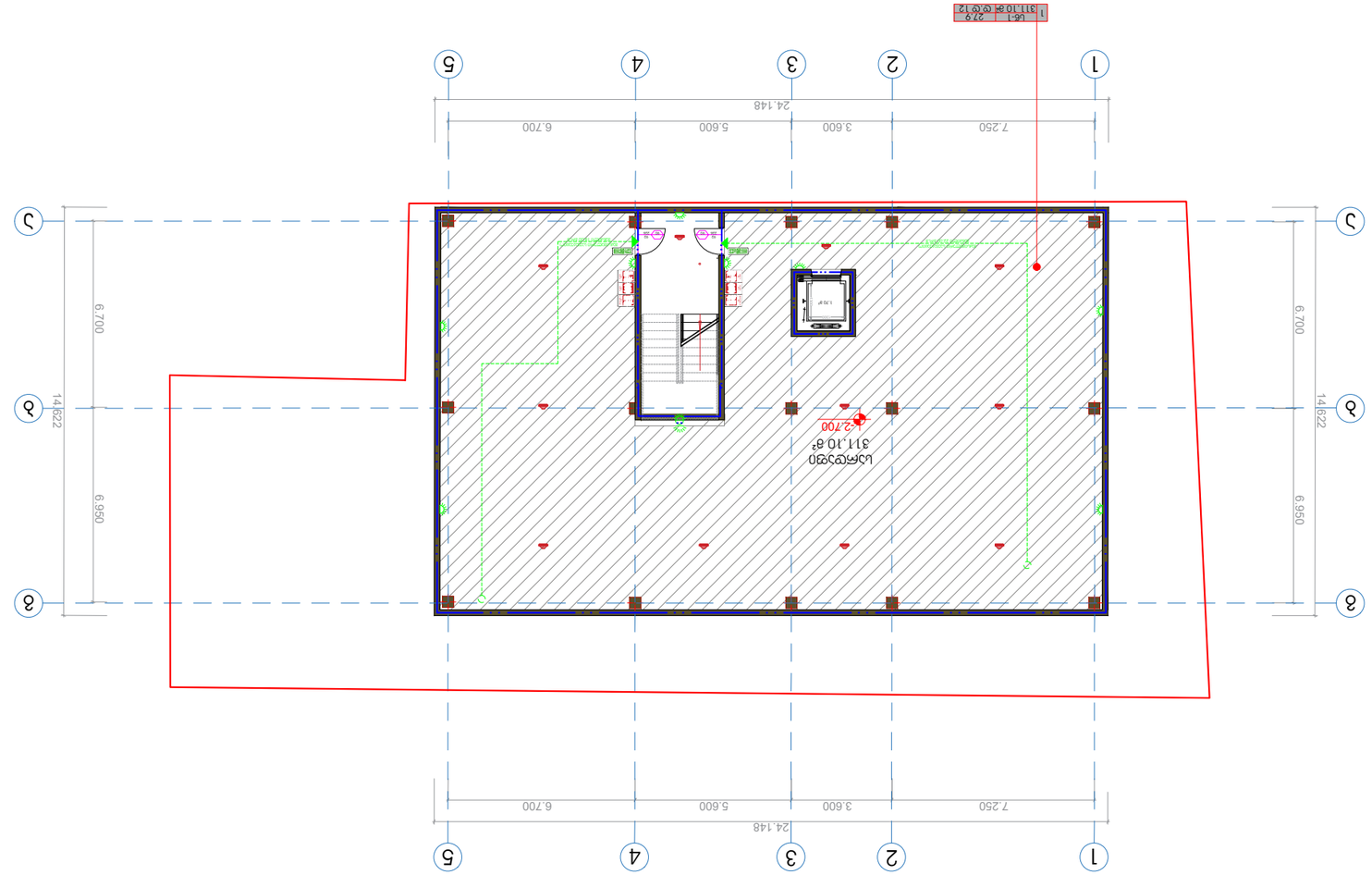

ФУНДАМЕНТЫ					
ФУНДАМЕНТНАЯ ПЛИТА ФБС-ЗОНЫ ПОВЫШЕННОЙ СЕЙСМИЧНОСТИ ТОЛЩИНОЙ 300 ММ ИЗ БЕТОНА КЛАССА ПО МОРОЗОСТОЙКОСТИ F200 И ВОДОНЕПРОНИЦАЕМОСТИ W6					
СТЕНЫ И ПЕРЕГОРОДКИ					
ПЕРЕГОРОДКИ ТОЛЩИНОЙ 120 ММ ИЗ ГИПСОКАРТОНА ПО МЕТАЛЛИЧЕСКОМУ КАРКАСУ					
ПЕРЕГОРОДКИ ТОЛЩИНОЙ 80 ММ ИЗ ГИПСОКАРТОНА ПО МЕТАЛЛИЧЕСКОМУ КАРКАСУ					
ПЕРЕГОРОДКИ ТОЛЩИНОЙ 100 ММ ИЗ ГИПСОКАРТОНА ПО МЕТАЛЛИЧЕСКОМУ КАРКАСУ					
ПЕРЕГОРОДКИ ТОЛЩИНОЙ 150 ММ ИЗ ГИПСОКАРТОНА ПО МЕТАЛЛИЧЕСКОМУ КАРКАСУ					
ПЕРЕГОРОДКИ ТОЛЩИНОЙ 200 ММ ИЗ ГИПСОКАРТОНА ПО МЕТАЛЛИЧЕСКОМУ КАРКАСУ					
ПЕРЕГОРОДКИ ТОЛЩИНОЙ 250 ММ ИЗ ГИПСОКАРТОНА ПО МЕТАЛЛИЧЕСКОМУ КАРКАСУ					
ПЕРЕГОРОДКИ ТОЛЩИНОЙ 300 ММ ИЗ ГИПСОКАРТОНА ПО МЕТАЛЛИЧЕСКОМУ КАРКАСУ					
ПЕРЕГОРОДКИ ТОЛЩИНОЙ 350 ММ ИЗ ГИПСОКАРТОНА ПО МЕТАЛЛИЧЕСКОМУ КАРКАСУ					
ПЕРЕГОРОДКИ ТОЛЩИНОЙ 400 ММ ИЗ ГИПСОКАРТОНА ПО МЕТАЛЛИЧЕСКОМУ КАРКАСУ					
ПЕРЕГОРОДКИ ТОЛЩИНОЙ 450 ММ ИЗ ГИПСОКАРТОНА ПО МЕТАЛЛИЧЕСКОМУ КАРКАСУ					
ПЕРЕГОРОДКИ ТОЛЩИНОЙ 500 ММ ИЗ ГИПСОКАРТОНА ПО МЕТАЛЛИЧЕСКОМУ КАРКАСУ					
ПЕРЕГОРОДКИ ТОЛЩИНОЙ 550 ММ ИЗ ГИПСОКАРТОНА ПО МЕТАЛЛИЧЕСКОМУ КАРКАСУ					
ПЕРЕГОРОДКИ ТОЛЩИНОЙ 600 ММ ИЗ ГИПСОКАРТОНА ПО МЕТАЛЛИЧЕСКОМУ КАРКАСУ					
ПЕРЕГОРОДКИ ТОЛЩИНОЙ 650 ММ ИЗ ГИПСОКАРТОНА ПО МЕТАЛЛИЧЕСКОМУ КАРКАСУ					
ПЕРЕГОРОДКИ ТОЛЩИНОЙ 700 ММ ИЗ ГИПСОКАРТОНА ПО МЕТАЛЛИЧЕСКОМУ КАРКАСУ					
ПЕРЕГОРОДКИ ТОЛЩИНОЙ 750 ММ ИЗ ГИПСОКАРТОНА ПО МЕТАЛЛИЧЕСКОМУ КАРКАСУ					
ПЕРЕГОРОДКИ ТОЛЩИНОЙ 800 ММ ИЗ ГИПСОКАРТОНА ПО МЕТАЛЛИЧЕСКОМУ КАРКАСУ					
ПЕРЕГОРОДКИ ТОЛЩИНОЙ 850 ММ ИЗ ГИПСОКАРТОНА ПО МЕТАЛЛИЧЕСКОМУ КАРКАСУ					
ПЕРЕГОРОДКИ ТОЛЩИНОЙ 900 ММ ИЗ ГИПСОКАРТОНА ПО МЕТАЛЛИЧЕСКОМУ КАРКАСУ					
ПЕРЕГОРОДКИ ТОЛЩИНОЙ 950 ММ ИЗ ГИПСОКАРТОНА ПО МЕТАЛЛИЧЕСКОМУ КАРКАСУ					
ПЕРЕГОРОДКИ ТОЛЩИНОЙ 1000 ММ ИЗ ГИПСОКАРТОНА ПО МЕТАЛЛИЧЕСКОМУ КАРКАСУ					
ПЕРЕГОРОДКИ ТОЛЩИНОЙ 1050 ММ ИЗ ГИПСОКАРТОНА ПО МЕТАЛЛИЧЕСКОМУ КАРКАСУ					
ПЕРЕГОРОДКИ ТОЛЩИНОЙ 1100 ММ ИЗ ГИПСОКАРТОНА ПО МЕТАЛЛИЧЕСКОМУ КАРКАСУ					
ПЕРЕГОРОДКИ ТОЛЩИНОЙ 1150 ММ ИЗ ГИПСОКАРТОНА ПО МЕТАЛЛИЧЕСКОМУ КАРКАСУ					
ПЕРЕГОРОДКИ ТОЛЩИНОЙ 1200 ММ ИЗ ГИПСОКАРТОНА ПО МЕТАЛЛИЧЕСКОМУ КАРКАСУ					
ПЕРЕГОРОДКИ ТОЛЩИНОЙ 1250 ММ ИЗ ГИПСОКАРТОНА ПО МЕТАЛЛИЧЕСКОМУ КАРКАСУ					
ПЕРЕГОРОДКИ ТОЛЩИНОЙ 1300 ММ ИЗ ГИПСОКАРТОНА ПО МЕТАЛЛИЧЕСКОМУ КАРКАСУ					
ПЕРЕГОРОДКИ ТОЛЩИНОЙ 1350 ММ ИЗ ГИПСОКАРТОНА ПО МЕТАЛЛИЧЕСКОМУ КАРКАСУ					
ПЕРЕГОРОДКИ ТОЛЩИНОЙ 1400 ММ ИЗ ГИПСОКАРТОНА ПО МЕТАЛЛИЧЕСКОМУ КАРКАСУ					
ПЕРЕГОРОДКИ ТОЛЩИНОЙ 1450 ММ ИЗ ГИПСОКАРТОНА ПО МЕТАЛЛИЧЕСКОМУ КАРКАСУ					
ПЕРЕГОРОДКИ ТОЛЩИНОЙ 1500 ММ ИЗ ГИПСОКАРТОНА ПО МЕТАЛЛИЧЕСКОМУ КАРКАСУ					
ПЕРЕГОРОДКИ ТОЛЩИНОЙ 1550 ММ ИЗ ГИПСОКАРТОНА ПО МЕТАЛЛИЧЕСКОМУ КАРКАСУ					
ПЕРЕГОРОДКИ ТОЛЩИНОЙ 1600 ММ ИЗ ГИПСОКАРТОНА ПО МЕТАЛЛИЧЕСКОМУ КАРКАСУ					
ПЕРЕГОРОДКИ ТОЛЩИНОЙ 1650 ММ ИЗ ГИПСОКАРТОНА ПО МЕТАЛЛИЧЕСКОМУ КАРКАСУ					
ПЕРЕГОРОДКИ ТОЛЩИНОЙ 1700 ММ ИЗ ГИПСОКАРТОНА ПО МЕТАЛЛИЧЕСКОМУ КАРКАСУ					
ПЕРЕГОРОДКИ ТОЛЩИНОЙ 1750 ММ ИЗ ГИПСОКАРТОНА ПО МЕТАЛЛИЧЕСКОМУ КАРКАСУ					
ПЕРЕГОРОДКИ ТОЛЩИНОЙ 1800 ММ ИЗ ГИПСОКАРТОНА ПО МЕТАЛЛИЧЕСКОМУ КАРКАСУ					
ПЕРЕГОРОДКИ ТОЛЩИНОЙ 1850 ММ ИЗ ГИПСОКАРТОНА ПО МЕТАЛЛИЧЕСКОМУ КАРКАСУ					
ПЕРЕГОРОДКИ ТОЛЩИНОЙ 1900 ММ ИЗ ГИПСОКАРТОНА ПО МЕТАЛЛИЧЕСКОМУ КАРКАСУ					
ПЕРЕГОРОДКИ ТОЛЩИНОЙ 1950 ММ ИЗ ГИПСОКАРТОНА ПО МЕТАЛЛИЧЕСКОМУ КАРКАСУ					
ПЕРЕГОРОДКИ ТОЛЩИНОЙ 2000 ММ ИЗ ГИПСОКАРТОНА ПО МЕТАЛЛИЧЕСКОМУ КАРКАСУ					
ПЕРЕГОРОДКИ ТОЛЩИНОЙ 2050 ММ ИЗ ГИПСОКАРТОНА ПО МЕТАЛЛИЧЕСКОМУ КАРКАСУ					
ПЕРЕГОРОДКИ ТОЛЩИНОЙ 2100 ММ ИЗ ГИПСОКАРТОНА ПО МЕТАЛЛИЧЕСКОМУ КАРКАСУ					
ПЕРЕГОРОДКИ ТОЛЩИНОЙ 2150 ММ ИЗ ГИПСОКАРТОНА ПО МЕТАЛЛИЧЕСКОМУ КАРКАСУ					
ПЕРЕГОРОДКИ ТОЛЩИНОЙ 2200 ММ ИЗ ГИПСОКАРТОНА ПО МЕТАЛЛИЧЕСКОМУ КАРКАСУ					
ПЕРЕГОРОДКИ ТОЛЩИНОЙ 2250 ММ ИЗ ГИПСОКАРТОНА ПО МЕТАЛЛИЧЕСКОМУ КАРКАСУ					
ПЕРЕГОРОДКИ ТОЛЩИНОЙ 2300 ММ ИЗ ГИПСОКАРТОНА ПО МЕТАЛЛИЧЕСКОМУ КАРКАСУ					
ПЕРЕГОРОДКИ ТОЛЩИНОЙ 2350 ММ ИЗ ГИПСОКАРТОНА ПО МЕТАЛЛИЧЕСКОМУ КАРКАСУ					
ПЕРЕГОРОДКИ ТОЛЩИНОЙ 2400 ММ ИЗ ГИПСОКАРТОНА ПО МЕТАЛЛИЧЕСКОМУ КАРКАСУ					
ПЕРЕГОРОДКИ ТОЛЩИНОЙ 2450 ММ ИЗ ГИПСОКАРТОНА ПО МЕТАЛЛИЧЕСКОМУ КАРКАСУ					
ПЕРЕГОРОДКИ ТОЛЩИНОЙ 2500 ММ ИЗ ГИПСОКАРТОНА ПО МЕТАЛЛИЧЕСКОМУ КАРКАСУ					
ПЕРЕГОРОДКИ ТОЛЩИНОЙ 2550 ММ ИЗ ГИПСОКАРТОНА ПО МЕТАЛЛИЧЕСКОМУ КАРКАСУ					
ПЕРЕГОРОДКИ ТОЛЩИНОЙ 2600 ММ ИЗ ГИПСОКАРТОНА ПО МЕТАЛЛИЧЕСКОМУ КАРКАСУ					
ПЕРЕГОРОДКИ ТОЛЩИНОЙ 2650 ММ ИЗ ГИПСОКАРТОНА ПО МЕТАЛЛИЧЕСКОМУ КАРКАСУ					
ПЕРЕГОРОДКИ ТОЛЩИНОЙ 2700 ММ ИЗ ГИПСОКАРТОНА ПО МЕТАЛЛИЧЕСКОМУ КАРКАСУ					
ПЕРЕГОРОДКИ ТОЛЩИНОЙ 2750 ММ ИЗ ГИПСОКАРТОНА ПО МЕТАЛЛИЧЕСКОМУ КАРКАСУ					
ПЕРЕГОРОДКИ ТОЛЩИНОЙ 2800 ММ ИЗ ГИПСОКАРТОНА ПО МЕТАЛЛИЧЕСКОМУ КАРКАСУ					
ПЕРЕГОРОДКИ ТОЛЩИНОЙ 2850 ММ ИЗ ГИПСОКАРТОНА ПО МЕТАЛЛИЧЕСКОМУ КАРКАСУ					
ПЕРЕГОРОДКИ ТОЛЩИНОЙ 2900 ММ ИЗ ГИПСОКАРТОНА ПО МЕТАЛЛИЧЕСКОМУ КАРКАСУ					
ПЕРЕГОРОДКИ ТОЛЩИНОЙ 2950 ММ ИЗ ГИПСОКАРТОНА ПО МЕТАЛЛИЧЕСКОМУ КАРКАСУ					
ПЕРЕГОРОДКИ ТОЛЩИНОЙ 3000 ММ ИЗ ГИПСОКАРТОНА ПО МЕТАЛЛИЧЕСКОМУ КАРКАСУ					
ПЕРЕГОРОДКИ ТОЛЩИНОЙ 3050 ММ ИЗ ГИПСОКАРТОНА ПО МЕТАЛЛИЧЕСКОМУ КАРКАСУ					
ПЕРЕГОРОДКИ ТОЛЩИНОЙ 3100 ММ ИЗ ГИПСОКАРТОНА ПО МЕТАЛЛИЧЕСКОМУ КАРКАСУ					
ПЕРЕГОРОДКИ ТОЛЩИНОЙ 3150 ММ ИЗ ГИПСОКАРТОНА ПО МЕТАЛЛИЧЕСКОМУ КАРКАСУ					
ПЕРЕГОРОДКИ ТОЛЩИНОЙ 3200 ММ ИЗ ГИПСОКАРТОНА ПО МЕТАЛЛИЧЕСКОМУ КАРКАСУ					
ПЕРЕГОРОДКИ ТОЛЩИНОЙ 3250 ММ ИЗ ГИПСОКАРТОНА ПО МЕТАЛЛИЧЕСКОМУ КАРКАСУ					
ПЕРЕГОРОДКИ ТОЛЩИНОЙ 3300 ММ ИЗ ГИПСОКАРТОНА ПО МЕТАЛЛИЧЕСКОМУ КАРКАСУ					
ПЕРЕГОРОДКИ ТОЛЩИНОЙ 3350 ММ ИЗ ГИПСОКАРТОНА ПО МЕТАЛЛИЧЕСКОМУ КАРКАСУ					
ПЕРЕГОРОДКИ ТОЛЩИНОЙ 3400 ММ ИЗ ГИПСОКАРТОНА ПО МЕТАЛЛИЧЕСКОМУ КАРКАСУ					
ПЕРЕГОРОДКИ ТОЛЩИНОЙ 3450 ММ ИЗ ГИПСОКАРТОНА ПО МЕТАЛЛИЧЕСКОМУ КАРКАСУ					
ПЕРЕГОРОДКИ ТОЛЩИНОЙ 3500 ММ ИЗ ГИПСОКАРТОНА ПО МЕТАЛЛИЧЕСКОМУ КАРКАСУ					
ПЕРЕГОРОДКИ ТОЛЩИНОЙ 3550 ММ ИЗ ГИПСОКАРТОНА ПО МЕТАЛЛИЧЕСКОМУ КАРКАСУ					
ПЕРЕГОРОДКИ ТОЛЩИНОЙ 3600 ММ ИЗ ГИПСОКАРТОНА ПО МЕТАЛЛИЧЕСКОМУ КАРКАСУ					
ПЕРЕГОРОДКИ ТОЛЩИНОЙ 3650 ММ ИЗ ГИПСОКАРТОНА ПО МЕТАЛЛИЧЕСКОМУ КАРКАСУ					
ПЕРЕГОРОДКИ ТОЛЩИНОЙ 3700 ММ ИЗ ГИПСОКАРТОНА ПО МЕТАЛЛИЧЕСКОМУ КАРКАСУ					
ПЕРЕГОРОДКИ ТОЛЩИНОЙ 3750 ММ ИЗ ГИПСОКАРТОНА ПО МЕТАЛЛИЧЕСКОМУ КАРКАСУ					
ПЕРЕГОРОДКИ ТОЛЩИНОЙ 3800 ММ ИЗ ГИПСОКАРТОНА ПО МЕТАЛЛИЧЕСКОМУ КАРКАСУ					
ПЕРЕГОРОДКИ ТОЛЩИНОЙ 3850 ММ ИЗ ГИПСОКАРТОНА ПО МЕТАЛЛИЧЕСКОМУ КАРКАСУ					
ПЕРЕГОРОДКИ ТОЛЩИНОЙ 3900 ММ ИЗ ГИПСОКАРТОНА ПО МЕТАЛЛИЧЕСКОМУ КАРКАСУ					
ПЕРЕГОРОДКИ ТОЛЩИНОЙ 3950 ММ ИЗ ГИПСОКАРТОНА ПО МЕТАЛЛИЧЕСКОМУ КАРКАСУ					
ПЕРЕГОРОДКИ ТОЛЩИНОЙ 4000 ММ ИЗ ГИПСОКАРТОНА ПО МЕТАЛЛИЧЕСКОМУ КАРКАСУ					
ПЕРЕГОРОДКИ ТОЛЩИНОЙ 4050 ММ ИЗ ГИПСОКАРТОНА ПО МЕТАЛЛИЧЕСКОМУ КАРКАСУ					
ПЕРЕГОРОДКИ ТОЛЩИНОЙ 4100 ММ ИЗ ГИПСОКАРТОНА ПО МЕТАЛЛИЧЕСКОМУ КАРКАСУ					
ПЕРЕГОРОДКИ ТОЛЩИНОЙ 4150 ММ ИЗ ГИПСОКАРТОНА ПО МЕТАЛЛИЧЕСКОМУ КАРКАСУ					
ПЕРЕГОРОДКИ ТОЛЩИНОЙ 4200 ММ ИЗ ГИПСОКАРТОНА ПО МЕТАЛЛИЧЕСКОМУ КАРКАСУ					
ПЕРЕГОРОДКИ ТОЛЩИНОЙ 4250 ММ ИЗ ГИПСОКАРТОНА ПО МЕТАЛЛИЧЕСКОМУ КАРКАСУ					
ПЕРЕГОРОДКИ ТОЛЩИНОЙ 4300 ММ ИЗ ГИПСОКАРТОНА ПО МЕТАЛЛИЧЕСКОМУ КАРКАСУ					
ПЕРЕГОРОДКИ ТОЛЩИНОЙ 4350 ММ ИЗ ГИПСОКАРТОНА ПО МЕТАЛЛИЧЕСКОМУ КАРКАСУ					
ПЕРЕГОРОДКИ ТОЛЩИНОЙ 4400 ММ ИЗ ГИПСОКАРТОНА ПО МЕТАЛЛИЧЕСКОМУ КАРКАСУ					
ПЕРЕГОРОДКИ ТОЛЩИНОЙ 4450 ММ ИЗ ГИПСОКАРТОНА ПО МЕТАЛЛИЧЕСКОМУ КАРКАСУ					
ПЕРЕГОРОДКИ ТОЛЩИНОЙ 4500 ММ ИЗ ГИПСОКАРТОНА ПО МЕТАЛЛИЧЕСКОМУ КАРКАСУ					
ПЕРЕГОРОДКИ ТОЛЩИНОЙ 4550 ММ ИЗ ГИПСОКАРТОНА ПО МЕТАЛЛИЧЕСКОМУ КАРКАСУ					
ПЕРЕГОРОДКИ ТОЛЩИНОЙ 4600 ММ ИЗ ГИПСОКАРТОНА ПО МЕТАЛЛИЧЕСКОМУ КАРКАСУ					
ПЕРЕГОРОДКИ ТОЛЩИНОЙ 4650 ММ ИЗ ГИПСОКАРТОНА ПО МЕТАЛЛИЧЕСКОМУ КАРКАСУ					
ПЕРЕГОРОДКИ ТОЛЩИНОЙ 4700 ММ ИЗ ГИПСОКАРТОНА ПО МЕТАЛЛИЧЕСКОМУ КАРКАСУ					
ПЕРЕГОРОДКИ ТОЛЩИНОЙ 4750 ММ ИЗ ГИПСОКАРТОНА ПО МЕТАЛЛИЧЕСКОМУ КАРКАСУ					
ПЕРЕГОРОДКИ ТОЛЩИНОЙ 4800 ММ ИЗ ГИПСОКАРТОНА ПО МЕТАЛЛИЧЕСКОМУ КАРКАСУ					
ПЕРЕГОРОДКИ ТОЛЩИНОЙ 4850 ММ ИЗ ГИПСОКАРТОНА ПО МЕТАЛЛИЧЕСКОМУ КАРКАСУ					
ПЕРЕГОРОДКИ ТОЛЩИНОЙ 4900 ММ ИЗ ГИПСОКАРТОНА ПО МЕТАЛЛИЧЕСКОМУ КАРКАСУ					
ПЕРЕГОРОДКИ ТОЛЩИНОЙ 4950 ММ ИЗ ГИПСОКАРТОНА ПО МЕТАЛЛИЧЕСКОМУ КАРКАСУ					
ПЕРЕГОРОДКИ ТОЛЩИНОЙ 5000 ММ ИЗ ГИПСОКАРТОНА ПО МЕТАЛЛИЧЕСКОМУ КАРКАСУ					
ПЕРЕГОРОДКИ ТОЛЩИНОЙ 5050 ММ ИЗ ГИПСОКАРТОНА ПО МЕТАЛЛИЧЕСКОМУ КАРКАСУ					
ПЕРЕГОРОДКИ ТОЛЩИНОЙ 5100 ММ ИЗ ГИПСОКАРТОНА ПО МЕТАЛЛИЧЕСКОМУ КАРКАСУ					
ПЕРЕГОРОДКИ ТОЛЩИНОЙ 5150 ММ ИЗ ГИПСОКАРТОНА ПО МЕТАЛЛИЧЕСКОМУ КАРКАСУ					
ПЕРЕГОРОДКИ ТОЛЩИНОЙ 5200 ММ ИЗ ГИПСОКАРТОНА ПО МЕТАЛЛИЧЕСКОМУ КАРКАСУ					
ПЕРЕГОРОДКИ ТОЛЩИНОЙ 5250 ММ ИЗ ГИПСОКАРТОНА ПО МЕТАЛЛИЧЕСКОМУ КАРКАСУ					
ПЕРЕГОРОДКИ ТОЛЩИНОЙ 5300 ММ ИЗ ГИПСОКАРТОНА ПО МЕТАЛЛИЧЕСКОМУ КАРКАСУ					
ПЕРЕГОРОДКИ ТОЛЩИНОЙ 5350 ММ ИЗ ГИПСОКАРТОНА ПО МЕТАЛЛИЧЕСКОМУ КАРКАСУ					
ПЕРЕГОРОДКИ ТОЛЩИНОЙ 5400 ММ ИЗ ГИПСОКАРТОНА ПО МЕТАЛЛИЧЕСКОМУ КАРКАСУ					
ПЕРЕГОРОДКИ ТОЛЩИНОЙ 5450 ММ ИЗ ГИПСОКАРТОНА ПО МЕТАЛЛИЧЕСКОМУ КАРКАСУ					
ПЕРЕГОРОДКИ ТОЛЩИНОЙ 5500 ММ ИЗ ГИПСОКАРТОНА ПО МЕТАЛЛИЧЕСКОМУ КАРКАСУ					
ПЕРЕГОРОДКИ ТОЛЩИНОЙ 5550 ММ ИЗ ГИПСОКАРТОНА ПО МЕТАЛЛИЧЕСКОМУ КАРКАСУ					
ПЕРЕГОРОДКИ ТОЛЩИНОЙ 5600 ММ ИЗ ГИПСОКАРТОНА ПО МЕТАЛЛИЧЕСКОМУ КАРКАСУ					
ПЕРЕГОРОДКИ ТОЛЩИНОЙ 5650 ММ ИЗ ГИПСОКАРТОНА ПО МЕТАЛЛИЧЕСКОМУ КАРКАСУ					
ПЕРЕГОРОДКИ ТОЛЩИНОЙ 5700 ММ ИЗ ГИПСОКАРТОНА ПО МЕТАЛЛИЧЕСКОМУ КАРКАСУ					
ПЕРЕГОРОДКИ ТОЛЩИНОЙ 5750 ММ ИЗ ГИПСОКАРТОНА ПО МЕТАЛЛИЧЕСКОМУ КАРКАСУ					
ПЕРЕГОРОДКИ ТОЛЩИНОЙ 5800 ММ ИЗ ГИПСОКАРТОНА ПО МЕТАЛЛИЧЕСКОМУ КАРКАСУ					
ПЕРЕГОРОДКИ ТОЛЩИНОЙ 5850 ММ ИЗ ГИПСОКАРТОНА ПО МЕТАЛЛИЧЕСКОМУ КАРКАСУ					
ПЕРЕГОРОДКИ ТОЛЩИНОЙ 5900 ММ ИЗ ГИПСОКАРТОНА ПО МЕТАЛЛИЧЕСКОМУ КАРКАСУ					
ПЕРЕГОРОДКИ ТОЛЩИНОЙ 5950 ММ ИЗ ГИПСОКАРТОНА ПО МЕТАЛЛИЧЕСКОМУ КАРКАСУ					
ПЕРЕГОРОДКИ ТОЛЩИНОЙ 6000 ММ ИЗ ГИПСОКАРТОНА ПО МЕТАЛЛИЧЕСКОМУ КАРКАСУ					
ПЕРЕГОРОДКИ ТОЛЩИНОЙ 6050 ММ ИЗ ГИПСОКАРТОНА ПО МЕТАЛЛИЧЕСКОМУ КАРКАСУ					
ПЕРЕГОРОДКИ ТОЛЩИНОЙ 6100 ММ ИЗ ГИПСОКАРТОНА ПО МЕТАЛЛИЧЕСКОМУ КАРКАСУ					
ПЕРЕГОРОДКИ ТОЛЩИНОЙ 6150 ММ ИЗ ГИПСОКАРТОНА ПО МЕТАЛЛИЧЕСКОМУ КАРКАСУ					
ПЕРЕГОРОДКИ ТОЛЩИНОЙ 6200 ММ ИЗ ГИПСОКАРТОНА ПО МЕТАЛЛИЧЕСКОМУ КАРКАСУ					
ПЕРЕГОРОДКИ ТОЛЩИНОЙ 6250 ММ ИЗ ГИПСОКАРТОНА ПО МЕТАЛЛИЧЕСКОМУ КАРКАСУ					
ПЕРЕГОРОДКИ ТОЛЩИНОЙ 6300 ММ ИЗ ГИПСОКАРТОНА ПО МЕТАЛЛИЧЕСКОМУ КАРКАСУ					
ПЕРЕГОРОДКИ ТОЛЩИНОЙ 6350 ММ ИЗ ГИПСОКАРТОНА ПО МЕТАЛЛИЧЕСКОМУ КАРКАСУ					
ПЕРЕГОРОДКИ ТОЛЩИНОЙ 6400 ММ ИЗ ГИПСОКАРТОНА ПО МЕТАЛЛИЧЕСКОМУ КАРКАСУ					
ПЕРЕГОРОДКИ ТОЛЩИНОЙ 6450 ММ ИЗ ГИПСОКАРТОНА ПО МЕТАЛЛИЧЕСКОМУ КАРКАСУ					
ПЕРЕГОРОДКИ ТОЛЩИНОЙ 6500 ММ ИЗ ГИПСОКАРТОНА ПО МЕТАЛЛИЧЕСКОМУ КАРКАСУ					
ПЕРЕГОРОДКИ ТОЛЩИНОЙ 6550 ММ ИЗ ГИПСОКАРТОНА ПО МЕТАЛЛИЧЕСКОМУ КАРКАСУ					
ПЕРЕГОРОДКИ ТОЛЩИНОЙ 6600 ММ ИЗ ГИПСОКАРТОНА ПО МЕТАЛЛИЧЕСКОМУ КАРКАСУ					
ПЕРЕГОРОДКИ ТОЛЩИНОЙ 6650 ММ ИЗ ГИПСОКАРТОНА ПО МЕТАЛЛИЧЕСКОМУ КАРКАСУ					
ПЕРЕГОРОДКИ ТОЛЩИНОЙ 6700 ММ ИЗ ГИПСОКАРТОНА ПО МЕТАЛЛИЧЕСКОМУ КАРКАСУ					
ПЕРЕГОРОДКИ ТОЛЩИНОЙ 6750 ММ ИЗ ГИПСОКАРТОНА ПО МЕТАЛЛИЧЕСКОМУ КАРКАСУ					
ПЕРЕГОРОДКИ ТОЛЩИНОЙ 6800 ММ ИЗ ГИПСОКАРТОНА ПО МЕТАЛЛИЧЕСКОМУ КАРКАСУ					
ПЕРЕГОРОДКИ ТОЛЩИНОЙ 6850 ММ ИЗ ГИПСОКАРТОНА ПО МЕТАЛЛИЧЕСКОМУ КАРКАСУ					
ПЕРЕГОРОДКИ ТОЛЩИНОЙ 6900 ММ ИЗ ГИПСОКАРТОНА ПО МЕТАЛЛИЧЕСКОМУ КАРКАСУ					
ПЕРЕГОРОДКИ ТОЛЩИНОЙ 6950 ММ ИЗ ГИПСОКАРТОНА ПО МЕТАЛЛИЧЕСКОМУ КАРКАСУ					
ПЕРЕГОРОДКИ ТОЛЩИНОЙ 7000 ММ ИЗ ГИПСОКАРТОНА ПО МЕТАЛЛИЧЕСКОМУ КАРКАСУ					
ПЕРЕГОРОДКИ ТОЛЩИНОЙ 7050 ММ ИЗ ГИПСОКАРТОНА ПО МЕТАЛЛИЧЕСКОМУ КАРКАСУ					
ПЕРЕГОРОДКИ ТОЛЩИНОЙ 7100 ММ ИЗ ГИПСОКАРТОНА ПО МЕТАЛЛИЧЕСКОМУ КАРКАСУ					
ПЕРЕГОРОДКИ ТОЛЩИНОЙ 7150 ММ ИЗ ГИПСОКАРТОНА ПО МЕТАЛЛИЧЕСКОМУ КАРКАСУ					
ПЕРЕГОРОДКИ ТОЛЩИНОЙ 7200 ММ ИЗ ГИПСОКАРТОНА ПО МЕТАЛЛИЧЕСКОМУ КАРКАСУ					
ПЕРЕГОРОДКИ ТОЛЩИНОЙ 7250 ММ ИЗ ГИПСОКАРТОНА ПО МЕТАЛЛИЧЕСКОМУ КАРКАСУ					
ПЕРЕГОРОДКИ ТОЛЩИНОЙ 7300 ММ ИЗ ГИПСОКАРТОНА ПО МЕТАЛЛИЧЕСКОМУ КАРКАСУ					
ПЕРЕГОРОДКИ ТОЛЩИНОЙ 7350 ММ ИЗ ГИПСОКАРТОНА ПО МЕТАЛЛИЧЕСКОМУ КАРКАСУ					
ПЕРЕГОРОДКИ ТОЛЩИНОЙ 7400 ММ ИЗ ГИПСОКАРТОНА ПО МЕТАЛЛИЧЕСКОМУ КАРКАСУ					
ПЕРЕГОРОДКИ ТОЛЩИНОЙ 7450 ММ ИЗ ГИПСОКАРТОНА ПО МЕТАЛЛИЧЕСКОМУ КАРКАСУ					
ПЕРЕГОРОДКИ ТОЛЩИНОЙ 7500 ММ ИЗ ГИПСОКАРТОНА ПО МЕТАЛЛИЧЕСКОМУ КАРКАСУ					
ПЕРЕГОРОДКИ ТОЛЩИНОЙ 7550 ММ ИЗ ГИПСОКАРТОНА ПО МЕТАЛЛИЧЕСКОМУ КАРКАСУ					
ПЕРЕГОРОДКИ ТОЛЩИНОЙ 7600 ММ ИЗ ГИПСОКАРТОНА ПО МЕТАЛЛИЧЕСКОМУ КАРКАСУ					
ПЕРЕГОРОДКИ ТОЛЩИНОЙ 7650 ММ ИЗ ГИПСОКАРТОНА ПО МЕТАЛЛИЧЕСКОМУ КАРКАСУ					
ПЕРЕГОРОДКИ ТОЛЩИНОЙ 7700 ММ ИЗ ГИПСОКАРТОНА ПО МЕТАЛЛИЧЕСКОМУ КАРКАСУ					
ПЕРЕГОРОДКИ ТОЛЩИНОЙ 7750 ММ ИЗ ГИПСОКАРТОНА ПО МЕТАЛЛИЧЕСКОМУ КАРКАСУ					
ПЕРЕГОРОДКИ ТОЛЩИНОЙ 7800 ММ ИЗ ГИПСОКАРТОНА ПО МЕТАЛЛИЧЕСКОМУ КАРКАСУ					
ПЕРЕГОРОДКИ ТОЛЩИНОЙ 7850 ММ ИЗ ГИПСОКАРТОНА ПО МЕТАЛЛИЧЕСКОМУ КАРКАСУ					
ПЕРЕГОРОДКИ ТОЛЩИНОЙ 7900 ММ ИЗ ГИПСОКАРТОНА ПО МЕТАЛЛИЧЕСКОМУ КАРКАСУ					
ПЕРЕГОРОДКИ ТОЛЩИНОЙ 7950 ММ ИЗ ГИПСОКАРТОНА ПО МЕТАЛЛИЧЕСКОМУ КАРКАСУ					
ПЕРЕГОРОДКИ ТОЛЩИНОЙ 8000 ММ ИЗ ГИПСОКАРТОНА ПО МЕТАЛЛИЧЕСКОМУ КАРКАСУ					
ПЕРЕГОРОДКИ ТОЛЩИНОЙ 8050 ММ ИЗ ГИПСОКАРТОНА ПО МЕТАЛЛИЧЕСКОМУ КАРКАСУ					
ПЕРЕГОРОДКИ ТОЛЩИНОЙ 8100 ММ ИЗ ГИПСОКАРТОНА ПО МЕТАЛЛИЧЕСКОМУ КАРКАСУ					
ПЕРЕГОРОДКИ ТОЛЩИНОЙ 8150 ММ ИЗ ГИПСОКАРТОНА ПО МЕТАЛЛИЧЕСКОМУ КАРКАСУ					
ПЕРЕГОРОДКИ ТОЛЩИНОЙ 8200 ММ ИЗ ГИПСОКАРТОНА ПО МЕТАЛЛИЧЕСКОМУ КАРКАСУ					
ПЕРЕГОРОДКИ ТОЛЩИНОЙ 8250 ММ ИЗ ГИПСОКАРТОНА ПО МЕТАЛЛИЧЕСКОМУ КАРКАСУ					
ПЕРЕГОРОДКИ ТОЛЩИНОЙ 8300 ММ ИЗ ГИПСОКАРТОНА ПО МЕТАЛЛИЧЕСКОМУ КАРКАСУ					
ПЕРЕГОРОДКИ ТОЛЩИНОЙ 8350 ММ ИЗ ГИПСОКАРТОНА ПО МЕТАЛЛИЧЕСКОМУ КАРКАСУ					
ПЕРЕГОРОДКИ ТОЛЩИНОЙ 8400 ММ ИЗ ГИПСОКАРТОНА ПО МЕТАЛЛИЧЕСКОМУ КАРКАСУ					
ПЕРЕГОРОДКИ ТОЛЩИНОЙ 8450 ММ ИЗ ГИПСОКАРТОНА ПО МЕТАЛЛИ

Ф13-3	4.7	Ф22222232Ш7Ф3Ы Ф2Ф3ЛФЩ3Ы Ф2Ш3Ф	43	1	0.82	1	0.92
Ф22222232Ш7Ф3							

Ф2Ф5Ф3Ф2Ф3Ы7Ф3	83ЛФЩ	Ь3Ш2Ш8Ф3ЛФЩ
Ф2ПФЛЭЫФПФЩ		8.Ь3ФЛЭЫФ2Ф3
ЭЛФПФЭЫФПФЩ		8.Ь3ФЛЭЫФ2Ф3
83ЭЭЭЛЫ	1:100	
ФЭЛФПФ2Ф	21.03.2025	
Ь4Э2Ф3Ы		Ф37ФЩЭЫЭЛЫ

Ф2ЭЭЭЫЭЛЫ Ф2Ф3ЫЭЛЫ Ф2ЭЭЭЫЭЛЫ Ь4Э2Ф3Ы

Ь3.Ф1.13.03.Ф5Ф.002

ЭЛЫ: 3.ФЭЛЭЭЫЭЛЫ, Ь3ЭЭЭЛЭЭЫЭЛЫ 3

Ь3ЭФЭЛЭЭЫЭЛЫ-Ь3Э4Ь3ЭЭЫЭЛЫ Ь3ЭЭЭЛЭЭЫЭЛЫ Ь3ФФЛЭЫ

Ф2Ф5Ь3Ф2Ф3ЛФЭ	83ЛФЩ	Ь3ЭЭЭЛЭЭЫЭЛЫ
Ф2ПФЛЭЫФПФЩ		8.Ь3ФЛЭЫФ2Ф3
ЭЛФПФЭЫФПФЩ		8.Ь3ФЛЭЫФ2Ф3

Ф22222232ЭЭЭЛЫ Ф2Ф3ЫЭЛЫ Ф2ЭЭЭЫЭЛЫ Ь4Э2Ф3Ы							
82	82	Ь3Ь4ФЛФ2Ф3Ф3Ь3					
216							
ЭЛФПФЭЫФПФЩ Ф2ПФЛЭЫФПФЩ ЭЭЭЛЭЭЫЭЛЫ Ф2Ф3ЫЭЛЫ Ь4Э2Ф3Ы							
Ф22222232ЭЭЭЛЫ Ф2Ф3ЫЭЛЫ Ф2ЭЭЭЫЭЛЫ Ь4Э2Ф3Ы							
Х83ЭФЛ							
Ф6Ф3ЭЛЫ							
1	Ф13-4	Ф3ЛЫ.	1 783.00Ф	Ф Ф 692			
Ь3ЛЭЭЫЛЫ	Ф22222232ЭЭЭЛЫ Ф2Ф3ЫЭЛЫ Ф2ЭЭЭЫЭЛЫ Ь4Э2Ф3Ы						
ЩЭЛФПФЛЭ	Ф2ЭЭЭЛФПФЩ						

ЭЛФПФЛЭЫ Ь3ЭЛФПФЛЭЫЭЛФ

Ф2ЭЭЭЫЭЛЫ Ф2Ф3ЫЭЛЫ Ь4Э2Ф3Ы

ЭЛФПФЛЭЫ Ь3ЭЛФПФЛЭЫЭЛФ

Ф2ЭЭЭЫЭЛЫ

Ф2ЭЭЭЫЭЛЫ Ф2Ф3ЫЭЛЫ Ь4Э2Ф3Ы

გეგმა +4.80 ნიშნულზე

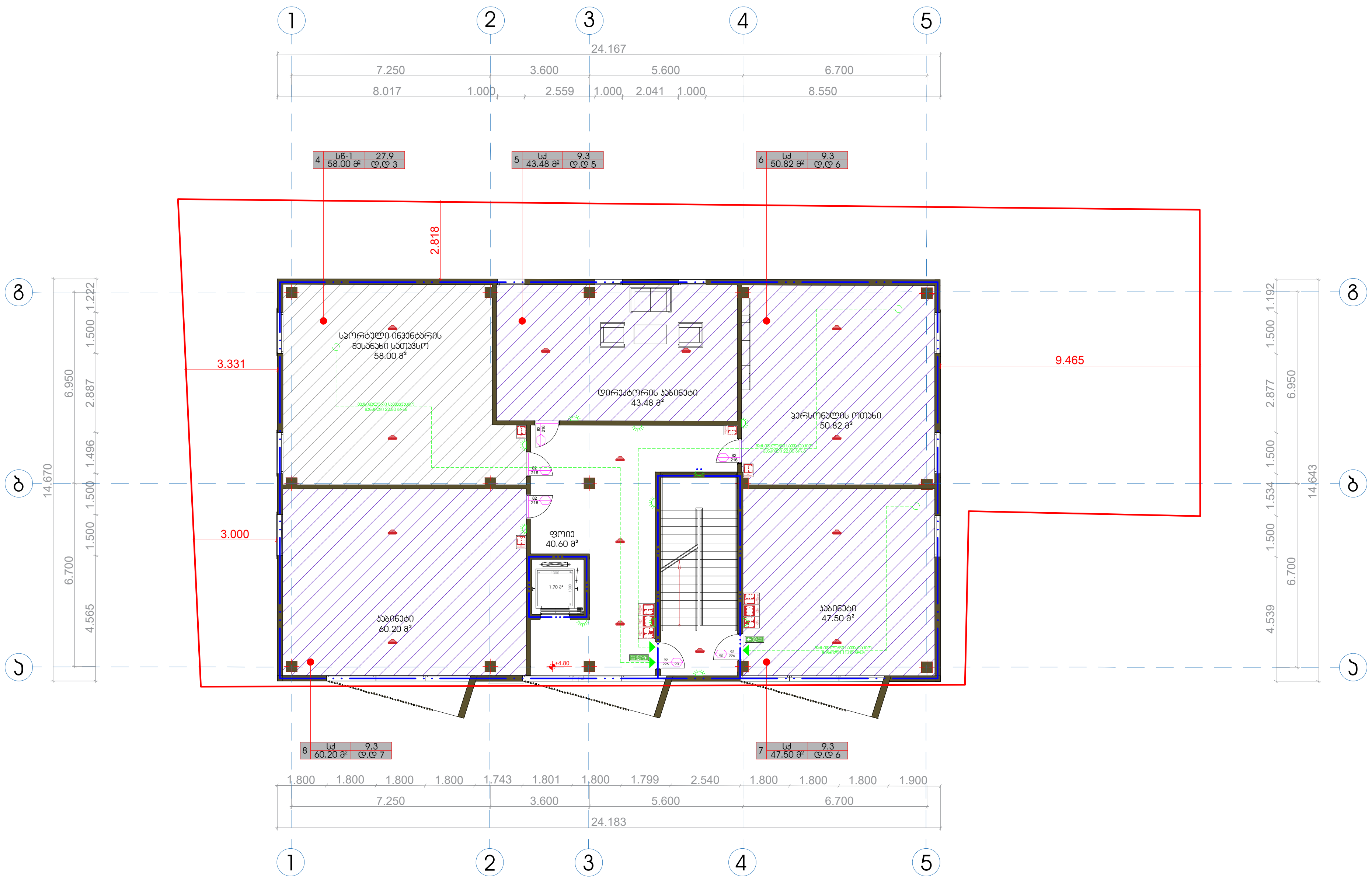

დაკავებულობა	დაკავებულობის დატვირთვის ფაქტორი	დაკავებულობის დატვირთვა	მოთხოვნილი გზა-კარი რაოდენობა/სიგანე		გათვალისწინებული გზა-კარი რაოდენობა/სიგანე	
სქ	9.3	24	1	0.82	1	0.92
სნ-1	27.9	3	1	0.82	1	0.92

თბილისი 2025

ქუბი

პირობითი აღნიშვნები

- გასასვლელი
- ხელის ცეცხლმაქრი
- I კლასის სახანძრო მილდგარი
- II კლასის სახანძრო მილდგარი
- III კლასის სახანძრო მილდგარი
- საგანგებო ხმოვანი განგაშის საკომუნიკაციო სისტემა
- სახანძრო განგაშის ხელით სამართავი კოლოფი
- ALARM TEXT — განგაშის ტექსტური შეტყობინება
- ორმხრივი კავშირის სისტემა
- ავტოპარკინგი
- შ.შ.მ. პირთა სასარგებლო ადგილების აღნიშვნა
- უსაფრთხო თავშეყრის ადგილი
- სახანძრო-სამაშველო სამსახურის მიერ გამოსაყენებელი ჰიდრანტი
- სპრინკლერი
- კვამლის აღმომჩენი დეტექტორი
- ავარიული სანათი
- სახანძრო ზღვნის აღმნიშვნელი
- 1 საათიანი ცეცხლმედეგობის კედელი
- 2 საათიანი ცეცხლმედეგობის კედელი
- 3 საათიანი ცეცხლმედეგობის კედელი
- გასასვლელამდე მისადგომი მანძილი

კარის თავისუფალი სიგანე
82 / 216 — 82 — ხანძარმედეგობა
კარის თავისუფალი სიმაღლე

დაკავებულობის ჯგუფი — დაკავებულობის ინდექსი
1 | თვ-4. 1785.00მ² | ფიქს. დ.დ 592
სათავსოს ფართობი — დაკავებულობის დატვირთვა

პროექტის ავტორი

პროექტის სახელწოდება

სპორტულ-გამაჯანსაღებელი ცენტრი

მის: ქ.თბილისი, ბელიაშვილის 3

სკ. 01.13.03.050.002

თანამდებობა	გვარი	ხელმოწერა
დირექტორი		მ.ხარბედია
არქიტექტორი		მ.ხარბედია
მასშტაბი	1:100	
თარიღი	21.03.2025	
სტადია		ფურცლები

თბილისი 2025

კუბი

ჭრილი 1-1

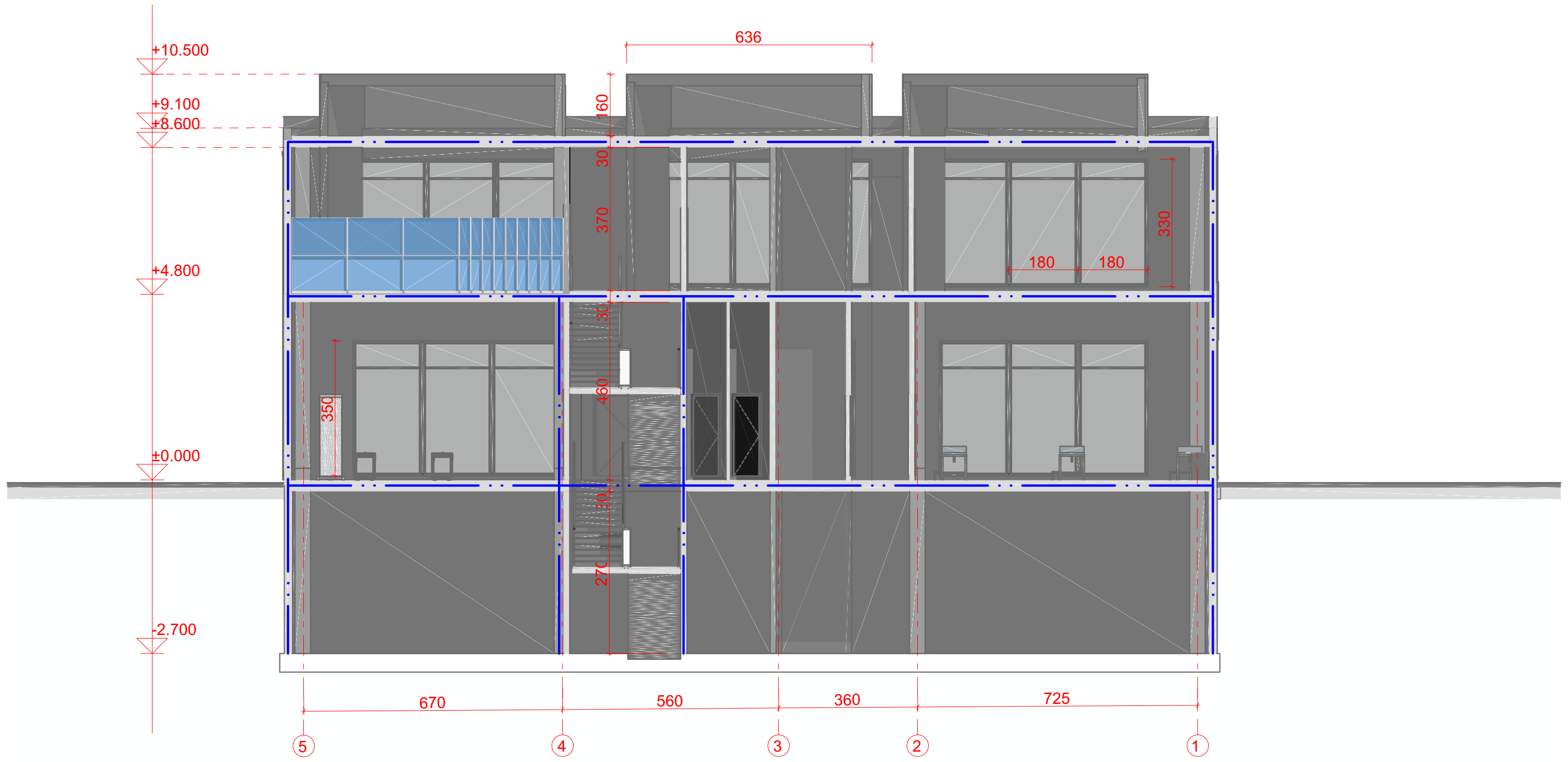

პირობითი აღნიშვნები

- გასასვლელი
- ხელის ცეცხლმაქრი
- I კლასის სახანძრო მილდგარი
- II კლასის სახანძრო მილდგარი
- III კლასის სახანძრო მილდგარი
- საგანგებო ხმოვანი განგაშის საკომუნიკაციო სისტემა
- სახანძრო განგაშის ხელით სამართავი კოლოფი
- ALARM TEXT — განგაშის ტექსტური შეტყობინება
- ორმხრივი კავშირის სისტემა
- ავტოპარკინგი
- შ.შ.მ. პირთა სასარგებლო ადგილების აღნიშვნა
- უსაფრთხო თავშეყრის ადგილი
- სახანძრო-სამაშველო სამსახურის მიერ გამოსაყენებელი ჰიდრანტი
- სპრინგლერი
- კვამლის აღმომჩენი დეტექტორი
- ავარიული სანათი
- სახანძრო შლანგის აღმნიშვნელი
- 1 საათიანი ცეცხლმედეგობის კედელი
- 2 საათიანი ცეცხლმედეგობის კედელი
- 3 საათიანი ცეცხლმედეგობის კედელი
- გასასვლელამდე მისადგომი მანძილი

კარის თავისუფალი სიგანე

82 82 ხანძარმედეგობა

216

კარის თავისუფალი სიმაღლე

დაკავებულობის ჯგუფი

დაკავებულობის ინდექსი

1	თვ-4. 1785.00მ²	ფიქს. დ.დ 592

სათავსოს ფართობი

დაკავებულობის დატვირთვა

პროექტის ავტორი

პროექტის სახელწოდება

სპორტულ-გამაჯანსაღებელი ცენტრი

მის: ქ.თბილისი, ბელიაშვილის 3

ს.კ. 01.13.03.050.002

თანამდებობა	გვარი	ხელმოწერა
დირექტორი		მ.ხარბედია
არქიტექტორი		მ.ხარბედია
მაშტაბი	1:100	
თარიღი	21.03.2025	
სტადია		ფურცლები

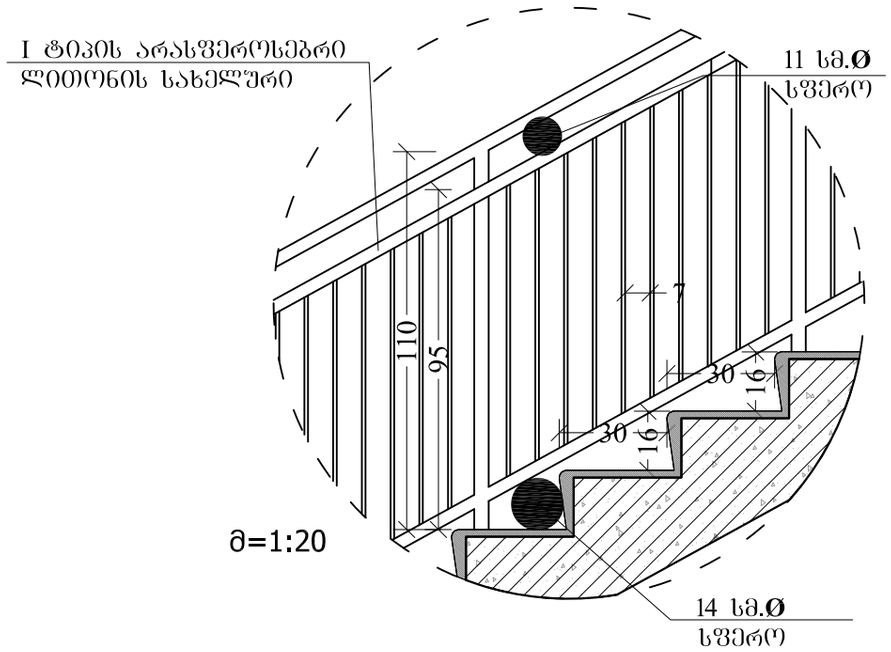

მ 1:10

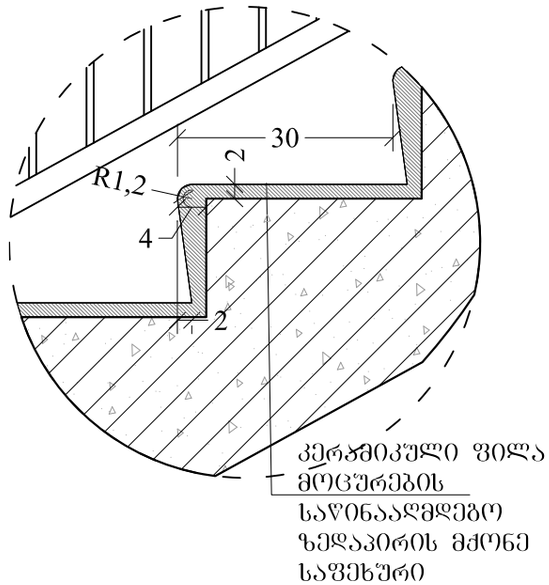

მ=1:10

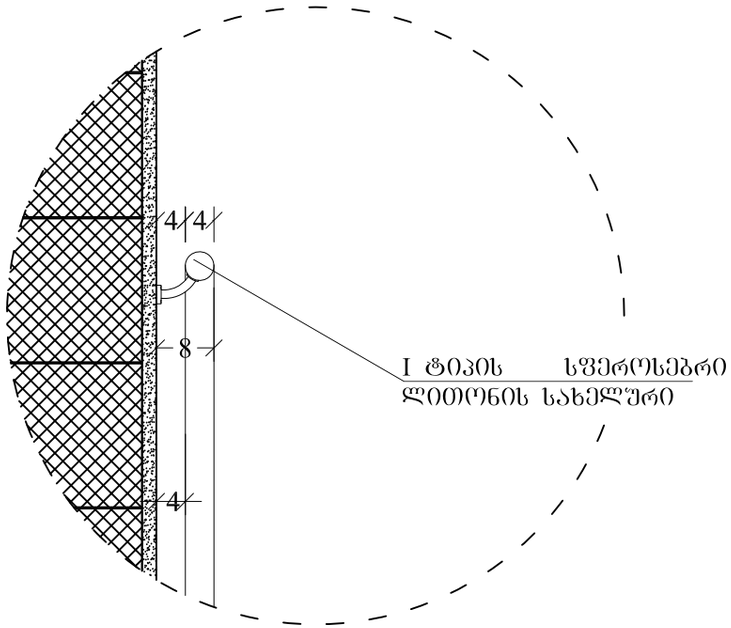

მოაჯირის კვანძი მ. 1:20

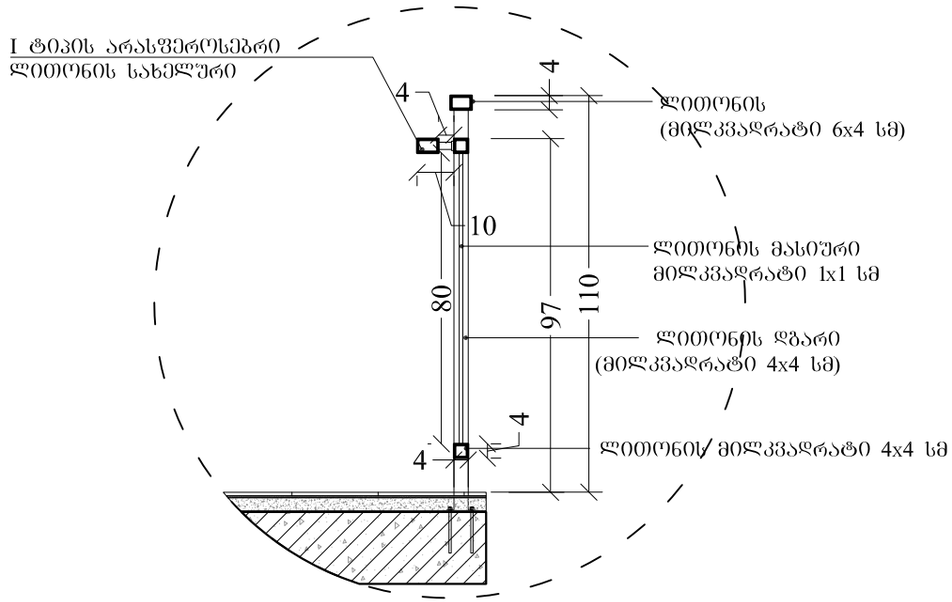

გეგმა -2.70 ნიშნულზე

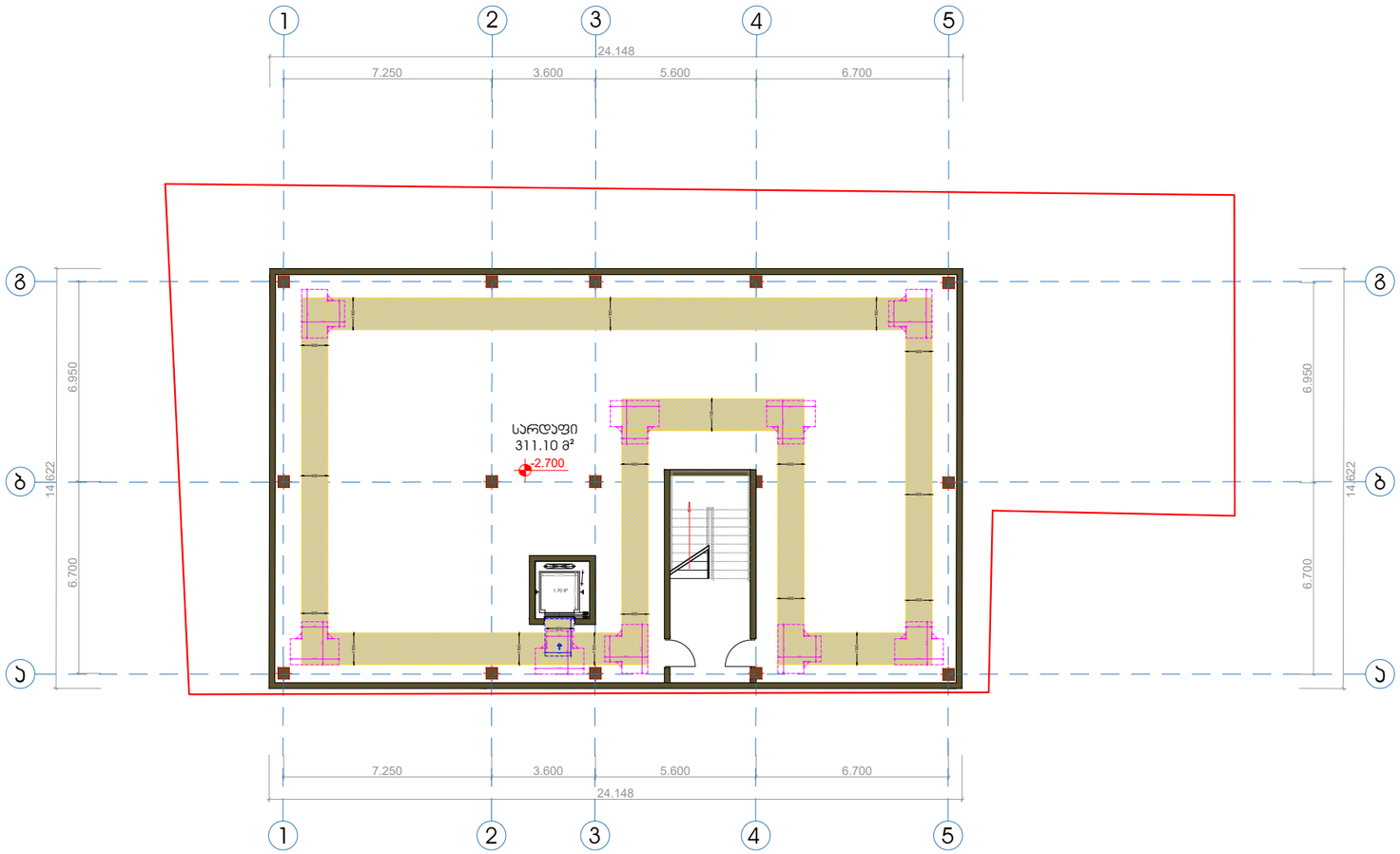

თბილისი 2025	ჯუბი

პირობითი აღნიშვნები

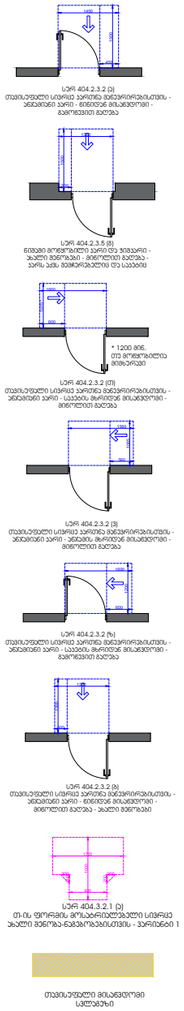

პროექტის ავტორი

პროექტის სახელწოდება

სპორტულ-გამაჯანსაღებელი ცენტრი

მის: ქ.თბილისი, ბელიაშვილის 3

ს.ს. 01.13.03.050.002

თანამდებობა	გვარი	ხელმოწერა
დირექტორი		მ.ხარბედია
არქიტექტორი		მ.ხარბედია
მაშტაბი	1:100	
თარიღი	21.03.2025	
სტადია		ფურცლები

გეგმა 0.00 ნიშნულზე



თბილისი 2025	ᲯᲣᲑᲘ

პირობითი აღნიშვნები

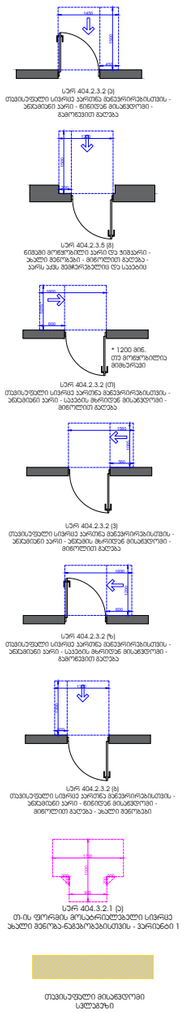

პროექტის ავტორი

პროექტის სახელწოდება

სპორტულ-გამაჯანსაღებელი ცენტრი

მის: ქ.თბილისი, ბელიაშვილის 3

ს.კ. 01.13.03.050.002

თანამდებობა	გვარი	ხელმოწერა
დირექტორი		მ.ხარბედია
არქიტექტორი		მ.ხარბედია
მაშტაბი	1:100	
თარიღი	21.03.2025	
სტადია		ფურცლები

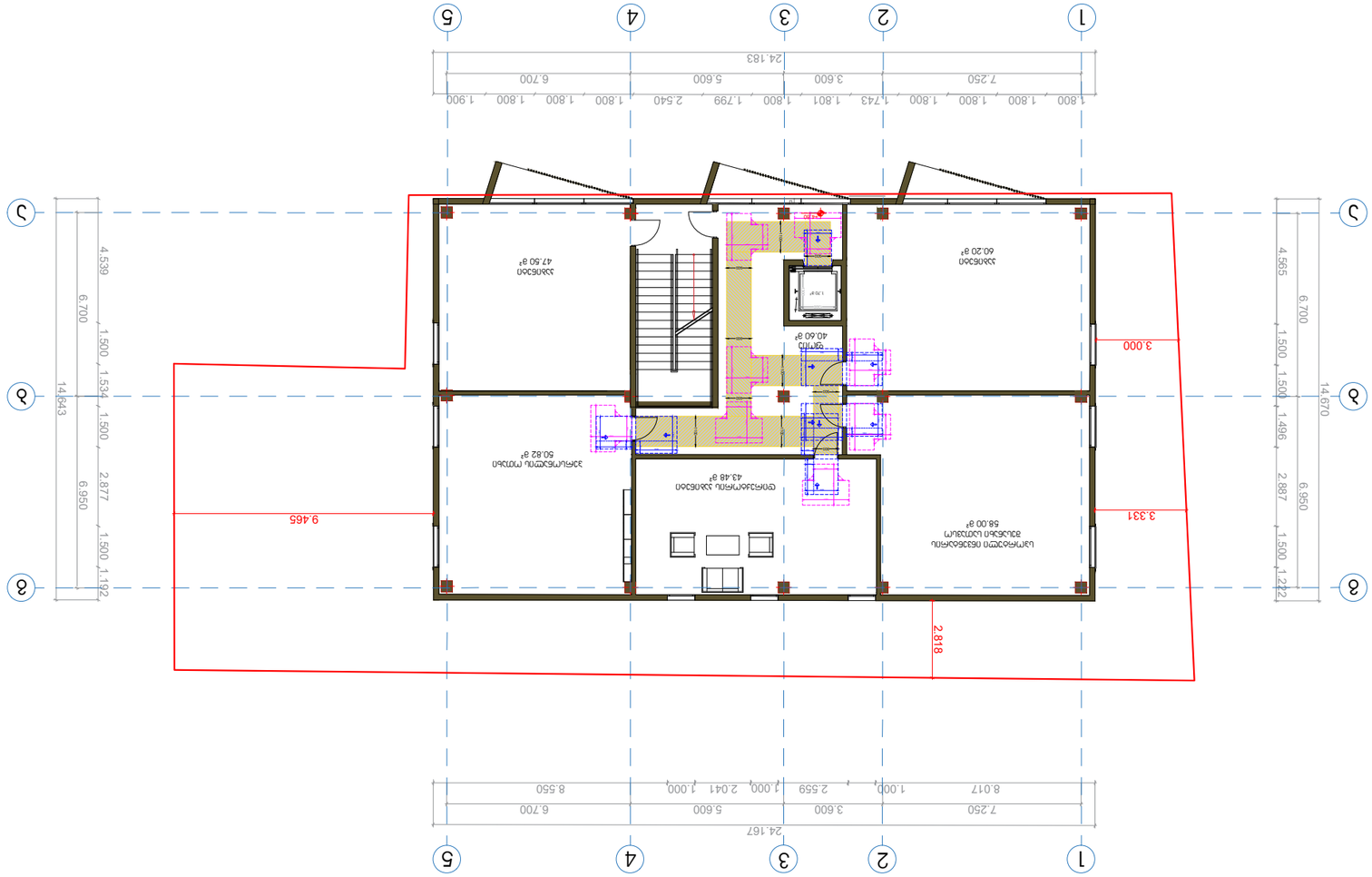

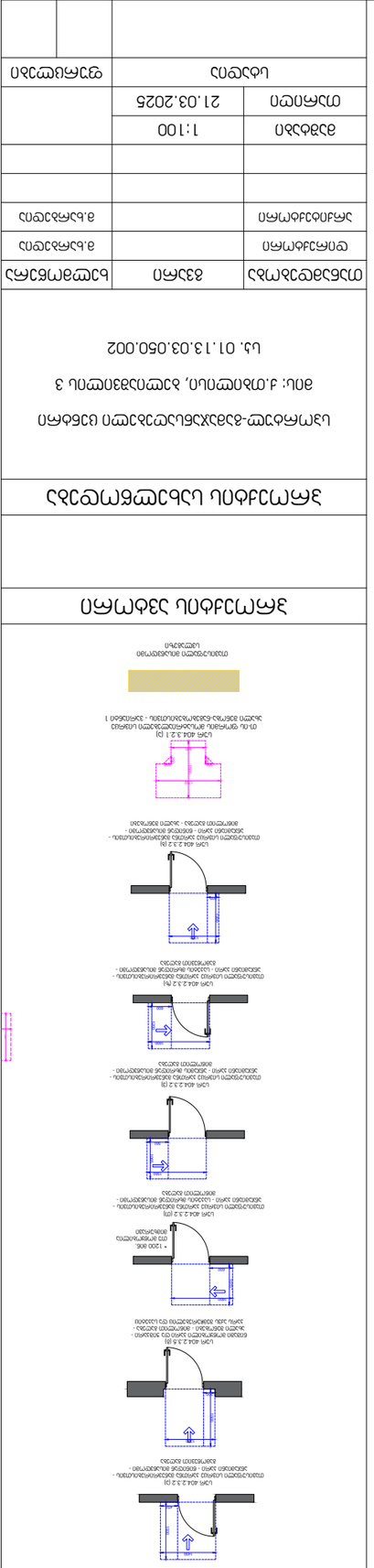

Экспликация помещений

Номер помещения	Площадь, м²	Категория помещения
1	47.50	В4
2	60.20	В4
3	40.60	В4
4	43.18	В4
5	50.82	В4
6	58.00	В4

Ведомость отделки помещений

Номер помещения	Наименование помещения	Площадь, м²
1	Помещение	47.50
2	Помещение	60.20
3	Помещение	40.60
4	Помещение	43.18
5	Помещение	50.82
6	Помещение	58.00

Ведомость перемычек

Марка	Кол.	Примечание
1ПР-18-3	2	
1ПР-21-3	1	
1ПР-24-3	1	
1ПР-27-3	1	
1ПР-30-3	1	
1ПР-36-3	1	
2ПР-18-3	1	
2ПР-21-3	1	
2ПР-24-3	1	
2ПР-27-3	1	
2ПР-30-3	1	
2ПР-36-3	1	
3ПР-18-3	1	
3ПР-21-3	1	
3ПР-24-3	1	
3ПР-27-3	1	
3ПР-30-3	1	
3ПР-36-3	1	

Ведомость перемычек

Марка	Кол.	Примечание
4ПР-18-3	1	
4ПР-21-3	1	
4ПР-24-3	1	
4ПР-27-3	1	
4ПР-30-3	1	
4ПР-36-3	1	
5ПР-18-3	1	
5ПР-21-3	1	
5ПР-24-3	1	
5ПР-27-3	1	
5ПР-30-3	1	
5ПР-36-3	1	
6ПР-18-3	1	
6ПР-21-3	1	
6ПР-24-3	1	
6ПР-27-3	1	
6ПР-30-3	1	
6ПР-36-3	1	

Ведомость ссылочных и прилагаемых документов

Обозначение	Наименование	Примечание
ГОСТ 21.101-2020	Основные требования к проектной и рабочей документации	
ГОСТ 21.501-2018	Правила выполнения архитектурно-строительных рабочих чертежей	
ГОСТ 21.110-2013	Правила выполнения спецификаций оборудования, изделий и материалов	
ГОСТ 21.408-2013	Правила выполнения рабочей документации генеральных планов	
ГОСТ 21.205-2016	Условные обозначения элементов санитарно-технического оборудования	
ГОСТ 21.206-2013	Правила выполнения схем тепловых сетей	
ГОСТ 21.609-2014	Правила выполнения рабочей документации газового оборудования	
ГОСТ 21.602-2016	Правила выполнения рабочей документации отопления, вентиляции и кондиционирования	
ГОСТ 21.608-2014	Правила выполнения рабочей документации внутренних систем газоснабжения	
ГОСТ 21.501-2018	Правила выполнения архитектурно-строительных рабочих чертежей	
ГОСТ 21.110-2013	Правила выполнения спецификаций оборудования, изделий и материалов	
ГОСТ 21.408-2013	Правила выполнения рабочей документации генеральных планов	
ГОСТ 21.205-2016	Условные обозначения элементов санитарно-технического оборудования	
ГОСТ 21.206-2013	Правила выполнения схем тепловых сетей	
ГОСТ 21.609-2014	Правила выполнения рабочей документации газового оборудования	
ГОСТ 21.602-2016	Правила выполнения рабочей документации отопления, вентиляции и кондиционирования	
ГОСТ 21.608-2014	Правила выполнения рабочей документации внутренних систем газоснабжения	

Масштаб	1:100	
Дата	21.03.2025	
Стадия	Р	Лист
	Листов	

Спецификация перемычек 1 ГОСТ 21.101-2020 Основные требования к проектной и рабочей документации

Спецификация перемычек 2 ГОСТ 21.501-2018 Правила выполнения архитектурно-строительных рабочих чертежей

Спецификация перемычек 3 ГОСТ 21.110-2013 Правила выполнения спецификаций оборудования, изделий и материалов

Спецификация перемычек 4 ГОСТ 21.408-2013 Правила выполнения рабочей документации генеральных планов

Спецификация перемычек 5 ГОСТ 21.205-2016 Условные обозначения элементов санитарно-технического оборудования

Спецификация перемычек 6 ГОСТ 21.206-2013 Правила выполнения схем тепловых сетей

Спецификация перемычек 7 ГОСТ 21.609-2014 Правила выполнения рабочей документации газового оборудования

Спецификация перемычек 8 ГОСТ 21.602-2016 Правила выполнения рабочей документации отопления, вентиляции и кондиционирования

Спецификация перемычек 9 ГОСТ 21.608-2014 Правила выполнения рабочей документации внутренних систем газоснабжения

Спецификация перемычек 10 ГОСТ 21.501-2018 Правила выполнения архитектурно-строительных рабочих чертежей

Спецификация перемычек 11 ГОСТ 21.110-2013 Правила выполнения спецификаций оборудования, изделий и материалов

Спецификация перемычек 12 ГОСТ 21.408-2013 Правила выполнения рабочей документации генеральных планов

Спецификация перемычек 13 ГОСТ 21.205-2016 Условные обозначения элементов санитарно-технического оборудования

Спецификация перемычек 14 ГОСТ 21.206-2013 Правила выполнения схем тепловых сетей

Спецификация перемычек 15 ГОСТ 21.609-2014 Правила выполнения рабочей документации газового оборудования

Спецификация перемычек 16 ГОСТ 21.602-2016 Правила выполнения рабочей документации отопления, вентиляции и кондиционирования

Спецификация перемычек 17 ГОСТ 21.608-2014 Правила выполнения рабочей документации внутренних систем газоснабжения

Спецификация перемычек 18 ГОСТ 21.501-2018 Правила выполнения архитектурно-строительных рабочих чертежей

Спецификация перемычек 19 ГОСТ 21.110-2013 Правила выполнения спецификаций оборудования, изделий и материалов

Спецификация перемычек 20 ГОСТ 21.408-2013 Правила выполнения рабочей документации генеральных планов

Спецификация перемычек 21 ГОСТ 21.205-2016 Условные обозначения элементов санитарно-технического оборудования

Спецификация перемычек 22 ГОСТ 21.206-2013 Правила выполнения схем тепловых сетей

Спецификация перемычек 23 ГОСТ 21.609-2014 Правила выполнения рабочей документации газового оборудования

Спецификация перемычек 24 ГОСТ 21.602-2016 Правила выполнения рабочей документации отопления, вентиляции и кондиционирования

Спецификация перемычек 25 ГОСТ 21.608-2014 Правила выполнения рабочей документации внутренних систем газоснабжения

Спецификация перемычек 26 ГОСТ 21.501-2018 Правила выполнения архитектурно-строительных рабочих чертежей

Спецификация перемычек 27 ГОСТ 21.110-2013 Правила выполнения спецификаций оборудования, изделий и материалов

Спецификация перемычек 28 ГОСТ 21.408-2013 Правила выполнения рабочей документации генеральных планов

Спецификация перемычек 29 ГОСТ 21.205-2016 Условные обозначения элементов санитарно-технического оборудования

Спецификация перемычек 30 ГОСТ 21.206-2013 Правила выполнения схем тепловых сетей

Спецификация перемычек 31 ГОСТ 21.609-2014 Правила выполнения рабочей документации газового оборудования

Спецификация перемычек 32 ГОСТ 21.602-2016 Правила выполнения рабочей документации отопления, вентиляции и кондиционирования

Спецификация перемычек 33 ГОСТ 21.608-2014 Правила выполнения рабочей документации внутренних систем газоснабжения

Спецификация перемычек 34 ГОСТ 21.501-2018 Правила выполнения архитектурно-строительных рабочих чертежей

Спецификация перемычек 35 ГОСТ 21.110-2013 Правила выполнения спецификаций оборудования, изделий и материалов

Спецификация перемычек 36 ГОСТ 21.408-2013 Правила выполнения рабочей документации генеральных планов

Спецификация перемычек 37 ГОСТ 21.205-2016 Условные обозначения элементов санитарно-технического оборудования

Спецификация перемычек 38 ГОСТ 21.206-2013 Правила выполнения схем тепловых сетей

Спецификация перемычек 39 ГОСТ 21.609-2014 Правила выполнения рабочей документации газового оборудования

Спецификация перемычек 40 ГОСТ 21.602-2016 Правила выполнения рабочей документации отопления, вентиляции и кондиционирования

Спецификация перемычек 41 ГОСТ 21.608-2014 Правила выполнения рабочей документации внутренних систем газоснабжения

Спецификация перемычек 42 ГОСТ 21.501-2018 Правила выполнения архитектурно-строительных рабочих чертежей

Спецификация перемычек 43 ГОСТ 21.110-2013 Правила выполнения спецификаций оборудования, изделий и материалов

Спецификация перемычек 44 ГОСТ 21.408-2013 Правила выполнения рабочей документации генеральных планов

Спецификация перемычек 45 ГОСТ 21.205-2016 Условные обозначения элементов санитарно-технического оборудования

Спецификация перемычек 46 ГОСТ 21.206-2013 Правила выполнения схем тепловых сетей

Спецификация перемычек 47 ГОСТ 21.609-2014 Правила выполнения рабочей документации газового оборудования

Спецификация перемычек 48 ГОСТ 21.602-2016 Правила выполнения рабочей документации отопления, вентиляции и кондиционирования

Спецификация перемычек 49 ГОСТ 21.608-2014 Правила выполнения рабочей документации внутренних систем газоснабжения

Спецификация перемычек 50 ГОСТ 21.501-2018 Правила выполнения архитектурно-строительных рабочих чертежей

Спецификация перемычек 51 ГОСТ 21.110-2013 Правила выполнения спецификаций оборудования, изделий и материалов

Спецификация перемычек 52 ГОСТ 21.408-2013 Правила выполнения рабочей документации генеральных планов

Спецификация перемычек 53 ГОСТ 21.205-2016 Условные обозначения элементов санитарно-технического оборудования

Спецификация перемычек 54 ГОСТ 21.206-2013 Правила выполнения схем тепловых сетей

Спецификация перемычек 55 ГОСТ 21.609-2014 Правила выполнения рабочей документации газового оборудования

Спецификация перемычек 56 ГОСТ 21.602-2016 Правила выполнения рабочей документации отопления, вентиляции и кондиционирования

Спецификация перемычек 57 ГОСТ 21.608-2014 Правила выполнения рабочей документации внутренних систем газоснабжения

Спецификация перемычек 58 ГОСТ 21.501-2018 Правила выполнения архитектурно-строительных рабочих чертежей

Спецификация перемычек 59 ГОСТ 21.110-2013 Правила выполнения спецификаций оборудования, изделий и материалов

Спецификация перемычек 60 ГОСТ 21.408-2013 Правила выполнения рабочей документации генеральных планов

Спецификация перемычек 61 ГОСТ 21.205-2016 Условные обозначения элементов санитарно-технического оборудования

Спецификация перемычек 62 ГОСТ 21.206-2013 Правила выполнения схем тепловых сетей

Спецификация перемычек 63 ГОСТ 21.609-2014 Правила выполнения рабочей документации газового оборудования

Спецификация перемычек 64 ГОСТ 21.602-2016 Правила выполнения рабочей документации отопления, вентиляции и кондиционирования

Спецификация перемычек 65 ГОСТ 21.608-2014 Правила выполнения рабочей документации внутренних систем газоснабжения

Спецификация перемычек 66 ГОСТ 21.501-2018 Правила выполнения архитектурно-строительных рабочих чертежей

Спецификация перемычек 67 ГОСТ 21.110-2013 Правила выполнения спецификаций оборудования, изделий и материалов

Спецификация перемычек 68 ГОСТ 21.408-2013 Правила выполнения рабочей документации генеральных планов

Спецификация перемычек 69 ГОСТ 21.205-2016 Условные обозначения элементов санитарно-технического оборудования

Спецификация перемычек 70 ГОСТ 21.206-2013 Правила выполнения схем тепловых сетей

Спецификация перемычек 71 ГОСТ 21.609-2014 Правила выполнения рабочей документации газового оборудования

Спецификация перемычек 72 ГОСТ 21.602-2016 Правила выполнения рабочей документации отопления, вентиляции и кондиционирования

Спецификация перемычек 73 ГОСТ 21.608-2014 Правила выполнения рабочей документации внутренних систем газоснабжения

Спецификация перемычек 74 ГОСТ 21.501-2018 Правила выполнения архитектурно-строительных рабочих чертежей

Спецификация перемычек 75 ГОСТ 21.110-2013 Правила выполнения спецификаций оборудования, изделий и материалов

Спецификация перемычек 76 ГОСТ 21.408-2013 Правила выполнения рабочей документации генеральных планов

Спецификация перемычек 77 ГОСТ 21.205-2016 Условные обозначения элементов санитарно-технического оборудования

Спецификация перемычек 78 ГОСТ 21.206-2013 Правила выполнения схем тепловых сетей

Спецификация перемычек 79 ГОСТ 21.609-2014 Правила выполнения рабочей документации газового оборудования

Спецификация перемычек 80 ГОСТ 21.602-2016 Правила выполнения рабочей документации отопления, вентиляции и кондиционирования

Спецификация перемычек 81 ГОСТ 21.608-2014 Правила выполнения рабочей документации внутренних систем газоснабжения

Спецификация перемычек 82 ГОСТ 21.501-2018 Правила выполнения архитектурно-строительных рабочих чертежей

Спецификация перемычек 83 ГОСТ 21.110-2013 Правила выполнения спецификаций оборудования, изделий и материалов

Спецификация перемычек 84 ГОСТ 21.408-2013 Правила выполнения рабочей документации генеральных планов

Спецификация перемычек 85 ГОСТ 21.205-2016 Условные обозначения элементов санитарно-технического оборудования

Спецификация перемычек 86 ГОСТ 21.206-2013 Правила выполнения схем тепловых сетей

Спецификация перемычек 87 ГОСТ 21.609-2014 Правила выполнения рабочей документации газового оборудования

Спецификация перемычек 88 ГОСТ 21.602-2016 Правила выполнения рабочей документации отопления, вентиляции и кондиционирования

Спецификация перемычек 89 ГОСТ 21.608-2014 Правила выполнения рабочей документации внутренних систем газоснабжения

Спецификация перемычек 90 ГОСТ 21.501-2018 Правила выполнения архитектурно-строительных рабочих чертежей

Спецификация перемычек 91 ГОСТ 21.110-2013 Правила выполнения спецификаций оборудования, изделий и материалов

Спецификация перемычек 92 ГОСТ 21.408-2013 Правила выполнения рабочей документации генеральных планов

Спецификация перемычек 93 ГОСТ 21.205-2016 Условные обозначения элементов санитарно-технического оборудования

Спецификация перемычек 94 ГОСТ 21.206-2013 Правила выполнения схем тепловых сетей

Спецификация перемычек 95 ГОСТ 21.609-2014 Правила выполнения рабочей документации газового оборудования

Спецификация перемычек 96 ГОСТ 21.602-2016 Правила выполнения рабочей документации отопления, вентиляции и кондиционирования

Спецификация перемычек 97 ГОСТ 21.608-2014 Правила выполнения рабочей документации внутренних систем газоснабжения

Спецификация перемычек 98 ГОСТ 21.501-2018 Правила выполнения архитектурно-строительных рабочих чертежей

Спецификация перемычек 99 ГОСТ 21.110-2013 Правила выполнения спецификаций оборудования, изделий и материалов

Спецификация перемычек 100 ГОСТ 21.408-2013 Правила выполнения рабочей документации генеральных планов

Спецификация перемычек 101 ГОСТ 21.205-2016 Условные обозначения элементов санитарно-технического оборудования

Спецификация перемычек 102 ГОСТ 21.206-2013 Правила выполнения схем тепловых сетей

Спецификация перемычек 103 ГОСТ 21.609-2014 Правила выполнения рабочей документации газового оборудования

Спецификация перемычек 104 ГОСТ 21.602-2016 Правила выполнения рабочей документации отопления, вентиляции и кондиционирования

Спецификация перемычек 105 ГОСТ 21.608-2014 Правила выполнения рабочей документации внутренних систем газоснабжения

Спецификация перемычек 106 ГОСТ 21.501-2018 Правила выполнения архитектурно-строительных рабочих чертежей

Спецификация перемычек 107 ГОСТ 21.110-2013 Правила выполнения спецификаций оборудования, изделий и материалов

Спецификация перемычек 108 ГОСТ 21.408-2013 Правила выполнения рабочей документации генеральных планов

Спецификация перемычек 109 ГОСТ 21.205-2016 Условные обозначения элементов санитарно-технического оборудования

Спецификация перемычек 110 ГОСТ 21.206-2013 Правила выполнения схем тепловых сетей

Спецификация перемычек 111 ГОСТ 21.609-2014 Правила выполнения рабочей документации газового оборудования

Спецификация перемычек 112 ГОСТ 21.602-2016 Правила выполнения рабочей документации отопления, вентиляции и кондиционирования

Спецификация перемычек 113 ГОСТ 21.608-2014 Правила выполнения рабочей документации внутренних систем газоснабжения

Спецификация перемычек 114 ГОСТ 21.501-2018 Правила выполнения архитектурно-строительных рабочих чертежей

Спецификация перемычек 115 ГОСТ 21.110-2013 Правила выполнения спецификаций оборудования, изделий и материалов

Спецификация перемычек 116 ГОСТ 21.408-2013 Правила выполнения рабочей документации генеральных планов

Спецификация перемычек 117 ГОСТ 21.205-2016 Условные обозначения элементов санитарно-технического оборудования

Спецификация перемычек 118 ГОСТ 21.206-2013 Правила выполнения схем тепловых сетей

Спецификация перемычек 119 ГОСТ 21.609-2014 Правила выполнения рабочей документации газового оборудования

Спецификация перемычек 120 ГОСТ 21.602-2016 Правила выполнения рабочей документации отопления, вентиляции и кондиционирования

Спецификация перемычек 121 ГОСТ 21.608-2014 Правила выполнения рабочей документации внутренних систем газоснабжения

Спецификация перемычек 122 ГОСТ 21.501-2018 Правила выполнения архитектурно-строительных рабочих чертежей

Спецификация перемычек 123 ГОСТ 21.110-2013 Правила выполнения спецификаций оборудования, изделий и материалов

Спецификация перемычек 124 ГОСТ 21.408-2013 Правила выполнения рабочей документации генеральных планов

Спецификация перемычек 125 ГОСТ 21.205-2016 Условные обозначения элементов санитарно-технического оборудования

Спецификация перемычек 126 ГОСТ 21.206-2013 Правила выполнения схем тепловых сетей

Спецификация перемычек 127 ГОСТ 21.609-2014 Правила выполнения рабочей документации газового оборудования

Спецификация перемычек 128 ГОСТ 21.602-2016 Правила выполнения рабочей документации отопления, вентиляции и кондиционирования

Спецификация перемычек 129 ГОСТ 21.608-2014 Правила выполнения рабочей документации внутренних систем газоснабжения

Спецификация перемычек 130 ГОСТ 21.501-2018 Правила выполнения архитектурно-строительных рабочих чертежей

Спецификация перемычек 131 ГОСТ 21.110-2013 Правила выполнения спецификаций оборудования, изделий и материалов

Спецификация перемычек 132 ГОСТ 21.408-2013 Правила выполнения рабочей документации генеральных планов

Спецификация перемычек 133 ГОСТ 21.205-2016 Условные обозначения элементов санитарно-технического оборудования

Спецификация перемычек 134 ГОСТ 21.206-2013 Правила выполнения схем тепловых сетей

Спецификация перемычек 135 ГОСТ 21.609-2014 Правила выполнения рабочей документации газового оборудования

Спецификация перемычек 136 ГОСТ 21.602-2016 Правила выполнения рабочей документации отопления, вентиляции и кондиционирования

Спецификация перемычек 137 ГОСТ 21.608-2014 Правила выполнения рабочей документации внутренних систем газоснабжения

Спецификация перемычек 138 ГОСТ 21.501-2018 Правила выполнения архитектурно-строительных рабочих чертежей

Спецификация перемычек 139 ГОСТ 21.110-2013 Правила выполнения спецификаций оборудования, изделий и материалов

Спецификация перемычек 140 ГОСТ 21.408-2013 Правила выполнения рабочей документации генеральных планов

Спецификация перемычек 141 ГОСТ 21.205-2016 Условные обозначения элементов санитарно-технического оборудования

Спецификация перемычек 142 ГОСТ 21.206-2013 Правила выполнения схем тепловых сетей

Спецификация перемычек 143 ГОСТ 21.609-2014 Правила выполнения рабочей документации газового оборудования

Спецификация перемычек 144 ГОСТ 21.602-2016 Правила выполнения рабочей документации отопления, вентиляции и кондиционирования

Спецификация перемычек 145 ГОСТ 21.608-2014 Правила выполнения рабочей документации внутренних систем газоснабжения

Спецификация перемычек 146 ГОСТ 21.501-2018 Правила выполнения архитектурно-строительных рабочих чертежей

Спецификация перемычек 147 ГОСТ 21.110-2013 Правила выполнения спецификаций оборудования, изделий и материалов

Спецификация перемычек 148 ГОСТ 21.408-2013 Правила выполнения рабочей документации генеральных планов

Спецификация перемычек 149 ГОСТ 21.205-2016 Условные обозначения элементов санитарно-технического оборудования

Спецификация перемычек 150 ГОСТ 21.206-2013 Правила выполнения схем тепловых сетей

Спецификация перемычек 151 ГОСТ 21.609-2014 Правила выполнения рабочей документации газового оборудования

Спецификация перемычек 152 ГОСТ 21.602-2016 Правила выполнения рабочей документации отопления, вентиляции и кондиционирования

Спецификация перемычек 153 ГОСТ 21.608-2014 Правила выполнения рабочей документации внутренних систем газоснабжения

Спецификация перемычек 154 ГОСТ 21.501-2018 Правила выполнения архитектурно-строительных рабочих чертежей

Спецификация перемычек 155 ГОСТ 21.110-2013 Правила выполнения спецификаций оборудования, изделий и материалов

Спецификация перемычек 156 ГОСТ 21.408-2013 Правила выполнения рабочей документации генеральных планов

Спецификация перемычек 157 ГОСТ 21.205-2016 Условные обозначения элементов санитарно-технического оборудования

Спецификация перемычек 158 ГОСТ 21.206-2013 Правила выполнения схем тепловых сетей

Спецификация перемычек 159 ГОСТ 21.609-2014 Правила выполнения рабочей документации газового оборудования

Спецификация перемычек 160 ГОСТ 21.602-2016 Правила выполнения рабочей документации отопления, вентиляции и кондиционирования

Спецификация перемычек 161 ГОСТ 21.608-2014 Правила выполнения рабочей документации внутренних систем газоснабжения

Спецификация перемычек 162 ГОСТ 21.501-2018 Правила выполнения архитектурно-строительных рабочих чертежей

Спецификация перемычек 163 ГОСТ 21.110-2013 Правила выполнения спецификаций оборудования, изделий и материалов

Спецификация перемычек 164 ГОСТ 21.408-2013 Правила выполнения рабочей документации генеральных планов

Спецификация перемычек 165 ГОСТ 21.205-2016 Условные обозначения элементов санитарно-технического оборудования

Спецификация перемычек 166 ГОСТ 21.206-2013 Правила выполнения схем тепловых сетей

Спецификация перемычек 167 ГОСТ 21.609-2014 Правила выполнения рабочей документации газового оборудования

Спецификация перемычек 168 ГОСТ 21.602-2016 Правила выполнения рабочей документации отопления, вентиляции и кондиционирования

Спецификация перемычек 169 ГОСТ 21.608-2014 Правила выполнения рабочей документации внутренних систем газоснабжения

Спецификация перемычек 170 ГОСТ 21.501-2018 Правила выполнения архитектурно-строительных рабочих чертежей

Спецификация перемычек 171 ГОСТ 21.110-2013 Правила выполнения спецификаций оборудования, изделий и материалов

Спецификация перемычек 172 ГОСТ 21.408-2013 Правила выполнения рабочей документации генеральных планов

Спецификация перемычек 173 ГОСТ 21.205-2016 Условные обозначения элементов санитарно-технического оборудования

Спецификация перемычек 174 ГОСТ 21.206-2013 Правила выполнения схем тепловых сетей

Спецификация перемычек 175 ГОСТ 21.609-2014 Правила выполнения рабочей документации газового оборудования

Спецификация перемычек 176 ГОСТ 21.602-2016 Правила выполнения рабочей документации отопления, вентиляции и кондиционирования

Спецификация перемычек 177 ГОСТ 21.608-2014 Правила выполнения рабочей документации внутренних систем газоснабжения

Спецификация перемычек 178 ГОСТ 21.501-2018 Правила выполнения архитектурно-строительных рабочих чертежей

Спецификация перемычек 179 ГОСТ 21.110-2013 Правила выполнения спецификаций оборудования, изделий и материалов

Спецификация перемычек 180 ГОСТ 21.408-2013 Правила выполнения рабочей документации генеральных планов

Спецификация перемычек 181 ГОСТ 21.205-2016 Условные обозначения элементов санитарно-технического оборудования

Спецификация перемычек 182 ГОСТ 21.206-2013 Правила выполнения схем тепловых сетей

Спецификация перемычек 183 ГОСТ 21.609-2014 Правила выполнения рабочей документации газового оборудования

Спецификация перемычек 184 ГОСТ 21.602-2016 Правила выполнения рабочей документации отопления, вентиляции и кондиционирования

Спецификация перемычек 185 ГОСТ 21.608-2014 Правила выполнения рабочей документации внутренних систем газоснабжения

Спецификация перемычек 186 ГОСТ 21.501-2018 Правила выполнения архитектурно-строительных рабочих чертежей

Спецификация перемычек 187 ГОСТ 21.110-2013 Правила выполнения спецификаций оборудования, изделий и материалов

Спецификация перемычек 188 ГОСТ 21.408-2013 Правила выполнения рабочей документации генеральных планов

Спецификация перемычек 189 ГОСТ 21.205-2016 Условные обозначения элементов санитарно-технического оборудования

Спецификация перемычек 190 ГОСТ 21.206-2013 Правила выполнения схем тепловых сетей

Спецификация перемычек 191 ГОСТ 21.609-2014 Правила выполнения рабочей документации газового оборудования

Спецификация перемычек 192 ГОСТ 21.602-2016 Правила выполнения рабочей документации отопления, вентиляции и кондиционирования

Спецификация перемычек 193 ГОСТ 21.608-2014 Правила выполнения рабочей документации внутренних систем газоснабжения

Спецификация перемычек 194 ГОСТ 21.501-2018 Правила выполнения архитектурно-строительных рабочих чертежей

Спецификация перемычек 195 ГОСТ 21.110-2013 Правила выполнения спецификаций оборудования, изделий и материалов

Спецификация перемычек 196 ГОСТ 21.408-2013 Правила выполнения рабочей документации генеральных планов

Спецификация перемычек 197 ГОСТ 21.205-2016 Условные обозначения элементов санитарно-технического оборудования

Спецификация перемычек 198 ГОСТ 21.206-2013 Правила выполнения схем тепловых сетей

Спецификация перемычек 199 ГОСТ 21.609-2014 Правила выполнения рабочей документации газового оборудования

Спецификация перемычек 200 ГОСТ 21.602-2016 Правила выполнения рабочей документации отопления, вентиляции и кондиционирования

Спецификация перемычек 201 ГОСТ 21.608-2014 Правила выполнения рабочей документации внутренних систем газоснабжения

Спецификация перемычек 202 ГОСТ 21.501-2018 Правила выполнения архитектурно-строительных рабочих чертежей

Спецификация перемычек 203 ГОСТ 21.110-2013 Правила выполнения спецификаций оборудования, изделий и материалов

Спецификация перемычек 204 ГОСТ 21.408-2013 Правила выполнения рабочей документации генеральных планов

Спецификация перемычек 205 ГОСТ 21.205-2016 Условные обозначения элементов санитарно-технического оборудования

Спецификация перемычек 206 ГОСТ 21.206-2013 Правила выполнения схем тепловых сетей

Спецификация перемычек 207 ГОСТ 21.609-2014 Правила выполнения рабочей документации газового оборудования

Спецификация перемычек 208 ГОСТ 21.602-2016 Правила выполнения рабочей документации отопления, вентиляции и кондиционирования

Спецификация перемычек 209 ГОСТ 21.608-2014 Правила выполнения рабочей документации внутренних систем газоснабжения

Спецификация перемычек 210 ГОСТ 21.501-2018 Правила выполнения архитектурно-строительных рабочих чертежей

Спецификация перемычек 211 ГОСТ 21.110-2013 Правила выполнения спецификаций оборудования, изделий и материалов

Спецификация перемычек 212 ГОСТ 21.408-2013 Правила выполнения рабочей документации генеральных планов

Спецификация перемычек 213 ГОСТ 21.205-2016 Условные обозначения элементов санитарно-технического оборудования

Спецификация перемычек 214 ГОСТ 21.206-2013 Правила выполнения схем тепловых сетей

Спецификация перемычек 215 ГОСТ 21.609-2014 Правила выполнения рабочей документации газового оборудования

Спецификация перемычек 216 ГОСТ 21.602-2016 Правила выполнения рабочей документации отопления, вентиляции и кондиционирования

Спецификация перемычек 217 ГОСТ 21.608-2014 Правила выполнения рабочей документации внутренних систем газоснабжения

Спецификация перемычек 218 ГОСТ 21.501-2018 Правила выполнения архитектурно-строительных рабочих чертежей

Спецификация перемычек 219 ГОСТ 21.110-2013 Правила выполнения спецификаций оборудования, изделий и материалов

Спецификация перемычек 220 ГОСТ 21.408-2013 Правила выполнения рабочей документации генеральных планов

Спецификация перемычек 221 ГОСТ 21.205-2016 Условные обозначения элементов санитарно-технического оборудования

Спецификация перемычек 222 ГОСТ 21.206-2013 Правила выполнения схем тепловых сетей

Спецификация перемычек 223 ГОСТ 21.609-2014 Правила выполнения рабочей документации газового оборудования

Спецификация перемычек 224 ГОСТ 21.602-2016 Правила выполнения рабочей документации отопления, вентиляции и кондиционирования

Спецификация перемычек 225 ГОСТ 21.608-2014 Правила выполнения рабочей документации внутренних систем газоснабжения

Спецификация перемычек 226 ГОСТ 21.501-2018 Правила выполнения архитектурно-строительных рабочих чертежей

Спецификация перемычек 227 ГОСТ 21.110-2013 Правила выполнения спецификаций оборудования, изделий и материалов

Спецификация перемычек 228 ГОСТ 21.408-2013 Правила выполнения рабочей документации генеральных планов

Спецификация перемычек 229 ГОСТ 21.205-2016 Условные обозначения элементов санитарно-технического оборудования

Спецификация перемычек 230 ГОСТ 21.206-2013 Правила выполнения схем тепловых сетей

Спецификация перемычек 231 ГОСТ 21.609-2014 Правила выполнения рабочей документации газового оборудования

Спецификация перемычек 232 ГОСТ 21.602-2016 Правила выполнения рабочей документации отопления, вентиляции и кондиционирования

Спецификация перемычек 233 ГОСТ 21.608-2014 Правила выполнения рабочей документации внутренних систем газоснабжения

Спецификация перемычек 234 ГОСТ 21.501-2018 Правила выполнения архитектурно-строительных рабочих чертежей

Спецификация перемычек 235 ГОСТ 21.110-2013 Правила выполнения спецификаций оборудования, изделий и материалов

Спецификация перемычек 236 ГОСТ 21.408-2013 Правила выполнения рабочей документации генеральных планов

Спецификация перемычек 237 ГОСТ 21.205-2016 Условные обозначения элементов санитарно-технического оборудования

Спецификация перемычек 238 ГОСТ 21.206-2013 Правила выполнения схем тепловых сетей

Спецификация перемычек 239 ГОСТ 21.609-2014 Правила выполнения рабочей документации газового оборудования

Спецификация перемычек 240 ГОСТ 21.602-2016 Правила выполнения рабочей документации отопления, вентиляции и кондиционирования

Спецификация перемычек 241 ГОСТ 21.608-2014 Правила выполнения рабочей документации внутренних систем газоснабжения

Спецификация перемычек 242 ГОСТ 21.501-2018 Правила выполнения архитектурно-строительных рабочих чертежей

Спецификация перемычек 243 ГОСТ 21.110-2013 Правила выполнения спецификаций оборудования, изделий и материалов

Спецификация перемычек 244 ГОСТ 21.408-2013 Правила выполнения рабочей документации генеральных планов

Спецификация перемычек 245 ГОСТ 21.205-2016 Условные обозначения элементов санитарно-технического оборудования

Спецификация перемычек 246 ГОСТ 21.206-2013 Правила выполнения схем тепловых сетей

Спецификация перемычек 247 ГОСТ 21.609-2014 Правила выполнения рабочей документации газового оборудования

Спецификация перемычек 248 ГОСТ 21.602-2016 Правила выполнения рабочей документации отопления, вентиляции и кондиционирования

Спецификация перемычек 249 ГОСТ 21.608-2014 Правила выполнения рабочей документации внутренних систем газоснабжения

Спецификация перемычек 250 ГОСТ 21.501-2018 Правила выполнения архитектурно-строительных рабочих чертежей

Спецификация перемычек 251 ГОСТ 21.110-2013 Правила выполнения спецификаций оборудования, изделий и материалов

Спецификация перемычек 252 ГОСТ 21.408-2013 Правила выполнения рабочей документации генеральных планов

Спецификация перемычек 253 ГОСТ 21.205-2016 Условные обозначения элементов санитарно-технического оборудования

Спецификация перемычек 254 ГОСТ 21.206-2013 Правила выполнения схем тепловых сетей

Спецификация перемычек 255 ГОСТ 21.609-2014 Правила выполнения рабочей документации газового оборудования

Спецификация перемычек 256 ГОСТ 21.602-2016 Правила выполнения рабочей документации отопления, вентиляции и кондиционирования

Спецификация перемычек 257 ГОСТ 21.608-2014 Правила выполнения рабочей документации внутренних систем газоснабжения

Спецификация перемычек 258 ГОСТ 21.501-2018 Правила выполнения архитектурно-строительных рабочих чертежей

Спецификация перемычек 259 ГОСТ 21.110-2013 Правила выполнения спецификаций оборудования, изделий и материалов

Спецификация перемычек 260 ГОСТ 21.408-2013 Правила выполнения рабочей документации генеральных планов

Спецификация перемычек 261 ГОСТ 21.205-2016 Условные обозначения элементов санитарно-технического оборудования

Спецификация перемычек 262 ГОСТ 21.206-2013 Правила выполнения схем тепловых сетей

Спецификация перемычек 263 ГОСТ 21.609-2014 Правила выполнения рабочей документации газового оборудования

Спецификация перемычек 264 ГОСТ 21.602-2016 Правила выполнения рабочей документации отопления, вентиляции и кондиционирования

Спецификация перемычек 265 ГОСТ 21.608-2014 Правила выполнения рабочей документации внутренних систем газоснабжения

Спецификация перемычек 266 ГОСТ 21.501-2018 Правила выполнения архитектурно-строительных рабочих чертежей

Спецификация перемычек 267 ГОСТ 21.110-2013 Правила выполнения спецификаций оборудования, изделий и материалов

Спецификация перемычек 268 ГОСТ 21.408-2013 Правила выполнения рабочей документации генеральных планов

Спецификация перемычек 269 ГОСТ 21.205-2016 Условные обозначения элементов санитарно-технического оборудования

Спецификация перемычек 270 ГОСТ 21.206-2013 Правила выполнения схем тепловых сетей

Спецификация перемычек 271 ГОСТ 21.609-2014 Правила выполнения рабочей документации газового оборудования

Спецификация перемычек 272 ГОСТ 21.602-2016 Правила выполнения рабочей документации отопления, вентиляции и кондиционирования

Спецификация перемычек 273 ГОСТ 21.608-2014 Правила выполнения рабочей документации внутренних систем газоснабжения

Спецификация перемычек 274 ГОСТ 21.501-2018 Правила выполнения архитектурно-строительных рабочих чертежей

Спецификация перемычек 275 ГОСТ 21.110-2013 Правила выполнения спецификаций оборудования, изделий и материалов

Спецификация перемычек 276 ГОСТ 21.408-2013 Правила выполнения рабочей документации генеральных планов

Спецификация перемычек 277 ГОСТ 21.205-2016 Условные обозначения элементов санитарно-технического оборудования

Спецификация перемычек 278 ГОСТ 21.206-2013 Правила выполнения схем тепловых сетей

Спецификация перемычек 279 ГОСТ 21.609-2014 Правила выполнения рабочей документации газового оборудования

Спецификация перемычек 280 ГОСТ 21.602-2016 Правила выполнения рабочей документации отопления, вентиляции и кондиционирования

Спецификация перемычек 281 ГОСТ 21.608-2014 Правила выполнения рабочей документации внутренних систем газоснабжения

Спецификация перемычек 282 ГОСТ 21.501-2018

მისაწვდომი ტუალეტი +0.00 ნიშნულზე

თავისუფალი სივრცე ფეხის ფალანგისთვის

ვარიანტი 1

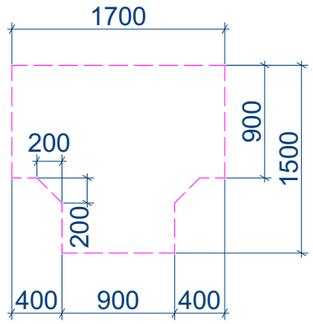

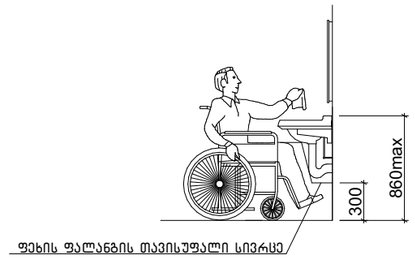

ხელსაბანის მდებარეობა

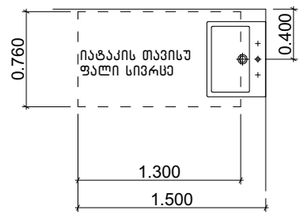

აბაზანის კაბინაზე მიწვდომა

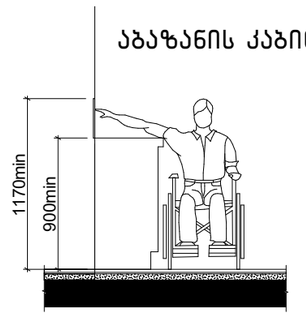

604.7.1 (ა) დისპენსერის მდებარეობა გამოშვერილი დისპენსერი

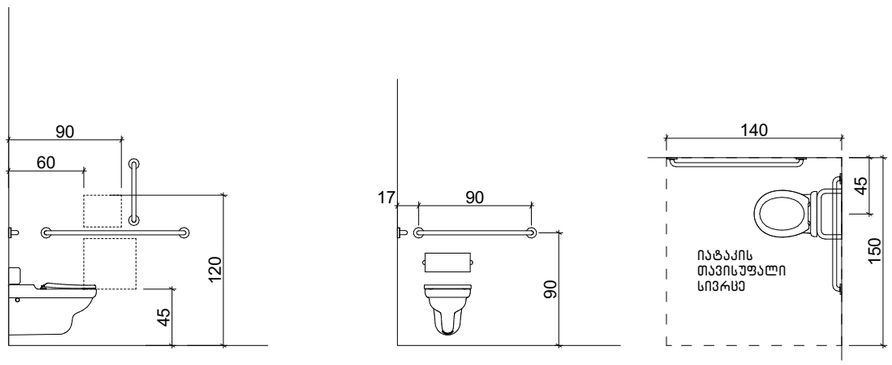

608.2.1.1 (ა) ეტლის შესაგორებელი საშხაპის არმქონე ნაკვეთურის თავისუფალი სივრცე

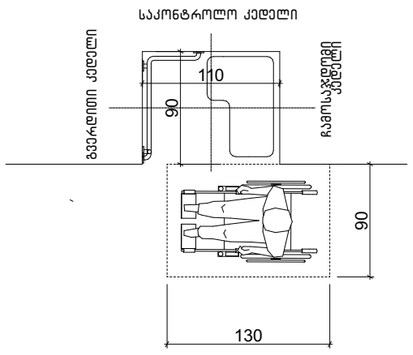

608.3.1 (ა) ხელმოსაჭიდი ეტლის შესაგორებელ საშხაპის არმქონე ნაკვეთურში –

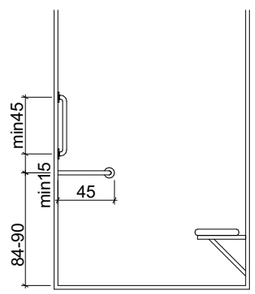

საპროექტო შენობაში გამოყენებული თავისუფალი სივრცეები კართან მანევრირებისთვის მ 1:50

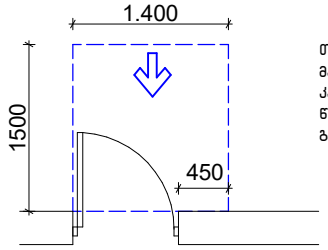

თავისუფალი სივრცე კართან მანევრირებისთვის – ანჯამიანი კარი
წინიდან მისაწვდომი – გამოწევით გაღება

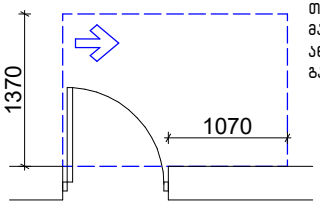

თავისუფალი სივრცე კართან მანევრირებისთვის – ანჯამიანი კარი
ანჯამის მხრიდან მისაწვდომი – გამოწევით გაღება

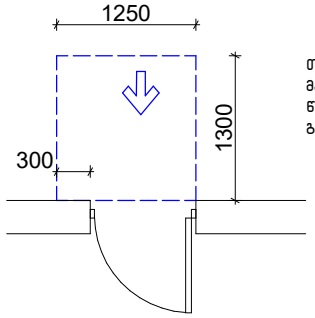

თავისუფალი სივრცე კართან მანევრირებისთვის – ანჯამიანი კარი
წინიდან მისაწვდომი – მიწოლით გაღება

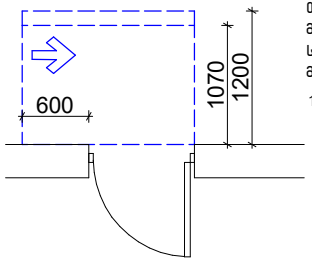

თავისუფალი სივრცე კართან მანევრირებისთვის – ანჯამიანი კარი
საკეტის მხრიდან მისაწვდომი – მიწოლით გაღება

120 მინ. თუ მოწყობილია მიმახურავი

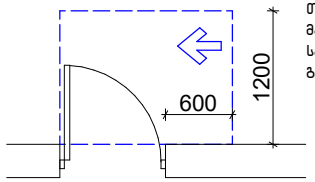

თავისუფალი სივრცე კართან მანევრირებისთვის – ანჯამიანი კარი
საკეტის მხრიდან მისაწვდომი – გამოწევით გაღება

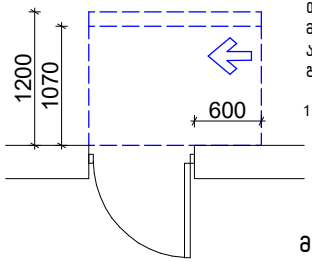

თავისუფალი სივრცე კართან მანევრირებისთვის – ანჯამიანი კარი
ანჯამის მხრიდან მისაწვდომი – მიწოლით გაღება

120 მინ. თუ მოწყობილია მიმახურავი

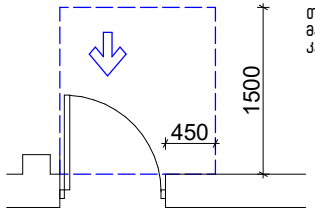

თავისუფალი სივრცე კართან მანევრირებისთვის-ნიშებში მოწყობილი კარი და ჭიშკარი-გამოწევით გაღება

მოსატრიალებელი სივრცეები

ვარიანტი 4

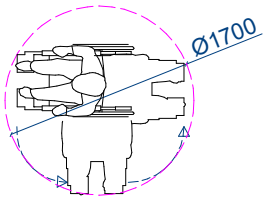

ვარიანტი 1

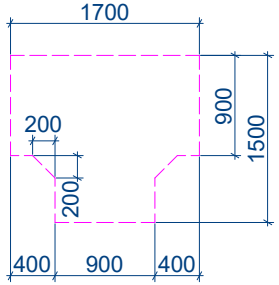

ვარიანტი 2

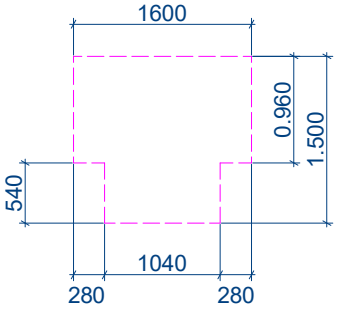

ვარიანტი 3

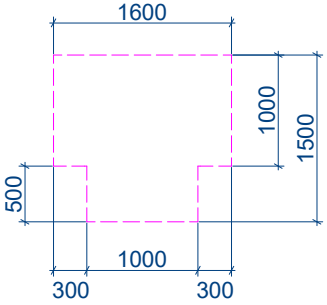

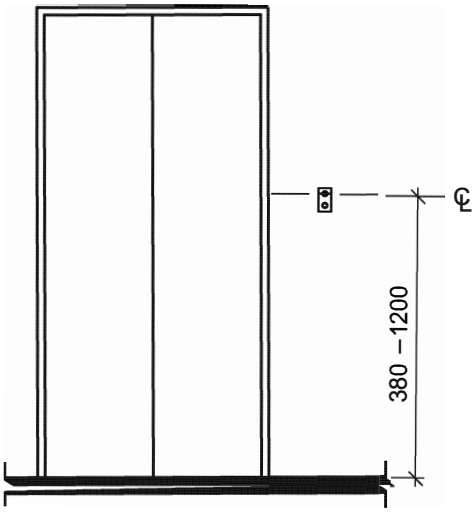

სურ. 407.2.1.1
ლიფტის გამოსაძახებელი ღილაკების
განთავსების სიმაღლე



ვიზუალური ნიშანი

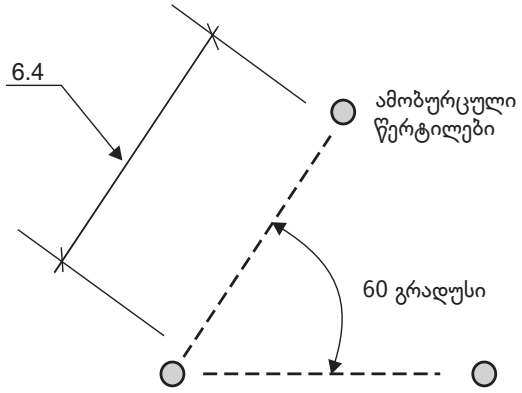

ამობურცული ნიშანი

სურ. 407.2.1.7
სართულის მიმთითებელ ეკრანიანი ლიფტის სიგნალები

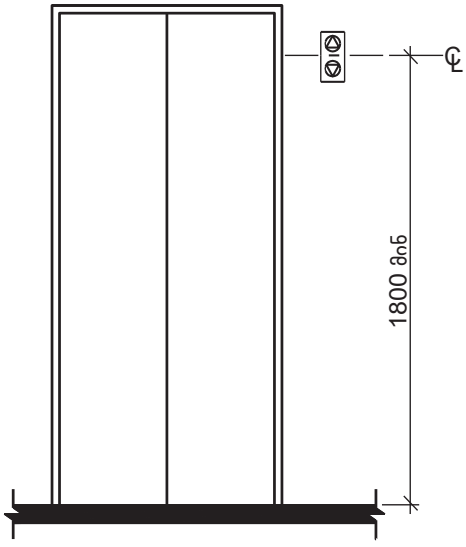

სურ. 407.2.2.2 (ა)
ლიფტის ხილული სიგნალების სიმაღლე

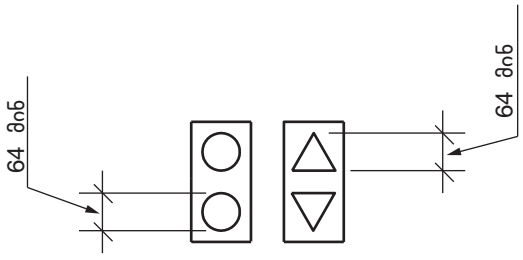

სურ. 407.2.2.2 (ბ)
ლიფტის ხილული სიგნალების ზომა

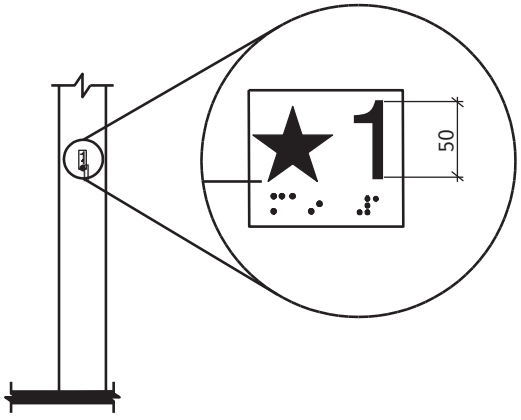

სურ. 407.2.3.1
სართულის აღნიშვნა

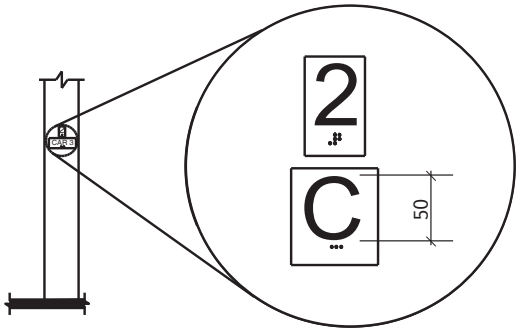

სურ. 407.2.3.2
სართულის მიმთითებელ ეკრანიანი
ლიფტების აღმნიშვნელები

ცხრილი 407.4.7.1.3 - სამართავი ღილაკის ამოცნობა

სამართავი ღილაკის ტიპი	ამობურცული ნიშანი	ბრაილის შეტყობინება	თანაფარდობა (გახსნილი რკალები აღნიშნავს გამოუყენებელ წერტილებს ბრაილის თითოეულ უჯრაში)
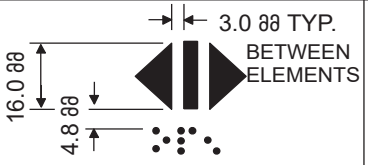 DOOR OPEN		 op“en”	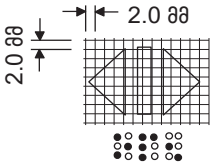
 REAR/SIDE DOOR OPEN		 op“en”	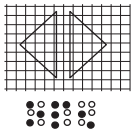
 DOOR CLOSE		 close	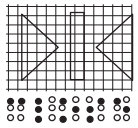
 REAR/SIDE DOOR CLOSE		 close	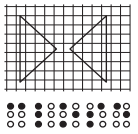
 MAIN		 ma“in”	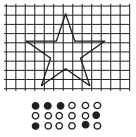
 ALARM		 al“ar”m	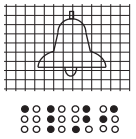
 PHONE		 ph“one”	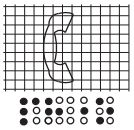
 EMERGENCY STOP (WHEN PROVIDED) X on face of octagon is not required to be tactile		 “st”op	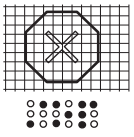

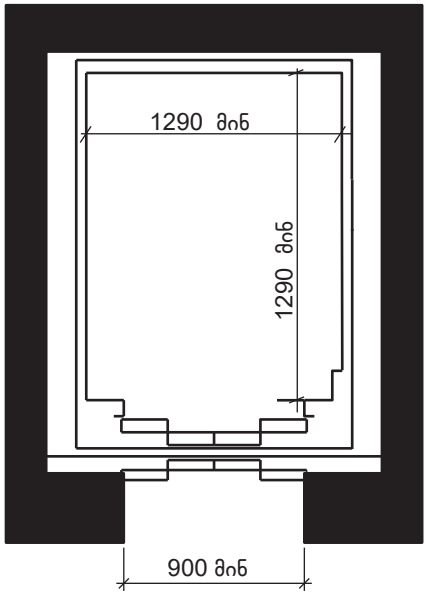

სურ. 408.4.1 (გ)
შეზღუდული გამოყენების ლიფტის კაბინის შიდა გა-
ზომები – არსებული შენობები – გამონაკლისი 2

ორმხრივი კავშირის გამოყენების წესები,
ნიშანი უნდა გაიკრას თავშესაფრის ფართობებთან

გზა-კიბის ამოსაცნობის ნიშანი,
გზა-კიბის საზღვრებში,
დერეფანში გამავალი კარის საკეტის მომიჯნავედ

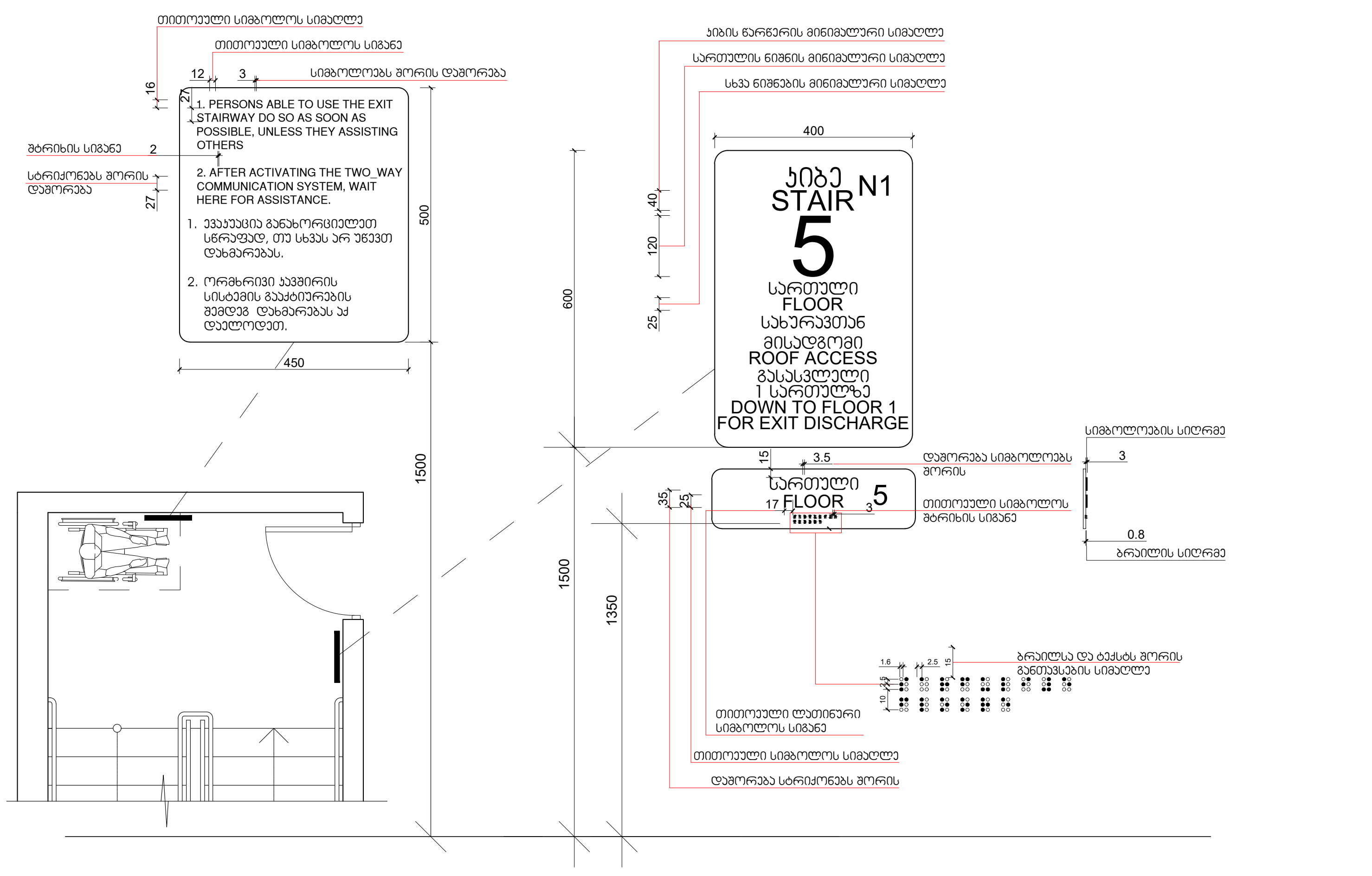

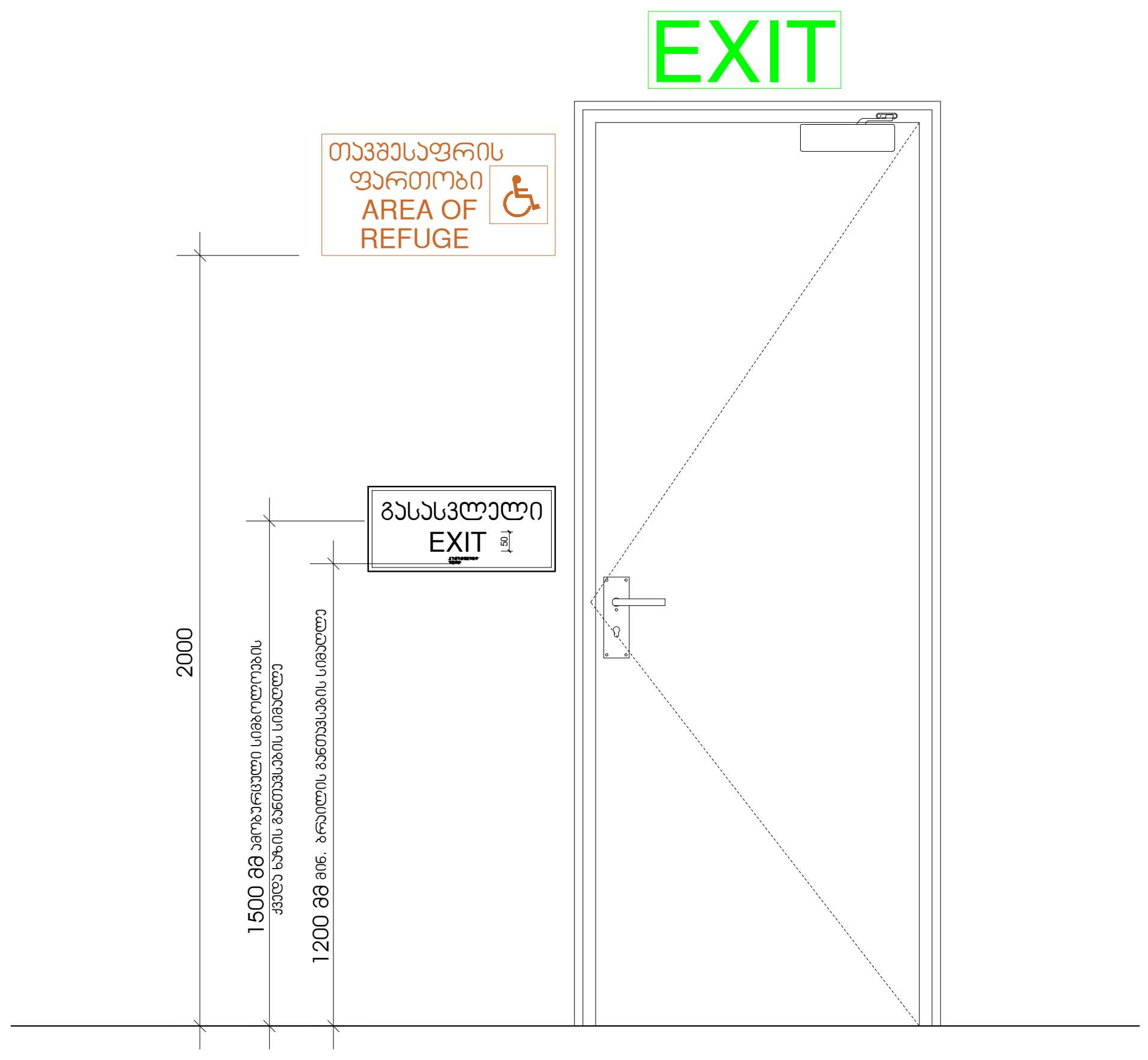

ნიშანი პიქტოგრამებით, ამობურცული ნიშნებით და ბრაილით
განთავსდება
მისაწვდომ ტუალეტებთან კარის მომიჯნავედ

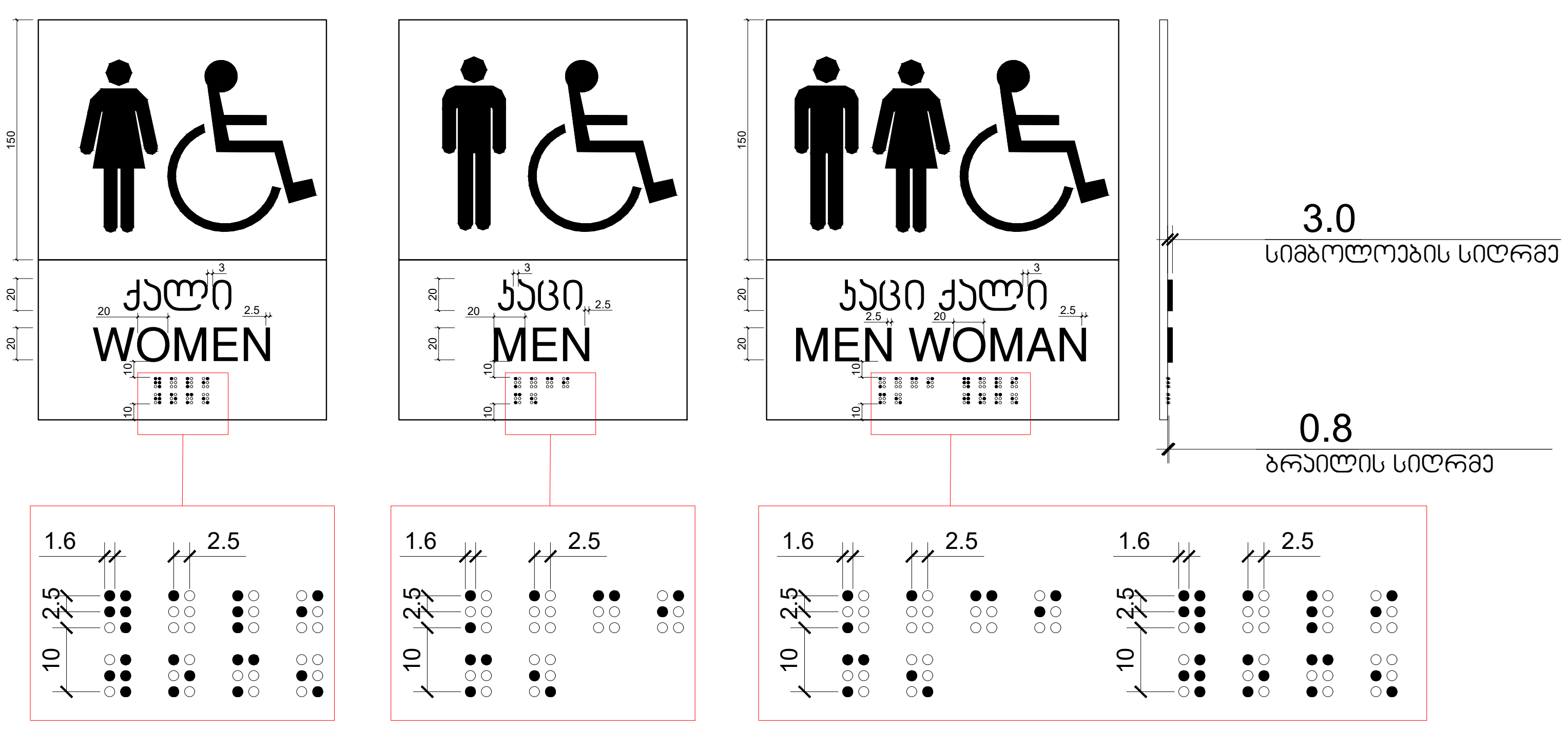

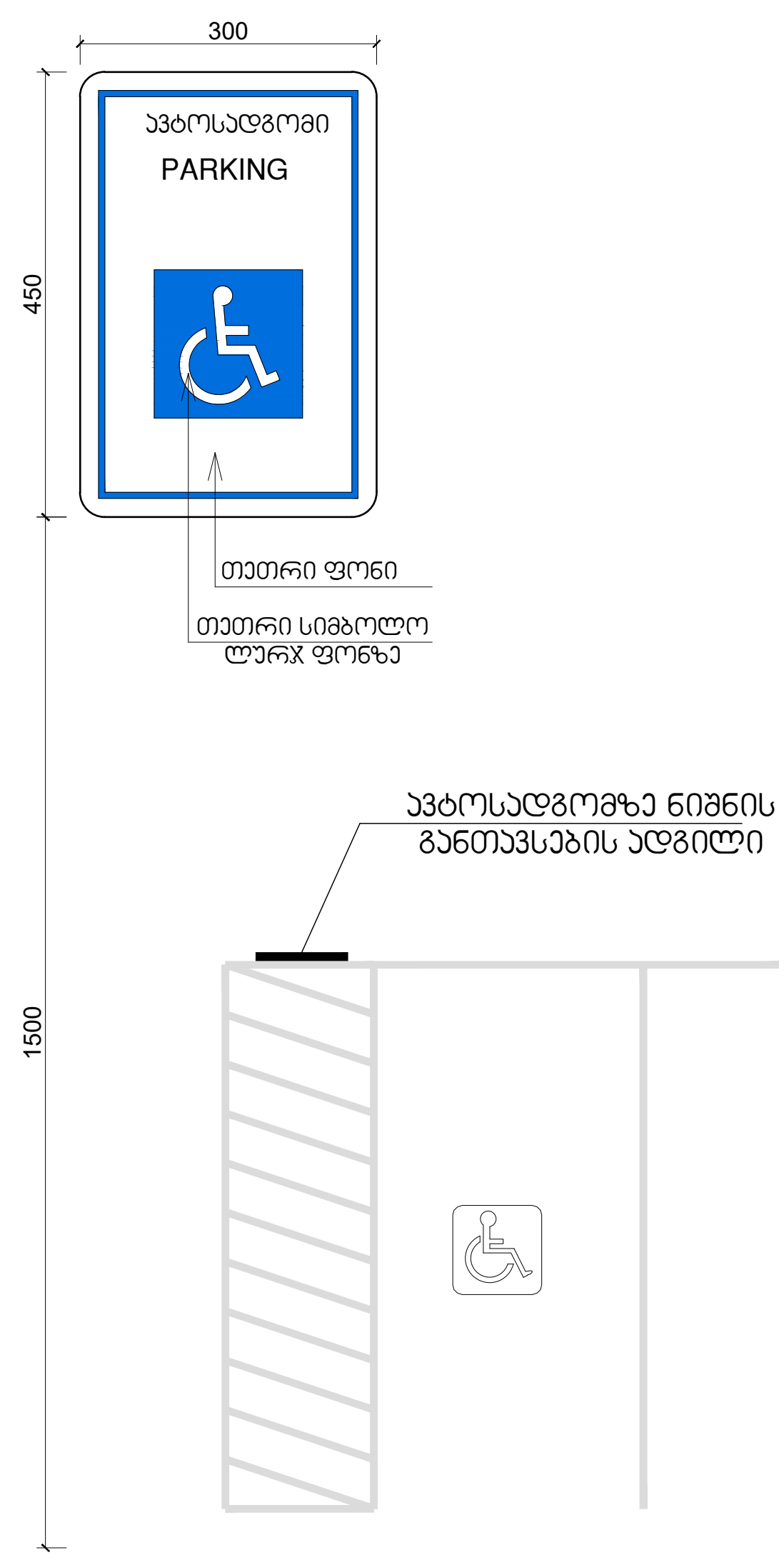

გასასვლელის განათებული ნიშანი

ნიშანი ამობურცული სიმბოლოებით
და ბრაილით გზა-კიბის შესასვლელთან
და გარეთ გამავალ ყველა კართან



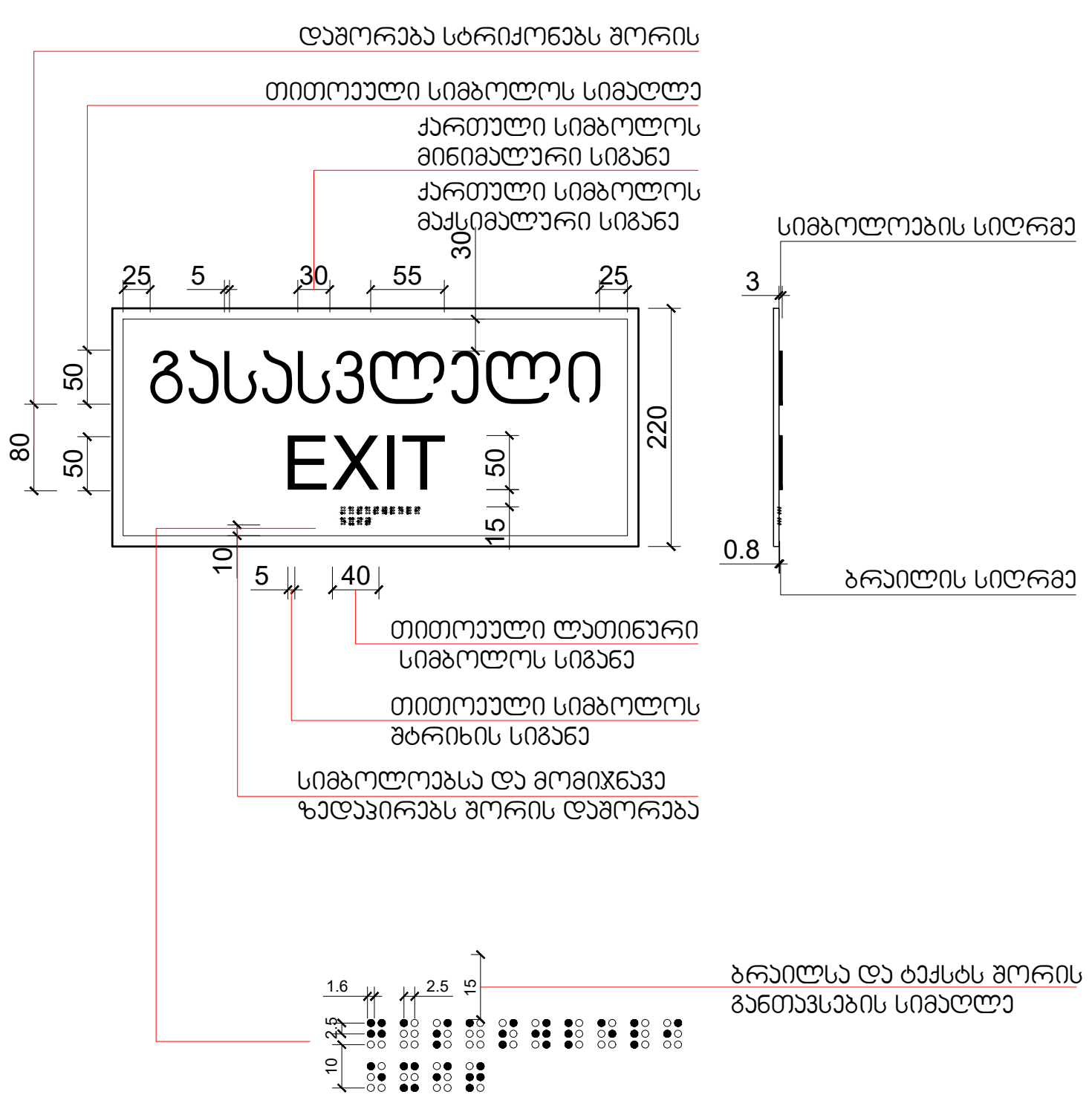

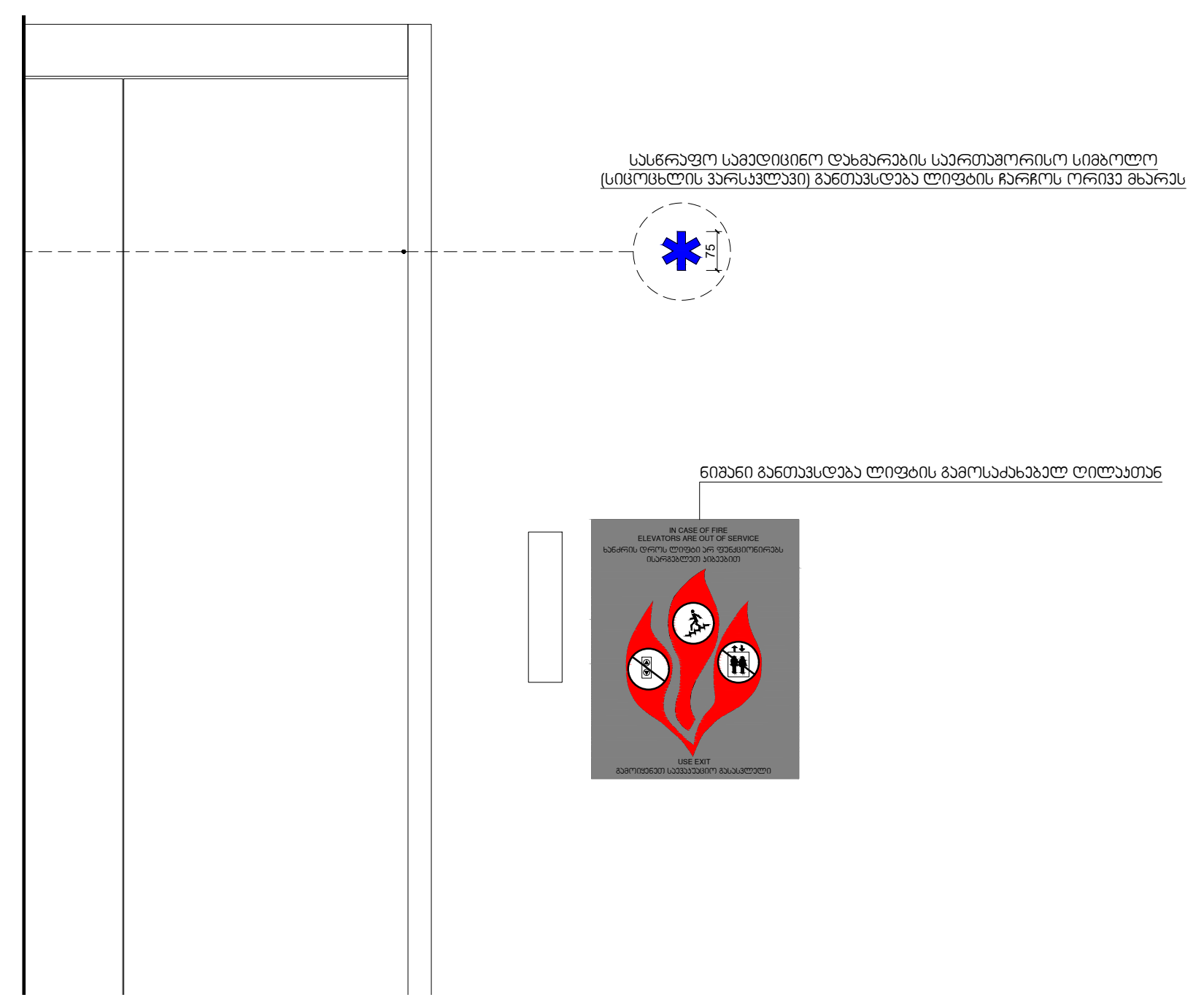

ს ა ე ქ ს პ ე რ ტ ო დ ა ს კ ვ ნ ა

ქ. თბილისი, ბელიაშვილის ქუჩა, №3-ში (სკ. 01.13.03.050.002) სპორტულ-გამაჯანსაღებელი ცენტრის მშენებლობის საპროექტო დოკუმენტაციის არქიტექტურული პროექტის "ტექნიკური რეგლამენტის "შენობა-ნაგებობის უსაფრთხოების წესების" დამტკიცების თაობაზე" საქართველოს მთავრობის 2016 წლის 28 იანვრის N41 დადგენილების მოთხოვნებთან შესაბამისობის დასადგენად.

ექსპერტი: ბექა ბიბილეიშვილი

თბილისი 2025

საექსპერტო შეფასება

შესრულებულია არქიტექტურული პროექტის "ტექნუკური რეგლამენტის "შენობა-ნაგებობის უსაფრთხოების წესები" დამტკიცების თაობაზე" საქართველოს მთავრობის 2016 წლის 28 იანვრის N41 დადგენილების მოთხოვნებთან შესაბამისობის დადგენის მიზნით

საფუძველი: „მშენებლობის ნებართვის გაცემისა და შენობა-ნაგებობის ექსპლუატაციაში მიღების წესისა და პირობების შესახებ" საქართველოს მთავრობის 2019 წლის 31 მაისის N255 დადგენილების დანართი N1.

ობიექტის ფუნქციური დანიშნულება: სპორტულ-გამაჯანსაღებელი ცენტრი

საპროექტო ორგანიზაცია: შპს. „ვეფხვი"

წარმოდგენილი მასალა: ქ. თბილისი, ბელიაშვილის ქუჩა, №3-ში (სკ. 01.13.03.050.002) სპორტულ-გამაჯანსაღებელი ცენტრის მშენებლობის არქიტექტურული პროექტი „მშენებლობის ნებართვის გაცემისა და შენობა-ნაგებობის ექსპლუატაციაში მიღების წესისა და პირობების შესახებ" საქართველოს მთავრობის 2019 წლის 31 მაისის N255 დადგენილებით გათვალისწინებული შემადგენლობით)

გამოსაკვლევი ნაწილები: „მშენებლობის ნებართვის გაცემისა და შენობა-ნაგებობის ექსპლუატაციაში მიღების წესისა და პირობების შესახებ" საქართველოს მთავრობის 2019 წლის 31 მაისის N255 დადგენილების შესაბამისად წინამდებარე საექსპერტო შეფასება მოიცავს არქიტექტურული პროექტის შემდეგ ნაწილებს:

ა) დაკავებულობ(ებ)ისა და დაკავებულობის დატვირთვების შეფასებას;

ბ) კონსტრუქციის ტიპების შეფასებას;

გ) სიმაღლისა და ფართობის შეფასებას;

დ) გასასვლელების, გასასვლელთან მისადგომების, გასავლელებისა და შენობიდან გამოსასვლელების შეფასებას;

ე) გზა-კიბეებისა და სხვა გასასვლელი საშუალებების გამტარუნარიანობების შეფასებას;

ვ) მისაწვდომობის შეფასებას (იხ მისაწვდომობის ეროვნული სტანდარტების ექსპერტიზაში)

ზ) გარე კედლებისადმი მოთხოვნების შეფასებას;

თ) სახურავის ანაწყობების შეფასებას;

ი) ცეცხლმედეგობის ხარისხიანი მოთხოვნილი გამმიჯნავების შეფასებას;

კ) ხანძრისაგან დაცვის სისტემების შეფასებას;

ლ) წყალსადენი სისტემის ფიქსირებული მოწყობილობების შეფასებას;

ასევე ექსპერტიზა მოიცავს:

მ) ავტოსადგომებისადმი მოთხოვნების შეფასებას;
ნ) ლიფტების შეფასებას;

გამოკვლევა:

ა) დაკავებულობ(ებ)ისა და დაკავებულობის დატვირთვების შეფასება:

საპროექტო ობიექტისათვის და მისი ცალკეული ნაწილებისთვის განსაზღვრული დაკავებულობები არის **სწ-1** (სარდაფი -2,70 ნიშ. და სპორტული ინვენტარის ოთახი +4,80) **თვ-3** (სავარჯიშო სივრცეები 0,00 ნიშ.) **სქ** (ადმინისტრაციული კაბინეტები +4,80 ნიშ.) დაკავებულობის დატვირთვის ნაწილში საპროექტო დოკუმენტაციაში მოცემული ინფორმაცია აკმაყოფილებს „წესების“ ცხრილი 1004.1.2-ის მოთხოვნებს,

კერძოდ: სწორად არის არჩეული სივრცეების დანიშნულება და შემდგომ ამ სივრცეების იატაკის ფართობი გაყოფილია შესაბამისი დაკავებულობის დატვირთვის ფაქტორზე .

ბ) კონსტრუქციის ტიპების შეფასება:

შეფასებული იქნა საპროექტო შენობის კონსტრუქციის ტიპი (V-A ტიპი) , რომელიც შერჩეულ იქნა შენობის დაკავებულობის, სიმაღლისა და სართულის ფართობის მიხედვით, აკმყოფილებს „წესების“ 503 ცხრილის მოთხოვნებს.

ცეცხლმედეგობის ხარისხის მოთხოვნები შენობის ელემეტებისათვის კონსტრუქციის ტიპების მიხედვით უნდა განისაზღვროს 601 ცხრილის შესაბამისად:

1. ძირითადი სტრუქტურული ჩარჩო - 1სთ
2. მზიდი კედლები - არ არის პროექტით გათვალისწინებული

3. გარე არამზიდი კედლებისათვის დაცულია 602 ცხრილის მოთხოვნები.
4. შიდა არამზიდ კედლებს და ტიხრებს 601 ცხრილის მიხედვით არ ესაჭიროება ცეცხლმედეგობა.
5. იატაკის კონსტრუქციას და არაძირითად ნაწილები - 1სთ.
6. სახურავის კონსტრუქციას და არაძირითად ნაწილები - 1სთ.

გ) სიმაღლისა და ფართობის შეფასება:

წარმოდგენილი პროექტი ითვალისწინებს მიწის დონიდან ბოლო დაკავებული იატაკის დონემდე 4,98 მ. სიმაღლის, 2 სართულიანი სარდაფით, არსებული შენობიას რეკონსტრუქცის. შენობაზე ხორციელდება ძირეული გადაკეთება, რის შედეგადაც მივიღებთ სპორტულ-გამაჯანსაღებელ ცენტრს, რომლის სართულიანობა არ იცვლება. მიწისქვეშა სართულზე სარდაფია, ხოლო მიწისპირა პირველ სართულზე 0.00 ნიშნულზე განთავსებულია ძირითადი აქტივობების სივრცეები: ფიზიოთერაპიის ოთახი, სატრენაჟორო დარბაზი, გასახდელი,ფოიე და სველი წერტილები კაცთა/ქალთა და შ.შ.მ. პირთათვის, ხოლო მეორე სართულზე +4.80 ნიშნულზე განთავსებულია ფოიე, სპორტული ინვენტარის შესანახი სათავსო, დირექტორისა და მომსახურე პერსონალის ოთახები და კაბინეტები. შენობაში გადაადგილება ხდება ერთი დაცული კიბის უჯრედისა და ლიფტის საშუალებით, რომელიც ადაპტირებულია შ.შ.მ. პირებზე.

მაქსიმალური დაკავებული იატაკის ფართობი განაწილებულია შემდეგნაერად:

-2,70 ნიშ. **სწ-1**=311,10 მ.კვ

-0,00 ნიშ. **თვ-3**=194,73 მ.კვ

+4,80 ნიშ. **სწ-1**=1734,10 მ.კვ; **თვ-3**=194,73 მ.კვ

არჩეული კონსტრუქციის ტიპიდან (V-A ტიპი) და პროექტით დაგეგმილი სიმაღლის და ფართობების გათვალისწინებით, დაცულია „წესების“ 503 ცხრილის მოთხოვნები.

დ) გასასვლელების, გასასვლელთან მისადგომების, გასავლელებისა და შენობიდან გამოსასვლელების შეფასება:

- ცხრილი 1021.2(2) ის მიხედვით, ყველა სართულისთვის მოთხოვნილია ერთი გასასვლელის მოწყობა, გასასვლელების რაოდენობა სრულიად აკმაყოფილებს წესების მოთხოვნებს მიწისქვეშა, მიწისპირა და მიწისზედა სართულისთვისაც

- გასასვლელამდე მისადგომი და გასასვლელთან მისადგომი სავალი ნაწილი აკმაყოფილებს წესების 1016.2 ქვეთავის მოთხოვნებს.

ე) გზა-კიბეებისა და სხვა გასასვლელი საშუალებების გამტარუნარიანობების შეფასება:

- შენობას ემსახურება ერთი გასასვლელთან მისადგომი გაუკვამლიანებელი კიბე, დაკავებულობის დატვირთვის შესაბამისად (ქვეთავი 1005.3.1; 1009.4), მოაჯირებს შორის სუფთა გასაველი სიგანე მოეთხოვება 1,10 მ. - პროექტით გათვალსწინებულია 1,20 მ, სახელური და მოაჯირი მოწყობილია 1012.6 და 1013 ქვეთავის მოთხოვნათა შესაბამისად კიბის მარშის ორივე მხარეს
(1009.15) სწორად არის განსაზღვრული საფეხურების შუბლის სიმაღლე და თარაზული ზედაპირის სიღრმე, რაც აკმაყოფილებს 1009.7.2 ქვეთავის მოთხოვნებს. ანტრესოლის კიბის ბაქნების ზომები შეესაბამება 1009.8 ქვეთავის მოთხოვნებს.

- **ქვეთავი 1023 გასასვლელის გზა დერეფანი:**
1023.1 გასასვლელის გზა-დერეფანი. გასასვლელის გზა-დერეფნები, რომლებიც გასასვლელი საშუალებების სისტემაში გასასვლელის კომპონენტია, უნდა აკმაყოფილებდეს ამ ქვეთავის მოთხოვნებს. გასასვლელის გზა-დერეფანი არ უნდა გამოიყენებოდეს სხვა დანიშნულებით, გარდა გასასვლელი საშუალებისა.

გამონაკლისი: შეჭრები 1005.7 ქვეთავის შესაბამისად.

1023.6 გაყვანილობები. დაუშვებელია, გასასვლელის გზა-დერეფანს კვეთდეს ღიობები და გაყვანილობები, გარდა აუცილებელი გასასვლელის კარებისა, მოწყობილობებისა და გაყვანილობებისა, რომლებიც საჭიროა დამოუკიდებლად დაწნევისათვის, საშხეფის მილსადენების, სახანძრო მილდგარების, სახანძრო-სამაშველო დანაყოფის საკომუნიკაციო სისტემის ელექტროგაყვანილობისათვის განკუთვნილი არხებისა და ელექტროგაყვანილობის არხებისათვის, რომლებიც ემსახურება გასასვლელის გზა-დერეფანს და ბოლოვდება 0,01 მ2 ფართობის ფოლადის კოლოფში. ასეთი გაყვანილობები დაცული უნდა იყოს 714-ე ქვეთავის შესაბამისად. მომიჯნავე გასასვლელის გზა-დერეფნებს შორის არ უნდა არსებობდეს გაყვანილობები ან

საკომუნიკაციო ღიობები, არც დაცული, არც დაუცველი.

გამონაკლისი: მემბრანის გაყვანილობები დასაშვებია გასასვლელის გზა-დერეფნის გარეთ. ამგვარი გაყვანილობები დაცული უნდა იყოს 714.3. ქვეთავის შესაბამისად.

- გასასვლელების ზომა აკმაყოფილებს 1017 და 1005 ქვეთავების მოთხოვნებს.
- კარების ზომები აკმაყოფილებს 1008 ქვეთავის მოთხოვნებს.

ვ) მისაწვდომობის შეფასება:

იხ. „მისაწვდომობის ეროვნული სტანდარტები“-ს ექსპერტიზაში.

ზ) გარე კედლებისადმი მოთხოვნების შეფასება:

- შენობის გარე კედლებს 602 ცხრილის მიხედვით ცეცხლმედეგობის ხარისხი არ მოეთხოვება

- შენობის გარე კედლებს ხანძარსაწინააღმდეგო მანძილების და კონსტრუქციის ტიპის გათვალისწინებით დაცულია 602 ცხრილის მოთხოვნები.

- ხანძარსაწინააღმდეგო მანძილის გათვალისწინებით საპროექტო შენობას :
შენობის გარე კედლებში მოსაწყობი ღიობების ფართობი შესაბამისობაშია 705.8 ცხრილის მოთხოვნებთან.

- შენობის გარე კედლების დათბუნებისთვის ნებისმიერი მასალისთვის ალის გავრცელების ინდექსი სავალდებულოა იყოს 75 ან 75-ზე ნაკლები, ხოლო კვამლის გავრცელების ინდექსი სავალდებულოა იყოს 450 ან 450-ზე ნაკლები.
დაუშვებელია გარე კედლებზე ისეთი მასალის გამოყენება რომელიც ვერ დააკმაყოფილებს ალისა და კვამლის გავრცელების დადგენილ ინდექსებს.

თ) სახურავის ანაწყობების შეფასება:

- საპროექტო შენობის სახურავის არის მონოლითური რკინაბეტონის ფილა რომელზეც მოწყობილია თბო და ჰიდროიზოლაციის ფენები, წყალარინება ხდება წყლის მიმღები ძაბრების საშუალებით.

- 601 ცხრილის მიხედვით შერჩეული კონსტრუქციის ტიპიდან (V-A ტიპი) გამომდინარე სახურავის ცხრილი 1505.1ა-ს მიხედვით სახურავის მინიმალური ბურულის

კლასიფიკაცია უნდა შეესაბამებოდეს B კლასს (რომელიც უძლებს ზომიერი ცეცხლის ზემოქმედებას) პროექტითაც გათვალისწინებულია A კლასის სახურავის ანაწყობი რომელიც უძლებს ზომიერ ცეცზხლის ზემოქმედებას.

ი) ცეცხლმედეგობის ხარისხიანი მოთხოვნილი გამმიჯნავების შეფასება:

- 508.4 ცხრილის მიხედვით

- 2,7 ნიშნულზე
  - არ არის მომიჯნავე დაკავებულობები

0,00 ნიშნულზე
  - არ არის მომიჯნავე დაკავებულობები

+4.8 ნიშნულზე
  - **სწ-1** და **სქ** დაკავებულობები არ საჭიროებენ გამიჯვნას

კ) ხანძრისაგან დაცვის სისტემების შეფასებას:

-შენობაში გათვალისწინებულია სახანძრო განგაშისა და კვამლის აღმომჩენი სისტემები.

-შენობა აღჭურვილია ხელის ცეცხლმაქრებით სრულად

-ტერიტორიაზე გათვალისწინებულია სახანძრო მანქანის მისაერთებელი სახანძრო მილდგარი

შენიშვნა: სისტემები მოეწყოს 909 907 ქვეთავის მოთხოვნათა დაცვით.

ხანძრისგან დაცვის სისტემები სწორად არის განსაზღვრული „წესების“ მიხედვით.

ლ) წყალსადენი სისტემის ფიქსირებული მოწყობილობების შეფასება:

მოწყობილობების რაოდენობა აკმაყოფილებს 1602.1 ქვეპუნქტისა და ცხრილის მინიმალურ მოთხოვნებს.

-შენობა უზრუნველყოფილია ყველა აუცილებელი წყალსადენი სისტემების ფიქსირებული მოწყობილობებით.

-წყალსადენის სისტემის ფიქსირებული მოწყობილობების რაოდენობა შეესაბამება „წესების“ ცხრილი 1602.1-ის მოთხოვნებს.

მ) ავტოსადგომებისადმი მოთხოვნების შეფასება:

შენობას ემსახურება მუნიციპალური პარკინგი სადაც გათვალისწინებულია სტანდარტების შესაბამისად მოწყობილი შშმ პირთა საპარკინგე ადგილები.

-ავტომობილის პარკირება სრულად აკმაყოფილებს წესების მოთხოვნებს.

ნ) ლიფტები

-713.14.1 ქვეთავის თანახმად თუ ლიფტის შახტა სამზე მეტ სართულს აკავშირებს, თითოეულ სართულთან ლიფტის შემოზღუდული ფოიე უნდა იყოს. ლიფტის შახტის შემომზღუდავის კარები თითოეული სართულისგან უნდა გაიმიჯნოს შემოზღუდულ ფოიეში მოწყობილი ცეცხლმედეგი ტიხრებით. 708-ე ქვეთავში ცეცხლმედეგი ტიხრებისთვის განსაზღვრულ მოთხოვნებთან ერთად, ლიფტის ფოიეს შემომზღუდავ კედლებში არსებული ღიობების კარები 716.5.3 ქვეთავის მოთხოვნებსაც უნდა აკმაყოფილებდეს, რომლებიც დერეფნის კედლებს ეხება. ლიფტის ფოიეს შემომზღუდავში გამავალი არხები და ჰაერცვლის ღიობები 717.5.4.1 ქვეთავის შესაბამისად დაცული დერეფნების მსგავსად უნდა იქნეს დაცული. ლიფტის ფოიეებს, სულ მცირე, ერთი გასასვლელი საშუალება უნდა ჰქონდეს მე-10 თავისა და წესების სხვა ქვეთავების შესაბამისად.

გამონაკლისი:

4. ლიფტის შემოზღუდული ფოიეები საჭირო არ არის, თუ შენობა აღჭურვილია 903.3.1.1 ან 903.3.1.2 ქვეთავების შესაბამისად მოწყობილი ავტოსაშხეფი სისტემით. ეს გამონაკლისი არ ეხება ქვემოთ ჩამოთვლილს: 4.1. დწ-2 ჯგუფის დაკავებულობები; 4.2. დწ-3 ჯგუფის დაკავებულობები; 4.3. ლიფტები, რომლებიც მაღლივ შენობებში სახანძრო-სამაშველო დანაყოფების მანქანის მისადგომი უდაბლესი დონიდან 23 მ-ზე მაღლა მდებარე იატაკის დონეებს ემსახურება; 4.4. თვ,

დწ, სქ, სვ და სც ჯგუფების შენობების ქვემოთ მდებარე შემოზღუდული ავტოსადგომი გარაჟები.

ვინაიდან ლიფტის შახრა არ აკავშირებს სამზე მეტ სართულს მას არ ჭირდება ფოიეს მოწყობა

დასკვნა

ქ. თბილისი, ბელიაშვილის ქუჩა, №3-ში (სკ. 01.13.03.050.002) სპორტულ-გამაჯანსაღებელი ცენტრის მშენებლობის არქიტექტურული პროექტი შესაბამისობაშია „ტექნიკური რეგლამენტის „შენობა ნაგებობის უსაფრთხოებისი წესების“ დამტკიცების თაობაზე“ საქართველოს მთავრობის 2016 წლის 28 იანვრის N41 დადგენილების მოთხოვნებთან და ეძლევა დადებითი შეფასება განსახორციელებლად.

გაფრთხილება:

1. მუშა დოკუმენტაციის და საინჟინრო კომუნიკაციების დამუშავებისას გათვალისწინებული იქნას წესების მოთხოვნები.

2. სათადარიგო/საავარიო ელექტრომომარაგებით უზრუნველყოფილი უნდა იყოს:
- განიავების და ცეცხლის ავტომატური აღმომჩენი სისტემები;
-გასასვლელების ნიშნების და გასასვლელი საშუალებების განათება მე-10 თავის მოთხოვნათა შესაბამისად;

- საგანგებო ხმოვანი განგაშის საკომუნიკაციო სისტემები;

- სახანძრო განგაშის სისტემები;

გამოყენებული მასალები:

შპს ‘‘ვეფხვი’’-ს მიერ მოწოდებული, ქ. თბილისი, ბელიაშვილის ქუჩა, №3-ში (სკ. 01.13.03.050.002) სპორტულ-გამაჯანსაღებელი ცენტრის მშენებლობის არქიტექტურული პროექტი.

გამოყენებული (კანონმდებლობა, რეგლამენტები, წესები, სტანდარტები.....)

1. შენობა-ნაგებობის ექსპლუატაციაში მიღების წესისა და პირობების შესახებ“ საქართველოს მთავრობის 2019 წლის 31 მაისის N255 დადგენილება.

2. „ტექნიკური რეგლამენტის „შენობა-ნაგებობის უსაფრთხოების წესების“ დამტკიცების თაობაზე“
საქართველოს მთავრობის 2016 წლის 28 იანვრის №41 დადგენილება.

ექსპერტი:  ბექა ბიბილეიშვილი

ს ა ე ქ ს პ ე რ ტ ო დ ა ს კ ვ ნ ა

ქ. თბილისი, ბელიაშვილის ქუჩა, №3-ში (სკ. 01.13.03.050.002) სპორტულ-გამაჯანსაღებელი ცენტრის საპროექტო დოკუმენტაციის არქიტექტურული პროექტის "მისაწვდომობის ეროვნული სტანდარტები"-ს საქართველოს მთავრობის 2020 წლის 4 დეკემბრის N732 დადგენილების მოთხოვნებთან შესაბამისობის დასადგენად.

ექსპერტი: ბექა ბიბილეიშვილი

თბილისი 2025

საექსპერტო შეფასება

შესრულებული არქიტექტურული პროექტის "მისაწვდომობის ეროვნული სტანდარტები"-ს საქართველოს მთავრობის 2020 წლის 4 დეკემბრის N732 დადგენილების მოთხოვნებთან შესაბამისობის დადგენის მიზნით

საფუძველი: „მშენებლობის ნებართვის გაცემისა და შენობა-ნაგებობის ექსპლუატაციაში მიღების წესისა და პირობების შესახებ" საქართველოს მთავრობის 2019 წლის 31 მაისის N255 დადგენილების დანართი N1.

ობიექტის ფუნქციური დანიშნულება: სპორტულ-გამაჯანსაღებელი ცენტრი

საპროექტო ორგანიზაცია: შპს. „ვეფხვი"

წარმოდგენილი მასალა: ქ. თბილისი, ბელიაშვილის ქუჩა, №3-ში (სკ. 01.13.03.050.002) სპორტულ-გამაჯანსაღებელი ცენტრის არქიტექტურული პროექტი „მშენებლობის ნებართვის გაცემისა და შენობა-ნაგებობის ექსპლუატაციაში მიღების წესისა და პირობების შესახებ" საქართველოს მთავრობის 2019 წლის 31 მაისის N255 დადგენილებით გათვალისწინებული შემადგენლობით)

გამოსაკვლევი ნაწილები: „მშენებლობის ნებართვის გაცემისა და შენობა-ნაგებობის ექსპლუატაციაში მიღების წესისა და პირობების შესახებ" საქართველოს მთავრობის 2019 წლის 31 მაისის N255 დადგენილების შესაბამისად წინამდებარე საექსპერტო შეფასება მოიცავს არქიტექტურული პროექტის შემდეგ ნაწილებს:

-მისაწვდომობის შეფასება;

-ლიფტები;

გამოკვლევა:

მისაწვდომობისა და ლიფტის შეფასება:

თავი 3

შენობის ბლოკი

ქვეთავი 302 იატაკის ზედაპირები

შენობაში არ არის გათვალისწინებული ხალიჩები, იატაკის ღიობები.

ქვეთავი 303 დონის შეცვლა

ყველა სართულისთვის გათვალისწინებულია თითო დონე

ქვეთავი 304 მოსატრიალებელი სივრცე

მოსატრიალებელი სივრცეები ყველა სართულზე მოწყობილია 304.3.2.1 ქვეთავის სურ. 304.3.2.1 (ა) -ს შესაბამისად რაც ასახულია პროექტში გრაფიკულად

ქვეთავი 305 იატაკის თავისუფალი სივრცე

დაცულია ქვეთავის შესაბამისად

ქვეთავი 306 თავისუფალი სივრცე მუხლის სიმაღლემდე და ფეხის ფალანგისთვის

დაცულია ქვეთავის შესაბამისად

ქვეთავი 307 გამოშვერილი საგნები

შენობის მისაწვდომ ნაწილებში ქვეთავის შესაბამისად დაცულია გამოშვერილი საგნებისადმი ქვეთავის მოთხოვნები

ქვეთავი 308 მიწვდომის დიაპაზონი

შენობის მისაწვდომ ნაწილებში ქვეთავის შესაბამისად დაცულია მიწვდომის დიაპაზონისადმი ქვეთავის მოთხოვნები

ქვეთავი 309 ელემენტების სამართავები

შენობის მისაწვდომ ნაწილებში ქვეთავის შესაბამისად სამუშაო სივრცეებთან და მოსასვენებელი პერსონალის ოთახში დაცულია ელემენტების მართვისათვის ქვეთავის მოთხოვნები

თავი 4

მისაწვდომი სვლაგეზი

ქვეთავი 401-403

მთელს შენობაში მისაწვდომი სვლაგეზი უზრუნველყოფილია სურ. 403.5.3.1 (დ)-ს შესაბამისად

ქვეთავი 404 კარი, გზა-კარები და ჭიშკრები

შენობაში არსებული ყველა კარისთვის რომელიც აკავშირებს მისაწვდომ სივრცეებ გარდა იმ საპირფარეშოსი რომელიც არ არის ადაფტირებული დაცულია ქვეთავის მოთხოვნები კართან მისადგომად საჭირო თავისუფალი სივრცეებისადმი ცხრილი 404.2.3.2-ის ცხრილი 404.2.3.3-ის და ცხრილი 404.2.3.4-ის მიხედვით რაც ასახულია პროექტში გრაფიკულად.

ქვეთავი 405 პანდუსები

405.1 ზოგადი. პნდუსები, რომლებიც მისაწვდომი სვლაგეზის ნაწილია უნდა შეესაბამებოდეს 405-ე ქვეთავს.

გამონაკისი: თავშეყრის ადგილებში, გასავლელი სივრცის პანდუსები, რომლებიც დასაჯდომ ადგილებს ემიჯნება და არა მომსახურების პუნქტების, რაც, თავის მხრივ, აუცილებელია მისაწვდომ სვლაგეზზე მდებარეობდეს, არ საჭიროებს ამ ქვეთავთან შესაბამისობას.

405.2 დახრა. პანდუსის ქანობი არ უნდა იყოს 1:12-ზე მეტად დახრილი

გამონაკლისი: არსებულ შენობებსა და მისაწვდომ საშუალებებში პანდუსები დასაშვებია, დაიხაროს 1:12-ზე მეტად 405.2-ე ცხრილის შესაბამისად, სადაც ამგვარი დახრა აუცილებელია შეზღუდული სივრცის გამო.

პროექტით გათვალისწინებული პანდუსის დახრა შეადგენს 1:12-ზე საზოგადოებრივი სივრციდან შემოსასვლელად ტერიტორიაზე, ხოლო ტერიტორიის და შენობის შიდა იატაკი მდებარეონს ერთ დონეზე რაც არ საჭიროებს პანდუსის მოწყობას, შენობასი შესვლა ხდება ეტლისთვის ადაფტირებული კარით ზღურბლის გარეშე, რაც სრულად აკმაყოფილებს ქვეთავი 405.2-ის მოთხოვნებს პანდუსის დახრისადმი.

405.3 ქვეთავის მოთხოვნებს შესაბამისად პანდუსის გვერდითა დახრა არ უნდა აღემატებოდეს 1:48 თანაფარდობას რაც პროექტით გათვალისწინებულია.

405.5 ქვეთავის მოთხოვნის შესაბამისად პანდუსის თავისუფალი სიგანე იზომება მოაჯირებს შორის

და არ უნდა შეადგენდეს 900 მმ.-ზე ნაკლებს, პროექტით გათვალისწინებული ისგანე მოაჯირებს შორის შეადგენს 1000 მმ-ს.

405.6 ქვეთავის მოთხოვნის შესაბამისად პანდუსის ამაღლება დაუშვებელია იყოს 750 მმ-ზე მეტის რაც პროექტით გათვალისწინებულია

405.7 ბაქნები. თითოეული პანდუსის თავსა და ბოლოში უნდა იყოს ბაქნები. ბაქნები უნდა შეესაბამებოდეს 405.7 ქვეთავს

405.7.1 ქვეთავის მოთხოვნებს შესაბამისად ბაქნების დახრა არ უნდა აღემატებოდეს 1:48 თანაფარდობას რაც პროექტით გათვალისწინებულია.

405.7.2 ქვეთავის მოთხოვნებს შესაბამისად ბაქნების სიგანე უნდა იყოს ბაქნისკენ მიმავალი, სულ მცირე, ყველაზე განიერი პანდუსის სიგანე.
405.7.3 ქვეთავის მოთხოვნებს შესაბამისად ბაქნების სიგრძე უნდა იყოს არაუმცირეს 1500 მმ.
პროექტით გათვალისწინებული ბაქნების ზომა აკმაყოფილებს 405.7.2 და 405.7.3 ქვეთავების მოთხოვნებს ბაქნების სიგრძე სიგანესთან მიმართებაში

405.7.4 ქვეთავის მოთხოვნებს შესაბამისად პანდუსები რომლებიც პანდუსის ბაქნებთან მიმართულებებს იცვლის, ისეთი ზომის უნდა იყოს, რომ უზრუნველყოფდეს არაუმცირეს 1500X1500 მმ-ზე მოსატრიალებელი სივრცეს.
პროექტით არ არის გათვალიწინებული მოხვეული პანდუსი

505.7.5 გზა კარები.
სადაც გზა-კარი პანდუსის ნაქნების მომიჯნავედ მდებარეობს, მანევრირებისთვის საჭირო თავისუფალი სივრცეები, რომლებიც 404.2.3-ე და 404..3.4- ქვეთავებშია მოთხოვნილი, დასაშვებია, გადადიოდეს ბაქნის ფართობზე. თუ კარები რომელიც უნდა იკდეტებოდეს , მდებარეობს პანდუსის ბაქნის მომიჯნავედ ბაქნები ისეთი ზომის უნდა იყოს, რომ უზრუნველყოფდეს 304.3. ქვეთავის შესაბამის მოსატრიალებელ სივრცეს
პროექტით გათვლაისწინებულაი კარები რომელიც მდებარეობს პანდუსის ბაქნის მომიჯნავედ და მისადგომი სივრცე დაცულია სურ 4042.3.2 (ზ)-ს შესაბამისად

პანდუსის სახელურები მოწყობილია 405.8 ქვეპუნქტის შესაბამისად

405.9 კიდის დაცვა. პანდუსსი და პანდუსის ბაქნების ორივე მხარეს უნდა განთავსდეს 405.9.1-ე ან 405.9.2-ე ქვეთავების შესაბამისი კიდის დამცავები
პროექტი თ გათვალისწინებულია 405.9.2 ქვეთავის შესაბამისი კიდის დამცავი

705.10 პირობები შენობის გარეთ. შენობის გარეთ მდებარე პანდუსი ისე უნდა დაგეგმარდეს , რომ სავალ ზედაპირზე წყალი არ დაგროვდეს.
პანდუსი აღჭურვილია მოცურების საწინააღმდეგო საფარით და დაცულია მის ზედაპირზე წყალის დაგროვებისგან

ქვეთავი 407 ლიფტები.
ლიფტის გამოსაძახებელი ღილაკების სიმაღლე განსაზღვრულია სურ. 407.2.1.1-ის მიხედვით.
სართულის მიმთითებელ ეკრანიანი ლიფტია სიგნალები მოწყობილია სურ. 407.2.1.7.-ის მიხედვით.
ლიფტის ხილული სიგნალების სიმაღლე და მათი ზომა განსაზღვრულია სურ. 407.2.2.2 (ა) და 407.2.2.2 (ბ)-ს მიხედვით.
სართულის აღნიშვნა განისაზღვნა სურ. 405.2.3.1 ის შესაბამისად.
სართულის მიმთითებელ ეკრანიანი ლიფტის აღმნიშვნელების მოწყობა განისაზღვრა სურ. 407.2.3.2-ის შესაბამისად.
სამართავი ღილაკები განისაზღვრა ცხრილი 407.7.1.3-ის შესაბამისად

შენობას ემსახურება 1 შ.შ.მ. პირთათვის განკუთვნილი ლიფტი
შეესაბამენბა სურ 408.4.1 (გ) მოცემულ ზომებს.
ლიფტის კარის თავისუფალი ღიობის ზომა შეადგენს 1,0 მ-ს.
კაბინის შიგნით, გვერდიდან გვერდამდე მანძილი შეადგენს 1,30 მ-ს
კაბინის შიგნით, უკანა კედლიდან წინა კედლამდე მანძილი შეადგენს 1,30 მ-ს
კაბინის შიგნით, კვადრატულობა შეასდგენს 1,7 კვ.მ-ს

თავი5

ადგილისა და შენობის ზოგადი ელემენტები

ქვეთავი 502 ავტოსადგომი სივრცეები

502.1 ზოგადი.

მსუბუქი ავტომობილისა და მიკროავტობუსის გასაჩერებლად განკუთვნილი მისაწვდომი სივრცეები ავტოსადგომებზე უნდა შეესაბამებოდეს 502.2-502-8 ქვეთავებს. მსუბუქი ავტომობილისა და მიკროავტობუსის გასაჩერებლად განკუთვნილი მისაწვდომი სუვრცეები, როგორც გზისპირა გასაჩერებელი სივრცეების ნაწილი უნდა შეესაბამებოდეს 502.9 და 502.502.10 ქვეთავებს. ავტოსადგომი სივრცეები რომლებიც უზრუნველყოფილია ეელქტრონული სატრანსპორტო საშუალების დასატენი სადგურით, უნდა შეესაბამებოდეს 502.11 ქვეთავს.

502.2 სატრანსპორტო საშუალების გასაჩერებელი სივრცის ზომა.

მსუბუქი ავტომობილის გასაცერებელი სივრცეები უნდა იყოს, არაუმცირეს 2500 მმ სიგანის. მიკროავტობუსების გასაჩერებელი სივრცეები უნდა იყოს, არაუმცირეს 3500 მმ. სიგანის.

გამონაკლისი: სადაც მომიჯნავე მისაწვდომი გასასვლელი სივრცე არაუმცირეს 2500 მმ. სიგანისაა მიკროავტობუსების გასაჩერებლად განკუთვნილი სივრცეები არაუმცირეს 2500 მმ. სიგანის უნდა იყოს.

ქვეთავის შესაბამისად გათვალისწინებულია მიკროავტობულიის გასაჩერებელი ორი ადგილი 3500 მმ. სიგანის და 1500 მმ. სიგანის თავისუფალი გასასვლელი, შენობის იმ მონაკვეთში სადაც მოძრაობს და პარკირდება მიკრო ავტობული შვეული თავისუფალი ამაღლება შეადგენს 2,50 მ-ს

შენობას ემსახურება მუნიციპალური პარკინგი სადაც გათვალისწინებულია სტანდარტების შესაბამისად მოწყობილი შშმ პირთა საპარკინგე ადგილები.

პარკინგის რაოდენობა და ზომები სრულად აკმაყოფილებს მისაწვდომობის ეროვნული სტანდარტების მოთხოვნებს

ქვეთავი 504 გზა-კიბეები

გზა-კიბეებზე ქვეთავის შესაბამისად დაცულია კიბის საფეხურებისადმი ქვეთავის მოთხოვნები.

ქვეთავი 505 სახელურები

გზა-კიბეებსა და პანდუსებზე ქვეთავის შესაბამისად დაცულია სახელურებისადმი ქვეთავის მოთხოვნები.

თავი 6

წყალსადენის ელემენტები და მოწყობილობები

ქვეთავი 601-603

არ მოეთხოვება ვიანიდან შენობაში განთავსებულია მხოლოდ ბინაერთეულები

ქვეთავი 604 უნიტაზები და ტუალეტის ნაკეთურები

დაცულია სტანდარტების მოთხოვნები

ქვეთავი 607 აბაზანები

დაცულია სტანდარტების მოთცოვნები

ქვეთავი 608 საშხაპის ნაკვეთურები

დაცულია სტანდარტების მოთხოვნები

ქვეთავი 609 ხელმოსაჭიდი ძელები

შენობის ფუნქციიდან გამომდინარე არ საჭიროებს მოწყობას.

ქვეთავი 610 დასაჯდომები

შენობის ფუნქციიდან გამომდინარე არ საჭიროებს მოწყობას.

ქვეთავი 611 სარეცხი მანქანები და ტანსაცმლის საშრობები

დაცულია სტანდარტების მოთხოვნები

ქვეთავის 612 საუნები და ორთქლის აბანოები

შენობის -13,35 ნიშნულზე სადაც განთავსებულია აუზი მოწყობილია საუნა და დაცულია სტანდარტების მოთხოვნები მისი მოწყობისას.

თავი 7

საკომუნიკაციო ელემენტები და ფუნქციები

ვიზუალური სიმბოლოების განთავსების სიმაღლე მოწყობილია ცხრილი 7063.2.4-ის შესაბამისად

ვიზუალური სიმბოლოს სიმაღლე განისაზღვრება სურ. 703.3.5-ის შესაბამისად

ამობურცული სიმბოლოების სიმაღლე იატაკიდან განისაზღვრება სურ. 703.10-ის შესაბამისად.

კართან არსებული ნიშნების მდებარეობა განისაზღვრება სურ. 703.3.11-ის შესაბამისად.

თავი 11

საცხოვრებელი ერთეულები და საძინებელი ერთეულები

1103.1 ზოგადი. ა ტიპის ერთეულები უნდა შეესაბამებოდეს 1003-ე ქვეთავს.

1103.2 მთავარი შესასვლელი. მთავარი შესასვლელი უნდა მდებარეობდეს მისაწვდომ სვლაგეზზე სა-ზოგადოებრივი და საერთო გამოყენების ფართობებიდან. მთავარი შესასვლელი არ უნდა იყოს საძი-ნებელი ოთახი გარდა იმ შემთხვევისა, თუ ის ერთადერთი შესასვლელია.

1103.3 მისაწვდომი სვლაგეზი. ა ტიპის ერთეულებში არსებული მისაწვდომი სვლაგეზები უნდა შეე-

საბამებოდეს 1103.3 ქვეთავს.

1103.3.1 მდებარეობა. ყველა სივრცესა და ელემენტს, რომლებიც ერთეულის ნაწილია, უნდა აკავშირებდეს, სულ მცირე, ერთი მისაწვდომი სვლაგეზი. მისაწვდომი გზები უნდა ემთხვეოდეს ან უნდა მდებარეობდეს მთავარ მიმოსვლის ბილიკებზე.

გამონაკლისი: მისაწვდომი სვლაგეზი არ სჭირდება არასამყოფად გამოყენებულ სხვენებსა და მიწის დონის ქვედა სართულებს, რომლებიც ერთეულის ნაწილია.

1103.3.2 მოსატრიალებელი სივრცე. ყველა ოთახში, რომელსაც მისაწვდომი სვლაგეზი ემსახურება, უნდა იყოს მოსატრიალებელი სივრცე.

გამონაკლისები:

1. მოსატრიალებელი სივრცე საჭირო არ არის იმ ტუალეტებსა და სააბაზანოებში, რომლებიც დასაშვებია, რომ არ შეესაბამებოდეს 1103.11.2 ქვეთავს.

2. მოსატრიალებელი სივრცე არ მოითხოვება იმ ტანსაცმლის სათავსებსა და საკუჭნაოებში, რომელთა სიღრმე არაუმეტეს 1200 მმ-ია.

1102.3.3 კომპონენტები. მისაწვდომი სვლაგეზი უნდა მოიცავდეს ერთ ან ერთზე მეტ ქვემოთ მოცემულ ელემენტს: სავალი ზედაპირები, რომელიც არ არის 1:20-ზე მეტად დახრილი, კარები და გზა-კარები, პანდუსები, ლიფტები და ბაქან-ლიფტები.

1103.4 სავალი ზედაპირები. სავალი ზედაპირები, რომლებიც მისაწვდომი სვლაგეზის ნაწილია, უნდა შეესაბამებოდეს 403-ე ქვეთავს.

1103.5 კარები და გზა-კარები. ერთეულის მთავარი შესასვლელის კარი და ყველა სხვა გზა-კარი, რომელშიც დამკავებელმა უნდა გაიაროს, უნდა შეესაბამებოდეს 404-ე ქვეთავს.

გამონაკლისები:

1. გარე გასაგორებელი კარების ზღურბლები დასაშვებია, იყოს, არაუმეტეს, 20 მმ სიმაღლის, თუ მისი დაქანება არის არაუმატეს, 1:2.

2. ტუალეტებსა და სააბაზანოებში, რომლებიც არ საჭიროებს 1103.11.2 ქვეთავთან შესაბამისობას, სამანევრო სივრცე, მოთხოვნილი 404.2.3 ქვეთავით, სავალდებულო არ არის კარის იმ მხარეს, სადაც ტუალეტი ან სააბაზანოა.

3. მოსატრიალებელი სივრცე მწკრივებში არსებულ კარებს შორის, რომელიც მოთხოვნილია 404.2.5 ქვეთავით, არ არის აუცილებელი.

4. ქარიშხლის და დამცავი კარები არ არის სავალდებულო შეესაბამებოდეს 404.2.5. ქვეთავს.

5. ცალკეულ საძინებელ ერთეულებს შორის დამაკავშირებელი კარები აუცილებელი არ არის, რომ

შეესაბამებოდეს 404.2.5 ქვეთავს.

6. მთავარი შესასვლელის კარის გარდა, სადაც გარე სივრცის აივნების ზომები ნაკლებია მანევრირებისთვის განკუთვნილ თავისუფალ სივრცეებზე, კარის მანევრირების თავისუფალი სივრცე არ არის აუცილებელი, კარის გარეთა მხარეს. 7. 404 თავით მოთხოვნილი მანევრირებისათვის განკუთვნილი თავისუფალი სივრცე, არ არის აუცილებელი, იყოს 1102.3.2 ქვეთავის მეორე გამონაკლისის შესაბა მის ტანსაცმლის სათავსებსა და საკუჭნაოებში.

1103.7 ლიფტები. ერთეულის საზღვრებში არსებული ლიფტები უნდა შეესაბამებოდეს 407-ე, 408-ე ან 409-ე ქვეთავს.

1103.10 სარეცხი მოწყობილობები. სარეცხი მანქანები და ტანსაცმლის საშრობები უნდა შეესაბამებოდეს 611-ე ქვეთავს.

1103.11 ტუალეტისა და აბაზანის მოწყობილობები. არაუმცირეს ერთი ტუალეტისა და აბაზანის მოწყობილობა უნდა შეესაბამებოდეს 1103.11.2 ქვეთავს. ყველა სხვა ტუალეტისა და აბაზანის მოწყობილობა უნდა შეესაბამებოდეს 1103.11.1 ქვეთავს.

1103.11.1 ხელმოსაჭიდი ძელები და საშხაპე დასაჯდომების ჩასამაგრებელი ბუდე. ჩასამაგრებელი ბუდე სამომავლოდ ხელმოსაჭდი ძელების მოწყობის შესაძლებლობას უნდა იძლეოდეს 604.5 ქვეთავის შესაბამისად უნიტაზებთან, 607.4 ქვეთავის შესაბამისად სააბაზანოებთან, ხოლო საშხაპე ნაკვეთურებთან ჩასამაგრებელი ბუდე სამომავლოდ ხელმოსაჭიდი ძელებისა და დასაჯდომების მოწყობის შესაძლებლობას უნდა იძლეოდეს 608.3, 608.2.1.3, 608.2.2.3 და 608.2.3.2 ქვეთავების შესაბამისად.

გამონაკლისები:

1. მოწყობილობებთან, რომლებიც არ არის აუცილებელი შეესაბამებოდეს 1103.11.2 ქვეთავს, 1104.11.1 ქვეთავთან შესაბამისი ჩასამაგრებელი ბუდე უნდა არსებობდეს.

2. ჩასამაგრებელი ბუდე საჭირო არ არის ოთახში, სადაც მხოლოდ ხელსაბანი და უნიტაზია, თუ ოთახში არ მდებარეობს მხოლოდ საცხოვრებელი ერთეულის მისაწვდომ დონეზე არსებული ხელსაბანი ან უნიტაზი.

3. ჩასამაგრებელი ბუდე უნიტაზისთვის 604.5 ქვეთავის შესაბამისად გვერდითა კედელზე არსებული ხელმოსაჭიდი ძელების შემადგენელი ნაწილებისთვის არ არის აუცილებელი.

4. სადაც ხელსაბანი გადაფარავს უნიტაზის თავისუფალ სივრცეს 1103.11.2.4.4 ქვეთავის გამონაკლისის შესაბამისად, უნიტაზის უკანა კედელთან უნიტაზის ცენტრში მდებარე არაუმცირეს 600 მმ სიგრძის მქონე ხელმოსაჭიდი ძელისთვის, უზრუნველყოფილი უნდა იყოს ჩასამაგრებელი ბუდე.

1103.11.2 ზოგადი. სულ მცირე, ერთი ტუალეტის და სააბაზანო მოწყობილობა უნდა იყოს 1103.11 ქვეთავის შესაბამისი. სულ მცირე, ერთი ხელსაბანი, ერთი უნიტაზი და აბაზანა ან საშხაპე მოწყობილობა ერთეულის საზღვრებში უნდა იყოს 1103.11 ქვეთავის შესაბამისი. მისაწვდომი მოწყობილობები უნდა მდებარეობდეს ერთ ტუალეტის/სააბაზანოს ფართობზე ისე, რომ მოწყობილობებს შორის გასავლელად ერთეულის სხვა ნაწილებს შორის გავლა საჭირო არ იყოს.

1103.11.2.1 კარები. გაღებისას კარები არ უნდა იჭრებოდეს იატაკის თავისუფალ სივრცეში ან მოწყობილობასთან არსებულ თავისუფალ სივრცეში.

გამონაკლისი: თუ ოთახში არის იატაკის თავისუფალი სივრცე კართან, კედლის საზღვრებში მოქცეული სივრცის მიმდებარედ.

1103.11.2.2 ხელსაბანი. ხელსაბანები უნდა შეესაბამებოდეს 606-ე ქვეთავს.

გამონაკლისი:

ხელსაბანის ქვეშ დასაშვებია იყოს კარადა, შემდეგი კრიტერიუმების გათვალისწინებით:

1. კარადის აღება შესაძლებელია ხელსაბანის მოხსნის ან შეცვლის გარეშე;

2. იატაკის ზედაპირები გრძელდება კარადის ქვეშ;

3. კარადის უკან და გარშემო მდებარე კედლები მოპირკეთებულია.

1103.11.2.3 სარკეები. 1103.11.2.2 ქვეთავის შესაბამისი ხელსაბანების თავზე განთავსებულ სარკეებს, რომლებიც მოთხოვნილია, რომ შეესაბამებოდეს 606-ე ქვეთავს, ამრეკლავი ზედაპირების ქვედა ბოლო უნდა განთავსდეს 1000 მმ სიმაღლეზე.

1103.11.2.4 უნიტაზი. უნიტაზები უნდა შეესაბამებოდეს 1103.11.2.4 ქვეთავს.

1103.11.2.4.1 მდებარეობა. უნიტაზი უნდა განთავსდეს ისე, რომ უკან და ერთ გვერდზე კედელი იყოს. უნიტაზის შუახაზი გვერდითა კედლიდან, არაუმცირეს 400 მმ-ზე და, არაუმეტეს, 450 მმზე უნდა იყოს.

1103.11.2.4.2 თავისუფალი სივრცის სიღრმე. გვერდითა კედლიდან პერპენდიკულარულად გაზომვისას უნიტაზის გარშემო დატოვებული უნდა იყოს, არაუმცირეს, 1500 მმ სიგანის თავისუფალი სივრცე.

1103.11.2.4.3 თავისუფალი სივრცის სიღრმე. უკანა კედლიდან პერპენდიკულარულად გაზომვისას უნიტაზის გარშემო დატოვებული უნდა იყოს, არაუმცირეს, 1400 მმ სიღრმის თავისუფალი სივრცე.

1103.11.2.4.4 გადაფარვა. უნიტაზის გარშემო აუცილებელი თავისუფალი სივრცე დასაშვებია მოიცავდეს უნიტაზს, მასთან დაკავშირებულ ხელმოსაჭიდ ძელებს, ქაღალდის დისპენსერებს, ქურთუკის საკიდებს, თაროებს, მისაწვდომ სვლაგეზებს, სხვა მოწყობილობებთან საჭირო იატაკის

თავისუფალ სივრცეს და ეტლის მოსატრიალებელ სივრცეს. უნიტაზის თავისუფალი სივრცის საზღვრებში არ უნდა მდებარეობდეს სხვა მოწყობილობები ან დაბრკოლებები.

1103.11.2.5.2 საშხაპეები. საშხაპეები უნდა შეესაბამებოდეს 608-ე ქვეთავს.

გამონაკლისები: 608.2.2 ქვეთავის შესაბამის ეტლის შესაგორებელი სტანდარტული საშხაპის ნაკვეთურებში, ბანები, ზედაპირები და კარადები დაშვებულია თავისუფალი სივრცის ერთ ბოლოში, შემდეგი კრიტერიუმების გათვალისწინებით:

1. ზედაპირებისა და კარადების გადაადგილება შესაძლებელია;

2. იატაკის ზედაპირი გრძელდება ამგვარი კარადებისა და ზედაპირების ქვეშ;

3. კარადისა და ზედაპირების უკან და გარშემო მდებარე კედლები მოპირკეთებულია.

1103.12 სამზარეულოები. სამზარეულოები უნდა შეესაბამებოდეს 1103.12 ქვეთავს.

1103.12.1 თავისუფალი სივრცე. უნდა მოეწყოს 1103.12.1 ქვეთავის შესაბამისი თავისუფალი სივრცე. 1103.12.1.1 მინიმალური თავისუფალი სივრცე. თავისუფალი სივრცე ყველა ერთმანეთის მოპირდაპირე კარადას, მოწყობილობას ან კედელს შორის სამზარეულოს სამუშაო ფართობის საზღვრებში უნდა იყოს, არაუმცირეს, 1000 მმ.

1103.12.1.2 U-ფორმის სამზარეულოები. სამზარეულოებში, სადაც ზედაპირები, მოწყობილობები ან კარადები სამ მოსაზღვრე მხარესაა, თავისუფალი სივრცე ყველა ერთმანეთის მოპირდაპირე კარადას, მოწყობილობას ან კედელს შორის სამზარეულოს სამუშაო ფართობის საზღვრებში უნდა იყოს, არაუმცირეს, 1500 მმ.

გამონაკლისი: 1103.12.1.1 ქვეთავის შესაბამისი U-ფორმის სამზარეულოები კუნძულით.

1103.12.2 იატაკის თავისუფალი სივრცე. 1103.12.3 –1103.12.5 ქვეთავებით მოთხოვნილი იატაკის თავისუფალი სივრცეები უნდა შეესაბამებოდეს 305-ე ქვეთავს.

დასკვნა

ქ. თბილისი, ბელიაშვილის ქუჩა, №3-ში (სკ. 01.13.03.050.002) სპორტულ-გამაჯანსაღებელი ცენტრის არქიტექტურული პროექტი შესაბამისობაშია “მისაწვდომობის ეროვნული სტანდარტები” საქართველოს მთავრობის 2020 წლის 4 დეკემბრის N732 დადგენილების მოთხოვნებთან და ეძლევა დადებითი შეფასება განსახორციელებლად.

გაფრთხილება:

1. მუშა დოკუმენტაციის და საინჟინრო კომუნიკაციების დამუშავებისას გათვალისწინებული იქნას წესების მოთხოვნები.

გამოყენებული მასალები:

შპს "ვეფხვი"-ს მიერ მოწოდებული, ქ. თბილისი, ბელიაშვილის ქუჩა, №3-ში (სკ. 01.13.03.050.002) სპორტულ-გამაჯანსაღებელი ცენტრის მშენებლობის არქიტექტურული პროექტი.

გამოყენებული (კანონმდებლობა, რეგლამენტები, წესები, სტანდარტები.....)

1. შენობა-ნაგებობის ექსპლუატაციაში მიღების წესისა და პირობების შესახებ" საქართველოს მთავრობის 2019 წლის 31 მაისის N255 დადგენილება.
2. "მისაწვდომობის ეროვნული სტანდარტები"-ს საქართველოს მთავრობის 2020 წლის 4 დეკემბრის N732 დადგენილება.

ექსპერტი: ბექა ბიბილეიშვილი

საქართველო

თბილისის აპოლონ ქუთათელაძის
სახელობის სახელმწიფო
სამხატვრო აკადემია

ბაკალავრის დიპლომი

TSAA № 000090

არქიტექტურის

ფაკულტეტის 2011 წლის 01 აგვისტოს № 24

გადაწყვეტილებით ბექა ბიბილეიშვილს მიენიჭა

არქიტექტურის

ბაკალავრის აკადემიური ხარისხი

დეკანი Dean ნოდარ ამაშუკელი / Nodar Amashukeli

რექტორი Rector გიორგი ბუღაძე / Giorgi Bughadze

თბილისი TBILISI 07 რიცხვი/ day 02 თვე/month 2012 წელი/year

GEORGIA

APOLLON KUTATELADZE
TBILISI STATE
ACADEMY OF ART

BACHELOR'S DIPLOMA

TSAA № 000090

By Decision № 24 (01 August 2011) of the Faculty of

Architecture

Beka Bibileishvili

was awarded the Degree of Bachelor of

Architecture

Seal

სარეგისტრაციო № 598
REGISTRATION

თბილისის აპოლონ ქუთათელაძის
სახელობის სახელმწიფო სამხატვრო
აკადემია

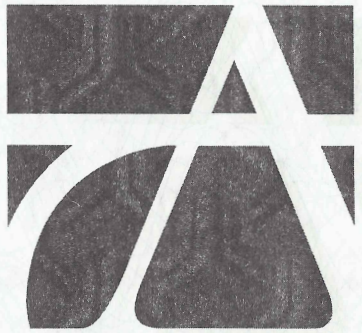

ბაკალავრის

დიპლომი

დამამზადებელი: შპს „პრინტ მასტერი“
დამკვეთი: თბილისის აპოლონ ქუთათელაძის სახელობის
სახელმწიფო სამხატვრო აკადემია
სუს-ს რეგისტრაციის №04-3436


Georgia
IDENTITY CARD
მოქალაქის პირადობის მოწმობა
საქართველო
GEO
სახელი / FIRST NAME
ბექა
BEKA
გვარი / LAST NAME
ბიბილეიშვილი
BIBILEISHVILI
მოქ. / CIT
სქესი / SEX
პირადი No / PERSONAL No
GEO
მმ / M
61001057323
დაბადების თარიღი
DATE OF BIRTH
მოქმედების ვადა
DATE OF EXPIRY
20.06.1989
21.09.2030
ხელმოწერა
SIGNATURE
ბარათის No / CARD No
19IC42346

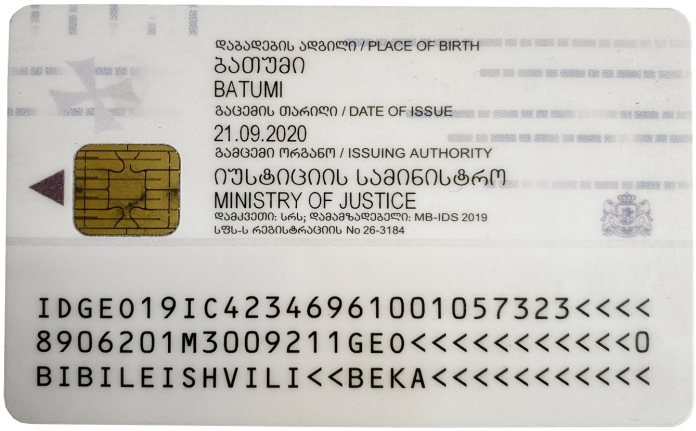
დაბადების ადგილი / PLACE OF BIRTH
ბათუმი
BATUMI
გაცემის თარიღი / DATE OF ISSUE
21.09.2020
გამცემი ორგანო / ISSUING AUTHORITY
იუსტიციის სამინისტრო
MINISTRY OF JUSTICE
დამკვეთი: სრს; დამამზადებელი: MB-IDS 2019
სშს-ს რეგისტრაციის No 26-3184
IDGE019IC42346961001057323<<<<
8906201M3009211GE0<<<<<<<<<<<0
BIBILEISHVILI<<BEKA<<<<<<<<<<<

L.T.D. "Modern architectural group"

445424210

N 2018/10-3

15 ოქტომბერი 2018

ც ნ ო ბ ა

ეძლევა ბექა ბიბილეიშვილს (პნ. 61001057323) მასზედ რომ, 2011 წლის ივნისის თვიდან 2018 წლის ოქტობრის თვემდე ის მუშაობდა კომპანია „Modern architectural group"-ში (სნ.445424210) მთავარი არქიტექტორის თანამდებობაზე, მის მოვალეობებს შეადგენდა, სრული საპროექტო დოკუმენტაციის მომზადება მათ შორის პროექტის სახანძრო უსაფრთხოების ნორმებთან შესაბამისობის ანალიზი და ანალიზის საექსპერტო შეფასება, კომპანიის მიმდინარე პროექტების ზედამხედველობა და დამკვეთებთან ურთიერთობა.

ცნობა ეძლევა უვადოდ დანიშნულებისამებრ წარსადგენად.

შპს. „Moderna Architectural Group"-ის
დირექტორი: ი.კუჭაშვილი
15/10/2018

ქ.ბათუმი, კლდიაშვილის ქუჩა N6

Batumi, Kldiashvili street N6

T: +995 593 752 144 E-mail: mag.office.info@gmail.com

შპს "ვეგა+"
ბათუმი, ფარნავაზმეფის ქ. №162
ტელ. 568 18 83 83
E-MAIL: l.imedadze@mail.ru

"ვეგა+"

445451001

LTD "Vega+"
№162 King Farnavaz st. Batumi
Tel. 568 18 83 83
E-MAIL: l.imedadze@mail.ru

№18/10-1

25 ოქტომბერი 2018 წელი

ც ნ ო ბ ა

ეძლევა ბექა ბიბილეიშვილს (პნ. 61001057323) მასზედ რომ, 2015 წლის მაისის თვიდან 2018 წლის ოქტომბრის თვემდე ის მუშაობდა კომპანია „ვეგა+"-ში (სნ.445451001) მთავარი არქიტექტორის თანამდებობაზე, მის მოვალეობებს შეადგენდა, სრული საპროექტო დოკუმენტაციის მომზადება მათ შორის პროექტის სახანძრო უსაფრთხოების ნორმებთან შესაბამისობის ანალიზი და ანალიზის საექსპერტო შეფასება, კომპანიის მიმდინარე პროექტების მონიტორინგი და ზედამხედველობა და აკრედიტირებულ საექსპერტო კომპანიებთან ურთიერთობა.

ცნობა ეძლევა უვადოდ დანიშნულებისამებრ წარსადგენად.

პატივისცემით: შ.პ.ს. „ვეგა+"_ის დირექტორი: / ლ. იმედაძე

25.10.2018

კუბი CUBE

402102354

N 2022/11-1

28 აპრილი 2022

ც ნ ო ბ ა

ეძლევა ბექა ბიბილეიშვილს (პნ. 61001057323) მასზედ რომ, 03/10/2018-დან დღემდე ის ნამდვილად მუშაობს კომპანია „კუბი“-ში (სნ.402102354) მთავარი არქიტექტორისა და დირექტორის (რაც ასახულია სამეწარმეო რეესტრში) თანამდებობაზე, მის მოვალეობებში შედის, სრული საპროექტო დოკუმენტაციის მომზადება მათ შორის პროექტის სახანძრო უსაფრთხოების ნორმებთან შესაბამისობის ანალიზი და ანალიზის საექსპერტო შეფასება.

შპს. „კუბი“-ს დირექტორი: ბ.ბიბილეიშვილი

ქ.თბილისი, ჭყონდიდელის N103 ბლოკი N5 სართული I N1

tbilisi, chkondideli street N103 building N5 first floor N1

T: +995 558 535 505 E-mail: cuberachinfo@gmail.com

ს ე რ ტ ი ფ ი კ ა ტ ი

№ 2017-127

გადაეცემა

ბექა ბიბილეიშვილს

მასზედ, რომ მან წარმატებით გაიარა შენობა-ნაგებობის უსაფრთხოების წესების კურსი

„შენობა ნაგებობების ინსტიტუტი - საქართველო"

თეიმურაზ ბოლოთაშვილი, დირექტორი