# უნივერსალური მაღაზიის შენობა
# ქ.თბილისი, იასონ ლორთქიფანიძის ქ.№14
# ს.კ 01.19.18.004.067
# ხანძარსაწინააღმდეგო პროექტი

საქართველოს მთავრობის 2016 წლის 28 იანვარის №41
დადგენილებასთან ტექნიკური რეგლამენტის შენობა-ნაგებობის
უსაფრთხოების წესების დამტკიცების თაობაზე შესაბამისობის
ანალიზი

შენობა-ნაგებობის უსაფრთხოების წესებთან შესაბამისობის ანალიზი

| |
|---|
| გამოყენებული წესები - **„შენობა-ნაგებობის უსაფრთხოების წესები“** |

| **ჩამოთვალეთ შენობის დაკავებულებები და აღწერეთ თითოეული გამოყენება** |
|---|
| სავაჭრო ჯგუფის **სვ** (საცალო და საბითუმო ვაჭრობის მაღაზიები+/-0,00 ნიშნულზე) |

| | |
|---|---|
| ***კონსტრუქციის ტიპი:*** | |
| **განსაზღვრეთ კონსტრუქციის არსებული შენობისთვის:**<br>მაგალითი: II-A, II-B, V-A, V-B | |
| **განსაზღვრეთ კონსტრუქციის ტიპი ახალი შენობისთვის:**<br>მაგალითი: II-A, II-B, V-A, V-B | **II-B** |
| **შერეული კონსტრუქციის შემთხვევაში მიუთითეთ ტიპები, რომელიც გამოყენებული იქნება, განსაზღვრეთ ტიპები და მათი მდებარეობა:** | |

| **სიმაღლის შეზღუდვები**<br>ცხრილი 503 -ის მიხედვით | | |
|---|---|---|
| **დაკავებულობები** | **დასაშვები სართულიანობა** | **შემოთავაზებული სართულიანობა** |
| სავაჭრო ჯგუფი **სვ** | **4** | **1** |
| | **დასაშვები სიმაღლე** | **შემოთავაზებული სიმაღლე** |
| **საერთო სიმაღლე =** | **შეუზღუდავი** | **8.40 მეტრი** |
| **მიწის ზემოთ სართულის რაოდენობა** | **1 სართული** | |

| **ფართობის შეზღუდვები**<br>ცხრილი 503 -ის მიხედვით | | |
|---|---|---|
| **დაკავებულობები** | **დასაშვები ფართობი** | **შემოთავაზებული ფართობი** |
| სავაჭრო ჯგუფი **სვ** | **1160.0** | **1108 კვ.მ** |
| **იატაკის საერთო ფართობი =** | **1108 კვ.მ** | |

| | |
|---|---|
| იატაკების რაოდენობა = | 1 |
| შენობის საერთო ფართობი = | 1130.0კვ.მ |

| გარე კედლის ცეცხლმედეგობისა და ღიობებისადმი მოთხოვნები<br>ცხრილების 602-ის და 705.8 -ის მიხედვით | | | | | | | | | |
|---|---|---|---|---|---|---|---|---|---|
| გარე კედელი (ღერძებში) | ხანძარსაწინააღმდეგო მანძილი (მეტრი) | ცეცხლმედეგობის ხარისხი (საათი) | | კედლის ღიობების ფართობი (კედლის %) | | | | | |
| | | მოთხოვნილი | გათვალისწინებული | დასაშვები | | | გათვალისწინებული | | |
| | | | | დაცული | დაუცველი საშხეფებით | დაუცველი | დაცული | დაუცველი საშხეფებით | დაუცველი |
| “a-g“ | 9 < | 0 | 0 | შეუზღუდავი | შეუზღუდავი | შეუზღუდავი | | - | არ იზღუდება |
| „g-a“ | 9 < | 0 | 0 | შეუზღუდავი | შეუზღუდავი | შეუზღუდავი | | - | არ იზღუდება |
| „1-9“ | 3.00 | 0 | 0 | 45% | 45% | 15% | | - | არ იზღუდება |
| „9-1“ | 9 < | 0 | 0 | შეუზღუდავი | შეუზღუდავი | შეუზღუდავი | | - | არ იზღუდება |

| ხანძრისაგან დაცვის სისტემებისადმი მოთხოვნები | | | | | | | | |
|---|---|---|---|---|---|---|---|---|
| დაკავებულობები/სივრცეები/გასასვლელი საშუალებები | ავტოსახანძრო სისტემა | ალტერნატიული ავტომატური ცეცხლსაქრობი სისტემები | სახანძრო განგაშისა, კვამლაღმომჩენი და ცეცხლაღმომჩენი სისტემები | სახანძრო მილდგარეების სისტემები | კვამლის საკონტროლო სისტემები | ხელის ცეცხლმაქრები | საევაკუაციო განგაშის სისტემები | ჰაერის განიავების სისტემა |
| სავაჭრო ჯგუფი სვ | არა | - | კი (სახანძრო განგაშის ხელით სამართავი | მე-2 კლასის | - | კი | არა | |

| | | | | | | | | |
|---|---|---|---|---|---|---|---|---|
| | | | სისტემა); (დამკავებელთა შეტყობინების სისტემა); (კვამლაღმომჩენები) | | | | | |
| კიბის უჯრედი | | - | კი | | | | | - |
| | | - | | | | | | - |
| ლიფტები | | | | | | | | |
| | | | | | | | | |
| სახანძრო-სამაშველო სამსახურის მიერ გამოსაყენებელი მისაერთებლები | | | | არა | | | | |
| სახანძრო ტუმბოები და წყლის რეზერვუარი | | | | არა | | | | |

| თითოეული სართულიდან გასასვლელი საშუალება | | | | | | | | | |
|---|---|---|---|---|---|---|---|---|---|
| სართულები | დაკავებულობა და დაკავებულობის დატვირთვის ჯამური მაჩვენებელი | მოთხოვნილი გასასვლელების/გასასვლელთან მისადგომის რაოდენობა | გათვალისწინებული გასასვლელების/გასასვლელთან მისადგომის რაოდენობა და ტიპი | გასასვლელი საშუალებების სიგანე(მეტრი) | | | | | |
| | | | | გზა-კიბეები | | დერაფანი, | | გასასვლელის გზა-კარი | |
| | | | | მოთხოვნილი | გათვალისწინებული | მოთხოვნილი | გათვალისწინებული | მოთხოვნილი | გათვალისწინებული |
| +/-0,00 ნიშნული | სვ (დ.დ-396) | 2 | 3 შენობიდან გამოსასვლელი გზა-კარი | - | - | | | 0,82 (თითო გზა-კარი) | მინ. 1.64 (თითო გზა-კარი) |

| განიავებისადმი მოთხოვნები | | |
|---|---|---|
| დაკავებულობები/სივრცეები/გასასვლელი საშუალებები | ბუნებრივი განიავება | მექანიკური განიავება |
| სავაჭრო ჯგუფი<br>სვ | | კი |
| კიბის უჯრედი | | |
| ლიფტები | | |
| დერეფანი | | |
| ვესტიბიული | | |

| სართულები | საცხოვრებელი ერთეულები | ფიქსირებული მოწყობილობები | | | | | | | | | |
|---|---|---|---|---|---|---|---|---|---|---|---|
| | | უნიტაზი (ერთ საცხოვრებელ ერთეულზე) | | ტუალეტის ხელსაბანები (ერთ საცხოვრებელ ერთეულზე) | | აბაზანა/შხაპი (ერთ საცხოვრებელ ერთეულზე) | | სამზარეულოს ნიჟარა (ერთ საცხოვრებელ ერთეულზე) | | ავტომატური სარეცხი მანქანის მისაერთებელი | |
| | | მოთხოვნილი | გათვალისწინებული | მოთხოვნილი | გათვალისწინებული | მოთხოვნილი | გათვალისწინებული | მოთხოვნილი | გათვალისწინებული | მოთხოვნილი | გათვალისწინებული |
| +/-0,00 ნიშნული | სვ<br>(დ.დ-396) | 1 | 1 | 1 | 1 | 1 | 1 | | | | |

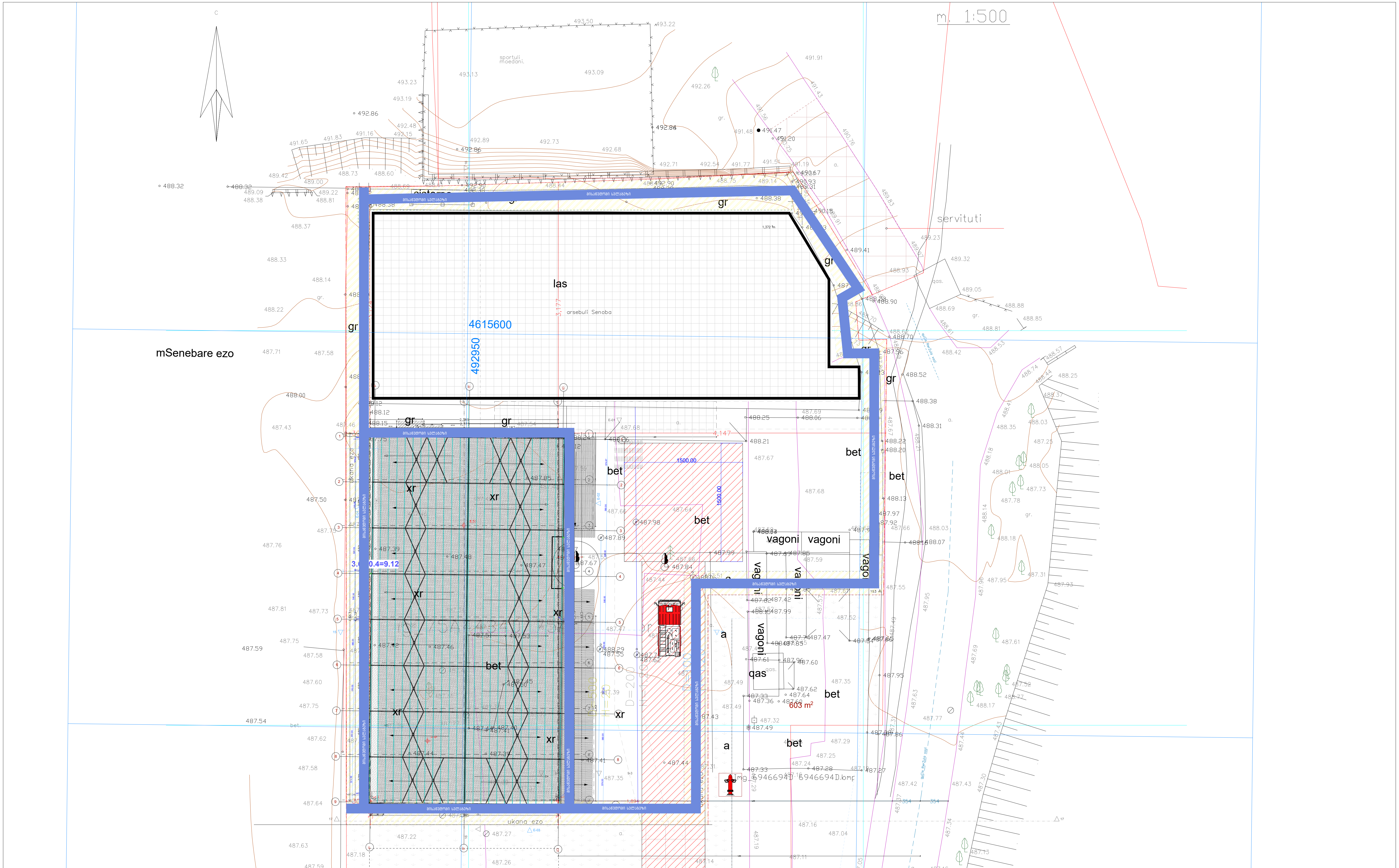


| | | | |
|---|---|---|---|
| შპს „ არქ-იდეა" | | | 2024 |
| დირექტორი | ხ. სოხაძე | ქ. თბილისი, გზატკეცილი კახეთი, №103, (ნაკვ. 04/001);ქ. თბილისი, გზატკეცილი კახეთი, მე-12 კილომეტრზე, (ნაკვ. 01/024) | |
| არქიტექტორი | ხ. სოხაძე | | |
| დამკვეთი | შპს "გიკო4" | მ. 1:500 | |

# სართულის გეგმა
მ 1:100

სართულის გეგმა
მ 1:100

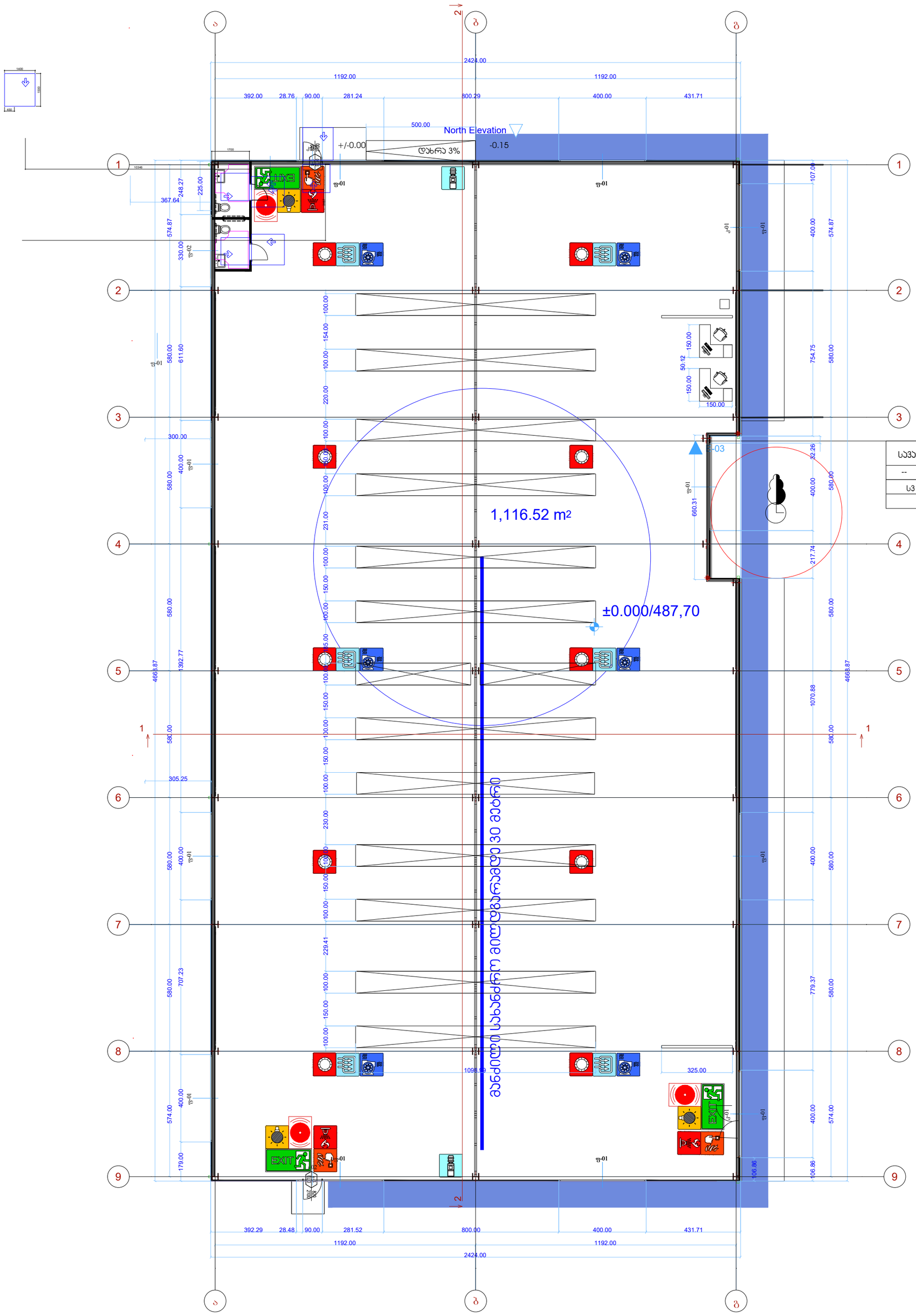


| სავაჭრო ფართი | |
|---|---|
| -- | 1108.082 |
| ს3 | 2.8 |
| დ.დ.396 | |

## პირობითი ნიშნები:

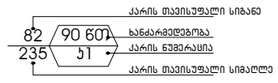


გასასვლელი აღმნიშვნელი განათებული ნიშანი

1 საათიანი ხანძარგამძლეობის აღმნიშვნელი ხაზი

2 საათიანი ხანძარგამძლეობის აღმნიშვნელი ხაზი

| შენობის ელემენტები | ტიპი |
|---|---|
| | B |
| ძირითადი კონსტრუქციული ჩარჩო | 2 |
| | 2<br>2 |
| არამზიდი კედლები და ტიხრები გარე | სხრილი<br>602 |
| არამზიდი კედლები და ტიხრები შიგა | 0 |
| | 2 |
| | 1 |

სიმბოლოს სახელწოდება

- ხელის ცეცხლმაქრი
- სახანძრო მილდგარი
- ორმხრივი კავშირის სისტემა
- ქვამლზე ავტომატური მოქმედების მაუწყებელი
- კვერის დაწნევის სისტემა
- ავტოსაშხეფი
- ქვამლის გაწოვის სისტემა
- სახანძრო განგაშის ღილაკი
- დამკავებელთა შეტყობინების სისტემა(ტექსტური შეტყობინების სისტემა)
- ავარიული განათება
- სახანძრო მისართებელი
- სახანძრო კიდრანტი
- ხანძრის მართვის ოთახი
- სახანძრო ლიფტი
- სახანძრო მილდგარის ქარადა
- ვიზუალური და ხმოვანი განგაშის სისტემა
- მექანიკური განიავების სისტემა

შენიშვნა:

ბეგმებზე მოცემული ხანძარსაწინააღმდეგო დაცვის სისტემების,მექანიკური მოწყობილობების, გასასვლელის ნიშნების და სხვა შენობა-ნაგებობის უსაფრთხოების წესებით მოთხოვნილი სისტემების აღნიშვნების განლაგება და რაოდენობა პირობითია.
ხანძარსაწინააღმდეგო დაცვის სისტემების, მექანიკური მოწყობილობების გასასვლელის ნიშნების და სხვა აუცილებელი სისტემების პროექტი უნდა დამუშავდეს და განხორციელდეს შესაბამისი სპეციალისტების მიერ შენობა-ნაგებობის უსაფრთხოების წესებში მითითებული მოთხოვნების და სტანდარტების გამოყენებით.

ბეგმებზე მოცემული დაკავებულობები, დაკავებულობის ჯგუფები და დაკავებულობის დატვირთვები, ასევე კედლების და კარების ცეცხლმედეგობის ხარისხების შესაბამისი აღნიშვნები, გასასვლელამდე სავალი ბანძილები, გასასვლელისკენ სავალი სართო ბილიკების სიგრძეები და სხვა წესებთან შესაბამისობისთვის აუცილებელი გრაფიკული აღნიშვნები განსაზღვრულია საქართველოს მთავრობის 2016 წლის 28 იანვრის №41 დადგენილების "ტექნიკური რეგლამენტის "შენობა ნაგებობის უსაფრთხოების წესებთან დამატებების თაობაზე" მიხედვით და აღნიშნული დადგენილების შედგომი რედაქციების გათვალისწინებით.

დენის გათიშვის შემთხვევაში სათადარიგო ელექტროსისტემა ავტომატურად გაანათებს გასასვლელ საშუალებებს.

ელექტროსისტემა ავტომატურად გაანათებს გასასვლელ საშუალებებს.




| | | | | |
|---|---|---|---|---|
| შპს „ არქ-იდეა" | | | | 2024 |
| დირექტორი | | ხ. სოხაძე | ქ. თბილისი, გზატკეცილი კახეთი, №103, (ნაკვ. 04/001);ქ. თბილისი, გზატკეცილი კახეთი, მე-12 კილომეტრზე, (ნაკვ. 01/024) | |
| არქიტექტორი | | ხ. სოხაძე | | |
| დამკვეთი | | შპს "გიკო4" | გეგმა მ. 1:100 | |

# სართულის გეგმა
მ 1:100

# სართულის გეგმა
მ 1:100

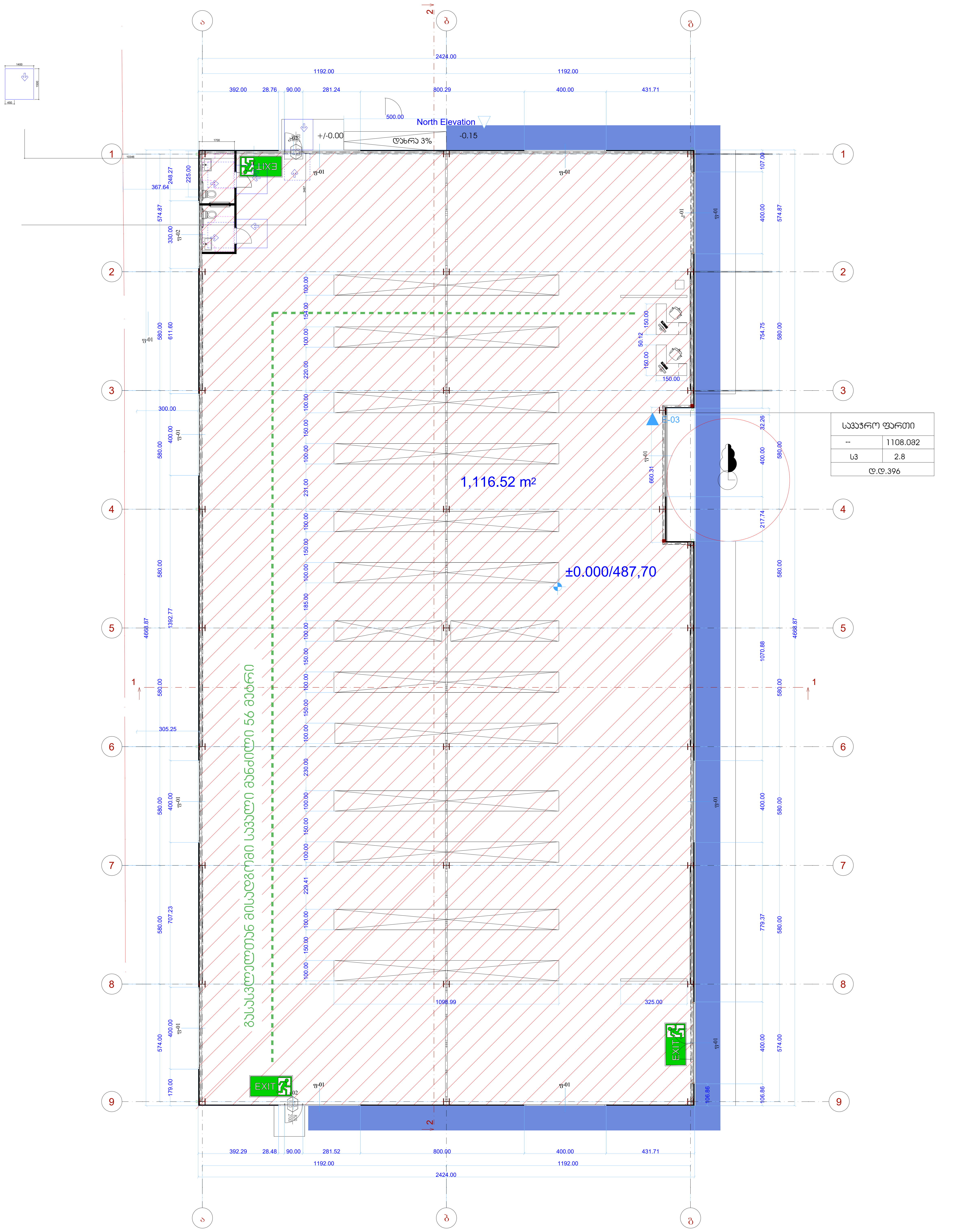


**დაკავებულობის ჯგუფების აღნიშვნები**

| დაკავებულობის ჯგუფები | დაკავებულობის ჯგუფის აღნიშვნა | ფერის კოდი |
|---|---|---|
| თავშეყრის ჯგუფი (თვ) | | RGB (34,139,34) |
| საქმიანი ჯგუფი (სქ) | | RGB (79,12,187) |
| საგანმანათლებლო ჯგუფი – (სგ) | | RGB (245,99,20) |
| სამრეწველო ჯგუფი (სმ) | | RGB (160,32,240) |
| დიდი საფრთხის შემცველი ჯგუფი– (დსშ) | | RGB (94,8,58) |
| დაწესებულებითი ჯგუფი (დწ) | | RGB (0,0,255) |
| სავაჭრო ჯგუფი (სვ) | | RGB (255,0,0) |
| საცხოვრებელი ჯგუფი (სც) | | RGB (220,185,0) |
| სასაწყობო ჯგუფი (სწ) | | RGB (136,135,134) |
| დამხმარე ჯგუფი (დს) | | RGB (57,57,56) |

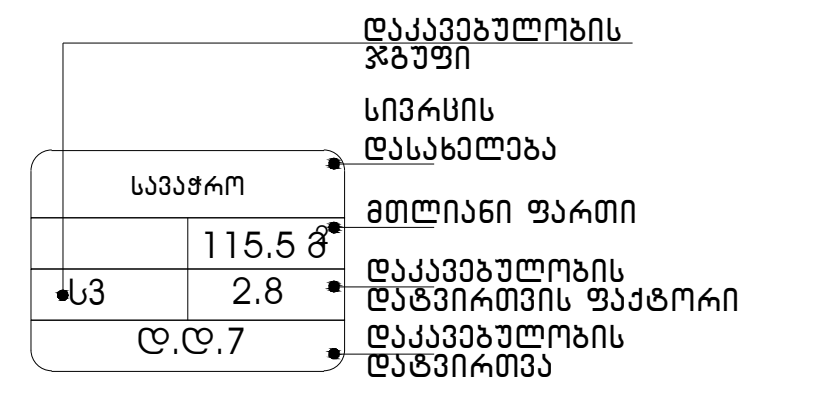


გასასვლელთან მისადგომი მაქსიმალური სავალი მანძილი

გასასვლელი აღმნიშვნელი განათებული ნიშანი

| შპს ,, არქ-იდეა" | | | | 2024 |
|---|---|---|---|---|
| დირექტორი | | ხ. სოხაძე | ქ. თბილისი, გზატკეცილი კახეთი, №103, (ნაკვ. 04/001);ქ. თბილისი, გზატკეცილი კახეთი, მე-12 კილომეტრზე, (ნაკვ. 01/024) | |
| არქიტექტორი | | ხ. სოხაძე | | |
| დამკვეთი | | შპს "გიკო4" | გეგმა მ. 1:100 | |

# უნივერსალური მაღაზიის შენობა
# ქ.თბილისი, იასონ ლორთქიფანიძის ქ.№14
# ს.კ 01.19.18.004.067
## მისაწვდომობის პროექტი

საქართველოს მთავრობის 2016 წლის 28 იანვარის №41
დადგენილებასთან ტექნიკური რეგლამენტის შენობა-ნაგებობის
უსაფრთხოების წესების დამტკიცების თაობაზე შესაბამისობის
ანალიზი

# სართულის გეგმა
მ 1:100

სართულის გეგმა
მ 1:100

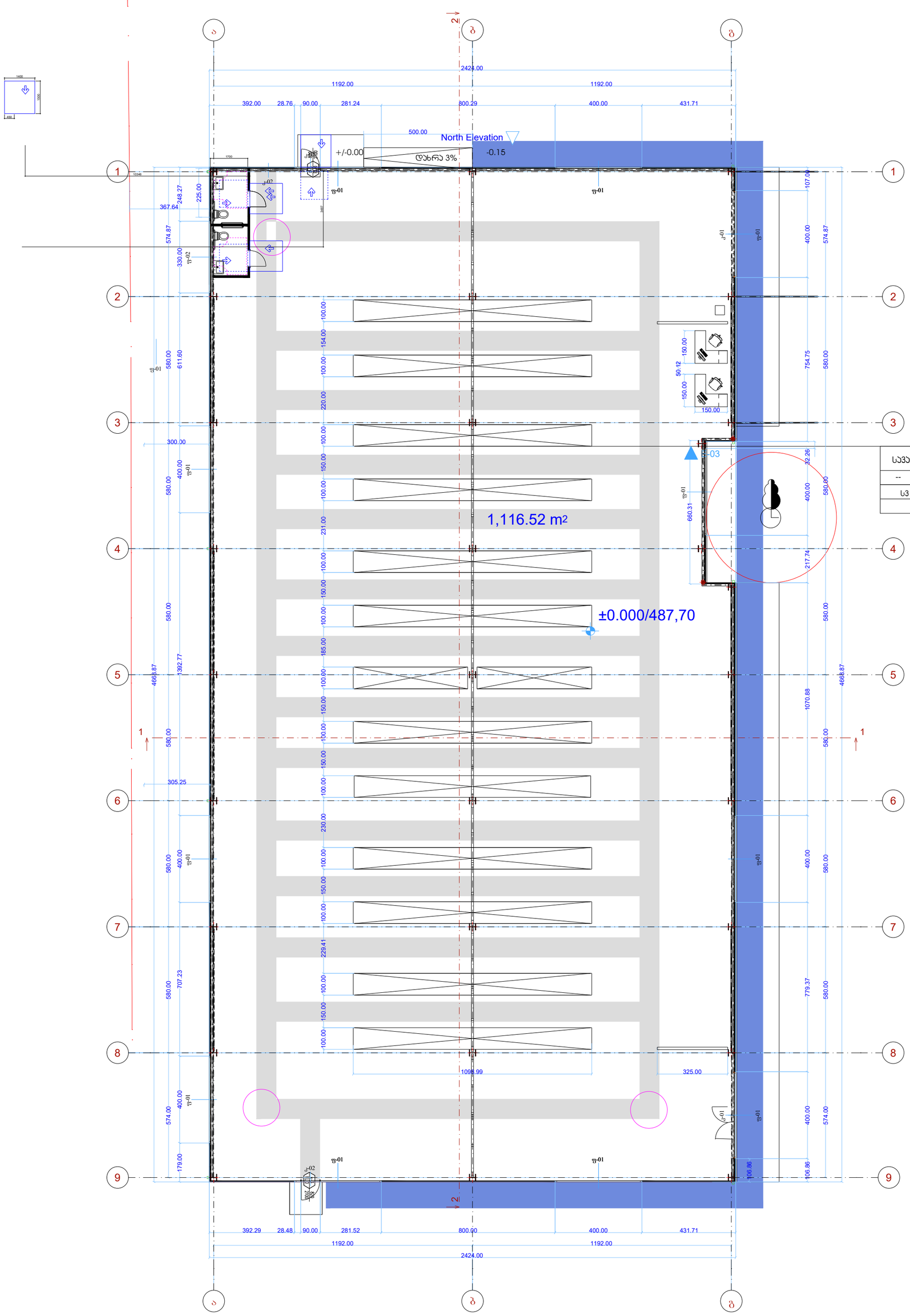


| სპეციფიკაცია | |
|---|---|
| -- | 1108.082 |
| ს3 | 2.8 |
| დ.დ.396 | |

## შენიშვნები
1.იატაკის ზედაპირები მოეწყობა ისე, რომ იქნება მდგრადი, მყარიუ და არასასრიალო.

## შენიშვნა
. იატაკის ზედაპირები უნდა იყოს მდგრადი, მყარი, და არასასრიალო და უნდა შეესაბამებოდეს 302-ე ქვეთავს, იატაკის ზედაპირებზე დონის ცვლილება უნდა შეესაბამებოდეს 303-ე ქვეთავს
. ავტომატურად მოძრავი კარი უნდა შეესაბამებოდეს 404.3 ქვეთავის მოთხოვნებს
. საპროექტო დოკუმენტაციის ცვლილება ან მშენებლობის დროს განხორციელებული რაიმე სახის ცვლილება,რომელიც იქნება ალნიშნულ არქიტექტურულ პროექტთან შეუსაბამო, ავტომატურად გამოიწვევს წარმოდგენილი შეფასების გაუქმებას, ასევე გახდის არქიტექტურული პროექტის კორექტებას და ახალი სამშენებლო ნებართვის მიღების აუცილებლობას.

შენიშვნები
მოსატრიალებელი სივრცეები

ვარიანტი 1

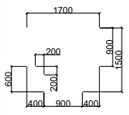


ვარიანტი 2

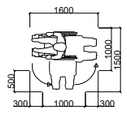


ვარიანტი 3

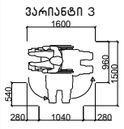


ვარიანტი 4

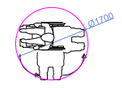


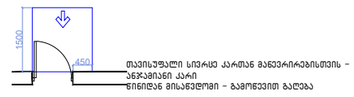


თავისუფალი სივრცე კართან მანევრირებისთვის - ანჯამიანი კარი
წინიდან მისაწვდომი - გამოწვევით ბალეხა

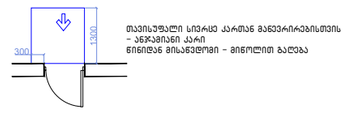


თავისუფალი სივრცე კართან მანევრირებისთვის - ანჯამიანი კარი
წინიდან მისაწვდომი - მინოლით ბალეხა

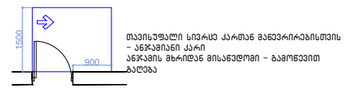


თავისუფალი სივრცე კართან მანევრირებისთვის - ანჯამიანი კარი
ანჯამის მხრიდან მისაწვდომი - გამოწვევით ბალეხა

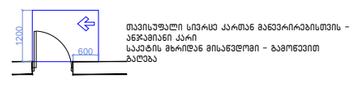


თავისუფალი სივრცე კართან მანევრირებისთვის - ანჯამიანი კარი
საპეტის მხრიდან მისაწვდომი - გამოწვევით ბალეხა

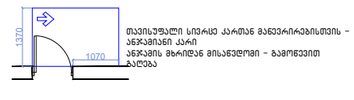


თავისუფალი სივრცე კართან მანევრირებისთვის - ანჯამიანი კარი
ანჯამის მხრიდან მისაწვდომი - გამოწვევით ბალეხა

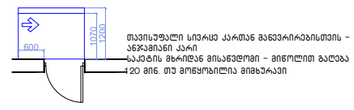


თავისუფალი სივრცე კართან მანევრირებისთვის - ანჯამიანი კარი
საპეტის მხრიდან მისაწვდომი - მინოლით ბალეხა
120 მინ. თუ მოწყობილია მიმხურავი

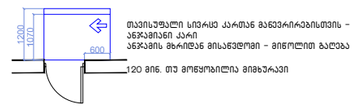


თავისუფალი სივრცე კართან მანევრირებისთვის - ანჯამიანი კარი
ანჯამის მხრიდან მისაწვდომი - მინოლით ბალეხა
120 მინ. თუ მოწყობილია მიმხურავი

მისაწვდომი სველაბეზი

| | | | |
|---|---|---|---|
| შპს „ არქ-იდეა" | | | 2024 |
| დირექტორი | | ხ. სოხაძე | ქ. თბილისი, გზატკეცილი კახეთი, №103, (ნაკვ. 04/001);ქ. თბილისი, გზატკეცილი კახეთი, მე-12 კილომეტრზე, (ნაკვ. 01/024) |
| არქიტექტორი | | ხ. სოხაძე | |
| დამკვეთი | | შპს "გიკო4" | გეგმა მ. 1:100 |

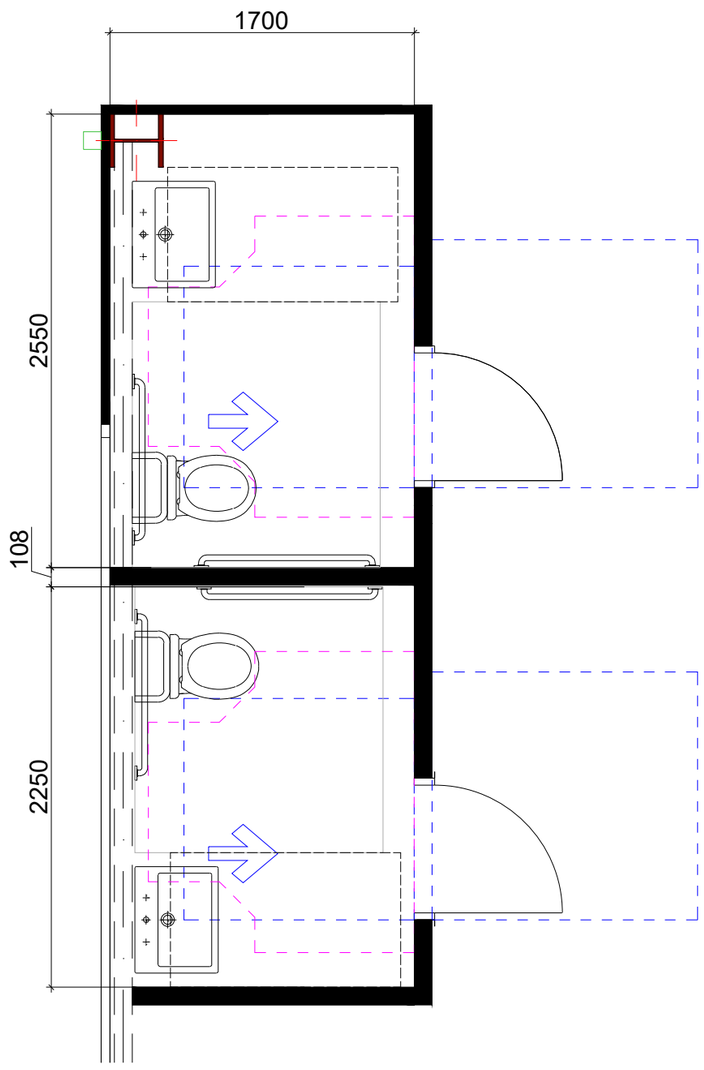


თავისუფალი სივრცე კართან
მანევრირებისთვის
ანჯამიანი კარი
წინიდან მისაწვდომი - გამოწევით
გაღება

თავისუფალი სივრცე კართან
მანევრირებისთვის
ანჯამიანი კარი
წინიდან მისაწვდომი - მიწოლით
გაღება

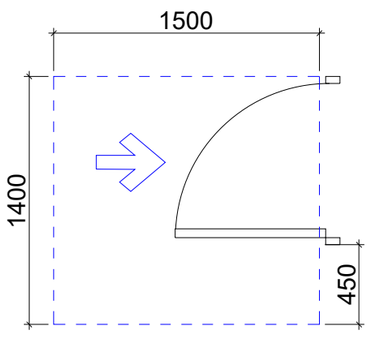


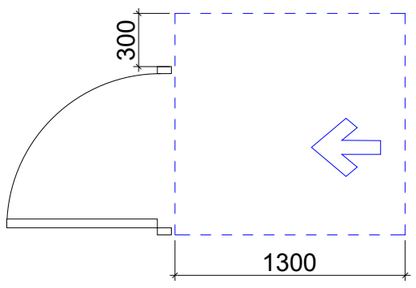


უნიტაზის და ხელმოსაჯიდი ძელების მდებარეობა

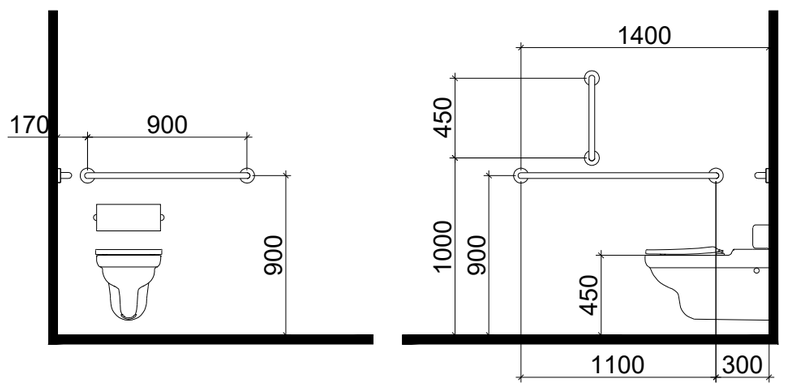


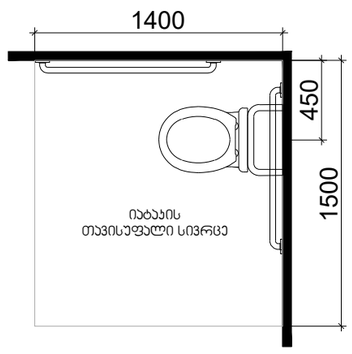


T ფორმის მოსატრიალებელი სივრცე
ვარიანტი 1

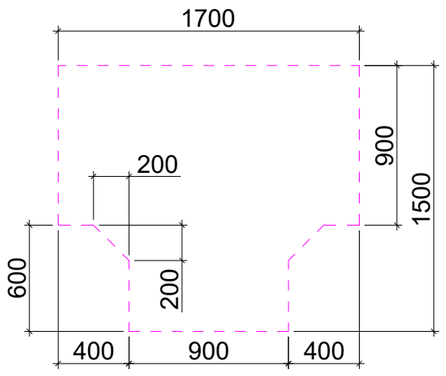


ხელსაბანის მდებარეობა

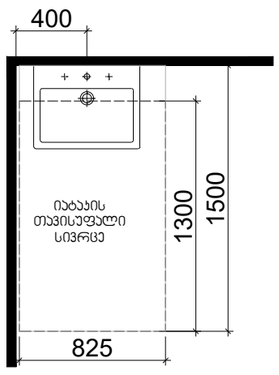


თავისუფალი სივრცე
ფეხის ფალანგისთვის

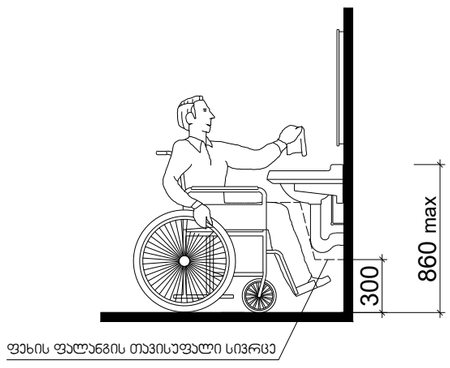


| | | | | | | |
|---|---|---|---|---|---|---|
| | შპს „ არქ-იდეა" | | | 2024 | | |
| | დირექტორი | | ხ. სოხაძე | ქ. თბილისი, გზატკეცილი კახეთი, №103, (ნაკვ. 04/001);ქ. თბილისი, გზატკეცილი კახეთი, მე-12 კილომეტრზე, (ნაკვ. 01/024) | | |
| | არქიტექტორი | | ხ. სოხაძე | | | |
| | დამკვეთი | | შპს "გიკო4" | გეგმა მ. 1:100 | | |

ნიშანი პიქტოგრამებით, ამობურცული ნიშნებით და ბრაილით
განთავსდება
მისაწვდომ ტუალეტებთან კარის მომიჯნავედ

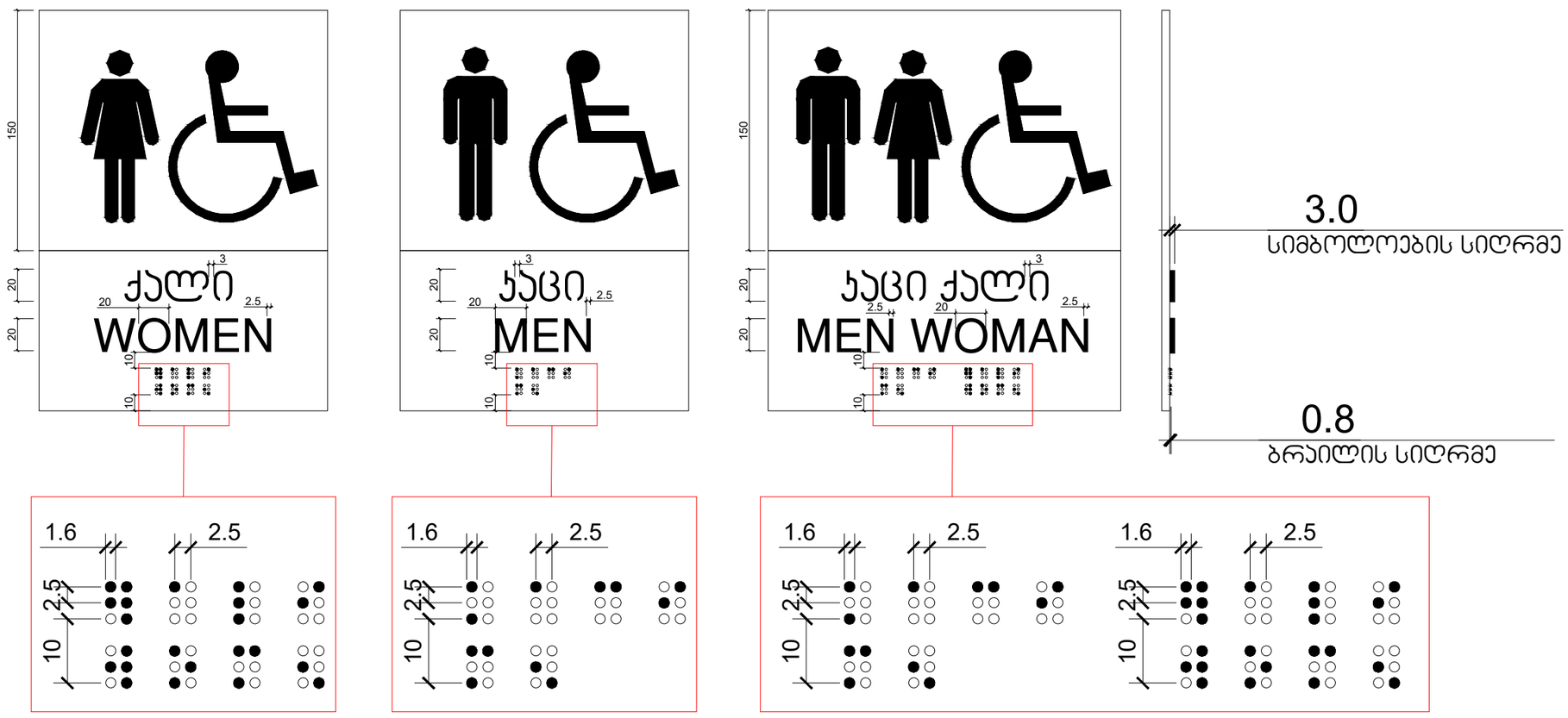


| | | | | | |
|---|---|---|---|---|---|
| | შპს „ არქ-იდეა" | | | | 2024 |
| | დირექტორი | | ხ. სოხაძე | ქ. თბილისი, გზატკეცილი კახეთი, №103, (ნაკვ. 04/001);ქ. თბილისი, გზატკეცილი კახეთი, მე-12 კილომეტრზე, (ნაკვ. 01/024) | |
| | არქიტექტორი | | ხ. სოხაძე | | |
| | დამკვეთი | | შპს "გიკო4" | გეგმა მ. 1:100 | |

## ჯ-1

კარი ზღურბლის
გარეშე მიმხურავით

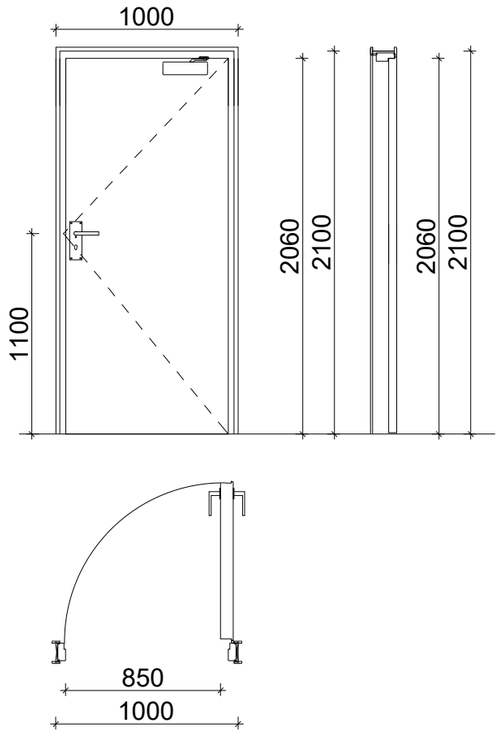


## ჯ-2

კარი ზღურბლით
მიმხურავის გარეშე

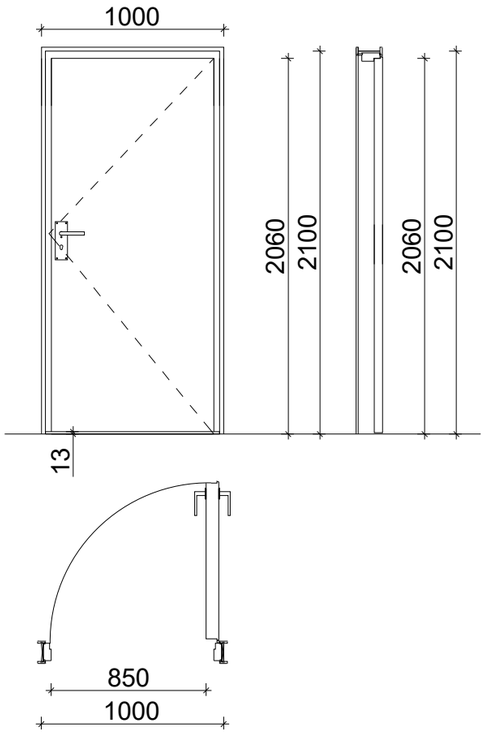


## ჯ-3

კარი ზღურბლის და
მიმხურავის გარეშე

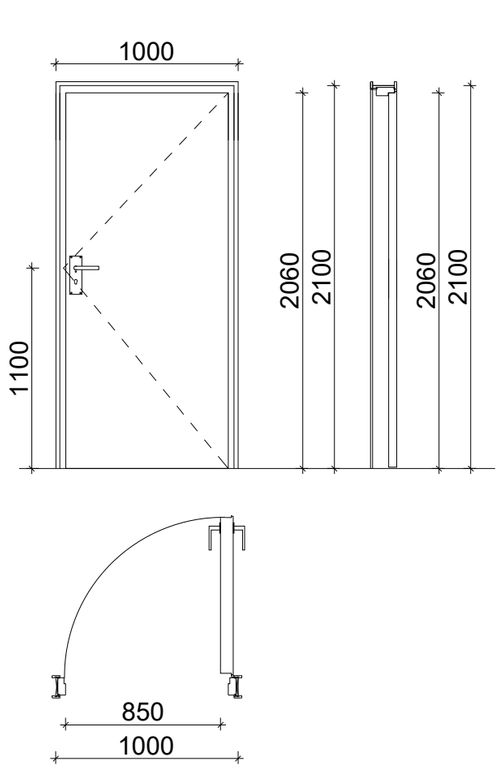


ზღურბლი მ. 1:1




| | | | | | | |
|---|---|---|---|---|---|---|
| | შპს „ არქ-იდეა" | | | 2024 | | |
| | დირექტორი | | ხ. სოხაძე | ქ. თბილისი, გზატკეცილი კახეთი, №103, (ნაკვ. 04/001);ქ. თბილისი, გზატკეცილი კახეთი, მე-12 კილომეტრზე, (ნაკვ. 01/024) | | |
| | არქიტექტორი | | ხ. სოხაძე | | | |
| | დამკვეთი | | შპს "გიკო4" | გეგმა მ. 1:100 | | |

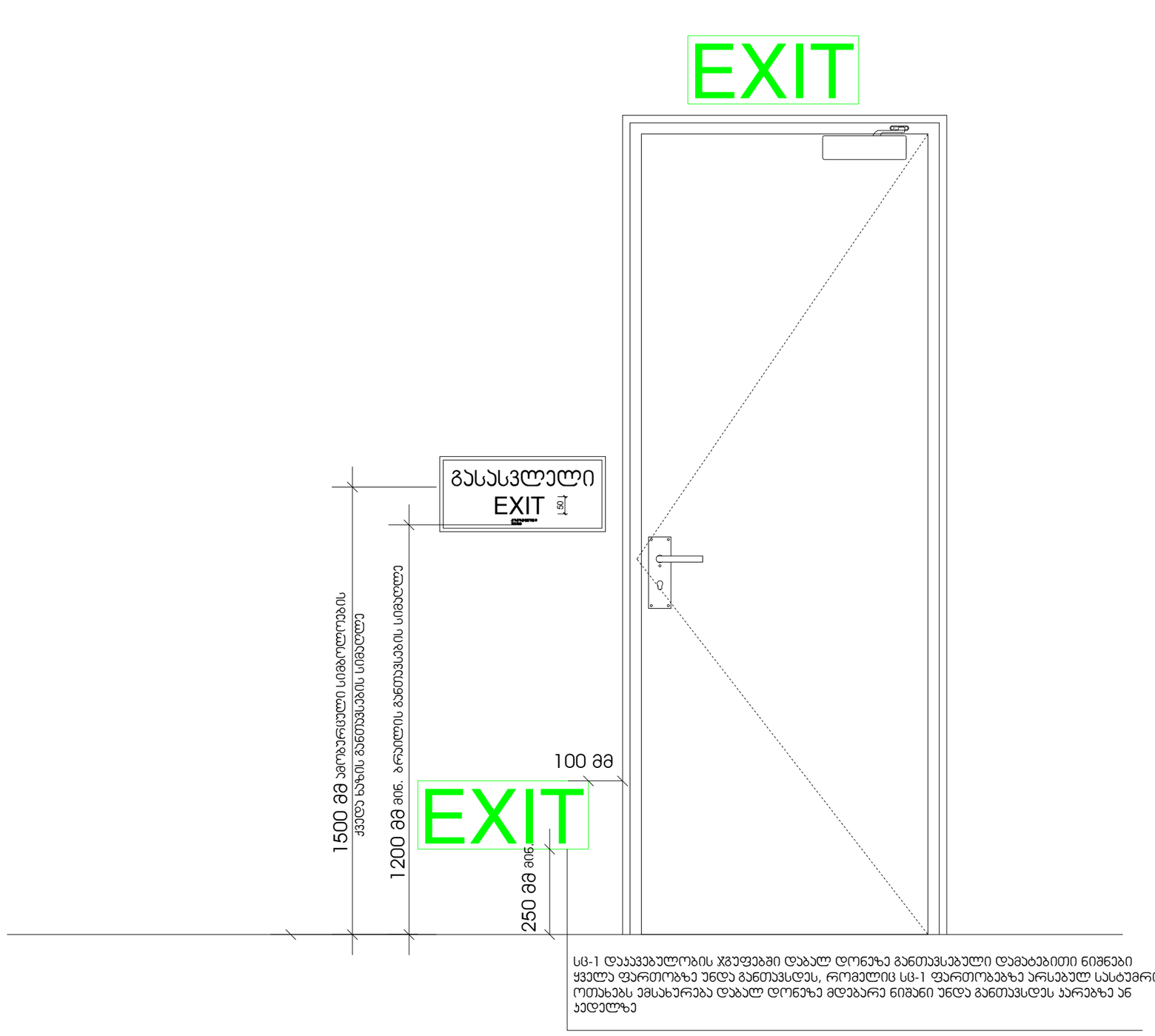


სც-1 დაკავებულობის ჯგუფებში დაბალ დონეზე განთავსებული დამატებითი ნიშნები ყველა ფართობზე უნდა განთავსდეს, რომელიც სც-1 ფართობებზე არსებულ სასტუმრო ოთახებს ემსახურება დაბალ დონეზე მდებარე ნიშანი უნდა განთავსდეს კარებზე ან კედელზე

| | | | | | | |
|---|---|---|---|---|---|---|
| | შპს „ არქ-იდეა" | | | 2024 | | |
| დირექტორი | | ხ. სოხაძე | ქ. თბილისი, გზატკეცილი კახეთი, №103, (ნაკვ. 04/001);ქ. თბილისი, გზატკეცილი კახეთი, მე-12 კილომეტრზე, (ნაკვ. 01/024) | | | |
| არქიტექტორი | | ხ. სოხაძე | | | | |
| დამკვეთი | | შპს "გიკო4" | გეგმა მ. 1:100 | | | |

## ნიშანი ამობურცული სიმბოლოებით და ბრაილით გზა-ჯიბის შესასვლელთან და გარეთ გამავალ ყველა ჯართან

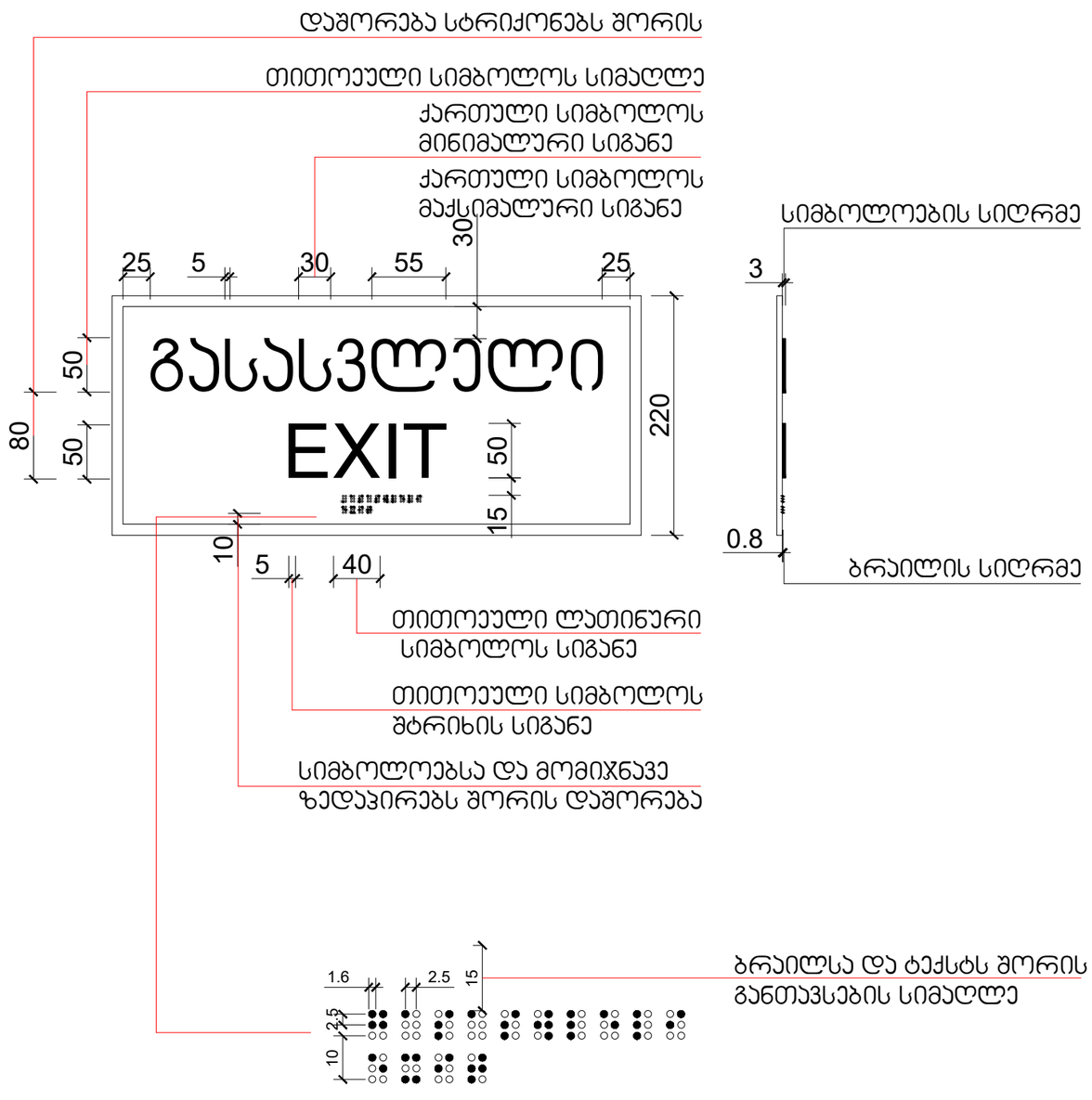


## გასასვლელის განათებული ნიშანი

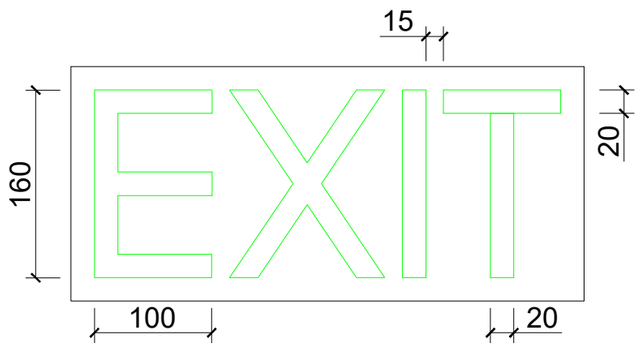


| | | | | | | |
|---|---|---|---|---|---|---|
| შპს „არქ-იდეა" | | | | | | 2024 |
| დირექტორი | | ხ. სოხაძე | ქ. თბილისი, გზატკეცილი კახეთი, №103, (ნაკვ. 04/001);ქ. თბილისი, გზატკეცილი კახეთი, მე-12 კილომეტრზე, (ნაკვ. 01/024) | | | |
| არქიტექტორი | | ხ. სოხაძე | | | | |
| დამკვეთი | | შპს "გიკო4" | გეგმა მ. 1:100 | | | |

# სართულის გეგმა
მ 1:100

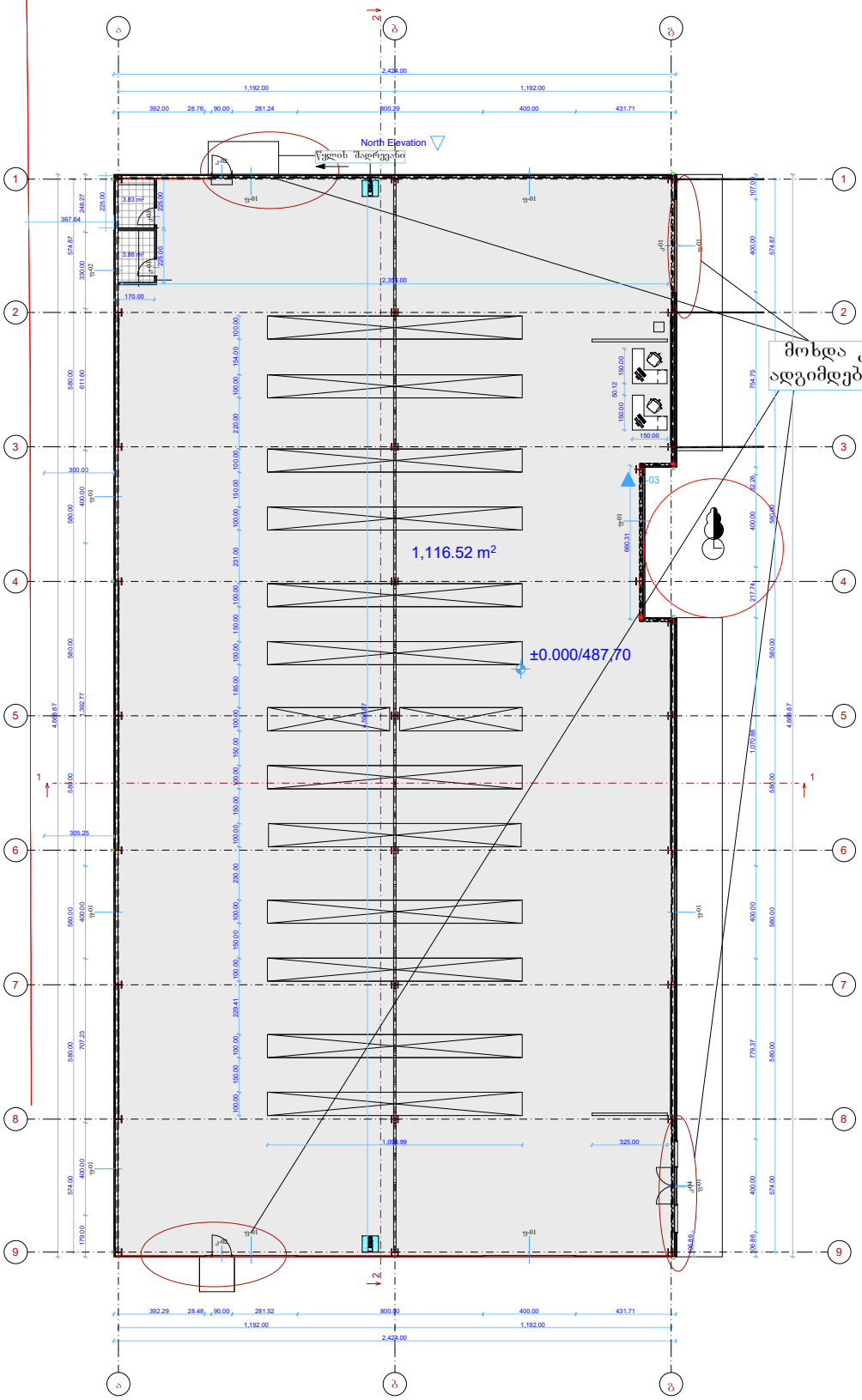


| | | | | |
|---|---|---|---|---|
| შპს „ არქ-იდეა" | | | | 2025 |
| დირექტორი | | ხ. სოხაძე | ქ. თბილისი, გზატკეცილი კახეთი, №103, (ნაკვ. 04/001);ქ. თბილისი, გზატკეცილი კახეთი, მე-12 კილომეტრზე, (ნაკვ. 01/024) | |
| არქიტექტორი | | ხ. სოხაძე | | |
| დამკვეთი | | შპს "გიკო4" | გეგმა მ. 1:100 | |

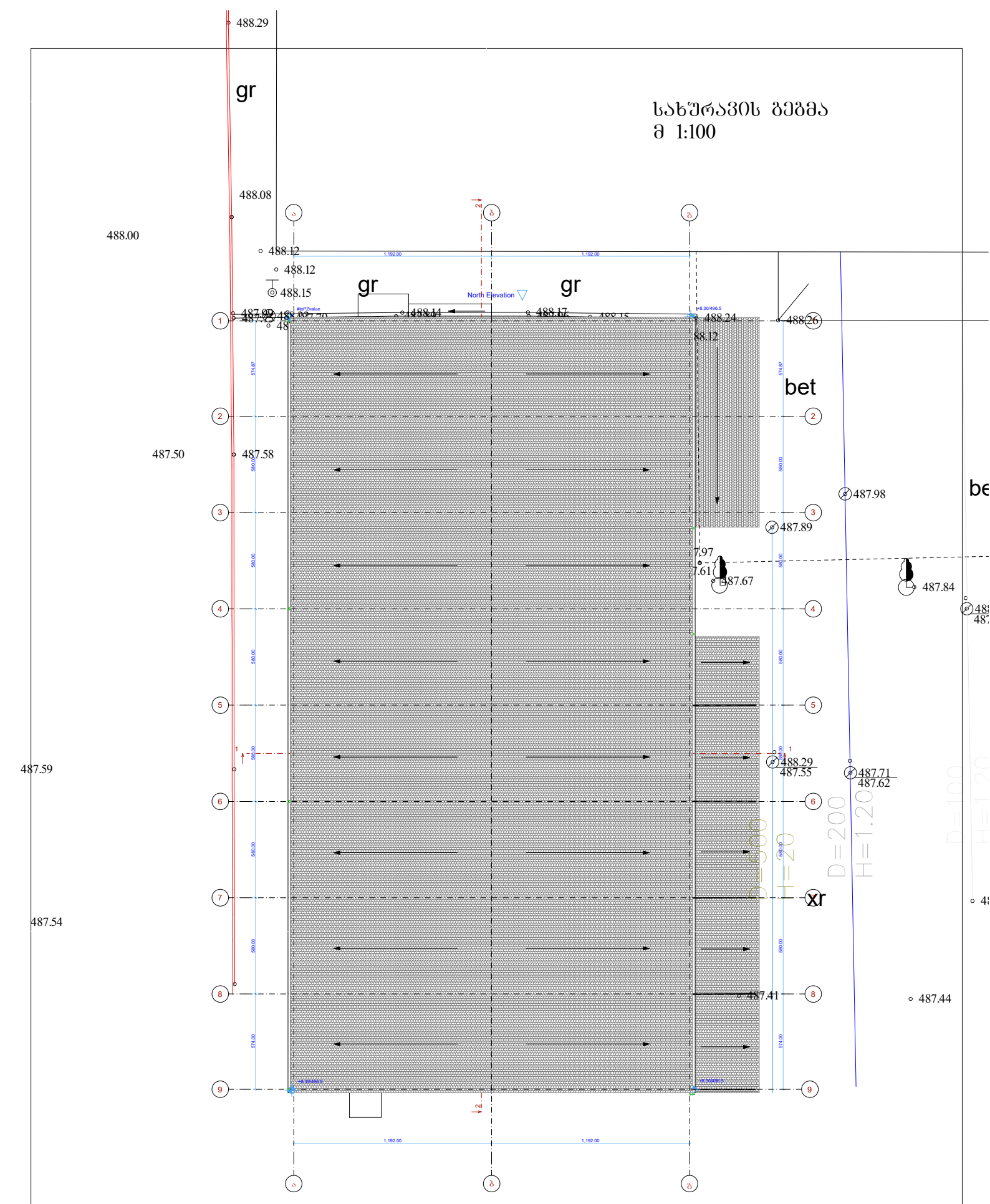


| | | | | |
|---|---|---|---|---|
| შპს „არქ-იდეა" | | | | 2025 |
| დირექტორი | | ხ. სოხაძე | ქ. თბილისი, გზატკეცილი კახეთი, №103, (ნაკვ. 04/001)ქ. თბილისი, გზატკეცილი კახეთი, მე-12 კილომეტრზე, (ნაკვ. 01/024) | |
| არქიტექტორი | | ხ. სოხაძე | | |
| დამკვეთი | | შპს "გიკო4" | გეგმა მ. 1:100 | |