შენობა-ნაგებობის უსაფრთხოების წესებთან შესაბამისობის ანალიზი

გამოყენებული წესები - „შენობა-ნაგებობის უსაფრთხოების წესები“

ბლოკი „ა“

ჩამოთვალეთ შენობის დაკავებულებები და აღწერეთ თითოეული გამოყენება
სწ-2 დახურული ავტოსადგომი -3.10 +0.00
დს (ხანძრის მართვის ცენტრი; დამხმარე სათავსები +0.00)
სვ მაღაზიები +0.00; +3.70
სქ ოფისები +3.70; +7.90
სც-2 ბინები +11.150 +14.30 +17.65 +20.90 +27.40 +30.65 +33.90 +37.05 +40.40 +43.65 +46.90 +50.15 +53.30 +56.55

<u>კონსტრუქციის ტიპი:</u>	
განსაზღვრეთ კონსტრუქციის არსებული შენობისთვის: მაგალითი: II-A, II-B, V-A, V-B	
განსაზღვრეთ კონსტრუქციის ტიპი ახალი შენობისთვის: მაგალითი: II-A, II-B, V-A, V-B	**I-A**
შერეული კონსტრუქციის შემთხვევაში მიუთითეთ ტიპები, რომელიც გამოყენებული იქნება, განსაზღვრეთ ტიპები და მათი მდებარეობა:	

სიმაღლის შეზღუდვები **ცხრილი 503 -ის მიხედვით**		
დაკავებულობები	დასაშვები სართულიანობა	შემოთავაზებული სართულიანობა
სწ-2	**შეუზღუდავი**	**2**
დს	**შეუზღუდავი**	**2**
სვ	**შეუზღუდავი**	**3**
სქ	**შეუზღუდავი**	**2**
სც-2	**შეუზღუდავი**	**17**
		შემოთავაზებული სიმაღლე
შენობის სიმაღლე =	**შეუზღუდავი**	**59.80**
მიწის დონის ზემოთ სართულების რაოდენობა =		**18**
მიწის დონის ქვემოთ სართულ(ებ)ის რაოდენობა =		**1**

ფართობის შეზღუდვები ცხრილი 503 -ის მიხედვით		
დაკავებულობები	დასაშვები ფართობი (სართუ ლზე)	შემოთავაზებული ფართობი (სართულ ზე)
-3.10 სწ-2; დს (ავტოსადგომი; დამხმარე)	შეუზღუდავი	კონსტრუქციული ტიპის მიხედვით სართულზე დასაშვებია შეუზღუდავი რაოდენობის ფართობი. აქედან გამომდინარე შემოთავაზებული ფართობების ანგარიში არასავალდებულოა.
+0.00 სწ-2; დს; სვ	შეუზღუდავი	
+3.70 სქ; სვ	შეუზღუდავი	
+7.90 სქ;	შეუზღუდავი	
+11.15 სც-2	შეუზღუდავი	
+14.30 სც-2	შეუზღუდავი	
+17.65 სც-2	შეუზღუდავი	
+20.90 სც-2	შეუზღუდავი	
+24.15 სც-2	შეუზღუდავი	
+27.40 სც-2	შეუზღუდავი	
+30.65 სც-2	შეუზღუდავი	
+33.90 სც-2	შეუზღუდავი	
+37.05 სც-2	შეუზღუდავი	
+40.40 სც-2	შეუზღუდავი	
+43.65 სც-2	შეუზღუდავი	
+46.90 სც-2	შეუზღუდავი	
+50.15 სც-2	შეუზღუდავი	
+53.30 სც-2	შეუზღუდავი	
+56.55 სც-2	შეუზღუდავი	
შემოთავაზებული ფართობების ჯამი =	**შეუზღუდავია**	
სართულების რაოდენობა =	**19 (18მიწისზედა 1 მიწისქვეშა)**	
შენობის საერთო ფართობი =		

გარე კედლის ცეცხლმედეგობისა და ღიობისადმი მოთხოვნები ცხრილების 602-ის და 705.8 -ის მიხედვით									
გარე კედელი	ხანძარსაწინააღმდეგო მანძილი (მეტრი)	ცეცხლმედეგობის		კედლის ღიობების ფართობი (კედლის %)					
		მოთხოვნილი	გათვალისწინებული	დასაშვები			გათვალისწინებული		
				დაცული	დაუცველი საშხეფებით	დაუცველი	დაცული	დაუცველი საშხეფებით	დაუცველი
1-4	მეტია 9მ.-ზე	0	-			**შეუზღუდავია**			**შეუზღუდავია**
ვ-ბ	0.33	2	2			**დაუშვებელია**			0%
4-1	მეტია 9მ.-ზე	0	-			**შეუზღუდავია**			**შეუზღუდავია**
გ-ვ	0.10მ. 1.40მ.	2	2			**დაუშვებელია**			0%

	ხანძრისაგან დაცვის სისტემებისადმი მოთხოვნები							
დაკავებულობები/ სივრცეები/გასასვლელი საშუალებები	ავტოსაშხეფი სისტემა	ალტერნატიული ავტომატური ცეცხლსაქროები სისტემები	სახანძრო განგაშისა, კვამლაღმომჩენი და ცეცხლაღმოჩენი სისტემები	სახანძრო მილდგარებ ის სისტემები	კვამლის საკონტროლო სისტემები	ხელის ცეცხლმაქრე ბი	საავარიო განგაშის სისტემები	ჰაერის განიავების სისტემა
სწ-2 (ავტოსადგომები)	კი	-	1. კვამლის ავტომატური აღმომჩენი. 2. საგანგებო ხმოვანი განგაშის საკომუნიკაციო სისტემა 3. სახანძრო სიგნალიზაცია 4. სახანძრო განგაშის ხელით სამართავი ღილაკები	კი	კვამლის გაწოვა	კი	-	ბუნებრივი და მექანიკური განიავება
საცხოვრებელი ჯგუფი სც-2	-	-	1. კვამლზე მორეაგირე მაუწყებელი	-	-	-	-	ბუნებრივი და მექანიკური განიავება
სვ	-	-	1. კვამლის ავტომატური აღმომჩენი.	-	-	კი	-	ბუნებრივი განიავება
ოფისები სქ	-	-	2. კვამლის ავტომატური აღმომჩენი	-	-	-	-	ბუნებრივი და მექანიკური განიავება
დერეფანი	კი		1. კვამლის ავტომატური აღმომჩენი. 2. საგანგებო ხმოვანი განგაშის საკომუნიკაციო სისტემა 3. სახანძრო სიგნალიზაცია 4. სახანძრო განგაშის ხელით სამართავი ღილაკები	კი	კვამლის გაწოვა	კი (არასაცხოვრებელ ნიშნულებზე)	-	მექანიკური განიავება
კიბის უჯრედი	-	-	5. კვამლის ავტომატური აღმომჩენი 6. საგანგებო ხმოვანი განგაშის საკომუნიკაციო სისტემა	-	კვამლის გაწოვა	-	-	ბუნებრივი და მექანიკური განიავება
კიბის ფოიე		--	-		კვამლის გაწოვა		-	მექანიკური და ბუნებრივი განიავება

ლიფტები	-	-	**სახანძრო სამაშველო დანაყოფთან კავშირის სისტემა**	-	-	-	-	-
ლიფტის შახტა								**ბუნებრივი განიავება**
სახანძრო ლიფტის ფოიე			1. **კვამლის ავტომატური აღმომჩენი** 2. **საგანგებო ხმოვანი განგაშის საკომუნიკაციო სისტემა** 3. **სახანძრო სამაშველო დანაყოფთან კავშირის სისტემა**		**კვამლის გაწოვა**			**მექანიკური განიავება**
ლიფტის სამანქანო			1. **კვამლის ავტომატური აღმომჩენი**					**ბუნებრივი განიავება**
სახანძრო-სამაშველო სამსახურის მიერ გამოსაყენებელი მისაერთებლები				**კი**				
სახანძრო ტუმბოები და წყლის რეზერვუარი (განთვსებულია -2.70 ნიშნულზე)				**კი**				

განიავებისადმი მოთხოვნები		
დაკავებულობები/სივრცეები/გასასვლელი საშუალებები	ბუნებრივი განიავება	მექანიკური განიავება
საცხოვრებელი ჯგუფი სც-2 (ბინები)	**კი**	**კი** **(სააბ ზანო ოთახებში)**
სვ	**კი**	**კი**
სქ	**კი**	**კი**
სწ-2	**კი**	**კი**
დს	**კი**	**კი**
კიბის უჯრედი	**კი**	**კი**
კიბის ფოიე	-	**კი**
ლიფტის შახტა	**კი**	-
ლიფტის ფოიე	-	**კი**
დერეფანი	-	**კი**

თითოეული სართულიდან გასასვლელი საშუალება										
სართულები	დაკავებულობა და დაკავებულობის დატვირთვის ჯამური მაჩვენებელი	მოთხოვნილი გასასვლელების/გასასვლელთან მისადგომის რაოდენობა	გათვალისწინებული გასასვლელების/გასასვლელთან მისადგომის რაოდენობა და ტიპი	გასასვლელი საშუალებების სიგანე(მეტრი)					
				გზა-კიბეები		დერაფანი,		გასასვლელის გზა-კარი	
				მოთხოვნილი	გათვალისწინებული	მოთხოვნილი	გათვალისწინებული	მოთხოვნილი	გათვალისწინებული
მიწისქვეშა სართული	**სწ-2** (ავტოსადგომები); **დს**	2	**2 (შიგა გასასვლელი გზა-კიბე)**	1.20	1.20 (სახელურებს შორის)	0.9	0,9<	0.82	0.82<
I სართული	სვ; დს; სწ-2	2	**2 (გასასვლელი გზა-კარი)**	-	-	1.20	1.20<	0.82	0.82<
II სართული	სვ; სქ	2	**2 (გასასვლელი გზა-კარი)**	1.20	1.20 (სახელურებს შორის)	0.90	0.90<	0.82	0.82<
III სართული	სქ	2	**2 (გასასვლელი გზა-კარი)**	1.20	1.20 (სახელურებს შორის)	0.90	0.90<	0.82	0.82<
IV სართული	სც-2 (ბინები)	2	**2 (გასასვლელი გზა-კარი)**	1.20	1.20 (სახელურებს შორის)	1.20	1.20<	0.82	0.82<
V სართული	სც-2 (ბინები)	2	**2 (გასასვლელი გზა-კარი)**	1.20	1.20 (სახელურებს შორის)	1.20	1.20<	0.82	0.82<
VI სართული	სც-2 (ბინები)	2	**2 (გასასვლელი გზა-კარი)**	1.20	1.20 (სახელურებს შორის)	1.20	1.20<	0.82	0.82<
VII სართული	სც-2 (ბინები)	2	**2 (გასასვლელი გზა-კარი)**	1.20	1.20 (სახელურებს შორის)	1.20	1.20<	0.82	0.82<
VIII სართული	სც-2 (ბინები)	2	**2 (გასასვლელი გზა-კარი)**	1.20	1.20 (სახელურებს შორის)	1.20	1.20<	0.82	0.82<
IX სართული	სც-2 (ბინები)	2	**2 (გასასვლელი გზა-კარი)**	1.20	1.20 (სახელურებს შორის)	1.20	1.20<	0.82	0.82<
X სართული	სც-2 (ბინები)	2	**2 (გასასვლელი გზა-კარი)**	1.20	1.20 (სახელურებს შორის)	1.20	1.20<	0.82	0.82<
XI სართული	სც-2 (ბინები)	2	**2 (გასასვლელი გზა-კარი)**	1.20	1.20 (სახელურებს შორის)	1.20	1.20<	0.82	0.82<

XII სართული	სც-2 (ბინები)	2	**2 (გასასვლელი გზა-კარი)**	1.20	1.20 (სახელურებს შორის)	1.20	1.20<	0.82	0.82<
XIII სართული	სც-2 (ბინები)	2	**2 (გასასვლელი გზა-კარი)**	1.20	1.20 (სახელურებს შორის)	1.20	1.20<	0.82	0.82<
XIV სართული	სც-2 (ბინები)	2	**2 (გასასვლელი გზა-კარი)**	1.20	1.20 (სახელურებს შორის)	1.20	1.20<	0.82	0.82<
XV სართული	სც-2 (ბინები)	2	**2 (გასასვლელი გზა-კარი)**	1.20	1.20 (სახელურებს შორის)	1.20	1.20<	0.82	0.82<
XVI სართული	სც-2 (ბინები)	2	**2 (გასასვლელი გზა-კარი)**	1.20	1.20 (სახელურებს შორის)	1.20	1.20<	0.82	0.82<
XVII სართული	სც-2 (ბინები)	2	**2 (გასასვლელი გზა-კარი)**	1.20	1.20 (სახელურებს შორის)	1.20	1.20<	0.82	0.82<
XVIII სართული	სც-2 (ბინები)	2	**2 (გასასვლელი გზა-კარი)**	1.20	1.20 (სახელურებს შორის)	1.20	1.20<	0.82	0.82<
IXX სართული	სც-2 (ბინები)	2	**2 (გასასვლელი გზა-კარი)**	1.20	1.20 (სახელურებს შორის)	1.20	1.20<	0.82	0.82<

წყალსადენი სისტემის ფიქსირებული მოწყობილობების რაოდენობა-საცხოვრებელი ჯგუფი

სწ-2; დს; სვ; სქ სც-2 ქვეჯგუფი

ცხრილი 1602.1-ის მიხედვით

სართულები	საცხოვრებელი ერთეულები	ფიქსირებული მოწყობილობები									
		უნიტაზი (ერთ საცხოვრებელ ერთეულზე)		ტუალეტის ხელსაბანები (ერთ საცხოვრებელ ერთეულზე)		აბაზანა/შხაპი (ერთ საცხოვრებელ ერთეულზე)		სამზარეულოს ნიჟარა (ერთ საცხოვრებელ ერთეულზე)		ავტომატური სარეცხი მანქანის მისაერთებელი (ერთ საცხოვრებელ ერთეულზე) სხვა საშუალებები	
		მოთხოვნილი	გათვალისწინებული	მოთხოვნილი	გათვალისწინებული	მოთხოვნილი	გათვალისწინებული	მოთხოვნილი	გათვალისწინებული	მოთხოვნილი	გათვალისწინებული
მიწისქვეშა სართული	სწ-2 ა და ბ ბლოკი ერთად დდ 80	1 ცალი 100-ზე	-	1 ცალი 100-ზე	-	-	-	-	-	1 სამომსახურო ნიჟარა	1
მიწისქვეშა სართული	დს ა და ბ ბლოკი ერთად დდ 10	1 ცალი 100-ზე	-	1 ცალი 100-ზე	-	-	-	-	-	1 სამომსახურო ნიჟარა	
I სართული	სვ; დს დ.დ 23 + 7	1 ცალი 25-ზე პირველი 150-თვისდა 1 ცალი 50-ზე დანარჩენის თვის 50-ს ზემოთ	1	1 ცალი 40-ზე პირველი 150თვის და 1ცალი 850-ზე დანარჩენის თვის 80-ს ზემოთ	1	-	-	-	-	წყლის დასალევი შადრევნები 1ცალი 100-ზე	1
II სართული	სვ დ.დ 104	1 ცალი 500-ზე	2	1 ცალი 750-ზე	2	-	-	-	-	წყლის დასალევი შადრევნები 1ცალი 1000-ზე	
II სართული	სქ დ.დ 8	1 ცალი 25-ზე პირველი 150-თვისდა 1 ცალი 50-ზე დანარჩენის თვის 50-ს ზემოთ	1	1 ცალი 40-ზე პირველი 150თვის და 1ცალი 850-ზე დანარჩენის თვის 80-ს ზემოთ	1	-	-	-	-	წყლის დასალევი შადრევნები 1ცალი 100-ზე	1

III სართული	სქ დ.დ 27	1 ცალი 25-ზე პირველი 150-თვისდა 1 ცალი 50-ზე დანარჩენის თვის 50-ს ზემოთ	2	1 ცალი 40-ზე პირველი 150თვის და 1ცალი 850-ზე დანარჩენის თვის 80-ს ზემოთ	2	-	-	-	-	წყლის დასალევი შადრევნები 1ცალი 100-ზე	1
IV სართული	სც-2 (ბინები) დ.დ 16	1 (1 საცხ ერთეულზე 1 ცალი)	4	1 (1 საცხ ერთეულზე 1 ცალი)	4	1 (1 საცხ ერთეულზე 1 ცალი)	4	1 (1 საცხ ერთეულზე 1 ცალი)	4	1 (20 საცხ ერთეულზე)	4
V სართული	სც-2 (ბინები) დ.დ 16	1 (1 საცხ ერთეულზე 1 ცალი)	4	1 (1 საცხ ერთეულზე 1 ცალი)	4	1 (1 საცხ ერთეულზე 1 ცალი)	4	1 (1 საცხ ერთეულზე 1 ცალი)	4	1 (20 საცხ ერთეულზე)	4
VI სართული	სც-2 (ბინები) დ.დ 16	1 (1 საცხ ერთეულზე 1 ცალი)	4	1 (1 საცხ ერთეულზე 1 ცალი)	4	1 (1 საცხ ერთეულზე 1 ცალი)	4	1 (1 საცხ ერთეულზე 1 ცალი)	4	1 (20 საცხ ერთეულზე)	4
VII სართული	სც-2 (ბინები) დ.დ 16	1 (1 საცხ ერთეულზე 1 ცალი)	4	1 (1 საცხ ერთეულზე 1 ცალი)	4	1 (1 საცხ ერთეულზე 1 ცალი)	4	1 (1 საცხ ერთეულზე 1 ცალი)	4	1 (20 საცხ ერთეულზე)	4
VIII სართული	სც-2 (ბინები) დ.დ 16	1 (1 საცხ ერთეულზე 1 ცალი)	4	1 (1 საცხ ერთეულზე 1 ცალი)	4	1 (1 საცხ ერთეულზე	4	1 (1 საცხ ერთეულზე	4	1 (20 საცხ ერთეულზე)	4
IX სართული	სც-2 (ბინები) დ.დ 16	1 (1 საცხ ერთეულზე 1 ცალი)	4	1 (1 საცხ ერთეულზე 1 ცალი)	4	1 (1 საცხ ერთეულზე 1 ცალი)	4	1 (1 საცხ ერთეულზე 1 ცალი)	4	1 (20 საცხ ერთეულზე)	4
X სართული	სც-2 (ბინები) დ.დ 16	1 (1 საცხ ერთეულზე 1 ცალი)	4	1 (1 საცხ ერთეულზე 1 ცალი)	4	1 (1 საცხ ერთეულზე 1 ცალი)	4	1 (1 საცხ ერთეულზე 1 ცალი)	4	1 (20 საცხ ერთეულზე)	4

XI სართული	სც-2 (ბინები) დ.დ 16	1 (1 საცხ ერთეულზე 1 ცალი)	4	1 (1 საცხ ერთეულზე 1 ცალი)	4	1 (1 საცხ ერთეულზე 1 ც)	4	1 (1 საცხ ერთეულზე 1 ც)	4	1 (20 საცხ ერთეულზე)	4
XII სართული	სც-2 (ბინები) დ.დ 16	1 (1 საცხ ერთეულზე 1 ცალი)	4	1 (1 საცხ ერთეულზე 1 ცალი)	4	1 (1 საცხ ერთეულზე 1 ც)	4	1 (1 საცხ ერთეულზე 1 ც)	4	1 (20 საცხ ერთეულზე)	4
XIII სართული	სც-2 (ბინები) დ.დ 16	1 (1 საცხ ერთეულზე 1 ცალი)	4	1 (1 საცხ ერთეულზე 1 ცალი)	4	1 (1 საცხ ერთეულზე 1 ცალი)	4	1 (1 საცხ ერთეულზე 1 ცალი)	4	1 (20 საცხ ერთეულზე)	4
XIV სართული	სც-2 (ბინები) დ.დ 16	1 (1 საცხ ერთეულზე 1 ცალი)	4	1 (1 საცხ ერთეულზე 1 ცალი)	4	1 (1 საცხ ერთეულზე 1 ც)	4	1 (1 საცხ ერთეულზე 1 ც)	4	1 (20 საცხ ერთეულზე)	4
XV სართული	სც-2 (ბინები) დ.დ 16	1 (1 საცხ ერთეულზე 1 ცალი)	4	1 (1 საცხ ერთეულზე 1 ცალი)	4	1 (1 საცხ ერთეულზე 1 ც)	4	1 (1 საცხ ერთეულზე 1 ც)	4	1 (20 საცხ ერთეულზე)	4
XVI სართული	სც-2 (ბინები) დ.დ 16	1 (1 საცხ ერთეულზე 1 ცალი)	4	1 (1 საცხ ერთეულზე 1 ცალი)	4	1 (1 საცხ ერთეულზე 1 ც)	4	1 (1 საცხ ერთეულზე 1 ც)	4	1 (20 საცხ ერთეულზე)	4
XVII სართული	სც-2 (ბინები) დ.დ 16	1 (1 საცხ ერთეულზე 1 ცალი)	4	1 (1 საცხ ერთეულზე 1 ცალი)	4	1 (1 საცხ ერთეულზე 1 ც)	4	1 (1 საცხ ერთეულზე 1 ც)	4	1 (20 საცხ ერთეულზე)	4
XVIII სართული	სც-2 (ბინები) დ.დ 16	1 (1 საცხ ერთეულზე 1 ცალი)	4	1 (1 საცხ ერთეულზე 1 ცალი)	4	1 (1 საცხ ერთეულზე 1 ც)	4	1 (1 საცხ ერთეულზე 1 ც.)	4	1 (20 საცხ ერთეულზე)	4
IXX სართული	სც-2 (ბინები) დ.დ 16	1 (1 საცხ ერთეულზე 1 ცალი)	4	1 (1 საცხ ერთეულზე 1 ცალი)	4	1 (1 საცხ ერთეულზე 1 ც)	4	1 (1 საცხ ერთეულზე 1 ც)	4	1 (20 საცხ ერთეულზე)	4

ბლოკი „ბ“

ჩამოთვალეთ შენობის დაკავებულებები და აღწერეთ თითოეული გამოყენება
სწ-2 დახურული ავტოსადგომი -3.10
დს (წყლის ავზის ოთახი; დამხმარე სათავსები -3.10 +0.00)
სვ მაღაზიები +0.00; +3.70
სქ ოფისები +7.90 +11.150 +14.30 +17.65 +20.90
სც-2 ბინები +11.150 +14.30 +17.65 +20.90 +27.40 +30.65 +33.90 +37.05 +40.40 +43.65 +46.90

კონსტრუქციის ტიპი:	
განსაზღვრეთ კონსტრუქციის არსებული შენობისთვის: მაგალითი: II-A, II-B, V-A, V-B	
განსაზღვრეთ კონსტრუქციის ტიპი ახალი შენობისთვის: მაგალითი: II-A, II-B, V-A, V-B	I-A
შერეული კონსტრუქციის შემთხვევაში მიუთითეთ ტიპები, რომელიც გამოყენებული იქნება, განსაზღვრეთ ტიპები და მათი მდებარეობა:	

სიმაღლის შეზღუდვები ცხრილი 503 -ის მიხედვით		
დაკავებულობები	დასაშვები სართულიანობა	შემოთავაზებული სართულიანობა
სწ-2	**შეუზღუდავი**	**2**
დს	**შეუზღუდავი**	**2**
სვ	**შეუზღუდავი**	**1**
სქ	**შეუზღუდავი**	**9**
სც-2	**შეუზღუდავი**	**5**
		შემოთავაზებული სიმაღლე
შენობის სიმაღლე =	**შეუზღუდავი**	**50.05**
მიწის დონის ზემოთ სართულების რაოდენობა =		**15**
მიწის დონის ქვემოთ სართულ(ებ)ის რაოდენობა =		**1**

ფართობის შეზღუდვები ცხრილი 503 -ის მიხედვით		
დაკავებულობები	დასაშვები ფართობი (სართუ ლზე)	შემოთავაზებული ფართობი (სართულ ზე)
-3.10 სწ-2; დს (ავტოსადგომი; დამხმარე)	შეუზღუდავი	კონსტრუქციული ტიპის მიხედვით სართულზე დასაშვებია შეუზღუდავი რაოდენობის ფართობი. აქედან გამომდინარე შემოთავაზებული ფართობების ანგარიში არასავალდებულოა.
+0.00 სწ-2; დს	შეუზღუდავი	
+3.70 ს3	შეუზღუდავი	
+7.90 სქ;	შეუზღუდავი	
+11.15 სქ;	შეუზღუდავი	
+14.30 სქ;	შეუზღუდავი	
+17.65 სქ;	შეუზღუდავი	
+20.90 სქ;	შეუზღუდავი	
+24.15 სქ;	შეუზღუდავი	
+27.40 სქ;	შეუზღუდავი	
+30.65 სქ;	შეუზღუდავი	
+33.90 სქ; სც-2	შეუზღუდავი	
+37.05 სც-2	შეუზღუდავი	
+40.40 სც-2	შეუზღუდავი	
+43.65 სც-2	შეუზღუდავი	
+46.90 სც-2	შეუზღუდავი	
შემოთავაზებული ფართობების ჯამი =	**შეუზღუდავია**	
სართულების რაოდენობა =	**16(15მიწისზედა 1 მიწისქვეშა)**	
შენობის საერთო ფართობი =		

გარე კედლის ცეცხლმედეგობისა და ღიობისადმი მოთხოვნები ცხრილების 602-ის და 705.8 -ის მიხედვით									
გარე კედელი	ხანძარსაწინააღმდეგო მანძილი (მეტრი)	ცეცხლმედეგობის		კედლის ღიობების ფართობი (კედლის %)					
		მოთხოვნილი	გათვალისწინებული	დასაშვები			გათვალისწინებული		
				დაცული	დაუცველი საშხეფებით	დაუცველი	დაცული	დაუცველი საშხეფებით	დაუცველი
5-9	მეტია 9მ.-ზე	0	-			შეუზღუდავია			შეუზღუდავია
ა-დ	მეტია 9მ.-ზე	0	-			შეუზღუდავია			შეუზღუდავია
9-5	მეტია 9მ.-ზე	0	-			შეუზღუდავია			შეუზღუდავია
დ-ა	0.10მ.	2	2			დაუშვებელია			0%
დ-ა „გ“ ღერძთან	1.40მ.	2	2	15%			1.7%		

	ხანძრისაგან დაცვის სისტემებისადმი მოთხოვნები							
დაკავებულობები/ სივრცეები/გასასვლელი საშუალებები	ავტოსაშხეფი სისტემა	ალტერნატიული ავტომატური ცეცხლსაქრობი სისტემები	სახანძრო განგაშისა, კვამლაღმომჩენი და ცეცხლაღმოჩენი სისტემები	სახანძრო მილდგარებ ის სისტემები	კვამლის საკონტროლო სისტემები	ხელის ცეცხლმაქრე ბი	საავარიო განგაშის სისტემები	ჰაერის განიავების სისტემა
სწ-2 (ავტოსადგომები)	კი	-	5. კვამლის ავტომატური აღმომჩენი. 6. საგანგებო ხმოვანი განგაშის საკომუნიკაციო სისტემა 7. სახანძრო სიგნალიზაცია 8. სახანძრო განგაშის ხელით სამართავი ღილაკები	კი	კვამლის გაწოვა	კი	-	ბუნებრივი და მექანიკური განიავება
საცხოვრებელი ჯგუფი სც-2	-	-	2. კვამლზე მორეაგირე მაუწყებელი	-	-	-	-	ბუნებრივი და მექანიკური განიავება
სვ	-	-	3. კვამლის ავტომატური აღმომჩენი.	-	-	კი	-	ბუნებრივი განიავება
ოფისები სქ	კი	-	4. კვამლის ავტომატური აღმომჩენი	-	-	-	-	ბუნებრივი და მექანიკური განიავება
დერეფანი	კი		7. კვამლის ავტომატური აღმომჩენი. 8. საგანგებო ხმოვანი განგაშის საკომუნიკაციო სისტემა 9. სახანძრო სიგნალიზაცია 10. სახანძრო განგაშის ხელით სამართავი ღილაკები	კი	კვამლის გაწოვა	კი (არასაცხოვრებელ ნიშნულებზე)	-	მექანიკური განიავება
კიბის უჯრედი	-	-	11. კვამლის ავტომატური აღმომჩენი 12. საგანგებო ხმოვანი განგაშის საკომუნიკაციო სისტემა	-	კვამლის გაწოვა	-	-	ბუნებრივი და მექანიკური განიავება
კიბის ფოიე		--	-		კვამლის გაწოვა		-	მექანიკური და ბუნებრივი განიავება

ლიფტები	-	-	სახანძრო სამაშველო დანაყოფთან კავშირის სისტემა	-	-	-	-	-
ლიფტის შახტა								ბუნებრივი განიავება
სახანძრო ლიფტის ფოიე			4. კვამლის ავტომატური აღმომჩენი 5. საგანგებო ხმოვანი განგაშის საკომუნიკაციო სისტემა 6. სახანძრო სამაშველო დანაყოფთან კავშირის სისტემა		კვამლის გაწოვა			მექანიკური განიავება
ლიფტის სამანქანო			2. კვამლის ავტომატური აღმომჩენი					ბუნებრივი განიავება
სახანძრო-სამაშველო სამსახურის მიერ გამოსაყენებელი მისაერთებლები				კი				
სახანძრო ტუმბოები და წყლის რეზერვუარი (განთვსებულია -2.70 ნიშნულზე)				კი				

განიავებისადმი მოთხოვნები		
დაკავებულობები/სივრცეები/გასასვლელი საშუალებები	ბუნებრივი განიავება	მექანიკური განიავება
საცხოვრებელი ჯგუფი სც-2 (ბინები)	კი	კი (სააბ ზანო ოთახებში)
სვ	კი	კი
სქ	კი	კი
სწ-2	კი	კი
დს	კი	კი
კიბის უჯრედი	კი	კი
კიბის ფოიე	-	კი
ლიფტის შახტა	კი	-
ლიფტის ფოიე	-	კი
დერეფანი	-	კი

თითოეული სართულიდან გასასვლელი საშუალება										
სართულები	დაკავებულობა და დაკავებულობის დატვირთვის ჯამური მაჩვენებელი	მოთხოვნილი გასასვლელების/გასასვლელთან მისადგომის რაოდენობა	გათვალისწინებული გასასვლელების/გასასვლელთან მისადგომის რაოდენობა და ტიპი	გასასვლელი საშუალებების სიგანე(მეტრი)					
				გზა-კიბეები		დერაფანი,		გასასვლელის გზა-კარი	
				მოთხოვნილი	გათვალისწინებული	მოთხოვნილი	გათვალისწინებული	მოთხოვნილი	გათვალისწინებული
მიწისქვეშა სართული	**სწ-2** (ავტოსადგომები); **დს**	2	**2 (შიგა გასასვლელი გზა-კიბე)**	1.20	1.20 (სახელურებს შორის)	0.9	0,9<	0.82	0.82<
I სართული	სწ-2; დს	2	**2 (გასასვლელი გზა-კარი)**	-	-	1.20	1.20<	0.82	0.82<
II სართული	სვ	2	**2 (გასასვლელი გზა-კარი)**	1.20	1.20 (სახელურებს შორის)	0.90	0.90<	0.82	0.82<
III სართული	სქ	2	**2 (გასასვლელი გზა-კარი)**	1.20	1.20 (სახელურებს შორის)	0.90	0.90<	0.82	0.82<
IV სართული	სქ	2	**2 (გასასვლელი გზა-კარი)**	1.20	1.20 (სახელურებს შორის)	1.20	1.20<	0.82	0.82<
V სართული	სქ	2	**2 (გასასვლელი გზა-კარი)**	1.20	1.20 (სახელურებს შორის)	1.20	1.20<	0.82	0.82<
VI სართული	სქ	2	**2 (გასასვლელი გზა-კარი)**	1.20	1.20 (სახელურებს შორის)	1.20	1.20<	0.82	0.82<
VII სართული	სქ	2	**2 (გასასვლელი გზა-კარი)**	1.20	1.20 (სახელურებს შორის)	1.20	1.20<	0.82	0.82<
VIII სართული	სქ	2	**2 (გასასვლელი გზა-კარი)**	1.20	1.20 (სახელურებს შორის)	1.20	1.20<	0.82	0.82<
IX სართული	სქ	2	**2 (გასასვლელი გზა-კარი)**	1.20	1.20 (სახელურებს შორის)	1.20	1.20<	0.82	0.82<
X სართული	სქ	2	**2 (გასასვლელი გზა-კარი)**	1.20	1.20 (სახელურებს შორის)	1.20	1.20<	0.82	0.82<
XI სართული	სქ; სც-2 (ბინები)	2	**2 (გასასვლელი გზა-კარი)**	1.20	1.20 (სახელურებს შორის)	1.20	1.20<	0.82	0.82<

XII სართული	სც-2 (ბინები)	2	**2 (გასასვლელი გზა-კარი)**	1.20	1.20 (სახელურებს შორის)	1.20	1.20<	0.82	0.82<
XIII სართული	სც-2 (ბინები)	2	**2 (გასასვლელი გზა-კარი)**	1.20	1.20 (სახელურებს შორის)	1.20	1.20<	0.82	0.82<
XIV სართული	სც-2 (ბინები)	2	**2 (გასასვლელი გზა-კარი)**	1.20	1.20 (სახელურებს შორის)	1.20	1.20<	0.82	0.82<
XV სართული	სც-2 (ბინები)	2	**2 (გასასვლელი გზა-კარი)**	1.20	1.20 (სახელურებს შორის)	1.20	1.20<	0.82	0.82<

წყალსადენი სისტემის ფიქსირებული მოწყობილობების რაოდენობა-საცხოვრებელი ჯგუფი
სწ-2; დს; სვ; სქ სც-2 ქვეჯგუფი
ცხრილი 1602.1-ის მიხედვით

სართულები	საცხოვრებელი ერთეულები	ფიქსირებული მოწყობილობები									
		უნიტაზი (ერთ საცხოვრებელ ერთეულზე)		ტუალეტის ხელსაბანები (ერთ საცხოვრებელ ერთეულზე)		აბაზანა/შხაპი (ერთ საცხოვრებელ ერთეულზე)		სამზარეულოს ნიჟარა (ერთ საცხოვრებელ ერთეულზე)		ავტომატური სარეცხი მანქანის მისაერთებელი (ერთ საცხოვრებელ ერთეულზე)	
										სხვა საშუალებები	
		ითვალისწინებულია	არ არის გათვალისწინებული	ითვალისწინებულია	არ არის გათვალისწინებული	ითვალისწინებულია	არ არის გათვალისწინებული	ითვალისწინებულია	არ არის გათვალისწინებული	ითვალისწინებულია	არ არის გათვალისწინებული
მიწისქვეშა სართული	სწ-2 ა და ბ ბლოკი ერთად დდ 80	1 ცალი 100-ზე	-	1 ცალი 100-ზე	-	-	-	-	-	1 სამომსახურო ნიჟარა	1
მიწისქვეშა სართული	დს ა და ბ ბლოკი ერთად დდ 10	1 ცალი 100-ზე	-	1 ცალი 100-ზე	-	-	-	-	-	1 სამომსახურო ნიჟარა	
I სართული	სწ-2; დს დ.დ 14 + 2	1 ცალი 500-ზე	1	1 ცალი 750-ზე	2	-	-	-	-	წყლის დასალევი შადრევნები 1ცალი 100-ზე	1
II სართული	სვ დ.დ 164	1 ცალი 500-ზე	2	1 ცალი 750-ზე	2	-	-	-	-	წყლის დასალევი შადრევნები 1ცალი 1000-ზე	2
III სართული	სქ დ.დ 36	1 ცალი 25-ზე პირველი 150-თვისდა 1 ცალი 50-ზე დანარჩენის თვის 50-ს ზემოთ	1	1 ცალი 40-ზე პირველი 150თვის და 1ცალი 850-ზე დანარჩენის თვის 80-ს ზემოთ	1	-	-	-	-	წყლის დასალევი შადრევნები 1ცალი 100-ზე	-
IV სართული	სქ დ.დ 36	1 ცალი 25-ზე პირველი 150-თვისდა 1 ცალი 50-ზე დანარჩენის თვის 50-ს ზემოთ	1	1 ცალი 40-ზე პირველი 150თვის და 1ცალი 850-ზე დანარჩენის თვის 80-ს ზემოთ	1	-	-	-	-	წყლის დასალევი შადრევნები 1ცალი 100-ზე	-

V სართული	სქ დ.დ 36	1 ცალი 25-ზე პირველი 150-თვისდა 1 ცალი 50-ზე დანარჩენის თვის 50-ს ზემოთ	1	1 ცალი 40-ზე პირველი 150თვის და 1ცალი 850-ზე დანარჩენის თვის 80-ს ზემოთ	1	-	-	-	-	წყლის დასალევი შადრევნები 1ცალი 100-ზე	-
VI სართული	სქ დ.დ 36	1 ცალი 25-ზე პირველი 150-თვისდა 1 ცალი 50-ზე დანარჩენის თვის 50-ს	1	1 ცალი 40-ზე პირველი 150თვის და 1ცალი 850-ზე დანარჩენის თვის 80-ს ზემოთ	1	-	-	-	-	წყლის დასალევი შადრევნები 1ცალი 100-ზე	-
VII სართული	სქ დ.დ 36	1 ცალი 25-ზე პირველი 150-თვისდა 1 ცალი 50-ზე დანარჩენის თვის 50-ს	1	1 ცალი 40-ზე პირველი 150თვის და 1ცალი 850-ზე დანარჩენის თვის 80-ს ზემოთ	1	-	-	-	-	წყლის დასალევი შადრევნები 1ცალი 100-ზე	-
VIII სართული	სქ დ.დ 36	1 ცალი 25-ზე პირველი 150-თვისდა 1 ცალი 50-ზე	1	1 ცალი 40-ზე პირველი 150თვის და 1ცალი 850-ზე	1	-	-	-	-	წყლის დასალევი შადრევნები 1ცალი 100-ზე	-
IX სართული	სქ დ.დ 36	1 ცალი 25-ზე პირველი 150-თვისდა 1 ცალი 50-ზე დანარჩენის თვის 50-ს	1	1 ცალი 40-ზე პირველი 150თვის და 1ცალი 850-ზე დანარჩენის თვის 80-ს ზემოთ	1	-	-	-	-	წყლის დასალევი შადრევნები 1ცალი 100-ზე	-
X სართული	სქ დ.დ 36	1 ცალი 25-ზე პირველი 150-თვისდა 1 ცალი 50-ზე დანარჩენის თვის 50-ს	1	1 ცალი 40-ზე პირველი 150თვის და 1ცალი 850-ზე დანარჩენის თვის 80-ს ზემოთ	1	-	-	-	-	წყლის დასალევი შადრევნები 1ცალი 100-ზე	-
XI სართული	სქ დ.დ 36	1 ცალი 25-ზე პირველი 150-თვისდა 1 ცალი 50-ზე დანარჩენის	1	1 ცალი 40-ზე პირველი 150თვის და 1ცალი 850-ზე დანარჩენის თვის	1	-	-	-	-	წყლის დასალევი შადრევნები 1ცალი 100-ზე	-
XI სართული	სც-2 (ბინები) დ.დ 4	1 (1 საცხ ერთეულზე 1 ცალი)	1	1 (1 საცხ ერთეულზე 1 ცალი)	15	1 (1 საცხ ერთეულზე 1 ც)	1	1 (1 საცხ ერთეულზე 1 ც)	1	1 (20 საცხ ერთეულზე)	1

XII სართული	სც-2 (ბინები) დ.დ 17	1 (1 საცხ ერთეულზე 1 ცალი)	5	1 (1 საცხ ერთეულზე 1 ცალი)	5	1 (1 საცხ ერთეულზე 1 ც)	5	1 (1 საცხ ერთეულზე 1 ც)	5	1 (20 საცხ ერთეულზე)	5
XIII სართული	სც-2 (ბინები) დ.დ 17	1 (1 საცხ ერთეულზე 1 ცალი)	5	1 (1 საცხ ერთეულზე 1 ცალი)	5	1 (1 საცხ ერთეულზე 1 ცალი)	5	1 (1 საცხ ერთეულზე 1 ცალი)	5	1 (20 საცხ ერთეულზე)	5
XIV სართული	სც-2 (ბინები) დ.დ 17	1 (1 საცხ ერთეულზე 1 ცალი)	5	1 (1 საცხ ერთეულზე 1 ცალი)	5	1 (1 საცხ ერთეულზე 1 ც)	5	1 (1 საცხ ერთეულზე 1 ც)	5	1 (20 საცხ ერთეულზე)	5
XV სართული	სც-2 (ბინები) დ.დ 17	1 (1 საცხ ერთეულზე 1 ცალი)	5	1 (1 საცხ ერთეულზე 1 ცალი)	5	1 (1 საცხ ერთეულზე 1 ც)	5	1 (1 საცხ ერთეულზე 1 ც)	5	1 (20 საცხ ერთეულზე)	5

CLIENT ՕԳՏԱՏԵՐԵՐ	**ԱՆ ՊԱՀԱՆՋՈՂ ՊԱՐՈՆ** **ՈՒՆԻ ՕԳՏԱԳՈՐԾՎՈՂ ՄԱՍԵՐԸ**
PROJECT ԱՇԽԱՏԱՆՔ	ծրագրի/մարկետինգային սպասարկման կենտրոն
ADDRESS ՀԱՍՑԵ	ք. մոսկվա, ա.օ. մոսկովսկի օկրուգ, N21 թ.ց. 01.17.10.006.139

ՅԱՆ "ՊՅԱՏՈՒՆ"

ՀԱՄԱՐԸ	ՀԱՐԱԲԵՐՈՒԹՅՈՒՆ	ԱՅՑԱԿԱԶՄ	ՀԱՄԱՐԱԿՈՒՏՅՈՒՆ
ՊՐՈՅԵԿՏԱՅԻՆ ՀԱՄԱՐ		8.3.3.5.2.0.0.1	ՀԱՄԱՐԱԿՈՒՏՅՈՒՆ
ՀԱՏԱԿԱՆ ՀԱՄԱՐ		A2	ՀԱՏԱԿԱՆ ՀԱՄԱՐ
ՄԱՍՇՏԱԲ	1:150		ՀԱՏԱԿԱՆ ՀԱՄԱՐ
ՀԱՏԱԿԱՆ ՀԱՄԱՐ			ՀԱՏԱԿԱՆ ՀԱՄԱՐ
ՀԱՏԱԿԱՆ ՀԱՄԱՐ			ՀԱՏԱԿԱՆ ՀԱՄԱՐ
ՀԱՏԱԿԱՆ ՀԱՄԱՐ			ՀԱՏԱԿԱՆ ՀԱՄԱՐ

ԲՆ ԵՆԹԱՀԱՐԿ ՍԱՀՄԱՆՈՒՄ N10
ՍԱՀՄԱՆԻ ՄԱԿԵՐԵՍ: **3.10 ՔՄ**
ԲԱՑ.՝ **1**
ՔԱՆԱԿ՝ **27.9**

ԲՆ ԵՆԹԱՀԱՐԿ ՍԱՀՄԱՆՈՒՄ N1
ՍԱՀՄԱՆԻ ՄԱԿԵՐԵՍ: **39.90 ՔՄ**
ԲԱՑ.՝ **1**
ՔԱՆԱԿ՝ **27.9**

ԲՆ ԵՆԹԱՀԱՐԿ ՍԱՀՄԱՆՈՒՄ N2
ՍԱՀՄԱՆԻ ՄԱԿԵՐԵՍ: **4.30 ՔՄ**
ԲԱՑ.՝ **1**
ՔԱՆԱԿ՝ **27.9**

ԲՆ ԵՆԹԱՀԱՐԿ ՍԱՀՄԱՆՈՒՄ N3
ՍԱՀՄԱՆԻ ՄԱԿԵՐԵՍ: **4.80 ՔՄ**
ԲԱՑ.՝ **1**
ՔԱՆԱԿ՝ **27.9**

ԲՆ ԵՆԹԱՀԱՐԿ ՍԱՀՄԱՆՈՒՄ N4
ՍԱՀՄԱՆԻ ՄԱԿԵՐԵՍ: **6.50 ՔՄ**
ԲԱՑ.՝ **1**
ՔԱՆԱԿ՝ **27.9**

ԲՆ ԵՆԹԱՀԱՐԿ ՍԱՀՄԱՆՈՒՄ N5
ՍԱՀՄԱՆԻ ՄԱԿԵՐԵՍ: **5.50 ՔՄ**
ԲԱՑ.՝ **1**
ՔԱՆԱԿ՝ **27.9**

ԲՆ ԵՆԹԱՀԱՐԿ ՍԱՀՄԱՆՈՒՄ N6
ՍԱՀՄԱՆԻ ՄԱԿԵՐԵՍ: **7.80 ՔՄ**
ԲԱՑ.՝ **1**
ՔԱՆԱԿ՝ **27.9**

ԲՆ ԵՆԹԱՀԱՐԿ ՍԱՀՄԱՆՈՒՄ N7
ՍԱՀՄԱՆԻ ՄԱԿԵՐԵՍ: **4.60 ՔՄ**
ԲԱՑ.՝ **1**
ՔԱՆԱԿ՝ **27.9**

ԲՆ ԵՆԹԱՀԱՐԿ ՍԱՀՄԱՆՈՒՄ N8
ՍԱՀՄԱՆԻ ՄԱԿԵՐԵՍ: **5.90 ՔՄ**
ԲԱՑ.՝ **1**
ՔԱՆԱԿ՝ **27.9**

ԲՆ ԵՆԹԱՀԱՐԿ ՍԱՀՄԱՆՈՒՄ N9
ՍԱՀՄԱՆԻ ՄԱԿԵՐԵՍ: **3.00 ՔՄ**
ԲԱՑ.՝ **1**
ՔԱՆԱԿ՝ **27.9**

ԲՆ ԵՆԹԱՀԱՐԿ ՍԱՀՄԱՆՈՒՄ N10
ՍԱՀՄԱՆԻ ՄԱԿԵՐԵՍ: **3.10 ՔՄ**
ԲԱՑ.՝ **1**
ՔԱՆԱԿ՝ **27.9**

ԼԵ–2 ԵՆԹԱՀԱՐԿԻ ՍԱՀՄԱՆՈՒՄՆԵՐԻ ՔԱՆԱԿԸ
ՍԱՀՄԱՆՆԵՐԻ ՄԱԿԵՐԵՍ: **1303.7 ՔՄ**
ԲԱՑ.՝ **185**
ՔԱՆԱԿ՝ **70**

ՀԱՏԱԿ	ԱՆՎԱՆՈՒՄ
	ՀՈՍՔԱՅԻՆ ՊԱՏՈՒՀԱՆ
	ՀՐԴԵՀԱՅԻՆ ՀԱՆԳՈՒՅՑ
	ՀՐԴԵՀԱՅԻՆ ՀԱՆԳՈՒՅՑ ԱՐՏԱՔԻՆ ՊԱՏՈՒՀԱՆՈՎ
	ՀՐԴԵՀԱՅԻՆ ՀԱՆԳՈՒՅՑ ՀՈՍՔԱՅԻՆ ՊԱՏՈՒՀԱՆՈՎ
	ՀՐԴԵՀԱՅԻՆ ՀԱՆԳՈՒՅՑ ՀՈՍՔԱՅԻՆ ՊԱՏՈՒՀԱՆՈՎ ԱՐՏԱՔԻՆ ՊԱՏՈՒՀԱՆՈՎ
	ՀՐԴԵՀԱՅԻՆ ՀԱՆԳՈՒՅՑ ՀՈՍՔԱՅԻՆ ՊԱՏՈՒՀԱՆՈՎ ԱՐՏԱՔԻՆ ՊԱՏՈՒՀԱՆՈՎ
EXIT	ՀՐԴԵՀԱՅԻՆ ՀԱՆԳՈՒՅՑ ԱՐՏԱՔԻՆ ՊԱՏՈՒՀԱՆՈՎ ԱՅՐՈՒՄ ԴԵՊԻ ԱՆՎՏԱՆԳ ԴՈՒՐՍ ԳԱԼՈՒ ՏԵՂԵՐԸ ՑՈՒՅՑ ՏՎՈՂ ՆՇԱՆՆԵՐ
	ՀՐԴԵՀԱՅԻՆ ՀԱՆԳՈՒՅՑ ՀՐԴԵՀԱՅԻՆ ԿՈՂՄՆԱՅԻՆ ՍԱՐՔԵՐՈՎ
	ՀՐԴԵՀԱՅԻՆ ՀԱՆԳՈՒՅՑ ՀՐԴԵՀԱՅԻՆ ՍԱՐՔԵՐՈՎ
	ՀՐԴԵՀԱՅԻՆ ՀԱՆԳՈՒՅՑ ՀՐԴԵՀԱՅԻՆ ՍԱՐՔԵՐՈՎ ԱՐՏԱՔԻՆ ՊԱՏՈՒՀԱՆՈՎ
	ՀՐԴԵՀԱՅԻՆ ՀԱՆԳՈՒՅՑ ՀՐԴԵՀԱՅԻՆ ՍԱՐՔԵՐՈՎ ՀՈՍՔԱՅԻՆ ՊԱՏՈՒՀԱՆՈՎ
	ՀՐԴԵՀԱՅԻՆ ՀԱՆԳՈՒՅՑ ՀՐԴԵՀԱՅԻՆ ՍԱՐՔԵՐՈՎ ՀՈՍՔԱՅԻՆ ՊԱՏՈՒՀԱՆՈՎ ԱՐՏԱՔԻՆ ՊԱՏՈՒՀԱՆՈՎ

ՀԱՏԱԿ	ԱՆՎԱՆՈՒՄ
	ՀՐԴԵՀԱՅԻՆ ՀԱՆԳՈՒՅՑ ՀՐԴԵՀԱՅԻՆ ՍԱՐՔԵՐՈՎ ՀՈՍՔԱՅԻՆ ՊԱՏՈՒՀԱՆՈՎ ԱՐՏԱՔԻՆ ՊԱՏՈՒՀԱՆՈՎ ԱՅՐՈՒՄ ԴԵՊԻ ԱՆՎՏԱՆԳ ԴՈՒՐՍ ԳԱԼՈՒ ՏԵՂԵՐԸ ՑՈՒՅՑ ՏՎՈՂ ՆՇԱՆՆԵՐ
	ՀՈՍՔԱՅԻՆ ՊԱՏՈՒՀԱՆ
	ՀՐԴԵՀԱՅԻՆ ՀԱՆԳՈՒՅՑ
	ՀՐԴԵՀԱՅԻՆ ՀԱՆԳՈՒՅՑ ԱՐՏԱՔԻՆ ՊԱՏՈՒՀԱՆՈՎ
	ՀՐԴԵՀԱՅԻՆ ՀԱՆԳՈՒՅՑ ՀՈՍՔԱՅԻՆ ՊԱՏՈՒՀԱՆՈՎ
	ՀՐԴԵՀԱՅԻՆ ՀԱՆԳՈՒՅՑ ՀՈՍՔԱՅԻՆ ՊԱՏՈՒՀԱՆՈՎ ԱՐՏԱՔԻՆ ՊԱՏՈՒՀԱՆՈՎ

	ԱՐԱՀԱՅԻՆ ՍԱՀՄԱՆՆԵՐԻ ՄԱՐԶԱՅԻՆ ԳԾԱՅԻՆ ՀԱՏՎԱԾ
+0.00	ՀԱՐԿԱՅԻՆ ՄԱՐԶԱՅԻՆ ՆՇԱՆ ՀԱՏՎԱԾ
	ՏԱՆՈՒՄՆԱՅԻՆ ՀԱՏՎԱԾ
	ՊԱՏԱՌԱՅԻՆ ՀԱՏՎԱԾ
	ՀԱՏՈՒԿ ՆՇԱՆԱԿՈՒԹՅՈՒՆ ՈՒՆԵՑՈՂ ՏԱՐԱԾՔ
	ՀԱՏՈՒԿ ՆՇԱՆԱԿՈՒԹՅՈՒՆ ՈՒՆԵՑՈՂ ՏԱՐԱԾՔ, ՈՐԸ ՊԱՏԿԱՆՈՒՄ Է ՀԱՐԿԱՅԻՆ ՍԱՀՄԱՆՆԵՐԻ ՄԱՍԻՆ ՏԵՂԵԿԱՏՎՈՒԹՅՈՒՆ ՈՒՆԵՑՈՂ ՏԱՐԱԾՔԻ ՄԱՍԻՆ
	ՍԵՂՄԱՆ ՏԱՐԱԾՔ
	ՀԱՏՈՒԿ ՆՇԱՆԱԿՈՒԹՅՈՒՆ ՈՒՆԵՑՈՂ ՏԱՐԱԾՔ, ՈՐԸ ՊԱՏԿԱՆՈՒՄ Է ՀԱՐԿԱՅԻՆ ՍԱՀՄԱՆՆԵՐԻ ՄԱՍԻՆ ՏԵՂԵԿԱՏՎՈՒԹՅՈՒՆ ՈՒՆԵՑՈՂ ՏԱՐԱԾՔԻ ՄԱՍԻՆ

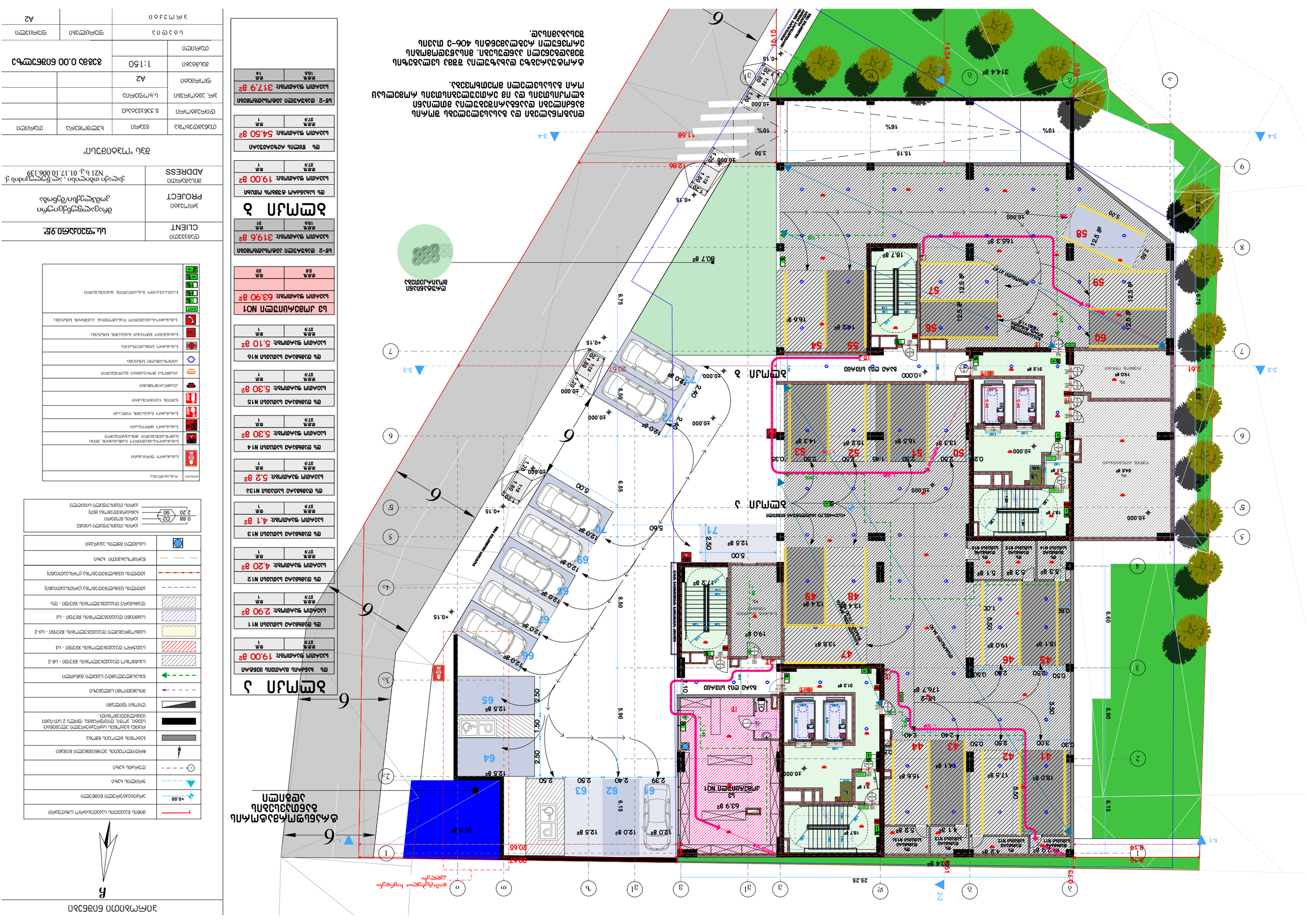
ЗЕМЛЯ 3
ЗЕМЛЯ 2
ЗЕМЛЯ 1
ПАРКИНГ ЗА ЖИТЕЛИ
ПАРКИНГ ЗА ГОСТИ
ЗЕЛЕНИНА
ТРОТОАР
ПЕШЕХОДНА ПЛОЩАДКА
ВЪЗЕЛ ЗА ОБЩИ ОТПАДЪЦИ

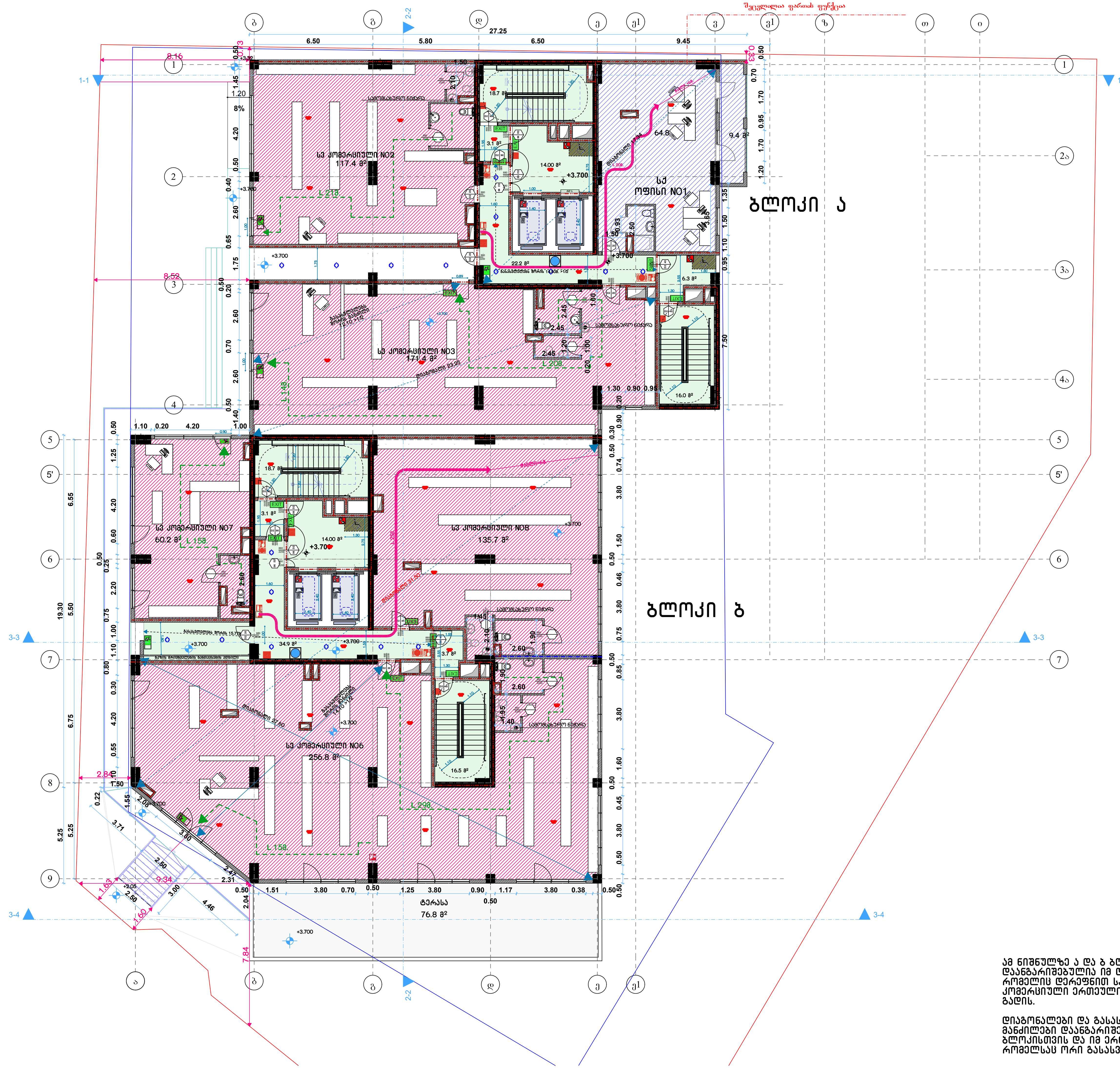

ბლოკი ა

სვ კომერციული NO2	
საერთო ფართობი: 117.40 მ²	
დ.დ.ფ. 2.8	დ.დ. 42

სვ კომერციული NO3	
საერთო ფართობი: 171.40 მ²	
დ.დ.ფ. 2.8	დ.დ. 62

სქ ოფისი NO1	
საერთო ფართობი: 74.20 მ²	
საოფისე: 64.80 მ²	საზაფხულო: 9.40 მ²
დ.დ.ფ. 9.3	დ.დ. 8

ბლოკი ბ

სვ კომერციული NO6	
საერთო ფართობი: 335.5 მ²	
კომერციული: 256,80მ²	საზაფხულო: 76.80 მ²
დ.დ.ფ. 2.8	დ.დ. 93

სვ კომერციული NO7	
საერთო ფართობი: 60.20 მ²	
დ.დ.ფ. 2.8	დ.დ. 22

სვ კომერციული NO8	
საერთო ფართობი: 135.70 მ²	
დ.დ.ფ. 2.8	დ.დ. 49

პირობითი ნიშნები

ჩ

	მიწის ნაკვეთის საკადასტრო საზღვარი
+0.00	არქიტექტურული ნიშნული
	ჭრილის ხაზი
	ღერძის ხაზი
	ჩრდილოეთის აღმნიშვნელი ნიშანი
	ბეტონის ბლოკის წყობა
	რკინა ბეტონის სტრუქტურული ელემენტი: სვეტი, კოჭი, დიაფრაგმა, ფილა 2 სთ-იანი ცეცხლმედეგობით.
	ღიობი ფილაში
	მისაწვდომი სვლაგეზი
	გასასვლელამდე სავალი მანძილი
	სასწყობო დაკავებულობის ჯგუფი - სწ-2
	სავაჭრო დაკავებულობის ჯგუფი - სვ
	საცხოვრებელი დაკავებულობის ჯგუფი - სც-2
	საქმიანი დაკავებულობის ჯგუფი - სქ
	დამხმარე დაკავებულობის ჯგუფი - დს
	კედლის ცეცხლმედეგობა (ერთსაათიანი)
	კედლის ცეცხლმედეგობა (ორსაათიანი)
	კედლის ცეცხლმედეგობა (სამსაათიანი)
	წარმოსახვითი ხაზი
	სასმელი წყლის ავზარები

0.88 / 2.20 — D2 / 90: კარის თავისუფალი სიგანე; კარის ნომერი; ხანძარმედეგობა (წთ); კარის თავისუფალი სიმაღლე

ნიშანი	დასახელება
	სახანძრო ჰიდრანტი
	სახანძრო-სამაშველო სამსახურის მიერ გამოსაყენებელი მისაერთებელი
	სახანძრო მილგვარი
	სახანძრო განგაშის ღილაკი
	ხელის ცეცხლმაქრი
	კვამლადმომჩენი
	კვამლზე მორეაგირე მაუწყებელი
	ავტოსამხეფო სისტემა
	სახანძრო სიგნალიზაცია
	საგანგებო ხმოვანი განგაშის სისტემა
	სახანძრო-სამაშველო დანაყოფთან კავშირის სისტემა
EXIT	საევაკუაციო გასასვლელის მაჩვენებელი

ამ ნიშნულზე ა და ბ ბლოკებში დიაგონალი დაანგარიშებულია იმ დაკავებულობებისთვის რომელიც დერეფნით სარგებლობს. ორი კომერციული ერთეული პირდაპირ გარეთ გადის.

დიაგონალები და გასასვლელებს შორის მანძილები დაანგარიშებულია მთლიანი ბლოკისთვის და იმ ერთეულებისთვის რომელსაც ორი გასასვლელი მოეთხოვება.

დამკვეთი CLIENT	სს "ფეიქარი 95"		
პროექტი PROJECT	მრავალფუნქციური კომპლექსი/შენობა		
მისამართი ADDRESS	ქალაქი თბილისი , ალ.წულუკიძის ქ. N21 ს.კ. 01.17.10.006.139		
შპს "ოპტიმუსი"			
თანამდებობა	გვარი	ხელმოწერა	თარიღი
დირექტორი	გ.ჯანკვეტაძე		
პრ. ავტორები	ს.ხოფერია		
ფორმატი	A2		
მასშტაბი	1:150	გეგმა +3,70 ნიშნულზე	
თარიღი			
სტადია		ფურცლები	ფურცელი
პროექტი			A2

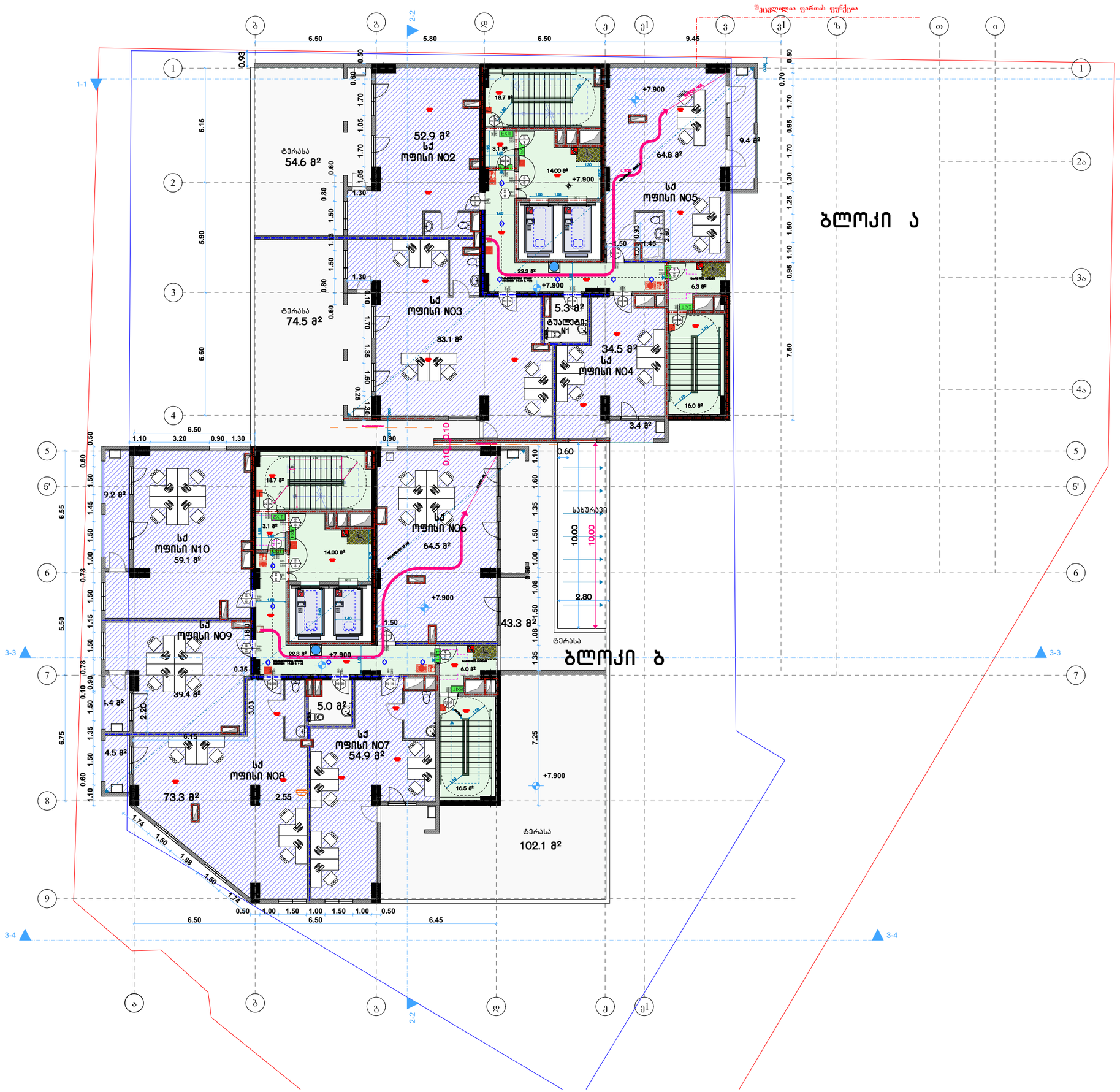

ბლოკი ა

სქ ოფისი NO2
საერთო ფართობი: 107,5 მ²

საოფისე:	საზოგადოო:
52.9 მ²	54.6 მ²
დ.დ.დ. 9.3	დ.დ. 11

ტუალეტი N1
საერთო ფართობი: 5.30 მ²

დ.დ.დ. 9.3	დ.დ. 1

სქ ოფისი NO3
საერთო ფართობი: 157.60 მ²

საოფისე:	საზოგადოო:
83.10 მ²	74.50 მ²
დ.დ.დ. 9.3	დ.დ. 17

სქ ოფისი NO4
საერთო ფართობი: 37,9 მ²

საოფისე:	საზოგადოო:
34.5 მ²	3.4 მ²
დ.დ.დ. 9.3	დ.დ. 4

სქ ოფისი NO5
საერთო ფართობი: 74.20 მ²

საოფისე:	საზოგადოო:
64.80 მ²	9.408 მ²
დ.დ.დ. 9.3	დ.დ. 8

ბლოკი ბ

სქ ოფისი NO6
საერთო ფართობი: 107.80 მ²

საოფისე:	საზოგადოო:
64.50 მ²	43.308 მ²
დ.დ.დ. 9.3	დ.დ. 7

სქ ოფისი NO7
საერთო ფართობი: 157.00 მ²

საოფისე:	საზოგადოო:
54.90 მ²	102.10 მ²
დ.დ.დ. 9.3	დ.დ. 6

ტუალეტი N2
საერთო ფართობი: 5.00 მ²

დ.დ.დ. 9.3	დ.დ. 1

სქ ოფისი NO8
საერთო ფართობი: 77.90 მ²

საოფისე:	საზოგადოო:
73.30 მ²	4.50 მ²
დ.დ.დ. 9.3	დ.დ. 9

სქ ოფისი NO9
საერთო ფართობი: 43.80 მ²

საოფისე:	საზოგადოო:
39.40 მ²	4.40 მ²
დ.დ.დ. 9.3	დ.დ. 5

სქ ოფისი N10
საერთო ფართობი: 68.3 მ²

საოფისე:	საზოგადოო:
59.10 მ²	9.20 მ²
დ.დ.დ. 9.3	დ.დ. 8

პირობითი ნიშნები

	მიწის ნაკვეთის საკადასტრო საზღვარი
+0.00	პრექიპაჭებული ნიშნული
	ჭრილის ხაზი
	ღერძის ხაზი
	ჩრდილოეთის აღმნიშვნელი ნიშანი
	ბეტონის ბლოკის წყობა
	რკინა ბეტონის სტრუქტური ელემენტი: სვეტი, პოჯი, დიაფრაგმა, ფილა 2 სმ-იანი ცემენტის ფენით.
	ღობური ფილები
	მისაწვდომი სქელსაჭი
	გასასწლელამდე საბული მანძილი
	სასწყობო დაბანგებულობის ჯგუფი - სწ-2
	საბუღრო დაბანგებულობის ჯგუფი - სბ
	საცხოვრებელი დაბანგებულობის ჯგუფი - სც-2
	საქმიანი დაბანგებულობის ჯგუფი - სქ
	დამხმარე დაბანგებულობის ჯგუფი - სზ
	კედლის ცემენტმედეგობა (ერთსაათიანი)
	კედლის ცემენტმედეგობა (ორსაათიანი)
	ნარჩომსახვითი ხაზი
	სასმელი წყლის ავარიები

0.88 / 2.20	D2 / 90	კარის თავისუფალი სივრცე კარის ნომერი ხანძარგადებრა (წთ) კარის თავისუფალი სიმაღლე

ნომანი	დანიშნულება
	სახანძრო შიდრანტი
	სახანძრო-სამაუშვებლო საშხაპეების შიდა ავარიაშემცველი მოსაშორებელი
	სახანძრო მილსადენი
	სახანძრო განაპირა ლილაკი
	ხელის ცეცხლმაქრი
	კედელზე მოთავსებული მაუწყებელი
	ავტომატიზებული სისტემა
	სახანძრო სიგნალიზაცია
	სახანძრო ხმოვანი განაპირის სისტემა
	სახანძრო-სამაუშვებლო დანაპირებაც კაბინის სისტემა
EXIT	საევაკუაციო მანათლების მაჩვენებელი

დამკვეთი CLIENT	სს "ფეიქარი 95"
პროექტი PROJECT	მრავალფუნქციური კომპლექსი/შენობა
მისამართი ADDRESS	ქალაქი თბილისი , ალ.წულუკიძის ქ. N21 ს.კ. 01.17.10.006.139

შპს "ოპტიმუსი"

თანამდებობა	გვარი	ხელმოწერა	თარიღი
დირექტორი	გ.ჯანავეტაძე		
პრ. აბორები	ს.ხოფერია		
ფორმატი	A2		
მასშტაბი	1:150	გეგმა +7,90 ნიშნულზე	
თარიღი			
სტადია	ფურცლები	ფურცელი	
პროექტი		A2	

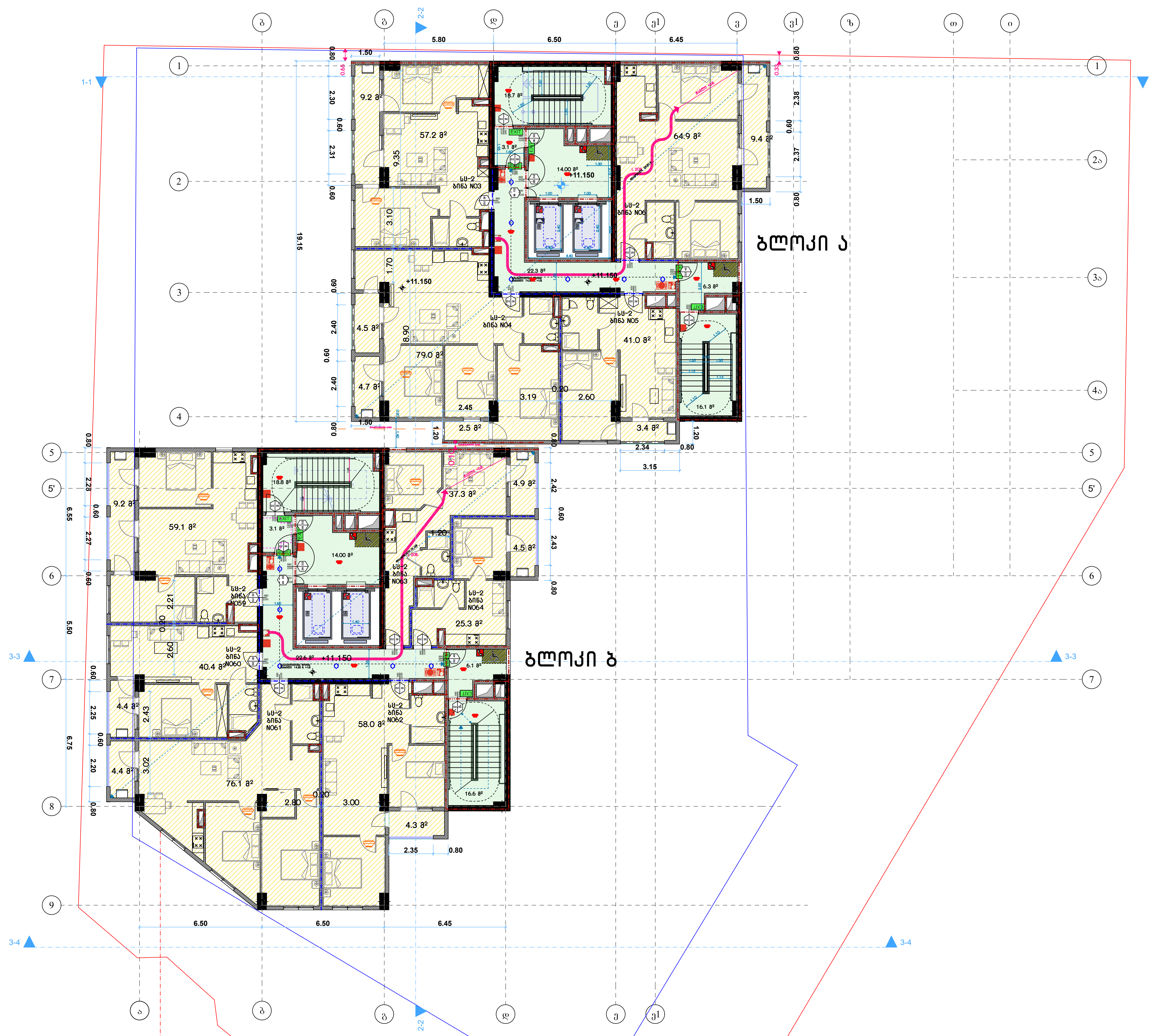

ბ ბლოკში შეცვლილია ფართების ფუნქცია

ბლოკი ა

სც-2 ბინა NO3	
საერთო ფართობი: 66,40 მ²	
საცხოვრებელი: 57.20 მ²	საზაფხულო: 9,20 მ²
დ.დ.ფ. 18.6	დ.დ. 4

სც-2 ბინა NO4	
საერთო ფართობი: 90,70 მ²	
საცხოვრებელი: 79,00 მ²	საზაფხულო: 11.70 მ²
დ.დ.ფ. 18.6	დ.დ. 5

სც-2 ბინა NO5	
საერთო ფართობი: 44.40 მ²	
საცხოვრებელი: 41.00 მ²	საზაფხულო: 3.40 მ²
დ.დ.ფ. 18.6	დ.დ. 3

სც-2 ბინა NO6	
საერთო ფართობი: 74.30 მ²	
საცხოვრებელი: 64.90 მ²	საზაფხულო: 9.40 მ²
დ.დ.ფ. 18.6	დ.დ. 4

ბლოკი ბ

სც-2 ბინა NO59	
საერთო ფართობი: 68,30 მ²	
საცხოვრებელი: 59,10 მ²	საზაფხულო: 9,20 მ²
დ.დ.ფ. 18.6	დ.დ. 4

სც-2 ბინა NO60	
საერთო ფართობი: 44.80 მ²	
საცხოვრებელი: 40,40 მ²	საზაფხულო: 4,40 მ²
დ.დ.ფ. 18.6	დ.დ. 2

სც-2 ბინა NO61	
საერთო ფართობი: 80,50 მ²	
საცხოვრებელი: 76,1 მ²	საზაფხულო: 4.40 მ²
დ.დ.ფ. 18.6	დ.დ. 4

სც-2 ბინა NO62	
საერთო ფართობი: 62.30 მ²	
საცხოვრებელი: 58.00 მ²	საზაფხულო: 4.30 მ²
დ.დ.ფ. 18.6	დ.დ. 3

სც-2 ბინა NO63	
საერთო ფართობი: 42.20 მ²	
საცხოვრებელი: 37.3 მ²	საზაფხულო: 4.90 მ²
დ.დ.ფ. 18.6	დ.დ. 2

სც-2 ბინა NO64	
საერთო ფართობი: 29.80 მ²	
საცხოვრებელი: 25.30 მ²	საზაფხულო: 4.50 მ²
დ.დ.ფ. 18.6	დ.დ. 2

პირობითი ნიშნები

	მიწის ნაკვეთის საკადასტრო საზღვარი
+0.00	არქიტექტურული ნიშნული
	ჭრილის ხაზი
	ღერძის ხაზი
	ჩრდილოეთის აღმნიშვნელი ნიშანი
	ბეტონის ბლოკის წყობა
	რკინა ბეტონის სტრუქტურული ელემენტები: სვეტი, კოჭი, დიაფრაგმა, ფილა 2 სთ-იანი ცეცხლმედეგობით.
	ღიობი ფილაში
	მისაწვდომი სვლაგზი
	გასასვლელამდე სავალი მანძილი
	სასწყობო დაკავებულობის ჯგუფი - სწ-2
	სავაჭრო დაკავებულობის ჯგუფი - სვ
	საცხოვრებელი დაკავებულობის ჯგუფი - სც-2
	საქმიანი დაკავებულობის ჯგუფი - სქ
	დამხმარე დაკავებულობის ჯგუფი - დს
	კედლის ცეცხლმედეგობა (ერთსაათიანი)
	კედლის ცეცხლმედეგობა (ორსაათიანი)
	წარმოსახვითი ხაზი
	სასმელი წყლის აპარატი

0.88 / 2.20 — D2 / 90:
- კარის თავისუფალი სიგანე
- კარის ნომერი
- ხანძარმედეგობა (წთ)
- კარის თავისუფალი სიმაღლე

ნიშანი	დასახელება
	სახანძრო ჰიდრანტი
	სახანძრო-სამაშველო სამსახურის მიერ გამოსაყენებელი მისაერთებელი
	სახანძრო მილდგარი
	სახანძრო განგაშის ღილაკი
	ხელის ცეცხლმაქრი
	კვამლადმომჩენი
	კვამლზე მორეაგირე მაუწყებელი
	ავტოსაშხეფი სისტემა
	სახანძრო სიგნალიზაცია
	საგანგებო ხმოვანი განგაშის სისტემა
	სახანძრო-სამაშველო დანაყოფთან კავშირის სისტემა
EXIT	საევაკუაციო გასასვლელის მაჩვენებელი

დამკვეთი CLIENT	სს "ფეიქარი 95"
პროექტი PROJECT	მრავალფუნქციური კომპლექსი/შენობა
მისამართი ADDRESS	ქალაქი თბილისი , ალ.წულუკიძის ქ. N21 ს.კ. 01.17.10.006.139

შპს "ოპტიმუსი"

თანამდებობა	გვარი	ხელმოწერა	თარიღი
დირექტორი	გ.ჯანკვეტაძე		
პრ. ავტორები	ს.ხოფერია		
ფორმატი	A2		
მასშტაბი	1:150	გეგმა +11,15 ნიშნულზე	
თარიღი			
სტადია		ფურცლები	ფურცელი
პროექტი			A2

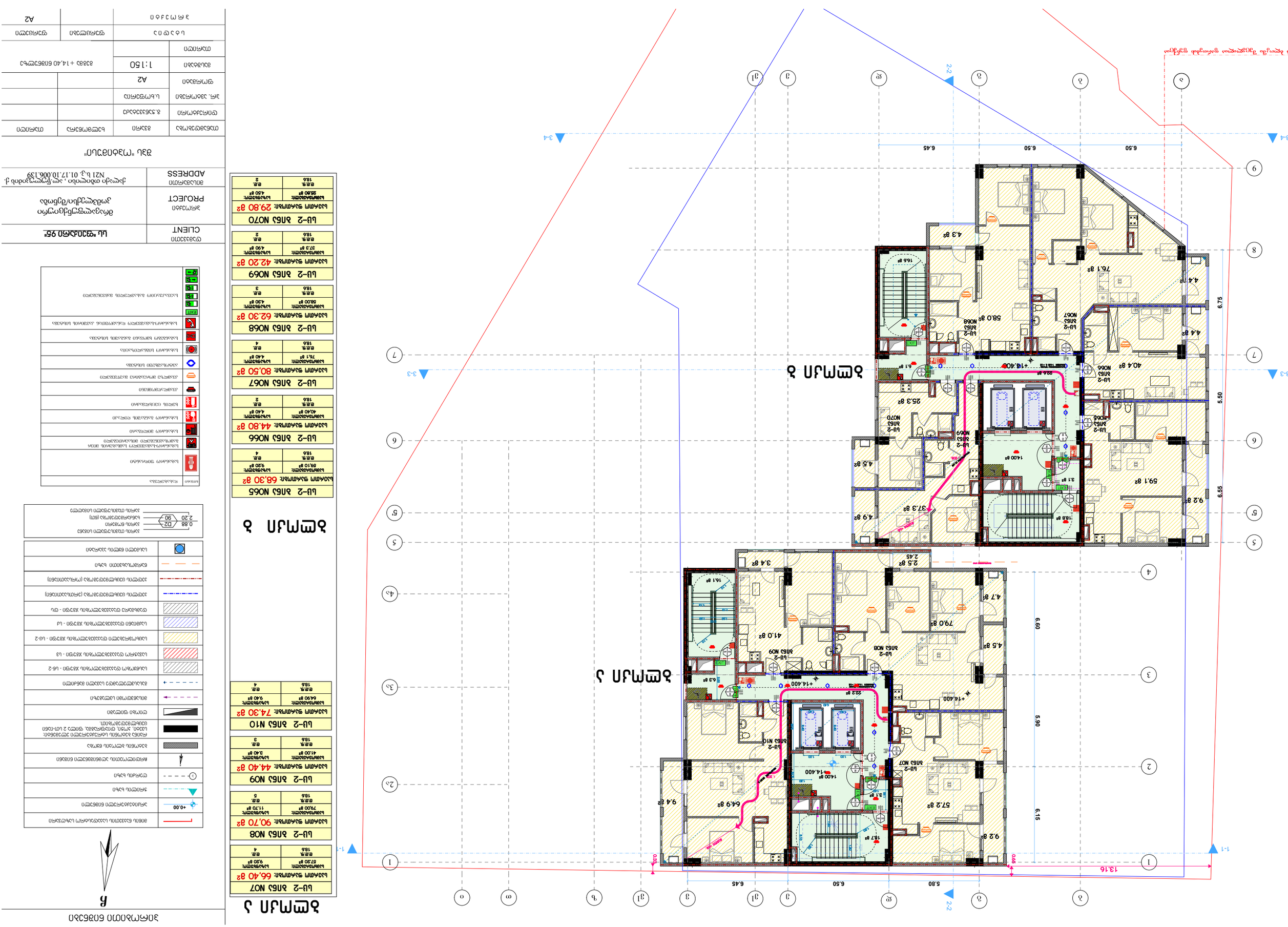

ЗЛБ1 2 ЭРЧИМ

ЦЗ-2 ЗЛБ1 N065
ЦЗЛИЧНА ЗОНАЛНА ПЛОЩ: 68.30 м²
ЦЗЛИЧНА ПЛОЩ: 59.10 м² / 25
ЦЗЛИЧНА ВИСОЧИНА: 2.80 м / 4

ЦЗ-2 ЗЛБ1 N066
ЦЗЛИЧНА ЗОНАЛНА ПЛОЩ: 44.80 м²
ЦЗЛИЧНА ВИСОЧИНА: 4.40 м / 2

ЦЗ-2 ЗЛБ1 N067
ЦЗЛИЧНА ЗОНАЛНА ПЛОЩ: 80.50 м²
ЦЗЛИЧНА ВИСОЧИНА: 4.40 м / 4

ЦЗ-2 ЗЛБ1 N068
ЦЗЛИЧНА ЗОНАЛНА ПЛОЩ: 62.30 м²
ЦЗЛИЧНА ВИСОЧИНА: 4.30 м / 3

ЦЗ-2 ЗЛБ1 N069
ЦЗЛИЧНА ЗОНАЛНА ПЛОЩ: 42.20 м²
ЦЗЛИЧНА ВИСОЧИНА: 4.90 м / 2

ЦЗ-2 ЗЛБ1 N070
ЦЗЛИЧНА ЗОНАЛНА ПЛОЩ: 29.80 м²
ЦЗЛИЧНА ВИСОЧИНА: 4.50 м / 2

ЗЛБ1 1 ЭРЧИМ

ЦЗ-2 ЗЛБ1 N07
ЦЗЛИЧНА ЗОНАЛНА ПЛОЩ: 66.40 м²
ЦЗЛИЧНА ВИСОЧИНА: 9.20 м / 4

ЦЗ-2 ЗЛБ1 N08
ЦЗЛИЧНА ЗОНАЛНА ПЛОЩ: 90.70 м²
ЦЗЛИЧНА ВИСОЧИНА: 11.70 м / 5

ЦЗ-2 ЗЛБ1 N09
ЦЗЛИЧНА ЗОНАЛНА ПЛОЩ: 44.40 м²
ЦЗЛИЧНА ВИСОЧИНА: 3.40 м / 3

ЦЗ-2 ЗЛБ1 N10
ЦЗЛИЧНА ЗОНАЛНА ПЛОЩ: 74.30 м²
ЦЗЛИЧНА ВИСОЧИНА: 9.40 м / 4

ЦЗ-2 ЗЛБ1 N065
ЦЗЛИЧНА ЗОНАЛНА ПЛОЩ: 68.30 м²
ЦЗЛИЧНА ВИСОЧИНА: 9.20 м / 4

ЦЗ-2 ЗЛБ1 N066
ЦЗЛИЧНА ЗОНАЛНА ПЛОЩ: 44.80 м²
ЦЗЛИЧНА ВИСОЧИНА: 4.40 м / 2

ЦЗ-2 ЗЛБ1 N067
ЦЗЛИЧНА ЗОНАЛНА ПЛОЩ: 80.50 м²
ЦЗЛИЧНА ВИСОЧИНА: 4.40 м / 4

ЦЗ-2 ЗЛБ1 N068
ЦЗЛИЧНА ЗОНАЛНА ПЛОЩ: 62.30 м²
ЦЗЛИЧНА ВИСОЧИНА: 4.30 м / 3

ЦЗ-2 ЗЛБ1 N069
ЦЗЛИЧНА ЗОНАЛНА ПЛОЩ: 42.20 м²
ЦЗЛИЧНА ВИСОЧИНА: 4.90 м / 2

ЦЗ-2 ЗЛБ1 N070
ЦЗЛИЧНА ЗОНАЛНА ПЛОЩ: 29.80 м²
ЦЗЛИЧНА ВИСОЧИНА: 4.50 м / 2

CLIENT	ЦЦ "ЗЛАТНА ЯБЪЛКА 95"
PROJECT	Жилищно-бизнес сграда с магазини, подземен паркинг и трафопост
ADDRESS	гр. Варна, ул. "Цар Симеон I" №21 бл.3, 01.17.10.006.139

ЗЛБ1 "ПЛАЗАНО"

ПЛАН НА ЕТАЖ 3	ЗАСТРОЕНА ПЛОЩ	832 м²	ПЛАН
ПЛАН НА ЕТАЖ 2	ЗАСТРОЕНА ПЛОЩ	832 м²	ПЛАН
ПЛАН НА ЕТАЖ 1	ЗАСТРОЕНА ПЛОЩ	832 м²	ПЛАН
ПЛАН НА ПОКРИВ			
ПЛАН ФАСАДА		A2	
ПЛАН ОГРАДА		1:150	
ПЛАН ЗА ОЗЕЛЕНЯВАНЕ	ЗАСТРОЕНА ПЛОЩ		ПЛАН
ПЛАН ЗА ВИК	ЗАСТРОЕНА ПЛОЩ		ПЛАН
ПЛАН ЗА ЕЛ. ИНСТАЛАЦИИ	ЗАСТРОЕНА ПЛОЩ		ПЛАН
ПЛАН ЗА ОВК	ЗАСТРОЕНА ПЛОЩ		ПЛАН
ПЛАН ЗА ГАЗОСНАБДЯВАНЕ	ЗАСТРОЕНА ПЛОЩ		ПЛАН
ПЛАН ЗА ОБЩИ ЧАСТИ	ЗАСТРОЕНА ПЛОЩ		ПЛАН
ПЛАН ЗА ПОЖАРНА ЗАЩИТА	ЗАСТРОЕНА ПЛОЩ		ПЛАН
ПЛАН ЗА ОБЩИ ЧАСТИ	ЗАСТРОЕНА ПЛОЩ		ПЛАН
ПЛАН ЗА ПОЖАРНА ЗАЩИТА	ЗАСТРОЕНА ПЛОЩ		ПЛАН

ПЛАН ЗА ОЗЕЛЕНЯВАНЕ	
ПЛАН ЗА ВИК	
ПЛАН ЗА ЕЛ. ИНСТАЛАЦИИ	
ПЛАН ЗА ОВК	
ПЛАН ЗА ГАЗОСНАБДЯВАНЕ	
ПЛАН ЗА ОБЩИ ЧАСТИ	
ПЛАН ЗА ПОЖАРНА ЗАЩИТА	
ПЛАН ЗА ОБЩИ ЧАСТИ	
ПЛАН ЗА ПОЖАРНА ЗАЩИТА	

ЗОНАЛНО ОЗЕЛЕНЯВАНЕ

ПЛАН ЗА ОЗЕЛЕНЯВАНЕ	
ПЛАН ЗА ВИК	
ПЛАН ЗА ЕЛ. ИНСТАЛАЦИИ	
ПЛАН ЗА ОВК	
ПЛАН ЗА ГАЗОСНАБДЯВАНЕ	
ПЛАН ЗА ОБЩИ ЧАСТИ	
ПЛАН ЗА ПОЖАРНА ЗАЩИТА	
ПЛАН ЗА ОБЩИ ЧАСТИ	
ПЛАН ЗА ПОЖАРНА ЗАЩИТА	

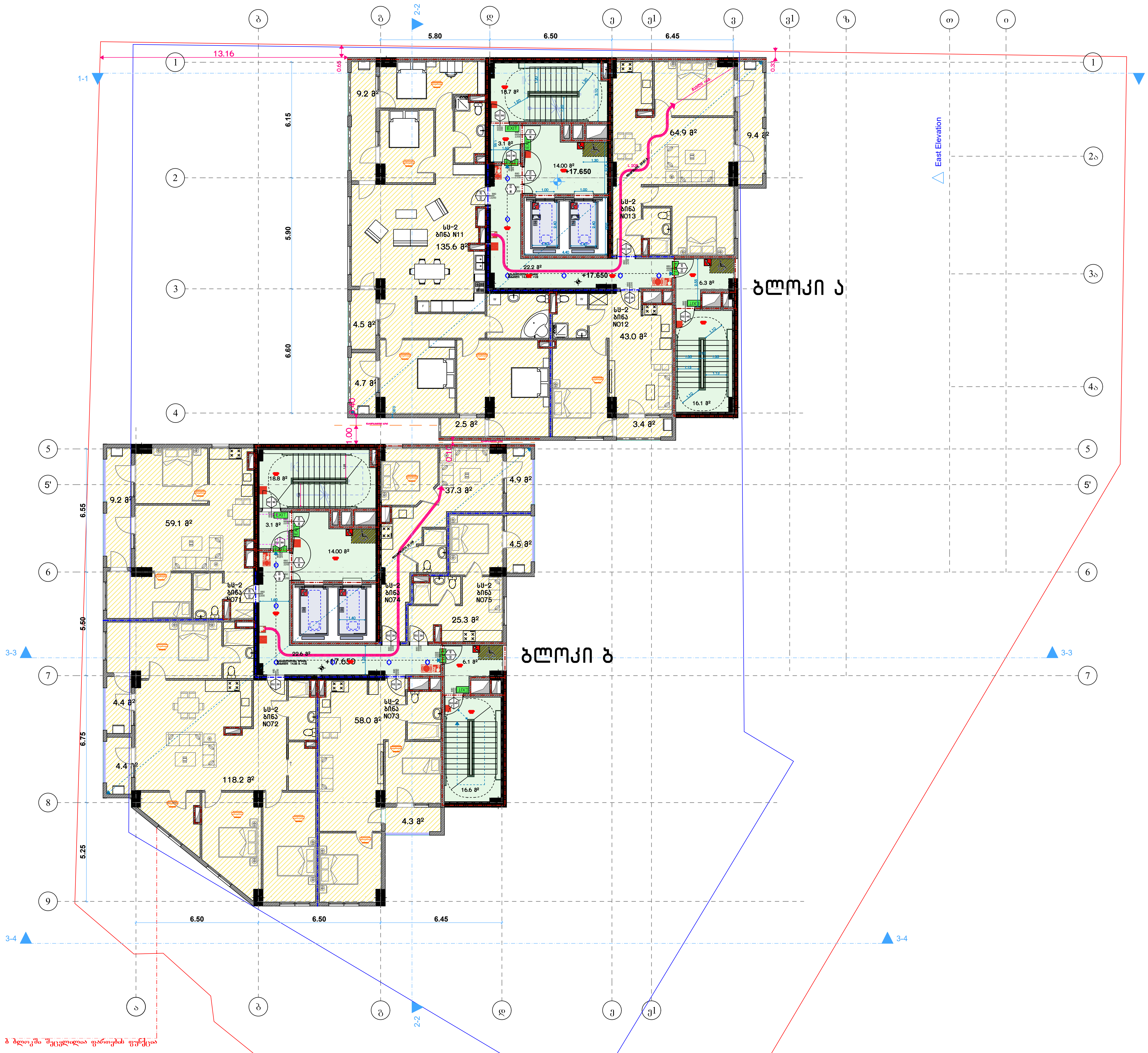

ბლოკი ა

სც-2 ბინა N11	
საერთო ფართობი: 156.5 მ²	
საცხოვრებელი: 135.6 მ²	საზაფხულო: 20,90 მ²
დ.დ.ფ. 18.6	დ.დ. 8

სც-2 ბინა NO12	
საერთო ფართობი: 46.40 მ²	
საცხოვრებელი: 43.00 მ²	საზაფხულო: 3.40 მ²
დ.დ.ფ. 18.6	დ.დ. 3

სც-2 ბინა NO13	
საერთო ფართობი: 74.30 მ²	
საცხოვრებელი: 64.90 მ²	საზაფხულო: 9.40 მ²
დ.დ.ფ. 18.6	დ.დ. 4

ბლოკი ბ

სც-2 ბინა NO71	
საერთო ფართობი: 68,30 მ²	
საცხოვრებელი: 59,10 მ²	საზაფხულო: 9,20 მ²
დ.დ.ფ. 18.6	დ.დ. 4

სც-2 ბინა NO72	
საერთო ფართობი: 127.00 მ²	
საცხოვრებელი: 118,20 მ²	საზაფხულო: 8.80 მ²
დ.დ.ფ. 18.6	დ.დ. 7

სც-2 ბინა NO73	
საერთო ფართობი: 62.30 მ²	
საცხოვრებელი: 58.00 მ²	საზაფხულო: 4.30 მ²
დ.დ.ფ. 18.6	დ.დ. 3

სც-2 ბინა NO74	
საერთო ფართობი: 42.20 მ²	
საცხოვრებელი: 37.3 მ²	საზაფხულო: 4.90 მ²
დ.დ.ფ. 18.6	დ.დ. 2

სც-2 ბინა NO75	
საერთო ფართობი: 29.80 მ²	
საცხოვრებელი: 25.30 მ²	საზაფხულო: 4.50 მ²
დ.დ.ფ. 18.6	დ.დ. 2

პირობითი ნიშნები

ჩ

	მიწის ნაკვეთის საკადასტრო საზღვარი
+0.00	არქიტექტურული ნიშნული
	ჭრილის ხაზი
ა	ღერძის ხაზი
	ჩრდილოეთის აღმნიშვნელი ნიშანი
	ბეტონის ბლოკის წყობა
	რკინა ბეტონის სტრუქტურული ელემენტი: სვეტი, კოჭი, დიაფრაგმა, ფილა 2 სთ-იანი ცეცხლმედეგობით.
	ღიობი ფილაში
	მისაწვდომი სვლაგეზი
	გასასვლელამდე სავალი მანძილი
	სასწყობო დაკავებულობის ჯგუფი - სწ-2
	სავაჭრო დაკავებულობის ჯგუფი - სვ
	საცხოვრებელი დაკავებულობის ჯგუფი - სც-2
	საქმიანი დაკავებულობის ჯგუფი - სქ
	დამხმარე დაკავებულობის ჯგუფი - დს
	კედლის ცეცხლმედეგობა (ერთსაათიანი)
	კედლის ცეცხლმედეგობა (ორსაათიანი)
	წარმოსახვითი ხაზი
	სასმელი წყლის აპარატი

0.88	კარის თავისუფალი სიგანე
D2	კარის ნომერი
90	ხანძარმედეგობა (წთ)
2.20	კარის თავისუფალი სიმაღლე

ნიშანი	დასახელება
	სახანძრო ჰიდრანტი
	სახანძრო-სამაშველო სამსახურის მიერ გამოსაყენებელი მისაერთებელი
	სახანძრო მილდგარი
	სახანძრო განგაშის ღილაკი
	ხელის ცეცხლმაქრი
	კვამლადმომჩენი
	კვამლზე მორეაგირე მაუწყებელი
	ავტოსაშხეფი სისტემა
	სახანძრო სიგნალიზაცია
	საგანგებო ხმოვანი განგაშის სისტემა
	სახანძრო-სამაშველო დანაყოფთან კავშირის სისტემა
EXIT	საევაკუაციო გასასვლელის მაჩვენებელი

დამკვეთი CLIENT	სს "ფეიქარი 95"		
პროექტი PROJECT	მრავალფუნქციური კომპლექსი/შენობა		
მისამართი ADDRESS	ქალაქი თბილისი , ალ.წულუკიძის ქ. N21 ს.კ. 01.17.10.006.139		
შპს "ოპტიმუსი"			
თანამდებობა	გვარი	ხელმოწერა	თარიღი
დირექტორი	გ.ჯანკვეტაძე		
პრ. ავტორები	ს.ხოფერია		
ფორმატი	A2		
მასშტაბი	1:150	გეგმა +17,65 ნიშნულზე	
თარიღი			
ს ტ ა დ ი ა		ფურცლები	ფურცელი
პ რ ო ე ქ ტ ი			A2

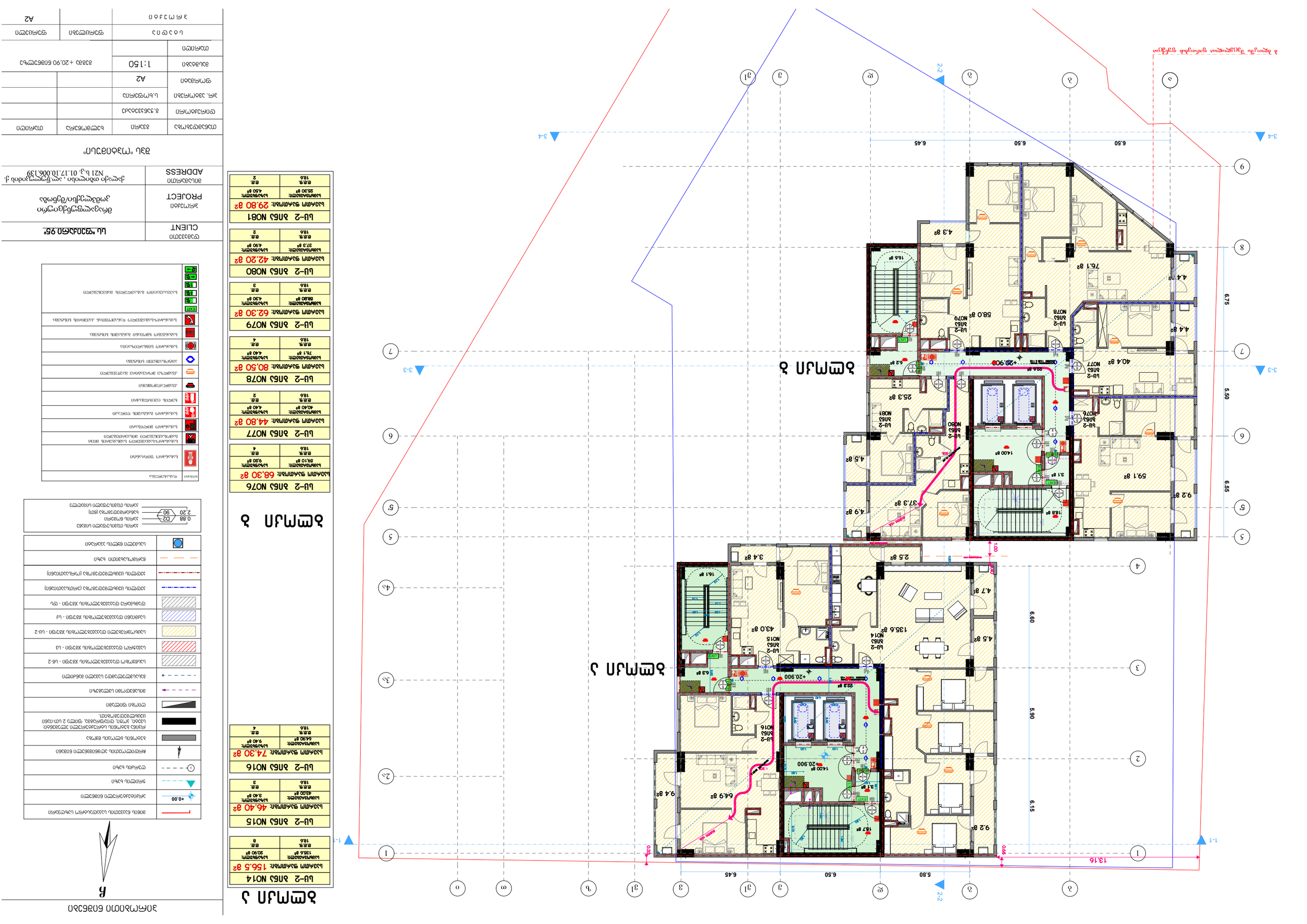
ЭТАЖ 3
ЭТАЖ 2
ЭТАЖ 1
2-2
1-1
3-4
3-3
Ш-2 ЗЛБ3 N076
Ш-2 ЗЛБ3 N077
Ш-2 ЗЛБ3 N078
Ш-2 ЗЛБ3 N079
Ш-2 ЗЛБ3 N080
Ш-2 ЗЛБ3 N081
Ш-2 ЗЛБ3 N014
Ш-2 ЗЛБ3 N015
Ш-2 ЗЛБ3 N016
Ш-2 ЗЛБ3 N081
Ш-2 ЗЛБ3 N076
Ш-2 ЗЛБ3 N077
Ш-2 ЗЛБ3 N078
Ш-2 ЗЛБ3 N079
Ш-2 ЗЛБ3 N080
Ш-2 ЗЛБ3 N081
Ш-2 ЗЛБ3 N014
Ш-2 ЗЛБ3 N015
Ш-2 ЗЛБ3 N016
68.30 м2
59.1 м2
44.80 м2
40.40 м2
80.50 м2
76.1 м2
42.20 м2
37.3 м2
62.30 м2
46.40 м2
74.30 м2
64.90 м2
156.5 м2
136.6 м2
+20.900
+20.900
+20.900

CLIENT ՊՈՒՏԵՐԱԿ	**ԱՆ "ՊՈՀՈՍՔԱՐ ՕՐ"**
PROJECT ՆԱԽԱԳԻԾ	ծիածանային/համակցված էներգաարտադրության կայան
ADDRESS ՀԱՍՑԵ	ք. մասիս, բաղրամյան փող., 01.17.10.006.139

ՇԱՆԱԿԱԳՐՈՒԹՅԱՆ "ԱՆ"

ՀԱՄԱՐ	ՀԱՅԵՐԵՆ ԱՆՎԱՆՈՒՄ	ՄԱՍՇՏԱԲ	
ՆԱԽԱԳԻԾ	ծիածանային/համակցված էներգաարտադրության կայան		
ՇԻՆԱՐԱՐԱԿԱՆ ՄԱՍ	ՀԱՍԱՐԱԿԱԿԱՆ ՇԻՆՈՒԹՅՈՒՆՆԵՐ		
ԳԼԽԱՎՈՐ ՃԱՐՏԱՐԱՊԵՏ	ՀՈՎՀԱՆՆԻՍՅԱՆ Ա.		
ՆԱԽԱԳԻԾ	ՀՈՎՀԱՆՆԻՍՅԱՆ Ա.		
ՀԱՏԱԿ		1:150	ՆԱԽԱԳԻԾ
ՇԱՐՔ			
ՀԱՄԱՐ	ՀԱՏԱԿԱԳԻՐ	ՀԱՐԿԱՅԻՆ ՀԱՏԱԿԱԳԻՐ	
ՀԱՐԿԱՅԻՆ ՀԱՏԱԿԱԳԻՐ			A2

ՀԱՏԱԿԱԳԾԱՅԻՆ ՆՇԱՆԱԿՆԵՐ

ՀՈՂԱՄԱՍ	
ՀՈՂԱՄԱՍԻ ՍԱՀՄԱՆԱՓԱԿՈՒՄ ԵՎ ՇԵՆՔԵՐԻ ԿԱՌՈՒՑՄԱՆ ԱՐԳԵԼՔՆԵՐ	
ՀՈՂԱՄԱՍԻ ՍԱՀՄԱՆԱՓԱԿՈՒՄ ԵՎ ՇԵՆՔԵՐԻ ԿԱՌՈՒՑՄԱՆ ԱՐԳԵԼՔՆԵՐ	
ՀԱՍԱՐԱԿԱԿԱՆ ՇԵՆՔԵՐ	
ՀՈՂԱՄԱՍԻ ՍԱՀՄԱՆԱՓԱԿՈՒՄ ԵՎ ՇԵՆՔԵՐԻ ԿԱՌՈՒՑՄԱՆ ԱՐԳԵԼՔՆ

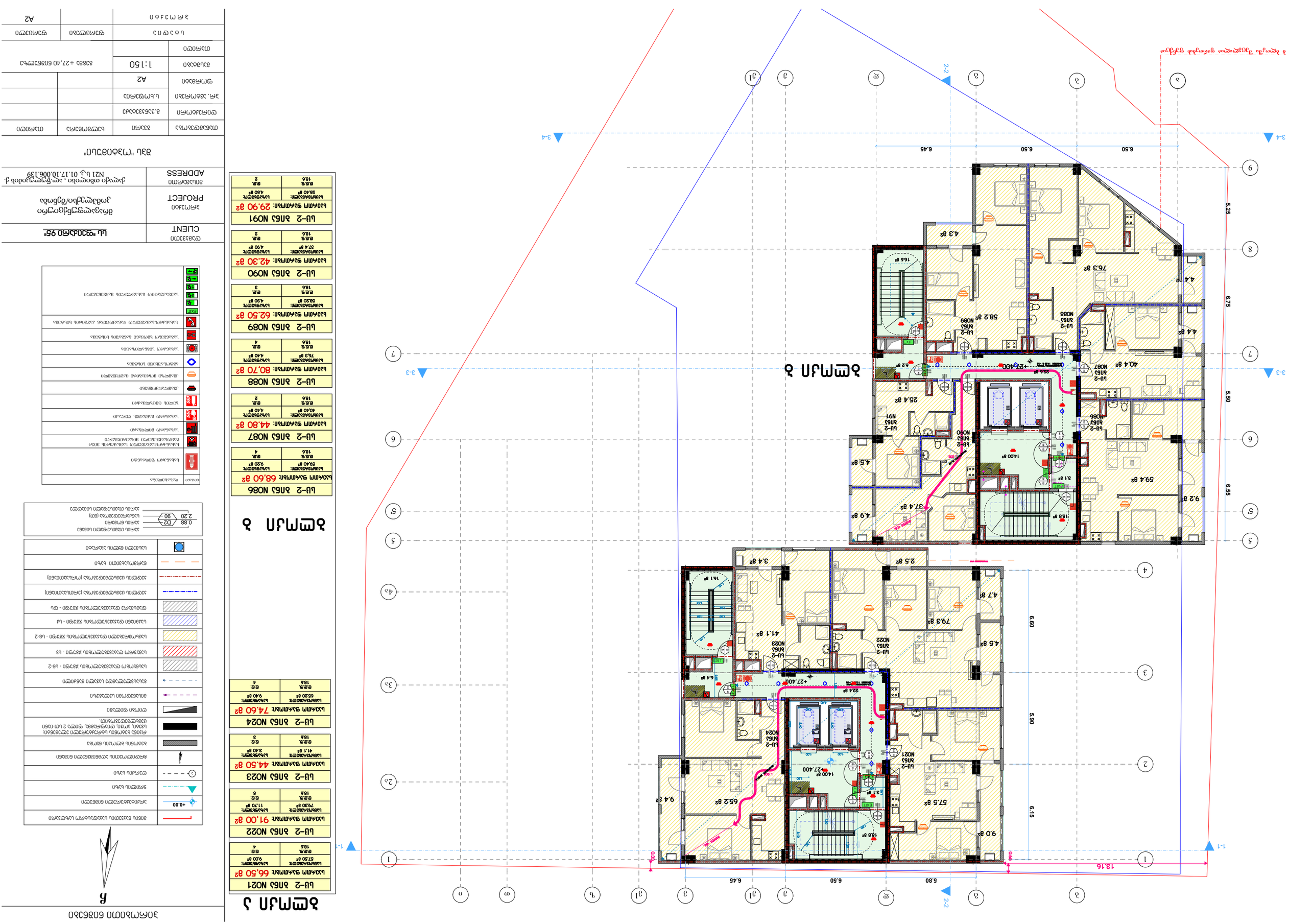

קומה 3

קומה 2

LU-2 אחד NO86
שטח דירתי מתחת: 68.60 מ"ר
שטח פנים: 59.20 מ"ר
שטח מרפסת: 9.40 מ"ר
מס' חדרים: 4

LU-2 אחד NO87
שטח דירתי מתחת: 44.80 מ"ר
שטח פנים: 40.40 מ"ר
שטח מרפסת: 4.40 מ"ר
מס' חדרים: 2

LU-2 אחד NO88
שטח דירתי מתחת: 80.70 מ"ר
שטח פנים: 75.3 מ"ר
שטח מרפסת: 4.40 מ"ר
מס' חדרים: 4

LU-2 אחד NO89
שטח דירתי מתחת: 62.50 מ"ר
שטח פנים: 58.20 מ"ר
שטח מרפסת: 4.30 מ"ר
מס' חדרים: 3

LU-2 אחד NO90
שטח דירתי מתחת: 42.30 מ"ר
שטח פנים: 37.4 מ"ר
שטח מרפסת: 4.90 מ"ר
מס' חדרים: 2

LU-2 אחד NO91
שטח דירתי מתחת: 29.90 מ"ר
שטח פנים: 25.40 מ"ר
שטח מרפסת: 4.50 מ"ר
מס' חדרים: 2

LU-2 אחד NO21
שטח דירתי מתחת: 66.50 מ"ר
שטח פנים: 57.80 מ"ר
שטח מרפסת: 9.00 מ"ר
מס' חדרים: 4

LU-2 אחד NO22
שטח דירתי מתחת: 91.00 מ"ר
שטח פנים: 79.30 מ"ר
שטח מרפסת: 11.70 מ"ר
מס' חדרים: 5

LU-2 אחד NO23
שטח דירתי מתחת: 44.50 מ"ר
שטח פנים: 41.1 מ"ר
שטח מרפסת: 3.40 מ"ר
מס' חדרים: 3

LU-2 אחד NO24
שטח דירתי מתחת: 74.60 מ"ר
שטח פנים: 66.20 מ"ר
שטח מרפסת: 9.40 מ"ר
מס' חדרים: 4

CLIENT לקוח	LU-2 אחד NO86
PROJECT פרויקט	מתחם מגורים עירוני בשכונת הגבעה
ADDRESS כתובת	רחוב הגבעה 15, מגרש 2, גוש 6038, חלקה 139
מס' תוכנית "מגש"	33
קנ"מ	1:50
גודל דף	A2
מס' גרסה	
תאריך	
מס' גרסה	תאריך
3	
	A2

מקרא

קו חלוקת דירות	
קו בניין	
קו בניין צדדי	
קו בניין אחורי	
קו בניין קדמי

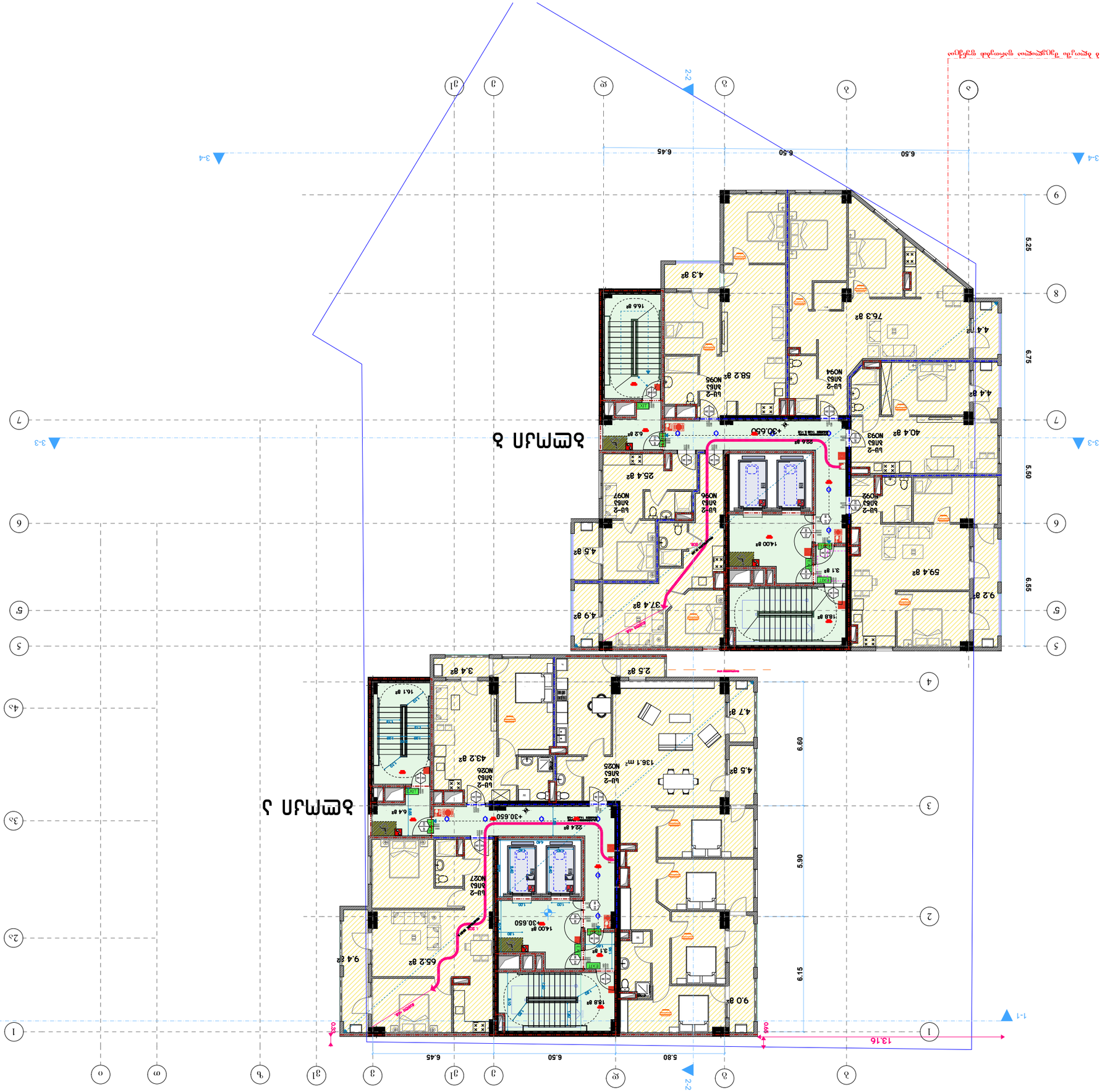
1-1
2-2
3-4
3-3
5.80
6.45
6.50
6.50
6.45
13.16
0.40
0.30
5.25
6.75
5.50
6.55
6.60
6.15
5.90
1
2
2.5
3
3.5
4
4.5
5
5.5
6
6.5
7
7.5
8
9
10
11
12
13
14
15
16
17
18
קומה 3
קומה 2
קומה 1
LU-2 אחסן N092
LU-2 אחסן N093
LU-2 אחסן N094
LU-2 אחסן N095
LU-2 אחסן N096
LU-2 אחסן N097
LU-2 אחסן N025
LU-2 אחסן N026
LU-2 אחסן N027
59.4 מ"ר
40.4 מ"ר
76.3 מ"ר
58.2 מ"ר
25.4 מ"ר
37.4 מ"ר
136.1 מ"ר
43.2 מ"ר
65.2 מ"ר
+30.650
1400 מ"ר
1400 מ"ר
1400 מ"ר

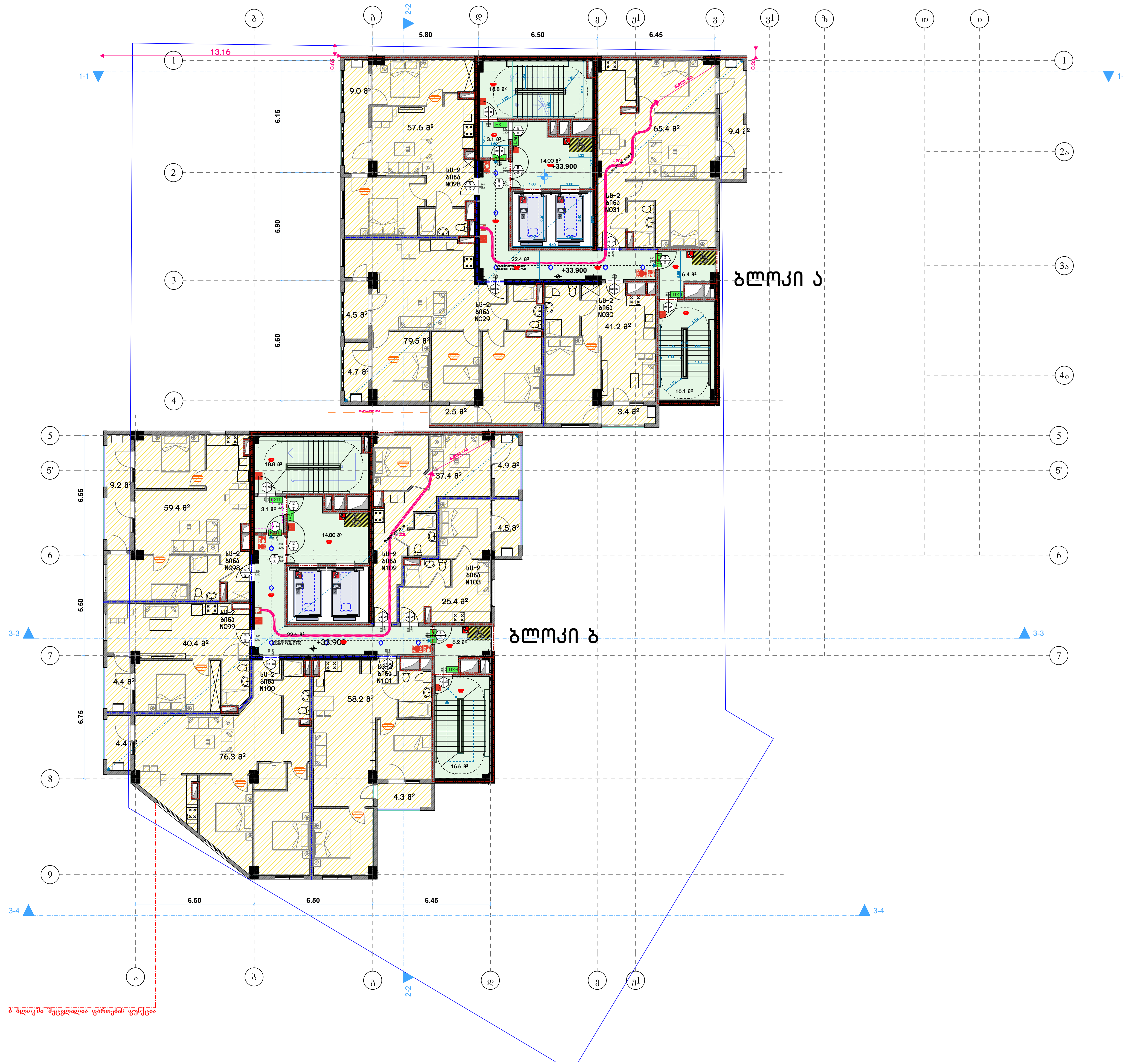

ბლოკი ა

სც-2 ბინა N028	
საერთო ფართობი: 66,60 მ²	
საცხოვრებელი: 57.60 მ²	საზაფხულო: 9,00 მ²
ლ.ღ.ფ. 18.6	ღ.ღ. 4

სც-2 ბინა N029	
საერთო ფართობი: 91,20 მ²	
საცხოვრებელი: 79,50 მ²	საზაფხულო: 11,70 მ²
ლ.ღ.ფ. 18.6	ღ.ღ. 5

სც-2 ბინა N030	
საერთო ფართობი: 44.60 მ²	
საცხოვრებელი: 41,2 მ²	საზაფხულო: 3.40 მ²
ლ.ღ.ფ. 18.6	ღ.ღ. 3

სც-2 ბინა N031	
საერთო ფართობი: 74.80 მ²	
საცხოვრებელი: 65.40 მ²	საზაფხულო: 9.40 მ²
ლ.ღ.ფ. 18.6	ღ.ღ. 4

ბლოკი ბ

სც-2 ბინა N098	
საერთო ფართობი: 68,60 მ²	
საცხოვრებელი: 59,40 მ²	საზაფხულო: 9,20 მ²
ლ.ღ.ფ. 18.6	ღ.ღ. 4

სც-2 ბინა N099	
საერთო ფართობი: 44.80 მ²	
საცხოვრებელი: 40,40 მ²	საზაფხულო: 4,40 მ²
ლ.ღ.ფ. 18.6	ღ.ღ. 2

სც-2 ბინა N100	
საერთო ფართობი: 80,70 მ²	
საცხოვრებელი: 76,3 მ²	საზაფხულო: 4.40 მ²
ლ.ღ.ფ. 18.6	ღ.ღ. 4

სც-2 ბინა N101	
საერთო ფართობი: 62.50 მ²	
საცხოვრებელი: 58.20 მ²	საზაფხულო: 4.30 მ²
ლ.ღ.ფ. 18.6	ღ.ღ. 3

სც-2 ბინა N102	
საერთო ფართობი: 42.30 მ²	
საცხოვრებელი: 37.4 მ²	საზაფხულო: 4.90 მ²
ლ.ღ.ფ. 18.6	ღ.ღ. 2

სც-2 ბინა N103	
საერთო ფართობი: 29.90 მ²	
საცხოვრებელი: 25.40 მ²	საზაფხულო: 4.50 მ²
ლ.ღ.ფ. 18.6	ღ.ღ. 2

პირობითი ნიშნები

	მიწის ნაკვეთის საკადასტრო საზღვარი
+0.00	არქიტექტურული ნიშნული
	ჭრილის ხაზი
	ღერძის ხაზი
	ჩრდილოეთის აღმნიშვნელი ნიშანი
	ბეტონის ბლოკის წყობა
	რკინა ბეტონის სტრუქტურული ელემენტები: სვეტი, კოჭი, დიაფრაგმა, ფილა 2 სთ-იანი ცეცხლმედეგობით.
	ღიობი ფილაში
	მისაწვდომი სვლაგზები
	გასასვლელამდე სავალი მანძილი
	სასწყობო დაკავებულობის ჯგუფი - სწ-2
	სავაჭრო დაკავებულობის ჯგუფი - სვ
	საცხოვრებელი დაკავებულობის ჯგუფი - სც-2
	საქმიანი დაკავებულობის ჯგუფი - სქ
	დამხმარე დაკავებულობის ჯგუფი - დს
	კედლის ცეცხლმედეგობა (ერთსაათიანი)
	კედლის ცეცხლმედეგობა (ორსაათიანი)
	წარმოსახვითი ხაზი
	სასმელი წყლის ავზები

0.88	კარის თავისუფალი სიგანე
D2	კარის ნომერი
90	ხანძარმედეგობა (წთ)
2.20	კარის თავისუფალი სიმაღლე

ნიშანი	დასახელება
	სახანძრო ჰიდრანტი
	სახანძრო-სამაშველო სამსახურის მიერ გამოსაყენებელი მისაერთებელი
	სახანძრო მილგვარი
	სახანძრო განგაშის ღილაკი
	ხელის ცეცხლმაქრი
	კვამლადმომნენი
	კვამლზე მორეაგირე მაუწყებელი
	ავტოსაშხეფი სისტემა
	სახანძრო სიგნალიზაცია
	საგანგებო ხმოვანი განგაშის სისტემა
	სახანძრო-სამაშველო დანაყოფთან კავშირის სისტემა
EXIT	საევაკუაციო გასასვლელის მაჩვენებელი

დამკვეთი CLIENT	სს "ფეიქარი 95"		
პროექტი PROJECT	მრავალფუნქციური კომპლექსი/შენობა		
მისამართი ADDRESS	ქალაქი თბილისი , ალ.წულუკიძის ქ. N21 ს.კ. 01.17.10.006.139		
შპს "ოპტიმუსი"			
თანამდებობა	გვარი	ხელმოწერა	თარიღი
დირექტორი	გ.ჯანკვეტაძე		
პრ. ავტორები	ს.ხოფერია		
ფორმატი	A2		
მასშტაბი	1:150	გეგმა +33,90 ნიშნულზე	
თარიღი			
სტადია		ფურცლები	ფურცელი
პროექტი			A2

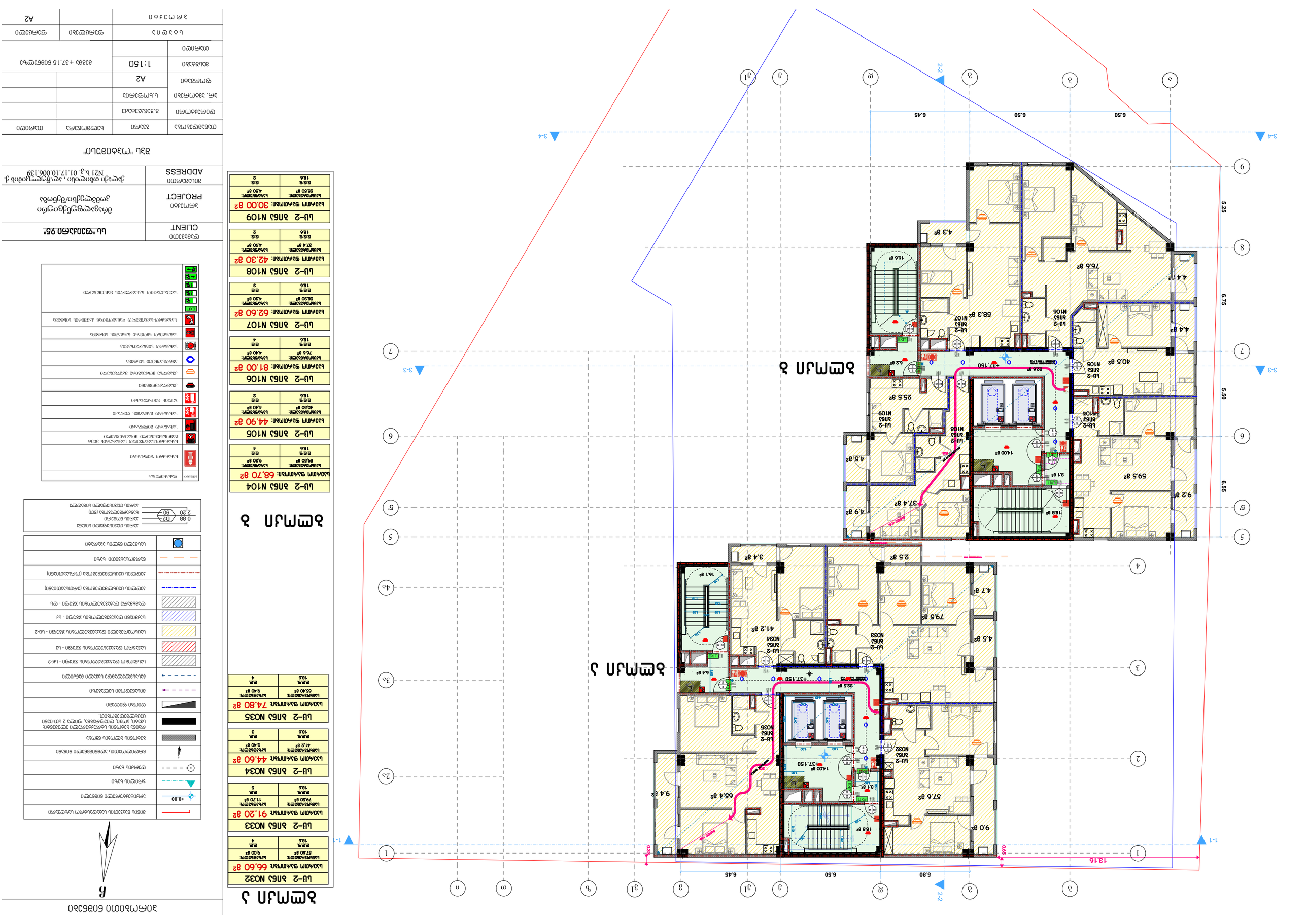

ЗЕМЯ 1

ЦО-2 ЗЛБ1 N032	
ЗАСТРОЕНА ПЛОЩ:	66.60 m²
ЗАСТРОЕНА ЗАСТ.:	57.60 m²
ЗАСТРОЕНА ЗЕЛ.:	9.00 m²
ЕТАЖ:	4
ЦО-2 ЗЛБ1 N033	
ЗАСТРОЕНА ПЛОЩ:	91.20 m²
ЗАСТРОЕНА ЗАСТ.:	79.50 m²
ЗАСТРОЕНА ЗЕЛ.:	11.70 m²
ЕТАЖ:	5
ЦО-2 ЗЛБ1 N034	
ЗАСТРОЕНА ПЛОЩ:	44.60 m²
ЗАСТРОЕНА ЗАСТ.:	41.2 m²
ЗАСТРОЕНА ЗЕЛ.:	3.40 m²
ЕТАЖ:	3
ЦО-2 ЗЛБ1 N035	
ЗАСТРОЕНА ПЛОЩ:	74.80 m²
ЗАСТРОЕНА ЗАСТ.:	66.40 m²
ЗАСТРОЕНА ЗЕЛ.:	9.40 m²
ЕТАЖ:	4

ЗЕМЯ 2

ЦО-2 ЗЛБ1 N104	
ЗАСТРОЕНА ПЛОЩ:	68.70 m²
ЗАСТРОЕНА ЗАСТ.:	59.20 m²
ЗАСТРОЕНА ЗЕЛ.:	9.50 m²
ЕТАЖ:	4
ЦО-2 ЗЛБ1 N105	
ЗАСТРОЕНА ПЛОЩ:	44.90 m²
ЗАСТРОЕНА ЗАСТ.:	40.50 m²
ЗАСТРОЕНА ЗЕЛ.:	4.40 m²
ЕТАЖ:	2
ЦО-2 ЗЛБ1 N106	
ЗАСТРОЕНА ПЛОЩ:	81.00 m²
ЗАСТРОЕНА ЗАСТ.:	76.6 m²
ЗАСТРОЕНА ЗЕЛ.:	4.40 m²
ЕТАЖ:	4
ЦО-2 ЗЛБ1 N107	
ЗАСТРОЕНА ПЛОЩ:	62.60 m²
ЗАСТРОЕНА ЗАСТ.:	58.30 m²
ЗАСТРОЕНА ЗЕЛ.:	4.30 m²
ЕТАЖ:	3
ЦО-2 ЗЛБ1 N108	
ЗАСТРОЕНА ПЛОЩ:	42.30 m²
ЗАСТРОЕНА ЗАСТ.:	37.4 m²
ЗАСТРОЕНА ЗЕЛ.:	4.90 m²
ЕТАЖ:	2
ЦО-2 ЗЛБ1 N109	
ЗАСТРОЕНА ПЛОЩ:	30.00 m²
ЗАСТРОЕНА ЗАСТ.:	25.50 m²
ЗАСТРОЕНА ЗЕЛ.:	4.50 m²
ЕТАЖ:	2

ИЗГОТВИТЕЛ	ЕТ "ЗЛАТЕН ЛЪВ"
CLIENT	
ИМЕ НА ПРОЕКТА	Жилищно-бизнес сграда с подземни гаражи и магазини
PROJECT	
АДРЕС НА ОБЕКТА	гр. Ловеч, ул. "Васил Левски" № 139, УПИ XXI-3, кв. 17, 01.10.006.139
ADDRESS	

ЕТАЖ "ПЛОСКИ ПОКРИВИ"

ОБЩА ЗАСТРОЕНА ПЛОЩ	633 m²	ОБЩА ЗАСТРОЕНА ПЛОЩ	633 m²
ОБЩА ЗЕЛЕНА ПЛОЩ	82.10 m²	ОБЩА ЗЕЛЕНА ПЛОЩ	82.10 m²
ОБЩА ЗАСТ. ЗЕМ.	551.40 m²	ОБЩА ЗАСТ. ЗЕМ.	551.40 m²
ОБЩА РЗП	A2	ОБЩА РЗП	A2
ОБЩА ЗАСТ.	1:150	ОБЩА ЗАСТ.	1:150
ОБЩА ЗАСТ.		ОБЩА ЗАСТ.	
ЗАСТРОЕНА ПЛОЩ		ЗАСТРОЕНА ПЛОЩ	
ЗАСТРОЕНА ЗАСТ.		ЗАСТРОЕНА ЗАСТ.	
ЗАСТРОЕНА ЗЕЛ.		ЗАСТРОЕНА ЗЕЛ.	
ЕТАЖ		ЕТАЖ	A2

ЗЕМЯ 3

ЗАСТРОЕНА ПЛОЩ:	633 m²
ЗАСТРОЕНА ЗАСТ.:	551.40 m²
ЗАСТРОЕНА ЗЕЛ.:	82.10 m²
ЕТАЖ:	1

ЗАСТРОЕНА ПЛОЩ	
ЗАСТРОЕНА ЗАСТ.	
ЗАСТРОЕНА ЗЕЛ.	
ЕТАЖ

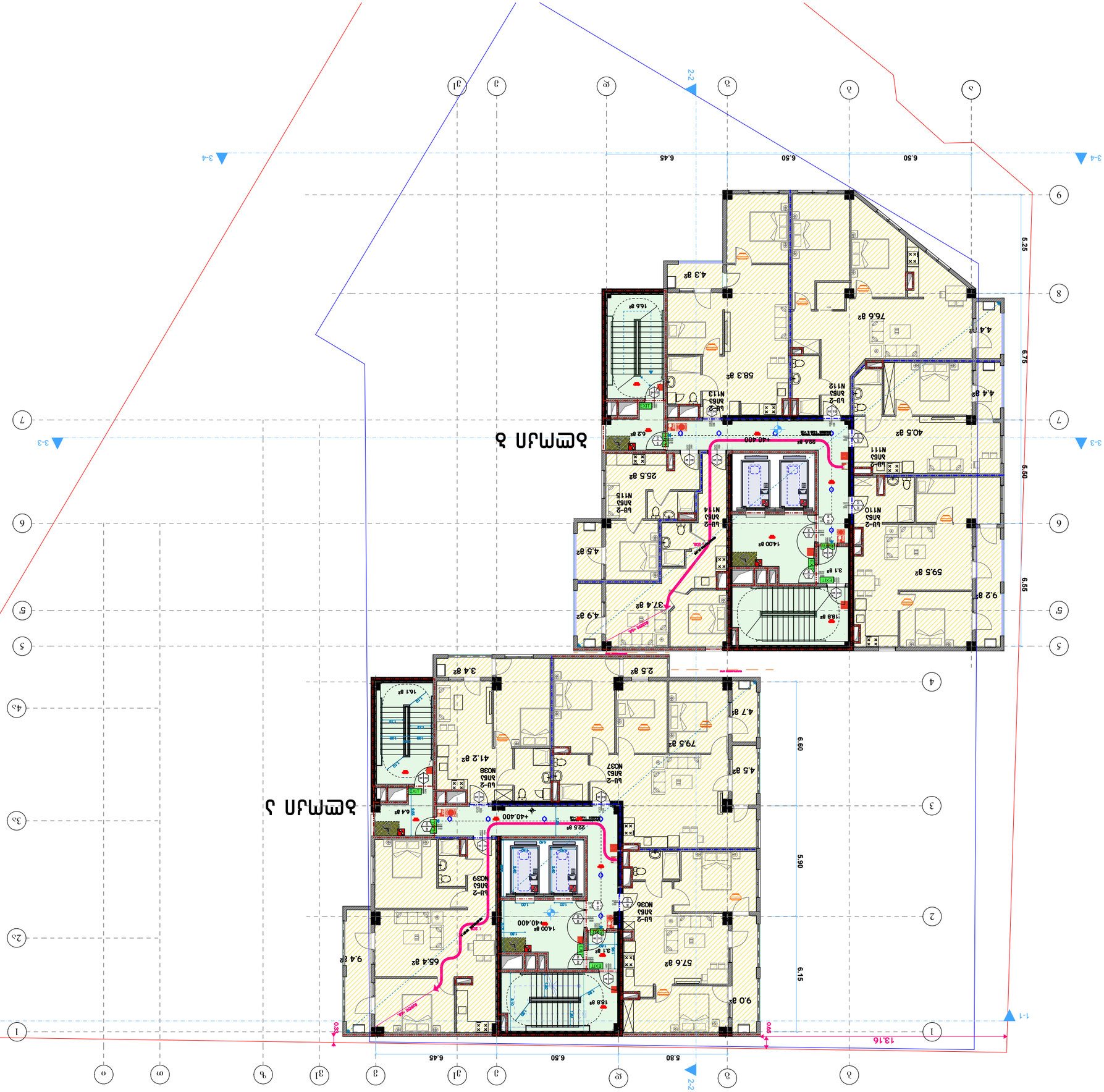
1-1
2-2
3-4
3-3
13.16
0.50
0.50
6.50
6.45
5.80
6.50
6.45
5.25
6.75
6.50
6.55
6.60
5.90
6.15
1400
+40.400
+40.400
+40.

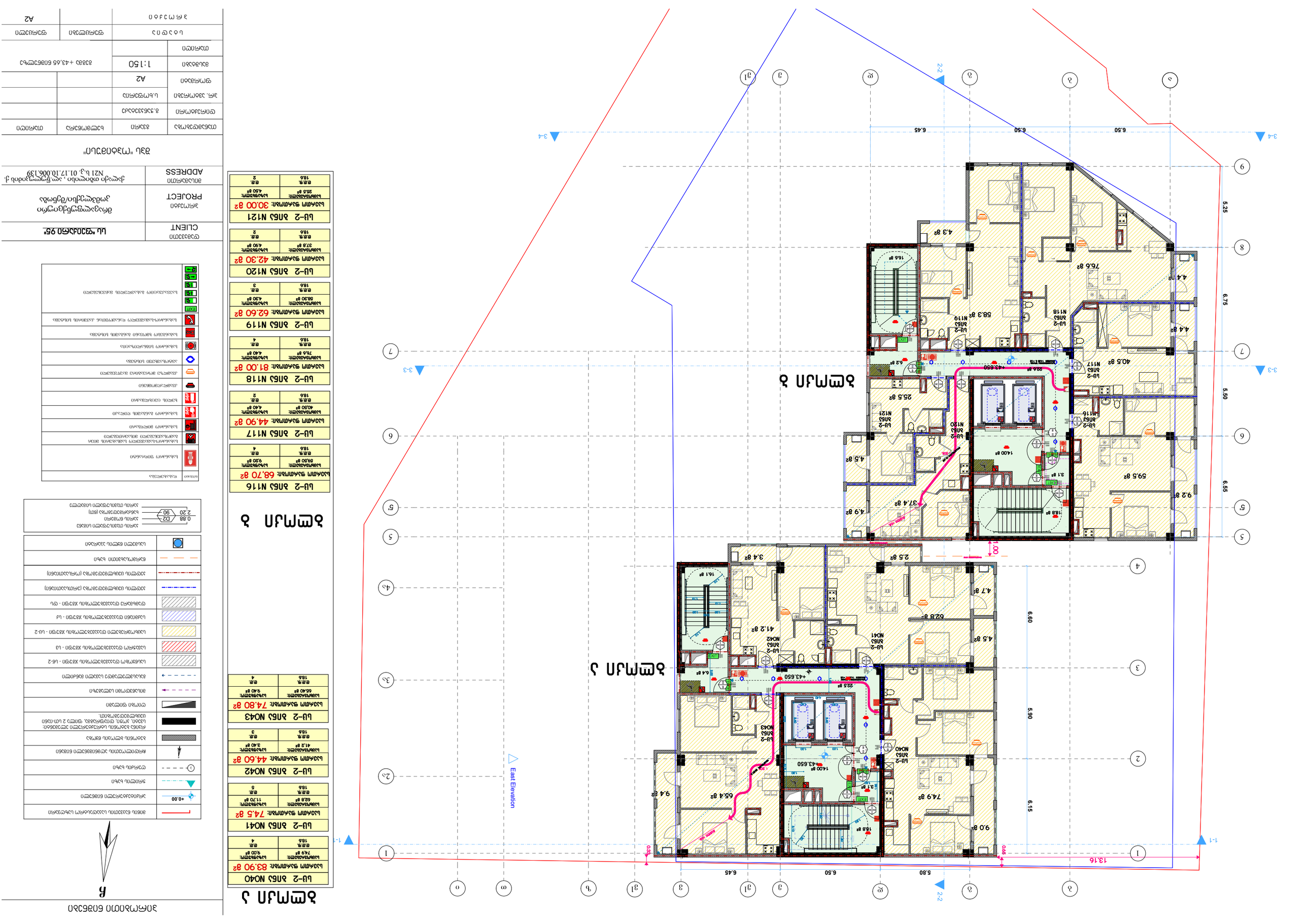
1-1
2-2
3-4
East Elevation
13.16
0.50
0.50
5.80
6.45
6.50
6.50
6.45
5.25
6.75
5.50
6.55
1.00
6.60
5.90
6.15
1
2
3
4
5
6
7
8
9
1
2
3
4
5
6
7
8
9
1
2
3
4
5
6
7
8
9

ბლოკი ა

სს-2 ბინა N044
საერთო ფართობის: 66.60 მ²
საძინებლები: 9.03 მ² | მ.ტ.: 4
მ.ტ.ზ.: 18.6

სს-2 ბინა N045
საერთო ფართობის: 91.20 მ²
საძინებლები: 11.70 მ² | მ.ტ.: 5
მ.ტ.ზ.: 18.6

სს-2 ბინა N046
საერთო ფართობის: 44.60 მ²
საძინებლები: 3.40 მ² | მ.ტ.: 3
მ.ტ.ზ.: 18.6

სს-2 ბინა N047
საერთო ფართობის: 74.80 მ²
საძინებლები: 5.04 მ² | მ.ტ.: 4
მ.ტ.ზ.: 18.6

ბლოკი ბ

სს-2 ბინა N122
საერთო ფართობის: 68.7 მ²
საძინებლები: 5.04 მ² | მ.ტ.: 4
მ.ტ.ზ.: 18.6

სს-2 ბინა N123
საერთო ფართობის: 117.20 მ²
საძინებლები: 86.30 მ² | მ.ტ.: 5
მ.ტ.ზ.: 18.6

სს-2 ბინა N124
საერთო ფართობის: 62.40 მ²
საძინებლები: 21.2 მ² | მ.ტ.: 3
მ.ტ.ზ.: 18.6

სს-2 ბინა N125
საერთო ფართობის: 42.30 მ²
საძინებლები: 4.90 მ² | მ.ტ.: 2
მ.ტ.ზ.: 18.6

სს-2 ბინა N126
საერთო ფართობის: 30.00 მ²
საძინებლები: 4.50 მ² | მ.ტ.: 2
მ.ტ.ზ.: 18.6

ბ

	მიწის ნაკვეთის საპროექტო საზღვარი
+0.00	პროექტირების ნულოვანი ნიშნული
	პროექტირებული ბეტონის ბორდიური
	ტროტუარის ხაზი
	მოძრაობის მიმართულება პროექტირებულ ტერიტორიაზე
	ბეტონის ასფალტის საფარი
	რკინა ბეტონის ასფალტის საფარი ტროტუარის ელემენტებით: სვეტი, კოში, ტროტუარისაზღვარი, ფერადი 2 ცალი-ნაბი ფერადი ტროტუარის ელემენტები.
	ტროტუარ ფილები
	მრავალფუნქციური ელექტრომავთულის ბოძები
	ბეტონის ასფალტის საფარი ტროტუარის ზედაპირი
	ელექტრომავთულის ხაზი 35 კვ - სს-2
	ელექტრომავთულის ხაზი 35 კვ - სს-3
	ელექტრომავთულის ხაზი 35 კვ - სს-2
	ელექტრომავთულის ხაზი 35 კვ - სს
	ელექტრომავთულის ხაზი 35 კვ - ტს
	ელექტრომავთულის ხაზი 35 კვ (ტროლეიბუსის)
	წყალგამტარებლის ხაზი
	საკანალიზაციო ქსელის ხაზები
0.88 / 2.20	პარკინგის ადგილების რაოდენობა (მანქანა) პარკინგის ადგილების რაოდენობა (ველოსიპედი) პარკინგის ადგილების ნომრები

	საბინაძირითადი
	საბინაძირითადი შიდაპანდუსის ზონა
	საბინაძირითადი პანდუსის ზონა
	საბინაძირითადი ტიპიური
	საბინაძირითადი ნაწილობრივ
	ბეჭდის ტიპიური
	ტიპიური ბინაძირითადი
	ტიპიური ბინაძირითადი
	საბინაძირითადი ნაწილობრივ
	საბინაძირითადი ბინაძირითადი ბინაზე
EXIT	საევაკუაციო ბინაძირითადი
	საევაკუაციო ბინაძირითადი
	საევაკუაციო ბინაძირითადი
	საევაკუაციო ბინაძირითადი

დამკვეთი CLIENT	სს "ფიზიკური პირი"
პროექტი PROJECT	მრავალფუნქციური კომპლექსის მშენებლობა
მისამართი ADDRESS	ქ.ბათუმი თამარ მეფის ქ. N21 ს/კ 01.17.10.006.139

მშს "ოპტიმუმი"

თანამდებობა	სახელი	ხელმოწერა	თარიღი
მთავარი არქიტექტორი	გ.ჯანაშია		
მთავარი ინჟინერი	გ.ჯანაშია		
პროექტის ხელმძღვანელი	ს.ხუროძე		
ფურცელი	A2		
მასშტაბი	1:150	გეგმა +46.90 ნიშნულზე	
თარიღი			
ს ა ვ ა რ ა უ დ ო		ფურცლების	ფურცელი
ა რ ქ ი ტ ე ქ ტ უ რ ა			A2

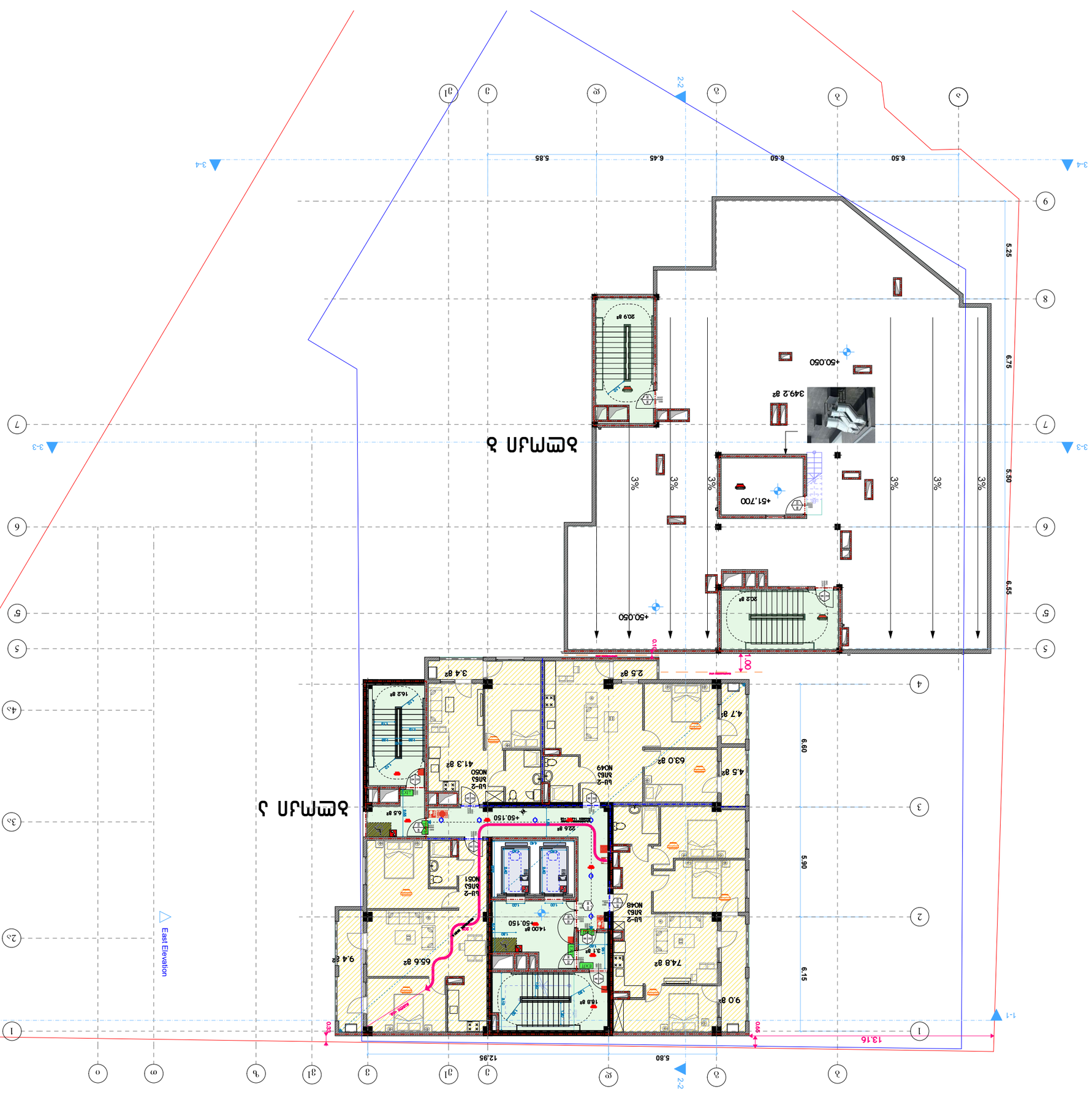

ბლოკი 2

LU-2 ბინა NO48	
საერთო ფართობი:	83.80 მ²
საერთო ფართობი:	74.8 მ²
საერთო ფართობი:	9.0 მ²
მ.მ.ს.	მ.მ.
185	5

LU-2 ბინა NO49	
საერთო ფართობი:	74.7 მ²
საერთო ფართობი:	63.00 მ²
საერთო ფართობი:	11.70 მ²
მ.მ.ს.	მ.მ.
185	4

LU-2 ბინა NO50	
საერთო ფართობი:	44.70 მ²
საერთო ფართობი:	41.3 მ²
საერთო ფართობი:	3.40 მ²
მ.მ.ს.	მ.მ.
185	3

LU-2 ბინა NO51	
საერთო ფართობი:	75.00 მ²
საერთო ფართობი:	66.60 მ²
საერთო ფართობი:	9.40 მ²
მ.მ.ს.	მ.მ.
185	4

ბლოკი 1

LU-1 ბინა NO1	
საერთო ფართობი:	83.80 მ²
საერთო ფართობი:	74.8 მ²
საერთო ფართობი:	9.0 მ²
მ.მ.ს.	მ.მ.
185	5

LU-1 ბინა NO2	
საერთო ფართობი:	74.7 მ²
საერთო ფართობი:	63.00 მ²
საერთო ფართობი:	11.70 მ²
მ.მ.ს.	მ.მ.
185	4

LU-1 ბინა NO3	
საერთო ფართობი:	44.70 მ²
საერთო ფართობი:	41.3 მ²
საერთო ფართობი:	3.40 მ²
მ.მ.ს.	მ.მ.
185	3

LU-1 ბინა NO4	
საერთო ფართობი:	75.00 მ²
საერთო ფართობი:	66.60 მ²
საერთო ფართობი:	9.40 მ²
მ.მ.ს.	მ.მ.
185	4

ბლოკი 3

LU-3 ბინა NO52	
საერთო ფართობი:	83.80 მ²
საერთო ფართობი:	74.8 მ²
საერთო ფართობი:	9.0 მ²
მ.მ.ს.	მ.მ.
185	5

LU-3 ბინა NO53	
საერთო ფართობი:	74.7 მ²
საერთო ფართობი:	63.00 მ²
საერთო ფართობი:	11.70 მ²
მ.მ.ს.	მ.მ.
185	4

LU-3 ბინა NO54	
საერთო ფართობი:	44.70 მ²
საერთო ფართობი:	41.3 მ²
საერთო ფართობი:	3.40 მ²
მ.მ.ს.	მ.მ.
185	3

LU-3 ბინა NO55	
საერთო ფართობი:	75.00 მ²
საერთო ფართობი:	66.60 მ²
საერთო ფართობი:	9.40 მ²
მ.მ.ს.	მ.მ.
185	4

ნიშნები

+0.00	ნულოვანი ნიშნული
	ფარდული ხანძარსაწინააღმდეგო ავზი
	ხანძარსაწინააღმდეგო ონკანი
	ხანძარსაწინააღმდეგო ონკანი ნიშაში
	ხანძარსაწინააღმდეგო ონკანი ნიშაში ნიშნით

ბლოკი A

სს-2 ბინა N052
საერთო ფართობი: 157.70 მ²

საცხოვრებელი:	საპირფარეშო:
137.0 მ²	20.7 მ²
ფან.№	ფან.№
18.6	9

სს-2 ბინა N053
საერთო ფართობი: 46.70 მ²

საცხოვრებელი:	საპირფარეშო:
43.3 მ²	3.4 მ²
ფან.№	ფან.№
18.6	3

სს-2 ბინა N054
საერთო ფართობი: 75.00 მ²

საცხოვრებელი:	საპირფარეშო:
65.60 მ²	9.40 მ²
ფან.№	ფან.№
18.6	4

ჩრდილოეთი

	მიწის ნაკვეთის საპროექტო საზღვარი
+0.00	პროექტის ნულოვანი ნიშნული
	პროექტი
1	ღერძების ბაზა
	მიმართულება პირობითად ნიშნავს
	ბეტონის მონოლითური კედელი
	ბეტონის ბლოკის კედელი, ფასადის 2 ფენა-ნაცრისფერი ფასადური ტიპის
	ლითონის ფილეები
	მონაჯირიანი საფეხურები
	ასაწევი ჭიშკარი
	ბეტონის ბორდიური ქვა 200x300 - სქ-2
	ბეტონის ბორდიური ქვა 200x200 - სქ-1
	ტროტუარის ფილა 300x300 - ტფ
	ასფალტის ფილა 300x300 - ა/ფ
	ბეტონის ფილა 300x300 (ტროტუარების)
	ნაგების მოედანი ბაზა
	საკანალიზაციო ჭა

0.88 / 02	პარკინგის ადგილების რაოდენობა
2.20 / 90	პარკინგის ადგილის ზომები (მეტრი)
	პარკინგის ადგილის ნომრები

აღნიშვნა	
	ხანძარსაწინააღმდეგო ვერტიკალი
	ხანძარსაწინააღმდეგო საშუალებების ბოქსი ხანძარსაწინააღმდეგო მილით
	ხანძარსაწინააღმდეგო ჰიდრანტი
	ხანძარსაწინააღმდეგო ავტომატიკა
	ხელით ამოქმედების ღილაკი
	ცეცხლსაწინააღმდეგო ფარდა
	ავტომატური ხანძარქრობის სისტემის სათავსი
	ხანძარსაწინააღმდეგო სამაშველო ბალიში
	ხანძარსაწინააღმდეგო სამაშველო ბადე
	ხანძარსაწინააღმდეგო ავტომატიკის ცენტრალური პანელი
EXIT	ევაკუაციის გასასვლელი
	ევაკუაციის მიმართულების მაჩვენებელი

CLIENT	სს "ფიზიკური პირი"
PROJECT	მრავალფუნქციური კომპლექსის მშენებლობა
ADDRESS	ქ. ბათუმი, ახმეტელის ქ. N21 ს/კ 01.17.10.006.139

მშს "ოპტიმუმი"

მთავარი არქიტექტორი	მ.ჯორჯიკია		
მთავარი ინჟინერი	მ.ჯანჯღავა		
პროექტის ხელმძღვანელი	ს.ხოლოპოვი		
შემსრულებელი	ა.ჯანჯღავა		
თარიღი			

ს ა ნ ა ხ ა ო	ფურცლების რაოდენობა	ფურცელი
ბ ლ ო კ ი A		A2

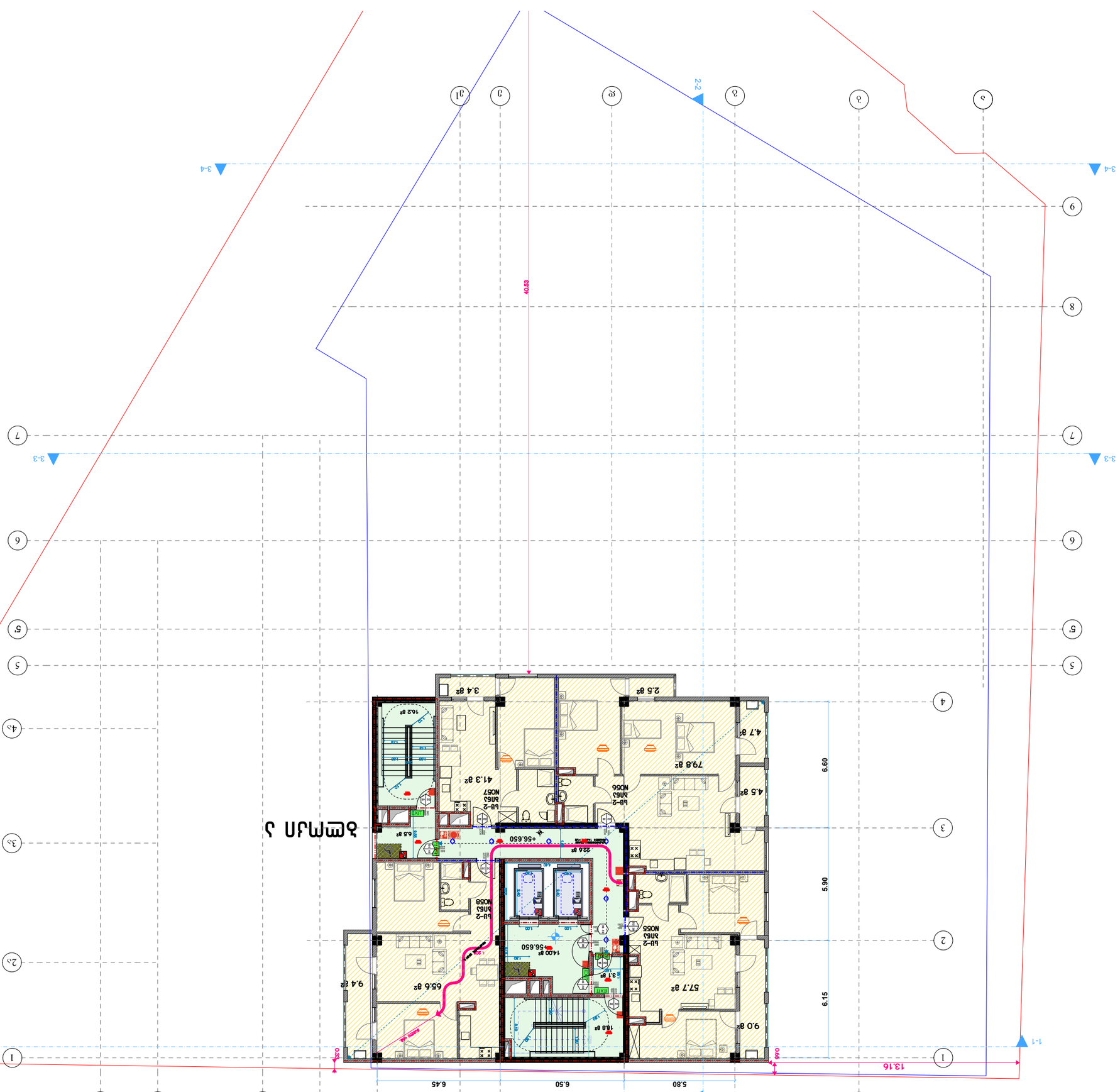

אפשרות 1

LU-2 אחלן N055
שטח פנים מתוקנן: 66.70 m²
שטח פנים נטו: 57.7 m²
גובה ממוצע: 9.00 m
מס' חדרים: 4

LU-2 אחלן N056
שטח פנים מתוקנן: 91.5 m²
שטח פנים נטו: 79.0 m²
גובה ממוצע: 11.70 m
מס' חדרים: 5

LU-2 אחלן N057
שטח פנים מתוקנן: 44.70 m²
שטח פנים נטו: 41.3 m²
גובה ממוצע: 3.40 m
מס' חדרים: 3

LU-2 אחלן N058
שטח פנים מתוקנן: 75.00 m²
שטח פנים נטו: 66.60 m²
גובה ממוצע: 9.40 m
מס' חדרים: 4

מקרא
קו גבול מגרש
קו בניין
קו בניין תת קרקעי
קו בניין מוגבל בגובה
קו בניין מוגבל בגובה ובעומק
קו בניין מוגבל בעומק
קו בניין מוגבל בעומק ובגובה
קו בניין מוגבל בעומק ובגובה
קו בניין מוגבל בעומק ובגובה

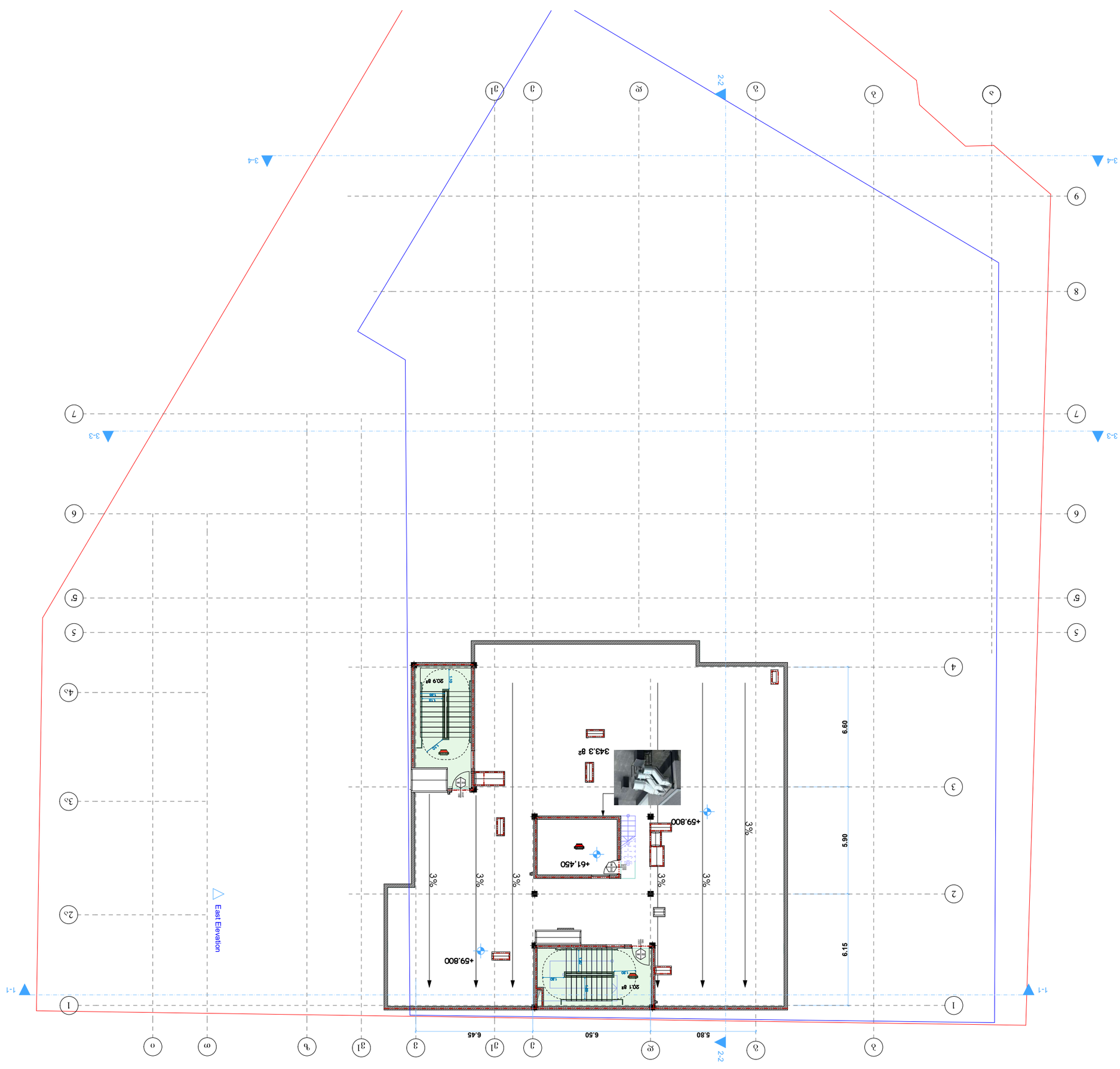

ספק:	ש.מ.ל.ת.ס.ר.ב.ה
	לוח אזעקת אש
	לוח אזעקת אש לחצן לחיצה ידני ואזעקת אש אופטי תרמי
	לוח אזעקת אש מערכת ספרינקלרים
	לוח אזעקת אש מערכת גז
	לחצן לחיצה ידני
	גלאי עשן אופטי
	גלאי עשן מערכת מיזוג אוויר
	גלאי עשן ותרמי
	אזעקה קולית ותצוגה
	אזעקה קולית ותצוגה ויזואלית
	גלאי עשן אספירטיבי
	גלאי עשן ותרמי
	גלאי עשן ותרמי ויזואלי
	מטפי אבקה
	מטפי פחמן דו חמצני
	מטפי קצף
	מטפי מים
	שלט יציאה
	שלט יציאה
	שלט יציאה
	שלט יציאה

	מחיצה בלוקים בגובה מלא
+0.00	מפלס רצפה גמר קובע
	קיר בטון
	קיר בלוקים
	מעקה
	מדרגות
	מחיצה גבס על פרופילי מתכת, לוח גבס 2 בכל צד, סה"כ עובי 10 ס"מ.
	מחיצה בלוקים בטון קל
	מחיצה גבס על פרופילי מתכת
	מחיצה גבס על פרופילי מתכת עם בידוד אקוסטי

CLIENT ՊՈՒՐԵՐԵՑ	**ԱՆ ՈՍԿԵՀՈՐԾ "ՊԵՏ"**
PROJECT ՆԱԽԱԳԻԾ	ծրագրի/ծավալատնտեսական աշխատանքների փուլ՝
ADDRESS ՀԱՍՑԵ	ք. գյումրի, ա/հ տնտեսական գոտի, 01.17.10.006.139 N21 և.յ.

ՅԱՆ "ՄՅՈՒՍԻՍԻ ՈՍԿԻ"

ՀԱՄԱՐԸ	ՀԱՅԵՑԱԿԱՐԳԸ	ՍԱՀՄԱՆ	ՀԱՄԱՐԸ
ՊՐՈՅԵԿՏԱՅԻՆ ԿԱԶՄԱԿԵՐՊՈՒՄ	ՀԱՊՀ.ՀԱՅԱՍՏԱՆ.ՀՀ.3.3.2.0.0.0.2.8		
ՆԱԽԱԳԻԾ ՀԱՏԱԿԱԳԻՐ	ՀԱՊՀ.ՀԱՅԱՍՏԱՆ.ՀՀ.3.3.2.0.0.0.2.8.ՆԱ.ՀՏ		
ՀԱՏԱԿԱԳԻՐ	A2		
ՀԱՏԱԿԱԳԻՐ ՄԱՍՇՏԱԲ	1:150	ձևաչափ + 59.80 ՀՈՒՆՎԱՐ 2026	
ՀԱՏԱԿԱԳԻՐ ՄԱՍ			
ՊԱՏՎԵՐԱՏՈՒ	ՀԱՏԱԿԱԳԻՐ ՀԱՍՏԱՏՈՒԹՅԱՆ	ՀԱՏԱԿԱԳԻՐ	ՊԱՏՎԵՐԱՏՈՒ
	ՀԱՏԱԿԱԳԻՐ	A2	

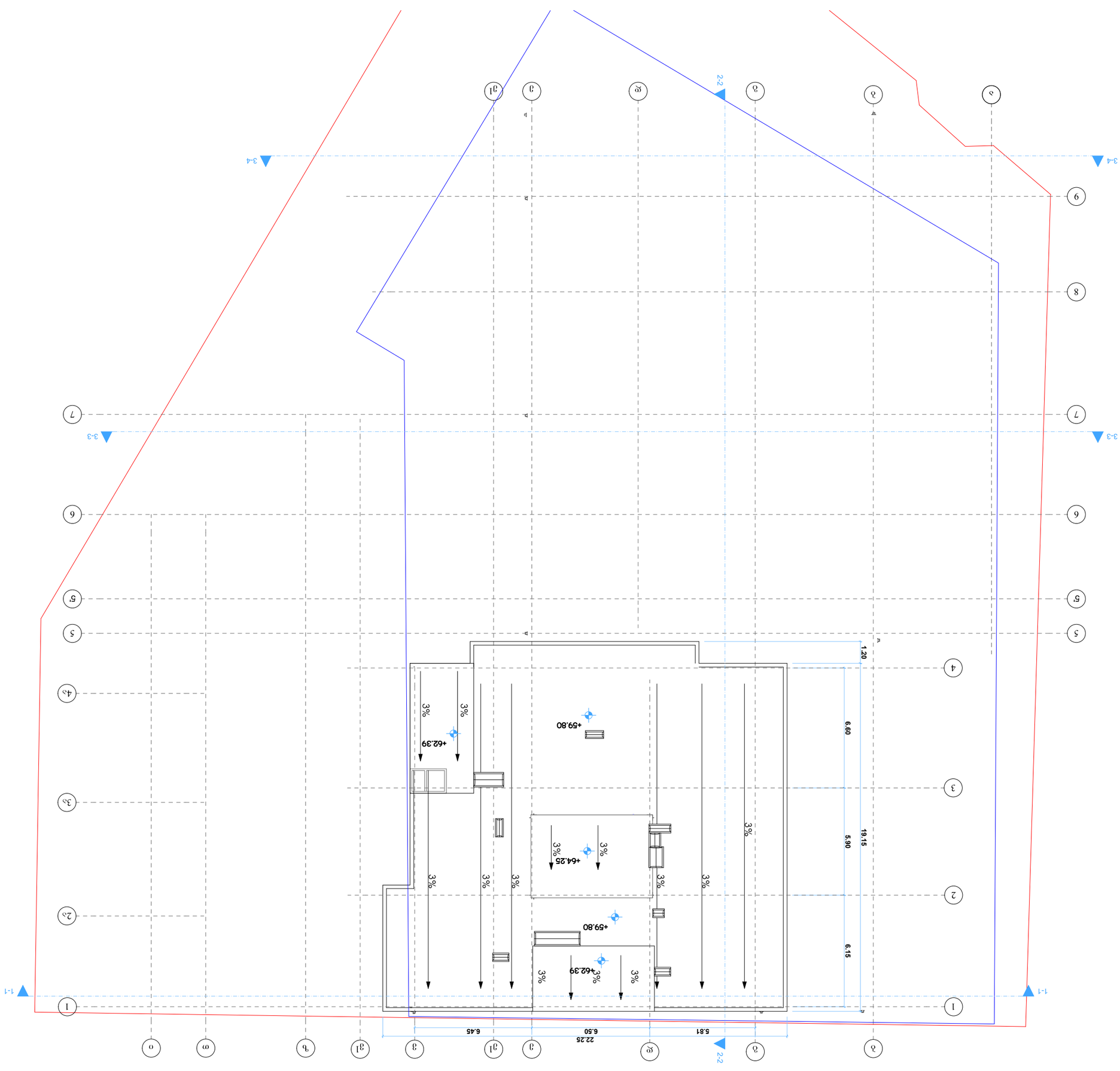

ՅԱՆ ՈՍԿԻ ՄՈՒՏՔԻ ՀԱՏԱԿԱԳԻՐ



ՆԱԽԱԳԻԾ ՇԵՆՔԵՐԻ ԵՎ ԿԱՌՈՒՑՎԱԾՔՆԵՐԻ ԱՐՏԱՔԻՆ ԵԶՐԱԳԻԾԸ
+0.00 ՀԱՄԱԿԱՐԳԱՅԻՆ ՇՈՒԿԱՅԻ ՄԱԿԱՐԴԱԿԻ ՆՇԱՆԸ
ՀԱՐԱԿԻՑ ՀԱՐԿԱՅԻՆ ՆՇԱՆ
ՀԱՐԿԱՅԻՆ ՀԱՐԹԱԿ
ՖՈՒՆԴԱՄԵՆՏԱԼ ԿԱՌՈՒՑՎԱԾՔՆԵՐԻ ՀԱՏԱԿԱԳԻՐ
ՆՈՐ ԿԱՌՈՒՑՎԱԾՔՆԵՐ
ՀԱՐԿԱՅԻՆ ՀԱՏԱԿ ՊԱՏՈՒՀԱՆԻ ՀԱՄԱՐ ՆՇՎԱԾ ՀԱՏԱԿԱԳԻՐ ՈՒՆԵՑՈՂ ՇԵՆՔԵՐԻ ԿԱՌՈՒՑՎԱԾՔՆԵՐԻ ՀԱՏԱԿԱԳԻՐ. ՀՀ ՇԻՆԱՐԱՐՈՒԹՅԱՆ ՆԱԽԱՐԱՐՈՒԹՅԱՆ ՀԱՍՏԱՏՎԱԾ ՁԵՎԱՉԱՓԵՐԻ ՀԱՄԱՁԱՅՆ
ՀԱՏԱԿԱԳԻՐ ՉՈՒՆԵՑՈՂ ՇԵՆՔԵՐԻ ԿԱՌՈՒՑՎԱԾՔՆԵՐԻ ՀԱՏԱԿԱԳԻՐ. ՀՀ ՇԻՆԱՐԱՐՈՒԹՅԱՆ ՆԱԽԱՐԱՐՈՒԹՅԱՆ ՀԱՍՏԱՏՎԱԾ ՁԵՎԱՉԱՓԵՐԻ ՀԱՄԱՁԱՅՆ
ՀԱՏԱԿԱԳԻՐ ՉՈՒՆԵՑՈՂ ՇԵՆՔԵՐԻ ՀԱՐԿԱՅԻՆ ՀԱՏԱԿ ՊԱՏՈՒՀԱՆԻ ՀԱՄԱՐ ՆՇՎԱԾ ՀԱՏԱԿԱԳԻՐ ՈՒՆԵՑՈՂ ՇԵՆՔԵՐԻ ԿԱՌՈՒՑՎԱԾՔՆԵՐԻ ՀԱՏԱԿԱԳԻՐ. ՀՀ ՇԻՆԱՐԱՐՈՒԹՅԱՆ ՆԱԽԱՐԱՐՈՒԹՅԱՆ ՀԱՍՏԱՏՎԱԾ ՁԵՎԱՉԱՓԵՐԻ ՀԱՄԱՁԱՅՆ

თბილისი ალ. წულუკიძის ქუჩა N21
(01.17.10.006.139)

მრავალფუნქციური შენობა

შშმპ მისაწვდომობა

2022

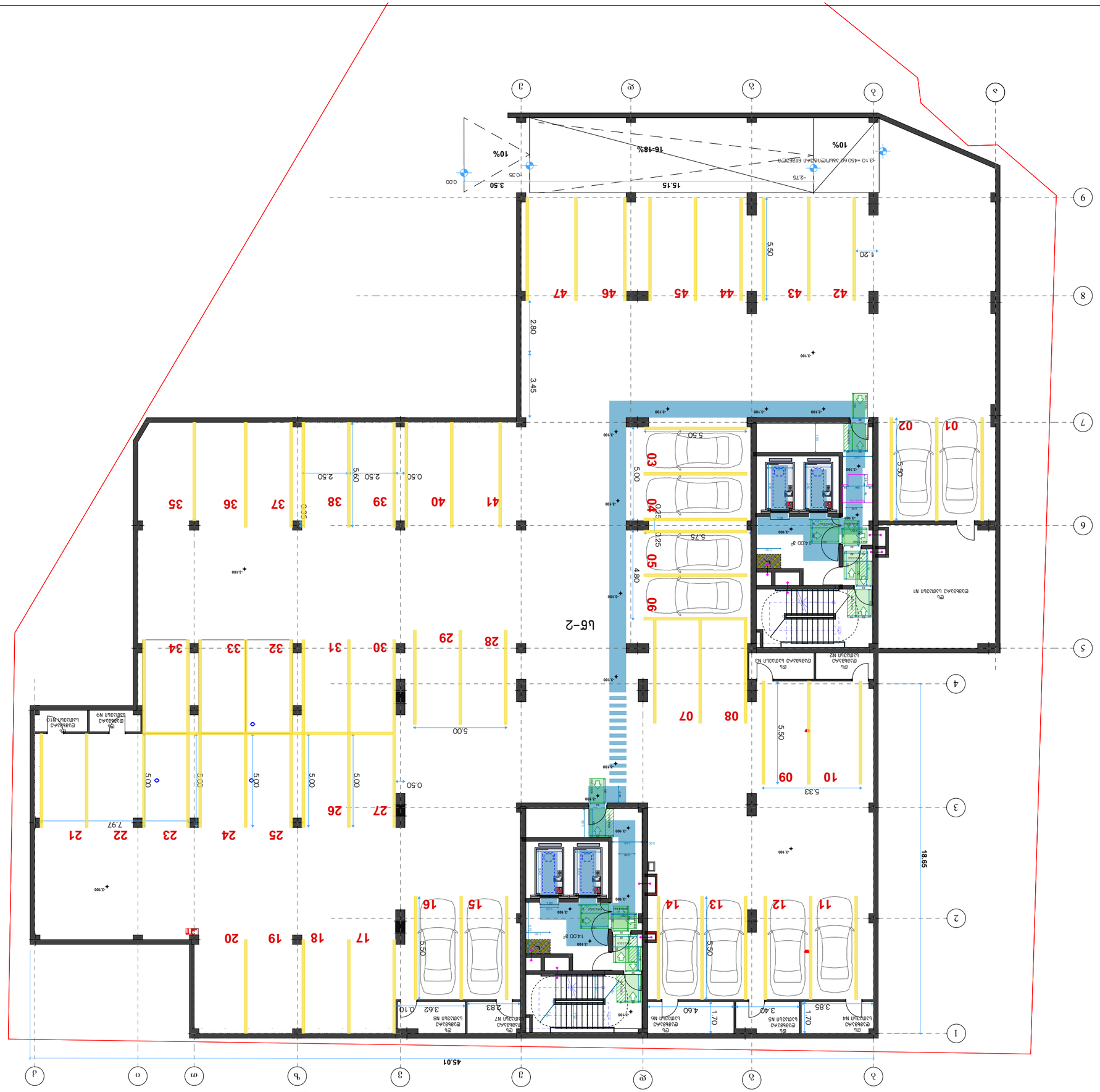

Lճ ճշեշեշ ճշեշեշ N1
ընդհանուր մակերես: 39.80 ք²
ք.ք 27.9
ք.ք 1

Lճ ճշեշեշ ճշեշեշ N2
ընդհանուր մակերես: 4.30 ք²
ք.ք 27.9
ք.ք 1

Lճ ճշեշեշ ճշեշեշ N3
ընդհանուր մակերես: 4.80 ք²
ք.ք 27.9
ք.ք 1

Lճ ճշեշեշ ճշեշեշ N4
ընդհանուր մակերես: 6.50 ք²
ք.ք 27.9
ք.ք 1

Lճ ճշեշեշ ճշեշեշ N5
ընդհանուր մակերես: 5.50 ք²
ք.ք 27.9
ք.ք 1

Lճ ճշեշեշ ճշեշեշ N6
ընդհանուր մակերես: 7.80 ք²
ք.ք 27.9
ք.ք 1

Lճ ճշեշեշ ճշեշեշ N7
ընդհանուր մակերես: 4.80 ք²
ք.ք 27.9
ք.ք 1

Lճ ճշեշեշ ճշեշեշ N8
ընդհանուր մակերես: 5.90 ք²
ք.ք 27.9
ք.ք 1

Lճ ճշեշեշ ճշեշեշ N9
ընդհանուր մակերես: 3.10 ք²
ք.ք 27.9
ք.ք 1

Lճ ճշեշեշ ճշեշեշ N10
ընդհանուր մակերես: 3.20 ք²
ք.ք 27.9
ք.ք 1

Lճ-2 ճշեշեշ ճշեշեշ ճշեշեշ ճշեշեշ
ընդհանուր մակերես: 1489.2 ք²
ք.ք 18.6
ք.ք 80

ձևավորված ավտոկայանատեղի
մեքենաների համար
ձևավորված ավտոկայանատեղի
մեքենաների համար
404.2.3.2(ა)
404.2.3.2(ბ)
ձևավորված ավտոկայանատեղի
մեքենաների համար
304.2.2.1(ა)
304.2.2.1(ბ)
ձևավորված ավտոկայանատեղի
մեքենաների համար
ձևավորված ավտոկայանատեղի
մեքենաների համար
ձևավորված ավտոկայանատեղի
մեքենաների համար

ՀԱՃԱԽՈՐԴ	ԱՆ "ՀԱՅԱՍՏԱՆԻ ՊԵՏԱԿԱՆ ԱԳՐԱՐԱՅԻՆ ՀԱՄԱԼՍԱՐԱՆ"
ՀԱՄԱՀԵՂԻՆԱԿ	ՀԱՅԱՍՏԱՆԻ ՊԵՏԱԿԱՆ ԱԳՐԱՐԱՅԻՆ ՀԱՄԱԼՍԱՐԱՆԻ ՆՈՐ ՇԵՆՔԻ ԿԱՌՈՒՑՄԱՆ ԵՎ ՀԱՐԱԿԻՑ ՇԻՆՈՒԹՅՈՒՆՆԵՐԻ ՇԱՀԱԳՈՐԾՄԱՆ ՆԱԽԱԳԻԾ
CLIENT	ՀԱՅԱՍՏԱՆԻ ՊԵՏԱԿԱՆ ԱԳՐԱՐԱՅԻՆ ՀԱՄԱԼՍԱՐԱՆ
PROJECT	ծրագրի/ծանրոցագրման տեղամաս՝ ք.Գյումրի, Ա.Ալեքսանդրյան փող., 01.17.10.006.139
ADDRESS	ՀԱՏԱԿԱԳԾԻ ԱՆՎԱՆՈՒՄ "ԳԼԽԱՎՈՐ ՀԱՏԱԿԱԳԾԻ ՆԱԽԱԳԻԾ"

ՀԱՏԱԿԱԳԾԻ ՀԵՂԻՆԱԿ	ՀԱՅԱՍՏԱՆԻ ՊԵՏԱԿԱՆ ԱԳՐԱՐԱՅԻՆ ՀԱՄԱԼՍԱՐԱՆ		
ՊՐՈՅԵԿՏԱՎՈՐՈՂ ԿԱԶՄԱԿԵՐՊՈՒԹՅՈՒՆ	ՀԱՅԱՍՏԱՆԻ ՊԵՏԱԿԱՆ ԱԳՐԱՐԱՅԻՆ ՀԱՄԱԼՍԱՐԱՆ		
ՀԱՏԱԿԱԳԾԻ ՀԵՂԻՆԱԿ	ՀԱՅԱՍՏԱՆԻ ՊԵՏԱԿԱՆ ԱԳՐԱՐԱՅԻՆ ՀԱՄԱԼՍԱՐԱՆ		
ՀԱՏԱԿԱԳԾԻ ԱՆՎԱՆՈՒՄ	ԳԼԽԱՎՈՐ ՀԱՏԱԿԱԳԾԻ ՆԱԽԱԳԻԾ		
ՀԱՏԱԿԱԳԾԻ ՄԱՍ	A2		
ՀԱՏԱԿԱԳԾԻ ԹԻՎ	1:150	8388.3.10.6086ՀԾԿ	
ՀԱՏԱԿԱԳԾԻ ՓՈՓՈԽՈՒԹՅՈՒՆՆԵՐԻ ՀԱՄԱՐ			
ՀԱՏԱԿԱԳԾՎՈՂ ՏԱՐԱԾՔԻ ՄԱԿԵՐԵՍ	3 ՀԱ 7.3.6.0		
ՀԱՏԱԿԱԳԾՎՈՂ ՏԱՐԱԾՔԻ ՀԱՍՑԵ	ՀԱՏԱԿԱԳԾՎՈՂ ՏԱՐԱԾՔԻ ՏԵՍԱԿ	ՀԱՏԱԿԱԳԾՎՈՂ ՏԱՐԱԾՔԻ ՄԱՍՇՏԱԲ	
ՀԱՏԱԿԱԳԾՎՈՂ ՏԱՐԱԾՔԻ ՀԱՍՑԵ	ՀԱՏԱԿԱԳԾՎՈՂ ՏԱՐԱԾՔԻ ՏԵՍԱԿ	ՀԱՏԱԿԱԳԾՎՈՂ ՏԱՐԱԾՔԻ ՄԱՍՇՏԱԲ	

ՅՈՄԱՅՈՄՈՄ ՌՈՅՇՈՅՈՄ

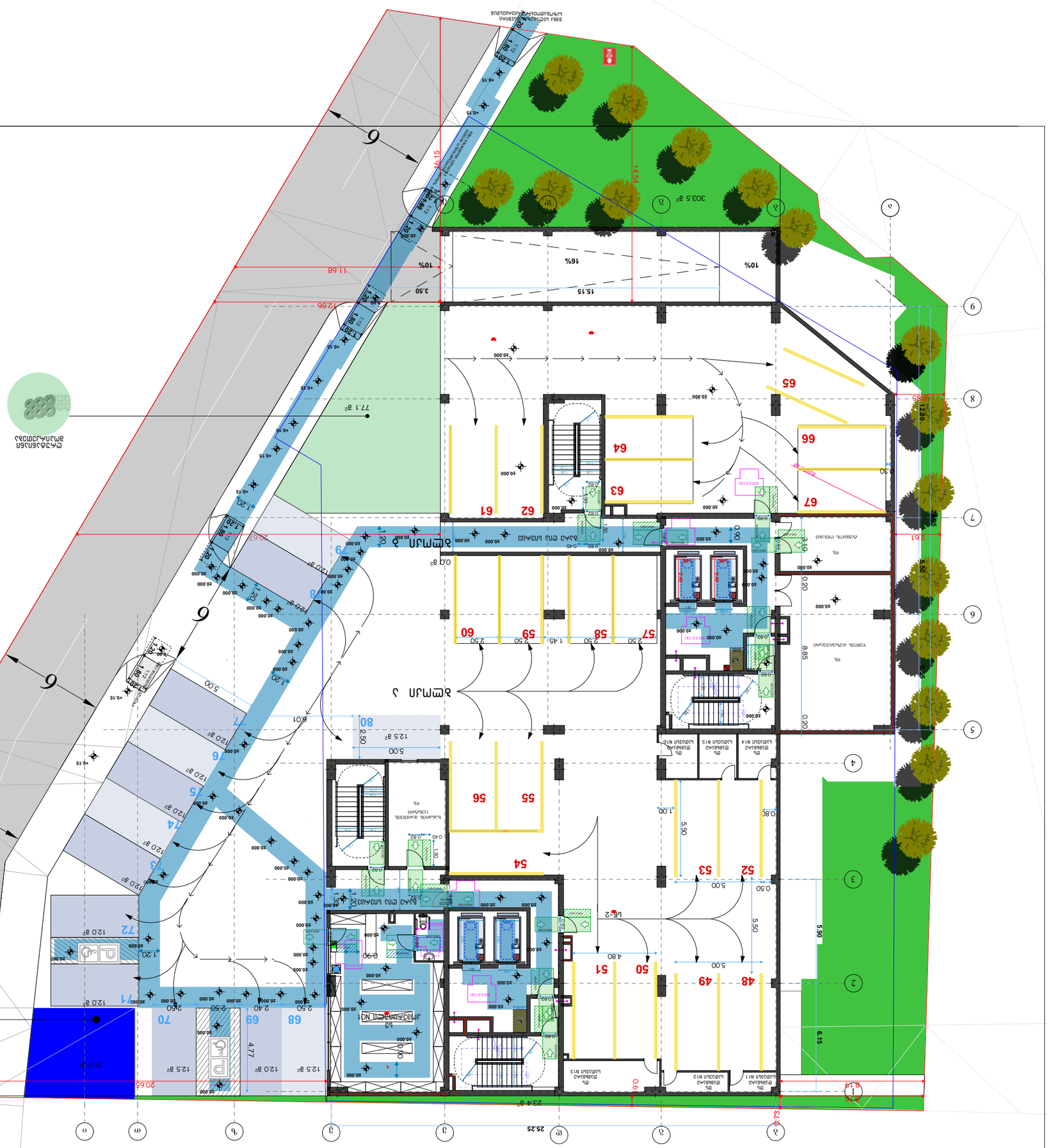
ბლოკი A
ბლოკი B
ბლოკი C
ბლოკი D
ბლოკი E
ბლოკი F
ბლოკი G
ბლოკი H
ბლოკი I
ბლოკი J
ბლოკი K
ბლოკი L
ბლოკი M
ბლოკი N
ბლოკი O
ბლოკი P
ბლოკი Q
ბლოკი R
ბლოკი S
ბლოკი T
ბლოკი U
ბლოკი V
ბლოკი W
ბლოკი X
ბლოკი Y
ბლოკი Z
ბლოკი AA
ბლოკი AB
ბლოკი AC
ბლოკი AD
ბლოკი AE
ბლოკი AF
ბლოკი AG
ბლოკი AH
ბლოკი AI
ბლოკი AJ
ბლოკი AK
ბლოკი AL
ბლოკი AM
ბლოკი AN
ბლოკი AO
ბლოკი AP
ბლოკი AQ
ბლოკი AR
ბლოკი AS
ბლოკი AT
ბლოკი AU
ბლოკი AV
ბლოკი AW
ბლოკი AX
ბლოკი AY
ბლოკი AZ
ბლოკი BA
ბლოკი BB
ბლოკი BC
ბლოკი BD
ბლოკი BE
ბლოკი BF
ბლოკი BG
ბლოკი BH
ბლოკი BI
ბლოკი BJ
ბლოკი BK
ბლოკი BL
ბლოკი BM
ბლოკი BN
ბლოკი BO
ბლოკი BP
ბლოკი BQ
ბლოკი BR
ბლოკი BS
ბლოკი BT
ბლოკი BU
ბლოკი BV
ბლოკი BW
ბლოკი BX
ბლოკი BY
ბლოკი BZ
ბლოკი CA
ბლოკი CB
ბლოკი CC
ბლოკი CD
ბლოკი CE
ბლოკი CF
ბლოკი CG
ბლოკი CH
ბლოკი CI
ბლოკი CJ
ბლოკი CK
ბლოკი CL
ბლოკი CM
ბლოკი CN
ბლოკი CO
ბლოკი CP
ბლოკი CQ
ბლოკი CR
ბლოკი CS
ბლოკი CT
ბლოკი CU
ბლოკი CV
ბლოკი CW
ბლოკი CX
ბლოკი CY
ბლოკი CZ
ბლოკი DA
ბლოკი DB
ბლოკი DC
ბლოკი DD
ბლოკი DE
ბლოკი DF
ბლოკი DG
ბლოკი DH
ბლოკი DI
ბლოკი DJ
ბლოკი DK
ბლოკი DL
ბლოკი DM
ბლოკი DN
ბლოკი DO
ბლოკი DP
ბლოკი DQ
ბლოკი DR
ბლოკი DS
ბლოკი DT
ბლოკი DU
ბლოკი DV
ბლოკი DW
ბლოკი DX
ბლოკი DY
ბლოკი DZ
ბლოკი EA
ბლოკი EB
ბლოკი EC
ბლოკი ED
ბლოკი EE
ბლოკი EF
ბლოკი EG
ბლოკი EH
ბლოკი EI
ბლოკი EJ
ბლოკი EK
ბლოკი EL
ბლოკი EM
ბლოკი EN
ბლოკი EO
ბლოკი EP
ბლოკი EQ
ბლოკი ER
ბლოკი ES
ბლოკი ET
ბლოკი EU
ბლოკი EV
ბლოკი EW
ბლოკი EX
ბლოკი EY
ბლოკი EZ
ბლოკი FA
ბლოკი FB
ბლოკი FC
ბლოკი FD
ბლოკი FE
ბლოკი FF
ბლოკი FG
ბლოკი FH
ბლოკი FI
ბლოკი FJ
ბლოკი FK
ბლოკი FL
ბლოკი FM
ბლოკი FN
ბლოკი FO
ბლოკი FP
ბლოკი FQ
ბლოკი FR
ბლოკი FS
ბლოკი FT
ბლოკი FU
ბლოკი FV
ბლოკი FW
ბლოკი FX
ბლოკი FY
ბლოკი FZ
ბლოკი GA
ბლოკი GB
ბლოკი GC
ბლოკი GD
ბლოკი GE
ბლოკი GF
ბლოკი GG
ბლოკი GH
ბლოკი GI
ბლოკი GJ
ბლოკი GK
ბლოკი GL
ბლოკი GM
ბლოკი GN
ბლოკი GO
ბლოკი GP
ბლოკი GQ
ბლოკი GR
ბლოკი GS
ბლოკი GT
ბლოკი GU
ბლოკი GV
ბლოკი GW
ბლოკი GX
ბლოკი GY
ბლოკი GZ
ბლოკი HA
ბლოკი HB
ბლოკი HC
ბლოკი HD
ბლოკი HE
ბლოკი HF
ბლოკი HG
ბლოკი HH
ბლოკი HI
ბლოკი HJ
ბლოკი HK
ბლოკი HL
ბლოკი HM
ბლოკი HN
ბლოკი HO
ბლოკი HP
ბლოკი HQ
ბლოკი HR
ბლოკი HS
ბლოკი HT
ბლოკი HU
ბლოკი HV
ბლოკი HW
ბლოკი HX
ბლოკი HY
ბლოკი HZ
ბლოკი IA
ბლოკი IB
ბლოკი IC
ბლოკი ID
ბლოკი IE
ბლოკი IF
ბლოკი IG
ბლოკი IH
ბლოკი II
ბლოკი IJ
ბლოკი IK
ბლოკი IL
ბლოკი IM
ბლოკი IN
ბლოკი IO
ბლოკი IP
ბლოკი IQ
ბლოკი IR
ბლოკი IS
ბლოკი IT
ბლოკი IU
ბლოკი IV
ბლოკი IW
ბლოკი IX
ბლოკი IY
ბლოკი IZ
ბლოკი JA
ბლოკი JB
ბლოკი JC
ბლოკი JD
ბლოკი JE
ბლოკი JF
ბლოკი JG
ბლოკი JH
ბლოკი JI
ბლოკი JJ
ბლოკი JK
ბლოკი JL
ბლოკი JM
ბლოკი JN
ბლოკი JO
ბლოკი JP
ბლოკი JQ
ბლოკი JR
ბლოკი JS
ბლოკი JT
ბლოკი JU
ბლოკი JV
ბლოკი JW
ბლოკი JX
ბლოკი JY
ბლოკი JZ
ბლოკი KA
ბლოკი KB
ბლოკი KC
ბლოკი KD
ბლოკი KE
ბლოკი KF
ბლოკი KG
ბლოკი KH
ბლოკი KI
ბლოკი KJ
ბლოკი KK
ბლოკი KL
ბლოკი KM
ბლოკი KN
ბლოკი KO
ბლოკი KP
ბლოკი KQ
ბლოკი KR
ბლოკი KS
ბლოკი KT
ბლოკი KU
ბლოკი KV
ბლოკი KW
ბლოკი KX
ბლოკი KY
ბლოკი KZ
ბლოკი LA
ბლოკი LB
ბლოკი LC
ბლოკი LD
ბლოკი LE
ბლოკი LF
ბლოკი LG
ბლოკი LH
ბლოკი LI
ბლოკი LJ
ბლოკი LK
ბლოკი LL
ბლოკი LM
ბლოკი LN
ბლოკი LO
ბლოკი LP
ბლოკი LQ
ბლოკი LR
ბლოკი LS
ბლოკი LT
ბლოკი LU
ბლოკი LV
ბლოკი LW
ბლოკი LX
ბლოკი LY
ბლოკი LZ
ბლოკი MA
ბლოკი MB
ბლოკი MC
ბლოკი MD
ბლოკი ME
ბლოკი MF
ბლოკი MG
ბლოკი MH
ბლოკი MI
ბლოკი MJ
ბლოკი MK
ბლოკი ML
ბლოკი MM
ბლოკი MN
ბლოკი MO
ბლოკი MP
ბლოკი MQ
ბლოკი MR
ბლოკი MS
ბლოკი MT
ბლოკი MU
ბლოკი MV
ბლოკი MW
ბლოკი MX
ბლოკი MY
ბლოკი MZ
ბლოკი NA
ბლოკი NB
ბლოკი NC
ბლოკი ND
ბლოკი NE
ბლოკი NF
ბლოკი NG
ბლოკი NH
ბლოკი NI
ბლოკი NJ
ბლოკი NK
ბლოკი NL
ბლოკი NM
ბლოკი NN
ბლოკი NO
ბლოკი NP
ბლოკი NQ
ბლოკი NR
ბლოკი NS
ბლოკი NT
ბლოკი NU
ბლოკი NV
ბლოკი NW
ბლოკი NX
ბლოკი NY
ბლოკი NZ
ბლოკი OA
ბლოკი OB
ბლოკი OC
ბლოკი OD
ბლოკი OE
ბლოკი OF
ბლოკი OG
ბლოკი OH
ბლოკი OI
ბლოკი OJ
ბლოკი OK
ბლოკი OL
ბლოკი OM
ბლოკი ON
ბლოკი OO
ბლოკი OP
ბლოკი OQ
ბლოკი OR
ბლოკი OS
ბლოკი OT
ბლოკი OU
ბლოკი OV
ბლოკი OW
ბლოკი OX
ბლოკი OY
ბლოკი OZ
ბლოკი PA
ბლოკი PB
ბლოკი PC
ბლოკი PD
ბლოკი PE
ბლოკი PF
ბლოკი PG
ბლოკი PH
ბლოკი PI
ბლოკი PJ
ბლოკი PK
ბლოკი PL
ბლოკი PM
ბლოკი PN
ბლოკი PO
ბლოკი PP
ბლოკი PQ
ბლოკი PR
ბლოკი PS
ბლოკი PT
ბლოკი PU
ბლოკი PV
ბლოკი PW
ბლოკი PX
ბლოკი PY
ბლოკი PZ
ბლოკი QA
ბლოკი QB
ბლოკი QC
ბლოკი QD
ბლოკი QE
ბლოკი QF
ბლოკი QG
ბლოკი QH
ბლოკი QI
ბლოკი QJ
ბლოკი QK
ბლოკი QL
ბლოკი QM
ბლოკი QN
ბლოკი QO
ბლოკი QP
ბლოკი QQ
ბლოკი QR
ბლოკი QS
ბლოკი QT
ბლოკი QU
ბლოკი QV
ბლოკი QW
ბლოკი QX
ბლოკი QY
ბლოკი QZ
ბლოკი RA
ბლოკი RB
ბლოკი RC
ბლოკი RD
ბლოკი RE
ბლოკი RF
ბლოკი RG
ბლოკი RH
ბლოკი RI
ბლოკი RJ
ბლოკი RK
ბლოკი RL
ბლოკი RM
ბლოკი RN
ბლოკი RO
ბლოკი RP
ბლოკი RQ
ბლოკი RR
ბლოკი RS
ბლოკი RT
ბლოკი RU
ბლოკი RV
ბლოკი RW
ბლოკი RX
ბლოკი RY
ბლოკი RZ
ბლოკი SA
ბლოკი SB
ბლოკი SC
ბლოკი SD
ბლოკი SE
ბლოკი SF
ბლოკი SG
ბლოკი SH
ბლოკი SI
ბლოკი SJ
ბლოკი SK
ბლოკი SL
ბლოკი SM
ბლოკი SN
ბლოკი SO
ბლოკი SP
ბლოკი SQ
ბლოკი SR
ბლოკი SS
ბლოკი ST
ბლოკი SU
ბლოკი SV
ბლოკი SW
ბლოკი SX
ბლოკი SY
ბლოკი SZ
ბლოკი TA
ბლოკი TB
ბლოკი TC
ბლოკი TD
ბლოკი TE
ბლოკი TF
ბლოკი TG
ბლოკი TH
ბლოკი TI
ბლოკი TJ
ბლოკი TK
ბლოკი TL
ბლოკი TM
ბლოკი TN
ბლოკი TO
ბლოკი TP
ბლოკი TQ
ბლოკი TR
ბლოკი TS
ბლოკი TT
ბლოკი TU
ბლოკი TV
ბლოკი TW
ბლოკი TX
ბლოკი TY
ბლოკი TZ
ბლოკი UA
ბლოკი UB
ბლოკი UC
ბლოკი UD
ბლოკი UE
ბლოკი UF
ბლოკი UG
ბლოკი UH
ბლოკი UI
ბლოკი UJ
ბლოკი UK
ბლოკი UL
ბლოკი UM
ბლოკი UN
ბლოკი UO
ბლოკი UP
ბლოკი UQ
ბლოკი UR
ბლოკი US
ბლოკი UT
ბლოკი UU
ბლოკი UV
ბლოკი UW
ბლოკი UX
ბლოკი UY
ბლოკი UZ
ბლოკი VA
ბლოკი VB
ბლოკი VC
ბლოკი VD
ბლოკი VE
ბლოკი VF
ბლოკი VG
ბლოკი VH
ბლოკი VI
ბლოკი VJ
ბლოკი VK
ბლოკი VL
ბლოკი VM
ბლოკი VN
ბლოკი VO
ბლოკი VP
ბლოკი VQ
ბლოკი VR
ბლოკი VS
ბლოკი VT
ბლოკი VU
ბლოკი VV
ბლოკი VW
ბლოკი VX
ბლოკი VY
ბლოკი VZ
ბლოკი WA
ბლოკი WB
ბლოკი WC
ბლოკი WD
ბლოკი WE
ბლოკი WF
ბლოკი WG
ბლოკი WH
ბლოკი WI
ბლოკი WJ
ბლოკი WK
ბლოკი WL
ბლოკი WM
ბლოკი WN
ბლოკი WO
ბლოკი WP
ბლოკი WQ
ბლოკი WR
ბლოკი WS
ბლოკი WT
ბლოკი WU
ბლოკი WV
ბლოკი WW
ბლოკი WX
ბლოკი WY
ბლოკი WZ
ბლოკი XA
ბლოკი XB
ბლოკი XC
ბლოკი XD
ბლოკი XE
ბლოკი XF
ბლოკი XG
ბლოკი XH
ბლოკი XI
ბლოკი XJ
ბლოკი XK
ბლოკი XL
ბლოკი XM
ბლოკი XN
ბლოკი XO
ბლოკი XP
ბლოკი XQ
ბლოკი XR
ბლოკი XS
ბლოკი XT
ბლოკი XU
ბლოკი XV
ბლოკი XW
ბლოკი XX
ბლოკი XY
ბლოკი XZ
ბლოკი YA
ბლოკი YB
ბლოკი YC
ბლოკი YD
ბლოკი YE
ბლოკი YF
ბლოკი YG
ბლოკი YH
ბლოკი YI
ბლოკი YJ
ბლოკი YK
ბლოკი YL
ბლოკი YM
ბლოკი YN
ბლოკი YO
ბლოკი YP
ბლოკი YQ
ბლოკი YR
ბლოკი YS
ბლოკი YT
ბლოკი YU
ბლოკი YV
ბლოკი YW
ბლოკი YX
ბლოკი YY
ბლოკი YZ
ბლოკი ZA
ბლოკი ZB
ბლოკი ZC
ბლოკი ZD
ბლოკი ZE
ბლოკი ZF
ბლოკი ZG
ბლოკი ZH
ბლოკი ZI
ბლოკი ZJ
ბლოკი ZK
ბლოკი ZL
ბლოკი ZM
ბლოკი ZN
ბლოკი ZO
ბლოკი ZP
ბლოკი ZQ
ბლოკი ZR
ბლოკი ZS
ბლოკი ZT
ბლოკი ZU
ბლოკი ZV
ბლოკი ZW
ბლოკი ZX
ბლოკი ZY
ბლოკი ZZ
ბლოკი AAA
ბლოკი AAB
ბლოკი AAC
ბლოკი AAD
ბლოკი AAE
ბლოკი AAF
ბლოკი AAG
ბლოკი AAH
ბლოკი AAI
ბლოკი AAJ
ბლოკი AAK
ბლოკი AAL
ბლოკი AAM
ბლოკი AAN
ბლოკი AAO
ბლოკი AAP
ბლოკი AAQ
ბლოკი AAR
ბლოკი AAS
ბლოკი AAT
ბლოკი AAU
ბლოკი AAV
ბლოკი AAW
ბლოკი AAX
ბლოკი AAY
ბლოკი AAZ
ბლოკი ABA
ბლოკი ABB
ბლოკი ABC
ბლოკი ABD
ბლოკი ABE
ბლოკი ABF
ბლოკი ABG
ბლოკი ABH
ბლოკი ABI
ბლოკი ABJ
ბლოკი ABK
ბლოკი ABL
ბლოკი ABM
ბლოკი ABN
ბლოკი ABO
ბლოკი ABP
ბლოკი ABQ
ბლოკი ABR
ბლოკი ABS
ბლოკი ABT
ბლოკი ABU
ბლოკი ABV
ბლოკი ABW
ბლოკი ABX
ბლოკი ABY
ბლოკი ABZ
ბლოკი ACA
ბლოკი ACB
ბლოკი ACC
ბლოკი ACD
ბლოკი ACE
ბლოკი ACF
ბლოკი ACG
ბლოკი ACH
ბლოკი ACI
ბლოკი ACJ
ბლოკი ACK
ბლოკი ACL
ბლოკი ACM
ბლოკი ACN
ბლოკი ACO
ბლოკი ACP
ბლოკი ACQ
ბლოკი ACR
ბლოკი ACS
ბლოკი ACT
ბლოკი ACU
ბლოკი ACV
ბლოკი ACW
ბლოკი ACX
ბლოკი ACY
ბლოკი ACZ
ბლოკი ADA
ბლოკი ADB
ბლოკი ADC
ბლოკი ADD
ბლოკი ADE
ბლოკი ADF
ბლოკი ADG
ბლოკი ADH
ბლოკი ADI
ბლოკი ADJ
ბლოკი ADK
ბლოკი ADL
ბლოკი ADM
ბლოკი ADN
ბლოკი ADO
ბლოკი ADP
ბლოკი ADQ
ბლოკი ADR
ბლოკი ADS
ბლოკი ADT
ბლოკი ADU
ბლოკი ADV
ბლოკი ADW
ბლოკი ADX
ბლოკი ADY
ბლოკი ADZ
ბლოკი AEA
ბლოკი AEB
ბლოკი AEC
ბლოკი AED
ბლოკი AEE
ბლოკი AEF
ბლოკი AEG
ბლოკი AEH
ბლოკი AEI
ბლოკი AEJ
ბლოკი AEK
ბლოკი AEL
ბლოკი AEM
ბლოკი AEN
ბლოკი AEO
ბლოკი AEP
ბლოკი AEQ
ბლოკი AER
ბლოკი AES
ბლოკი AET
ბლოკი AEU
ბლოკი AEV
ბლოკი AEW
ბლოკი AEX
ბლოკი AEY
ბლოკი AEZ
ბლოკი AFA
ბლოკი AFB
ბლოკი AFC
ბლოკი AFD
ბლოკი AFE
ბლოკი AFF
ბლოკი AFG
ბლოკი AFH
ბლოკი AFI
ბლოკი AFJ
ბლოკი AFK
ბლოკი AFL
ბლოკი AFM
ბლოკი AFN
ბლოკი AFO
ბლოკი AFP
ბლოკი AFQ
ბლოკი AFR
ბლოკი AFS
ბლოკი AFT
ბლოკი AFU
ბლოკი AFV
ბლოკი AFW
ბლოკი AFX
ბლოკი AFY
ბლოკი AFZ
ბლოკი AGA
ბლოკი AGB
ბლოკი AGC
ბლოკი AGD
ბლოკი AGE
ბლოკი AGF
ბლოკი AGG
ბლოკი AGH
ბლოკი AGI
ბლოკი AGJ
ბლოკი AGK
ბლოკი AGL
ბლოკი AGM
ბლოკი AGN
ბლოკი AGO
ბლოკი AGP
ბლოკი AGQ
ბლოკი AGR
ბლოკი AGS
ბლოკი AGT
ბლოკი AGU
ბლოკი AGV
ბლოკი AGW
ბლოკი AGX
ბლოკი AGY
ბლოკი AGZ
ბლოკი AHA
ბლოკი AHB
ბლოკი AHC
ბლოკი AHD
ბლოკი AHE
ბლოკი AHF
ბლოკი AHG
ბლოკი AHH
ბლოკი AHI
ბლოკი AHJ
ბლოკი AHK
ბლოკი AHL
ბლოკი AHM
ბლოკი AHN
ბლოკი AHO
ბლოკი AHP
ბლოკი AHQ
ბლოკი AHR
ბლოკი AHS
ბლოკი AHT
ბლოკი AHU
ბლოკი AHV
ბლოკი AHW
ბლოკი AHX
ბლოკი AHY
ბლოკი AHZ
ბლოკი AIA
ბლოკი AIB
ბლოკი AIC
ბლოკი AID
ბლოკი AIE
ბლოკი AIF
ბლოკი AIG
ბლოკი AIH
ბლოკი AII
ბლოკი AIJ
ბლოკი AIK
ბლოკი AIL
ბლოკი AIM
ბლოკი AIN
ბლოკი AIO
ბლოკი AIP
ბლოკი AIQ
ბლოკი AIR
ბლოკი AIS
ბლოკი AIT
ბლოკი AIU
ბლოკი AIV
ბლოკი AIW
ბლოკი AIX
ბლოკი AIY
ბლოკი AIZ
ბლოკი AJA
ბლოკი AJB
ბლოკი AJC
ბლოკი AJD
ბლოკი AJE
ბლოკი AJF
ბლოკი AJG
ბლოკი AJH
ბლოკი AJI
ბლოკი AJJ
ბლოკი AJK
ბლოკი AJL
ბლოკი AJM
ბლოკი AJN
ბლოკი AJO
ბლოკი AJP
ბლოკი AJQ
ბლოკი AJR
ბლოკი AJS
ბლოკი AJT
ბლოკი AJU
ბლოკი AJV
ბლოკი AJW
ბლოკი AJX
ბლოკი AJY
ბლოკი AJZ
ბლოკი AKA
ბლოკი AKB
ბლოკი AKC
ბლოკი AKD
ბლოკი AKE
ბლოკი AKF
ბლოკი AKG
ბლოკი AKH
ბლოკი AKI
ბლოკი AKJ
ბლოკი AKK
ბლოკი AKL
ბლოკი AKM
ბლოკი AKN
ბლოკი AKO
ბლოკი AKP
ბლოკი AKQ
ბლოკი AKR
ბლოკი AKS
ბლოკი AKT
ბლოკი AKU
ბლოკი AKV
ბლოკი AKW
ბლოკი AKX
ბლოკი AKY
ბლოკი AKZ
ბლოკი ALA
ბლოკი ALB
ბლოკი ALC
ბლოკი ALD
ბლოკი ALE
ბლოკი ALF
ბლოკი ALG
ბლოკი ALH
ბლოკი ALI
ბლოკი ALJ
ბლოკი ALK
ბლოკი ALL
ბლოკი ALM
ბლოკი ALN
ბლოკი ALO
ბლოკი ALP
ბლოკი ALQ
ბლოკი ALR
ბლოკი ALS
ბლოკი ALT
ბლოკი ALU
ბლოკი ALV
ბლოკი ALW
ბლოკი ALX
ბლოკი ALY
ბლოკი ALZ
ბლოკი AMA
ბლოკი AMB
ბლოკი AMC
ბლოკი AMD
ბლოკი AME
ბლოკი AMF
ბლოკი AMG
ბლოკი AMH
ბლოკი AMI
ბლოკი AMJ
ბლოკი AMK
ბლოკი AML
ბლოკი AMM
ბლოკი AMN
ბლოკი AMO
ბლოკი AMP
ბლოკი AMQ
ბლოკი AMR
ბლოკი AMS
ბლოკი AMT
ბლოკი AMU
ბლოკი AMV
ბლოკი AMW
ბლოკი AMX
ბლოკი AMY
ბლოკი AMZ
ბლოკი ANA
ბლოკი ANB
ბლოკი ANC
ბლოკი AND
ბლოკი ANE
ბლოკი ANF
ბლოკი ANG
ბლოკი ANH
ბლოკი ANI
ბლოკი ANJ
ბლოკი ANK
ბლოკი ANL
ბლოკი ANM
ბლოკი ANN
ბლოკი ANO
ბლოკი ANP
ბლოკი ANQ
ბლოკი ANR
ბლოკი ANS
ბლოკი ANT
ბლოკი ANU
ბლოკი ANV
ბლოკი ANW
ბლოკი ANX
ბლოკი ANY
ბლოკი ANZ
ბლოკი AOA
ბლოკი AOB
ბლოკი AOC
ბლოკი AOD
ბლოკი AOE
ბლოკი AOF
ბლოკი AOG
ბლოკი AOH
ბლოკი AOI
ბლოკი AOJ
ბლოკი AOK
ბლოკი AOL
ბლოკი AOM
ბლოკი AON
ბლოკი AOO
ბლოკი AOP
ბლოკი AOQ
ბლოკი AOR
ბლოკი AOS
ბლოკი AOT
ბლოკი AOU
ბლოკი AOV
ბლოკი AOW
ბლოკი AOX
ბლოკი AOY
ბლოკი AOZ
ბლოკი APA
ბლოკი APB
ბლოკი APC
ბლოკი APD
ბლოკი APE
ბლოკი APF
ბლოკი APG
ბლოკი APH
ბლოკი API
ბლოკი APJ
ბლოკი APK
ბლოკი APL
ბლოკი APM
ბლოკი APN
ბლოკი APO
ბლოკი APP
ბლოკი APQ
ბლოკი APR
ბლოკი APS
ბლოკი APT
ბლოკი APU
ბლოკი APV
ბლოკი APW
ბლოკი APX
ბლოკი APY
ბლოკი APZ
ბლოკი AQA
ბლოკი AQB
ბლოკი AQC
ბლოკი AQD
ბლოკი AQE
ბლოკი AQF
ბლოკი AQG
ბლოკი AQH
ბლოკი AQI
ბლოკი AQJ
ბლოკი AQK
ბლოკი AQL
ბლოკი AQM
ბლოკი AQN
ბლოკი AQO
ბლოკი AQP
ბლოკი AQQ
ბლოკი AQR
ბლოკი AQS
ბლოკი AQT
ბლოკი AQU
ბლოკი AQV
ბლოკი AQW
ბლოკი AQX
ბლოკი AQY
ბლოკი AQZ
ბლოკი ARA
ბლოკი ARB
ბლოკი ARC
ბლოკი ARD
ბლოკი ARE
ბლოკი ARF
ბლოკი ARG
ბლოკი ARH
ბლოკი ARI
ბლოკი ARJ
ბლოკი ARK
ბლოკი ARL
ბლოკი ARM
ბლოკი ARN
ბლოკი ARO
ბლოკი ARP
ბლოკი ARQ
ბლოკი ARR
ბლოკი ARS
ბლოკი ART
ბლოკი ARU
ბლოკი ARV
ბლოკი ARW
ბლოკი ARX
ბლოკი ARY
ბლოკი ARZ
ბლოკი ASA
ბლოკი ASB
ბლოკი ASC
ბლოკი ASD
ბლოკი ASE
ბლოკი ASF
ბლოკი ASG
ბლოკი ASH
ბლოკი ASI
ბლოკი ASJ
ბლოკი ASK
ბლოკი ASL
ბლოკი ASM
ბლოკი ASN
ბლოკი ASO
ბლოკი ASP
ბლოკი ASQ
ბლოკი ASR
ბლოკი ASS
ბლოკი AST
ბლოკი ASU
ბლოკი ASV
ბლოკი ASW
ბლოკი ASX
ბლოკი ASY
ბლოკი ASZ
ბლოკი ATA
ბლოკი ATB
ბლოკი ATC
ბლოკი ATD
ბლოკი ATE
ბლოკი ATF
ბლოკი ATG
ბლოკი ATH
ბლოკი ATI
ბლოკი ATJ
ბლოკი ATK
ბლოკი ATL
ბლოკი ATM
ბლოკი ATN
ბლოკი ATO
ბლოკი ATP
ბლოკი ATQ
ბლოკი ATR
ბლოკი ATS
ბლოკი ATT
ბლოკი ATU
ბლოკი ATV
ბლოკი ATW
ბლოკი ATX
ბლოკი ATY
ბლოკი ATZ
ბლოკი AUA
ბლოკი AUB
ბლოკი AUC
ბლოკი AUD
ბლოკი AUE
ბლოკი AUF
ბლოკი AUG
ბლოკი AUH
ბლოკი AUI
ბლოკი AUJ
ბლოკი AUK
ბლოკი AUL
ბლოკი AUM
ბლოკი AUN
ბლოკი AUO
ბლოკი AUP
ბლოკი AUQ
ბლოკი AUR
ბლოკი AUS
ბლოკი AUT
ბლოკი AUU
ბლოკი AUV
ბლოკი AUW
ბლოკი AUX
ბლოკი AUY
ბლოკი AUZ
ბლოკი AVA
ბლოკი AVB
ბლოკი AVC
ბლოკი AVD
ბლოკი AVE
ბლოკი AVF
ბლოკი AVG
ბლოკი AVH
ბლოკი AVI
ბლოკი AVJ
ბლოკი AVK
ბლოკი AVL
ბლოკი AVM
ბლოკი AVN
ბლოკი AVO
ბლოკი AVP
ბლოკი AVQ
ბლოკი AVR
ბლოკი AVS
ბლოკი AVT
ბლოკი AVU
ბლოკი AVV
ბლოკი AVW
ბლოკი AVX
ბლოკი AVY
ბლოკი AVZ
ბლოკი AWA
ბლოკი AWB
ბლოკი AWC
ბლოკი AWD
ბლოკი AWE
ბლოკი AWF
ბლოკი AWG
ბლოკი AWH
ბლოკი AWI
ბლოკი AWJ
ბლოკი AWK
ბლოკი AWL
ბლოკი AWM
ბლოკი AWN
ბლოკი AWO
ბლოკი AWP
ბლოკი AWQ
ბლოკი AWR
ბლოკი AWS
ბლოკი AWT
ბლოკი AWU
ბლოკი AWV
ბლოკი AWW
ბლოკი AWX
ბლოკი AWY
ბლოკი AWZ
ბლოკი AXA
ბლოკი AXB
ბლოკი AXC
ბლოკი AXD
ბლოკი AXE
ბლოკი AXF
ბლოკი AXG
ბლოკი AXH
ბლოკი AXI
ბლოკი AXJ
ბლოკი AXK
ბლოკი AXL
ბლოკი AXM
ბლოკი AXN
ბლოკი AXO
ბლოკი AXP
ბლოკი AXQ
ბლოკი AXR
ბლოკი AXS
ბლოკი AXT
ბლოკი AXU
ბლოკი AXV
ბლოკი AXW
ბლოკი AXX
ბლოკი AXY
ბლოკი AXZ
ბლოკი AYA
ბლოკი AYB
ბლოკი AYC
ბლოკი AYD
ბლოკი AYE
ბლოკი AYF
ბლოკი AYG
ბლოკი AYH
ბლოკი AYI
ბლოკი AYJ
ბლოკი AYK
ბლოკი AYL
ბლოკი AYM
ბლოკი AYN
ბლოკი AYO
ბლოკი AYP
ბლოკი AYQ
ბლოკი AYR
ბლოკი AYS
ბლოკი AYT
ბლოკი AYU
ბლოკი AYV
ბლოკი AYW
ბლოკი AYX
ბლოკი AYY
ბლოკი AYZ
ბლოკი AZA
ბლოკი AZB
ბლოკი AZC
ბლოკი AZD
ბლოკი AZE
ბლოკი AZF
ბლოკი AZG
ბლოკი AZH
ბლოკი AZI
ბლოკი AZJ
ბლოკი AZK
ბლოკი AZL
ბლოკი AZM
ბლოკი AZN
ბლოკი AZO
ბლოკი AZP
ბლოკი AZQ
ბლოკი AZR
ბლოკი AZS
ბლოკი AZT
ბლოკი AZU
ბლოკი AZV
ბლოკი AZW
ბლოკი AZX
ბლოკი AZY
ბლოკი AZZ
ბლოკი BAA
ბლოკი BAB
ბლოკი BAC
ბლოკი BAD
ბლოკი BAE
ბლოკი BAF
ბლოკი BAG
ბლოკი BAH
ბლოკი BAI
ბლოკი BAJ
ბლოკი BAK
ბლოკი BAL
ბლოკი BAM
ბლოკი BAN
ბლოკი BAO
ბლოკი BAP
ბლოკი BAQ
ბლოკი BAR
ბლოკი BAS
ბლოკი BAT
ბლოკი BAU
ბლოკი BAV
ბლოკი BAW
ბლოკი BAX
ბლოკი BAY
ბლოკი BAZ
ბლოკი BBA
ბლოკი BBB
ბლოკი BBC
ბლოკი BBD
ბლოკი BBE
ბლოკი BBF
ბლოკი BBG
ბლოკი BBH
ბლოკი BBI
ბლოკი BBJ
ბლოკი BBK
ბლოკი BBL
ბლოკი BBM
ბლოკი BBN
ბლოკი BBO
ბლოკი BBP
ბლოკი BBQ
ბლოკი BBR
ბლოკი BBS
ბლოკი BBT
ბლოკი BBU
ბლოკი BBV
ბლოკი BBW
ბლოკი BBX
ბლოკი BBY
ბლოკი BBZ
ბლოკი BCA
ბლოკი BCB
ბლოკი BCC
ბლოკი BCD
ბლოკი BCE
ბლოკი BCF
ბლოკი BCG
ბლოკი BCH
ბლოკი BCI
ბლოკი BCJ
ბლოკი BCK
ბლოკი BCL
ბლოკი BCM
ბლოკი BCN
ბლოკი BCO
ბლოკი BCP
ბლოკი BCQ
ბლოკი BCR
ბლოკი BCS
ბლოკი BCT
ბლოკი BCU
ბლოკი BCV
ბლოკი BCW
ბლოკი BCX
ბლოკი BCY
ბლოკი BCZ
ბლოკი BDA
ბლოკი BDB
ბლოკი BDC
ბლოკი BDD
ბლოკი BDE
ბლოკი BDF
ბლოკი BDG
ბლოკი BDH
ბლოკი BDI
ბლოკი BDJ
ბლოკი BDK
ბლოკი BDL
ბლოკი BDM
ბლოკი BDN
ბლოკი BDO
ბლოკი BDP
ბლოკი BDQ
ბლოკი BDR
ბლოკი BDS
ბლოკი BDT
ბლოკი BDU
ბლოკი BDV
ბლოკი BDW
ბლოკი BDX
ბლოკი BDY
ბლოკი BDZ
ბლოკი BEA
ბლოკი BEB
ბლოკი BEC
ბლოკი BED
ბლოკი BEE
ბლოკი BEF
ბლოკი BEG
ბლოკი BEH
ბლოკი BEI
ბლოკი BEJ
ბლოკი BEK
ბლოკი BEL
ბლოკი BEM
ბლოკი BEN
ბლოკი BEO
ბლოკი BEP
ბლოკი BEQ
ბლოკი BER
ბლოკი BES
ბლოკი BET
ბლოკი BEU
ბლოკი BEV
ბლოკი BEW
ბლოკი BEX
ბლოკი BEY
ბლოკი BEZ
ბლოკი BFA
ბლოკი BFB
ბლოკი BFC
ბლოკი BFD
ბლოკი BFE
ბლოკი BFF
ბლოკი BFG
ბლოკი BFH
ბლოკი BFI
ბლოკი BFJ
ბლოკი BFK
ბლოკი BFL
ბლოკი BFM
ბლოკი BFN
ბლოკი BFO
ბლოკი BFP
ბლოკი BFQ
ბლოკი BFR
ბლოკი BFS
ბლოკი BFT
ბლოკი BFU
ბლოკი BFV
ბლოკი BFW
ბლოკი BFX
ბლოკი BFY
ბლოკი BFZ
ბლოკი BGA
ბლოკი BGB
ბლოკი BGC
ბლოკი BGD
ბლოკი BGE
ბლოკი BGF
ბლოკი BGG
ბლოკი BGH
ბლოკი BGI
ბლოკი BGJ
ბლოკი BGK
ბლოკი BGL
ბლოკი BGM
ბლოკი BGN
ბლოკი BGO
ბლოკი BGP
ბლოკი BGQ
ბლოკი BGR
ბლოკი BGS
ბლოკი BGT
ბლოკი BGU
ბლოკი BGV
ბლოკი BGW
ბლოკი BGX
ბლოკი BGY
ბლოკი BGZ
ბლოკი BHA
ბლოკი BHB
ბლოკი BHC
ბლოკი BHD
ბლოკი BHE
ბლოკი BHF
ბლოკი BHG
ბლოკი BHH
ბლოკი BHI
ბლოკი BHJ
ბლოკი BHK
ბლოკი BHL
ბლოკი BHM
ბლოკი BHN
ბლოკი BHO
ბლოკი BHP
ბლოკი BHQ
ბლოკი BHR
ბლოკი BHS
ბლოკი BHT
ბლოკი BHU
ბლოკი BHV
ბლოკი BHW
ბლოკი BHX
ბლოკი BHY
ბლოკი BHZ
ბლოკი BIA
ბლოკი BIB
ბლოკი BIC
ბლოკი BID
ბლოკი BIE
ბლოკი BIF
ბლოკი BIG
ბლოკი BIH
ბლოკი BII
ბლოკი BIJ
ბლოკი BIK
ბლოკი BIL
ბლოკი BIM
ბლოკი BIN
ბლოკი BIO
ბლოკი BIP
ბლოკი BIQ
ბლოკი BIR
ბლოკი BIS
ბლოკი BIT
ბლოკი BIU
ბლოკი BIV
ბლოკი BIW
ბლოკი BIX
ბლოკი BIY
ბლოკი BIZ
ბლოკი BJA
ბლოკი BJB
ბლოკი BJC
ბლოკი BJD
ბლოკი BJE
ბლოკი BJF
ბლოკი BJG
ბლოკი BJH
ბლოკი BJI
ბლოკი BJJ
ბლოკი BJK
ბლოკი BJL
ბლოკი BJM
ბლოკი BJN
ბლოკი BJO
ბლოკი BJP
ბლოკი BJQ
ბლოკი BJR
ბლოკი BJS
ბლოკი BJT
ბლოკი BJU
ბლოკი BJV
ბლოკი BJW
ბლოკი BJX
ბლოკი BJY
ბლოკი BJZ
ბლოკი BKA
ბლოკი BKB
ბლოკი BKC
ბლოკი BKD
ბლოკი BKE
ბლოკი BKF
ბლოკი BKG
ბლოკი BKH
ბლოკი BKI
ბლოკი BKJ
ბლოკი BKK
ბლოკი

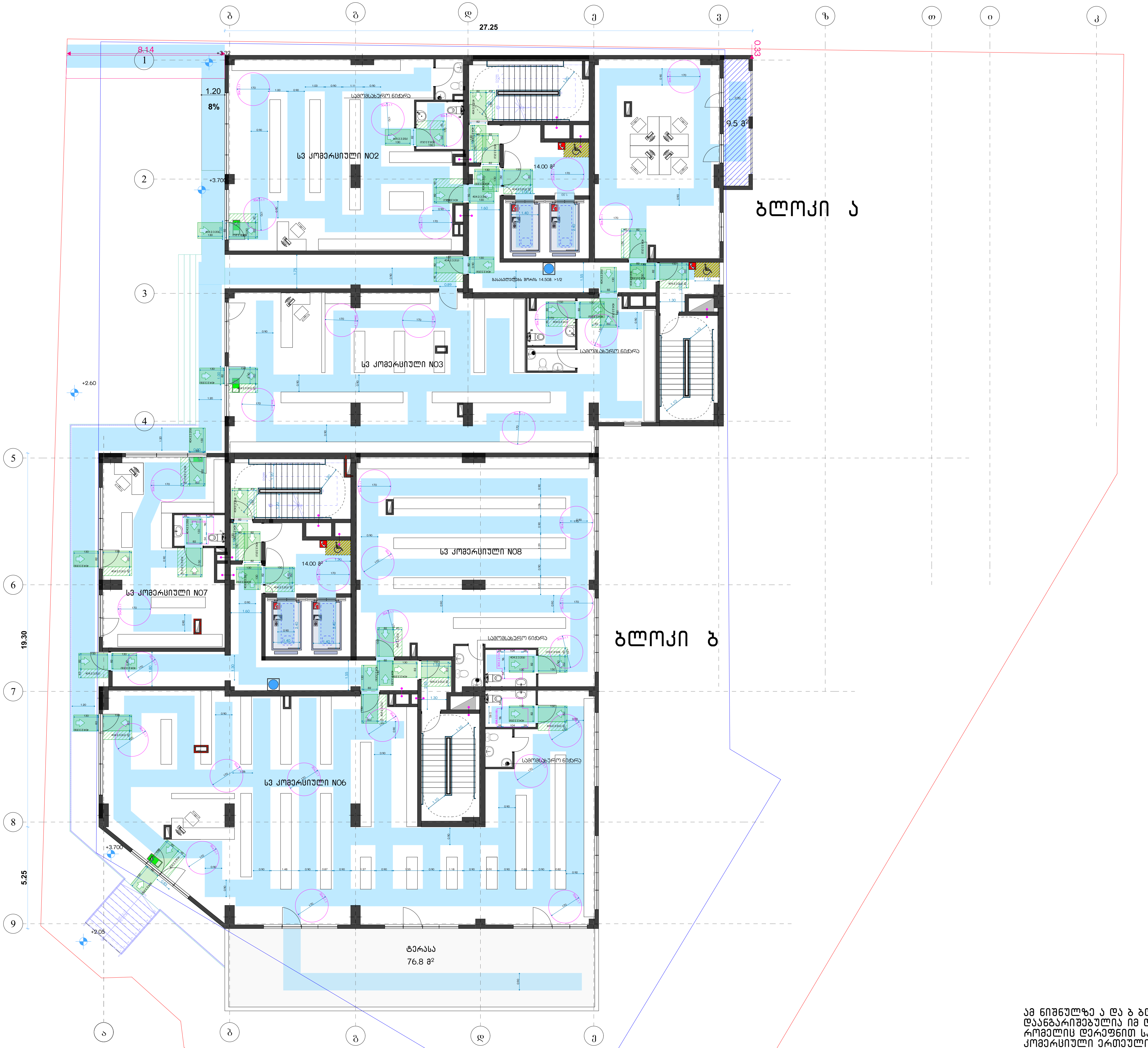

ბლოკი ა

სვ კომერციული NO2	
საერთო ფართობი: 117.40 მ²	
ღ.ღ.ფ. 2.8	ღ.ღ. 42

სვ კომერციული NO3	
საერთო ფართობი: 171.00 მ²	
ღ.ღ.ფ. 2.8	ღ.ღ. 62

სქ ოფისი NO1	
საერთო ფართობი: 74.80 მ²	
საოფისე: 65.30 მ²	საზაფხულო: 9.50 მ²
ღ.ღ.ფ. 9.3	ღ.ღ. 8

ბლოკი ბ

სვ კომერციული NO6	
საერთო ფართობი: 335.6 მ²	
კომერციული: 258.80მ²	საზაფხულო: 76.80 მ²
ღ.ღ.ფ. 2.8	ღ.ღ. 93

სვ კომერციული NO7	
საერთო ფართობი: 59.90 მ²	
ღ.ღ.ფ. 2.8	ღ.ღ. 22

სვ კომერციული NO8	
საერთო ფართობი: 136.00 მ²	
ღ.ღ.ფ. 2.8	ღ.ღ. 49

პირობითი ნიშნები

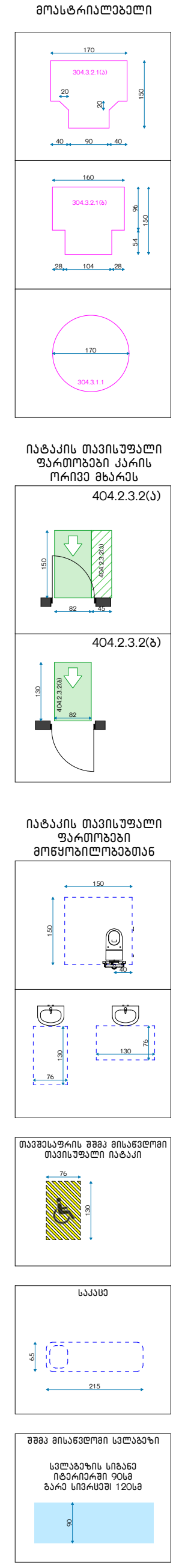

ამ ნიშნულზე ა და ბ ბლოკებში დიაგონალი დაანგარიშებულია იმ დაკავებულობებისთვის რომელიც დერეფნით სარგებლობს. ორი კომერციული ერთეული პირდაპირ გარეთ გადის.

დიაგონალები და გასასვლელებს შორის მანძილები დაანგარიშებულია მთლიანი ბლოკისთვის და იმ ერთეულებისთვის რომელსაც ორი გასასვლელი მოეთხოვება.

დამკვეთი CLIENT	სს "ფეიქარი 95"		
პროექტი PROJECT	მრავალფუნქციური კომპლექსი/შენობა		
მისამართი ADDRESS	ქალაქი თბილისი , ალ.წულუკიძის ქ. N21 ს.კ. 01.17.10.006.139		
შპს "ოპტიმუსი"			
თანამდებობა	გვარი	ხელმოწერა	თარიღი
დირექტორი	გ.ჯანკვეტაძე		
პრ. ავტორები	ს.ხოფერია		
ფორმატი	A2		
მასშტაბი	1:150	გეგმა +3,70 ნიშნულზე	
თარიღი			
სტადია		ფურცლები	ფურცელი
პროექტი			A2

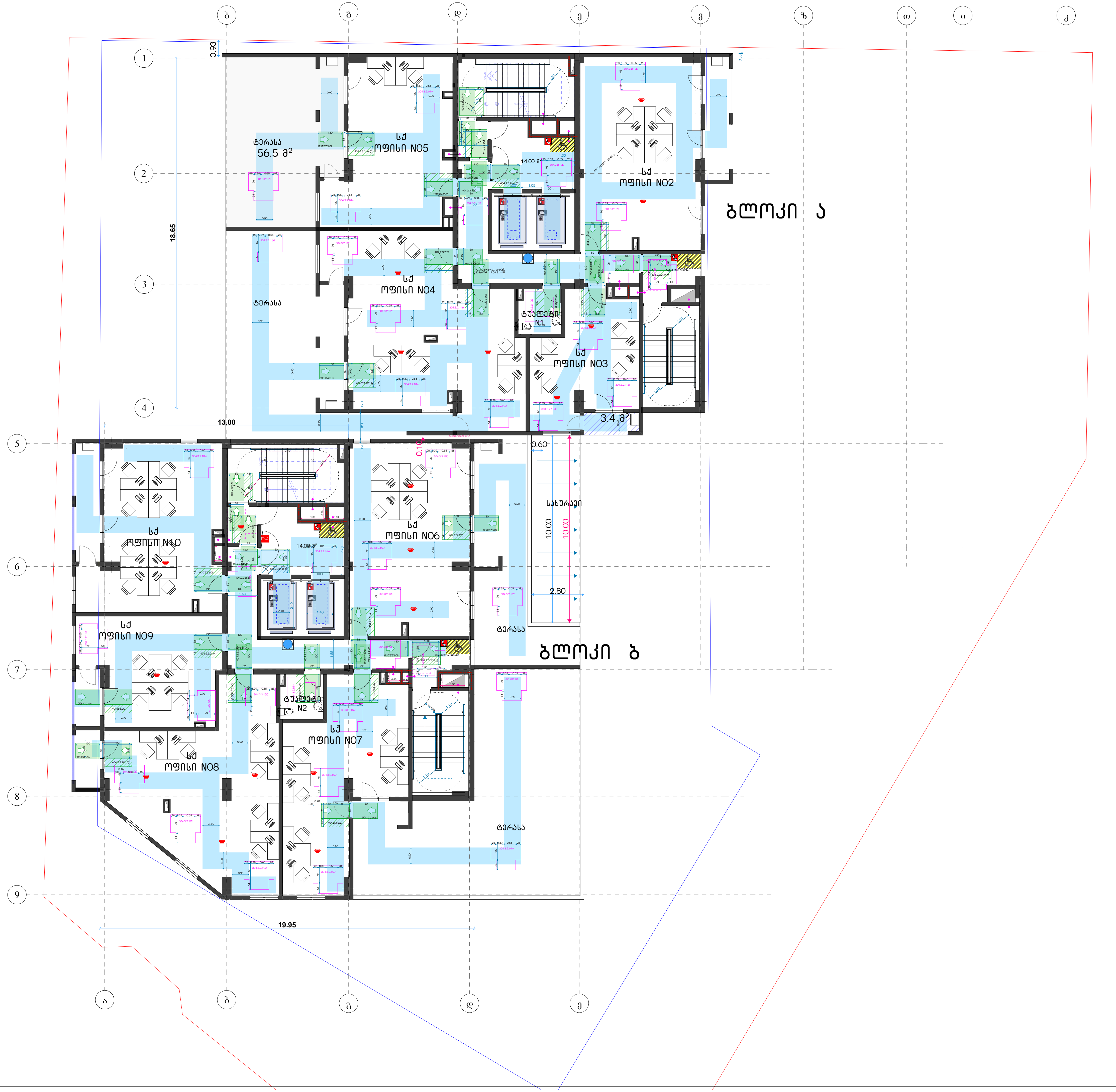

ბლოკი ა

სქ ოფისი NO2	
საერთო ფართობი: 74.80 მ²	
საოფისე: 65.30 მ²	საზაფხულო: 9.50მ²
დ.დ.ფ. 9.3	დ.დ. 8

სქ ოფისი NO3	
საერთო ფართობი: 37.70 მ²	
საოფისე: 34.30 მ²	საზაფხულო: 3.40 მ²
დ.დ.ფ. 9.3	დ.დ. 4

ტუალეტი N1	
საერთო ფართობი: 5.40 მ²	
დ.დ.ფ. 9.3	დ.დ. 1

სქ ოფისი NO4	
საერთო ფართობი: 158.20 მ²	
საოფისე: 83.20 მ²	საზაფხულო: 75.00 მ²
დ.დ.ფ. 9.3	დ.დ. 9

სქ ოფისი NO5	
საერთო ფართობი: 109.3 მ²	
საოფისე: 52.80 მ²	საზაფხულო: 56.50 მ²
დ.დ.ფ. 9.3	დ.დ. 6

ბლოკი ბ

სქ ოფისი NO6	
საერთო ფართობი: 108.50 მ²	
საოფისე: 65.10 მ²	საზაფხულო: 43.30მ²
დ.დ.ფ. 9.3	დ.დ. 7

სქ ოფისი NO7	
საერთო ფართობი: 156.90 მ²	
საოფისე: 54.80 მ²	საზაფხულო: 102.10 მ²
დ.დ.ფ. 9.3	დ.დ. 6

ტუალეტი N2	
საერთო ფართობი: 5.30 მ²	
დ.დ.ფ. 9.3	დ.დ. 1

სქ ოფისი NO8	
საერთო ფართობი: 77.50 მ²	
საოფისე: 73.00 მ²	საზაფხულო: 4.50 მ²
დ.დ.ფ. 9.3	დ.დ. 9

სქ ოფისი NO9	
საერთო ფართობი: 44.00 მ²	
საოფისე: 39,60 მ²	საზაფხულო: 4.40 მ²
დ.დ.ფ. 9.3	დ.დ. 5

სქ ოფისი N10	
საერთო ფართობი: 67.9 მ²	
საოფისე: 58.70 მ²	საზაფხულო: 9.20 მ²
დ.დ.ფ. 9.3	დ.დ. 8

პირობითი ნიშნები

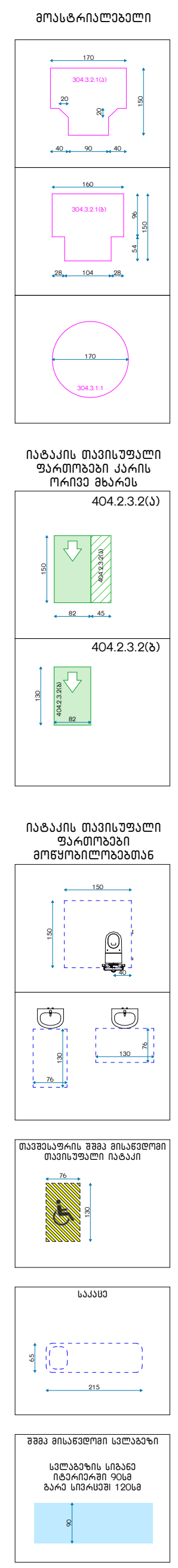

დამკვეთი CLIENT	სს "ფეიქარი 95"
პროექტი PROJECT	მრავალფუნქციური კომპლექსი/შენობა
მისამართი ADDRESS	ქალაქი თბილისი , ალ.წულუკიძის ქ. N21 ს.კ. 01.17.10.006.139

შპს "ოპტიმუსი"

თანამდებობა	გვარი	ხელმოწერა	თარიღი
დირექტორი	გ.ჯანჯვეტაძე		
პრ. ავტორები	ს.ხოფერია		
ფორმატი	A2		
მასშტაბი	1:150	გეგმა +7,90 ნიშნულზე	
თარიღი			

სტადია	ფურცლები	ფურცელი
პროექტი		A2

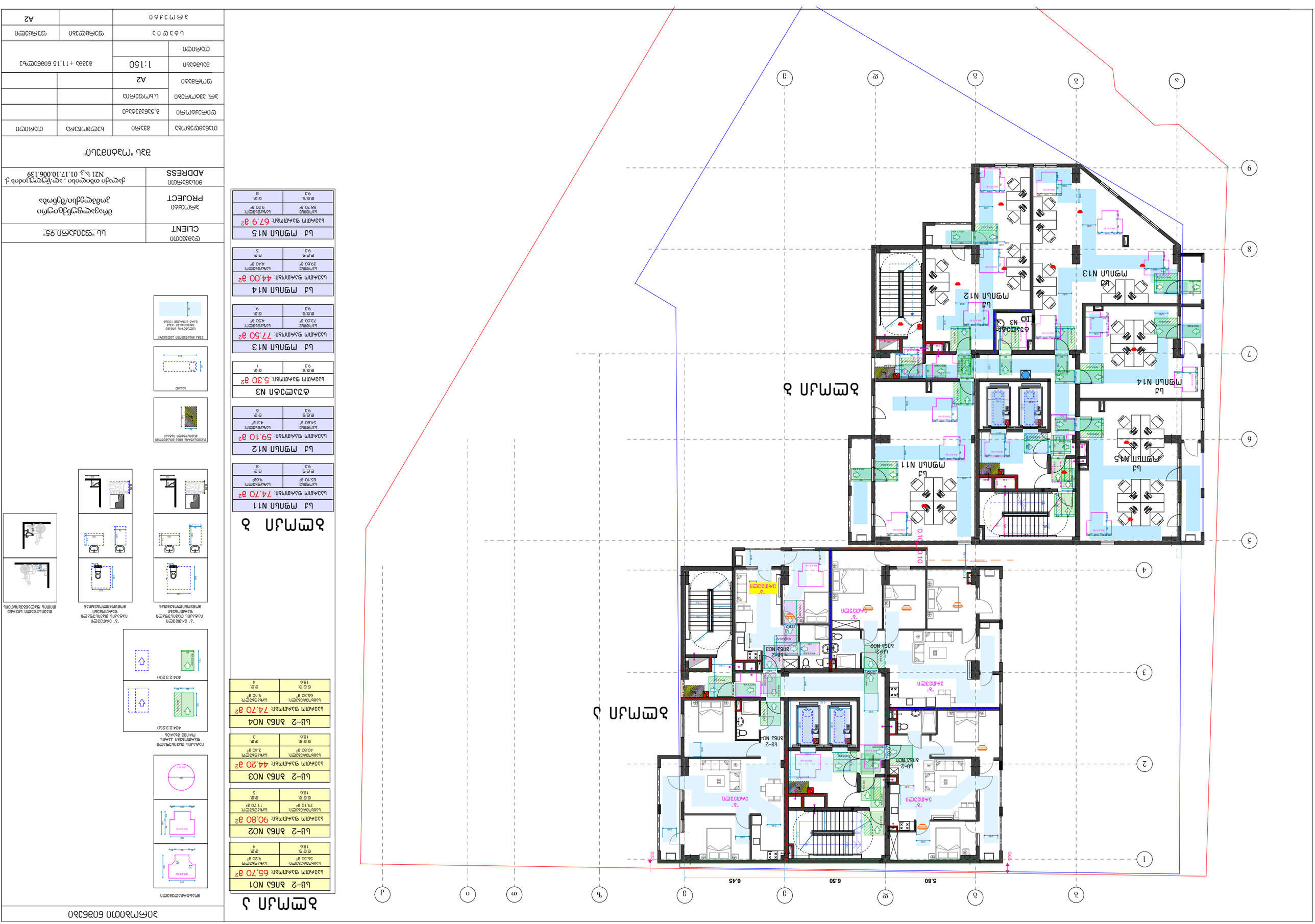
ЗЕМЯНА ЗОНА
ЗЕМЯНА ЗОНА
ЗЕМЯНА ЗОНА


1
2
3
4
5
6
7
8
9
А
Б
В
Г
Д
Е
Ж
З
12.30
22.25
6.45
0.33
0.63
6.60
15.50
6.15
14.00 m²
3 ИЗМ
ОБЩ. КОРИДОР
ОБЩ. КОРИДОР
ОБЩ. КОРИДОР



ბლოკი ა

სც-2 ბინა N09	
საერთო ფართობი: 65,70 მ²	
საცხოვრებელი: 56.50 მ²	საზაფხულო: 9,20 მ²
ღ.ღ.ფ. 18.6	ღ.ღ. 4

სც-2 ბინა N010	
საერთო ფართობი: 90,80 მ²	
საცხოვრებელი: 79.10 მ²	საზაფხულო: 11.70 მ²
ღ.ღ.ფ. 18.6	ღ.ღ. 5

სც-2 ბინა N011	
საერთო ფართობი: 44.20 მ²	
საცხოვრებელი: 40.80 მ²	საზაფხულო: 3.40 მ²
ღ.ღ.ფ. 18.6	ღ.ღ. 3

სც-2 ბინა N012	
საერთო ფართობი: 74.70 მ²	
საცხოვრებელი: 65.30 მ²	საზაფხულო: 9.40 მ²
ღ.ღ.ფ. 18.6	ღ.ღ. 4

ბლოკი ბ

სქ ოფისი N21	
საერთო ფართობი: 74.70 მ²	
საოფისე: 65.10 მ²	საზაფხულო: 9.6მ²
ღ.ღ.ფ. 9.3	ღ.ღ. 8

სქ ოფისი N22	
საერთო ფართობი: 59.10 მ²	
საოფისე: 54.80 მ²	საზაფხულო: 4.3 მ²
ღ.ღ.ფ. 9.3	ღ.ღ. 6

ტუალეტი N5	
საერთო ფართობი: 5.30 მ²	
ღ.ღ.ფ. 9.3	ღ.ღ. 1

სქ ოფისი N23	
საერთო ფართობი: 77.50 მ²	
საოფისე: 73.00 მ²	საზაფხულო: 4.50 მ²
ღ.ღ.ფ. 9.3	ღ.ღ. 9

სქ ოფისი N24	
საერთო ფართობი: 44.00 მ²	
საოფისე: 39.60 მ²	საზაფხულო: 4.40 მ²
ღ.ღ.ფ. 9.3	ღ.ღ. 5

სქ ოფისი N25	
საერთო ფართობი: 67.9 მ²	
საოფისე: 58.70 მ²	საზაფხულო: 9.20 მ²
ღ.ღ.ფ. 9.3	ღ.ღ. 8

პირობითი ნიშნები

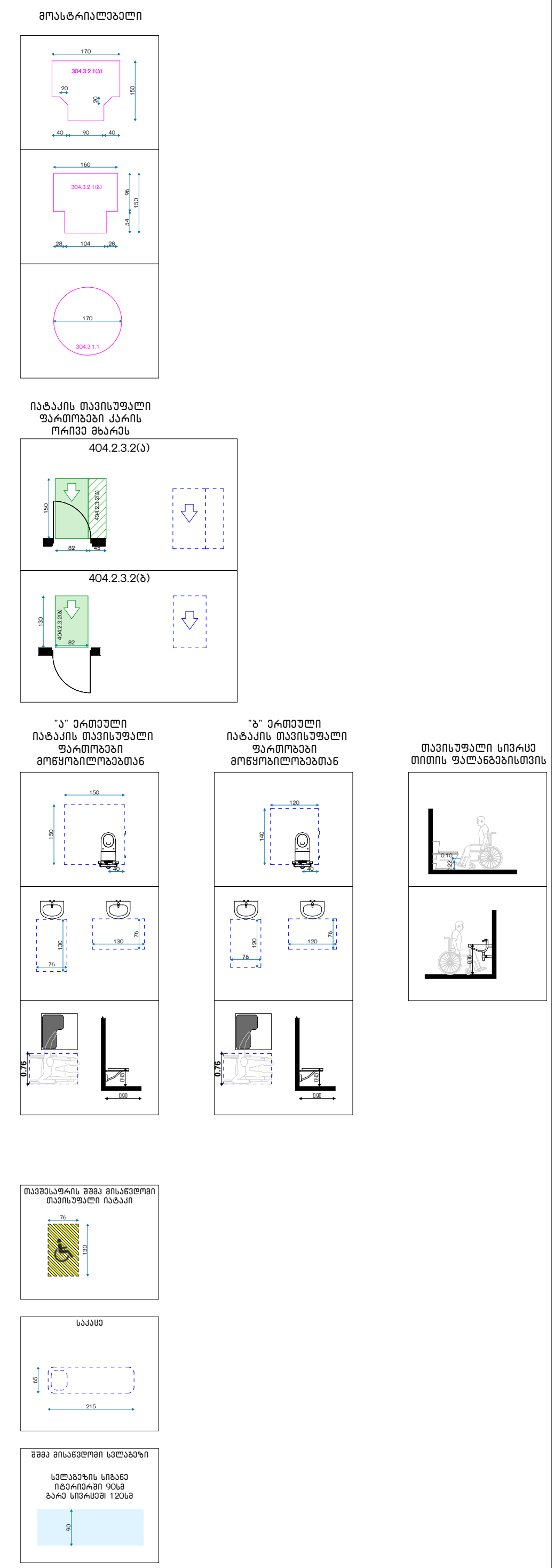

დამკვეთი CLIENT	სს "ფეიქარი 95"
პროექტი PROJECT	მრავალფუნქციური კომპლექსი/შენობა
მისამართი ADDRESS	ქალაქი თბილისი , ალ.წულუკიძის ქ. N21 ს.კ. 01.17.10.006.139

შპს "ოპტიმუსი"

თანამდებობა	გვარი	ხელმოწერა	თარიღი
დირექტორი	გ.ჯანჯღავაძე		
პრ. ავტორები	ს.ხოფერია		
ფორმატი	A2		
მასშტაბი	1:150	გეგმა +17,65 ნიშნულზე	
თარიღი			

სტადია	ფურცლები	ფურცელი
პროექტი		A2

ՀՈՂԱՀԱՏՎԱԾ	ԱՆՇԱՐԺ ԳՈՒՅՔԻ ՀԱՍՑԵ
ՀԱՍՑԵԻ ՀԱՍՑԵ	ՀԱՍՑԵ

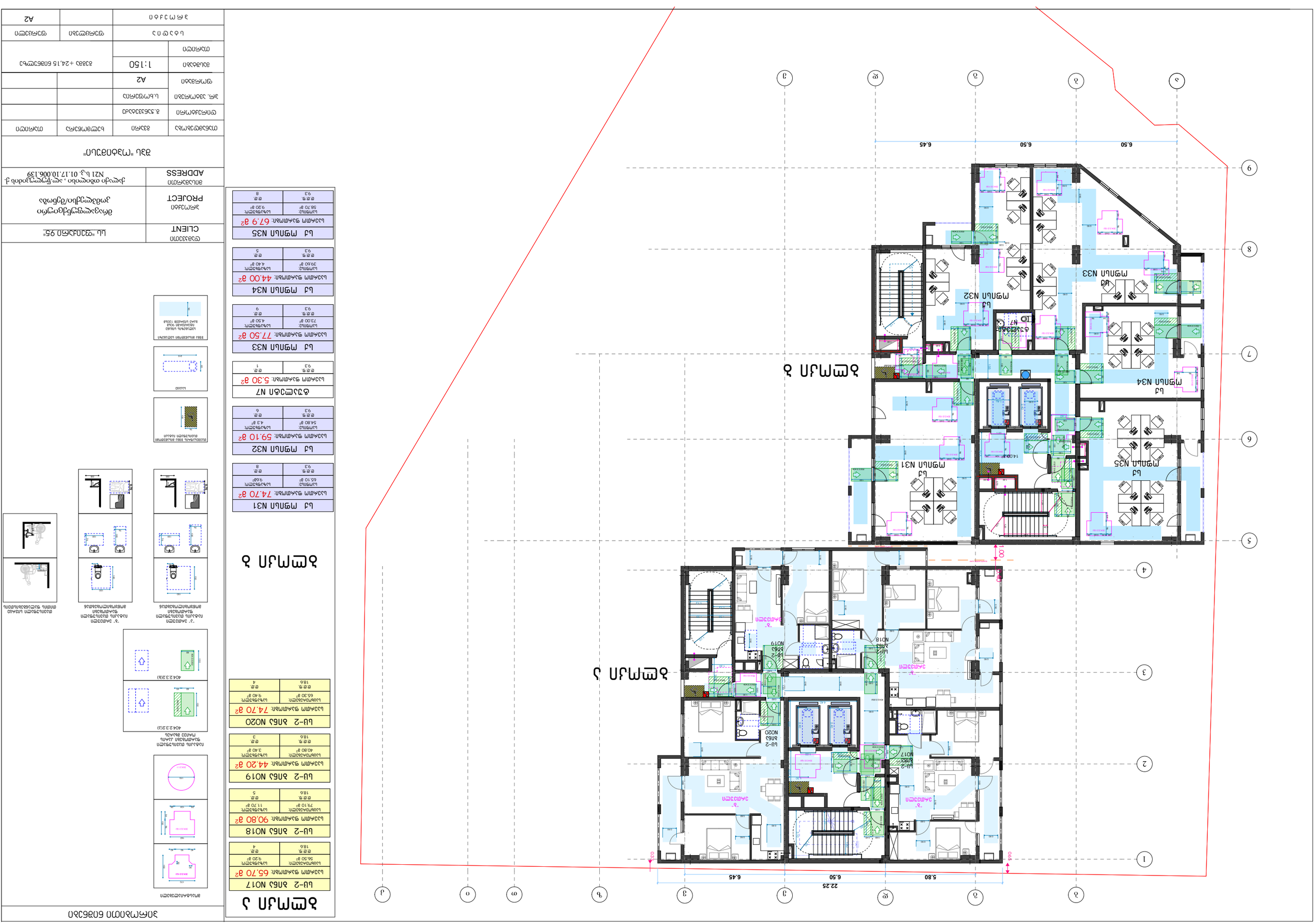
1 ярус
2 ярус
3 ярус
4 ярус
1
2
3
4
5
6
7
8
9
А
Б
В
Г
Д
Е
Ж
З
И
К
Л
М
Н
О
П
Р
С
Т
6.50
6.50
6.45
22.25
5.80
14.00
1.00
0.40
0.40
ЛЗ
ЛЗ
ЛЗ


1
2
3
4
5
6
7
8
9
А
Б
В
Г
Д
Е
Ж
З
6.50
6.50
6.45
22.25
5.80
6.50
6.45
1.00
0.40
0.40
1.00
1.00
0.40
0.40
1.00
1.00
0.40
0.40
1.00

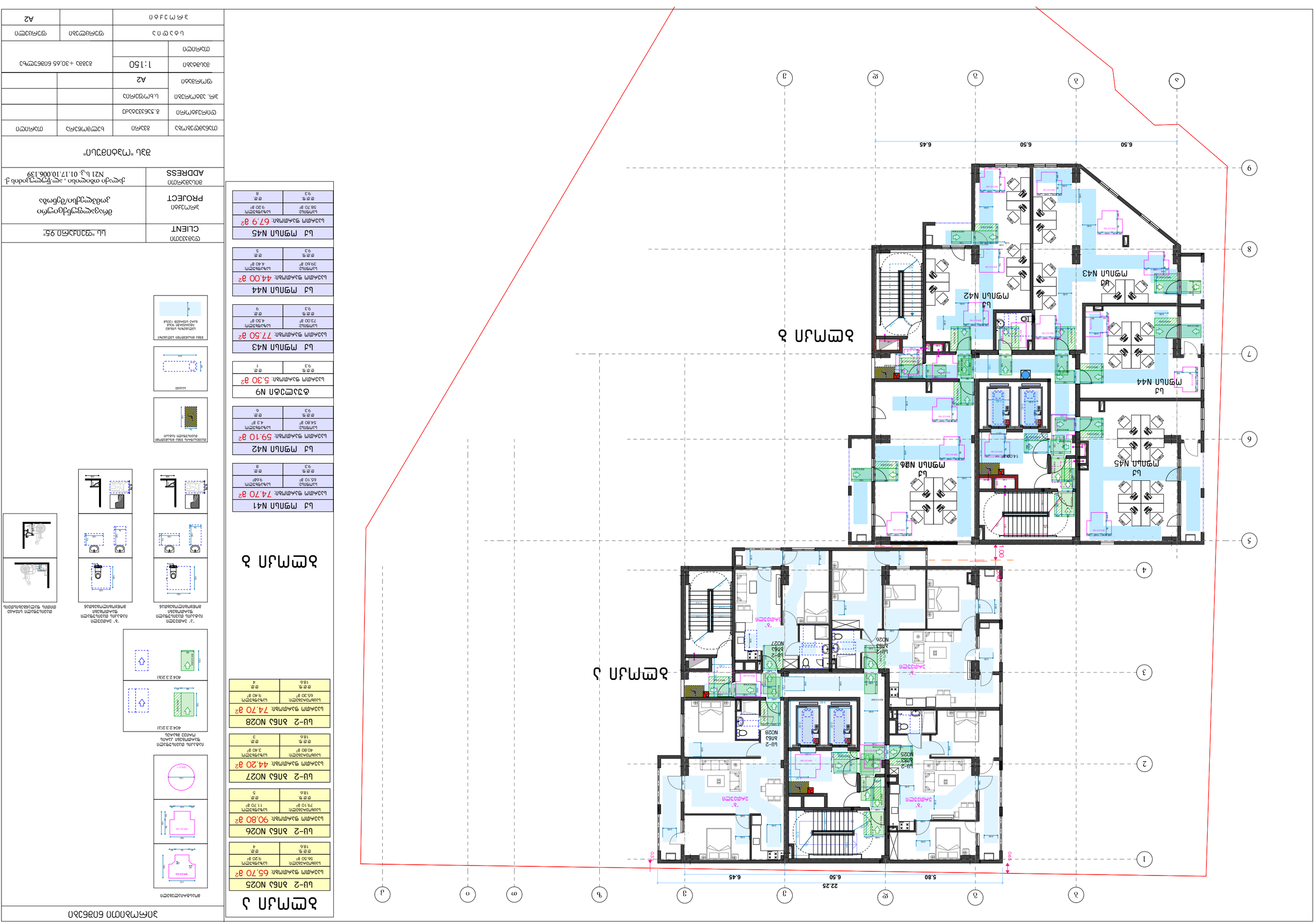
1 : 150
1 : 150
1 : 150

ՀՀ ՔԱՂԱՔԱՇԻՆՈՒԹՅԱՆ ԿՈՄԻՏԵ	ԱՆ "ՎՐԱՑԱՆ ՏԱՐԱԾՔ"
CLIENT	
ՆԱԽԱԳԻԾ PROJECT	ծրագրային փաստաթղթերի մշակում շինարարության ոլորտում
ՀԱՍՑԵԻ ՀԱՍՑԵ ADDRESS	ք. Երևան, Արաբկիր 1, 3-րդ թաղ., 01.17.10.006.139 N21 և.Յ.

ՀԱՐԿԱՅԻՆ ՀԱՏԱԿԱԳԾԱՅԻՆ

ՀԱՏԱԿԱԳԾԱՅԻՆ ՄԱՍ	ԱՌԱՆՑ		
ԳԵՐԱԶԱՆՑՈՒԹՅՈՒՆ	8,334.6		
ՇԻՆԱՐԱՐԱԿԱՆ ՄԱՍ. ՅԱՏԿ.	ԱՆՎԱՆԱԿՈՉՎԱԾ		
ՀԱՏԱԿԱԳԾԱՅԻՆ	A2		
ՄԱՍՇՏԱԲԱՅԻՆ	1:150		
			8384a +33,90 6384cm²ь
ՀԱՏԱԿԱԳԾԱՅԻՆ ՀԱՄԱՐ	ՀԱՏԱԿԱԳԾՎԱԾ Է		
ՀԱՏԱԿԱԳԾՎԱԾ Է ՄԻԱՅՆ			A2

ՀԱՐԿ 1

ԱՇՏԱՐԱՆ	ՄԱԿԵՐԵՍ
ՇԻՆ-2 ՀՈՍ N029	
ընդհանուր մակերես:	65.70 ք²
ներքին մակերես:	56.50 ք²
ընդհանուր մակերես:	9.20 ք²
ԹԻՎ	4
ՍԵՆՅԱԿՆԵՐԻ ՔԱՆԱԿ	185

ԱՇՏԱՐԱՆ	ՄԱԿԵՐԵՍ
ՇԻՆ-2 ՀՈՍ N030	
ընդհանուր մակերես:	90.80 ք²
ներքին մակերես:	79.10 ք²
ընդհանուր մակերես:	11.70 ք²
ԹԻՎ	5
ՍԵՆՅԱԿՆԵՐԻ ՔԱՆԱԿ	185

ԱՇՏԱՐԱՆ	ՄԱԿԵՐԵՍ
ՇԻՆ-2 ՀՈՍ N031	
ընդհանուր մակերես:	44.20 ք²
ներքին մակերես:	40.80 ք²
ընդհանուր մակերես:	3.40 ք²
ԹԻՎ	3
ՍԵՆՅԱԿՆԵՐԻ ՔԱՆԱԿ	185

ԱՇՏԱՐԱՆ	ՄԱԿԵՐԵՍ
ՇԻՆ-2 ՀՈՍ N032	
ընդհանուր մակերես:	74.70 ք²
ներքին մակերես:	65.30 ք²
ընդհանուր մակերես:	9.40 ք²
ԹԻՎ	4
ՍԵՆՅԱԿՆԵՐԻ ՔԱՆԱԿ	185

ՀԱՐԿ 2

ԱՇՏԱՐԱՆ	ՄԱԿԵՐԵՍ
ՇԻՆ-2 ՀՈՍ N061	
ընդհանուր մակերես:	75.10 ք²
ներքին մակերես:	65.50 ք²
ընդհանուր մակերես:	9.60 ք²
ԹԻՎ	4
ՍԵՆՅԱԿՆԵՐԻ ՔԱՆԱԿ	185

ԱՇՏԱՐԱՆ	ՄԱԿԵՐԵՍ
Լ3 ՄՑՈՒՄ N46	
ընդհանուր մակերես:	59.10 ք²
ներքին մակերես:	54.80 ք²
ընդհանուր մակերես:	4.3 ք²
ԹԻՎ	6
ՍԵՆՅԱԿՆԵՐԻ ՔԱՆԱԿ	93

ԱՇՏԱՐԱՆ	ՄԱԿԵՐԵՍ
ԳՖՇԱՆՔ N10	
ընդհանուր մակերես:	5.30 ք²
ԹԻՎ	1
ՍԵՆՅԱԿՆԵՐԻ ՔԱՆԱԿ	93

ԱՇՏԱՐԱՆ	ՄԱԿԵՐԵՍ
Լ3 ՄՑՈՒՄ N47	
ընդհանուր մակերես:	77.50 ք²
ներքին մակերես:	73.00 ք²
ընդհանուր մակերես:	4.50 ք²
ԹԻՎ	9
ՍԵՆՅԱԿՆԵՐԻ ՔԱՆԱԿ	93

ԱՇՏԱՐԱՆ	ՄԱԿԵՐԵՍ
Լ3 ՄՑՈՒՄ N48	
ընդհանուր մակերես:	44.00 ք²
ներքին մակերես:	39.60 ք²
ընդհանուր մակերես:	4.40 ք²
ԹԻՎ	5
ՍԵՆՅԱԿՆԵՐԻ ՔԱՆԱԿ	93

ԱՇՏԱՐԱՆ	ՄԱԿԵՐԵՍ
Լ3 ՄՑՈՒՄ N49	
ընդհանուր մակերես:	67.9 ք²
ներքին մակերես:	58.70 ք²
ընդհանուր մակերես:	9.20 ք²
ԹԻՎ	8
ՍԵՆՅԱԿՆԵՐԻ ՔԱՆԱԿ	93



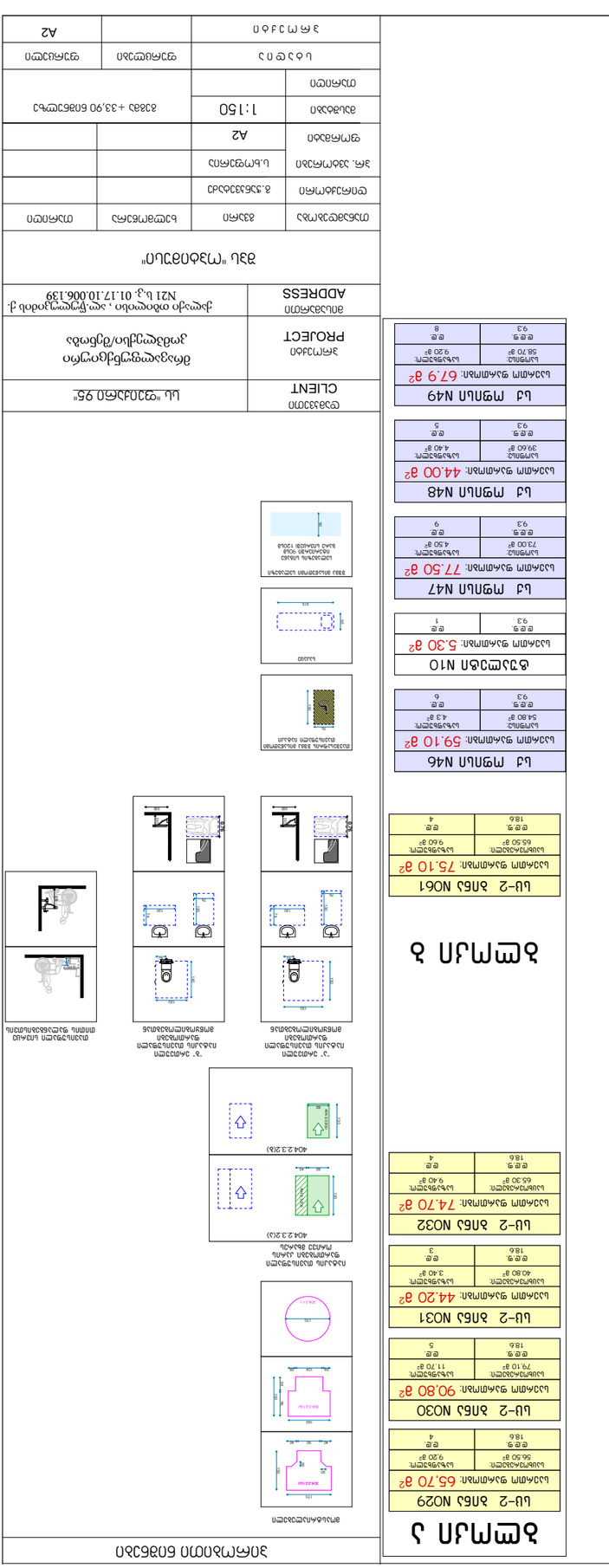
ՀՈՍԱՆՔԻ ՀԱՏԱԿԱԳԾԱՅԻՆ ՍԽԵՄԱ

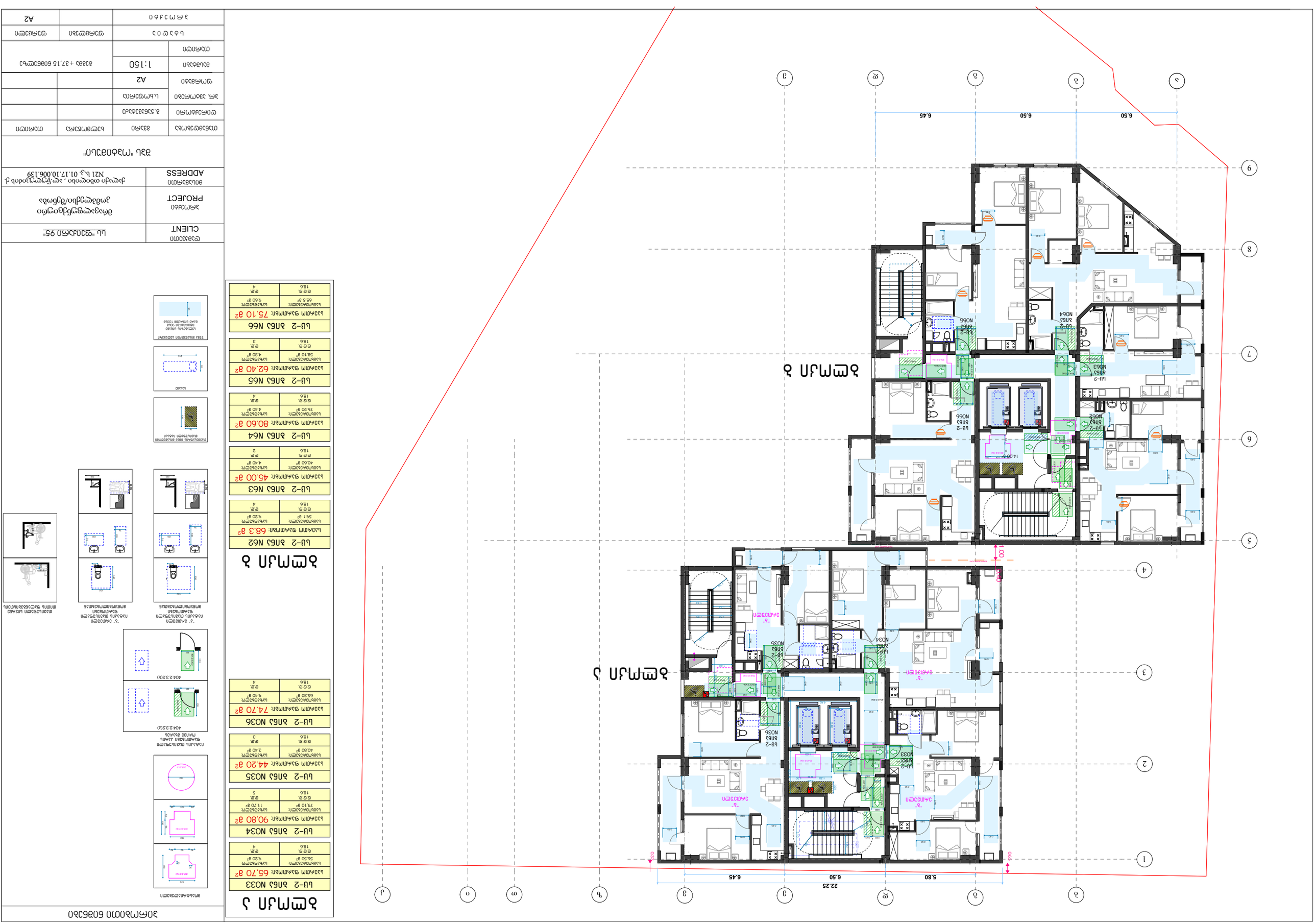
1
2
3
4
5
6
7
8
9
10
11
12
13
14
15
16
17
18
19
20
21
22
23
22.25
6.45
6.50
5.80
6.50
6.45
1400
1400
1400


1
2
3
4
5
6
7
8
9
А
Б
В
Г
Д
Е
Ж
З
И
К
Л
М
Н
О
П
Р
С
Т
У
Ф
Х
Ц
Ч
Ш
Щ
Ъ
Ь
Ю
Я
6.50
6.50
6.45
22.25
5.80
6.50
6.45
5.25
6.75
6.60
6.55
1.00
0.90
0.30
1400
ЗЕМЛИЩЕ
ЗЕМЛИЩЕ
ЗЕМЛИЩЕ

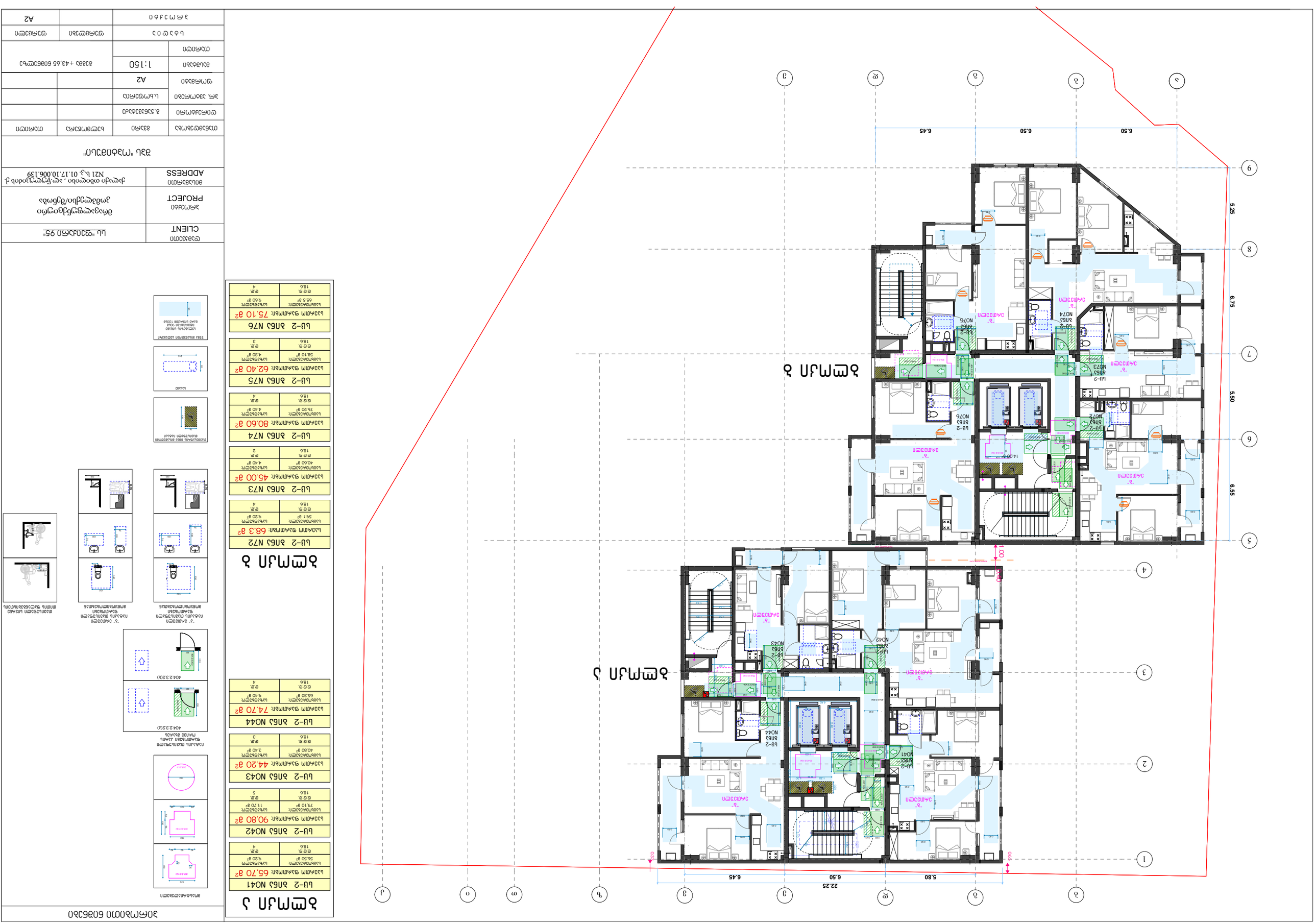
1 2 3 4 5 6 7 8 9
А Б В Г Д Е Ж З И
6.50 6.50 6.45
22.25
5.80 6.50 6.45
5.25 6.75 5.50 6.55
1.00
0.30 0.90
1400
ЗАМАЗКА
ЗАМАЗКА
ЗАМАЗКА

ЗАКАЗЧИК CLIENT	ООО "ТРЕЙД ЭЛЕКТРО"
ОБЪЕКТ PROJECT	Многоквартирный жилой комплекс с объектами общественного назначения
АДРЕС ADDRESS	Московская область, г. Раменское, д. Ивановское, мкр. 3, ул. Солнечная, д. 01.17.10.006.139
Название чертежа	План 2 этажа
Стадия	Раздел
Дата	8.33.2023
Масштаб	1:150
Формат	A2
Примечание	Примечание
Примечание	Примечание
Лист 3 из 7	

План 2 этажа

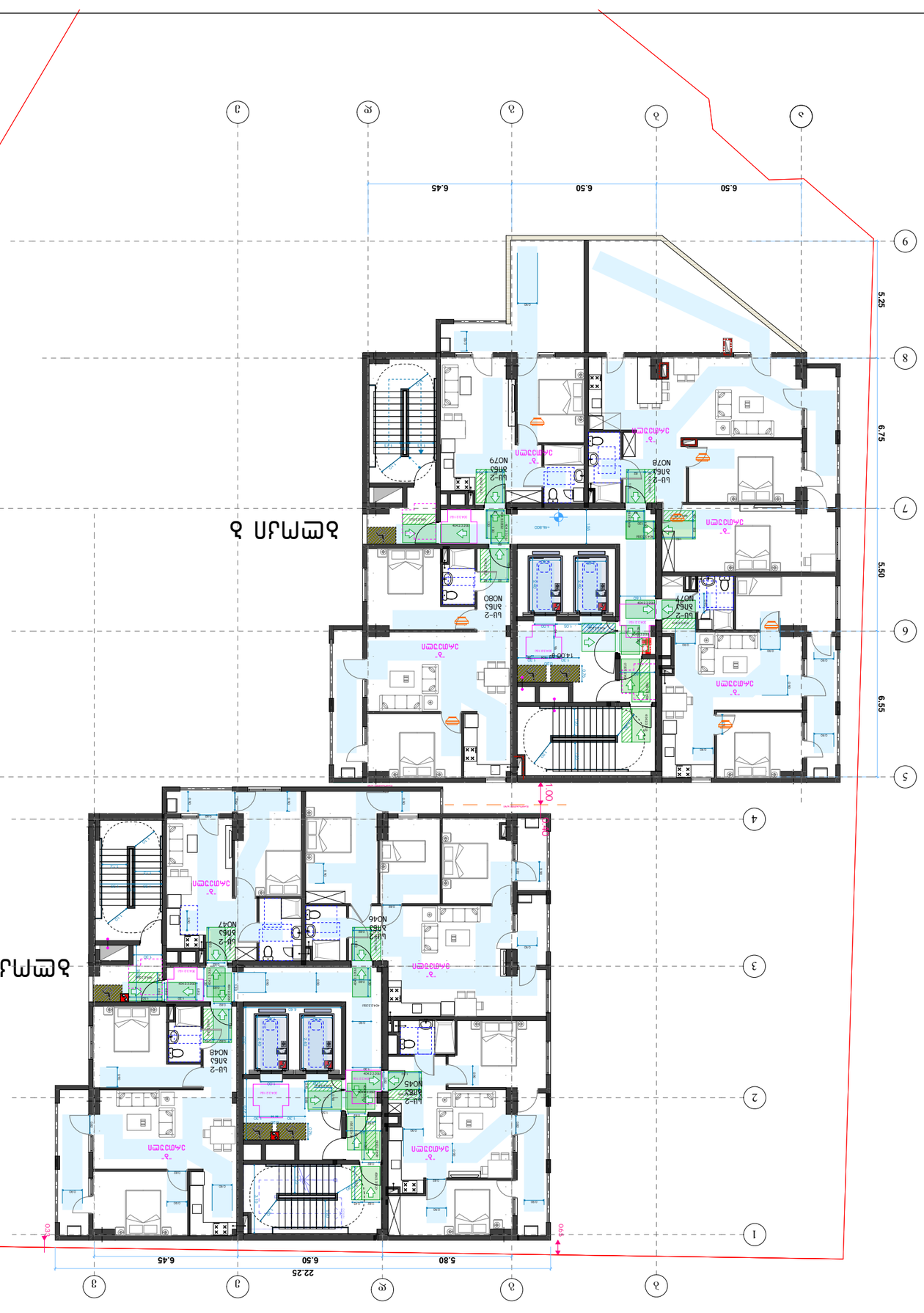

Экспликация 2

Ш-2 Зона N077
Общая площадь: 68.3 м²
Площадь: 59.1 м²
Высота: 9.20 м²
Высота: 2.50 м
Количество: 4

Ш-2 Зона N078
Общая площадь: 126.50 м²
Площадь: 85.30 м²
Высота: 41.20 м²
Высота: 2.50 м
Количество: 5

Ш-2 Зона N048
Общая площадь: 74.70 м²
Площадь: 65.30 м²
Высота: 9.40 м²
Высота: 2.50 м
Количество: 4

Ш-2 Зона N047
Общая площадь: 44.20 м²
Площадь: 40.80 м²
Высота: 3.40 м²
Высота: 2.50 м
Количество: 3

Ш-2 Зона N046
Общая площадь: 90.80 м²
Площадь: 79.10 м²
Высота: 11.70 м²
Высота: 2.50 м
Количество: 5

Ш-2 Зона N045
Общая площадь: 65.70 м²
Площадь: 56.50 м²
Высота: 9.20 м²
Высота: 2.50 м
Количество: 4

Экспликация 1

Ш-2 Зона N079
Общая площадь: 75.00 м²
Площадь: 65.40 м²
Высота: 9.60 м²
Высота: 2.50 м
Количество: 4

Ш-2 Зона N080
Общая площадь: 62.40 м²
Площадь: 41.20 м²
Высота: 21.20 м²
Высота: 2.50 м
Количество: 3


Ванна 1500x700
Раковина 600x500
Унитаз 360x630
Душевая кабина 900x900
Душевой поддон 900x900
Раковина 600x500
Унитаз 360x630
Ванна 1500x700

ՊՎՀՀ ՀՀ-ԱՇՄԴՊԾ-ԼԼ	ՊՎՀՀ 93-ՄԱՀԱՆԱՑՈՒ
ՀԱՏԱԿԱՑՈՒ ՀԱՐԿԱՅԻՆ ՀԱՄԱԼԻՐ ՇԵՆՔԵՐԻ ԵՎ ՀԱՐԱԿԻՑ ՏԱՐԱԾՔՆԵՐԻ ԿԱՌՈՒՑՄԱՆ ԱՇԽԱՏԱՆՔՆԵՐ	PROJECT
ՀԱՍՑԵ՝ ՀԱՅԱՍՏԱՆԻ ՀԱՆՐԱՊԵՏՈՒԹՅՈՒՆ, ԱՐԱՐԱՏԻ ՄԱՐԶ, ՎԱՂԱՐՇԱՊԱՏ ՔԱՂԱՔԻ, 01.17.10.006.139	ADDRESS
ՇԵՆՔԻ "ՄԱՅԱԿՈՎՍԿԻ"	

ՇԱՀԱԳՈՐԾԱՏՈՒ	ՀԱՄԱՁԱՅՆԱԳՐՈՂ	ՇԱՀԱԳՈՐԾԱՏՈՒ	ՇԱՀԱԳՈՐԾԱՏՈՒ
ՊԵՏՈՒԹՅԱՆ ՇԻՆԱՐԱՐՈՒԹՅԱՆ ԵՎ ՔԱՂԱՔԱՇԻՆՈՒԹՅԱՆ ԿՈՄԻՏԵ		1:150	ՀԱՏԱԿԱՑՈՒ ՀԱՐԿԱՅԻՆ ՀԱՄԱԼԻՐ ՇԵՆՔԵՐԻ ԵՎ ՀԱՐԱԿԻՑ ՏԱՐԱԾՔՆԵՐԻ ԿԱՌՈՒՑՄԱՆ ԱՇԽԱՏԱՆՔՆԵՐ
ՀԱՍՑԵ՝ ՀԱՅԱՍՏԱՆԻ ՀԱՆՐԱՊԵՏՈՒԹՅՈՒՆ, ԱՐԱՐԱՏԻ ՄԱՐԶ, ՎԱՂԱՐՇԱՊԱՏ ՔԱՂԱՔԻ, 01.17.10.006.139			
ՀԱՏԱԿԱՑՈՒ ՀԱՐԿԱՅԻՆ ՀԱՄԱԼԻՐ ՇԵՆՔԵՐԻ ԵՎ ՀԱՐԱԿԻՑ ՏԱՐԱԾՔՆԵՐԻ ԿԱՌՈՒՑՄԱՆ ԱՇԽԱՏԱՆՔՆԵՐ			
ՀԱՏԱԿԱՑՈՒ ՀԱՐԿԱՅԻՆ ՀԱՄԱԼԻՐ ՇԵՆՔԵՐԻ ԵՎ ՀԱՐԱԿԻՑ ՏԱՐԱԾՔՆԵՐԻ ԿԱՌՈՒՑՄԱՆ ԱՇԽԱՏԱՆՔՆԵՐ			
ՀԱՏԱԿԱՑՈՒ ՀԱՐԿԱՅԻՆ ՀԱՄԱԼԻՐ ՇԵՆՔԵՐԻ ԵՎ ՀԱՐԱԿԻՑ ՏԱՐԱԾՔՆԵՐԻ ԿԱՌՈՒՑՄԱՆ ԱՇԽԱՏԱՆՔՆԵՐ			
ՀԱՏԱԿԱՑՈՒ ՀԱՐԿԱՅԻՆ ՀԱՄԱԼԻՐ ՇԵՆՔԵՐԻ ԵՎ ՀԱՐԱԿԻՑ ՏԱՐԱԾՔՆԵՐԻ ԿԱՌՈՒՑՄԱՆ ԱՇԽԱՏԱՆՔՆԵՐ			A2

ՅԵՐԴ ՀԱՐԿԱՅԻՆ

ԼԼ-2 ՅՈՒՆ NՕ49
ՕԳՏԱԿԱՐ ՊՅՈՒՄԱՆ. 65.70 Ø²
ԸՆԴՀԱՆՈՒՐ ՄԱԿԵՐԵՍ. 56.50 Ø²
ԱՆՁՆԱԿԱՆ ՕԳՏԱԳՈՐԾՄԱՆ. 9.20 Ø²
ԵՐԵՍ. 185
ԵՐ 4

ՅԵՐԿՐՈՐԴ ՀԱՐԿԱՅԻՆ

ԼԼ-2 ՅՈՒՆ NՕ50
ՕԳՏԱԿԱՐ ՊՅՈՒՄԱՆ. 90.80 Ø²
ԸՆԴՀԱՆՈՒՐ ՄԱԿԵՐԵՍ. 79.10 Ø²
ԱՆՁՆԱԿԱՆ ՕԳՏԱԳՈՐԾՄԱՆ. 11.70 Ø²
ԵՐԵՍ. 185
ԵՐ 5

ՅԵՐՐՈՐԴ ՀԱՐԿԱՅԻՆ

ԼԼ-2 ՅՈՒՆ NՕ51
ՕԳՏԱԿԱՐ ՊՅՈՒՄԱՆ. 44.20 Ø²
ԸՆԴՀԱՆՈՒՐ ՄԱԿԵՐԵՍ. 40.80 Ø²
ԱՆՁՆԱԿԱՆ ՕԳՏԱԳՈՐԾՄԱՆ. 3.40 Ø²
ԵՐԵՍ. 185
ԵՐ 3

ՅԵՐՈՐԴ ՀԱՐԿԱՅԻՆ

ԼԼ-2 ՅՈՒՆ NՕ52
ՕԳՏԱԿԱՐ ՊՅՈՒՄԱՆ. 74.70 Ø²
ԸՆԴՀԱՆՈՒՐ ՄԱԿԵՐԵՍ. 65.30 Ø²
ԵՐԵՍ. 185
ԵՐ 4

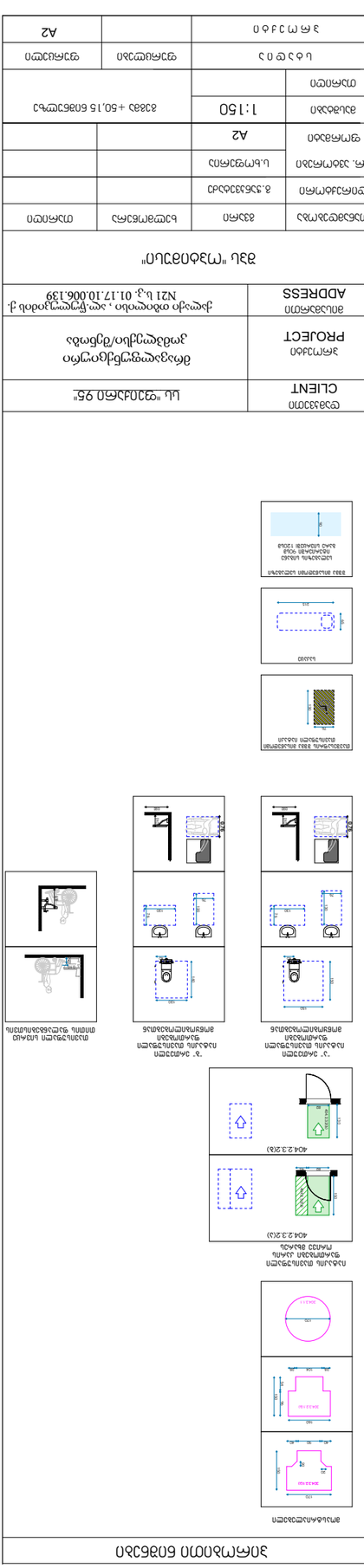



ՀԱՃԱԽՈՐԴ CLIENT	ԼԼԿ "ջրամբար 95" LLC "Reservoir 95"
ԱՆՎԱՆՈՒՄ PROJECT	Ջրամբարի/մոնիթորինգային սենյակների շինարարություն
ՀԱՍՑԵԻ ՀԱՍՑԵ ADDRESS	ք. Երևան, Նորք-Մարաշ 1-ին զանգված, N21 թ.ճ. 01.17.10.006.139

ՀԱՏԱԿԱԳԾԱՅԻՆ ԱՂԵՏ

ՀԱՏԱԿԱԳԾԻ ԱՆՎԱՆՈՒՄ	ՀԱՏԱԿԱԳԾԻ ՀԵՂԻՆԱԿ	ՀԱՏԱԿԱԳԾԻ ՀԱՄԱՐ	
ՀԱՏԱԿԱԳԾՄԱՆ ՓՈՒԼ	Հ.Ա.Ա.Ն. ՀԱՅԿԱԿԱՆ ՀԱՄԱԿԱՐԳՉՈՒԹՅՈՒՆ	1:150	
ՀԱՏԱԿԱԳԾՎՈՂ ՏԱՐԱԾՔ	ՀԱՏԱԿԱԳԾՎՈՂ ՏԱՐԱԾՔ	ՀԱՏԱԿԱԳԾՎՈՂ ՏԱՐԱԾՔ	
ՀԱՏԱԿԱԳԾՎԱԾ ՄԱԿԵՐԵՍ	ՀԱՏԱԿԱԳԾՎԱԾ ՄԱԿԵՐԵՍ	A2	

1 հարկ

ԼՈՒ-2 ՀՈՍ NO53 ընդհանուր մակերես՝ 65.70 մ² ներքին մակերես՝ 56.50 մ² ե ե ց. 185 4
ԼՈՒ-2 ՀՈՍ NO54 ընդհանուր մակերես՝ 90.80 մ² ներքին մակերես՝ 79.10 մ² ե ե ց. 185 5
ԼՈՒ-2 ՀՈՍ NO55 ընդհանուր մակերես՝ 44.20 մ² ներքին մակերես՝ 40.80 մ² ե ե ց. 185 3
ԼՈՒ-2 ՀՈՍ NO56 ընդհանուր մակերես՝ 74.70 մ² ներքին մակերես՝ 65.30 մ² ե ե ց. 185 4

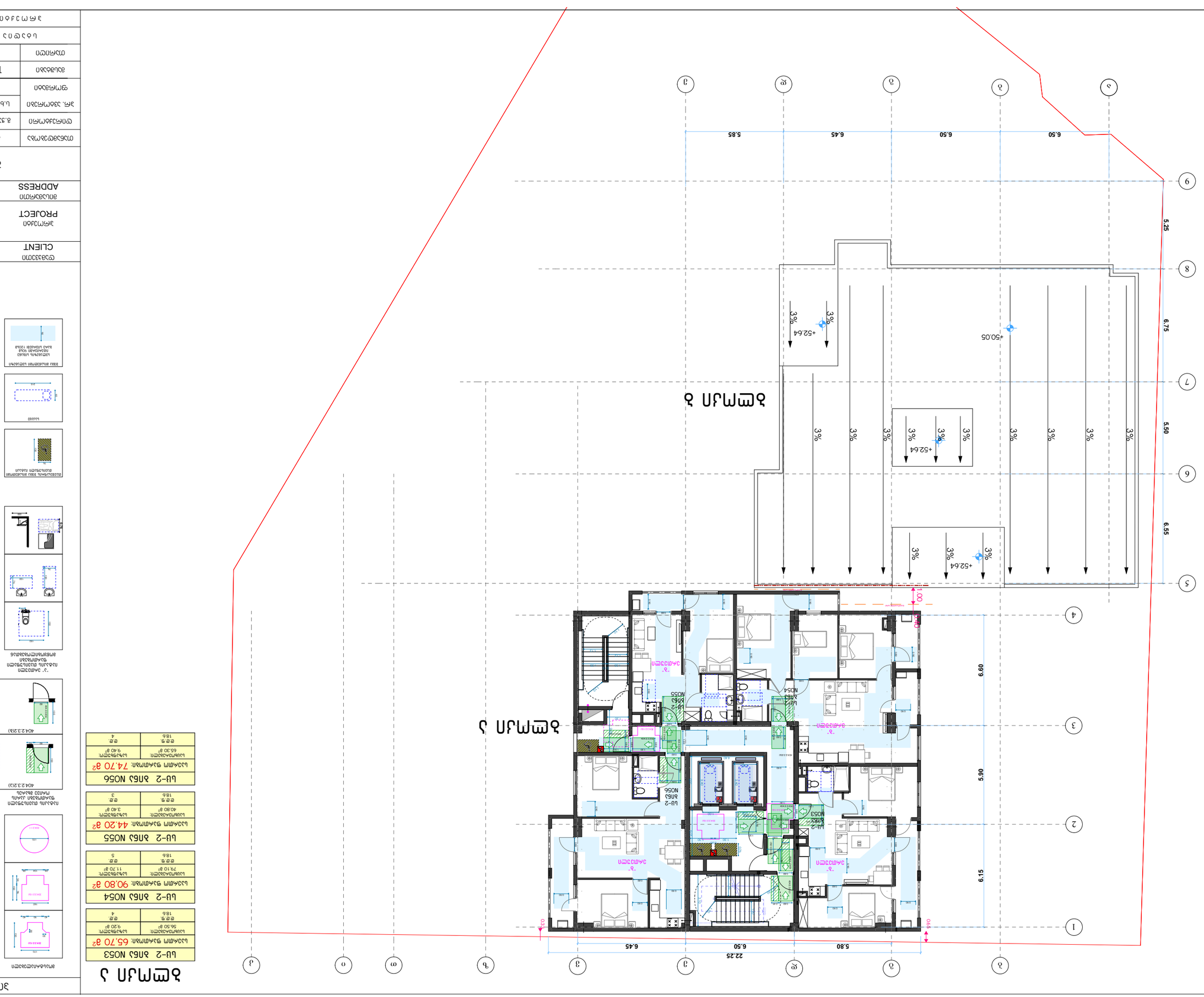

2 հարկ

ՀԱՏԱԿ ԳԾԱՅԻՆ ԱՂԵՏ

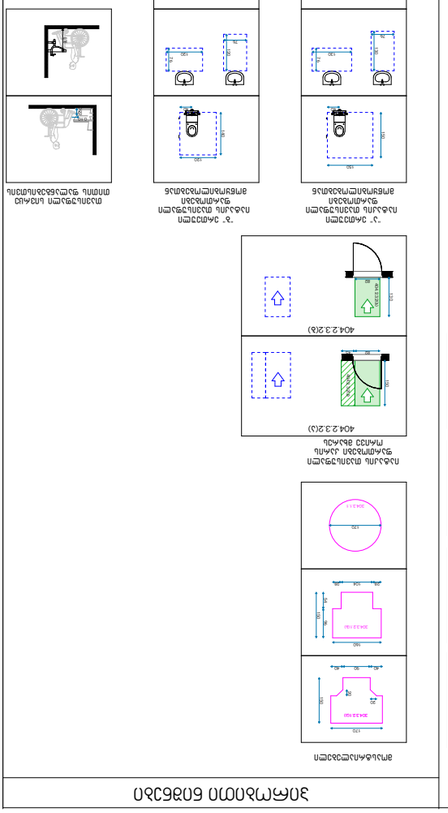
ՀԱՄԱՐԱՆ
ՀԱՄԱՐԱՆ
ՀԱՄԱՐԱՆ

ՀԱՃԱՐԱՏՈՒ	CLIENT
«ԱՐՏԱՇԱՏ ՔԱՂԱՔԱՇԻՆՈՒԹՅԱՆ ԵՎ ՏՆՏԵՍԱԿԱՆ ԾԱՌԱՅՈՒԹՅՈՒՆՆԵՐԻ ՀԱՄԱԼՍԱՐԱՆ» ՊԵՏԱԿԱՆ ՈՉ ԱՌԵՎՏՐԱՅԻՆ ԿԱԶՄԱԿԵՐՊՈՒԹՅՈՒՆ	PROJECT
ՀԱՍՑԵԻ ՀԱՍՑԵ	ADDRESS
ՀՀ, ք. Երևան, Արաբկիր 01.17.10.006.139	

ՀԱՐԿԱՅԻՆ ՆԱԽԱԳԻԾ

ՇԻՆԱՐԱՐԱԿԱՆ ՄԱՍ	
ՀԱՏԱԿԱՑՄԱՆ ՏԵՍԱԿ	ՆԱԽԱԳԻԾ
ԿԱՐԳ	A2
ՄԱՍՇՏԱԲ	1:150
ԱՇԽԱՏԱՆՔԱՅԻՆ ՄԱՍ	
ՀԱՐԿԱՅԻՆ ՆԱԽԱԳԻԾ	
ՀԱՐԿԱՅԻՆ ՆԱԽԱԳԻԾ	A2

ՀԱՐԿԱՅԻՆ ՆԱԽԱԳԻԾ

ԲՆԱԿԱՐԱՆ ՄԱԿԵՐԵՍ	65.70 մ²
ԸՆԴՀԱՆՈՒՐ ՄԱԿԵՐԵՍ	56.50 մ²
ՍԵՆՅԱԿԻ ՄԱԿԵՐԵՍ	9.20 մ²
ՀԱՐԿ	4

ԲՆ–2 ՀԱՐԿ N057

ԲՆԱԿԱՐԱՆ ՄԱԿԵՐԵՍ	90.80 մ²
ԸՆԴՀԱՆՈՒՐ ՄԱԿԵՐԵՍ	79.10 մ²
ՍԵՆՅԱԿԻ ՄԱԿԵՐԵՍ	11.70 մ²
ՀԱՐԿ	5

ԲՆ–2 ՀԱՐԿ N058

ԲՆԱԿԱՐԱՆ ՄԱԿԵՐԵՍ	44.20 մ²
ՀԱՐԿԱՀԱՏԱԿ	40.80 մ²
ՍԵՆՅԱԿԻ ՄԱԿԵՐԵՍ	3.40 մ²
ՀԱՐԿ	3

ԲՆ–2 ՀԱՐԿ N059

ԲՆԱԿԱՐԱՆ ՄԱԿԵՐԵՍ	74.70 մ²
ՀԱՐԿԱՀԱՏԱԿ	65.30 մ²
ՀԱՐԿ	4

ԲՆ–2 ՀԱՐԿ N060

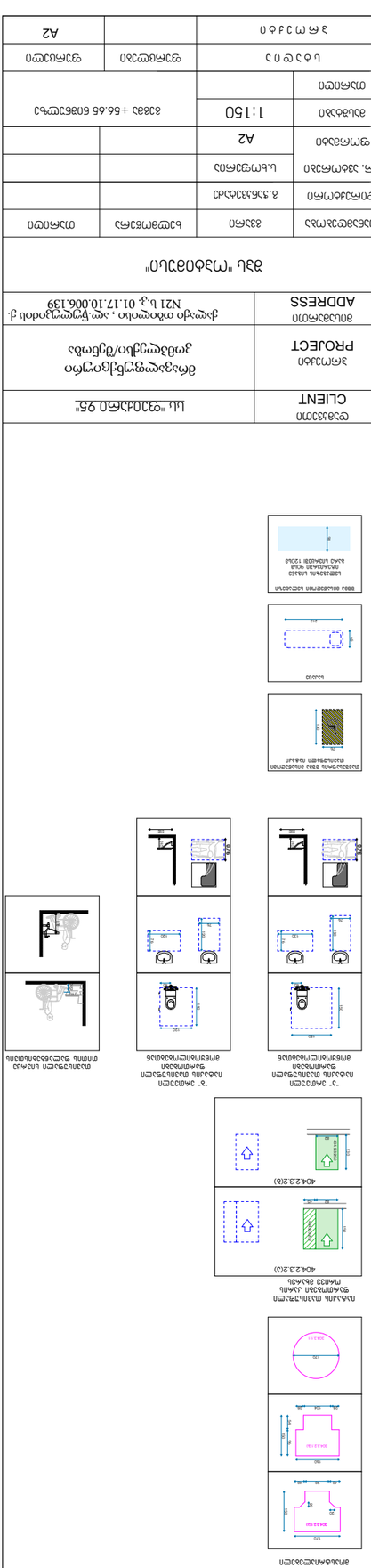
ՀԱՐԿԱՅԻՆ ՆԱԽԱԳԻԾ

შშმპ მისაწვდომობა
მისაწვდომი ერთეული

კომერციული NO1

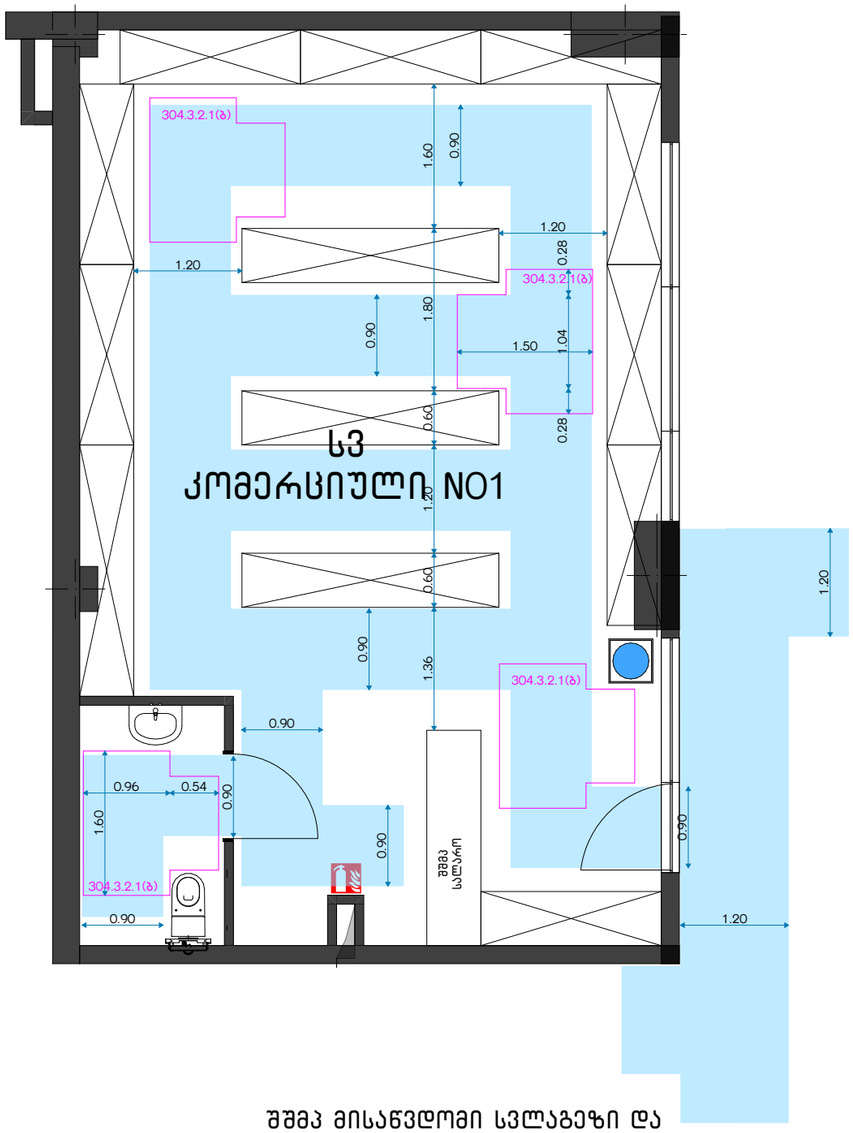

შშმპ მისაწვდომი სვლაგეზი და მოსატრიალებლები ყველა ოთახში

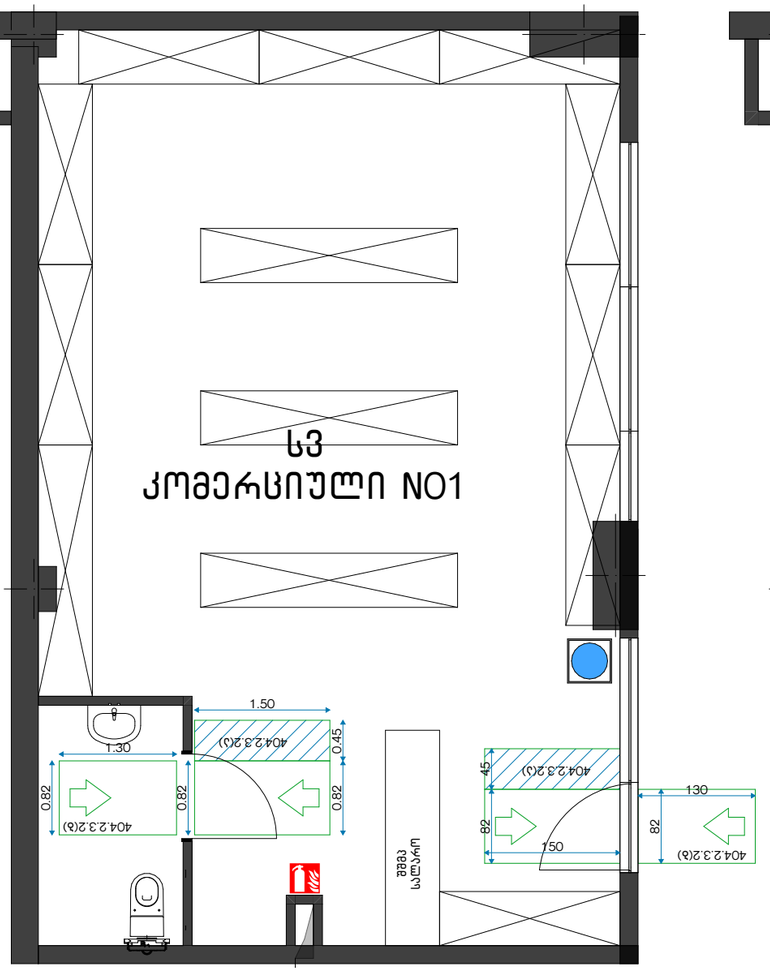

იატაკის თავისუფალი ფართობები კარის ორივე მხარეს

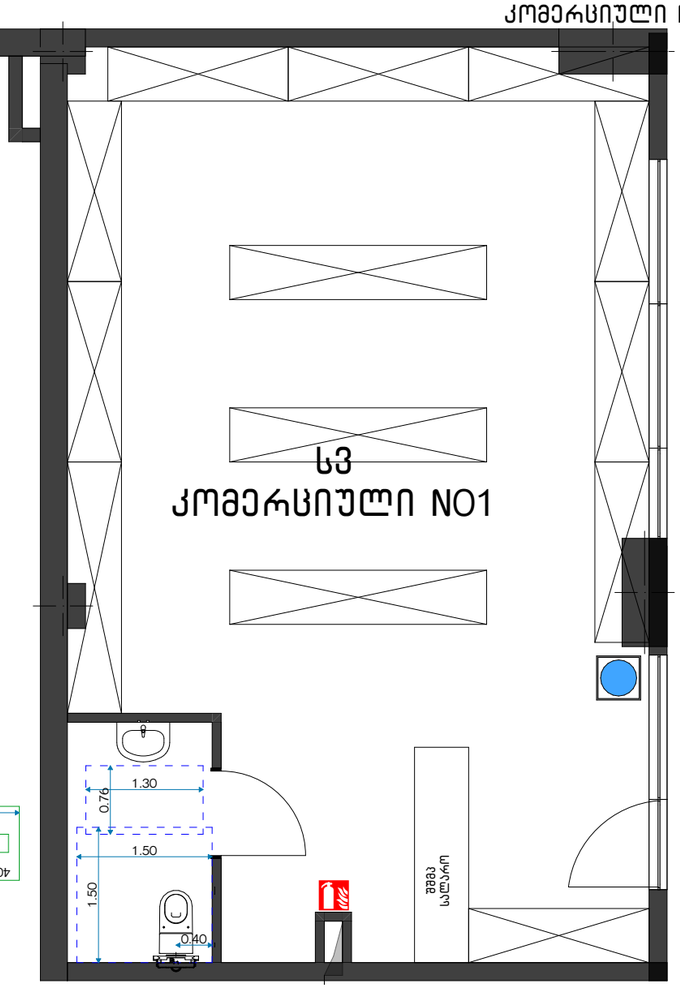

იატაკის თავისუფალი ფართობები მოწყობილობებთან

დამკვეთი CLIENT	სს "ფეიქარი 95"		
პროექტი PROJECT	მრავალფუნქციური კომპლექსი/შენობა		
მისამართი ADDRESS	ქალაქი თბილისი , ალ.წულუკიძის ქ. N21 ს.კ. 01.17.10.006.139		
შპს "ოპტიმუსი"			
თანამდებობა	გვარი	ხელმოწერა	თარიღი
დირექტორი	გ.ჯანკვეტაძე		
პრ. პტორები	ს.ხოფერია		
ფორმატი	A2		
მასშტაბი	1:50		
თარიღი			
სტადია		ფურცლები	ფურცელი
პროექტი		21	A2

ZON HAZUNAGEAR

HAZUGAGE HEAGEGAUAE
GAAAEAGEGAUAE GEEE

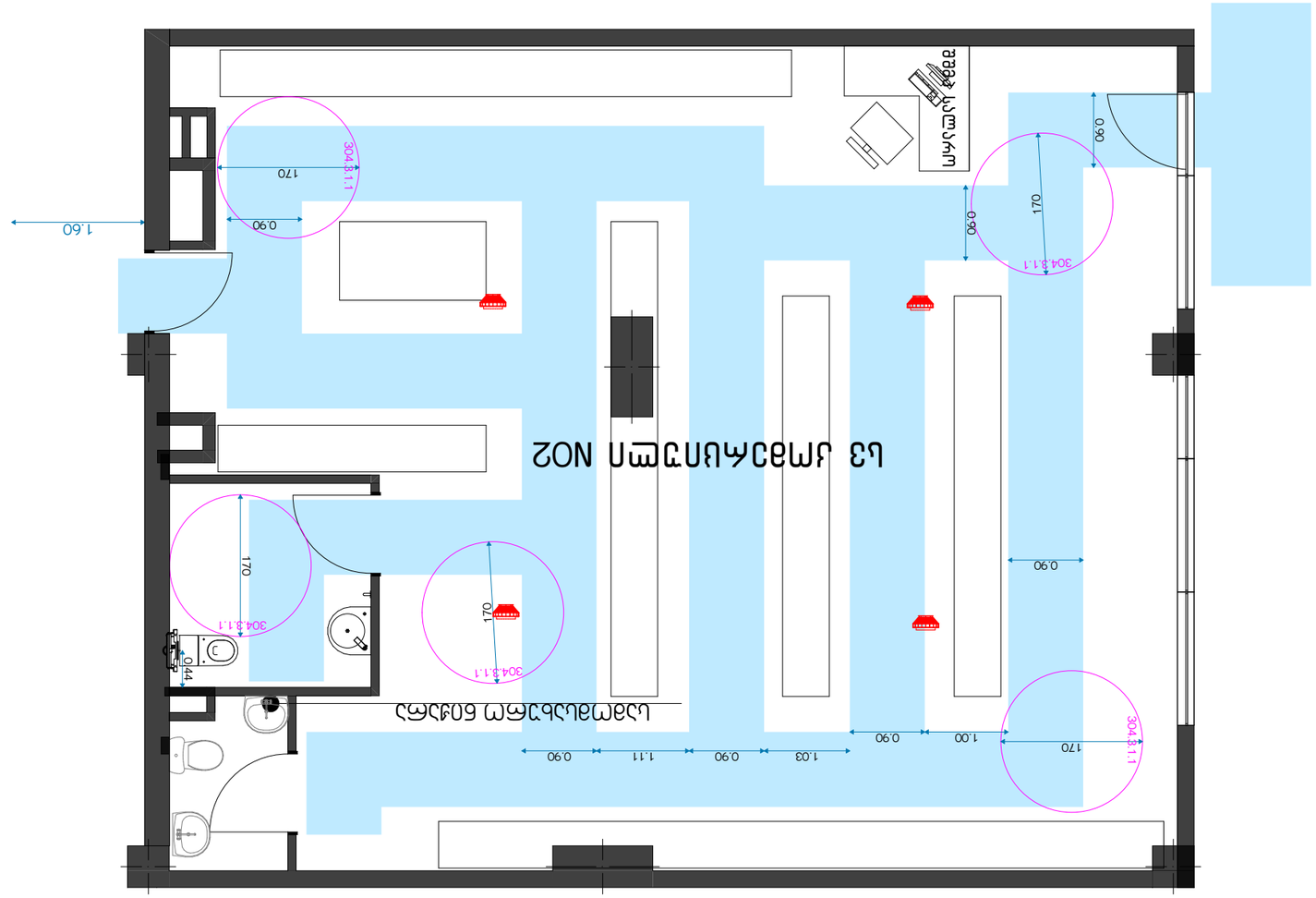

CLIENT GUGEEGAGU	LLC "Company name"
PROJECT AEAGAGU/UAUEAGEAEAGU UAAGAGUGUAUEAGEAEAGU AEAGAGU	
ADDRESS AEAGAGEAUAE g. Moscow, Presnensky district, Moscow City, Vasilisy Kozhinoy Street, building 01.17.10.006.139	

Title "AUAGAUAGAU"

GAAAEAGEGAUAE	AEAGEE	8.3.6.1.1.2.3.6.2	AEAGAUAE
AEAGAGAUAEAGU	8.3.6.1.1.2.3.6.2		
AEAGAGAUAEE. AE	U.U.AEAGAUAEE		
AEAGAGAUAE	A2		
AEAGAEAUAE	1:50		
AEAUAGAU			
U U G U U U	AEAGAUAGAU		AGAUAGAU
AEAGAGAU	26		A2

ШЗМА МИСАЦВДОМОБА
МИСАЦВДОМИ ЕРТЕУЛИ

КОМЕРЦИУЛИ NO2

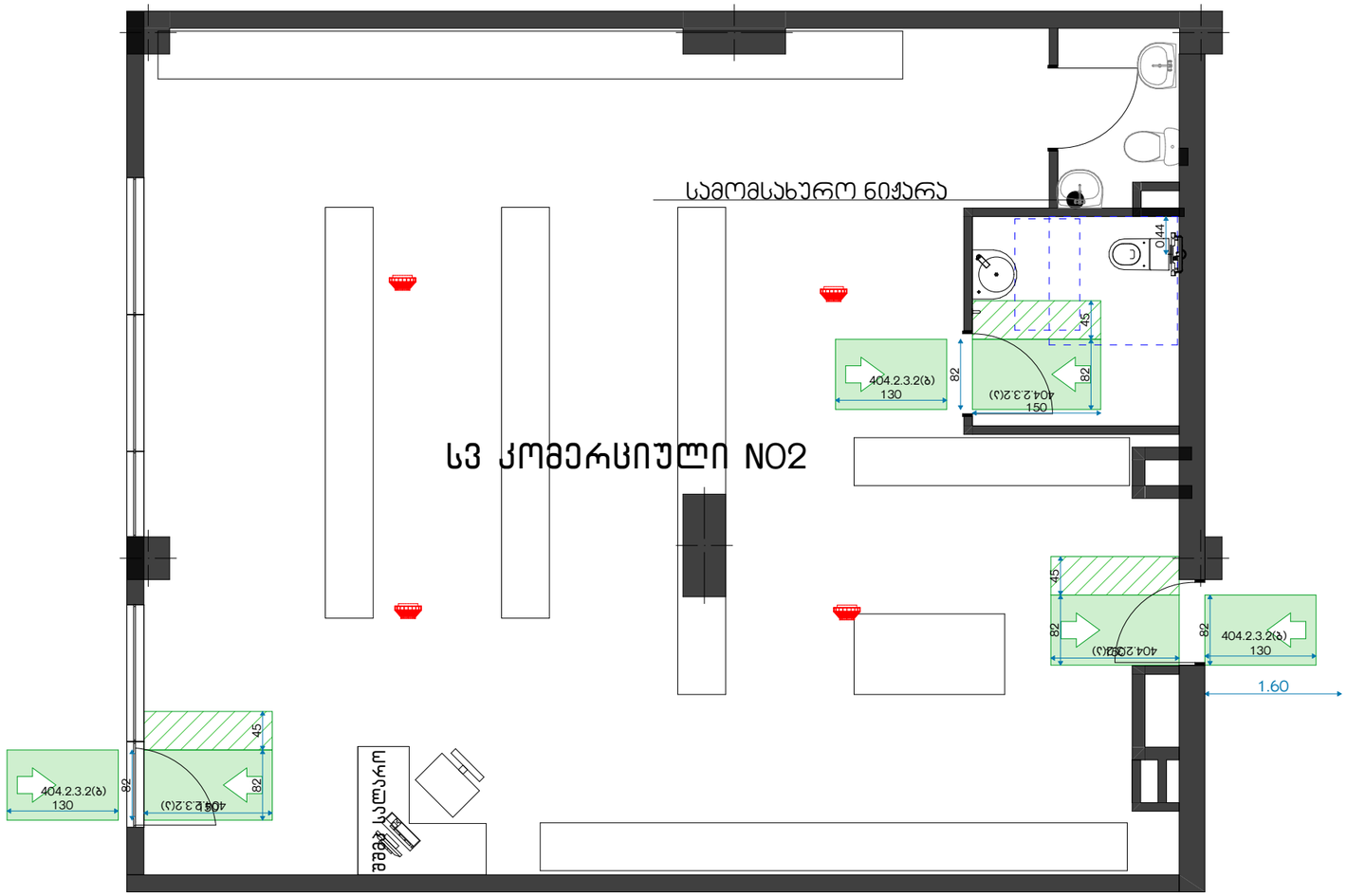

იატაკის თავისუფალი ფართობები
მოწყობილობებთან

იატაკის თავისუფალი ფართობები
კარის ორივე მხარეს

დამკვეთი CLIENT	სს "ფეიქარი 95"		
პროექტი PROJECT	მრავალფუნქციური კომპლექსი/შენობა		
მისამართი ADDRESS	ქალაქი თბილისი , ალ.წულუკიძის ქ. N21 ს.კ. 01.17.10.006.139		
შპს "ოპტიმუსი"			
თანამდებობა	გვარი	ხელმოწერა	თარიღი
დირექტორი	გ.ჯანკვეტაძე		
პრ. პტორები	ს.ხოფერია		
ფორმატი	A2		
მასშტაბი	1:50		
თარიღი			
ს ტ ა დ ი ა		ფურცლები	ფურცელი
პ რ ო ე ქ ტ ი		27	A2

תוכנית קומת קרקע

מבנה משרדים

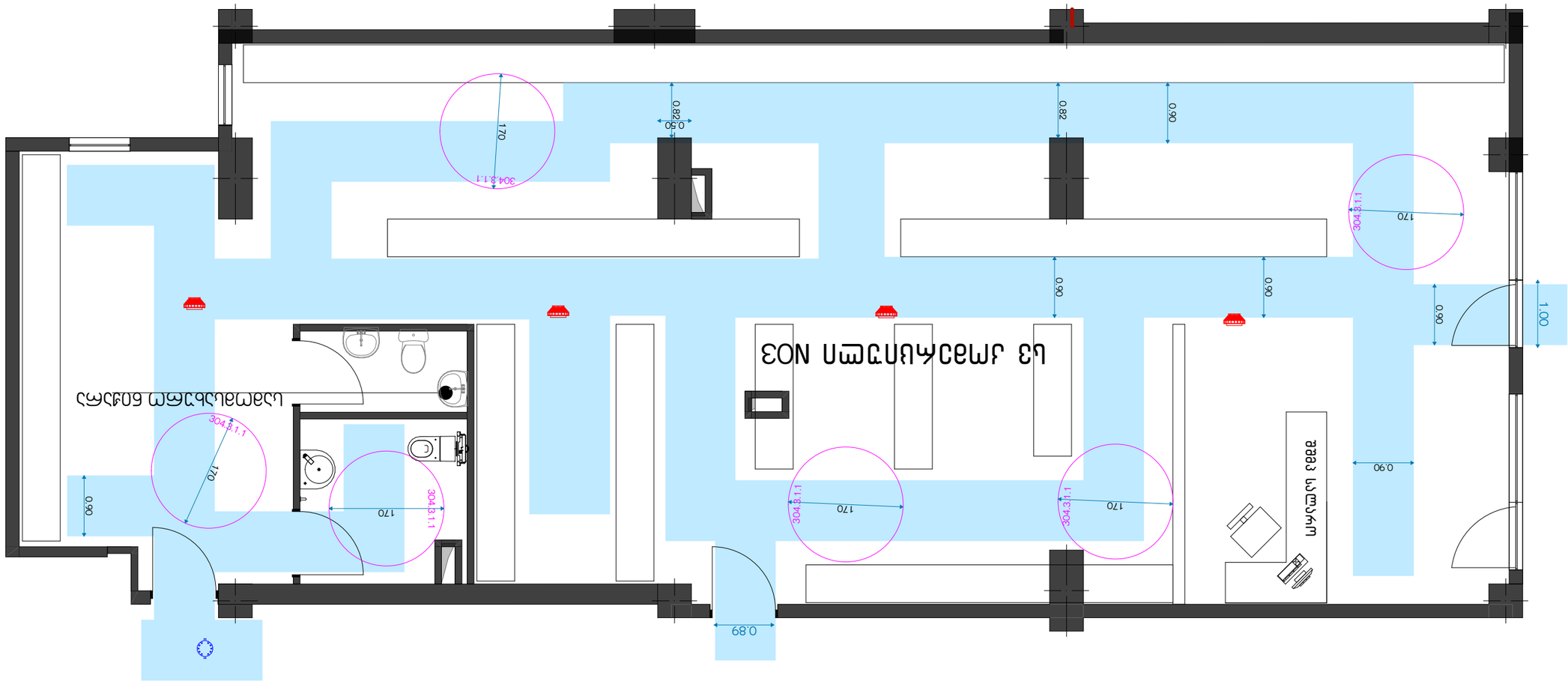

CLIENT לקוח	בע"מ 025 השקעות בע"מ
PROJECT פרויקט	תוכנית קומת קרקע מבנה משרדים/תעשייה קלה
ADDRESS כתובת	רח' הברזל 139, אזור תעשיה עפולה N21 ח.ג. 01.17.10.006.139

מתכנן אדריכל	רפי פרנקל	מספר רישיון	33456
מתכנן קונסטרוקציה	ח.ב.ר קונסטרוקציה בע"מ		
מתכנן אינסטלציה	אינג' יוסי כהן		
מתכנן חשמל	אינג' יוסי כהן		
קנה מידה	1:50		
תאריך			
גרסה	3	28	A2

შშმპ მისაწვდომობა
მისაწვდომი ერთეული

კომერციული N03

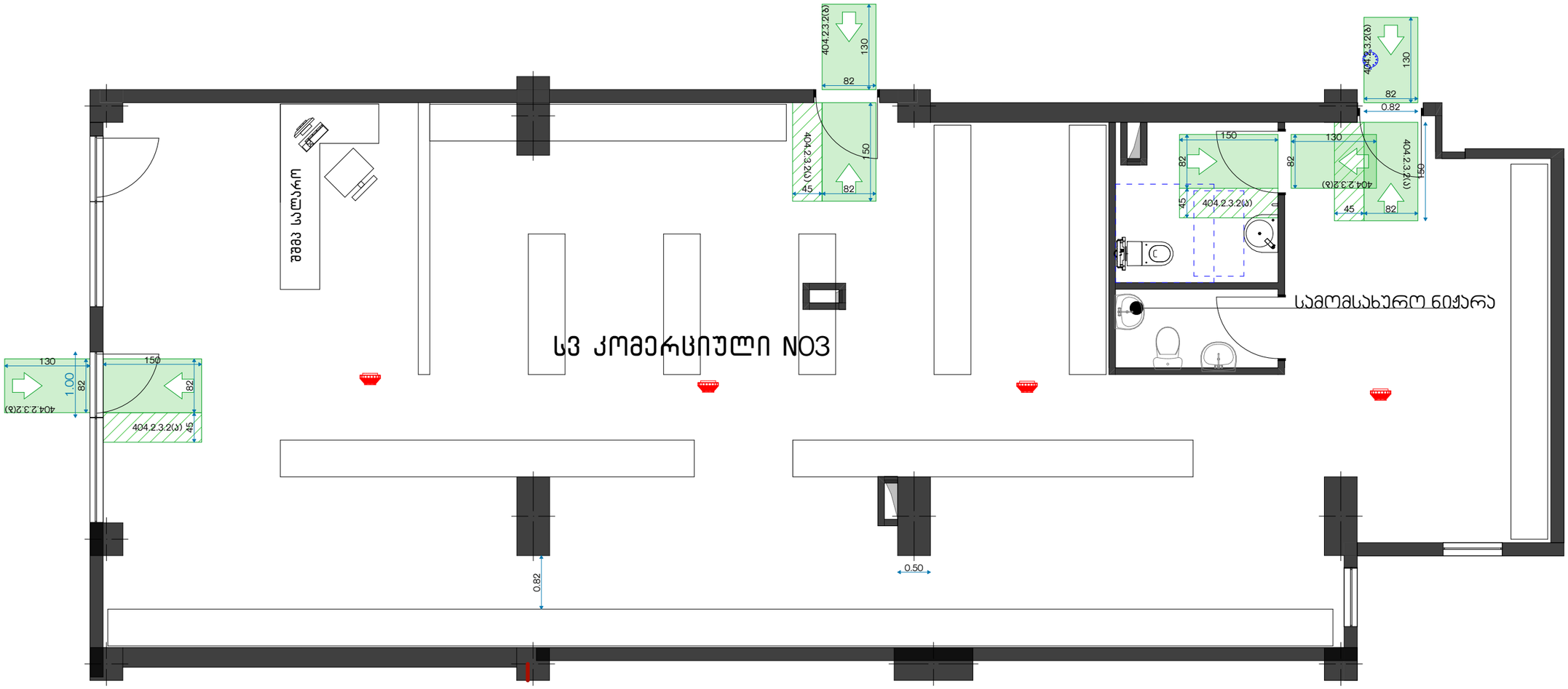

იატაკის თავისუფალი ფართობები
მოწყობილობებთან

იატაკის თავისუფალი ფართობები
კარის ორივე მხარეს

დამკვეთი CLIENT	სს "ფეიქარი 95"		
პროექტი PROJECT	მრავალფუნქციური კომპლექსი/შენობა		
მისამართი ADDRESS	ქალაქი თბილისი , ალ.წულუკიძის ქ. N21 ს.კ. 01.17.10.006.139		
შპს "ოპტიმუსი"			
თანამდებობა	გვარი	ხელმოწერა	თარიღი
დირექტორი	გ.ჯანკვეტაძე		
პრ. ხელმძღვანელი	ს.ხოფერია		
ფორმატი	A2		
მასშტაბი	1:50		
თარიღი			
ს ტ ა დ ი ა		ფურცლების	ფურცელი
პ რ ო ე ქ ტ ი		29	A2

შშმპ მისაწვდომი სვლაგეზი და მოსატრიალებლები ყველა ოთახში

შშმპ მისაწვდომობა მისაწვდომი ერთეული

კომერციული N06

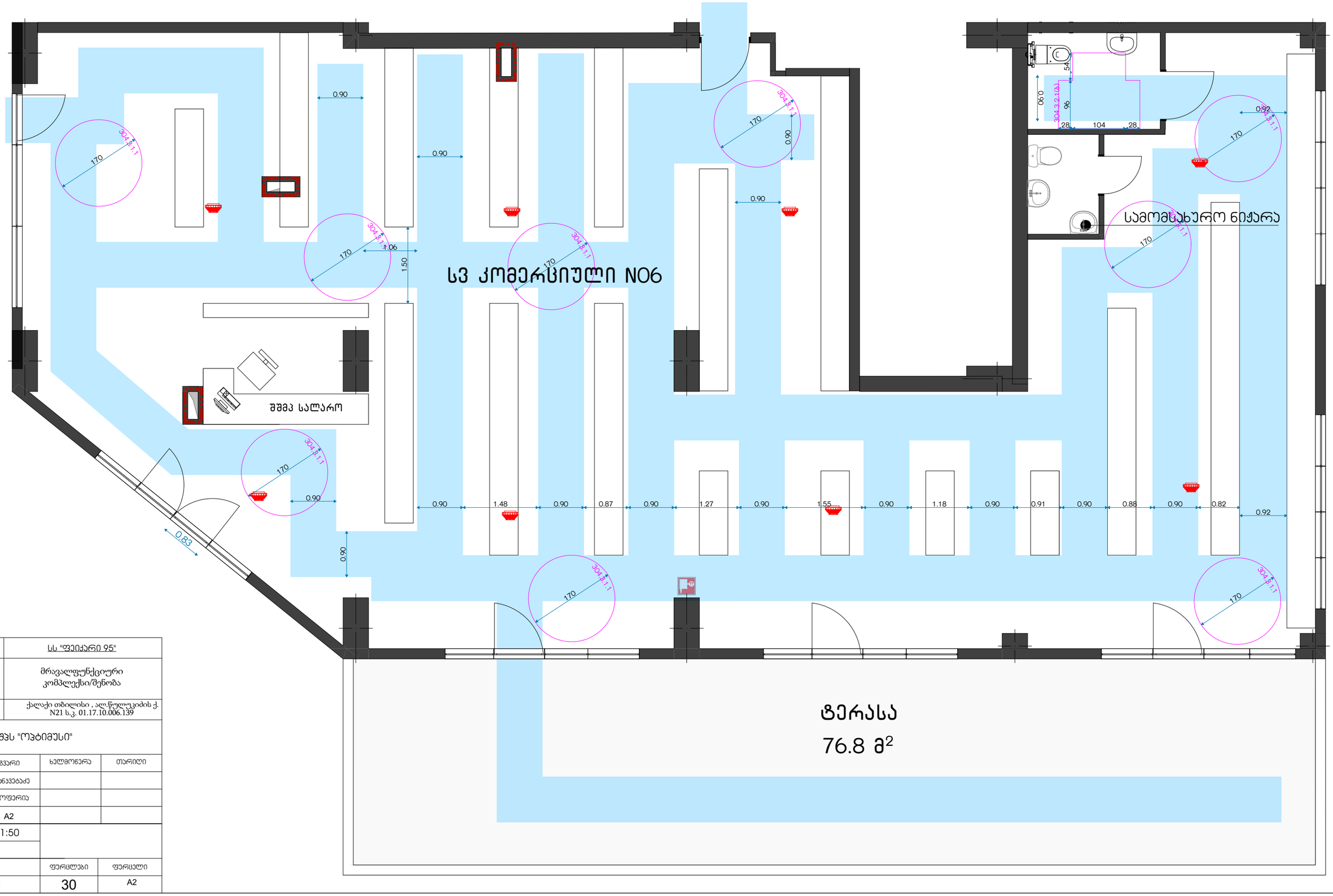

დამკვეთი CLIENT	სს "ფეიქარი 95"		
პროექტი PROJECT	მრავალფუნქციური კომპლექსი/შენობა		
მისამართი ADDRESS	ქალაქი თბილისი , ალ.წულუკიძის ქ. N21 ს.კ. 01.17.10.006.139		
შპს "ოპტიმუსი"			
თანამდებობა	გვარი	ხელმოწერა	თარიღი
დირექტორი	გ.ჯანჯვებაძე		
პრ. ავტორები	ს.ხოფერია		
ფორმატი	A2		
მასშტაბი	1:50		
თარიღი			
სტადია		ფურცლები	ფურცელი
პროექტი		30	A2

იატაკის თავისუფალი ფართობები
მოწყობილობებთან

იატაკის თავისუფალი ფართობები
კარის ორივე მხარეს

შშმპ მისაწვდომობა
მისაწვდომი ერთეული

კომერციული N06



დამკვეთი CLIENT	სს "ფენიქარი 95"		
პროექტი PROJECT	მრავალფუნქციური კომპლექსი/შენობა		
მისამართი ADDRESS	ქალაქი თბილისი , ალ.წულუკიძის ქ. N21 ს.კ. 01.17.10.006.139		
შპს "ოპტიმუსი"			
თანამდებობა	გვარი	ხელმოწერა	თარიღი
დირექტორი	გ.ჯანკეტაძე		
პრ. აბტორები	ს.ხოფერია		
ფორმატი	A2		
მასშტაბი	1:50		
თარიღი			
ს ტ ა დ ი ა		ფურცლები	ფურცელი
პ რ ო ე ქ ტ ი		31	A2

תכנית נגישות
נגישות בתכנון מרחבים ציבוריים

CLIENT מזמין	בע"מ "מלון 925 בת-ים"
PROJECT פרויקט	מלון "מרבד הכוכבים" רח' יהודה הלוי 1, בת-ים
ADDRESS כתובת	גוש 6139, חלקה 1, מגרש 1, שכ' הנמל בת-ים N21 ב.ג. 01.17.10.006.139

מהנדס אדריכלות	אדר' שלמה כהן	מספר רישיון	12345
מתכנן שלד	מהנדס יוסי לוי	מספר רישיון	67890
מתכנן מערכות	חברת אלקטרו-פלוס בע"מ		
מתכנן נגישות	יועצת נגישות רות אבן-חן		
מתכנן נוף	משרד נוף הגליל		
קנה מידה	1:50		
תאריך			
מהדורה			

שרטוט	שם השרטוט	מספר שרטוט
3 מתוך 3 גיליונות	32	A2

מלון מרבד הכוכבים – נגישות בתכנון מרחבים ציבוריים

מרחב ציבורי – נגישות בתכנון מרחבים ציבוריים

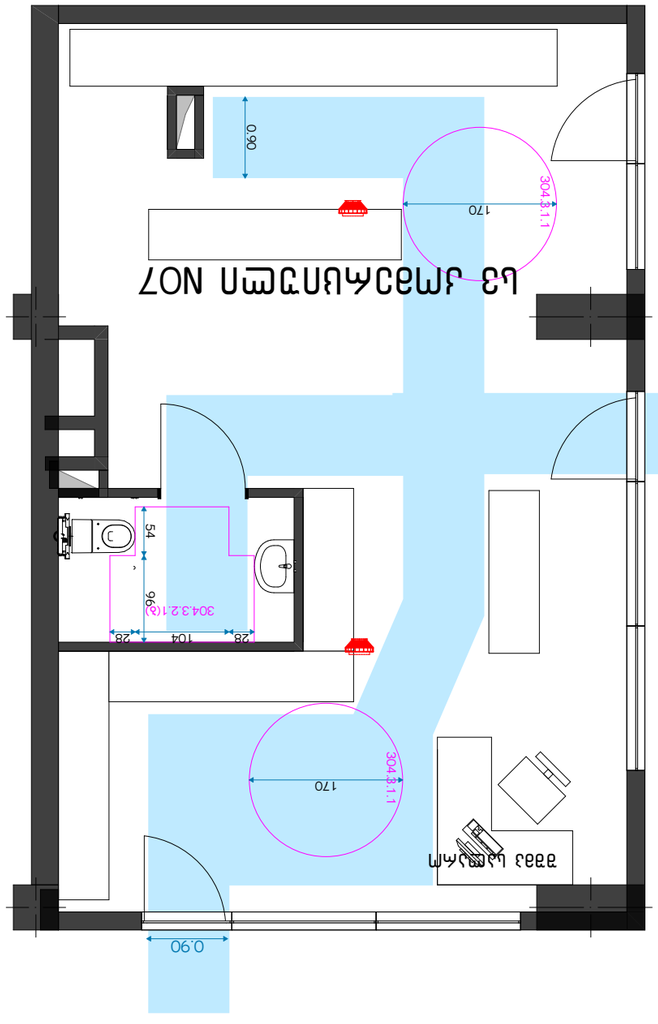

מרחב ציבורי – נגישות בתכנון מרחבים ציבוריים

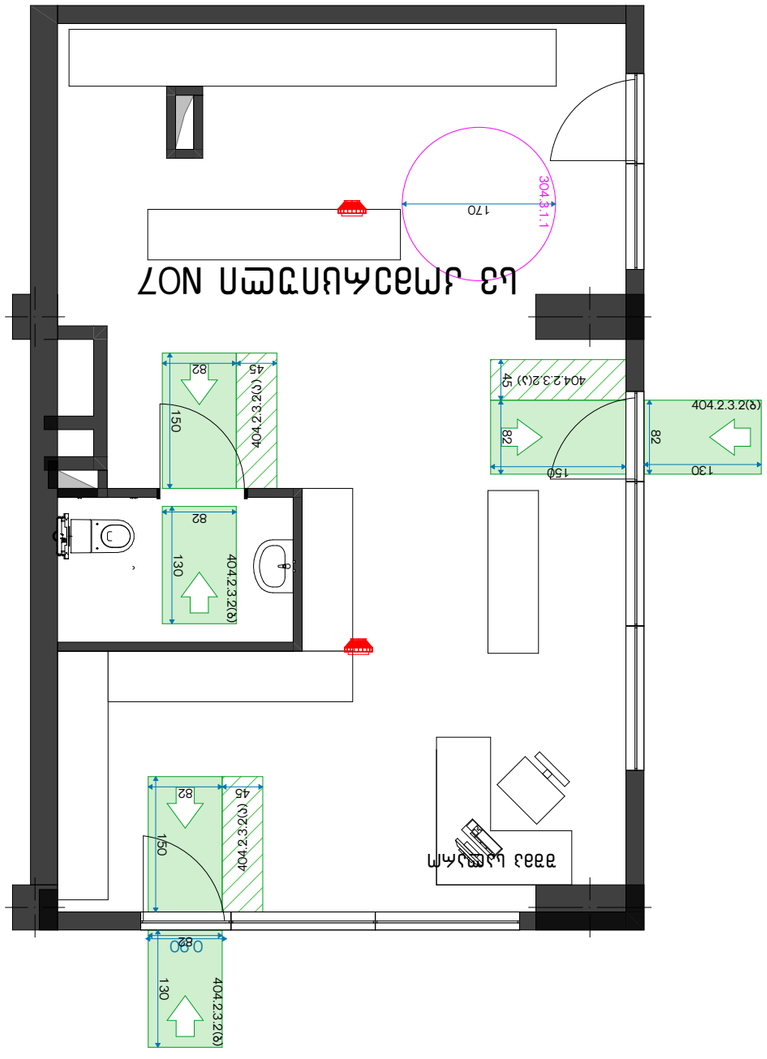

מרחב ציבורי – נגישות בתכנון מרחבים ציבוריים

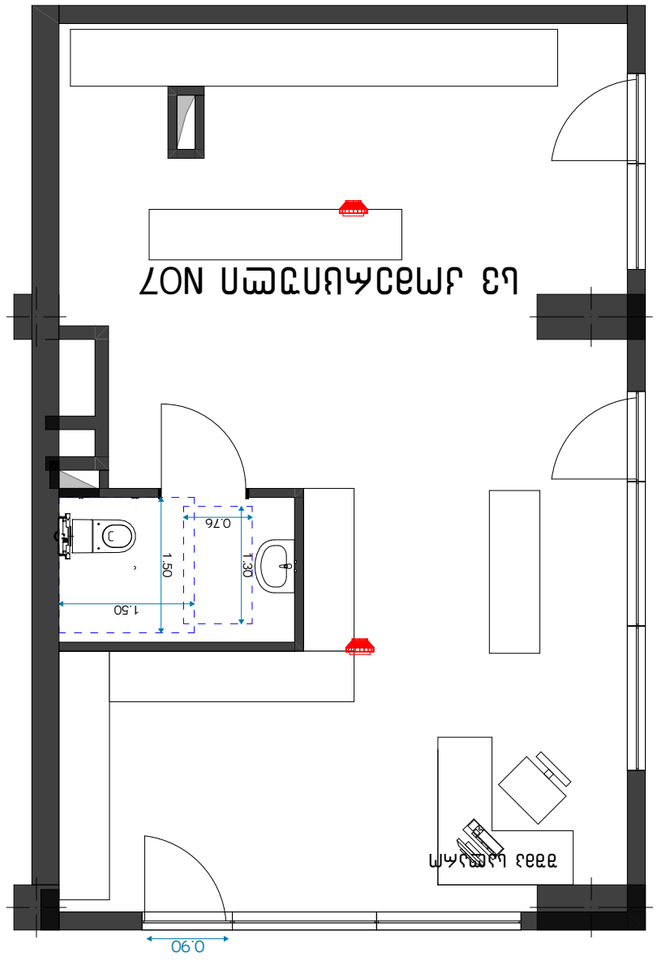

תוכנית סידור ציוד
בחדר רחצה לנכים

קנה מידה 1:50

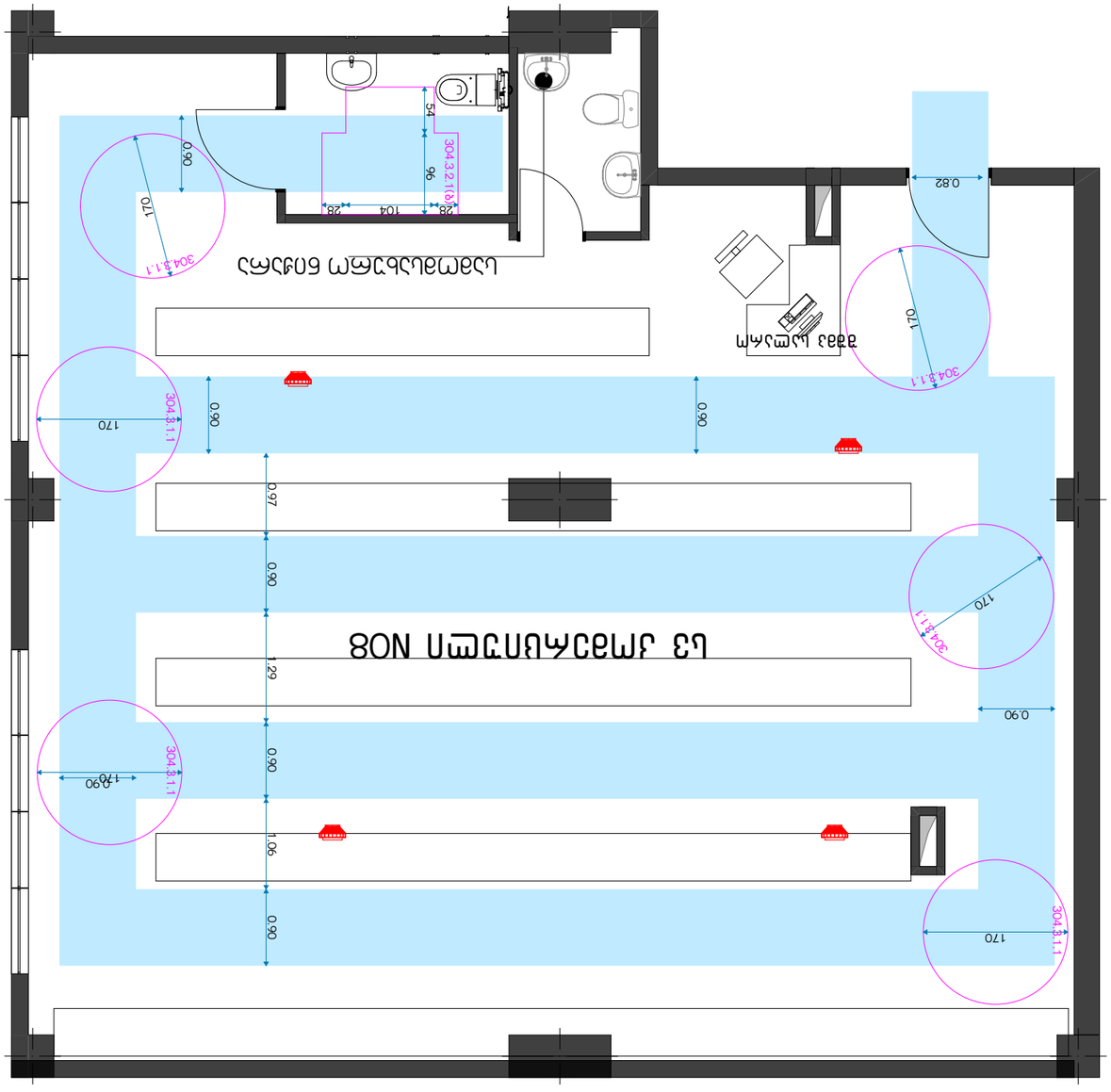

מקרא

	מעקה בטיחות
	מעקה יד
	מתקן סניטרי
	מתקן סניטרי
	מתקן סניטרי

CLIENT ՀԱՃԱԽՈՐԴ	ՍՊԸ "ՄԱՀԱՆԱՐԱՆ 95"
PROJECT ՆԱԽԱԳԻԾ	ծրագրային/տարածական ծառայությունների մատուցման կենտրոնի կահավորում
ADDRESS ՀԱՍՑԵ	ք. գյումրի, թաղ. 01.17.10.006.139 N21 փ.յ.

ՇԱՀԱՎՈՐՄԱՆ ՀԱՄԱԿԱՐԳԵՐ	ՆԱԽԱԳԻԾ	ՀԱՄԱՁԱՅՆԱՑՎԱԾ ՏԱՐԱԾՔ	ՀԱՏԱԿԻ ՄԱՍ
ՏԵԽՆԻԿԱԿԱՆ ՀՍԿՈՂՈՒԹՅՈՒՆ	8.3.2.1.3.2.3.4.2.1.3.2.8	ՀԱՏԱԿԱՅԻՆ ՏԱՐԱԾՔ	
ՀԱՏԱԿԱՅԻՆ ՀԱՄԱԿԱՐԳԵՐ ՀՀ.	ՀԱՏԱԿԱՅԻՆ ՏԱՐԱԾՔ		
ՇԱՀԱՎՈՐՄԱՆ ՓՈՒԼ	A2		
ՀԱՏԱԿԱՅԻՆ ԾԱՎԱԼ	1:50		
ՀԱՏԱԿԱՅԻՆ ՄԱՍ			
ՀԱՏԱԿԱՅԻՆ ՀԱՄԱՐ	ՀԱՏԱԿԱՅԻՆ ՔԱՆԱԿ	ՀԱՏԱԿԱՅԻՆ ՀԱՄԱՐ	
ՀՀ ՀԱՏԱԿ	34	ՀՀ ՀԱՏԱԿ	A2

ՀԱՏԱԿԱՅԻՆ ՀԱՄԱԿԱՐԳԵՐ ԵՎ ՀԱՏԱԿԱՅԻՆ ՀԱՄԱՐ ՀԱՄԱՁԱՅՆԱՑՎԱԾ ՏԱՐԱԾՔ

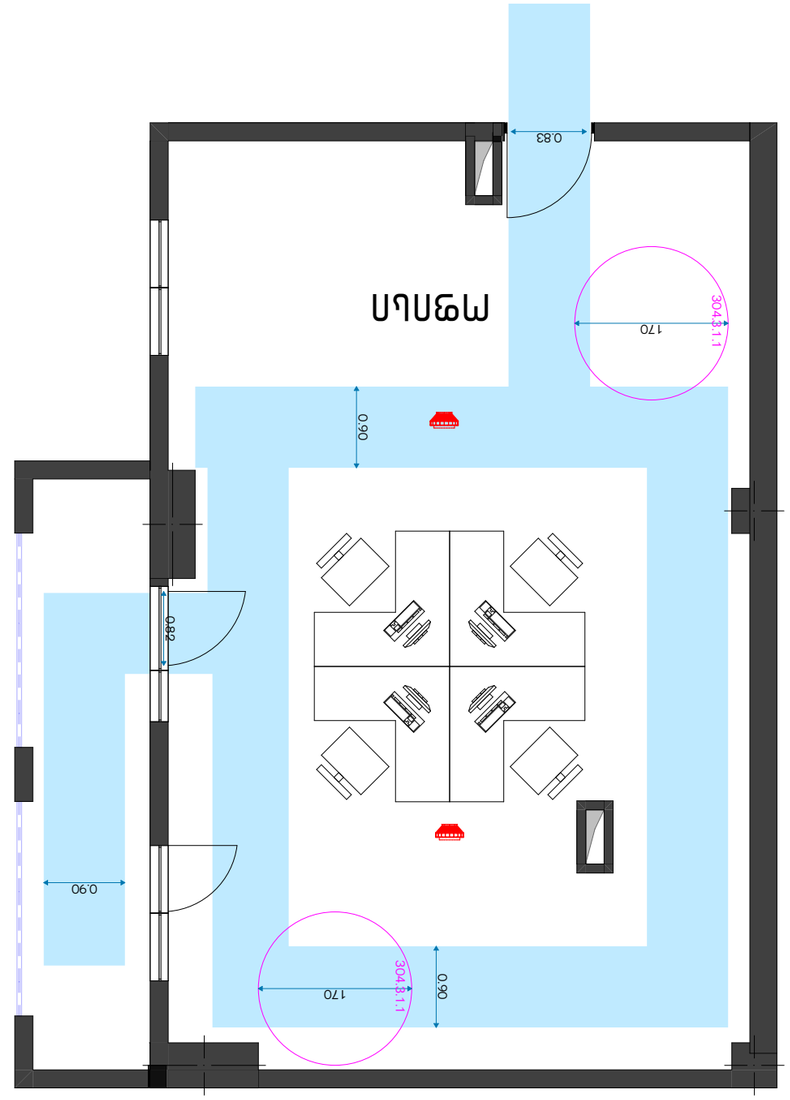

ՀԱՏԱԿԱՅԻՆ ՀԱՄԱՐ ՀԱՄԱՁԱՅՆԱՑՎԱԾ ՏԱՐԱԾՔ ՀԱՐԱԿԱՑ ՀԱՐԿԱՅԻՆ ՄԱՍԻ ՀԱՄԱՐ

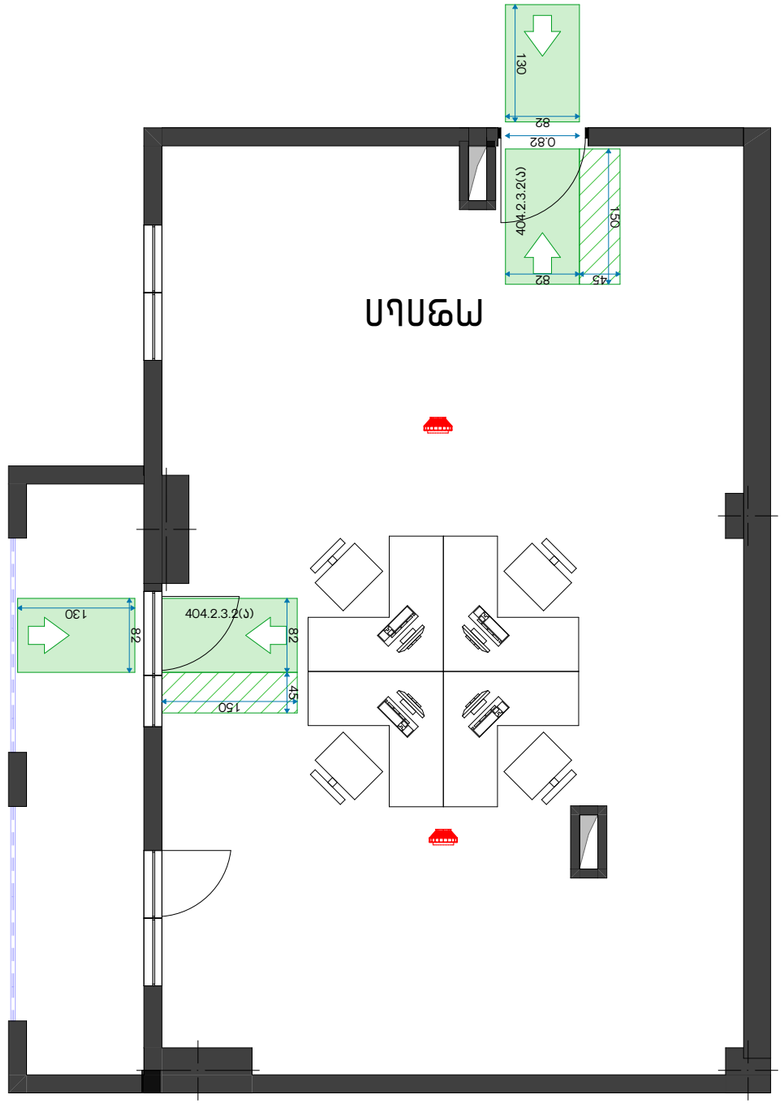

ՀԱՏԱԿ N01

ՀԱՄԱՁԱՅՆԱՑՎԱԾ ՀԱՄԱՁԱՅՆՔԱՅԻՆ ՀԱՏԱԿԱՅԻՆ ՀԱՄԱՐ

CLIENT לקוח	בע"מ "מפעלי 925"
PROJECT פרויקט	תוספת/שינוי למבנה קיים מפעל לייצור מוצרי פלסטיק
ADDRESS כתובת	רח' הנחלים 1, אזה"ת פארק עסקים, ת.ד. 01.17.10.006.139 N21 ו.ג.

תוכנית "מיגון אש"

מהנדס/אדריכל מתכנן שלד	חתימה אישור	שם מהנדס/אדריכל מתכנן שלד	תאריך מתכנן שלד
יועץ חשמל מתכנן מערכות			
יועץ אינסטלציה מתכנן מערכות			
יועץ מיגון אש מתכנן מערכות			
קנ"מ סולם	1:50		
תאריך תכנון			
שלב תכנון שלב עבודה		שלב עבודה שלב תכנון	
גיליון דף	A2	35	A2

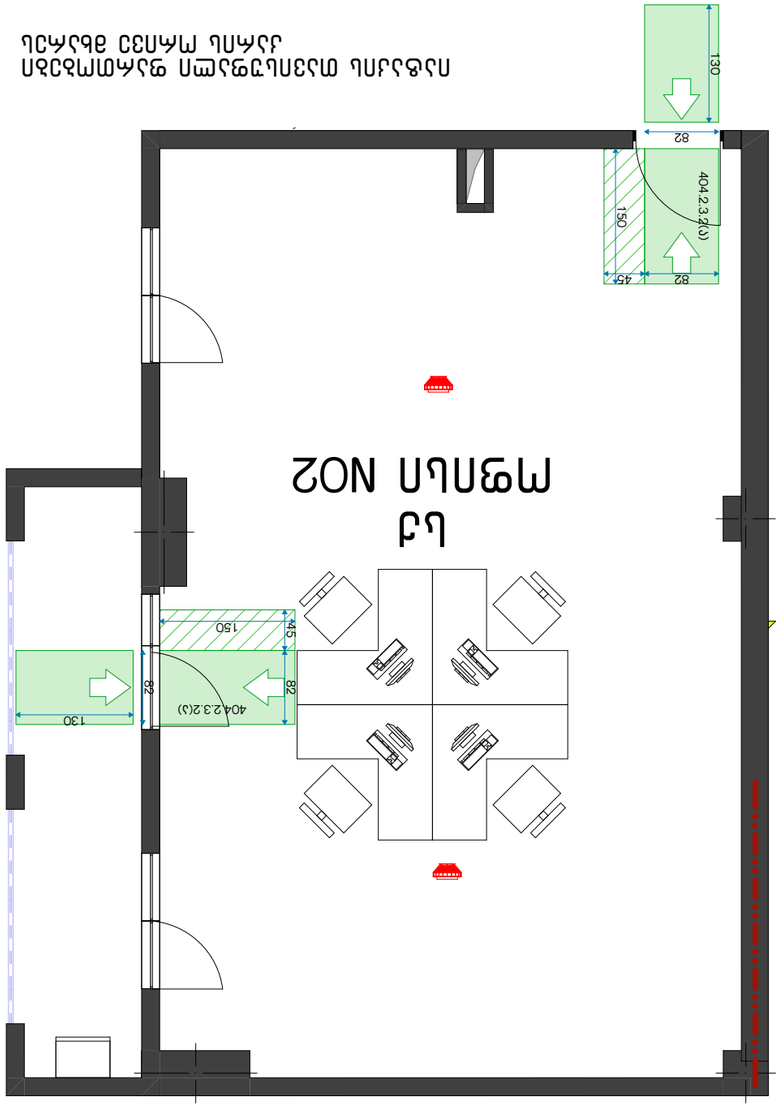

תוספת לבניין משרדים קיים
מפעל לייצור מוצרי פלסטיק
בע"מ

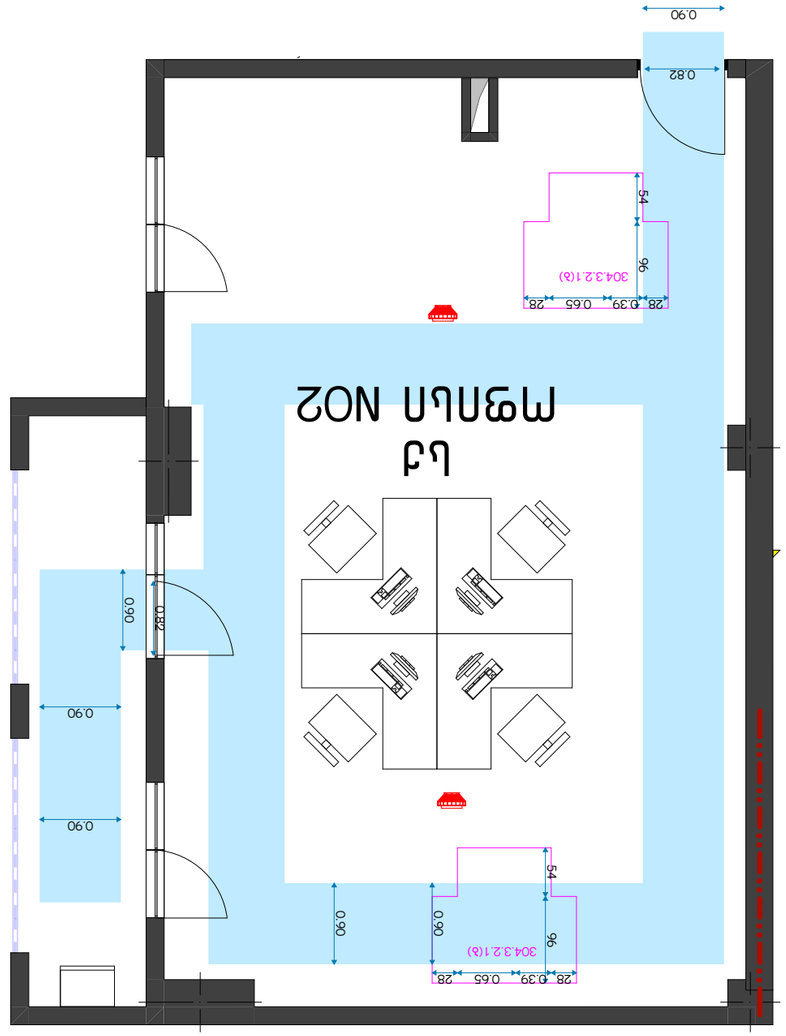

מיגון אש NO2

შშმპ მისაწვდომობა
მისაწვდომი ერთეული

ოფისი NO3

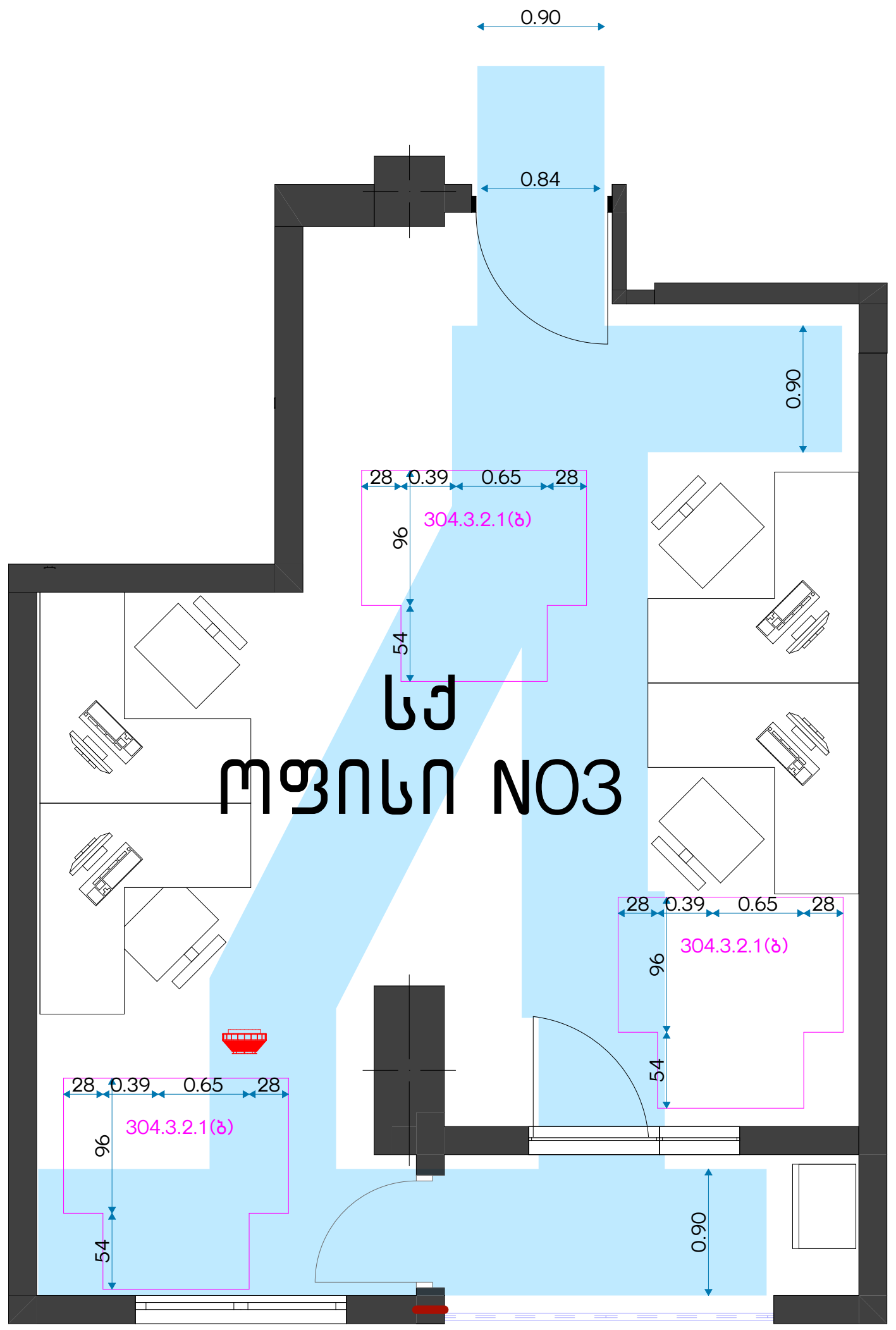

შშმპ მისაწვდომი სვლაგეზი და
მოსატრიალებლები ყველა
ოთახში

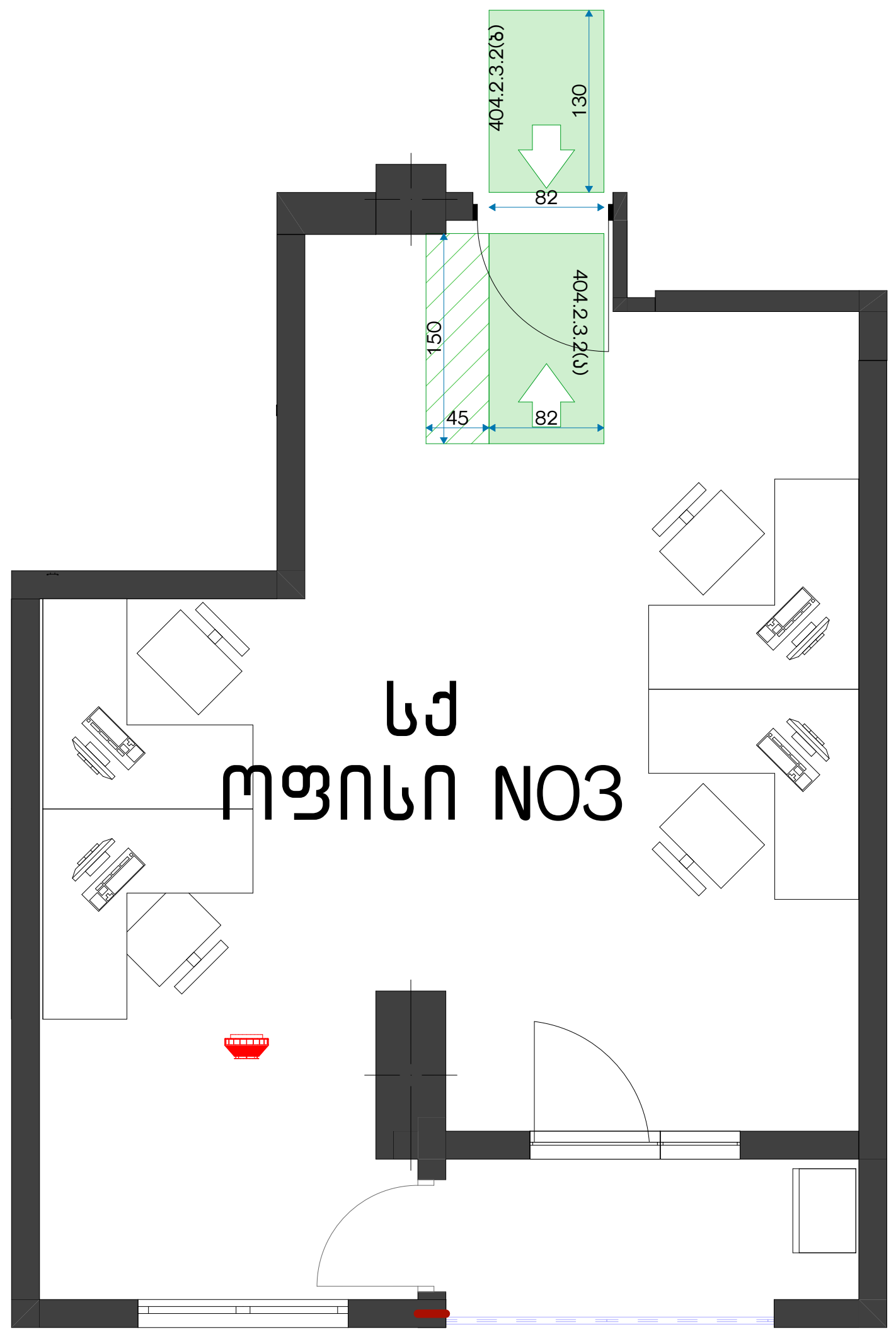

იატაკის თავისუფალი ფართობები
კარის ორივე მხარეს

დამკვეთი CLIENT	სს "ფეიქარი 95"		
პროექტი PROJECT	მრავალფუნქციური კომპლექსი/შენობა		
მისამართი ADDRESS	ქალაქი თბილისი , ალ.წულუკიძის ქ. N21 ს.კ. 01.17.10.006.139		
შპს "ოპტიმუსი"			
თანამდებობა	გვარი	ხელმოწერა	თარიღი
დირექტორი	გ.ჯანკვეტაძე		
პრ. ავტორები	ს.ხოფერია		
ფორმატი	A2		
მასშტაბი	1:50		
თარიღი			
ს ტ ა დ ი ა		ფურცლები	ფურცელი
პ რ ო ე ქ ტ ი		36	A2

CLIENT מזמין העבודה	בע"מ 925 מאגרים ופיתוח
PROJECT פרויקט	תוכנית פיתוח/רישוי לבניין מגורים
ADDRESS כתובת	גוש: 6135, חלקה: 139, מגרש: 2, יישוב: מודיעין מכבים רעות

תוכנית "מיגון אקוסטי"

מהנדס/ת הקונסטרוקציה	אדריכל/ית	מתכנן/ת השלד	מתכנן/ת
מהנדס/ת אינסטלציה	אדריכל/ית נוף	מתכנן/ת מערכות	מתכנן/ת
מהנדס/ת חשמל	1:50	קנה מידה	
מתכנן/ת			
מספר תוכנית	גרסה	תאריך	
	37	A2	

מיגון NO4

תוכנית מיגון אקוסטי
קומת הקרקע

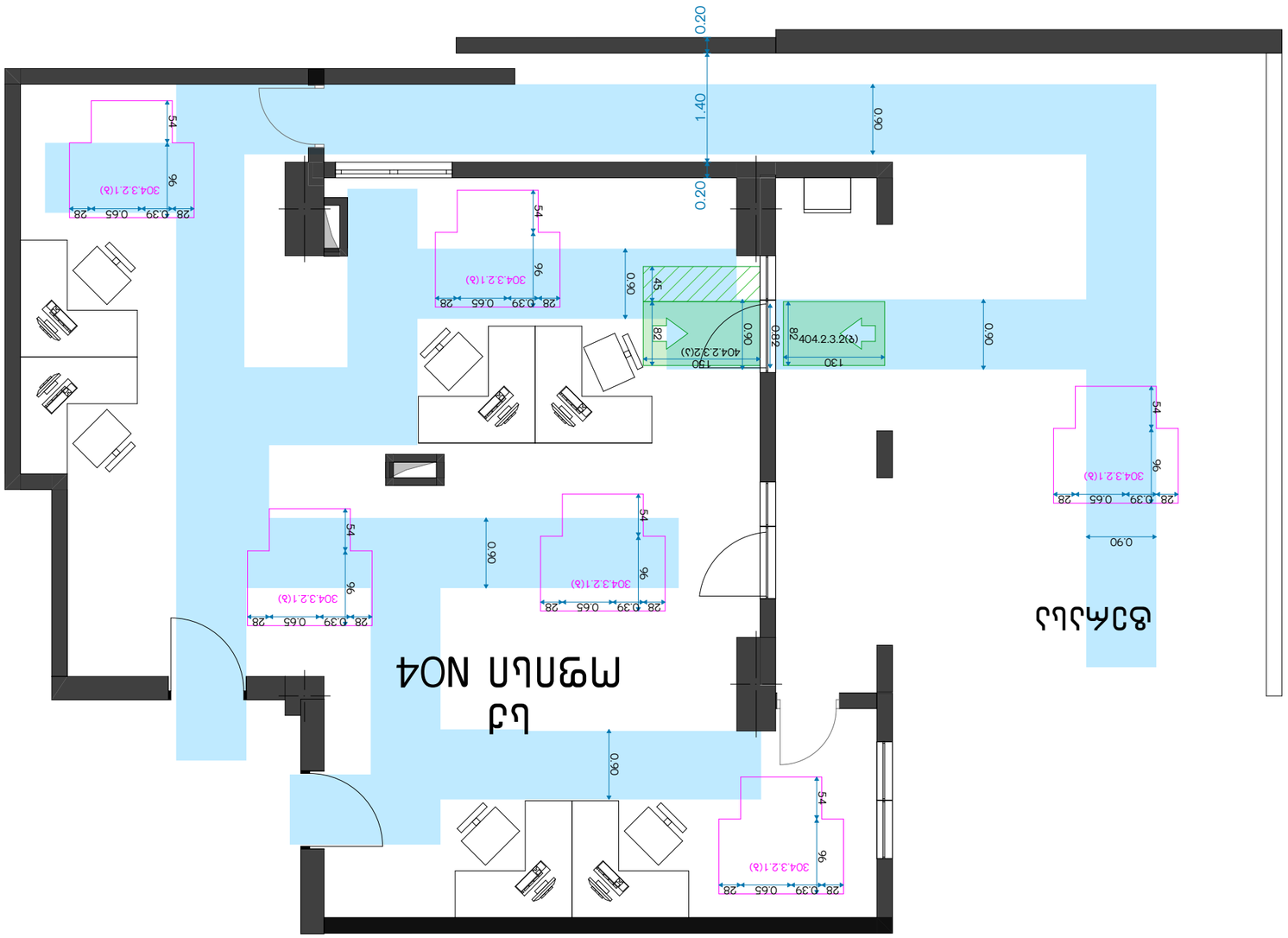
מיגון NO4
לובי
חדר אשפה
0.20
1.40
0.20
0.90
0.90
0.90

CLIENT מזמין/ה	בע"מ 925 מאיר לוי
PROJECT פרויקט	תוכנית פיתוח ומבנים מגרש/חלקה/מבנה
ADDRESS כתובת	רח' הפרחים 139, מודיעין מכבים רעות N21 ח.ג. 01.17.10.006.139

תוכנית "מעלה הפרחים"

מהנדס/ת	רישיון/תעודת	מודד	קבלן/ית הקמת התשתיות
		מ.ג.ד.ק.ל.ב.ר.ט.	מ.א.ש.ר.ו.ת ש.ו.ו.ק
		ע.ו.ר.ך ה.ת.ו.כ.נ.י.ת	מ.ה.נ.ד.ס.ת ה.ת.נ.ו.ע.ה
		A2	מקנה מידה
		1:50	מקנה מידה
			מהדורה
תאריך עדכון	סיבת עדכון	ע.ו.ר.ך ה.ת.ו.כ.נ.י.ת	
	38	מספר גרסה	
		A2	גודל דף

תכנית סידורי תנועה ותמרור
מרכז רפואי מעלה הפרחים

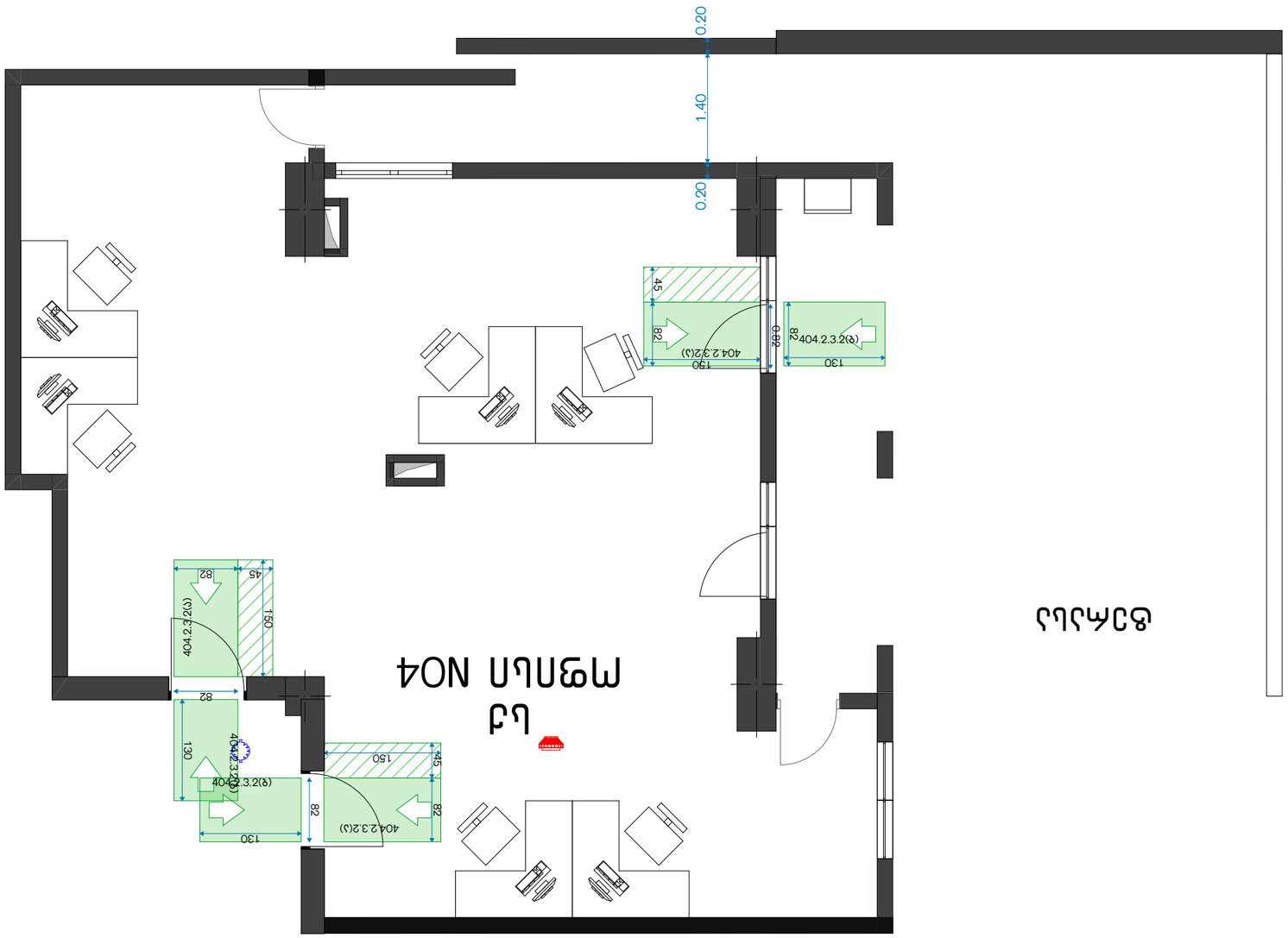

מבנה NO4

מעבדות מחלקת בדיקות

შშმპ მისაწვდომობა
მისაწვდომი ერთეული

ოფისი N05

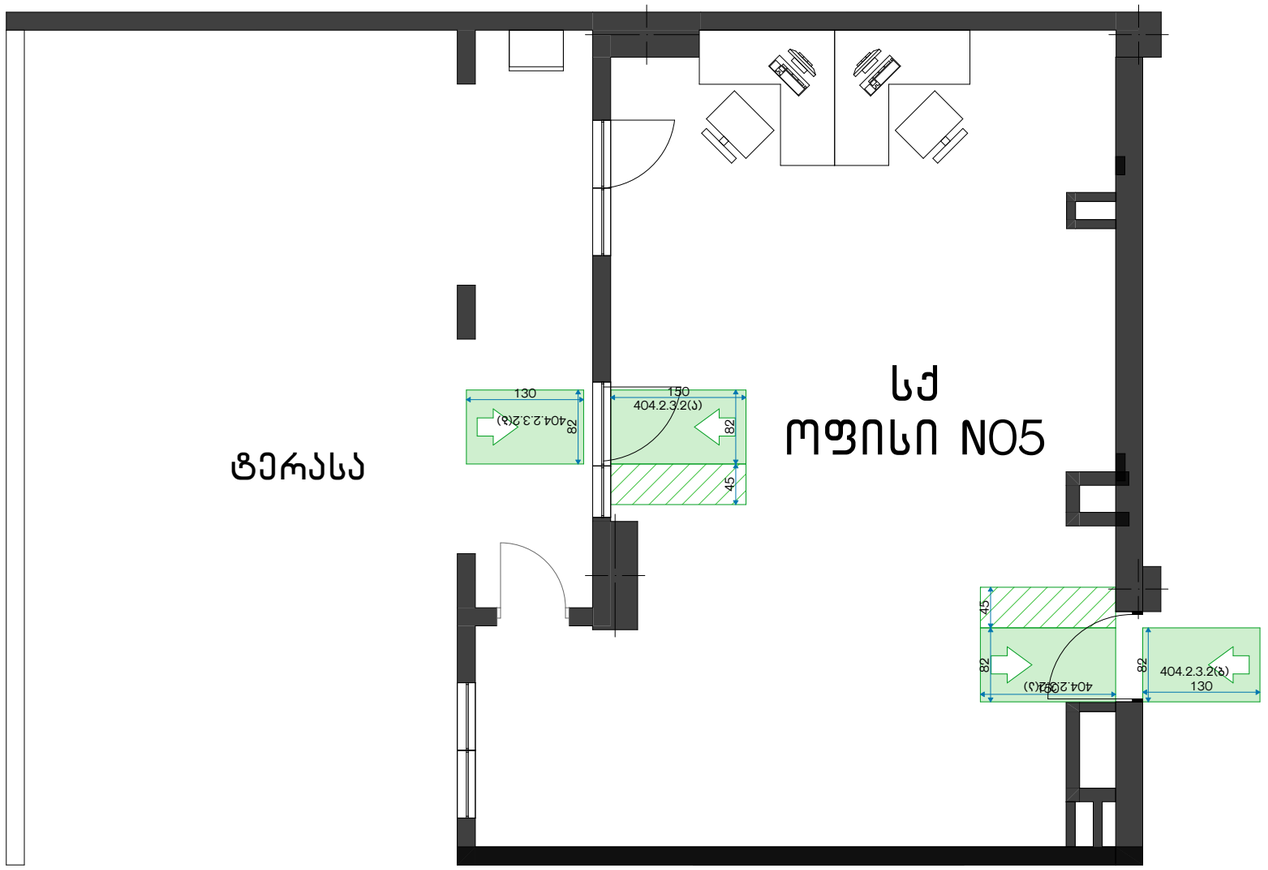

შშმპ მისაწვდომი სვლაგეზი და
მოსატრიალებლები ყველა
ოთახში

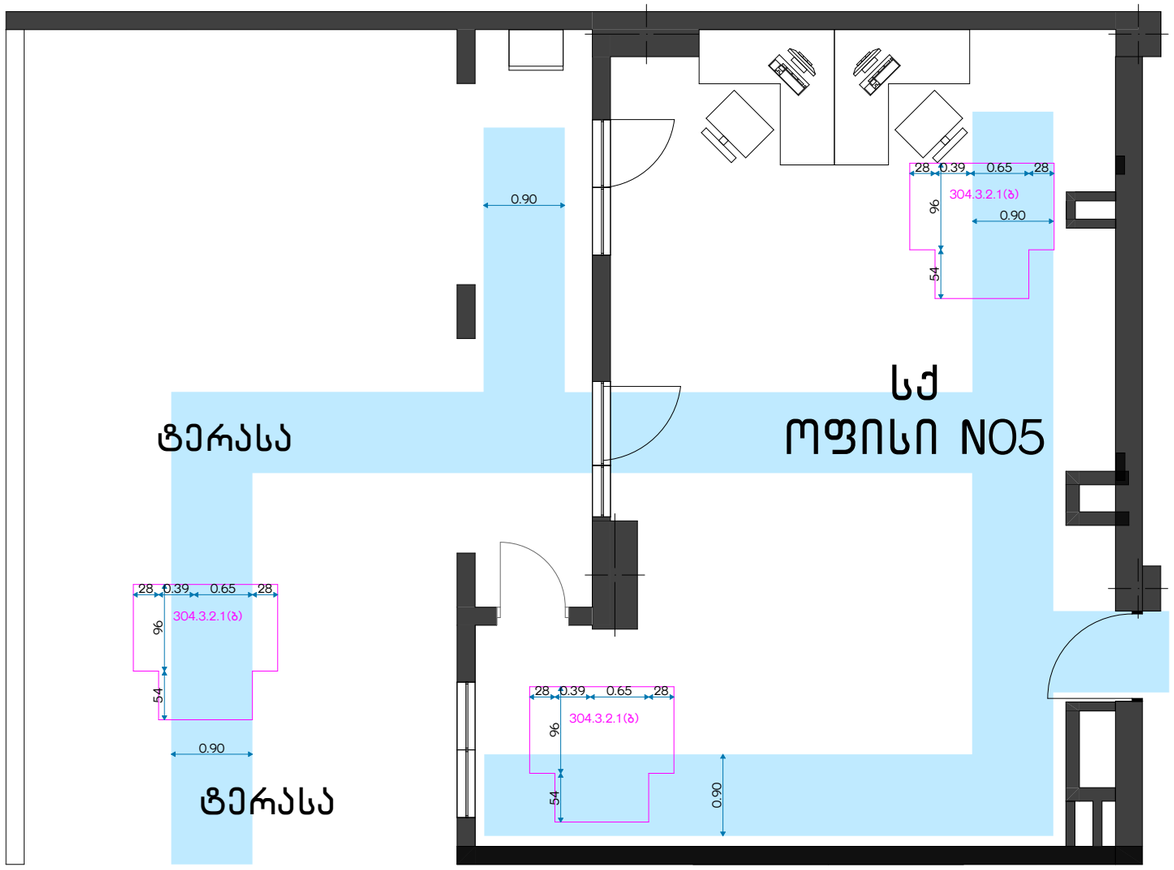

იატაკის თავისუფალი ფართობები
კარის ორივე მხარეს

დამკვეთი CLIENT	სს "ფეიქარი 95"		
პროექტი PROJECT	მრავალფუნქციური კომპლექსი/შენობა		
მისამართი ADDRESS	ქალაქი თბილისი , ალ.წულუკიძის ქ. N21 ს.კ. 01.17.10.006.139		
შპს "ოპტიმუსი"			
თანამდებობა	გვარი	ხელმოწერა	თარიღი
დირექტორი	გ.ჯანკვეტაძე		
პრ. პატრონაჟი	ს.ხოფერია		
ფორმატი	A2		
მასშტაბი	1:50		
თარიღი			
ს ტ ა დ ი ა		ფურცლები	ფურცელი
პ რ ო ე ქ ტ ი		39	A2

CLIENT לקוח	בע"מ 925 מאיר לוי
PROJECT פרויקט	תכנון פיזיקלי/אינסטלציה מפגש/חלל עבודה
ADDRESS כתובת	רח' הרצל 139 , מודיעין מכבים רעות N21 ח.ג. 01.17.10.006.139

תוכנית "מיגון אש"

מתכנן	אמיר	אדריכלים בע"מ	מתכנן
מנהל פרויקט	אמיר	אדריכלים בע"מ	
אחראי מבנה	אמיר	אדריכלים בע"מ	
מקצוע	A2		
קנה מידה	1:50		
תאריך			
גרסה	עדכון אחרון	תאריך עדכון	
שלב	40		A2

קומה א'

מפלן מס' 106

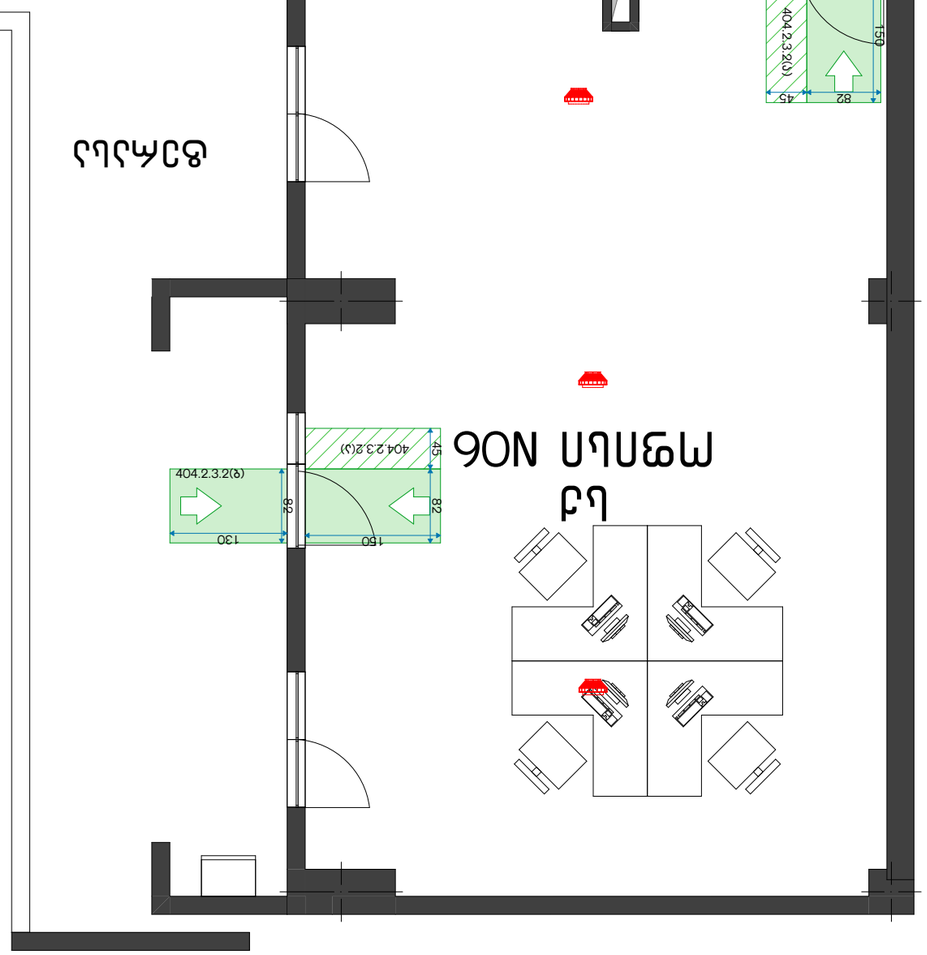

קומה ב'

מפלן מס' 106

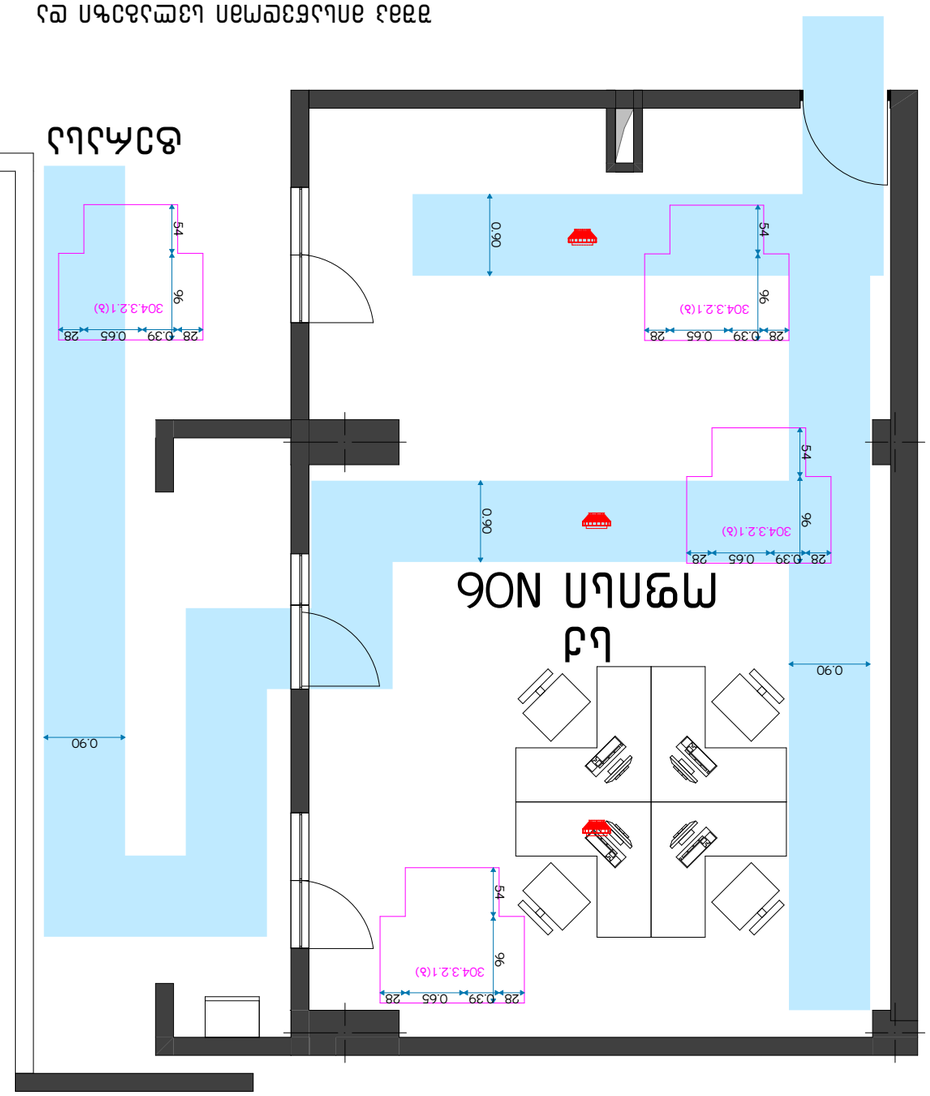

תוכנית מיגון אש
ביח מסחרי בשכונת רמת אלון
מודיעין מכבים רעות

מפלן מס' 106

შშმპ მისაწვდომობა
მისაწვდომი ერთეული

ოფისი NO7

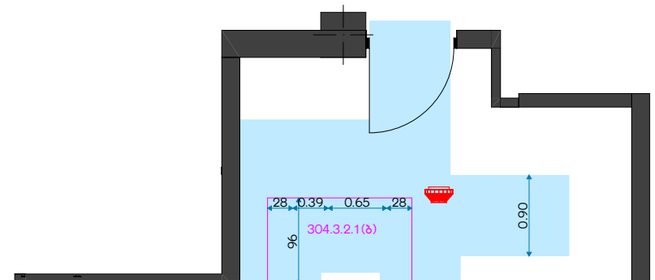

სქ
ოფისი NO7

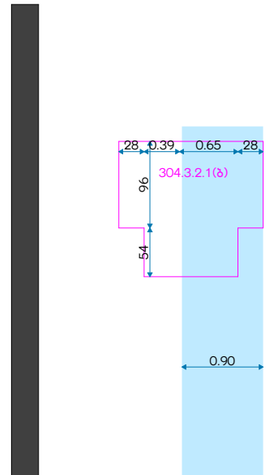

ტერასა

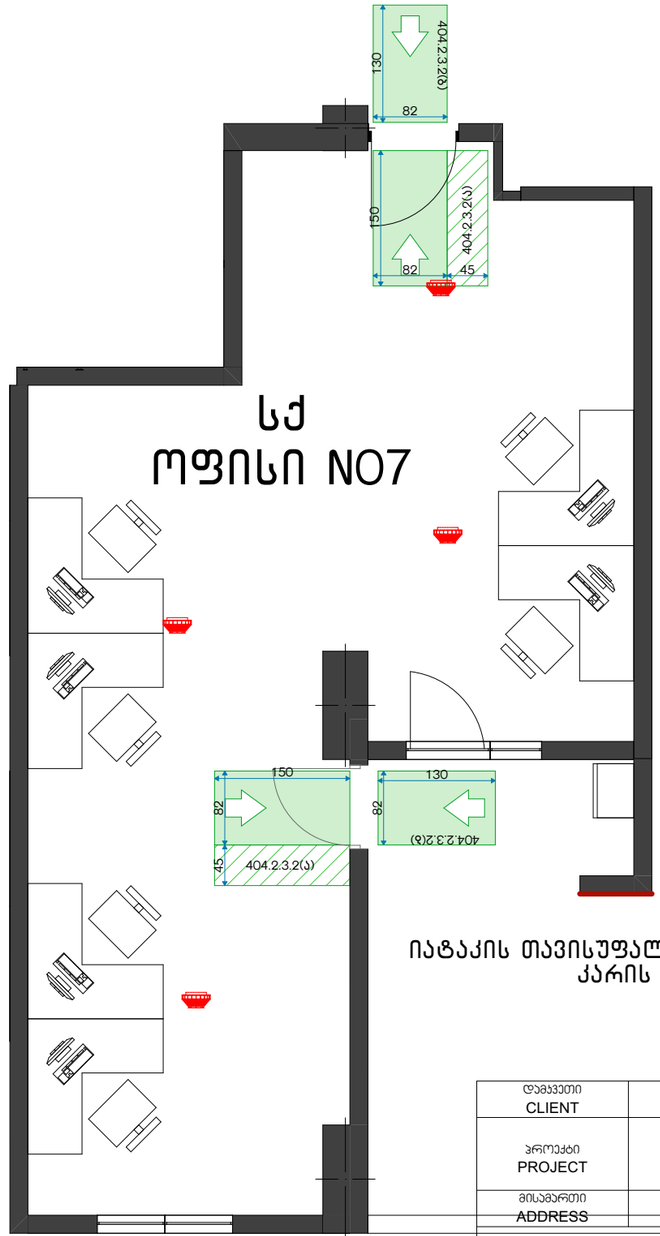

სქ
ოფისი NO7

ტერასა

იატაკის თავისუფალი ფართობები
კარის ორივე მხარეს

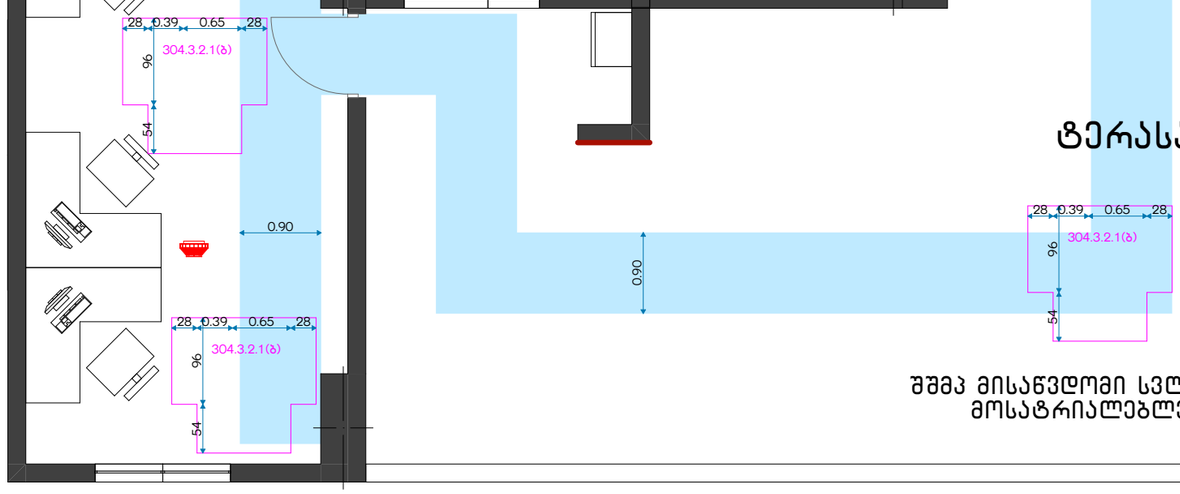

ტერასა

შშმპ მისაწვდომი სვლაგეზი და
მოსატრიალებლები ყველა
ოთახში

დამკვეთი CLIENT	სს "ფეიქარი 95"		
პროექტი PROJECT	მრავალფუნქციური კომპლექსი/შენობა		
მისამართი ADDRESS	ქალაქი თბილისი , ალ.წულუკიძის ქ. N21 ს.კ. 01.17.10.006.139		
შპს "ოპტიმუსი"			
თანამდებობა	გვარი	ხელმოწერა	თარიღი
დირექტორი	გ.ჯანკვეტაძე		
პრ. პატრონები	ს.ხოფერია		
ფორმატი	A2		
მასშტაბი	1:50		
თარიღი			
ს ტ ა დ ი ა		ფურცლები	ფურცელი
პ რ ო ე ქ ტ ი		41	A2

CLIENT מזמין העבודה	בע"מ 925 מאיר לוי בניה
PROJECT פרויקט	תוספת בניה לבית מגורים/מלון בן 3 קומות
ADDRESS כתובת	N21 ח.ג. 01.17.10.006.139 ,ב. מלון מרינה אילת , מלון מרינה אילת

תוכנית "מלון מרינה"

קנה מידה גרפי	מספר גרסה	שם שלב	
מספר תוכנית	8.3.5.2.2.2.5.2	גרסה מעודכנת	
שם תוכנית	ב.ב.מ.ע.ק.ת		
שלב	A2		
קנה מידה	1:50		
תאריך			

שלב	מספר גרסה	תאריך הוצאה
	42	3.3.23

A2

קומת מלון NO8
תוכנית סימון אזורי עישון ואזורי חשיפה לרדון

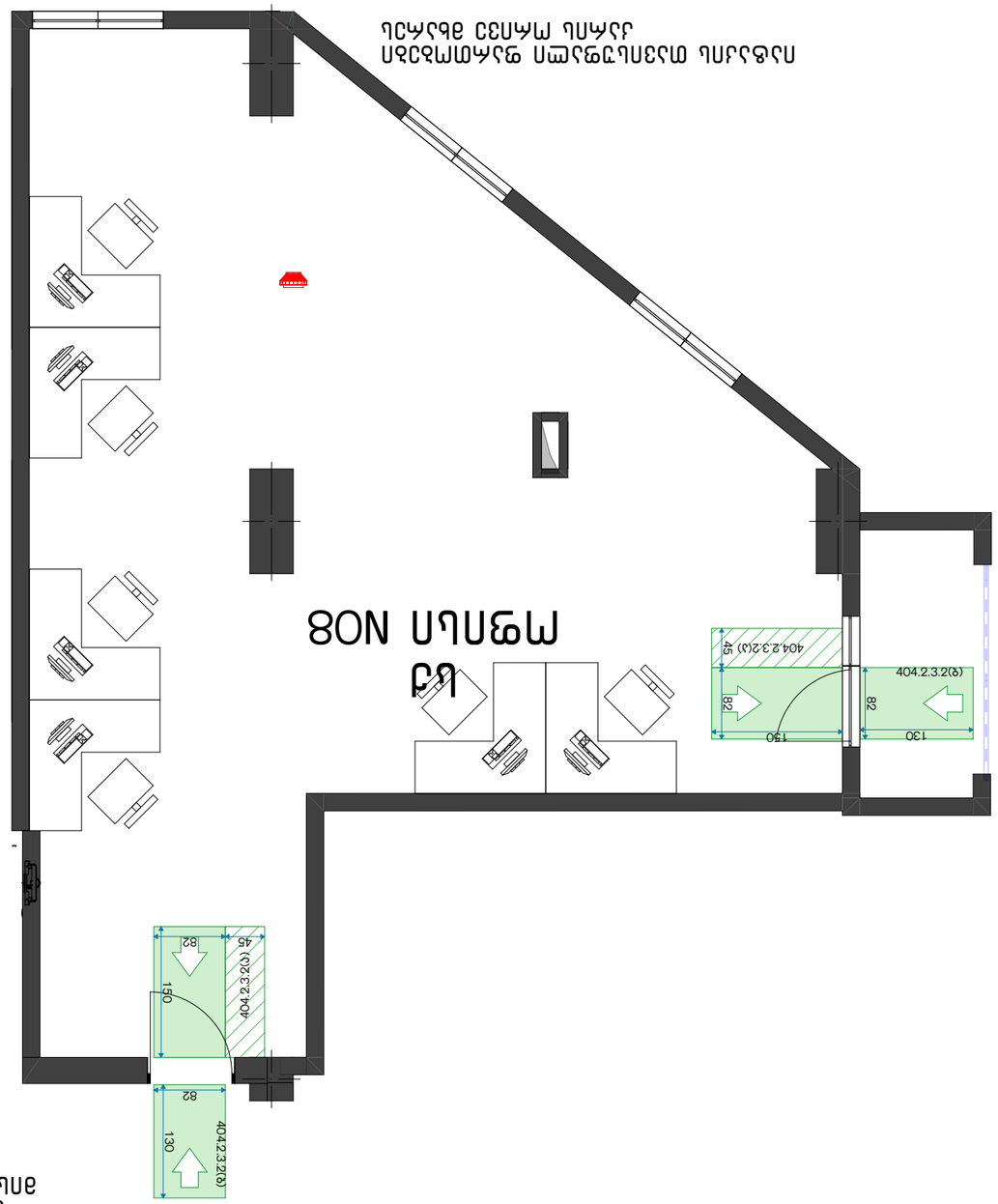

קומת מלון NO8
תוכנית סימון אזורי עישון ואזורי חשיפה לרדון

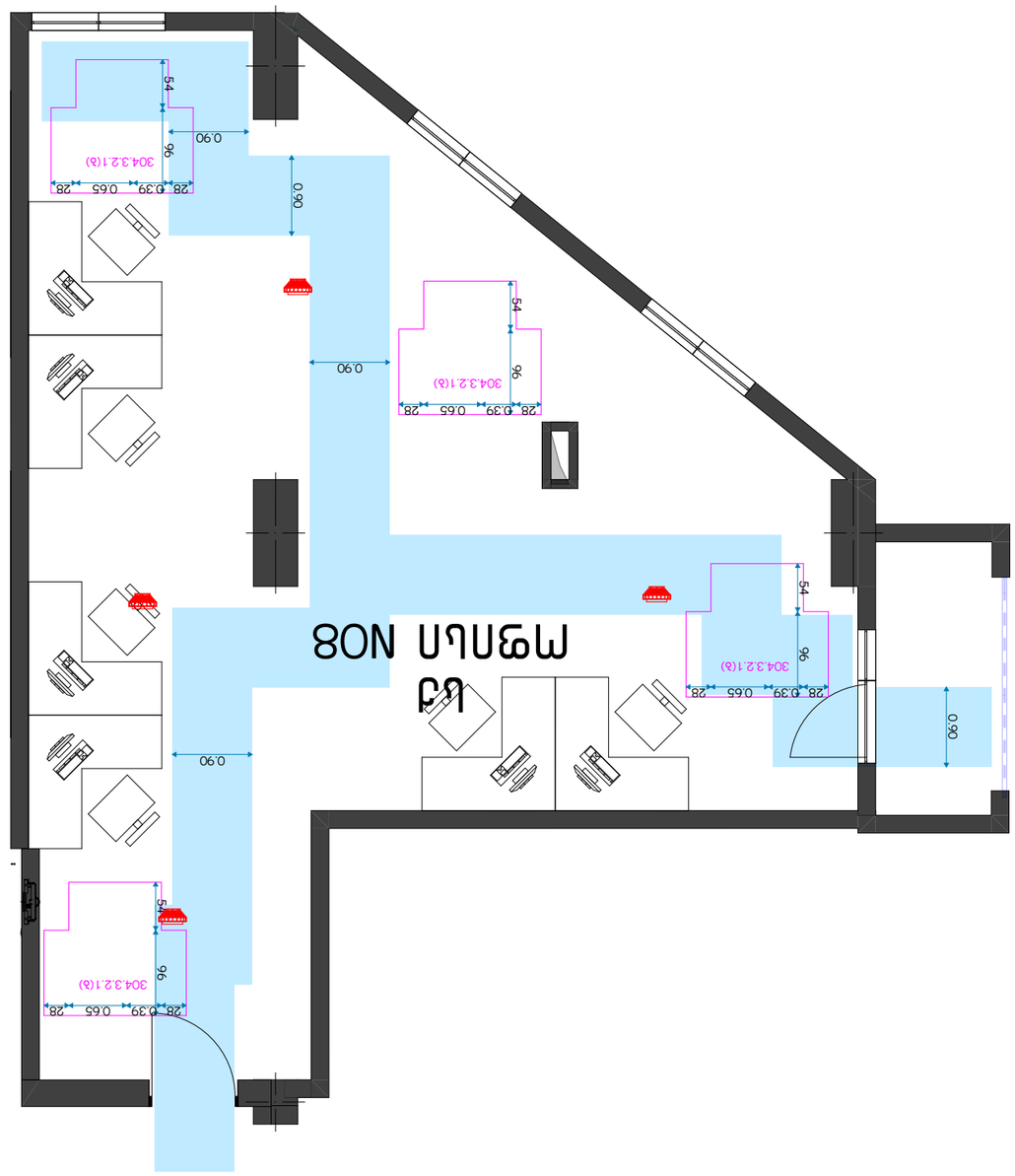

CLIENT מזמין העבודה	בע"מ "מרכז הפקדות"
PROJECT פרויקט	תוספת/שינוי לבניין קיים מרכז הפקדות "מרכז"
ADDRESS כתובת הפרויקט	רח' הפלדה 1, אזה"ת, מתחם מרכז גוש 6139 חלקה 117, 01 ב.ג. N21

שלב "מרכז הפקדות"			
מהנדס השלד	לאה מרגלית	מעבדות	מהנדס האדריכלות
מתכנן מערכות אינסטלציה	ס.ב.ס הנדסה בע"מ		
מתכנן מערכות חשמל ותקשורת	ב.ב.מ תכנון בע"מ		
מתכנן הבטיחות	A2		
מתכנן הכבאות	1:50		
מהנדס הקונסטרוקציה			
מתכנן הנגישות	מתכנן השימור	בקרת איכות	
		43	A2

תוכנית קומת הקרקע – מרכז הפקדות
מתכנן הנגישות – בקרת נגישות

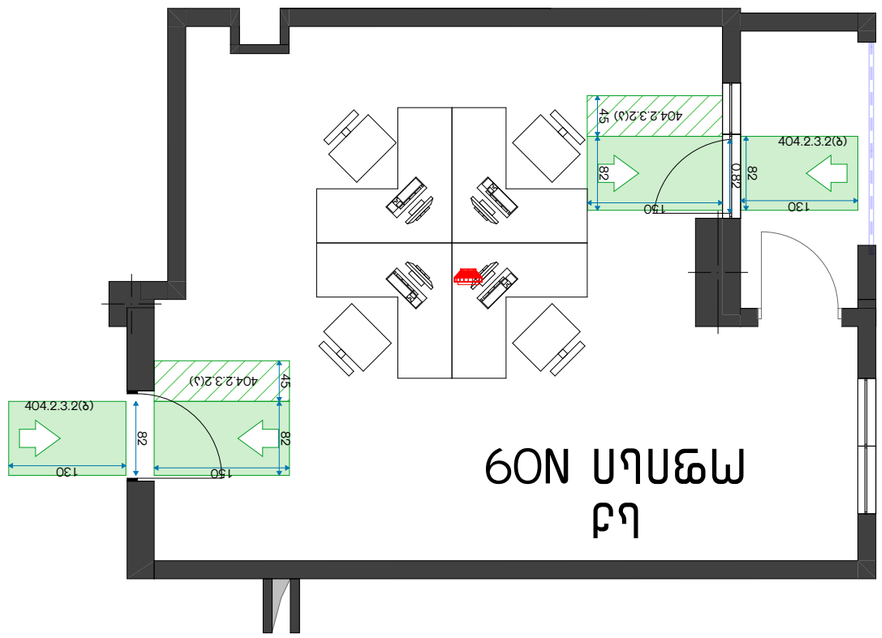

תוכנית קומת הקרקע – מרכז הפקדות
מתכנן הנגישות – בקרת נגישות

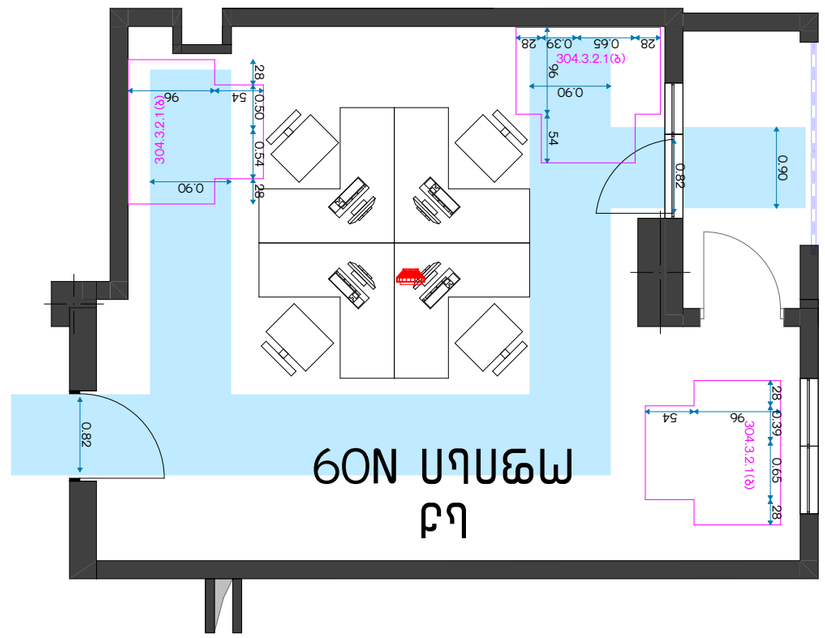

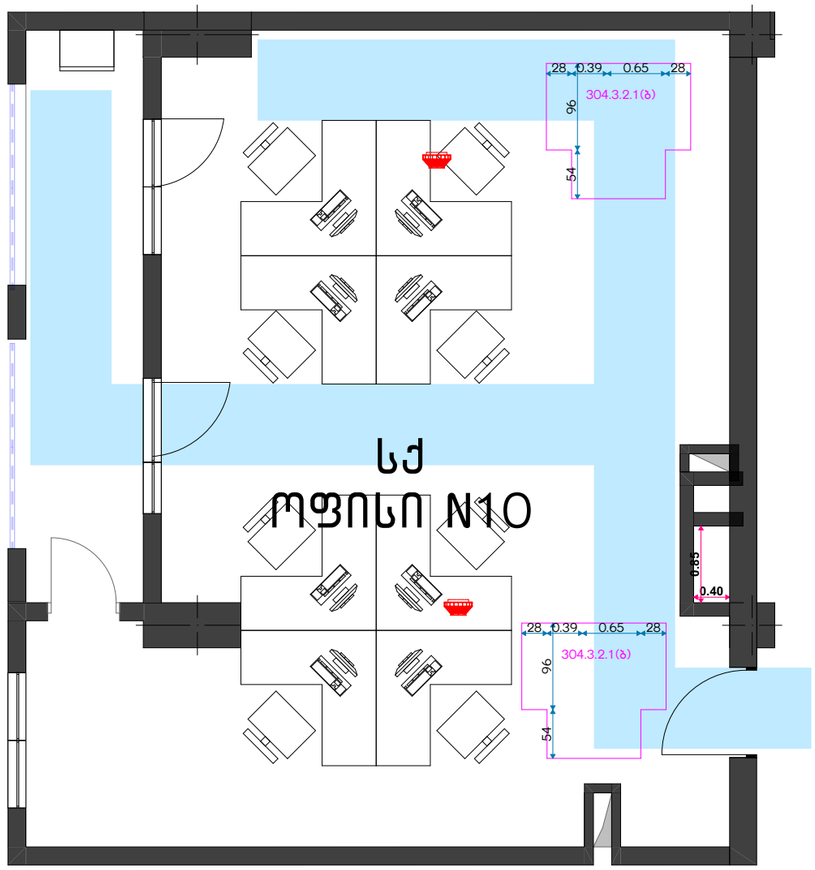

შშმპ მისაწვდომი სვლაგეზი და მოსატრიალებლები ყველა ოთახში

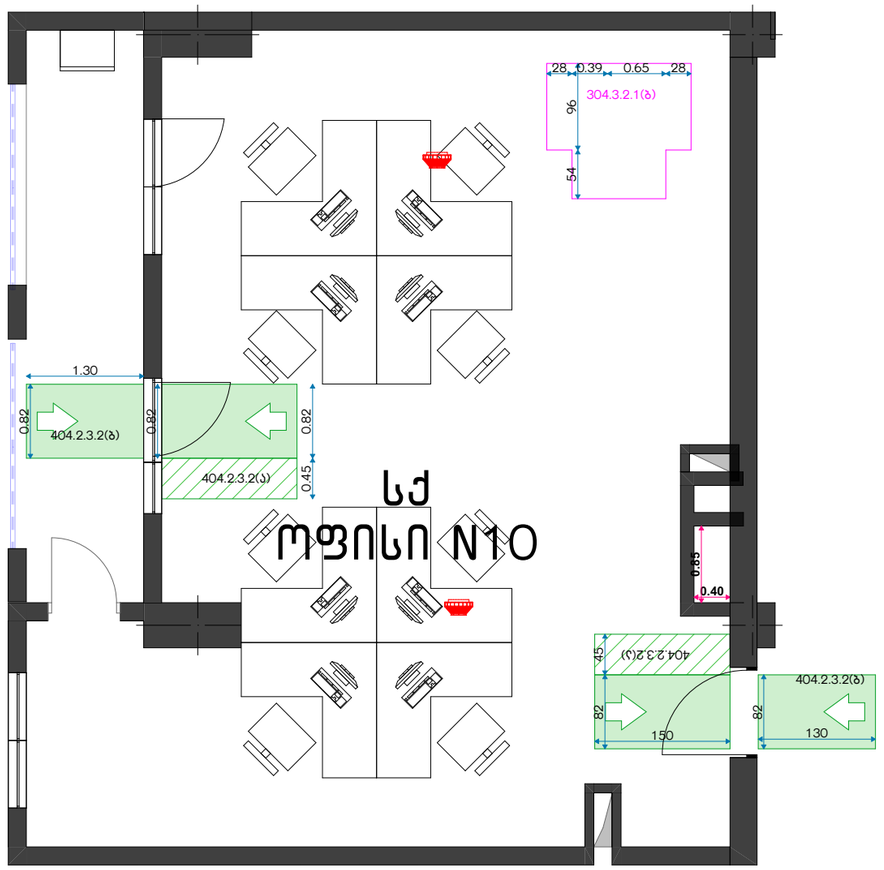

იატაკის თავისუფალი ფართობები კარის ორივე მხარეს

დამკვეთი CLIENT	სს "ფეიქარი 95"
პროექტი PROJECT	მრავალფუნქციური კომპლექსი/შენობა
მისამართი ADDRESS	ქალაქი თბილისი , ალ.წულუკიძის ქ. N21 ს.კ. 01.17.10.006.139
შპს "ოპტიმუსი"	

თანამდებობა	გვარი	ხელმოწერა	თარიღი
დირექტორი	გ.ჯანკვეტაძე		
პრ. აბტორები	ს.ხოფერია		
ფორმატი	A2		
მასშტაბი	1:50		
თარიღი			
სტადია		ფურცლები	ფურცელი
პროექტი		44	A2

შშმპ მისაწვდომობა
"ა" ერთეულის ბინები

"ა" ტიპის ბინები
NO3
NO7

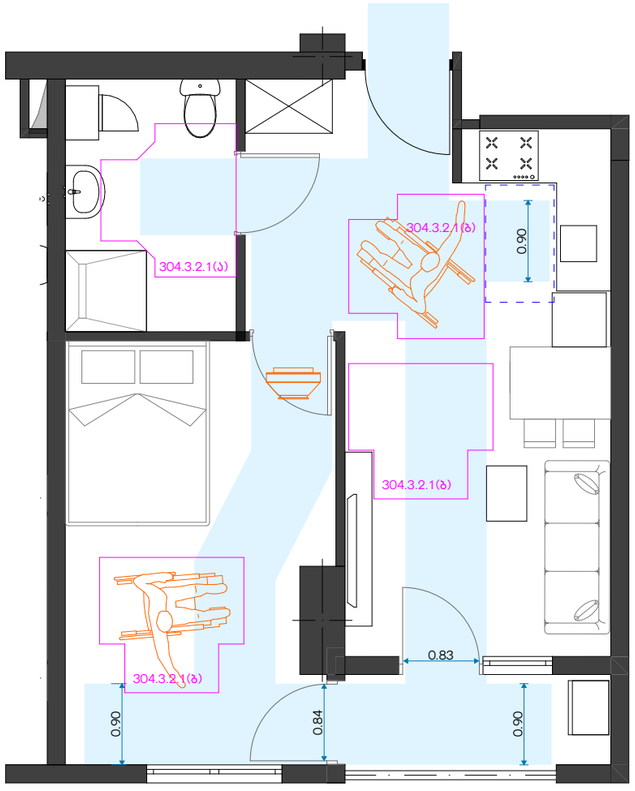

შშმპ მისაწვდომი სვლაგეზი და მოსატრიალებლები ყველა ოთახში

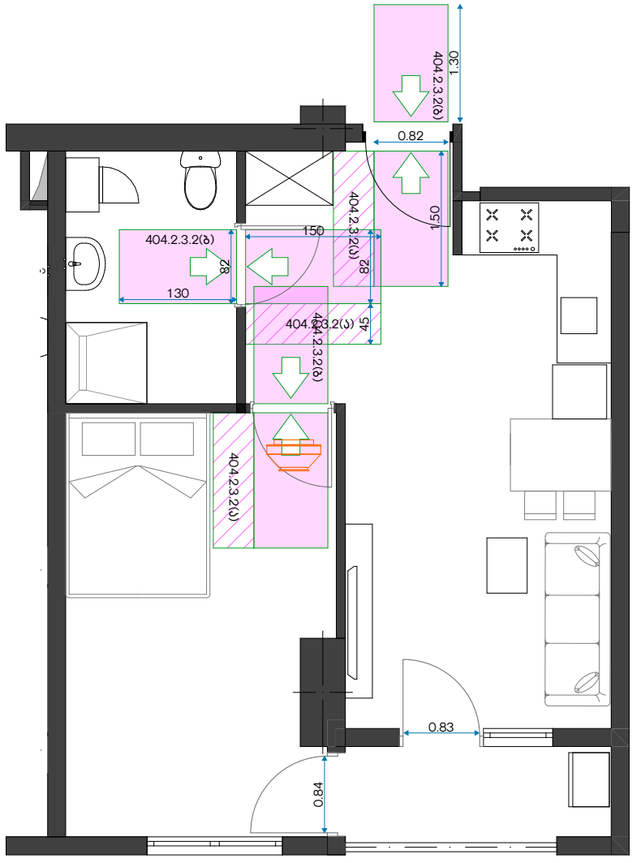

იატაკის თავისუფალი ფართობები კარის ორივე მხარეს

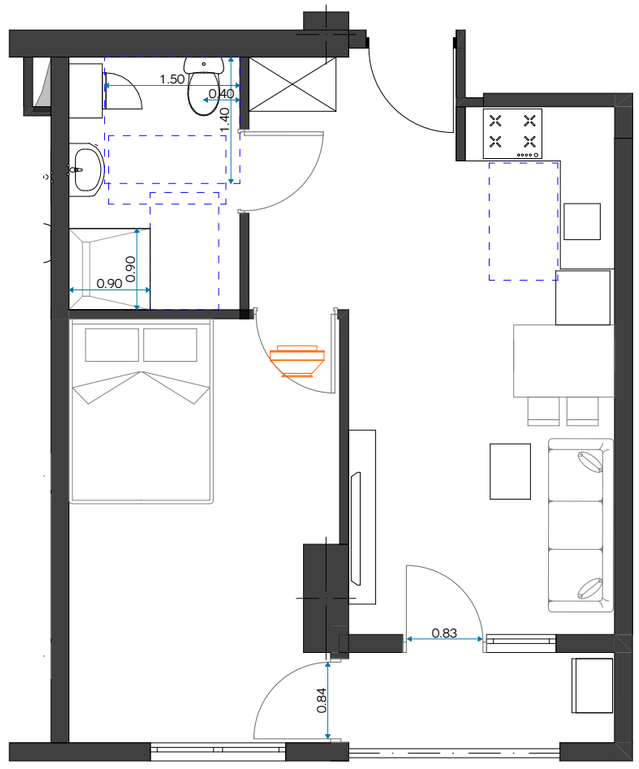

იატაკის თავისუფალი ფართობები მოწყობილობებთან

სამზარეულო

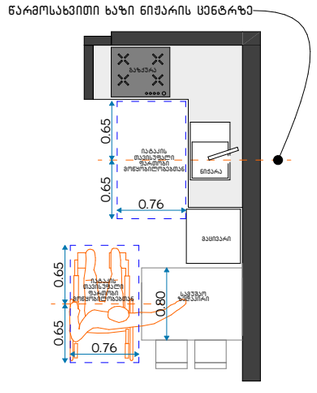

შენიშვნა:
"ა" ტიპის სამი ბინა ტიპიური გეგმარებისაა და მდებარეობს სხვადასხვა ნიშნულზე

დამკვეთი CLIENT	სს "ფეიქარი 95"		
პროექტი PROJECT	მრავალფუნქციური კომპლექსი/შენობა		
მისამართი ADDRESS	ქალაქი თბილისი , ალ.წულუკიძის ქ. N21 ს.კ. 01.17.10.006.139		
შპს "ოპტიმუსი"			
თანამდებობა	გვარი	ხელმოწერა	თარიღი
დირექტორი	გ.ჯუანკვეტაძე		
პრ. ავტორები	ს.ხოფერია		
ფორმატი	A2		
მასშტაბი	1:50		
თარიღი			
სტადია	ფურცლები	ფურცელი	
პროექტი	45	A2	

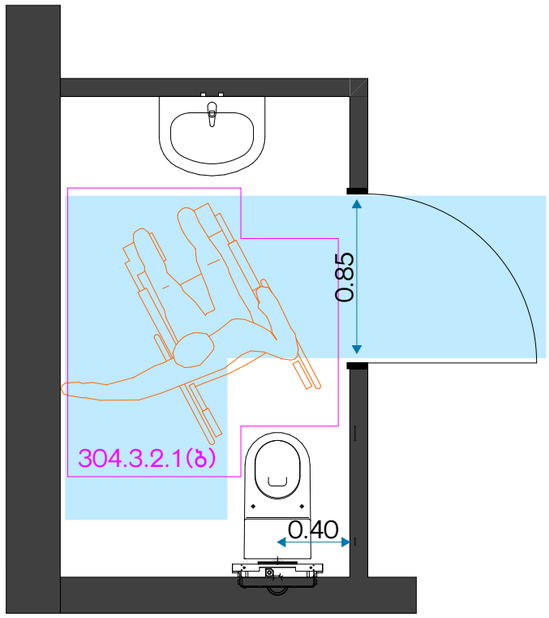

შშმპ მისაწვდომი სვლაგეზი და მოსატრიალებელი

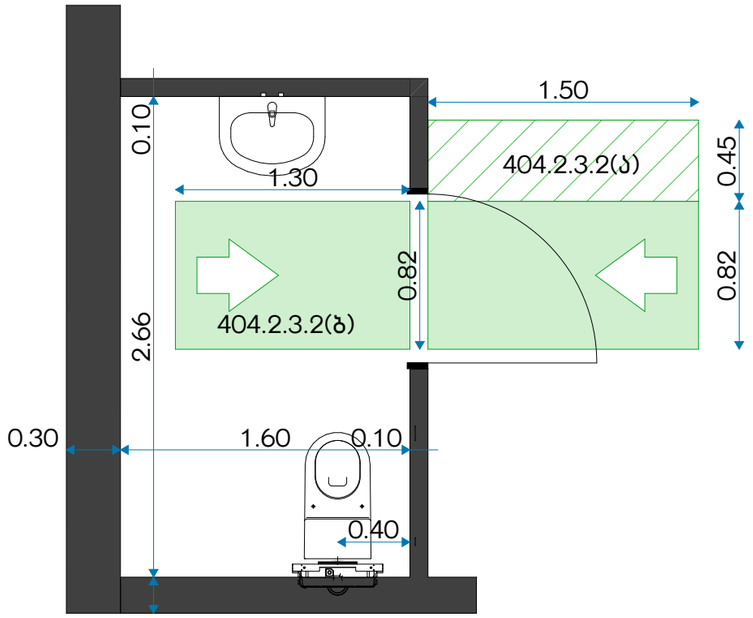

იატაკის თავისუფალი ფართობები კარის ორივე მხარეს

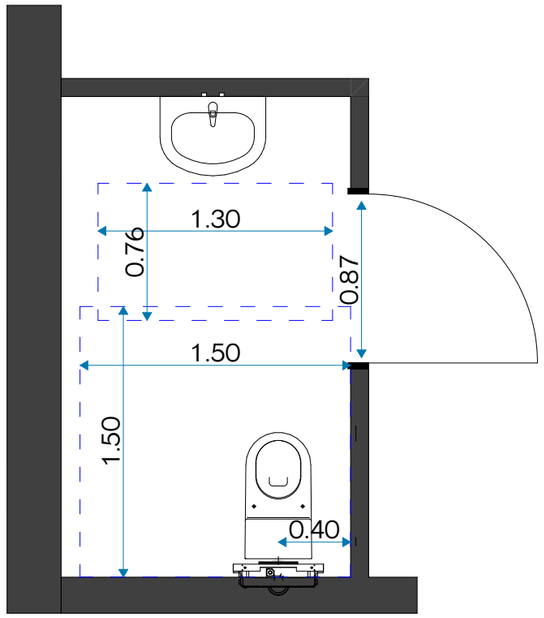

იატაკის თავისუფალი ფართობები მოწყობილობებთან

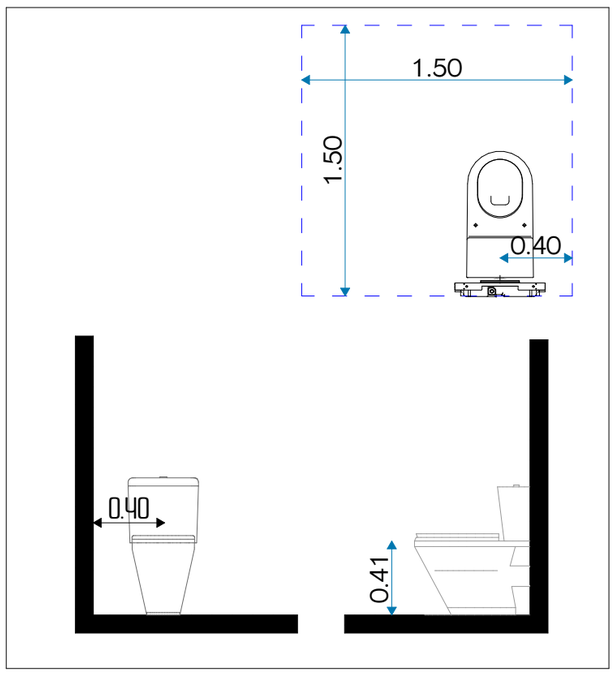

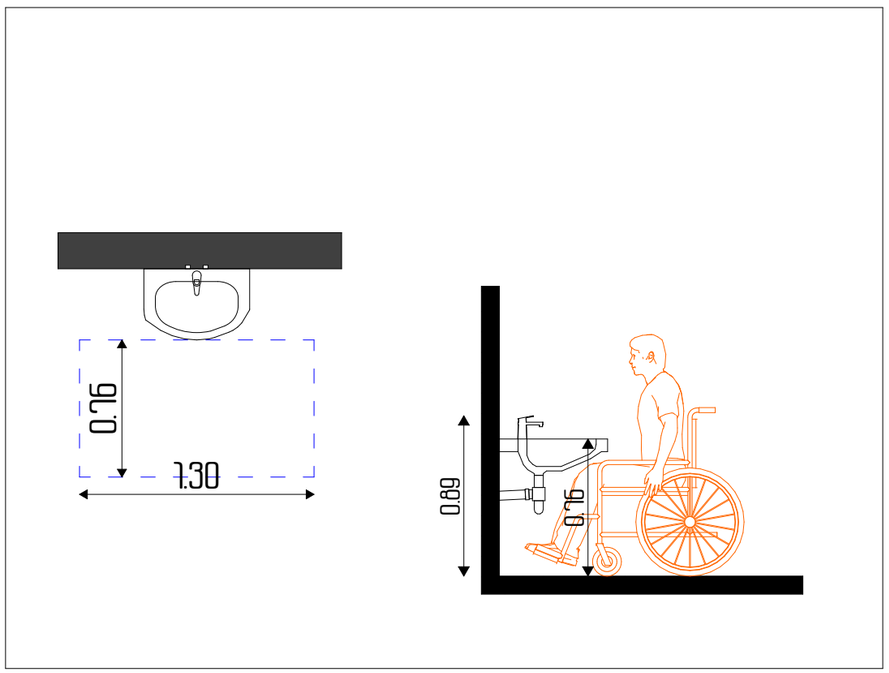

დამკვეთი CLIENT	სს "ფეიქარი 95"		
პროექტი PROJECT	მრავალფუნქციური კომპლექსი/შენობა		
მისამართი ADDRESS	ქალაქი თბილისი , ალ.წულუკიძის ქ. N21 ს.კ. 01.17.10.006.139		
შპს "ოპტიმუსი"			
თანამდებობა	გვარი	ხელმოწერა	თარიღი
დირექტორი	გ.ჯანკვეტაძე		
პრ. ავტორები	ს.ხოფერია		
ფორმატი	A2		
მასშტაბი	1:25		
თარიღი			
სტადია		ფერცლები	ფერცელი
პროექტი		46	A2

შშმპ მისაწვდომობა
მისაწვდომი ერთეული

კომერციული N02
ტუალეტი

სამომსახურო ნიჭარა

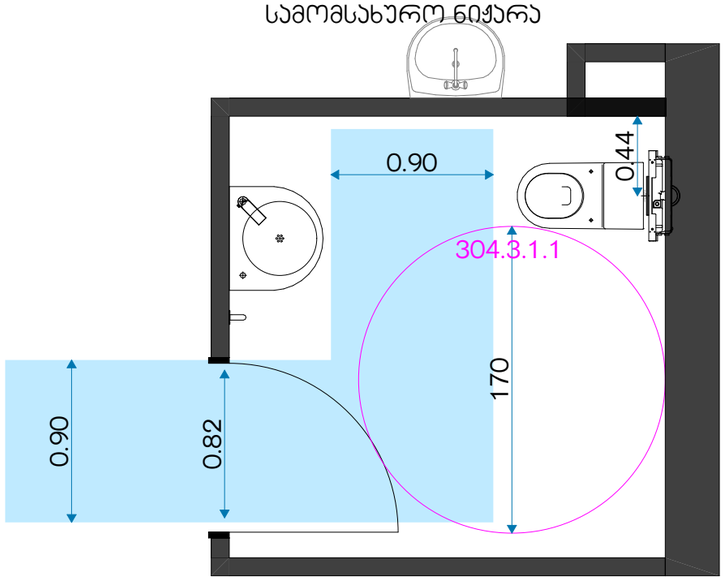

შშმპ მისაწვდომი სვლაგეზი და მოსატრიალებელი

სამომსახურო ნიჭარა

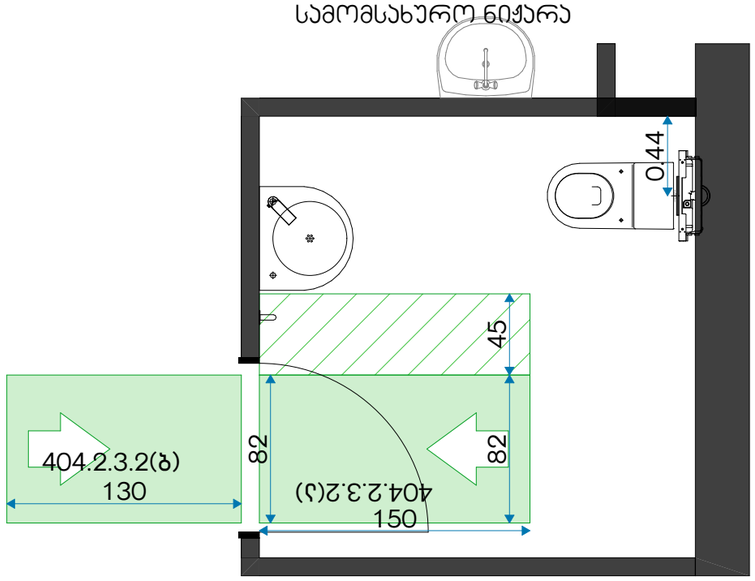

იატაკის თავისუფალი ფართობები კარის ორივე მხარეს

სამომსახურო ნიჭარა

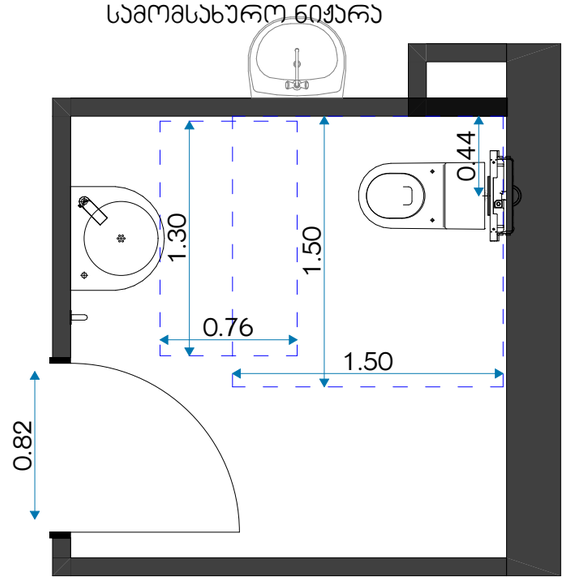

იატაკის თავისუფალი ფართობები მოწყობილობებთან

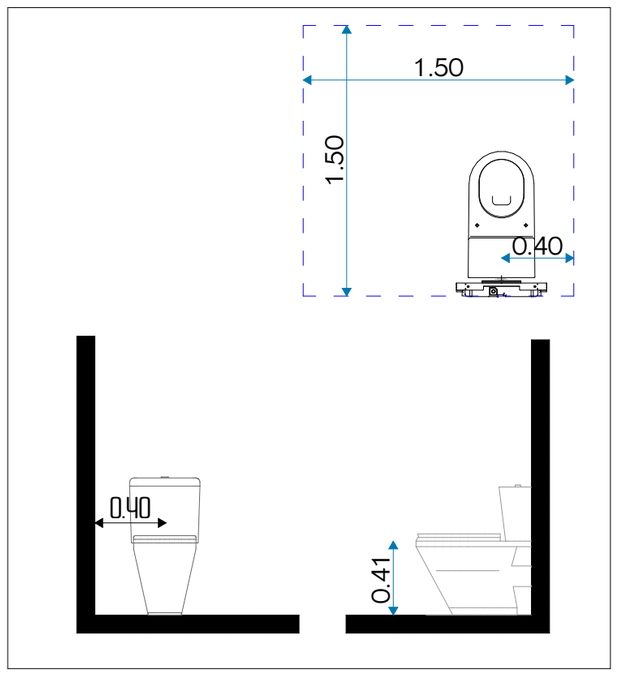

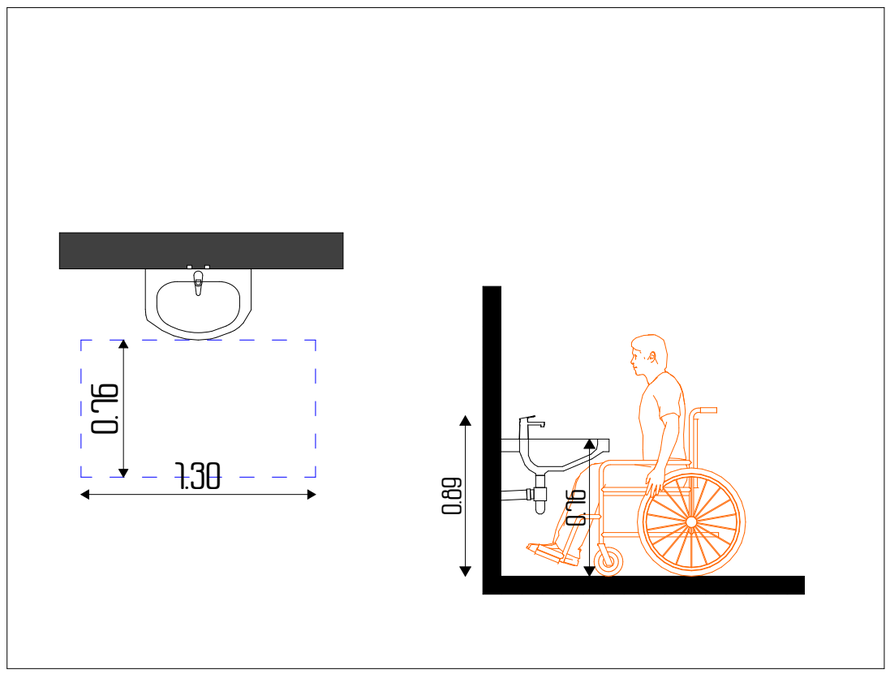

დამკვეთი CLIENT	სს "ფეიქარი 95"		
პროექტი PROJECT	მრავალფუნქციური კომპლექსი/შენობა		
მისამართი ADDRESS	ქალაქი თბილისი , ალ.წულუკიძის ქ. N21 ს.კ. 01.17.10.006.139		
შპს "ოპტიმუსი"			
თანამდებობა	გვარი	ხელმოწერა	თარიღი
დირექტორი	გ.ჯანკვეტაძე		
პრ. ავტორები	ს.ხოფერია		
ფორმატი	A2		
მასშტაბი	1:25		
თარიღი			
სტადია		ფურცლები	ფურცელი
პროექტი		49	A2

შშმპ მისაწვდომობა
მისაწვდომი ერთეული

კომერციული N03
ტუალეტი

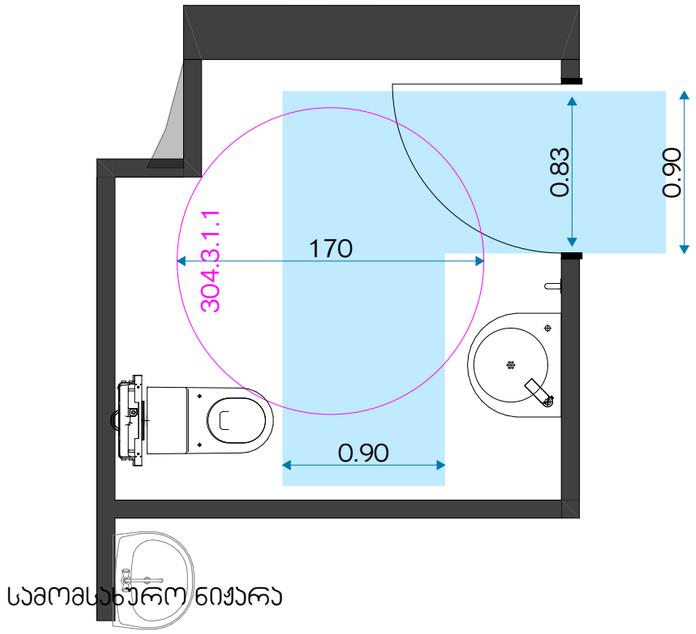

შშმპ მისაწვდომი სვლაგეზი და მოსატრიალებელი

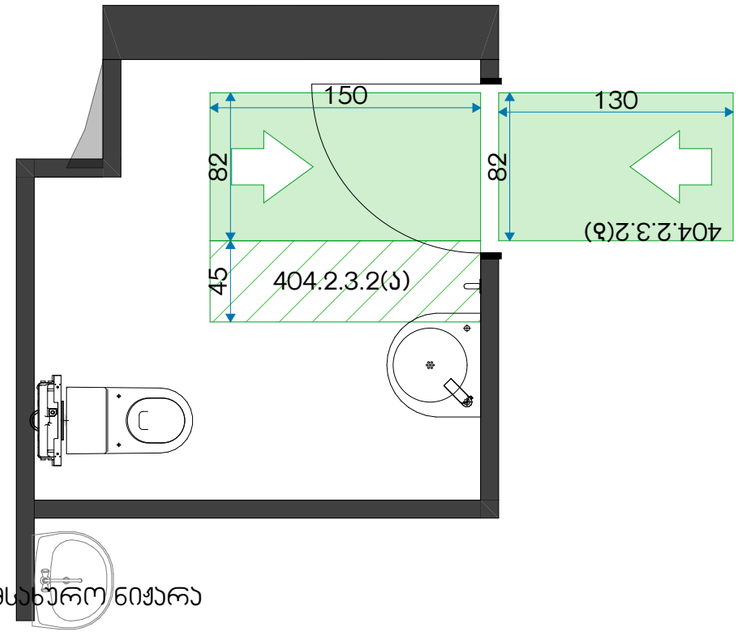

იატაკის თავისუფალი ფართობები
კარის ორივე მხარეს

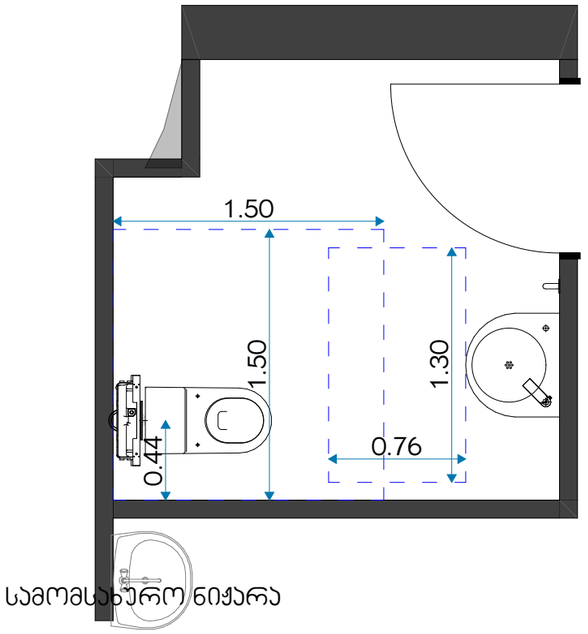

იატაკის თავისუფალი ფართობები
მოწყობილობებთან

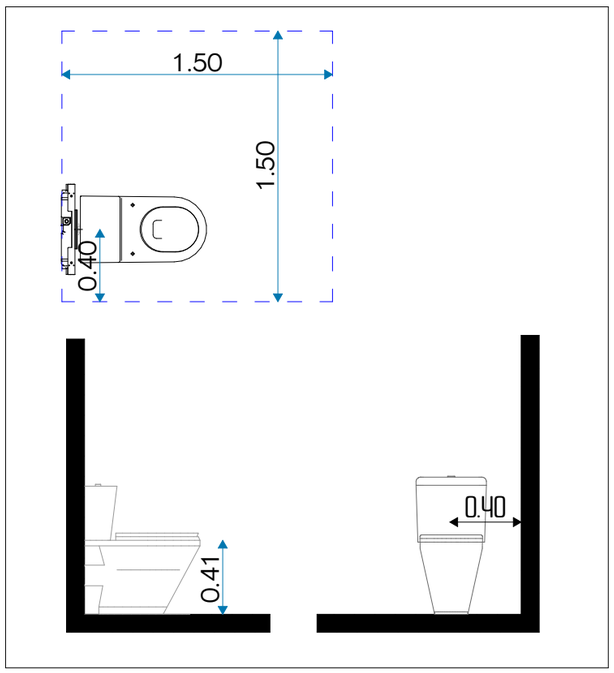

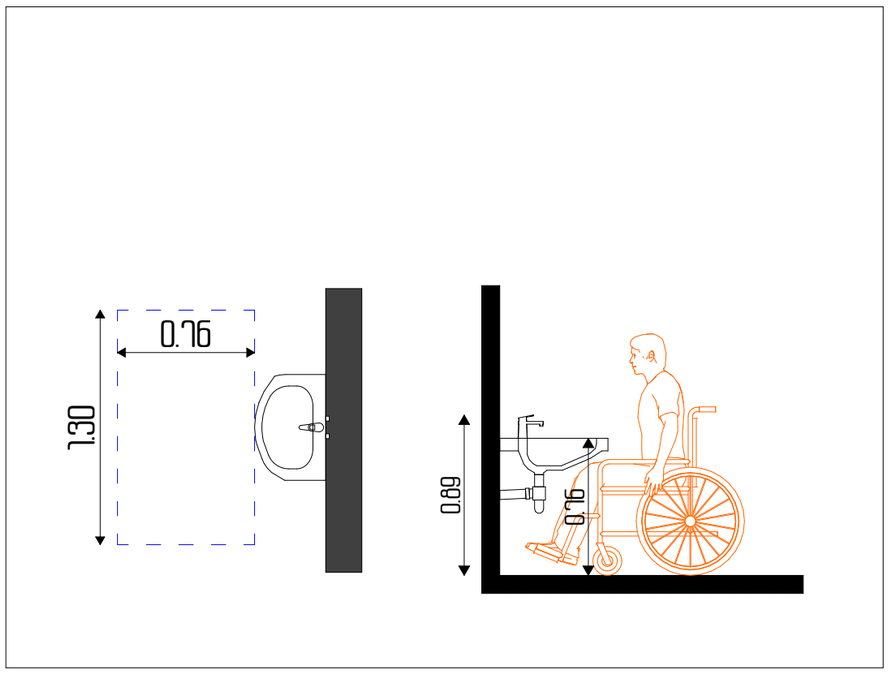

დამკვეთი CLIENT	სს "ფეიქარი 95"
პროექტი PROJECT	მრავალფუნქციური კომპლექსი/შენობა
მისამართი ADDRESS	ქალაქი თბილისი , ალ.წულუკიძის ქ. N21 ს.კ. 01.17.10.006.139

შპს "ოპტიმუსი"

თანამდებობა	გვარი	ხელმოწერა	თარიღი
დირექტორი	გ.ჯანკვეტაძე		
პრ. აბტორები	ს.ხოფერია		
ფორმატი	A2		
მასშტაბი	1:25		
თარიღი			

სტადია	ფურცლები	ფურცელი
პროექტი	50	A2

შშმპ მისაწვდომობა
მისაწვდომი ერთეული

კომერციული N06
ტუალეტი

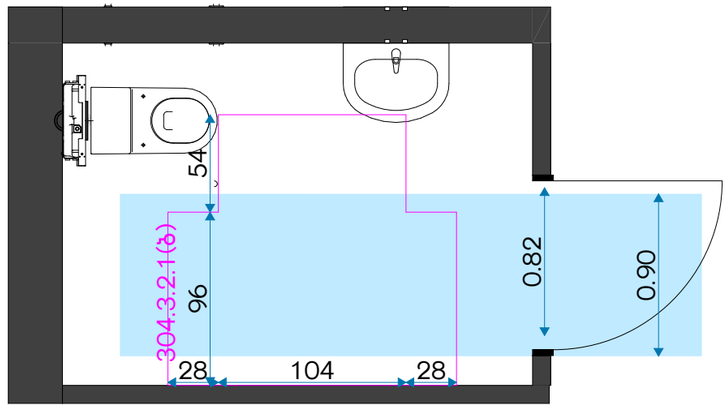

შშმპ მისაწვდომი სვლაგეზი და მოსატრიალებელი

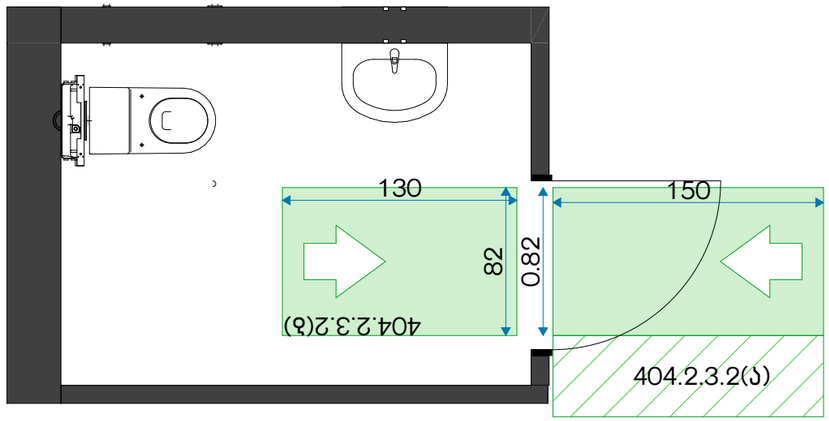

იატაკის თავისუფალი ფართობები კარის ორივე მხარეს

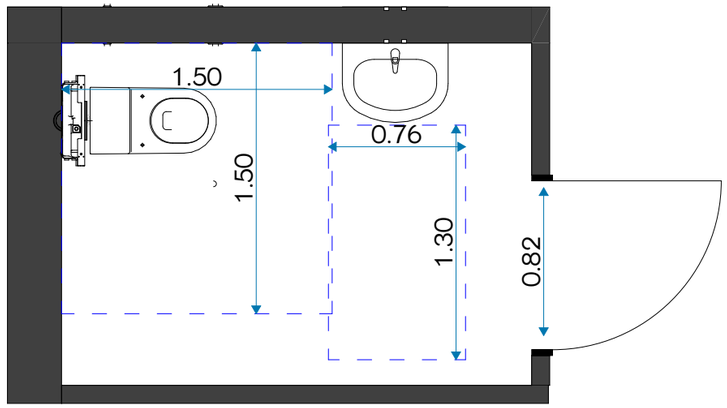

იატაკის თავისუფალი ფართობები მოწყობილობებთან

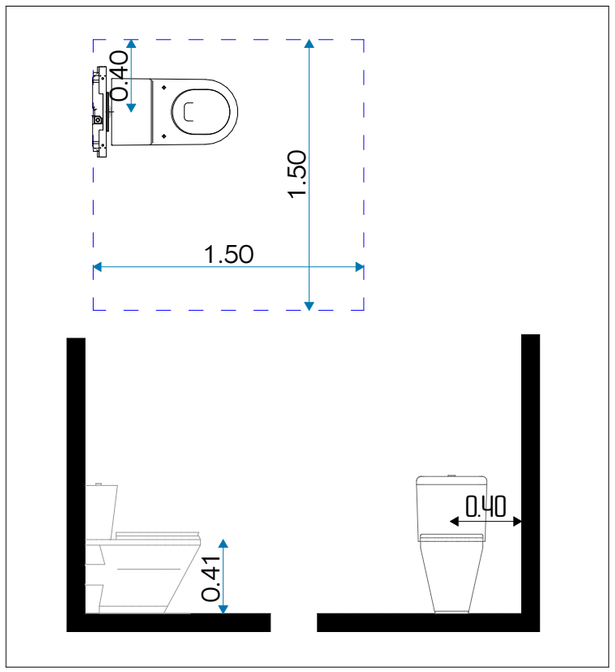

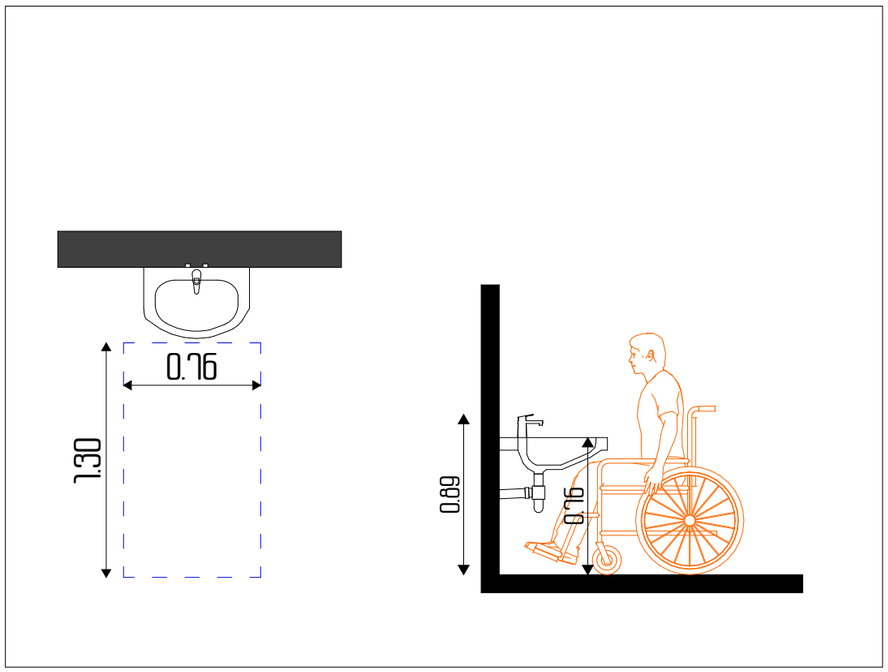

დამკვეთი CLIENT	სს "ფეიქარი 95"		
პროექტი PROJECT	მრავალფუნქციური კომპლექსი/შენობა		
მისამართი ADDRESS	ქალაქი თბილისი , ალ.წულუკიძის ქ. N21 ს.კ. 01.17.10.006.139		
შპს "ოპტიმუსი"			
თანამდებობა	გვარი	ხელმოწერა	თარიღი
დირექტორი	გ.ჯანკვეტაძე		
პრ. ავტორები	ს.ხოფერია		
ფორმატი	A2		
მასშტაბი	1:25		
თარიღი			
სტადია		ფერცლები	ფერცელი
პროექტი		51	A2

ᲨᲨᲛᲙ ᲛᲘᲡᲐᲬᲕᲓᲝᲛᲝᲑᲐ
ᲛᲘᲡᲐᲬᲕᲓᲝᲛᲘ ᲔᲠᲗᲔᲣᲚᲘ

ᲙᲝᲛᲔᲠᲪᲘᲣᲚᲘ NO7
ᲢᲣᲐᲚᲔᲢᲘ

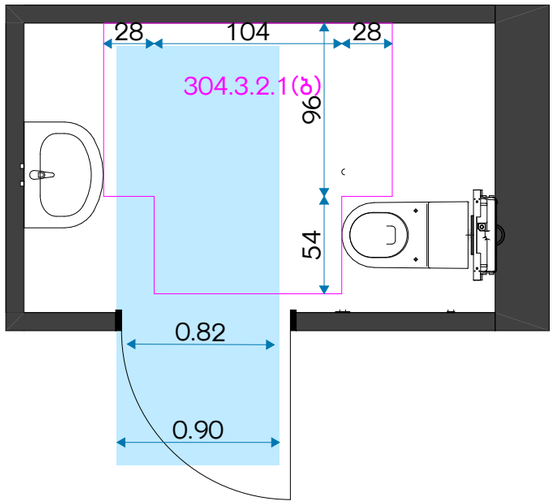

ᲨᲨᲛᲙ ᲛᲘᲡᲐᲬᲕᲓᲝᲛᲘ ᲡᲕᲚᲐᲒᲔᲖᲘ ᲓᲐ
ᲛᲝᲡᲐᲢᲠᲘᲐᲚᲔᲑᲔᲚᲘ

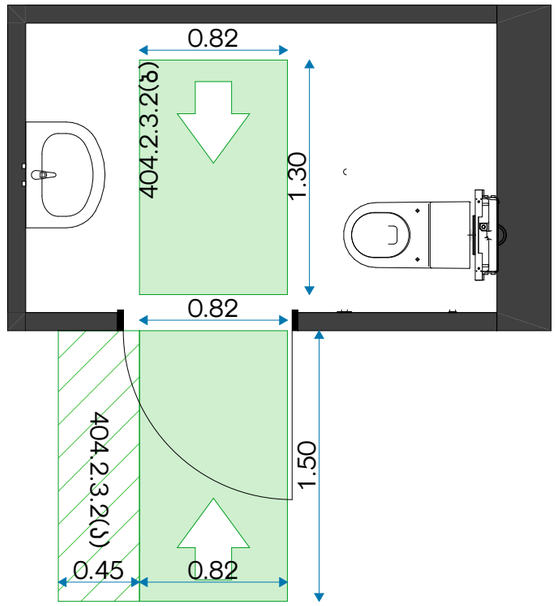

ᲘᲐᲢᲐᲙᲘᲡ ᲗᲐᲕᲘᲡᲣᲤᲐᲚᲘ ᲤᲐᲠᲗᲝᲑᲔᲑᲘ
ᲙᲐᲠᲘᲡ ᲝᲠᲘᲕᲔ ᲛᲮᲐᲠᲔᲡ

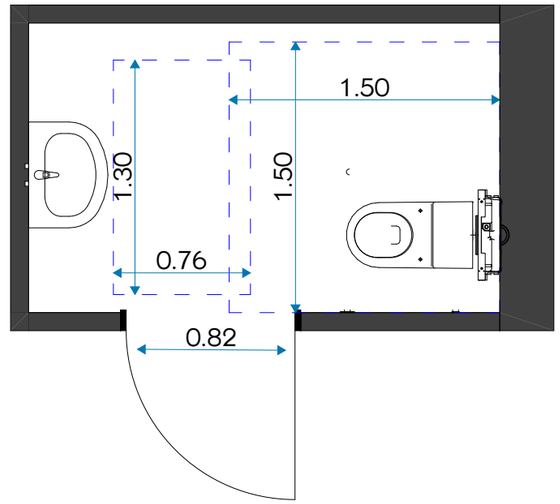

ᲘᲐᲢᲐᲙᲘᲡ ᲗᲐᲕᲘᲡᲣᲤᲐᲚᲘ ᲤᲐᲠᲗᲝᲑᲔᲑᲘ
ᲛᲝᲬᲧᲝᲑᲘᲚᲝᲑᲔᲑᲗᲐᲜ

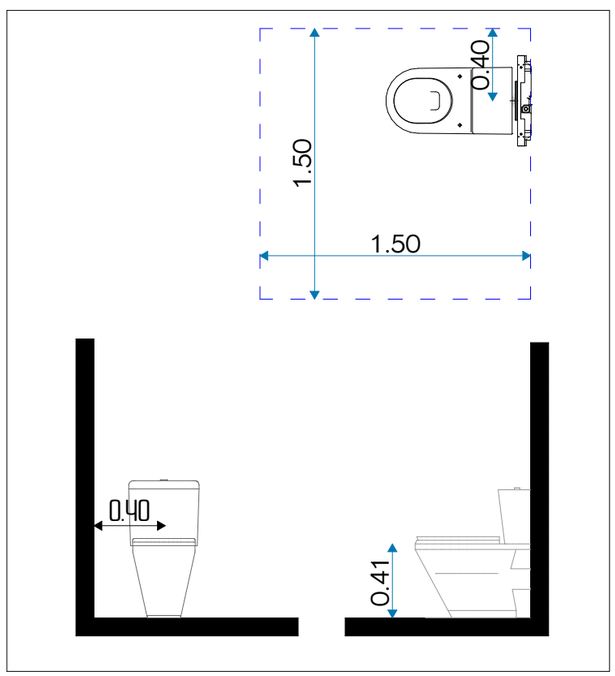

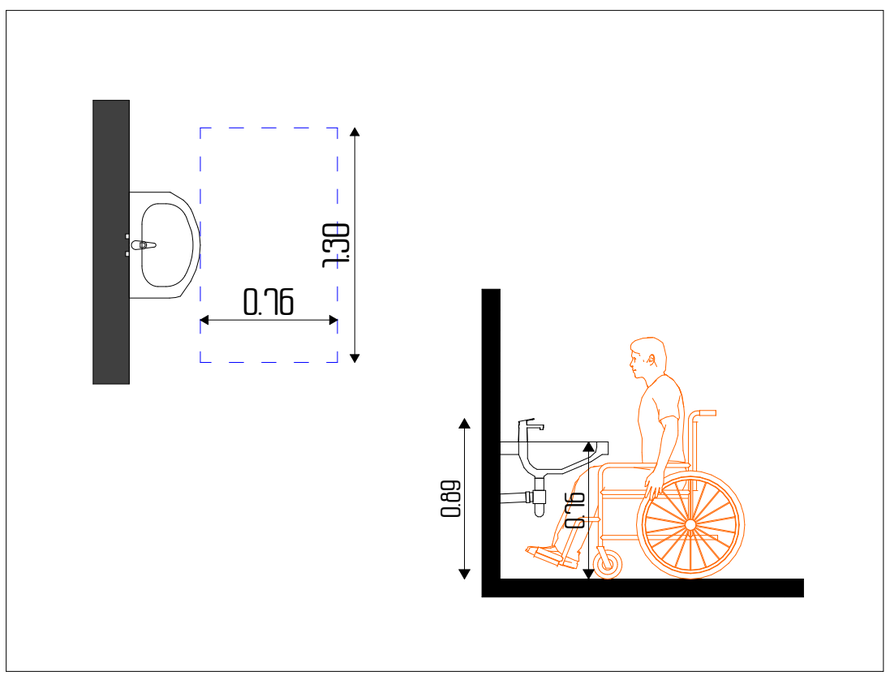

დამკვეთი CLIENT	სს "ფეიქარი 95"		
პროექტი PROJECT	მრავალფუნქციური კომპლექსი/შენობა		
მისამართი ADDRESS	ქალაქი თბილისი , ალ.წულუკიძის ქ. N21 ს.კ. 01.17.10.006.139		
შპს "ოპტიმუსი"			
თანამდებობა	გვარი	ხელმოწერა	თარიღი
დირექტორი	გ.ჯანკვეტაძე		
პრ. ავტორები	ს.ხოფერია		
ფორმატი	A2		
მასშტაბი	1:25		
თარიღი			
ს ტ ა დ ი ა		ფურცლები	ფურცელი
პ რ ო ე ქ ტ ი		52	A2

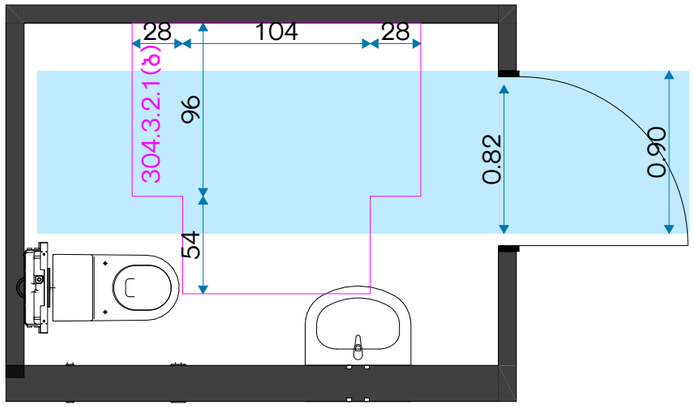

შშმპ მისაწვდომი სვლაგეზი და მოსატრიალებელი

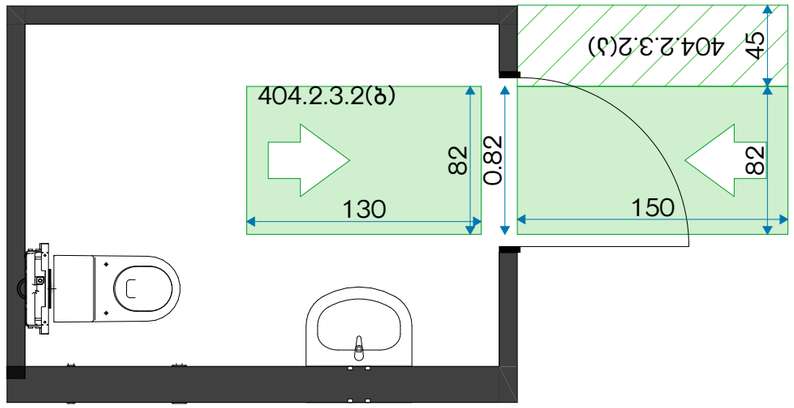

იატაკის თავისუფალი ფართობები კარის ორივე მხარეს

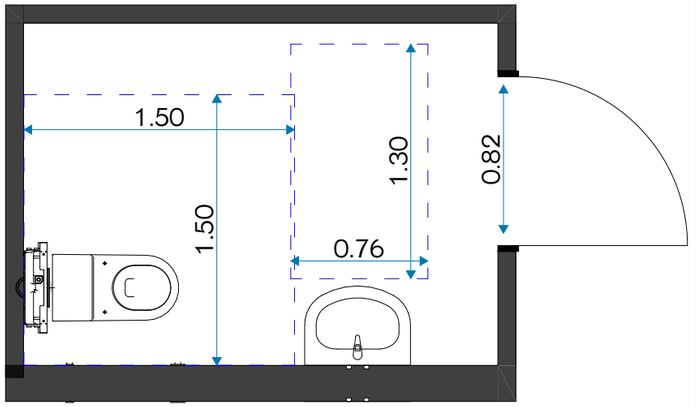

იატაკის თავისუფალი ფართობები მოწყობილობებთან

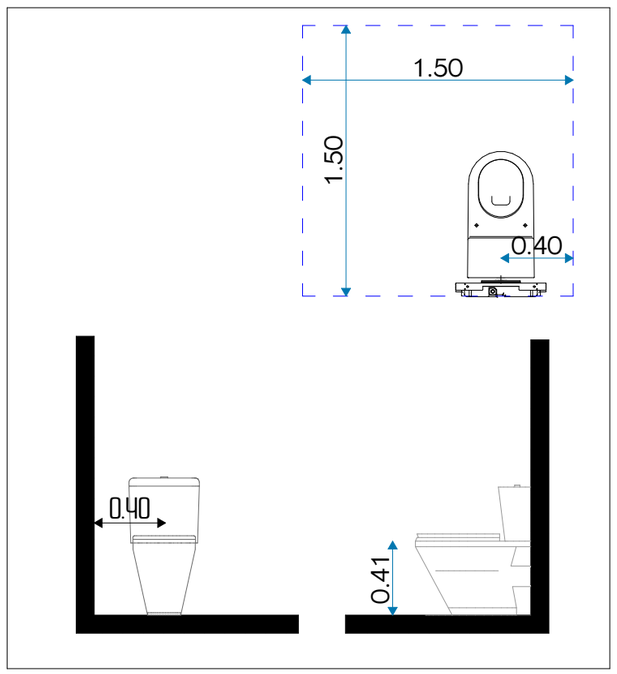

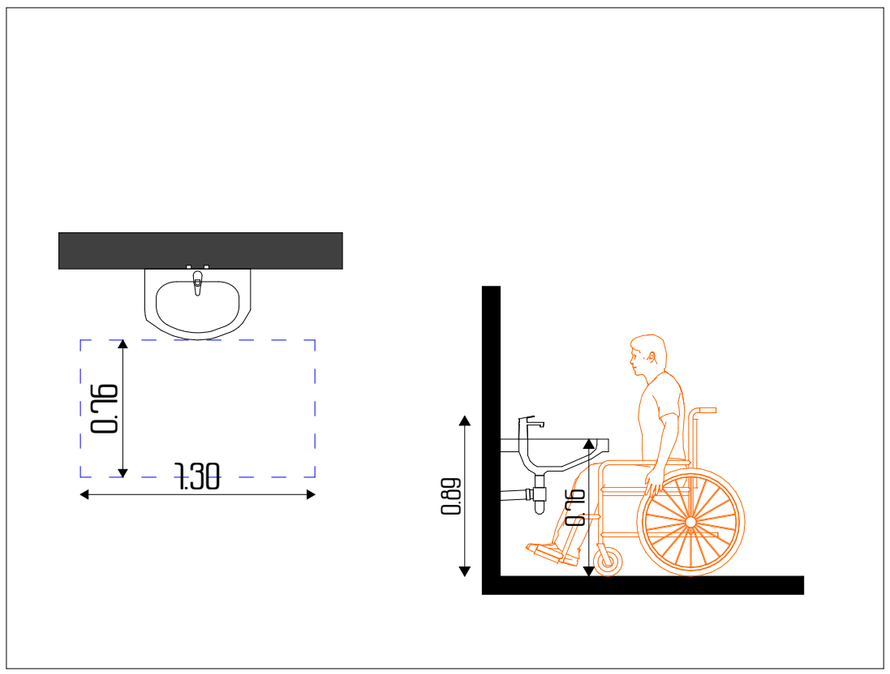

დამკვეთი CLIENT	სს "ფეიქარი 95"		
პროექტი PROJECT	მრავალფუნქციური კომპლექსი/შენობა		
მისამართი ADDRESS	ქალაქი თბილისი , ალ.წულუკიძის ქ. N21 ს.კ. 01.17.10.006.139		
შპს "ოჯიმუსი"			
თანამდებობა	გვარი	ხელმოწერა	თარიღი
დირექტორი	გ.ჯანკვეტაძე		
პრ. ავტორები	ს.ხოფერია		
ფორმატი	A2		
მასშტაბი	1:25		
თარიღი			
სტადია		ფერცლები	ფერცელი
პროექტი		53	A2

შშმპ მისაწვდომობა
მისაწვდომი ერთეული

ოფისების ტუალეტი NO1
ოფისების ტუალეტი NO2

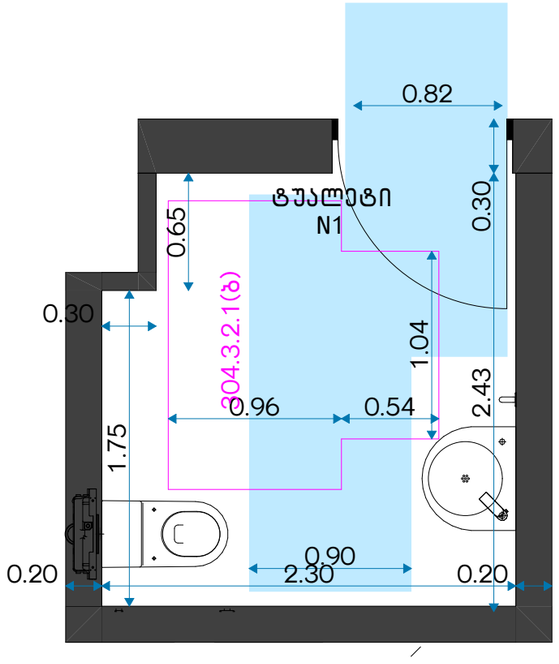

შშმპ მისაწვდომი სვლაგეზი და მოსატრიალებელი

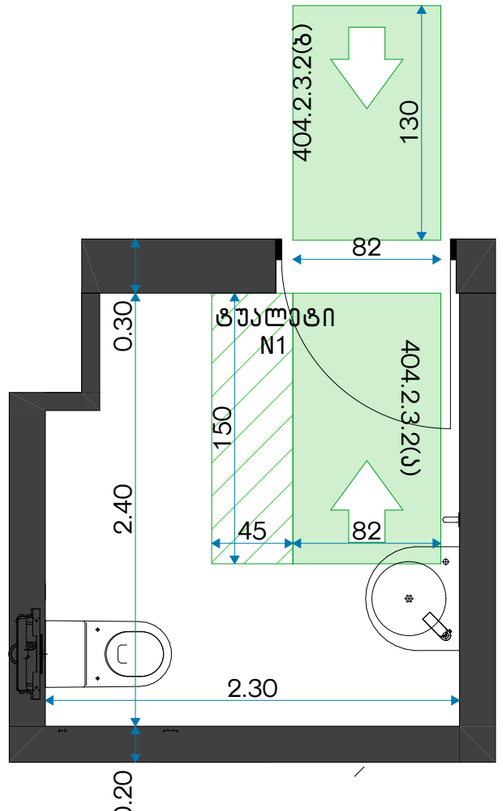

იატაკის თავისუფალი ფართობები კარის ორივე მხარეს

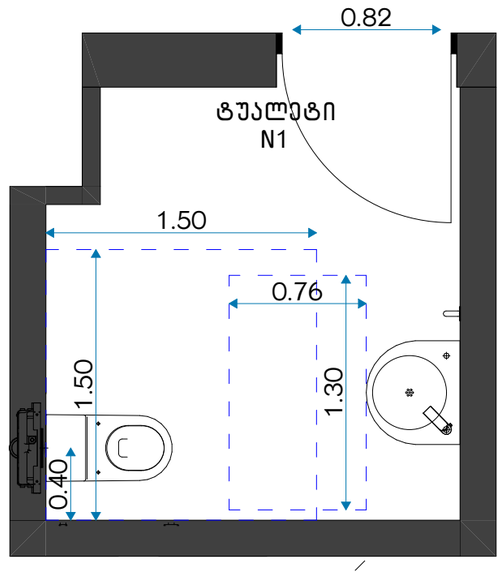

იატაკის თავისუფალი ფართობები მოწყობილობებთან

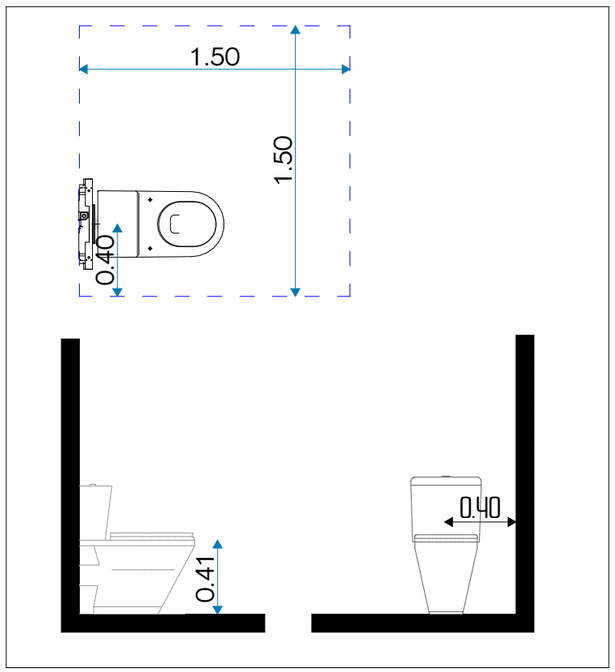

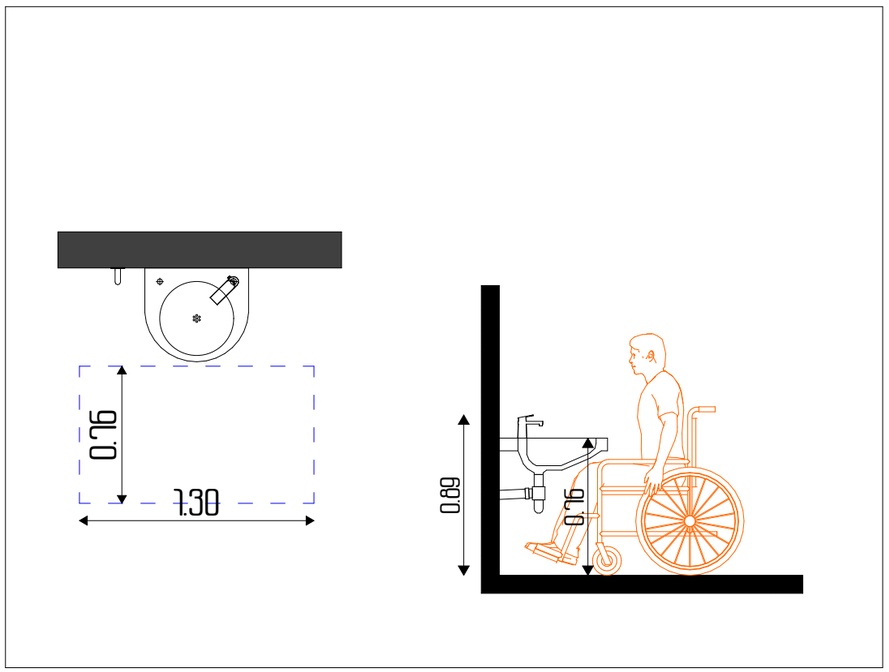

დამკვეთი CLIENT	სს "ფეიქარი 95"		
პროექტი PROJECT	მრავალფუნქციური კომპლექსი/შენობა		
მისამართი ADDRESS	ქალაქი თბილისი , ალ.წულუკიძის ქ. N21 ს.კ. 01.17.10.006.139		
შპს "ოპტიმუსი"			
თანამდებობა	გვარი	ხელმოწერა	თარიღი
დირექტორი	გ.ჯანკვეტაძე		
პრ. ავტორები	ს.ხოფერია		
ფორმატი	A2		
მასშტაბი	1:25		
თარიღი			
ს ტ ა დ ი ა		ფერცლები	ფერცელი
პ რ ო ე ქ ტ ი		54	A2

ᲨᲨᲛᲐ ᲛᲘᲡᲐᲬᲕᲓᲝᲛᲝᲑᲐ
"Ა" ᲔᲠᲗᲔᲣᲚᲘᲡ ᲑᲘᲜᲔᲑᲘ

Ა ᲢᲘᲞᲘᲡ ᲢᲣᲐᲚᲔᲢᲘ

"Ა"
ᲔᲠᲗᲔᲣᲚᲘ

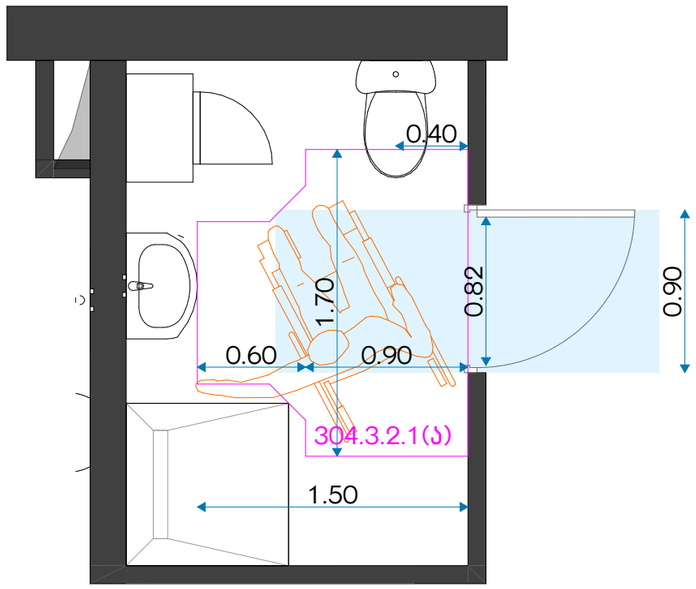

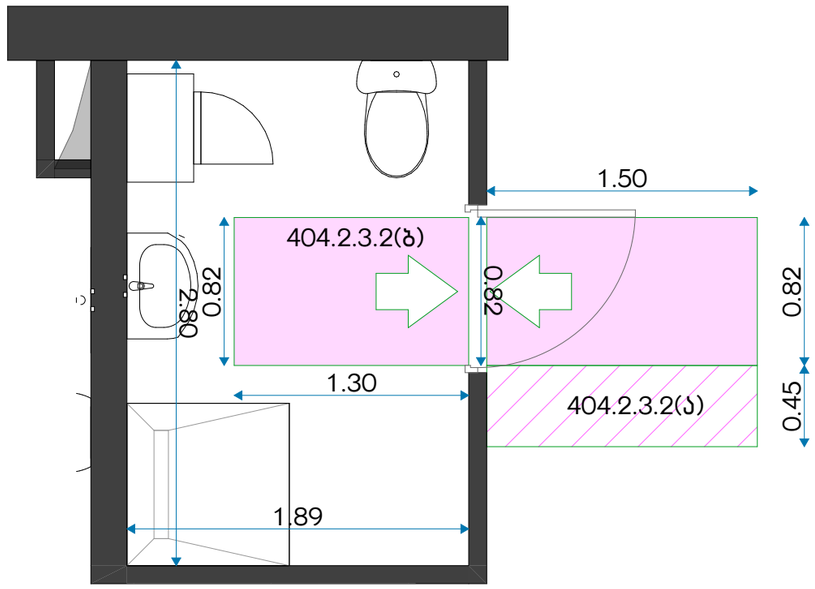

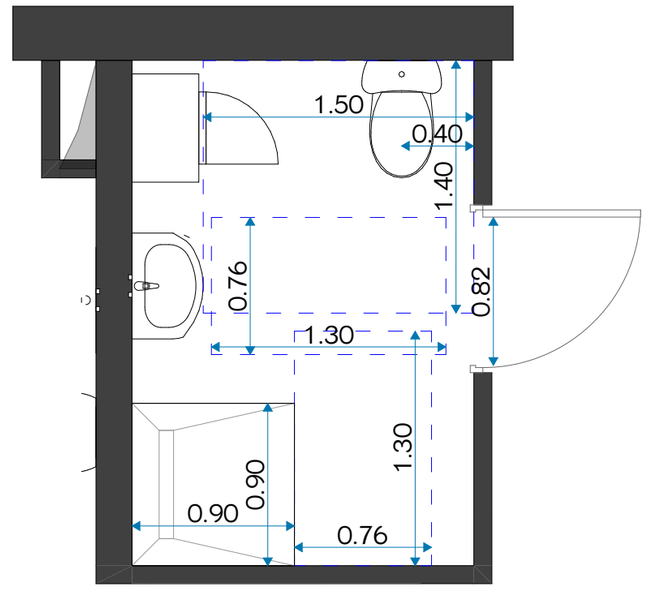

ᲨᲨᲛᲐ ᲛᲘᲡᲐᲬᲕᲓᲝᲛᲘ ᲡᲕᲚᲐᲑᲔᲖᲘ ᲓᲐ
ᲛᲝᲡᲐᲢᲠᲘᲐᲚᲔᲑᲔᲚᲘ

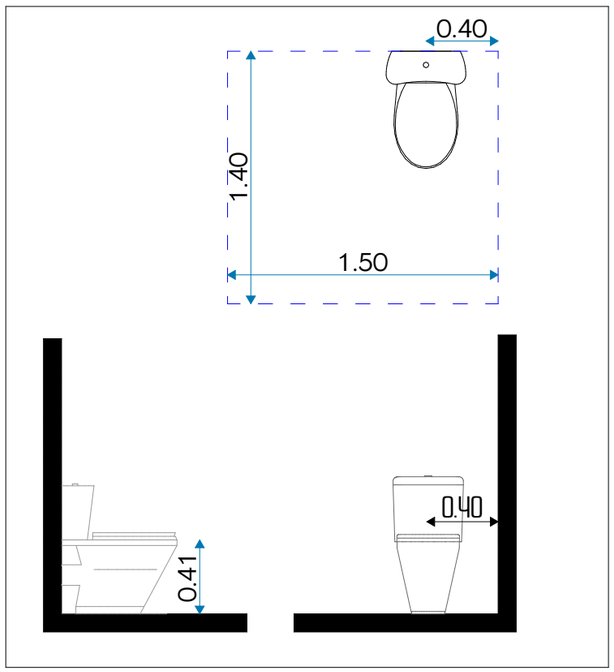

ᲘᲐᲢᲐᲙᲘᲡ ᲗᲐᲕᲘᲡᲣᲤᲐᲚᲘ ᲤᲐᲠᲗᲝᲑᲔᲑᲘ
ᲙᲐᲠᲘᲡ ᲝᲠᲘᲕᲔ ᲛᲮᲐᲠᲔᲡ

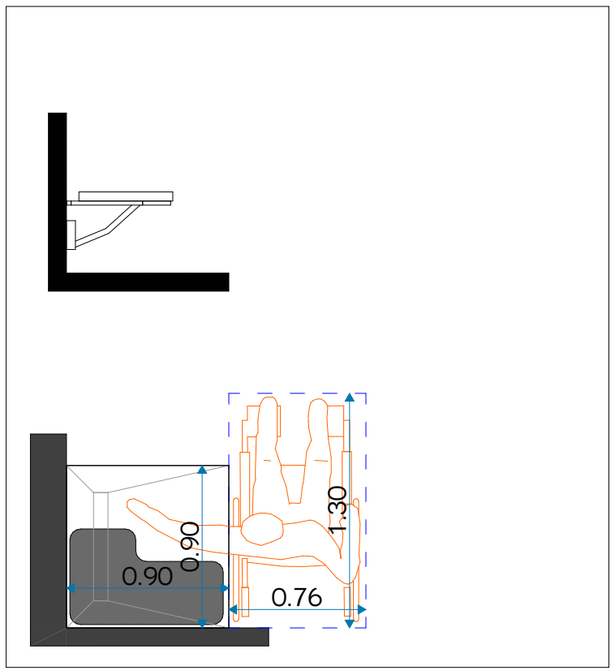

ᲘᲐᲢᲐᲙᲘᲡ ᲗᲐᲕᲘᲡᲣᲤᲐᲚᲘ ᲤᲐᲠᲗᲝᲑᲔᲑᲘ
ᲛᲝᲬᲧᲝᲑᲘᲚᲝᲑᲔᲑᲗᲐᲜ

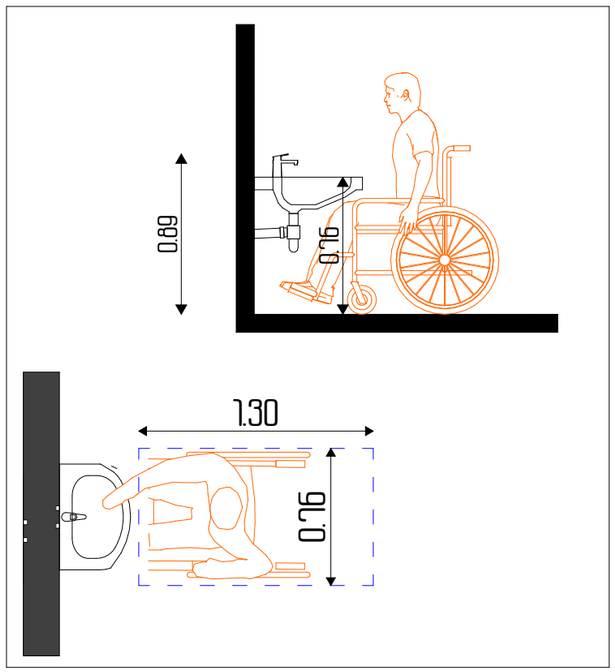

დამკვეთი CLIENT	სს "ფეიქარი 95"		
პროექტი PROJECT	მრავალფუნქციური კომპლექსი/შენობა		
მისამართი ADDRESS	ქალაქი თბილისი , ალ.წულუკიძის ქ. N21 ს.კ. 01.17.10.006.139		
შპს "ოპტიმუსი"			
თანამდებობა	გვარი	ხელმოწერა	თარიღი
დირექტორი	გ.ჯანკვეტაძე		
პრ. პტორები	ს.ხოფერია		
ფორმატი	A2		
მასშტაბი	1:25		
თარიღი			
ს ტ ა დ ი ა		ფურცლები	ფურცელი
პ რ ო ე ქ ტ ი		55	A2

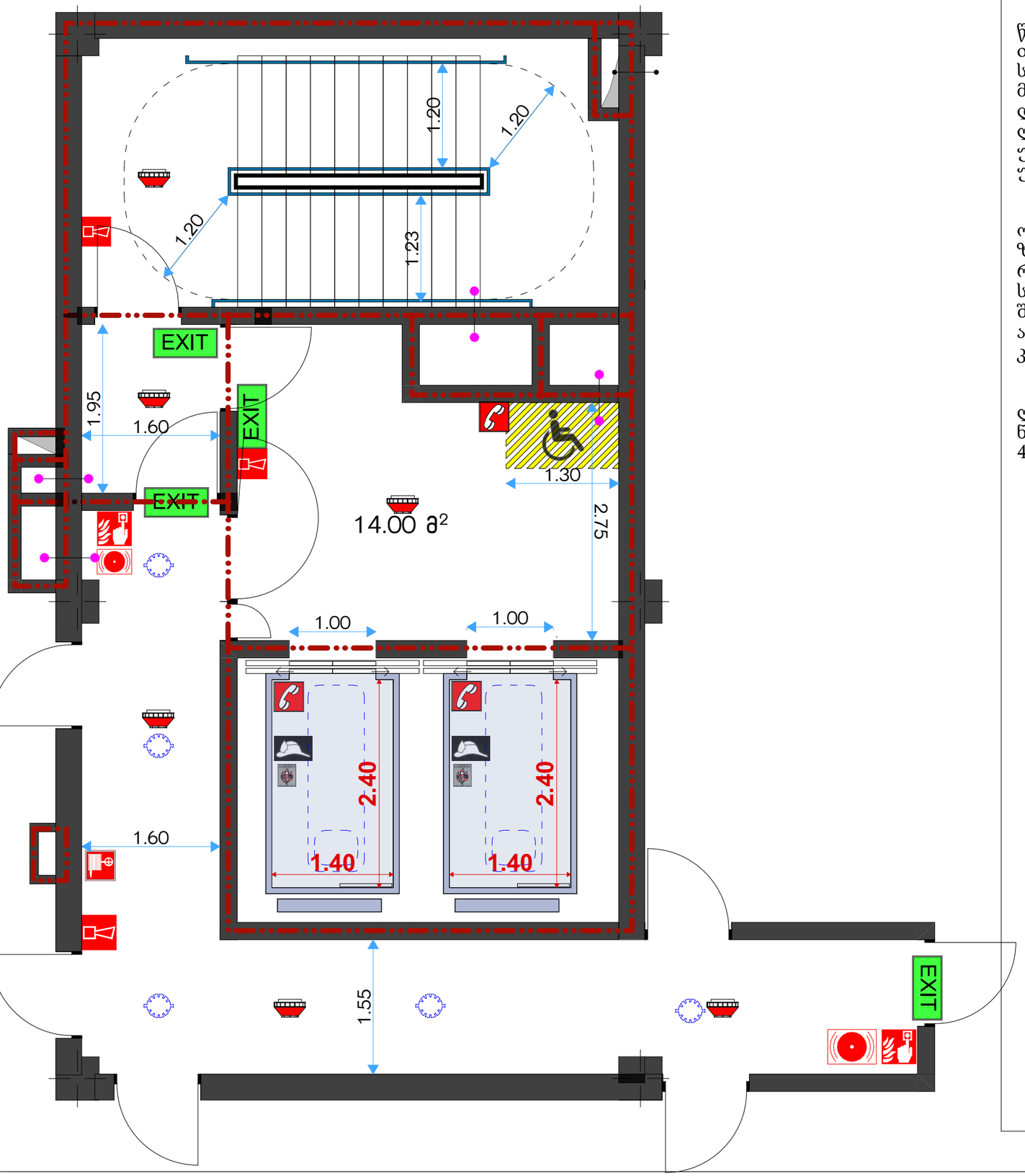

წესების 403.6.1 ქვეთავის შესაბამისად თითოეულ ბლოკში გათვალისწინებულია სახანძრო-სამაშველო დანაყოფისთვის მისადგომი ორი ლიფტი. სახანძროსამაშველო დანაყოფისთვის მისადგომი თითოეული ლიფტის ტვირთამწეობა, სულ მცირე, 1600 კგ უნდა იყოს და 1707-ე ქვეთავის მოთხოვნებს უნდა შეესაბამებოდეს.

ორი ლიფტის კაბინის შიდა თავისუფალი ზომა მეტია მისაწვდომობის ეროვნული რეგლამენტის 407.4.1 ცხრილით და 407.4.1(დ) სურათით განსაზღვრულ პარამეტრებთან შედარებით. მესამე ლიფტის მოწყობა არასავალდებულოა. ის გათვალისწინებულია კომფორტის მხრივ.

ლიფტების შახტის და კაბინის ზომები ნაჩვენებია სპეციალისტის რეკომენდაციის და 41-ე დადგენილების გათვალისწინებით.

732-ე დადგენილების ილუსტრაცია

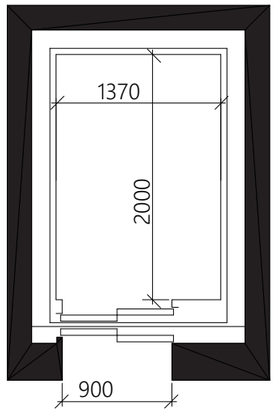

სურ. 407.4.1(დ)
კაბინის გაბარიტები კარის ნებისმიერი მდებარეობა

ლიფტები

დამკვეთი CLIENT	სს "ფეიქარი 95"
პროექტი PROJECT	მრავალფუნქციური კომპლექსი/შენობა
მისამართი ADDRESS	ქალაქი თბილისი , ალ.წულუკიძის ქ. N21 ს.კ. 01.17.10.006.139

შპს "ოპტიმუსი"

თანამდებობა	გვარი	ხელმოწერა	თარიღი
დირექტორი	გ.ჯანავებაძე		
პრ. უფროსები	ს.ხოფერია		
ფორმატი	A2		
მასშტაბი		ლიფტები	
თარიღი			
სტადია		ფურცლები	ფურცელი
პროექტი		56	A2

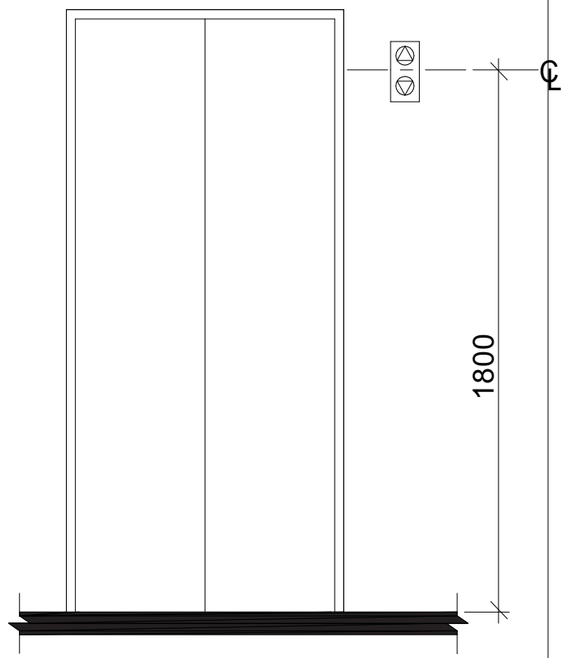

სურ. 407.2.2.2(ა)
ლიფტის ხილული სიგნალების სიმაღლე

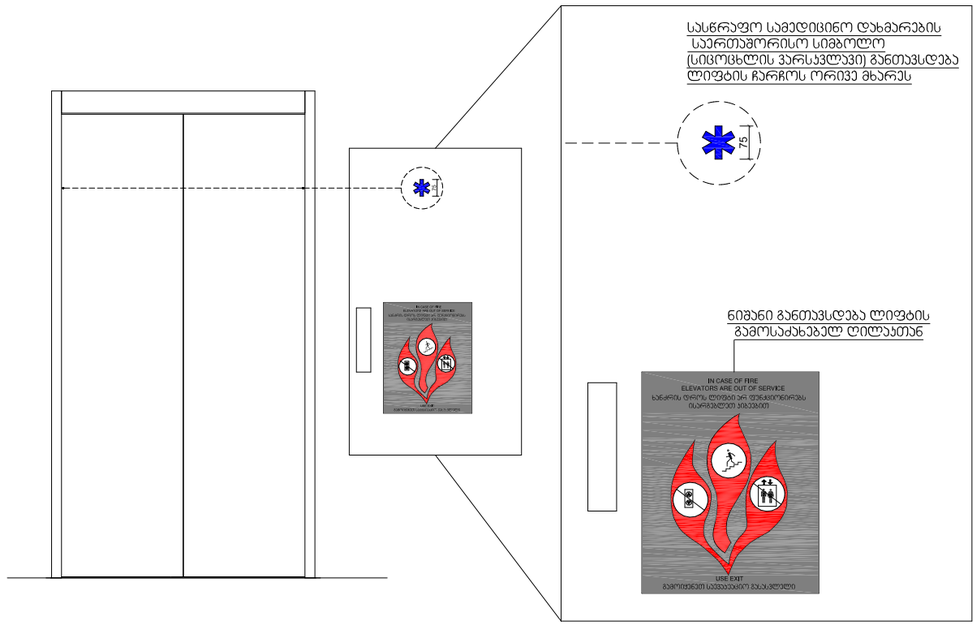

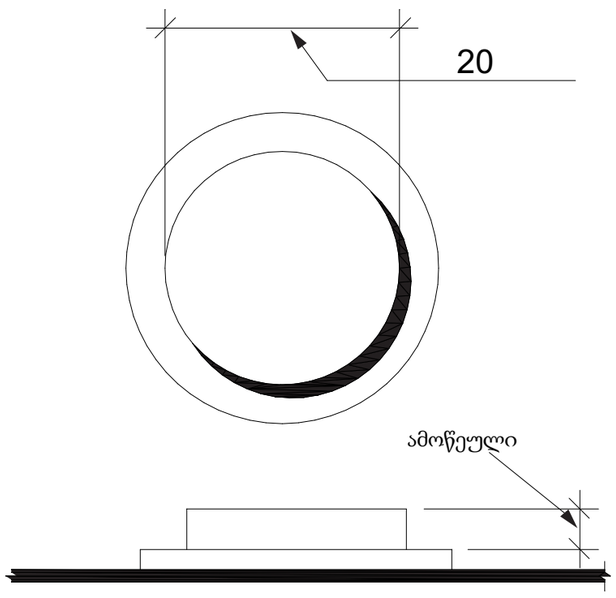

სურ. 407.4.6.2
კაბინის სამართავი ღილაკები

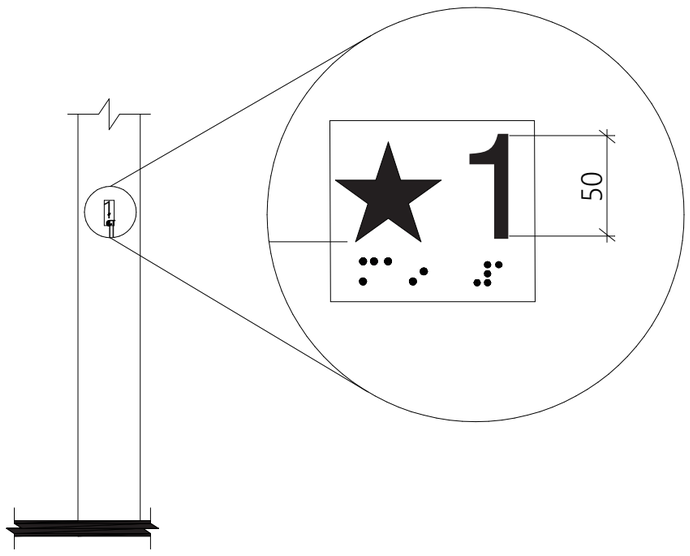

სურ. 407.2.3.1
სართულის აღნიშვნა

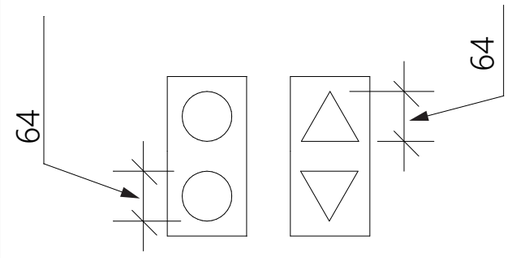

სურ. 407.2.2.2(ბ)
ლიფტის ხილული სიგნალების ზომა

ლიფტის სამართავი ღილაკები

დამკვეთი CLIENT	სს "ფეიქარი 95"		
პროექტი PROJECT	მრავალფუნქციური კომპლექსი/შენობა		
მისამართი ADDRESS	ქალაქი თბილისი , ალ.წულუკიძის ქ. N21 ს.კ. 01.17.10.006.139		
შპს "ოპტიმუსი"			
თანამდებობა	გვარი	ხელმოწერა	თარიღი
დირექტორი	გ.ჯანკვეტაძე		
პრ. პტორები	ს.ხოფერია		
ფორმატი	A2		
მასშტაბი		ლიფტის სამართავი ღილაკები	
თარიღი			
სტადია		ფურცლები	ფურცელი
პროექტი		57	A2

სამართავი ღილაკის ტიპი	ამობურცული ნიშანი	ბრაილის შეტყობინება	თანაფარდობა (გახსნილი რკალები აღნიშნავს გამოუყენებელ წერტილებს ბრაილის თითოეულ უჯრაში)
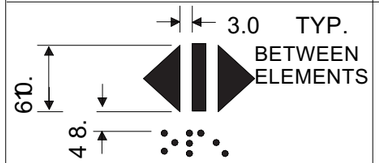 DOOR OPEN		 op“en”	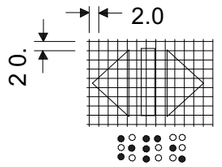
 REAR/SIDE DOOR OPEN		 op“en”	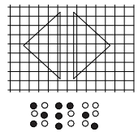
 DOOR CLOSE		 close	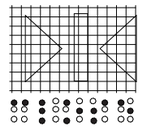
 REAR/SIDE DOOR CLOSE		 close	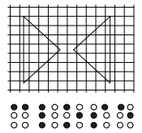
 MAIN		 ma“in”	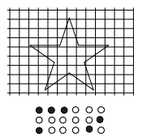
 ALARM		 a “al m”r	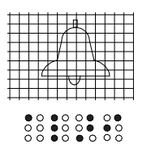
 PHONE		 ph“one”	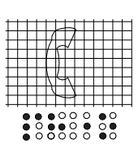
 EMERGENCY STOP (WHEN PROVIDED) X on face of octagon is not required to be tactile		 “st”op	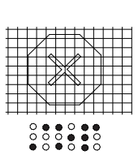

ცხრილი 407.4.7.1.3
სამართავი ღილაკების ამოცნობა

ლიფტის სამართავი ღილაკები

დამკვეთი CLIENT	სს "ფეიქარი 95"		
პროექტი PROJECT	მრავალფუნქციური კომპლექსი/შენობა		
მისამართი ADDRESS	ქალაქი თბილისი , ალ.წულუკიძის ქ. N21 ს.კ. 01.17.10.006.139		
შპს "ოპტიმუსი"			
თანამდებობა	გვარი	ხელმოწერა	თარიღი
დირექტორი	გ.ჯანკვეტაძე		
პრ. ავტორები	ს.ხოფერია		
ფორმატი	A2		
მასშტაბი		ლიფტის სამართავი ღილაკები	
თარიღი			
სტადია		ფურცლები	ფურცელი
პროექტი		58	A2

საევაკუაციო ნიშნები

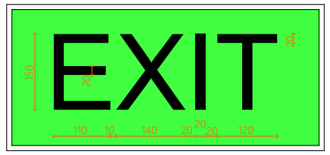

შენობიდან გამოსასვლელი

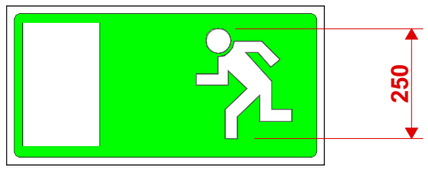

შენობიდან გამოსასვლელი

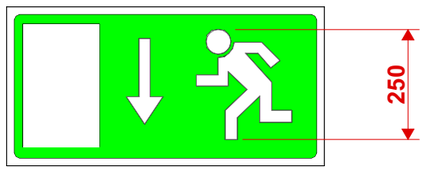

შენობიდან გამოსასვლელის მდებარეობის ნანიშნებელი
გასასვლელი მდებარეობს ქვევით

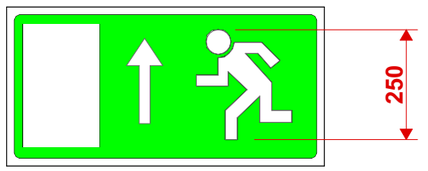

შენობიდან გამოსასვლელის მდებარეობის ნანიშნებელი
გასასვლელი მდებარეობს ზევით

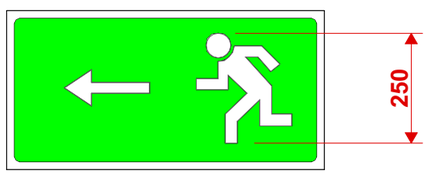

შენობიდან გამოსასვლელის მდებარეობის ნანიშნებელი
გასასვლელი მდებარეობს მარცხნივ

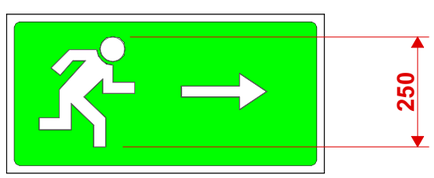

შენობიდან გამოსასვლელის მდებარეობის ნანიშნებელი
გასასვლელი მდებარეობს მარჯვნივ

1011.6.1 გრაფიკული ნიშნები. თითოეულ გასასვლელის ნიშანსა და გასასვლელის მიმართულების მიმთითებელ ნიშანზე ასოები ადვილად უნდა განირჩეოდეს და, არანაკლებ, 15 სმ სიმაღლის უნდა იყოს. ასოების მთავარი მტრიხები არ უნდა იყოს 2 სმ-ზე განიერი. სიტყვა „გასასვლელი“ (EXIT) უნდა დაიწეროს, არანაკლებ, 5 სმ სიგანის ასოებით, ხოლო ასოებს შორის მინიმალური დაშორება არ უნდა იყოს 1 სმ-ზე ნაკლები. ნიშნებს, რომლებიც ამ ქვეთავში განსაზღვრულზე დიდია, უნდა ჰქონდეს უფრო განიერი ასოები, შტრიხები და დაშორება, მათი ზომის პროპორციულად. განირჩეოდეს ფონისგან და კარგად უნდა ჩანდეს იმისდა მიუხედავად, ანთია თუ არა გასასვლელის ნიშანი. თუ მკვეთრი მოსახვევის აღმნიშვნელი ნიშანი წარმოადგენს გასასვლელის ნიშნის ნაწილს, კონსტრუქცია ისეთი უნდა იყოს, რომ მკვეთრი მოსახვევის აღმნიშვნელი ნიშნის შეცვლა ადვილად არ შეიძლებოდეს.

ნიშნები

დამკვეთი CLIENT		სს "ფეიქარი 95"	
პროექტი PROJECT		მრავალფუნქციური კომპლექსი/შენობა	
მისამართი ADDRESS		ქალაქი თბილისი , ალ.წულუკიძის ქ. N21 ს.კ. 01.17.10.006.139	
შპს "ოპტიმუსი"			
თანამდებობა	გვარი	ხელმოწერა	თარიღი
დირექტორი	გ.ჯანკვეტაძე		
პრ. პატრონები	ს.ხოფერია		
ფორმატი	A2		
მასშტაბი		ნიშნები	
თარიღი			
ს ტ ა დ ი ა		ფურცლები	ფურცელი
პ რ ო ე ქ ტ ი		59	A2

ЗАДНЯЯ ПАНЕЛЬ ЭВАКУАЦИОННОГО ЗНАКА ДЛЯ ПОДВЕСНЫХ ПОТОЛКОВ

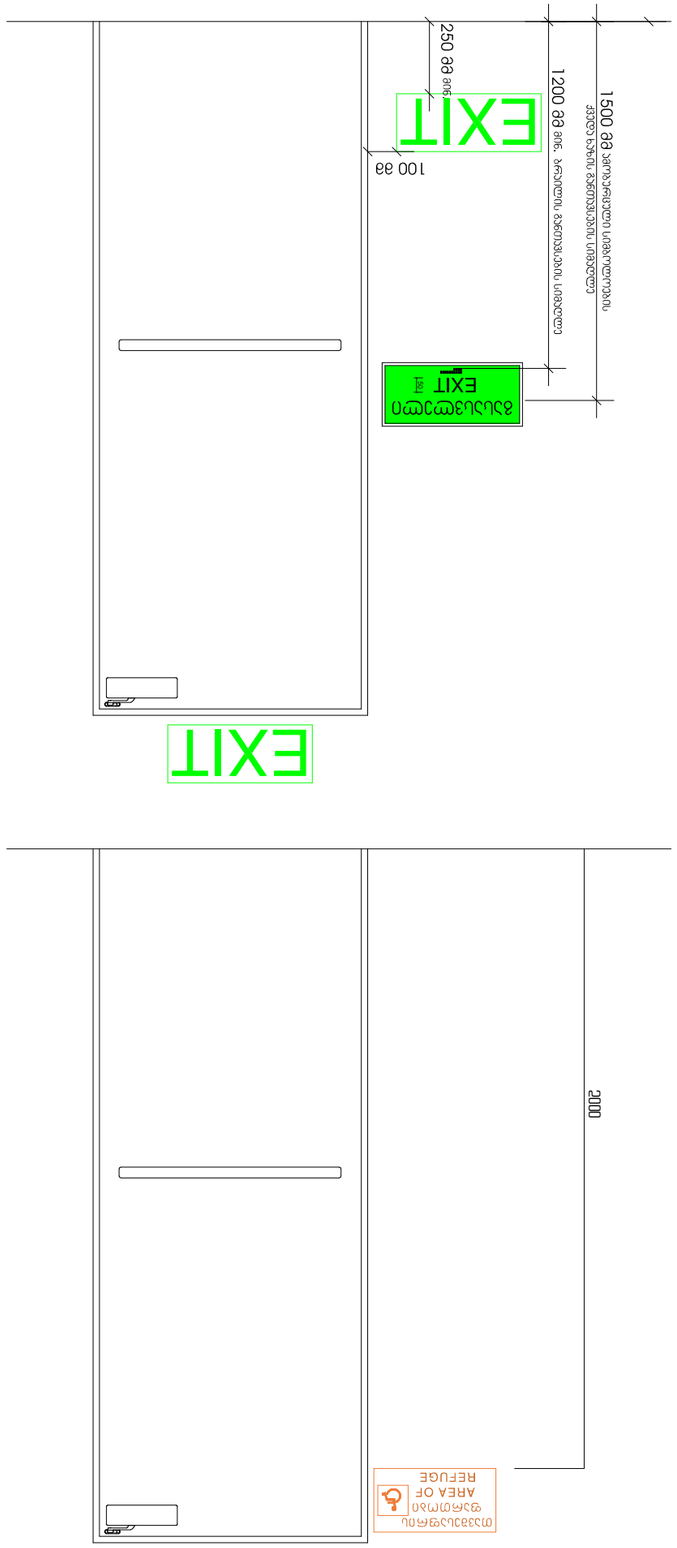

ЗАДНЯЯ ПАНЕЛЬ ЭВАКУАЦИОННОГО ЗНАКА ДЛЯ ПОДВЕСНЫХ ПОТОЛКОВ

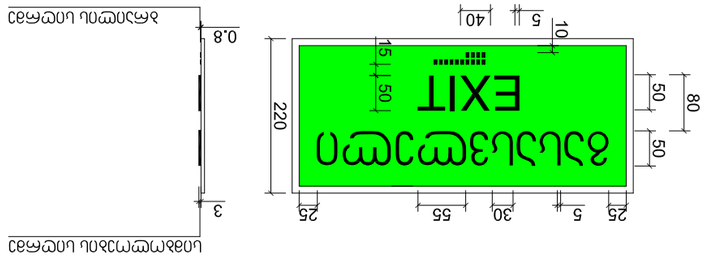

ЗАДНЯЯ ПАНЕЛЬ ЭВАКУАЦИОННОГО ЗНАКА ДЛЯ ПОДВЕСНЫХ ПОТОЛКОВ

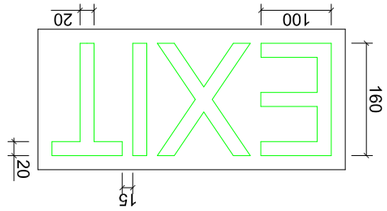

ЗАДНЯЯ ПАНЕЛЬ ЭВАКУАЦИОННОГО ЗНАКА ДЛЯ ПОДВЕСНЫХ ПОТОЛКОВ

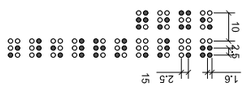

ЗАКАЗЧИК CLIENT	ООО "ЭЛЕКТРОСВЕТ"
ПРОЕКТ PROJECT	Эвакуационное освещение и световые оповещатели
АДРЕС ADDRESS	г. Москва, ул. Ленинская слобода, д. 19, стр. 1, эт. 1, оф. 137
Задняя панель "ПОТОЛОК"	
Разработал	Иванов
Проверил	Петрова
Н. контр.	
Гип	
Утвердил	
Масштаб	1:10
Формат	А2
Лист	60
Листов	1

ЭП-ЗП-60

CLIENT ՀՀՇՀ-ՇՀՄՀ-ՊՀՀՀ-ՀՀՀՀ-ՀՀՀՀ	ՀՀ "ՀՀՀՀ

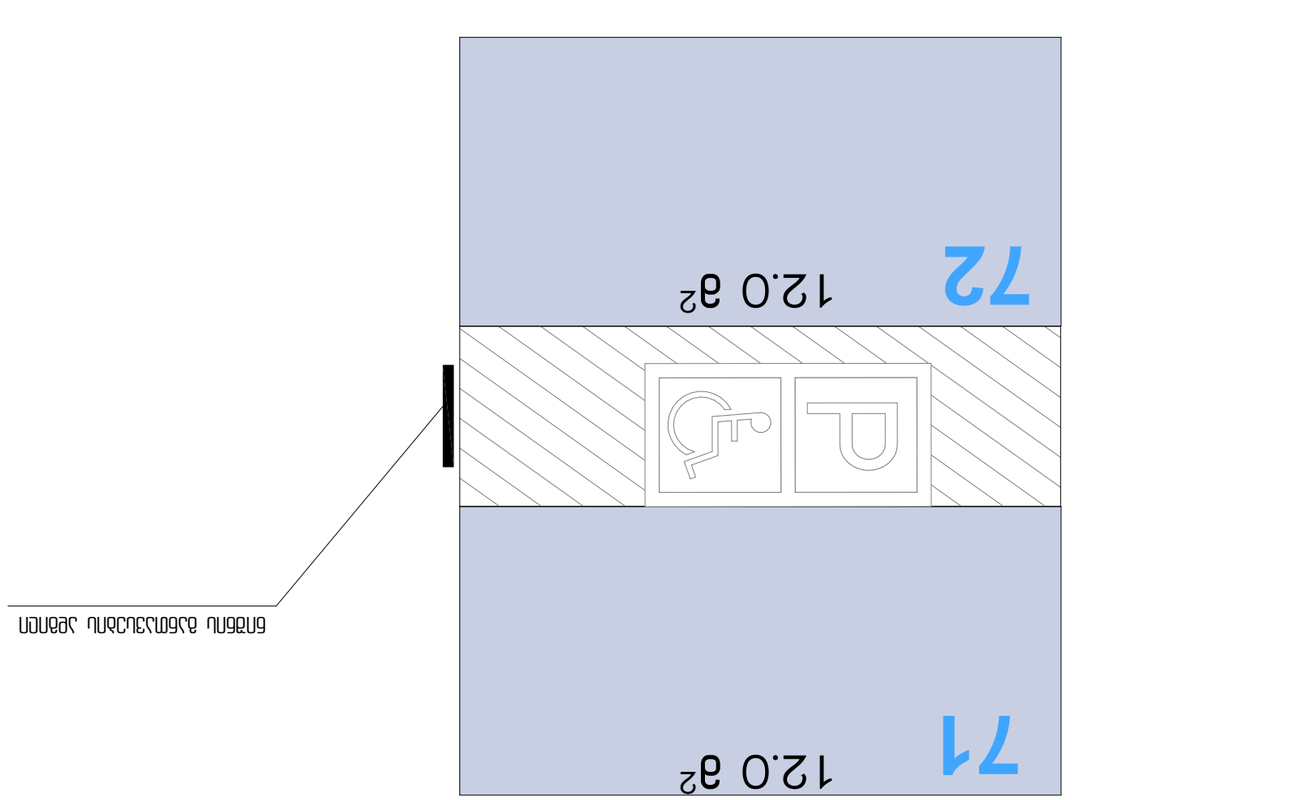

מקום חניה לנכה מסומן בסימון דרכים מיוחד

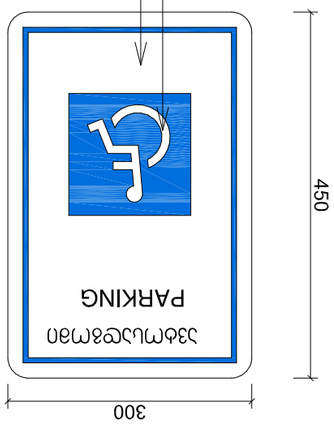

מספר לקוח CLIENT	"בע"מ .ש.ב.ל מהנדסים"
שם הפרויקט PROJECT	תוספת יחידות דיור בבניין קיים ברחוב הגליל/הרצל בעמק
כתובת ADDRESS	ברחוב הגליל 17, מגרש 139, גוש 10006, חלקה 21
שם "מהנדס הקונסטרוקציה"	
מספר רישיון	83322	רישום מהנדסים	מספר
8.3.2222.3.6.2			
0.4.4.2.2.2.2.2.2.2			
שם מסמך	גיליון		
תוכנית	A2		

ნიშნები

განთავსების ადგილი მისაწვდომი ტუალეტების კართან

ნიშანი პიქტოგრამებით ამობურცული ნიშნებით და ბრაილის შრიფტით

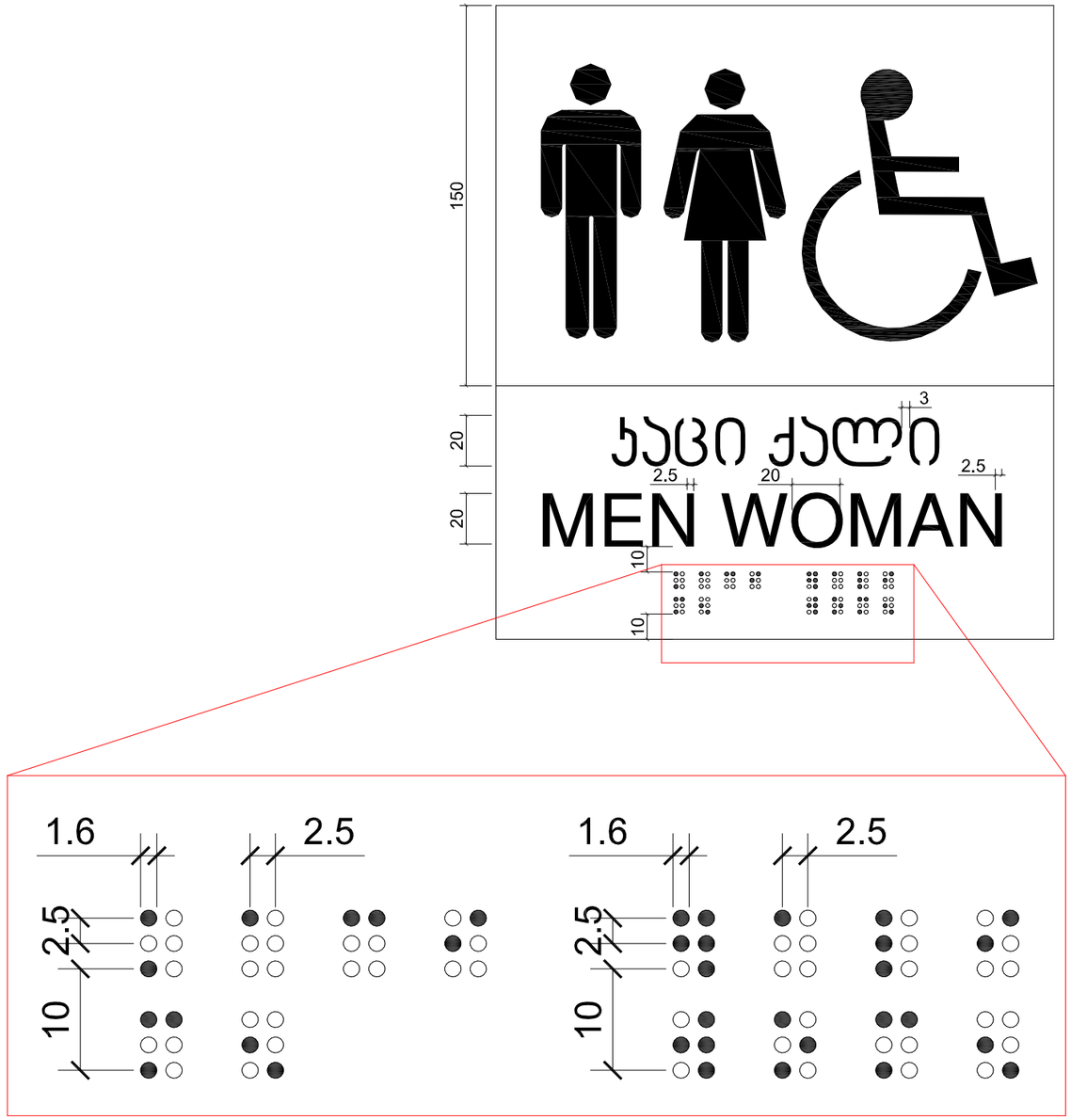



დამკვეთი CLIENT	სს "ფეიქარი 95"
პროექტი PROJECT	მრავალფუნქციური კომპლექსი/შენობა
მისამართი ADDRESS	ქალაქი თბილისი , ალ.წულუკიძის ქ. N21 ს.კ. 01.17.10.006.139

შპს "ოჯტიმესი"

თანამდებობა	გვარი	ხელმოწერა	თარიღი
დირექტორი	გ.ჯანკვეტაძე		
პრ. აპტორები	ს.ხოფერია		
ფორმატი	A2		
მასშტაბი		ნიშნები	
თარიღი			
ს ტ ა დ ი ა		ფურცლები	ფურცელი
პ რ ო ე ქ ტ ი		62	A2