შ. პ. ს. “ლდ გრუპი “

სამეურნეო სასაწყობე ობიექტი

კონსტრუქციული ნაწილი

თბილისი 2025

შ. პ. ს. “ლდ გრუპი “

სამეურნეო სასაწყობე ობიექტი

კონსტრუქციული ნაწილი

მუშა პროექტი

კონსტრუქტორი  შ. სტურუა

თბილისი 2025

Чертежи технологии:

1. Электрооборудование электрических сетей напряжением 0,4 кВ. Часть 1. Общие требования. Чертеж 428.92
2. Технология ±0.000 благоустройства территории площадью 428.92
3. Технология электромонтажных работ при монтаже щитов, пультов и шкафов. Чертеж 4.
4. Технология устройства молниезащиты и заземления. Площадь 2,1 кв/м². Площадь здания 1200 кв.м.
5.Электрооборудование сетей связи. СНиП 2.01.07–85 ед СНиП II –23–81* электромонтажные работы.
6. Электромонтажные работы 3.03.01–87 электромонтажные работы по монтажу.
7. Технология монтажа металлоконструкций электромонтажные работы СНиП II–23–81* 12.6 12.7 12.8 12.9 ед 12.10
Технология монтажа кабельных линий электросетей напряжением до 1 кВ. Площадь 1– 4 м² Площадь сооружения подземных кабельных линий. Технология монтажа электрооборудования до Технология ГОСТ 52640.80–94 электрощитовых помещений.
Технология электрооборудования для технологических трубопроводов электрооборудования 342–А Вопрос
СНиП II–23–81* 55* шкаф. электрощитовая
СНиП 2.01.07-85* "Нагрузки и воздействия"
СНиП 2.02.01-83* "Основания зданий и сооружений"
СНиП 2.03.01-84* "Строительство в сейсмических районах"
19. Электрооборудование площадью 1000 кв.м. электромонтажные работы: СНиП 3.02.01-87 "Земляные сооружения, основания и фундаменты", СНиП 3.03.01-87 "Несущие и ограждающие конструкции",
СНиП 12-3-2001 ч.1 СНиП 12-4-2002 ч.2 "Безопасность труда в строительстве".

Масштаб:	1:75

LD group
Владимирская обл. г. Муром ул. Ленина д. 9, кв. 7
тел.: (+995) 597 105 565
mail: a.zaitsevi@yahoo.com

Заказчик:

Объект:

Чертеж технологии

Стадия: Р | Лист: 1 | Листов: 1

Копировал | Формат А2

Tekla structures

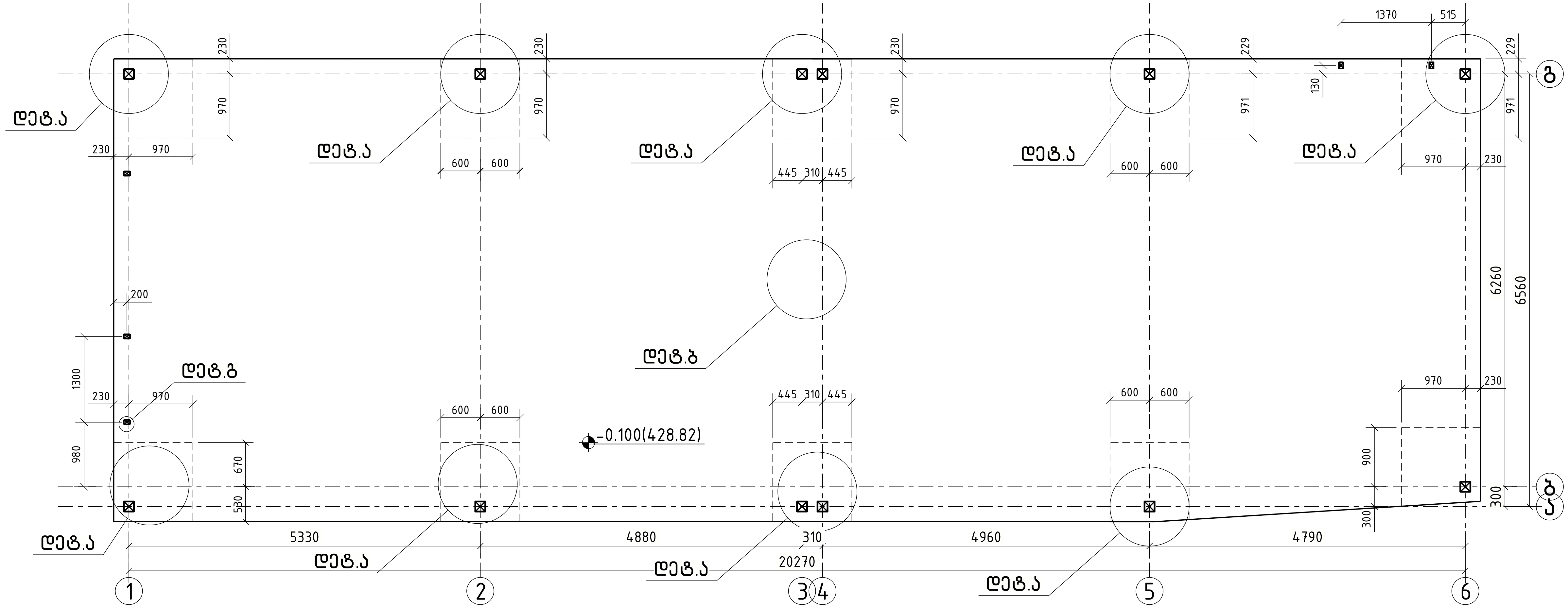

მასშტაბი:	1:75

LD group

საქართველო, ქ. თბილისი
მირიან მეფის ქ, № 9, ბ. 7
მობილური: (+995) 597 105 565
mail: a.zaitsevi@yahoo.com

შენიშვნა:

ექსპლიკაცია:

პირობითი აღნიშვნები:

დირექტორი	ე.სოსინა	
არქიტექტორი	დ.ადღულაძე	
კონსტრუქტორი	შ.სტურუა	

საპროექტო ობიექტის მისამართი

ქ.თბილისი ალექსანდრე მრევლიშვილის №2

ს.კ 01.12.12.011.147

დამკვეთი

შ.პ.ს "ლდ გრუპი"

დასაპროექტებელი ობიექტი

ფაბრიკა

ნახაზის დასახელება

მონოლითური საძირკველი

▽ 0.00

კონსტრუქციული ნაწილი

სტადია პროექტი – მ/პ

ფორმატი	420x297
გვერდი	კ-3

Възложител:	Община Сливен
Проектант:	LD group гр. Сливен, ул. „Н. Й. Вапцаров“ № 9, ет. 7 тел.: (+995) 597 105 565 mail: a.zaitsevi@yahoo.com
Изпълнител:	
Ръководител на екипа:	
Проектирал:	
Чертал:	

Конструкция на стоманобетонова площадка за контейнери

Площадка за контейнери 3000л

Площадка за контейнери 3000л

Детайл 1

Детайл 2

Детайл 3

Разполагане на площадка за контейнери

Разрез 1-1

Разрез 2-2

Детайл 1

Детайл 2

Детайл 3

№	Вид	Ø	Клас	Дължина, cm	Брой	Общо дължина, m	Маса 1 m, kg	Маса общо, kg
	Площадка за контейнери 3000л							
1	Пръчка	12	B500B	1845	464	856.68	1.64	1404.9
2	Пръчка	10	B500B	2835	1	2.84	1.23	3.5
3	Пръчка	12	B500B	1020	167	170.34	0.91	154.9
	Общо:							1563.3
	Площадка за контейнери 2бр. 3000л							
	Бетон В25					30.96	m³	
	Армировка В500В					1.96	m³	

Проект:	Площадка за контейнери 3000л
Обект:	Площадка за контейнери 3000л гр. Сливен, ул. „Н. Й. Вапцаров“ № 2
Адрес:	гр. Сливен, ул. „Н. Й. Вапцаров“
Фаза:	Работен проект
Дата:	01.12.2011 г.
Мащаб:	1:75
Лист №:	4
Общо листа:	4

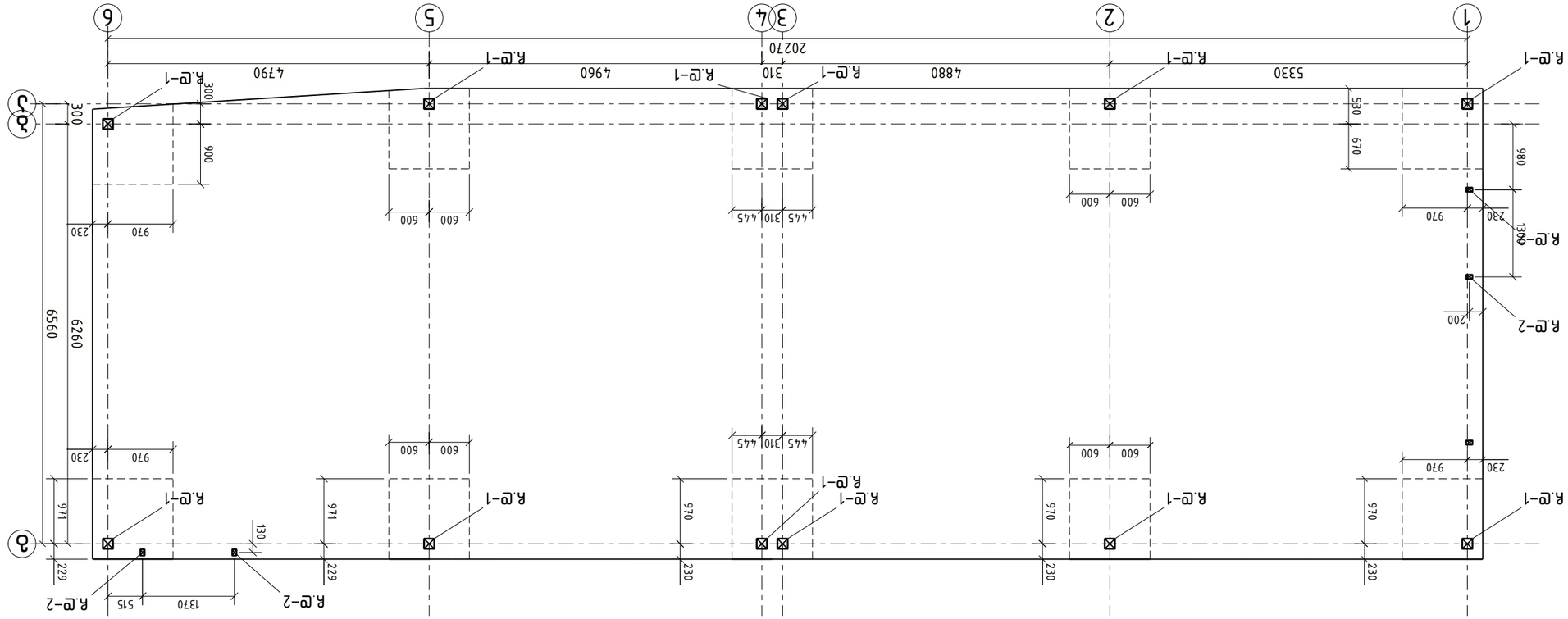

Изм.	Кол.уч.
Разраб.	
Пров.	
Н.контр.	
ГИП	

Планировочная организация земельного участка
Здание магазина №2
Стадия | Лист | Листов
Р | 1 | 1
ООО "ЛЕ Групп"
Ситуационный план
Масштаб 1:75
Формат А3
Инв.№ подл. | Подпись и дата | Взам.инв.№

Разработал	Зайцев
Проверил	Зайцев
Н.контр.	Зайцев
ГИП	Зайцев

Условные обозначения см. лист ГП-2

Примечания:
1. Отметка 0.000 соответствует абсолютной отметке чистого пола.
2. Координаты см. лист ГП-3.

Согласовано:

Взам.инв.№:

Подпись и дата:

Инв.№ подл.:

Масштаб:	1:75

LD group
Беларусь, г. Минск, ул. Кульман, 3, пом. 7Н
тел.: (+995) 597 105 565
mail: a.zaitsevi@yahoo.com

Взам.инв.№:

Подпись и дата:

Инв.№ подл.: 4.20x297

Формат	А3
	Л-5

ჩასატანებელი დეტალი-1

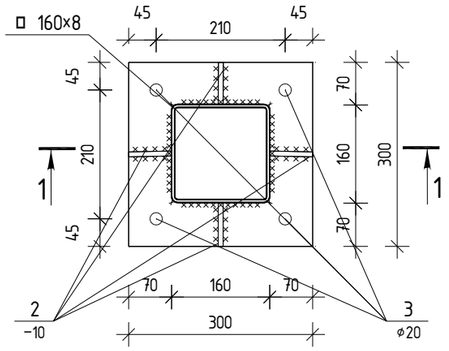

1–1

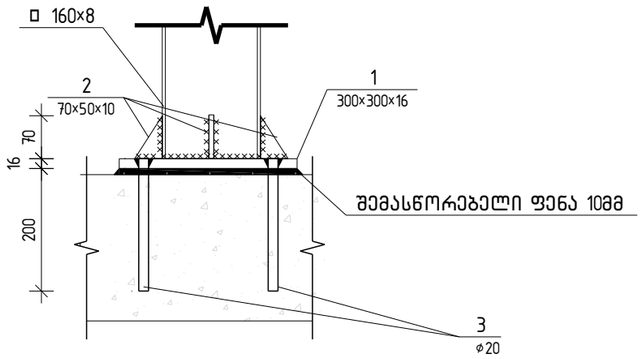

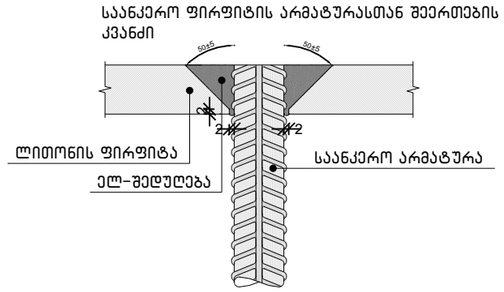

ჩასატანებელი დეტალი-2

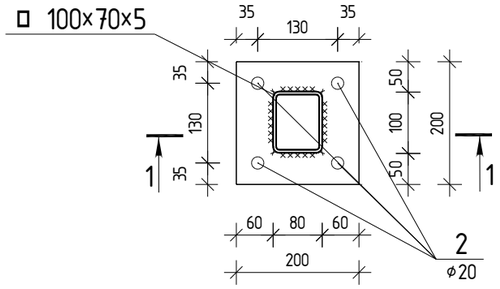

1–1

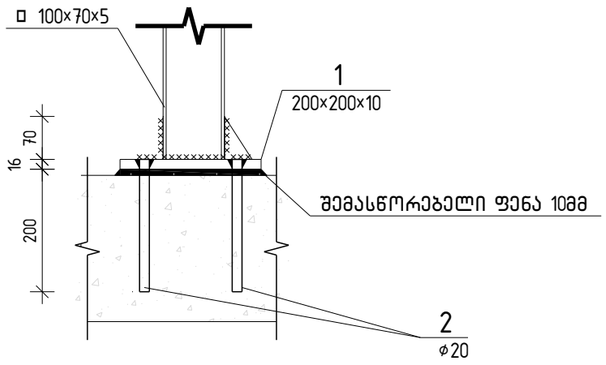

მარკა	ჩ.დ-1 (12ც)						
პოზ.	ესკიზი	სიგრძე, მმ	რაოდ.	წონა, კგ			ლითონის კლასი	შენიშვნა
				1 ცალის	საერთო	სულ		
1	−300×300×16	−	1	19.1	19.1	25.1	S235	
2	−70×50×10	−	4	0.3	1.2		S235	
3	ø20	200	4	1.2	4.8		B500B	
მარკა	ჩ.დ-2 (12ც)						
პოზ.	ესკიზი	სიგრძე, მმ	რაოდ.	წონა, კგ			ლითონის კლასი	შენიშვნა
				1 ცალის	საერთო	სულ		
1	−200×200×10	−	1	19.1	19.1	23.9	S235	
2	ø20	200	4	1.2	4.8		S235	

მასშტაბი: 1:75

LD group
საქართველო, ქ. თბილისი მირიან მეფის ქ. № 9, ბ. 7
მობილური: (+995) 597 105 565
mail: a.zaitsevi@yahoo.com

შენიშვნა:

ექსპლიკაცია:

პირობითი აღნიშვნები:

დირექტორი	ე.სოსინა	
არქიტექტორი	დ.ადღულაძე	
კონსტრუქტორი	შ.სტურუა	

საპროექტო ობიექტის მისამართი

ქ.თბილისი ალექსანდრე მრევლიშვილის №2

ს.კ 01.12.12.011.147

დამკვეთი

შ.პ.ს "ლდ გრუპი"

დასაპროექტებელი ობიექტი

ფაბრიკა

ნახაზის დასახელება

კონსტრუქციული სქემა

ჩასატანებელი დეტალები

კონსტრუქციული ნაწილი

სტადია პროექტი - მ/პ

ფორმატი	420x297
გვერდი	კ-6

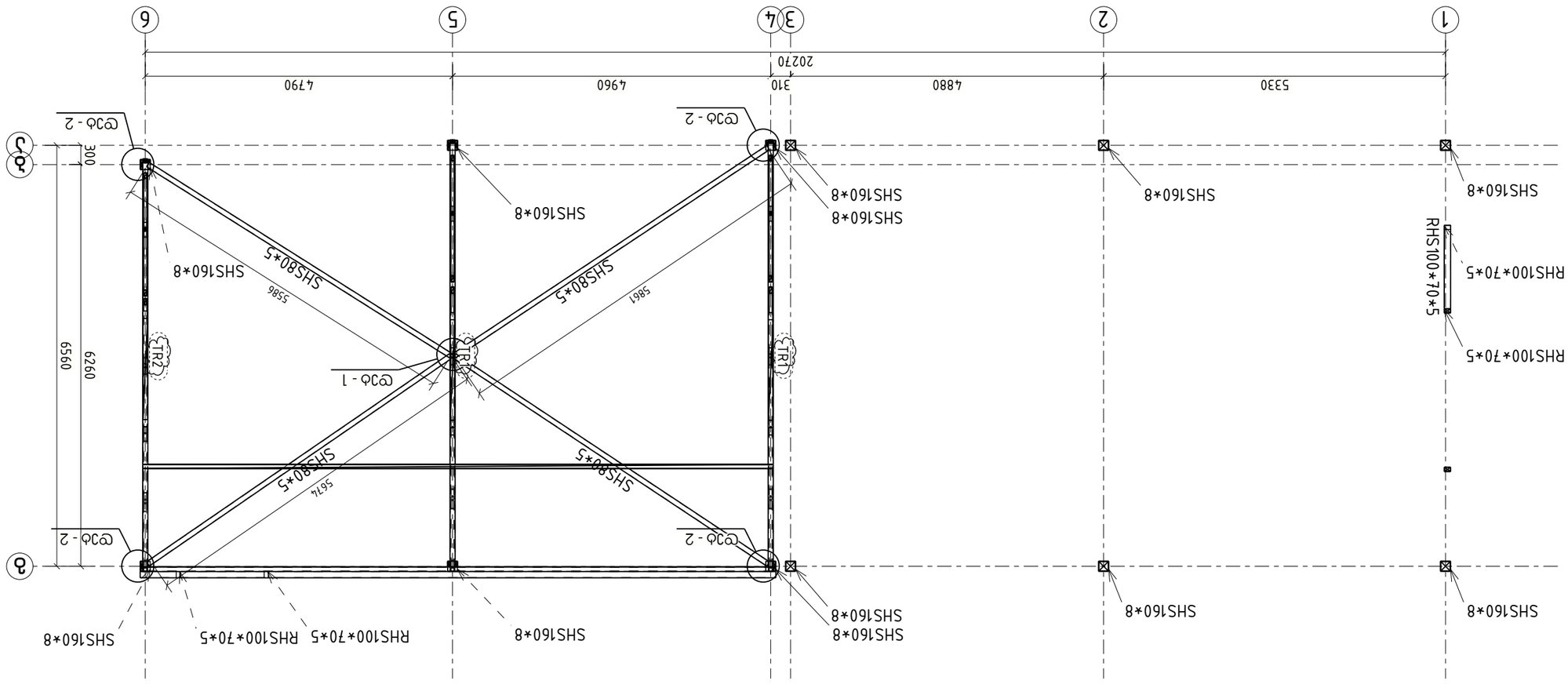

Мащаб:	1:75

LD group
България, гр. София, ул. „Ген. Й. Вл. № 9, ет. 7
Тел.: (+995) 597 105 565
mail: a.zaitsevi@yahoo.com

Обект:

Чертеж:

Забележка:

Изготвил	Ст.инж. Ал.Зайцев	
Проверил	Ст.инж. Ал.Зайцев	
Одобрил	Ст.инж. Ал.Зайцев	

Фаза: РП

Конструкция на стоманена рампа за
автомобили №2

Ф.Л. 01.12.2011г.

Мащаб: 1:75

Дата: 01.12.2011г.

Проектант: „ТЕК Алтън" З.Л.

Изпълнителна документация

Разработил: Ст.инж. Ал.Зайцев

Одобрил: Ст.инж. Ал.Зайцев

Забележка: Размерите са в мм, освен ако е
указано друго.

Списък на приложените документи:

Лист №: 4.2.3.0.7

Общ брой листове: 7

Формат:	А3
Лист:	4-7

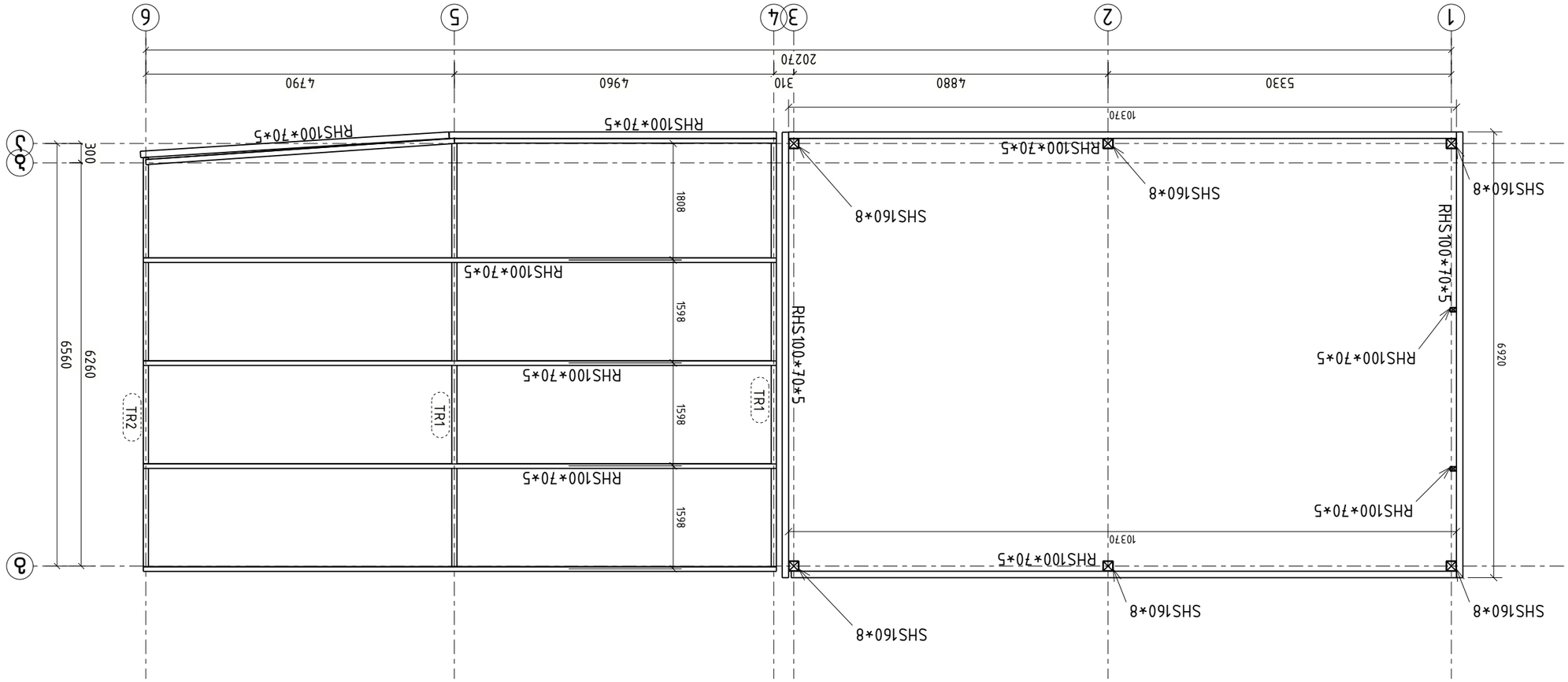

Разработал:	Гл.инж.
Проверил:	Гл.спец.пр.
Н.контр.	
ГИП	Зайцев А.В.

ООО "ЭКО ЗАЩИТА"

Дата: 01.12.2011г.

Стадия: Р

Лист: 1

Листов: 1

Наименование: Схема расположения ферм

Заказчик: Строительство ангара №2 АСЗ ЭКО ЗАЩИТА

Инв.№ подл. | Подпись и дата | Взам.инв.№

Изм.	Кол.уч.	Лист
№ док.	Подпись	Дата

Стадия: Лист: Листов:

Р 1 1

LD group

Адрес: г. Москва, ул. Зорге, д. 9, к. 7

Тел.: (+995) 597 105 565

mail: a.zaitsev@yahoo.com

Заказ:

Согласовано:

Инв.№ подл.

Взам.инв.№

Подпись и дата

Инв.№ подл.

Подпись и дата

Взам.инв.№

Масштаб: 1:75

Формат: А3

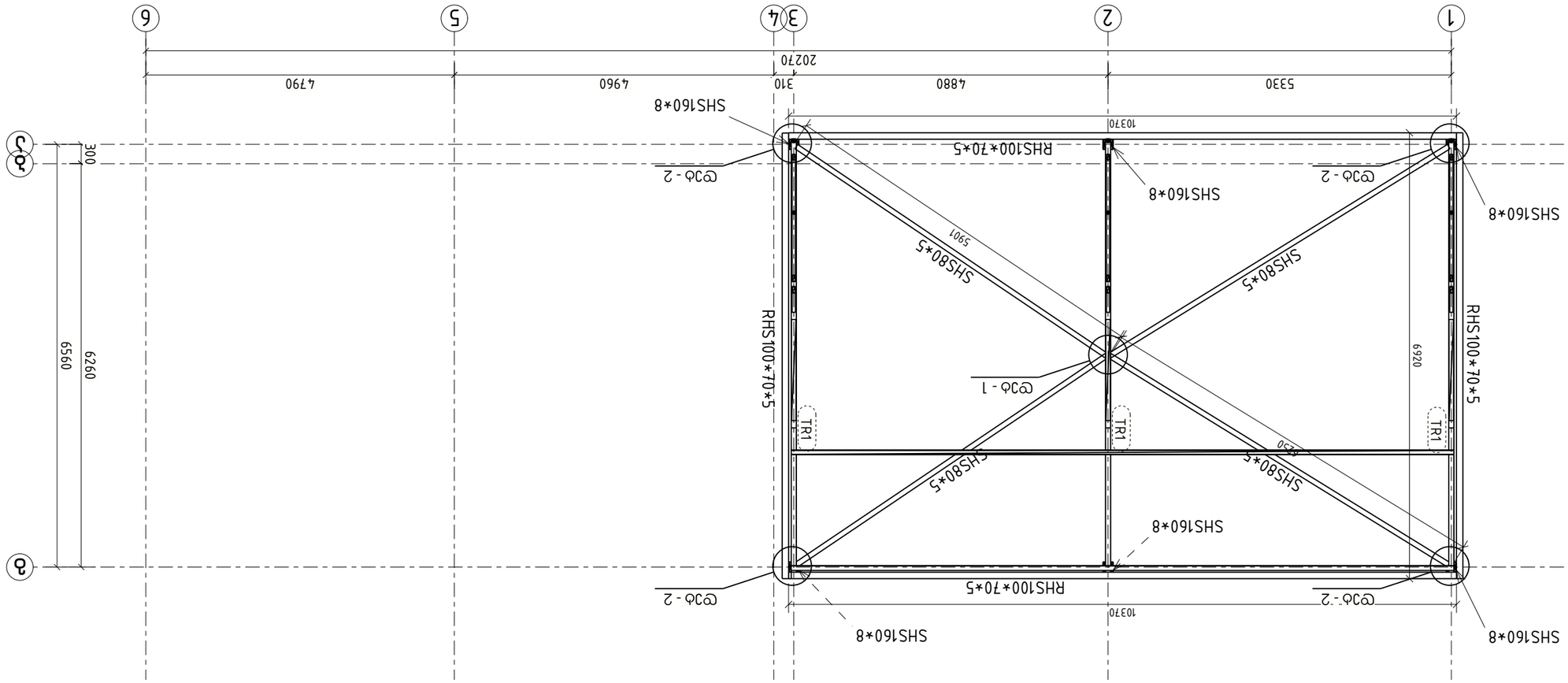

Обозначение:	1:75

LD group
Бакинский филиал ООО "Азтелеком"
г. Баку, ул. Ф. Кочарли, 7
Тел: (+995) 597 105 565
mail: a.zaitsev@yahoo.com

Заголовок:

Примечание:

Согласовано:

Гип	Зайцев	
Нач. отд.	Ефремов	
Н. контр.	Ефремов	
Разработал	Зайцев	

Стадия: Р | Лист: 1 | Листов: 1

Схема расположения элементов покрытия

Инв. № подл. | Подпись и дата | Взам. инв. №

Копировал | Формат А3

Стадия	Лист
Р	1

Общий вид покрытия. Узлы

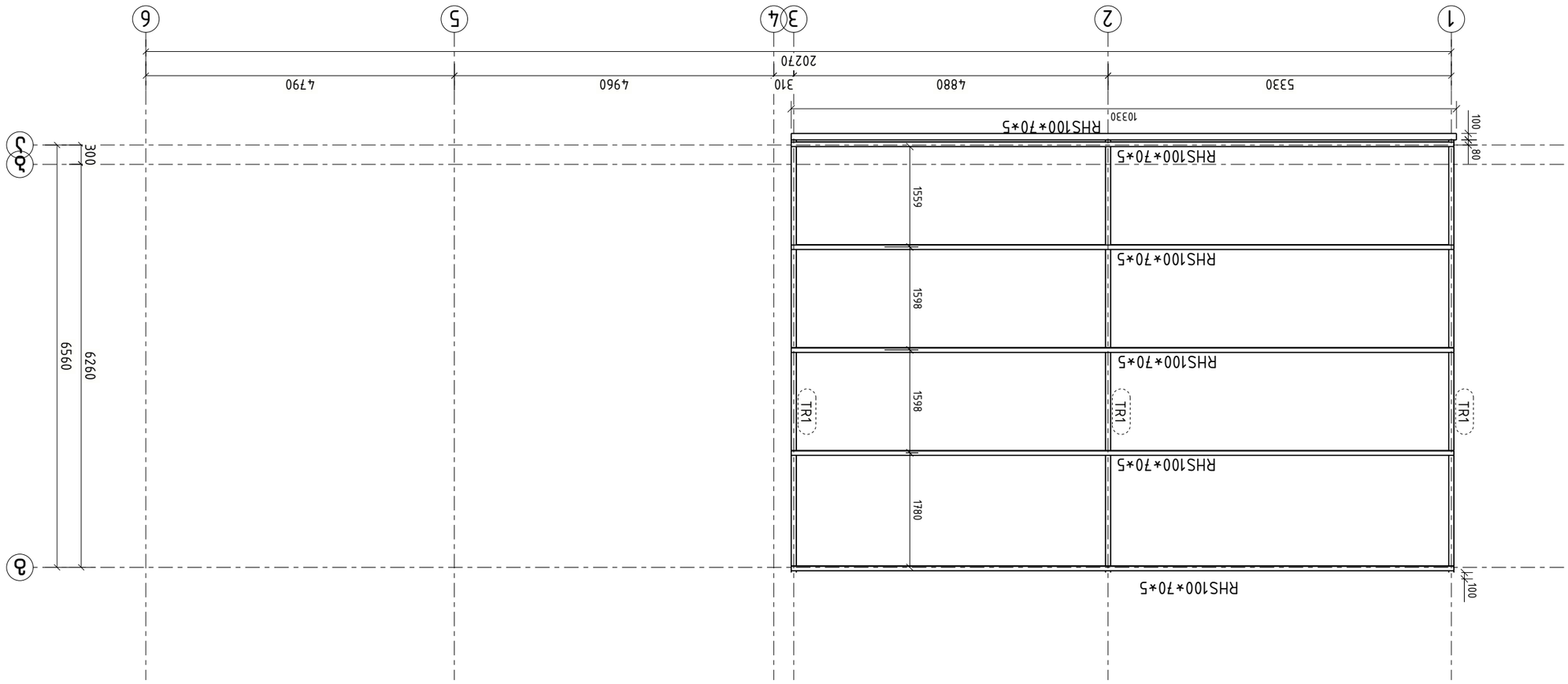

Взам.инв.№	
Подпись и дата	
Инв.№подл.	

Изм.	Кол.уч.	№док.
Разраб.		
Пров.		
Н.контр.		
ГИП		

Схема расположения элементов каркаса №2

Лит. | Масса | Масштаб

Копировал | Формат А3

ООО "ЛСТК Завод"

Технологическая карта

Фундамент

Схема расположения элементов каркаса ▽6.300

Схема расположения элементов каркаса

Блок-секция 1 - 3/3

Формат А3х297

Лист 1-10

Изм.	Кол.уч.
Разраб.	
Пров.	
Н.контр.	
ГИП	

LD group

Санкт-Петербург, ул. Ивана Черных, д. № 9, Б. 7

Тел.: +7 (995) 597 105 565

mail: a.zaitsev@yahoo.com

Взам.инв.№:

Подпись и дата:

Инв.№подл.:

Согласовано:

Утверждено:

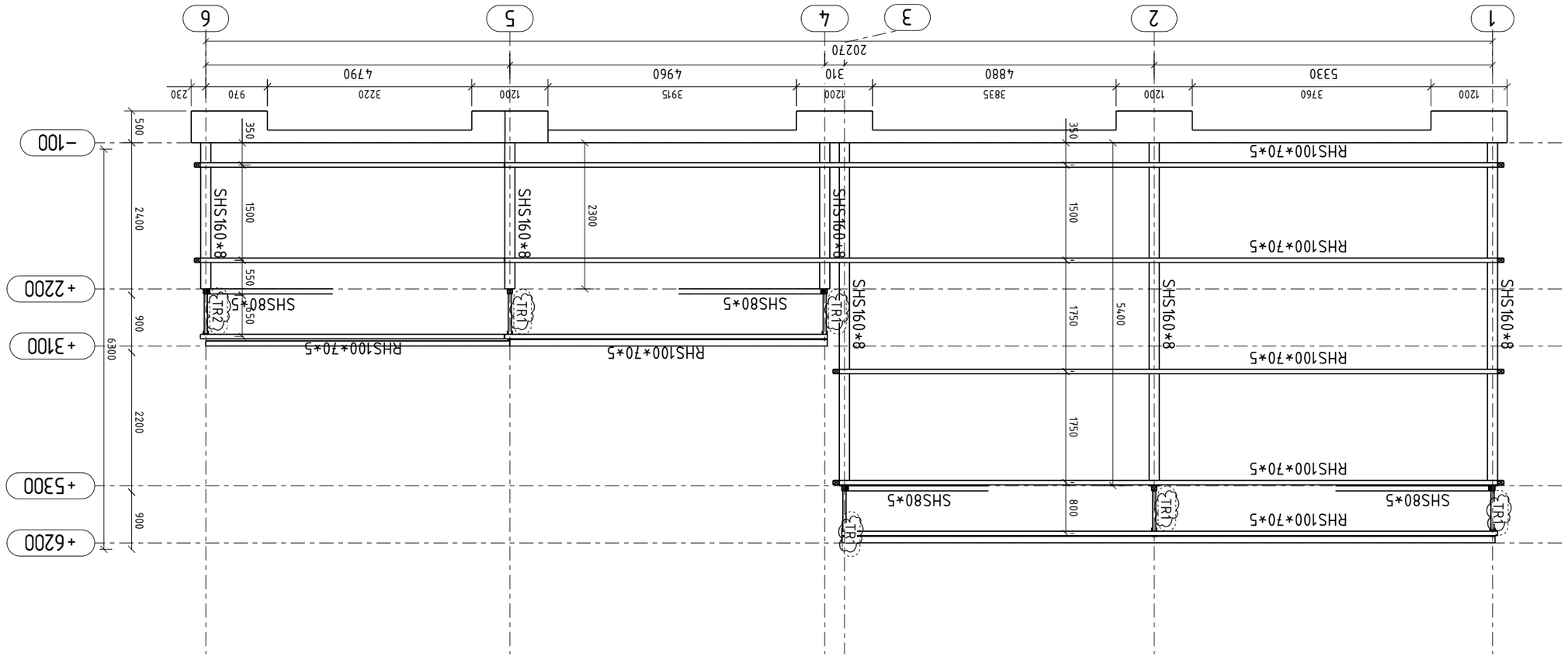

Обозначение:	1:75
LD group	Бизнес Центр, д. Малые Поляны, ул. Ленина, д. № 9, э. 7 Телефон: (+995) 597 105 565 mail: a.zaitsevi@yahoo.com
Заказчик:	
Объект:	
Стадия	Лист	Листов
Инв.№ подл.	Подпись и дата	Взам.инв.№
Изм.	Кол.уч.	Лист	№док.	Подпись	Дата

Металлическая конструкция навеса №2
Фасад 1-6

Разработал: Зайцев А.В. 01.12.2011г.

Стадия | Лист | Листов
Р | 1 | 1

ООО "Проект Сервис"

Копировал

Формат А3

Согласовано

Инв.№ подл. | Подпись и дата | Взам.инв.№

Изм. | Кол.уч. | Лист | №док. | Подпись | Дата

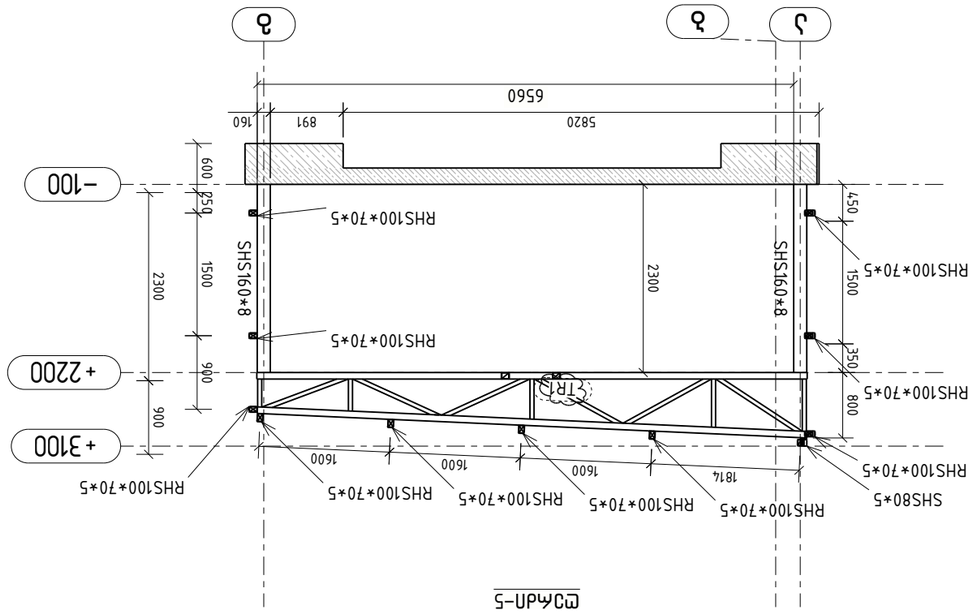

Рзблл-5

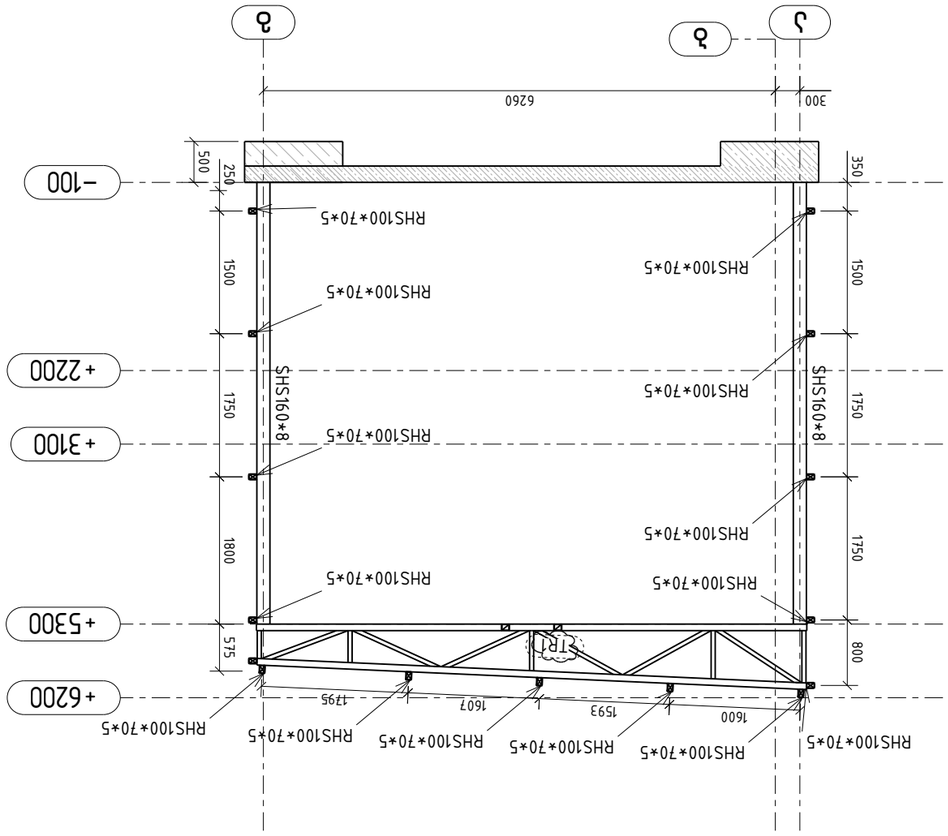

Рзблл-5

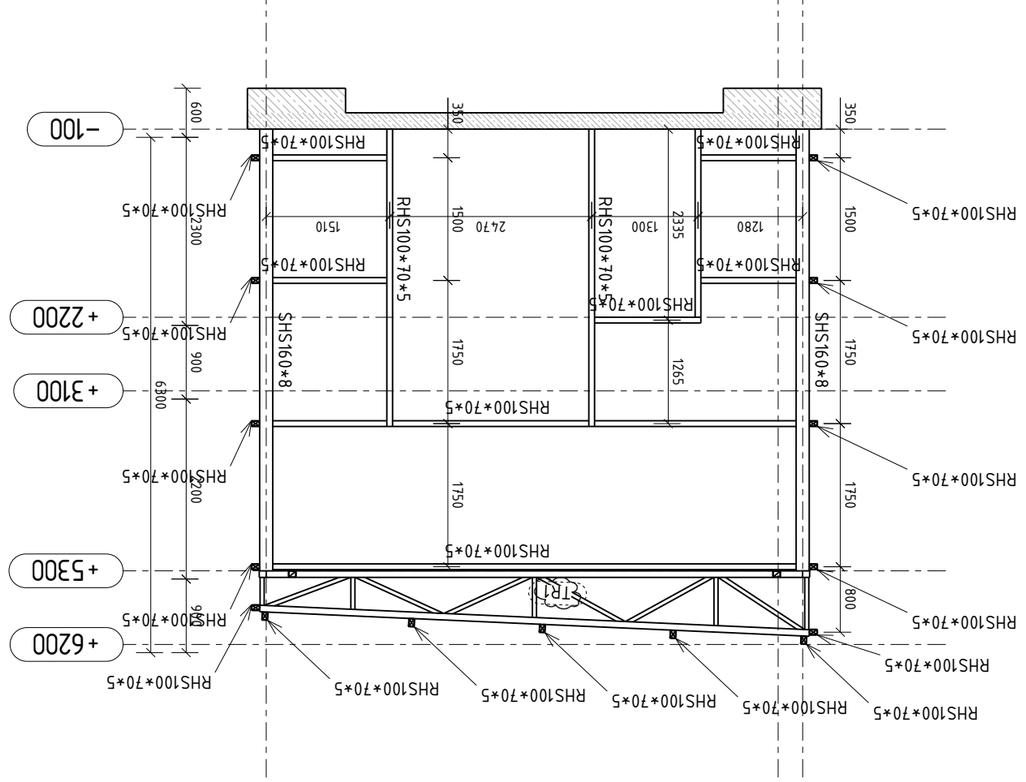

Рзблл-1

Взам.инв.№	
Подпись и дата	
Инв.№ подл.	

Изм.	Кол.уч.	№ док.
Разраб.		
Пров.		
Т.контр.		
Н.контр.		
ГИП		

Монтажная схема №2
фундамента ФМ1 и ФМ2

Стадия: Р
Лист: 1
Листов: 1

ООО "ПКФ Альянс"
г. Ростов-на-Дону

Копировал
Формат А3

Взам.инв.№	
Подпись и дата	
Инв.№ подл.	

Изм.	Кол.уч.
Разраб.	
Пров.	
Т.контр.	
Н.контр.	
ГИП

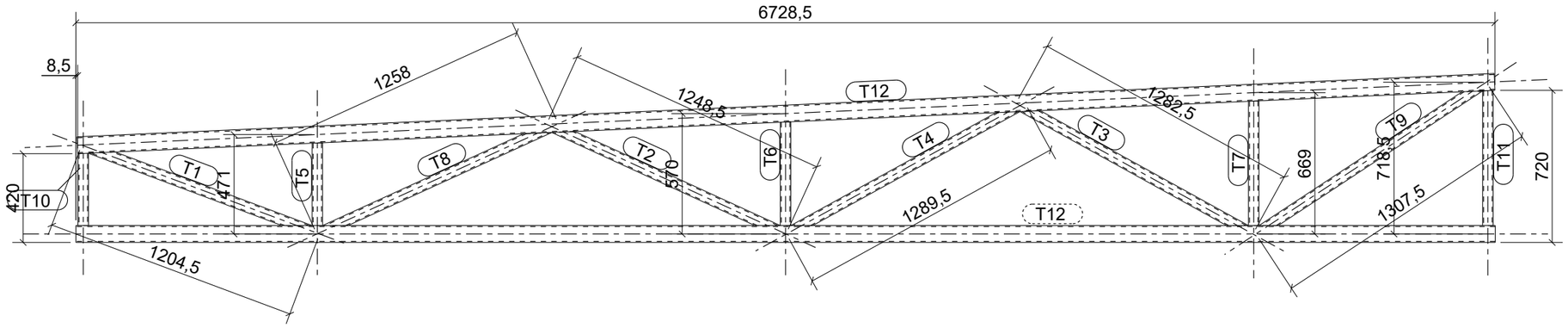

განშლა

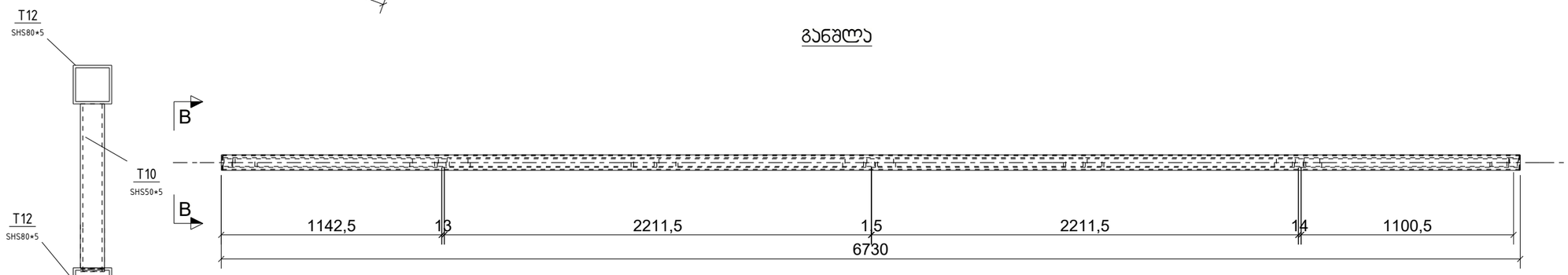

ზედხედი

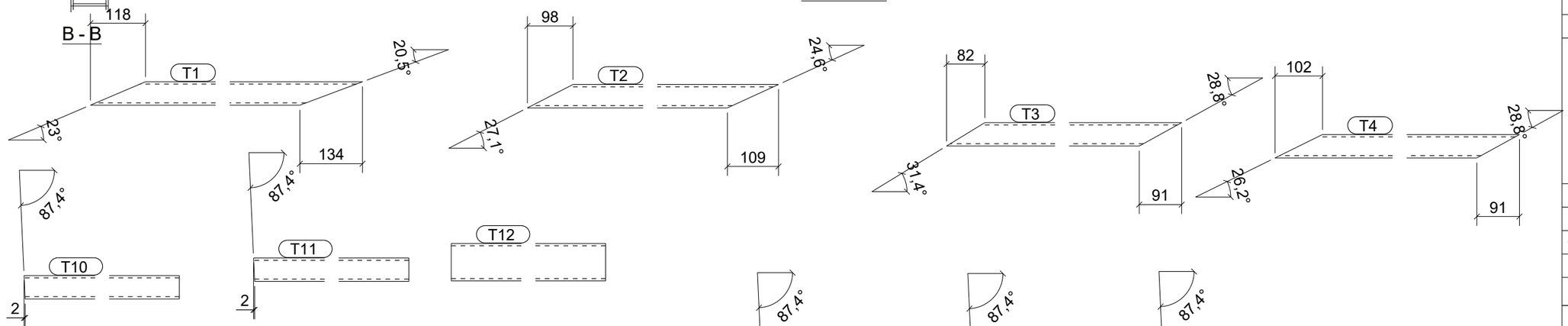

პოზ.	კვეთი	დასახელება	კლასი	რაოდ.	სიგრძე მმ	ჯამური სიგრძე,მ	ჯამური წონა, კგ	შენიშვნა
T1	SHS50*5	მილკვადრატი	S355J2H	1	1114	1114	7	
T2	SHS50*5	მილკვადრატი	S355J2H	1	1168	1168	8	
T3	SHS50*5	მილკვადრატი	S355J2H	1	1209	1209	8	
T4	SHS50*5	მილკვადრატი	S355J2H	1	1212	1212	8	
T5	SHS50*5	მილკვადრატი	S355J2H	1	392	392	3	
T6	SHS50*5	მილკვადრატი	S355J2H	1	491	491	4	
T7	SHS50*5	მილკვადრატი	S355J2H	1	590	590	4	
T8	SHS50*5	მილკვადრატი	S355J2H	1	1172	1172	8	
T9	SHS50*5	მილკვადრატი	S355J2H	1	1237	1237	8	
T10	SHS50*5	მილკვადრატი	S355J2H	1	342	342	2	
T11	SHS50*5	მილკვადრატი	S355J2H	1	640	640	5	
T12	SHS80*5	მილკვადრატი	S355J2H	1	6727	6727	81	
T12	SHS80*5	მილკვადრატი	S355J2H	1	6730	6730	81	

მასშტაბი: 1:10

LD group
საქართველო, ქ. თბილისი
მირიან მეფის ქ, № 9, ბ. 7
მობილური: (+995) 597 105 565
mail: a.zaitsevi@yahoo.com

შენიშვნა:

ექსპლიკაცია:

პირობითი აღნიშვნები:

დირექტორი	ე.სოსინა	
არქიტექტორი	დ.ადღულაძე	
კონსტრუქტორი		

საპროექტო ობიექტის მისამართი

ქ.თბილისი ალექსანდრე მრევლიშვილის №2

ს.კ 01.12.12.011.147

დამკვეთი

შ.პ.ს "ლდ გრუპი"

დასაპროექტებელი ობიექტი

ფაბრიკა

ნახაზის დასახელება

ლითონის ფერმა TR1

კონსტრუქციული ნაწილი

სტადია პროექტი - მ/პ

ფორმატი	420x297
გვერდი	კ-13

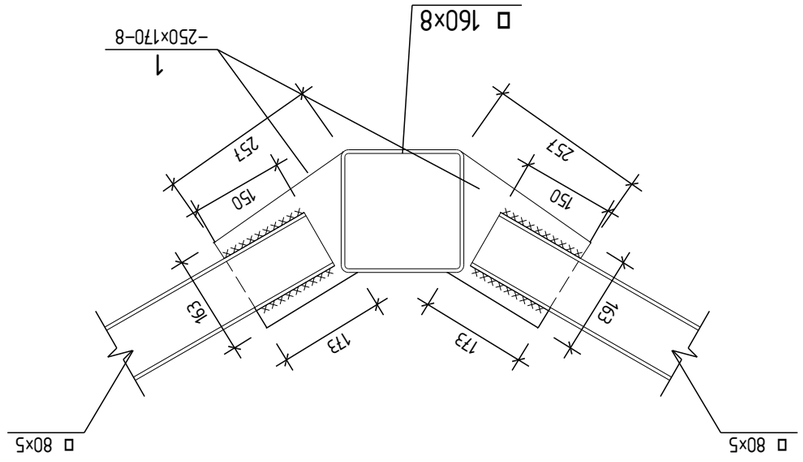

Фасад 1-1

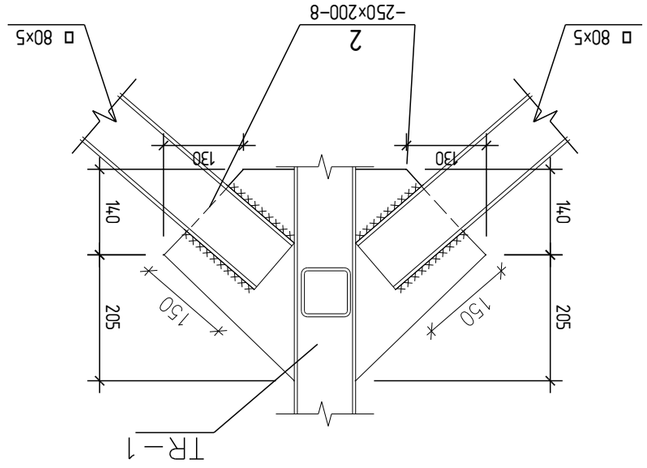

Фасад 2-2

Марка	Эскиз	Профиль	Материал		Масса, кг		Примечание
			Марка стали	Класс прочности	Одной детали	Общая	
Металлоконструкции для установки ТР-1							
1		-250×170×8	Ст3пс5	245	2,3	90	
2		-250×250×8	Ст3пс5	245	2,5	100	
Болты М16 ГОСТ 7798-70							

ETABS®

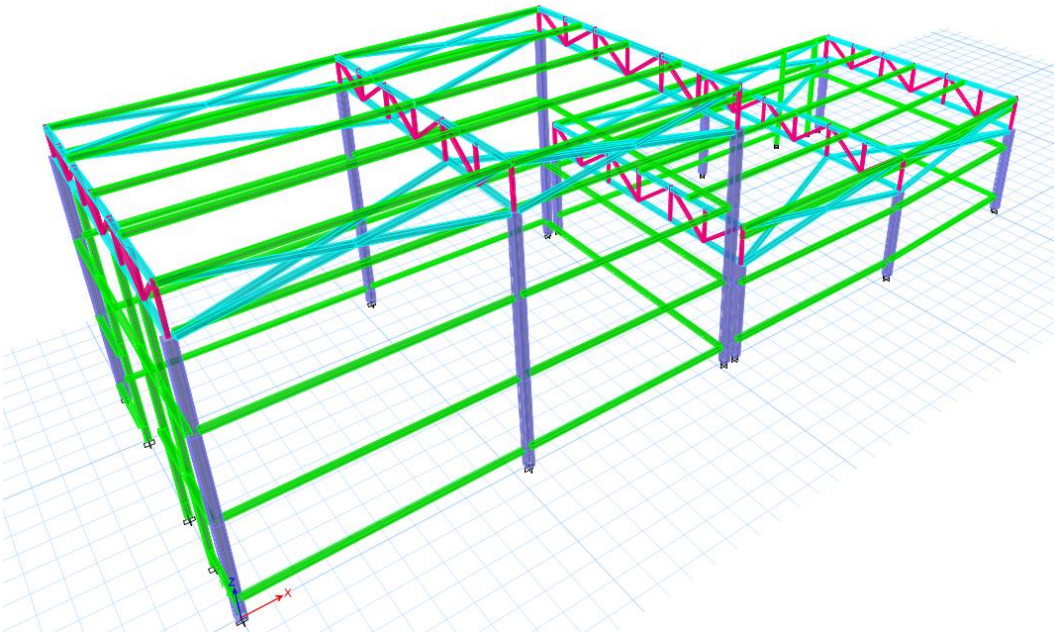

ფაბრიკის შენობა
ქ. თბილისი, ალექსანდრე მრევლიშვილის ქ.№2

შეასრულა: შ. სტურუა

Model File: Fabrika, Revision 0
3/25/2025

Table of Contents

1. Structure Data 4
    1.1 Story Data 4
    1.2 Grid Data 4
    1.3 Point Coordinates 4
    1.4 Line Connectivity 8
    1.5 Area Connectivity 14
    1.6 Mass 20
2. Properties 22
    2.1 Materials 22
    2.2 Frame Sections 22
    2.3 Reinforcement Sizes 22
3. Loads 23
    3.1 Load Patterns 23
    3.2 Auto Wind Loading 23
    3.3 Functions 26
        3.3.1 Response Spectrum Functions 26
    3.4 Load Cases 26
    3.5 Load Combinations 27
4. Analysis Results 29
    4.1 Structure Results 29
    4.2 Story Results 29
    4.3 Modal Results 51
5. Design Data 53
    5.1 Steel Frame Design 53

List of Tables

Table 1.1 Story Definitions 4
Table 1.2 Grid Definitions - General 4
Table 1.3 Grid Definitions - Grid Lines 4
Table 1.4 Point Bays 4
Table 1.5 Column Bays 8
Table 1.6 Beam Bays 10
Table 1.7 Brace Bays 14
Table 1.8 Null Area Bays 14
Table 1.9 Mass Source Definition 20
Table 1.10 Mass Summary by Story 20
Table 1.11 Mass Summary by Group 21
Table 2.1 Material Properties - General 22
Table 2.2 Frame Section Property Definitions - Summary 22
Table 2.3 Reinforcing Bar Sizes 22
Table 3.1 Load Pattern Definitions 23
Table 3.3 Functions - Response Spectrum - Eurocode8-2004 26
Table 3.4 Load Case Definitions - Summary 26
Table 3.5 Load Combination Definitions 27
Table 4.1 Base Reactions 29
Table 4.2 Story Drifts 29
Table 4.3 Story Max Over Avg Drifts 36
Table 4.4 Story Forces 43
Table 4.5 Modal Periods And Frequencies 51
Table 4.6 Modal Participating Mass Ratios 51
Table 4.7 Modal Load Participation Ratios 52
Table 4.8 Modal Direction Factors 52
Table 5.1 Steel Frame Design Preferences - Eurocode 3-2005 53

1 Structure Data

This chapter provides model geometry information, including items such as story levels, point coordinates, and element connectivity.

1.1 Story Data

Table 1.1 - Story Definitions

Tower	Name	Height m	Master Story	Similar To	Splice Story	Color
T1	Story2	0.3	No	None	No	Gray8Dark
T1	Story1	0.6	No	None	No	Blue
T1	Story6	2.2	No	None	No	Green
T1	Story5	0.2	No	None	No	Green
T1	Story4	0.7	No	None	No	Green
T1	Story3	2.3	No	None	No	Green

1.2 Grid Data

Table 1.2 - Grid Definitions - General

Tower	Name	Type	Ux m	Uy m	Rz deg	Story Range	Bubble Size m	Color
T1	G1	Cartesian	0	0	0	Default	1.25	Gray6

Table 1.3 - Grid Definitions - Grid Lines

Name	Grid Line Type	ID	Ordinate m	Bubble Location	Visible
G1	X (Cartesian)	1	0	End	Yes
G1	X (Cartesian)	2	5.33	End	Yes
G1	X (Cartesian)	3	10.21	End	Yes
G1	X (Cartesian)	4	10.52	End	Yes
G1	X (Cartesian)	5	15.48	End	Yes
G1	X (Cartesian)	6	20.27	End	Yes
G1	Y (Cartesian)	A	0	Start	Yes
G1	Y (Cartesian)	B	0.3	Start	Yes
G1	Y (Cartesian)	G	6.56	Start	Yes

1.3 Point Coordinates

Table 1.4 - Point Bays

Label	Is Auto Point	X m	Y m	DZBelow m
1	No	0	0	0
2	No	5.33	0	0
3	No	10.21	0	0
4	No	10.52	0	0
5	No	15.48	0	0
6	No	20.27	0.3	0
7	No	20.27	6.56	0
8	No	15.48	6.56	0
9	No	18.455	6.56	0
10	No	10.21	6.56	0
11	No	10.52	6.56	0
12	No	5.33	6.56	0
13	No	0	6.56	0

Label	Is Auto Point	X m	Y m	DZBelow m
14	No	0	1.28	0
15	No	0	2.58	0
16	No	0	4.98	0
17	No	19.755	6.56	0
18	No	0	0	1.95
19	No	5.33	0	1.95
20	No	10.21	0	1.95
21	No	10.52	0	1.95
22	No	15.48	0	1.95
23	No	20.27	0.3	1.95
24	No	10.52	0	0.5
25	No	15.48	0	0.5
26	No	20.27	0.3	0.5
27	No	0	1.28	1.95
28	No	0	1.28	0.2667
29	No	0	1.28	1.6833
30	No	0	2.58	1.95
31	No	0	2.58	0.2667
32	No	0	2.58	1.6833
33	No	0	4.98	1.95
34	No	0	4.98	0.2667
35	No	0	4.98	1.6833
36	No	0	6.56	1.95
37	No	5.33	6.56	1.95
38	No	10.21	6.56	1.95
39	No	10.52	6.56	1.95
40	No	15.48	6.56	1.95
41	No	10.52	6.56	0.5
42	No	15.48	6.56	0.5
43	No	10.52	1.1	0
44	No	10.52	5.46	0
45	No	10.52	3.28	0
46	No	10.52	1.1	0.0335
47	No	20.27	1.3	0
48	No	10.52	5.46	0.1665
49	No	10.52	3.28	0.1
50	No	20.27	5.56	0
51	No	10.52	4.37	0.1332
52	No	20.27	6.56	1.95
53	No	20.27	6.56	0.5
54	No	19.755	6.56	1.95
55	No	19.755	6.56	0.5
56	No	18.455	6.56	1.95
57	No	18.455	6.56	0.5
58	No	0	6.56	0.2667
59	No	0	6.56	1.6833
60	No	5.33	6.56	0.2667
61	No	5.33	6.56	1.6833
62	No	10.21	6.56	0.2667
63	No	10.21	6.56	1.6833
64	No	0	0	0.2667
65	No	0	0	1.6833
66	No	5.33	0	0.2667
67	No	5.33	0	1.6833
68	No	10.21	0	0.2667

Label	Is Auto Point	X m	Y m	DZBelow m
69	No	10.21	0	1.6833
70	No	10.21	4.92	0.225
71	No	10.21	3.28	0.15
72	No	10.21	1.64	0.075
73	No	5.33	4.92	0.225
74	No	5.33	3.28	0.15
75	No	5.33	1.64	0.075
76	No	0	4.92	0.225
77	No	0	3.28	0.15
78	No	0	1.64	0.075
79	No	10.52	2.19	0.0668
80	No	15.48	4.37	0.1332
81	No	15.48	5.46	0
82	No	15.48	5.46	0.1665
83	No	10.21	1.1	0.2667
84	No	15.48	1.1	0
85	No	15.48	3.28	0
86	No	5.33	1.1	0
87	No	5.33	3.3	0
88	No	5.33	5.5	0
89	No	5.33	5.5	0.2515
90	No	5.33	3.3	0.1509
91	No	5.33	1.1	0.0503
92	No	5.33	4.4	0.2012
93	No	5.33	2.2	0.1006
94	No	0	1.1	0
95	No	0	3.3	0
96	No	0	5.5	0
97	No	0	5.5	0.2515
98	No	0	3.3	0.1509
99	No	0	1.1	0.0503
100	No	0	4.4	0.2012
101	No	0	2.2	0.1006
102	No	10.21	1.1	0
103	No	10.21	3.3	0
104	No	10.21	5.5	0
105	No	10.21	5.5	0.2515
106	No	10.21	3.3	0.1509
107	No	10.21	1.1	0.0503
108	No	10.21	4.4	0.2012
109	No	10.21	2.2	0.1006
110	No	10.21	2.2	0.2667
111	No	10.21	3.28	0.2667
112	No	15.48	1.1	0.0335
113	No	15.48	3.28	0.1
114	No	15.48	2.19	0.0668
115	No	20.27	5.56	0.1681
116	No	20.27	1.3	0.0319
117	No	20.27	3.43	0.1
118	No	20.27	3.43	0
119	No	20.27	4.495	0.134
120	No	20.27	2.365	0.066
121	No	10.21	4.4	0.2667
122	No	10.21	5.5	0.2667
123	No	0	4.98	0.5092

Label	Is Auto Point	X m	Y m	DZBelow m
124	No	10.52	2.19	0
125	No	10.52	4.37	0
126	No	10.52	4.92	0.15
127	No	15.48	4.92	0.15
128	No	10.52	1.64	0.05
129	No	15.48	2.19	0
130	No	15.48	1.64	0.05
131	No	15.48	4.37	0
132	No	20.27	2.365	0
133	No	20.27	4.495	0
134	No	5.33	2.2	0
135	No	20.27	4.9683	0.1491
136	No	20.27	1.8325	0.049
137	No	5.33	4.4	0
138	No	10.52	0	0.1
139	No	0	2.2	0
140	No	15.48	0	0.1
141	No	0	4.4	0
142	No	20.27	0.3	0.1
143	No	10.21	2.2	0
144	No	10.21	4.4	0

1.4 Line Connectivity

Table 1.5 - Column Bays

Label	PointBayI	PointBayJ	IEndStory
C1	4	138	Below
C2	5	140	Below
C3	14	27	Below
C4	27	28	Same
C5	6	142	Below
C6	124	79	Same
C7	7	7	Below
C8	8	8	Below
C9	43	46	Same
C10	10	10	Below
C11	11	11	Below
C12	12	12	Below
C13	13	13	Below
C14	125	51	Same
C15	16	16	Below
C16	28	14	Same
C17	14	29	Below
C18	1	18	Below
C19	29	14	Same
C20	2	19	Below
C21	15	30	Below
C22	3	20	Below
C23	30	31	Same
C24	4	21	Below
C25	31	15	Same
C26	5	22	Below
C27	15	32	Below
C28	6	23	Below
C29	32	15	Same

Label	PointBayI	PointBayJ	IEndStory
C30	24	4	Same
C31	25	5	Same
C32	26	6	Same
C33	16	33	Below
C34	33	34	Same
C35	34	16	Same
C36	21	24	Same
C37	22	25	Same
C38	23	26	Same
C39	16	35	Below
C40	35	16	Same
C41	44	48	Same
C42	45	49	Same
C43	81	82	Same
C44	2	2	Same
C45	84	112	Same
C46	50	115	Same
C47	47	116	Same
C48	129	114	Same
C49	118	117	Same
C50	86	91	Same
C51	3	3	Same
C52	131	80	Same
C53	87	90	Same
C54	132	120	Same
C55	88	89	Same
C56	17	17	Below
C57	1	1	Same
C58	94	99	Same
C59	95	98	Same
C60	7	52	Below
C61	52	53	Same
C62	53	7	Same
C63	8	40	Below
C64	40	42	Same
C65	42	8	Same
C66	11	39	Below
C67	39	41	Same
C68	41	11	Same
C69	10	38	Below
C70	96	97	Same
C71	102	107	Same
C72	103	106	Same
C73	104	105	Same
C74	9	9	Below
C75	85	113	Same
C76	133	119	Same
C77	139	101	Same
C78	138	4	Below
C79	141	100	Same
C80	134	93	Same
C81	17	54	Below
C82	54	55	Same
C83	55	17	Same
C84	9	56	Below
C85	56	57	Same

Label	PointBayI	PointBayJ	IEndStory
C86	57	9	Same
C87	140	5	Below
C88	137	92	Same
C90	142	6	Below
C91	143	109	Same
C92	144	108	Same
C97	12	37	Below
C99	13	36	Below
C127	36	58	Same
C128	58	59	Same
C129	59	13	Same
C130	37	60	Same
C131	60	61	Same
C132	61	12	Same
C133	38	62	Same
C134	62	63	Same
C135	63	10	Same
C136	18	64	Same
C137	64	65	Same
C138	65	1	Same
C139	19	66	Same
C140	66	67	Same
C141	67	2	Same
C142	20	68	Same
C143	68	69	Same
C144	69	3	Same

Table 1.6 - Beam Bays

Label	PointBayI	PointBayJ
B1	18	19
B2	19	20
B3	26	53
B4	21	22
B5	22	23
B6	24	25
B7	25	26
B8	23	52
B9	20	38
B10	68	62
B11	69	63
B12	7	115
B13	138	140
B14	36	37
B15	37	38
B16	39	40
B17	41	42
B18	4	43
B19	116	6
B20	44	11
B21	18	27
B22	3	2
B23	2	3
B24	33	36
B25	64	28
B26	40	56
B27	6	47

Label	PointBayI	PointBayJ
B28	54	52
B29	42	57
B30	46	4
B31	55	53
B32	1	2
B33	2	3
B34	65	67
B35	67	69
B36	64	66
B37	66	68
B38	58	60
B39	60	62
B40	59	61
B41	61	63
B42	13	12
B43	12	10
B44	28	31
B45	48	126
B46	34	58
B47	65	29
B48	29	32
B49	32	35
B50	35	59
B51	140	142
B52	50	7
B53	11	48
B54	126	51
B55	79	128
B56	2	1
B57	1	2
B58	43	124
B59	51	49
B60	49	79
B61	124	45
B62	5	84
B63	81	8
B64	10	12
B65	12	10
B66	112	5
B67	8	82
B68	128	46
B69	80	113
B70	113	114
B71	8	9
B72	17	7
B73	101	78
B74	78	99
B75	119	117
B76	117	120
B77	97	76
B78	4	5
B79	5	6
B80	11	8
B81	12	89
B82	45	125
B83	9	17

Label	PointBayI	PointBayJ
B84	91	2
B85	2	86
B86	13	12
B87	12	13
B88	88	12
B89	76	100
B90	92	90
B91	125	44
B92	84	129
B93	13	97
B94	99	1
B95	1	94
B96	1	93
B97	93	3
B98	96	13
B99	129	85
B100	100	98
B101	98	101
B102	85	131
B103	10	105
B104	107	3
B105	3	102
B106	13	92
B107	92	10
B108	104	10
B109	131	81
B110	108	106
B111	47	132
B112	132	118
B113	118	133
B114	133	50
B115	86	134
B116	134	87
B117	87	137
B118	137	88
B119	94	139
B120	139	95
B121	95	141
B122	126	127
B123	141	96
B124	49	113
B125	76	73
B126	102	143
B127	77	74
B128	143	103
B129	78	75
B130	128	130
B131	103	144
B132	144	104
B133	89	73
B134	73	92
B135	90	74
B136	74	93
B137	93	75
B138	75	91
B139	105	70

Label	PointBayI	PointBayJ
B140	70	108
B141	106	71
B142	71	109
B143	109	72
B144	72	107
B145	73	70
B146	74	71
B147	75	72
B155	127	135
B157	115	135
B159	135	119
B160	82	127
B161	127	80
B162	113	117
B163	114	130
B164	130	112
B165	120	136
B166	136	116
B167	130	136

Table 1.7 - Brace Bays

Label	PointBayI	PointBayJ	IEndStory
D1	43	4	Same
D2	43	79	Same
D3	88	12	Below
D4	88	92	Same
D5	87	92	Same
D6	87	93	Same
D7	86	93	Same
D8	86	2	Same
D9	96	13	Below
D10	96	100	Same
D11	95	100	Same
D12	95	101	Same
D13	94	101	Same
D14	94	1	Same
D15	104	10	Below
D16	104	108	Same
D17	103	108	Same
D18	103	109	Same
D19	102	109	Same
D20	102	3	Same
D21	45	79	Same
D22	45	51	Same
D23	44	51	Same
D24	44	11	Below
D25	84	5	Same
D26	84	114	Same
D27	85	114	Same
D28	85	80	Same
D29	81	80	Same
D30	81	8	Below
D31	47	6	Same
D32	47	120	Same
D33	118	120	Same
D34	118	119	Same

Label	PointBayI	PointBayJ	IEndStory
D35	50	119	Same
D36	50	7	Below

1.5 Area Connectivity

Table 1.8 - Null Area Bays

Label	NumPoints	PointNumber	PointBay	PointStory
A2	4	1	126	Same
A2		2	49	Same
A2		3	113	Same
A2		4	127	Same
A3	4	1	11	Below
A3		2	48	Same
A3		3	82	Same
A3		4	8	Below
A4	4	1	48	Same
A4		2	126	Same
A4		3	127	Same
A4		4	82	Same
A5	4	1	128	Same
A5		2	46	Same
A5		3	112	Same
A5		4	130	Same
A6	4	1	46	Same
A6		2	4	Same
A6		3	5	Same
A6		4	112	Same
A7	4	1	17	Below
A7		2	9	Below
A7		3	9	Same
A7		4	17	Same
A8	4	1	8	Below
A8		2	82	Same
A8		3	115	Same
A8		4	7	Below
A9	4	1	115	Same
A9		2	82	Same
A9		3	127	Same
A9		4	135	Same
A10	4	1	130	Same
A10		2	112	Same
A10		3	116	Same
A10		4	136	Same
A11	4	1	112	Same
A11		2	5	Same
A11		3	6	Same
A11		4	116	Same
A13	4	1	49	Same
A13		2	128	Same
A13		3	130	Same
A13		4	113	Same
A16	3	1	16	Same
A16		2	76	Same
A16		3	13	Below
A17	4	1	16	Same
A17		2	95	Same

Label	NumPoints	PointNumber	PointBay	PointStory
A17		3	98	Same
A17		4	76	Same
A19	4	1	95	Same
A19		2	15	Same
A19		3	101	Same
A19		4	98	Same
A20	4	1	15	Same
A20		2	14	Same
A20		3	99	Same
A20		4	101	Same
A22	3	1	14	Same
A22		2	94	Same
A22		3	99	Same
A24	4	1	94	Same
A24		2	1	Same
A24		3	1	Same
A24		4	99	Same
A26	4	1	35	Same
A26		2	32	Same
A26		3	15	Same
A26		4	16	Same
A27	4	1	127	Same
A27		2	113	Same
A27		3	117	Same
A27		4	135	Same
A28	4	1	113	Same
A28		2	130	Same
A28		3	136	Same
A28		4	117	Same
A30	4	1	68	Same
A30		2	83	Same
A30		3	107	Same
A30		4	3	Same
A31	4	1	83	Same
A31		2	110	Same
A31		3	109	Same
A31		4	107	Same
A32	4	1	110	Same
A32		2	111	Same
A32		3	71	Same
A32		4	109	Same
A33	4	1	111	Same
A33		2	121	Same
A33		3	108	Same
A33		4	71	Same
A34	4	1	121	Same
A34		2	122	Same
A34		3	105	Same
A34		4	108	Same
A35	4	1	122	Same
A35		2	62	Same
A35		3	10	Below
A35		4	105	Same
A38	4	1	13	Below
A38		2	76	Same
A38		3	73	Same

Label	NumPoints	PointNumber	PointBay	PointStory
A38		4	12	Below
A39	4	1	76	Same
A39		2	77	Same
A39		3	74	Same
A39		4	73	Same
A40	4	1	77	Same
A40		2	78	Same
A40		3	75	Same
A40		4	74	Same
A41	4	1	78	Same
A41		2	1	Same
A41		3	2	Same
A41		4	75	Same
A42	4	1	12	Below
A42		2	73	Same
A42		3	70	Same
A42		4	10	Below
A43	4	1	73	Same
A43		2	74	Same
A43		3	71	Same
A43		4	70	Same
A44	4	1	74	Same
A44		2	75	Same
A44		3	72	Same
A44		4	71	Same
A45	4	1	75	Same
A45		2	2	Same
A45		3	3	Same
A45		4	72	Same
A46	4	1	9	Below
A46		2	8	Below
A46		3	40	Same
A46		4	56	Same
A47	4	1	56	Same
A47		2	40	Same
A47		3	42	Same
A47		4	57	Same
A48	4	1	57	Below
A48		2	42	Below
A48		3	8	Same
A48		4	9	Same
A49	4	1	8	Below
A49		2	11	Below
A49		3	39	Same
A49		4	40	Same
A50	4	1	40	Same
A50		2	39	Same
A50		3	41	Same
A50		4	42	Same
A51	4	1	42	Below
A51		2	41	Below
A51		3	11	Same
A51		4	8	Same
A52	4	1	7	Below
A52		2	17	Below
A52		3	54	Same

Label	NumPoints	PointNumber	PointBay	PointStory
A52		4	52	Same
A53	4	1	52	Same
A53		2	54	Same
A53		3	55	Same
A53		4	53	Same
A54	4	1	53	Below
A54		2	55	Below
A54		3	17	Same
A54		4	7	Same
A55	4	1	6	Below
A55		2	7	Below
A55		3	52	Same
A55		4	23	Same
A56	4	1	23	Same
A56		2	52	Same
A56		3	53	Same
A56		4	26	Same
A57	4	1	26	Same
A57		2	53	Same
A57		3	7	Below
A57		4	6	Same
A58	4	1	10	Below
A58		2	12	Below
A58		3	37	Same
A58		4	38	Same
A59	4	1	38	Same
A59		2	37	Same
A59		3	60	Same
A59		4	62	Same
A60	4	1	62	Same
A60		2	60	Same
A60		3	61	Same
A60		4	63	Same
A61	4	1	63	Same
A61		2	61	Same
A61		3	12	Same
A61		4	10	Same
A62	4	1	10	Below
A62		2	12	Below
A62		3	12	Same
A62		4	10	Same
A63	4	1	12	Below
A63		2	13	Below
A63		3	36	Same
A63		4	37	Same
A64	4	1	37	Same
A64		2	36	Same
A64		3	58	Same
A64		4	60	Same
A65	4	1	60	Same
A65		2	58	Same
A65		3	59	Same
A65		4	61	Same
A66	4	1	61	Same
A66		2	59	Same
A66		3	13	Same

Label	NumPoints	PointNumber	PointBay	PointStory
A66		4	12	Same
A67	4	1	12	Below
A67		2	13	Below
A67		3	13	Same
A67		4	12	Same
A68	4	1	31	Same
A68		2	28	Same
A68		3	29	Same
A68		4	32	Same
A69	4	1	32	Same
A69		2	29	Same
A69		3	14	Same
A69		4	15	Same
A70	4	1	14	Below
A70		2	1	Below
A70		3	64	Same
A70		4	28	Same
A71	4	1	28	Same
A71		2	64	Same
A71		3	65	Same
A71		4	29	Same
A72	4	1	29	Same
A72		2	65	Same
A72		3	1	Same
A72		4	14	Same
A73	4	1	13	Below
A73		2	16	Below
A73		3	33	Same
A73		4	36	Same
A74	4	1	36	Same
A74		2	33	Same
A74		3	34	Same
A74		4	58	Same
A75	4	1	58	Same
A75		2	34	Same
A75		3	35	Same
A75		4	59	Same
A76	4	1	59	Same
A76		2	35	Same
A76		3	123	Same
A76		4	13	Same
A77	4	1	123	Below
A77		2	16	Below
A77		3	13	Same
A77		4	13	Below

1.6 Mass

Table 1.9 - Mass Source Definition

Name	Is Default	Include Lateral Mass?	Include Vertical Mass?	Lump Mass?	Source Self Mass?	Source Added Mass?	Source Load Patterns?	Move Mass Centroid?	Load Pattern	Multiplier
MsSrc1	Yes	Yes	No	Yes	No	No	Yes	No	Dead	1
MsSrc1									Live	0.24

Table 1.10 - Mass Summary by Story

Story	UX tonf-s2/m	UY tonf-s2/m	UZ tonf-s2/m
Story2	0.26959	0.26959	0
Story1	0.2688	0.2688	0
Story6	0.22555	0.22555	0
Story5	0.30176	0.30176	0
Story4	0.24174	0.24174	0
Story3	0.19801	0.19801	0
Base	0.14503	0.14503	0

Table 1.11 - Mass Summary by Group

Group	Self Mass tonf-s2/m	Self Weight tonf	Mass X tonf-s2/m	Mass Y tonf-s2/m	Mass Z tonf-s2/m
All	0	8.47378	1.65047	1.65047	0

2 Properties

This chapter provides property information for materials, frame sections, shell sections, and links.

2.1 Materials

Table 2.1 - Material Properties - General

Material	Type	SymType	Grade	Color	Notes
S235	Steel	Isotropic	S235	Magenta	

2.2 Frame Sections

Table 2.2 - Frame Section Property Definitions - Summary (Part 1 of 3)

Name	Material	Shape	Color	Area m2	J m4	I33 m4	I22 m4	As2 m2	As3 m2	S33Pos m3
TUBO100x70x6	S235	Steel Tube	Green	0.0019	3E-06	3E-06	1E-06	0.0011	0.0008	5.1E-05
TUBO160160x8	S235	Steel Tube	16744576	0.0049	2.8E-05	1.9E-05	1.9E-05	0.0025	0.0025	0.000235
Tubo50x50x5	S235	Steel Tube	8388863	0.0009	4.556E-07	3.075E-07	3.075E-07	0.0005	0.0005	1.2E-05
Tubo80x80x5	S235	Steel Tube	Cyan	0.0015	2E-06	1E-06	1E-06	0.0008	0.0008	3.5E-05

Table 2.2 - Frame Section Property Definitions - Summary (Part 2 of 3)

Name	S33Neg m3	S22Pos m3	S22Neg m3	Z33 m3	Z22 m3	R33 m	R22 m	CG Offset 3 m	CG Offset 2 m	PNA Offset 3 m	PNA Offset 2 m
TUBO100x70x6	5.1E-05	4.1E-05	4.1E-05	6.3E-05	4.8E-05	0.0366	0.02744	0	0	0	0
TUBO160160x8	0.000235	0.000235	0.000235	0.000278	0.000278	0.06214	0.06214	0	0	0	0
Tubo50x50x5	1.2E-05	1.2E-05	1.2E-05	1.5E-05	1.5E-05	0.01848	0.01848	0	0	0	0
Tubo80x80x5	3.5E-05	3.5E-05	3.5E-05	4.2E-05	4.2E-05	0.03069	0.03069	0	0	0	0

Table 2.2 - Frame Section Property Definitions - Summary (Part 3 of 3)

Name	Area Modifier	As2 Modifier	As3 Modifier	J Modifier	I33 Modifier	I22 Modifier	Mass Modifier	Weight Modifier
TUBO100x70x6	1	1	1	1	1	1	1	1
TUBO160160x8	1	1	1	1	1	1	1	1
Tubo50x50x5	1	1	1	1	1	1	1	1
Tubo80x80x5	1	1	1	1	1	1	1	1

3 Loads

This chapter provides loading information as applied to the model.

3.1 Load Patterns

Table 3.1 - Load Pattern Definitions

Name	Is Auto Load	Type	Self Weight Multiplier	Auto Load
~LLRF	Yes	Other	0	
Dead	No	Dead	1	
E-x	No	Seismic	0	None
E-y	No	Seismic	0	None
Live	No	Live	0	
W-y	No	Wind	0	EUROCODE1 2005

3.2 Auto Wind Loading

EUROCODE1 2005 Auto Wind Load Calculation

This calculation presents the automatically generated lateral wind loads for load pattern W-y according to EUROCODE1 2005, as calculated by ETABS.

Exposure Parameters

Exposure From = Shell Objects

Terrain Category = IV

Top Story = Story2

Bottom Story = Base

Include Parapet = No

Factors and Coefficients

Structural Factor, cs<$c_{d>}$ [EC 6.2(1)]		$c_s c_d = 1$
Elevation, z_0		$z_0 = 1$
Minimum Elevation, z_{min}		$z_{min} = 10$
Maximum Elevation, z_{max}		$z_{max} = 200$
Turbulence Factor, k_l [EC 4.4(1)]		$k_l = 1$
Orography Factor, c_o [EC 4.3.3]		$c_o = 1$
Turbulence Intensity, I_v [EC 4.4(1)]	$I_v = \frac{k_l}{c_o(z)\ln(\frac{z}{z_0})}$ $\text{for} z_{min} \le z \le z_{max}$ $= I_v(z_{min})$ $\text{for } z z_{min}$	
Terrain Factor, k_r [EC 4.3.2(1) Eq. 4.5]	$k_r = 0.19(\frac{z_0}{0.05}$	$k_r = 0.234329$
Roughness Factor, <$c_{r>(z)}$ [EC 4.3.2(1) Eq. 4.4]	$c_r(z) = k_r \ln(\frac{z}{z_0})$ $\text{for} z_{min} \le z \le z_{max}$ $= c_r(z_{min})$ $\text{for } z z_{min}$	

Lateral Loading

Peak Velocity Pressure, <$q_{p>(z)}$ [EC 4.5(1) Eq. 4.8]	$q_p(z)$ $= [1 + 7I_v(z)]\frac{1}{2}\rho[c_r(z)c_o(z)v_b]^2$
Wind Pressure, w [EC 5.2(1) Eq. 5.1]	$w = q_p(z)c_s c_d c_p$

Applied Story Forces

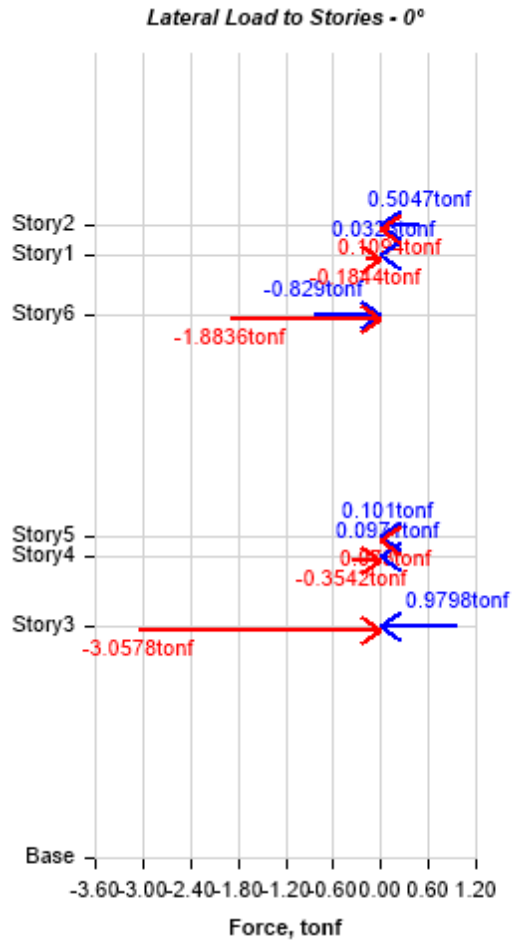

Story	Elevation	X-Dir	Y-Dir
	m	tonf	tonf
Story2	6.3	0.5047	0.1094
Story1	6	0.0323	-0.1844
Story6	5.4	-0.829	-1.8836
Story5	3.2	0.101	0.073
Story4	3	0.0971	-0.3542
Story3	2.3	0.9798	-3.0578
Base	0	0	0

3.3 Functions

3.3.1 Response Spectrum Functions

Table 3.3 - Functions - Response Spectrum - Eurocode8-2004 (Part 1 of 2)

Name	Period sec	Value	Country	Direction	Ag	Spectrum Type	Ground Type	S	Tb sec	Tc sec	Td sec
E	0	0.130333	CEN Default	Horizontal	0.17	1	C	1.15	0.2	0.6	2
E	0.067	0.127618									
E	0.133	0.124903									
E	0.2	0.122188									
E	0.6	0.122188									
E	0.833	0.087975									
E	1.067	0.06873									
E	1.3	0.056394									
E	1.533	0.047813									
E	1.767	0.041498									
E	2	0.036656									
E	3.333	0.034									
E	4.667	0.034									
E	6	0.034									
E	7.333	0.034									
E	8.667	0.034									
E	10	0.034									

Table 3.3 - Functions - Response Spectrum - Eurocode8-2004 (Part 2 of 2)

Name	Beta	q	Damping Ratio
E	0.2	4	0.05
E			
E			
E			
E			
E			
E			
E			
E			
E			
E			
E			
E			
E			
E			
E			
E			
E			

3.4 Load Cases

Table 3.4 - Load Case Definitions - Summary

Name	Type
Dead	Linear Static
Live	Linear Static
Modal	Modal - Eigen
E-x	Response Spectrum
E-y	Response Spectrum
W-y	Linear Static

3.5 Load Combinations

Table 3.5 - Load Combination Definitions

Name	Type	Is Auto	Load Name	SF	Notes
DStlD1	Linear Add	Yes	Dead	1	Dead [Deflections]
DStlD2	Linear Add	Yes	Dead	1	Dead + Live [Deflections]
DStlD2			Live	1	
DStlS1	Linear Add	Yes	Dead	1.35	Dead [Strength]
DStlS2	Linear Add	Yes	Dead	1.35	Dead + Live [Strength]
DStlS2			Live	1.5	
DStlS3	Linear Add	Yes	Dead	1.35	Dead + Live + Wind (partial) [Strength]
DStlS3			Live	1.5	
DStlS3			W-y	0.9	
DStlS4	Linear Add	Yes	Dead	1.35	Dead + Live + Wind (partial) [Strength]
DStlS4			Live	1.5	
DStlS4			W-y	-0.9	
DStlS5	Linear Add	Yes	Dead	1.35	Dead + Live + Wind + Snow [Strength]
DStlS5			Live	1.05	
DStlS5			W-y	1.5	
DStlS6	Linear Add	Yes	Dead	1.35	Dead + Live - Wind + Snow [Strength]
DStlS6			Live	1.05	
DStlS6			W-y	-1.5	
DStlS7	Linear Add	Yes	Dead	1.35	Dead + Wind [Strength]
DStlS7			W-y	1.5	
DStlS8	Linear Add	Yes	Dead	1.35	Dead - Wind [Strength]
DStlS8			W-y	-1.5	
DStlS9	Linear Add	Yes	Dead	1	Dead (min) + Wind [Strength]
DStlS9			W-y	1.5	
DStlS10	Linear Add	Yes	Dead	1	Dead (min) - Wind [Strength]
DStlS10			W-y	-1.5	
DStlS11	Linear Add	Yes	Dead	1	Dead + Live + Response Spectrum [Strength]
DStlS11			Live	0.3	
DStlS11			E-x	1	
DStlS12	Linear Add	Yes	Dead	1	Dead + Live + Response Spectrum [Strength]
DStlS12			Live	0.3	
DStlS12			E-y	1	
DStlS13	Linear Add	Yes	Dead	1	Dead + Response Spectrum [Strength]
DStlS13			E-x	1	
DStlS14	Linear Add	Yes	Dead	1	Dead + Response Spectrum [Strength]
DStlS14			E-y	1	
DStlS15	Linear Add	Yes	Dead	1	Dead (min) + Response Spectrum [Strength]
DStlS15			E-x	1	
DStlS16	Linear Add	Yes	Dead	1	Dead (min) + Response Spectrum [Strength]
DStlS16			E-y	1	

4 Analysis Results

This chapter provides analysis results.

4.1 Structure Results

Table 4.1 - Base Reactions

Output Case	Case Type	Step Type	FX tonf	FY tonf	FZ tonf	MX tonf-m	MY tonf-m	MZ tonf-m	X m	Y m	Z m
Dead	LinStatic		0	0	13.9751	47.311	-127.1105	0	0	0	0
Live	LinStatic		0	0	9.2103	34.356	-87.1639	0	0	0	0
E-x	LinRespSpec	Max	1.1154	0.3738	0	1.8761	5.7733	5.5446	0	0	0
E-y	LinRespSpec	Max	0.395	1.0307	0	4.8405	2.0995	11.0606	0	0	0
W-y	LinStatic		-0.8623	5.5109	-5.315	-31.1528	51.8447	47.2205	0	0	0
DStlS1	Combination		0	0	18.8663	63.8699	-171.5991	0	0	0	0
DStlS2	Combination		0	0	32.6818	115.4039	-302.345	0	0	0	0
DStlS3	Combination		-0.7761	4.9598	27.8983	87.3664	-255.6847	42.4984	0	0	0
DStlS4	Combination		0.7761	-4.9598	37.4653	143.4415	-349.0052	-42.4984	0	0	0
DStlS5	Combination		-1.2935	8.2664	20.5647	53.2145	-185.3541	70.8307	0	0	0
DStlS6	Combination		1.2935	-8.2664	36.5097	146.6729	-340.8883	-70.8307	0	0	0
DStlS7	Combination		-1.2935	8.2664	10.8939	17.1407	-93.832	70.8307	0	0	0
DStlS8	Combination		1.2935	-8.2664	26.8388	110.5991	-249.3662	-70.8307	0	0	0
DStlS9	Combination		-1.2935	8.2664	6.0026	0.5818	-49.3433	70.8307	0	0	0
DStlS10	Combination		1.2935	-8.2664	21.9476	94.0403	-204.8776	-70.8307	0	0	0
DStlS11	Combination	Max	1.1154	0.3738	16.7382	59.494	-147.4863	5.5446	0	0	0
DStlS11	Combination	Min	-1.1154	-0.3738	16.7382	55.7417	-159.0329	-5.5446	0	0	0
DStlS12	Combination	Max	0.395	1.0307	16.7382	62.4584	-151.1601	11.0606	0	0	0
DStlS12	Combination	Min	-0.395	-1.0307	16.7382	52.7773	-155.3591	-11.0606	0	0	0
DStlS13	Combination	Max	1.1154	0.3738	13.9751	49.1872	-121.3372	5.5446	0	0	0
DStlS13	Combination	Min	-1.1154	-0.3738	13.9751	45.4349	-132.8837	-5.5446	0	0	0
DStlS14	Combination	Max	0.395	1.0307	13.9751	52.1516	-125.011	11.0606	0	0	0
DStlS14	Combination	Min	-0.395	-1.0307	13.9751	42.4705	-129.21	-11.0606	0	0	0
DStlS15	Combination	Max	1.1154	0.3738	13.9751	49.1872	-121.3372	5.5446	0	0	0
DStlS15	Combination	Min	-1.1154	-0.3738	13.9751	45.4349	-132.8837	-5.5446	0	0	0
DStlS16	Combination	Max	0.395	1.0307	13.9751	52.1516	-125.011	11.0606	0	0	0
DStlS16	Combination	Min	-0.395	-1.0307	13.9751	42.4705	-129.21	-11.0606	0	0	0
DStlD1	Combination		0	0	13.9751	47.311	-127.1105	0	0	0	0
DStlD2	Combination		0	0	23.1854	81.6671	-214.2744	0	0	0	0

4.2 Story Results

Table 4.2 - Story Drifts

Story	Output Case	Case Type	Step Type	Direction	Drift	Label	X m	Y m	Z m
Story2	Dead	LinStatic		Y	0.000351	2	5.33	0	6.3
Story2	Live	LinStatic		Y	0.000415	2	5.33	0	6.3
Story2	E-x	LinRespSpec	Max	X	2.9E-05	1	0	0	6.3
Story2	E-x	LinRespSpec	Max	Y	1.5E-05	3	10.21	0	6.3
Story2	E-y	LinRespSpec	Max	X	2E-05	1	0	0	6.3
Story2	E-y	LinRespSpec	Max	Y	3.6E-05	3	10.21	0	6.3
Story2	W-y	LinStatic		Y	0.000298	2	5.33	0	6.3
Story2	DStlS1	Combination		Y	0.000474	2	5.33	0	6.3
Story2	DStlS2	Combination		Y	0.001096	2	5.33	0	6.3
Story2	DStlS3	Combination		Y	0.000828	2	5.33	0	6.3
Story2	DStlS4	Combination		Y	0.001365	2	5.33	0	6.3
Story2	DStlS5	Combination		Y	0.000463	2	5.33	0	6.3
Story2	DStlS6	Combination		Y	0.001357	2	5.33	0	6.3

Story	Output Case	Case Type	Step Type	Direction	Drift	Label	X m	Y m	Z m
Story2	DStlS7	Combination		Y	7.8E-05	3	10.21	0	6.3
Story2	DStlS8	Combination		Y	0.000921	2	5.33	0	6.3
Story2	DStlS9	Combination		Y	0.000121	3	10.21	0	6.3
Story2	DStlS10	Combination		Y	0.000798	2	5.33	0	6.3
Story2	DStlS11	Combination	Max	X	9.5E-05	1	0	0	6.3
Story2	DStlS11	Combination	Max	Y	0.000486	2	5.33	0	6.3
Story2	DStlS11	Combination	Min	Y	0.000465	2	5.33	0	6.3
Story2	DStlS12	Combination	Max	Y	0.0005	2	5.33	0	6.3
Story2	DStlS12	Combination	Min	Y	0.000451	2	5.33	0	6.3
Story2	DStlS13	Combination	Max	X	8.3E-05	1	0	0	6.3
Story2	DStlS13	Combination	Max	Y	0.000361	2	5.33	0	6.3
Story2	DStlS13	Combination	Min	X	6.2E-05	3	10.21	0	6.3
Story2	DStlS13	Combination	Min	Y	0.000341	2	5.33	0	6.3
Story2	DStlS14	Combination	Max	X	7.3E-05	1	0	0	6.3
Story2	DStlS14	Combination	Max	Y	0.000375	2	5.33	0	6.3
Story2	DStlS14	Combination	Min	Y	0.000326	2	5.33	0	6.3
Story2	DStlS15	Combination	Max	X	8.3E-05	1	0	0	6.3
Story2	DStlS15	Combination	Max	Y	0.000361	2	5.33	0	6.3
Story2	DStlS15	Combination	Min	X	6.2E-05	3	10.21	0	6.3
Story2	DStlS15	Combination	Min	Y	0.000341	2	5.33	0	6.3
Story2	DStlS16	Combination	Max	X	7.3E-05	1	0	0	6.3
Story2	DStlS16	Combination	Max	Y	0.000375	2	5.33	0	6.3
Story2	DStlS16	Combination	Min	Y	0.000326	2	5.33	0	6.3
Story2	DStlD1	Combination		Y	0.000351	2	5.33	0	6.3
Story2	DStlD2	Combination		Y	0.000766	2	5.33	0	6.3
Story1	Dead	LinStatic		Y	0.000378	12	5.33	6.56	6
Story1	Live	LinStatic		Y	0.00044	12	5.33	6.56	6
Story1	E-x	LinRespSpec	Max	X	4.8E-05	13	0	6.56	6
Story1	E-x	LinRespSpec	Max	Y	2.5E-05	10	10.21	6.56	6
Story1	E-y	LinRespSpec	Max	X	3.2E-05	13	0	6.56	6
Story1	E-y	LinRespSpec	Max	Y	6.1E-05	10	10.21	6.56	6
Story1	W-y	LinStatic		X	5.8E-05	13	0	6.56	6
Story1	W-y	LinStatic		Y	0.000308	12	5.33	6.56	6
Story1	DStlS1	Combination		Y	0.00051	12	5.33	6.56	6
Story1	DStlS2	Combination		Y	0.00117	12	5.33	6.56	6
Story1	DStlS3	Combination		X	0.000272	13	0	6.56	6
Story1	DStlS3	Combination		Y	0.000893	12	5.33	6.56	6
Story1	DStlS4	Combination		Y	0.001448	12	5.33	6.56	6
Story1	DStlS5	Combination		X	0.000279	13	0	6.56	6
Story1	DStlS5	Combination		Y	0.00051	12	5.33	6.56	6
Story1	DStlS6	Combination		Y	0.001435	12	5.33	6.56	6
Story1	DStlS7	Combination		X	0.000214	13	0	6.56	6
Story1	DStlS7	Combination		Y	0.000114	10	10.21	6.56	6
Story1	DStlS8	Combination		Y	0.000973	12	5.33	6.56	6
Story1	DStlS9	Combination		X	0.000181	13	0	6.56	6
Story1	DStlS9	Combination		Y	8.5E-05	12	5.33	6.56	6
Story1	DStlS10	Combination		Y	0.000841	12	5.33	6.56	6
Story1	DStlS11	Combination	Max	X	0.00016	13	0	6.56	6
Story1	DStlS11	Combination	Max	Y	0.000495	12	5.33	6.56	6
Story1	DStlS11	Combination	Min	X	0.000126	10	10.21	6.56	6
Story1	DStlS11	Combination	Min	Y	0.000526	12	5.33	6.56	6
Story1	DStlS12	Combination	Max	X	0.000144	13	0	6.56	6
Story1	DStlS12	Combination	Max	Y	0.000471	12	5.33	6.56	6
Story1	DStlS12	Combination	Min	Y	0.000549	12	5.33	6.56	6
Story1	DStlS13	Combination	Max	X	0.000141	13	0	6.56	6

Story	Output Case	Case Type	Step Type	Direction	Drift	Label	X m	Y m	Z m
Story1	DStlS13	Combination	Max	Y	0.000363	12	5.33	6.56	6
Story1	DStlS13	Combination	Min	X	0.000113	10	10.21	6.56	6
Story1	DStlS13	Combination	Min	Y	0.000394	12	5.33	6.56	6
Story1	DStlS14	Combination	Max	X	0.000126	13	0	6.56	6
Story1	DStlS14	Combination	Max	Y	0.000339	12	5.33	6.56	6
Story1	DStlS14	Combination	Min	Y	0.000417	12	5.33	6.56	6
Story1	DStlS15	Combination	Max	X	0.000141	13	0	6.56	6
Story1	DStlS15	Combination	Max	Y	0.000363	12	5.33	6.56	6
Story1	DStlS15	Combination	Min	X	0.000113	10	10.21	6.56	6
Story1	DStlS15	Combination	Min	Y	0.000394	12	5.33	6.56	6
Story1	DStlS16	Combination	Max	X	0.000126	13	0	6.56	6
Story1	DStlS16	Combination	Max	Y	0.000339	12	5.33	6.56	6
Story1	DStlS16	Combination	Min	Y	0.000417	12	5.33	6.56	6
Story1	DStlD1	Combination		Y	0.000378	12	5.33	6.56	6
Story1	DStlD2	Combination		Y	0.000818	12	5.33	6.56	6
Story6	Dead	LinStatic		X	0.000188	15	0	2.58	5.4
Story6	Live	LinStatic		X	0.000269	15	0	2.58	5.4
Story6	E-x	LinRespSpec	Max	X	0.001514	16	0	4.98	5.4
Story6	E-x	LinRespSpec	Max	Y	0.000293	15	0	2.58	5.4
Story6	E-y	LinRespSpec	Max	X	0.000647	14	0	1.28	5.4
Story6	E-y	LinRespSpec	Max	Y	0.000727	15	0	2.58	5.4
Story6	W-y	LinStatic		X	0.000647	15	0	2.58	5.4
Story6	W-y	LinStatic		Y	0.001638	14	0	1.28	5.4
Story6	DStlS1	Combination		X	0.000254	15	0	2.58	5.4
Story6	DStlS2	Combination		X	0.000658	15	0	2.58	5.4
Story6	DStlS3	Combination		Y	0.0015	14	0	1.28	5.4
Story6	DStlS4	Combination		X	0.00124	15	0	2.58	5.4
Story6	DStlS4	Combination		Y	0.001453	15	0	2.58	5.4
Story6	DStlS5	Combination		X	0.00067	16	0	4.98	5.4
Story6	DStlS5	Combination		Y	0.002479	14	0	1.28	5.4
Story6	DStlS6	Combination		X	0.001507	15	0	2.58	5.4
Story6	DStlS6	Combination		Y	0.002439	15	0	2.58	5.4
Story6	DStlS7	Combination		X	0.000819	16	0	4.98	5.4
Story6	DStlS7	Combination		Y	0.00247	14	0	1.28	5.4
Story6	DStlS8	Combination		X	0.001224	15	0	2.58	5.4
Story6	DStlS8	Combination		Y	0.002447	15	0	2.58	5.4
Story6	DStlS9	Combination		X	0.000857	16	0	4.98	5.4
Story6	DStlS9	Combination		Y	0.002466	14	0	1.28	5.4
Story6	DStlS10	Combination		X	0.001158	15	0	2.58	5.4
Story6	DStlS10	Combination		Y	0.002449	15	0	2.58	5.4
Story6	DStlS11	Combination	Max	X	0.001362	16	0	4.98	5.4
Story6	DStlS11	Combination	Max	Y	0.000285	15	0	2.58	5.4
Story6	DStlS11	Combination	Min	X	0.001697	15	0	2.58	5.4
Story6	DStlS11	Combination	Min	Y	0.000303	14	0	1.28	5.4
Story6	DStlS12	Combination	Max	X	0.000528	14	0	1.28	5.4
Story6	DStlS12	Combination	Max	Y	0.000718	15	0	2.58	5.4
Story6	DStlS12	Combination	Min	X	0.000815	15	0	2.58	5.4
Story6	DStlS12	Combination	Min	Y	0.000735	14	0	1.28	5.4
Story6	DStlS13	Combination	Max	X	0.001404	16	0	4.98	5.4
Story6	DStlS13	Combination	Max	Y	0.000287	15	0	2.58	5.4
Story6	DStlS13	Combination	Min	X	0.001623	16	0	4.98	5.4
Story6	DStlS13	Combination	Min	Y	0.000301	14	0	1.28	5.4
Story6	DStlS14	Combination	Max	X	0.000561	14	0	1.28	5.4
Story6	DStlS14	Combination	Max	Y	0.000721	15	0	2.58	5.4
Story6	DStlS14	Combination	Min	X	0.000734	15	0	2.58	5.4

Story	Output Case	Case Type	Step Type	Direction	Drift	Label	X m	Y m	Z m
Story6	DStlS14	Combination	Min	Y	0.000732	15	0	2.58	5.4
Story6	DStlS15	Combination	Max	X	0.001404	16	0	4.98	5.4
Story6	DStlS15	Combination	Max	Y	0.000287	15	0	2.58	5.4
Story6	DStlS15	Combination	Min	X	0.001623	16	0	4.98	5.4
Story6	DStlS15	Combination	Min	Y	0.000301	14	0	1.28	5.4
Story6	DStlS16	Combination	Max	X	0.000561	14	0	1.28	5.4
Story6	DStlS16	Combination	Max	Y	0.000721	15	0	2.58	5.4
Story6	DStlS16	Combination	Min	X	0.000734	15	0	2.58	5.4
Story6	DStlS16	Combination	Min	Y	0.000732	15	0	2.58	5.4
Story6	DStlD1	Combination		X	0.000188	15	0	2.58	5.4
Story6	DStlD2	Combination		X	0.000457	15	0	2.58	5.4
Story5	Dead	LinStatic		X	0.000272	4	10.52	0	3.2
Story5	Dead	LinStatic		Y	0.00032	5	15.48	0	3.2
Story5	Live	LinStatic		X	0.00032	15	0	2.58	3.2
Story5	Live	LinStatic		Y	0.000396	5	15.48	0	3.2
Story5	E-x	LinRespSpec	Max	X	0.001628	16	0	4.98	3.2
Story5	E-x	LinRespSpec	Max	Y	0.000367	16	0	4.98	3.2
Story5	E-y	LinRespSpec	Max	X	0.000674	16	0	4.98	3.2
Story5	E-y	LinRespSpec	Max	Y	0.000912	16	0	4.98	3.2
Story5	W-y	LinStatic		X	0.001138	15	0	2.58	3.2
Story5	W-y	LinStatic		Y	0.00225	16	0	4.98	3.2
Story5	DStlS1	Combination		X	0.000367	4	10.52	0	3.2
Story5	DStlS1	Combination		Y	0.000432	5	15.48	0	3.2
Story5	DStlS2	Combination		Y	0.001026	5	15.48	0	3.2
Story5	DStlS3	Combination		X	0.00181	15	0	2.58	3.2
Story5	DStlS3	Combination		Y	0.002033	16	0	4.98	3.2
Story5	DStlS4	Combination		X	0.000798	6	20.27	0.3	3.2
Story5	DStlS4	Combination		Y	0.002016	16	0	4.98	3.2
Story5	DStlS5	Combination		X	0.002349	15	0	2.58	3.2
Story5	DStlS5	Combination		Y	0.003383	16	0	4.98	3.2
Story5	DStlS6	Combination		Y	0.003366	16	0	4.98	3.2
Story5	DStlS7	Combination		X	0.002013	15	0	2.58	3.2
Story5	DStlS7	Combination		Y	0.003384	16	0	4.98	3.2
Story5	DStlS8	Combination		X	0.001401	15	0	2.58	3.2
Story5	DStlS8	Combination		Y	0.003366	16	0	4.98	3.2
Story5	DStlS9	Combination		X	0.001933	15	0	2.58	3.2
Story5	DStlS9	Combination		Y	0.003381	16	0	4.98	3.2
Story5	DStlS10	Combination		X	0.00148	15	0	2.58	3.2
Story5	DStlS10	Combination		Y	0.003368	16	0	4.98	3.2
Story5	DStlS11	Combination	Max	X	0.001394	16	0	4.98	3.2
Story5	DStlS11	Combination	Max	Y	0.000476	5	15.48	0	3.2
Story5	DStlS11	Combination	Min	X	0.001861	16	0	4.98	3.2
Story5	DStlS12	Combination	Max	X	0.000545	4	10.52	0	3.2
Story5	DStlS12	Combination	Max	Y	0.000906	16	0	4.98	3.2
Story5	DStlS12	Combination	Min	X	0.000908	16	0	4.98	3.2
Story5	DStlS12	Combination	Min	Y	0.000919	16	0	4.98	3.2
Story5	DStlS13	Combination	Max	X	0.001463	16	0	4.98	3.2
Story5	DStlS13	Combination	Max	Y	0.000361	16	0	4.98	3.2
Story5	DStlS13	Combination	Min	X	0.001792	16	0	4.98	3.2
Story5	DStlS14	Combination	Max	X	0.00055	14	0	1.28	3.2
Story5	DStlS14	Combination	Max	Y	0.000906	16	0	4.98	3.2
Story5	DStlS14	Combination	Min	X	0.000839	16	0	4.98	3.2
Story5	DStlS14	Combination	Min	Y	0.000919	16	0	4.98	3.2
Story5	DStlS15	Combination	Max	X	0.001463	16	0	4.98	3.2
Story5	DStlS15	Combination	Max	Y	0.000361	16	0	4.98	3.2

Story	Output Case	Case Type	Step Type	Direction	Drift	Label	X m	Y m	Z m
Story5	DStlS15	Combination	Min	X	0.001792	16	0	4.98	3.2
Story5	DStlS16	Combination	Max	X	0.00055	14	0	1.28	3.2
Story5	DStlS16	Combination	Max	Y	0.000906	16	0	4.98	3.2
Story5	DStlS16	Combination	Min	X	0.000839	16	0	4.98	3.2
Story5	DStlS16	Combination	Min	Y	0.000919	16	0	4.98	3.2
Story5	DStlD1	Combination		X	0.000272	4	10.52	0	3.2
Story5	DStlD1	Combination		Y	0.00032	5	15.48	0	3.2
Story5	DStlD2	Combination		Y	0.000716	5	15.48	0	3.2
Story4	Dead	LinStatic		X	0.000267	11	10.52	6.56	3
Story4	Dead	LinStatic		Y	0.000274	8	15.48	6.56	3
Story4	Live	LinStatic		X	0.000284	11	10.52	6.56	3
Story4	Live	LinStatic		Y	0.000359	8	15.48	6.56	3
Story4	E-x	LinRespSpec	Max	X	0.001605	16	0	4.98	3
Story4	E-x	LinRespSpec	Max	Y	0.000369	16	0	4.98	3
Story4	E-y	LinRespSpec	Max	X	0.000666	16	0	4.98	3
Story4	E-y	LinRespSpec	Max	Y	0.00092	16	0	4.98	3
Story4	W-y	LinStatic		X	0.000455	16	0	4.98	3
Story4	W-y	LinStatic		Y	0.002257	16	0	4.98	3
Story4	DStlS1	Combination		X	0.000361	11	10.52	6.56	3
Story4	DStlS1	Combination		Y	0.00037	8	15.48	6.56	3
Story4	DStlS2	Combination		X	0.000788	11	10.52	6.56	3
Story4	DStlS2	Combination		Y	0.000909	8	15.48	6.56	3
Story4	DStlS3	Combination		Y	0.002027	16	0	4.98	3
Story4	DStlS4	Combination		X	0.000608	11	10.52	6.56	3
Story4	DStlS4	Combination		Y	0.002037	16	0	4.98	3
Story4	DStlS5	Combination		Y	0.003381	16	0	4.98	3
Story4	DStlS6	Combination		X	0.00036	11	10.52	6.56	3
Story4	DStlS6	Combination		Y	0.003391	16	0	4.98	3
Story4	DStlS7	Combination		Y	0.003382	16	0	4.98	3
Story4	DStlS8	Combination		X	0.000482	16	0	4.98	3
Story4	DStlS8	Combination		Y	0.00339	16	0	4.98	3
Story4	DStlS9	Combination		Y	0.003383	16	0	4.98	3
Story4	DStlS10	Combination		X	0.000534	16	0	4.98	3
Story4	DStlS10	Combination		Y	0.003389	16	0	4.98	3
Story4	DStlS11	Combination	Max	X	0.001393	16	0	4.98	3
Story4	DStlS11	Combination	Min	X	0.001817	16	0	4.98	3
Story4	DStlS11	Combination	Min	Y	0.000391	8	15.48	6.56	3
Story4	DStlS12	Combination	Max	X	0.000472	11	10.52	6.56	3
Story4	DStlS12	Combination	Max	Y	0.000923	16	0	4.98	3
Story4	DStlS12	Combination	Min	X	0.000878	16	0	4.98	3
Story4	DStlS12	Combination	Min	Y	0.000916	16	0	4.98	3
Story4	DStlS13	Combination	Max	X	0.001455	16	0	4.98	3
Story4	DStlS13	Combination	Min	X	0.001754	16	0	4.98	3
Story4	DStlS13	Combination	Min	Y	0.000366	16	0	4.98	3
Story4	DStlS14	Combination	Max	X	0.000517	16	0	4.98	3
Story4	DStlS14	Combination	Max	Y	0.000923	16	0	4.98	3
Story4	DStlS14	Combination	Min	X	0.000815	16	0	4.98	3
Story4	DStlS14	Combination	Min	Y	0.000917	16	0	4.98	3
Story4	DStlS15	Combination	Max	X	0.001455	16	0	4.98	3
Story4	DStlS15	Combination	Min	X	0.001754	16	0	4.98	3
Story4	DStlS15	Combination	Min	Y	0.000366	16	0	4.98	3
Story4	DStlS16	Combination	Max	X	0.000517	16	0	4.98	3
Story4	DStlS16	Combination	Max	Y	0.000923	16	0	4.98	3
Story4	DStlS16	Combination	Min	X	0.000815	16	0	4.98	3
Story4	DStlS16	Combination	Min	Y	0.000917	16	0	4.98	3

Story	Output Case	Case Type	Step Type	Direction	Drift	Label	X m	Y m	Z m
Story4	DStlD1	Combination		X	0.000267	11	10.52	6.56	3
Story4	DStlD1	Combination		Y	0.000274	8	15.48	6.56	3
Story4	DStlD2	Combination		X	0.000552	11	10.52	6.56	3
Story4	DStlD2	Combination		Y	0.000634	8	15.48	6.56	3
Story3	Dead	LinStatic		X	7.4E-05	16	0	4.98	2.3
Story3	Dead	LinStatic		Y	4.9E-05	5	15.48	0	2.3
Story3	Live	LinStatic		X	0.000105	16	0	4.98	2.3
Story3	Live	LinStatic		Y	6.4E-05	5	15.48	0	2.3
Story3	E-x	LinRespSpec	Max	X	0.000973	16	0	4.98	2.3
Story3	E-x	LinRespSpec	Max	Y	0.000186	16	0	4.98	2.3
Story3	E-y	LinRespSpec	Max	X	0.000396	16	0	4.98	2.3
Story3	E-y	LinRespSpec	Max	Y	0.000472	8	15.48	6.56	2.3
Story3	W-y	LinStatic		X	0.000685	16	0	4.98	2.3
Story3	W-y	LinStatic		Y	0.001401	16	0	4.98	2.3
Story3	DStlS1	Combination		X	0.0001	16	0	4.98	2.3
Story3	DStlS1	Combination		Y	6.6E-05	5	15.48	0	2.3
Story3	DStlS2	Combination		X	0.000258	16	0	4.98	2.3
Story3	DStlS2	Combination		Y	0.000162	5	15.48	0	2.3
Story3	DStlS3	Combination		X	0.000874	16	0	4.98	2.3
Story3	DStlS3	Combination		Y	0.001259	16	0	4.98	2.3
Story3	DStlS4	Combination		Y	0.001264	16	0	4.98	2.3
Story3	DStlS5	Combination		X	0.001238	16	0	4.98	2.3
Story3	DStlS5	Combination		Y	0.0021	16	0	4.98	2.3
Story3	DStlS6	Combination		X	0.000816	16	0	4.98	2.3
Story3	DStlS6	Combination		Y	0.002104	16	0	4.98	2.3
Story3	DStlS7	Combination		X	0.001127	16	0	4.98	2.3
Story3	DStlS7	Combination		Y	0.0021	16	0	4.98	2.3
Story3	DStlS8	Combination		X	0.000927	16	0	4.98	2.3
Story3	DStlS8	Combination		Y	0.002104	16	0	4.98	2.3
Story3	DStlS9	Combination		X	0.001101	16	0	4.98	2.3
Story3	DStlS9	Combination		Y	0.002101	16	0	4.98	2.3
Story3	DStlS10	Combination		X	0.000953	16	0	4.98	2.3
Story3	DStlS10	Combination		Y	0.002104	16	0	4.98	2.3
Story3	DStlS11	Combination	Max	X	0.000867	16	0	4.98	2.3
Story3	DStlS11	Combination	Max	Y	0.000194	8	15.48	6.56	2.3
Story3	DStlS11	Combination	Min	X	0.001078	16	0	4.98	2.3
Story3	DStlS11	Combination	Min	Y	0.000214	5	15.48	0	2.3
Story3	DStlS12	Combination	Max	X	0.00029	16	0	4.98	2.3
Story3	DStlS12	Combination	Max	Y	0.00052	8	15.48	6.56	2.3
Story3	DStlS12	Combination	Min	X	0.000501	16	0	4.98	2.3
Story3	DStlS12	Combination	Min	Y	0.00054	5	15.48	0	2.3
Story3	DStlS13	Combination	Max	X	0.000899	16	0	4.98	2.3
Story3	DStlS13	Combination	Max	Y	0.000188	16	0	4.98	2.3
Story3	DStlS13	Combination	Min	X	0.001047	16	0	4.98	2.3
Story3	DStlS13	Combination	Min	Y	0.000195	5	15.48	0	2.3
Story3	DStlS14	Combination	Max	X	0.000322	16	0	4.98	2.3
Story3	DStlS14	Combination	Max	Y	0.000506	8	15.48	6.56	2.3
Story3	DStlS14	Combination	Min	X	0.00047	16	0	4.98	2.3
Story3	DStlS14	Combination	Min	Y	0.00052	5	15.48	0	2.3
Story3	DStlS15	Combination	Max	X	0.000899	16	0	4.98	2.3
Story3	DStlS15	Combination	Max	Y	0.000188	16	0	4.98	2.3
Story3	DStlS15	Combination	Min	X	0.001047	16	0	4.98	2.3
Story3	DStlS15	Combination	Min	Y	0.000195	5	15.48	0	2.3
Story3	DStlS16	Combination	Max	X	0.000322	16	0	4.98	2.3
Story3	DStlS16	Combination	Max	Y	0.000506	8	15.48	6.56	2.3

Story	Output Case	Case Type	Step Type	Direction	Drift	Label	X m	Y m	Z m
Story3	DStlS16	Combination	Min	X	0.00047	16	0	4.98	2.3
Story3	DStlS16	Combination	Min	Y	0.00052	5	15.48	0	2.3
Story3	DStlD1	Combination		X	7.4E-05	16	0	4.98	2.3
Story3	DStlD1	Combination		Y	4.9E-05	5	15.48	0	2.3
Story3	DStlD2	Combination		X	0.00018	16	0	4.98	2.3
Story3	DStlD2	Combination		Y	0.000113	5	15.48	0	2.3

Table 4.3 - Story Max Over Avg Drifts

Story	Output Case	Case Type	Step Type	Direction	Max Drift m	Avg Drift m	Ratio
Story2	Dead	LinStatic		Y	0.000105	5.6E-05	1.889
Story2	Live	LinStatic		Y	0.000125	6.7E-05	1.868
Story2	E-x	LinRespSpec	Max	X	9E-06	7E-06	1.244
Story2	E-x	LinRespSpec	Max	Y	4E-06	4E-06	1.222
Story2	E-y	LinRespSpec	Max	X	6E-06	4E-06	1.352
Story2	E-y	LinRespSpec	Max	Y	1.1E-05	8E-06	1.301
Story2	W-y	LinStatic		Y	8.9E-05	5.3E-05	1.692
Story2	DStlS1	Combination		Y	0.000142	7.5E-05	1.889
Story2	DStlS2	Combination		Y	0.000329	0.000175	1.877
Story2	DStlS3	Combination		Y	0.000249	0.000128	1.946
Story2	DStlS4	Combination		Y	0.000409	0.000223	1.838
Story2	DStlS5	Combination		Y	0.000139	6.6E-05	2.103
Story2	DStlS6	Combination		Y	0.000407	0.000224	1.813
Story2	DStlS7	Combination		Y	2.3E-05	8E-06	3.043
Story2	DStlS8	Combination		Y	0.000276	0.000154	1.788
Story2	DStlS9	Combination		Y	3.6E-05	2.7E-05	1.332
Story2	DStlS10	Combination		Y	0.000239	0.000135	1.773
Story2	DStlS11	Combination	Max	X	2.8E-05	1.1E-05	2.617
Story2	DStlS11	Combination	Max	Y	0.000146	7.9E-05	1.852
Story2	DStlS11	Combination	Min	Y	0.00014	7.3E-05	1.917
Story2	DStlS12	Combination	Max	Y	0.00015	8.2E-05	1.822
Story2	DStlS12	Combination	Min	Y	0.000135	6.9E-05	1.957
Story2	DStlS13	Combination	Max	X	2.5E-05	1E-05	2.401
Story2	DStlS13	Combination	Max	Y	0.000108	5.9E-05	1.847
Story2	DStlS13	Combination	Min	X	1.9E-05	6E-06	3.24
Story2	DStlS13	Combination	Min	Y	0.000102	5.3E-05	1.935
Story2	DStlS14	Combination	Max	X	2.2E-05	7E-06	3.106
Story2	DStlS14	Combination	Max	Y	0.000113	6.2E-05	1.807
Story2	DStlS14	Combination	Min	Y	9.8E-05	4.9E-05	1.993
Story2	DStlS15	Combination	Max	X	2.5E-05	1E-05	2.401
Story2	DStlS15	Combination	Max	Y	0.000108	5.9E-05	1.847
Story2	DStlS15	Combination	Min	X	1.9E-05	6E-06	3.24
Story2	DStlS15	Combination	Min	Y	0.000102	5.3E-05	1.935
Story2	DStlS16	Combination	Max	X	2.2E-05	7E-06	3.106
Story2	DStlS16	Combination	Max	Y	0.000113	6.2E-05	1.807
Story2	DStlS16	Combination	Min	Y	9.8E-05	4.9E-05	1.993
Story2	DStlD1	Combination		Y	0.000105	5.6E-05	1.889
Story2	DStlD2	Combination		Y	0.00023	0.000122	1.878
Story1	Dead	LinStatic		Y	0.000227	0.000123	1.851
Story1	Live	LinStatic		Y	0.000264	0.000143	1.85
Story1	E-x	LinRespSpec	Max	X	2.9E-05	2.4E-05	1.21
Story1	E-x	LinRespSpec	Max	Y	1.5E-05	1.1E-05	1.365
Story1	E-y	LinRespSpec	Max	X	1.9E-05	1.4E-05	1.345
Story1	E-y	LinRespSpec	Max	Y	3.7E-05	2.7E-05	1.341

Story	Output Case	Case Type	Step Type	Direction	Max Drift m	Avg Drift m	Ratio
Story1	W-y	LinStatic		X	3.5E-05	2E-05	1.73
Story1	W-y	LinStatic		Y	0.000185	8.8E-05	2.115
Story1	DStlS1	Combination		Y	0.000306	0.000165	1.851
Story1	DStlS2	Combination		Y	0.000702	0.000379	1.851
Story1	DStlS3	Combination		X	0.000163	3.8E-05	4.28
Story1	DStlS3	Combination		Y	0.000536	0.000301	1.781
Story1	DStlS4	Combination		Y	0.000869	0.000458	1.896
Story1	DStlS5	Combination		X	0.000168	4.8E-05	3.488
Story1	DStlS5	Combination		Y	0.000306	0.000184	1.662
Story1	DStlS6	Combination		Y	0.000861	0.000447	1.928
Story1	DStlS7	Combination		X	0.000128	4.2E-05	3.052
Story1	DStlS7	Combination		Y	6.9E-05	4.9E-05	1.412
Story1	DStlS8	Combination		Y	0.000584	0.000297	1.968
Story1	DStlS9	Combination		X	0.000109	3.9E-05	2.772
Story1	DStlS9	Combination		Y	5.1E-05	5E-06	10.359
Story1	DStlS10	Combination		Y	0.000505	0.000254	1.987
Story1	DStlS11	Combination	Max	X	9.6E-05	3.8E-05	2.517
Story1	DStlS11	Combination	Max	Y	0.000297	0.000157	1.887
Story1	DStlS11	Combination	Min	X	7.6E-05	1.8E-05	4.101
Story1	DStlS11	Combination	Min	Y	0.000315	0.000173	1.818
Story1	DStlS12	Combination	Max	X	8.7E-05	2.6E-05	3.383
Story1	DStlS12	Combination	Max	Y	0.000283	0.000145	1.955
Story1	DStlS12	Combination	Min	Y	0.000329	0.000186	1.77
Story1	DStlS13	Combination	Max	X	8.5E-05	3.6E-05	2.327
Story1	DStlS13	Combination	Max	Y	0.000218	0.000114	1.901
Story1	DStlS13	Combination	Min	X	6.8E-05	2E-05	3.367
Story1	DStlS13	Combination	Min	Y	0.000236	0.000131	1.807
Story1	DStlS14	Combination	Max	X	7.5E-05	2.4E-05	3.156
Story1	DStlS14	Combination	Max	Y	0.000204	0.000102	1.999
Story1	DStlS14	Combination	Min	Y	0.00025	0.000143	1.746
Story1	DStlS15	Combination	Max	X	8.5E-05	3.6E-05	2.327
Story1	DStlS15	Combination	Max	Y	0.000218	0.000114	1.901
Story1	DStlS15	Combination	Min	X	6.8E-05	2E-05	3.367
Story1	DStlS15	Combination	Min	Y	0.000236	0.000131	1.807
Story1	DStlS16	Combination	Max	X	7.5E-05	2.4E-05	3.156
Story1	DStlS16	Combination	Max	Y	0.000204	0.000102	1.999
Story1	DStlS16	Combination	Min	Y	0.00025	0.000143	1.746
Story1	DStlD1	Combination		Y	0.000227	0.000123	1.851
Story1	DStlD2	Combination		Y	0.000491	0.000265	1.851
Story6	Dead	LinStatic		X	0.000414	0.000302	1.371
Story6	Live	LinStatic		X	0.000593	0.000417	1.421
Story6	E-x	LinRespSpec	Max	X	0.00333	0.003236	1.029
Story6	E-x	LinRespSpec	Max	Y	0.000644	0.000641	1.004
Story6	E-y	LinRespSpec	Max	X	0.001424	0.001312	1.085
Story6	E-y	LinRespSpec	Max	Y	0.001598	0.00159	1.005
Story6	W-y	LinStatic		X	0.001423	0.000778	1.829
Story6	W-y	LinStatic		Y	0.003603	0.003567	1.01
Story6	DStlS1	Combination		X	0.000558	0.000407	1.371
Story6	DStlS2	Combination		X	0.001447	0.001033	1.401
Story6	DStlS3	Combination		Y	0.003299	0.003253	1.014
Story6	DStlS4	Combination		X	0.002728	0.001733	1.574
Story6	DStlS4	Combination		Y	0.003197	0.003173	1.008
Story6	DStlS5	Combination		X	0.001473	0.000581	2.535
Story6	DStlS5	Combination		Y	0.005453	0.005388	1.012
Story6	DStlS6	Combination		X	0.003315	0.002012	1.647

Story	Output Case	Case Type	Step Type	Direction	Max Drift m	Avg Drift m	Ratio
Story6	DStlS6	Combination		Y	0.005365	0.005318	1.009
Story6	DStlS7	Combination		X	0.001801	0.000872	2.065
Story6	DStlS7	Combination		Y	0.005433	0.005375	1.011
Story6	DStlS8	Combination		X	0.002693	0.001574	1.711
Story6	DStlS8	Combination		Y	0.005384	0.005329	1.01
Story6	DStlS9	Combination		X	0.001885	0.000947	1.99
Story6	DStlS9	Combination		Y	0.005426	0.005369	1.011
Story6	DStlS10	Combination		X	0.002548	0.001469	1.735
Story6	DStlS10	Combination		Y	0.005388	0.005334	1.01
Story6	DStlS11	Combination	Max	X	0.002996	0.002773	1.08
Story6	DStlS11	Combination	Max	Y	0.000626	0.00062	1.01
Story6	DStlS11	Combination	Min	X	0.003733	0.003576	1.044
Story6	DStlS11	Combination	Min	Y	0.000667	0.000661	1.009
Story6	DStlS12	Combination	Max	X	0.001161	0.000886	1.311
Story6	DStlS12	Combination	Max	Y	0.00158	0.001572	1.006
Story6	DStlS12	Combination	Min	X	0.001793	0.001739	1.031
Story6	DStlS12	Combination	Min	Y	0.001617	0.001608	1.005
Story6	DStlS13	Combination	Max	X	0.00309	0.002909	1.062
Story6	DStlS13	Combination	Max	Y	0.000631	0.000625	1.01
Story6	DStlS13	Combination	Min	X	0.00357	0.003458	1.032
Story6	DStlS13	Combination	Min	Y	0.000662	0.000658	1.006
Story6	DStlS14	Combination	Max	X	0.001234	0.001011	1.221
Story6	DStlS14	Combination	Max	Y	0.001586	0.001576	1.006
Story6	DStlS14	Combination	Min	X	0.001615	0.001609	1.004
Story6	DStlS14	Combination	Min	Y	0.001611	0.001604	1.004
Story6	DStlS15	Combination	Max	X	0.00309	0.002909	1.062
Story6	DStlS15	Combination	Max	Y	0.000631	0.000625	1.01
Story6	DStlS15	Combination	Min	X	0.00357	0.003458	1.032
Story6	DStlS15	Combination	Min	Y	0.000662	0.000658	1.006
Story6	DStlS16	Combination	Max	X	0.001234	0.001011	1.221
Story6	DStlS16	Combination	Max	Y	0.001586	0.001576	1.006
Story6	DStlS16	Combination	Min	X	0.001615	0.001609	1.004
Story6	DStlS16	Combination	Min	Y	0.001611	0.001604	1.004
Story6	DStlD1	Combination		X	0.000414	0.000302	1.371
Story6	DStlD2	Combination		X	0.001006	0.000719	1.4
Story5	Dead	LinStatic		X	5.4E-05	4E-06	12.867
Story5	Dead	LinStatic		Y	6.4E-05	3.1E-05	2.05
Story5	Live	LinStatic		X	6.4E-05	1.1E-05	6.031
Story5	Live	LinStatic		Y	7.9E-05	3.9E-05	2.012
Story5	E-x	LinRespSpec	Max	X	0.000326	0.000229	1.422
Story5	E-x	LinRespSpec	Max	Y	7.3E-05	4E-05	1.852
Story5	E-y	LinRespSpec	Max	X	0.000135	8.8E-05	1.54
Story5	E-y	LinRespSpec	Max	Y	0.000182	9.6E-05	1.893
Story5	W-y	LinStatic		X	0.000228	8.9E-05	2.544
Story5	W-y	LinStatic		Y	0.00045	0.000228	1.978
Story5	DStlS1	Combination		X	7.3E-05	6E-06	12.867
Story5	DStlS1	Combination		Y	8.6E-05	4.2E-05	2.05
Story5	DStlS2	Combination		Y	0.000205	0.000101	2.023
Story5	DStlS3	Combination		X	0.000362	9.3E-05	3.891
Story5	DStlS3	Combination		Y	0.000407	0.00011	3.712
Story5	DStlS4	Combination		X	0.00016	3E-05	5.291
Story5	DStlS4	Combination		Y	0.000403	0.000248	1.628
Story5	DStlS5	Combination		X	0.00047	0.000144	3.268
Story5	DStlS5	Combination		Y	0.000677	0.000268	2.523
Story5	DStlS6	Combination		Y	0.000673	0.000378	1.781

Story	Output Case	Case Type	Step Type	Direction	Max Drift m	Avg Drift m	Ratio
Story5	DStlS7	Combination		X	0.000403	0.000133	3.036
Story5	DStlS7	Combination		Y	0.000677	0.00031	2.184
Story5	DStlS8	Combination		X	0.00028	7.3E-05	3.861
Story5	DStlS8	Combination		Y	0.000673	0.000362	1.86
Story5	DStlS9	Combination		X	0.000387	0.000134	2.882
Story5	DStlS9	Combination		Y	0.000676	0.000321	2.108
Story5	DStlS10	Combination		X	0.000296	8.9E-05	3.343
Story5	DStlS10	Combination		Y	0.000674	0.000357	1.889
Story5	DStlS11	Combination	Max	X	0.000279	0.000178	1.563
Story5	DStlS11	Combination	Max	Y	9.5E-05	6.9E-05	1.371
Story5	DStlS11	Combination	Min	X	0.000372	0.000221	1.683
Story5	DStlS12	Combination	Max	X	0.000109	4.7E-05	2.341
Story5	DStlS12	Combination	Max	Y	0.000181	0.000115	1.58
Story5	DStlS12	Combination	Min	X	0.000182	7.8E-05	2.326
Story5	DStlS12	Combination	Min	Y	0.000184	6E-05	3.066
Story5	DStlS13	Combination	Max	X	0.000293	0.000191	1.535
Story5	DStlS13	Combination	Max	Y	7.2E-05	5.3E-05	1.35
Story5	DStlS13	Combination	Min	X	0.000358	0.000221	1.624
Story5	DStlS14	Combination	Max	X	0.00011	5.2E-05	2.097
Story5	DStlS14	Combination	Max	Y	0.000181	0.00011	1.645
Story5	DStlS14	Combination	Min	X	0.000168	7.8E-05	2.162
Story5	DStlS14	Combination	Min	Y	0.000184	7.2E-05	2.559
Story5	DStlS15	Combination	Max	X	0.000293	0.000191	1.535
Story5	DStlS15	Combination	Max	Y	7.2E-05	5.3E-05	1.35
Story5	DStlS15	Combination	Min	X	0.000358	0.000221	1.624
Story5	DStlS16	Combination	Max	X	0.00011	5.2E-05	2.097
Story5	DStlS16	Combination	Max	Y	0.000181	0.00011	1.645
Story5	DStlS16	Combination	Min	X	0.000168	7.8E-05	2.162
Story5	DStlS16	Combination	Min	Y	0.000184	7.2E-05	2.559
Story5	DStlD1	Combination		X	5.4E-05	4E-06	12.867
Story5	DStlD1	Combination		Y	6.4E-05	3.1E-05	2.05
Story5	DStlD2	Combination		Y	0.000143	7.1E-05	2.024
Story4	Dead	LinStatic		X	0.000187	4.1E-05	4.527
Story4	Dead	LinStatic		Y	0.000192	9.5E-05	2.023
Story4	Live	LinStatic		X	0.000199	2.6E-05	7.617
Story4	Live	LinStatic		Y	0.000251	0.000126	2.003
Story4	E-x	LinRespSpec	Max	X	0.001123	0.000675	1.664
Story4	E-x	LinRespSpec	Max	Y	0.000258	0.000131	1.975
Story4	E-y	LinRespSpec	Max	X	0.000466	0.000272	1.715
Story4	E-y	LinRespSpec	Max	Y	0.000644	0.000327	1.97
Story4	W-y	LinStatic		X	0.000319	8.9E-05	3.565
Story4	W-y	LinStatic		Y	0.00158	0.000723	2.186
Story4	DStlS1	Combination		X	0.000253	5.6E-05	4.527
Story4	DStlS1	Combination		Y	0.000259	0.000128	2.023
Story4	DStlS2	Combination		X	0.000551	9.5E-05	5.802
Story4	DStlS2	Combination		Y	0.000637	0.000316	2.011
Story4	DStlS3	Combination		Y	0.001419	0.000785	1.806
Story4	DStlS4	Combination		X	0.000425	0.000175	2.424
Story4	DStlS4	Combination		Y	0.001426	0.000334	4.267
Story4	DStlS5	Combination		Y	0.002367	0.00123	1.924
Story4	DStlS6	Combination		X	0.000252	9.2E-05	2.743
Story4	DStlS6	Combination		Y	0.002374	0.000824	2.879
Story4	DStlS7	Combination		Y	0.002367	0.001189	1.991
Story4	DStlS8	Combination		X	0.000337	0.000107	3.14
Story4	DStlS8	Combination		Y	0.002373	0.000956	2.482

Story	Output Case	Case Type	Step Type	Direction	Max Drift m	Avg Drift m	Ratio
Story4	DStlS9	Combination		Y	0.002368	0.001174	2.016
Story4	DStlS10	Combination		X	0.000374	0.000115	3.26
Story4	DStlS10	Combination		Y	0.002373	0.000989	2.398
Story4	DStlS11	Combination	Max	X	0.000975	0.000601	1.623
Story4	DStlS11	Combination	Min	X	0.001272	0.000635	2.003
Story4	DStlS11	Combination	Min	Y	0.000274	0.00017	1.609
Story4	DStlS12	Combination	Max	X	0.00033	0.000204	1.619
Story4	DStlS12	Combination	Max	Y	0.000646	0.0002	3.237
Story4	DStlS12	Combination	Min	X	0.000615	0.000226	2.723
Story4	DStlS12	Combination	Min	Y	0.000641	0.000368	1.742
Story4	DStlS13	Combination	Max	X	0.001019	0.000624	1.632
Story4	DStlS13	Combination	Min	X	0.001228	0.000643	1.91
Story4	DStlS13	Combination	Min	Y	0.000256	0.000159	1.609
Story4	DStlS14	Combination	Max	X	0.000362	0.000221	1.635
Story4	DStlS14	Combination	Max	Y	0.000646	0.000237	2.723
Story4	DStlS14	Combination	Min	X	0.000571	0.000234	2.443
Story4	DStlS14	Combination	Min	Y	0.000642	0.000358	1.793
Story4	DStlS15	Combination	Max	X	0.001019	0.000624	1.632
Story4	DStlS15	Combination	Min	X	0.001228	0.000643	1.91
Story4	DStlS15	Combination	Min	Y	0.000256	0.000159	1.609
Story4	DStlS16	Combination	Max	X	0.000362	0.000221	1.635
Story4	DStlS16	Combination	Max	Y	0.000646	0.000237	2.723
Story4	DStlS16	Combination	Min	X	0.000571	0.000234	2.443
Story4	DStlS16	Combination	Min	Y	0.000642	0.000358	1.793
Story4	DStlD1	Combination		X	0.000187	4.1E-05	4.527
Story4	DStlD1	Combination		Y	0.000192	9.5E-05	2.023
Story4	DStlD2	Combination		X	0.000386	6.7E-05	5.724
Story4	DStlD2	Combination		Y	0.000444	0.00022	2.012
Story3	Dead	LinStatic		X	0.00017	6E-05	2.831
Story3	Dead	LinStatic		Y	0.000112	1.6E-05	6.813
Story3	Live	LinStatic		X	0.000242	9E-05	2.704
Story3	Live	LinStatic		Y	0.000148	2.3E-05	6.546
Story3	E-x	LinRespSpec	Max	X	0.002237	0.00141	1.587
Story3	E-x	LinRespSpec	Max	Y	0.000428	0.000283	1.515
Story3	E-y	LinRespSpec	Max	X	0.00091	0.000554	1.644
Story3	E-y	LinRespSpec	Max	Y	0.001085	0.000757	1.434
Story3	W-y	LinStatic		X	0.001575	0.000411	3.835
Story3	W-y	LinStatic		Y	0.003223	0.001853	1.739
Story3	DStlS1	Combination		X	0.00023	8.1E-05	2.831
Story3	DStlS1	Combination		Y	0.000151	2.2E-05	6.813
Story3	DStlS2	Combination		X	0.000594	0.000216	2.752
Story3	DStlS2	Combination		Y	0.000373	5.6E-05	6.651
Story3	DStlS3	Combination		X	0.002011	0.000657	3.06
Story3	DStlS3	Combination		Y	0.002896	0.001647	1.758
Story3	DStlS4	Combination		Y	0.002906	0.001629	1.784
Story3	DStlS5	Combination		X	0.002847	0.000851	3.347
Story3	DStlS5	Combination		Y	0.00483	0.002781	1.736
Story3	DStlS6	Combination		X	0.001878	0.000372	5.041
Story3	DStlS6	Combination		Y	0.00484	0.002748	1.762
Story3	DStlS7	Combination		X	0.002593	0.000727	3.566
Story3	DStlS7	Combination		Y	0.00483	0.002797	1.727
Story3	DStlS8	Combination		X	0.002132	0.000502	4.245
Story3	DStlS8	Combination		Y	0.00484	0.002763	1.752
Story3	DStlS9	Combination		X	0.002533	0.000698	3.628
Story3	DStlS9	Combination		Y	0.004832	0.002792	1.73

Story	Output Case	Case Type	Step Type	Direction	Max Drift m	Avg Drift m	Ratio
Story3	DStlS10	Combination		X	0.002192	0.000533	4.112
Story3	DStlS10	Combination		Y	0.004839	0.002767	1.748
Story3	DStlS11	Combination	Max	X	0.001994	0.001216	1.64
Story3	DStlS11	Combination	Max	Y	0.000447	0.000263	1.702
Story3	DStlS11	Combination	Min	X	0.002481	0.001501	1.653
Story3	DStlS11	Combination	Min	Y	0.000493	0.000312	1.58
Story3	DStlS12	Combination	Max	X	0.000667	0.000357	1.871
Story3	DStlS12	Combination	Max	Y	0.001195	0.000782	1.528
Story3	DStlS12	Combination	Min	X	0.001153	0.000642	1.796
Story3	DStlS12	Combination	Min	Y	0.001241	0.00082	1.513
Story3	DStlS13	Combination	Max	X	0.002067	0.001272	1.625
Story3	DStlS13	Combination	Max	Y	0.000432	0.000263	1.639
Story3	DStlS13	Combination	Min	X	0.002408	0.001474	1.634
Story3	DStlS13	Combination	Min	Y	0.000449	0.000295	1.522
Story3	DStlS14	Combination	Max	X	0.00074	0.000412	1.793
Story3	DStlS14	Combination	Max	Y	0.001165	0.000775	1.502
Story3	DStlS14	Combination	Min	X	0.001081	0.000615	1.757
Story3	DStlS14	Combination	Min	Y	0.001197	0.000803	1.49
Story3	DStlS15	Combination	Max	X	0.002067	0.001272	1.625
Story3	DStlS15	Combination	Max	Y	0.000432	0.000263	1.639
Story3	DStlS15	Combination	Min	X	0.002408	0.001474	1.634
Story3	DStlS15	Combination	Min	Y	0.000449	0.000295	1.522
Story3	DStlS16	Combination	Max	X	0.00074	0.000412	1.793
Story3	DStlS16	Combination	Max	Y	0.001165	0.000775	1.502
Story3	DStlS16	Combination	Min	X	0.001081	0.000615	1.757
Story3	DStlS16	Combination	Min	Y	0.001197	0.000803	1.49
Story3	DStlD1	Combination		X	0.00017	6E-05	2.831
Story3	DStlD1	Combination		Y	0.000112	1.6E-05	6.813
Story3	DStlD2	Combination		X	0.000413	0.00015	2.755
Story3	DStlD2	Combination		Y	0.00026	3.9E-05	6.658

Table 4.4 - Story Forces

Story	Output Case	Case Type	Step Type	Location	P tonf	VX tonf	VY tonf	T tonf-m	MX tonf-m	MY tonf-m
Story2	Dead	LinStatic		Top	0.661	0	0	0	0	-3.374
Story2	Dead	LinStatic		Bottom	0.1306	-0.008	-1.751	-10.7986	0.8464	-0.7644
Story2	Live	LinStatic		Top	0.5105	0	0	0	0	-2.6061
Story2	Live	LinStatic		Bottom	0.0666	-0.0117	-1.9283	-11.6943	0.4276	-0.4484
Story2	E-x	LinRespSpec	Max	Top	0	0.3127	0.1035	0.6531	0	0
Story2	E-x	LinRespSpec	Max	Bottom	0.0275	0.0347	0.2784	1.9066	0.1703	0.2054
Story2	E-y	LinRespSpec	Max	Top	0	0.2004	0.2561	1.5963	0	0
Story2	E-y	LinRespSpec	Max	Bottom	0.0684	0.081	0.6928	4.7249	0.4235	0.5089
Story2	W-y	LinStatic		Top	-0.3417	-0.0453	-0.0156	-0.0798	0	1.7445
Story2	W-y	LinStatic		Bottom	0.0975	-0.2525	0.2842	3.0093	0.5894	-0.5865
Story2	DStlS1	Combination		Top	0.8923	0	0	0	0	-4.5549
Story2	DStlS1	Combination		Bottom	0.1763	-0.0108	-2.3639	-14.5781	1.1427	-1.0319
Story2	DStlS2	Combination		Top	1.658	0	0	0	0	-8.4641
Story2	DStlS2	Combination		Bottom	0.2763	-0.0284	-5.2564	-32.1196	1.7841	-1.7045
Story2	DStlS3	Combination		Top	1.3505	-0.0408	-0.0141	-0.0718	0	-6.894
Story2	DStlS3	Combination		Bottom	0.364	-0.2556	-5.0006	-29.4111	2.3146	-2.2324
Story2	DStlS4	Combination		Top	1.9656	0.0408	0.0141	0.0718	0	-10.0341
Story2	DStlS4	Combination		Bottom	0.1886	0.1989	-5.5122	-34.828	1.2537	-1.1766
Story2	DStlS5	Combination		Top	0.9157	-0.068	-0.0234	-0.1197	0	-4.6746
Story2	DStlS5	Combination		Bottom	0.3925	-0.4018	-3.9624	-22.3431	2.4758	-2.3825

Story	Output Case	Case Type	Step Type	Location	P tonf	VX tonf	VY tonf	T tonf-m	MX tonf-m	MY tonf-m
Story2	DStlS6	Combination		Top	1.9409	0.068	0.0234	0.1197	0	-9.908
Story2	DStlS6	Combination		Bottom	0.1001	0.3557	-4.815	-31.3711	0.7076	-0.6229
Story2	DStlS7	Combination		Top	0.3797	-0.068	-0.0234	-0.1197	0	-1.9382
Story2	DStlS7	Combination		Bottom	0.3225	-0.3895	-1.9376	-10.0641	2.0268	-1.9117
Story2	DStlS8	Combination		Top	1.4049	0.068	0.0234	0.1197	0	-7.1716
Story2	DStlS8	Combination		Bottom	0.0301	0.368	-2.7902	-19.0922	0.2586	-0.1521
Story2	DStlS9	Combination		Top	0.1484	-0.068	-0.0234	-0.1197	0	-0.7573
Story2	DStlS9	Combination		Bottom	0.2768	-0.3867	-1.3247	-6.2846	1.7305	-1.6442
Story2	DStlS10	Combination		Top	1.1735	0.068	0.0234	0.1197	0	-5.9907
Story2	DStlS10	Combination		Bottom	-0.0156	0.3708	-2.1773	-15.3126	-0.0377	0.1154
Story2	DStlS11	Combination	Max	Top	0.8141	0.3127	0.1035	0.6531	0	-4.1558
Story2	DStlS11	Combination	Max	Bottom	0.1781	0.0232	-2.0511	-12.4003	1.145	-0.6935
Story2	DStlS11	Combination	Min	Top	0.8141	-0.3127	-0.1035	-0.6531	0	-4.1558
Story2	DStlS11	Combination	Min	Bottom	0.1231	-0.0462	-2.6079	-16.2135	0.8044	-1.1043
Story2	DStlS12	Combination	Max	Top	0.8141	0.2004	0.2561	1.5963	0	-4.1558
Story2	DStlS12	Combination	Max	Bottom	0.219	0.0695	-1.6368	-9.582	1.3982	-0.3899
Story2	DStlS12	Combination	Min	Top	0.8141	-0.2004	-0.2561	-1.5963	0	-4.1558
Story2	DStlS12	Combination	Min	Bottom	0.0822	-0.0925	-3.0223	-19.0318	0.5512	-1.4078
Story2	DStlS13	Combination	Max	Top	0.661	0.3127	0.1035	0.6531	0	-3.374
Story2	DStlS13	Combination	Max	Bottom	0.1581	0.0267	-1.4726	-8.892	1.0167	-0.559
Story2	DStlS13	Combination	Min	Top	0.661	-0.3127	-0.1035	-0.6531	0	-3.374
Story2	DStlS13	Combination	Min	Bottom	0.1031	-0.0427	-2.0294	-12.7052	0.6761	-0.9697
Story2	DStlS14	Combination	Max	Top	0.661	0.2004	0.2561	1.5963	0	-3.374
Story2	DStlS14	Combination	Max	Bottom	0.199	0.073	-1.0582	-6.0737	1.2699	-0.2554
Story2	DStlS14	Combination	Min	Top	0.661	-0.2004	-0.2561	-1.5963	0	-3.374
Story2	DStlS14	Combination	Min	Bottom	0.0622	-0.089	-2.4438	-15.5235	0.4229	-1.2733
Story2	DStlS15	Combination	Max	Top	0.661	0.3127	0.1035	0.6531	0	-3.374
Story2	DStlS15	Combination	Max	Bottom	0.1581	0.0267	-1.4726	-8.892	1.0167	-0.559
Story2	DStlS15	Combination	Min	Top	0.661	-0.3127	-0.1035	-0.6531	0	-3.374
Story2	DStlS15	Combination	Min	Bottom	0.1031	-0.0427	-2.0294	-12.7052	0.6761	-0.9697
Story2	DStlS16	Combination	Max	Top	0.661	0.2004	0.2561	1.5963	0	-3.374
Story2	DStlS16	Combination	Max	Bottom	0.199	0.073	-1.0582	-6.0737	1.2699	-0.2554
Story2	DStlS16	Combination	Min	Top	0.661	-0.2004	-0.2561	-1.5963	0	-3.374
Story2	DStlS16	Combination	Min	Bottom	0.0622	-0.089	-2.4438	-15.5235	0.4229	-1.2733
Story2	DStlD1	Combination		Top	0.661	0	0	0	0	-3.374
Story2	DStlD1	Combination		Bottom	0.1306	-0.008	-1.751	-10.7986	0.8464	-0.7644
Story2	DStlD2	Combination		Top	1.1715	0	0	0	0	-5.9801
Story2	DStlD2	Combination		Bottom	0.1973	-0.0197	-3.6794	-22.4929	1.2741	-1.2128
Story1	Dead	LinStatic		Top	0.7916	-0.008	-1.751	-10.7986	5.1823	-4.1384
Story1	Dead	LinStatic		Bottom	1.13	-0.008	-1.751	-10.7986	8.4393	-5.8736
Story1	Live	LinStatic		Top	0.5771	-0.0117	-1.9283	-11.6943	3.7765	-3.0545
Story1	Live	LinStatic		Bottom	0.5771	-0.0117	-1.9283	-11.6943	4.9335	-3.0615
Story1	E-x	LinRespSpec	Max	Top	0.0275	0.3149	0.1777	2.4048	0.1703	0.2054
Story1	E-x	LinRespSpec	Max	Bottom	0.0275	0.3149	0.1777	2.4048	0.2767	0.2875
Story1	E-y	LinRespSpec	Max	Top	0.0684	0.1676	0.4427	2.7421	0.4235	0.5089
Story1	E-y	LinRespSpec	Max	Bottom	0.0684	0.1676	0.4427	2.7421	0.6886	0.5838
Story1	W-y	LinStatic		Top	-0.2442	-0.2848	0.4686	4.1623	-1.6523	1.1579
Story1	W-y	LinStatic		Bottom	-0.2442	-0.2848	0.4686	4.1623	-1.9334	0.9871
Story1	DStlS1	Combination		Top	1.0686	-0.0108	-2.3639	-14.5781	6.9961	-5.5868
Story1	DStlS1	Combination		Bottom	1.5255	-0.0108	-2.3639	-14.5781	11.3931	-7.9293
Story1	DStlS2	Combination		Top	1.9343	-0.0284	-5.2564	-32.1196	12.6609	-10.1685
Story1	DStlS2	Combination		Bottom	2.3912	-0.0284	-5.2564	-32.1196	18.7934	-12.5216
Story1	DStlS3	Combination		Top	1.7145	-0.2847	-4.8347	-28.3735	11.1738	-9.1264
Story1	DStlS3	Combination		Bottom	2.1714	-0.2847	-4.8347	-28.3735	17.0533	-11.6332
Story1	DStlS4	Combination		Top	2.1541	0.2279	-5.6782	-35.8657	14.1479	-11.2107

Story	Output Case	Case Type	Step Type	Location	P tonf	VX tonf	VY tonf	T tonf-m	MX tonf-m	MY tonf-m
Story1	DStlS4	Combination		Bottom	2.611	0.2279	-5.6782	-35.8657	20.5335	-13.41
Story1	DStlS5	Combination		Top	1.3083	-0.4502	-3.6857	-20.6136	8.483	-7.0571
Story1	DStlS5	Combination		Bottom	1.7651	-0.4502	-3.6857	-20.6136	13.6731	-9.6633
Story1	DStlS6	Combination		Top	2.041	0.404	-5.0916	-33.1006	13.4398	-10.5309
Story1	DStlS6	Combination		Bottom	2.4979	0.404	-5.0916	-33.1006	19.4734	-12.6245
Story1	DStlS7	Combination		Top	0.7023	-0.4379	-1.661	-8.3346	4.5177	-3.8499
Story1	DStlS7	Combination		Bottom	1.1591	-0.4379	-1.661	-8.3346	8.4929	-6.4487
Story1	DStlS8	Combination		Top	1.435	0.4164	-3.0668	-20.8216	9.4745	-7.3237
Story1	DStlS8	Combination		Bottom	1.8919	0.4164	-3.0668	-20.8216	14.2932	-9.4099
Story1	DStlS9	Combination		Top	0.4252	-0.4351	-1.0481	-4.5551	2.7039	-2.4015
Story1	DStlS9	Combination		Bottom	0.7636	-0.4351	-1.0481	-4.5551	5.5392	-4.3929
Story1	DStlS10	Combination		Top	1.1579	0.4192	-2.4539	-17.0421	7.6607	-5.8753
Story1	DStlS10	Combination		Bottom	1.4964	0.4192	-2.4539	-17.0421	11.3395	-7.3542
Story1	DStlS11	Combination	Max	Top	0.9922	0.3034	-2.1518	-11.9021	6.4855	-4.8493
Story1	DStlS11	Combination	Max	Bottom	1.3306	0.3034	-2.1518	-11.9021	10.1961	-6.5045
Story1	DStlS11	Combination	Min	Top	0.9372	-0.3264	-2.5073	-16.7117	6.145	-5.2601
Story1	DStlS11	Combination	Min	Bottom	1.2756	-0.3264	-2.5073	-16.7117	9.6427	-7.0795
Story1	DStlS12	Combination	Max	Top	1.0331	0.1561	-1.8869	-11.5648	6.7387	-4.5458
Story1	DStlS12	Combination	Max	Bottom	1.3715	0.1561	-1.8869	-11.5648	10.608	-6.2083
Story1	DStlS12	Combination	Min	Top	0.8963	-0.1791	-2.7722	-17.049	5.8917	-5.5637
Story1	DStlS12	Combination	Min	Bottom	1.2347	-0.1791	-2.7722	-17.049	9.2308	-7.3758
Story1	DStlS13	Combination	Max	Top	0.8191	0.307	-1.5733	-8.3938	5.3526	-3.933
Story1	DStlS13	Combination	Max	Bottom	1.1575	0.307	-1.5733	-8.3938	8.716	-5.5861
Story1	DStlS13	Combination	Min	Top	0.7641	-0.3229	-1.9288	-13.2035	5.012	-4.3438
Story1	DStlS13	Combination	Min	Bottom	1.1025	-0.3229	-1.9288	-13.2035	8.1626	-6.161
Story1	DStlS14	Combination	Max	Top	0.86	0.1596	-1.3084	-8.0565	5.6058	-3.6294
Story1	DStlS14	Combination	Max	Bottom	1.1984	0.1596	-1.3084	-8.0565	9.1279	-5.2898
Story1	DStlS14	Combination	Min	Top	0.7232	-0.1755	-2.1937	-13.5407	4.7588	-4.6473
Story1	DStlS14	Combination	Min	Bottom	1.0616	-0.1755	-2.1937	-13.5407	7.7507	-6.4573
Story1	DStlS15	Combination	Max	Top	0.8191	0.307	-1.5733	-8.3938	5.3526	-3.933
Story1	DStlS15	Combination	Max	Bottom	1.1575	0.307	-1.5733	-8.3938	8.716	-5.5861
Story1	DStlS15	Combination	Min	Top	0.7641	-0.3229	-1.9288	-13.2035	5.012	-4.3438
Story1	DStlS15	Combination	Min	Bottom	1.1025	-0.3229	-1.9288	-13.2035	8.1626	-6.161
Story1	DStlS16	Combination	Max	Top	0.86	0.1596	-1.3084	-8.0565	5.6058	-3.6294
Story1	DStlS16	Combination	Max	Bottom	1.1984	0.1596	-1.3084	-8.0565	9.1279	-5.2898
Story1	DStlS16	Combination	Min	Top	0.7232	-0.1755	-2.1937	-13.5407	4.7588	-4.6473
Story1	DStlS16	Combination	Min	Bottom	1.0616	-0.1755	-2.1937	-13.5407	7.7507	-6.4573
Story1	DStlD1	Combination		Top	0.7916	-0.008	-1.751	-10.7986	5.1823	-4.1384
Story1	DStlD1	Combination		Bottom	1.13	-0.008	-1.751	-10.7986	8.4393	-5.8736
Story1	DStlD2	Combination		Top	1.3687	-0.0197	-3.6794	-22.4929	8.9588	-7.1929
Story1	DStlD2	Combination		Bottom	1.7071	-0.0197	-3.6794	-22.4929	13.3729	-8.9351
Story6	Dead	LinStatic		Top	5.7718	0	0	0	20.5563	-29.5245
Story6	Dead	LinStatic		Bottom	0.7386	0.0064	0.001	-0.0209	2.1144	0.0027
Story6	Live	LinStatic		Top	5.3092	0	0	0	21.4328	-27.1035
Story6	Live	LinStatic		Bottom	0.5756	0.0091	0.0006	-0.0299	1.6346	0.0033
Story6	E-x	LinRespSpec	Max	Top	0	0.9074	0.2922	3.7059	0.155	0.4757
Story6	E-x	LinRespSpec	Max	Bottom	0.0283	0.0301	0.0579	0.1125	0.0432	0.0158
Story6	E-y	LinRespSpec	Max	Top	0	0.3335	0.7235	5.4366	0.3837	0.1899
Story6	E-y	LinRespSpec	Max	Bottom	0.08	0.0106	0.1424	0.0376	0.0432	0.0049
Story6	W-y	LinStatic		Top	-2.7337	-0.1771	0.8362	4.9169	-8.9929	13.5524
Story6	W-y	LinStatic		Bottom	-0.6675	0.0703	0.4142	-0.1865	-1.2918	-0.1251
Story6	DStlS1	Combination		Top	7.792	0	0	0	27.7511	-39.8581
Story6	DStlS1	Combination		Bottom	0.9971	0.0086	0.0013	-0.0282	2.8545	0.0036
Story6	DStlS2	Combination		Top	15.7558	0	0	0	59.9003	-80.5133
Story6	DStlS2	Combination		Bottom	1.8604	0.0222	0.0022	-0.073	5.3065	0.0086

Story	Output Case	Case Type	Step Type	Location	P tonf	VX tonf	VY tonf	T tonf-m	MX tonf-m	MY tonf-m
Story6	DStlS3	Combination		Top	13.2954	-0.1594	0.7526	4.4252	51.8067	-68.3161
Story6	DStlS3	Combination		Bottom	1.2597	0.0855	0.3749	-0.2408	4.1439	-0.104
Story6	DStlS4	Combination		Top	18.2162	0.1594	-0.7526	-4.4252	67.9939	-92.7105
Story6	DStlS4	Combination		Bottom	2.4612	-0.0411	-0.3705	0.0948	6.4691	0.1212
Story6	DStlS5	Combination		Top	9.266	-0.2657	1.2544	7.3753	36.7661	-47.9881
Story6	DStlS5	Combination		Bottom	0.6002	0.1237	0.6232	-0.3393	2.6332	-0.1806
Story6	DStlS6	Combination		Top	17.4673	0.2657	-1.2544	-7.3753	63.7449	-88.6454
Story6	DStlS6	Combination		Bottom	2.6027	-0.0874	-0.6193	0.2201	6.5085	0.1947
Story6	DStlS7	Combination		Top	3.6914	-0.2657	1.2544	7.3753	14.2617	-19.5295
Story6	DStlS7	Combination		Bottom	-0.0041	0.1141	0.6226	-0.3079	0.9168	-0.184
Story6	DStlS8	Combination		Top	11.8926	0.2657	-1.2544	-7.3753	41.2405	-60.1867
Story6	DStlS8	Combination		Bottom	1.9984	-0.0969	-0.6199	0.2515	4.7921	0.1913
Story6	DStlS9	Combination		Top	1.6712	-0.2657	1.2544	7.3753	7.067	-9.1959
Story6	DStlS9	Combination		Bottom	-0.2627	0.1119	0.6222	-0.3006	0.1768	-0.185
Story6	DStlS10	Combination		Top	9.8725	0.2657	-1.2544	-7.3753	34.0457	-49.8532
Story6	DStlS10	Combination		Bottom	1.7399	-0.0991	-0.6202	0.2588	4.0521	0.1903
Story6	DStlS11	Combination	Max	Top	7.3646	0.9074	0.2922	3.7059	27.1412	-37.1799
Story6	DStlS11	Combination	Max	Bottom	0.9395	0.0392	0.059	0.0827	2.648	0.0194
Story6	DStlS11	Combination	Min	Top	7.3646	-0.9074	-0.2922	-3.7059	26.8311	-38.1313
Story6	DStlS11	Combination	Min	Bottom	0.883	-0.021	-0.0567	-0.1424	2.5617	-0.0121
Story6	DStlS12	Combination	Max	Top	7.3646	0.3335	0.7235	5.4366	27.3699	-37.4656
Story6	DStlS12	Combination	Max	Bottom	0.9912	0.0197	0.1436	0.0077	2.6481	0.0086
Story6	DStlS12	Combination	Min	Top	7.3646	-0.3335	-0.7235	-5.4366	26.6025	-37.8455
Story6	DStlS12	Combination	Min	Bottom	0.8313	-0.0015	-0.1413	-0.0674	2.5616	-0.0013
Story6	DStlS13	Combination	Max	Top	5.7718	0.9074	0.2922	3.7059	20.7114	-29.0488
Story6	DStlS13	Combination	Max	Bottom	0.7669	0.0364	0.0589	0.0917	2.1576	0.0184
Story6	DStlS13	Combination	Min	Top	5.7718	-0.9074	-0.2922	-3.7059	20.4013	-30.0002
Story6	DStlS13	Combination	Min	Bottom	0.7104	-0.0237	-0.0569	-0.1334	2.0713	-0.0131
Story6	DStlS14	Combination	Max	Top	5.7718	0.3335	0.7235	5.4366	20.9401	-29.3346
Story6	DStlS14	Combination	Max	Bottom	0.8186	0.017	0.1434	0.0167	2.1577	0.0076
Story6	DStlS14	Combination	Min	Top	5.7718	-0.3335	-0.7235	-5.4366	20.1726	-29.7145
Story6	DStlS14	Combination	Min	Bottom	0.6586	-0.0042	-0.1414	-0.0584	2.0712	-0.0023
Story6	DStlS15	Combination	Max	Top	5.7718	0.9074	0.2922	3.7059	20.7114	-29.0488
Story6	DStlS15	Combination	Max	Bottom	0.7669	0.0364	0.0589	0.0917	2.1576	0.0184
Story6	DStlS15	Combination	Min	Top	5.7718	-0.9074	-0.2922	-3.7059	20.4013	-30.0002
Story6	DStlS15	Combination	Min	Bottom	0.7104	-0.0237	-0.0569	-0.1334	2.0713	-0.0131
Story6	DStlS16	Combination	Max	Top	5.7718	0.3335	0.7235	5.4366	20.9401	-29.3346
Story6	DStlS16	Combination	Max	Bottom	0.8186	0.017	0.1434	0.0167	2.1577	0.0076
Story6	DStlS16	Combination	Min	Top	5.7718	-0.3335	-0.7235	-5.4366	20.1726	-29.7145
Story6	DStlS16	Combination	Min	Bottom	0.6586	-0.0042	-0.1414	-0.0584	2.0712	-0.0023
Story6	DStlD1	Combination		Top	5.7718	0	0	0	20.5563	-29.5245
Story6	DStlD1	Combination		Bottom	0.7386	0.0064	0.001	-0.0209	2.1144	0.0027
Story6	DStlD2	Combination		Top	11.081	0	0	0	41.9892	-56.628
Story6	DStlD2	Combination		Bottom	1.3142	0.0154	0.0016	-0.0508	3.7491	0.006
Story5	Dead	LinStatic		Top	1.3703	0.0064	0.001	-0.0209	2.161	-9.7241
Story5	Dead	LinStatic		Bottom	0.2609	0.0074	-1.7203	-26.3029	1.3472	-0.4435
Story5	Live	LinStatic		Top	1.0635	0.0091	0.0006	-0.0299	1.6706	-7.5102
Story5	Live	LinStatic		Bottom	0.1713	0.0087	-2.0361	-31.1625	0.8573	0.0259
Story5	E-x	LinRespSpec	Max	Top	0.0283	0.3602	0.1097	1.1903	0.0432	0.0158
Story5	E-x	LinRespSpec	Max	Bottom	0.0212	0.0284	0.1039	1.52	0.1121	0.0886
Story5	E-y	LinRespSpec	Max	Top	0.08	0.1109	0.3259	3.8045	0.0432	0.0049
Story5	E-y	LinRespSpec	Max	Bottom	0.0503	0.0132	0.3316	4.854	0.2716	0.2801
Story5	W-y	LinStatic		Top	-0.8815	-0.0317	0.4076	-0.2571	-1.3069	3.1532
Story5	W-y	LinStatic		Bottom	-0.055	0.0206	1.079	14.4078	-0.2628	0.1001
Story5	DStlS1	Combination		Top	1.8499	0.0086	0.0013	-0.0282	2.9174	-13.1275

Story	Output Case	Case Type	Step Type	Location	P tonf	VX tonf	VY tonf	T tonf-m	MX tonf-m	MY tonf-m
Story5	DStlS1	Combination		Bottom	0.3523	0.0099	-2.3224	-35.5089	1.8187	-0.5987
Story5	DStlS2	Combination		Top	3.4452	0.0222	0.0022	-0.073	5.4234	-24.3927
Story5	DStlS2	Combination		Bottom	0.6093	0.023	-5.3765	-82.2526	3.1046	-0.5599
Story5	DStlS3	Combination		Top	2.6519	-0.0063	0.369	-0.3044	4.2471	-21.5549
Story5	DStlS3	Combination		Bottom	0.5598	0.0416	-4.4054	-69.2856	2.868	-0.4698
Story5	DStlS4	Combination		Top	4.2386	0.0507	-0.3646	0.1584	6.5996	-27.2306
Story5	DStlS4	Combination		Bottom	0.6587	0.0045	-6.3475	-95.2197	3.3411	-0.65
Story5	DStlS5	Combination		Top	1.6444	-0.0294	0.6133	-0.4452	2.7112	-16.2834
Story5	DStlS5	Combination		Bottom	0.4498	0.05	-2.8418	-46.6178	2.3246	-0.4213
Story5	DStlS6	Combination		Top	4.2889	0.0656	-0.6094	0.326	6.632	-25.743
Story5	DStlS6	Combination		Bottom	0.6146	-0.0118	-6.0787	-89.8412	3.1131	-0.7217
Story5	DStlS7	Combination		Top	0.5277	-0.0389	0.6127	-0.4138	0.957	-8.3977
Story5	DStlS7	Combination		Bottom	0.2698	0.0408	-0.7039	-13.8971	1.4244	-0.4485
Story5	DStlS8	Combination		Top	3.1722	0.0561	-0.61	0.3574	4.8778	-17.8573
Story5	DStlS8	Combination		Bottom	0.4347	-0.0209	-3.9408	-57.1206	2.2129	-0.7488
Story5	DStlS9	Combination		Top	0.0481	-0.0411	0.6123	-0.4065	0.2006	-4.9943
Story5	DStlS9	Combination		Bottom	0.1785	0.0383	-0.1018	-4.6911	0.9529	-0.2933
Story5	DStlS10	Combination		Top	2.6926	0.0539	-0.6104	0.3647	4.1214	-14.4539
Story5	DStlS10	Combination		Bottom	0.3434	-0.0235	-3.3387	-47.9146	1.7414	-0.5936
Story5	DStlS11	Combination	Max	Top	1.7176	0.3693	0.1108	1.1604	2.7054	-11.9614
Story5	DStlS11	Combination	Max	Bottom	0.3336	0.0384	-2.2272	-34.1316	1.7164	-0.3471
Story5	DStlS11	Combination	Min	Top	1.6611	-0.3511	-0.1085	-1.2201	2.6191	-11.9929
Story5	DStlS11	Combination	Min	Bottom	0.2911	-0.0184	-2.435	-37.1717	1.4923	-0.5243
Story5	DStlS12	Combination	Max	Top	1.7693	0.12	0.3271	3.7747	2.7055	-11.9722
Story5	DStlS12	Combination	Max	Bottom	0.3627	0.0232	-1.9995	-30.7976	1.876	-0.1556
Story5	DStlS12	Combination	Min	Top	1.6094	-0.1018	-0.3248	-3.8344	2.619	-11.9821
Story5	DStlS12	Combination	Min	Bottom	0.262	-0.0032	-2.6627	-40.5057	1.3327	-0.7158
Story5	DStlS13	Combination	Max	Top	1.3986	0.3666	0.1107	1.1694	2.2042	-9.7083
Story5	DStlS13	Combination	Max	Bottom	0.2822	0.0358	-1.6164	-24.7828	1.4593	-0.3549
Story5	DStlS13	Combination	Min	Top	1.3421	-0.3538	-0.1087	-1.2112	2.1179	-9.7398
Story5	DStlS13	Combination	Min	Bottom	0.2397	-0.021	-1.8241	-27.8229	1.2351	-0.5321
Story5	DStlS14	Combination	Max	Top	1.4503	0.1173	0.3269	3.7836	2.2043	-9.7191
Story5	DStlS14	Combination	Max	Bottom	0.3113	0.0205	-1.3886	-21.4488	1.6188	-0.1634
Story5	DStlS14	Combination	Min	Top	1.2904	-0.1045	-0.325	-3.8254	2.1178	-9.729
Story5	DStlS14	Combination	Min	Bottom	0.2106	-0.0058	-2.0519	-31.1569	1.0756	-0.7236
Story5	DStlS15	Combination	Max	Top	1.3986	0.3666	0.1107	1.1694	2.2042	-9.7083
Story5	DStlS15	Combination	Max	Bottom	0.2822	0.0358	-1.6164	-24.7828	1.4593	-0.3549
Story5	DStlS15	Combination	Min	Top	1.3421	-0.3538	-0.1087	-1.2112	2.1179	-9.7398
Story5	DStlS15	Combination	Min	Bottom	0.2397	-0.021	-1.8241	-27.8229	1.2351	-0.5321
Story5	DStlS16	Combination	Max	Top	1.4503	0.1173	0.3269	3.7836	2.2043	-9.7191
Story5	DStlS16	Combination	Max	Bottom	0.3113	0.0205	-1.3886	-21.4488	1.6188	-0.1634
Story5	DStlS16	Combination	Min	Top	1.2904	-0.1045	-0.325	-3.8254	2.1178	-9.729
Story5	DStlS16	Combination	Min	Bottom	0.2106	-0.0058	-2.0519	-31.1569	1.0756	-0.7236
Story5	DStlD1	Combination		Top	1.3703	0.0064	0.001	-0.0209	2.161	-9.7241
Story5	DStlD1	Combination		Bottom	0.2609	0.0074	-1.7203	-26.3029	1.3472	-0.4435
Story5	DStlD2	Combination		Top	2.4338	0.0154	0.0016	-0.0508	3.8317	-17.2342
Story5	DStlD2	Combination		Bottom	0.4323	0.0161	-3.7563	-57.4654	2.2044	-0.4176
Story4	Dead	LinStatic		Top	0.89	0.0074	-1.7203	-26.3029	5.4736	-10.1195
Story4	Dead	LinStatic		Bottom	2.932	0.0086	-1.7369	-26.5471	7.2729	-41.4451
Story4	Live	LinStatic		Top	0.6588	0.0087	-2.0361	-31.1625	4.0553	-7.4792
Story4	Live	LinStatic		Bottom	2.4853	0.01	-2.0633	-31.5708	5.6074	-35.5726
Story4	E-x	LinRespSpec	Max	Top	0.0212	0.2769	0.0312	1.7976	0.1121	0.0886
Story4	E-x	LinRespSpec	Max	Bottom	0.02	0.4387	0.046	1.8194	0.1149	0.3937
Story4	E-y	LinRespSpec	Max	Top	0.0503	0.0944	0.0901	1.3616	0.2716	0.2801
Story4	E-y	LinRespSpec	Max	Bottom	0.0449	0.1408	0.1389	2.0635	0.3011	0.1784

Story	Output Case	Case Type	Step Type	Location	P tonf	VX tonf	VY tonf	T tonf-m	MX tonf-m	MY tonf-m
Story4	W-y	LinStatic		Top	-0.2689	-0.0765	1.4332	20.4194	-1.6666	3.3784
Story4	W-y	LinStatic		Bottom	-1.5495	-0.1645	1.3838	19.7027	-2.7273	22.8052
Story4	DStlS1	Combination		Top	1.2014	0.0099	-2.3224	-35.5089	7.3893	-13.6614
Story4	DStlS1	Combination		Bottom	3.9582	0.0116	-2.3448	-35.8385	9.8184	-55.9509
Story4	DStlS2	Combination		Top	2.1897	0.023	-5.3765	-82.2526	13.4722	-24.8801
Story4	DStlS2	Combination		Bottom	7.6861	0.0266	-5.4397	-83.1948	18.2295	-109.3099
Story4	DStlS3	Combination		Top	1.9477	-0.0458	-4.0866	-63.8752	11.9723	-21.8396
Story4	DStlS3	Combination		Bottom	6.2916	-0.1215	-4.1943	-65.4623	15.7749	-88.7852
Story4	DStlS4	Combination		Top	2.4318	0.0919	-6.6663	-100.6301	14.9722	-27.9207
Story4	DStlS4	Combination		Bottom	9.0807	0.1746	-6.685	-100.9272	20.684	-129.8346
Story4	DStlS5	Combination		Top	1.4898	-0.0956	-2.3104	-37.6005	9.1475	-16.4469
Story4	DStlS5	Combination		Bottom	4.2435	-0.2247	-2.4356	-39.4338	11.6152	-59.0944
Story4	DStlS6	Combination		Top	2.2966	0.1338	-6.61	-98.8586	14.1473	-26.5821
Story4	DStlS6	Combination		Bottom	8.892	0.2689	-6.5868	-98.5419	19.7971	-127.51
Story4	DStlS7	Combination		Top	0.798	-0.1048	-0.1726	-4.8798	4.8895	-8.5937
Story4	DStlS7	Combination		Bottom	1.634	-0.2352	-0.2692	-6.2845	5.7275	-21.7431
Story4	DStlS8	Combination		Top	1.6049	0.1247	-4.4722	-66.1379	9.8892	-18.729
Story4	DStlS8	Combination		Bottom	6.2825	0.2584	-4.4204	-65.3926	13.9093	-90.1587
Story4	DStlS9	Combination		Top	0.4866	-0.1073	0.4295	4.3262	2.9737	-5.0519
Story4	DStlS9	Combination		Bottom	0.6078	-0.2382	0.3388	3.007	3.182	-7.2373
Story4	DStlS10	Combination		Top	1.2934	0.1221	-3.8701	-56.9319	7.9735	-15.1872
Story4	DStlS10	Combination		Bottom	5.2563	0.2553	-3.8125	-56.1011	11.3638	-75.6529
Story4	DStlS11	Combination	Max	Top	1.1089	0.2869	-2.2999	-33.854	6.8023	-12.2747
Story4	DStlS11	Combination	Max	Bottom	3.6976	0.4503	-2.3099	-34.1989	9.07	-51.7233
Story4	DStlS11	Combination	Min	Top	1.0664	-0.267	-2.3622	-37.4492	6.5781	-12.4519
Story4	DStlS11	Combination	Min	Bottom	3.6576	-0.4271	-2.4019	-37.8377	8.8402	-52.5106
Story4	DStlS12	Combination	Max	Top	1.1379	0.1044	-2.241	-34.29	6.9618	-12.0832
Story4	DStlS12	Combination	Max	Bottom	3.7225	0.1524	-2.2169	-33.9548	9.2562	-51.9386
Story4	DStlS12	Combination	Min	Top	1.0373	-0.0844	-2.4212	-37.0132	6.4185	-12.6434
Story4	DStlS12	Combination	Min	Bottom	3.6327	-0.1292	-2.4948	-38.0818	8.6539	-52.2953
Story4	DStlS13	Combination	Max	Top	0.9112	0.2843	-1.6891	-24.5053	5.5857	-10.0309
Story4	DStlS13	Combination	Max	Bottom	2.9521	0.4473	-1.6909	-24.7277	7.3877	-41.0515
Story4	DStlS13	Combination	Min	Top	0.8687	-0.2696	-1.7514	-28.1004	5.3615	-10.2081
Story4	DStlS13	Combination	Min	Bottom	2.912	-0.4301	-1.7829	-28.3664	7.158	-41.8388
Story4	DStlS14	Combination	Max	Top	0.9403	0.1018	-1.6301	-24.9413	5.7452	-9.8394
Story4	DStlS14	Combination	Max	Bottom	2.9769	0.1494	-1.598	-24.4836	7.574	-41.2668
Story4	DStlS14	Combination	Min	Top	0.8396	-0.087	-1.8104	-27.6644	5.202	-10.3996
Story4	DStlS14	Combination	Min	Bottom	2.8872	-0.1322	-1.8758	-28.6105	6.9717	-41.6235
Story4	DStlS15	Combination	Max	Top	0.9112	0.2843	-1.6891	-24.5053	5.5857	-10.0309
Story4	DStlS15	Combination	Max	Bottom	2.9521	0.4473	-1.6909	-24.7277	7.3877	-41.0515
Story4	DStlS15	Combination	Min	Top	0.8687	-0.2696	-1.7514	-28.1004	5.3615	-10.2081
Story4	DStlS15	Combination	Min	Bottom	2.912	-0.4301	-1.7829	-28.3664	7.158	-41.8388
Story4	DStlS16	Combination	Max	Top	0.9403	0.1018	-1.6301	-24.9413	5.7452	-9.8394
Story4	DStlS16	Combination	Max	Bottom	2.9769	0.1494	-1.598	-24.4836	7.574	-41.2668
Story4	DStlS16	Combination	Min	Top	0.8396	-0.087	-1.8104	-27.6644	5.202	-10.3996
Story4	DStlS16	Combination	Min	Bottom	2.8872	-0.1322	-1.8758	-28.6105	6.9717	-41.6235
Story4	DStlD1	Combination		Top	0.89	0.0074	-1.7203	-26.3029	5.4736	-10.1195
Story4	DStlD1	Combination		Bottom	2.932	0.0086	-1.7369	-26.5471	7.2729	-41.4451
Story4	DStlD2	Combination		Top	1.5488	0.0161	-3.7563	-57.4654	9.5289	-17.5987
Story4	DStlD2	Combination		Bottom	5.4173	0.0186	-3.8001	-58.1179	12.8803	-77.0178
Story3	Dead	LinStatic		Top	4.3122	0.0022	-3.971E-05	-0.0089	14.3261	-62.7723
Story3	Dead	LinStatic		Bottom	13.9751	0	0	0	47.311	-127.1105
Story3	Live	LinStatic		Top	4.074	0.0032	-1.405E-05	-0.013	13.7839	-60.0563
Story3	Live	LinStatic		Bottom	9.2103	0	0	0	34.356	-87.1639
Story3	E-x	LinRespSpec	Max	Top	0.0199	0.574	0.2195	3.9836	0.1569	0.3865

Story	Output Case	Case Type	Step Type	Location	P tonf	VX tonf	VY tonf	T tonf-m	MX tonf-m	MY tonf-m
Story3	E-x	LinRespSpec	Max	Bottom	0	1.1154	0.3738	5.5446	1.8761	5.7733
Story3	E-y	LinRespSpec	Max	Top	0.0445	0.1832	0.6995	9.5934	0.4586	0.1223
Story3	E-y	LinRespSpec	Max	Bottom	0	0.395	1.0307	11.0606	4.8405	2.0995
Story3	W-y	LinStatic		Top	-2.6311	-0.1823	0.4279	5.4124	-9.0581	39.4579
Story3	W-y	LinStatic		Bottom	-5.315	-0.8859	5.2976	45.1281	-31.1528	51.8447
Story3	DStlS1	Combination		Top	5.8214	0.003	-0.0001	-0.0119	19.3403	-84.7426
Story3	DStlS1	Combination		Bottom	18.8663	0	0	0	63.8699	-171.5991
Story3	DStlS2	Combination		Top	11.9324	0.0079	-0.0001	-0.0314	40.0162	-174.827
Story3	DStlS2	Combination		Bottom	32.6818	0	0	0	115.4039	-302.345
Story3	DStlS3	Combination		Top	9.5644	-0.1562	0.385	4.8398	31.8639	-139.315
Story3	DStlS3	Combination		Bottom	27.8983	-0.7973	4.7679	40.6153	87.3664	-255.6847
Story3	DStlS4	Combination		Top	14.3003	0.1719	-0.3852	-4.9026	48.1685	-210.3391
Story3	DStlS4	Combination		Bottom	37.4653	0.7973	-4.7679	-40.6153	143.4415	-349.0052
Story3	DStlS5	Combination		Top	6.1525	-0.267	0.6417	8.0931	20.2263	-88.6149
Story3	DStlS5	Combination		Bottom	20.5647	-1.3289	7.9465	67.6922	53.2145	-185.3541
Story3	DStlS6	Combination		Top	14.0457	0.2798	-0.6419	-8.1442	47.4006	-206.9885
Story3	DStlS6	Combination		Bottom	36.5097	1.3289	-7.9465	-67.6922	146.6729	-340.8883
Story3	DStlS7	Combination		Top	1.8748	-0.2704	0.6418	8.1067	5.7532	-25.5558
Story3	DStlS7	Combination		Bottom	10.8939	-1.3289	7.9465	67.6922	17.1407	-93.832
Story3	DStlS8	Combination		Top	9.768	0.2764	-0.6419	-8.1306	32.9274	-143.9294
Story3	DStlS8	Combination		Bottom	26.8388	1.3289	-7.9465	-67.6922	110.5991	-249.3662
Story3	DStlS9	Combination		Top	0.3656	-0.2712	0.6418	8.1098	0.739	-3.5855
Story3	DStlS9	Combination		Bottom	6.0026	-1.3289	7.9465	67.6922	0.5818	-49.3433
Story3	DStlS10	Combination		Top	8.2588	0.2757	-0.6419	-8.1275	27.9133	-121.9591
Story3	DStlS10	Combination		Bottom	21.9476	1.3289	-7.9465	-67.6922	94.0403	-204.8776
Story3	DStlS11	Combination	Max	Top	5.5543	0.5772	0.2195	3.9709	18.6182	-80.4027
Story3	DStlS11	Combination	Max	Bottom	16.7382	1.1154	0.3738	5.5446	59.494	-147.4863
Story3	DStlS11	Combination	Min	Top	5.5144	-0.5708	-0.2196	-3.9964	18.3044	-81.1757
Story3	DStlS11	Combination	Min	Bottom	16.7382	-1.1154	-0.3738	-5.5446	55.7417	-159.0329
Story3	DStlS12	Combination	Max	Top	5.5789	0.1864	0.6995	9.5807	18.9199	-80.6669
Story3	DStlS12	Combination	Max	Bottom	16.7382	0.395	1.0307	11.0606	62.4584	-151.1601
Story3	DStlS12	Combination	Min	Top	5.4898	-0.18	-0.6996	-9.6061	18.0027	-80.9114
Story3	DStlS12	Combination	Min	Bottom	16.7382	-0.395	-1.0307	-11.0606	52.7773	-155.3591
Story3	DStlS13	Combination	Max	Top	4.3321	0.5762	0.2195	3.9748	14.483	-62.3858
Story3	DStlS13	Combination	Max	Bottom	13.9751	1.1154	0.3738	5.5446	49.1872	-121.3372
Story3	DStlS13	Combination	Min	Top	4.2922	-0.5718	-0.2196	-3.9925	14.1693	-63.1588
Story3	DStlS13	Combination	Min	Bottom	13.9751	-1.1154	-0.3738	-5.5446	45.4349	-132.8837
Story3	DStlS14	Combination	Max	Top	4.3567	0.1855	0.6995	9.5845	14.7847	-62.6501
Story3	DStlS14	Combination	Max	Bottom	13.9751	0.395	1.0307	11.0606	52.1516	-125.011
Story3	DStlS14	Combination	Min	Top	4.2676	-0.181	-0.6996	-9.6022	13.8676	-62.8946
Story3	DStlS14	Combination	Min	Bottom	13.9751	-0.395	-1.0307	-11.0606	42.4705	-129.21
Story3	DStlS15	Combination	Max	Top	4.3321	0.5762	0.2195	3.9748	14.483	-62.3858
Story3	DStlS15	Combination	Max	Bottom	13.9751	1.1154	0.3738	5.5446	49.1872	-121.3372
Story3	DStlS15	Combination	Min	Top	4.2922	-0.5718	-0.2196	-3.9925	14.1693	-63.1588
Story3	DStlS15	Combination	Min	Bottom	13.9751	-1.1154	-0.3738	-5.5446	45.4349	-132.8837
Story3	DStlS16	Combination	Max	Top	4.3567	0.1855	0.6995	9.5845	14.7847	-62.6501
Story3	DStlS16	Combination	Max	Bottom	13.9751	0.395	1.0307	11.0606	52.1516	-125.011
Story3	DStlS16	Combination	Min	Top	4.2676	-0.181	-0.6996	-9.6022	13.8676	-62.8946
Story3	DStlS16	Combination	Min	Bottom	13.9751	-0.395	-1.0307	-11.0606	42.4705	-129.21
Story3	DStlD1	Combination		Top	4.3122	0.0022	-3.971E-05	-0.0089	14.3261	-62.7723
Story3	DStlD1	Combination		Bottom	13.9751	0	0	0	47.311	-127.1105
Story3	DStlD2	Combination		Top	8.3861	0.0055	-0.0001	-0.0218	28.1101	-122.8286
Story3	DStlD2	Combination		Bottom	23.1854	0	0	0	81.6671	-214.2744

4.3 Modal Results

Table 4.5 - Modal Periods And Frequencies

Case	Mode	Period sec	Frequency cyc/sec	CircFreq rad/sec	Eigenvalue rad2/sec2
Modal	1	0.507	1.972	12.3926	153.5764
Modal	2	0.48	2.082	13.08	171.0855
Modal	3	0.363	2.759	17.3323	300.4089
Modal	4	0.252	3.973	24.9609	623.045
Modal	5	0.194	5.143	32.3124	1044.0893
Modal	6	0.185	5.394	33.8921	1148.6741
Modal	7	0.173	5.793	36.3983	1324.8397
Modal	8	0.165	6.07	38.1387	1454.5569
Modal	9	0.135	7.403	46.5123	2163.3921
Modal	10	0.132	7.575	47.5937	2265.1637
Modal	11	0.096	10.437	65.5766	4300.2923
Modal	12	0.07	14.274	89.6884	8044.0007

Table 4.6 - Modal Participating Mass Ratios (Part 1 of 2)

Case	Mode	Period sec	UX	UY	UZ	SumUX	SumUY	SumUZ	RX	RY	RZ
Modal	1	0.507	0.0706	0.3146	0	0.0706	0.3146	0	0.4156	0.0701	0.0055
Modal	2	0.48	0.4653	0.0642	0	0.5359	0.3789	0	0.082	0.5694	0.012
Modal	3	0.363	0.0037	0.1571	0	0.5396	0.5359	0	0.1533	0.0147	0.4543
Modal	4	0.252	0.2506	0.0004	0	0.7902	0.5363	0	0.0002	0.0967	0.0433
Modal	5	0.194	3.995E-06	0.0056	0	0.7902	0.5419	0	0.0005	0.006	0.0109
Modal	6	0.185	0.004	0.3639	0	0.7942	0.9058	0	0.1825	0.002	0.1138
Modal	7	0.173	0.0103	0.01	0	0.8045	0.9158	0	0.0019	0.0056	0.1205
Modal	8	0.165	0.1668	0.0024	0	0.9713	0.9183	0	0.0017	0.0946	0.04
Modal	9	0.135	0.0001	0.0585	0	0.9714	0.9768	0	0.0319	4.805E-05	0.1516
Modal	10	0.132	0.0157	2.364E-06	0	0.9871	0.9768	0	6.618E-07	0.0686	0.0006
Modal	11	0.096	9.509E-06	0.0072	0	0.9871	0.984	0	0.0031	0.0001	0.0174
Modal	12	0.07	0.0008	2.623E-06	0	0.9879	0.984	0	1.021E-06	0.0085	0.0001

Table 4.6 - Modal Participating Mass Ratios (Part 2 of 2)

Case	Mode	SumRX	SumRY	SumRZ
Modal	1	0.4156	0.0701	0.0055
Modal	2	0.4975	0.6395	0.0175
Modal	3	0.6509	0.6542	0.4718
Modal	4	0.6511	0.7509	0.5151
Modal	5	0.6516	0.7569	0.526
Modal	6	0.8341	0.7588	0.6398
Modal	7	0.836	0.7644	0.7603
Modal	8	0.8377	0.859	0.8003
Modal	9	0.8695	0.859	0.9519
Modal	10	0.8695	0.9277	0.9525
Modal	11	0.8727	0.9278	0.9699
Modal	12	0.8727	0.9363	0.9699

Table 4.7 - Modal Load Participation Ratios

Case	ItemType	Item	Static %	Dynamic %
Modal	Acceleration	UX	99.98	98.79
Modal	Acceleration	UY	99.96	98.4
Modal	Acceleration	UZ	0	0

Table 4.8 - Modal Direction Factors

Case	Mode	Period sec	UX	UY	UZ	RZ
Modal	1	0.507	0.215	0.613	0	0.171
Modal	2	0.48	0.864	0.123	0	0.013
Modal	3	0.363	0.34	0.275	0	0.385
Modal	4	0.252	0.849	0.001	0	0.15
Modal	5	0.194	0.333	0.006	0	0.66
Modal	6	0.185	0.013	0.926	0	0.061
Modal	7	0.173	0.351	0.639	0	0.011
Modal	8	0.165	0.827	0.007	0	0.167
Modal	9	0.135	0.005	0.247	0	0.748
Modal	10	0.132	0.011	0	0	0.989
Modal	11	0.096	0	0.007	0	0.993
Modal	12	0.07	0.021	0	0	0.979

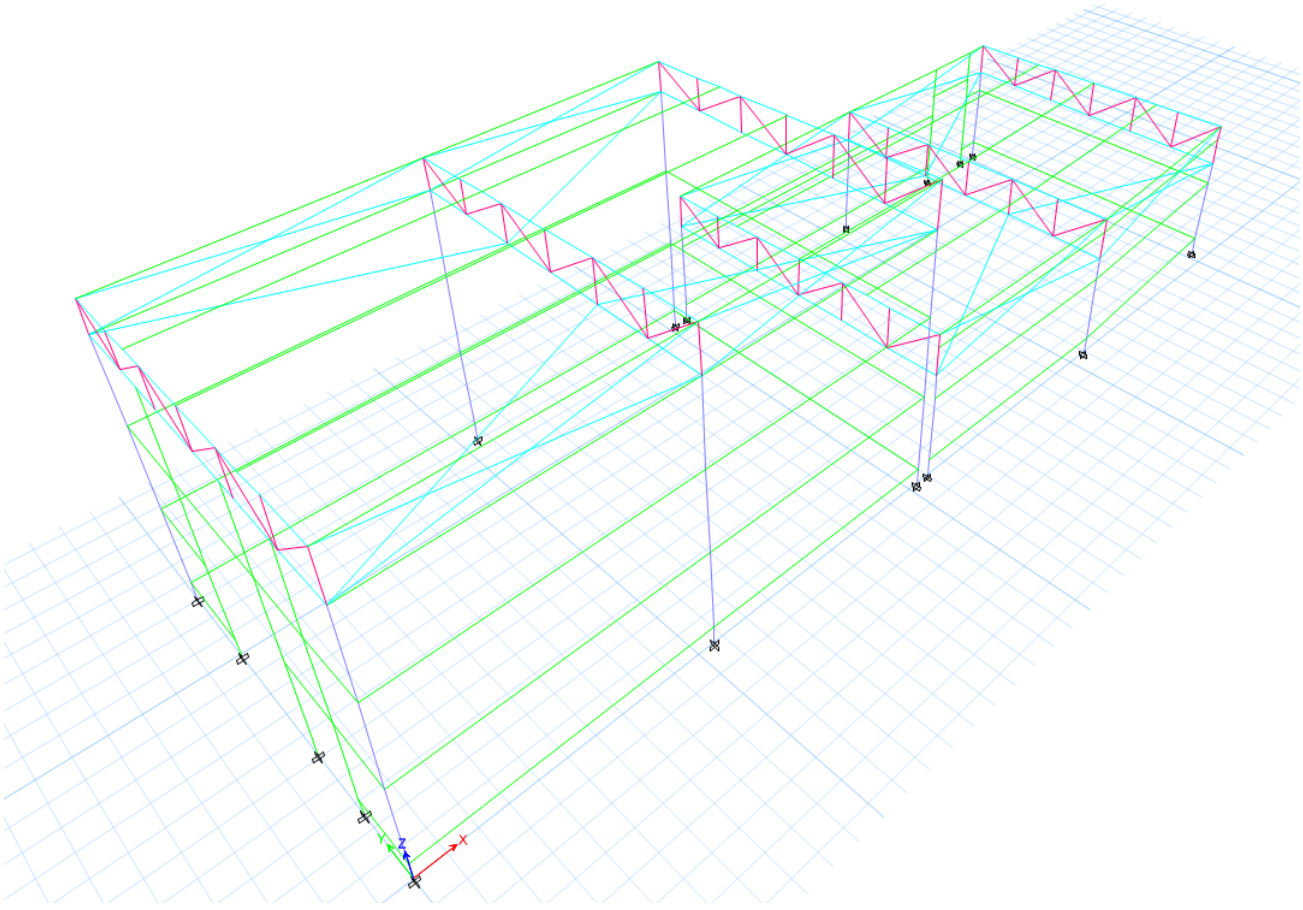

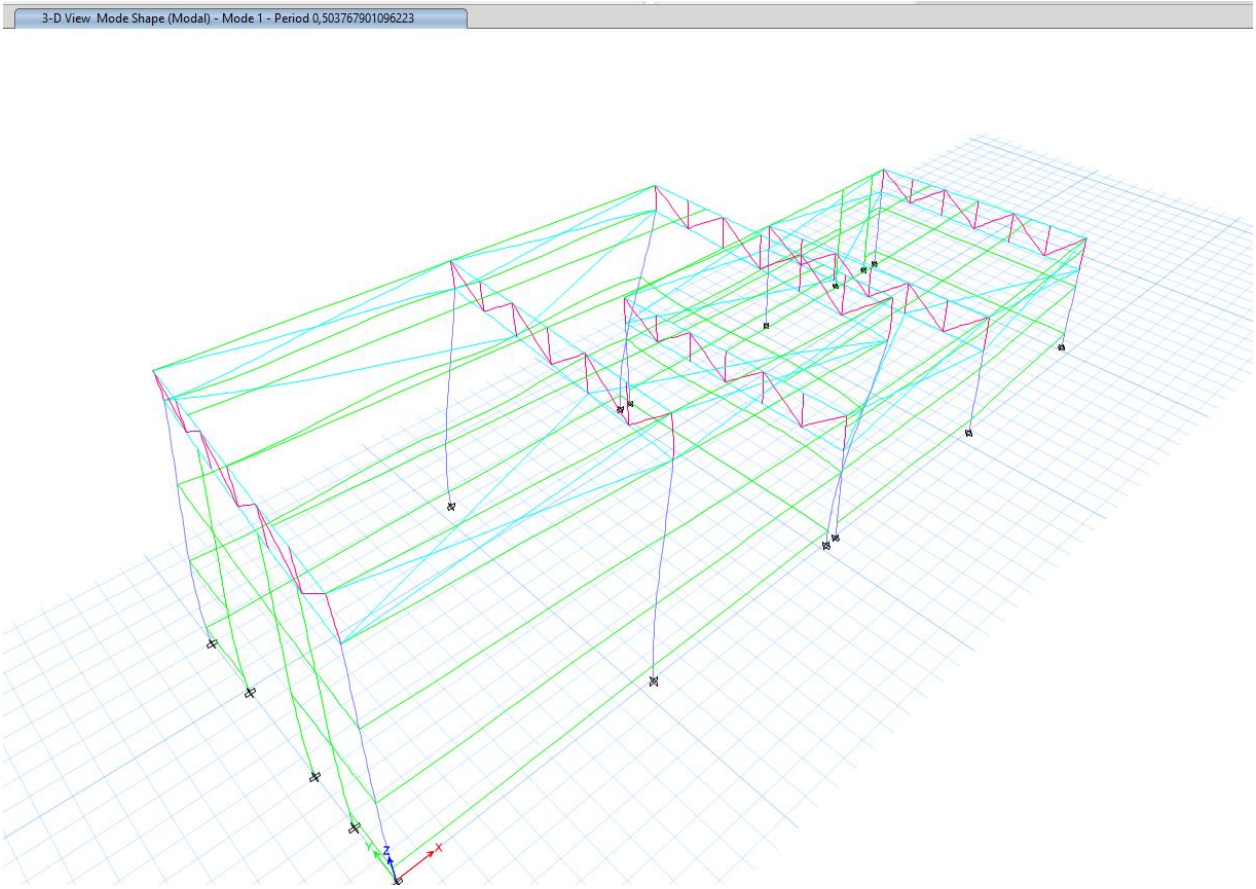

Picture 2. Modal Shape 1 (საკუთარი რხევის I ფორმა T_1=0,503 წამი)

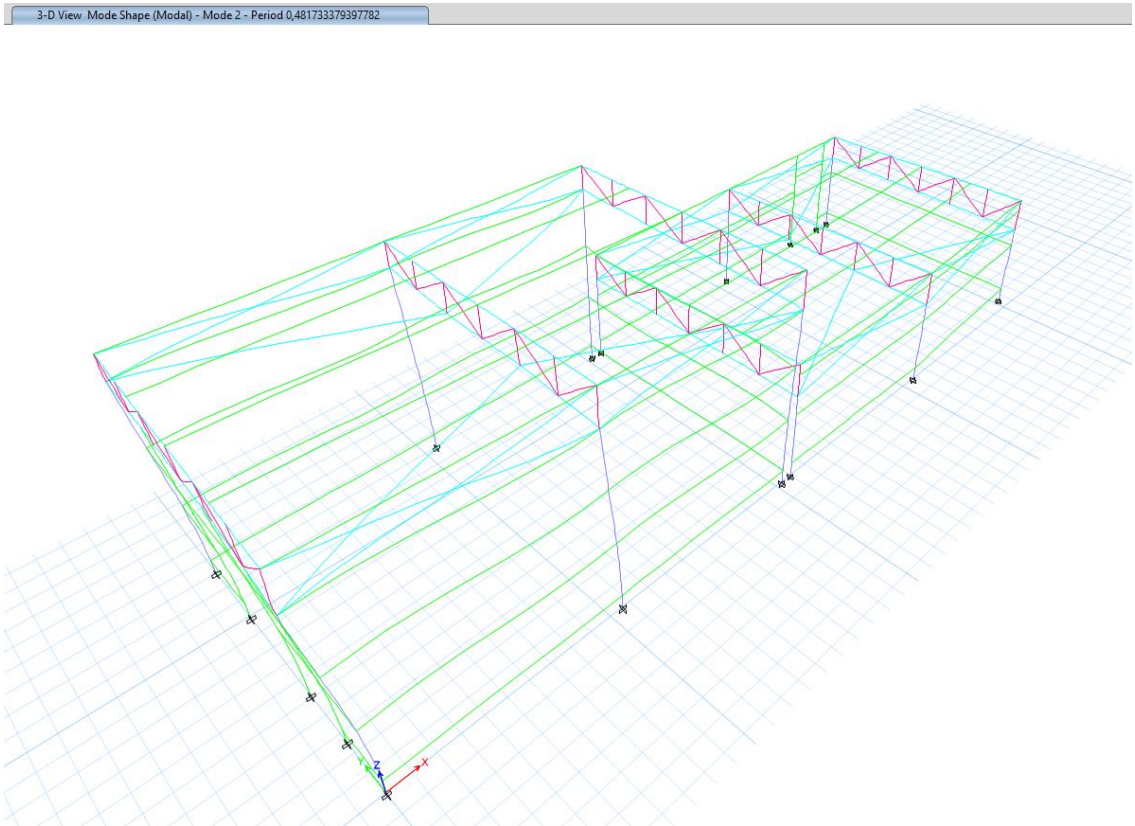

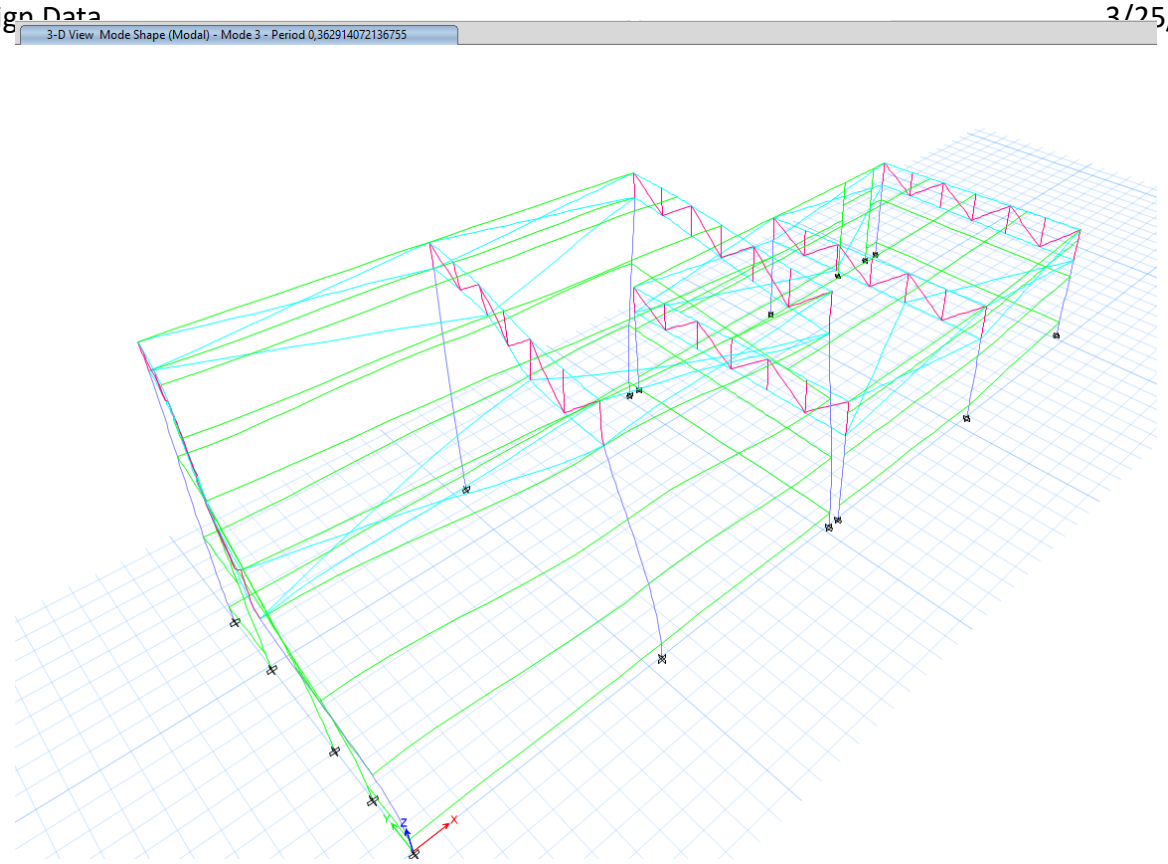

5

Picture 4. Modal Shape 3 (საკუთარი რხევის III ფორმა T_2=0.363 წამი)Picture

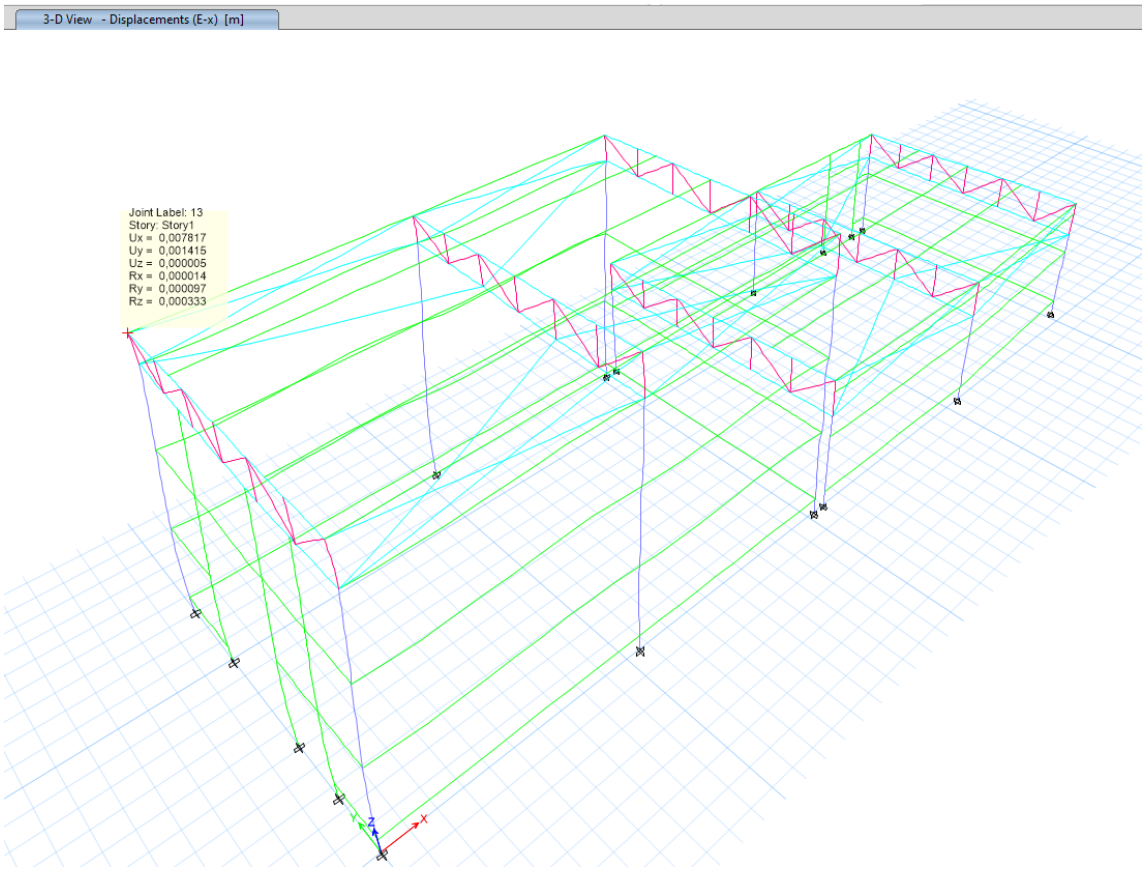

5. Deformed Shape Ex (X მიმართულების სეისმური ზემოქმედებით გამოწვეული შენობის გადაადგილებები, მმ)

Design Data

This chapter provides design data and results.

5.1 Steel Frame Design

Table 5.1 - Steel Frame Design Preferences - Eurocode 3-2005

Item	Value
Country	CEN Default
Combination Equation	Eq. 6.10
Reliability Class	Class 1
Interaction Factors Method	Method 2 (Annex B)
Multi-Response Design	Step-by-Step - All
Frame Type	DCM MRF
Behavior Factor	4
System Overstrength Factor	1
Consider P-Delta Done?	No
Consider Torsion?	No
GammaM0	1
GammaM1	1
GammaM2	1.25
Ignore Seismic Code?	No
Ignore Special Seismic Load?	No
Doubler Plate Plug-Welded?	Yes
Consider Deflection?	Yes
DL Ratio	120
SDL+LL Ratio	120
LL Ratio	360
Total Ratio	240
Total Camber Limit	240
Pattern Live Load Factor	0.75
D/C Ratio Limit	0.95
Maximum Iterations	1

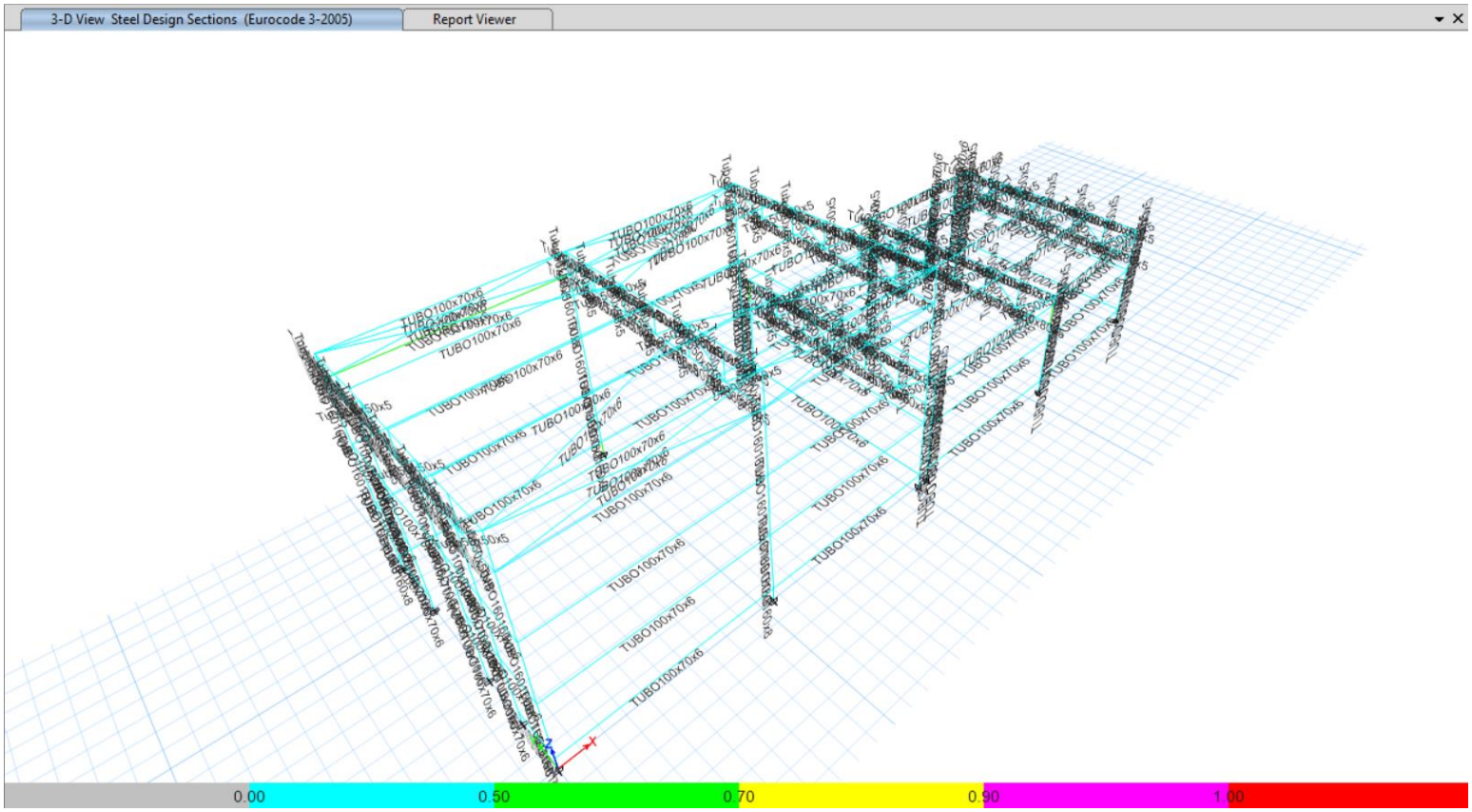

Picture 7. Steel beam/Column capacity ratio (ლითონის ელემენტების ამტანობა ღერძულ ძალაზე- N)

დასკვნა

შედეგების შეჯამება: სივრცული მოდელის გაანგარიშების შედეგებიდან ირკვევა რომ შენობის სივრცული კარკასი და მზიდი ელემენტების კვეთები აკმაყოფილებენ სიმტკიცისა და სიხისტის პირობებს ქვეყანაში მოქმედი ნორმატიული დოკუმენტების მოთხოვნების შესაბამისად.

კონსტრუქტორი: შ. სტურუა

საექსპერტო დასკვნა

ქ.თბილისი, ს/კ 01.12.12.011.147 სამეურნეო სასაწყობე
შენობისპროექტის მზიდი კონსტრუქციების

კონსტრუქციულ ნაწილზე

თბილისი

2025 წ

დავალების თანახმად საჭიროა შედგეს საექსპერტო დასკვნა, ქ.თერჯოლა ს/კ 01.12.12.011.147 სამეურნეო სასაწყობე შენობის პროექტის მზიდი კონსტრუქციების კონსტრუქციულნაწილზე.

გამოყენებული მასალები:

1. ქ.თბილისი, ს/კ 01.12.12.011.147 სამეურნეო სასაწყობე შენობის პროექტის კონსტრუქციული ნაწილი;

ნაგებობა გაანგარიშებულია დატვირთვების შემდეგ ზემოქმდებაზე:

- სამშენებლო მოედნის სეისმიურობა - 8 ბალი
- ქარის ნორმატიული დატვირთვა - 50 კგ/მ^2;
- თოვლის ნორმატიული დატვირთვა - 50 კგ/მ^2.

საინჟინრო გეოლოგიური თვალსაზრისით, უბანი დამაკმაყოფილებელ პირობებშია, ვინაიდან აქ არახელსაყრელი გეოდინამიური პროცესები (მეწყერი, კარსტი, ჩაქცევა და სხვა) არ აღინიშნება. ფუძე გურნტად მიღებულია თიხნარი გრუნტი, პირობითი საანგარიშო წინაღობით 2.5 კგ/სმ2.

შენობა გადაწყვეტილია შერეულ კარკასში, კერძოდ მიწისქვედა კონსტრუქციები (საძირკვლები) და მიწისზედა კონსტრუქციები (ლითონის სვეტები) წარმოადგენს ლითონის კონსტრუქციას, ხოლო სახურავის მზიდ კონსტრუქციად გამოყენებულია ლითონის წამწეები მალით 6.5 მ.

შენობის მიწისქვედა ნაწილის მზიდი ელემენტებია:
საძირკვლები – მონოლითური ფილა 200 მმ, სვეტებთან დასქელებით 1200X1200X400 მმ, რომელიც არმირებულია ⌀12 A500c კლასის არმატურებით. ბეტონი კუმშვაზე სიმტკიცის მიხედვით კლასით B25.

გრუნტზე მოწყობილი საძირკლის ფილა 0.000 ნიშნულზე ეწყობა ორმაგი არმირებული ფილა სისქით 200 მმ, ბეტონი გამოყენებულია კუმშვაზე სიმტკიცის მიხედვით, კლასით B25. იგი არმირებულია ⌀10 A500C არმატურებით ბიჯით 200 მმ.

ლითონის ძირითადი 6.5 მეტრიანი წამწეები სიმაღლით 800 – 500 მმ. წამწის ქვედა და ზედა სარტყელი მილკვადრატი □80×80×5 და ასევე წამწის დგარებად და ირიბნებად გამოყენებულია მილკვადრატი □50×50×5.

ლითონის სვეტებად ამოყენებულია □160×160×8., სვეტების ჩამაგრება ხდება 8 ცალი დიამეტრით 20 მმ ანკერებით, ტიპი 2.1

სვეტების ვერტიკალური კავშირები და წამწის ჰორიზონტალური კავშირების პროფილი მილკვადრატი □80×80×5.

სახურავის და ფასადის გრძივებად გამოყენებულია მილკვადრატი □100×70×5 ბიჯით 1500 მმ.

დ ა ს კ ვ ნ ა

ქ.თერჯოლა სამეურნეო სასაწყობე შენობის კონსტრუქციული ნაწილი დამუშავებულია სამშენებლო ნორმებისა და წესების დაცვით და პროექტის კონსტრუქციულ ნაწილს ეძლევა დადებითი რეკომენდაცია.

ექსპერტები,
ინჟინერ-კონსტრუქტორი /თ.გეგეჭკორი/

✉: gegechkori1951@gmail.com

26.03.2025 წ

CV
თამაზ გეგეჭკორი

ეროვნება: ქართველი
სქესი: მამრობითი
დაბადების თარიღი: 10.05.1951 წ.
ოჯახური მდგომარეობა: დაოჯახებული
კონტაქტი: მობ: 555 419 508
E-mail: gegechkori1951@gmail.com



1951 დავიბადე მარტვილის რაიონში.
1968 დავამთავრე თბილისის კომაროვის სახელობის მათემატიკური სკოლა.
1973 დავამთავრე საქართველოს პოლიტექნიკური ინსტიტუტის სამშენებლო ფაკულტეტი წარჩინებით და მივიღე ინჟინერ-მშენებლის სპეციალობა.
1973-74 განაწილებით ვმუშაობდი ინჟინერ-კონსტრუქტორად თბილზნიეპის მე-2 არქიტექტურულ სახელოსნოში. ამავე წლებში ვსწავლობდი სეისმომედეგობის ინსტიტუტის ასპირანტურაში დაუსწრებლად.
1977-83 ვმუშაობდი ტიპიური პროექტების ცენტრალური ინსტიტუტის ექსპერტიზის განყოფილებაში ჯგუფის ხელმძღვანელად, მშენებარე ობიექტების ტექნიკურ ზედამხედველად.
1983-98 ვიყავი საქსახპროექტის მე-2 სამშენებლო განყოფილების უფროსის მოადგილე, შემდეგ უფროსი. ამ პერიოდში დაპროექტებული მაქვს რესპუბლიკით მასშტაბით მრავალი სამრეწველო ობიექტი და განხორციელებული მათი მშენებლობის ტექნიკური ზედამხედველობა.
1991-93 ვმონაწილეობდი მიწისძვრით დაზიანებული სახლების აღწერასა და აღდგენაში.
1994-98 შევასრულეთ ქ. ფოთის პორტის რეკონსრუქციის პროექტი.
2009-11 ვმუშაობდი ინჟინერ-კონსტრუქტორად შ.პ.ს. “ედრი+”-ში.
2011-16 ვმუშაობდი ინჟინერ-კონსტრუქტორად შ.პ.ს. “ჯორჯიან ჰიდრო ფაუერი”-ში.
2016-დღემდე ვმუშაობ შ.პ.ს. “ბალავერ”-ში.
ოჯახური მდგომარეობა : მყავს მეუღლე მანანა გეგეჭკორი, და ვაჟი გიორგი გეგეჭკორი,
ენები: ქართული – მშობლიური; რუსული – სრულყოფილად.

მისამართი : თბილისი, ნუცუბიძის პლატო 2 მ.კ. 1 კვ. 1 კორპ. ბ.50

СВИДЕТЕЛЬСТВО О ПЕРЕМЕНЕ ФАМИЛИИ, ИМЕНИ, ОТЧЕСТВА
გვარის, სახელის, მამის სახელის გამოცვლის მოწმობა

Гражданин (ка) [illegible]

[illegible]

имя, отчество

родившийся (аяся) 10 [illegible] 1957 г.

место рождения [illegible]

переменил (а) фамилию, имя, отчество на [illegible]

[illegible]

о чем в книге регистрации актов о перемене фамилии, имени, отчества

19 82 года [illegible] месяца 10 числа

произведена запись за № 57

Место регистрации [illegible]

наименование и местонахождение органа ЗАГСа

[illegible]

Дата выдачи 10. 07 1982

Заведующий отделом (бюро) записи актов гражданского состояния

I-ТИ № 263478

Гознак. Груз.

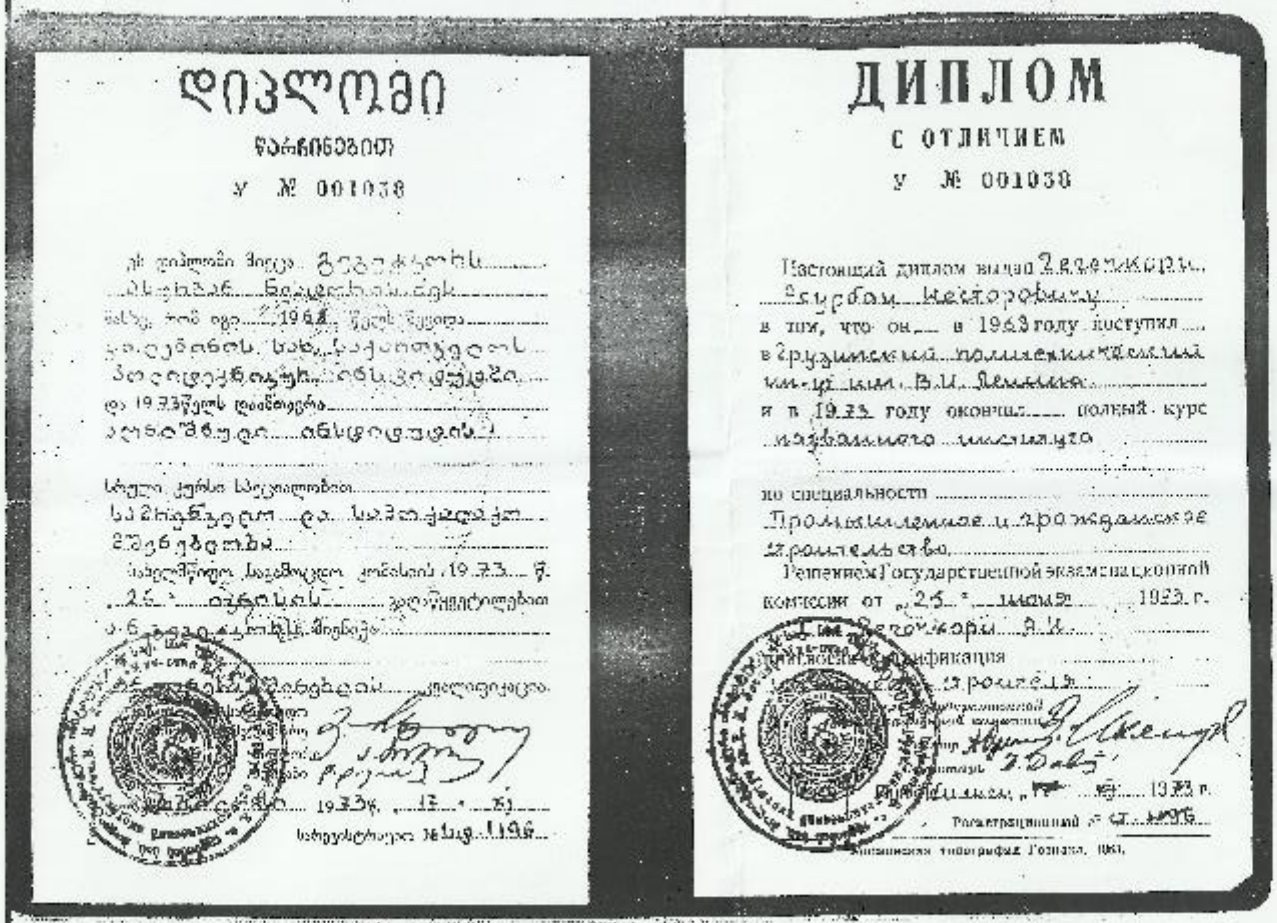

დიპლომი

ფარიანებით

ა № 001038

ДИПЛОМ

С ОТЛИЧИЕМ

а № 001038

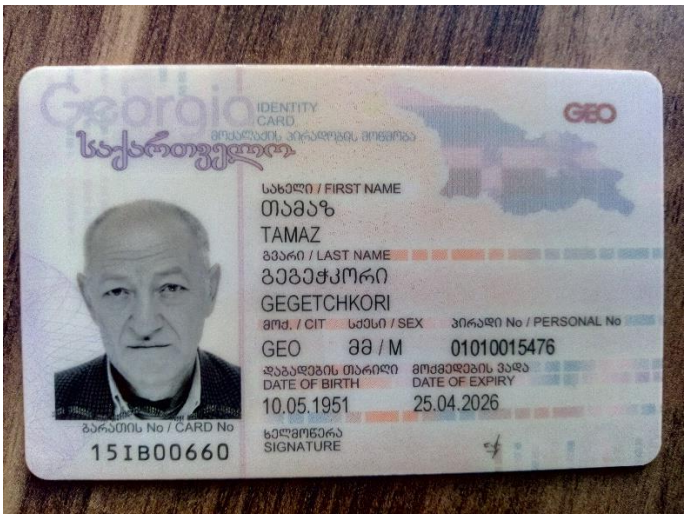
Georgia
IDENTITY CARD
საქართველო
GEO
სახელი / FIRST NAME
თამაზ
TAMAZ
გვარი / LAST NAME
გეგეჭკორი
GEGETCHKORI
მოქ. / CIT
სქესი / SEX
პირადი No / PERSONAL No
GEO
მმ / M
01010015476
დაბადების თარიღი
DATE OF BIRTH
10.05.1951
მოქმედების ვადა
DATE OF EXPIRY
25.04.2026
ბარათის No / CARD No
15IB00660
ხელმოწერა
SIGNATURE


დაბადების ადგილი / PLACE OF BIRTH
მარტვილი
MARTVILI
გაცემის თარიღი / DATE OF ISSUE
25.04.2016
გამცემი ორგანო / ISSUING AUTHORITY
იუსტიციის სამინისტრო
MINISTRY OF JUSTICE
IDGE015IB00660701010015476<<<<
5105106M2604251GE0<<<<<<<<<<<1
GEGETCHKORI<<TAMAZ<<<<<<<<<<<<