

№	ФОТО	ТАБЛИЦА ЗАПОЛНЕНИЯ	ОБЩАЯ ПЛОЩАДЬ	ПЛОЩАДЬ ОТКРЫВАНИЯ
Ф34		Ф3ЖЗЕЖЗЕЖЗЕ

ტიპი	კარ-ფანჯარა	სპეციფიკაცია	რაოდენობა	ფართობი	ჯამური ფართობი
კშ1	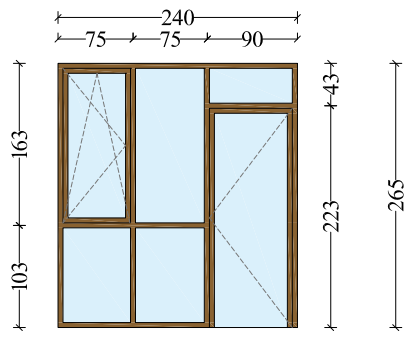	მეტალოპლასტმასის კარ-ფანჯარა 240X265 სმ	9 ცალი	6.36 მ^2	57.24 მ^2
კშ2	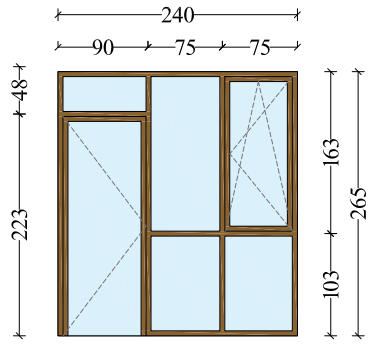	მეტალოპლასტმასის კარ-ფანჯარა 240X265 სმ	10 ცალი	6.36 მ^2	63.60 მ^2
კშ3	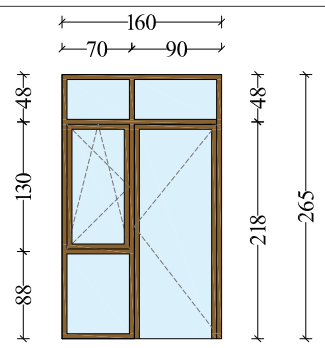	მეტალოპლასტმასის კარ-ფანჯარა 160X265 სმ	84 ცალი	4.24 მ^2	356.20 მ^2
კშ4	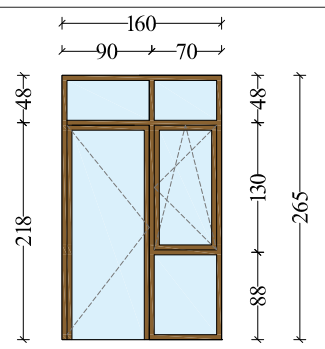	მეტალოპლასტმასის კარ-ფანჯარა 160X265 სმ	28 ცალი	4.24 მ^2	118.72 მ^2
კშ5	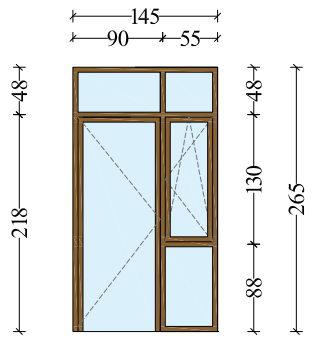	მეტალოპლასტმასის კარ-ფანჯარა 145X265 სმ	10 ცალი	3.77 მ^2	37.7 მ^2
კშ6	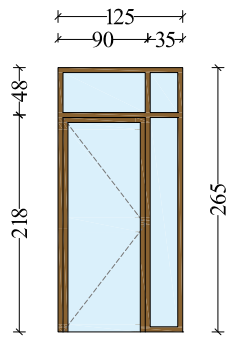	მეტალოპლასტმასის კარ-ფანჯარა 125X265 სმ	10 ცალი	3.31 მ^2	33.10 მ^2
კშ7	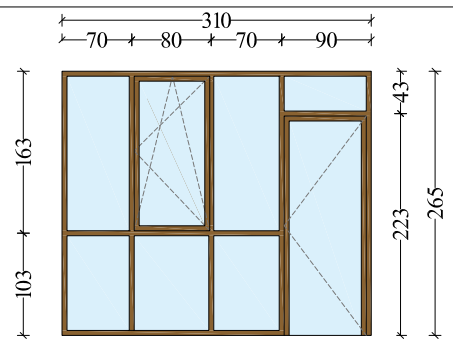	მეტალოპლასტმასის კარ-ფანჯარა 310X265 სმ	1 ცალი	8.21 მ^2	8.21 მ^2

A-3	პროექტის №	დამკვეთი CLIENT	შპს "ნიუ ჰაუსი"	პროექტი/ მისამართი PROJECT	მრავალბინიანი საცხოვრებელი სახლი ვარკეთილში საკადასტრო კოდი: 01.19.20.005.034
თანამდებობა	გვარი	ხელმოწერა	ნახაზი DRWG.	თარიღი 14.09.2021	არქიტექტურული ნაწილი ARCHITECTURE
დირექტორი	მ.გიორგობიანი		კარ-ფანჯრების სპეციფიკაცია	პორექტირება	შ.პ.ს MHD GROUP
არქიტექტორი	მ.გიორგობიანი			№ / პორექტ. REV. / თარიღი DATE	
დაამუშავა	თ.ჯვირჯველია			1	
	ე.ბერიძე			2	
				3	
				მასშტაბი SCALE 1:100	სტადია STAGE პროექტი	ინდექსი A-412	ფურც. 42

ф0ɔ30	30ϕ∩ɔ∩30	Ь3ɔ∩ϕ30ɔ∩ɔ∩ɔ∩ɔ	∩ɔ∩ж∋ɔ∩ɔ∩ɔ	ϑɔ∩ϕ0ɯ0ɔ∩	ж∩ɔ∋ϑ0ɯ0 ϑɔ∩ϕ0ɯ0
37	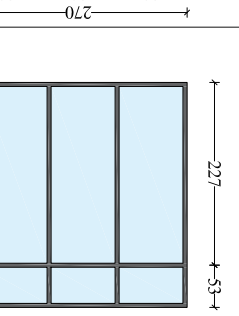	ɔжϑ30ϑ0Ь 30ϕ∩ɔ∩30, Ь∩ɤϕ0ɯ0ϑ0 ϑϑϑɔ 6 ϑ0 Ь0Ь∩0Ь, ∩ɔж 9005 ϑ0Ьɔ∩ɔ∩ϑ0Ь0 160X280 Ь3	3 Ь∩ɔж0	4.48 ϑ²	13.44 ϑ²
36	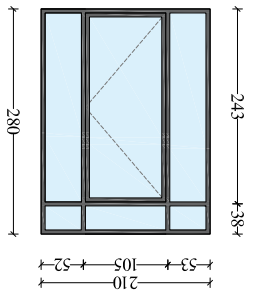	ɔ∋ϑ30ϑ0Ь 30ϕ∩ɔ∩30, Ь∩ɤϕ0ɯ0ϑ0 ϑϑϑɔ 6 ϑ0 Ь0Ь∩0Ь, ∩ɔж 9005 ϑ0Ьɔ∩ɔ∩ϑ0Ь0 210X280 Ь3	1 Ь∩ɔж0	5.88 ϑ²	5.88 ϑ²
35	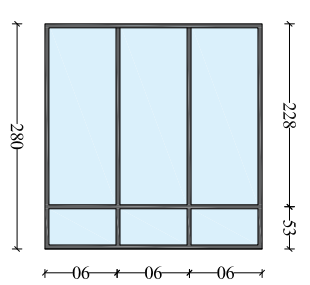	ɔ∋ϑ30ϑ0Ь 30ϕ∩ɔ∩30, Ь∩ɤϕ0ɯ0ϑ0 ϑϑϑɔ 6 ϑ0 Ь0Ь∩0Ь, ∩ɔж 9005 ϑ0Ьɔ∩ɔ∩ϑ0Ь0 270X280 Ь3	2 Ь∩ɔж0	7.56 ϑ²	15.12 ϑ²
34		ɔ∋ϑ30ϑ0Ь 30ϕ∩ɔ∩30, Ь∩ɤϕ0ɯ0ϑ0 ϑϑϑɔ 6 ϑ0 Ь0Ь∩0Ь, ∩ɔж 9005 ϑ0Ьɔ∩ɔ∩ϑ0Ь0 180X280 Ь3	1 Ь∩ɔж0	5.04 ϑ²	5.04 ϑ²
33	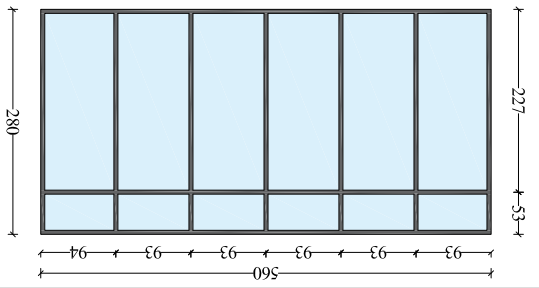	ɔ∋ϑ30ϑ0Ь 30ϕ∩ɔ∩30, Ь∩ɤϕ0ɯ0ϑ0 ϑϑϑɔ 6 ϑ0 Ь0Ь∩0Ь, ∩ɔж 9005 ϑ0Ьɔ∩ɔ∩ϑ0Ь0 560X280 Ь3	1 Ь∩ɔж0	15.68 ϑ²	15.68 ϑ²
32	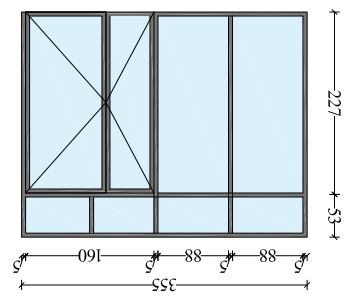	ɔ∋ϑ30ϑ0Ь 30ϕ∩ɔ∩30, Ь∩ɤϕ0ɯ0ϑ0 ϑϑϑɔ 6 ϑ0 Ь0Ь∩0Ь, ∩ɔж 9005 ϑ0Ьɔ∩ɔ∩ϑ0Ь0 360X280 Ь3	2 Ь∩ɔж0	10.08 ϑ²	20.16 ϑ²
31	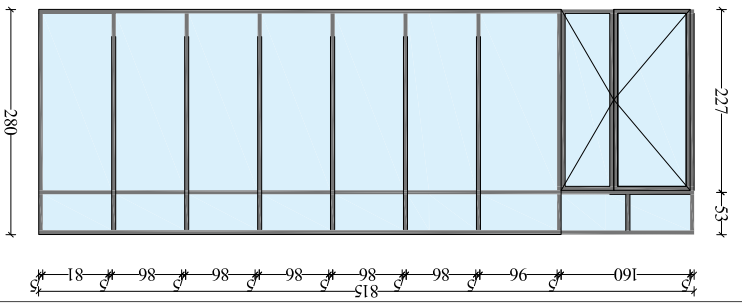	ɔ∋ϑ30ϑ0Ь 30ϕ∩ɔ∩30, Ь∩ɤϕ0ɯ0ϑ0 ϑϑϑɔ 6 ϑ0 Ь0Ь∩0Ь, ∩ɔж 9005 ϑ0Ьɔ∩ɔ∩ϑ0Ь0 815X280 Ь3	1 Ь∩ɔж0	22.82 ϑ²	22.82 ϑ²

А-3	ɔж∋ɔ∩ɔ∩ϑ0Ь №:	ϕ∩ɔ∋ϑ3ɔ∩ɔ∩ϕ∩ɔ CLIENT	ϑɔ∋ϑ3ɔ∩ɔ∩ϕ∩ɔ ϑɔ∋ϑ3ɔ∩ɔ∩ϕ∩ɔ PROJECT	ϑɔ∋ϑ3ɔ∩ɔ∩ϕ∩ɔ ϑɔ∋ϑ3ɔ∩ɔ∩ϕ∩ɔ PROJECT	ϑɔ∋ϑ3ɔ∩ɔ∩ϕ∩ɔ ϑɔ∋ϑ3ɔ∩ɔ∩ϕ∩ɔ PROJECT
ϑ∩ɔ∋ϑ3ɔ∩ɔ∩ϑ∩ɔ	ϑ3ɔ∩ϕ	Ь∩ɔ∋ϑ3ɔ∩ɔ∩ϕ∩ɔ DRWG.	ϑ3ɔ∩ϕ	ϑ3ɔ∩ϕ	ϑ3ɔ∩ϕ
ϕ0ϕɔ∩ϕ∩ϕ∩	∂.∂0ϕ∩ϕ∂∩ϑ∩				
ϕ0ϕɔ∩ϕ∩ϕ∩	∂.∂0ϕ∩ϕ∂∩ϑ∩				
ϑϕ∩ϕ∩ϕ∩ϕ∩ϕ	∂.∂0ϕ∩ϕ∂∩ϑ∩				
ϑ∩ɔ∋ϑ∋ϑ∩ɔ	ϑ.ɔ∋0ϕ∩ϕɔɔ∩				
	ɔ.∂.ɔϕ∩ɔ				

| ϑ∩ɔ∋ϑ3ɔ∩ɔ∩ϑ∩ɔ ϑɔ∋ϑ3ɔ∩ɔ∩ϕ∩ɔ ϑ3ɔ∩ϕ ϑ∩ɔ∋ϑ3ɔ∩ɔ∩ϑ∩ɔ

А-3	Зчлсдлдпи №:	ЗЧЛСДЛДПИ №:	ЗЧЛСДЛДПИ №:
	CLIENT	ЗЗЦ "БОЛЬШОЙ"	ЗЗЦ "БОЛЬШОЙ"
	PROJECT	ЗЧЛСДЛДПИ/ ЗЧЛСДЛДПИ/	ЗЧЛСДЛДПИ/ ЗЧЛСДЛДПИ/
	DRWG.	БЛЬЧЬПО БЛЬЧЬПО	БЛЬЧЬПО БЛЬЧЬПО
	ЧЛСДЛДПИ	ЧЛСДЛДПИ	ЧЛСДЛДПИ
	ЧЛСДЛДПИ	ЧЛСДЛДПИ	ЧЛСДЛДПИ
	ЧЛСДЛДПИ	ЧЛСДЛДПИ	ЧЛСДЛДПИ
	ЧЛСДЛДПИ	ЧЛСДЛДПИ	ЧЛСДЛДПИ
	ЧЛСДЛДПИ	ЧЛСДЛДПИ	ЧЛСДЛДПИ
	ЧЛСДЛДПИ	ЧЛСДЛДПИ	ЧЛСДЛДПИ

ЗЧЛСДЛДПИ ЧЛСДЛДПИ ЧЛСДЛДПИ

ФОЗО	ЗЭФО	ЬЗЭЮФЭОЗЭЮЭЗ	Ь9ФОЭЭЭЭ	ФЭЭЭЭЭЮЭЭЭЗ
34	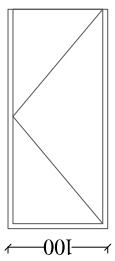	ЭЭОООЭЮЬ ЮЭЮЬЭЭЭЭЭЗЮ ЗЭФО. 100Х220 Ь9 ЮЭЮЬЭЭЭЭЭЗЮЬ Ь9ФОЬЬО - 20 ЭОО. ЭЭЮФО - ФЭЭЭ9005 ЭЭЬЬЭЬЭЗОЬЬО	3.30 ЬОЭЬЭЭЭЭО	21 ЮЭЭЭО
31		ЭЭОООЭЮЬ ЮЭЮЬЭЭЭЭЭЗЮ ЗЭФО. 100Х240 Ь9 ЮЭЮЬЭЭЭЭЭЗЮЬ Ь9ФОЬЬО - 90 ЭОО. ЭЭЮФО - ФЭЭЭ9005 ЭЭЬЬЭЬЭЗОЬЬО	3.30 ЬОЭЬЭЭЭЭО	15 ЮЭЭЭО
32	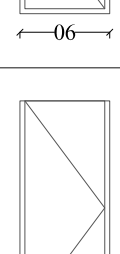	ЭЭОООЭЮЬ ЮЭЮЬЭЭЭЭЭЗЮ ЗЭФО. 100Х240 Ь9 ЮЭЮЬЭЭЭЭЭЗЮЬ Ь9ФОЬЬО - 90 ЭОО. ЭЭЮФО - ФЭЭЭ9005 ЭЭЬЬЭЬЭЗОЬЬО	3.30 ЬОЭЬЭЭЭЭО	50 ЮЭЭЭО
33	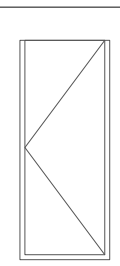	ЭЭОООЭЮЬ ЮЭЮЬЭЭЭЭЭЗЮ ЗЭФО. 100Х220 Ь9 ЮЭЮЬЭЭЭЭЭЗЮЬ Ь9ФОЬЬО - 20 ЭОО. ЭЭЮФО - ФЭЭЭ9005 ЭЭЬЬЭЬЭЗОЬЬО	3.30 ЬОЭЬЭЭЭЭО	71 ЮЭЭЭО
33		ЭЭЮ-ОЬ ЗЭФО. 90Х220 Ь9 ЮЭЮЬЭЭЭЭЭЗЮЬ Ь9ФОЬЬО - ЗФ ЭФОЬ ЭЮОЬЮЭЗЬЗ.	3.30 ЬОЭЬЭЭЭЭО	41 ЮЭЭЭО
32		ЭЭЮ-ОЬ ЗЭФО. 90Х220 Ь9 ЮЭЮЬЭЭЭЭЭЗЮЬ Ь9ФОЬЬО - ЗФ ЭФОЬ ЭЮОЬЮЭЗЬЗ.	3.30 ЬОЭЬЭЭЭЭО	120 ЮЭЭЭО
32		ЭЭЮ-ОЬ ЗЭФО. 90Х220 Ь9 ЮЭЮЬЭЭЭЭЭЗЮЬ Ь9ФОЬЬО - ЗФ ЭФОЬ ЭЮОЬЮЭЗЬЗ.	3.30 ЬОЭЬЭЭЭЭО	101 ЮЭЭЭО

| А-3 | ЭЭЬЭЬЭЭЭЭЬ №: | ЮЭЬЭЭЭЮЭО CLIENT | ЭЭЬ "ЬОЭ ЭЭЭЬЭ" | ЭЭЮЭЭЭЭЭ

ֆՈՏՈ	ՀՀԺ-ՑՀՏԹՀՀԺ	ԼՀՅՕՈՑՈՀՅՕՈՀ	ԺՀՊՑԵՏՈՊՀՀ	ՑՀԺՕՈՊՀՈ	Ֆ՝ՀՀՈՕՈՊՀՈ ՑՀԺՕՈՊՀՈ
ՅՀ5	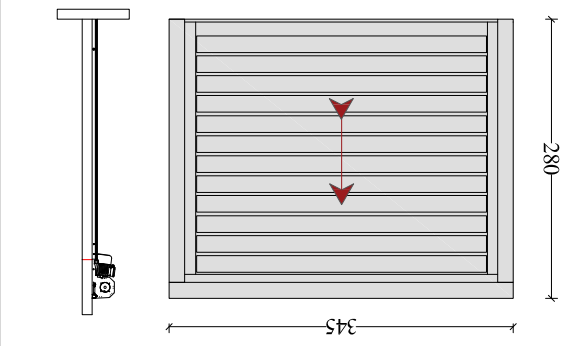	ՀՅՁՑՈՑՀՈՀՀՈՀ ՅԵՀՅՀՁԺՀՊ ՀՀԺՈՀՈ 345X280 Ա3	1 ԳՀԵՈ	9.66 ձ²	9.66 ձ²
ՅՀ4	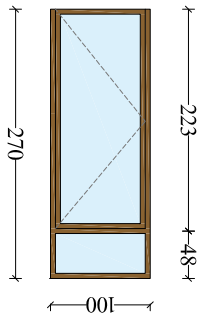	ՅՅՁԳՀՀԵՊՀՀՀՀՈՀ ՀՀԺՈ 80X270 Ա3	1 ԳՀԵՈ	2.16 ձ²	2.16 ձ²
ՅՀ3	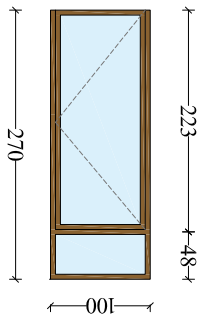	ՅՅՁԳՀՀԵՊՀՀՀՀՈՀ ՀՀԺՈ 80X270 Ա3	1 ԳՀԵՈ	2.16 ձ²	2.16 ձ²
ՅՀ2	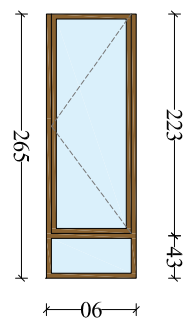	ՅՅՁԳՀՀԵՊՀՀՀՀՈՀ ՀՀԺՈ 80X265 Ա3	20 ԳՀԵՈ	2.16 ձ²	43.20 ձ²
ՅՀ1	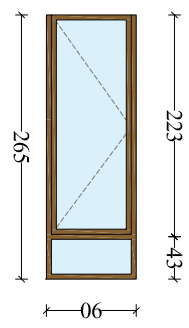	ՅՅՁԳՀՀԵՊՀՀՀՀՈՀ ՀՀԺՈ 80X265 Ա3	30 ԳՀԵՈ	2.16 ձ²	64.80 ձ²

| Ա-3 | ՅԺՀՊՅՀՈՆ № | ՑՈՊՀՅՅՈՊՈ CLIENT | ՅՑԱ "ՆՈՐ ՅՅՈՆ" | ՅՀՊՀՅՀՈՊՈ/ ՅՀՈՀՅՀՈՊՈ PROJECT | ՅՀՈՀՅՀՈՊՈ ՅՀՈՀՅՀՈՊՈ ՑՈՊՀՅՅՈՊՀՈՀՀՈՀ