შენობა-ნაგებობის უსაფრთხოების წესებთან შესაბამისობის ანალიზი

გამოყენებული წესები - **„შენობა-ნაგებობის უსაფრთხოების წესები“**

ჩამოთვალეთ შენობის დაკავებულობები და აღწერეთ თითოეული გამოყენება
ლითონის ნაკეთობების სასაწყობე შენობა **სწ-2**(+0.00 ნიშნული)

კონსტრუქციული ტიპი :	
განსაზღვრეთ კონსტრუქციის ტიპი არსებული შენობისთვის: მაგალითი: II-A, II-B, V-A, V-B	
განსაზღვრეთ კონსტრუქციის ტიპი ახალი შენობისთვის: მაგალითი: II-A, II-B, V-A, V-B	II-B
შერეული კონსტრუქციის შემთხვევაში მიუთითეთ ტიპები, რომელიც გამოყენებული იქნება, განსაზღვრეთ ტიპები და მათი მდებარეობა:	

სიმაღლის შეზღუდვები ცხრილი 503 -ის მიხედვით		
დაკავებულობები	**დასაშვები სართულიანობა**	**შემოთავაზებული სართულიანობა**
ლითონის საწყობი **სწ-2**	4	1
	დასაშვები სიმაღლე	**შემოთავაზებული სიმაღლე**
საერთო სიმაღლე =	**16,80**	**5.80 მ.**
მიწის ზემოთ სართულის რაოდენობა =	1 სართული	

ფართობის შეზღუდვები ცხრილი 503 - ის მიხედვით		
დაკავებულობები	**დასაშვები ფართობი**	**შემოთავაზებული ფართობი**
ლითონის საწყობი **სწ-2**	2420	1794.3 მ^2
იატაკის საერთო ფართობი =	1794.3 მ^2	
იატაკის რაოდენობა =	1	
შენობის საერთო ფართობი =	1794.3 მ^2	

გარე კედლის ცეცხლმედეგობისა და ღიობებისადმი მოთხოვნები ცხრილი 602-ის და 705.8-ის მიხედვით									
გარე კედელი (ღერძებში)	**ხანძარსაწინააღმდეგო** მანძილი(მეტრი)	**ცეცხლმედეგობის ხარისხი** (საათი)		**კედლის ღიობების ფართობი** (კედელი %)					
		მოთხოვნილი	**გათვალისწინებული**	დასაშვები			გათვალისწინებული		
				დაცული	**დაუცველი საშხეფებით**	**დაუცველი**	**დაცული**	**დაუცველი საშხეფებით**	**დაუცველი**
„1'-16“ ფასადი	0.50-0.50	0	-	45	45	15	0	0	0
„16-1“ ფასადი	7.01-7.31	0	-	45	45	15	0	0	15
„A-C“ ფასადი	3.01-15.99	0	-	შეუზღუდავი	შეუზღუდავავი	-	-	-	-
„C-A“ ფასადი	1.04-6.18	0	-	45	45	15	0	0	0

ხანძრისაგან დაცვის სისტემებისადმი მოთხოვნები								
დაკავებულობები/ სივრცეები/გასასვლელი საშუალებები	**ავტოსაშხეფი სისტემა**	**ალტერნატიული ავტომატური ცეცხლსაქრობი სისტემები**	**სახანძრო განგაშისა, კვალმაღმომჩენი და ცეცხლაღმომჩენი სისტემები**	**სახანძრო მილდგარების სისტემები**	**კვამლის საკონტროლო სისტემები**	**ხელის ცეცხლმაქრები**	**საავარიო განგაშის სისტემები**	**ჰაერის განიავების სისტემა**
ლითონის საწყობი **სწ-2**	არა	არა	კი	არა	არა	კი	არა	
სახანძრო-სამაშველო სამსახურის მიერ გამოსაყენებელი მისაერთებელი				კი				
სახანძრო ტუმბოები და წყლის რეზერვუარი				-				

თითოეული სართულიდან გასასვლელი საშუალება									
სართულები	**დაკავებულობა და დაკავებულობის დატვირთვის ჯამური მაჩვენებელი**	**მოთხოვნილი გასასვლელების/ გასასვლელთან მისადგომის რაოდენობა**	**გათვალისწინებული გასასვლელების/გასასვლელთან მისადგომის რაოდენობა და ტიპი**	**გასასვლელი საშუალებების სიგანე (მეტრი)**					
				გზა-დერეფანი		**დერეფანი**		**გასასვლელის გზა-კარი**	
				მოთხოვნილი	**გათვალისწინებული**	**მოთხოვნილი**	**გათვალისწინებული**	**მოთხოვნილი**	**გათვალისწინებული**
+0.00 ნიშნული	**სწ-2** (დ.დ-**40**)	**1**	**1** გასასვლელის გზა-კიბე	-	-	-	-	**0.82**	**0.82**

განიავებისადმი მოთხოვნები		
დაკავებულობები/სივრცეები/გასასვლელი საშუალებები	ბუნებრივი განიავება	მექანიკური განიავება
სწ-2	კი	-

წყალსადენი სისტემის ფიქსირებული მოწყობილობების რაოდენობა

ცხრილი 1602.1-ის მიხედვით

სართულები	დაკავებულობა და დაკავებულობის დატვირთვის ჯამური მაჩვენებელი	ფიქსირებული მოწყობილობები(ცალი)					
		უნიტაზი	ტუალეტის ხელსაბანები	აბაზანა/შხაპი	სასმელი წლის ფანტანი	1ავტომატური სარეცხი მანქანის მისაერთელი 20 საცხოვრებელ ერთეულზე	სამზარეულოს ნიჟარა

		მოთხოვნები	გათვალისწინებული	მოთხოვნები	გათვალისწინებული	მოთხოვნები	გათვალისწინებული	მოთხოვნები	გათვალისწინებული	მოთხოვნები	გათვალისწინებული	მოთხოვნები	გათვალისწინებული
+0,00 ნიშნული	**სწ-2** (დ.დ-**40**)	**1**	**4**	**1**	**4**	-	-	-	-	-	-	-	-

პირობითი აღნიშვნები

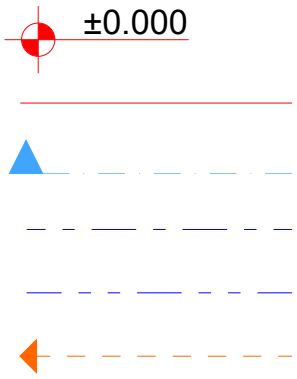

ნიშნული გეგმაზე
საკადასტრო საზღვარი
ჭრილის ხაზი
კედლის ცეცხლმედეგობის ხარისხი 1 საათი
კედლის ცეცხლმედეგობის ხარისხი 2 საათი
გასასვლელამდე სავალი მანძილი

მისაწვდომი სვლაგეზი

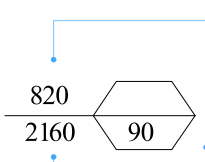

კარის თავისუფალი სიგანე
ხანძარმედეგობა
კარის თავისუფალი სიმაღლე

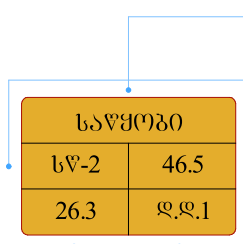

ოთახის დანიშნულება
დაკავებულობის ჯგუფი (ქვეჯგუფი)
დაკავებულობის დატვირთვის ფაქტორი
დაკავებულობის დატვირთვა
ფართი შიგა კონტურზე



სასაწყობე ჯგუფი სწ-2

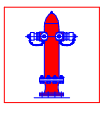

სახანძრო-სამაშველო სამსახურის მიერ გამოსაყენებელი მისაერთებელი - ჰიდრანტი



ხელის ცეცხლმაქრი



საევაკუაციო გასასვლელი



სასმელი წყლის შადრევანი



ცეცხლაღმომჩნი

ავარიული განათება



სახანძრო განგაშის ხელით სამართავი ღილაკი

საპროექტო შენობაში გამოყენებული თავისუფალი სივრცეები კართან მანევრირებისთვის მ

1:50

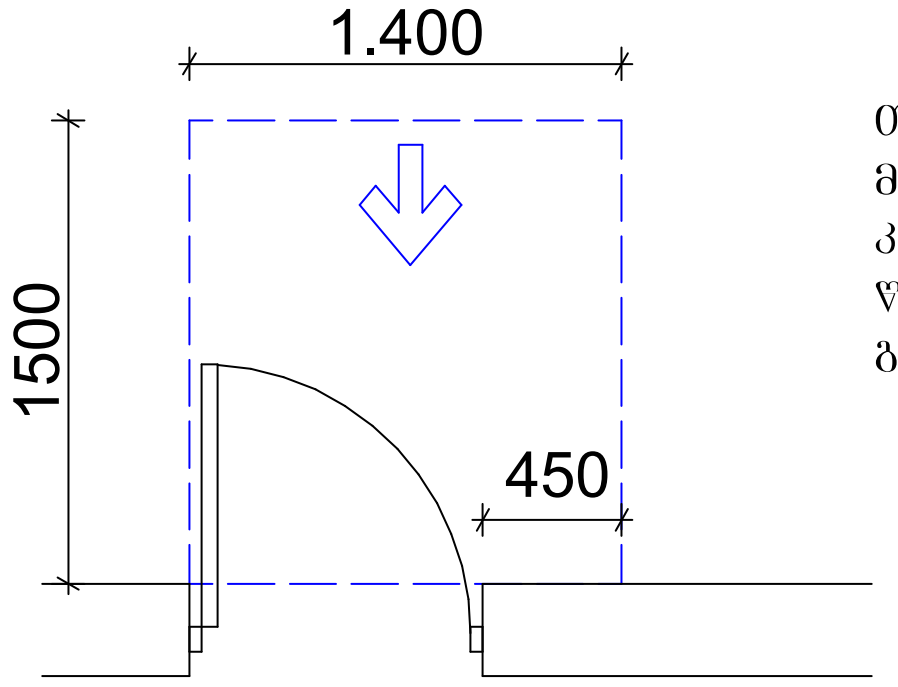

თავისუფალი სივრცე კართან
მანევრირებისთვის ანჯამიანი
კარი
წინიდან მისაწვდომი გამოწევით
გაღება

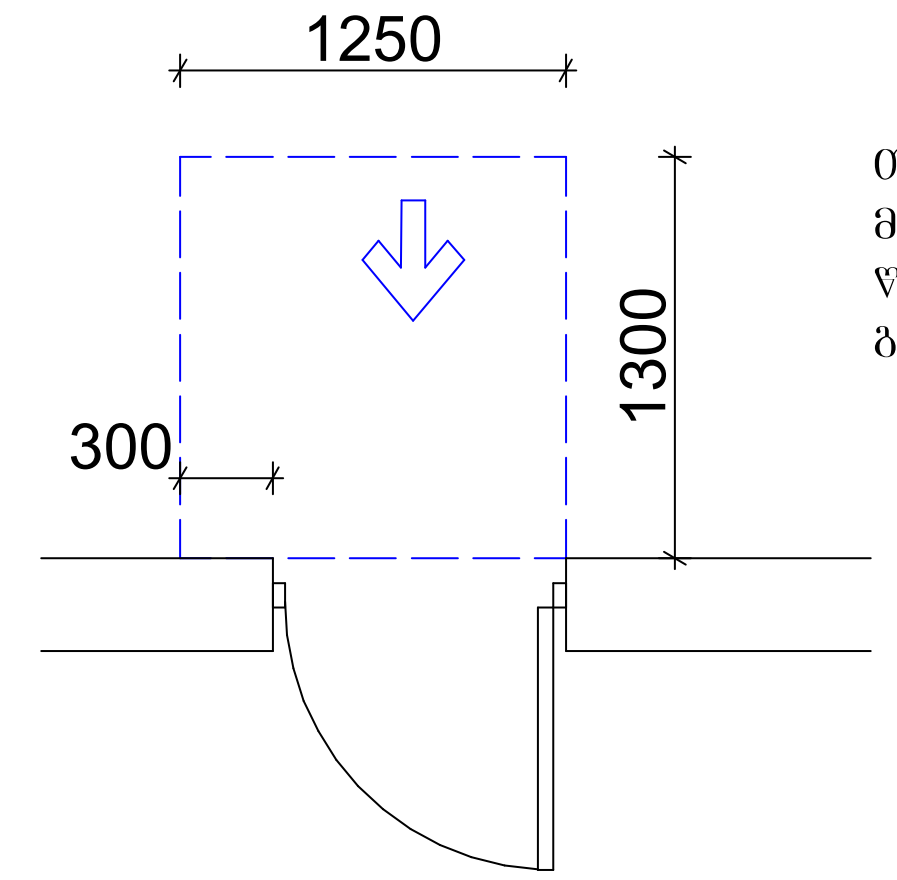

თავისუფალი სივრცე კართან
მანევრირებისთვის ანჯამიანი კარი
წინიდან მისაწვდომი მიწოლით
გაღება

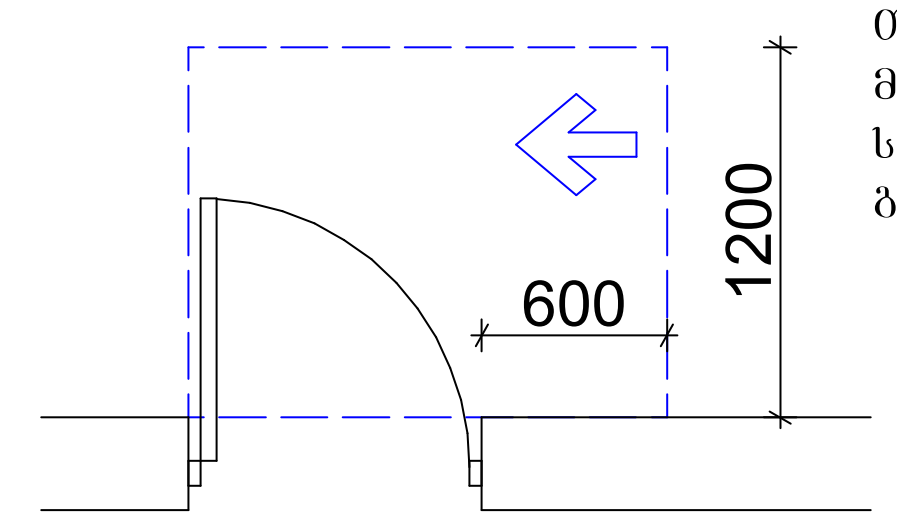

თავისუფალი სივრცე კართან
მანევრირებისთვის ანჯამიანი კარი
საკეტის მხრიდან მისაწვდომი
გამოწევით გაღება

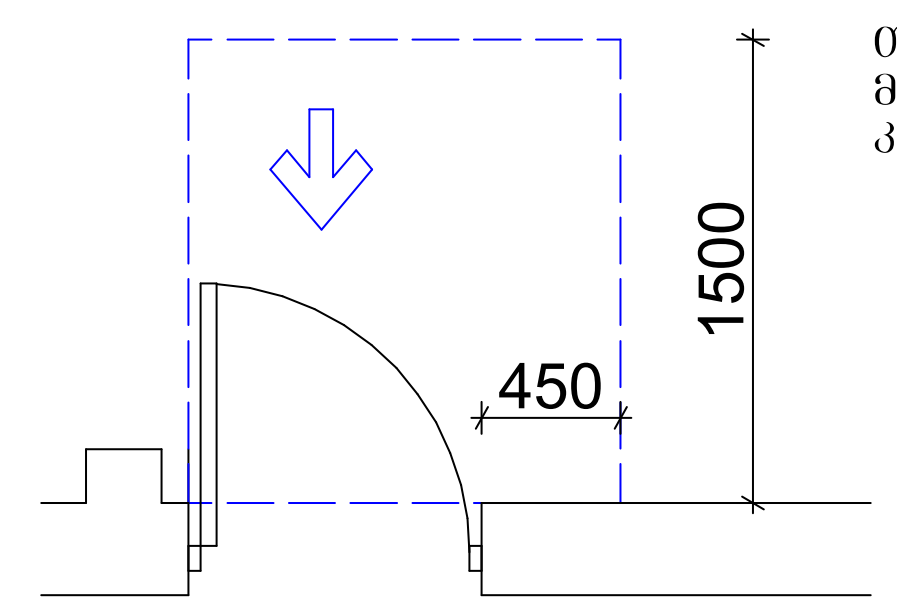

თავისუფალი სივრცე კართან
მანევრირებისთვისნიშებში მოწყობილი
კარი და ჭიშკარიგამოწევით გაღება

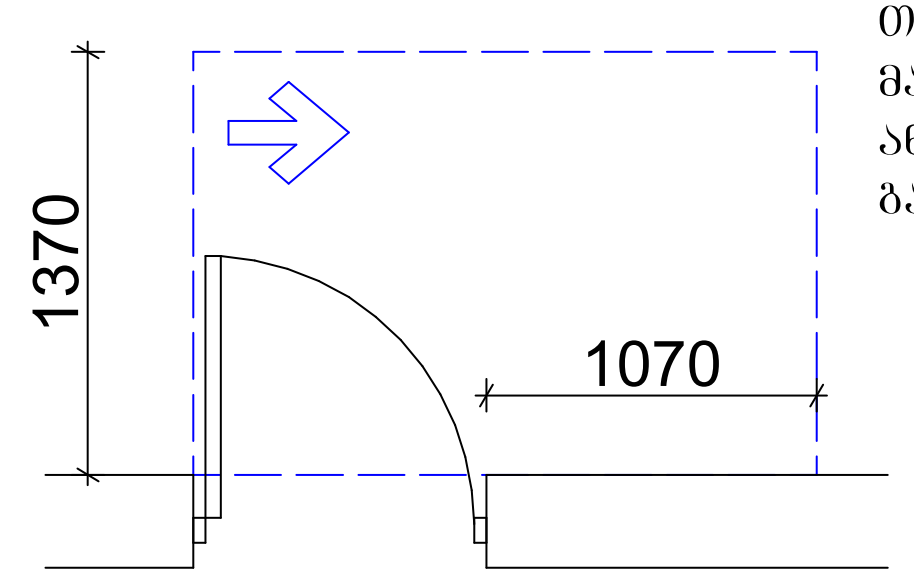

თავისუფალი სივრცე კართან
მანევრირებისთვის ანჯამიანი კარი
ანჯამის მხრიდან მისაწვდომი
გამოწევით გაღება

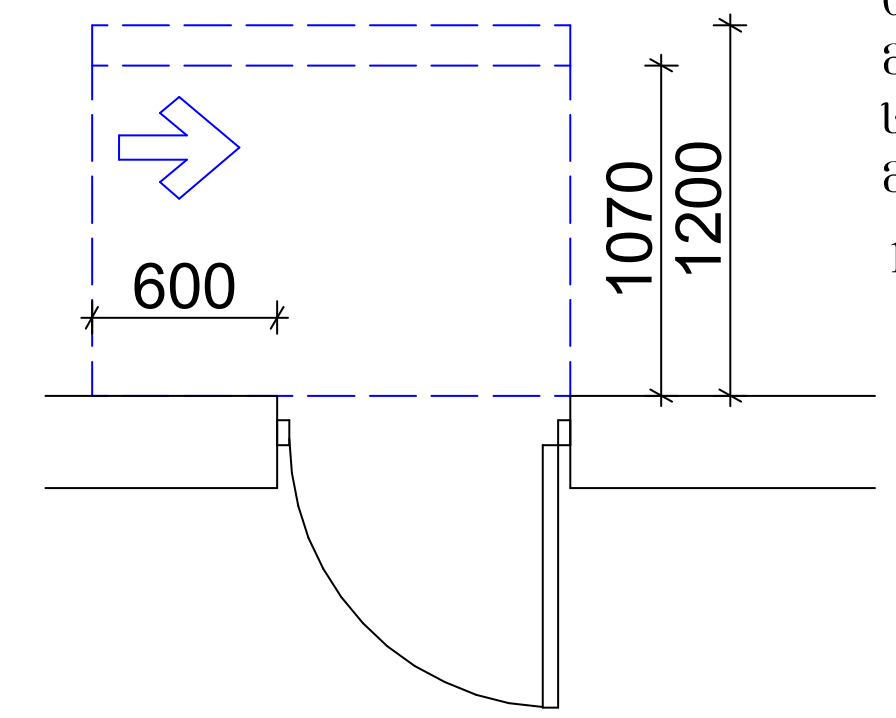

თავისუფალი სივრცე კართან
მანევრირებისთვის ანჯამიანი კარი
საკეტის მხრიდან მისაწვდომი
მიწოლით გაღება

120 მინ. თუ მოწყობილია მიმხურავი

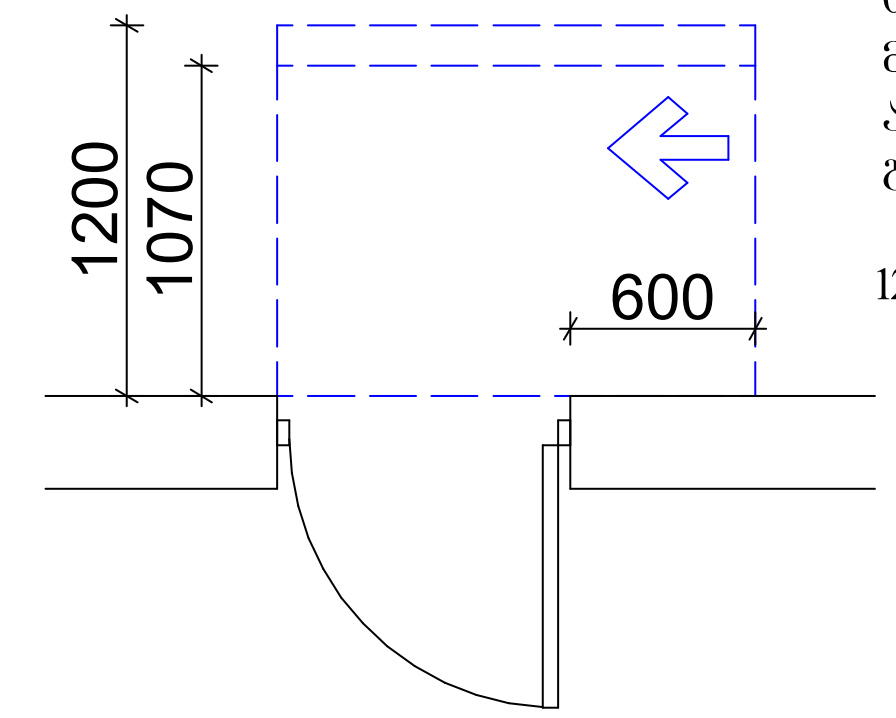

თავისუფალი სივრცე კართან
მანევრირებისთვის ანჯამიანი კარი
ანჯამის მხრიდან მისაწვდომიმიწოლით
გაღება

120 მინ. თუ მოწყობილია მიმხურავი

თავშესაფრის ფართი

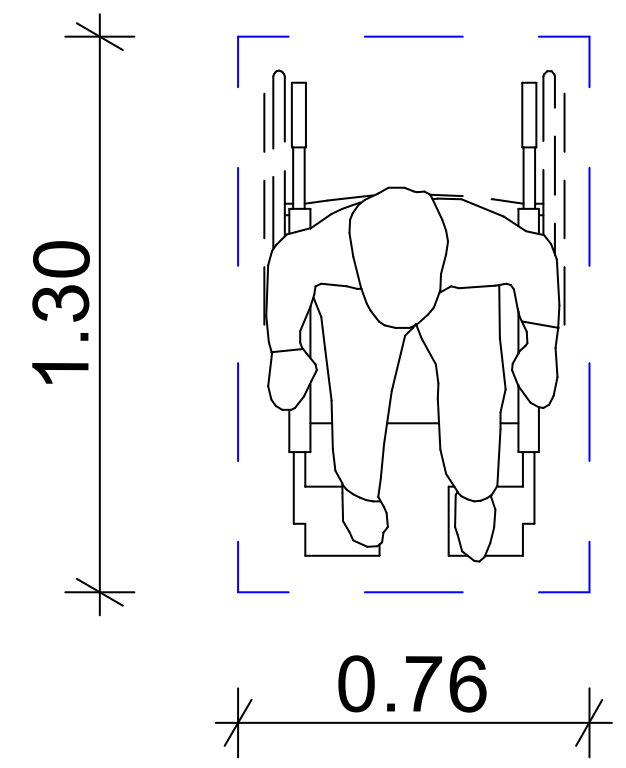

მოსატრიალებელი სივრცეები
ვარიანტი4

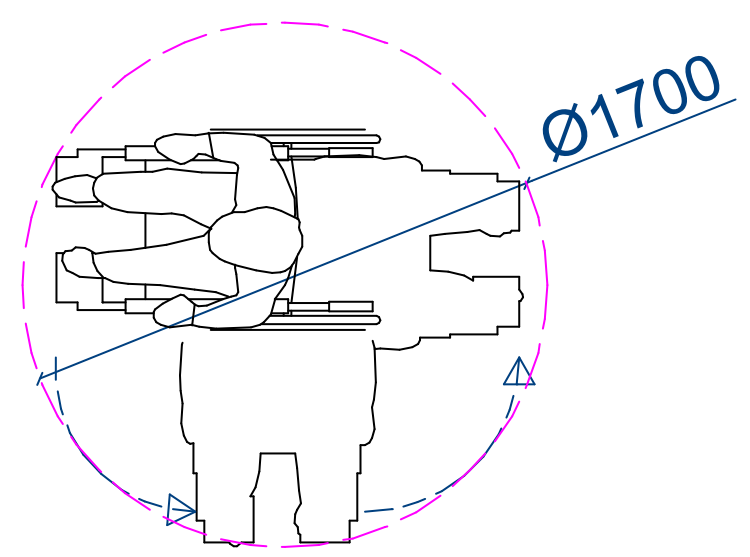

ვარიანტი1

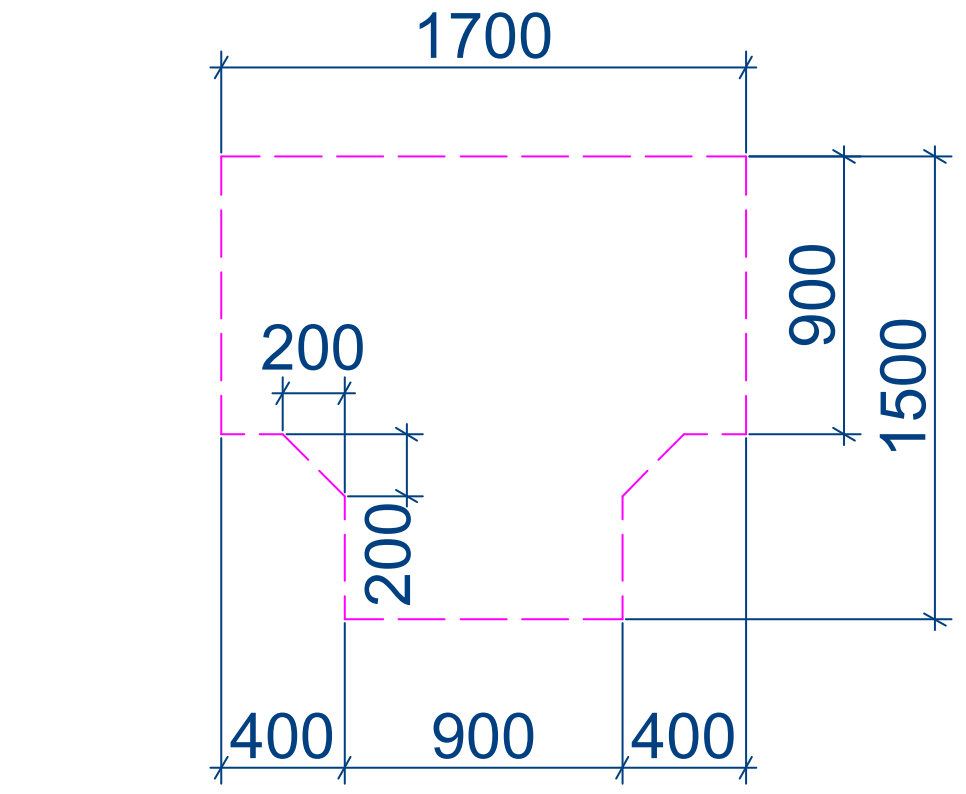

ვარიანტი2

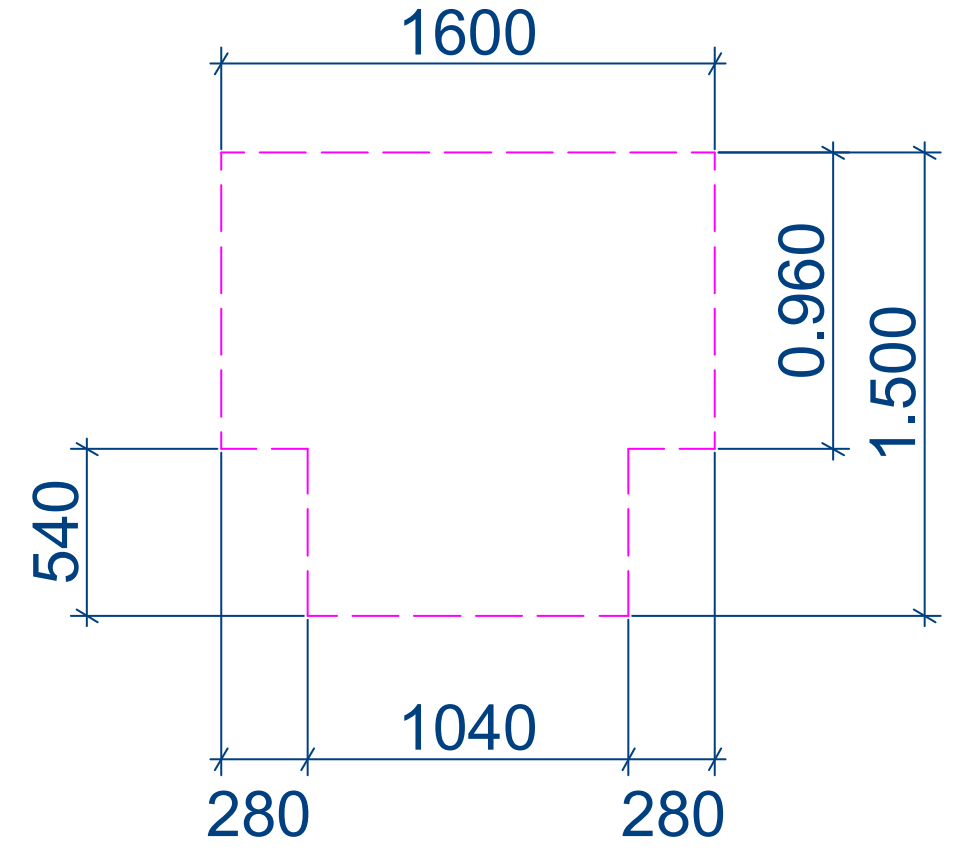

ვარიანტი3

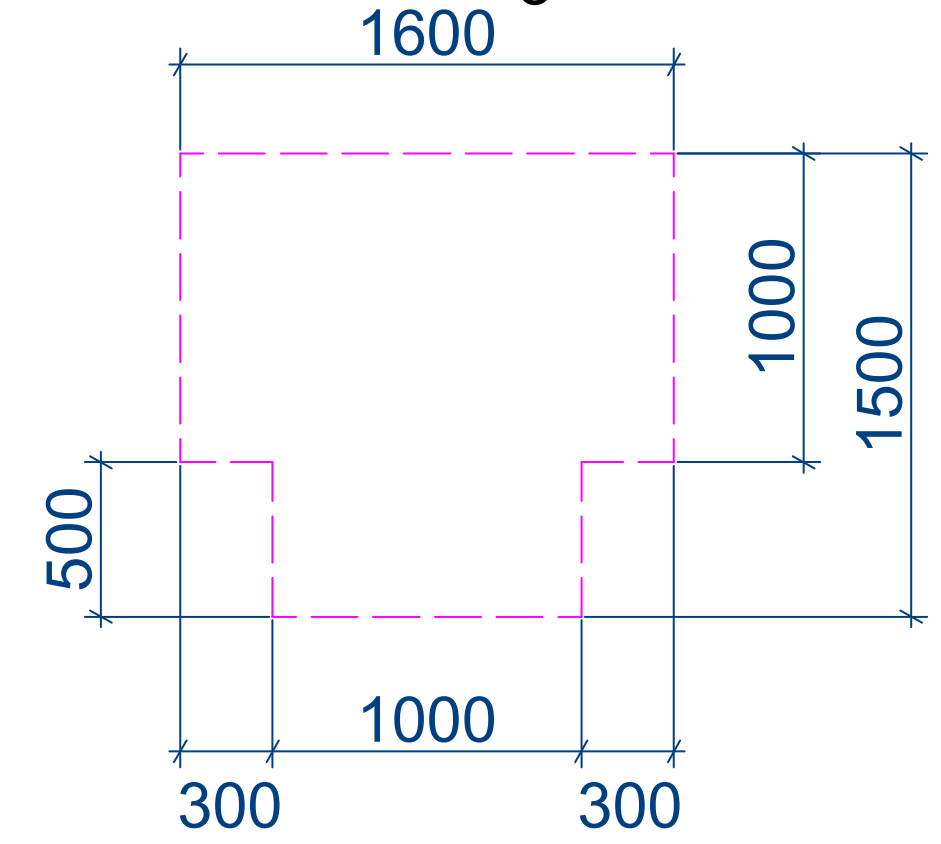

ნიშანი პიქტოგრამიბით, ამობურცული ნიშნებით და ბრაილით
განთავსდება
მისაწვდომ ტუალეტებთან კარის მომიჯნავედ

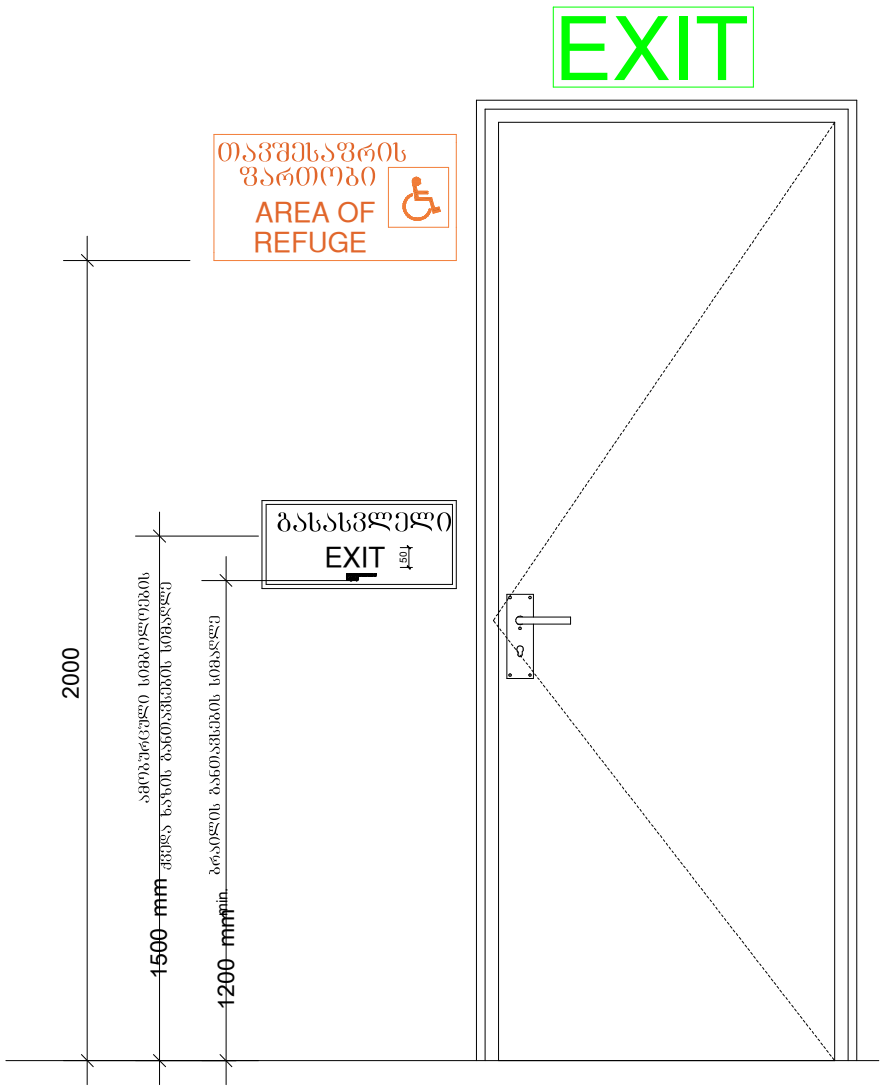

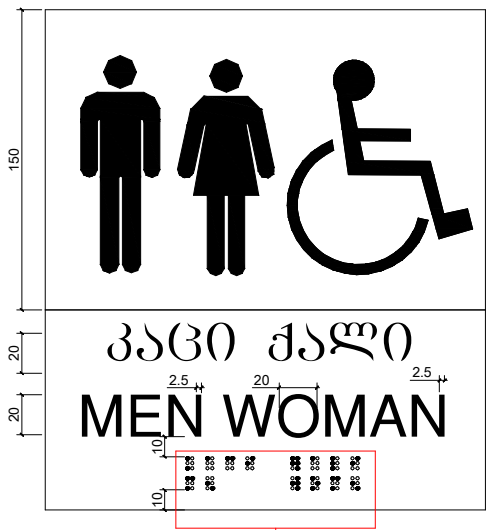

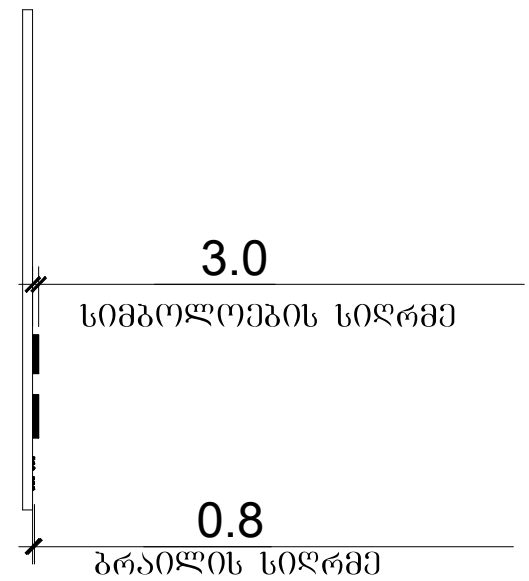

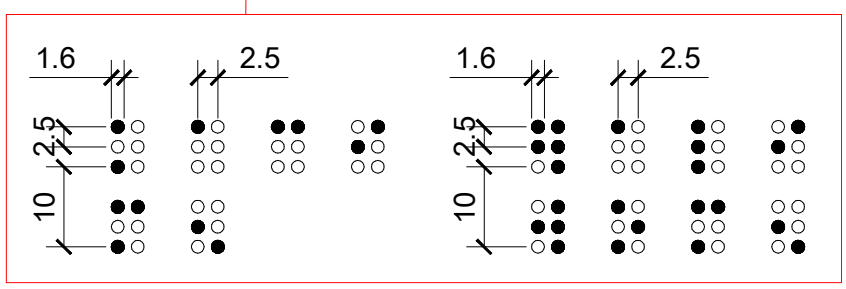

გასასვლელის განათებული ნიშანი

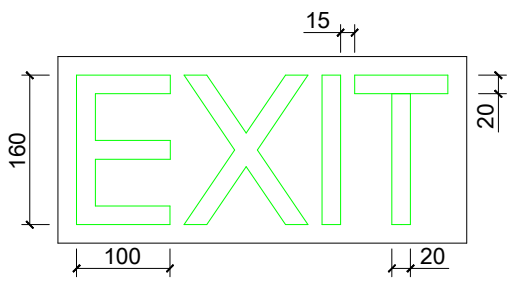

ნიშანი ამობურცული სიმბოლოებით
და ბრაილით გზა-კიბის შესასვლელთან
და გარეთ გამავალ ცვლა კართან

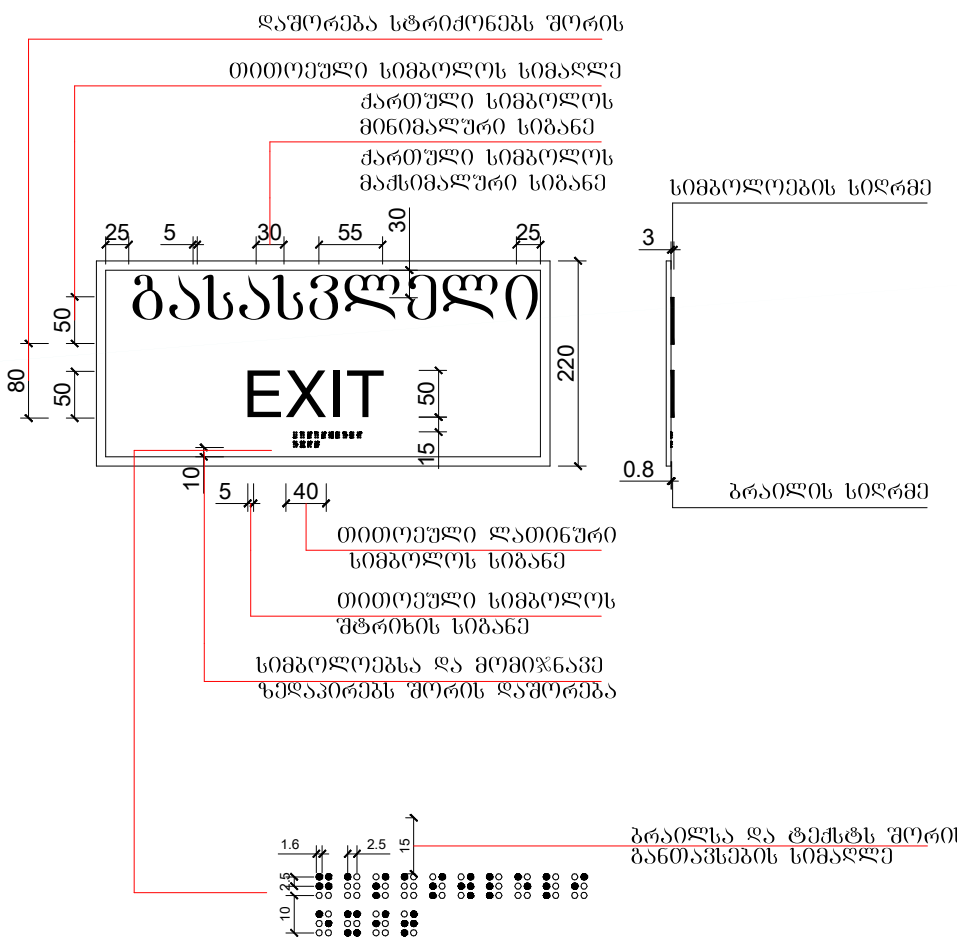

ხელსაბანის ძებარეობა

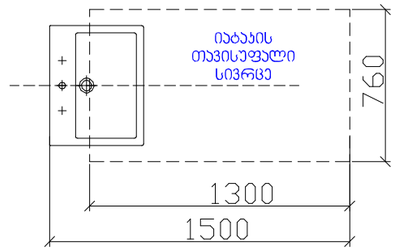

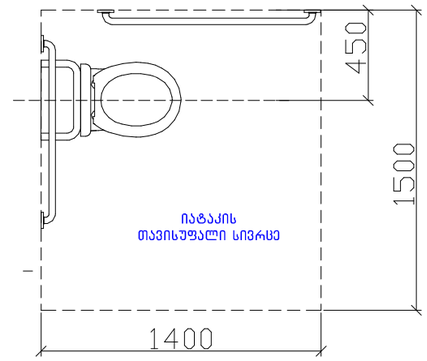

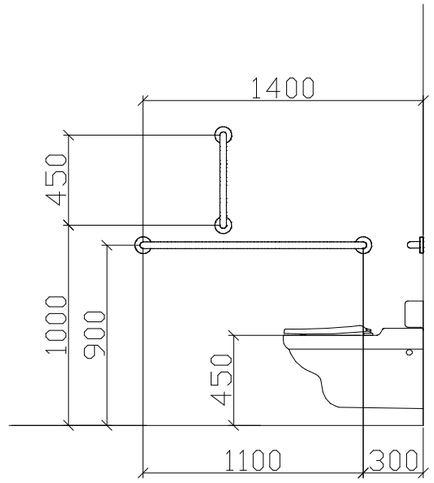

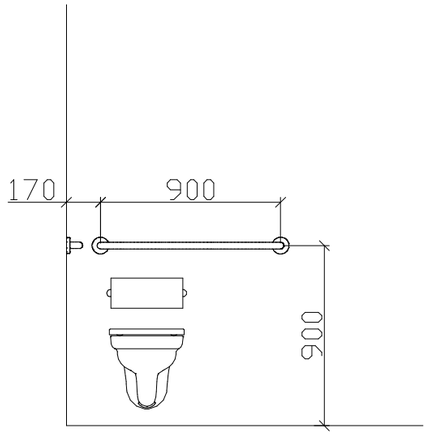

T ფორმის მოსატრიალებელი სივრცე
304.3.2.1 (ა) ვარიანტი 1

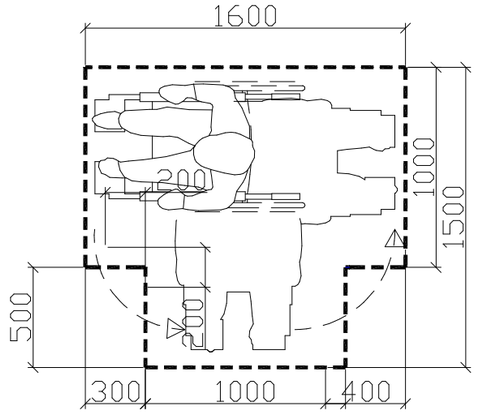

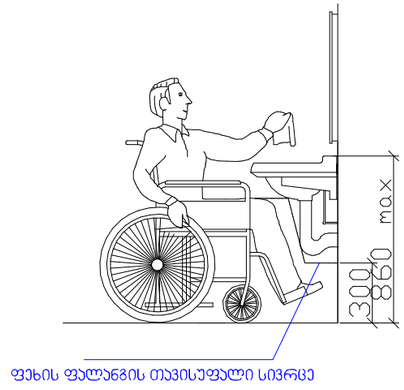

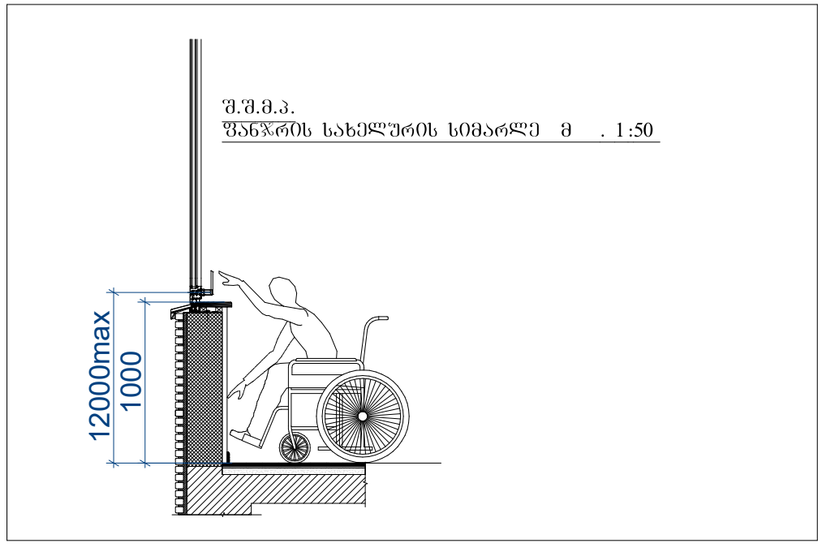

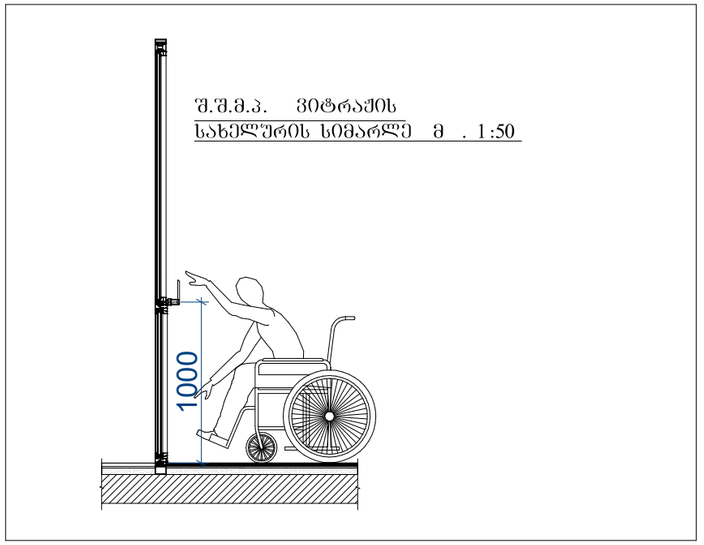

შენიშვნები :

1.იატაკის ზედაპირები მოეწყობა ისე , რომ იქნება მდგრადი , მყარი და არასრიალა .

2.განათების სამართავები ელექტრო გამანაწილებლები ელექტრო ჩამრთველები და დენსართები ტემპერატურის მარეგულირებლები მოწყობილობების სამართავები წყალსადენი სისტემის მოწყობილობების მარეგულირებლები და დამცავი და ორმხრივი საკომუნიკაციო სისტემების სამართავები ა " ტიპის ერთეულში მოეწყობა სტანდარტის ე ქვეთავის შესაბამისად “

3.სინათლის ჩამრთველები ელექტრო ჩამრთველები დენსართები ტემპერატურის მარეგულირებლები ელექტრო გამანაწილებლები და უსაფრთხოების ან შიდასაკომუნიკაციო სისტემების სამართავები ბ " ტიპის ერთეულებში მოეწყობა სტანდარტის 309.2 და 1104.1.1 ქვეთავების მიხედვით

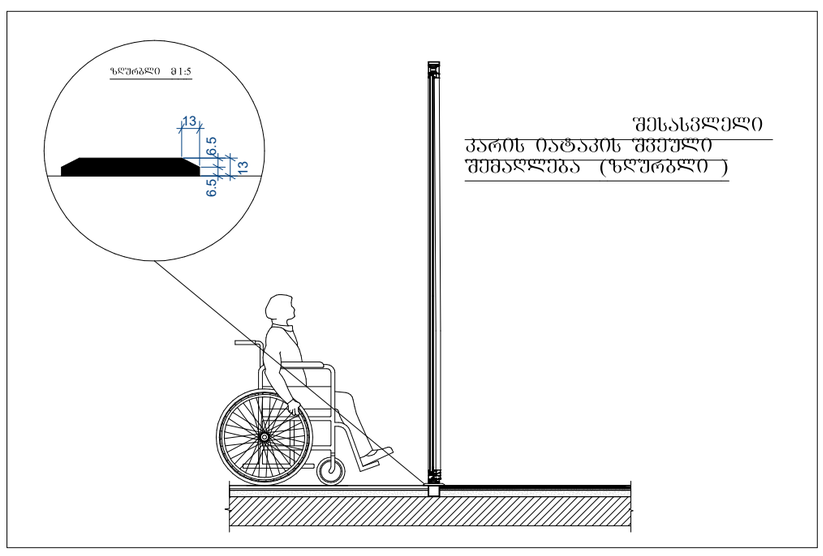

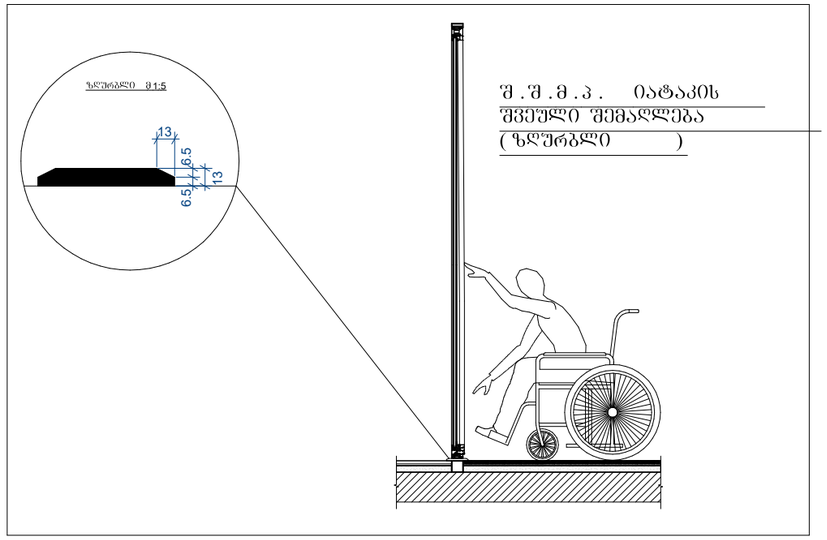

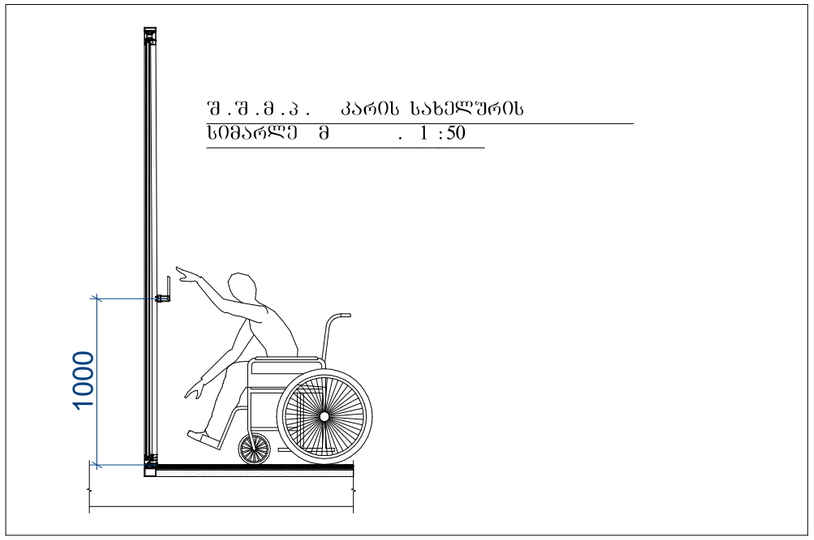

შენიშვნები :

1.იატაკის ზედაპირები მოეწყობა ისე , რომ იქნება მდგრადი , მყარი და არასრიალა .

2.განათების სამართავები ელექტრო გამანაწილებლები ელექტრო ჩამრთველები და დენსართები ტემპერატურის მარეგულირებლები მოწყობილობების სამართავები წყალსადენი სისტემის მოწყობილობების მარეგულირებლები და დამცავი და ორმხრივი საკომუნიკაციო სისტემების სამართავები ა " ტიპის ერთეულში მოეწყობა სტანდარტის ე ქვეთავის შესაბამისად “

3.სინათლის ჩამრთველები ელექტრო ჩამრთველები დენსართები ტემპერატურის მარეგულირებლები ელექტრო გამანაწილებლები და უსაფრთხოების ან შიდასაკომუნიკაციო სისტემების სამართავები ბ " ტიპის ერთეულებში მოეწყობა სტანდარტის 309.2 და 1104.1.1 ქვეთავების მიხედვით

ნიშანი განთავსდება
გზაკიბის საზღვრებში კარის მომიჯნავედ

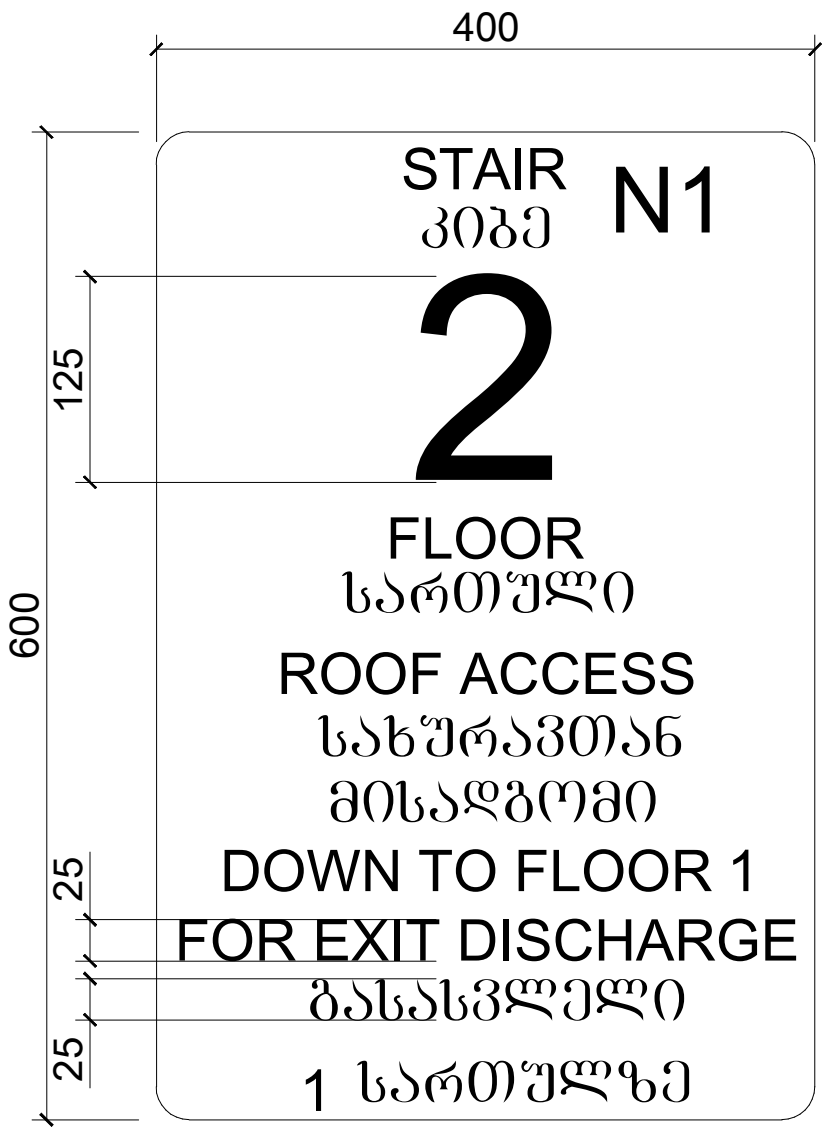

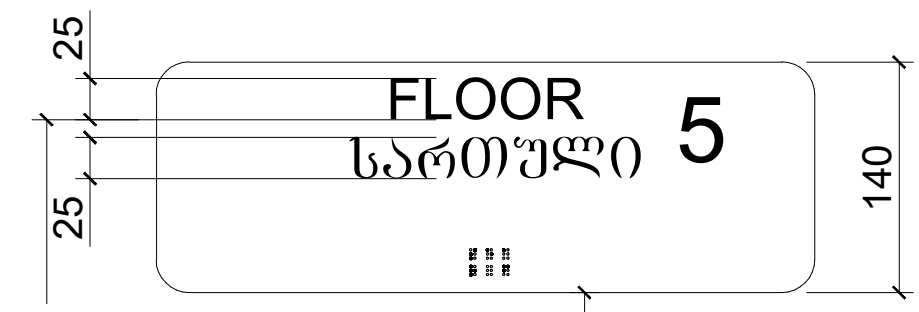

ნიშანი განთავსდება
გზაკიბის საზღვრებში კარის მომიჯნავედ

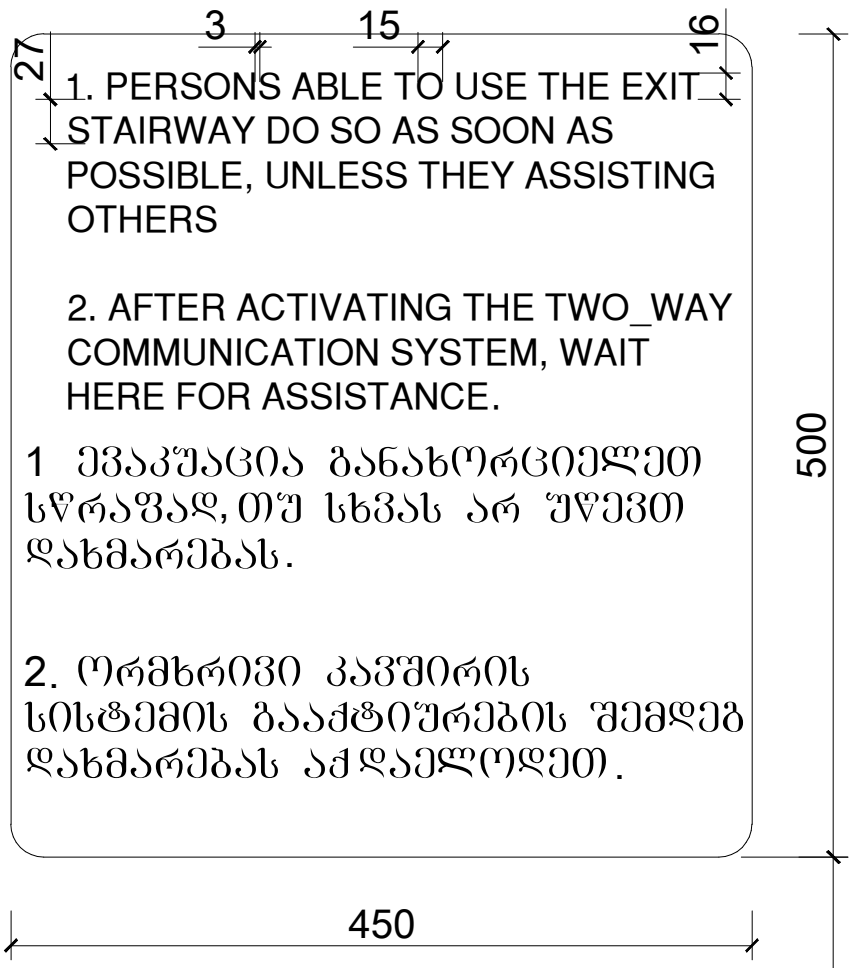



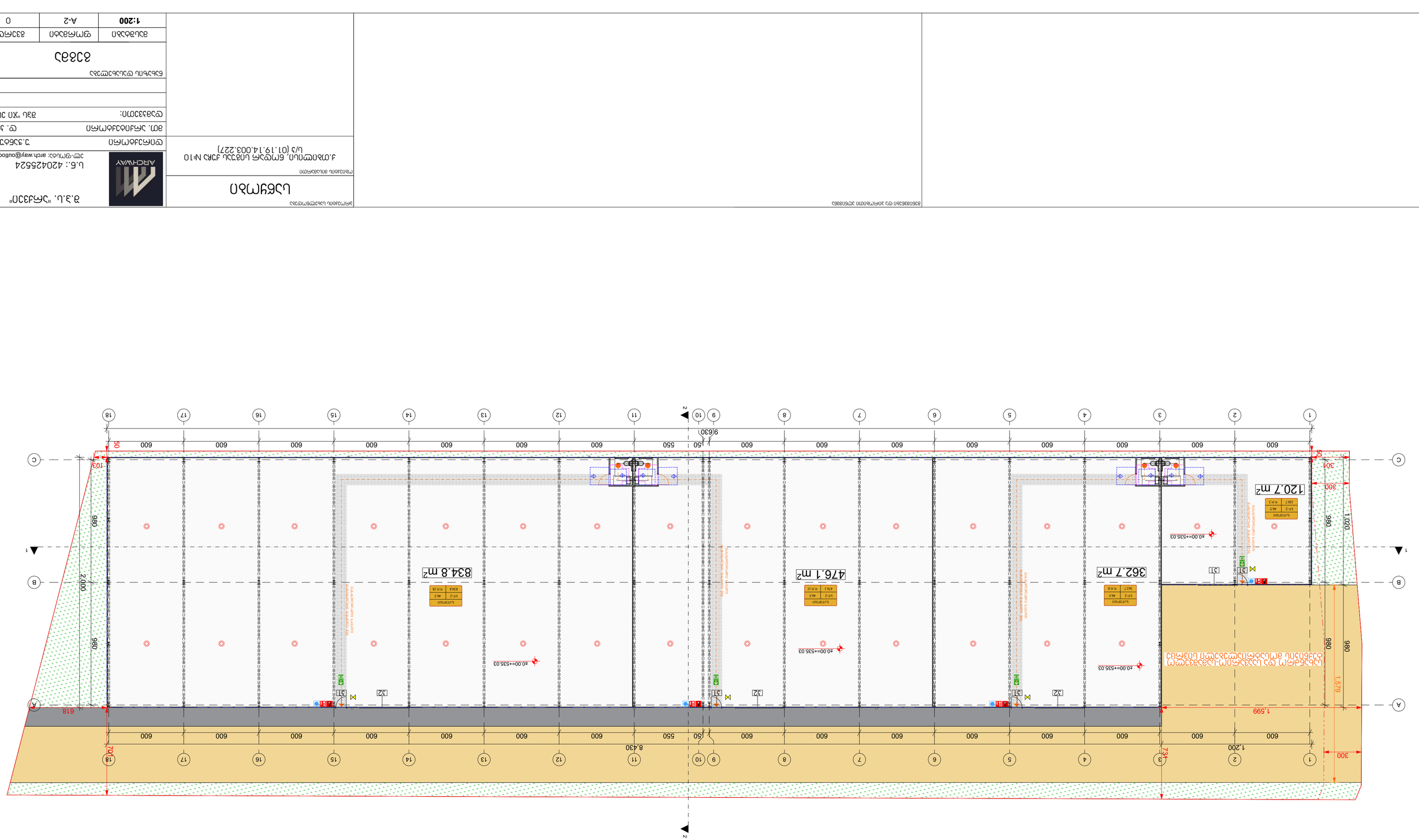

ЗАСЕДАТЕЛСКА ЗАЛА ЗА ОБЩЕСТВЕНИ ЦЕЛИ

ЗАЕМАЩАНЕ НА ЗЕМЕЛНО ПЛАТО

ЦЗБУМЗЛО

ПЛАН ЗА ОБЗЕЛЕНЯВАНЕ

ЗАСЕДАТЕЛСКА ЗАЛА ЗА ОБЩЕСТВЕНИ ЦЕЛИ
ПЛОЩ ЗА ПОЛАГАНЕ НА ПЛОЧКИ - ИЗЛИШЕН ТЕРЕН ЗА ОТСТРАНЯВАНЕ
ПЛОЩ ЗА ПОЛАГАНЕ НА ПЛОЧКИ
ВЕНТИЛАЦИЯ
ВИДЕОНАБЛЮДЕНИЕ
ВОДА
ВОДА
ГАЗ
ЕЛЕКТРИЧЕСТВО
ИНТЕРНЕТ
ОТОПЛЕНИЕ
ОХРАНА
ПОЖАРНА СИГНАЛИЗАЦИЯ
ТЕЛЕФОН

ЗАЕМАЩАНЕ НА ЗЕМЕЛНО ПЛАТО	
ПЛАН ЗА ОБЗЕЛЕНЯВАНЕ	
ЗАСЕДАТЕЛСКА ЗАЛА ЗА ОБЩЕСТВЕНИ ЦЕЛИ	
ЦЗБУМЗЛО	
ПЛОЩ ЗА ПОЛАГАНЕ НА ПЛОЧКИ - ИЗЛИШЕН ТЕРЕН ЗА ОТСТРАНЯВАНЕ	
ПЛОЩ ЗА ПОЛАГАНЕ НА ПЛОЧКИ	
ВЕНТИЛАЦИЯ	
ВИДЕОНАБЛЮДЕНИЕ	
ВОДА	
ВОДА	
ГАЗ	
ЕЛЕКТРИЧЕСТВО	
ИНТЕРНЕТ	
ОТОПЛЕНИЕ	
ОХРАНА	
ПОЖАРНА СИГНАЛИЗАЦИЯ	
ТЕЛЕФОН	

ЗАЕМАЩАНЕ НА ЗЕМЕЛНО ПЛАТО

ПЛАН ЗА ОБЗЕЛЕНЯВАНЕ

ЗАСЕДАТЕЛСКА ЗАЛА ЗА ОБЩЕСТВЕНИ ЦЕЛИ

ЦЗБУМЗЛО

ПЛОЩ ЗА ПОЛАГАНЕ НА ПЛОЧКИ - ИЗЛИШЕН ТЕРЕН ЗА ОТСТРАНЯВАНЕ

ПЛОЩ ЗА ПОЛАГАНЕ НА ПЛОЧКИ

ВЕНТИЛАЦИЯ

ВИДЕОНАБЛЮДЕНИЕ

ВОДА

ВОДА

ГАЗ

ЕЛЕКТРИЧЕСТВО

ИНТЕРНЕТ

ОТОПЛЕНИЕ

ОХРАНА

ПОЖАРНА СИГНАЛИЗАЦИЯ

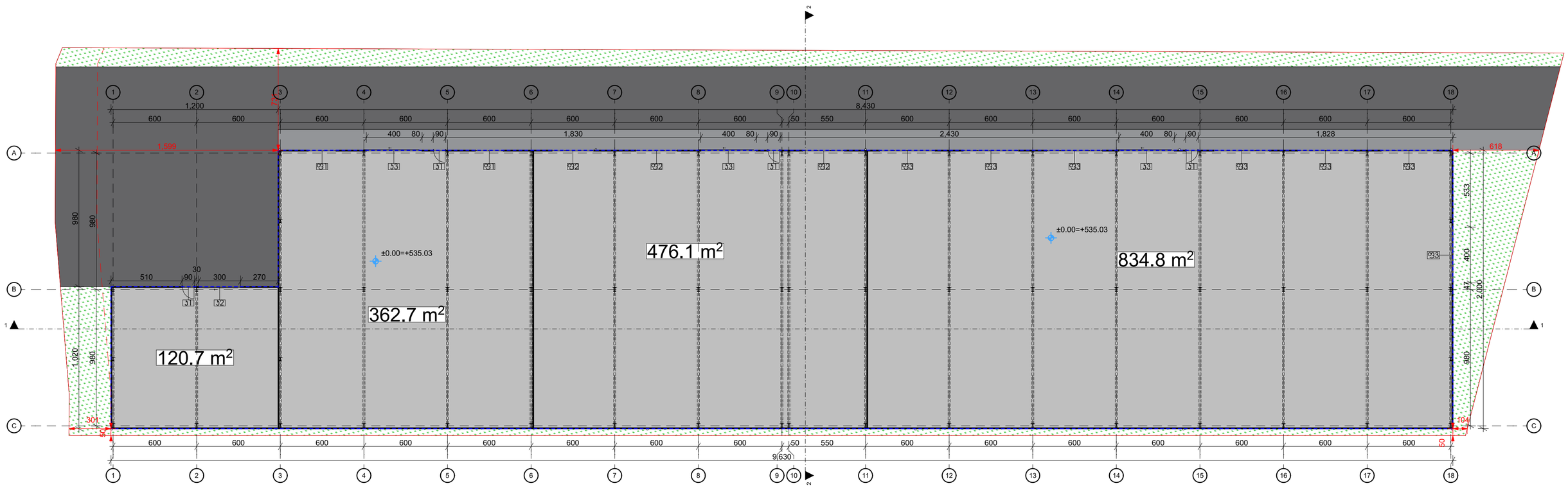

	შენიშვნები და პირობითი აღნიშვნა	პროექტის სახელწოდება
	— — — — — უკანა ეზოს რეგულირების ხაზი	საწყობი
		ობიექტის მისამართი: ქ.თბილისი, ნოდარ სიგუას ქუჩა №10 ს/კ (01.19.14.003.227)

შ.პ.ს. "არქვეი"

ს.ნ.: 420425524

ელ-ფოსტა: arch.way@outlook.com

დირექტორი	უ.ჯანტარია
მთ. არქიტექტორი	დ. ჯაშია
დამკვეთი:	შპს "ჯი ეს სი"

ნახაზის დასახელება: გეგმა

მასშტაბი	ფორმატი	გვერდი
1:200	A-2	0

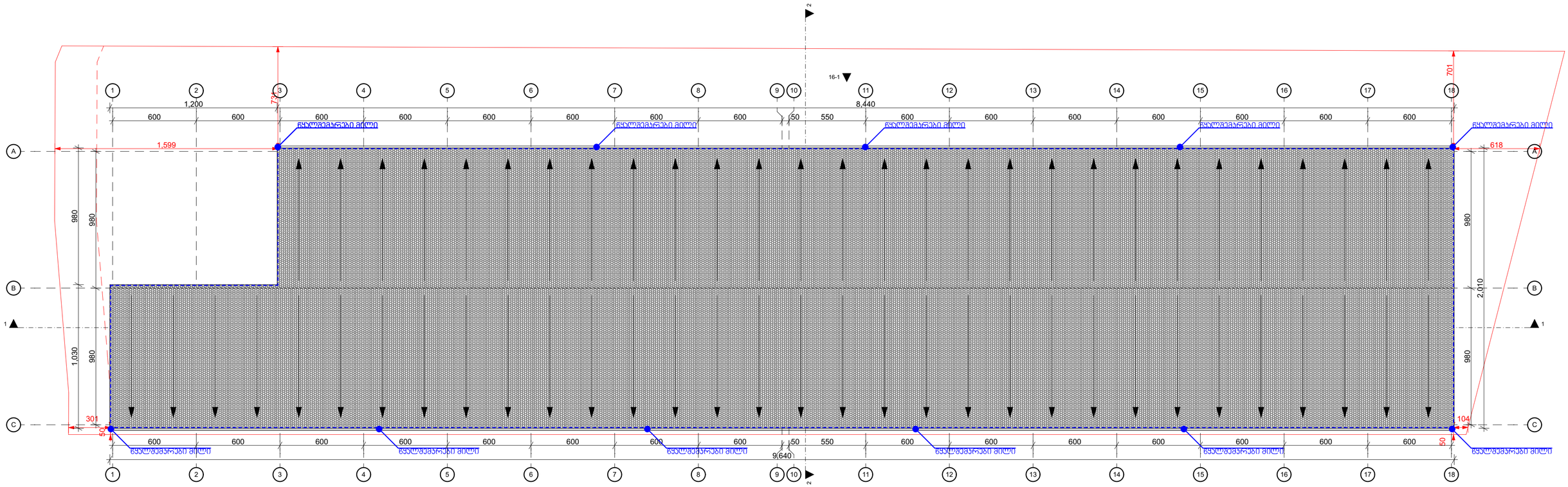

მენიშვნები და პირობითი აღნიშვნა

უკანა ეზოს რეგულირების ხაზი

პროექტის სახელწოდება

საწყობი

ობიექტის მისამართი

ქ.თბილისი, ნოდარ სიგუას ქუჩა №10
ს/ს (01.19.14.003.227)

შ.პ.ს. "არქკეი"

ს.ნ.: 420425524

ელ-ფოსტა: arch.way@outlook.com

დირექტორი	უ.ჭანტურია
მთ. არქიტექტორი	დ. ჯაშია
დამკვეთი:	შპს "ჯი ეს სი"

ნახაზის დასახელება

სახურავი

მასშტაბი	ფორმატი	გვერდი
1:200	A-2	0