ჭრილი 1-1 მასშტაბი 1:100

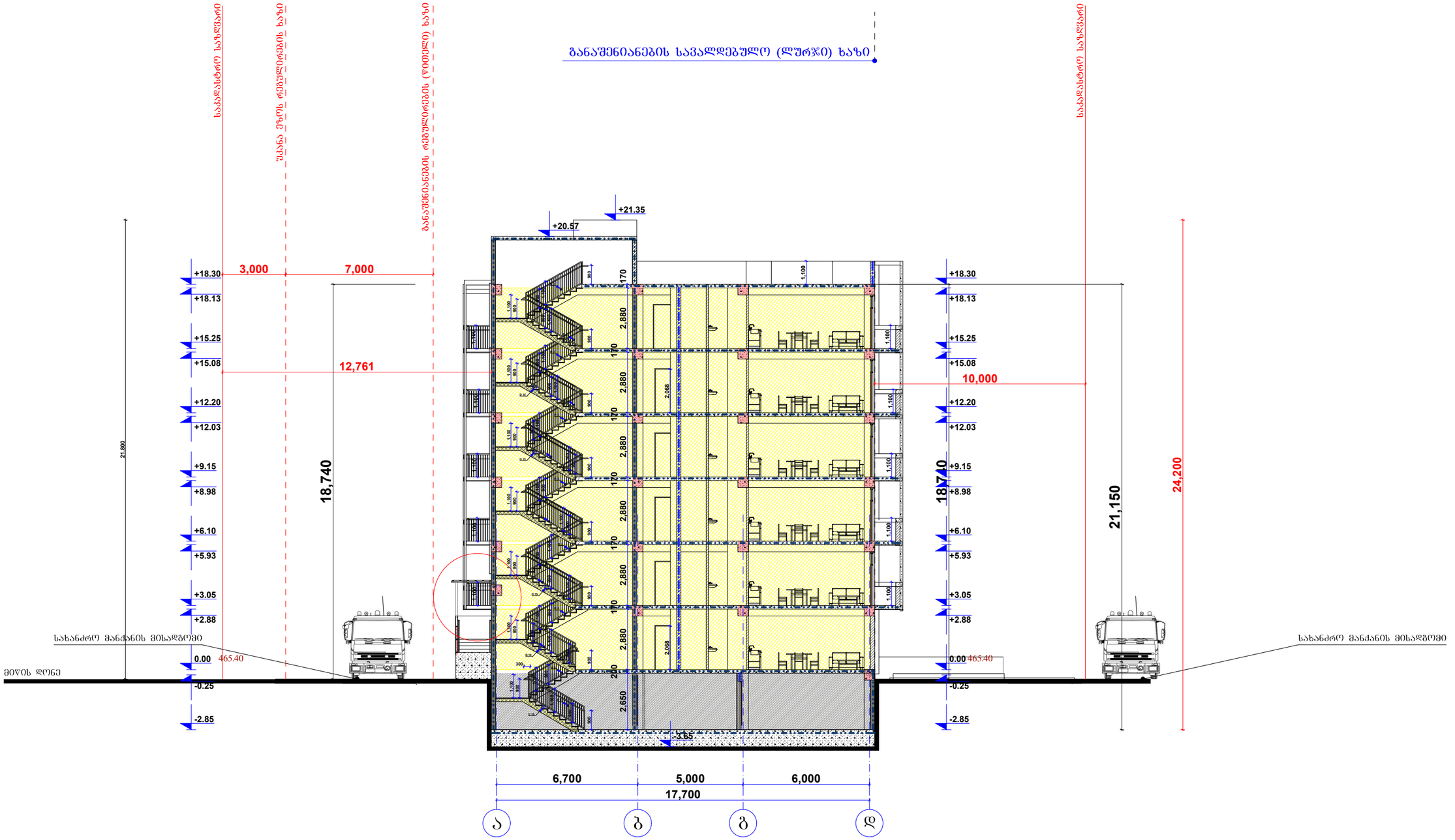

შპს "არქიტექტორები+"			მრავალბინიანი საცხოვრებელი სახლი	
დირექტორი		ნ ფარცხალაძე	ჭრილი 1-1	ფურც№
პრ მთ არქ		ნ. ფარცხალაძე		ფურცლ
შეასრულა		მ. გიორგაძე		მ. 1:100

ჭრილი 2-2 მასშტაბი 1:100

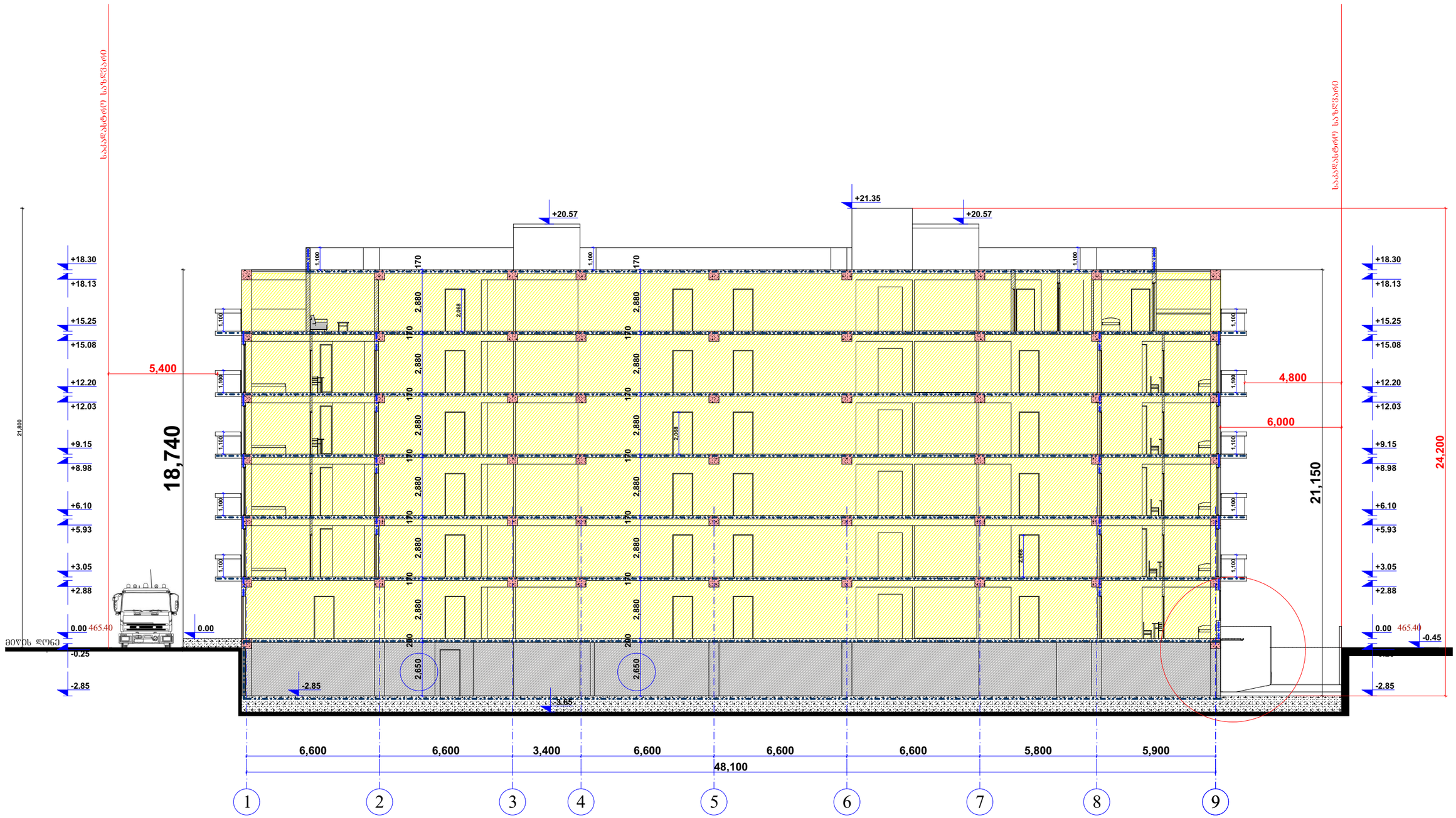

შპს "არქიტექტორები+"			მრავალბინიანი საცხოვრებელი სახლი
დირექტორი		ნ ფარცხალაძე	ჭრილი 2-2
პრ მთ არქ		ნ. ფარცხალაძე	ფურც№
შეასრულა		მ. გიორგაძე	ფურცლ
			მ. 1:100

კიბე №1

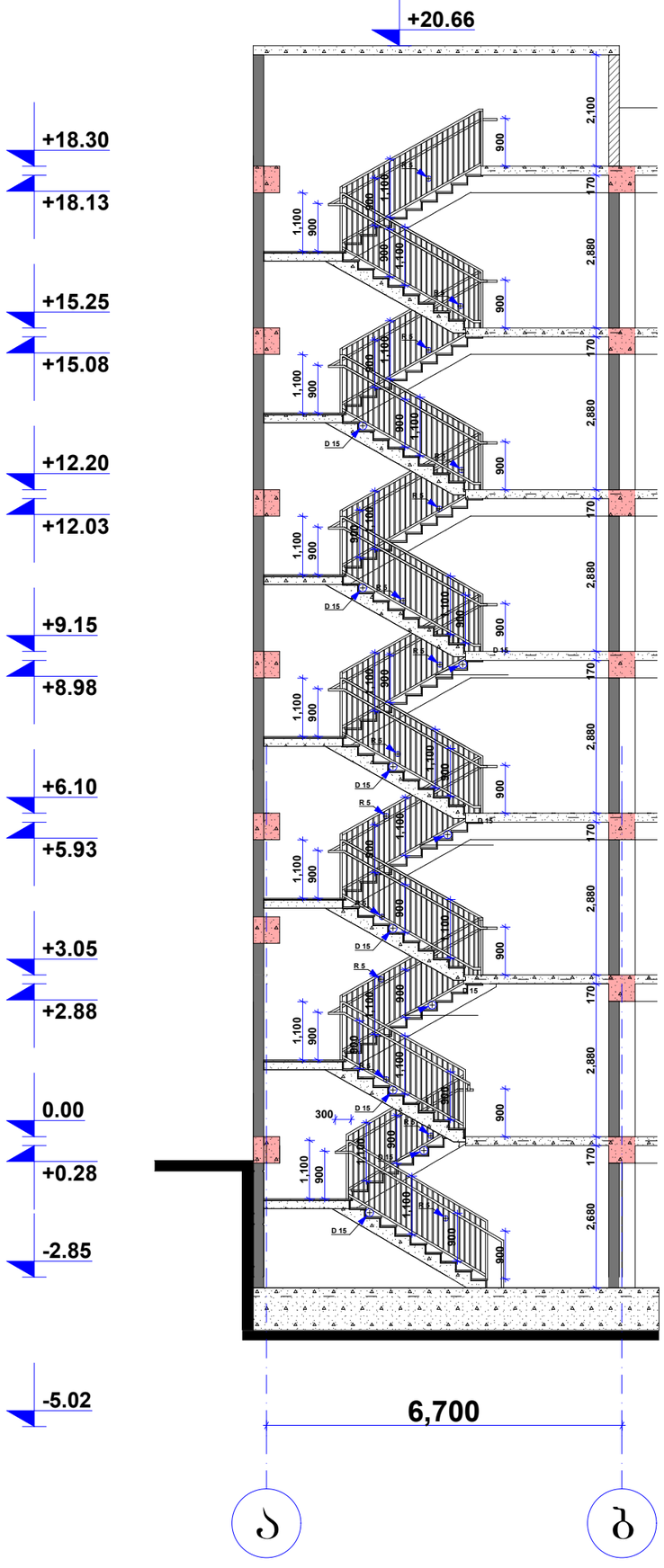

შენიშვნა:

1. ყველა კიბის ქოვილი საფეხურისა და საბიჯეების 40 მმ სავალ ნაწილს, რომელიც იზომება საფხურის ნაშვერიდან თარახულად, ეძნება ერთგვაროვანი ფერის მძრნე ზედაპირი, რომელიც საფეხურის ერთი კიდიდან საფეხურის მეორე კიდემდე.

2. მისაწვდომო გზაკიბის სახლვრებში იატაკის ზედაპირები იძნება მდგრადი, მყარი და არასრიალა.

3. კიბის საფეხურების განსხვავებული მონიშვნა იძნება გამძლე.

4. კიბის სახელურების ზედაპირები არ იძნება ბასრი ან უხეში ელემენტების შემცველი.

5. კიბის სახელურები არ იტრიალებს მათი ბუდეების სახლვრებში

6. გასანათებელი საშუალებები უზრუნველყოფს კიბეების განათებას, რომელიც გაიზომება საბიჯეების ზედაპირების და ბაძნების ზედაპირების ცენტრში გაზომვისას საფეხურის წინაპირიდან 600მმ-ის სახლვრებში, შემდეგი წესის შესაბამისად:

   - არაუმცირეს 11 ლუქსი განათება.
   - არაუმცირეს 110 ლუქსი განათება, კიბეთ სარგებლობის დროს.
   - კიბეების გამოყენებისას 11 ლუქსიდან 110 ლუქსზე გადასვლა შესაძლებელი უნდა იყოს განათების სამართავებით უზრუნველყოფილი ავტომატურ, მოძრავი სენსორული ტიპის განათების ჩამრთველებით, რომლებიც შეესაბამება ყველა ძველი ჩამოთვლილს:
   - განათების სამართავები ადჭურვილი იძნება საიმედო ოპერაციული სისტემით და შეფასებული იძნება ამ მიზნით გამოყენებისთვის.
   - მოძრავი სენსორი გაძტიურდება დამკავებლის მოძრაობით საფეხურებზე ან საფეხურების ბაძნებზე.
   - განათების გამააძტიურებლები დაყენებული იძნება არაუმცირეს 15 წუთიანი მოქმედების პერიოდით.
   - კიბეების გამოყენებისას 11 ლუქსიდან 110 ლუქსზე გადასვლა შესაძლებელი უნდა იყოს განათების სამართავებით უზრუნველყოფილი ავტომატური, მოძრავი სენსორული ტიპის განათების ჩამრთველებით, რომლებიც შეესაბამება ყველა ძველი ჩამოთვლილს.
   - გზა-კიბის განათება ჩ აირთვება ავტომატური სენსორული ჩამრთველებით, ასეთის არსებობის შემთხვევაში, ისე, რომ შესასვლელში მდებარე ბაძანზე, შესასვლელში მდებარე ბაძნის მოსაზღვრე თითოეულ კიბის მარშსა და შესასვლელში მდებარე ბაძნის ზემოთ და ძველთ მდებარე ბაძნებზე მე-4 პუნქტით დადგენილი განათებულობის დონე საფეხურის გამოყენებამდე იძნება უზრუნველყოფილი.
   - კიბის სახელურები და ნებისმიერი კედელი ან მათ მომიჯნავედ მდებარე სხვა ზედაპირი არ იძნება ბასრი ან უხეში ელემენტების შემცველი.
   - კიბის სახელურები არ იტრიალებს მათი ბუდეების სახლვრებში.

შპს "არქიტექტორები+"			მრავალბინიანი საცხოვრებელი სახლი	
დირექტორი		ნ ფარცხალაძე	გზა-კიბეების დეტალიზაცია	ფურც№
პრ მთ არქ		ნ. ფარცხალაძე		ფურცლ
შეასრულა		მ. გიორგაძე		
				მ. 1:100

კიბე №1

გეგმა 0.00 ნიშნულზე

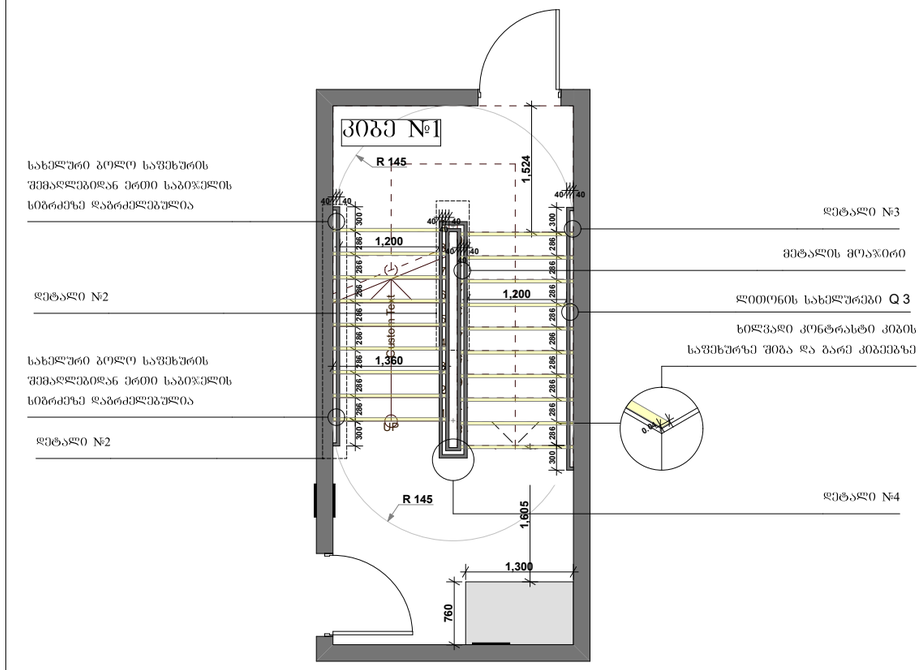

დეტ. 1 მ 1:100

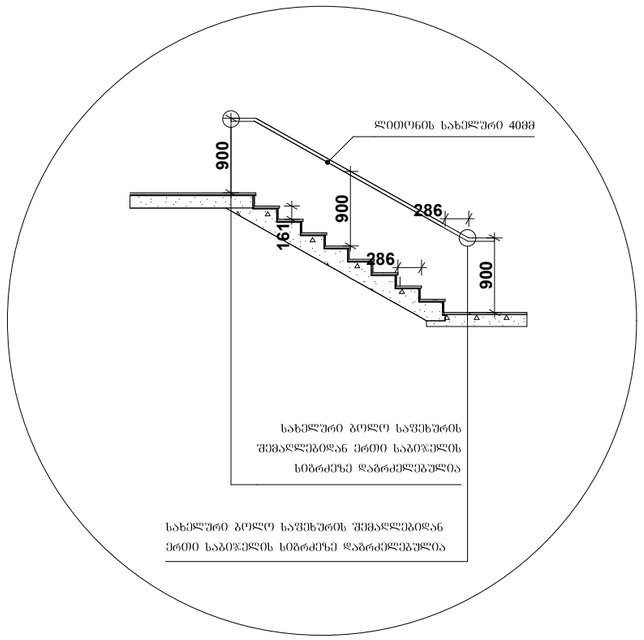

დეტ. 2 მ 1:100

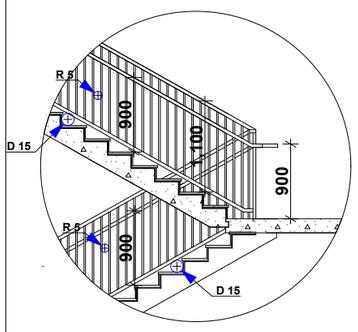

დეტ. 3 მ 1:400

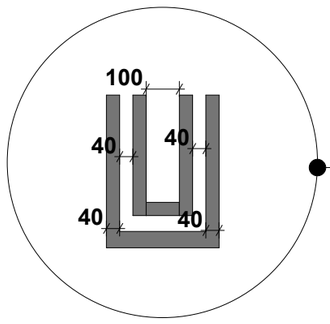

სახელურის ხელმოსაჭიდის პერიმეტრი განსაზღვრულია 100-160მმ-ით.

დეტ. 4 მ 1:400

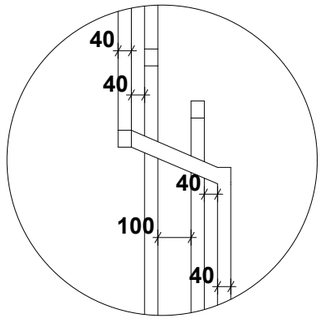

შენიშვნა:

1. ყველა კიბის ქოველი საფეხურისა და საბოჭკის 40 მმ სავალ ნაწილს, რომელიც იზომება საფეხურის ნაშვერიდან თარაზულად, ეძნება ერთგვაროვანი ფერის მძიმე ხელსაბრი, რომელიც საფეხურის ერთი კიდიდან საფეხურის მეორე კიდემდე.

2. მისაწვდომო გზაკიბის საზღვრებში იატაკის ხელსაბრები იძნება მდგრადი, მყარი და არასრიალა.

3. კიბის საფეხურების განსხვავებული მონიშვნა იძნება გამძლე.

4. კიბის სახელურების ხელსაბრები არ იძნება ბასრი ან უხეში ელემენტების შემცველი.

5. კიბის სახელურები არ იტრიალებს მათი ბუდეების საზღვრებში

6. გასანათებელი საშუალებები უზრუნველყოფს კიბეების განათებას, რომელიც გაიზომება საბოჭკების ხელსაბრების და ბაძნების ხელსაბრების ცენტრში გაზომვისას საფეხურის ქინაბრიდან 600მმ-ის საზღვრებში, შემდები ქესის შესაბამისად:

   - არაუმცირეს 11 ლუქსი განათება.
   - არაუმცირეს 110 ლუქსი განათება, კიბით სარგებლობის დროს.
   - კიბეების გამოქნებისას 11 ლუქსიდან 110 ლუქსზე გადასვლა შესაძლებელი უნდა იყოს განათების სამართავებით უზრუნველყოფილი ავტომატური, მოძრავი სენსორული ტიპის განათების ჩამრთველებით, რომლებიც შეესაბამება ყველა ძველი ჩამოთვლილს:

   - განათების სამართავები აღჭურვილი იძნება საიმედო ოპერაციული სისტემით და შეფასებული იძნება ამ მიზნით გამოქნებისთვის.
   - მოძრავი სენსორი გაძტიურდება დამკავებლის მოძრაობით საფეხურებზე ან საფეხურების ბაძნებზე.
   - განათების გამააძტიურებლები დაქნებული იძნება არაუმცირეს 15 წუთიანი მოქმედების პერიოდით.
   - კიბეების გამოქნებისას 11 ლუქსიდან 110 ლუქსზე გადასვლა შესაძლებელი უნდა იყოს განათების სამართავებით უზრუნველყოფილი ავტომატური, მოძრავი სენსორული ტიპის განათების ჩამრთველებით, რომლებიც შეესაბამება ყველა ძველი ჩამოთვლილს.
   - გზა-კიბის განათება ჩ აირთვება ავტომატური სენსორული ჩამრთველებით, ასეთის არსებობის შემთხვევაში, ისე, რომ შესასვლელში მდებარე ბაძანზე, შესასვლელში მდებარე ბაძნის მოსაზღვრე თითოეულ კიბის მარშსა და შესასვლელში მდებარე ბაძნის ზემოთ და ქვემოთ მდებარე ბაძნებზე მე-4 პუნქტით დადგენილი განათებულობის დონე საფეხურის გამოქნებამდე იძნება უზრუნველყოფილი.
   - კიბის სახელურები და ნებისმიერი კედელი ან მათ მომიჯნავედ მდებარე სხვა ხელსაბრი არ იძნება ბასრი ან უხეში ელემენტების შემცველი.
   - კიბის სახელურები არ იტრიალებს მათი ბუდეების საზღვრებში.

შპს "არქიტექტორები+"			მრავალბინიანი საცხოვრებელი სახლი	
დირექტორი		ნ ფარცხალაძე	გზა-კიბეების დეტალიზაცია	ფურც№
პრ მთ არქ		ნ. ფარცხალაძე		ფურცლ
შეასრულა		მ. გიორგაძე		მ. 1:100

კიბე №2

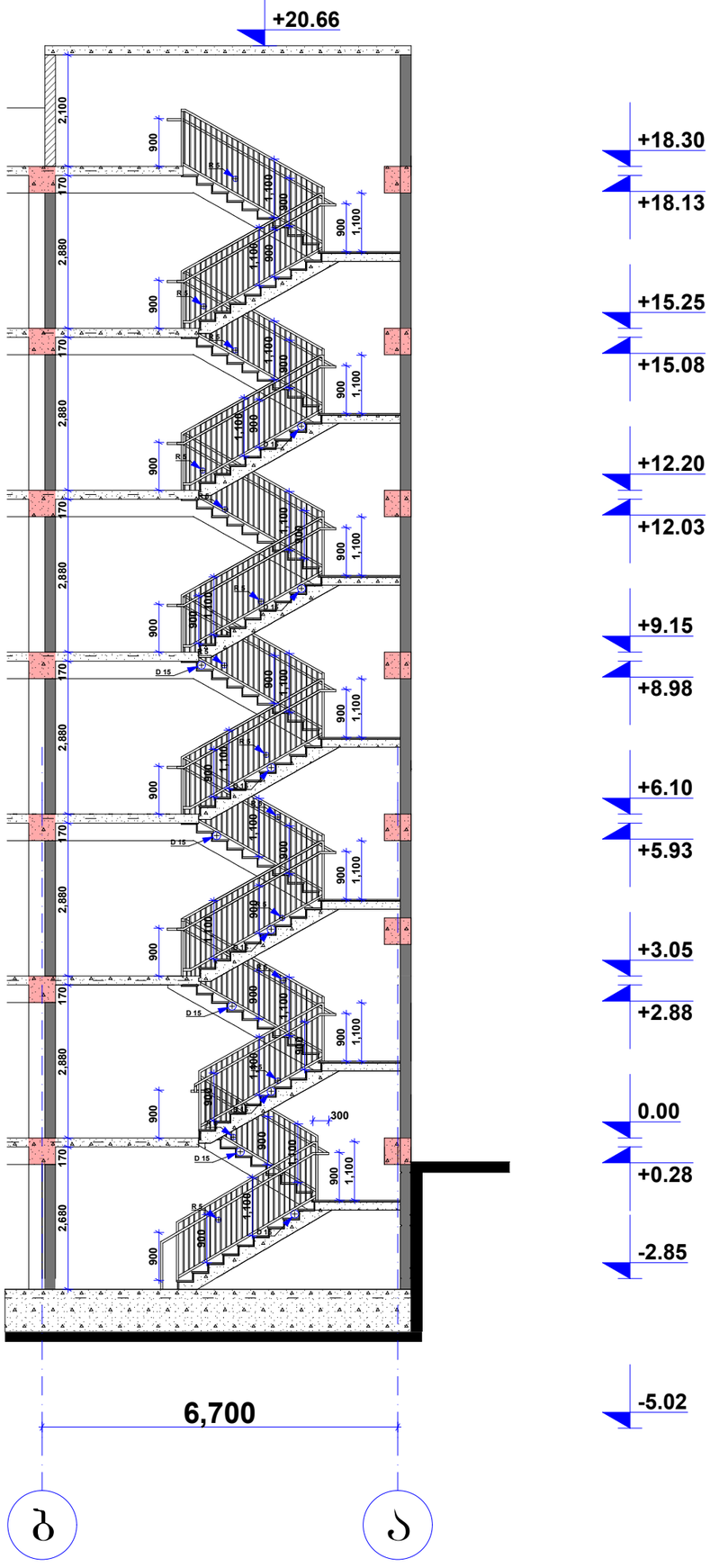

შენიშვნა:

1. ყველა კიბის ქვედილი საფეხურისა და საბოლოლის 40 მმ სავალ ნაწილს, რომელიც იზომება საფხურის ნაშვერიდან თარახულად, ეძნება ერთგვაროვანი ფერის მძრნე ზედაპირი, რომელიც საფეხურის ერთი კიდიდან საფეხურის მეორე კიდემდე.

2. მისაწვდომო გზაკიბის საზღვრებში იატაკის ზედაპირები იძნება მდგრადი, მყარი და არასრიალა.

3. კიბის საფეხურების განსხვავებული მონიშვნა იძნება გამძლე.

4. კიბის სახელურების ზედაპირები არ იძნება ბასრი ან უხეში ელემენტების შემცველი.

5. კიბის სახელურები არ იტრიალებს მათი ბუდეების საზღვრებში

6. განათებელი საშუალებები უზრუნველყოფს კიბეების განათებას, რომელიც გაიზომება საბოლოების ზედაპირების და ბაძნების ზედაპირების ცენტრში გაზომვისას საფეხურის წინაპირიდან 600მმ-ის საზღვრებში, შემდეგი წესის შესაბამისად:

   - არაუმცირეს 11 ლუქსი განათება.
   - არაუმცირეს 110 ლუქსი განათება, კიბეთა სარგებლობის დროს.
   - კიბეების გამოყენებისას 11 ლუქსიდან 110 ლუქსზე გადასვლა შესაძლებელი უნდა იყოს განათების სამართავებით უზრუნველყოფილი ავტომატური, მოძრავი სენსორული ტიპის განათების ჩამრთველებით, რომლებიც შეესაბამება ქვედა ქვემოთ ნაგოთვლილს:
   - განათების სამართავები აღჭურვილი იძნება საიმედო ოპერაციული სისტემით და შეშასებული იძნება ამ მიზნით გამოყენებისთვის.
   - მოძრავი სენსორი გაძტიურდება დამკავებლის მოძრაობით საფეხურებზე ან საფეხურების ბაძნებზე.
   - განათების გამააძტიურებლები დაყენებული იძნება არაუმცირეს 15 წუთიანი მოქმედების პერიოდით.
   - კიბეების გამოყენებისას 11 ლუქსიდან 110 ლუქსზე გადასვლა შესაძლებელი უნდა იყოს განათების სამართავებით უზრუნველყოფილი ავტომატური, მოძრავი სენსორული ტიპის განათების ჩამრთველებით, რომლებიც შეესაბამება ქვედა ქვემოთ ნაგოთვლილს.
   - გზა-კიბის განათება ნ აირთვება ავტომატური სენსორული ჩამრთველებით, ასეთის არსებობის შემთხვევაში, ისე, რომ შესასვლელში მდებარე ბაძანზე, შესასვლელში მდებარე ბაძნის მოსაზღვრე თითოეულ კიბის მარშსა და შესასვლელში მდებარე ბაძნის ზემოთ და ქვემოთ მდებარე ბაძნებზე მე-4 პუნქტით დადგენილი განათებულობის დონე საფეხურის გამოყენებამდე იძნება უზრუნველყოფილი.
   - კიბის სახელურები და ნებისმიერი კედელი ან მათ მომიჯნავედ მდებარე სხვა ზედაპირი არ იძნება ბასრი ან უხეში ელემენტების შემცველი.
   - კიბის სახელურები არ იტრიალებს მათი ბუდეების საზღვრებში.

შპს "არქიტექტორები+"			მრავალბინიანი საცხოვრებელი სახლი	
დირექტორი		ნ ფარცხალაძე	გზა-კიბეების დეტალიზაცია	ფურც№
პრ მთ არქ		ნ. ფარცხალაძე		ფურცლ
შესრულა		მ. გიორგაძე		
				მ. 1:100

კიბე №2

გეგმა 0.00 ნიშნულზე

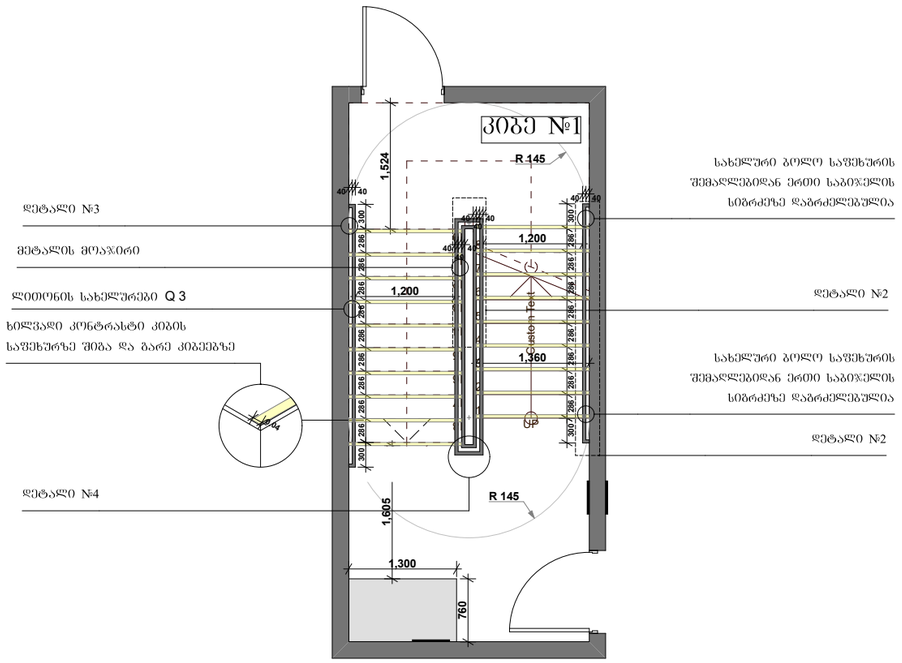

დეტ. 1 მ 1:100

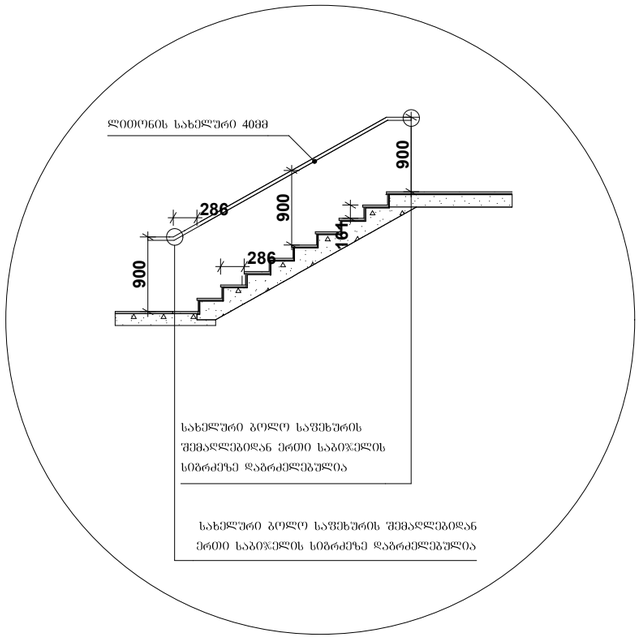

დეტ. 2 მ 1:100

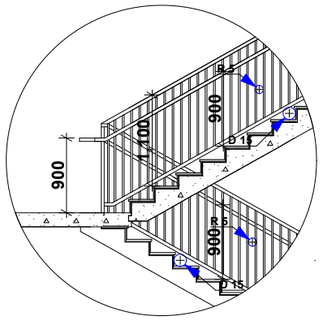

დეტ. 3 მ 1:400

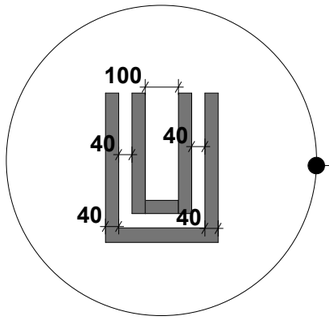

სახელურის ხელმოსაჭიდის პერიმეტრი განსაზღვრულია 100-160მმ-ით.

დეტ. 4 მ 1:400

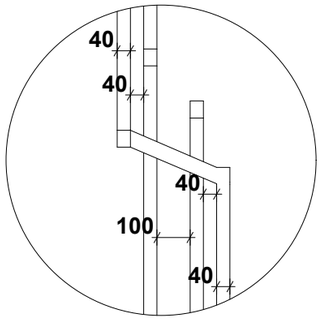

შენიშვნა:

1. ყველა კიბის ქოველი საფეხურისა და საბრკოლის 40 მმ სავალ ნაწილს, რომელიც იზომება საფეხურის ნაშვერიდან თარაზულად, ეძნება ერთგვაროვანი ფერის მძიმე ხელაპირი, რომელიც საფეხურის ერთი კიდიდან საფეხურის მეორე კიდემდე.

2. მისაწვდომო გზაკიბის საზღვრებში იატაკის ხელაპირები იძნება მდგრადი, მყარი და არასრიალა.

3. კიბის საფეხურების განსხვავებული მონიშვნა იძნება გამძლე.

4. კიბის სახელურების ხელაპირები არ იძნება ბასრი ან უხეში ელემენტების შემცველი.

5. კიბის სახელურები არ იტრიალებს მათი ბუდეების საზღვრებში

6. გასანათებელი საშუალებები უზრუნველყოფს კიბეების განათებას, რომელიც გაიზომება საბრკოლების ხელაპირების და ბაძნების ხელაპირების ცენტრში გაზომვისას საფეხურის წინაპირიდან 600მმ-ის საზღვრებში, შემდები წესის შესაბამისად:

   - არაუმცირეს 11 ლუქსი განათება.
   - არაუმცირეს 110 ლუქსი განათება, კიბით სარგებლობის დროს.
   - კიბეების გამოქნებისას 11 ლუქსიდან 110 ლუქსზე გადასვლა შესაძლებელი უნდა იყოს განათების სამართავებით უზრუნველყოფილი ავტომატური, მოძრავი სენსორული ტიპის განათების ჩამრთველებით, რომლებიც შეესაბამება ყველა ძველი ნამოთვლილს:

   - განათების სამართავები აღჭურვილი იძნება საიმედო ოპერაციული სისტემით და შეფასებული იძნება ამ მიზნით გამოქნებისთვის.
   - მოძრავი სენსორი გაძტიურდება დამკავებლის მოძრაობით საფეხურებზე ან საფეხურების ბაძნებზე.
   - განათების გამააძტიურებლები დაქნებული იძნება არაუმცირეს 15 წუთიანი მოქმედების პერიოდით.
   - კიბეების გამოქნებისას 11 ლუქსიდან 110 ლუქსზე გადასვლა შესაძლებელი უნდა იყოს განათების სამართავებით უზრუნველყოფილი ავტომატური, მოძრავი სენსორული ტიპის განათების ჩამრთველებით, რომლებიც შეესაბამება ყველა ძველი ნამოთვლილს.
   - გზა-კიბის განათება ჩ აირთვება ავტომატური სენსორული ჩამრთველებით, ასეთის არსებობის შემთხვევაში, ისე, რომ შესასვლელში მდებარე ბაძანზე, შესასვლელში მდებარე ბაძნის მოსაზღვრე თითოეულ კიბის მარშსა და შესასვლელში მდებარე ბაძნის ზემოთ და ქვემოთ მდებარე ბაძნებზე მე-4 პუნქტით დადგენილი განათებულობის დონე საფეხურის გამოქნებამდე იძნება უზრუნველყოფილი.
   - კიბის სახელურები და ნებისმიერი კედელი ან მათ მომიჯნავედ მდებარე სხვა ხელაპირი არ იძნება ბასრი ან უხეში ელემენტების შემცველი.
   - კიბის სახელურები არ იტრიალებს მათი ბუდეების საზღვრებში.

შპს "არქიტექტორები+"			მრავალბინიანი საცხოვრებელი სახლი	
დირექტორი		ნ ფარცხალაძე	გზა-კიბეების დეტალიზაცია	ფურც№
პრ მთ არქ		ნ. ფარცხალაძე		ფურცლ
შეასრულა		მ. გიორგაძე		მ. 1:100

კიბე №3

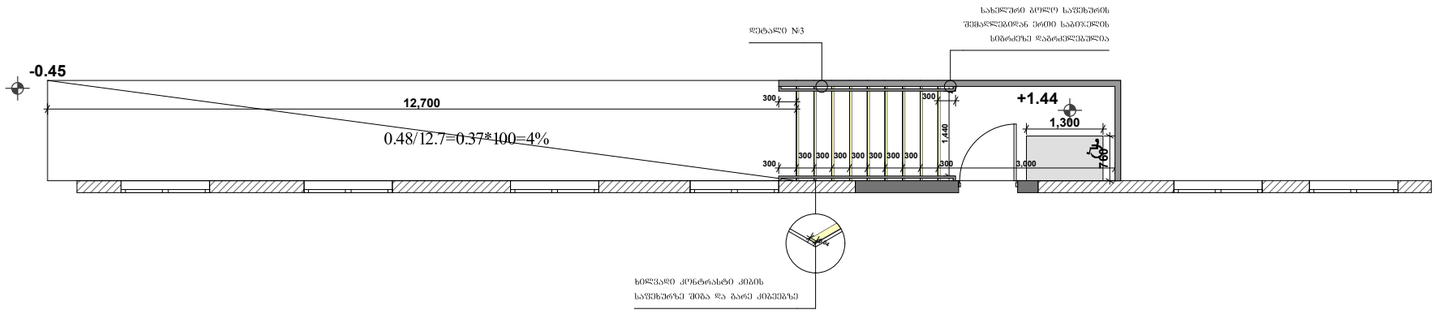

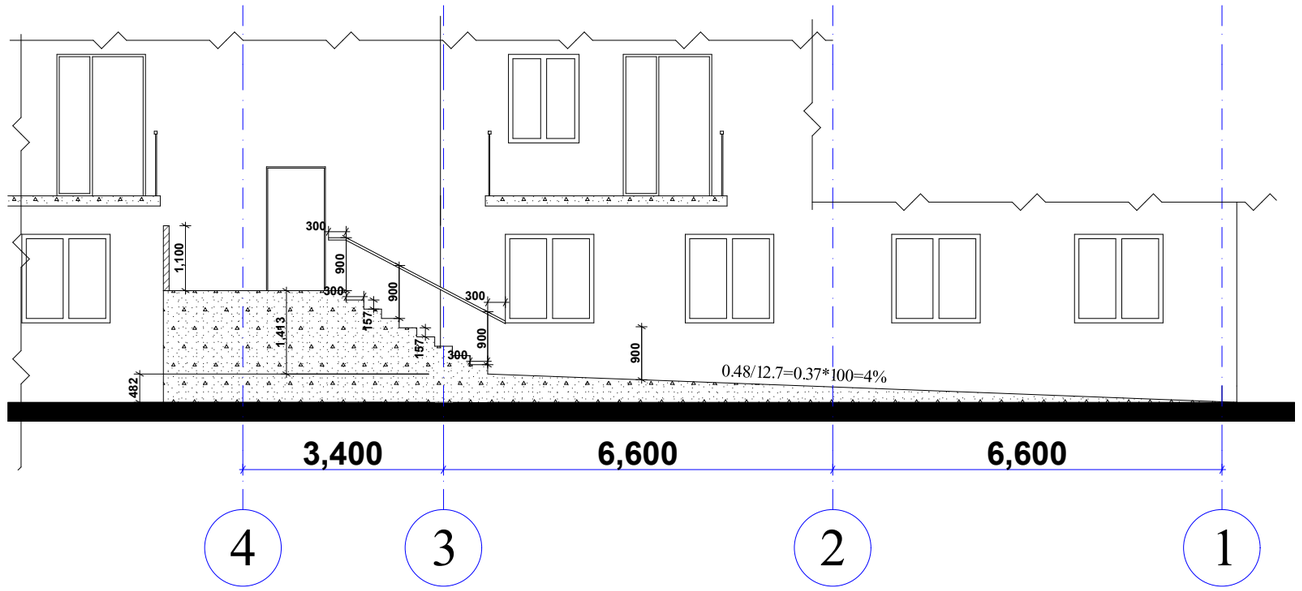

შენიშვნა:

1. ყველა კიბის ქოველი საფეხურისა და საბიჯელის 40 მმ სავალ ნაწილს, რომელიც იზომება საფხურის ნაშვერიდან თარახულად, ეძნება ერთგვაროვანი ფერის მძრნე ზედაპირი, რომელიც საფეხურის ერთი კიდიდან საფეხურის მეორე კიდემდე.

2. მისაწვდომო გზაკიბის საზღვრებში იატაკის ზედაპირები იძნება მდგრადი, მყარი და არასრიალა.

3. კიბის საფეხურების განსხვავებული მონიშვნა იძნება გამძლე.

4. კიბის სახელურების ზედაპირები არ იძნება ბასრი ან შხეში ელემენტების შემცველი.

5. კიბის სახელურები არ იტრიალებს მათი ბუდეების საზღვრებში

6. გასანათებელი საშუალებები შხრუნველყოფს კიბეების განათებას, რომელიც გაიზომება საბიჯელების ზედაპირების და ბაძნების ზედაპირების ცენტრში გაზომვისას საფეხურის წინაპირიდან 600მმ-ის საზღვრებში, შემდეგი წესის შესაბამისად:

   - არაშემცირეს 11 ლუძსი განათება.
   - არაშემცირეს 110 ლუძსი განათება, კიბით სარგებლობის დროს.
   - კიბეების გამოყენებისას 11 ლუძსიდან 110 ლუძსზე გადასვლა შესაძლებელი უნდა იყოს განათების სამართავებით უზრუნველყოფილი ავტომატური, მოძრავი სენსორული ტიპის განათების ჩამრთველებით, რომლებიც შეესაბამება ყველა ძველთ ნამოთვლილს:
   - განათებების სამართავები აღჭურვილი იძნება საიმედო ოპერაციული სისტემით და შეფასებული იძნება ამ მიზნით გამოყენებისთვის.
   - მოძრავი სენსორი გაძტიურდება დამკავებლის მოძრაობით საფეხურებზე ან საფეხურების გაძნებზე.
   - განათების გამააძტიურებლები დაყენებული იძნება არაუმცირეს 15 წუთიანი მოქმედების პერიოდით.
   - კიბეების გამოყენებისას 11 ლუძსიდან 110 ლუძსზე გადასვლა შესაძლებელი უნდა იყოს განათების სამართავებით უზრუნველყოფილი ავტომატური, მოძრავი სენსორული ტიპის განათების ჩამრთველებით, რომლებიც შეესაბამება ყველა ძველთ ნამოთვლილს.
   - გზა-კიბის განათება ჩ აირთვება ავტომატური სენსორული ჩამრთველებით, ასეთის არსებობის შემთხვევაში, ისე, რომ შესასვლელში მდებარე გაძანზე, შესასვლელში მდებარე გაძნის მოსაზღვრე თითოეულ კიბის მარშსა და შესასვლელში მდებარე გაძნის ზემოთ და ქვემოთ მდებარე გაძნებზე მე-4 პუნქტით დადგენილი განათებულობის დონე საფეხურის გამოყენებამდე იძნება უზრუნველყოფილი.
   - კიბის სახელურები და ნებისმიერი კედელი ან მათ მომიჯნავედ მდებარე სხვა ზედაპირი არ იძნება ბასრი ან შხეშე ელემენტების შემცველი.
   - კიბის სახელურები არ იტრიალებს მათი ბუდეების საზღვრებში.

შპს "არქიტექტორები+"			მრავალბინიანი საცხოვრებელი სახლი	
დირექტორი		ნ ფარცხალაძე	გზა-კიბეების დეტალიზაცია	ფურც№
პრ მთ არქ		ნ. ფარცხალაძე		ფურცლ
შესრულა		მ. გიორგაძე		
				მ. 1:100

კიბე №4

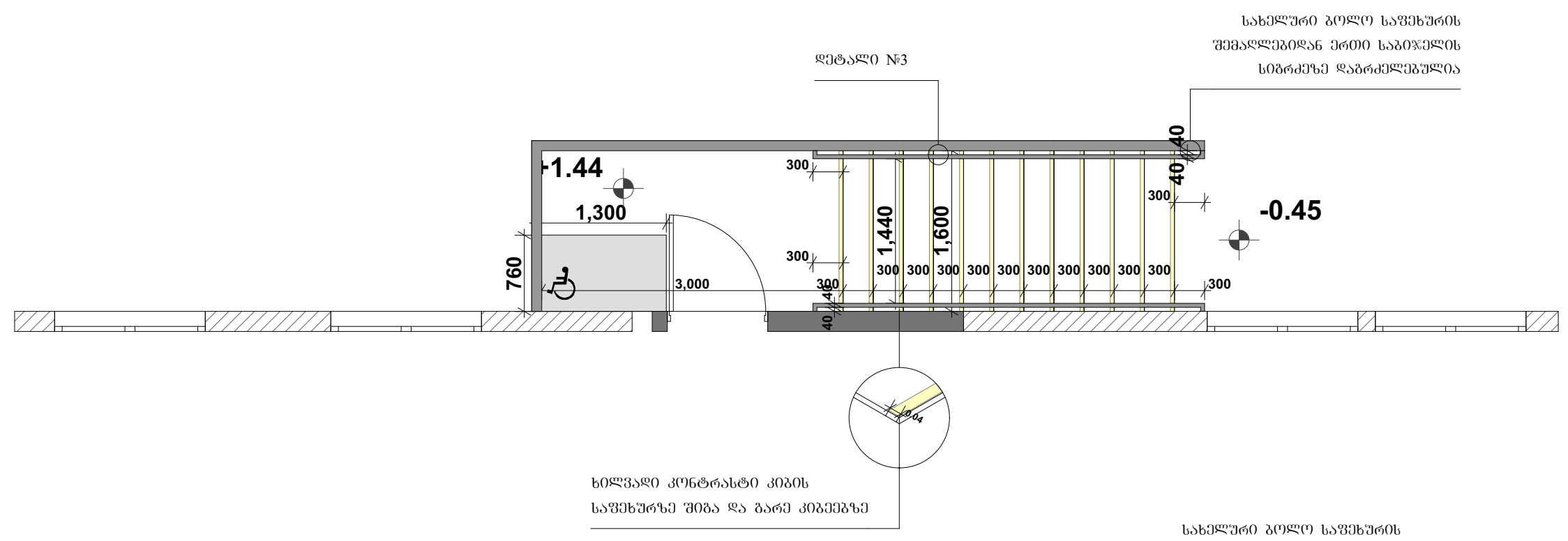

კიბე №5

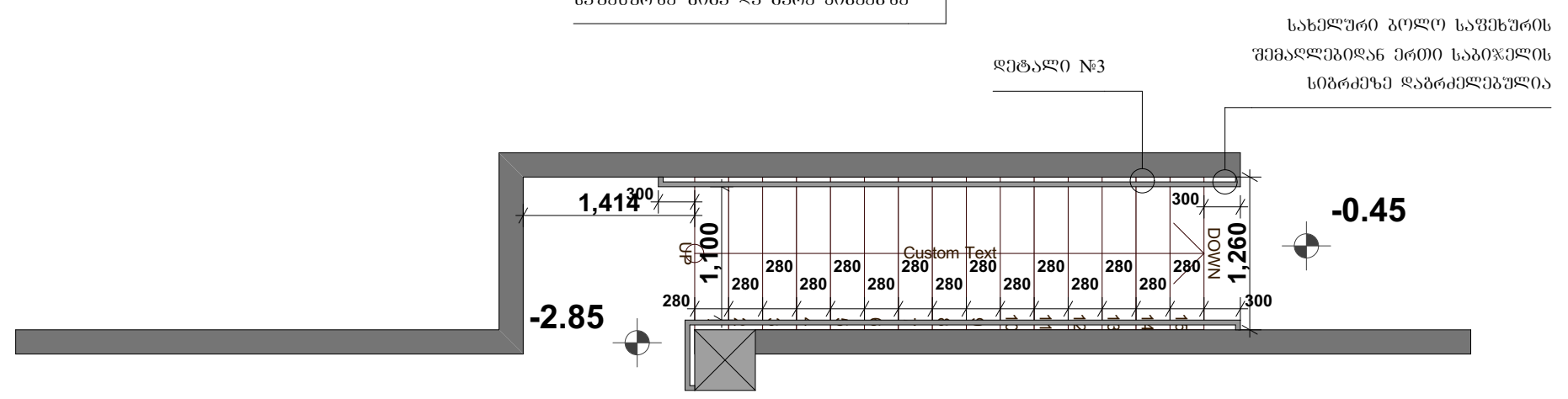

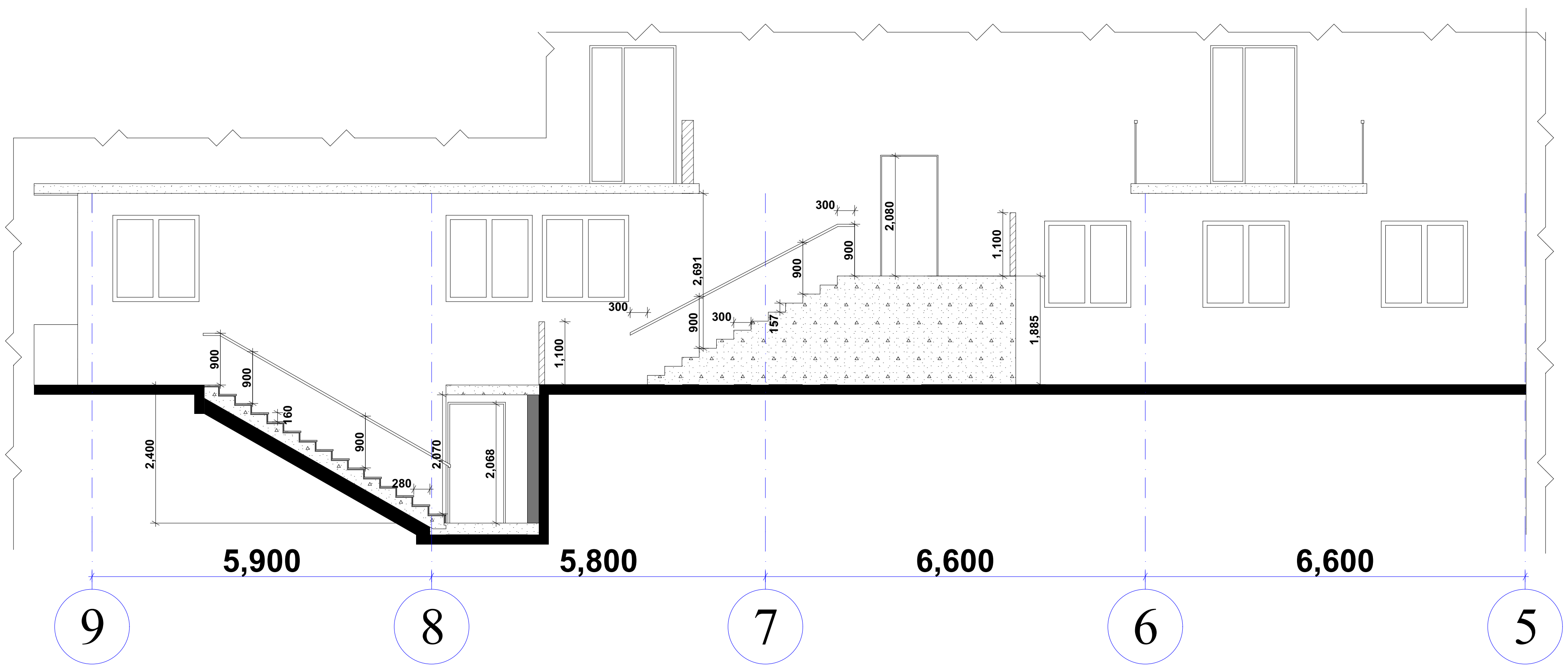

დეტ. 3 მ 1:400

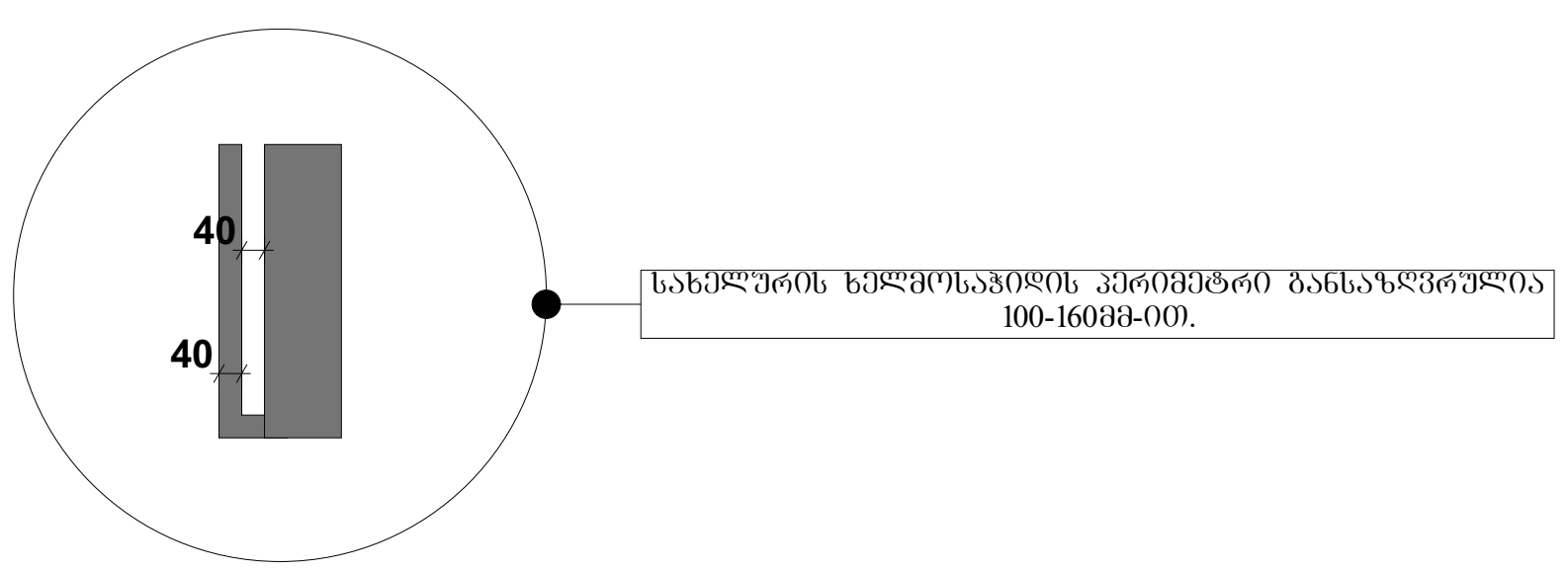

შენიშვნა:

1. ყველა კიბის ყოველი საფეხურისა და საბიჯელის 40 მმ სავალ ნაწილს, რომელიც იზომება საფხურის ნაშვერიდან თარაზულად, ექნება ერთგვაროვანი ფერის მქონე ზედაპირი, რომელიც საფეხურის ერთი კიდიდან საფეხურის მეორე კიდემდე.

2. მისაწვდომო გზაკიბის საზღვრებში იატაკის ზედაპირები იქნება მდგრადი, მყარი და არასრიალა.

3. კიბის საფეხურების განსხვავებული მონიშვნა იქნება გამძლე.

4. კიბის სახელურების ზედაპირები არ იქნება ბასრი ან უხეში ელემენტების შემცველი.

5. კიბის სახელურები არ იტრიალებს მათი ბუდეების საზღვრებში

6. გასანათებელი საშუალებები უზრუნველყოფს კიბეების განათებას, რომელიც გაიზომება საბიჯელების ზედაპირების და ბაქნების ზედაპირების ცენტრში გაზომვისას საფეხურის წინაპირიდან 600მმ-ის საზღვრებში, შემდეგი წესის შესაბამისად:

- არაუმცირეს 11 ლუქსი განათება.

- არაუმცირეს 110 ლუქსი განათება, კიბით სარგებლობის დროს.

- კიბეების გამოყენებისას 11 ლუქსიდან 110 ლუქსზე გადასვლა შესაძლებელი უნდა იყოს განათების სამართავებით უზრუნველყოფილი ავტომატური, მოძრავი სენსორული ტიპის განათების ჩამრთველებით, რომლებიც შეესაბამება ყველა ქვემოთ ჩამოთვლილს:

- განათებების სამართავები აღჭურვილი იქნება საიმედო ოპერაციული სისტემით და შეფასებული იქნება ამ მიზნით გამოყენებისთვის.

- მოძრავი სენსორი გააქტიურდება დამკავებლის მოძრაობით საფეხურებზე ან საფეხურების ბაქნებზე.

- განათების გამააქტიურებლები დაყენებული იქნება არაუმცირეს 15 წუთიანი მოქმედების პერიოდით.

- კიბეების გამოყენებისას 11 ლუქსიდან 110 ლუქსზე გადასვლა შესაძლებელი უნდა იყოს განათების სამართავებით უზრუნველყოფილი ავტომატური, მოძრავი სენსორული ტიპის განათების ჩამრთველებით, რომლებიც შეესაბამება ყველა ქვემოთ ჩამოთვლილს.

- გზა-კიბის განათება ჩ აირთვება ავტომატური სენსორული ჩამრთველებით, ასეთის არსებობის შემთხვევაში, ისე, რომ შესასვლელში მდებარე ბაქანზე, შესასვლელში მდებარე ბაქნის მოსაზღვრე თითოეულ კიბის მარშსა და შესასვლელში მდებარე ბაქნის ზემოთ და ქვემოთ მდებარე ბაქნებზე მე-4 პუნქტით დადგენილი განათებულობის დონე საფეხურის გამოყენებამდე იქნება უზრუნველყოფილი.

- კიბის სახელურები და ნებისმიერი კედელი ან მათ მომიჯნავედ მდებარე სხვა ზედაპირი არ იქნება ბასრი ან უხეში ელემენტების შემცველი.

- კიბის სახელურები არ იტრიალებს მათი ბუდეების საზღვრებში.

შპს "არქიტექტორები+"			მრავალბინიანი საცხოვრებელი სახლი	
დირექტორი		ნ ფარცხალაძე	გზა-კიბეების დეტალიზაცია	ფურც№
პრ. მთ არქ		ნ. ფარცხალაძე		ფურცლ
შეასრულა		მ. გიორგაძე		
				მ. 1:100

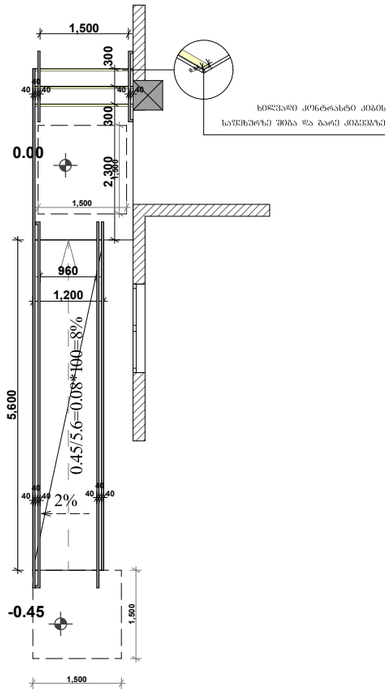

დეტ. 3 მ 1:400

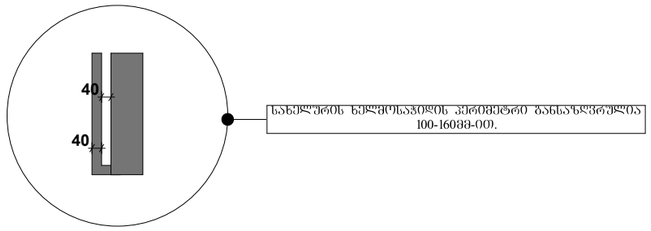

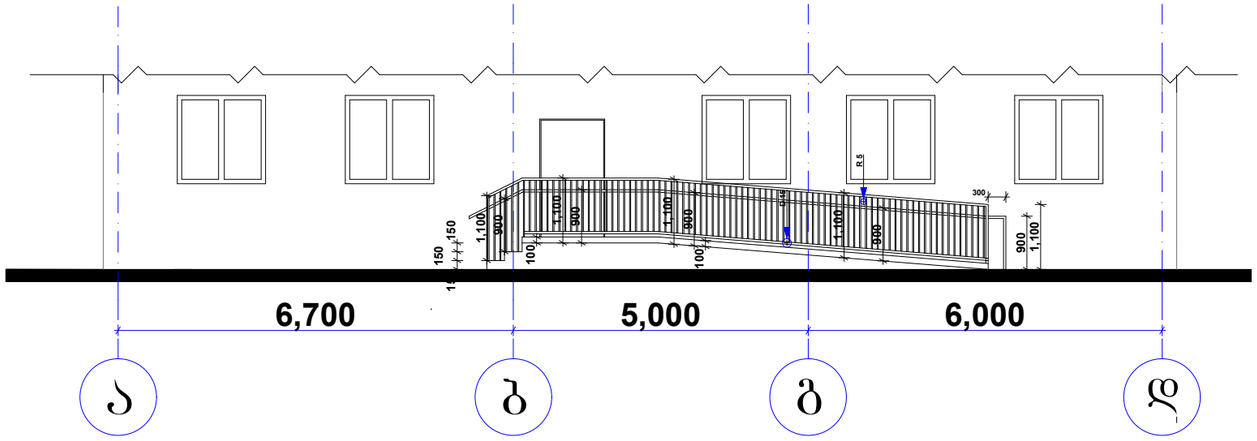

შენიშვნა:

1. ყველა კიბის ქოვილი საფეხურისა და საბიჯეს 40 მმ სავალ ნაწილს, რომელიც იზომება საფხურის ნაშვერიდან თარახულად, ეძნება ერთგვაროვანი ფერის მძრნე ზედაპირი, რომელიც საფეხურის ერთი კიდიდან საფეხურის მეორე კიდემდე.

2. მისაწვდომო გზაკიბის საზღვრებში იატაკის ზედაპირები იძნება მდგრადი, მყარი და არასრიალა.

3. კიბის საფეხურების განსხვავებული მონიშვნა იძნება გამძლე.

4. კიბის სახელურების ზედაპირები არ იძნება ბასრი ან უხეში ელემენტების შემცველი.

5. კიბის სახელურები არ იტრიალებს მათი ბუდეების საზღვრებში

6. გასანათებელი საშუალებები უზრუნველყოფს კიბეების განათებას, რომელიც გაიზომება საბიჯების ზედაპირების და ბაძნების ზედაპირების ცენტრში გაზომვისას საფეხურის წინაპირიდან 600მმ-ის საზღვრებში, შემდეგი წესის შესაბამისად:

   - არაუმცირეს 11 ლუძსი განათება.
   - არაუმცირეს 110 ლუძსი განათება, კიბით სარგებლობის დროს.
   - კიბეების გამოყენებისას 11 ლუძსიდან 110 ლუძსზე გადასვლა შესაძლებელი უნდა იყოს განათების სამართავებით უზრუნველყოფილი ავტომატური, მოძრავი სენსორული ტიპის განათების ჩამრთველებით, რომლებიც შეესაბამება ყველა ძველი ნამოთვლილს:
   - განათების სამართავები აღჭურვილი იძნება საიმედო ოპერაციული სისტემით და შეშასებული იძნება ამ მიზნით გამოყენებისთვის.
   - მოძრავი სენსორი გაძტიურდება დამკავებლის მოძრაობით საფეხურებზე ან საფეხურების ბაძნებზე.
   - განათების გამააძტიურებლები დაყენებული იძნება არაუმცირეს 15 წუთიანი მოქმედების პერიოდით.
   - კიბეების გამოყენებისას 11 ლუძსიდან 110 ლუძსზე გადასვლა შესაძლებელი უნდა იყოს განათების სამართავებით უზრუნველყოფილი ავტომატური, მოძრავი სენსორული ტიპის განათების ჩამრთველებით, რომლებიც შეესაბამება ყველა ძველი ნამოთვლილს.
   - გზა-კიბის განათება ნ აირთვება ავტომატური სენსორული ჩამრთველებით, ასეთის არსებობის შემთხვევაში, ისე, რომ შესასვლელში მდებარე ბაძანზე, შესასვლელში მდებარე ბაძნის მოსაზღვრე თითოეულ კიბის მარშსა და შესასვლელში მდებარე ბაძნის ზემოთ და ქვემოთ მდებარე ბაძნებზე მე-4 პუნქტით დადგენილი განათებულობის დონე საფეხურის გამოყენებამდე იძნება უზრუნველყოფილი.
   - კიბის სახელურები და ნებისმიერი კედელი ან მათ მოშიზნავედ მდებარე სხვა ზედაპირი არ იძნება ბასრი ან უხეში ელემენტების შემცველი.
   - კიბის სახელურები არ იტრიალებს მათი ბუდეების საზღვრებში.

შპს "არქიტექტორები+"			მრავალბინიანი საცხოვრებელი სახლი	
დირექტორი		ნ ფარცხალაძე	გზა-კიბეების დეტალიზაცია	ფურც№
პრ მთ არქ		ნ. ფარცხალაძე		ფურცლ
შეასრულა		მ. გიორგაძე		
				მ. 1:100

მისაწვდომობის ეროვნული სტანდარტის პირობითი აღნიშვნების ექსპლიკაცია

ნიშნების დეტალიზაცია

გეგმა 0.00 ნიშნულზე

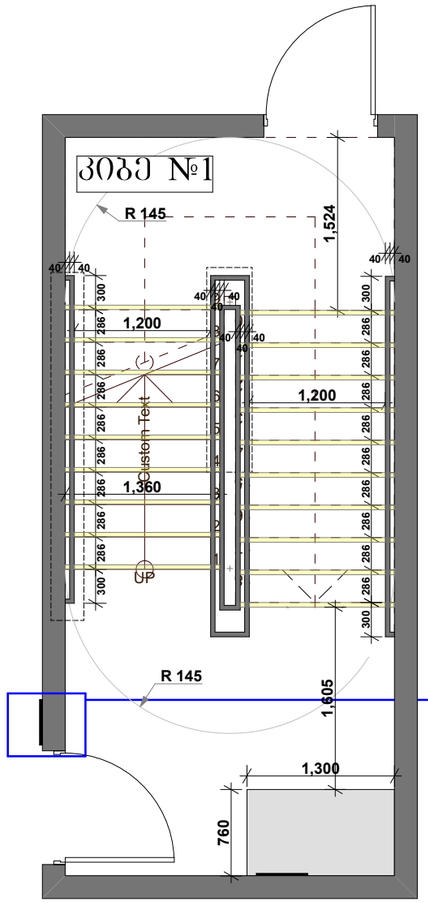

გასასვლელის განათებული ნიშანი

განათებული ნიშანი
თავშესაფრის ფართობთან მიმავალ კართან

ნიშანი ამობურცული სიმბოლოებით
და ბრაილით გზა-კიბის
შესასვლელებთან და გარეთ გამავალ
ყველა კართან

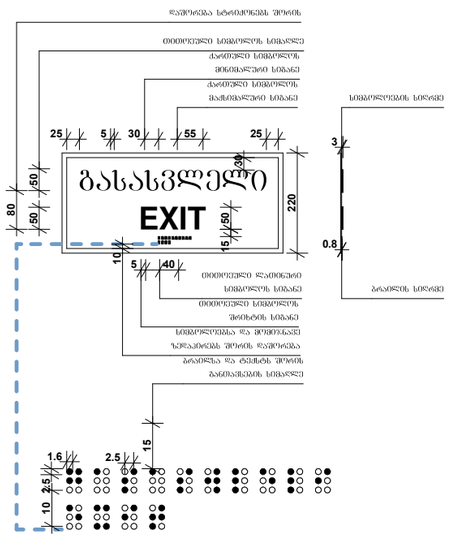

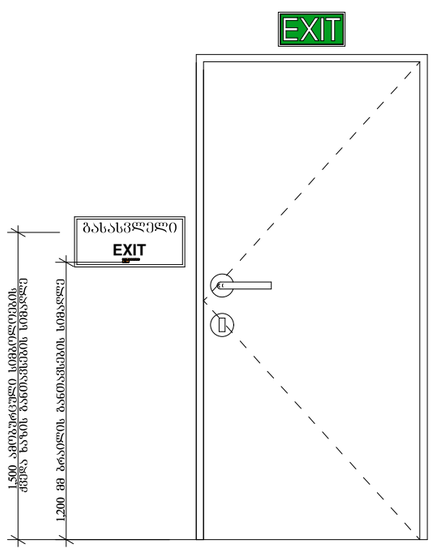

2022წ		
დამკვეთი	შპს "ჰოლდინგ კონსტრაქშენი"	
	შპს "არქიტექტორები+"	
პროექტის სახელწოდება	მრავალბინიანი საცხოვრებელი სახლი	
მისამართი	ს.ოფიცერი დიღომი, დავარის ქუჩა, №45ა (ს/კ 01.72.14.037.036)	
თანამდებობა	სახელი/გვარი	ხელმოწერა
დირექტორი		
პრ.მთ. არქიტექტორი	ნ. შარცხალაძე	
შემსრულა	მ. ბიორგაძე	
ნახაზი	ნიშნების დეტალიზაცია	
ფორმატი	მასშტაბი	A-304
A 3	1 : 100	

მისაწვდომობის ეროვნული სტანდარტის პირობითი აღნიშვნების ექსპლიკაცია

ნიშნების დეტალიზაცია

გეგმა 0.00 ნიშნულზე

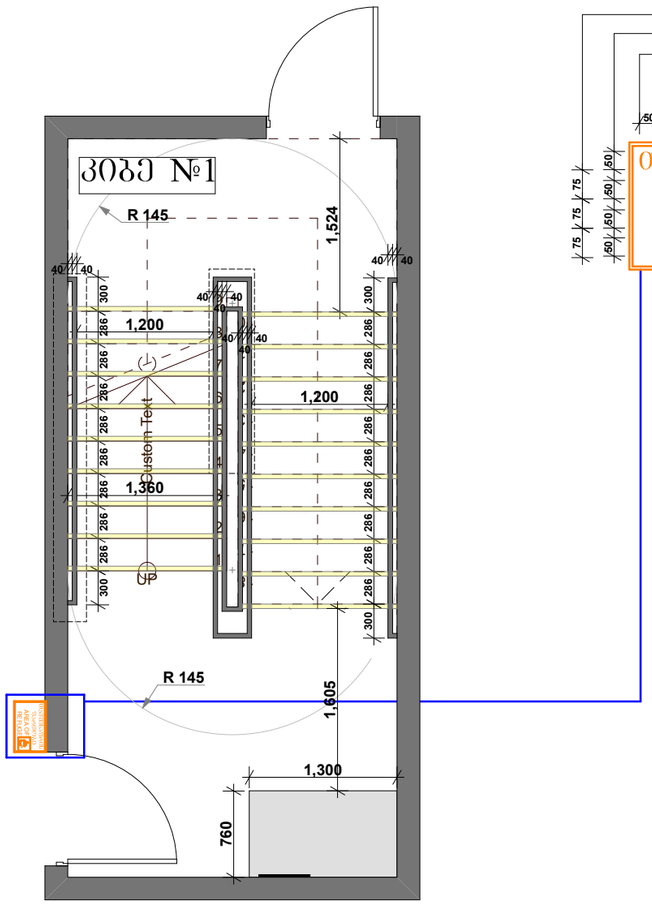

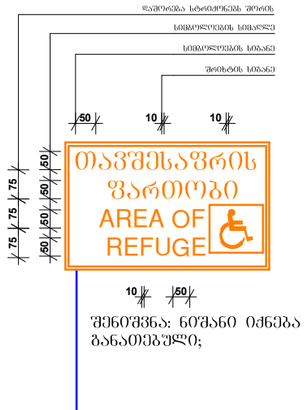

გეგმა 0.00 ნიშნულზე

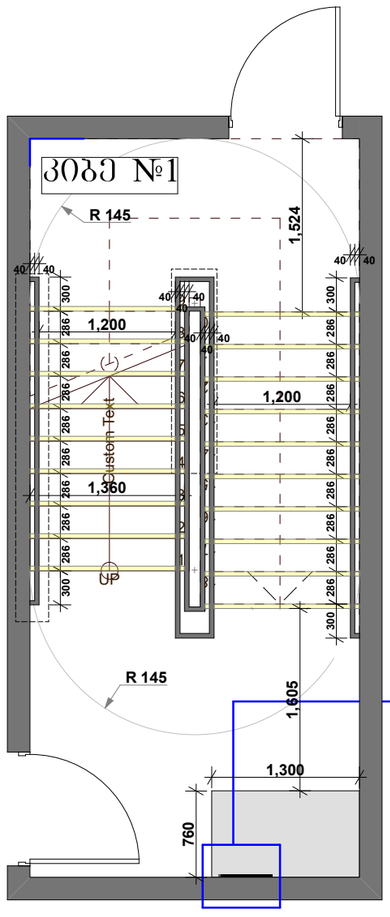

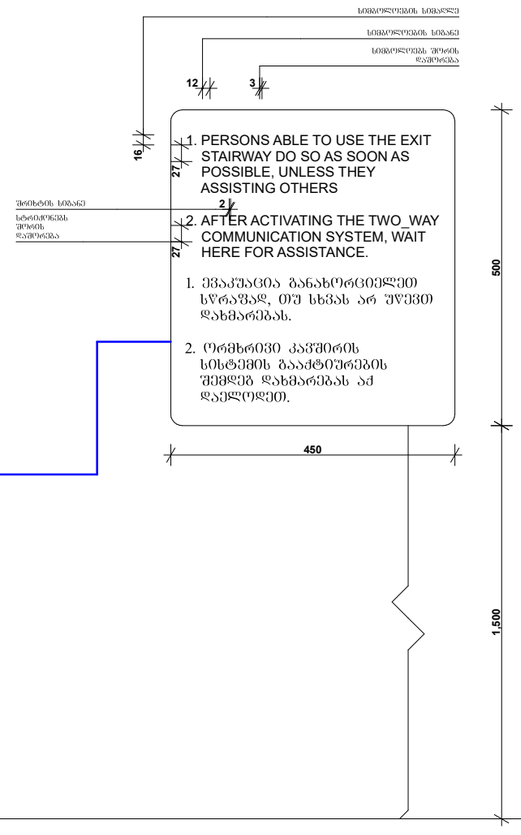

2022წ		
დამკვეთი	შპს "ჰოლდინგ კონსტრაქშენი"	
	შპს "არქიტექტორები+"	
პროექტის სახელწოდება	მრავალბინიანი საცხოვრებელი სახლი	
მისამართი	ს.ოფელი დიღომი, დავარის ქუჩა, №45ა (ს/კ 01.72.14.037.036)	
თანამდებობა	სახელი/გვარი	ხელმოწერა
დირექტორი		
პრ.მთ. არქიტექტორი	ნ. შარცხალაძე	
შესრულა	მ. ბითორგაძე	
ნახაზი	ნიშნების დეტალიზაცია	
ფორმატი	მასშტაბი	A-304
A 3	1 : 100	

მისაწვდომობის ეროვნული სტანდარტის პირობითი აღნიშვნების ექსპლიკაცია

ნიშნების დეტალიზაცია

გეგმა 0.00 ნიშნულზე

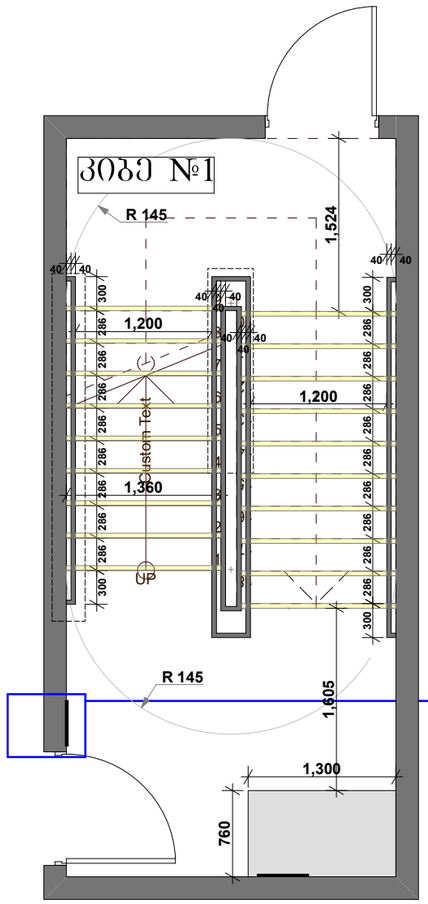

გზა-კიბის ამოსაცნობი ნიშანი, გზა-კიბის საზღვრებში, დერეფანში გამავალი კარის საკეტის მომიჯნავედ

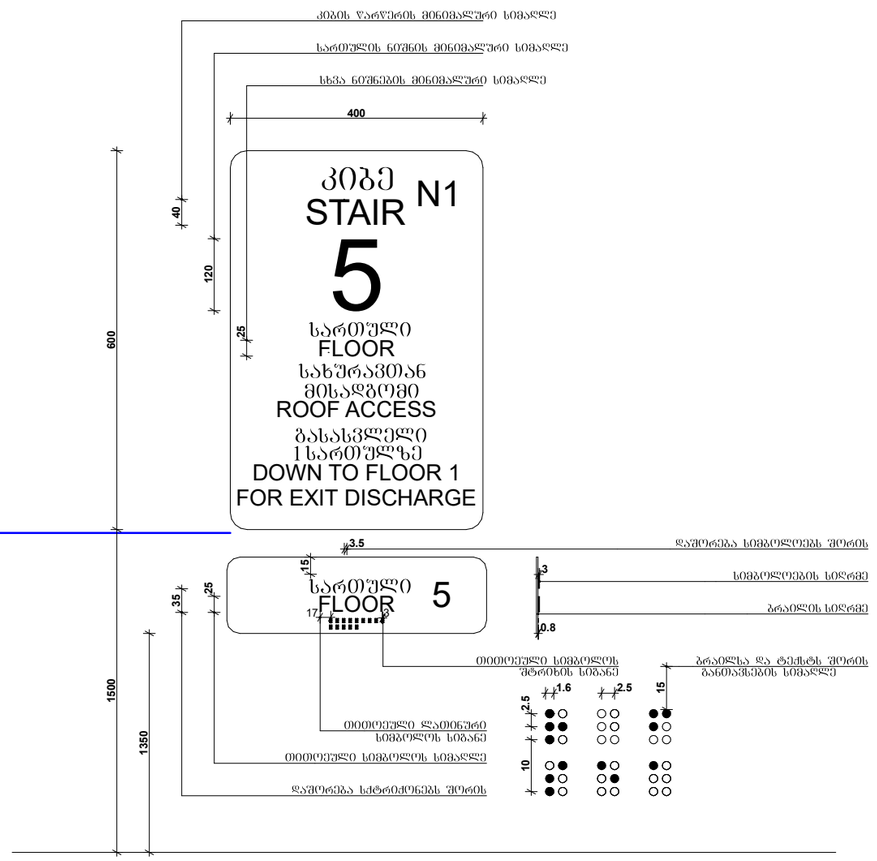

შენიშვნა:

სართულის აღმნიშვნელი ნიშანი, ბრაილი და კიბის ნუმერაცია დაკორექტირდეს შესაბამისი სართულისა და კიბის გათვალისწინებით;

2022წ

დამკვეთი	შპს "ჯოლდინგ კონსტრაქშენ"
	შპს "არქიტექტორები+"
პროექტის სახელწოდება	მრავალბინიანი საცხოვრებელი სახლი
მისამართი	ს.ოფელი დიღომი, დავარის ქუჩა, №45ა (ს/კ 01.72.14.037.036)

თანამდებობა	სახელი/გვარი	ხელმოწერა
დირექტორი		
პრ.მთ. არქიტექტორი	ნ. შარცხალაძე	
შესრულა	მ. ბიორგაძე	

ნახაზი	ნიშნების დეტალიზაცია	
ფორმატი	მასშტაბი	A-304
A 3	1 : 100	

მისაწვდომობის ეროვნული სტანდარტის პირობითი აღნიშვნების ექსპლიკაცია

ნიშნების დეტალიზაცია

გეგმა 0.00 ნიშნულზე

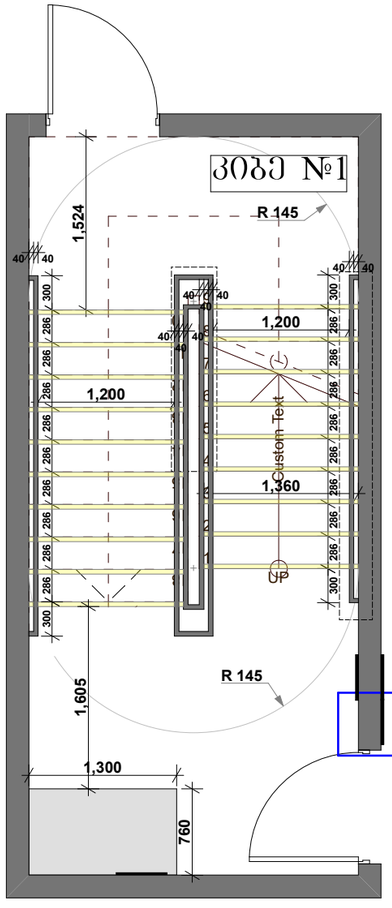

ბასასვლელის განათებული ნიშანი

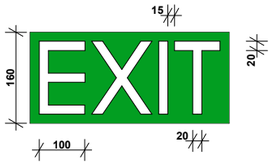

განათებული ნიშანი
თავშესაფრის ფართობთან მიმავალ კართან

ნიშანი ამობურცული სიმბოლოებით
და ბრაილით გზა-კიბის
შესასვლელებთან და გარეთ გამავალ
ყველა კართან

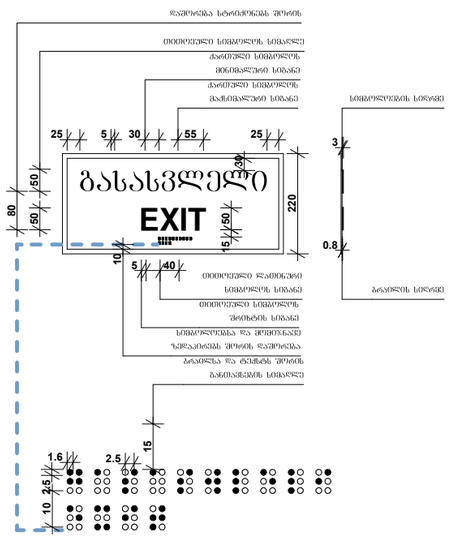

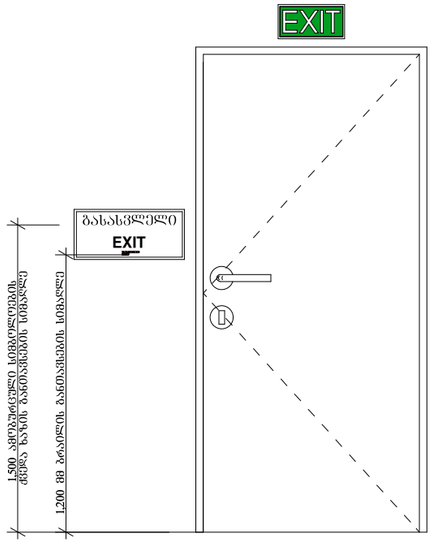

2022წ		
დამკვეთი	შპს "ჯოლდინგ კონსტრაქშენი"	
	შპს "არქიტექტორები+"	
პროექტის სახელწოდება	მრავალბინიანი საცხოვრებელი სახლი	
მისამართი	სოფელი დიღომი, დავარის ქუჩა, №45ა (ს/კ 01.72.14.037.036)	
თანამდებობა	სახელი/გვარი	ხელმოწერა
დირექტორი		
პრ.მთ. არქიტექტორი	ნ. შარცხალაძე	
შესრულა	მ. ბიორგაძე	
ნახაზი	ნიშნების დეტალიზაცია	
ფორმატი	მასშტაბი	A-304
A 3	1 : 100	

მისაწვდომობის ეროვნული სტანდარტის პირობითი აღნიშვნების ექსპლიკაცია

ნიშნების დეტალიზაცია

გზა-კიბის ამოსაცნობი ნიშანი, გზა-კიბის საზღვრებში, დერეფანში გამავალი კარის საკეტის მომთხნავედ

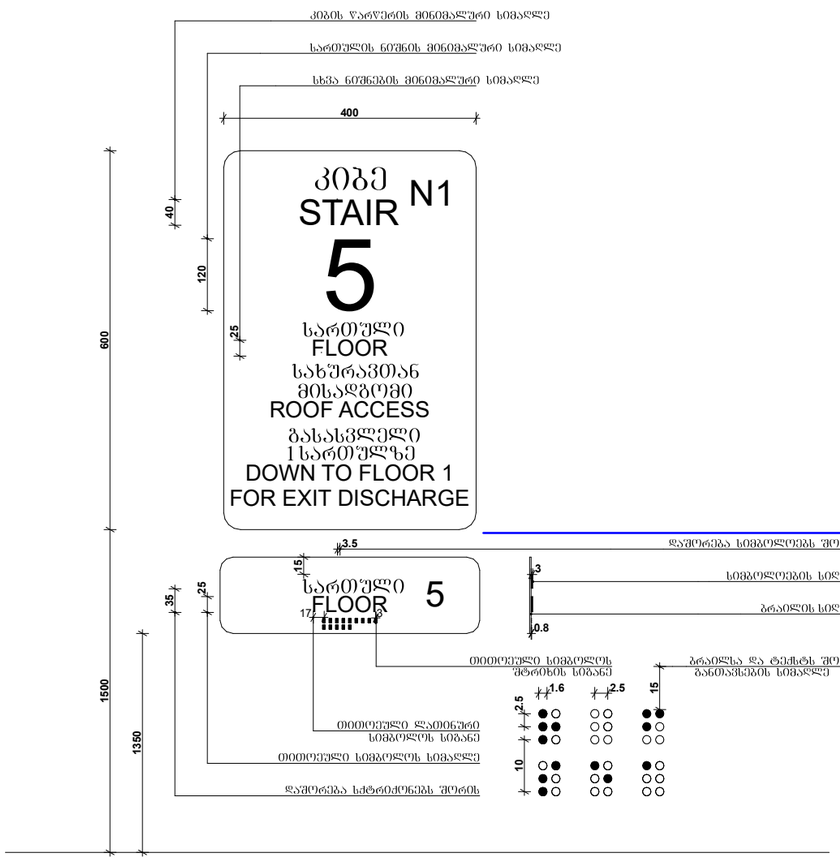

გეგმა 0.00 ნიშნულზე

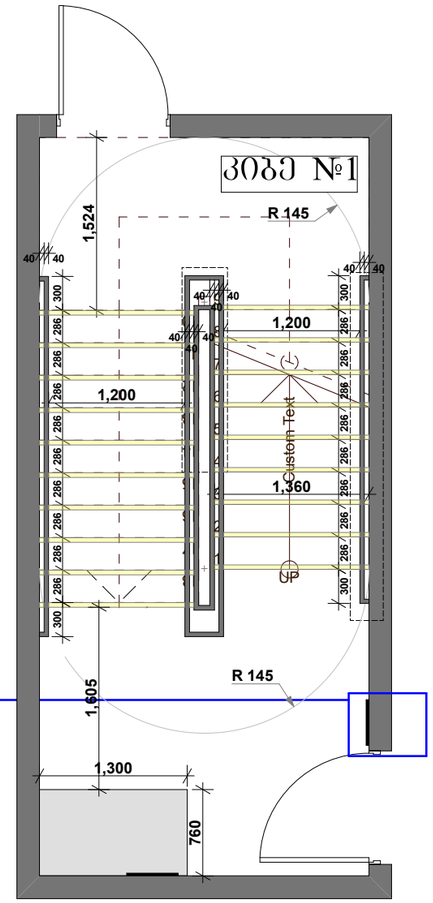

შენიშვნა:

სართულის აღმნიშვნელი ნიშანი, ბრაილი და კიბის ნუმერაცია დაკორექტირდეს შესაბამისი სართულისა და კიბის გათვალისწინებით;

	2022წ	
დამკვეთი	შპს "კოლდინგ კონსტრაქშენი"	
	შპს "არქიტექტორები+"	
პროექტის სახელწოდება	მრავალბინიანი საცხოვრებელი სახლი	
მისამართი	სოფელი დიღომი, დავარის ქუჩა, №45ა (ს/კ 01.72.14.037.036)	
თანამდებობა	სახელი/შვარი	ხელმოწერა
დირექტორი		
პრ.მთ. არქიტექტორი	ნ. შარცხალაძე	
შესრულა	მ. ბიორგაძე	
ნახაზი	ნიშნების დეტალიზაცია	
ფორმატი	მასშტაბი	A-304
A 3	1 : 100	

მისაწვდომობის ეროვნული სტანდარტის პირობითი აღნიშვნების ექსპლიკაცია

ნიშნების დეტალიზაცია

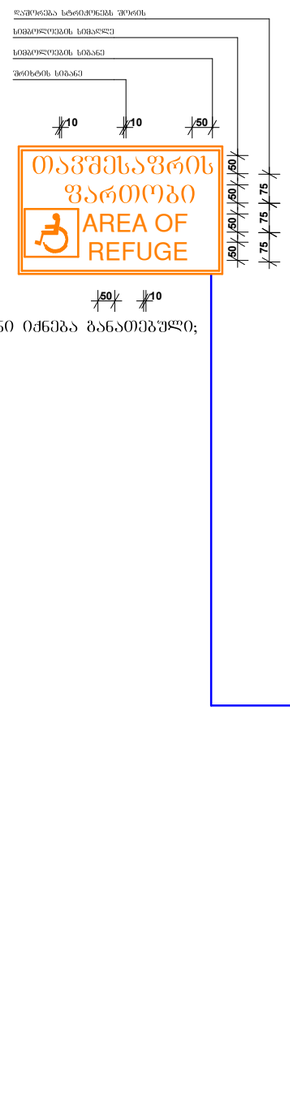

შენიშვნა: ნიშანი იძნება განათებული;

ᲒᲔᲒᲛᲐ 0.00 ᲜᲘᲨᲜᲣᲚᲖᲔ

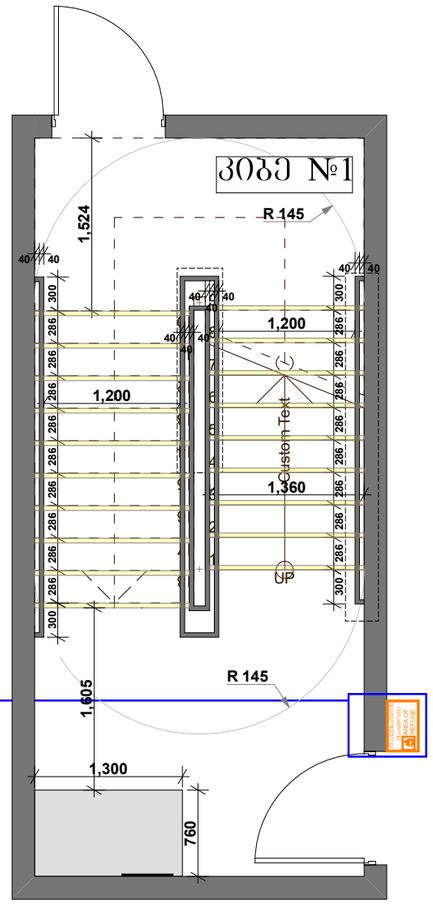

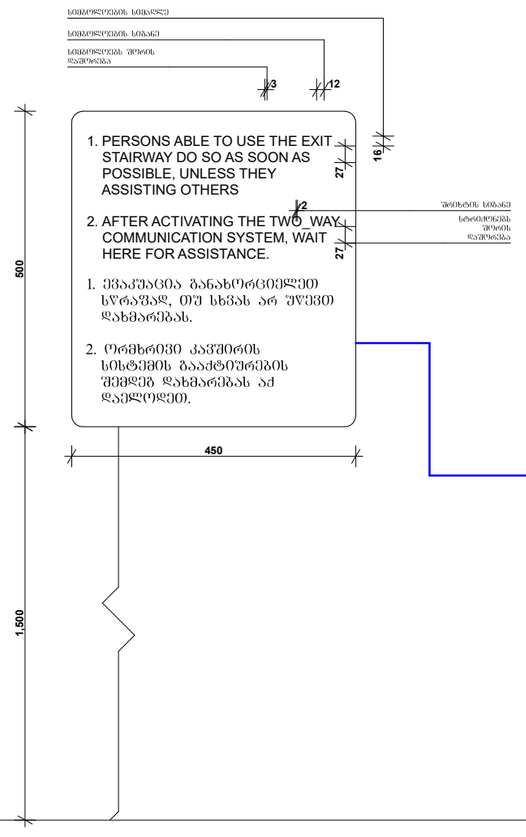

ᲒᲔᲒᲛᲐ 0.00 ᲜᲘᲨᲜᲣᲚᲖᲔ

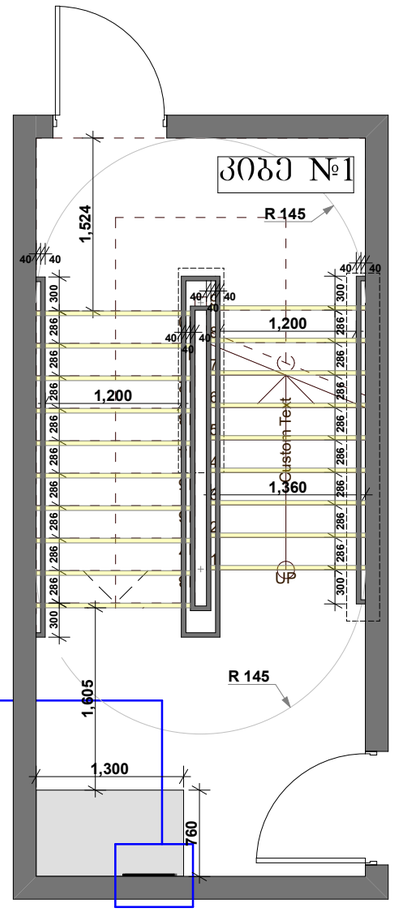

	2022წ	
დამკვეთი	შპს "ჯოლდინგ კონსტრაქშენი"	
	შპს "არქიტექტორები+"	
პროექტის სახელწოდება	მრავალბინიანი საცხოვრებელი სახლი	
მისამართი	ს.ოფელი დიღომი, დაჯარის ქუჩა, №45ა (ს/კ 01.72.14.037.036)	
ცვლილება	სახელი/შვარი	ხელმოწერა
დირექტორი		
პრ.მთ. არქიტექტორი	ნ. შარცხალაძე	
შესრულა	მ. ბიორგაძე	
ნახაზი	ნიშნების დეტალიზაცია	
ფორმატი	მასშტაბი	A-304
A 3	1 : 100	

მისაწვდომობის ეროვნული სტანდარტის პირობითი აღნიშვნების ექსპლიკაცია

ლიფტის დეტალიზაცია

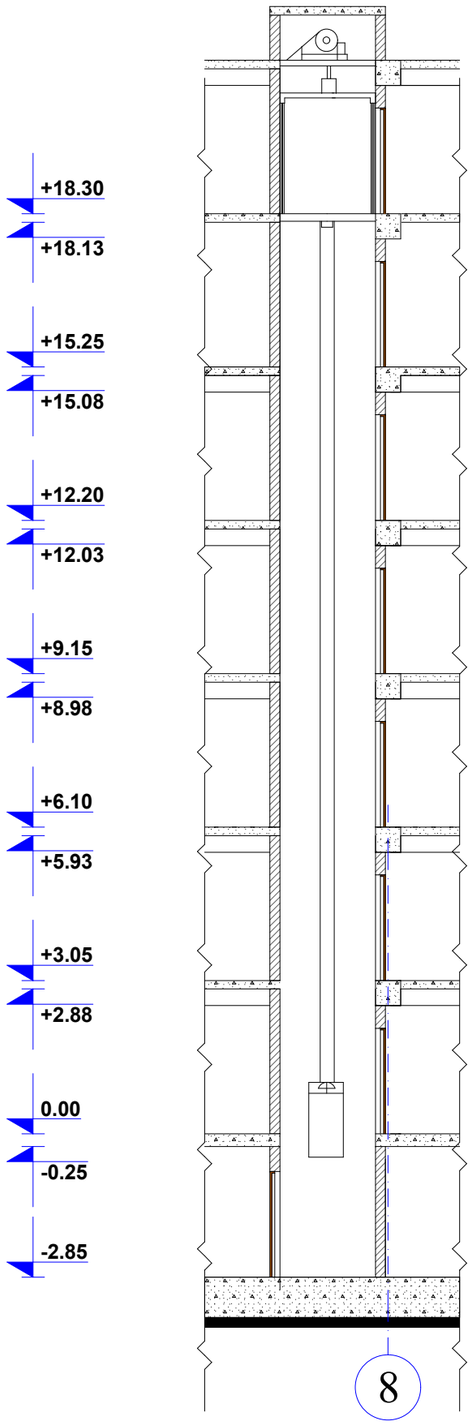

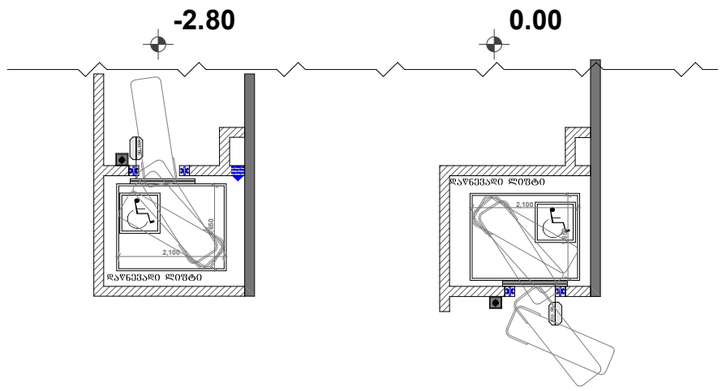

ლიფტის შახტის შიდა გაბარიტები - 220X280

ლიფტის კაბინის შიდა გაბარიტები - 165X210

ლიფტის კარის სიგანე - 1200მმ

შენობაში გამოყენებულია 407 ჟვეთავის შესაბამისი ლიფტი.

- ლიფტი შესაბამისობაში იქნება ASME A17.1/CSA B44 სტანდარტებთან.

- ლიფტის გამოსაძახებელი ღილაკები და კლავიშები შესაბამისობაში იქნება 407.2.1 ჟვეთავთან.

- ლიფტის შახტებთან განთავსებული ნიშნები შესაბამისობაში იქნება 407.2.3 ჟვეთავთან

- ლიფტის კაბინის ბალანსირება შესაბამისობაში იქნება 407.4.4 ჟვეთავთან.

- ლიფტის კაბინის განათება შესაბამისობაში იქნება 407.4.5 ჟვეთავთან.

- ლიფტის კაბინის სამართავები შესაბამიობაშიება 407.4.6 ჟვეთავთან.

- მართვის პანელები განთავსდება გვერდითა კედლის ცენტრში.

- კაბინის სამართავების აღნიშვნები და მომთითებლები შესაბამისობაში იქნება 407.4.7 ჟვეთავთან.

- კაბინაში მოეწყობა 407.4.10 ჟვეთავის შესაბამისი საავარიო სიგნალიზაციის მექანიზმები.

2022წ

დამკვეთი	შპს "ჯოლდინგ კონსტრაქშენი"
	შპს "არქიტექტორები+"
პროექტის სახელწოდება	მრავალბინიანი საცხოვრებელი სახლი
მისამართი	ს.ოფშელი დიღომი, დავარის ქუჩა, №45ა (ს/კ 01.72.14.037.036)

თანამდებობა	სახელი/გვარი	ხელმოწერა
დირექტორი		
პრჰმ. არქიტექტორი	ნ. ფარცხალაძე	
შეასრულა	მ. ბიორგაძე	

ნახაზი	ლიფტის დეტალიზაცია	
ფორმატი	მასშტაბი	A-304
A 3	1 : 100	