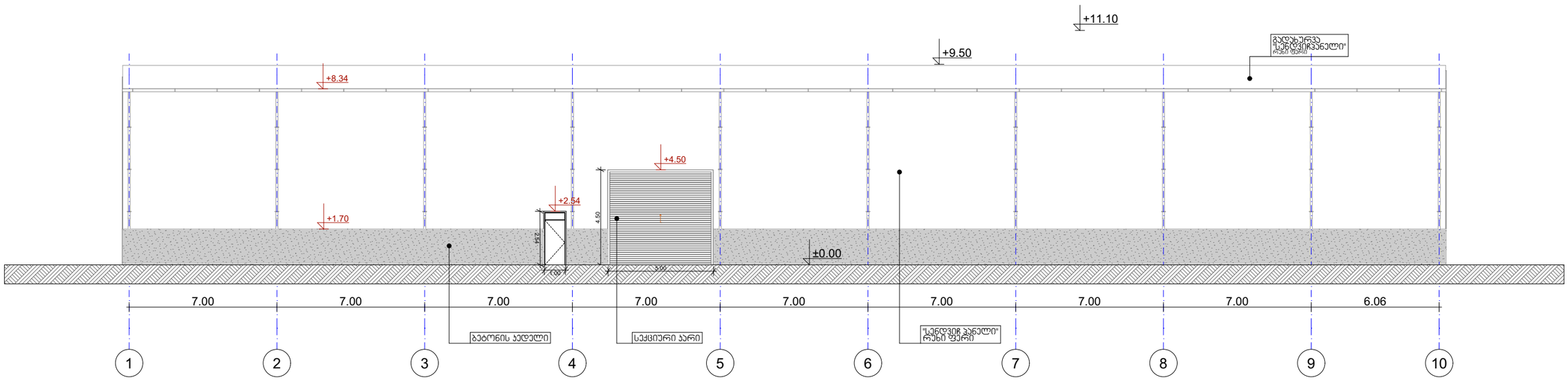

პროექტის შეთანხმება

ფასადი 1 - 10

მასშტაბი:
1:200

მისამართი:
ქ. თბილისი, ქუჩა გივი ჯავახიშვილის №13ა
ს/კ 01.72.14.013.646

დამკვეთი:
შ.პ.ს. "ელექტრონი"

პროექტის ავტორი:
ლევანი წოწკოლაური
LevanTsotskolauri@Gmail.com

ფორმატი:	გვერდი:	თარიღი:
A3	1	2021

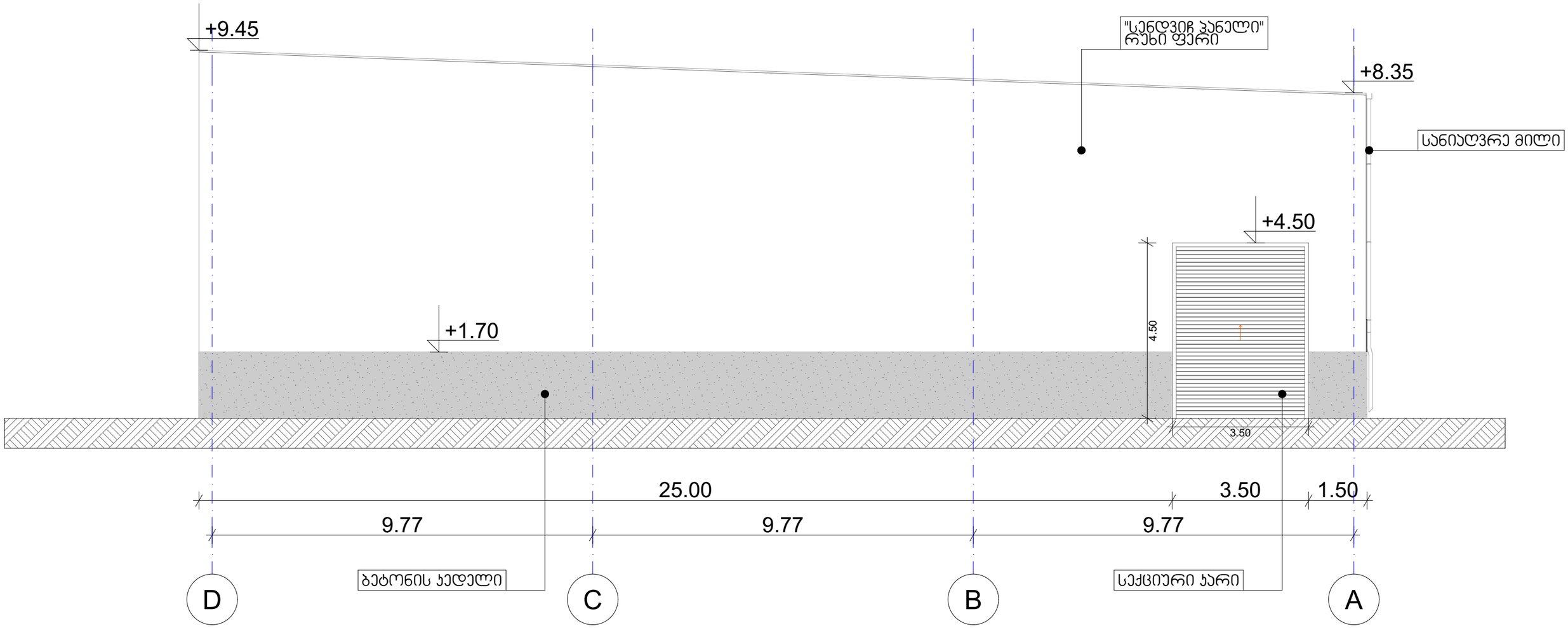

პროექტის შეთანხმება

ფასადი D - A

მასშტაბი:
1:200

მისამართი:
ქ. თბილისი, ქუჩა გივი ჯავახიშვილის №13ა
ს/კ 01.72.14.013.646

დამკვეთი:
შ.პ.ს. "ელექტრონი"

პროექტის ავტორი:
ლევანი წოწკოლაური
LevanTsotskolauri@Gmail.com

ფორმატი:	გვერდი:	თარიღი:
A3	1	2021

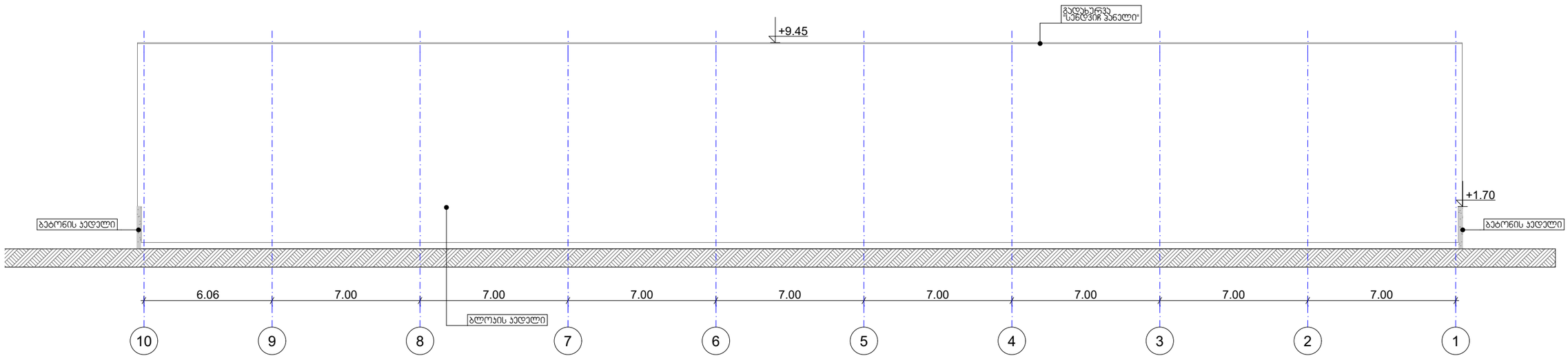

პროექტის შეთანხმება

ფასადი 10 - 1

მასშტაბი:
1:200

მისამართი:
ქ. თბილისი, ქუჩა გივი ჯავახიშვილის №13ა
ს/კ 01.72.14.013.646

დამკვეთი:
შ.პ.ს. "ელექტრონი"

პროექტის ავტორი:
ლევანი წოწკოლაური
LevanTsotskolauri@Gmail.com

ფორმატი: A3
გვერდი: 1
თარიღი: 2021

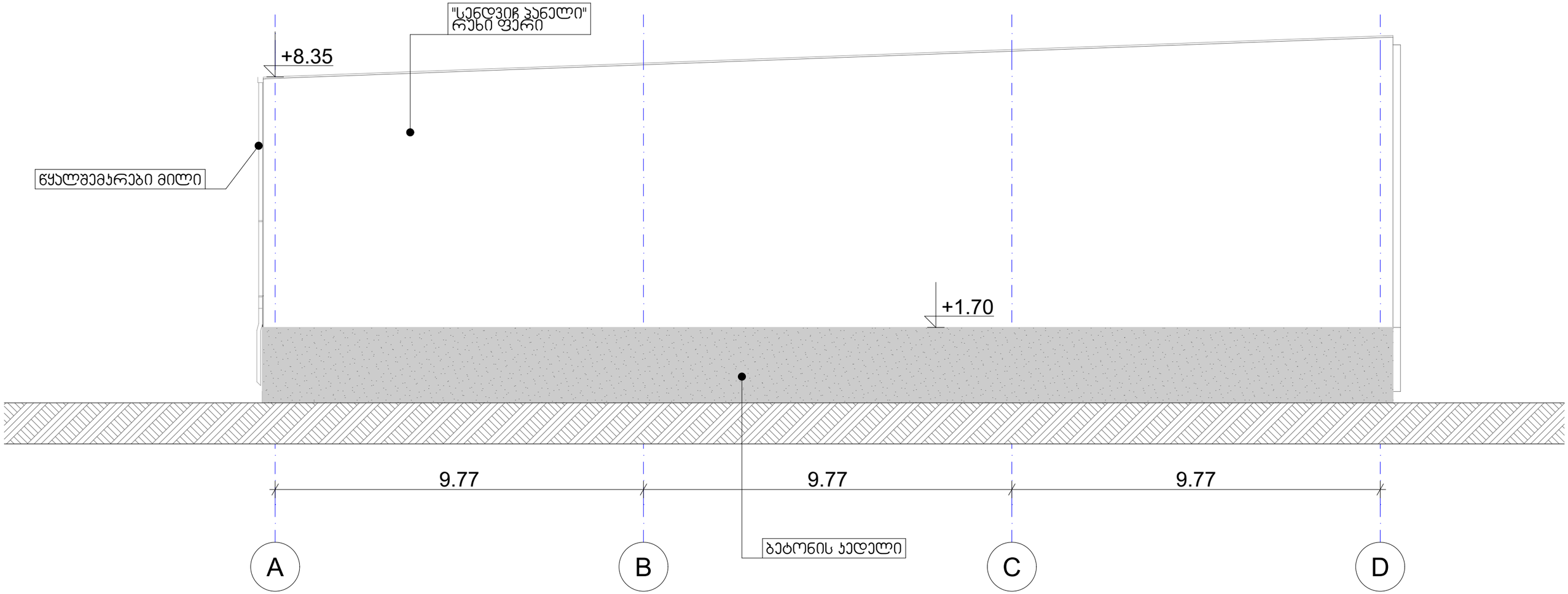

პროექტის შეთანხმება

ფასადი A-D

მასშტაბი:
1:200

მისამართი:
ქ. თბილისი, ქუჩა გივი ჯვიჯეზის №13ა
ს/კ 01.72.14.013.646

დამკვეთი:
შ.პ.ს. "ელექტრონი"

პროექტის ავტორი:
ლევანი წოწოლაური
LevanTsotskolauri@Gmail.com

ფორმატი:	გვერდი:	თარიღი:
A3	1	2021