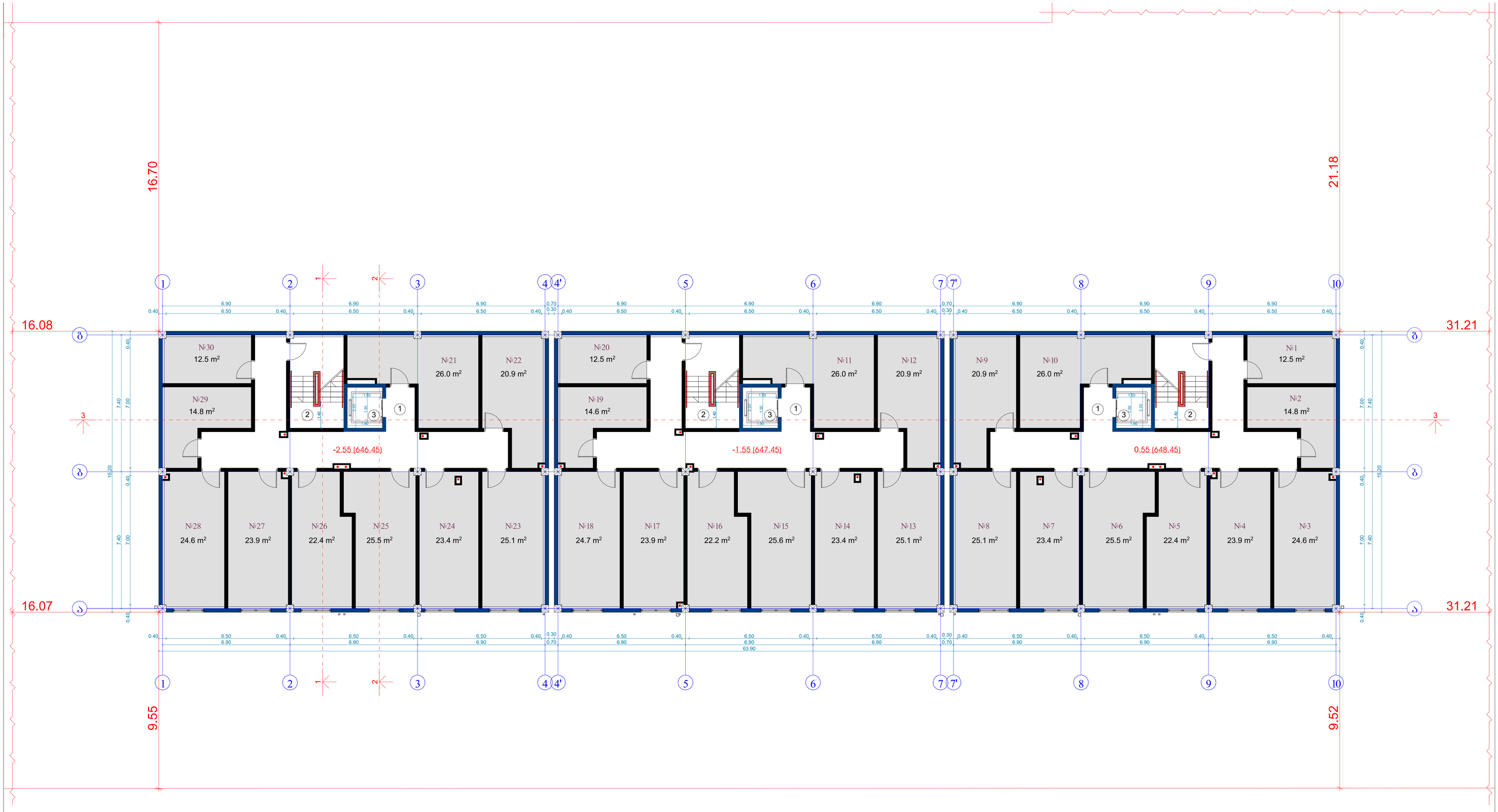

მიწის ნაკვეთის ფართი	4865 მ²
განაშენიანების ფართი	5074.9 მ²
საერთო ფართი	4484.5 მ²
მათ შორის	
სარდაფების ფართი	657.1 მ²
საცხოვრებელი ფართი	2652.8 მ²
საზაფხულო ფართი	437.8 მ²
სადარბაზოები და კიბის უჯრედები	736.8 მ²
კ2-ის საანგარიშო ფართი ბარე კონტურზე	3737.5 მ²
სამშენებლო ფართი	3633.2 მ²
მათ შორის 0.00-ის ზევით	2724.9 მ²
0.00-ის ქვევით	908.3 მ²
სამშენებლო მოცულობა	12988.9 მ³
მათ შორის 0.00-ის ზევით	11626.4 მ³
0.00-ის ქვევით	1362.5 მ³
შენობის კონსტრუქციული სიმაღლე (-4.05 ნიშნულიდან +14.70 ნიშნულამდე)	18.75 მ

ბეტონის -2.55, -1.55, -0.55 ნიშნულებზე

სარდაფის ფართი	657.1 მ²
სადარბაზო/კიბის უჯრედის ფართი	201 მ²

ექსპლიკაცია:

1. სადარბაზო
2. კიბის უჯრედი
3. ლიფტი

მრავალბინიანი საცხოვრებელი სახლი

ნახაზის დასახელება			მასშტაბი
			მ.1/100
file	layout	ფორმ.	A2
შპს „ჯეო 4"	მისამართი: ქ.თბილისი, ლისის ტბის დასავლეთით		
თანამდებობა	გვარი		ხელმოწერა
არქიტექტორი	დ.ბაშუკაძე		
კონსტრუქტორი	ბ.ბარბაქაძე		
სტადია	თარიღი	შეთანხმებულია	შეთანხმების №
პროექტი	29.04.2025		



ტექნიკურ-ეკონომიკური პარამეტრები		
	მიწის ნაკვეთის ფართი	4865 მ²
	განაშენიანების ფართი	5074.9 მ²
	საერთო ფართი	4484.5 მ²
	მათ შორის	
	სარდაფების ფართი	657.1 მ²
	საცხოვრებელი ფართი	2652.8 მ²
	საზაფხულო ფართი	437.8 მ²
	სადარბაზოები და კიბის უჯრედები	736.8 მ²
	კ2-ის საანგარიშო ფართი გარე კონტურზე	3737.5 მ²
	სამშენებლო ფართი	3633.2 მ²
	მათ შორის 0.00-ის ზევით	2724.9 მ²
	0.00-ის ქვევით	908.3 მ²
	სამშენებლო მოცულობა	12988.9 მ³
	მათ შორის 0.00-ის ზევით	11626.4 მ³
	0.00-ის ქვევით	1362.5 მ³
	შენობის კონსტრუქციული სიმაღლე (-4.05 ნიშნულიდან +14.70 ნიშნულამდე)	18.75 მ

გეგმა 00.00, +1.00, +2.00 ნიშნულებზე

საცხოვრებელი ფართი	655.7 მ²
სადარბაზო/კიბის უჯრედის ფართი	114.6 მ²
საზაფხულო ფართი	100.6 მ²

ექსპლიკაცია:

1. სადარბაზო
2. კიბის უჯრედი
3. საინჟინრო კომუნიკაციის შახტა
4. ლიფტი
5. საცხოვრებელი ბინა
6. გათბობის ქვაბის სამონტაჟო ადგილი
7. აივანი

მრავალბინიანი საცხოვრებელი სახლი

ნახაზის დასახელება				მასშტაბი
				მ.1/100
file		layout		ფორმ. A2

შპს „ჯეი 4"	მისამართი	
	ქ.თბილისი, ლისის ტერიტორია	
თანამდებობა	გვარი	ხელმოწერა
პრ.კოორდინატორი	დ.ბუჩუკური	
არქიტექტორი	ვ.ბაბუციძე	
კონსტრუქტორი	ზ.ბარბაქაძე	

სტადია	თარიღი	ფურც.რაოდ.	ფურცელი №
პროექტი	29.04.2025		

გეგმა +3.20, +4.20, +5.20 ნიშნულებზე

საცხოვრებელი ფართი	665.7 მ²
სადარბაზო/კიბის უჯრედის ფართი	140.4 მ²
საზაფხულო ფართი	112.4 მ²

ტექნიკურ-ეკონომიკური პარამეტრები

მიწის ნაკვეთის ფართი	4865 მ²
განაშენიანების ფართი	5074.9 მ²
საერთო ფართი მათ შორის სარდაფების ფართი საცხოვრებელი ფართი საზაფხულო ფართი სადარბაზოები და კიბის უჯრედები	4484.5 მ² 657.1 მ² 2652.8 მ² 437.8 მ² 736.8 მ²
კ2-ის საანგარიშო ფართი გარე კონტურზე	3737.5 მ²
სამშენებლო ფართი მათ შორის 0.00-ის ზევით 0.00-ის ქვევით	3633.2 მ² 2724.9 მ² 908.3 მ²
სამშენებლო მოცულობა მათ შორის 0.00-ის ზევით 0.00-ის ქვევით	12988.9 მ³ 11626.4 მ³ 1362.5 მ³
შენობის კონსტრუქციული სიმაღლე (-4.05 ნიშნულიდან +14.70 ნიშნულამდე)	18.75 მ

ექსპლიკაცია:

1. სადარბაზო
2. კიბის უჯრედი
3. საინჟინრო კომუნიკაციის შახტა
4. ლიფტი
5. საცხოვრებელი ბინა
6. გათბობის ქვაბის სამონტაჟო ადგილი
7. აივანი

მრავალბინიანი საცხოვრებელი სახლი			
ნახაზის დასახელება			მასშტაბი
			მ.1/100
file	layout		ფორმ. A2
შპს „ჯეი 4"	მისამართი	ქ.თბილისი, ლისის ტერიტორია	
თანამდებობა	გვარი	ხელმოწერა	
პრ.კოორდინატორი	დ.ბუჩუკური		
არქიტექტორი	ვ.ბაბუციძე		
კონსტრუქტორი	ბ.ბარბაქაძე		
სტადია	თარიღი	ფურც.რაოდ.	ფურცელი №
პროექტი	29.04.2025		

ტექნიკურ-ეკონომიკური პარამეტრები		
	მიწის ნაკვეთის ფართი	4865 მ²
	განაშენიანების ფართი	5074.9 მ²
	საერთო ფართი მათ შორის სარდაფების ფართი საცხოვრებელი ფართი საზაფხულო ფართი სადარბაზოები და კიბის უჯრედები	4484.5 მ² 657.1 მ² 2652.8 მ² 437.8 მ² 736.8 მ²
	კ2-ის საანგარიშო ფართი გარე კონტურზე	3737.5 მ²
	სამშენებლო ფართი მათ შორის 0.00-ის ზევით 0.00-ის ქვევით	3633.2 მ² 2724.9 მ² 908.3 მ²
	სამშენებლო მოცულობა მათ შორის 0.00-ის ზევით 0.00-ის ქვევით	12988.9 მ³ 11626.4 მ³ 1362.5 მ³
	შენობის კონსტრუქციული სიმაღლე (-4.05 ნიშნულიდან +14.70 ნიშნულამდე)	18.75 მ

გეგმა +6.40, +7.40, +8.40 ნიშნულებზე

საცხოვრებელი ფართი	665.7 მ²
სადარბაზო/კიბის უჯრედის ფართი	140.4 მ²
საზაფხულო ფართი	112.4 მ²

ექსპლიკაცია:

1. სადარბაზო
2. კიბის უჯრედი
3. საინჟინრო კომუნიკაციის შახტა
4. ლიფტი
5. საცხოვრებელი ბინა
6. გათბობის ქვაბის სამონტაჟო ადგილი
7. აივანი

მრავალბინიანი საცხოვრებელი სახლი			
ნახაზის დასახელება			მასშტაბი
			მ.1/100
file		layout	ფორმ. A2
შპს „ჯეი 4"	მისამართი ქ.თბილისი, ლისის ტერიტორია		
თანამდებობა	გვარი	ხელმოწერა	
პრ.კოორდინატორი	დ.ბუჩუკური		
არქიტექტორი	ვ.ბაბუციძე		
კონსტრუქტორი	ბ.ბარბაქაძე		
სტადია	თარიღი	ფურც.რაოდ.	ფურცელი №
პროექტი	29.04.2025		

ტექნიკურ-ეკონომიკური პარამეტრები		
	მიწის ნაკვეთის ფართი	4865 მ²
	განაშენიანების ფართი	5074.9 მ²
	საერთო ფართი მათ შორის სარდაფების ფართი საცხოვრებელი ფართი საზაფხულო ფართი სადარბაზოები და კიბის უჯრედები	4484.5 მ² 657.1 მ² 2652.8 მ² 437.8 მ² 736.8 მ²
	კ2-ის საანგარიშო ფართი გარე კონტურზე	3737.5 მ²
	სამშენებლო ფართი მათ შორის 0.00-ის ზევით 0.00-ის ქვევით	3633.2 მ² 2724.9 მ² 908.3 მ²
	სამშენებლო მოცულობა მათ შორის 0.00-ის ზევით 0.00-ის ქვევით	12988.9 მ³ 11626.4 მ³ 1362.5 მ³
	შენობის კონსტრუქციული სიმაღლე (-4.05 ნიშნულიდან +14.70 ნიშნულამდე)	18.75 მ

გეგმა +9.60, +10.60, +11.60 ნიშნულებზე

საცხოვრებელი ფართი	665.7 მ²
სადარბაზო/კიბის უჯრედის ფართი	140.4 მ²
საზაფხულო ფართი	112.4 მ²

ექსპლიკაცია:

1. სადარბაზო
2. კიბის უჯრედი
3. საინჟინრო კომუნიკაციის შახტა
4. ლიფტი
5. საცხოვრებელი ბინა
6. გათბობის ქვაბის სამონტაჟო ადგილი
7. აივანი

მრავალბინიანი საცხოვრებელი სახლი				
ნახაზის დასახელება				მასშტაბი
				მ.1/100
file		layout		ფორმ. A2
შპს „ჯეი 4"	მისამართი ქ.თბილისი, ლისის ტერიტორია			
თანამდებობა	გვარი		ხელმოწერა	
პრ.კოორდინატორი	დ.ბუჩუკური			
არქიტექტორი	ვ.გაბუციძე			
კონსტრუქტორი	ბ.ბარბაქაძე			
სტადია	თარიღი	ფურც.რაოდ.	ფურცელი №	
პროექტი	29.04.2025			

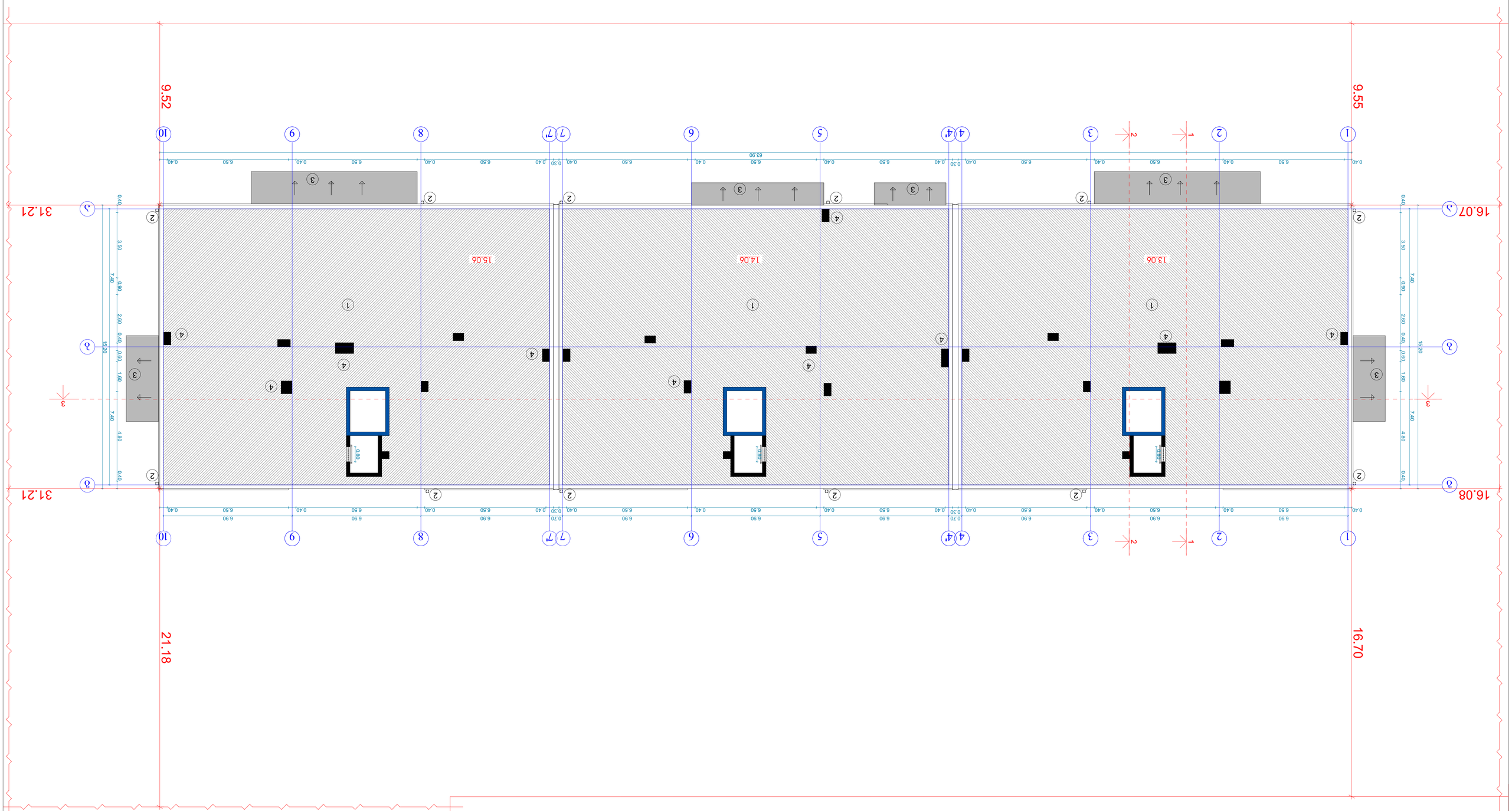

ОБЩИЕ ДАННЫЕ ПРОЕКТА

1. Данное помещение предназначено для размещения электрощитового оборудования.
2. Уровень ответственности здания — II.
3. Класс функциональной пожарной опасности — Ф5.1.
4. Электрощитовая относится к помещениям с нормальными условиями эксплуатации.

ТЕХНИКО-ЭКОНОМИЧЕСКИЕ ПОКАЗАТЕЛИ

Наименование	Значение
Общая площадь помещения	48.65 м²
Площадь застройки здания	507.49 м²
Строительный объем здания	4484.5 м³
в том числе:	
надземной части	657.1 м³
подземной части	2652.8 м³
ниже отм. 0.000	437.8 м³
выше отм. 0.000	736.8 м³
Площадь помещений здания	3737.5 м²
в том числе	
Площадь помещений	3633.2 м²
в том числе 0.00-ой этаж	2724.9 м²
0.00-ой этаж	908.3 м²
Строительный объем (V) здания	12988.9 м³
в том числе 0.00-ой этаж	11624.4 м³
0.00-ой этаж	1362.5 м³
Площадь застройки (по наружному обмеру) (-4.05 условная отм. +14.70 условная)	18.75 м

Лист	Кол.уч.	Подпись	Дата
ГИП			29.04.2025

Электрощитовая

Стадия	Лист	Листов
Р	1	1

Изм.	Кол.уч.	Лист	№ док.	Подпись	Дата
Разраб.					
Пров.					
Н.контр.					
ГИП					

Электрощитовая

Р

1

1

ЭКСПЛИКАЦИЯ ПОМЕЩЕНИЙ

Поз.	Наименование	Площадь, м²	Примечание
1	Электрощитовая	48.65	
Итого		**48.65**	

ВЕДОМОСТЬ ССЫЛОЧНЫХ И ПРИЛАГАЕМЫХ ДОКУМЕНТОВ

Поз.	Обозначение	Наименование	Примечание
		Ссылочные документы	
1	ГОСТ 21.110-2013	Правила выполнения рабочей документации электрооборудования	
2	ГОСТ 21.101-2020	Основные требования к проектной и рабочей документации	
3	ГОСТ 21.608-2014	Правила выполнения рабочей документации внутреннего электрического освещения	
4	ГОСТ 21.613-2014	Правила выполнения рабочей документации силового электрооборудования	
5	ГОСТ 21.614-2014	Правила выполнения рабочей документации электрических сетей	
6	ГОСТ 21.210-2014	Правила выполнения рабочей документации заземления и молниезащиты	
7	ГОСТ 21.501-2018	Правила выполнения рабочей документации архитектурных и конструктивных решений	
8	ГОСТ 21.508-2020	Правила выполнения рабочей документации генеральных планов	
9	ГОСТ 21.206-2014	Правила выполнения рабочей документации технологических трубопроводов	
10	ГОСТ 21.404-2021	Правила выполнения рабочей документации автоматизации технологических процессов	
11	ГОСТ 21.408-2013	Правила выполнения рабочей документации технологических решений	
12	ГОСТ 21.112-2013	Правила выполнения рабочей документации водопровода и канализации	
13	ГОСТ 21.602-2016	Правила выполнения рабочей документации отопления, вентиляции и кондиционирования	
14	ГОСТ 21.609-2014	Правила выполнения рабочей документации газоснабжения	
15	ГОСТ 21.501-2018	Правила выполнения рабочей документации архитектурных и конструктивных решений	
16	ГОСТ 21.508-2020	Правила выполнения рабочей документации генеральных планов	
17	ГОСТ 21.206-2014	Правила выполнения рабочей документации технологических трубопроводов	
18	ГОСТ 21.404-2021	Правила выполнения рабочей документации автоматизации технологических процессов	
19	ГОСТ 21.408-2013	Правила выполнения рабочей документации технологических решений	
20	ГОСТ 21.112-2013	Правила выполнения рабочей документации водопровода и канализации	
21	ГОСТ 21.602-2016	Правила выполнения рабочей документации отопления, вентиляции и кондиционирования	
22	ГОСТ 21.609-2014	Правила выполнения рабочей документации газоснабжения	
23	ГОСТ 21.501-2018	Правила выполнения рабочей документации архитектурных и конструктивных решений	
24	ГОСТ 21.508-2020	Правила выполнения рабочей документации генеральных планов	
25	ГОСТ 21.206-2014	Правила выполнения рабочей документации технологических трубопроводов	
26	ГОСТ 21.404-2021	Правила выполнения рабочей документации автоматизации технологических процессов	
27	ГОСТ 21.408-2013	Правила выполнения рабочей документации технологических решений	
28	ГОСТ 21.112-2013	Правила выполнения рабочей документации водопровода и канализации	
29	ГОСТ 21.602-2016	Правила выполнения рабочей документации отопления, вентиляции и кондиционирования	
30	ГОСТ 21.609-2014	Правила выполнения рабочей документации газоснабжения	
31	ГОСТ 21.501-2018	Правила выполнения рабочей документации архитектурных и конструктивных решений	
32	ГОСТ 21.508-2020	Правила выполнения рабочей документации генеральных планов	
33	ГОСТ 21.206-2014	Правила выполнения рабочей документации технологических трубопроводов	
34	ГОСТ 21.404-2021	Правила выполнения рабочей документации автоматизации технологических процессов	
35	ГОСТ 21.408-2013	Правила выполнения рабочей документации технологических решений	
36	ГОСТ 21.112-2013	Правила выполнения рабочей документации водопровода и канализации	
37	ГОСТ 21.602-2016	Правила выполнения рабочей документации отопления, вентиляции и кондиционирования	
38	ГОСТ 21.609-2014	Правила выполнения рабочей документации газоснабжения	
39	ГОСТ 21.501-2018	Правила выполнения рабочей документации архитектурных и конструктивных решений	
40	ГОСТ 21.508-2020	Правила выполнения рабочей документации генеральных планов	
41	ГОСТ 21.206-2014	Правила выполнения рабочей документации технологических трубопроводов	
42	ГОСТ 21.404-2021	Правила выполнения рабочей документации автоматизации технологических процессов	
43	ГОСТ 21.408-2013	Правила выполнения рабочей документации технологических решений	
44	ГОСТ 21.112-2013	Правила выполнения рабочей документации водопровода и канализации	
45	ГОСТ 21.602-2016	Правила выполнения рабочей документации отопления, вентиляции и кондиционирования	
46	ГОСТ 21.609-2014	Правила выполнения рабочей документации газоснабжения	
47	ГОСТ 21.501-2018	Правила выполнения рабочей документации архитектурных и конструктивных решений	
48	ГОСТ 21.508-2020	Правила выполнения рабочей документации генеральных планов	
49	ГОСТ 21.206-2014	Правила выполнения рабочей документации технологических трубопроводов	
50	ГОСТ 21.404-2021	Правила выполнения рабочей документации автоматизации технологических процессов	
51	ГОСТ 21.408-2013	Правила выполнения рабочей документации технологических решений	
52	ГОСТ 21.112-2013	Правила выполнения рабочей документации водопровода и канализации	
53	ГОСТ 21.602-2016	Правила выполнения рабочей документации отопления, вентиляции и кондиционирования	
54	ГОСТ 21.609-2014	Правила выполнения рабочей документации газоснабжения	
55	ГОСТ 21.501-2018	Правила выполнения рабочей документации архитектурных и конструктивных решений	
56	ГОСТ 21.508-2020	Правила выполнения рабочей документации генеральных планов	
57	ГОСТ 21.206-2014	Правила выполнения рабочей документации технологических трубопроводов	
58	ГОСТ 21.404-2021	Правила выполнения рабочей документации автоматизации технологических процессов	
59	ГОСТ 21.408-2013	Правила выполнения рабочей документации технологических решений	
60	ГОСТ 21.112-2013	Правила выполнения рабочей документации водопровода и канализации	
61	ГОСТ 21.602-2016	Правила выполнения рабочей документации отопления, вентиляции и кондиционирования	
62	ГОСТ 21.609-2014	Правила выполнения рабочей документации газоснабжения	
63	ГОСТ 21.501-2018	Правила выполнения рабочей документации архитектурных и конструктивных решений	
64	ГОСТ 21.508-2020	Правила выполнения рабочей документации генеральных планов	
65	ГОСТ 21.206-2014	Правила выполнения рабочей документации технологических трубопроводов	
66	ГОСТ 21.404-2021	Правила выполнения рабочей документации автоматизации технологических процессов	
67	ГОСТ 21.408-2013	Правила выполнения рабочей документации технологических решений	
68	ГОСТ 21.112-2013	Правила выполнения рабочей документации водопровода и канализации	
69	ГОСТ 21.602-2016	Правила выполнения рабочей документации отопления, вентиляции и кондиционирования	
70	ГОСТ 21.609-2014	Правила выполнения рабочей документации газоснабжения	
71	ГОСТ 21.501-2018	Правила выполнения рабочей документации архитектурных и конструктивных решений	
72	ГОСТ 21.508-2020	Правила выполнения рабочей документации генеральных планов	
73	ГОСТ 21.206-2014	Правила выполнения рабочей документации технологических трубопроводов	
74	ГОСТ 21.404-2021	Правила выполнения рабочей документации автоматизации технологических процессов	
75	ГОСТ 21.408-2013	Правила выполнения рабочей документации технологических решений	
76	ГОСТ 21.112-2013	Правила выполнения рабочей документации водопровода и канализации	
77	ГОСТ 21.602-2016	Правила выполнения рабочей документации отопления, вентиляции и кондиционирования	
78	ГОСТ 21.609-2014	Правила выполнения рабочей документации газоснабжения	
79	ГОСТ 21.501-2018	Правила выполнения рабочей документации архитектурных и конструктивных решений	
80	ГОСТ 21.508-2020	Правила выполнения рабочей документации генеральных планов	
81	ГОСТ 21.206-2014	Правила выполнения рабочей документации технологических трубопроводов	
82	ГОСТ 21.404-2021	Правила выполнения рабочей документации автоматизации технологических процессов	
83	ГОСТ 21.408-2013	Правила выполнения рабочей документации технологических решений	
84	ГОСТ 21.112-2013	Правила выполнения рабочей документации водопровода и канализации	
85	ГОСТ 21.602-2016	Правила выполнения рабочей документации отопления, вентиляции и кондиционирования	
86	ГОСТ 21.609-2014	Правила выполнения рабочей документации газоснабжения	
87	ГОСТ 21.501-2018	Правила выполнения рабочей документации архитектурных и конструктивных решений	
88	ГОСТ 21.508-2020	Правила выполнения рабочей документации генеральных планов	
89	ГОСТ 21.206-2014	Правила выполнения рабочей документации технологических трубопроводов	
90	ГОСТ 21.404-2021	Правила выполнения рабочей документации автоматизации технологических процессов	
91	ГОСТ 21.408-2013	Правила выполнения рабочей документации технологических решений	
92	ГОСТ 21.112-2013	Правила выполнения рабочей документации водопровода и канализации	
93	ГОСТ 21.602-2016	Правила выполнения рабочей документации отопления, вентиляции и кондиционирования	
94	ГОСТ 21.609-2014	Правила выполнения рабочей документации газоснабжения	
95	ГОСТ 21.501-2018	Правила выполнения рабочей документации архитектурных и конструктивных решений	
96	ГОСТ 21.508-2020	Правила выполнения рабочей документации генеральных планов	
97	ГОСТ 21.206-2014	Правила выполнения рабочей документации технологических трубопроводов	
98	ГОСТ 21.404-2021	Правила выполнения рабочей документации автоматизации технологических процессов	
99	ГОСТ 21.408-2013	Правила выполнения рабочей документации технологических решений	
100	ГОСТ 21.112-2013	Правила выполнения рабочей документации водопровода и канализации	
101	ГОСТ 21.602-2016	Правила выполнения рабочей документации отопления, вентиляции и кондиционирования	
102	ГОСТ 21.609-2014	Правила выполнения рабочей документации газоснабжения	
103	ГОСТ 21.501-2018	Правила выполнения рабочей документации архитектурных и конструктивных решений	
104	ГОСТ 21.508-2020	Правила выполнения рабочей документации генеральных планов	
105	ГОСТ 21.206-2014	Правила выполнения рабочей документации технологических трубопроводов	
106	ГОСТ 21.404-2021	Правила выполнения рабочей документации автоматизации технологических процессов	
107	ГОСТ 21.408-2013	Правила выполнения рабочей документации технологических решений	
108	ГОСТ 21.112-2013	Правила выполнения рабочей документации водопровода и канализации	
109	ГОСТ 21.602-2016	Правила выполнения рабочей документации отопления, вентиляции и кондиционирования	
110	ГОСТ 21.609-2014	Правила выполнения рабочей документации газоснабжения	
111	ГОСТ 21.501-2018	Правила выполнения рабочей документации архитектурных и конструктивных решений	
112	ГОСТ 21.508-2020	Правила выполнения рабочей документации генеральных планов	
113	ГОСТ 21.206-2014	Правила выполнения рабочей документации технологических трубопроводов	
114	ГОСТ 21.404-2021	Правила выполнения рабочей документации автоматизации технологических процессов	
115	ГОСТ 21.408-2013	Правила выполнения рабочей документации технологических решений	
116	ГОСТ 21.112-2013	Правила выполнения рабочей документации водопровода и канализации	
117	ГОСТ 21.602-2016	Правила выполнения рабочей документации отопления, вентиляции и кондиционирования	
118	ГОСТ 21.609-2014	Правила выполнения рабочей документации газоснабжения	
119	ГОСТ 21.501-2018	Правила выполнения рабочей документации архитектурных и конструктивных решений	
120	ГОСТ 21.508-2020	Правила выполнения рабочей документации генеральных планов	
121	ГОСТ 21.206-2014	Правила выполнения рабочей документации технологических трубопроводов	
122	ГОСТ 21.404-2021	Правила выполнения рабочей документации автоматизации технологических процессов	
123	ГОСТ 21.408-2013	Правила выполнения рабочей документации технологических решений	
124	ГОСТ 21.112-2013	Правила выполнения рабочей документации водопровода и канализации	
125	ГОСТ 21.602-2016	Правила выполнения рабочей документации отопления, вентиляции и кондиционирования	
126	ГОСТ 21.609-2014	Правила выполнения рабочей документации газоснабжения	
127	ГОСТ 21.501-2018	Правила выполнения рабочей документации архитектурных и конструктивных решений	
128	ГОСТ 21.508-2020	Правила выполнения рабочей документации генеральных планов	
129	ГОСТ 21.206-2014	Правила выполнения рабочей документации технологических трубопроводов	
130	ГОСТ 21.404-2021	Правила выполнения рабочей документации автоматизации технологических процессов	
131	ГОСТ 21.408-2013	Правила выполнения рабочей документации технологических решений	
132	ГОСТ 21.112-2013	Правила выполнения рабочей документации водопровода и канализации	
133	ГОСТ 21.602-2016	Правила выполнения рабочей документации отопления, вентиляции и кондиционирования	
134	ГОСТ 21.609-2014	Правила выполнения рабочей документации газоснабжения	
135	ГОСТ 21.501-2018	Правила выполнения рабочей документации архитектурных и конструктивных решений	
136	ГОСТ 21.508-2020	Правила выполнения рабочей документации генеральных планов	
137	ГОСТ 21.206-2014	Правила выполнения рабочей документации технологических трубопроводов	
138	ГОСТ 21.404-2021	Правила выполнения рабочей документации автоматизации технологических процессов	
139	ГОСТ 21.408-2013	Правила выполнения рабочей документации технологических решений	
140	ГОСТ 21.112-2013	Правила выполнения рабочей документации водопровода и канализации	
141	ГОСТ 21.602-2016	Правила выполнения рабочей документации отопления, вентиляции и кондиционирования	
142	ГОСТ 21.609-2014	Правила выполнения рабочей документации газоснабжения	
143	ГОСТ 21.501-2018	Правила выполнения рабочей документации архитектурных и конструктивных решений	
144	ГОСТ 21.508-2020	Правила выполнения рабочей документации генеральных планов	
145	ГОСТ 21.206-2014	Правила выполнения рабочей документации технологических трубопроводов	
146	ГОСТ 21.404-2021	Правила выполнения рабочей документации автоматизации технологических процессов	
147	ГОСТ 21.408-2013	Правила выполнения рабочей документации технологических решений	
148	ГОСТ 21.112-2013	Правила выполнения рабочей документации водопровода и канализации	
149	ГОСТ 21.602-2016	Правила выполнения рабочей документации отопления, вентиляции и кондиционирования	
150	ГОСТ 21.609-2014	Правила выполнения рабочей документации газоснабжения	
151	ГОСТ 21.501-2018	Правила выполнения рабочей документации архитектурных и конструктивных решений	
152	ГОСТ 21.508-2020	Правила выполнения рабочей документации генеральных планов	
153	ГОСТ 21.206-2014	Правила выполнения рабочей документации технологических трубопроводов	
154	ГОСТ 21.404-2021	Правила выполнения рабочей документации автоматизации технологических процессов	
155	ГОСТ 21.408-2013	Правила выполнения рабочей документации технологических решений	
156	ГОСТ 21.112-2013	Правила выполнения рабочей документации водопровода и канализации	
157	ГОСТ 21.602-2016	Правила выполнения рабочей документации отопления, вентиляции и кондиционирования	
158	ГОСТ 21.609-2014	Правила выполнения рабочей документации газоснабжения	
159	ГОСТ 21.501-2018	Правила выполнения рабочей документации архитектурных и конструктивных решений	
160	ГОСТ 21.508-2020	Правила выполнения рабочей документации генеральных планов	
161	ГОСТ 21.206-2014	Правила выполнения рабочей документации технологических трубопроводов	
162	ГОСТ 21.404-2021	Правила выполнения рабочей документации автоматизации технологических процессов	
163	ГОСТ 21.408-2013	Правила выполнения рабочей документации технологических решений	
164	ГОСТ 21.112-2013	Правила выполнения рабочей документации водопровода и канализации	
165	ГОСТ 21.602-2016	Правила выполнения рабочей документации отопления, вентиляции и кондиционирования	
166	ГОСТ 21.609-2014	Правила выполнения рабочей документации газоснабжения	
167	ГОСТ 21.501-2018	Правила выполнения рабочей документации архитектурных и конструктивных решений	
168	ГОСТ 21.508-2020	Правила выполнения рабочей документации генеральных планов	
169	ГОСТ 21.206-2014	Правила выполнения рабочей документации технологических трубопроводов	
170	ГОСТ 21.404-2021	Правила выполнения рабочей документации автоматизации технологических процессов	
171	ГОСТ 21.408-2013	Правила выполнения рабочей документации технологических решений	
172	ГОСТ 21.112-2013	Правила выполнения рабочей документации водопровода и канализации	
173	ГОСТ 21.602-2016	Правила выполнения рабочей документации отопления, вентиляции и кондиционирования	
174	ГОСТ 21.609-2014	Правила выполнения рабочей документации газоснабжения	
175	ГОСТ 21.501-2018	Правила выполнения рабочей документации архитектурных и конструктивных решений	
176	ГОСТ 21.508-2020	Правила выполнения рабочей документации генеральных планов	
177	ГОСТ 21.206-2014	Правила выполнения рабочей документации технологических трубопроводов	
178	ГОСТ 21.404-2021	Правила выполнения рабочей документации автоматизации технологических процессов	
179	ГОСТ 21.408-2013	Правила выполнения рабочей документации технологических решений	
180	ГОСТ 21.112-2013	Правила выполнения рабочей документации водопровода и канализации	
181	ГОСТ 21.602-2016	Правила выполнения рабочей документации отопления, вентиляции и кондиционирования	
182	ГОСТ 21.609-2014	Правила выполнения рабочей документации газоснабжения	
183	ГОСТ 21.501-2018	Правила выполнения рабочей документации архитектурных и конструктивных решений	
184	ГОСТ 21.508-2020	Правила выполнения рабочей документации генеральных планов	
185	ГОСТ 21.206-2014	Правила выполнения рабочей документации технологических трубопроводов	
186	ГОСТ 21.404-2021	Правила выполнения рабочей документации автоматизации технологических процессов	
187	ГОСТ 21.408-2013	Правила выполнения рабочей документации технологических решений	
188	ГОСТ 21.112-2013	Правила выполнения рабочей документации водопровода и канализации	
189	ГОСТ 21.602-2016	Правила выполнения рабочей документации отопления, вентиляции и кондиционирования	
190	ГОСТ 21.609-2014	Правила выполнения рабочей документации газоснабжения	
191	ГОСТ 21.501-2018	Правила выполнения рабочей документации архитектурных и конструктивных решений	
192	ГОСТ 21.508-2020	Правила выполнения рабочей документации генеральных планов	
193	ГОСТ 21.206-2014	Правила выполнения рабочей документации технологических трубопроводов	
194	ГОСТ 21.404-2021	Правила выполнения рабочей документации автоматизации технологических процессов	
195	ГОСТ 21.408-2013	Правила выполнения рабочей документации технологических решений	
196	ГОСТ 21.112-2013	Правила выполнения рабочей документации водопровода и канализации	
197	ГОСТ 21.602-2016	Правила выполнения рабочей документации отопления, вентиляции и кондиционирования	
198	ГОСТ 21.609-2014	Правила выполнения рабочей документации газоснабжения	
199	ГОСТ 21.501-2018	Правила выполнения рабочей документации архитектурных и конструктивных решений	
200	ГОСТ 21.508-2020	Правила выполнения рабочей документации генеральных планов	
201	ГОСТ 21.206-2014	Правила выполнения рабочей документации технологических трубопроводов	
202	ГОСТ 21.404-2021	Правила выполнения рабочей документации автоматизации технологических процессов	
203	ГОСТ 21.408-2013	Правила выполнения рабочей документации технологических решений	
204	ГОСТ 21.112-2013	Правила выполнения рабочей документации водопровода и канализации	
205	ГОСТ 21.602-2016	Правила выполнения рабочей документации отопления, вентиляции и кондиционирования	
206	ГОСТ 21.609-2014	Правила выполнения рабочей документации газоснабжения	
207	ГОСТ 21.501-2018	Правила выполнения рабочей документации архитектурных и конструктивных решений	
208	ГОСТ 21.508-2020	Правила выполнения рабочей документации генеральных планов	
209	ГОСТ 21.206-2014	Правила выполнения рабочей документации технологических трубопроводов	
210	ГОСТ 21.404-2021	Правила выполнения рабочей документации автоматизации технологических процессов	
211	ГОСТ 21.408-2013	Правила выполнения рабочей документации технологических решений	
212	ГОСТ 21.112-2013	Правила выполнения рабочей документации водопровода и канализации	
213	ГОСТ 21.602-2016	Правила выполнения рабочей документации отопления, вентиляции и кондиционирования	
214	ГОСТ 21.609-2014	Правила выполнения рабочей документации газоснабжения	
215	ГОСТ 21.501-2018	Правила выполнения рабочей документации архитектурных и конструктивных решений	
216	ГОСТ 21.508-2020	Правила выполнения рабочей документации генеральных планов	
217	ГОСТ 21.206-2014	Правила выполнения рабочей документации технологических трубопроводов	
218	ГОСТ 21.404-2021	Правила выполнения рабочей документации автоматизации технологических процессов	
219	ГОСТ 21.408-2013	Правила выполнения рабочей документации технологических решений	
220	ГОСТ 21.112-2013	Правила выполнения рабочей документации водопровода и канализации	
221	ГОСТ 21.602-2016	Правила выполнения рабочей документации отопления, вентиляции и кондиционирования	
222	ГОСТ 21.609-2014	Правила выполнения рабочей документации газоснабжения	
223	ГОСТ 21.501-2018	Правила выполнения рабочей документации архитектурных и конструктивных решений	
224	ГОСТ 21.508-2020	Правила выполнения рабочей документации генеральных планов	
225	ГОСТ 21.206-2014	Правила выполнения рабочей документации технологических трубопроводов	
226	ГОСТ 21.404-2021	Правила выполнения рабочей документации автоматизации технологических процессов	
227	ГОСТ 21.408-2013	Правила выполнения рабочей документации технологических решений	
228	ГОСТ 21.112-2013	Правила выполнения рабочей документации водопровода и канализации	
229	ГОСТ 21.602-2016	Правила выполнения рабочей документации отопления, вентиляции и кондиционирования	
230	ГОСТ 21.609-2014	Правила выполнения рабочей документации газоснабжения	
231	ГОСТ 21.501-2018	Правила выполнения рабочей документации архитектурных и конструктивных решений	
232	ГОСТ 21.508-2020	Правила выполнения рабочей документации генеральных планов	
233	ГОСТ 21.206-2014	Правила выполнения рабочей документации технологических трубопроводов	
234	ГОСТ 21.404-2021	Правила выполнения рабочей документации автоматизации технологических процессов	
235	ГОСТ 21.408-2013	Правила выполнения рабочей документации технологических решений	
236	ГОСТ 21.112-2013	Правила выполнения рабочей документации водопровода и канализации	
237	ГОСТ 21.602-2016	Правила выполнения рабочей документации отопления, вентиляции и кондиционирования	
238	ГОСТ 21.609-2014	Правила выполнения рабочей документации газоснабжения	
239	ГОСТ 21.501-2018	Правила выполнения рабочей документации архитектурных и конструктивных решений	
240	ГОСТ 21.508-2020	Правила выполнения рабочей документации генеральных планов	
241	ГОСТ 21.206-2014	Правила выполнения рабочей документации технологических трубопроводов	
242	ГОСТ 21.404-2021	Правила выполнения рабочей документации автоматизации технологических процессов	
243	ГОСТ 21.408-2013	Правила выполнения рабочей документации технологических решений	
244	ГОСТ 21.112-2013	Правила выполнения рабочей документации водопровода и канализации	
245	ГОСТ 21.602-2016	Правила выполнения рабочей документации отопления, вентиляции и кондиционирования	
246	ГОСТ 21.609-2014	Правила выполнения рабочей документации газоснабжения	
247	ГОСТ 21.501-2018	Правила выполнения рабочей документации архитектурных и конструктивных решений	
248	ГОСТ 21.508-2020	Правила выполнения рабочей документации генеральных планов	
249	ГОСТ 21.206-2014	Правила выполнения рабочей документации технологических трубопроводов	
250	ГОСТ 21.404-2021	Правила выполнения рабочей документации автоматизации технологических процессов	
251	ГОСТ 21.408-2013	Правила выполнения рабочей документации технологических решений	
252	ГОСТ 21.112-2013	Правила выполнения рабочей документации водопровода и канализации	
253	ГОСТ 21.602-2016	Правила выполнения рабочей документации отопления, вентиляции и кондиционирования	
254	ГОСТ 21.609-2014	Правила выполнения рабочей документации газоснабжения	
255	ГОСТ 21.501-2018	Правила выполнения рабочей документации архитектурных и конструктивных решений	
256	ГОСТ 21.508-2020	Правила выполнения рабочей документации генеральных планов	
257	ГОСТ 21.206-2014	Правила выполнения рабочей документации технологических трубопроводов	
258	ГОСТ 21.404-2021	Правила выполнения рабочей документации автоматизации технологических процессов	
259	ГОСТ 21.408-2013	Правила выполнения рабочей документации технологических решений	
260	ГОСТ 21.112-2013	Правила выполнения рабочей документации водопровода и канализации	
261	ГОСТ 21.602-2016	Правила выполнения рабочей документации отопления, вентиляции и кондиционирования	
262	ГОСТ 21.609-2014	Правила выполнения рабочей документации газоснабжения	
263	ГОСТ 21.501-2018	Правила выполнения рабочей документации архитектурных и конструктивных решений	
264	ГОСТ 21.508-2020	Правила выполнения рабочей документации генеральных планов	
265	ГОСТ 21.206-2014	Правила выполнения рабочей документации технологических трубопроводов	
266	ГОСТ 21.404-2021	Правила выполнения рабочей документации автоматизации технологических процессов	
267	ГОСТ 21.408-2013	Правила выполнения рабочей документации технологических решений	
268	ГОСТ 21.112-2013	Правила выполнения рабочей документации водопровода и канализации	
269	ГОСТ 21.602-2016	Правила выполнения рабочей документации отопления, вентиляции и кондиционирования	
270	ГОСТ 21.609-2014	Правила выполнения рабочей документации газоснабжения	
271	ГОСТ 21.501-2018	Правила выполнения рабочей документации архитектурных и конструктивных решений	
272	ГОСТ 21.508-2020	Правила выполнения рабочей документации генеральных планов	
273	ГОСТ 21.206-2014	Правила выполнения рабочей документации технологических трубопроводов	
274	ГОСТ 21.404-2021	Правила выполнения рабочей документации автоматизации технологических процессов	
275	ГОСТ 21.408-2013	Правила выполнения рабочей документации технологических решений	
276	ГОСТ 21.112-2013	Правила выполнения рабочей документации водопровода и канализации	
277	ГОСТ 21.602-2016	Правила выполнения рабочей документации отопления, вентиляции и кондиционирования	
278	ГОСТ 21.609-2014	Правила выполнения рабочей документации газоснабжения	
279	ГОСТ 21.501-2018	Правила выполнения рабочей документации архитектурных и конструктивных решений	
280	ГОСТ 21.508-2020	Правила выполнения рабочей документации генеральных планов	
281	ГОСТ 21.206-2014	Правила выполнения рабочей документации технологических трубопроводов	
282	ГОСТ 21.404-2021	Правила выполнения рабочей документации автоматизации технологических процессов	
283	ГОСТ 21.408-2013	Правила выполнения рабочей документации технологических решений	
284	ГОСТ 21.112-2013	Правила выполнения рабочей документации водопровода и канализации	
285	ГОСТ 21.602-2016	Правила выполнения рабочей документации отопления, вентиляции и кондиционирования	
286	ГОСТ 21.609-2014	Правила выполнения рабочей документации газоснабжения	
287	ГОСТ 21.501-2018	Правила выполнения рабочей документации архитектурных и конструктивных решений	
288	ГОСТ 21.508-2020	Правила выполнения рабочей документации генеральных планов	
289	ГОСТ 21.206-2014	Правила выполнения рабочей документации технологических трубопроводов	
290	ГОСТ 21.404-2021	Правила выполнения рабочей документации автоматизации технологических процессов	
291	ГОСТ 21.408-2013	Правила выполнения рабочей документации технологических решений	
292	ГОСТ 21.112-2013	Правила выполнения рабочей документации водопровода и канализации	
293	ГОСТ 21.602-2016	Правила выполнения рабочей документации отопления, вентиляции и кондиционирования	
294	ГОСТ 21.609-2014	Правила выполнения рабочей документации газоснабжения	
295	ГОСТ 21.501-2018	Правила выполнения рабочей документации архитектурных и конструктивных решений	
296	ГОСТ 21.508-2020	Правила выполнения рабочей документации генеральных планов	
297	ГОСТ 21.206-2014	Правила выполнения рабочей документации технологических трубопроводов	
298	ГОСТ 21.404-2021	Правила выполнения рабочей документации автоматизации технологических процессов	
299	ГОСТ 21.408-2013	Правила выполнения рабочей документации технологических решений	
300	ГОСТ 21.112-2013	Правила выполнения рабочей документации водопровода и канализации	
301	ГОСТ 21.602-2016	Правила выполнения рабочей документации отопления, вентиляции и кондиционирования	
302	ГОСТ 21.609-2014	Правила выполнения рабочей документации газоснабжения	
303	ГОСТ 21.501-2018	Правила выполнения рабочей документации архитектурных и конструктивных решений	
304	ГОСТ 21.508-2020	Правила выполнения рабочей документации генеральных планов	
305	ГОСТ 21.206-2014	Правила выполнения рабочей документации технологических трубопроводов	
306	ГОСТ 21.404-2021	Правила выполнения рабочей документации автоматизации технологических процессов	
307	ГОСТ 21.408-2013	Правила выполнения рабочей документации технологических решений	
308	ГОСТ 21.112-2013	Правила выполнения рабочей документации водопровода и канализации	
309	ГОСТ 21.602-2016	Правила выполнения рабочей документации отопления, вентиляции и кондиционирования	
310	ГОСТ 21.609-2014	Правила выполнения рабочей документации газоснабжения	
311	ГОСТ 21.501-2018	Правила выполнения рабочей документации архитектурных и конструктивных решений	
312	ГОСТ 21.508-2020	Правила выполнения рабочей документации генеральных планов	
313	ГОСТ 21.206-2014	Правила выполнения рабочей документации технологических трубопроводов	
314	ГОСТ 21.404-2021	Правила выполнения рабочей документации автоматизации технологических процессов	
315	ГОСТ 21.408-2013	Правила выполнения рабочей документации технологических решений	
316	ГОСТ 21.112-2013	Правила выполнения рабочей документации водопровода и канализации	
317	ГОСТ 21.602-2016	Правила выполнения рабочей документации отопления, вентиляции и кондиционирования	
318	ГОСТ 21.609-2014	Правила выполнения рабочей документации газоснабжения	
319	ГОСТ 21.501-2018	Правила выполнения рабочей документации архитектурных и конструктивных решений	
320	ГОСТ 21.508-2020	Правила выполнения рабочей документации генеральных планов	
321	ГОСТ 21.206-2014	Правила выполнения рабочей документации технологических трубопроводов	
322	ГОСТ 21.404-2021	Правила выполнения рабочей документации автоматизации технологических процессов	
323	ГОСТ 21.408-2013	Правила выполнения рабочей документации технологических решений	
324	ГОСТ 21.112-2013	Правила выполнения рабочей документации водопровода и канализации	
325	ГОСТ 21.602-2016	Правила выполнения рабочей документации отопления, вентиляции и кондиционирования	
326	ГОСТ 21.609-2014	Правила выполнения рабочей документации газоснабжения	
327	ГОСТ 21.501-2018	Правила выполнения рабочей документации архитектурных и конструктивных решений	
328	ГОСТ 21.508-2020	Правила выполнения рабочей документации генеральных план

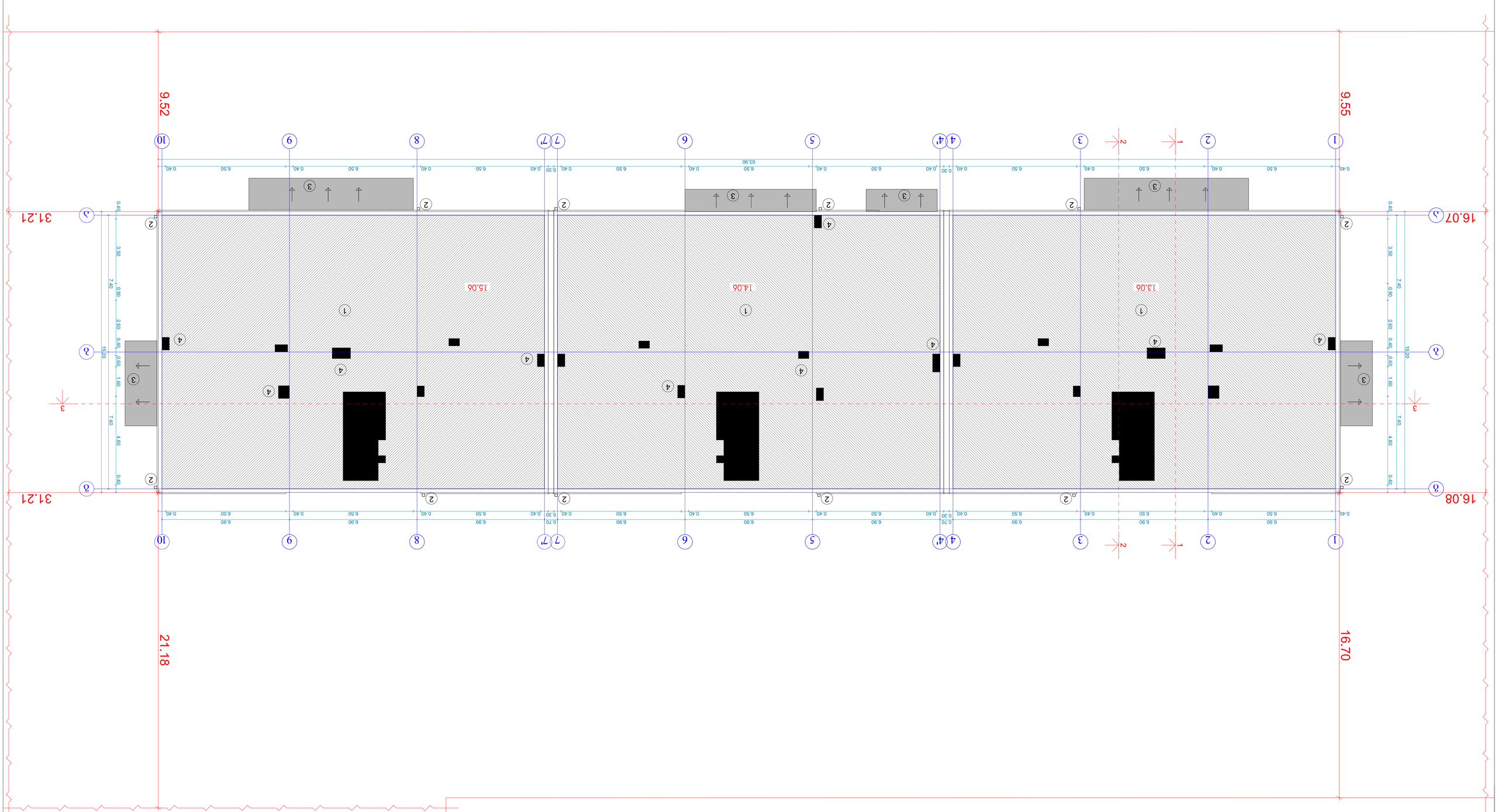

ОБЩАЯ ПОЯСНИТЕЛЬНАЯ ЗАПИСКА

ОБЩАЯ ПЛОЩАДЬ ЗЕМЕЛЬНОГО УЧАСТКА	4865 м²
ЗАСТРОЕННАЯ ПЛОЩАДЬ	5074.9 м²
ПЛОЩАДЬ ЗАСТРОЙКИ (ПО НАРУЖНОМУ ОБМЕРУ)	4484.5 м²
ЗДАНИЕ ЭЛЕКТРОПОДСТАНЦИИ	657.1 м²
ПЛОЩАДЬ ЗЕМЕЛЬНОГО УЧАСТКА ЗАНЯТАЯ ЗДАНИЕМ	2652.8 м²
ПЛОЩАДЬ ЗЕМЕЛЬНОГО УЧАСТКА ЗАНЯТАЯ ПРОЕЗДАМИ	437.8 м²
ПЛОЩАДЬ ЗЕМЕЛЬНОГО УЧАСТКА ЗАНЯТАЯ ТЕХНОЛОГИЧЕСКИМ ОБОРУДОВАНИЕМ	736.8 м²
ОБЩАЯ ПЛОЩАДЬ ПОМЕЩЕНИЙ ЗДАНИЯ	3737.5 м²
ПЛОЩАДЬ ПОМЕЩЕНИЙ ЗДАНИЯ	3633.2 м²
ЗДАНИЕ ЭЛЕКТРОПОДСТАНЦИИ 0,4 КВ	2724.9 м²
ЗДАНИЕ ЭЛЕКТРОПОДСТАНЦИИ 0,4 КВ	908.3 м²
ПЛОЩАДЬ ЗАСТРОЙКИ ЗДАНИЯ ЭЛЕКТРОПОДСТАНЦИИ	1298.9 м²
ЗДАНИЕ ЭЛЕКТРОПОДСТАНЦИИ 0,4 КВ	1162.4 м²
ЗДАНИЕ ЭЛЕКТРОПОДСТАНЦИИ 0,4 КВ	136.5 м²
ОБЩАЯ ПЛОЩАДЬ ПОМЕЩЕНИЙ ПОВЫШЕННОЙ ЭЛЕКТРОПРОВОДНОСТИ (-4,05 ОТМЕТКА ПОЛА; +14,70 ОТМЕТКА ПОТОЛКА)	18.75 м

ОБЩИЕ ДАННЫЕ:

1. ДЛЯ ПРОЕКТИРОВАНИЯ ПРИНЯТЫ ГЕОДЕЗИЧЕСКИЕ ДАННЫЕ
2. УЧАСТОК ПОВЕРХНОСТНО ЗАБОЛОЧЕННЫЙ
3. III ПЛАНИРОВОЧНЫЙ ЗНАК
4. ПЛОЩАДКА ОБЕСПЕЧЕНА ПОДЪЕЗДНЫМИ ПУТЯМИ

ЭКСПЛИКАЦИЯ ПОМЕЩЕНИЙ ПЛОЩАДЬЮ ПОВЫШЕННОЙ ЭЛЕКТРОПРОВОДНОСТИ

ПЛАНИРОВОЧНЫЕ ОТМЕТКИ			
ЗАДАНИЕ			
ЗАДАНИЕ		layout	
ПЛОЩАДЬ ЗЕМЕЛЬНОГО УЧАСТКА			
ЗДАНИЕ ЭЛЕКТРОПОДСТАНЦИИ 0,4 КВ

მიწის ნაკვეთის ფართობი	4865 მ²
ზედაპირული ფართობი	5074.9 მ²
სულ ფართობი	4484.5 მ²
სულ ფართობი:	
სააფთიაქო ფართობი	657.1 მ²
სავაჭრო ფართობი	2652.8 მ²
სარესტორნო ფართობი	437.8 მ²
სამეურნეო დანიშნულების ფართობი	736.8 მ²
ავტოსადგომების რაოდენობა	37 ერთეული
მ2-ში სავაჭრო ფართობი	3737.5 მ²
სულ მიწისქვეშა ფართობი:	3633.2 მ²
მათ შორის 0.00-ის ზემოთ	2724.9 მ²
0.00-ის ქვემოთ	908.3 მ²
სულ მიწისზედა ფართობი:	12988.9 მ²
მათ შორის 0.00-ის ზემოთ	11626.4 მ²
0.00-ის ქვემოთ	1362.5 მ²
შენობის ეკონომიკურობის კოეფიციენტი (-4.05 ფიზიკური +14.70 ფიზიკური)	18.75 მ

ტექნიკური ანგარიშის ნაწილი

ცვლილება №1	29.04.2025		
ცვლილება №2			
ცვლილება №3			
ცვლილება №4			
ცვლილება №5			
ცვლილება №6			
ცვლილება №7			
ცვლილება №8			
ცვლილება №9			
ცვლილება №10			
ცვლილება №11			
ცვლილება №12			
ცვლილება №13			
ცვლილება №14			
ცვლილება №15			
ცვლილება №16			
ცვლილება №17			
ცვლილება №18			
ცვლილება №19			
ცვლილება №20			

ცვლილების №	შეტანის თარიღი	ცვლილების ავტორი	

პროექტის ავტორი				
პროექტის ხელმძღვანელი				
ტექნიკური ხელმძღვანელი				
ტექნიკური ზედამხედველი				
ტექნიკური ზედამხედველი				
ტექნიკური ზედამხედველი				
ტექნიკური ზედამხედველი				
ტექნიკური ზედამხედველი				
ტექნიკური ზედამხედველი				
ტექნიკური ზედამხედველი				
ტექნიკური ზედამხედველი				
ტექნიკური ზედამხედველი				
ტექნიკური ზედამხედველი				
ტექნიკური ზედამხედველი				
ტექნიკური ზედამხედველი				
ტექნიკური ზედამხედველი				
ტექნიკური ზედამხედველი				
ტექნიკური ზედამხედველი				
ტექნიკური ზედამხედველი				
ტექნიკური ზედამხედველი				

ფასადის ტიპი			
ფანჯრის ტიპი			
ფანჯრის ტიპი			
ფანჯრის ტიპი			
ფანჯრის ტიპი			
ფანჯრის ტიპი			
ფანჯრის ტიპი			
ფანჯრის ტიპი			
ფანჯრის ტიპი			
ფანჯრის ტიპი			
ფანჯრის ტიპი			
ფანჯრის ტიპი			
ფანჯრის ტიპი			
ფანჯრის ტიპი			
ფანჯრის ტიპი			
ფანჯრის ტიპი			
ფანჯრის ტიპი			
ფანჯრის ტიპი			
ფანჯრის ტიპი			

ფანჯრ

ОБЪЕМ БЕТОНА ФУНДАМЕНТОВ	4652.0
ОБЩАЯ ПЛОЩАДЬ ПОКРЫТИЯ	5074.9 м²
ПЛОЩАДЬ ЗАСТРОЙКИ	4484.5 м²
ЗДАНИЕ	
ПЛОЩАДЬ ПОКРЫТИЯ	657.1 м²
ПЛОЩАДЬ ПОКРЫТИЯ ЗДАНИЯ	2652.8 м²
ПЛОЩАДЬ ЗАСТРОЙКИ	437.8 м²
ПЛОЩАДЬ ПОКРЫТИЯ ИЗ ЛОТКА ЗАЩИТНОГО	736.8 м²
ОБЩАЯ ПЛОЩАДЬ ПОМЕЩЕНИЙ	3737.5 м²
ПЛОЩАДЬ ЗАСТРОЙКИ	3633.2 м²
ЗДАНИЕ ЖИЛОЕ 0.00-ОБ ЧЕТВЕРТ	2724.9 м²
0.00-ОБ ДЕЗИНТ	908.3 м²
ПЛОЩАДЬ ОБЩАЯ ЖИЛЫХ ПОМЕЩЕНИЙ	12988.9 м²
ЗДАН ЖИЛОЕ 0.00-ОБ ЧЕТВЕРТ	11626.4 м²
0.00-ОБ ДЕЗИНТ	1362.5 м²
ПЛОЩАДЬ ЗАСТРОЙКИ ПОВЫШЕННОЙ ЭТАЖНОСТИ (-4.05 ОТМЕТКА ЦОКОЛЯ +14.70 ОТМЕТКА КРЫШИ)	18.75 га

ОПРЕДЕЛЕНИЕ ОБЪЕМОВ ЗДАНИЯ ПРОИЗВОДИЛОСЬ ПО ВНЕШНЕМУ ОБМЕРУ

ПЛОЩАДЬ ЗАСТРОЙКИ ОПРЕДЕЛЕНА ПО ВНЕШНЕМУ КОНТУРУ НАРУЖНЫХ СТЕН


ЗАПОЛНЕНИЕ ЛЕСТНИЧНЫХ ПРОЕМОВ ПЛОСКИМИ ЭЛЕМЕНТАМИ


ПОРУЧЕНЬ ЛЕСТНИЦЫ ИЗ НЕРЖАВЕЮЩЕЙ СТАЛИ


ПОРУЧЕНЬ ЛЕСТНИЦЫ ИЗ НЕРЖАВЕЮЩЕЙ СТАЛИ

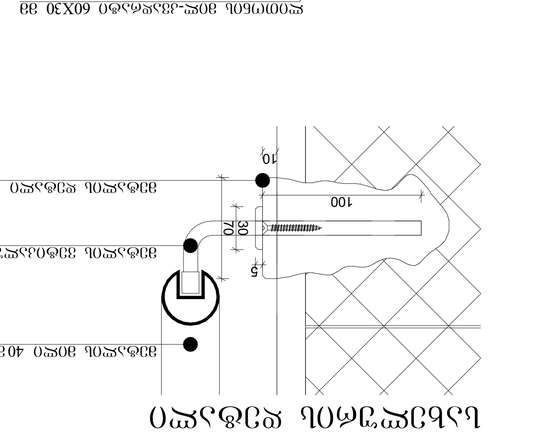

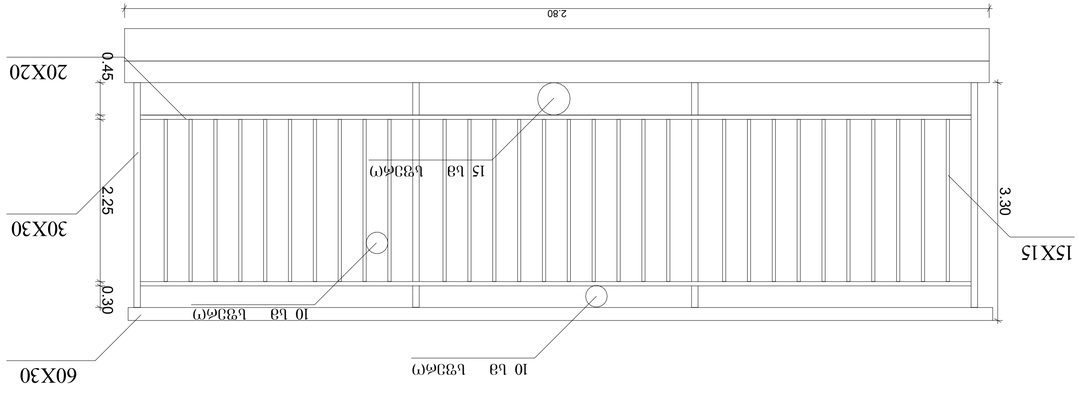

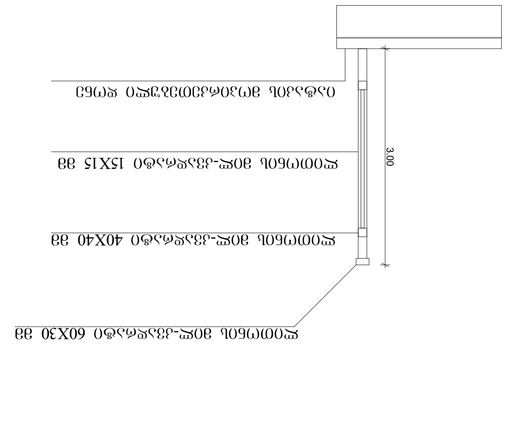

ЛИСТ	29.04.2025	ОБЩИЕ ДАННЫЕ	ЗАЧЕРТИЛ

ЗАЧЕРТИЛ ОБЩИЕ ДАННЫЕ ПО ЗДАНИЮ

ГИПРОМЕЛИОВОДХОЗ			
ГЛАВНЫЙ ИНЖЕНЕР ПРОЕКТА			
ЗАМ. ГЛАВНОГО ИНЖЕНЕРА ПРОЕКТА			
ГРУППА ГЕНПЛАНА			
ГРУППА ТЕХНОЛОГИИ			
ГРУППА ОВ			
ГРУППА ВК			
ГРУППА ЭОМ			
ГРУППА ТМ			
ГРУППА ПОС			
ГРУППА ОВОС			
ГРУППА ПОДЪЕЗДНЫХ ПУТЕЙ			
ГРУППА ГЕОДЕЗИИ			
ГРУППА ГЕОЛОГИИ			
ГРУППА ГИДРОГЕОЛОГИИ			
ГРУППА ГЕОТЕХНИК

სართულშუა გადახურვის მოწყობა ბინაში

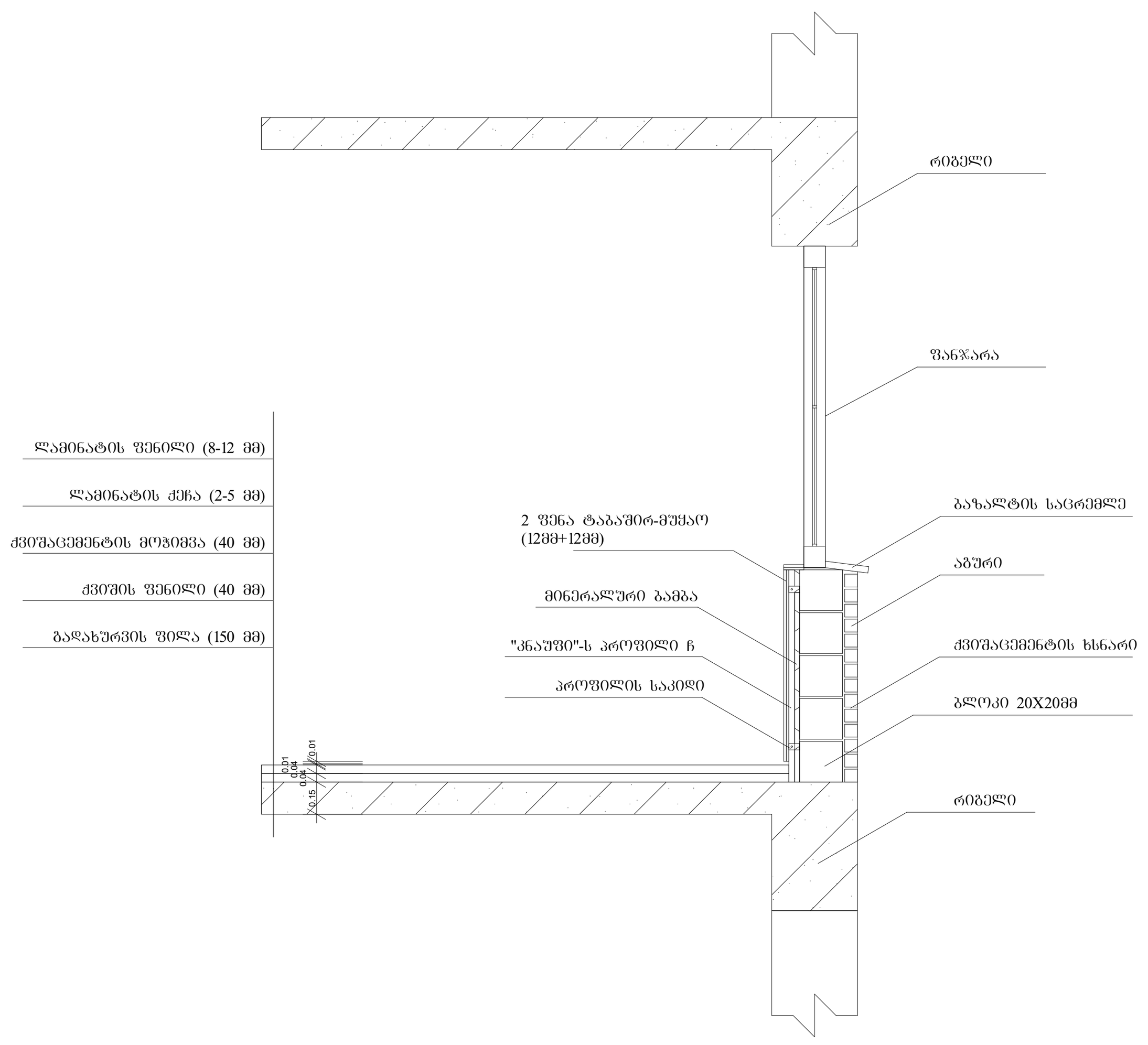

სართულშუა გადახურვის მოწყობა სადარბაზოში

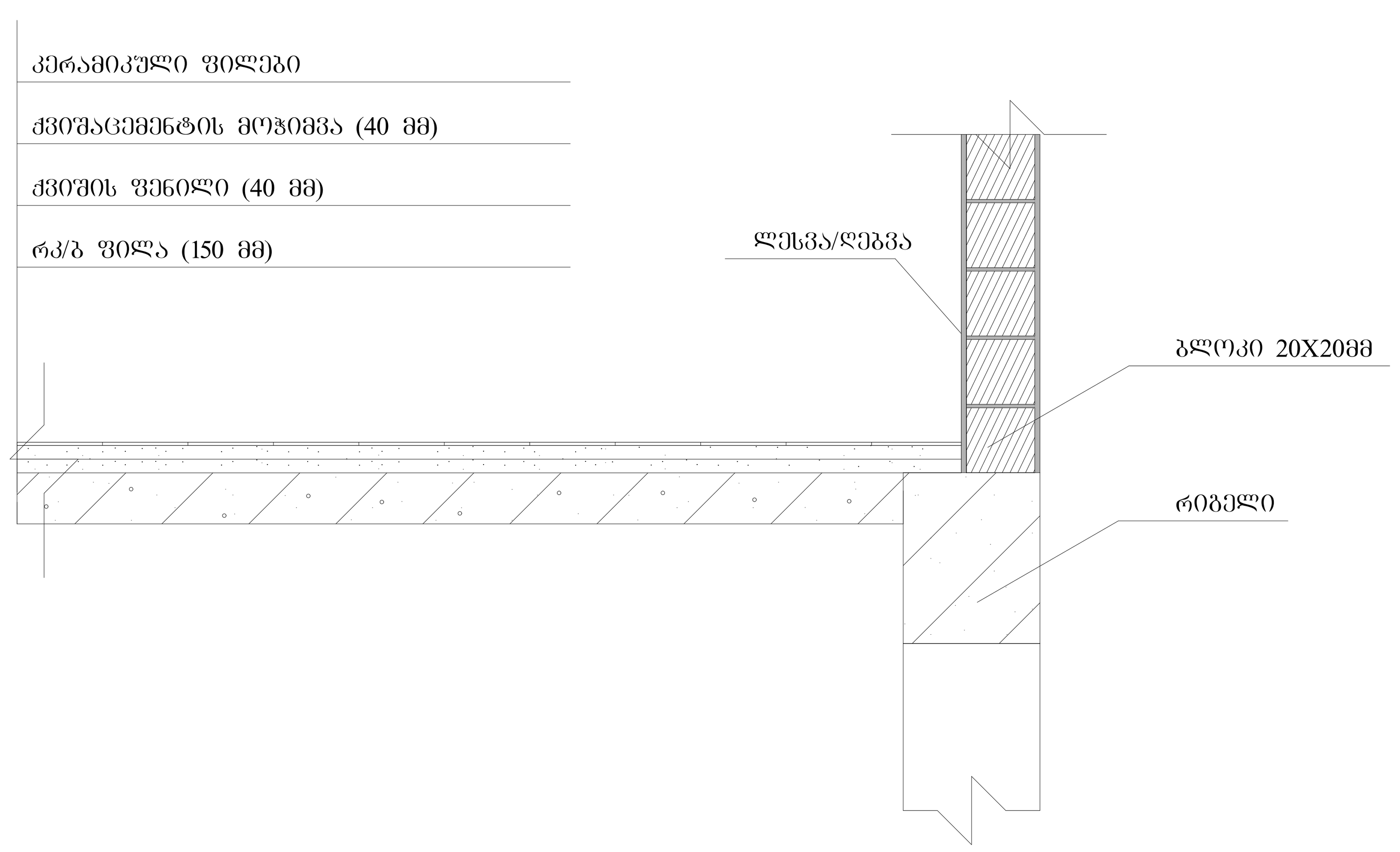

გარე საფარის და ფანჯრის დეტალი

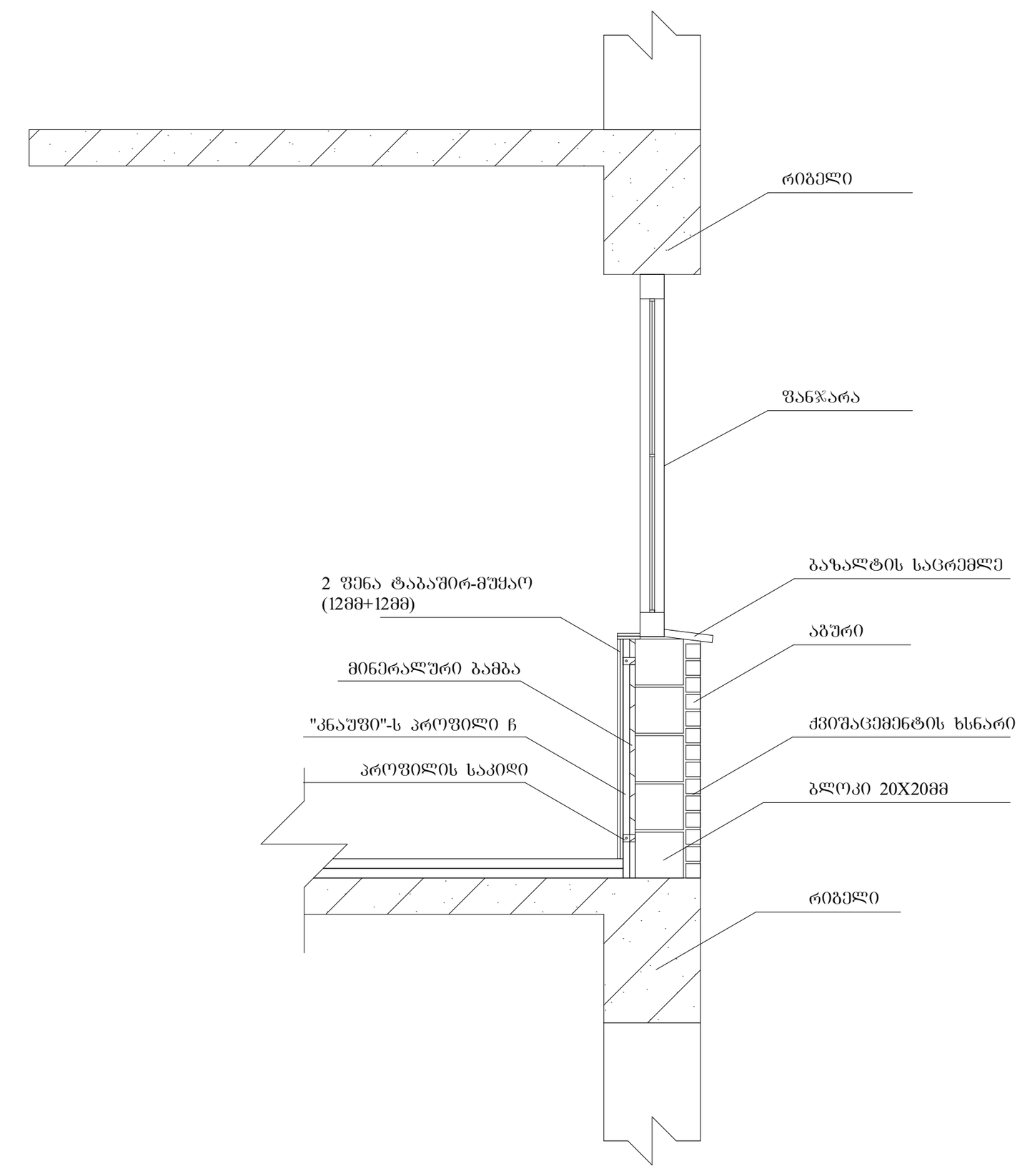

ტექნიკურ-ეკონომიკური პარამეტრები

მიწის ნაკვეთის ფართი	4865 მ²
განაშენიანების ფართი	5074.9 მ²
საერთო ფართი	4484.5 მ²
მათ შორის	
სარდაფების ფართი	657.1 მ²
საცხოვრებელი ფართი	2652.8 მ²
საზაფხულო ფართი	437.8 მ²
სადარბაზოები და კიბის უჯრედები	736.8 მ²
კ2-ის საანგარიშო ფართი გარე კონტურზე	3737.5 მ²
სამშენებლო ფართი	3633.2 მ²
მათ შორის 0.00-ის ზევით	2724.9 მ²
0.00-ის ქვევით	908.3 მ²
სამშენებლო მოცულობა	12988.9 მ³
მათ შორის 0.00-ის ზევით	11626.4 მ³
0.00-ის ქვევით	1362.5 მ³
შენობის კონსტრუქციული სიმაღლე (-4.05 ნიშნულიდან +14.70 ნიშნულამდე)	18.75 მ

დეტალური ნახაზი

მრავალბინიანი საცხოვრებელი სახლი

ნახაზის დასახელება				მასშტაბი
				მ.1/100
file		layout		ფორმ. A2
შპს ,,ჯეი 4"	მისამართი			
	ქ.თბილისი, ლისის ტერიტორია			
თანამდებობა	გვარი		ხელმოწერა	
პრ.კოორდინატორი	დ.ბუჩუკური			
არქიტექტორი	ვ.ბაბუციძე			
კონსტრუქტორი	ბ.ბარბაქაძე			
სტადია	თარიღი	ფურც.რაოდ.	ფურცელი №	
პროექტი	29.04.2025			

დეტალი №1
გადახურვა

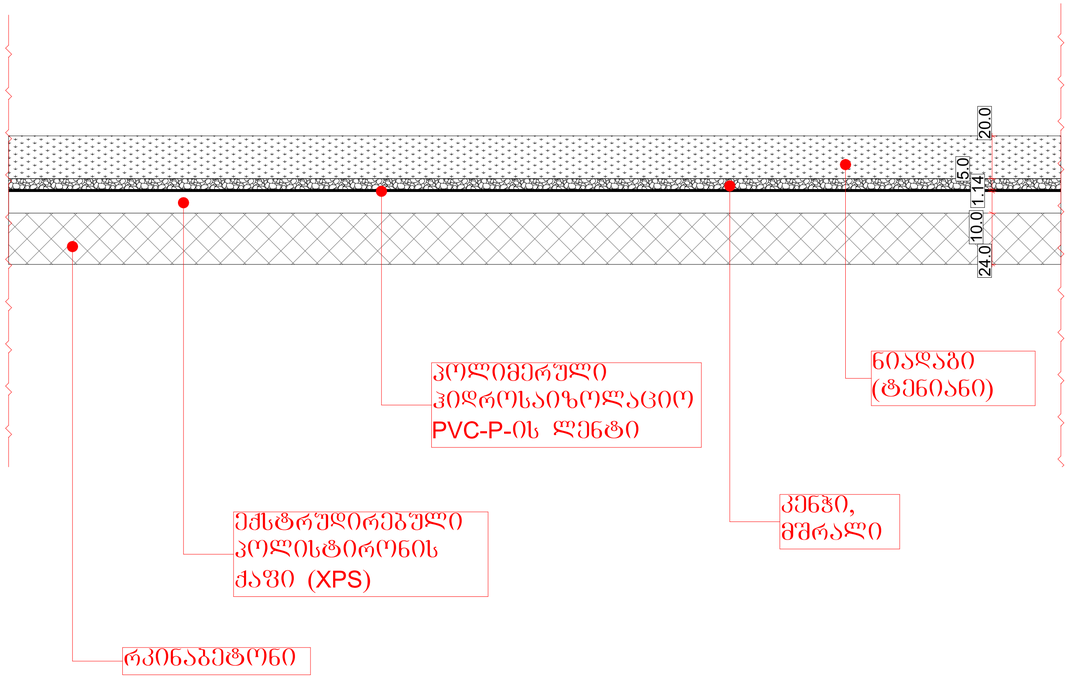

დეტალი №2
აბშირის გარე კედელი

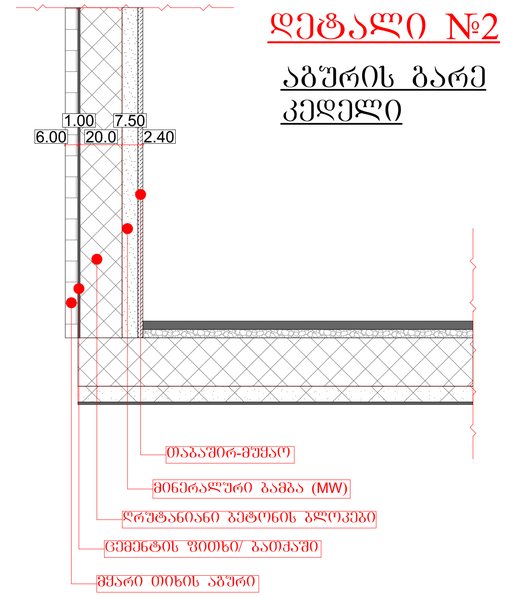

დეტალი №3
ბეტონის გარე კედელი

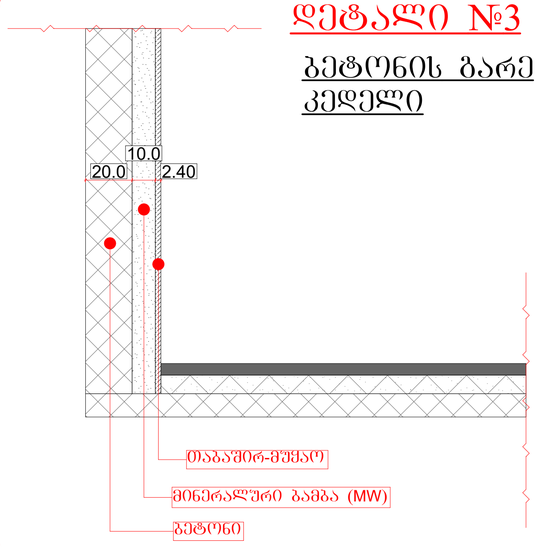

მიწის ნაკვეთის ფართი	4865 მ²
განაშენიანების ფართი	5074.9 მ²
სართული ფართი	4484.5 მ²
მათ შორის	
სარდაფების ფართი	657.1 მ²
საცხოვრებელი ფართი	2652.8 მ²
სახაფხულე ფართი	437.8 მ²
საძარებაზოები და კიბის უჯრედები	736.8 მ²
კ2-ის საანგარიშო ფართი გარე კონტურზე	3737.5 მ²
სამშენებლო ფართი	3633.2 მ²
მათ შორის 0.00-ის ზევით	2724.9 მ²
0.00-ის ქვევით	908.3 მ²
სამშენებლო მოცულობა	12988.9 მ³
მათ შორის 0.00-ის ზევით	11626.4 მ³
0.00-ის ქვევით	1362.5 მ³
შენობის კონსტრუქციული სიმაღლე (-4.05 ნიშნულიდან +14.70 ნიშნულამდე)	18.75 მ

დეტალური ნახაზი

მრავალბინიანი საცხოვრებელი სახლი

ნახაზის დასახელება			მასშტაბი
			8.1/100
file	layout		ფორმ. A2
შპს „ჯეი 4"	მისამართი: ქ.ოზურგეთი, ლიხის ტბორტოროა		
თანამდებობა	გვარი		ხელმოწერა
არქიტექტორი	დ.ბაშუკაძე		
არქიტექტორი	ვ.ბაბაშვილაძე		
კონსტრუქტორი	ბ.ბარბაქაძე		
სტადია	თარიღი	შეთანხმება	შეთანხმების №
პროექტი	29.04.2025		

ტექნიკური-ეკონომიკური პარამეტრები

მიწის ნაკვეთის ფართი	4865 მ²
განაშენიანების ფართი	5074.9 მ²
სართული ფართი	4484.5 მ²
მათ შორის	
სარდაფების ფართი	657.1 მ²
საცხოვრებელი ფართი	2652.8 მ²
სახაფხულე ფართი	437.8 მ²
საძარებაზოები და კიბის უჯრედები	736.8 მ²
კ2-ის საანგარიშო ფართი გარე კონტურზე	3737.5 მ²
სამშენებლო ფართი	3633.2 მ²
მათ შორის 0.00-ის ზევით	2724.9 მ²
0.00-ის ქვევით	908.3 მ²
სამშენებლო მოცულობა	12988.9 მ³
მათ შორის 0.00-ის ზევით	11626.4 მ³
0.00-ის ქვევით	1362.5 მ³
შენობის კონსტრუქციული სიმაღლე (-4.05 ნიშნულიდან +14.70 ნიშნულამდე)	18.75 მ

მრავალბინიანი საცხოვრებელი სახლი

ქ. თბილისი, ლისის ტერიტორიაზე

ს.კ 72.16.21.437

სანძარსაწინააღმდეგო პროექტი

საქართველოს მთავრობის 2016 წლის 28 იანვარის №41 დადგენილებასთან ტექნიკური რეგლამენტის შენობა-ნაგებობის უსაფრთხოების წესების დამტკიცების თაობაზე შესაბამისობის ანალიზი

შენობა-ნაგებობის უსაფრთხოების წესებთან შესაბამისობის ანალიზი

გამოყენებული წესები - **„შენობა-ნაგებობის უსაფრთხოების წესები“**

ჩამოთვალეთ შენობის დაკავებულებები და აღწერეთ თითოეული გამოყენება
სასაწყობო ჯგუფის ქვეჯგუფი **სწ-2** (სარდაფები ‘’ა’’ ბლოკი-2,55; ‘’ბ’’ ბლოკი -1,55; ‘’გ’’ ბლოკი +0,55 ნიშნულზე)
საცხოვრებელი ჯგუფის ქვეჯგუფი **სც-2** (საცხოვრებელი ერთეულები (ბინები) ‘’ა’’ ბლოკი +/-0,00;+3,20; +6,40;+9,60. ‘’ბ’’ ბლოკი +1,00;+4,20;+7,40;+10,60. ’’გ’’ ბლოკი +2,00;+5,20+8,40;+11,60 ნიშნულებზე)

კონსტრუქციის ტიპი:	
განსაზღვრეთ კონსტრუქციის არსებული შენობისთვის: მაგალითი: II-A, II-B, V-A, V-B	
განსაზღვრეთ კონსტრუქციის ტიპი ახალი შენობისთვის: მაგალითი: II-A, II-B, V-A, V-B	**II-B**
შერეული კონსტრუქციის შემთხვევაში მიუთითეთ ტიპები, რომელიც გამოყენებული იქნება, განსაზღვრეთ ტიპები და მათი მდებარეობა:	

სიმაღლის შეზღუდვები ცხრილი 503 -ის მიხედვით		
დაკავებულობები	**დასაშვები სართულიანობა**	**შემოთავაზებული სართულიანობა**
საცხოვრებელი ჯგუფის ქვეჯგუფი **სც-2**	**4**	**4**
სასაწყობო ჯგუფის ქვეჯგუფი **სწ-2**	**4**	**1**
	დასაშვები სიმაღლე	**შემოთავაზებული სიმაღლე**
საერთო სიმაღლე =	**შეუზღუდავი**	**15,00 მეტრი**
მიწის ზემოთ სართულის რაოდენობა	**4 სართული**	

ფართობის შეზღუდვები ცხრილი 503 -ის მიხედვით		
დაკავებულობები	**დასაშვები ფართობი**	**შემოთავაზებული ფართობი**
სასაწყობო ჯგუფის ქვეჯგუფი სწ-2	**2420.0**	**‘’ა’’ბლოკი 286.0 კვ.მ** **‘’გ’’ბლოკი 286.0 კვ.მ** **‘’გ’’ბლოკი 286.0 კვ.მ**
საცხოვრებელი ჯგუფის ქვეჯგუფი **სც-2**	**1490.0**	**თითოეული ბლოკის, თითოეული სართულის ფართი** **289.0კვ.მ**
იატაკის საერთო ფართობი =	**4326.0 კვ.მ**	
იატაკების რაოდენობა =	**4**	
შენობის საერთო ფართობი =	**4400.0კვ.მ**	

გარე კედლის ცეცხლმედეგობისა და ღიობისადმი მოთხოვნები ცხრილების 602-ის და 705.8 -ის მიხედვით									
გარე კედელი (ღერძებში)	**ხანძარსაწინააღმდეგო მანძილი** (მეტრი)	**ცეცხლმედეგობის ხარისხი** (საათი)		**კედლის ღიობების ფართობი** (კედლის %)					
		მოთხოვნილი	**გათვალისწინებული**	**დასაშვები**			**გათვალისწინებული**		
				დაცული	**დაუცველი საშხეფებით**	**დაუცველი**	**დაცული**	**დაუცველი საშხეფებით**	**დაუცველი**
“1-10“	**9 <**	0	0	შეუზღუდავი	შეუზღუდავი	შეუზღუდავი		-	**არ იზღუდება**
„10-1“	**9 <**	0	0	შეუზღუდავი	შეუზღუდავი	შეუზღუდავი		-	**არ იზღუდება**
„გ-ა“	**9 <**	0	0	დაუშვებელია	დაუშვებელია	დაუშვებელია		-	**არ იზღუდება**

„ა-გ“	9 <	0	0	შეუზღუდავი	შეუზღუდავი	შეუზღუდავი	-	-	არ იზღუდება

ხანძრისაგან დაცვის სისტემებისადმი მოთხოვნები								
დაკავებულობები/სივრცეები/გასასვლელი საშუალებები	ავტოსაშხეფი სისტემა	ალტერნატიული ავტომატური ცეცხლსაქრობი სისტემები	სახანძრო განგაშისა, კვამლაღმომჩენი და ცეცხლაღმომჩენი სისტემები	სახანძრო მილდგარების სისტემები	კვამლის საკონტროლო სისტემები	ხელის ცეცხლმაქრები	საევაკუაციო განგაშის სისტემები	ჰაერის განიავების სისტემა
სასაწყობო ჯგუფის ქვეჯგუფი სწ-2	არა	-	კი (სახანძრო განგაშის ხელით სამართავი სისტემა); (დამკავებელთა შეტყობინების სისტემა); (კვამლაღმომჩენები)	კი	-	კი	არა	
საცხოვრებელი ჯგუფი სც-2	არა	-	კი (სახანძრო განგაშის ხელით სამართავი სისტემა); (მხედველობითი განგაშის სისტემა); (კვამლაღმომჩენები)	არა		-	არა	
კიბის უჯრედი		-	კი	კი				-

		-	(სახანძრო განგაშის ხელით სამართავი სისტემის კოლოფი, გასასვლელის გზაკარებთან)					-
ლიფტები			კი კვამლაღმომჩენები, თითოეული სართულის დონეზე ლიფტის შესასვლელთან		კი (ლიფტები აღჭურვილია ჰაერის დაწნევის სიტემით			
დერეფანი	არა	-		კი	კი კვამლის გაწოვის სისტემით			-
სახანძრო-სამაშველო სამსახურის მიერ გამოსაყენებელი მისაერთებლები				კი				
სახანძრო ტუმბოები და წყლის რეზერვუარი				არა				

თითოეული სართულიდან გასასვლელი საშუალება									
სართულები	დაკავებულობა და დაკავებულობის დატვირთვის ჯამური მაჩვენებელი	მოთხოვნილი გასასვლელების/გასასვლელთან მისადგომის რაოდენობა	გათვალისწინებული გასასვლელების/გასასვლელთან მისადგომის რაოდენობა და ტიპი	გასასვლელი საშუალებების სიგანე(მეტრი)					
				გზა-კიბეები		დერაფანი,		გასასვლელის გზა-კარი	
				მოთხოვნილი	გათვალისწინებული	მოთხოვნილი	გათვალისწინებული	მოთხოვნილი	გათვალისწინებული

მიწისქვეშა სართული -2,55 ნიშნული	„ა“ ბლოკი სწ-2 (დ.დ-12)	1	1 შიგა გასასვლელი გზა-კიბე	1.20 (თითო)	1.40 (თითო)	1.20	1.63	0,82 (თითო გზა-კარი)	მინ. 1.64 (თითო გზა-კარი)
მიწისქვეშა სართული -1,55 ნიშნული	„ბ“ ბლოკი სწ-2 (დ.დ-12)	1	1 შიგა გასასვლელი გზა-კიბე	1.20 (თითო)	1.40 (თითო)	1.20	1.63	0,82 (თითო გზა-კარი)	მინ. 1.64 (თითო გზა-კარი)
მიწისქვეშა სართული -0,55 ნიშნული	„გ“ ბლოკი სწ-2 (დ.დ-12)	1	1 შიგა გასასვლელი გზა-კიბე	1.20 (თითო)	1.40 (თითო)	1.20	1.63	0,82 (თითო გზა-კარი)	მინ. 1.64 (თითო გზა-კარი)
პირველი სართული +/-0,00 ნიშნული	„ა“ ბლოკი სც-2 (დ.დ.-16)	1	1 შენობიდან გამოსასვლელი გზა-კარი			0.90 (გასავლელი)	მინ. 1.00 (გასავლელი)	0,82 (თითო გზა-კარი)	მინ. 0,82 (თითო გზა-კარი)
მეორე,მესამე და მეოთხე სართული +3,20;+6,40; +9,60 ნიშნულებზე	„ა“ ბლოკი სც-2 (დ.დ.-17 მაქსიმალური დატვირთვა თითო სართულზე)	1	1 შიგა გასასვლელი გზა-კიბე	1.20 (თითო)	1.40 (თითო)	1.20	1.63	0,82 (თითო გზა-კარი)	მინ. 0,82 (თითო გზა-კარი)
პირველი სართული +1,00 ნიშნული	„ბ“ ბლოკი სც-2 (დ.დ.-16)	1	1 შენობიდან გამოსასვლელი გზა-კარი			0.90 (გასავლელი)	მინ. 1.00 (გასავლელი)	0,82 (თითო გზა-კარი)	მინ. 0,82 (თითო გზა-კარი)

მეორე,მესამე და მეოთხე სართული +4,20;+7,40; +10,60 ნიშნულებზე	„გ“ ბლოკი სც-2 (დ.დ.-16 მაქსიმალური დატვირთვა თითო სართულზე)	1	1 შიგა გასასვლელი გზა-კიბე	1.20 (თითო)	1.40 (თითო)	1.20	1.63	0,82 (თითო გზა-კარი)	მინ. 0,82 (თითო გზა-კარი)
პირველი სართული +2,00 ნიშნული	„გ“ ბლოკი სც-2 (დ.დ.-16)	1	1 შენობიდან გამოსასვლელი გზა-კარი			0.90 (გასავლელი)	მინ. 1.00 (გასავლელი)	0,82 (თითო გზა-კარი)	მინ. 0,82 (თითო გზა-კარი)
მეორე,მესამე და მეოთხე სართული +5,20;+8,40; +11,60 ნიშნულებზე	„გ“ ბლოკი სც-2 (დ.დ.-17 მაქსიმალური დატვირთვა თითო სართულზე)	1	1 შიგა გასასვლელი გზა-კიბე	1.20 (თითო)	1.40 (თითო)	1.20	1.63	0,82 (თითო გზა-კარი)	მინ. 0,82 (თითო გზა-კარი)

განიავებისადმი მოთხოვნები		
დაკავებულობები/სივრცეები/გასასვლელი საშუალებები	ბუნებრივი განიავება	მექანიკური განიავება
საცხოვრებელი ჯგუფი სც-2;	კი	
სასაწყობო ჯგუფის ქვეჯგუფი სწ-2	კი	კი (ტუალეტებში)
კიბის უჯრედი	კი	
ლიფტები		კი
დერეფანი	კი	
ვესტიბიული	კი	

სართულები	საცხოვრებელი ერთეულები	წყალსადენი სისტემის ფიქსირებული მოწყობილობების რაოდენობა ცხრილი 1602.1-ის მიხედვით									
		უნიტაზი (ერთ საცხოვრებელ ერთეულზე)		ტუალეტის ხელსაბანები (ერთ საცხოვრებელ ერთეულზე)		აბაზანა/შხაპი (ერთ საცხოვრებელ ერთეულზე)		სამზარეულოს ნიჟარა (ერთ საცხოვრებელ ერთეულზე)		ავტომატური სარეცხი მანქანის მისაერთებელი	
		მოთხოვნილი	გათვალისწინებული	მოთხოვნილი	გათვალისწინებული	მოთხოვნილი	გათვალისწინებული	მოთხოვნილი	გათვალისწინებული	მოთხოვნილი	გათვალისწინებული
+/- 0,00;+3,20;+6,40;+9,60 ნიშნულებზე	მაქსიმუმ 11 ერთეული თითოეულ სართულზე	1	1	1	1	1	1			1 (თითო საცხ. ერთეულზე)	1 (თითო საცხ. ერთეულზე)

Проект выполнен в системе МКСК (1977)	
Система координат	Местная
Масштаб	1:100
File	Layout
Лист	1
Листов	1
Формат	А2

Ситуационный план

Заказчик	
Объект	
Стадия	Раздел
Шифр	
Главный инженер проекта	
Главный архитектор проекта	
Разработал	
Проверил	
Н. контроль	
ГИП	

Условные обозначения:
- Граница земельного участка
- Здание проектируемое
- Здание существующее
- Здание демонтируемое
- Проектируемое покрытие
- Проектируемое покрытие (тротуар)
- Проектируемое покрытие (газон)
- Проектируемое покрытие (отмостка)
- Проектируемое покрытие (спортивная площадка)
- Проектируемое покрытие (детская площадка)
- Проектируемое покрытие (площадка для выгула собак)
- Проектируемое покрытие (площадка для отдыха)
- Проектируемое покрытие (площадка для мусорных контейнеров)
- Проектируемое покрытие (площадка для стоянки автомобилей)
- Проектируемое покрытие (площадка для стоянки велосипедов)
- Проектируемое покрытие (площадка для стоянки мотоциклов)
- Проектируемое покрытие (площадка для стоянки автобусов)
- Проектируемое покрытие (площадка для стоянки грузовых автомобилей)
- Проектируемое покрытие (площадка для стоянки легковых автомобилей)
- Проектируемое покрытие (площадка для стоянки инвалидов)
- Проектируемое покрытие (площадка для стоянки беременных женщин)
- Проектируемое покрытие (площадка для стоянки многодетных семей)
- Проектируемое покрытие (площадка для стоянки пожарных машин)
- Проектируемое покрытие (площадка для стоянки скорой помощи)
- Проектируемое покрытие (площадка для стоянки полиции)
- Проектируемое покрытие (площадка для стоянки МЧС)
- Проектируемое покрытие (площадка для стоянки военных машин)
- Проектируемое покрытие (площадка для стоянки машин ГИБДД)
- Проектируемое покрытие (площадка для стоянки машин ДПС)
- Проектируемое покрытие (площадка для стоянки машин ОМОН)
- Проектируемое покрытие (площадка для стоянки машин СОБР)
- Проектируемое покрытие (площадка для стоянки машин ФСБ)
- Проектируемое покрытие (площадка для стоянки машин ФСО)
- Проектируемое покрытие (площадка для стоянки машин ФСИН)
- Проектируемое покрытие (площадка для стоянки машин ФСКН)
- Проектируемое покрытие (площадка для стоянки машин ФСНП)
- Проектируемое покрытие (площадка для стоянки машин ФСНП)
- Проектируемое покрытие (площадка для стоянки машин ФСНП

Project	Residential Building with Underground Parking
Address	12 Maple Street, Springfield
Drawing Title	Ground Floor Plan
Scale	1:100
Sheet Size	A2
Layout	
File	
Author	Arch. J. Smith
Date	14.03.2024
Revision	4
Drawing No.	A-101
Project No.	2024-07
Checked	Arch. M. Jones
Approved	Arch. M. Jones
Status	For Permit

Client	Springfield Housing Co-operative Ltd.
Consultants	Structural: Brown & Partners LLP Services: Greenfield Engineering Quantity Surveyor: Hall & Co.
Site Area	0.42 ha
Gross Floor Area	3 240 m²
Number of Units	36
Number of Storeys	4
Number of Basements	1
Parking Spaces	40
Cycle Spaces	72
Refuse Store	Ground floor, 18 m²
Plant Room	Basement, 24 m²
Lift	1 passenger, 8 person, 630 kg
Fire Strategy	Stay-put, 60 min compartmentation
Sprinkler System	Wet pipe, BS 9251
Means of Escape	Two stairs, max travel 18 m
Accessible Units	4 wheelchair adaptable
Energy Rating	EPC B, 82
Heating	Air source heat pump, underfloor
Hot Water	Cylinder, 300 l, indirect
Ventilation	Mechanical extract, basement
Rainwater	Soakaway, 2 m³
Foul Drainage	Gravity to main sewer, 150 mm
Boundary Treatment	1.8 m brick wall, 1.2 m railings
Hard Landscaping	Block paving, 120 mm
Soft Landscaping	Turf, 24 trees, 60 shrubs
Lighting	LED, 3000 K, PIR control
Signage	Fire exit, escape route, refuse
Security	Door entry, CCTV, 6 cameras
Utilities	Electric, gas, water, BT, fibre
Temporary Works	Hoarding, scaffold, crane, 28 wks
Programme	Start Jun 2025, complete Mar 2027
Contract	JCT Intermediate, 2016
Insurance	Contractor all risks, £4.5 m
Warranty	NHBC, 10 years
Party Wall	Notice served, 2 adjoining owners
Planning Ref.	24/0187/FUL
Building Control	Local authority, Inspector J. Patel
Health & Safety	CDM 2015, F10 notification
Archive	Digital, 7 years, read-only

Gross internal area	3 240 m²
Net internal area	2 960 m²
Circulation	280 m²
Plant and services	120 m²
Basement area	1 620 m²
Ground floor area	1 620 m²
Upper floor area	1 620 m²
Roof area	1 680 m²
Site area	4 200 m²
Building footprint	1 620 m²
Hard landscaping	1 260 m²
Soft landscaping	1 320 m²
Boundary length	260 m
Perimeter	260 m
Number of storeys	4
Number of basements	1
Number of units	36
Number of bedrooms	72
Number of bed spaces	108
Number of wheelchair units	4
Number of lifts	1
Number of stairs	2
Number of cores	2
Number of fire escapes	2
Number of refuse stores	1
Number of cycle stores	2
Number of car parking spaces	40
Number of motorcycle spaces	4
Number of electric vehicle charging points	8
Number of disabled bays	4
Number of visitor bays	6
Number of loading bays	1
Number of taxi bays	1
Number of coach bays	0
Number of trees	24
Number of shrubs	60
Number of rain gardens	2
Number of soakaways	2
Number of attenuation tanks	1
Number of green roofs	1
Number of blue roofs	1
Number of swales	1
Number of ponds	1
Number of wetlands	1
Number of reed beds	1
Number of sustainable drainage systems	8
Number of flood risk assessments	1
Number of drainage strategies	1
Number of utility plans	1
Number of topographical surveys	1
Number of ecological surveys	1
Number of arboricultural surveys	1
Number of transport assessments	1
Number of travel plans	1
Number of noise assessments	1
Number of air quality assessments	1
Number of daylight and sunlight assessments	1
Number of overshadowing assessments	1
Number of wind microclimate assessments	1
Number of archaeological assessments	1
Number of heritage statements	1
Number of contaminated land assessments	1
Number of geotechnical reports	1
Number of structural calculations	1
Number of fire strategy reports	1
Number of mechanical and electrical schedules	1
Number of sustainability statements	1
Number of energy performance certificates	1
Number of building regulations submissions	1
Number of planning applications	1
Number of pre-application advice requests	1
Number of party wall notices	2
Number of community infrastructure levy calculations	1

პირველი სართულის გეგმა



შენობის ელემენტები	ტიპი B
ძირითადი კონსტრუქციული ჩარჩო	2
	2 2
არამზიდი კედლები და ტიხრები გარე	ცხრილი 602
არამზიდი კედლები და ტიხრები შიგა	0
	2
	1

პირობითი ნიშნები:

82 / 235 — 90 60 / კ1:
- კარის თავისუფალი სიგანე
- ხანძარმედეგობა
- კარის ნუმერაცია
- კარის თავისუფალი სიმაღლე

გასასვლელი აღმნიშვნელი განათებული ნიშანი

1 საათიანი ხანძარმედეგობის აღმნიშვნელი ხაზი

2 საათიანი ხანძარმედეგობის აღმნიშვნელი ხაზი

სიმბოლოს სახელწოდება
ხელის ცეცხლმაქრი
სახანძრო მილდგარი
ორმხრივი კავშირის სისტემა
კვამლზე ავტომატური მორეაგირე მაუწყებელი
კვერის ლაწნევის სისტემა
ავტოსაზხეფი
კვამლის გაწოვის სისტემა
სახანძრო განგაშის ღილაკი
დამკავებელთა შეტყობინების სისტემა(ტექსტური შეტყობინების სისტემა)
ავარიული განათება
სახანძრო მისაერთებელი
სახანძრო ჰიდრანტი
ხანძრის მართვის ოთახი
სახანძრო ლიფტი
სახანძრო მილდგარის კარადა
ვიზუალური და ხმოვანი განგაშის სისტემა
მექანიკური განიავების სისტემა

შენიშვნა:

გეგმებზე მოცემული ხანძარსაწინააღმდეგო დაცვის სისტემების,მექანიკური მოწყობილობების, გასასვლელის ნიშნების და სხვა შენობა-ნაგებობის უსაფრთხოების წესებით მოთხოვნილი სისტემების აღნიშვნების განლაგება და რაოდენობა პირობითია.
ხანძარსაწინააღმდეგო დაცვის სისტემების, მექანიკური მოწყობილობების გასასვლელის ნიშნების და სხვა აუცილებელი სისტემების პროექტი უნდა დამუშავდეს და განხორციელდეს შესაბამისი სპეციალისტების მიერ შენობა-ნაგებობის უსაფრთხოების წესებში მითითებული მოთხოვნების და სტანდარტების გამოყენებით.

გეგმებზე მოცემული დაკავებულობები, დაკავებულობის ჯგუფები და დაკავებულობის დატვირთვები, ასევე კედლების და კარების ცეცხლმედეგობის ხარისხების შესაბამისი აღნიშვნები, გასასვლელამდე სავალი მანძილები, გასასვლელისკენ სავალი საერთო ბილიკების სიგრძეები და სხვა წესებთან შესაბამისობისთვის აუცილებელი გრაფიკული აღნიშვნები განსაზღვრულია საქართველოს მთავრობის 2016 წლის 28 იანვრის №41 დადგენილების "ტექნიკური რეგლამენტის "შენობა ნაგებობის უსაფრთხოების წესებთან დამტკიცების თაობაზე" მიხედვით და აღნიშნული დადგენილების შემდგომი რედაქციების გათვალისწინებით.

დენის გათიშვის შემთხვევაში სათადარიგო ელექტროსისტემა ავტომატურად გაანათებს გასასვლელ საშუალებებს.

ტექნიკურ-ეკონომიკური პარამეტრები

მიწის ნაკვეთის ფართი	
განაშენიანების ფართი	
საერთო ფართი მათ შორის სარდაფის ფართი საცხოვრებელი ფართი საზაფხულო ფართი სადარბაზოები და კიბის უჯრედები	
კ2-ის საანგარიშო ფართი გარე კონტურზე	
სამშენებლო ფართი მათ შორის 0.00-ის ზევით 0.00-ის ქვევით	
სამშენებლო მოცულობა მათ შორის 0.00-ის ზევით 0.00-ის ქვევით	
შენობის კონსტრუქციული სიმაღლე (-4.05 ნიშნულიდან +13.20 ნიშნულამდე)	

მრავალბინიანი საცხოვრებელი სახლი

ნახაზის დასახელება			მასშტაბი
გეგმა +/-0.00 ნიშნულზე			მ.1/100
file	layout		ფორმ. A2
შპს ,,ჯეი 4"	მისამართი		
	ქ.თბილისი, ლეო კვაჭაძის ქუჩა №19		
თანამდებობა	გვარი	ხელმოწერა	
პრ.კოორდინატორი	დ.ბუჩუკური		
არქიტექტორი	ვ.ბაბუციძე		
კონსტრუქტორი	ბ.ბარბაქაძე		
სტადია	თარიღი	ფურც.რაოდ.	ფურცელი №
პროექტი	06.02.2025		

בניין מגורים רב קומות

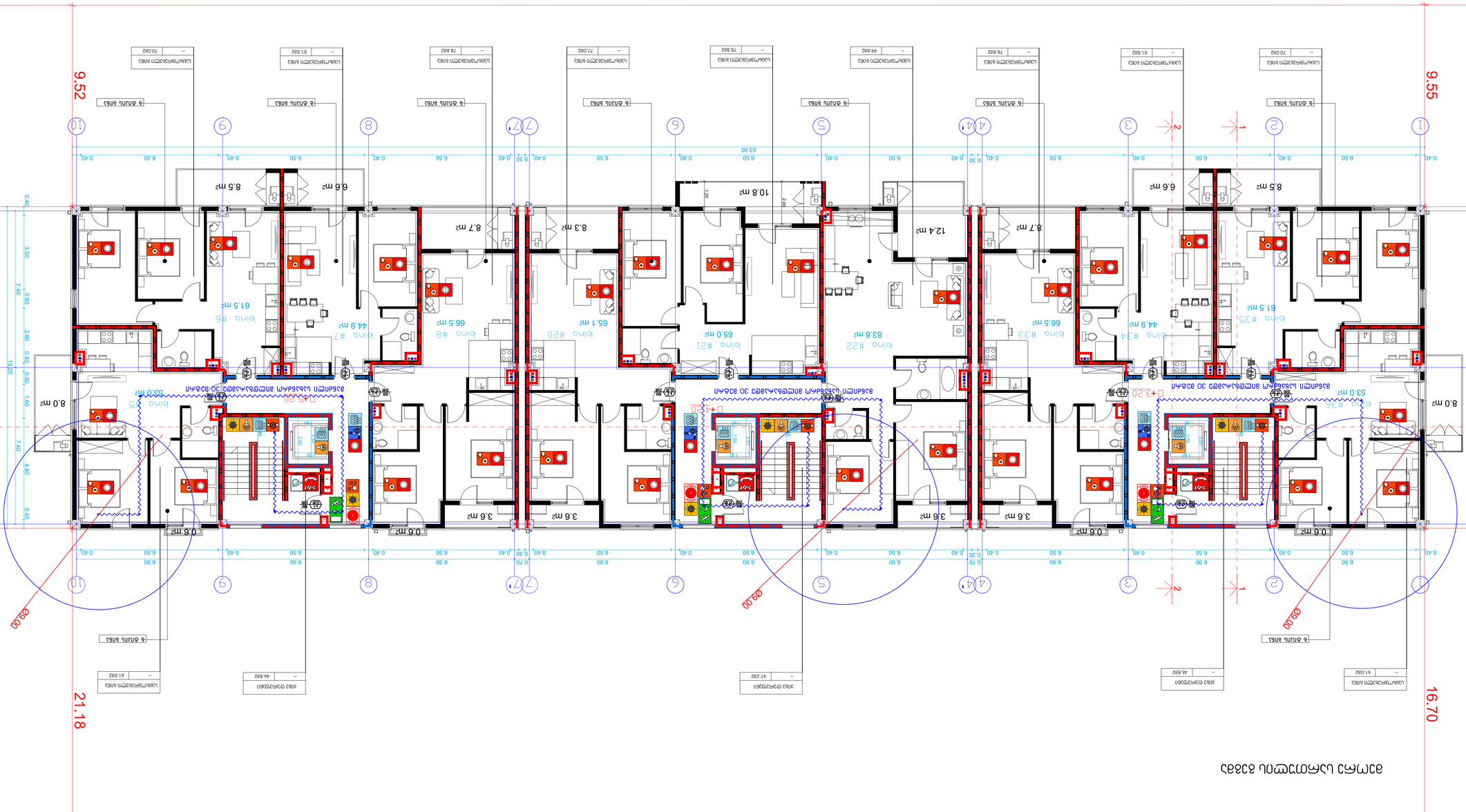
9.55
16.70
21.18
9.52
09.00
09.00
09.00
1
2
3
1
2
3
4
4'
5
6
7
7'
8
9
10
0.40
6.50
0.40
6.50
0.40
6.50

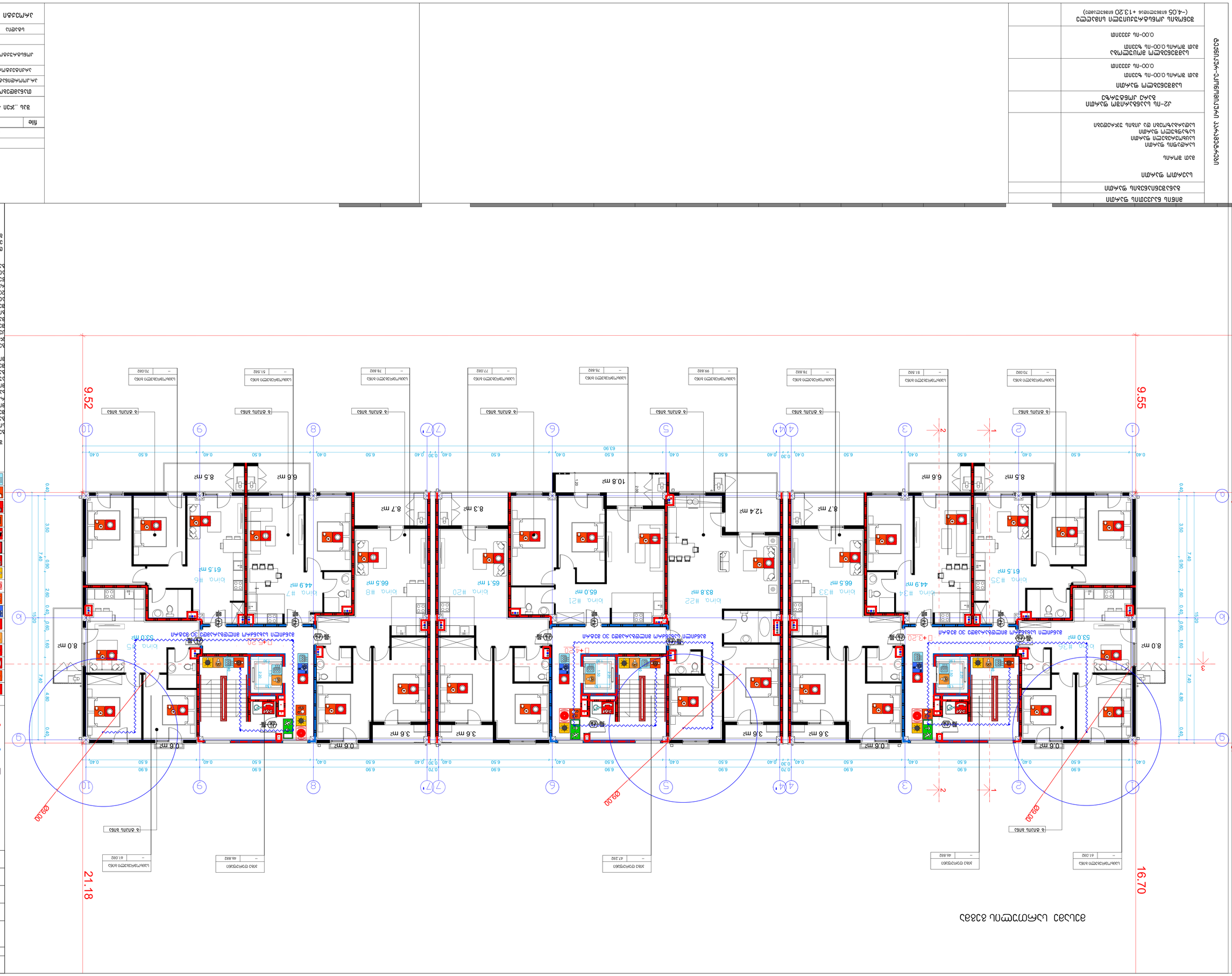
9.55
16.70
9.52
21.18
0.40
6.50
0.40
6.50
0.40
6.50

מגרש	1
מספר יחידות דיור בבניין	2
מספר יחידות דיור בקומת קרקע	2
מספר יחידות דיור בקומה טיפוסית	0
מספר קומות מעל הכניסה הקובעת	2
מספר קומות מתחת לכניסה הקובעת	1

מקרא סימנים מוסכמים:

- קו גבול מגרש
- קו בניין
- קו בניין קדמי
- קו בניין צדדי
- קו בניין אחורי
- גבול מגרש
- גבול מגרש מוצע
- גבול מגרש קיים
- גבול מגרש קיים להריסה
- גבול מגרש קיים לשינוי
- גבול מגרש קיים לשינוי ולהריסה
- גבול מגרש קיים לשינוי ולהריסה
- גבול מגרש קיים לשינוי ולהריסה

	ضوابط التصميم	
	الاشتراطات الخاصة	
	المساقط الأفقية مساقط الدور الأرضي مساقط الدور المتكرر مساقط الدور العلوي مساقط الدور الأخير (الملحق)	
	الواجهات واجهة المبنى الرئيسية واجهة المبنى الخلفية	
	القطاعات قطاع A-A	
	تفاصيل التشطيبات تفاصيل الأبواب والنوافذ تفاصيل الدرابزين والسلالم	
	تفاصيل الأعمال الكهربائية مخطط توزيع الإنارة مخطط توزيع القوى	
	تفاصيل السباكة مخطط شبكة المياه مخطط شبكة الصرف	
	تفاصيل التكييف والتهوية مخطط توزيع المكيفات مخطط فتحات التهوية	
	تفاصيل الحريق والسلامة مخطط أجهزة الإنذار والإطفاء مخطط مخارج الطوارئ	
	تفاصيل الأعمال الإنشائية مخطط الأساسات مخطط الأعمدة والجسور	
	تفاصيل الأعمال الخارجية مخطط الموقع العام مخطط الطرق والأرصفة	
	تفاصيل الأعمال الصحية مخطط شبكة الصرف الصحي مخطط شبكة مياه الشرب	
	تفاصيل الأعمال الميكانيكية مخطط المصاعد مخطط أنظمة التكييف المركزي	
	تفاصيل الأعمال الكهربائية مخطط الإنارة الخارجية مخطط شبكة الكهرباء الرئيسية	
	تفاصيل الأعمال الإنشائية مخطط الأساسات مخطط الأعمدة والجسور	
	تفاصيل الأعمال المعمارية مخطط الواجهات مخطط القطاعات	
	تفاصيل الأعمال المدنية مخطط الطرق مخطط الأرصفة	
	تفاصيل الأعمال الصحية مخطط شبكة الصرف الصحي مخطط شبكة مياه الشرب	
	تفاصيل الأعمال الميكانيكية مخطط المصاعد مخطط أنظمة التكييف المركزي	
	تفاصيل الأعمال الكهربائية مخطط الإنارة الخارجية مخطط شبكة الكهرباء الرئيسية	
	تفاصيل الأعمال الإنشائية مخطط الأساسات مخطط الأعمدة والجسور	
	تفاصيل الأعمال المعمارية مخطط الواجهات مخطط القطاعات	
	تفاصيل الأعمال المدنية مخطط الطرق مخطط الأرصفة	
	تفاصيل الأعمال الصحية مخطط شبكة الصرف الصحي مخطط شبكة مياه الشرب	
	تفاصيل الأعمال الميكانيكية مخطط المصاعد مخطط أنظمة التكييف المركزي	
	تفاصيل الأعمال الكهربائية مخطط الإنارة الخارجية مخطط شبكة الكهرباء الرئيسية	

مخطط توزيع القوى الكهربائية

Ընդհանուր տվյալներ	
Հողամասի չափերը և նշանակությունը	
Հողամասի ընդհանուր մակերեսը	0.0500 հա
Կառուցապատման տոկոսը	40%
Կանաչապատման տոկոսը	30%
Կանաչ տարածքների մակերեսը	0.0150 հա
Կառուցապատման նախատեսվող մակերեսը	0.0200 հա
Կառուցապատման նախատեսվող ընդհանուր մակերեսը	0.0800

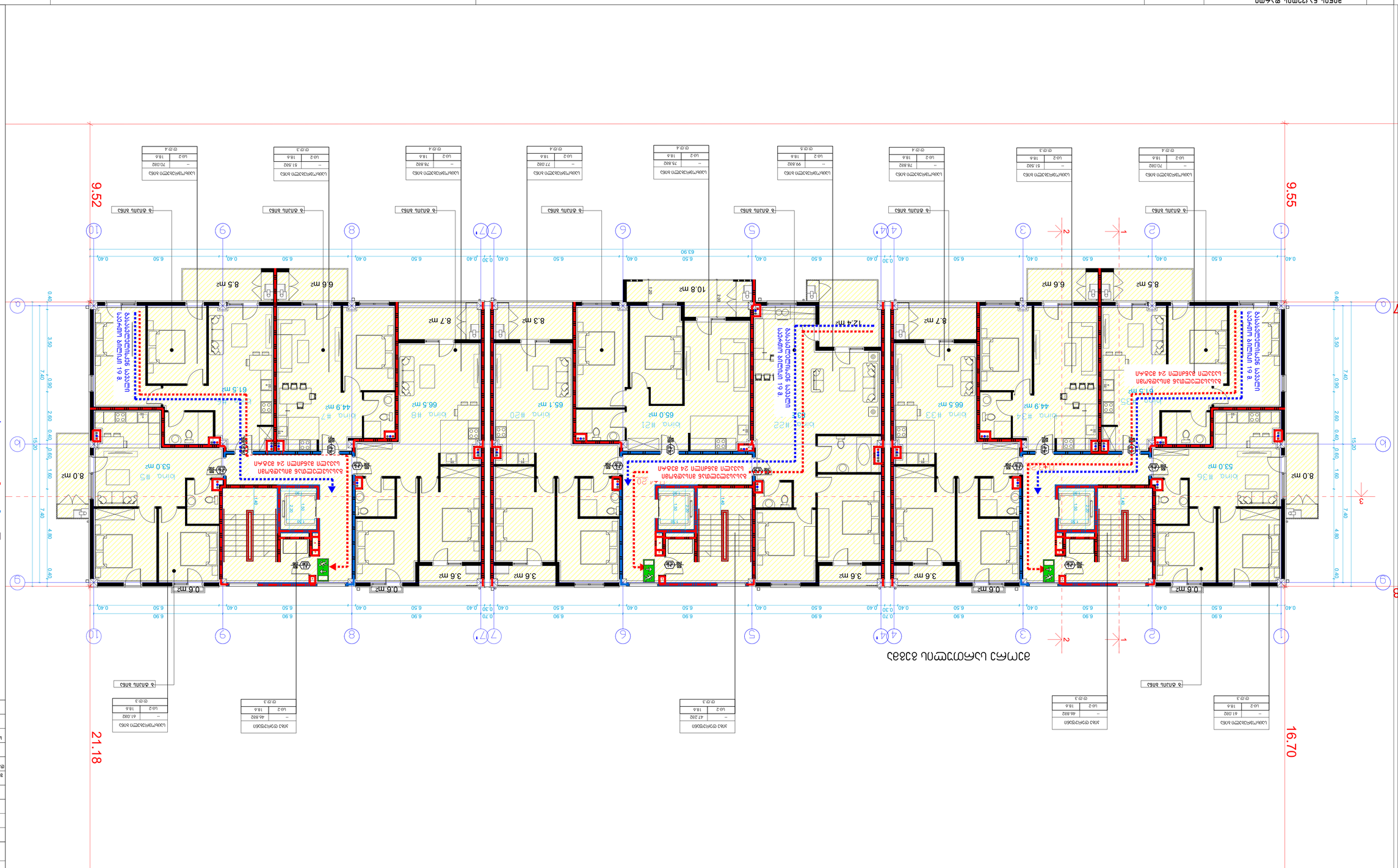
9.52
9.55
21.18
16.70
10.8 m²
63.90
6.6 m²
8.5 m²
8.7 m²
8.3 m²
3.6 m²
65.1 m²
65.0 m²
12.4 m²
65.5 m²
44.9 m²
53.0 m²
8.0 m²
61.5 m²
0.6 m²
6.50
6.90
0.40
0.30
0.70
0.60
1.60
4.80
7.40
15.20
3.50
0.90
2.60
0.40
1
2
3
4
4'
5
6
7
7'
8
9
10
A
B
C
D
#20
#21
#22
#33
#34
#36
#7
#8
#5
ბინა
ბინის ელექტრომომარაგების ფარი
ბინის ელექტრომომარაგების ფარი
ბინის ელექტრომომარაგების ფარი

ამოწერა ნასთმოქმედარ ნაწილ	
ამოწერა ნასთმოქმედარ ნაწილ	
ამოწერა ფამოწერა	
ამოწერა ნაწილ ამოწერა ამოწერა ნაწილ ამოწერა ამოწერა ნაწილ ამოწერა ამოწერა ნაწილ ამოწერა ამოწერა ნაწილ ამოწერა ამოწერა ნაწილ ამოწერა და ამოწერა ნაწილ ამოწერა	
ამოწერა ნაწილ ამოწერა ამოწერა ნაწილ ამოწერა	
ამოწერა ნაწილ ამოწერა ამოწერა ნაწილ ამოწერა	
ამოწერა ნაწილ ამოწერა ამოწერა ნაწილ ამოწერა	
ამოწერა ნაწილ ამოწერა ამოწერა ნაწილ ამოწერა	

ამოწერა ნაწილ ამოწერა ნაწილ ამოწერა ნაწილ ამოწერა

ՀԱՄԱՐ ՊԱՏՎԻՐԱՏՈՒ ՀԱՄԱՐ	
ՈՒՄԱՐ ԱՇԽԱՏԱՆՔՆԵՐԻ ՏԵՍԱԿ	
ՈՒՄԱՐ ԳԼԽԱՎՈՐ ԱՐՀԵՍՏԱԳԵՏ	ՀԱՅԿ ՍԱՀԱԿՅԱՆ
ՈՒՄԱՐ ԳԼԽԱՎՈՐ ՃԱՐՏԱՐԱՊԵՏ	ՀՐԱՉՅԱ ՄԱՆՈՒԿՅԱՆ
ՈՒՄԱՐ ԳԼԽԱՎՈՐ ՄԱՍՆԱԳԵՏ	ՀՐԱՉՅԱ ՄԱՆՈՒԿՅԱՆ
ՈՒՄԱՐ ԳԼԽԱՎՈՐ ՀԱՍԱՐԱԿԱԳԻՏԱԿԱՆ ՀԱՐՑԵՐՈՎ ԶԲԱՂՎԱԾ ԱՇԽԱՏԱՆՔՆԵՐԻ ՄԱՍԻՆ	
ՈՒՄԱՐ ԳԼԽԱՎՈՐ ՇԻՆԱՐԱՐԱԿԱՆ ՀԱՐՑԵՐՈՎ ԶԲԱՂՎԱԾ ԱՇԽԱՏԱՆՔՆԵՐԻ ՄԱՍԻՆ	ՀՈՎՀԱՆՆԵՍ ՀԱՅԿԱԶՅԱՆ
ՀԱՄԱՀԵՂԻ ՀԱՍՑԵ

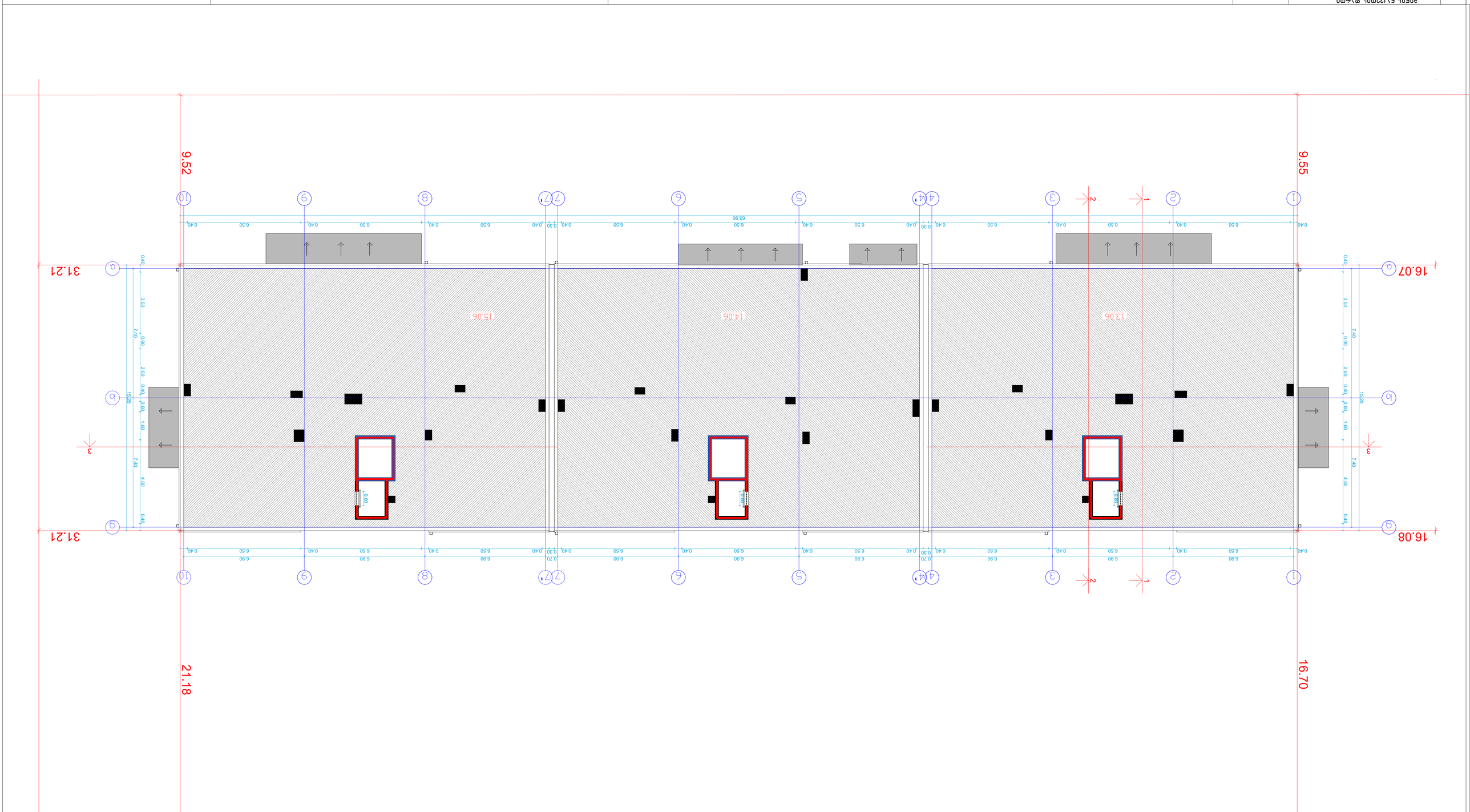

	ΑΠΟΨΗ ΚΑΤΑΣΚΕΥΗΣ	
	ΚΑΤΟΨΗ ΠΛΑΤΕΙΑΣ ΕΛΕΥΘΕΡΙΑΣ	
	ΚΑΤΟΨΗ ΥΦΙΣΤΑΜΕΝΗΣ ΚΑΛΥΨΗΣ ΑΠΟ ΣΗΜΑΙΑ ΚΑΤΟΨΗ ΜΕΤΑΛΛΙΚΗΣ ΚΑΛΥΨΗΣ ΚΑΤΟΨΗ ΜΕΤΑΛΛΙΚΗΣ ΚΑΛΥΨΗΣ ΚΑΤΟΨΗ ΜΕΤΑΛΛΙΚΗΣ ΚΑΛΥΨΗΣ ΚΑΤΟΨΗ ΠΛΑΤΕΙΑΣ ΕΛΕΥΘΕΡΙΑΣ ΚΑΙ ΔΗΜΟΤΙΚΟΥ ΣΧΟΛΕΙΟΥ	
	ΚΑΤΟΨΗ ΚΑΛΥΨΗΣ ΜΕ ΦΩΤΟΒΟΛΤΑΪΚΑ ΠΑΝΕΛ ΚΑΤΟΨΗ ΚΑΛΥΨΗΣ	
	ΚΑΤΟΨΗ ΚΑΛΥΨΗΣ ΜΕ ΦΩΤΟΒΟΛΤΑΪΚΑ ΠΑΝΕΛ ΑΠΟ ΣΗΜΑΙΑ ΚΑΤΟΨΗ ΚΑΛΥΨΗΣ ΜΕ ΦΩΤΟΒΟΛΤΑΪΚΑ ΠΑΝΕΛ ΑΠΟ ΣΗΜΑΙΑ 0.00 ΕΩΣ ±0.00	
	ΤΟΜΗ Α-Α ΚΑΤΑΚΟΡΥΦΗΣ ΚΑΛΥΨΗΣ ΜΕ ΦΩΤΟΒΟΛΤΑΪΚΑ ΠΑΝΕΛ (−4.05 ΕΩΣ ΣΗΜΕΙΟ ΜΕΓΙΣΤΟΥ +13.20)	

ΣΧΕΔΙΟ ΠΡΟΣΑΡΜΟΓΗΣ ΦΩΤΟΒΟΛΤΑΪΚΩΝ ΠΑΝΕΛ ΣΤΗΝ ΚΑΛΥΨΗ ΤΟΥ ΔΗΜΟΤΙΚΟΥ ΣΧΟΛΕΙΟΥ ΣΤΗ ΘΕΣΗ ΠΛΑΤΕΙΑ ΕΛΕΥΘΕΡΙΑΣ

ΚΛΙΜΑΚΑ ΣΧΕΔΙΟΥ		ΚΛΙΜΑΚΑ 1:100	
ΚΑΤΟΨΗ ΚΑΛΥΨΗΣ ΜΕ ΦΩΤΟΒΟΛΤΑΪΚΑ ΠΑΝΕΛ			
file	layout		μέγ. A2
ΑΠΟΔΟΣΗ ΜΟΝΑΔΑΣ			
ΠΑΡΑΓΩΓΗ ΗΛΕΚΤΡΙΚΗΣ ΕΝΕΡΓΕΙΑΣ ΑΠΟ ΦΩΤΟΒΟΛΤΑΪΚΑ ΠΑΝΕΛ		3ΟΣ ΕΤΟΣ ΛΕΙΤΟΥΡΓΙΑΣ	
ΠΑΡΑΓΟΜΕΝΗ ΕΝΕΡΓΕΙΑ	ΑΝΑ ΕΤΟΣ	ΣΥΝΟΛΙΚΗ ΠΑΡΑΓΟΜΕΝΗ ΕΝΕΡΓΕΙΑ	
ΕΤΗΣΙΑ ΚΑΤΑΝΑΛΩΣΗ ΗΛΕΚΤΡΙΚΗΣ ΕΝΕΡΓΕΙΑΣ		ΠΟΣΟΣΤΟ ΚΑΛΥΨΗΣ ΜΕ ΦΩΤΟΒΟΛΤΑΪΚΑ ΠΑΝΕΛ	
ΑΝΑΓΩΓΗ ΣΤΟ ΔΙΚΤΥΟ		ΠΟΣΟΣΤΟ ΚΑΛΥΨΗΣ ΜΕ ΦΩΤΟΒΟΛΤΑΪΚΑ ΠΑΝΕΛ	
ΑΠΟΔΟΣΗ ΜΟΝΑΔΑΣ			
ΠΑΡΑΓΟΜΕΝΗ ΕΝΕΡΓΕΙΑ		ΣΥΝΟΛΙΚΗ ΠΑΡΑΓΟΜΕΝΗ ΕΝΕΡΓΕΙΑ	
ΕΤΗΣΙΑ ΚΑΤΑΝΑΛΩΣΗ ΗΛΕΚΤΡΙΚΗΣ ΕΝΕΡΓΕΙΑΣ		ΠΟΣΟΣΤΟ ΚΑΛΥΨΗΣ ΜΕ ΦΩΤΟΒΟΛΤΑΪΚΑ ΠΑΝΕΛ	
ΑΝΑΓΩΓΗ ΣΤΟ ΔΙΚΤΥΟ		ΠΟΣΟΣΤΟ ΚΑΛΥΨΗΣ ΜΕ ΦΩΤΟΒΟΛΤΑΪΚΑ ΠΑΝΕΛ	
ΑΠΟΔΟΣΗ ΜΟΝΑΔΑΣ			
ΠΑΡΑΓΟΜΕΝΗ ΕΝΕΡΓΕΙΑ		ΣΥΝΟΛΙΚΗ ΠΑΡΑΓΟΜΕΝΗ ΕΝΕΡΓΕΙΑ	
ΕΤΗΣΙΑ ΚΑΤΑΝΑΛΩΣΗ ΗΛΕΚΤΡΙΚΗΣ ΕΝΕΡΓΕΙΑΣ		ΠΟΣΟΣΤΟ ΚΑΛΥΨΗΣ ΜΕ ΦΩΤΟΒΟΛΤΑΪΚΑ ΠΑΝΕΛ	
ΑΝΑΓΩΓΗ ΣΤΟ ΔΙΚΤΥΟ		ΠΟΣΟΣΤΟ ΚΑΛΥΨΗΣ ΜΕ ΦΩΤΟΒΟΛΤΑΪΚΑ ΠΑΝΕΛ	
ΑΠΟΔΟΣΗ ΜΟΝΑΔΑΣ			
ΠΑΡΑΓΟΜΕΝΗ ΕΝΕΡΓΕΙΑ		ΣΥΝΟΛΙΚΗ ΠΑΡΑΓΟΜΕΝΗ ΕΝΕΡΓΕΙΑ	
ΕΤΗΣΙΑ ΚΑΤΑΝΑΛΩΣΗ ΗΛΕΚΤΡΙΚΗΣ ΕΝΕΡΓΕΙΑΣ		ΠΟΣΟΣΤΟ ΚΑΛΥΨΗΣ ΜΕ ΦΩΤΟΒΟΛΤΑΪΚΑ ΠΑΝΕΛ	
ΑΝΑΓΩΓΗ ΣΤΟ ΔΙΚΤΥΟ		ΠΟΣΟΣΤΟ ΚΑΛΥΨΗΣ ΜΕ ΦΩΤΟΒΟΛΤΑΪΚΑ ΠΑΝΕΛ	

ΣΧΕΔΙΑΣΤΗΚΕ:	ΘΕΜΑ:	ΣΤΑΔΙΟ ΜΕΛΕΤΗΣ
ΕΛΕΓΧΘΗΚΕ:	ΘΕΜΑ:	ΣΤΑΔΙΟ ΜΕΛΕΤΗΣ
ΕΓΚΡΙΘΗΚΕ:	06.02.2025	ΣΤΑΔΙΟ ΜΕΛΕΤΗΣ

ინდივიდუალური საცხოვრებელი სახლი	
ობიექტის დასახელება	
ნახაზის დასახელება	
ფასადი 3	
ობიექტის მისამართი	
ქ. თბილისი, ვაკის რაიონი, ნ. ნიქოლაძის ქუჩა, ნაკვეთი 1	
ავტორი	
არქიტექტორი ნინო ბერიძე	
ტექნიკური ზედამხედველი	
ინჟინერი ანა ბერიძე	
კონსტრუქციული ნაწილის ავტორი	
ინჟინერი ანა ბერიძე	
ელექტრომოწყობილობის ავტორი	
ინჟინერი ანა ბერიძე	
სანტექნიკური ნაწილის ავტორი	
ინჟინერი ანა ბერიძე	
ინჟინერი ანა ბერიძე	
ინჟინერი ანა ბერიძე

მრავალბინიანი საცხოვრებელი სახლი

ქ. თბილისი, ლისის ტერიტორიაზე

ს.კ 72.16.21.437

მისაწვდომობის პროექტი

საქართველოს მთავრობის 2016 წლის 28 იანვარის №41 დადგენილებასთან ტექნიკური რეგლამენტის შენობა-ნაგებობის უსაფრთხოების წესების დამტკიცების თაობაზე შესაბამისობის ანალიზი

Проект выполнен в соответствии с	
Нормативными документами	
Задание на проектирование	
Объект	Жилой дом
эт.
Жилой дом поз.
Жилой дом с встроенными помещениями
Жилой дом с встроенными помещениями и подземной автостоянкой
Жилой дом с подземной автостоянкой
Жилой дом с подземной автостоянкой и встроенными помещениями
Жилой дом с подземной автостоянкой и встроенными помещениями и трансформаторной подстанцией
Адрес	г. Ростов-на-Дону
Ростов-на-Дону
Ростов-на-Дону
Ростов-на-Дону
Ростов-на-Дону
Ростов-на-Дону
Ростов-на-Дону
Заказчик	Общество с ограниченной ответственностью Специализированный застройщик "ДОН-СТРОЙ"
Генеральный проектировщик	Общество с ограниченной ответственностью "Архитектурная мастерская "Проект"
Главный архитектор проекта	Ф.И.О.
Главный инженер проекта	Ф.И.О.
Начальник отдела	Ф.И.О.
Разработал	Ф.И.О.
Проверил	Ф.И.О.
Н. контроль	Ф.И.О.

Изм.	Кол.уч.	Лист	№ док.
Подп.		Дата	

Общество с ограниченной ответственностью Специализированный застройщик "ДОН-СТРОЙ"

Жилой дом поз.
эт.
Жилой дом с встроенными помещениями
Жилой дом с встроенными помещениями и подземной автостоянкой
Жилой дом с подземной автостоянкой
Жилой дом с подземной автостоянкой и встроенными помещениями
Жилой дом с подземной автостоянкой и встроенными помещениями и трансформаторной подстанцией

Ростов-на-Дону, ул. Зорге, 28/2

Стадия | Лист | Листов
Р | 1 | 1

Общество с ограниченной ответственностью "Архитектурная мастерская "Проект"

Ситуационный план
М 1:500

Условные обозначения:
- Граница земельного участка
- Проектируемое здание
- Существующее здание
- Проектируемый проезд
- Тротуар
- Газон
- Зеленые насаждения
- Ограждение

Экспликация зданий и сооружений

Поз.	Наименование	Этажность	Примечание
1	Жилой дом с встроенными помещениями	17	
2	Жилой дом с встроенными помещениями и подземной автостоянкой	17	
3	Жилой дом с подземной автостоянкой	17	
4	Жилой дом с подземной автостоянкой и встроенными помещениями	17	
5	Жилой дом с подземной автостоянкой и встроенными помещениями и трансформаторной подстанцией	17	

Технико-экономические показатели

Наименование	Ед. изм.	Значение
Площадь участка в границах благоустройства	м²	8 342,00
Площадь застройки	м²	3 245,60
Общая площадь здания	м²	58 412,80
Площадь квартир (без балконов)	м²	32 680,50
Площадь встроенных помещений	м²	1 240,00
Площадь подземной автостоянки	м²	3 180,00
Количество квартир	шт.	612
Количество машиномест	шт.	96
Количество машиномест для МГН	шт.	6
Количество машиномест для электромобилей	шт.	19
Количество велосипедных парковок	шт.	48
Площадь озеленения	м²	2 180,00
Площадь твердых покрытий	м²	2 916,40
Площадь малых архитектурных форм	м²	200,00
Коэффициент плотности застройки	—	0,39
Коэффициент использования территории	—	7,00
Коэффициент озеленения	—	0,26

Примечания:
1. Привязка зданий выполнена к осям существующей застройки и красным линиям.
2. Высотные отметки даны в Балтийской системе высот 1977 года.
3. Все размеры даны в метрах, если не указано иное.
4. Ограждение территории выполнить высотой 2,0 м из сетки-рабицы по металлическим стойкам.
5. Въезд на территорию предусмотрен с ул. Зорге, выезд — с ул. Зорге и ул. Вересаева.
6. Временные сооружения на период строительства размещаются в границах участка.
7. Вертикальная планировка выполнена с учетом отвода поверхностных вод в проектируемую ливневую канализацию.
8. Озеленение выполнить посевом многолетних трав и посадкой деревьев и кустарников.
9. Покрытие проездов — асфальтобетон, тротуаров — тротуарная плитка.
10. Все работы выполнять в соответствии с СП 48.13330.2019 «Организация строительства».

Проект выполнен в соответствии с	
Материалы фундаментов	
Материалы стен подземной части	
Материалы стен надземной части	
Материалы перекрытий	
Материалы перегородок	
Материалы кровли	
Материалы полов	
Материалы лестниц	
Материалы окон	
Материалы дверей	
Материалы ограждений	
Материалы отделки фасадов	
Материалы отделки помещений	
Материалы отделки потолков	
Материалы отделки полов	
Материалы отделки стен	
Материалы отделки лестниц	
Материалы отделки ограждений	
Материалы отделки дверей	
Материалы отделки окон	
Материалы отделки перегородок	
Материалы отделки кровли	
Материалы отделки фундаментов	
Материалы отделки стен подземной части	
Материалы отделки стен надземной части	
Материалы отделки перекрытий	
Материалы отделки полов

מהנדס הקונסטרוקציה	
מתכנן השלד	
מתכנן מערכות	
יועצים	אגם מתכננים מעלה מתכננים מעלה מתכננים מעלה

ამოწერა ნასთან ბაღლინჯის	
ამოწერა ნასთან ბაღლინჯის	
ამოწერა ფრაგმენტი ბინის ამოწერა ამოწერა ნასთან ბაღლინჯის ამოწერა ფრაგმენტი ბაღლინჯის ამოწერა ფრაგმენტი ბაღლინჯის ამოწერა ნასთან ბაღლინჯის ამოწერა ფრაგმენტი ბაღლინჯის და ადრეული ბაღლინჯის	
ამოწერა ფრაგმენტი ბაღლინჯის ამოწერა ფრაგმენტი ბაღლინჯის ბაღლინჯის ნაწილი	J2
ამოწერა ფრაგმენტი ბაღლინჯის ბაღლინჯის ნაწილი ამოწერა ფრაგმენტი ბაღლინჯის ბაღლინჯის ნაწილი	
ბაღლინჯის ფრაგმენტი ნასთან ბინის ამოწერა ნასთან ბაღლინჯის ბაღლინჯის ნაწილი	
ნასთან ბაღლინჯის ფრაგმენტი

ארכיטקט ומתכנן השלד	
מהנדס קונסטרוקציה וייעוץ	
מתכנן מערכות אינסטלציה	
מתכנן מערכות חשמל	
יועץ בטיחות אש	
יועץ נגישות	
יועץ אקוסטי	
יועץ איכות הסביבה	
יועץ תנועה	
יועץ פיזיקת הבניין	
מודד מוסמך	
יועץ תנועה	
יועץ לנושא מיגון	
יועץ לנושא תכנון סביבתי	
יועץ לנושא תכנון נוף	
יועץ לנושא תכנון תשתיות	
יועץ לנושא תכנון תנועה	
יועץ לנושא תכנון תחבורה	
יועץ לנושא תכנון תשתיות	
יועץ לנושא תכנון נוף	
יועץ לנושא תכנון סביבתי	
יועץ לנושא מיגון	
יועץ תנועה	
מודד מוסמך	
יועץ פיזיקת הבניין	
יועץ אקוסטי	
יועץ נגישות	
יועץ בטיחות אש	
מתכנן מערכות חשמל	
מתכנן מערכות אינסטלציה	
מהנדס קונסטרוקציה	
ארכיטקט ומתכנן השלד	
יועצים ומתכננים נוספים	

ინდივიდუალური საცხოვრებელი სახლის პროექტი	
ქალაქ ბათუმში, ზ. ჭავჭავაძის ქუჩის მიმდებარედ, საკადასტრო კოდით 05.32.06.013.[illegible]	
სამშენებლო ნებართვის მისაღებად	
ტოპოგრაფიული გეგმა	
ავტორი: ლ. ბერიძე	
ინჟინერ-ტოპოგრაფი	
ტოპოგრაფიული აგეგმვის ჩატარების თარიღი: 2025 წლის ივნისი	
მასშტაბი 1:100	
სისტემა: WGS-84	
სიმაღლეთა სისტემა: ბალტიისპირეთის სიმაღლეთა სისტემა 1977	
საკოორდინატო სისტემა: UTM ზონა 38N	
ტოპოგრაფიული აგეგმვა განხორციელდა GNSS მიმღების საშუალებით	
ტოპოგრაფიული აგეგმვის სიზუსტე: ± 0.05 მ	
ტოპოგრაფიული აგეგმვის სიმაღლური სიზუსტე: ± 0.10 მ	
ტოპოგრაფიული აგეგმვის ჰორიზონტალური

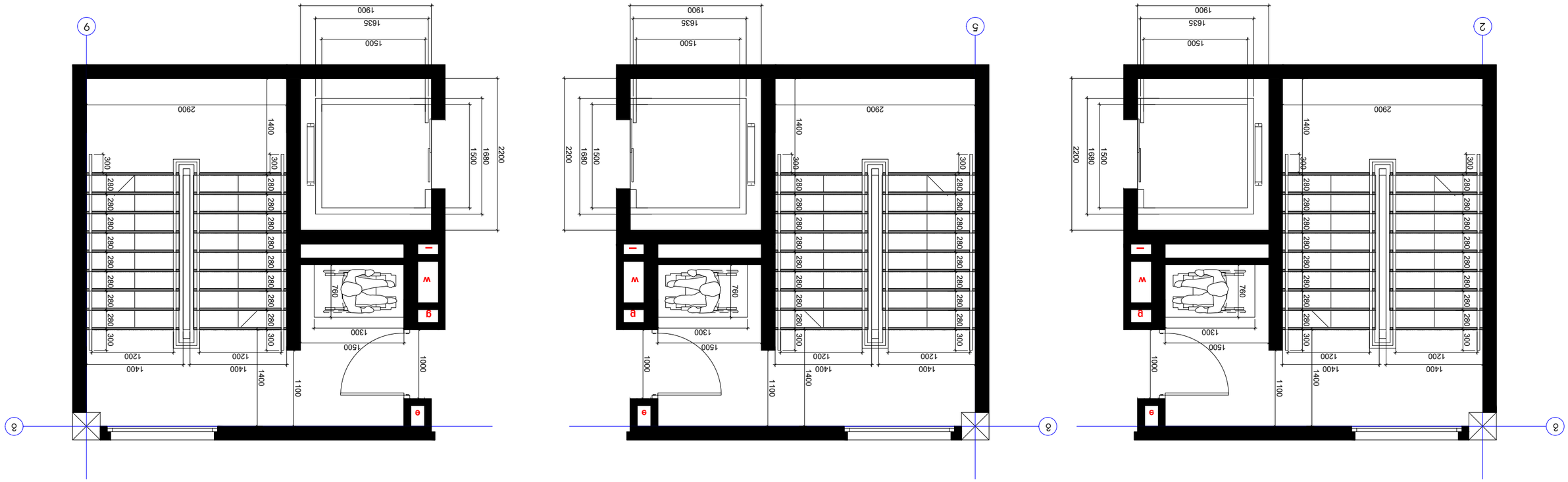
2
5
9
1900
1635
1500
2900
1400
2200
1680
1500
300
280
760
1300
1200
1000
1100
w
g
e
p

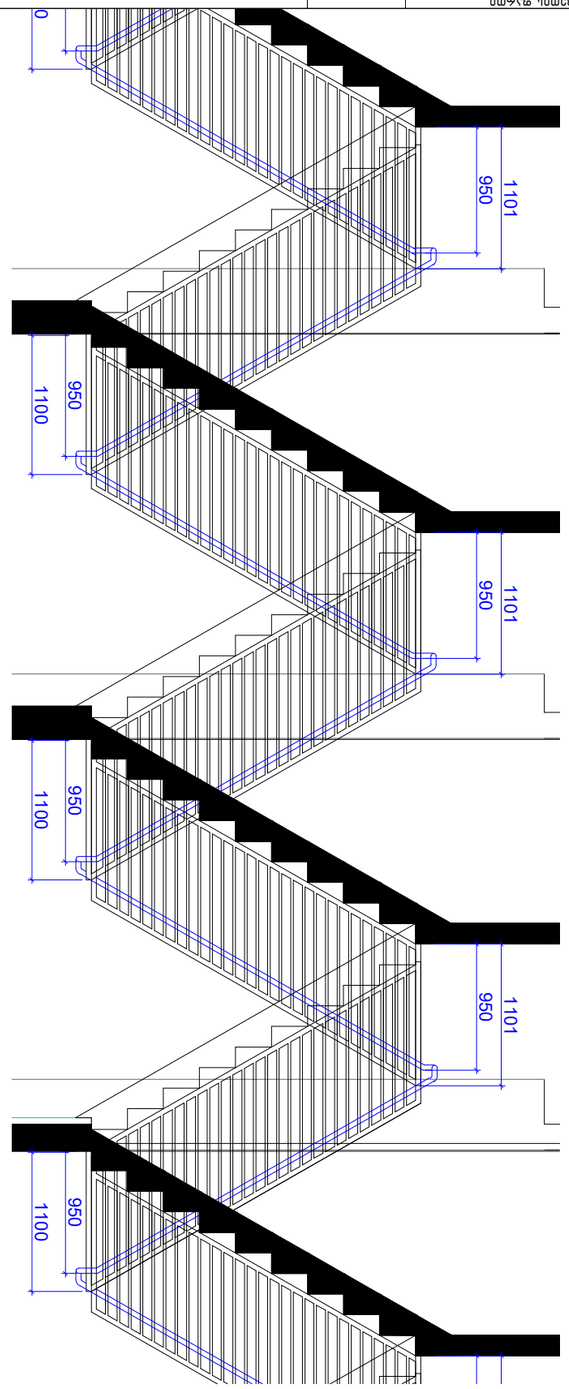

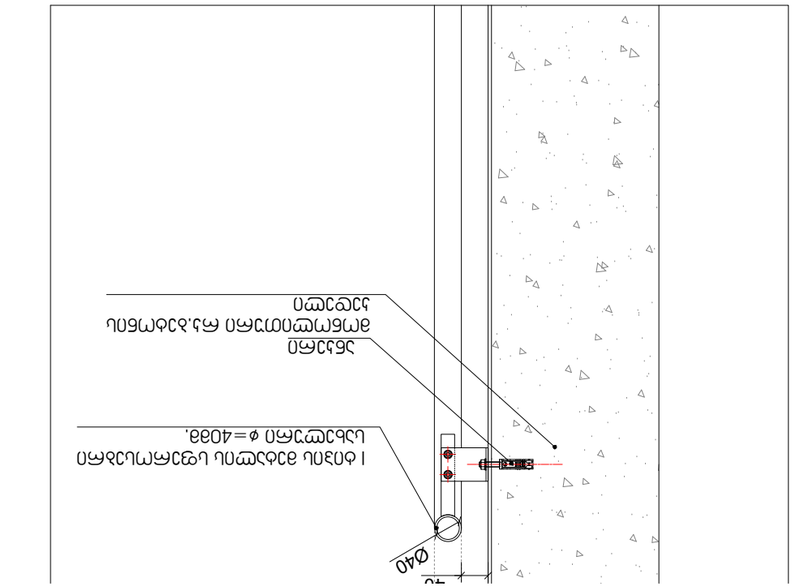

ფოლადის ფირფიტა 40X4028.

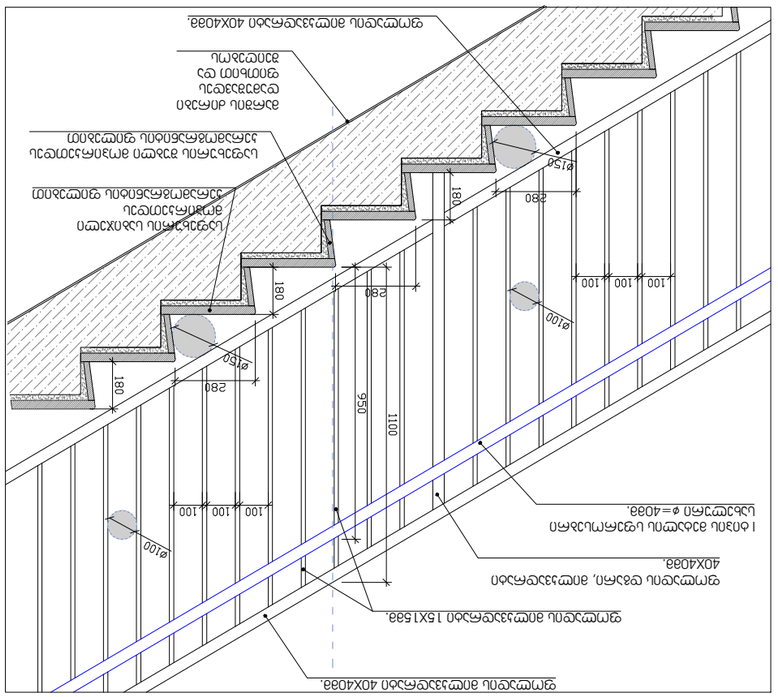

ბეტონში ჩაშენებული ლითონის ელემენტის ნ. 1.10

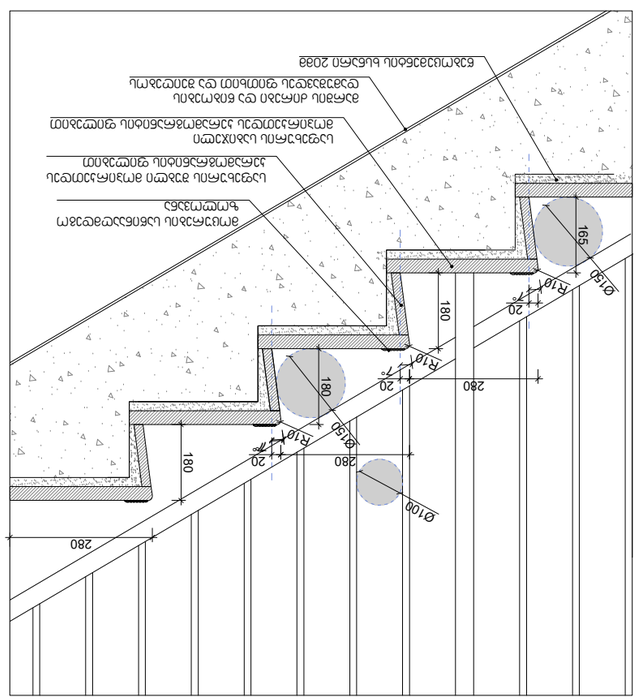

ვერტიკალური ანკერული ელემენტის ნ. 1.20

ანაწილი ფასიანი	
ანაწილი ფასიანი	
სართულიანი ფასიანი	
სართულიანი ფასიანი ბეტონის ფასიანი სართულიანი ფასიანი სართულშორისი ფასიანი სართულშორისი ფასიანი ქვ.ა ანაწილი ვერტიკალური	
ანაწილი ანაწილი ფასიანი	
სართულიანი ფასიანი ბეტონის ფასიანი	J2-ის ანაწილი ფასიანი ბეტონ ანკერით
სართულიანი ფასიანი ანაწილი ფასიანი ქ.ა-ის ანაწილი	
სართულიანი ფასიანი ანაწილი ფასიანი ქ.ა-ის ანაწილი	
სართულიანი ფასიანი ანაწილი ფასიანი ქ.ა-ის ანაწილი	
ანაწილი ფასიანი (-4.05 ნიშნულიდან +13.20 ნიშნულამდე)	

ფასიანი ანაწილი ანაწილი ფასიანი

ანაწილი ფასიანი			
ანაწილი ფასიანი			
ანაწილი ფასიანი			

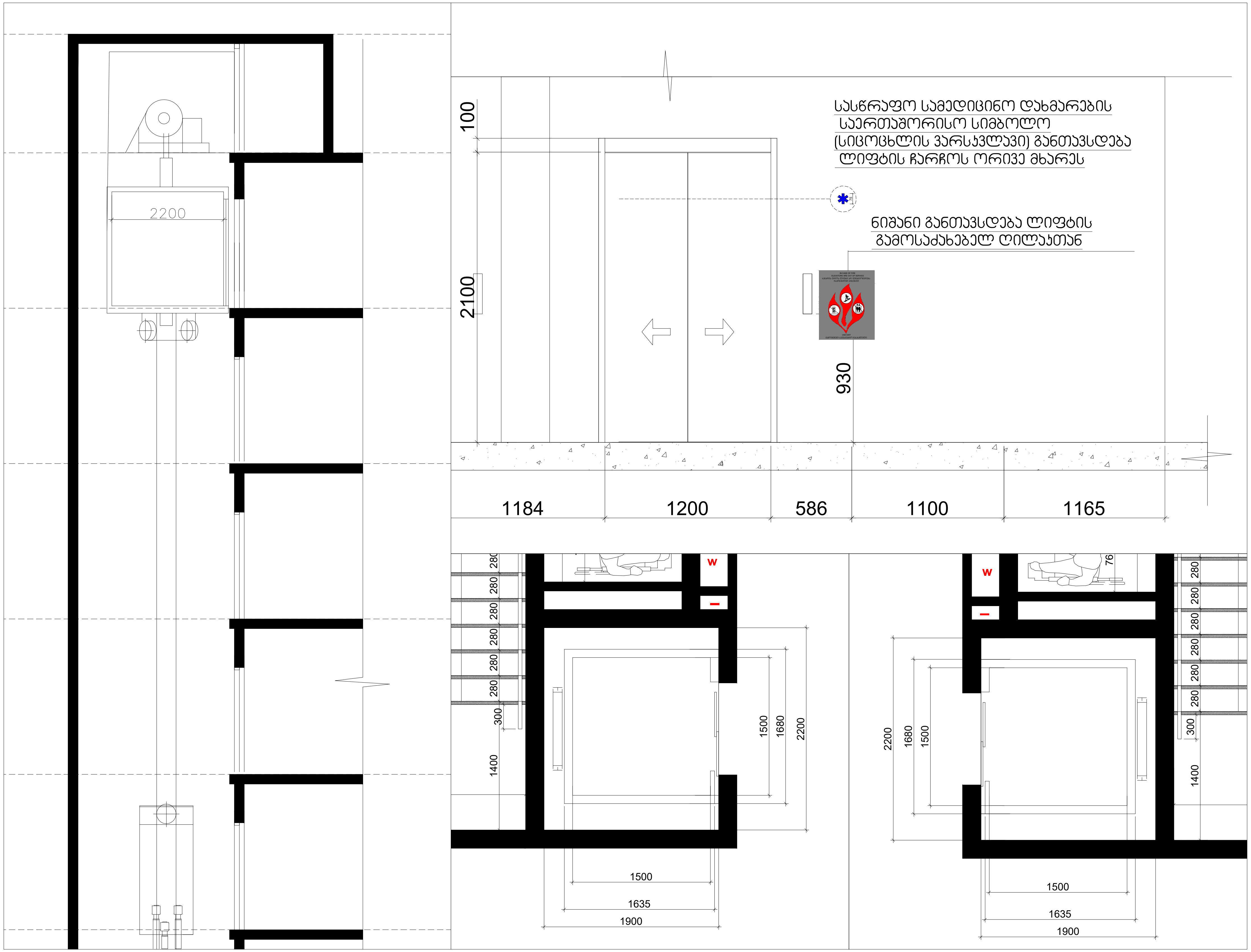

შენიშვნები:
შენობაში გამოყენებულია 408-ე ქვეთავის შესაბამისად შეზღუდული გამოყენების ლიფტი

-- ლიფტი შესაბამისობაში იქნება ASME A 17.1/CSA B44 სტანდართან
-- ლიფტის გამოსაძახებელი ღილაკები და კლავიშებიშესაბამისობაში იქნება 407.2.1. ქვეთავთან
-- ფოიეს სიგნალები შესაბამისობაში იქნება 407.2.2 ქვეთავთან.
-- ლიფტის შახტებთან განთავსებული ნიშნები შესაბამისობაში იქნება 407.2.3 ქვეთავთან.
-- ლიფტის კაბინის ბალანსირება შესაბამისობაში იქნება 407.4.4-ე ქვეთავთან.
-- ლიფტის კაბინის განათება შესაბამისობაში იქნება 407.4.5-ე ქვეთავთან
-- ლიფტის კაბინის სამართავები შესაბამისობაში იქნება 407.4.6.-ე ქვეთავთან. მართვის პანელები
-- განთავსდება გვერდითა კედლის ცენტრში.
-- კაბინის სამართავების აღნიშვნები და მითითებები შესაბამისობაში იქნება 407.4.7.-ქვეთავთან
-- კაბინაში მოეწყობა 407.4.10-ე ქვეთავის შესაბამისი საავარიო სიგნალიზაციის მექანიზმები

ტექნიკურ-ეკონომიკური პარამეტრები

მიწის ნაკვეთის ფართი	
განაშენიანების ფართი	
საერთო ფართი მათ შორის სარდაფის ფართი საცხოვრებელი ფართი საზაფხულო ფართი სადარბაზოები და კიბის უჯრედები	
კ2-ის საანგარიშო ფართი გარე კონტურზე	
სამშენებლო ფართი მათ შორის 0.00-ის ზევით 0.00-ის ქვევით	
სამშენებლო მოცულობა მათ შორის 0.00-ის ზევით 0.00-ის ქვევით	
შენობის კონსტრუქციული სიმაღლე (-4.05 ნიშნულიდან +13.20 ნიშნულამდე)	

მრავალბინიანი საცხოვრებელი სახლი

ნახაზის დასახელება				მასშტაბი
სახურავის გეგმა				მ.1/100
file		layout		ფორმ. A2
შპს ,,ჯეი 4"	მისამართი: ქ.თბილისი, ლეო კვაჭაძის ქუჩა №19			
თანამდებობა	გვარი	ხელმოწერა		
პრ.კოორდინატორი	დ.ბუჩუკური			
არქიტექტორი	ვ.ბაბუციძე			
კონსტრუქტორი	ბ.ბარბაქაძე			

სტადია	თარიღი	ფურც.რაოდ.	ფურცელი №
პროექტი	06.02.2025		

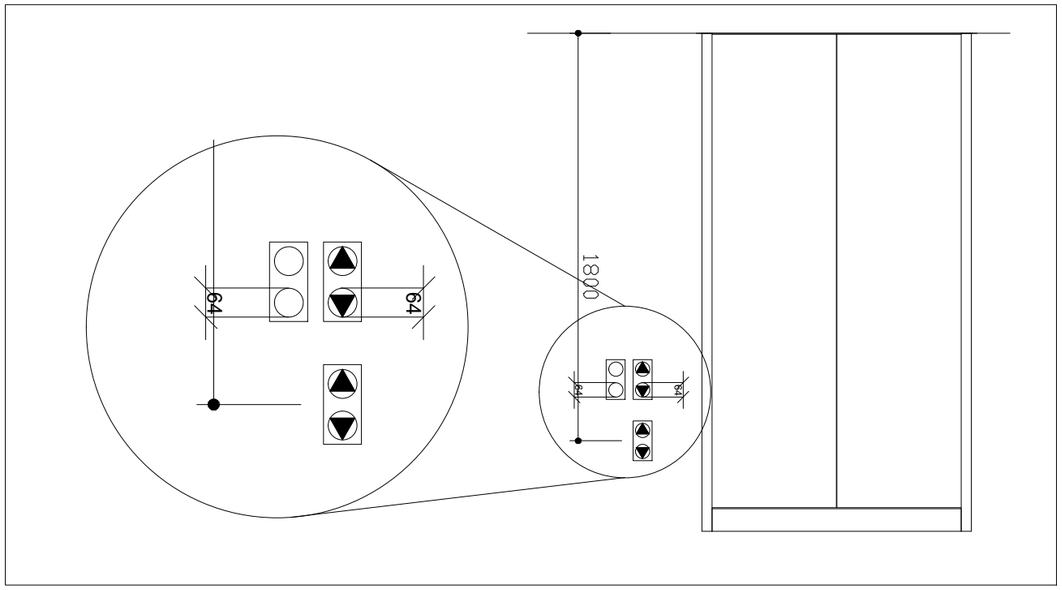

Дорожный знак 1.23 «Дети»
ГОСТ Р 52290-2004

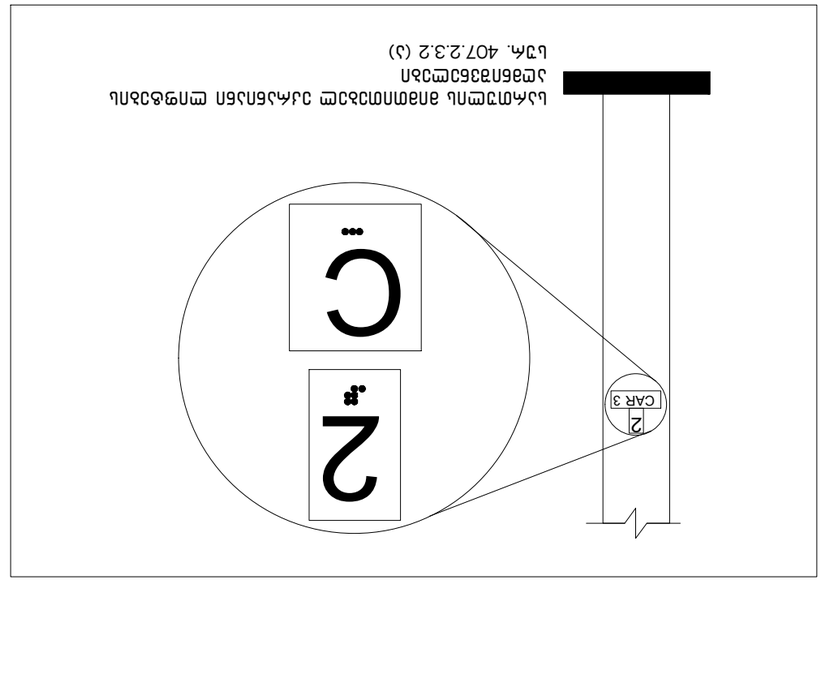

Дорожный знак 4.6.2
Начало зоны действия

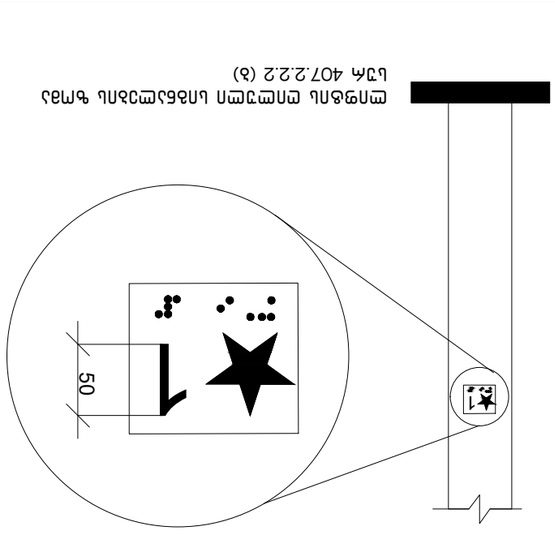

Пешеходный переход
ГОСТ Р 52290-2004 (з)

Дорожный знак дополнительной информации (таблички)
2.2.3.2 (з)
ГОСТ Р 52290-2004

Изм.	Кол.уч.	Лист	№ док.	Подп.	Дата
Разраб.					
Пров.					
Н. контр.					
ГИП					

Схема дислокации дорожных знаков

Стадия	Лист	Листов
Р		

ООО «Проектная организация»

Формат А2

Инв. № подл. | Подп. и дата | Взам. инв. №

Согласовано:
Начальник ОГИБДД
(~4,05 километра +13,20 километра)
Заместитель начальника ОГИБДД
0,00 га 333333м
Начальник ОМВД России по Ленинскому району
0,00 га 333333м
Глава Ленинского муниципального района
0,00 га 333333м
Начальник Управления дорожного хозяйства
0,00 га 333333м
Начальник Управления образования
0,00 га 333333м

Изм.	Кол.уч.	Лист
Разраб.		
Пров.		
Н. контр.		
ГИП		

Ведомость дислокации дорожных знаков

Стадия	Лист	Листов
Р		

ООО «Проектная организация»

Формат А2

Инв. № подл. | Подп. и дата | Взам. инв. №

Согласовано:
Начальник ОГИБДД
Заместитель начальника ОГИБДД
Начальник ОМВД России по Ленинскому району
Глава Ленинского муниципального района
Начальник Управления дорожного хозяйства
Начальник Управления образования

Изм.	Кол.уч.	Лист	№ док.	Подп.	Дата
Разраб.					
Пров.					
Н. контр.					
ГИП					

Ведомость технических средств организации дорожного движения

Стадия	Лист	Листов
Р		

ООО «Проектная организация»

Формат А2

Инв. № подл. | Подп. и дата | Взам. инв. №

Шрифт Брайля и рельефное изображение (знаки должны быть расположены на расстоянии 2,0 мм друг от друга)	Текст на языке Брайля	Рельефное изображение	Шрифт Брайля и рельефное изображение (знаки должны быть расположены на расстоянии 2,0 мм друг от друга)
EMERGENCY STOP (WHEN PROVIDED) X on face of octagon is not required to be tactile	"stop"		
PHONE	ph"one"		
ALARM	al"ar"m		
MAIN	ma"in"		
REAR/SIDE DOOR CLOSE	close		
DOOR CLOSE	close		
REAR/SIDE DOOR OPEN	op"en"		
DOOR OPEN	op"en"	3.0 мм TYP. BETWEEN ELEMENTS 16.0 мм 8 мм 4.8 мм	2.0 мм 2.0 мм

Инв. № подл.	Подпись и дата	Взам. инв. №
Инв. № дубл.		
Взам. инв. №		
Подпись и дата		
Инв. № подл.	Подпись и дата	

Изм.	Лист	№ докум.	Подпись	Дата
Разраб.		Шаблон рельефного знака для кабины		
Пров.			Лит.	Масса
Т.контр.				Масштаб
Н.контр.			Лист	Листов
Утв.				

Копировал

Формат А2

Файл	Layout			Формат
				А2

Разработано в системе КОМПАС-3D V19 Учебная версия

Копировал

Формат А4

Перв. примен.	Справ. №	Подпись и дата	Инв. № подл.	Подпись и дата	Взам. инв. №	Инв. № дубл.	Подпись и дата

Изм.	Лист	№ докум.	Подпись	Дата
Разраб.		Шаблон рельефного знака для кабины		
Пров.			Лит.	Масса
Т.контр.				Масштаб
Н.контр.			Лист	Листов
Утв.				

Копировал

Формат А4

კარ-ფანჯრების დეტალიზაცია მ. 1:50

კარის ზედაპირი უნდა იყოს გლუვი მინიმუმ 250 მმ-ის სახელურები, ჩამოსაწევი სახელურები, საკეტები, რაზები და მისაწვდომი კარის სხვა სამართავები ისეთი ფორმის იქნება, რომ ადვილად შეიძლებოდეს ერთი ხელით მოჭიდება და ასამუშავებლად საჭირო არიქნება მაგრად მოჭიდება, წვალება ან მაჯის ტრიალი დახურული კარის კავეულის ნაწილები და გაღებისთვის განკუთვნილი ძალა შესაბამისობაში იქნება შემდეგთან:

1. წინიდან მისაწვდომობისას ან მოწოლით გაღებადი, არაუმეტეს 66.7ნიუტონი
2. ბრუნვითი მოძრაობით გასაღები, არაუმეტეს 315 ნიუტონი სმ.
3. კარის მომხურავები ისე მოეწყობა რომ 90 გრადუსით ღია მფგომარეობიდან 12 გრადუსით გაღებულ მდგომარეობამდე კარის მისახურად საჭირო დრო არაუმცირეს 5 წამი იქნება კარის ზამბარიანი ანჯამები ისე მოეწყობა, რომ 70 გრადუსით ღია მდგომარეობიდან დახურულ მდგომარეობამდე კარი არაუმცირეს 1.5 წამში გადავა.

ცეცხლმედეგი კარისგან განსხვავებული კარის მოწოლით ან გამოწევით გაღებისთვის საჭირო ძალა შესაბამისობაში იქნება შემდეგთან
შენობაში განთავსებული ანჯამიანი კარი: არაუმეტეს 22.2 ნიუტონი

ქ-1
კარი ზღურბლის გარეშე მიმხურავით

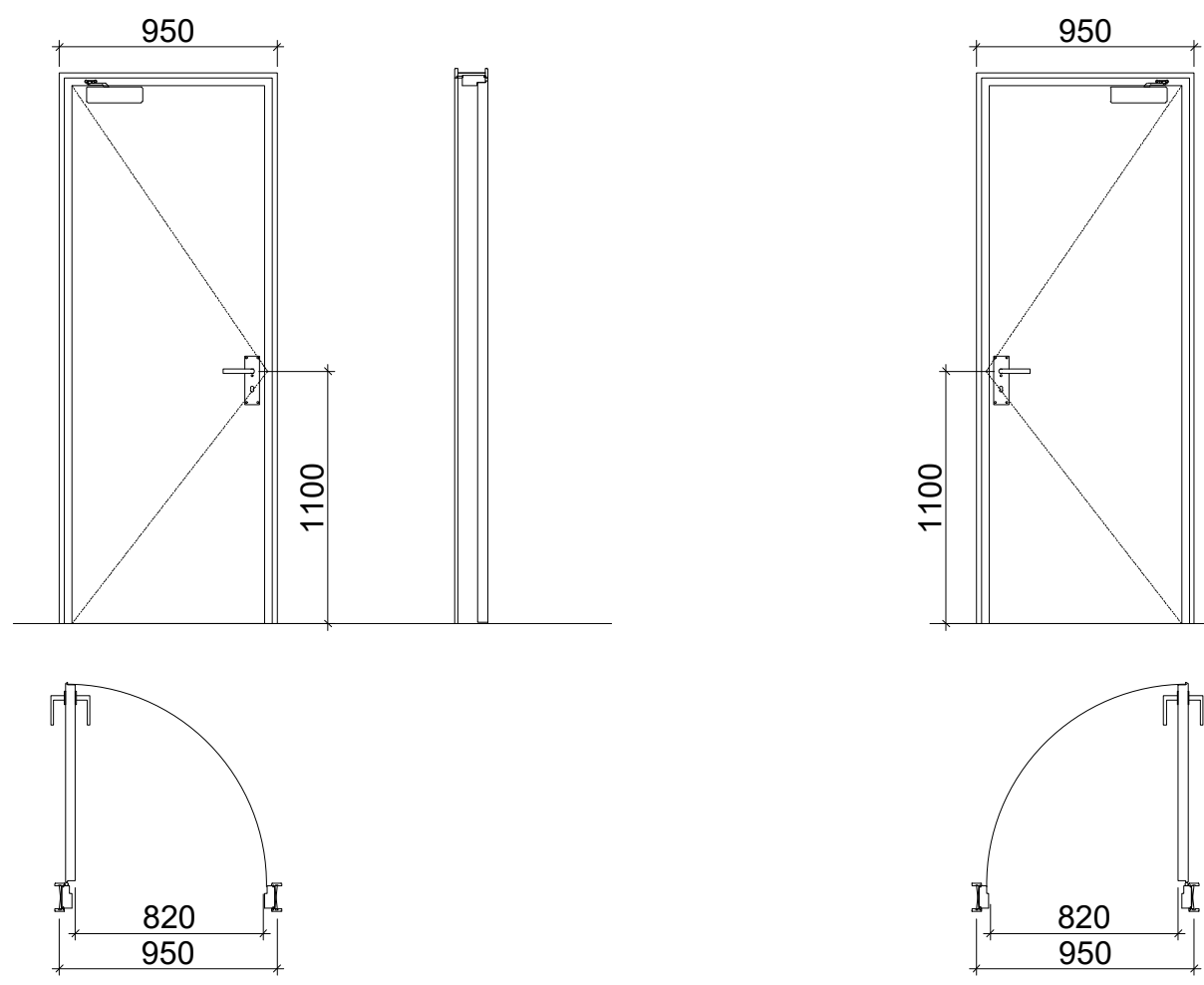

ქ-3
კარი ზღურბლის და მიმხურავის გარეშე

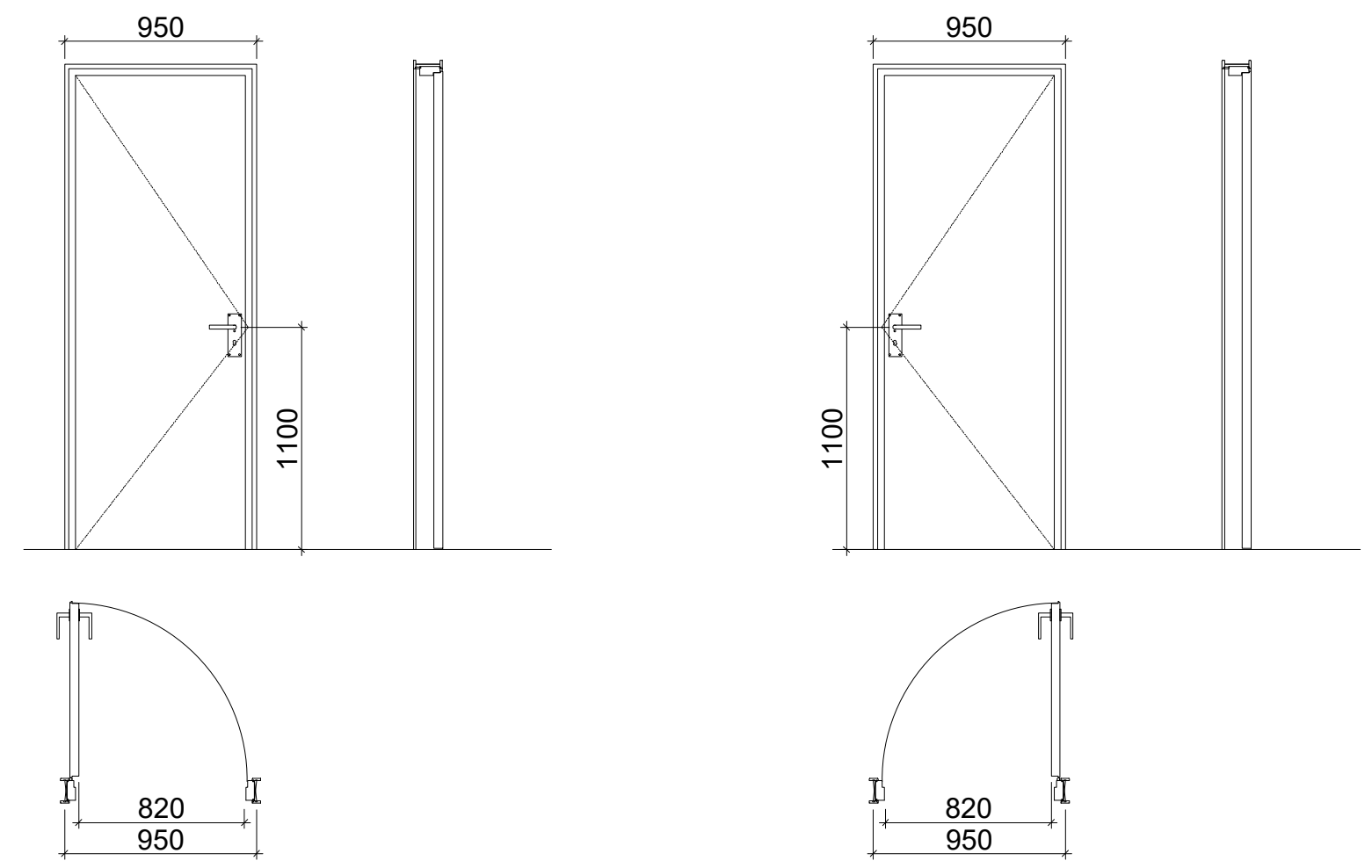

ქ-2
კარი ზღურბლით მიმხურავის გარეშე

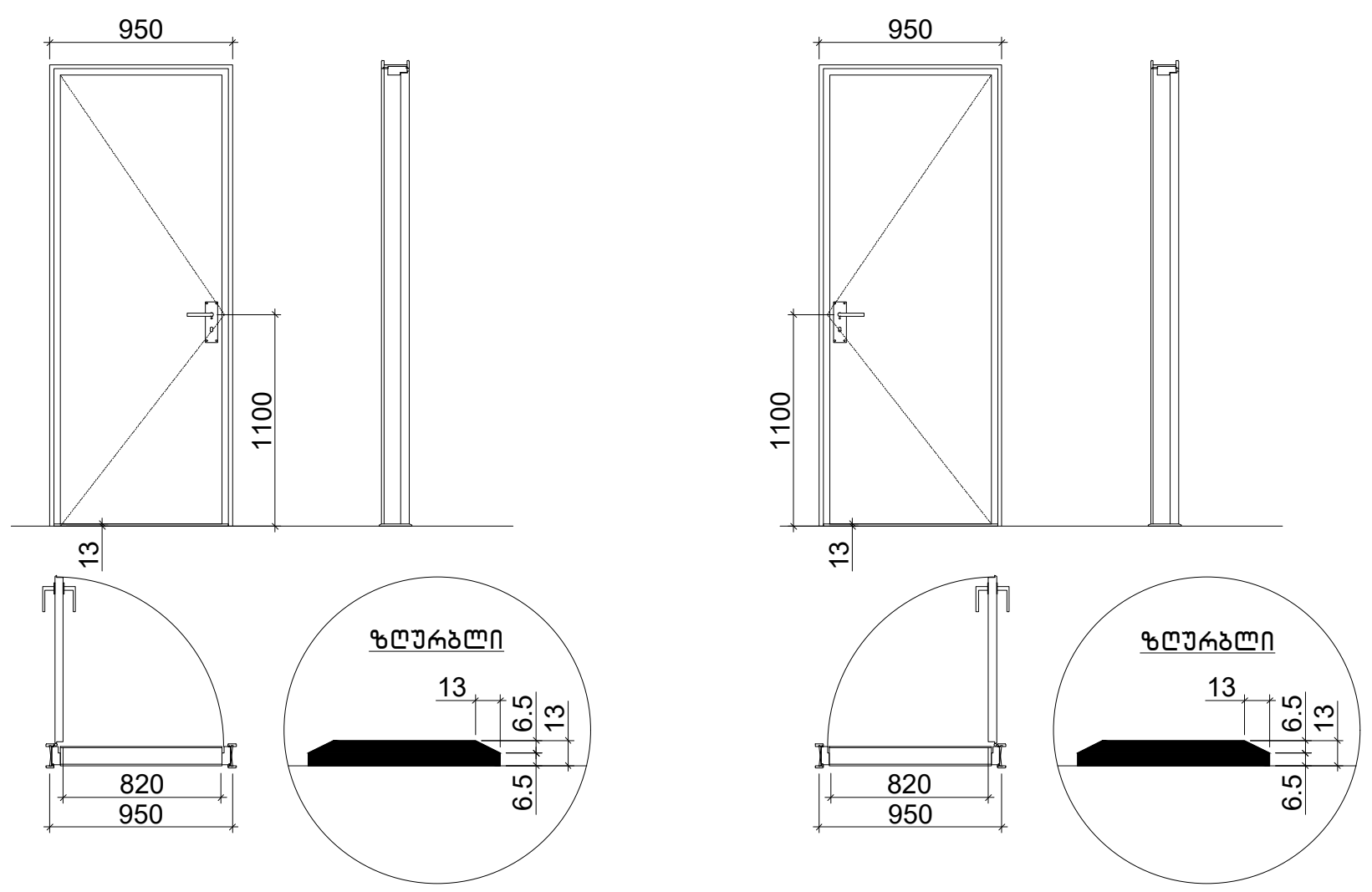

ტექნიკურ-ეკონომიკური პარამეტრები

მიწის ნაკვეთის ფართი	
განაშენიანების ფართი	
საერთო ფართი მათ შორის სარდაფის ფართი საცხოვრებელი ფართი საზაფხულო ფართი სადარბაზოები და კიბის უჯრედები	
ქ2-ის საანგარიშო ფართი გარე კონტურზე	
სამშენებლო ფართი მათ შორის 0.00-ის ზევით 0.00-ის ქვევით	
სამშენებლო მოცულობა მათ შორის 0.00-ის ზევით 0.00-ის ქვევით	
შენობის კონსტრუქციული სიმაღლე (-4.05 ნიშნულიდან +13.20 ნიშნულამდე)	

მრავალბინიანი საცხოვრებელი სახლი			
ნახაზის დასახელება			მასშტაბი
სახურავის გეგმა			მ.1/100
file	layout		ფორმ. A2
შპს ,,ჯეი 4"	მისამართი: ქ.თბილისი, ლეო კვაჭაძის ქუჩა №19		
თანამდებობა	გვარი	ხელმოწერა	
პრ.კოორდინატორი	დ.ბუჩუკური		
არქიტექტორი	ვ.ბაბუციძე		
კონსტრუქტორი	ზ.ბარბაქაძე		
სტადია	თარიღი	ფურც.რაოდ.	ფურცელი №
პროექტი	06.02.2025		

ობიექტის დასახელება	
ობიექტის ადგილმდებარეობა	
სამშენებლო სამუშაოების დასახელება ძირითადი ობიექტის ელექტრომომარაგების ობიექტის ელექტრომოწყობილობების ობიექტის ელექტრომოწყობილობების მონტაჟი და ექსპლუატაციაში მიღება	
პასუხისმგებელი პირის ხელმოწერა, ბეჭედი	
პროექტის ავტორის ხელმოწერა, ბეჭედი	
პროექტის ავტორის ხელმოწერა, ბეჭედი (ელექტრონული ხელმოწერის შემთხვევაში)	

ცვლილების ნომერი	ფურცლის ნომერი	ცვლილების თარიღი	ხელმოწერა	

შემსრულებელი				
ხელმძღვანელი				
კონსულტანტი				
ნახაზის დასახელება				
ნახაზის ნომერი				
ფორმატი				
მასშტაბი				
ობიექტის ადგილმდებარეობა				
სამშენებლო სამუშაოების დასახელება				
ობიექტის ელექტრომომარაგების ძირითადი ელექტრომოწყობილობების მონტაჟი და ექსპლუატაციაში მიღება				
ნახაზის დასახელება				
ნახაზის ნომერი				
ფორმატი				
მასშტაბი				
ობიექტის ადგილმდებარეობა				
სამშენებლო სამუშაოების დასახელება				
ობიექტის ელექტრომომარაგების ძირითადი ელექტრომოწყობილობების მონტაჟი და ექსპლუატაციაში მიღება				
ნახაზის დასახელება				
ნახაზის ნომერი				
ფორმატი				
მასშტაბი				

ნიშანი პიქტოგრამიბით, ამობურცული ნიშნებით და ბრაილით
განთავსდება
მისაწვდომ ტუალეტებთან კარის მომიჯნავედ

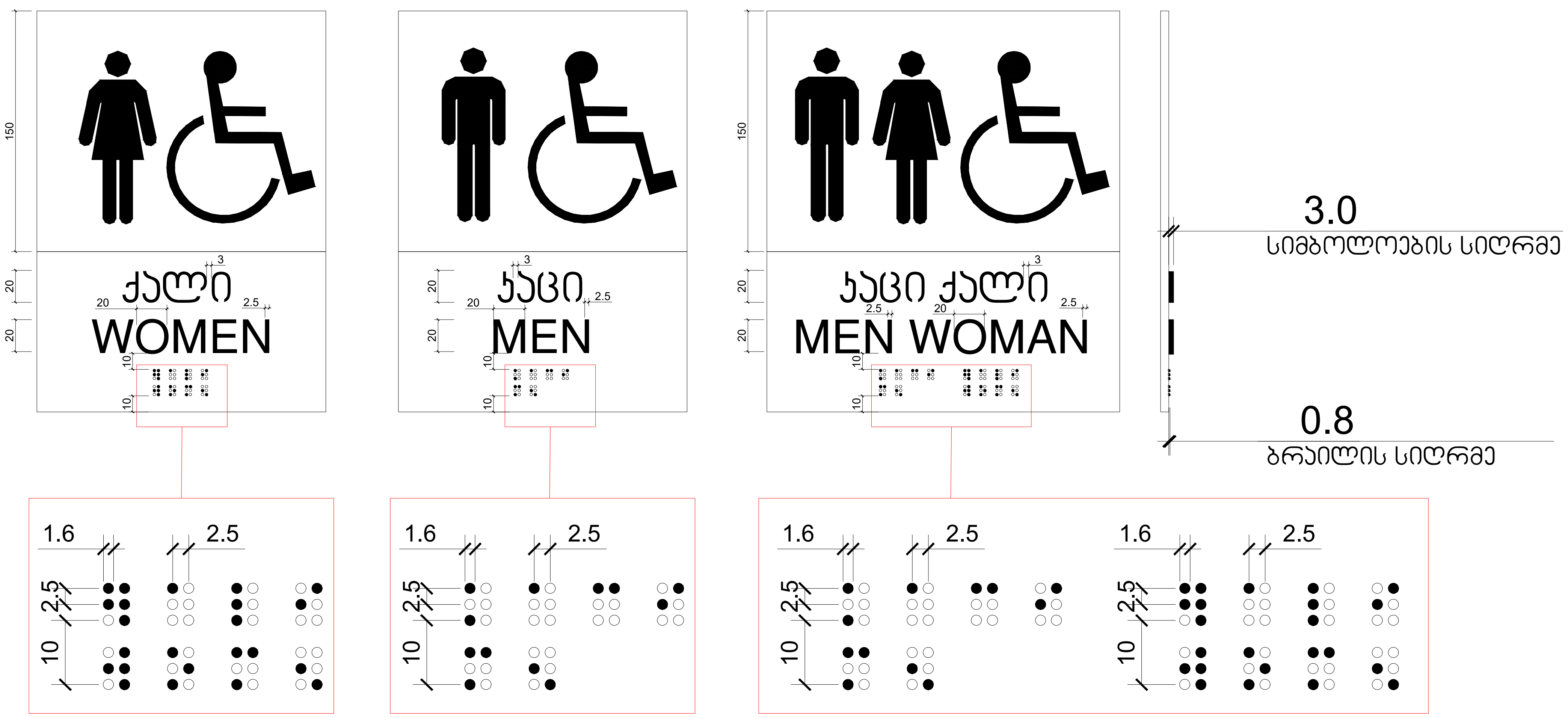

ტექნიკურ-ეკონომიკური პარამეტრები	
მიწის ნაკვეთის ფართი	
განაშენიანების ფართი	
საერთო ფართი მათ შორის სარდაფის ფართი საცხოვრებელი ფართი საზაფხულო ფართი სადარბაზოები და კიბის უჯრედები	
კ2-ის საანგარიშო ფართი გარე კონტურზე	
სამშენებლო ფართი მათ შორის 0.00-ის ზევით 0.00-ის ქვევით	
სამშენებლო მოცულობა მათ შორის 0.00-ის ზევით 0.00-ის ქვევით	
შენობის კონსტრუქციული სიმაღლე (−4.05 ნიშნულიდან +13.20 ნიშნულამდე)	

მრავალბინიანი საცხოვრებელი სახლი

ნახაზის დასახელება			მასშტაბი
სახურავის გეგმა			მ.1/100
file		layout	ფორმ. A2
შპს ,,ჯეი 4"	მისამართი: ქ.თბილისი, ლეო კვაჭაძის ქუჩა №19		
თანამდებობა	გვარი	ხელმოწერა	
პრ.კოორდინატორი	დ.ბუჩუკური		
არქიტექტორი	ვ.ბაბუციძე		
კონსტრუქტორი	ბ.ბარბაქაძე		

სტადია	თარიღი	ფურც.რაოდ.	ფურცელი №
პროექტი	06.02.2025		

	ՄՈՒՏՔԻ ԵՎ ԱՐՏԱԴՐԱՆՔԻ ՆԱԽԱԳԻԾ	
	ՄՈՒՏՔԻ ՆԱԽԱՏԵՍԱԿԱՆ ԼՈՒԾՈՒՄՆԵՐ	
	ՄՈՒՏՔԻ ԳԼԽԱՎՈՐ ՆԱԽԱԳԻԾ ԱՇԽԱՏԱՆՔԱՅԻՆ ՄԱՍ ՄՈՒՏՔԻ ՇԱՀԱԳՈՐԾԱԿԱՆ ՀԱՄԱԼԻՐ ՄՈՒՏՔԻ ՍԱՆԻՏԱՐԱՏԵԽՆԻԿԱԿԱՆ ՀԱՄԱԿԱՐԳԵՐԻ ԵՎ ՍԱՐՔԱՎՈՐՈՒՄՆԵՐԻ ՆԱԽԱԳԻԾ	
	ՀԱՏՎԱԾ ՄԱՍԵՐԻ ՀԱՄԱՐ ՇԻՆԱՐԱՐԱԿԱՆ ԼՈՒԾՈՒՄՆԵՐԻ ՆԱԽԱԳԻԾ	
	ՄՈՒՏՔԻ ՀԱՄԱԼԻՐ ՇԻՆԱՐԱՐԱԿԱՆ ԼՈՒԾՈՒՄՆԵՐԻ ՆԱԽԱԳԻԾ ԱՇԽԱՏԱՆՔԱՅԻՆ ՄԱՍ ՀԱՏԱԿ ՄԱՍԵՐԻ ՇԻՆԱՐԱՐԱԿԱՆ ԼՈՒԾՈՒՄՆԵՐԻ ՆԱԽԱԳԻԾ	
	ՄՈՒՏՔԻ ՋՐԱՄԱՏԱԿԱՐԱՐՈՒՄԻ, ԿԱՆԱՑՄԱՆ ԵՎ ՋԵՐՄԱՅՆԱՑՄԱՆ ՀԱՄԱԿԱՐԳԵՐԻ ՆԱԽԱԳԻԾ	
	ՄՈՒՏՔԻ ԷԼԵԿՏՐԱՀԱՂՈՐԴՄԱՆ ՀԱՄԱԿԱՐԳԵՐԻ ՆԱԽԱԳԻԾ	
	ՄՈՒՏՔԻ ՍԱՆԻՏԱՐԱՏԵԽՆԻԿԱԿԱՆ ՀԱՄԱԿԱՐԳԵՐԻ ՆԱԽԱԳԻԾ	
	ՄՈՒՏՔԻ ՀՐԴԵՀԱՆԱՐԳԱՅԻՆ ՀԱՄԱԿԱՐԳԵՐԻ ՆԱԽԱԳԻԾ	
	ՄՈՒՏՔԻ ՍՊԱՍԱՐԿՄԱՆ ՀԱՄԱԿԱՐԳԵՐԻ ՆԱԽԱԳԻԾ	
	ՄՈՒՏՔԻ ՀՐԴԵՀԱՆԱՐԳԱՅԻՆ ՀԱՄԱԿԱՐԳԵՐԻ ՆԱԽԱԳԻԾ ՀԱՏԱԿ ՄԱՍԵՐԻ ՀՐԴԵՀԱՆԱՐԳԱՅԻՆ ՀԱՄԱԿԱՐԳԵՐԻ ՆԱԽԱԳԻԾ (-4.05 ճոճանակով +13.20 մակարդակով)	

ԳՐԱՖԻԿԱԿԱՆ ԱՇԽԱՏԱՆՔՆԵՐԻ ՑԱՆԿ

ՀԱՏՎԱԾ ՄԱՍԵՐԻ ՀԱՄԱՐ ՇԻՆԱՐԱՐԱԿԱՆ ԼՈՒԾՈՒՄՆԵՐԻ ՆԱԽԱԳԻԾ			
ՄՈՒՏՔԻ ՍԱՆԻՏԱՐԱՏԵԽՆԻԿԱԿԱՆ ՀԱՄԱԿԱՐԳԵՐԻ ՆԱԽԱԳԻԾ			
ՄՈՒՏՔԻ ԳԼԽԱՎՈՐ ՆԱԽԱԳԻԾ ԱՇԽԱՏԱՆՔԱՅԻՆ ՄԱՍ ՀԱՏԱԿ ՄԱՍԵՐԻ ՇԻՆԱՐԱՐԱԿԱՆ ԼՈՒԾՈՒՄՆԵՐԻ ՆԱԽԱԳԻԾ ՄՈՒՏՔԻ ՍԱՆԻՏԱՐԱՏԵԽՆԻԿԱԿԱՆ ՀԱՄԱԿԱՐԳԵՐԻ ՆԱԽԱԳԻԾ ՄՈՒՏՔԻ ՀՐԴԵՀԱՆԱՐԳԱՅԻՆ ՀԱՄԱԿԱՐԳԵՐԻ ՆԱԽԱԳԻԾ ՄՈՒՏՔԻ ՍՊԱՍԱՐԿՄԱՆ ՀԱՄԱԿԱՐԳԵՐԻ ՆԱԽԱԳԻԾ ՄՈՒՏՔԻ ՀՐԴԵՀԱՆԱՐԳԱՅԻՆ ՀԱՄԱԿԱՐԳԵՐԻ ՆԱԽԱԳԻԾ			
ՀԱՏԱԿ ՄԱՍԵՐԻ ՀՐԴԵՀԱՆԱՐԳԱՅԻՆ ՀԱՄԱԿԱՐԳԵՐԻ ՆԱԽԱԳԻԾ (-4.05 ճոճանակով +13.20 մակարդակով)			
ՀԱՏԱԿ ՄԱՍԵՐԻ ՀՐԴԵՀԱՆԱՐԳԱՅԻՆ ՀԱՄԱԿԱՐԳԵՐԻ ՆԱԽԱԳԻԾ			

Изм.	Кол.уч.	Лист	№ док.	Подп.	Дата
ГИП					
Н.контр.					
Разраб.					

Дорожный знак 8.1.1 «Направление движения прямо»

Лист 1 | Листов 1

ООО «Проектный институт»

Масштаб 1:10

Формат А2

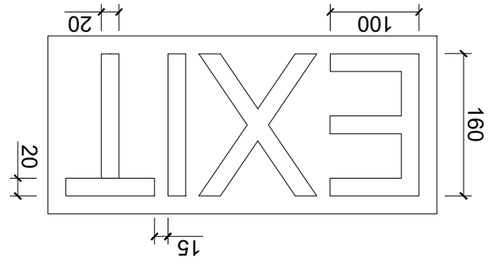

Дорожный знак 8.1.1 «Направление движения прямо»

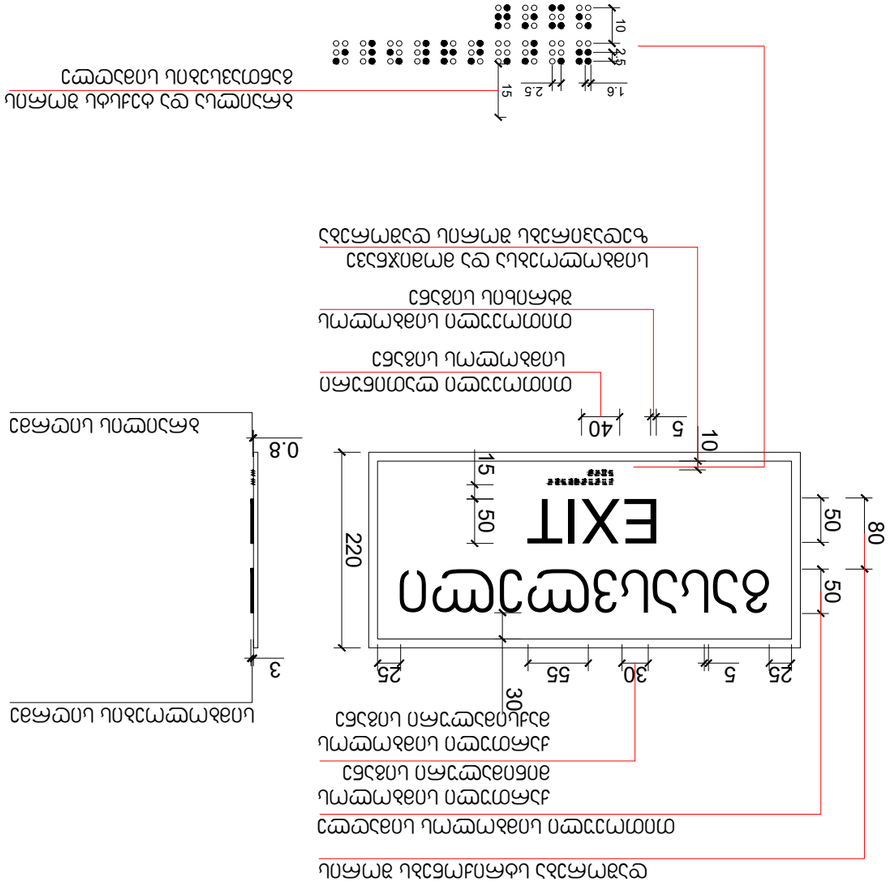

Дорожный знак 8.1.1 «Направление движения прямо»
Дорожный знак 8.1.1 «Направление движения прямо»
Дорожный знак 8.1.1 «Направление движения прямо»

შ.შ.მ.პ. ბინის ვიტრაჟის სახელურის სიმაღლე მ. 1:50

ფანჯრების გასაღებად დასახურად დასაკეტად ან ჩასაკეტად და მათ გასახსნელად და გასაღებად გამოყენებული მოქმედი ძალა განისაზღვრება *AAMA 513* -ის *106.2.13* ქვეთავის მიხედვით გაღებადი ფანჯრების გასაღებად ან დასახურად საჭირო მოქმედი ძალა უნდა იყოს
არაუმეტეს *37,7* ნ. შეკუმშულად ან თარაზულად მოხრილად ფანჯრისთვის
არაუმეტეს *22,2* ნ. ყველა სხვა ტიპის გაღებადი ფანჯრისთვის

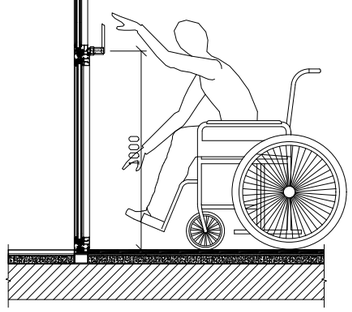

შ.შ.მ.პ. ბინის ფანჯრის სახელურის სიმაღლე მ. 1:50

ფანჯრების გასაღებად დასახურად დასაკეტად ან ჩასაკეტად და მათ გასახსნელად და გასაღებად გამოყენებული მოქმედი ძალა განისაზღვრება *AAMA 513* -ის *106.2.13* ქვეთავის მიხედვით გაღებადი ფანჯრების გასაღებად ან დასახურად საჭირო მოქმედი ძალა უნდა იყოს
არაუმეტეს *37,7* ნ. შეკუმშულად ან თარაზულად მოხრილად ფანჯრისთვის
არაუმეტეს *22,2* ნ. ყველა სხვა ტიპის გაღებადი ფანჯრისთვის

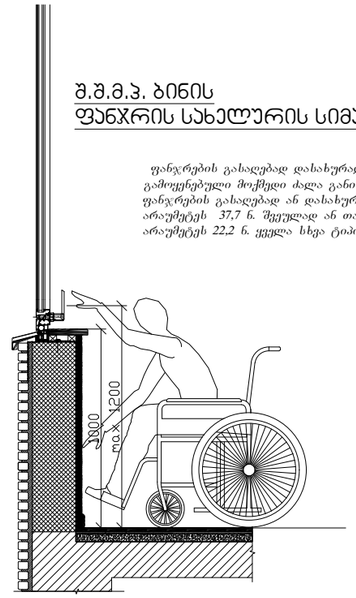

აბაზანის აბაზანაზე მიწვდომა მ. 1:50

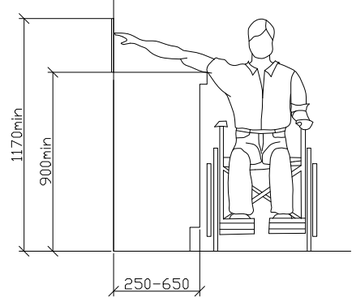

ზღურბლი მ. 1:5

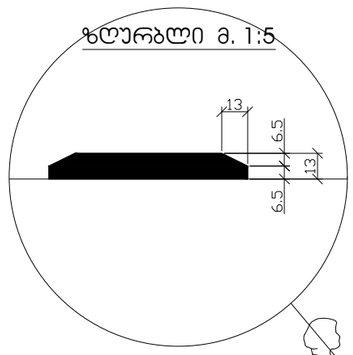

სადარბაზოში შეასვლელი ქარის იატაკის შვეული შემაღლება (ზღურბლი)

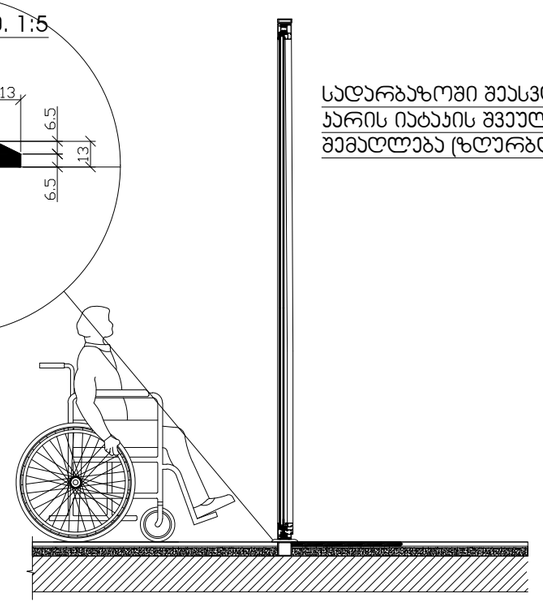

ტექნიკურ-ეკონომიკური პარამეტრები

მიწის ნაკვეთის ფართი	
განაშენიანების ფართი	
საერთო ფართი მათ შორის სარდაფის ფართი საცხოვრებელი ფართი საზაფხულო ფართი სადარბაზოები და კიბის უჯრედები	
კ2-ის საანგარიშო ფართი გარე კონტურზე	
სამშენებლო ფართი მათ შორის 0.00-ის ზევით 0.00-ის ქვევით	
სამშენებლო მოცულობა მათ შორის 0.00-ის ზევით 0.00-ის ქვევით	
შენობის კონსტრუქციული სიმაღლე (-4.05 ნიშნულიდან +13.20 ნიშნულამდე)	

მრავალბინიანი საცხოვრებელი სახლი

ნახაზის დასახელება			მასშტაბი
სახურავის გეგმა			მ.1/100
file		layout	ფორმ. A2
შპს „ჯეი 4"	მისამართი		
	ქ.თბილისი, ლეო კასპაძის ქუჩა №19		
თანამდებობა	გვარი		ხელმოწერა
პრ.კოორდინატორი	ლ.ბუნტუური		
არქიტექტორი	ვ.ბაბუსიძე		
კონსტრუქტორი	ბ.ბარბაქაძე		

სტადია	თარიღი	ფურც.რაოდ.	ფურცელი №
პროექტი	06.02.2025		