

odadezeen

მისამართი: ი.გამრეკელის ქ. №35ა

ს.კ : 405379353

პროექტის მონაცემები:

ფუნქციური დანიშნულება: მრავალბინიანი საცხოვრებელი სახლი (№4 F ბლოკი)

პროექტის მისამართი: ქ.თბილისი, ვეფხისტყაოსნის ქუჩა, საცხოვრებელი რეგიონის მიმდებარედ, ორუბნის მიმართულების გზის საზღვრებში, ნაკვეთი №11:24

საკადასტრო კოდი: 01.14.15.001.418

პოზიცია: სახელი გვარი | ხელმოწერა

მთ.არქიტექტორი: სოფიო ხოჯავა

არქიტექტორი: ირაკლი ჯაფარიძვილი

შენიშვნა:

პირობითი აღნიშვნები:

ტექნიკურ ეკონომიური მაჩვენებლები:

ჭრილი 1-1

ფურცლის ნომერი:

A.15.1

მასშტაბი | **1:150**

5/22/2025

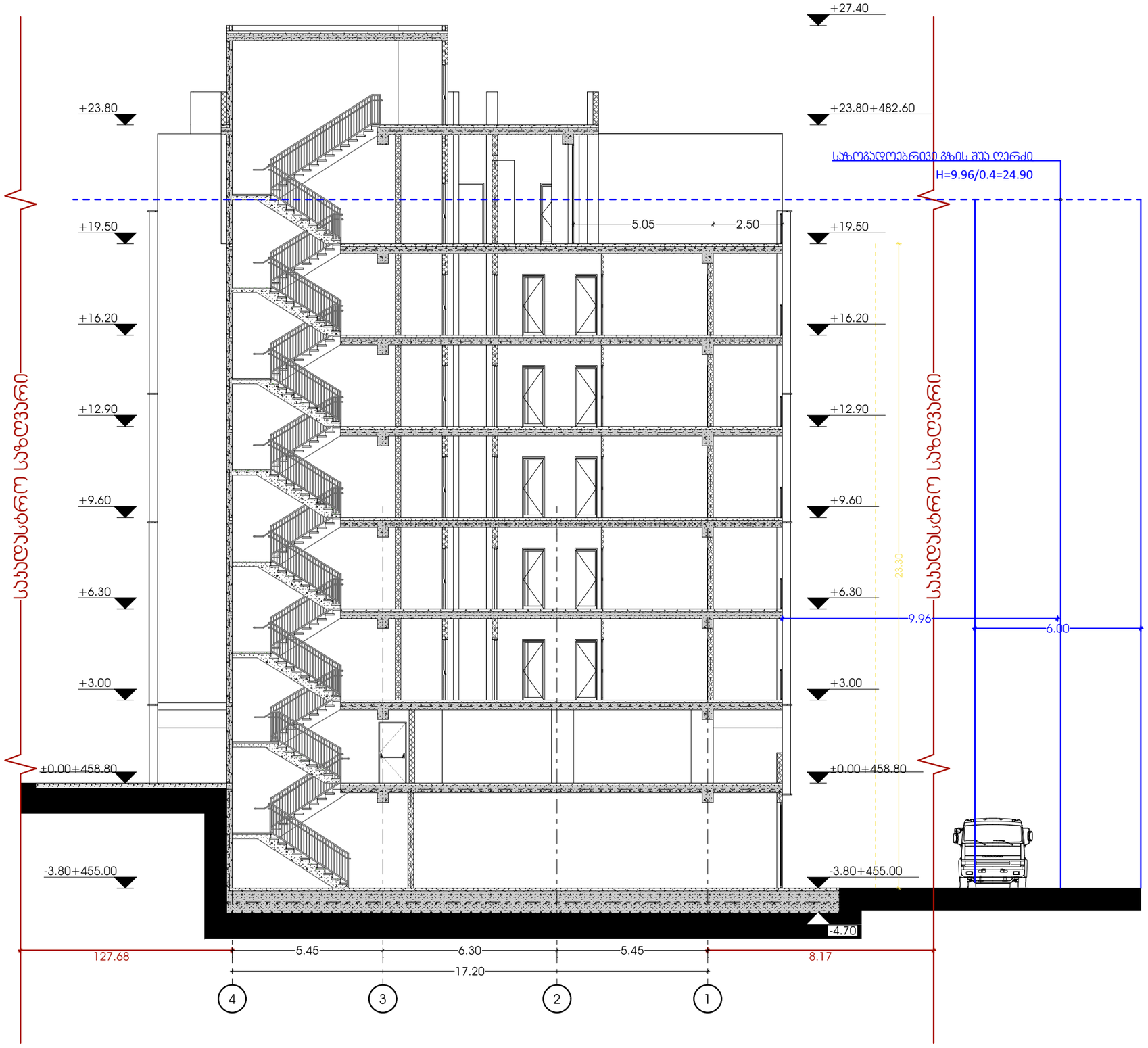

odadezeen

მისამართი: ი.გამრეკელის ქ. №35ა

ს.კ : 405379353

პროექტის მონაცემები:

ფუნქციური დანიშნულება: მრავალბინიანი საცხოვრებელი სახლი (M4.F.2.ტიპი)

პროექტის მისამართი: ქ.თბილისი, ვეფხისტყაოსნის ქ.ს/ც საცხოვრებელი რეგიონის მიმდებარედ, ისანი-სამგორის რაიონის გზის საზღვრიდან (კვარტალი №11:24)

საკადასტრო კოდი: 01.14.15.001.418

პოზიცია: სახელი გვარი | ხელმოწერა

მთ.არქიტექტორი: სოფიო ხოჯავა

არქიტექტორი: ირაკლი ჯაფარიძე

შენიშვნა:

პირობითი აღნიშვნები:

ტექნიკურ ეკონომიური მაჩვენებლები:

ჭრილი 2-2

ფურცლის ნომერი:

A.15.2

მასშტაბი | **1:150**

5/22/2025

გადახურვისა და ჭედლის მოწყობის დეტალი

ქვანძები დამუშავებულია ენერგოეფექტურობის დეკლარაციის მოთხოვნების შესაბამისად

გადახურვის დეტალი შეესაბამება
ენერგოეფექტურობის დეკლარაციის
მოთხოვნებს

დეტ. 5
ფასადზე HPL პანელის მოწყობის
ქვანძი

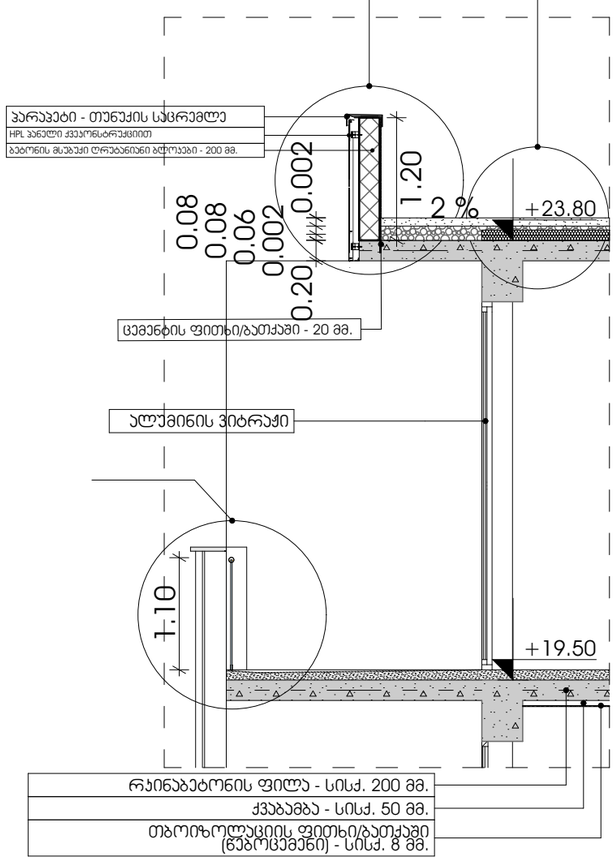

დეტ. 4
მინის მოაჯირის
მოწყობის ქვანძი

იატაკების მოწყობის ქვანძები

ქვანძები დამუშავებულია ენერგოეფექტურობის დეკლარაციის მოთხოვნების შესაბამისად

დეტ. 1
სართულშუა ფილის მოწყობის ქვანძი
+3.00 ნიშნულზე

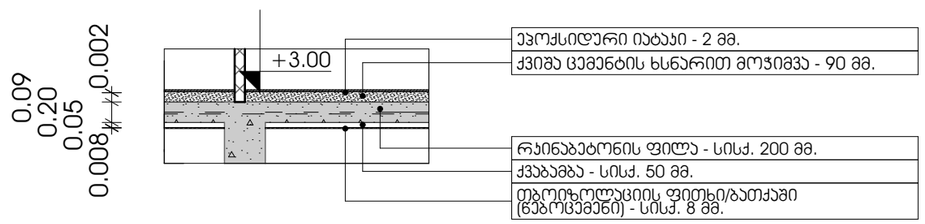

დეტ. 2
სართულშუა ფილის მოწყობის ქვანძი
+0.00 ნიშნულზე

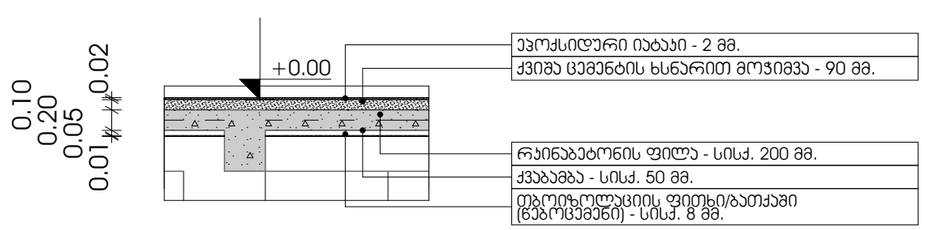

odadezeen
მისამართი: ი.გამრეკელის ქ. №35ა
ს.ს : 405379353

პროექტის მონაცემები:

ფუნქციური დანიშნულება:
მრავალბინიანი საცხოვრებელი სახლი (ააწ.ჯალაუბი)
პროექტის მისამართი: ქ.თბილისი, ჯეელის ქ.კ.ს.საცხოვრებელი რაიონის მიმდებარედ, ალანდის მისასვლის გზის საზღვრებში (ნაკვეთი №11/24)

საკადასტრო კოდი: 01.14.15.001.418

პოზიცია
სახელი გვარი | ხელმოწერა

მთ.არქიტექტორი:
სოფიო ხოჯაჯა

არქიტექტორი:
ირაკლი ჯაფარიძვილი

შენიშვნა:

პირობითი აღნიშვნები:

ტექნიკურ ეკონომიკური
მაჩვენებლები:

ენერგოეფექტურობის
ქვანძები

ფურცლის ნომერი:

A.16.1

მასშტაბი | **1:60**

5/22/2025

ლიფტის ჭრილი

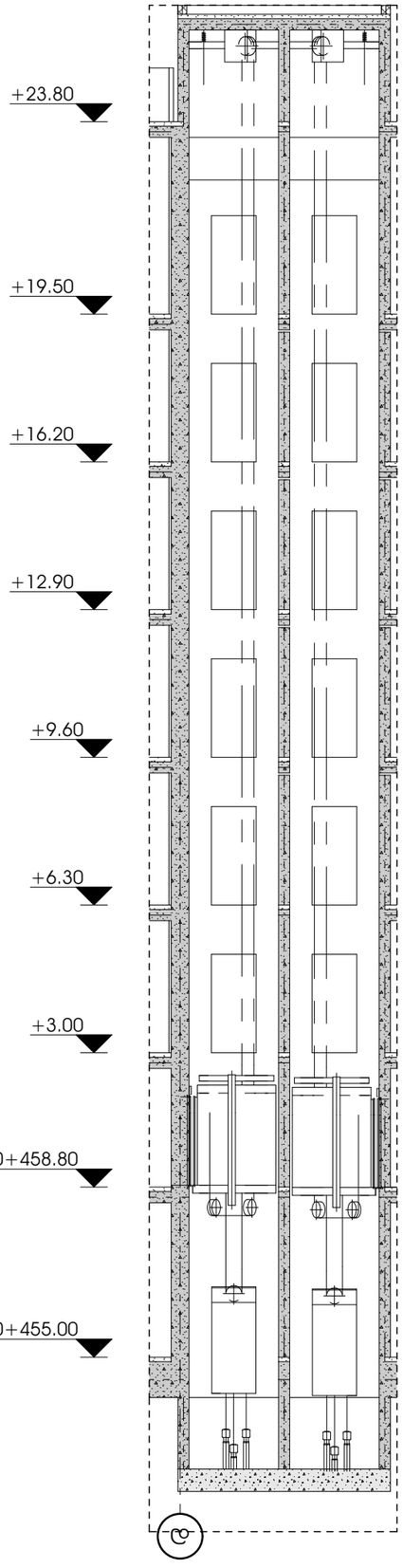

შენიშვნა:

- ლიფტი შესაბამისობაში იქნება AAAშM A17.1/ჩშAB44 სტანდარტთან.
- ლიფტის გამოსაძახებელი ღილაკები და ასოვიშები შესაბამისობაში იქნება 407.2.1 ქვეთავთან.
- ფოიეს სიგნალები შესაბამისობაში იქნება 407.2.2 ქვეთავთან.
- ლიფტის შახტებთან განთავსებული ნიშნები შესაბამისობაში იქნება 407.2.3 ქვეთავთან.
- ლიფტის კაბინის ბალანსირება შესაბამისობაში იქნება 407.4.4-ე ქვეთავთან.
- ლიფტის კაბინის განათება შესაბამისობაში იქნება 407.4.5-ე ქვეთავთან.
- ლიფტის კაბინის სამართავები შესაბამისობაში იქნება 407.4.6-ე ქვეთავთან. მართვის პანელები განთავსდება გვერდითა კედლის ცენტრში
- კაბინის სამართავების აღნიშვნები და მითითებები შესაბამისობაში იქნება 407.4.7-ე ქვეთავთან.
- კაბინაში მოეწყობა 407.4.10-ე ქვეთავის შესაბამისი საევარიო სიგნალიზაციის მექანიზმები.

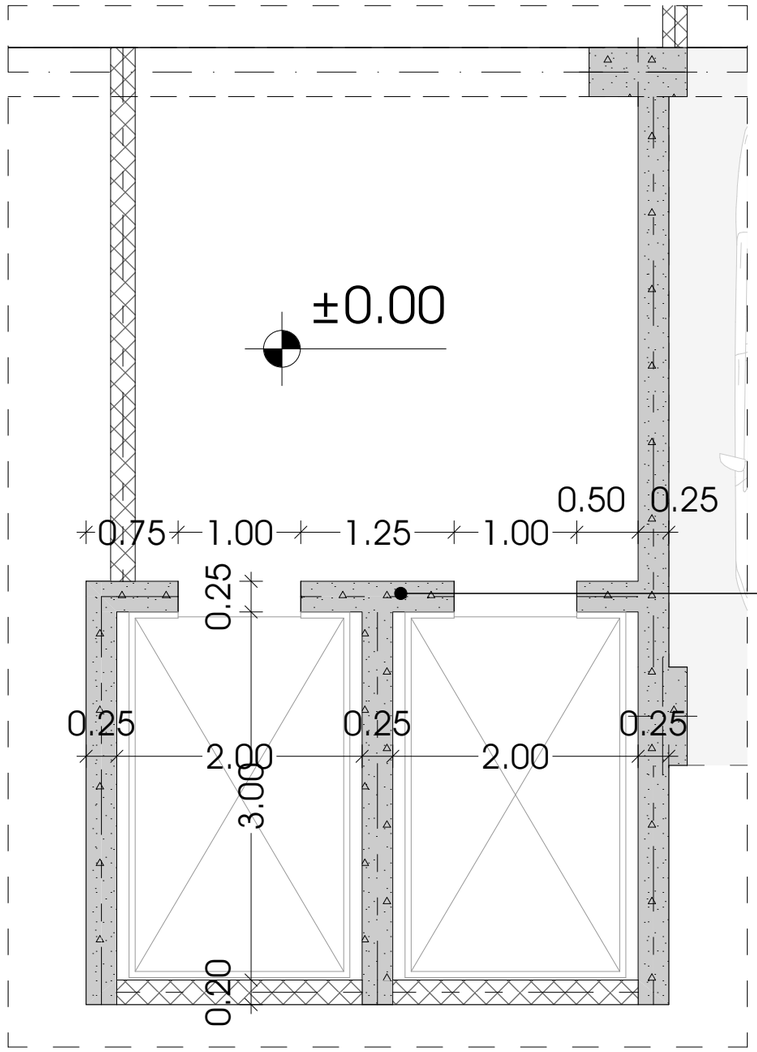

ლიფტის ტექნიკური მახასიათებლები

ლიფტის შახტის გაბარიტები 2000X3000 მმ
ლიფტის კაბინის შიგა გაბარიტები 1800X2900 მმ
ლიფტის კარის სუფთა სიგანე 1000 მმ
ლიფტის კარის ცეცხლმედეგობა 90 წთ
ლიფტის ტვირთამწეობა 1600 კგ

odadezeen
მისამართი: ი.გამრეკელის ქ. №35ა
ს.ს : 405379353

პროექტის მონაცემები:

ფუნქციური დანიშნულება: მრავალბინიანი საცხოვრებელი სახლი (ააF კატეგორია)
პროექტის მისამართი: ქ.თბილისი, ვეფხისტყაოსნის ქუჩა, საცხოვრებელი რეგიონის მშენებლობის ტერიტორიული ინსპექციის გზის საზღვრებში, ნაკვეთი №11/24)
საკადასტრო კოდი: 01.14.15.001.418

პოზიცია სახლში გვარი | ხელმოწერა
მთ.არქიტექტორი: სოფიო ხოჯავა
არქიტექტორი: ირაკლი ჯაფარიძე

შენიშვნა:

პირობითი აღნიშვნები:

ტექნიკურ ეკონომიკური მაჩვენებლები:

ლიფტის პანელები

ფურცლის ნომერი:
A.16.2
მასშტაბი | **1:50, 1:130**
5/22/2025