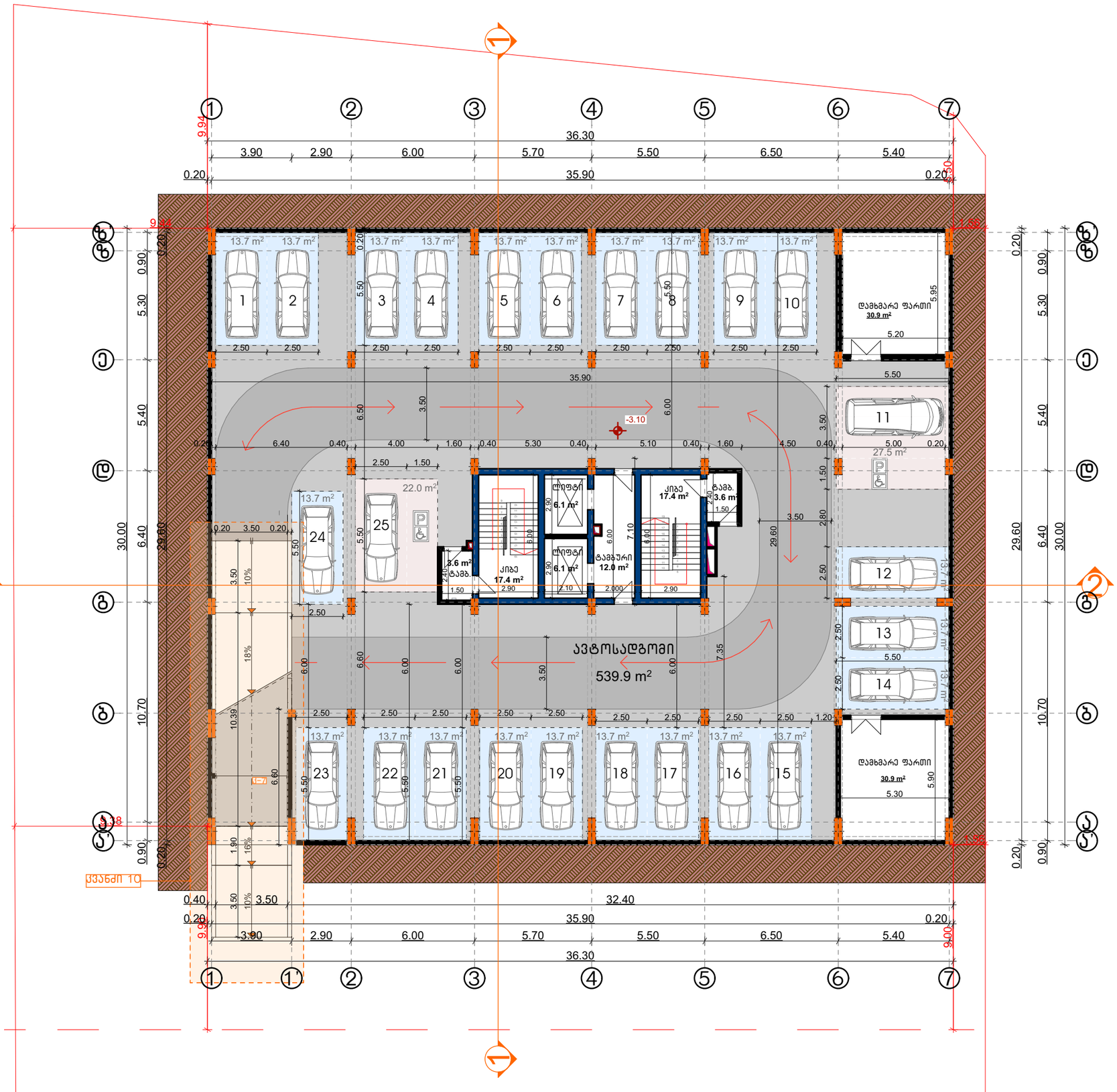

ექსპლიკაცია:	
ავტოსადგომი	904.5
დამხმარე	61.8
კიბის უჯრედი	66.2
ჯამი	1032.5

CONSTRUCTOR +
Civil and industrial engineering company

საპროექტო ორგანიზაცია:

შ.პ.ს. "კონსტრუქტორი +"

არქიტექტურული ნაწილი

ჰირობითი აღნიშვნები:

- დიაფრაგმა
- შემავსებელი
- ტიხარი
- სად. საზღვარი
- წარმოსახვითი სამეზობლო საზღვარი
- განაშ. რეგულირების ხაზი. (უკანა ეზო)
- შეზღუდვის არეალი
- ჭრილის ხაზი
- შახტა
- ნაგვისშემკრები ურნა

პროექტირებული არეალი

გვერდის დასახელება:

გეგმა -3.10 ნიშნულზე

პროექტი:

მრავალფუნქციური კომპლექსი
ბლოკი 1

დამკვეთი:

შ.პ.ს. "დრიმ პალასი"

მისამართი:

ქ. თბილისი, დიღმის სასწავლო საცდელი მეურნეობა. ს/კ 01.72.14.009.523

პროექტის სტატუსი:	თარიღი:
ახალი მშენებლობა	2021/11/28

შემსრულებლები:

დირექტორი	ნ. მუმლაძე	
პრ. ავტორი	შ. მაღრაძე	

მასშტაბი:	ფურც. რაოდ.	ფურცლ. ზომა
1:200	47	A3

ფურცლის №: ა-5

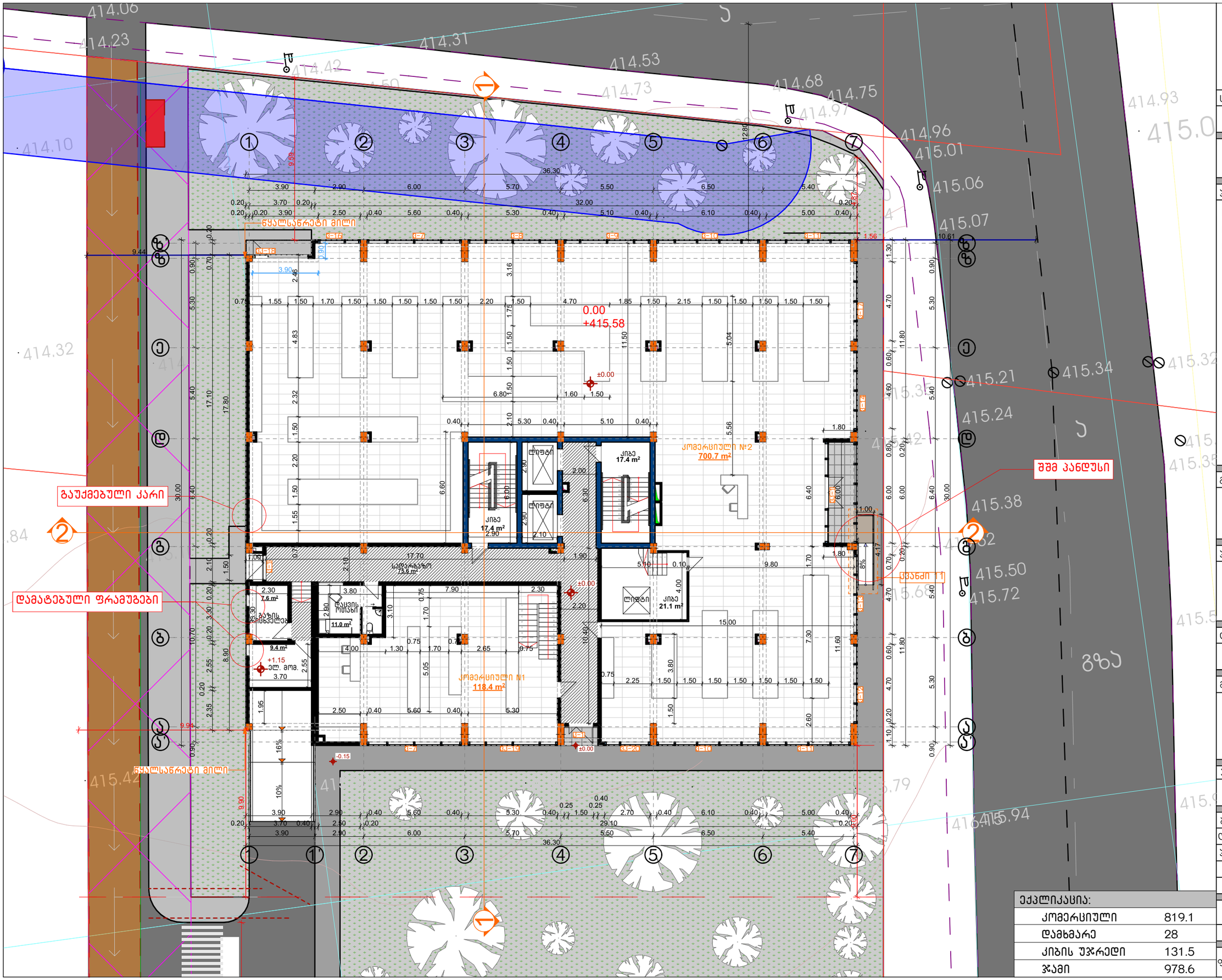

ექსპლიკაცია:	
კომერციული	819.1
დამხმარე	28
კიბის უჯრედი	131.5
ჯამი	978.6

CONSTRUCTOR +
Civil and industrial engineering company

საპროექტო ორგანიზაცია:

შ.პ.ს. "კონსტრუქტორი +"

არქიტექტურული ნაწილი

პირობითი აღნიშვნები:

- დიაფრაგმა
- შემავსებელი
- ტიხარი
- სად. საზღვარი
- წარმოსახვითი სამეზობლო საზღვარი
- განად. რეგულირების ხაზი. (უკანა ეზო)
- შეზღუდვის არეალი
- ჭრილის ხაზი
- შახტა
- ნაგვისმჭერები ურნა

პროექტირებული არეალი

გვერდის დასახელება:

გეგმა 0 ნიშნულზე

პროექტი:

მრავალფუნქციური კომპლექსი
ბლოკი 1

დამკვეთი:

შ.პ.ს. "დრიმ პალასი"

მისამართი:

ქ. თბილისი, დიღმის სასწავლო საცდელი მეურნეობა.
ს/კ 01.72.14.009.523

პროექტის სტატუსი:	თარიღი:
ახალი მშენებლობა	2021/11/28

შემსრულებლები:

დირექტორი	ნ. მემლაძე	
პრ. პროექტორი	შ. მაღრაძე	

მასშტაბი:	ფურც. რაოდ.	ფურცლ. ზომა
1:200	47	A3

ფურცლის № Ა-6

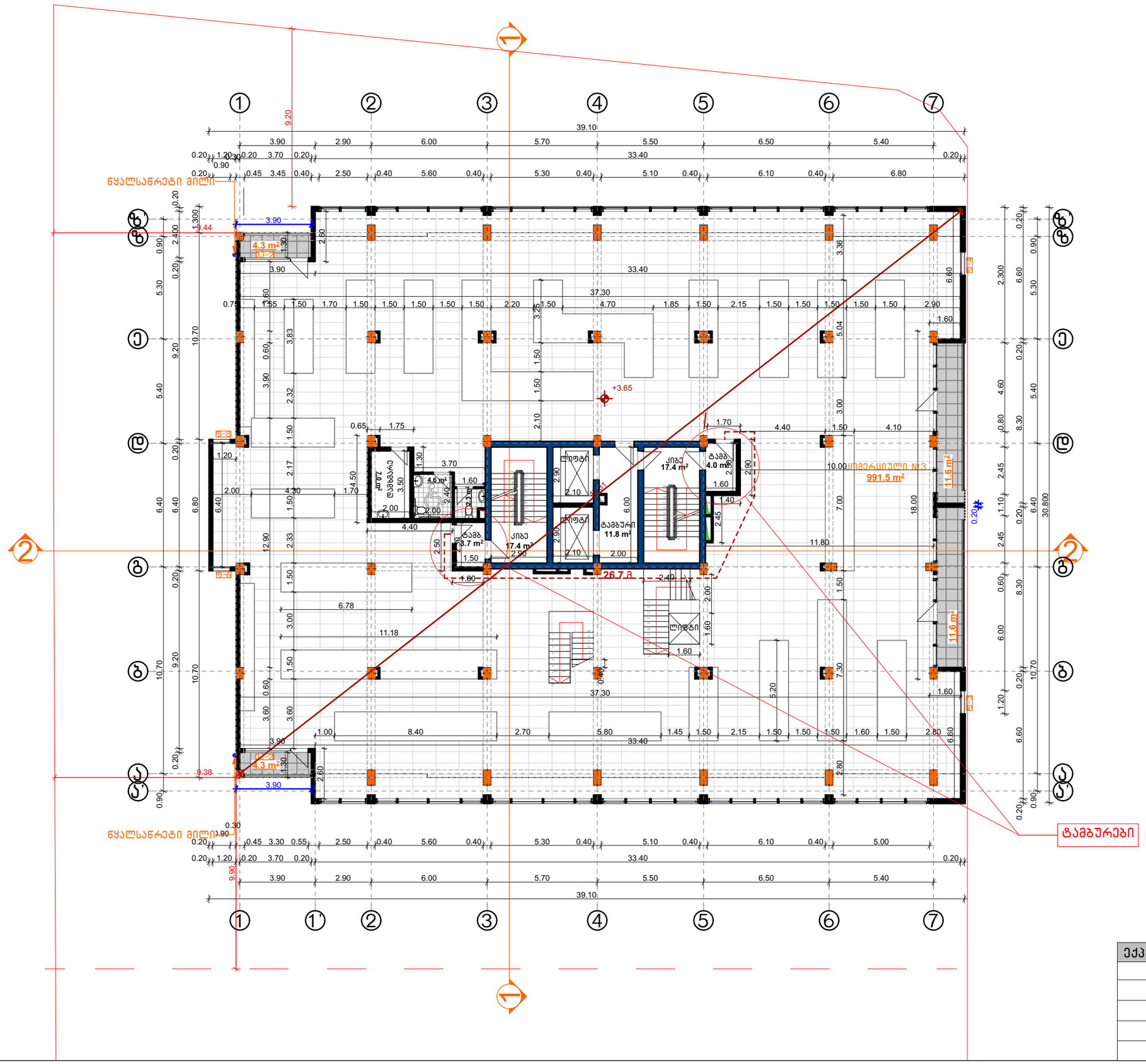

ექსპლიკაცია:	
კომერციული	998.4
საზაფხულო	31.8
დამხმარე	7
კიბის უჯრედი	54.3
ჯამი	1091.5

CONSTRUCTOR +
Civil and industrial engineering company

საპროექტო ორგანიზაცია:

შ.პ.ს. "კონსტრუქტორი +"

არქიტექტურული ნაწილი

პირობითი აღნიშვნები:

- დიაფრაგმა
- შემავსებელი
- ტიხარი
- სპ. საზღვარი
- წარმოსახვითი სამეზობლო საზღვარი
- განაშ. რეგულირების ხაზი. (უკანა ეზო)
- შეზღუდვის არეალი
- ჭრილის ხაზი
- შახტა
- ნაგვისმჭრელები ურნა

პროექტირებული არეალი

გვერდის დასახელება:

გეგმა +3.65 ნიშნულზე

პროექტი:

მრავალფუნქციური კომპლექსი ბლოკი 1

დამკვეთი:

შ.პ.ს. "დრიმ პალასი"

მისამართი:

ქ. თბილისი, დიღმის სასწავლო საცდელი მეურნეობა. ს/კ 01.72.14.009.523

პროექტის სტატუსი:	თარიღი:
ახალი მშენებლობა	2021/11/28

შემსრულებლები:

დირექტორი	ნ. მუმლაძე	
პრ. ავტორი	შ. მაღრაძე	

მასშტაბი:	ფურც. რაოდ.	ფურცლ. ზომა
1:200	47	A3

ფურცლის № Ა-7

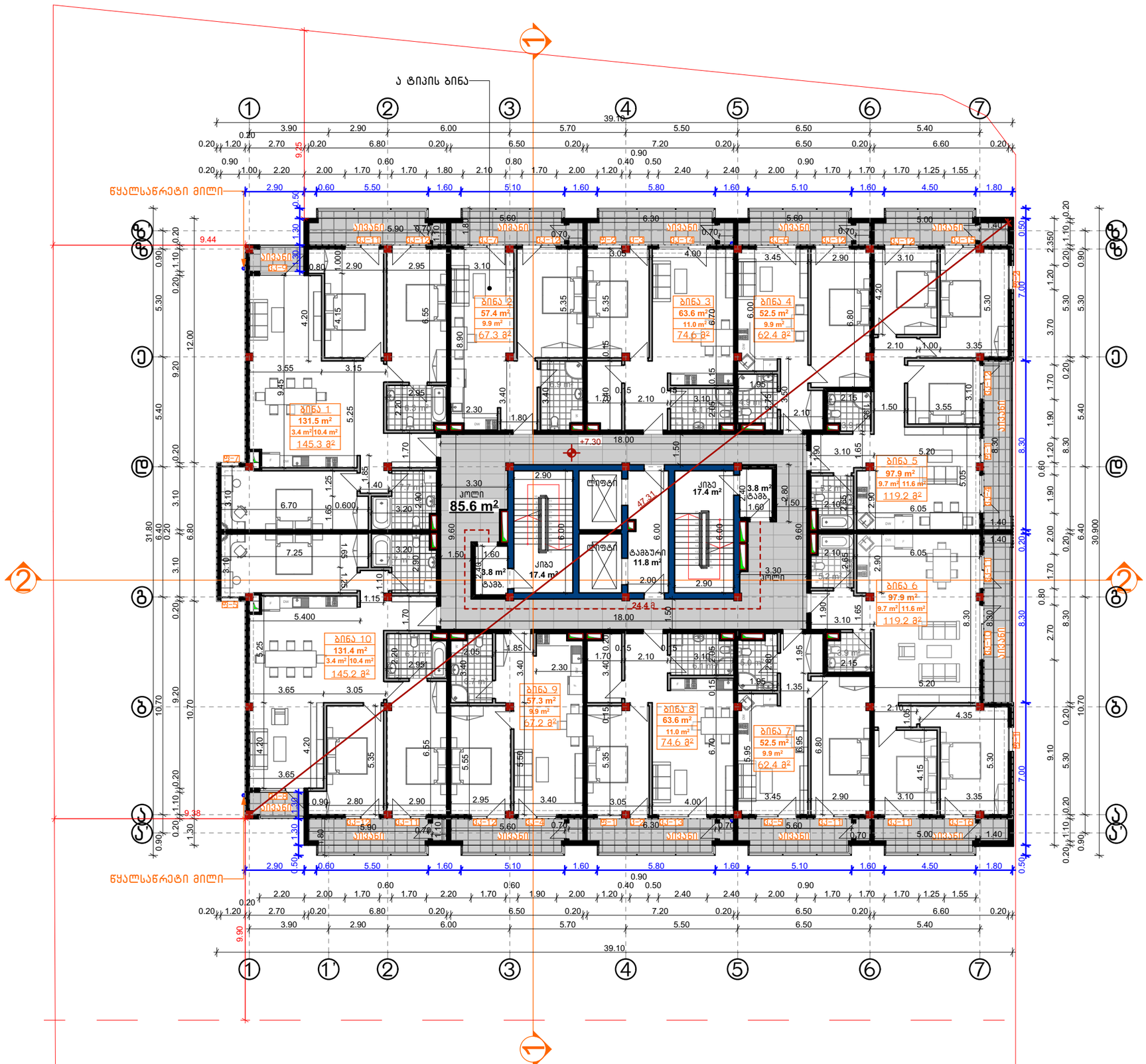

ექსპლიკაცია:	
სასხოვრებელი	805.6
საზაფხულო	131.8
კიბის უჯრედი	139.8
ჯამი	1077.2

CONSTRUCTOR +
Civil and industrial engineering company

საპროექტო ორგანიზაცია:

შ.პ.ს. "კონსტრუქტორი +"

არქიტექტურული ნაწილი

პირობითი აღნიშვნები:

- დიაფრაგმა
- შემავსებელი
- ტიხარი
- სპ. საზღვარი
- წარმოსახვითი სამეზობლო საზღვარი
- განაშ. რეგულირების ხაზი. (უკანა ეზო)
- შეზღუდვის არეალი
- ჭრილის ხაზი
- შახტა
- ნაგვისშემკრები ურნა

პორექტირებული არეალი

გვერდის დასახელება:

გეგმა +7.30 ნიშნულზე

პროექტი:

მრავალფუნქციური კომპლექსი
ბლოკი I

დამკვეთი:

შ.პ.ს. "დრიმ პალასი"

მისამართი:

ქ. თბილისი, დიღმის სასწავლო საცდელი მეურნეობა.
ს/კ 01.72.14.009.523

პროექტის სტატუსი:	თარიღი:
ახალი მშენებლობა	2021/11/28

შემსრულებლები:

დირექტორი	ნ. მემლაძე	
პრ. ავტორი	შ. მაღრაძე	

მასშტაბი:	ფურც. რაოდ.	ფურცლ. ზომა
1:200	47	A3

ფურცლის № Ა-8

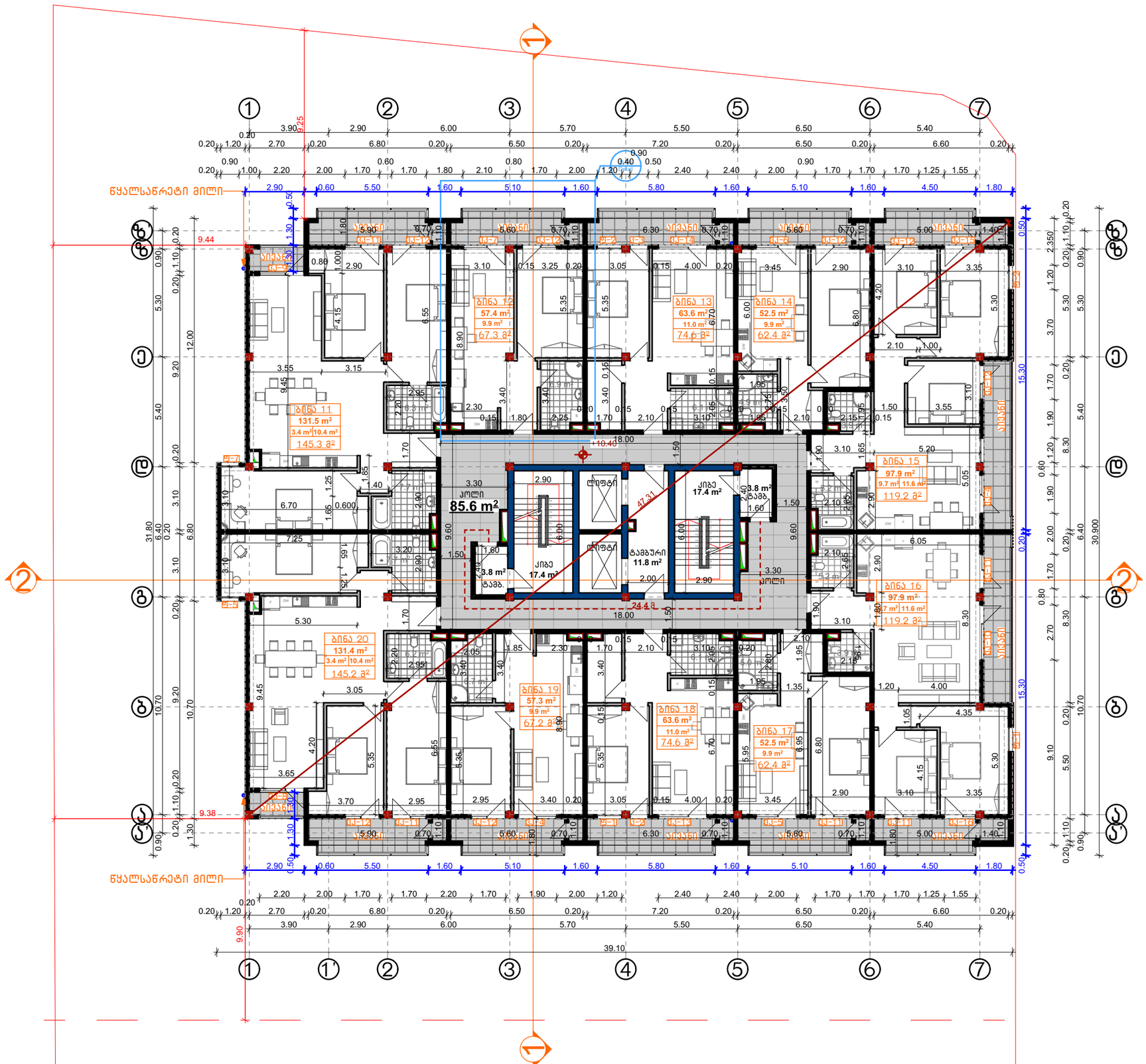
ბინა 11
131.5 m²
3.4 m² 10.4 m²
145.3 მ²
ბინა 12
57.4 m²
9.9 m²
67.3 მ²
ბინა 13
63.6 m²
11.0 m²
74.6 მ²
ბინა 14
52.5 m²
9.9 m²
62.4 მ²
ბინა 15
97.9 m²
9.7 m² 11.6 m²
119.2 მ²
ბინა 16
97.9 m²
9.7 m² 11.6 m²
119.2 მ²
ბინა 17
52.5 m²
9.9 m²
62.4 მ²
ბინა 18
63.6 m²
11.0 m²
74.6 მ²
ბინა 19
57.3 m²
9.9 m²
67.2 მ²
ბინა 20
131.4 m²
3.4 m² 10.4 m²
145.2 მ²
სველი წერტილი
85.6 m²
ლიფტი
ლიფტი
კიბე
17.4 m²
კიბე
17.4 m²
ტაბაზური
11.8 m²
3.8 m²
ტაბაზ.
24.4 მ
3.8 m²
ტაბაზ.
ბალკონი
ბალკონი
ბალკონი

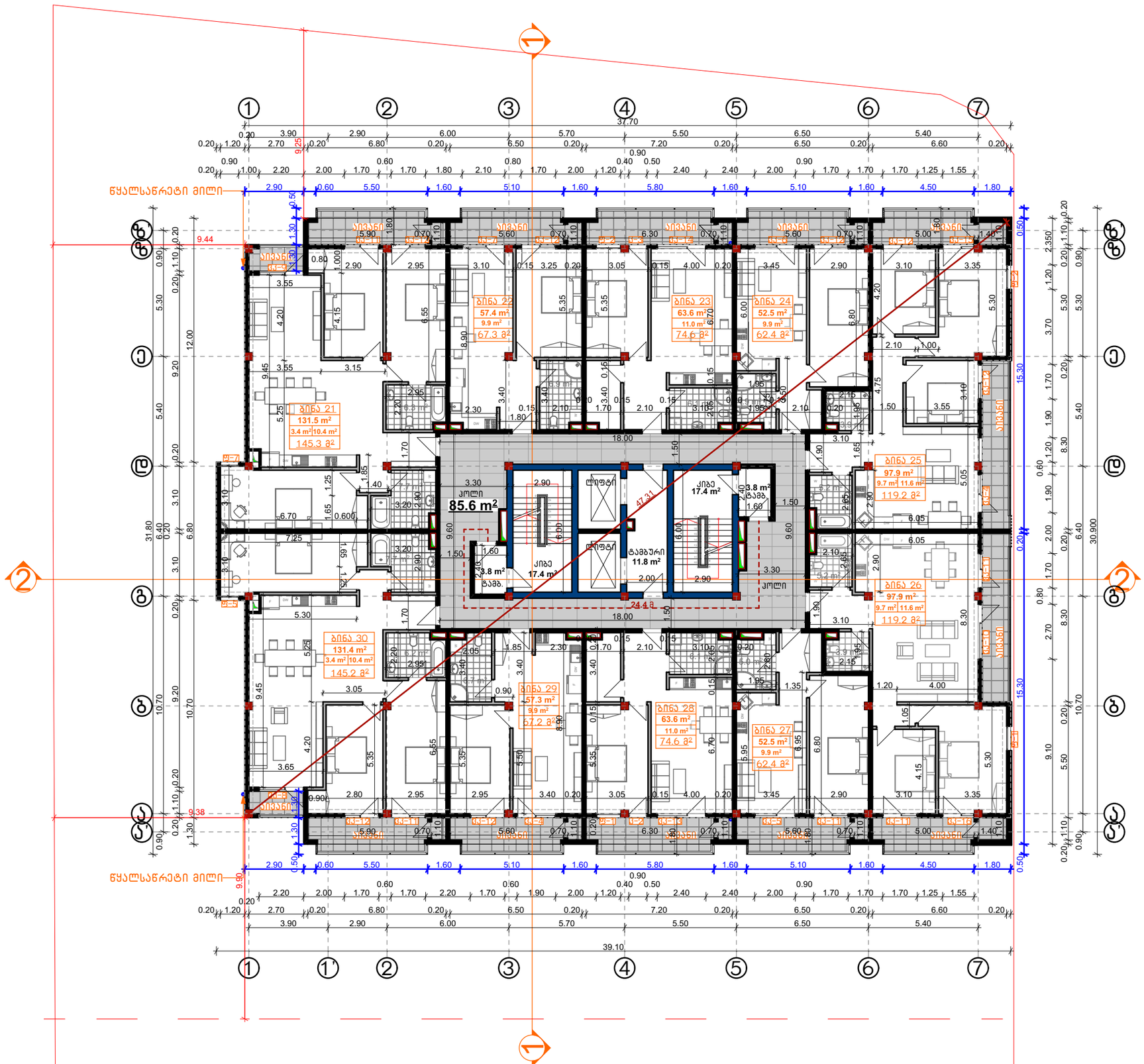
ბინა 21
131.5 m²
3.4 m² 10.4 m²
145.3 მ²
ბინა 22
57.4 m²
9.9 m²
67.3 მ²
ბინა 23
63.6 m²
11.0 m²
74.6 მ²
ბინა 24
52.5 m²
9.9 m²
62.4 მ²
ბინა 25
97.9 m²
9.7 m² 11.6 m²
119.2 მ²
ბინა 26
97.9 m²
9.7 m² 11.6 m²
119.2 მ²
ბინა 27
52.5 m²
9.9 m²
62.4 მ²
ბინა 28
63.6 m²
11.0 m²
74.6 მ²
ბინა 29
57.3 m²
9.9 m²
67.2 მ²
ბინა 30
131.4 m²
3.4 m² 10.4 m²
145.2 მ²
კოლი
85.6 m²
24.4 მ
ლიფტი
კიბე
17.4 m²
ტამბური
11.8 m²
3.8 m²
ტამბ.
ვერანდა
ვერანდა
ვერანდა

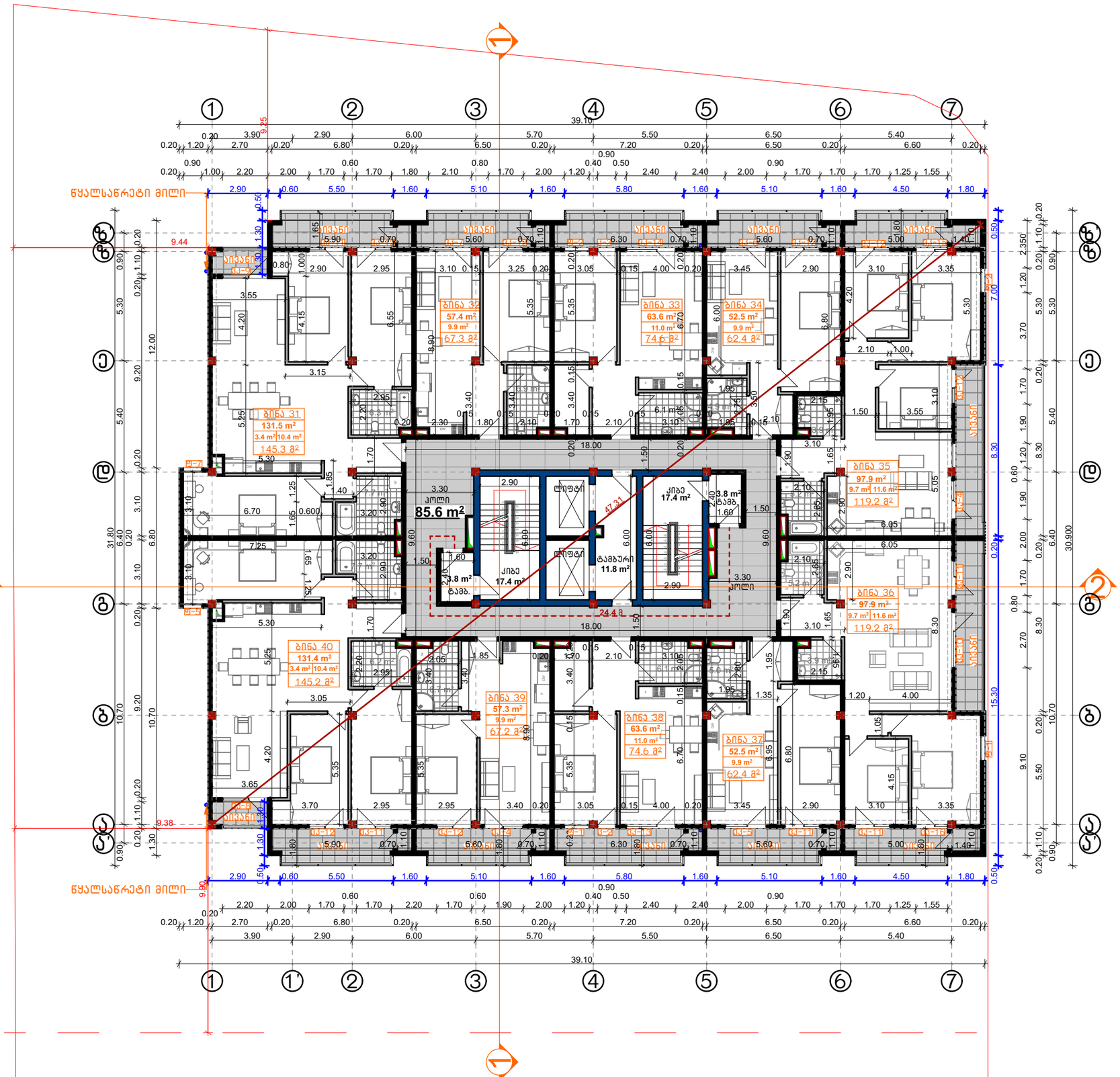
ბინა 31
131.5 m²
3.4 m² 10.4 m²
145.3 მ²
ბინა 32
57.4 m²
9.9 m²
67.3 მ²
ბინა 33
63.6 m²
11.0 m²
74.6 მ²
ბინა 34
52.5 m²
9.9 m²
62.4 მ²
ბინა 35
97.9 m²
9.7 m² 11.6 m²
119.2 მ²
ბინა 36
97.9 m²
9.7 m² 11.6 m²
119.2 მ²
ბინა 37
52.5 m²
9.9 m²
62.4 მ²
ბინა 38
63.6 m²
11.0 m²
74.6 მ²
ბინა 39
57.3 m²
9.9 m²
67.2 მ²
ბინა 40
131.4 m²
3.4 m² 10.4 m²
145.2 მ²
სივრცე
სველი წერტილი
სველი წერტილი მილი
სველი წერტილი მილი
სველი წერტილი მ

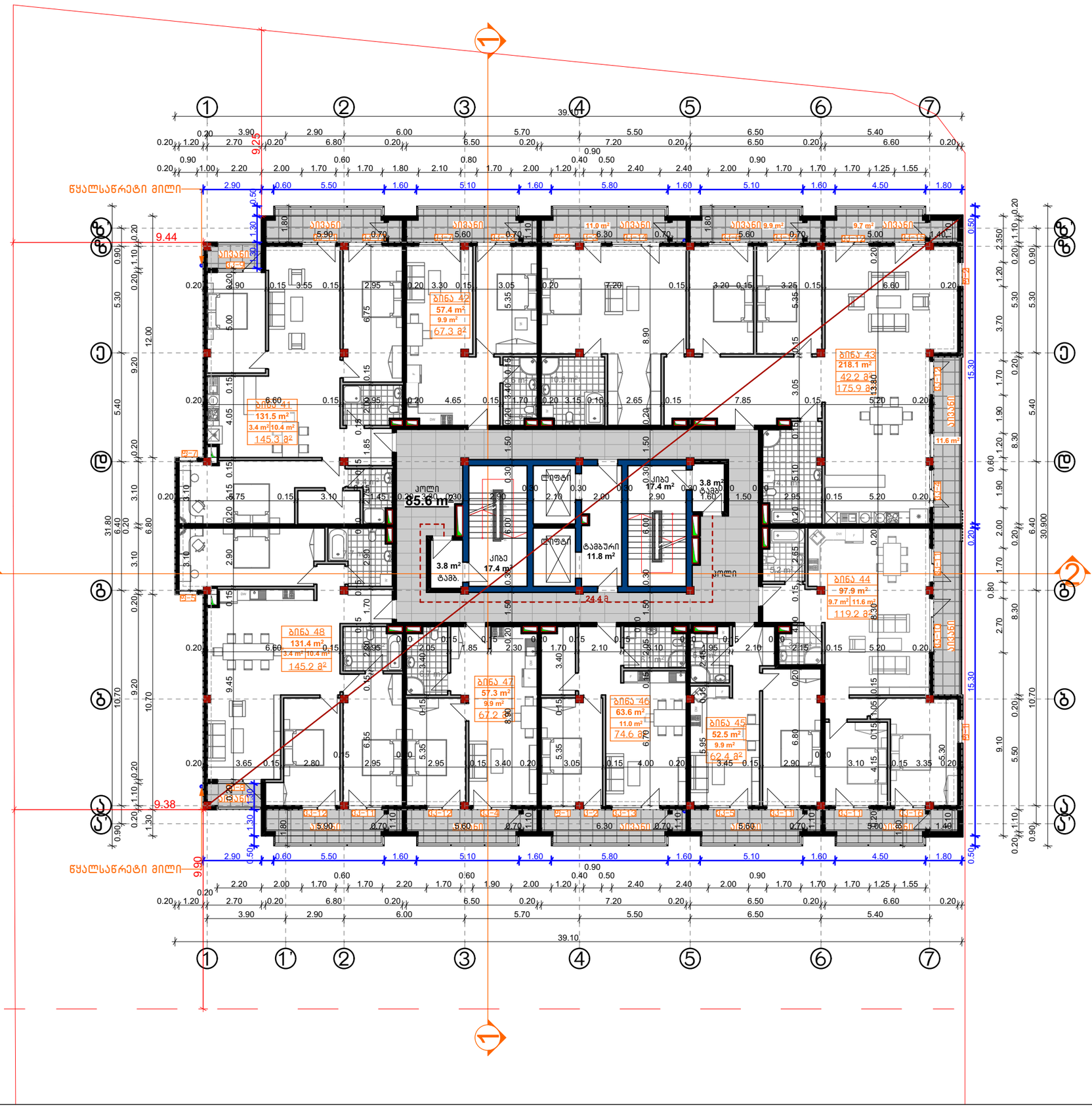

ექსპლიკაცია:	
სასხოვრებელი	809.7
საზაფხულო	131.8
კიბის უჯრედი	139.8
ჯამი	1081.3

CONSTRUCTOR +
Civil and industrial engineering company

საპროექტო ორგანიზაცია:

შ.პ.ს. "კონსტრუქტორი +"

არქიტექტურული ნაწილი

პირობითი აღნიშვნები:

- დიაფრაგმა
- შემავსებელი
- ტიხარი
- სად. საზღვარი
- წარმოსახვითი სამეზობლო საზღვარი
- განად. რეგულირების ხაზი. (უკანა ეზო)
- შეზღუდვის არეალი
- ჭრილის ხაზი
- შახტა
- ნაგვისშემკრები ურნა

კორექტირებული არეალი

გვერდის დასახელება:

გეგმა +19.70 ნიშნულზე

პროექტი:

მრავალფუნქციური კომპლექსი
ბლოკი 1

დამკვეთი:

შ.პ.ს. "დრიმ პალასი"

მისამართი:

ქ. თბილისი, დიღმის სასწავლო საცდელი მეურნეობა.
ს/კ 01.72.14.009.523

პროექტის სტატუსი:	თარიღი:
ახალი მშენებლობა	2021/11/28

შემსრულებლები:

დირექტორი	ნ. მუმლაძე	
არ. არტორი	შ. მაღრაძე	

მასშტაბი:	ფურც. რაოდ.	ფურცლ. ზომა
1:200	47	A3

ფურცლის №: ა-12

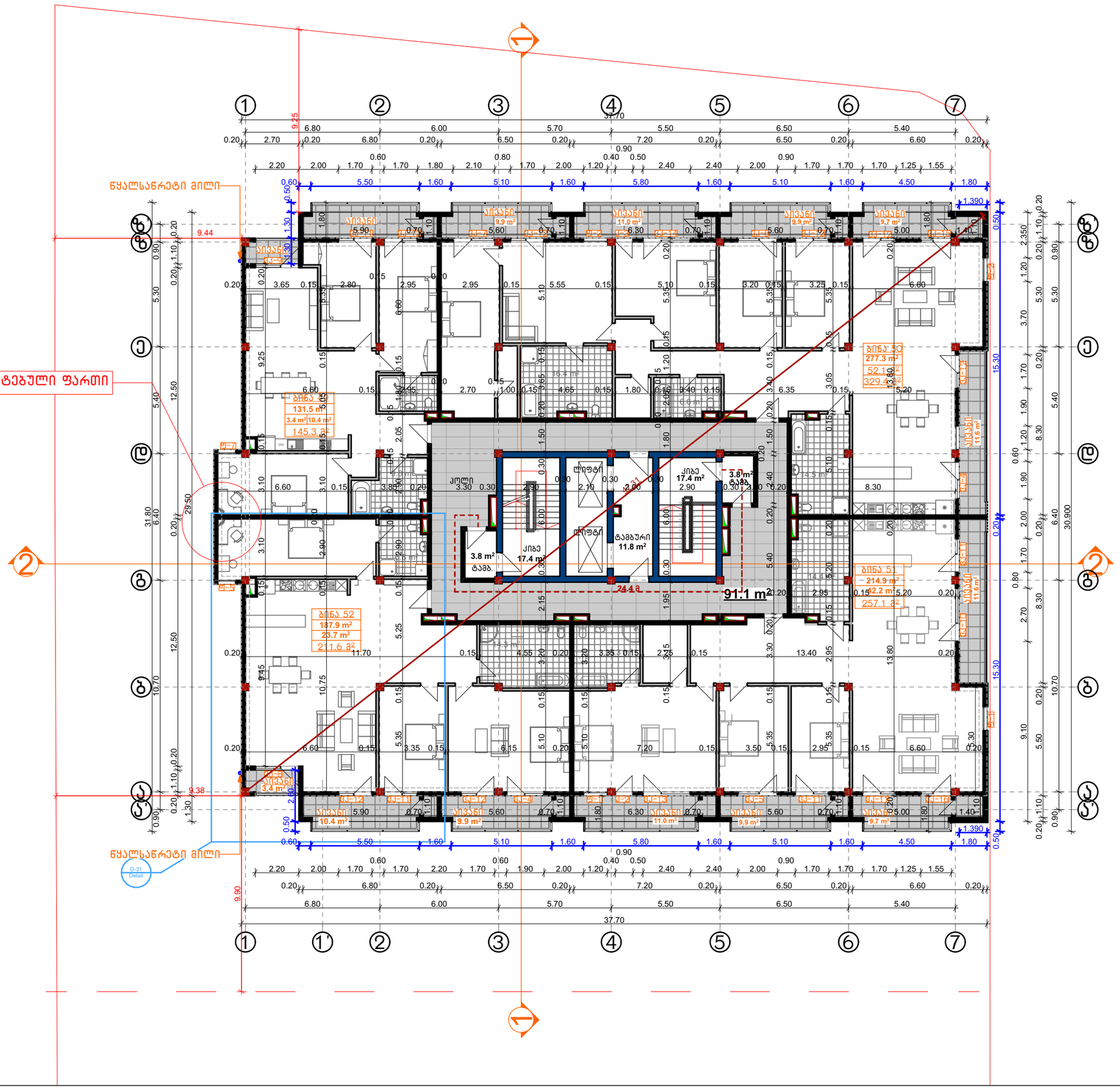

ექსპლიკაცია:	
სასხოვრებელი	811.6
საზაფხულო	131.8
კიბის უჯრედი	139.8
ჯამი	1083.2

CONSTRUCTOR +
Civil and industrial engineering company

საპროექტო ორგანიზაცია:

შ.პ.ს. "კონსტრუქტორი +"

არქიტექტურული ნაწილი

პირობითი აღნიშვნები:

- დიაფრაგმა
- შემავსებელი
- ტიხარი
- საპ. საზღვარი
- წარმოსახვითი სამეზობლო საზღვარი
- განაპ. რეგულირების ხაზი. (უკანა ეზო)
- შეზღუდვის არეალი
- ჭრილის ხაზი
- შახტა
- ნაგვისშემკრები ურნა

კორექტირებული არეალი

გვერდის დასახელება:

გეგმა +22.80 ნიშნულზე

პროექტი:

მრავალფუნქციური კომპლექსი
ბლოკი 1

დამკვეთი:

შ.პ.ს. "დრიმ პალასი"

მისამართი:

ქ. თბილისი, დიღმის სასწავლო საცდელი მეურნეობა. ს/კ 01.72.14.009.523

პროექტის სტატუსი:	თარიღი:
ახალი მშენებლობა	2021/11/28

შემსრულებლები:

დირექტორი	ნ. მუმლაძე	
არ. ავტორი	შ. მაღრაძე	

მასშტაბი:	ფურც. რაოდ.	ფურცლ. ზომა
1:200	47	A3

ფურცლის №: ა-13

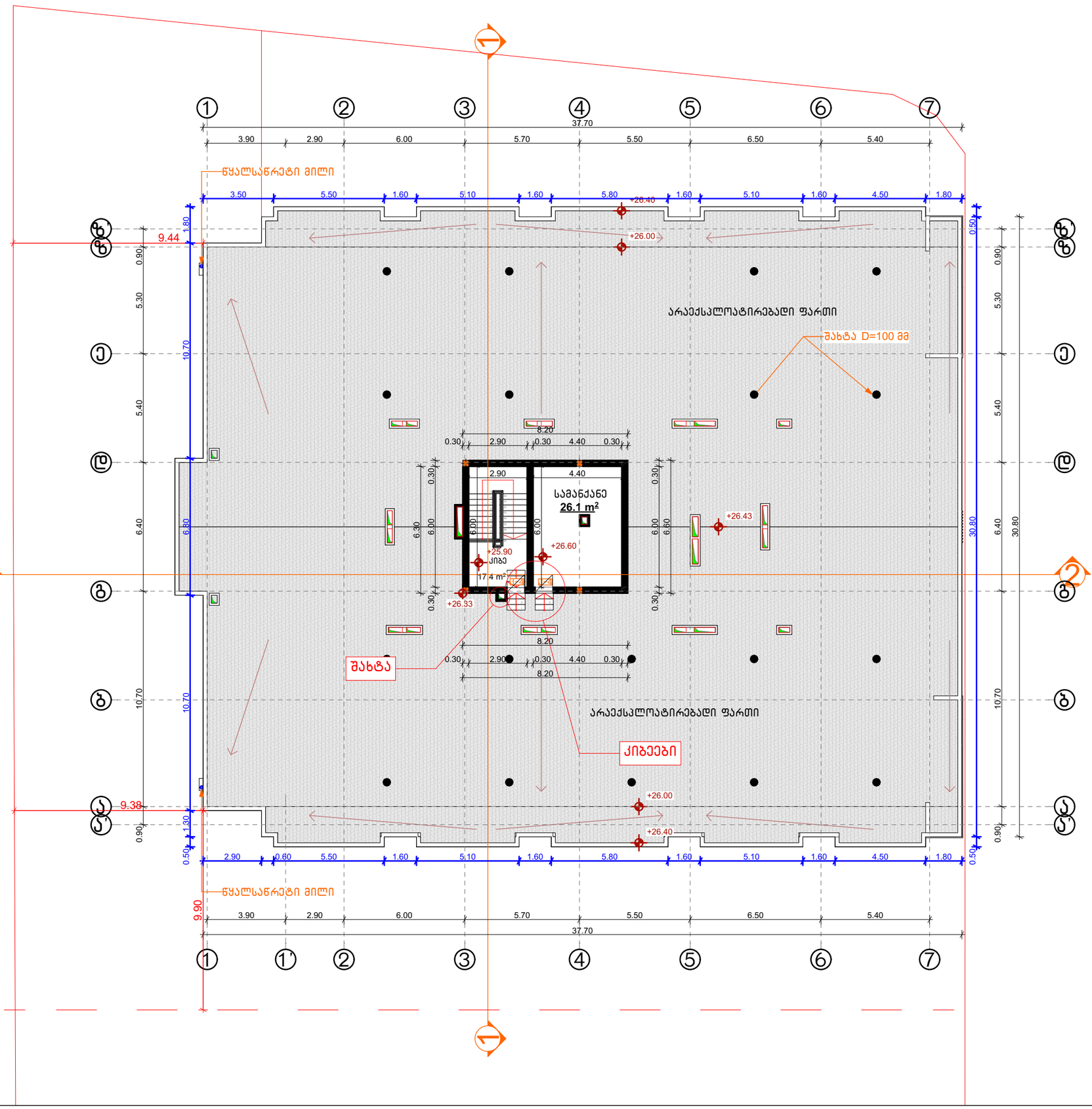

ექსპლიკაცია:	
დამხმარე	26.1
კიბის უჯრედი	17.4
ჯამი	43.5

CONSTRUCTOR +
Civil and industrial engineering company

საპროექტო ორგანიზაცია:

შ.პ.ს. "კონსტრუქტორი +"

არქიტექტურული ნაწილი

პირობითი აღნიშვნები:

- დიაფრაგმა
- შემავსებელი
- ტიხარი
- სპ. საზღვარი
- წარმოსახვითი სამეზობლო საზღვარი
- განაშ. რეგულირების ხაზი. (უკანა ეზო)
- შეზღუდვის არეალი
- ჭრილის ხაზი
- შახტა
- ნაგვისშემკრები ურნა

პროექტირებული არეალი

გვერდის დასახელება:

გეგმა +25.90 ნიშნულზე

პროექტი:

მრავალფუნქციური კომპლექსი
ბლოკი 1

დამკვეთი:

შ.პ.ს. "დრიმ პალასი"

მისამართი:

ქ. თბილისი, დიღმის სასწავლო საცდელი მეურნეობა.
ს/კ 01.72.14.009.523

პროექტის სტატუსი:	თარიღი:
ახალი მშენებლობა	2021/11/28

შემსრულებლები:

დირექტორი	ნ. მუმლაძე	
პრ. ავტორი	შ. მაღრაძე	

მასშტაბი:	ფურც. რაოდ.	ფურცლ. ზომა
1:200	47	A3

ფურცლის № Ა-14

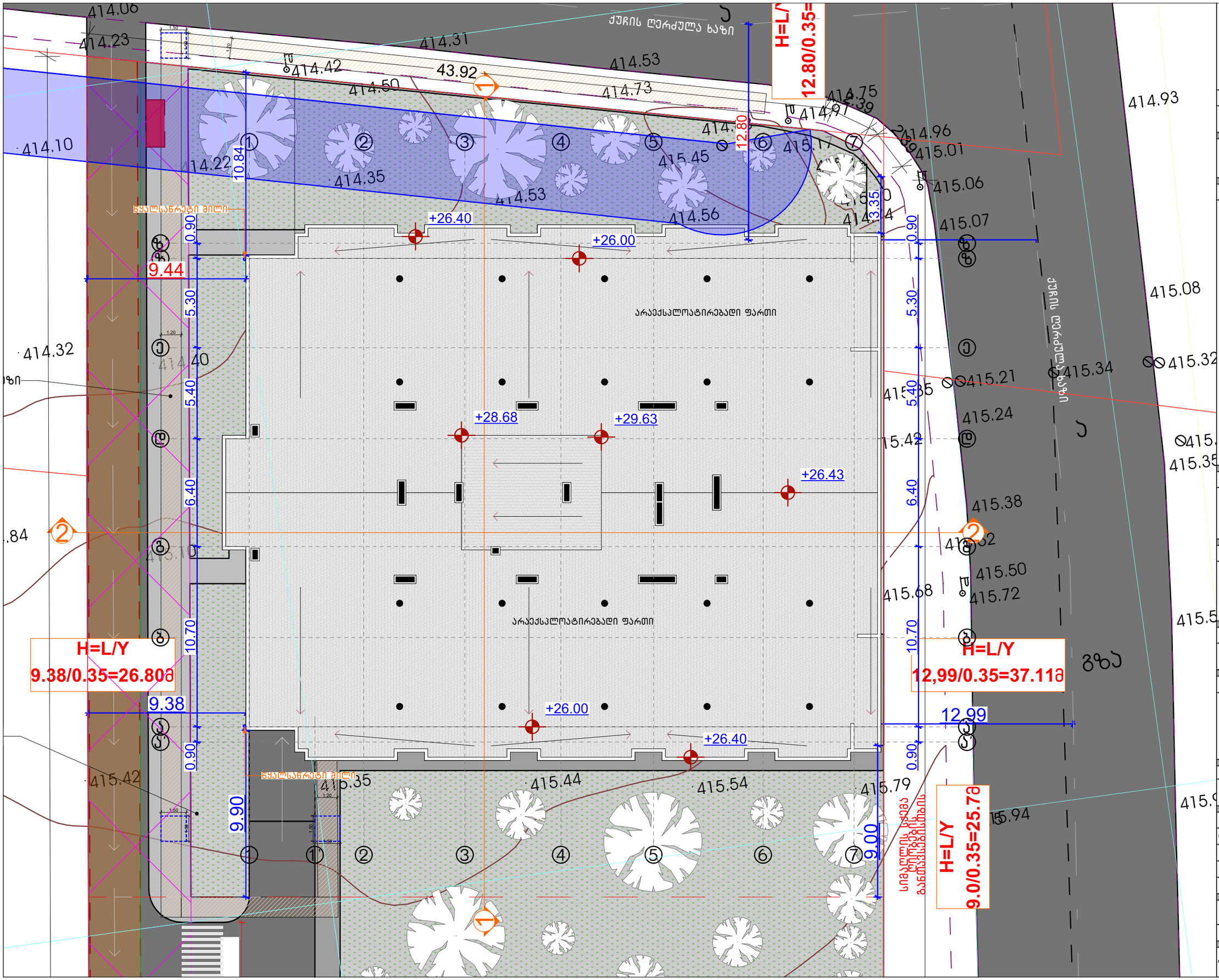

CONSTRUCTOR +
Civil and industrial engineering company

საპროექტო ორგანიზაცია:

შ.პ.ს. "კონსტრუქტორი +"

არქიტექტურული ნაწილი

ჰიდროიზოლაციის აღნიშვნები:

- დიაფრაგმა
- შემავსებელი
- ტიხარი
- საპ. საზღვარი
- წარმოსახვითი სამეზობლო საზღვარი
- განაშ. რეგულირების ხაზი. (უკანა ეზო)
- შეზღუდვის არეალი
- ჭრილის ხაზი
- შახტა
- ნაგავშემკრები ურნა

კორექტირებული არეალი

გვერდის დასახელება:

გადახურვის გეგმა

პროექტი:

მრავალფუნქციური კომპლექსი
ბლოკი 1

დამკვეთი:

შ.პ.ს. "დრიმ ჰაუსი"

მისამართი:

ქ. თბილისი, დიღმის სასწავლო საცდელი მეურნეობა. ს/კ 01.72.14.009.523

პროექტის სტატუსი:	თარიღი:
ახალი მშენებლობა	2021/11/28

შემსრულებლები:

დირექტორი	ნ. მემლაძე	
პრ. არქიტექტორი	შ. მაღრაძე	

მასშტაბი:	ფურც. რაოდ.	ფურცლ. ზომა
1:200	47	A3

ფურცლის № Ა-15

	სიმბოლოს სახელწოდება
	სახანძრო მილბაკი
	სახანძრო განყოფილებასთან კავშირის სისტემა
	სახანძრო-სამაშველო სამსახურის მიერ გამოსაყენებელი მისაერთებელი - ჰიდრანტი
	ხელის სქსნლმაქრი
	სახანძრო განგაშის ღილაკი
	კვამლის ავტომატური აღმომჩენი
	კვამლზე მოქმედების მაუწყებელი
	ავტოსამხელფი
	საგანგებო ხმოვანი განგაშის საკომუნიკაციო სისტემა
	საევაკუაციო გასასვლელის მანიშნებელი
	სასმელი წყლის ფონტანი
	ხელოვნური განათება
	ავარიული განათება

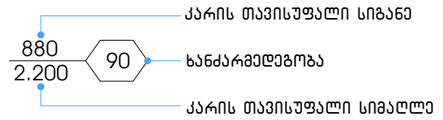

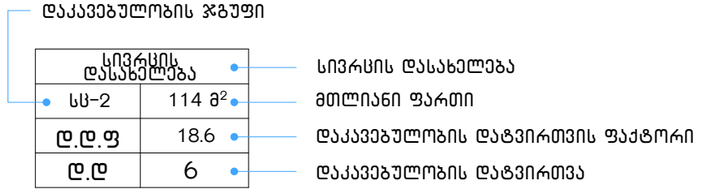

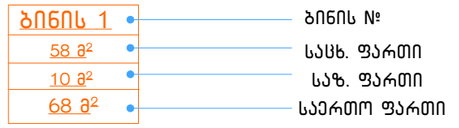

დაკავებულობის ჯგუფები	დაკავებულობის ჯგუფის აღნიშვნა	ფერის კოდი	დაშტრიხვა/HATCH	ხაზის სისქე/LINE THICKNESS	დაშტრიხვის მასშტაბი/HATCH SCALE
საცხოვრებელი ჯგუფი (სც)		RGB (220,185,0)	ANSI31	0.05 მმ	40
დამხმარე ჯგუფი (დს)		RGB (57,57,56)	ANSI31	0.05 მმ	40
სასაწყობო ჯგუფი (სწ)		RGB (136,135,134)	ANSI31	0.05 მმ	40

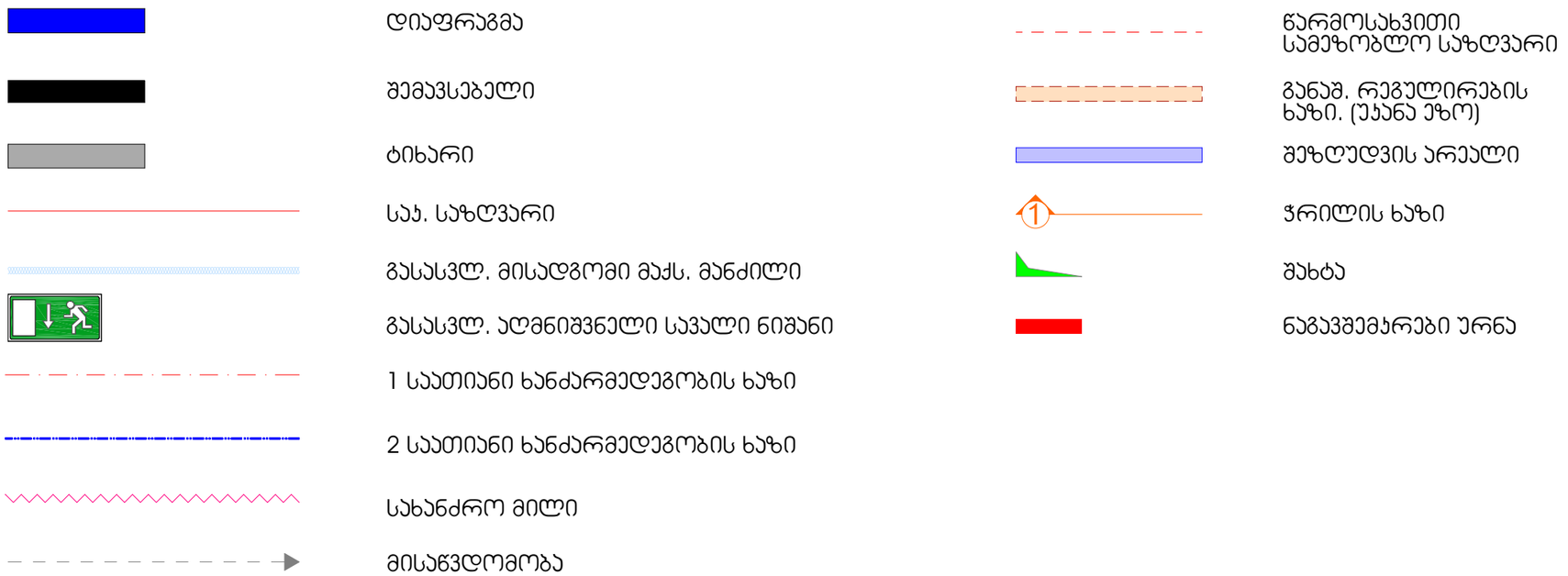

CONSTRUCTOR +
Civil and industrial engineering company

საპროექტო ორგანიზაცია:

შ.პ.ს. "კონსტრუქტორი +"

არქიტექტურული ნაწილი

პირობითი აღნიშვნები:

- დიაფრაგმა
- შემავსებელი
- ტიხარი
- სპ. საზღვარი
- წარმოსახვითი სამეზობლო საზღვარი
- განაშ. რეგულირების ხაზი. (უჯანა ეზო)
- შეზღუდვის არეალი
- ჭრილის ხაზი
- შახტა
- ნაგავშემკრები ურნა

ბინის №
სასხ. ფართი
საზ. ფართი
საერთო ფართი

კორექტირებული არეალი

გვერდის დასახელება:

პირობითი აღნიშვნები

პროექტი:

მრავალფუნქციური კომპლექსი
ბლოკი 1

დამკვეთი:

შ.პ.ს. "დრიმ პალასი"

მისამართი:

ქ. თბილისი, დიღმის სანაპირო საცდელი მეურნეობა. ს/კ 01.72.14.009.523

პროექტის სტატუსი:	თარიღი:
ახალი მშენებლობა	2021/11/28

შემსრულებლები:

დირექტორი	ნ. მემლაძე	
პრ. პატრონი	შ. მაღრაძე	

მასშტაბი:	ფურც. რაოდ.	ფურცლ. ზომა
1:100	47	A3

ფურცლის №: ა-3

შენობა-ნაგებობის უსაფრთხოების წესებთან შესაბამისობის ანალიზი

გამოყენებული წესები - **„შენობა-ნაგებობის უსაფრთხოების წესები“**

ჩამოთვალეთ შენობის დაკავებულებები და აღწერეთ თითოეული გამოყენება
საცხოვრებელი ჯგუფი სც-2 *(საცხოვრებელი ბინები)*
სასაწყობო ჯგუფი სწ-2 *(ავტოსადგომი)*
დამხმარე და სხვადასხვა დანიშნულების ჯგუფი დს
სავაჭრო ჯგუფი სვ *(კომერციული სივრცეები)*
საქმიანი ჯგუფი სქ *(დაცვის ოთახი)*

კონსტრუქციის ტიპი:	
განსაზღვრეთ კონსტრუქციის ტიპი ახალი შენობისთვის:	I-B

სიმაღლის შეზღუდვები

ცხრილი 503 *-ის მიხედვით*

დაკავებულობები	დასაშვები სართულიანობა	შემოთავაზებული სართულიანობა
საცხოვრებელი ჯგუფი სც-2	11 სართული	6 სართული
დამხმარე და სხვადასხვა დანიშნულების ჯგუფი დს	5 სართული	2 სართული
სასაწყობო ჯგუფი სწ-2	11 სართული	1 სართული
სავაჭრო ჯგუფი სვ	11 სართული	2 სართული
საქმიანი ჯგუფი სქ	11 სართული	1 სართული
	დასაშვები სიმაღლე	**შემოთავაზებული სიმაღლე**
შენობის სიმაღლე =	48.8	26.70 მ
მიწის დონის ზემოთ სართულ(ებ)ის რაოდენობა	8 სართული	

ფართობის შეზღუდვები

ცხრილი 503 *-ის*

დაკავებულობები	დასაშვები ფართობი (სართულზე)	შემოთავაზებული ფართობი (სართულზე) კვ.მ
საცხოვრებელი ჯგუფი სც-2	შეუზღუდავი	5707.08
დამხმარე და სხვადასხვა დანიშნულების ჯგუფი დს	3300	73.8
სასაწყობო ჯგუფი სწ-2	7340	883.4
სავაჭრო ჯგუფი სვ	შეუზღუდავი	1815.7
საქმიანი ჯგუფი სქ	შეუზღუდავი	10.5
შემოთავაზებული ფართობების ჯამი =	8490.48	
სართულების რაოდენობა =	9 სართული	

გარე კედლის ცეცხლმედეგობისა და ღიობისადმი მოთხოვნები

ცხრილების 602*-ის და* 705.8 *-ის მიხედვით*

გარე კედელი	ხანძარსაწინააღმდეგო მანძილი (*მეტრი*)	ცეცხლმედეგობის ხარისხი (*საათი*)		კედლის ღიობების ფართობი (*კედლის %*)					
		მოთხოვნილი	გათვალისწინებული	დასაშვები			გათვალისწინებული		
				დაცული	დაუცველი საშუალებით	დაუცველი	დაცული	დაუცველი საშუალებით	დაუცველი
1-7 (*ღერძებში*)	>9	0	0	აუცილებელი არ არის	აუცილებელი არ არის	შეუზღუდავია	---	---	არ იზღუდება
ა-ზ (*ღერძებში*)	>9	0	0	აუცილებელი არ არის	აუცილებელი არ არის	შეუზღუდავია	---	---	არ იზღუდება
7-1 (*ღერძებში*)	>9	0	0	აუცილებელი არ არის	აუცილებელი არ არის	შეუზღუდავია	---	---	არ იზღუდება
ზ-ა (*ღერძებში*)	>9	0	0	აუცილებელი არ არის	აუცილებელი არ არის	შეუზღუდავია	---	---	არ იზღუდება

CONSTRUCTOR +
Civil and industrial engineering company

საპროექტო ორგანიზაცია:

შ.პ.ს. "კონსტრუქტორი +"

არქიტექტურული ნაწილი

პირობითი აღნიშვნები:

- დიაფრაგმა
- მეთვალყურეობა
- ტიხარი
- სად. სახმელეთო
- წყვრომილებიანი სამედიცინო სახმელეთო სახლთარი
- განაპ. რკინელიერების ხაზი. (უკანა ეზო)
- შეზღუდვის არეული
- ჭრილის ხაზი
- შახბა
- ნაგვემემარეული ურნა
- სახანძრო მილსადგარი
- სახანძრო მაფეროფილებასთან აუვითირის სისტემა
- სახანძრო-სამეგველო სამსახურის მიერ გამოსაყენებელი მილსართებელი - ჰიდრანტი
- ხანის ცისლმეკარი
- სახანძრო მანგანის ღილაკი
- ჯვამლის ავტომატური აღმოჩენი
- ჯვამლზე მორეაგირე მაეწყებელი
- ავტოსამხეფი
- სამგნეგო ხმოვანი მანგანის საკომენიაციო სისტემა
- საევაკუაციო გასასვლელის მანიშნებელი
- სასმელი წყლის ფანტანი
- ხანოვნარი მანიაება
- ავარიული მანათება

გვერდის დასახელება:

-

პროექტი:

მრავალფუნქციური კომპლექსი ბლოკი 1

დამკვეთი:

შ.პ.ს. "დრიმ პალასი"

მისამართი:

ქ. თბილისი, დიღმის სასწავლო საცდელი მეურნეობა. ს/კ 01.72.14.009.523

პროექტის სტატუსი:	თარიღი:
ახალი მშენებლობა	**2022/12/28**

შემსრულებლები:

დირექტორი	ნ. მუმლაძე	
პრ. ავტორი	შ. მაღრაძე	

მასშტაბი:	ფურც. რაოდ.	ფურცლ. ზომა
1:1.19	47	**A3**

ფურცლის № ა-6

ხანძრისაგან დაცვის სისტემებისადმი მოთხოვნები							
დაკავებულობები/ სივრცეები/გასასვლელი საშუალებები	ავტოსაშხეფი სისტემა	ალტერნატიული ავტომატური ცეცხლსაქრობი სისტემები	სახანძრო განგაშისა, კვამლაღმომჩენი და ცეცხლაღმომჩენი სისტემები	სახანძრო მილდგარების სისტემები	კვამლის საკონტროლო სისტემები	ხელის ცეცხლმაქრები	საავარიო განგაშის სისტემები
საცხოვრებელი ჯგუფი სც-2	-	-	კი	-	-	-	-
სასაწყობო ჯგუფი სწ-2	კი	-	კი	კი	-	კი	კი
სავაჭრო ჯგუფი სვ	-	-	კი	კი	-	კი	კი
საქმიანი ჯგუფი სქ	-	-	კი	-	-	-	-
კიბის უჯრედი	-	-	-	-	კი (*კიბის ფოიე განიავების სიტემით*)	-	
ლიფტები	-	-	-	-	კი (*ლიფტის ფოიე განიავების სიტემით*)	-	-
დერეფანი	-	-	კი	კი	კი (*მექანიკური განიავების სისტემა*)	კი	კი
სახანძრო-სამაშველო სამსახურის მიერ გამოსაყენებელი მისაერთებლები				კი			
სახანძრო ტუმბოები და წყლის რეზერვუარი				კი			

განიავებისადმი მოთხოვნები		
დაკავებულობები/სივრცეები/გასასვლელი საშუალებები	ბუნებრივი განიავება	ხელოვნური განიავება
საცხოვრებელი ჯგუფი სც-2 (ბინები)	კი	არა
სასაწყობო ჯგუფი სწ-2	არა	კი
სავაჭრო ჯგუფი სვ	კი	არა
საქმიანი ჯგუფი სქ	არა	კი
კიბის უჯრედი	არა	კი
ლიფტები	არა	კი
დერეფანი	არა	კი

თითოეული სართულიდან გასასვლელი საშუალება									
სართულები	დაკავებულობა და დაკავებულობის დატვირთვის ჯამური მაჩვენებელ	მოთხოვნილი გასასვლელების/გასასვლელთან მისადგომის რაოდენობა	გათვალისწინებული გასასვლელების/ გასასვლელთან მისადგომის რაოდენობა და ტიპი	გასასვლელი საშუალებების სიგანე (*მეტრი*)					
				გზა-კიბეები		დერაფანი		გასასვლელის გზა-კარი	
				მოთხოვნილი	გათვალისწინებული	მოთხოვნილი	გათვალისწინებული	მოთხოვნილი	გათვალისწინებული
-1 სართული	სწ-2	2 (გასასვლელი კიბე)/	2 (გასასვლელი კიბე)/	1.10	1.20	--	--	0.82	0.90
პირველი სართული	სვ, სქ, დს.	3 გასასვლელი კარი	4 გასასვლელი კარი	--	--	1.50	1.70	0.82	0.90
მეორე სართული	სვ	2 (გასასვლელი კიბე)	2 (გასასვლელი კიბე)	1.10	1.20	--	--	0.82	0.90
მესამე სართულიდან მერვე სართულის ჩათვლით	სც-2	2 (გასასვლელი კიბე)/1 გასასვლელთან მისადგომი დერეფანი	2 (გასასვლელი კიბე)/1 გასასვლელთან მისადგომი დერეფანი	1.10	1.20	1.50	1.50	0.82	0.90

CONSTRUCTOR +
Civil and industrial engineering company

საპროექტო ორგანიზაცია:
შ.პ.ს. "კონსტრუქტორი +"

არქიტექტურული ნაწილი

პირობითი აღნიშვნები:
- დიაფრაგმა
- შემავსებელი
- ტიხარი
- საკ. საზღვარი
- წარმოსახვითი სამეზობლო საზღვარი
- განაშ. რეგულირების ხაზი. (უკანა ეზო)
- შეზღუდვის არეალი
- ჭრილის ხაზი
- შახტა
- ნაგავშემკრები ურნა
- სახანძრო მილდგარი
- სახანძრო განყოფილებასთან კავშირის სისტემა
- სახანძრო-სამაშველო სამსახურის მიერ გამოსაყენებელი მისაერთებელი - ჰიდრანტი
- ხელის ცეცხლმაქრი
- სახანძრო განგაშის ღილაკი
- კვამლის ავტომატური აღმომჩენი
- კვამლზე მორეაგირე მაუწყებელი
- ავტოსაშხეფი
- საგანგებო ხმოვანი განგაშის საკომუნიკაციო სისტემა
- საევაკუაციო გასასვლელის მანიშნებელი
- სასმელი წყლის ფანტანი
- ხელოვნური განიავება
- ავარიული განათება

გვერდის დასახელება:
-

პროექტი:
მრავალფუნქციური კომპლექსი ბლოკი 1

დამკვეთი:
შ.პ.ს. "დრიმ პალასი"

მისამართი:
ქ. თბილისი, დიღმის სასწავლო საცდელი მეურნეობა. ს/კ 01.72.14.009.523

პროექტის სტატუსი:	თარიღი:
ახალი მშენებლობა	**2022/12/28**

შემსრულებლები:

დირექტორი	ნ. მუმლაძე
პრ. ავტორი	შ. მაღრაძე

მასშტაბი:	ფურც. რაოდ.	ფურცლ. ზომა
1:1.19	47	**A3**

ფურცლის № ა-7

ჩაყენებული სანათების და ტიპიური ფრაგმენტის ფოტოსურათი (ფოტო)

ტიპიური სანათების მოწყობის ფრაგმენტის ჩარჩოში ჩასმული ფოტოსურათი (ფოტო) *ცხრილი 1602.1-ის ბოლოდან*

სანათების ტიპი	ჩაყენებული სანათების რაოდენობა და ტიპიური ფრაგმენტის ჩარჩოში ჩასმული ფოტოსურათის ნომერი	ტიპიური ფრაგმენტის ნახაზი	ტიპიური ფრაგმენტის ნახაზის ფოტოსურათი	სანათების ტიპი	სანათების ფოტოსურათი	სანათების ტიპი	სანათების ფოტოსურათი	სანათების ტიპი	სანათების ფოტოსურათი	სანათების ტიპი	სანათების ფოტოსურათი
∆0.00 ნათურიანი ბოძი	ათმაგი სანათი ბოძზე N1	მოთხოვნილი	გათვალისწინებული	მოთხოვნილი	გათვალისწინებული	მოთხოვნილი	გათვალისწინებული	მოთხოვნილი	გათვალისწინებული	მოთხოვნილი	გათვალისწინებული
	1 ცალი 500-ზე	2	1 ცალი 750-ზე	-	-	-	-	1 ცალი 1000-ზე	-	1	-
	ათმაგი სანათი ბოძზე N2	1 ცალი 500-ზე	1	1 ცალი 750-ზე	1	-	-	1 ცალი 1000-ზე	-	1	-
	1 ცალი 500-ზე	4	1 ცალი 750-ზე	4	-	-	-	1 ცალი 1000-ზე	1	1	-
	ბოძის ნომერი	N1									

III და VIII სანათების რიგითი ნომერი	თითოეული ბრძანებით	1	1	1	1	1	1	1	1	1	(20 ცალ. ერთეულზე)	1 (თითო ცალ. ერთეულზე)
სანათები	ერთეული ბრძანებით	მოთხოვნილი	გათვალისწინებული წყვილებად	მოთხოვნილი	გათვალისწინებული წყვილებად	მოთხოვნილი	გათვალისწინებული წყვილებად	მოთხოვნილი	გათვალისწინებული წყვილებად	მოთხოვნილი	გათვალისწინებული წყვილებად	
	ელექტრული ქსელის ერთფაზა ორგამტარიანი ხაზი (ფაზა და ნეიტრალი)											
	ელექტრული ქსელის სამფაზა ოთხგამტარიანი ხაზი (სამი ფაზა და ნეიტრალი)											
	ელექტრული ქსელის სამფაზა ხუთგამტარიანი ხაზი (სამი ფაზა, ნეიტრალი და დამიწება)											

ელექტრული ქსელის სამფაზა ხუთგამტარიანი ხაზი (სამი ფაზა, ნეიტრალი და დამიწება) *ცხრილი 1602.1-ის ბოლოდან*

ელექტრული ქსელის სამფაზა ხუთგამტარიანი ხაზი (სამი ფაზა, ნეიტრალი და დამიწება) *ცხრილი 1602.1-ის ბოლოდან*

სანათების ტიპი	ერთეული ბრძანებით	ელექტრული ქსელის სამფაზა ხუთგამტარიანი ხაზი (სამი ფაზა, ნეიტრალი და დამიწება)									
		ერთფაზა ორგამტარიანი ხაზის (ფაზა და ნეიტრალი) მოთხოვნილი	ერთფაზა ორგამტარიანი ხაზის (ფაზა და ნეიტრალი) გათვალისწინებული წყვილებად	სამფაზა ოთხგამტარიანი ხაზის (სამი ფაზა და ნეიტრალი) მოთხოვნილი	სამფაზა ოთხგამტარიანი ხაზის (სამი ფაზა და ნეიტრალი) გათვალისწინებული წყვილებად	სამფაზა ხუთგამტარიანი ხაზის (სამი ფაზა, ნეიტრალი და დამიწება) მოთხოვნილი	სამფაზა ხუთგამტარიანი ხაზის (სამი ფაზა, ნეიტრალი და დამიწება) გათვალისწინებული წყვილებად				
III და VIII სანათების რიგითი ნომერი	თითოეული ბრძანებით	1	1	1	1	1	1	1	1	1	1 (თითო ცალ. ერთეულზე)
სანათები	ერთეული ბრძანებით	მოთხოვნილი	გათვალისწინებული წყვილებად	მოთხოვნილი	გათვალისწინებული წყვილებად	მოთხოვნილი	გათვალისწინებული წყვილებად	მოთხოვნილი	გათვალისწინებული წყვილებად	მოთხოვნილი	გათვალისწინებული წყვილებად
∆0.00 ნათურიანი ბოძი	ათმაგი სანათი ბოძზე N1	1 ცალი 500-ზე	2	1 ცალი 750-ზე	-	-	-	1 ცალი 1000-ზე	-	1	-
	ათმაგი სანათი ბოძზე N2	1 ცალი 500-ზე	1	1 ცალი 750-ზე	1	-	-	1 ცალი 1000-ზე	-	1	-
	1 ცალი 500-ზე	4	1 ცალი 750-ზე	4	-	-	-	1 ცალი 1000-ზე	1	1	-
	ბოძის ნომერი	N1									

CONSTRUCTOR +
Civil and Industrial engineering company

საპროექტო ორგანიზაცია
შპს "ჯეოსამშენებლო +"

ობიექტის დასახელება:
ქ. ბათუმში, ნაბადურის ქუჩაზე მდებარე ავტოსადგომის ელექტრული ქსელის მოწყობის პროექტი

ნახაზის დასახელება:
ელექტრული ქსელის სამფაზა ხუთგამტარიანი ხაზის (სამი ფაზა, ნეიტრალი და დამიწება) ტიპიური ფრაგმენტის ნახაზი

ნახაზის ნომერი:
ე-2

ელექტრული ქსელის სამფაზა ხუთგამტარიანი ხაზის (სამი ფაზა, ნეიტრალი და დამიწება) ტიპიური ფრაგმენტის ნახაზი

პროექტის ხელმძღვანელი:	ნ. ჯაფარიძე
მთავარი ინჟინერი:	ნ. ჯაფარიძე
მთავარი არქიტექტორი:	ნ. ჯაფარიძე
მთავარი კონსტრუქტორი:	ნ. ჯაფარიძე
ინჟინერ-ტექნოლოგი:	ნ. ჯაფარიძე
ინჟინერ-ელექტრიკოსი:	ნ. ჯაფარიძე
ინჟინერ-სანიტარი:	ნ. ჯაფარიძე
ინჟინერ-მექანიკოს

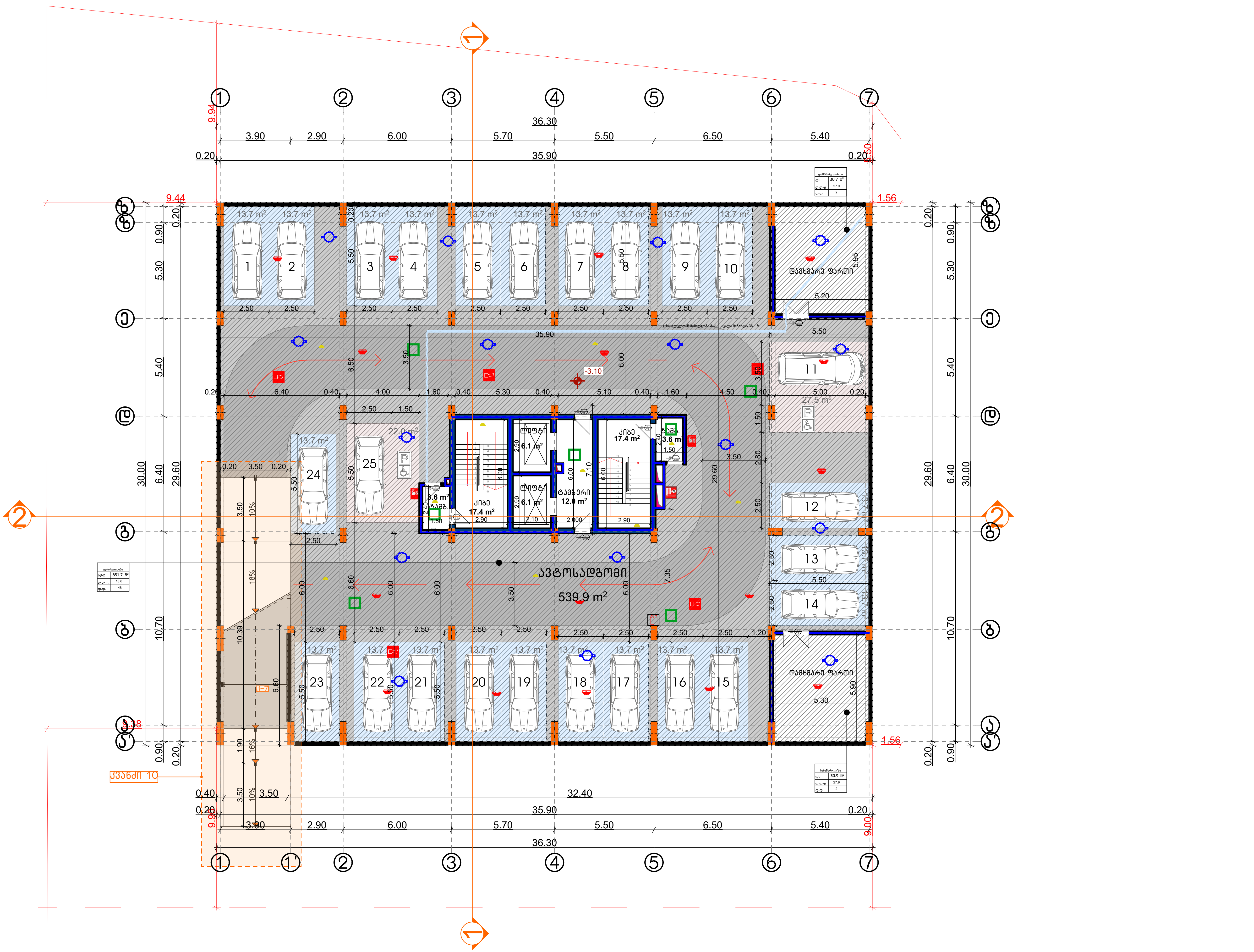

CONSTRUCTOR +

საპროექტო ორგანიზაცია:

შ.პ.ს. "კონსტრუქტორი +"

არქიტექტურული ნაწილი

პირობითი აღნიშვნები:

- დიაფრაგმა
- შემავსებელი
- ტიხარი
- საკ. საზღვარი
- წარმოსახვითი სამეზობლო საზღვარი
- განაშ. რეგულირების ხაზი. (უკანა ეზო)
- შეზღუდვის არეალი
- ჭრილის ხაზი
- შახტა
- ნაგავშემკრები ურნა
- პროექტირებული არეალი

გვერდის დასახელება:

გეგმა -3.10 ნიშნულზე

პროექტი:

მრავალფუნქციური კომპლექსი ბლოკი 1

დამკვეთი:

შ.პ.ს. "დრიმ ჰალასი"

მისამართი:

ქ. თბილისი, დიღმის სასწავლო საცდელი მეურნეობა. ს/კ 01.72.14.009.523

პროექტის სტატუსი:	თარიღი:
ახალი მშენებლობა	2021/11/28

შემსრულებლები:

დირექტორი	ნ. მუმლაძე	
პრ. ავტორი	შ. მაღრაძე	

მასშტაბი:	ფურც. რაოდ.	ფურცლ. ზომა
1:200	47	A3

ფურცლის № ა-16

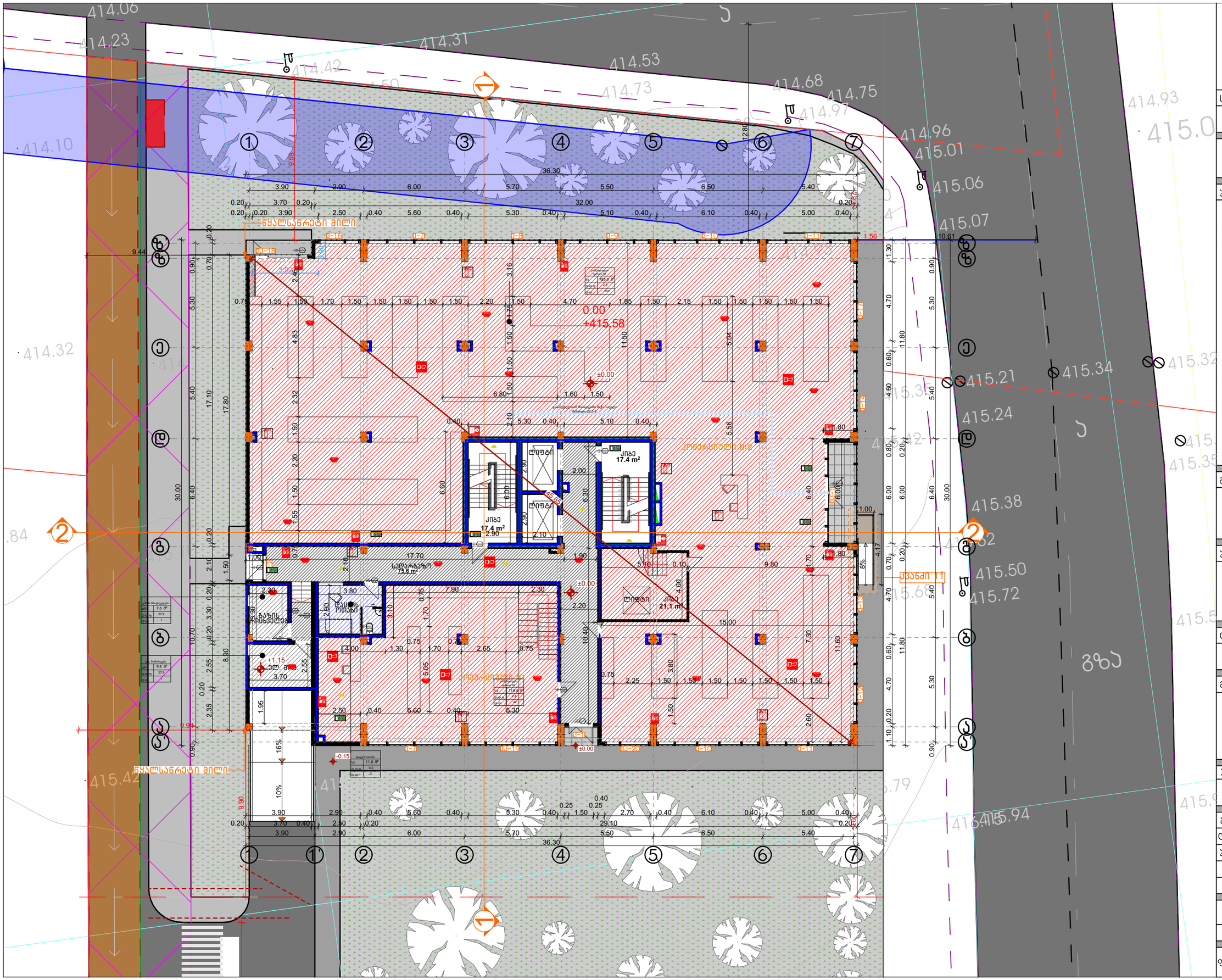
ნულოვანი ნიშნული
ნულოვანი ნიშნული
ქვაბული №2
ქვაბული №1
სველი წერტილი
სველი წერტილი
სველი წერტილი

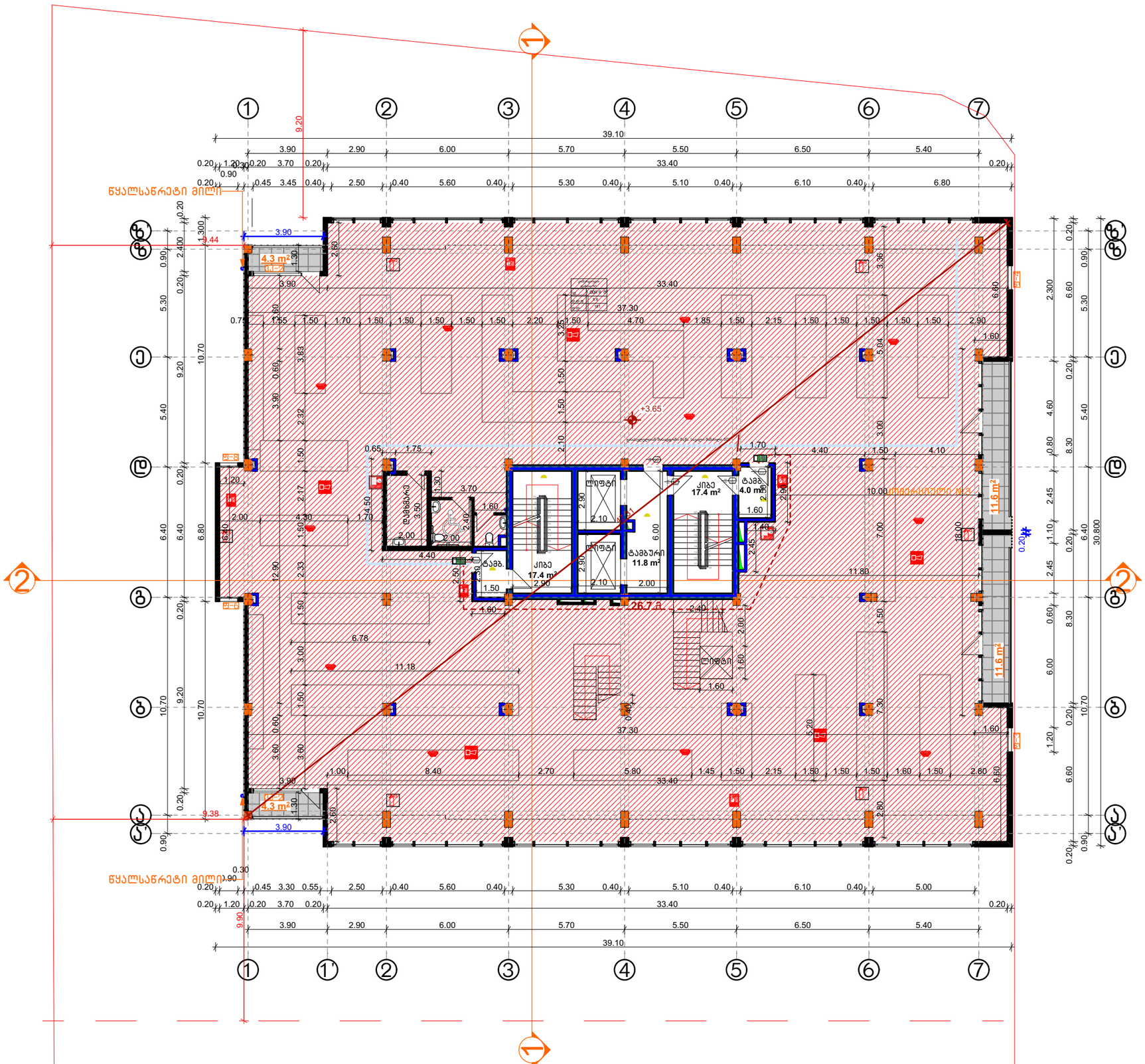
ნულოვანი ნიშნული
+3.65
ტერასა 11.6 m²
ტერასა 4.0 m²
ტერასა 11.8 m²
ტერასა 4.3 m²
ტერასა 4.3 m²
ტერასა 11.6 m²
ტერასა 11.6 m²
ტერასა 11.6

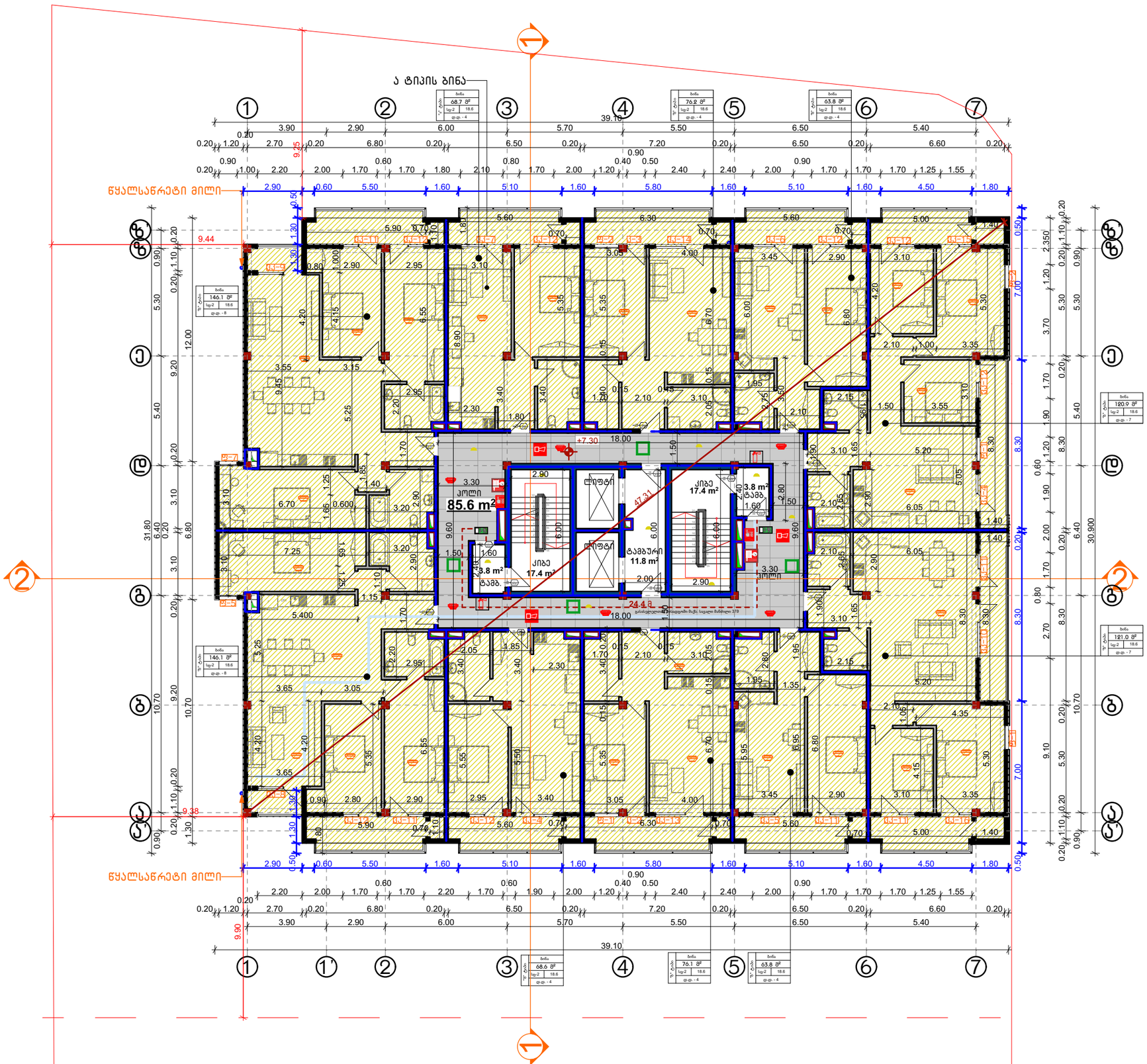

CONSTRUCTOR +
Civil and industrial engineering company

საპროექტო ორგანიზაცია:

შ.პ.ს. "კონსტრუქტორი +"

არქიტექტურული ნაწილი

პირობითი აღნიშვნები:

- დიაფრაგმა
- შემავსებელი
- ტიხარი
- სპ. საზღვარი
- წარმოსახვითი სამეზობლო საზღვარი
- განაპ. რეგულირების ხაზი. (უკანა ეზო)
- შეზღუდვის არეალი
- ჭრილის ხაზი
- შახტა
- ნაგვისმჭერები ურნა

პროექტირებული არეალი

გვერდის დასახელება:

გეგმა +7.30 ნიშნულზე

პროექტი:

მრავალფუნქციური კომპლექსი
ბლოკი 1

დამკვეთი:

შ.პ.ს. "დრიმ ჰაუსი"

მისამართი:

ქ. თბილისი, დიღმის სასწავლო საცდელი მეურნეობა.
ს/კ 01.72.14.009.523

პროექტის სტატუსი:	თარიღი:
ახალი მშენებლობა	2021/11/28

შემსრულებლები:

დირექტორი	ნ. მუმლაძე	
პრ. პროექტი	შ. მაღრაძე	

მასშტაბი:	ფურც. რაოდ.	ფურცლ. ზომა
1:200	47	A3

ფურცლის № Ა-19

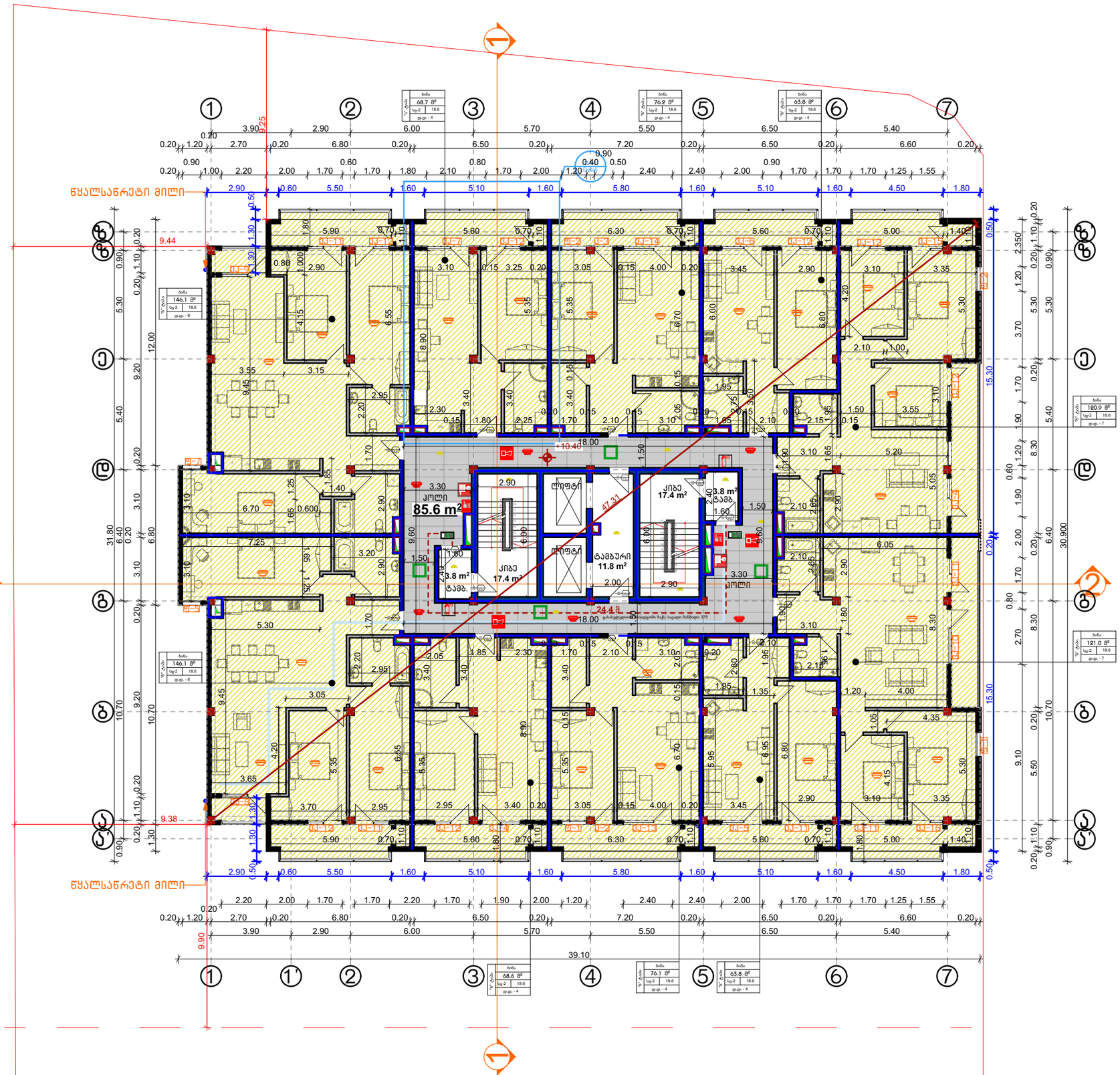

CONSTRUCTOR +
Civil and industrial engineering company

საპროექტო ორგანიზაცია:

შ.პ.ს. "კონსტრუქტორი +"

არქიტექტურული ნაწილი

ჰირობითი აღნიშვნები:

- დიაფრაგმა
- შემავსებელი
- ტიხარი
- საპ. საზღვარი
- წარმოსახვითი სამეზობლო საზღვარი
- განაპ. რეგულირების ხაზი. (უკანა ეზო)
- შეზღუდვის არეალი
- ჭრილის ხაზი
- შახტა
- ნაგვისმჭერები ურნა

პროექტირებული არეალი

გვერდის დასახელება:

გეგმა +10.40 ნიშნულზე

პროექტი:

მრავალფუნქციური კომპლექსი
ბლოკი 1

დამკვეთი:

შ.პ.ს. "დრიმ ჰაუსი"

მისამართი:

ქ. თბილისი, დიღმის სასწავლო საცდელი მეურნეობა.
ს/კ 01.72.14.009.523

პროექტის სტატუსი:	თარიღი:
ახალი მშენებლობა	2021/11/28

შემსრულებლები:

დირექტორი	ნ. მუმლაძე	
პრ. ავტორი	შ. მაღრაძე	

მასშტაბი:	ფურც. რაოდ.	ფურცლ. ზომა
1:200	47	A3

ფურცლის № ა-20

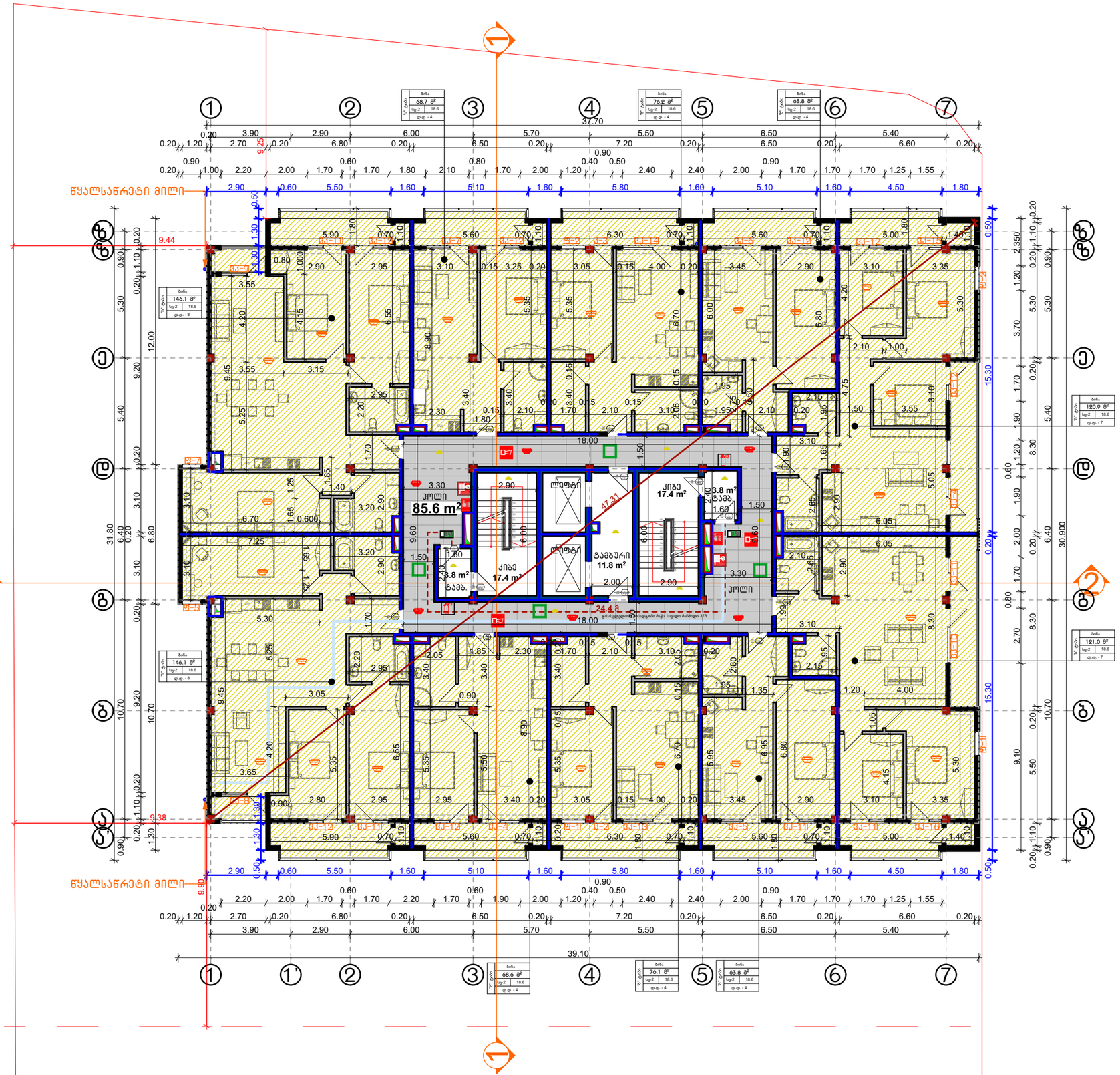

CONSTRUCTOR +
Civil and industrial engineering company

საპროექტო ორგანიზაცია:

შ.პ.ს. "კონსტრუქტორი +"

არქიტექტურული ნაწილი

ჰირობითი აღნიშვნები:

- დიაფრაგმა
- შემავსებელი
- ტიხარი
- სად. საზღვარი
- წარმოსახვითი სამეზობლო საზღვარი
- განაშ. რეგულირების ხაზი. (უკანა ეზო)
- შეზღუდვის არეალი
- ჭრილის ხაზი
- შახტა
- ნაგვისმემჭრელი ურნა

პროექტირებული არეალი

გვერდის დასახელება:

გეგმა +13.50 ნიშნულზე

პროექტი:

მრავალფუნქციური კომპლექსი
ბლოკი 1

დამკვეთი:

შ.პ.ს. "დრიმ ჰაუსი"

მისამართი:

ქ. თბილისი, დიღმის სასწავლო საცდელი მეურნეობა. ს/კ 01.72.14.009.523

პროექტის სტატუსი:	თარიღი:
ახალი მშენებლობა	2021/11/28

შემსრულებლები:

დირექტორი	ნ. მუმლაძე	
პრ. ავტორი	შ. მაღრაძე	

მასშტაბი:	ფურც. რაოდ.	ფურცლ. ზომა
1:200	47	A3

ფურცლის № Ა-21

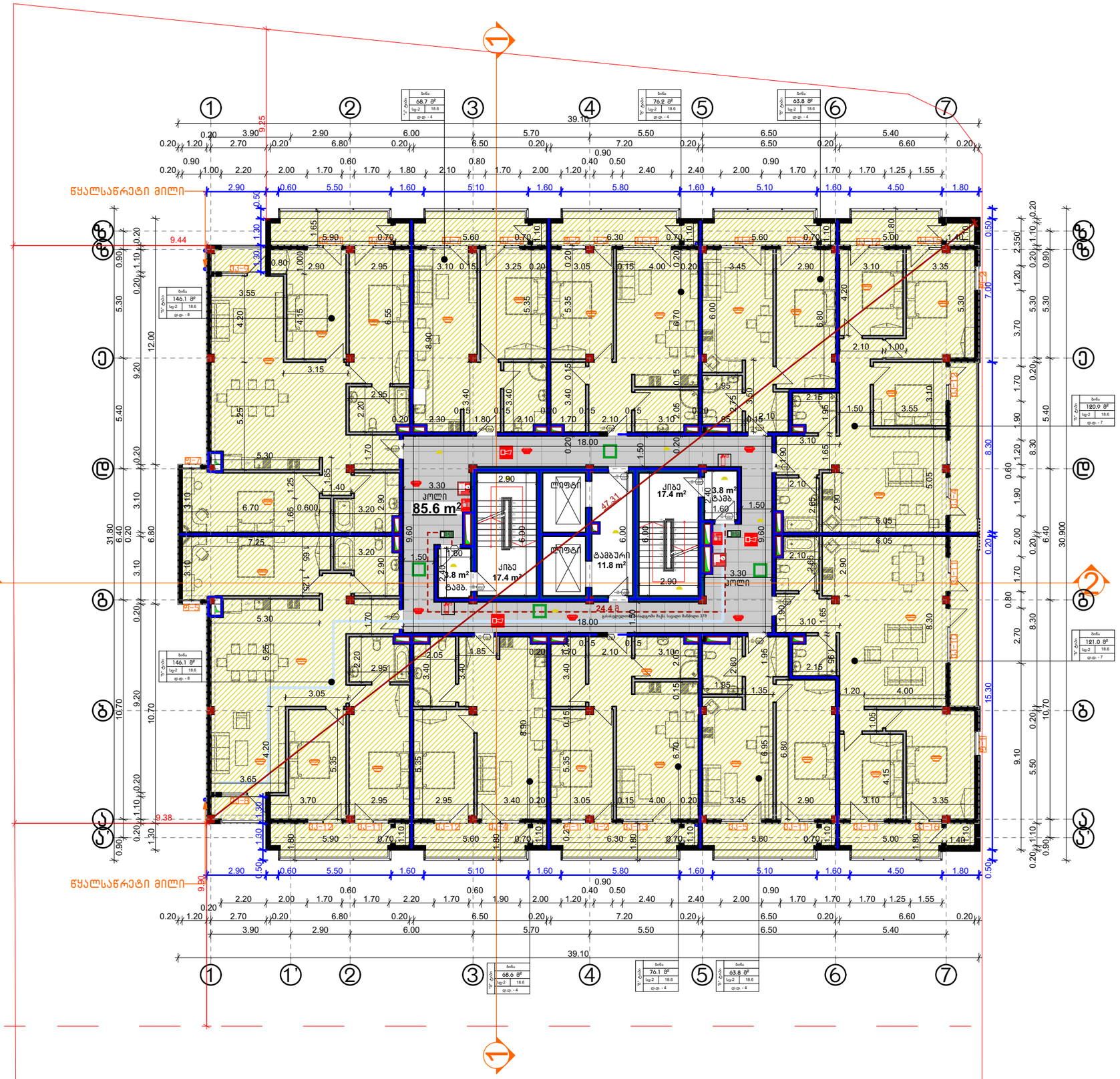

CONSTRUCTOR +
Civil and industrial engineering company

საპროექტო ორგანიზაცია:

შ.პ.ს. "კონსტრუქტორი +"

არქიტექტურული ნაწილი

პირობითი აღნიშვნები:

- დიაფრაგმა
- შემავსებელი
- ტიხარი
- საპ. საზღვარი
- წარმოსახვითი სამეზობლო საზღვარი
- განაპ. რეგულირების ხაზი. (უკანა ეზო)
- შეზღუდვის არეალი
- ჭრილის ხაზი
- შახტა
- ნაგვისმჭერები ურნა

პროექტირებული არეალი

გვერდის დასახელება:

გეგმა +16.60 ნიშნულზე

პროექტი:

მრავალფუნქციური კომპლექსი
ბლოკი 1

დამკვეთი:

შ.პ.ს. "დრიმ პალასი"

მისამართი:

ქ. თბილისი, დიღმის სასწავლო საცდელი მეურნეობა.
ს/კ 01.72.14.009.523

პროექტის სტატუსი:	თარიღი:
ახალი მშენებლობა	2021/11/28

შემსრულებლები:

დირექტორი	ნ. მემლაძე	
პრ. პროექტი	შ. მაღრაძე	

მასშტაბი:	ფურც. რაოდ.	ფურცლ. ზომა
1:200	47	A3

ფურცლის № Ა-22

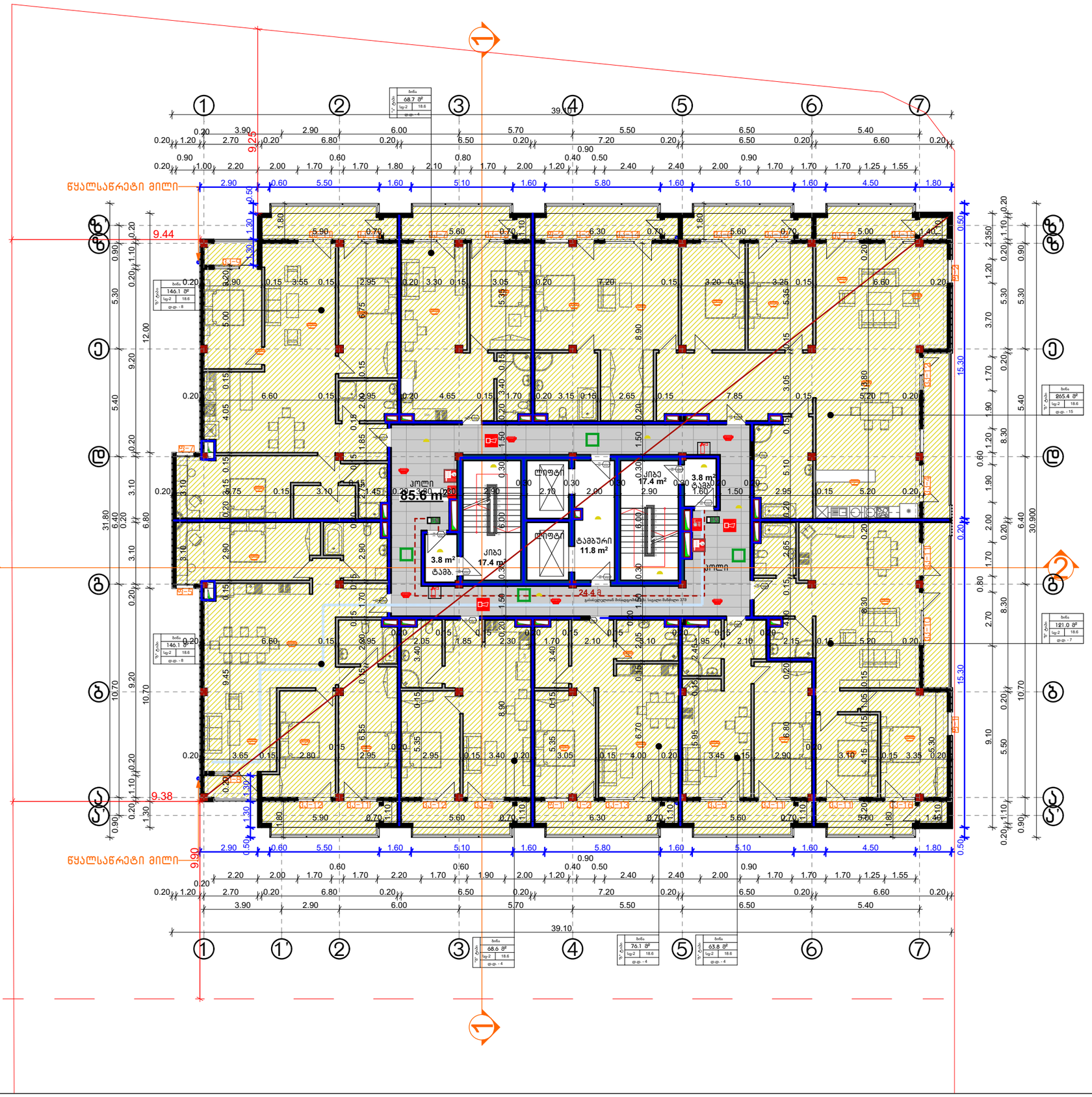

CONSTRUCTOR +
Civil and industrial engineering company

საპროექტო ორგანიზაცია:

შ.პ.ს. "კონსტრუქტორი +"

არქიტექტურული ნაწილი

პირობითი აღნიშვნები:

- დიაფრაგმა
- შემავსებელი
- ტიხარი
- სპ. საზღვარი
- წარმოსახვითი სამეზობლო საზღვარი
- განაპ. რეგულირების ხაზი. (უკანა ეზო)
- შეზღუდვის არეალი
- ჭრილის ხაზი
- შახტა
- ნაგვისშემკრები ურნა

კორექტირებული არეალი

გვერდის დასახელება:

გეგმა +19.70 ნიშნულზე

პროექტი:

მრავალფუნქციური კომპლექსი
ბლოკი I

დამკვეთი:

შ.პ.ს. "დრიმ ჰაუსი"

მისამართი:

ქ. თბილისი, დიღმის სასწავლო სავდელი მეურნეობა.
ს/კ 01.72.14.009.523

პროექტის სტატუსი:	თარიღი:
ახალი მშენებლობა	2021/11/28

შემსრულებლები:

დირექტორი	ნ. მემლაძე	
პრ. ავტორი	შ. მაღრაძე	

მასშტაბი:	ფურც. რაოდ.	ფურცლ. ზომა
1:200	47	A3

ფურცლის № ა-23

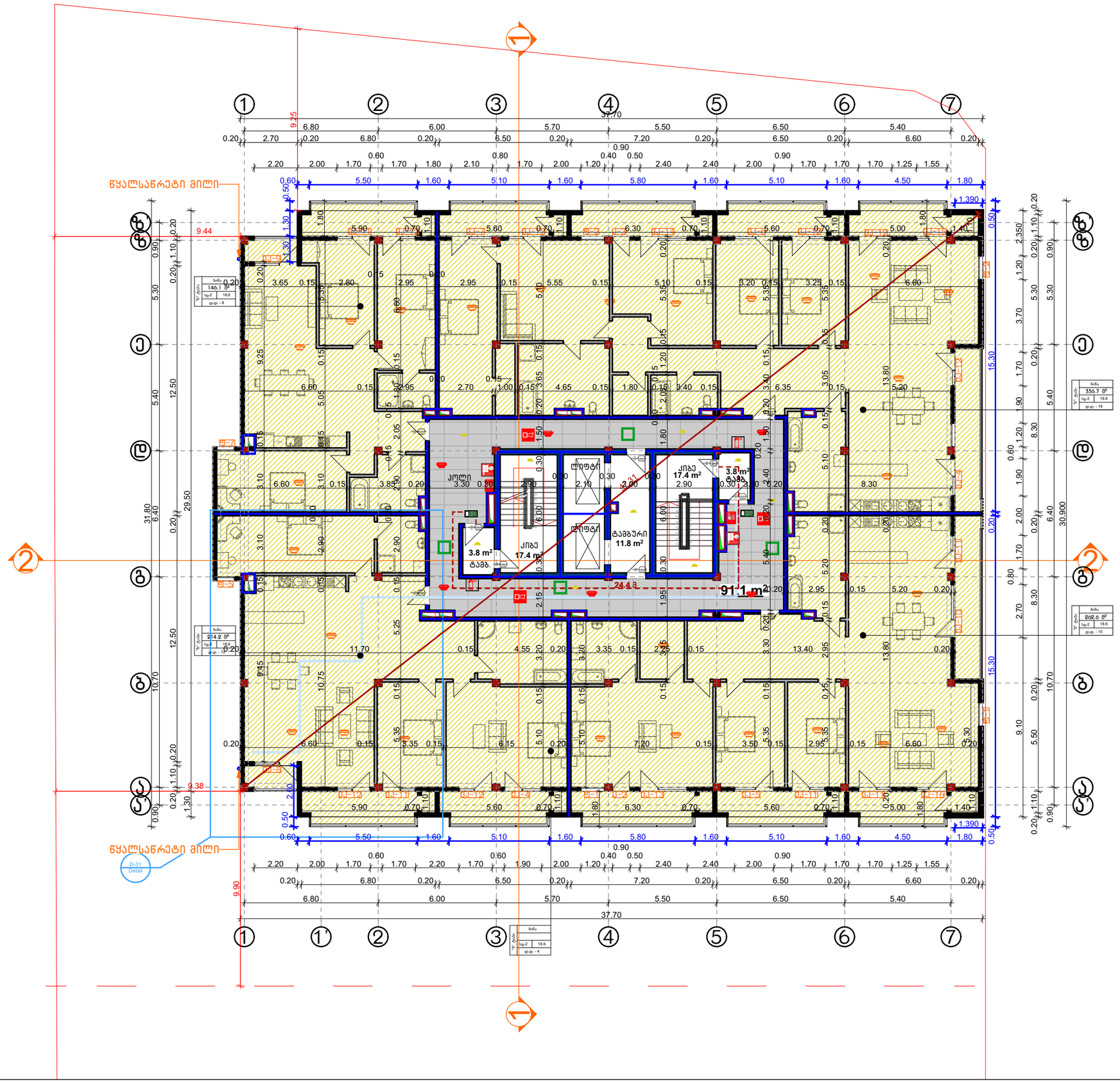

CONSTRUCTOR +
Civil and industrial engineering company

საპროექტო ორგანიზაცია:

შ.პ.ს. "კონსტრუქტორი +"

არქიტექტურული ნაწილი

პირობითი აღნიშვნები:

- დიაფრაგმა
- შემავსებელი
- ტიხარი
- სას. საზღვარი
- წარმოსახვითი სამეზობლო საზღვარი
- განაპ. რეგულირების ხაზი. (უკანა ეზო)
- შეზღუდვის არეალი
- ჭრილის ხაზი
- შახტა
- ნაგვისმჭამელები ურნა

პროექტირებული არეალი

გვერდის დასახელება:

გეგმა +22.80 ნიშნულზე

პროექტი:

მრავალფუნქციური კომპლექსი
ბლოკი 1

დამკვეთი:

შ.პ.ს. "დრიმ ჰაუსი"

მისამართი:

ქ. თბილისი, დიღმის სასწავლო საცდელი მეურნეობა.
ს/კ 01.72.14.009.523

პროექტის სტატუსი:	თარიღი:
ახალი მშენებლობა	2021/11/28

შემსრულებლები:

დირექტორი	ნ. მუმლაძე	
პრ. ავტორი	შ. მაღრაძე	

მასშტაბი:	ფურც. რაოდ.	ფურცლ. ზომა
1:200	47	A3

ფურცლის № Ა-24

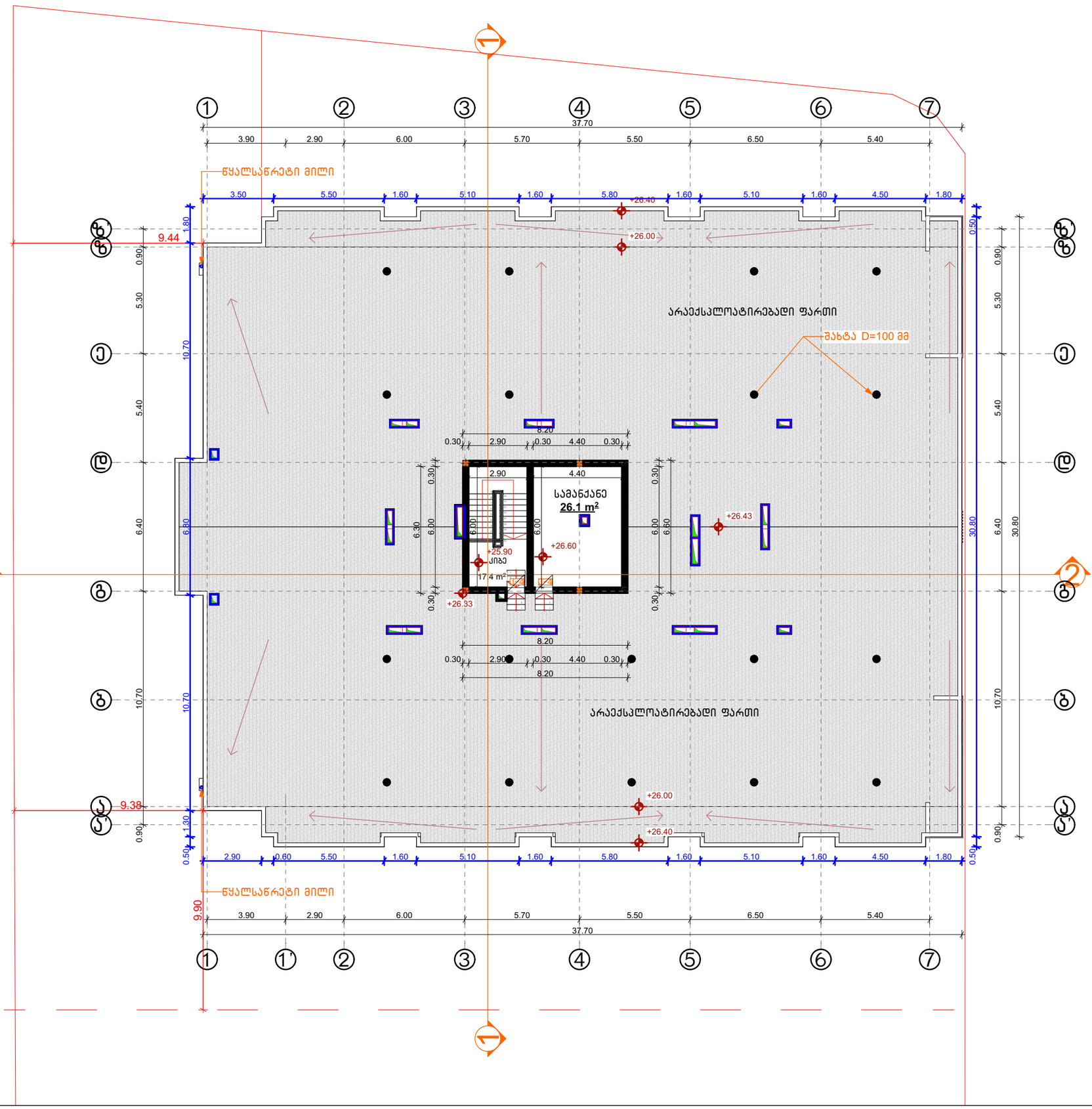

CONSTRUCTOR +
Civil and industrial engineering company

საპროექტო ორგანიზაცია:

შ.პ.ს. "კონსტრუქტორი +"

არქიტექტურული ნაწილი

პირობითი აღნიშვნები:

- დიაფრაგმა
- შემავსებელი
- ტიხარი
- სად. საზღვარი
- წარმოსახვითი სამეზობლო საზღვარი
- განად. რეგულირების ხაზი. (უკანა ეზო)
- შეზღუდვის არეალი
- ჭრილის ხაზი
- შახტა
- ნაგვისშემკრები ურნა

პროექტირებული არეალი

გვერდის დასახელება:

გეგმა +25.90 ნიშნულზე

პროექტი:

მრავალფუნქციური კომპლექსი
ბლოკი 1

დამკვეთი:

შ.პ.ს. "დრიმ პალასი"

მისამართი:

ქ. თბილისი, დიღმის სასწავლო საცდელი მეურნეობა.
ს/კ 01.72.14.009.523

პროექტის სტატუსი:	თარიღი:
ახალი მშენებლობა	2021/11/28

შემსრულებლები:

დირექტორი	ნ. მუმლაძე	
პრ. პატრონი	შ. მაღრაძე	

მასშტაბი:	ფურც. რაოდ.	ფურცლ. ზომა
1:200	47	A3

ფურცლის № Ა-25

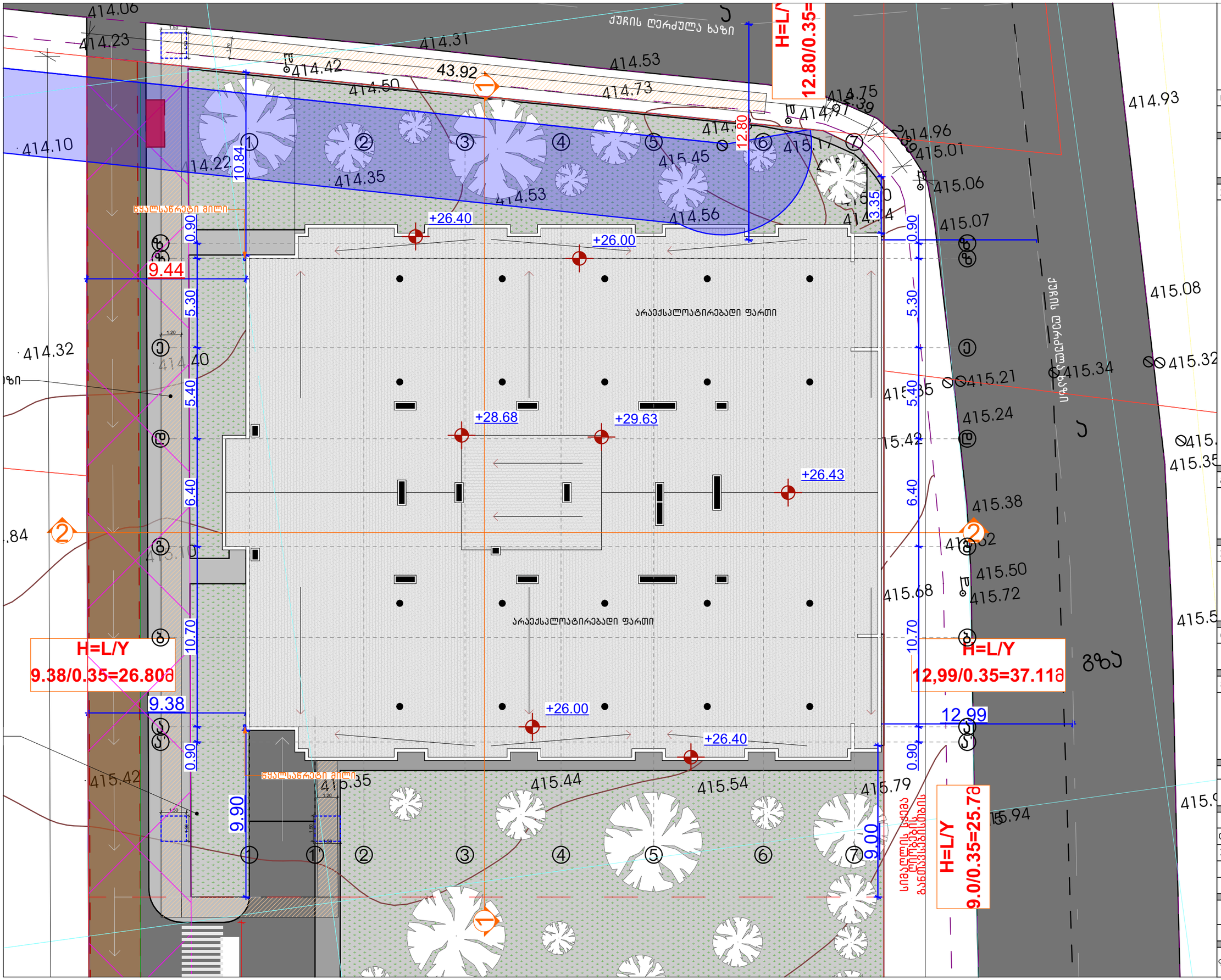

CONSTRUCTOR +
Civil and industrial engineering company

საპროექტო ორგანიზაცია:

შ.პ.ს. "კონსტრუქტორი +"

არქიტექტურული ნაწილი

ჰიროგლიფური აღნიშვნები:

- დიაფრაგმა
- შემავსებელი
- ტიხარი
- საკ. საზღვარი
- წარმოსახვითი სამეზობლო საზღვარი
- განაშ. რეგულირების ხაზი. (უკანა ეზო)
- შეზღუდვის არეალი
- ჭრილის ხაზი
- შახტა
- ნაგავშემკრები ურნა

კორექტირებული არეალი

გვერდის დასახელება:

გადახურვის გეგმა

პროექტი:

მრავალფუნქციური კომპლექსი
ბლოკი 1

დამკვეთი:

შ.პ.ს. "დრიმ ჰაუსი"

მისამართი:

ქ. თბილისი, დიღმის სასწავლო საცდელი მეურნეობა. ს/კ 01.72.14.009.523

პროექტის სტატუსი:	თარიღი:
ახალი მშენებლობა	2021/11/28

შემსრულებლები:

დირექტორი	ნ. მემლაძე	
პრ. არქიტექტორი	შ. მაღრაძე	

მასშტაბი:	ფურც. რაოდ.	ფურცლ. ზომა
1:200	47	A3

ფურცლის №: ა-26

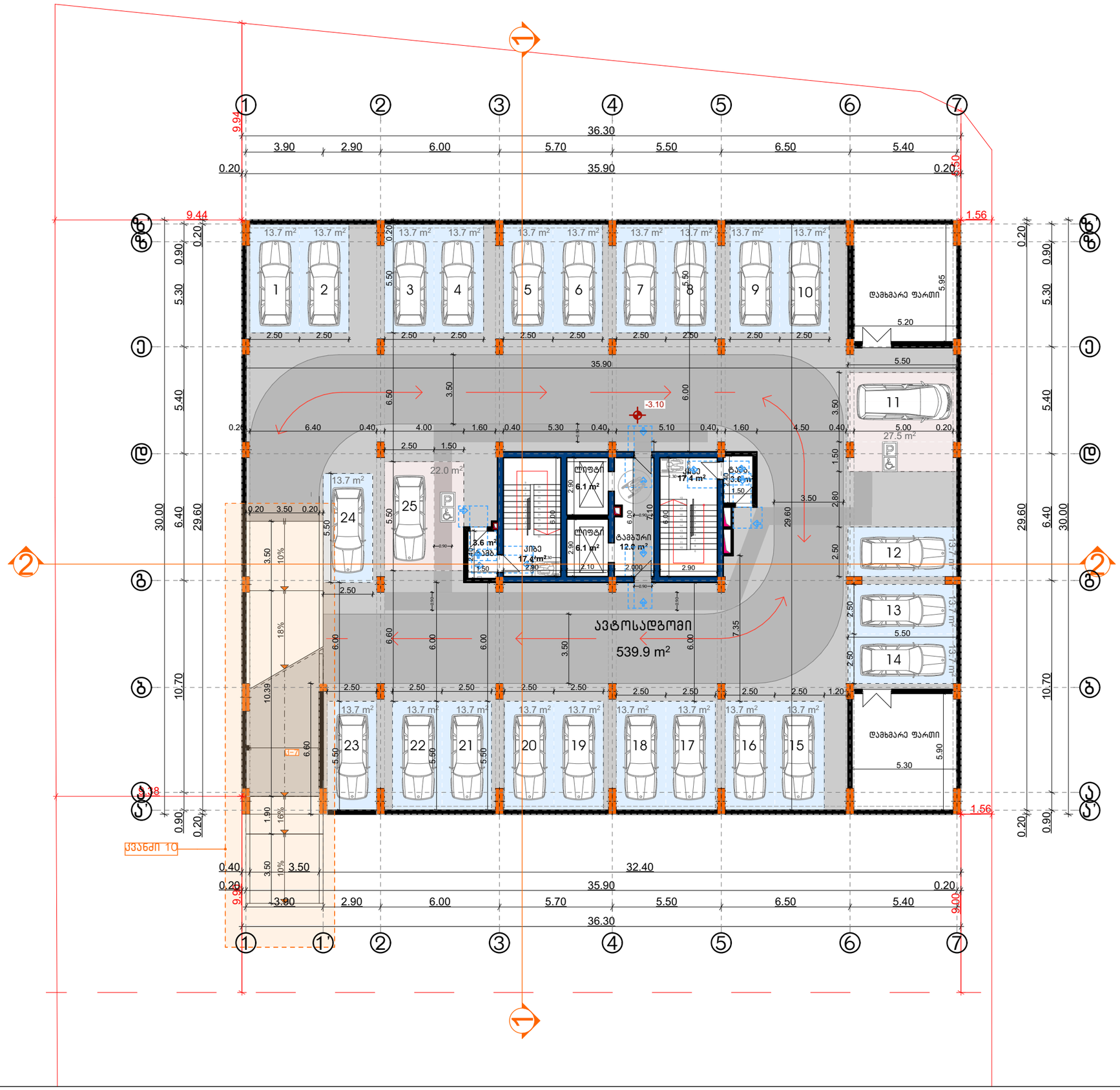

CONSTRUCTOR +
Civil and industrial engineering company

საპროექტო ორგანიზაცია:

შ.პ.ს. "კონსტრუქტორი +"

არქიტექტურული ნაწილი

ჰიროგლიფური აღნიშვნები:

- დიაფრაგმა
- შემავსებელი
- ტიხარი
- სად. საზღვარი
- წარმოსახვითი სამეზობლო საზღვარი
- განად. რეგულირების ხაზი. (უკანა ეზო)
- შეზღუდვის არეალი
- ჭრილის ხაზი
- შახტა
- ნაგვისშემკრები ურნა

პროექტირებული არეალი

გვერდის დასახელება:

გეგმა -3.10 ნიშნულზე

პროექტი:

მრავალფუნქციური კომპლექსი
ბლოკი 1

დამკვეთი:

შ.პ.ს. "დრიმ ჰაუსი"

მისამართი:

ქ. თბილისი, დიღმის სასწავლო საცდელი მეურნეობა. ს/კ 01.72.14.009.523

პროექტის სტატუსი:	თარიღი:
ახალი მშენებლობა	2021/11/28

მესრულებლები:		
დირექტორი	ნ. მუმლაძე	
პრ. ავტორი	შ. მაღრაძე	

მასშტაბი:	ფურც. რაოდ.	ფურცლ. ზომა
1:200	47	A3

ფურცლის №: ა-27

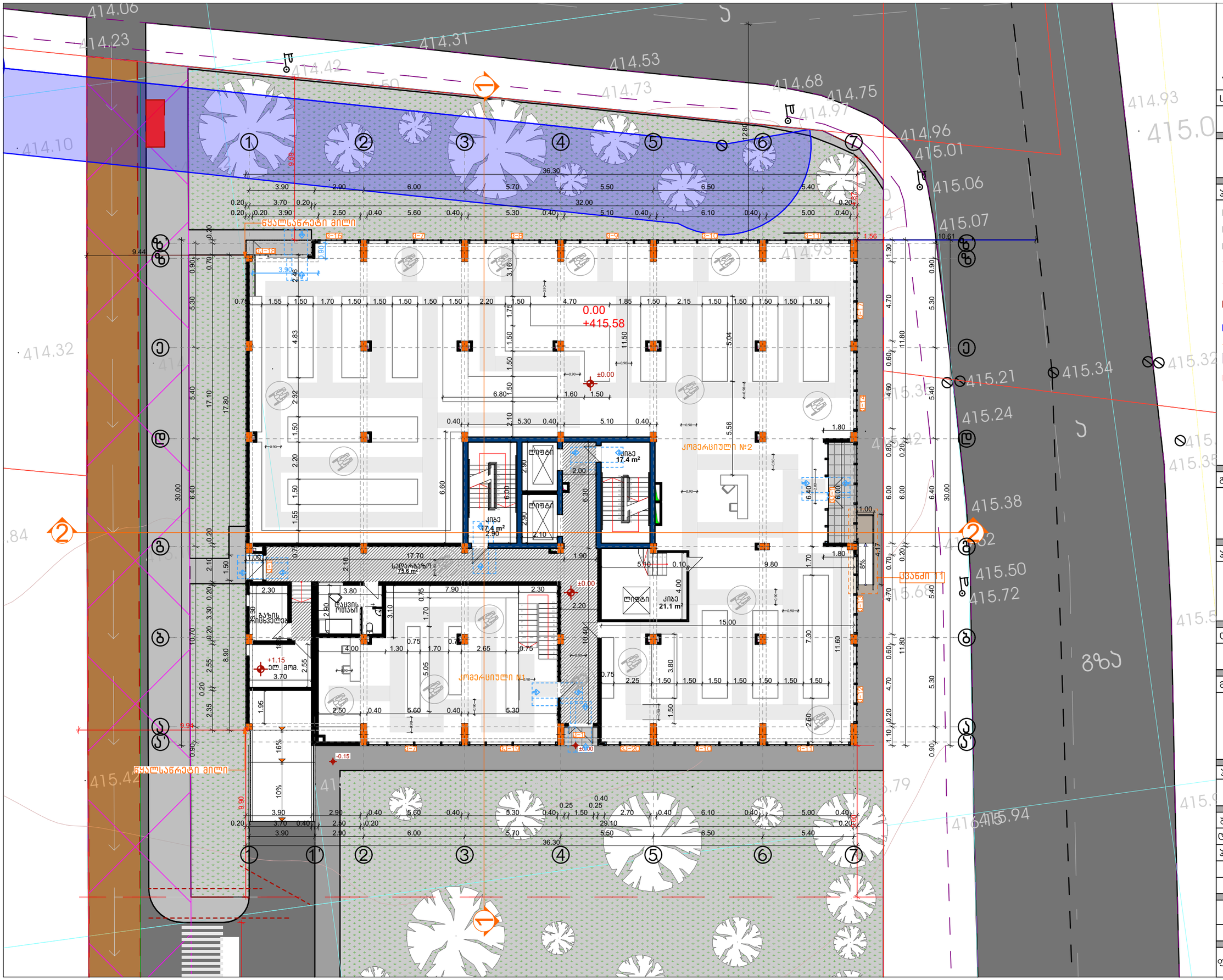

CONSTRUCTOR +
Civil and industrial engineering company

საპროექტო ორგანიზაცია:

შ.პ.ს. "კონსტრუქტორი +"

არქიტექტურული ნაწილი

ჰირობითი აღნიშვნები:

- დიაფრაგმა
- შემავსებელი
- ტიხარი
- სას. საზღვარი
- წარმოსახვითი სამეზობლო საზღვარი
- განაშ. რეგულირების ხაზი. (უკანა ეზო)
- შეზღუდვის არეალი
- ჭრილის ხაზი
- შახტა
- ნაგავშემკრები ურნა

პროექტირებული არეალი

გვერდის დასახელება:

გეგმა 0 ნიშნულზე

პროექტი:

მრავალფუნქციური კომპლექსი
ბლოკი 1

დამკვეთი:

შ.პ.ს. "დრიმ ჰაუსი"

მისამართი:

ქ. თბილისი, დიღმის სასწავლო საცდელი მეურნეობა.
ს/კ 01.72.14.009.523

პროექტის სტატუსი:	თარიღი:
ახალი მშენებლობა	2021/11/28

შემსრულებლები:

დირექტორი	ნ. მუმლაძე	
პრ. ავტორი	შ. მაღრაძე	

მასშტაბი:	ფურც. რაოდ.	ფურცლ. ზომა
1:200	47	A3

ფურცლის № Ა-28

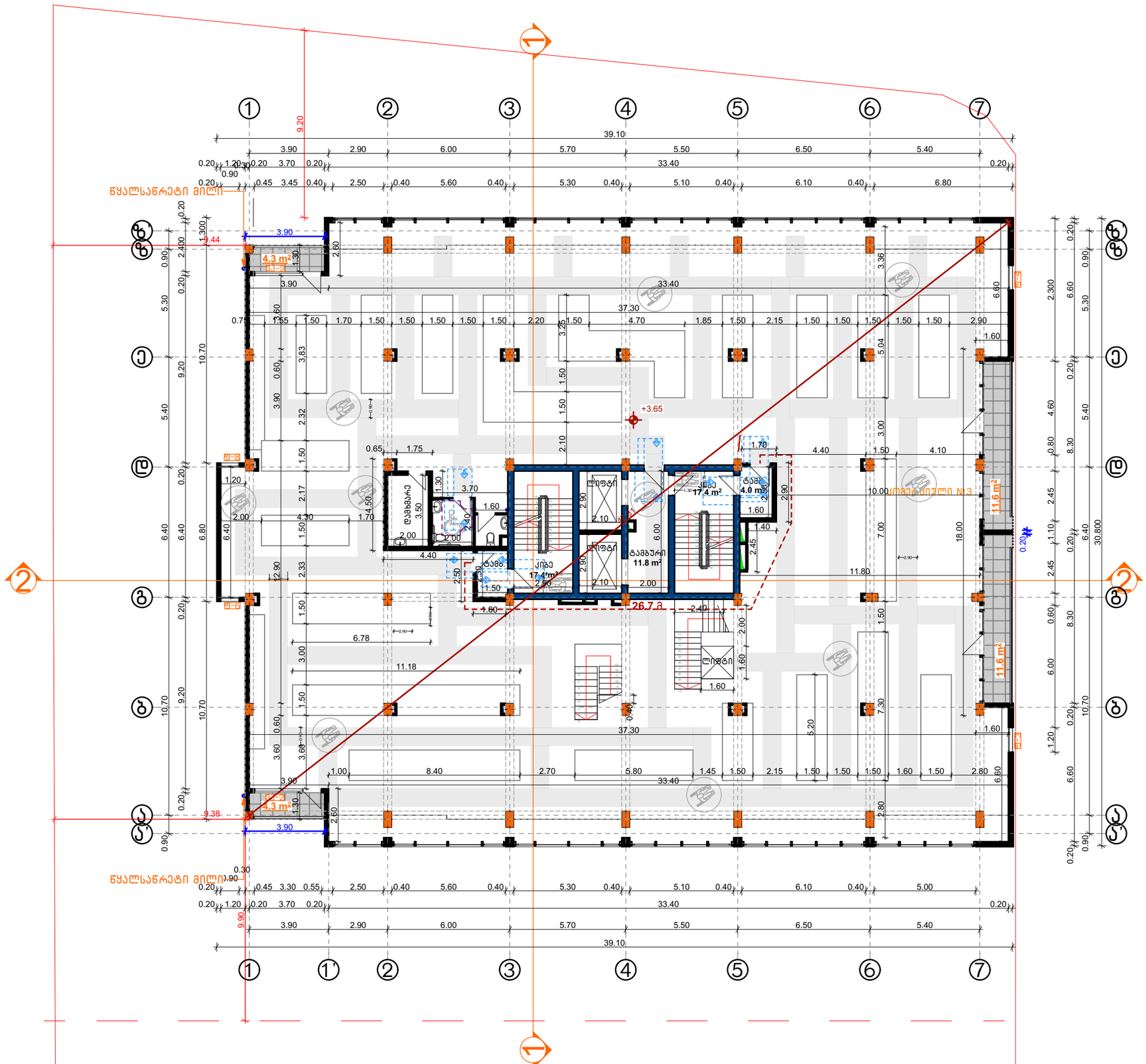

CONSTRUCTOR +
Civil and industrial engineering company

საპროექტო ორგანიზაცია:

შ.პ.ს. "კონსტრუქტორი +"

არქიტექტურული ნაწილი

პირობითი აღნიშვნები:

- დიაფრაგმა
- შემავსებელი
- ტიხარი
- სპ. საზღვარი
- წარმოსახვითი სამეზობლო საზღვარი
- განაშ. რეგულირების ხაზი. (უკანა ეზო)
- შეზღუდვის არეალი
- ჭრილის ხაზი
- შახტა
- ნაგავშემკრები ურნა

პორექტირებული არეალი

გვერდის დასახელება:

გეგმა +3.65 ნიშნულზე

პროექტი:

მრავალფუნქციური კომპლექსი ბლოკი 1

დამკვეთი:

შ.პ.ს. "დრიმ პალასი"

მისამართი:

ქ. თბილისი, დიღმის სასწავლო საცდელი მეურნეობა. ს/კ 01.72.14.009.523

პროექტის სტატუსი:	თარიღი:
ახალი მშენებლობა	2021/11/28

შემსრულებლები:		
დირექტორი	ნ. მემლაძე	
პრ. პროექტორი	შ. მაღრაძე	

მასშტაბი:	ფურც. რაოდ.	ფურცლ. ზომა
1:200	47	A3

ფურცლის № Ა-29

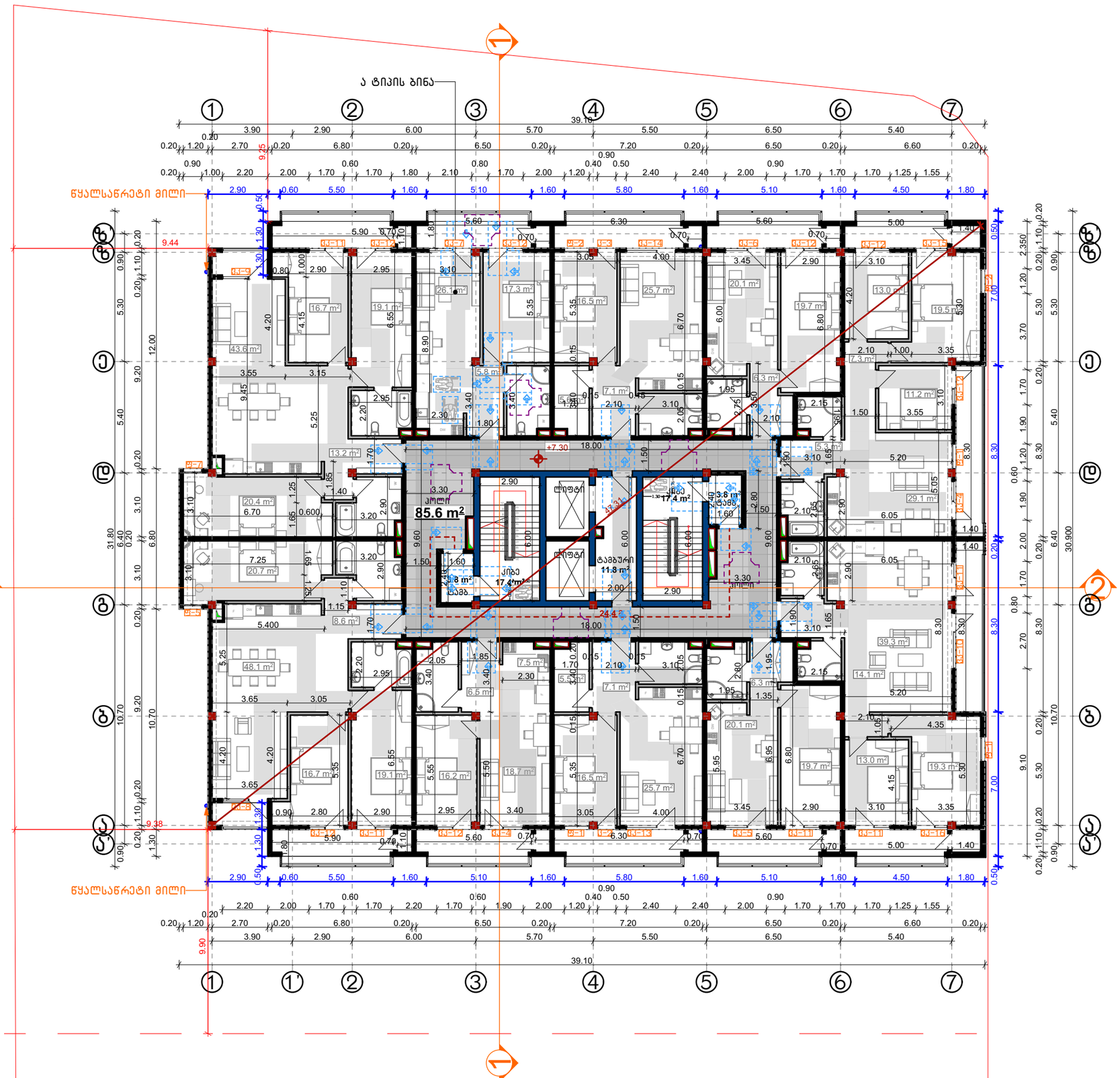

CONSTRUCTOR +
Civil and industrial engineering company

საპროექტო ორგანიზაცია:

შ.პ.ს. "კონსტრუქტორი +"

არქიტექტურული ნაწილი

პირობითი აღნიშვნები:

- დიაფრაგმა
- შემავსებელი
- ტიხარი
- სას. საზღვარი
- წარმოსახვითი სამეზობლო საზღვარი
- განაპ. რეგულირების ხაზი. (უკანა ეზო)
- შეზღუდვის არეალი
- ჭრილის ხაზი
- შახტა
- ნაგვისშემკრები ურნა

პროექტირებული არეალი

გვერდის დასახელება:

გეგმა +7.30 ნიშნულზე

პროექტი:

მრავალფუნქციური კომპლექსი
ბლოკი 1

დამკვეთი:

შ.პ.ს. "დრიმ პალასი"

მისამართი:

ქ. თბილისი, დიღმის სასწავლო საცდელი მეურნეობა.
ს/კ 01.72.14.009.523

პროექტის სტატუსი:	თარიღი:
ახალი მშენებლობა	2021/11/28

შემსრულებლები:

დირექტორი	ნ. მემლაძე	
პრ. ავტორი	შ. მაღრაძე	

მასშტაბი:	ფურც. რაოდ.	ფურცლ. ზომა
1:200	47	A3

ფურცლის № Ა-30

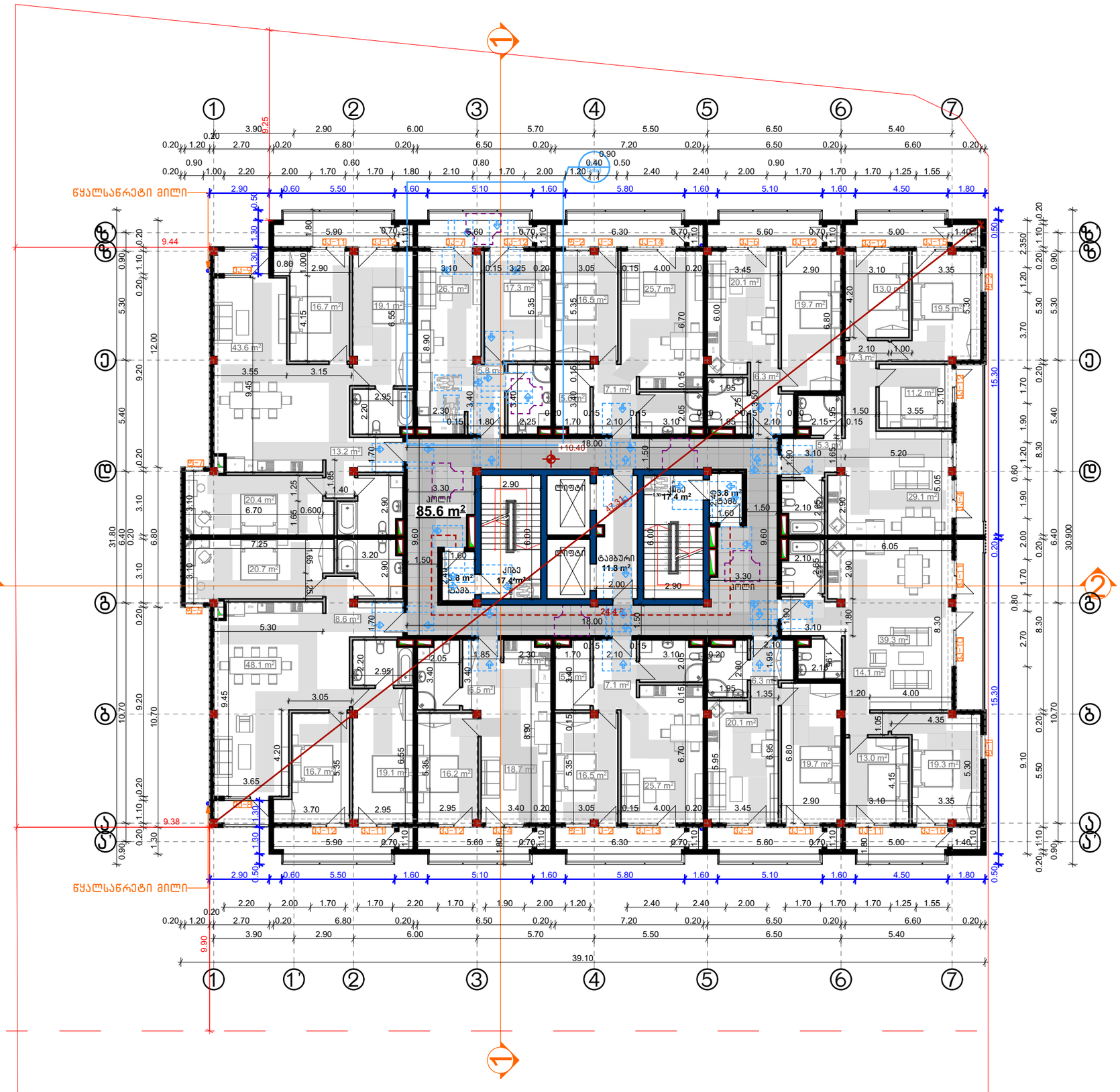

CONSTRUCTOR +
Civil and industrial engineering company

საპროექტო ორგანიზაცია:

შ.პ.ს. "კონსტრუქტორი +"

არქიტექტურული ნაწილი

პირობითი აღნიშვნები:

- დიაფრაგმა
- შემავსებელი
- ტიხარი
- საკ. საზღვარი
- წარმოსახვითი სამეზობლო საზღვარი
- განაპ. რეგულირების ხაზი. (უკანა ეზო)
- შეზღუდვის არეალი
- ჭრილის ხაზი
- შახტა
- ნაგვისშემკრები ურნა

კორექტირებული არეალი

გვერდის დასახელება:

გეგმა +10.40 ნიშნულზე

პროექტი:

მრავალფუნქციური კომპლექსი
ბლოკი 1

დამკვეთი:

შ.პ.ს. "დრიმ პალასი"

მისამართი:

ქ. თბილისი, დიღმის სასწავლო საცდელი მეურნეობა.
ს/კ 01.72.14.009.523

პროექტის სტატუსი:	თარიღი:
ახალი მშენებლობა	2021/11/28

შემსრულებლები:

დირექტორი	ნ. მუმლაძე	
პრ. ავტორი	შ. მაღრაძე	

მასშტაბი:	ფურც. რაოდ.	ფურცლ. ზომა
1:200	47	A3

ფურცლის № Ა-31

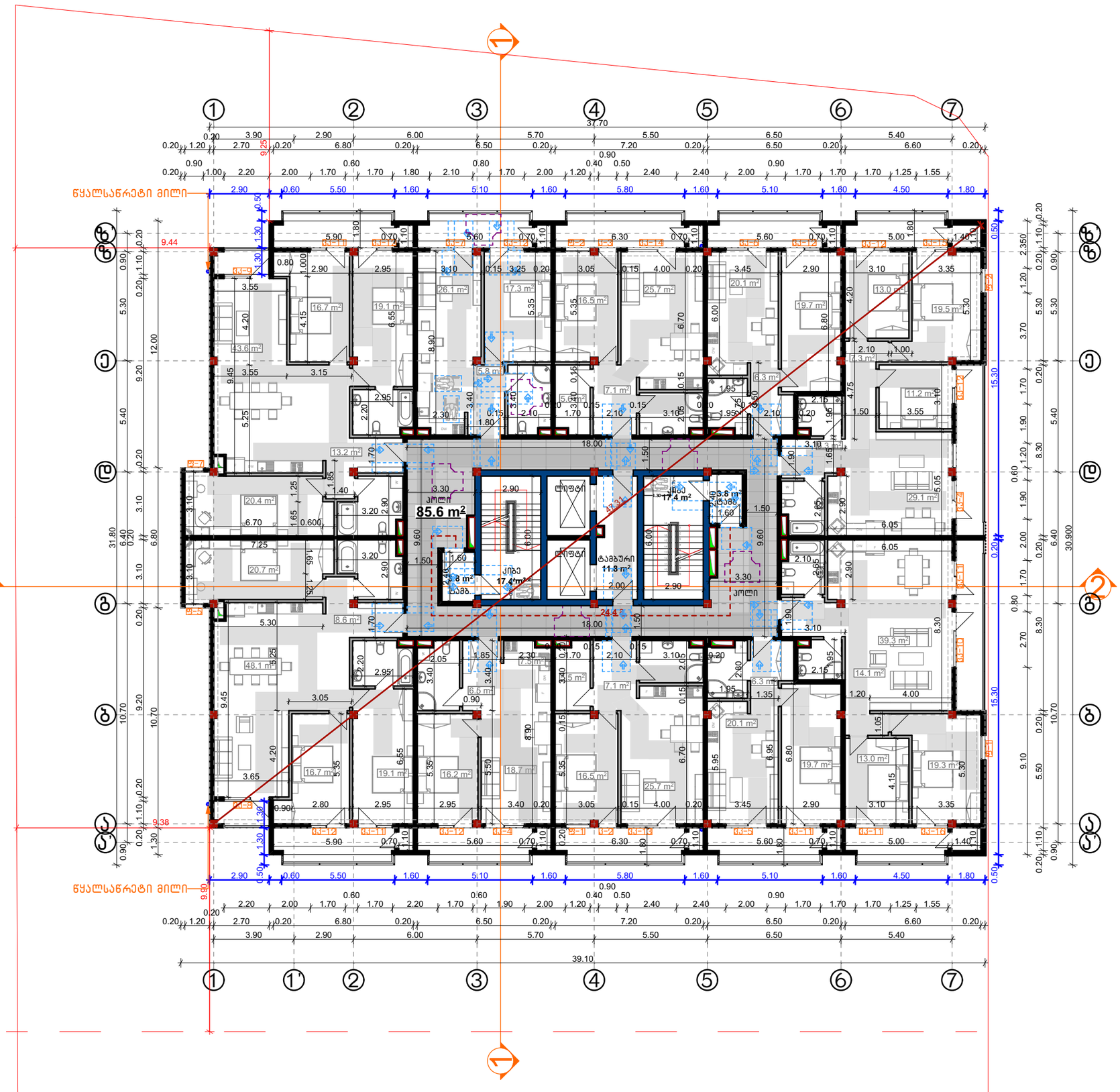

CONSTRUCTOR +
Civil and industrial engineering company

საპროექტო ორგანიზაცია:

შ.პ.ს. "კონსტრუქტორი +"

არქიტექტურული ნაწილი

პირობითი აღნიშვნები:

- დიაფრაგმა
- შემავსებელი
- ტიხარი
- სად. საზღვარი
- წარმოსახვითი სამეზობლო საზღვარი
- განად. რეგულირების ხაზი. (უკანა ეზო)
- შეზღუდვის არეალი
- ჭრილის ხაზი
- შახტა
- ნაგვისშემკრები ურნა

პროექტირებული არეალი

გვერდის დასახელება:

გეგმა +13.50 ნიშნულზე

პროექტი:

მრავალფუნქციური კომპლექსი
ბლოკი 1

დამკვეთი:

შ.პ.ს. "დრიმ პალასი"

მისამართი:

ქ. თბილისი, დიღმის სასწავლო საცდელი მეურნეობა. ს/კ 01.72.14.009.523

პროექტის სტატუსი:	თარიღი:
ახალი მშენებლობა	2021/11/28

შემსრულებლები:

დირექტორი	ნ. მუმლაძე	
პრ. პატრონი	შ. მაღრაძე	

მასშტაბი:	ფურც. რაოდ.	ფურცლ. ზომა
1:200	47	A3

ფურცლის №: Ა-32

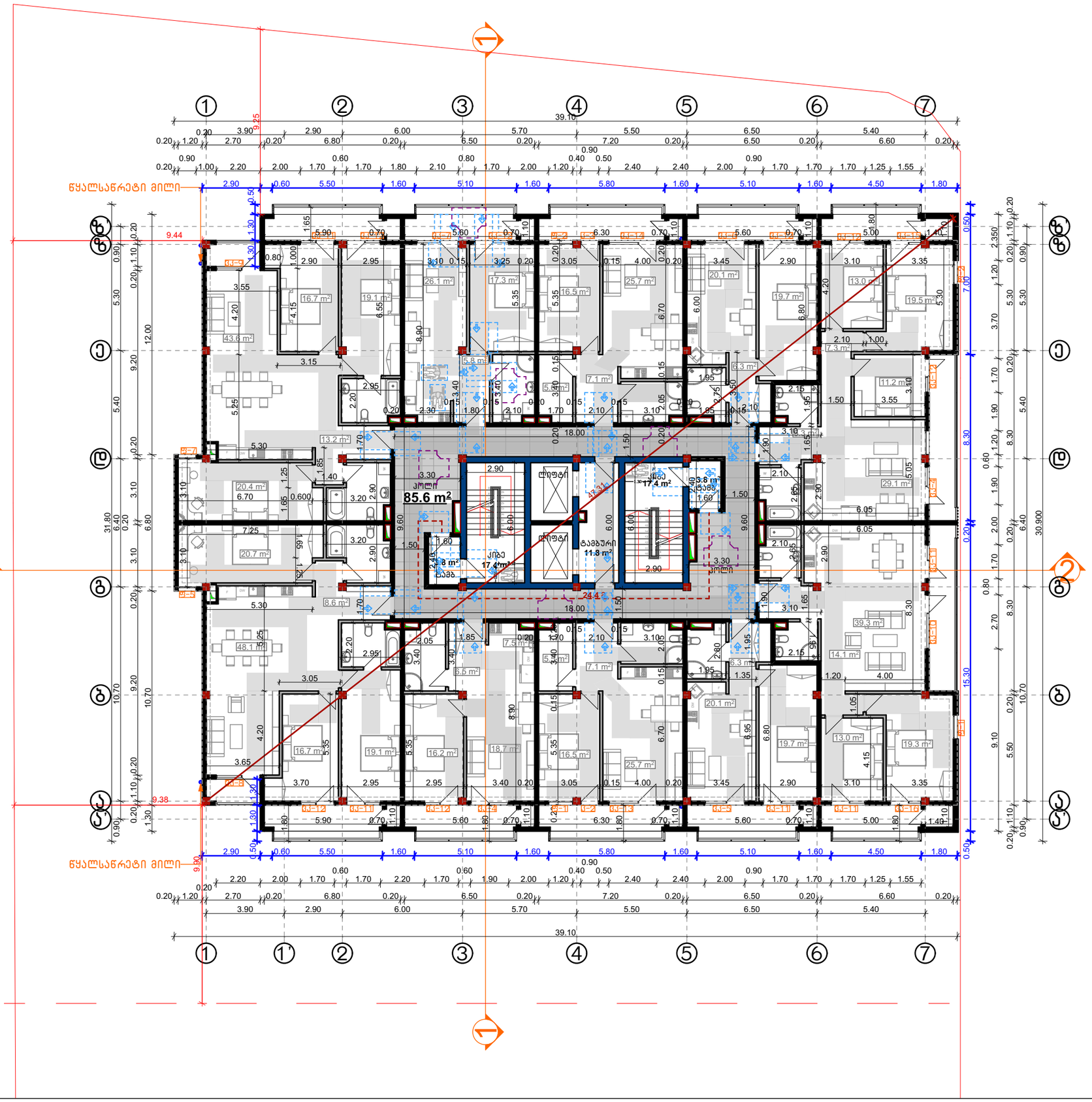

CONSTRUCTOR +
Civil and industrial engineering company

საპროექტო ორგანიზაცია:

შ.პ.ს. "კონსტრუქტორი +"

არქიტექტურული ნაწილი

პირობითი აღნიშვნები:

- დიაფრაგმა
- შემავსებელი
- ტიხარი
- სად. საზღვარი
- წარმოსახვითი სამეზობლო საზღვარი
- განად. რეგულირების ხაზი. (უკანა ეზო)
- შეზღუდვის არეალი
- ჭრილის ხაზი
- შახტა
- ნაგავშემკრები ურნა

პროექტირებული არეალი

გვერდის დასახელება:

გეგმა +16.60 ნიშნულზე

პროექტი:

მრავალფუნქციური კომპლექსი
ბლოკი 1

დამკვეთი:

შ.პ.ს. "დრიმ პალასი"

მისამართი:

ქ. თბილისი, დიღმის სასწავლო საცდელი მეურნეობა.
ს/კ 01.72.14.009.523

პროექტის სტატუსი:	თარიღი:
ახალი მშენებლობა	2021/11/28

შემსრულებლები:

დირექტორი	ნ. მემლაძე	
პრ. პატრონი	შ. მაღრაძე	

მასშტაბი:	ფურც. რაოდ.	ფურცლ. ზომა
1:200	47	A3

ფურცლის №: ა-33

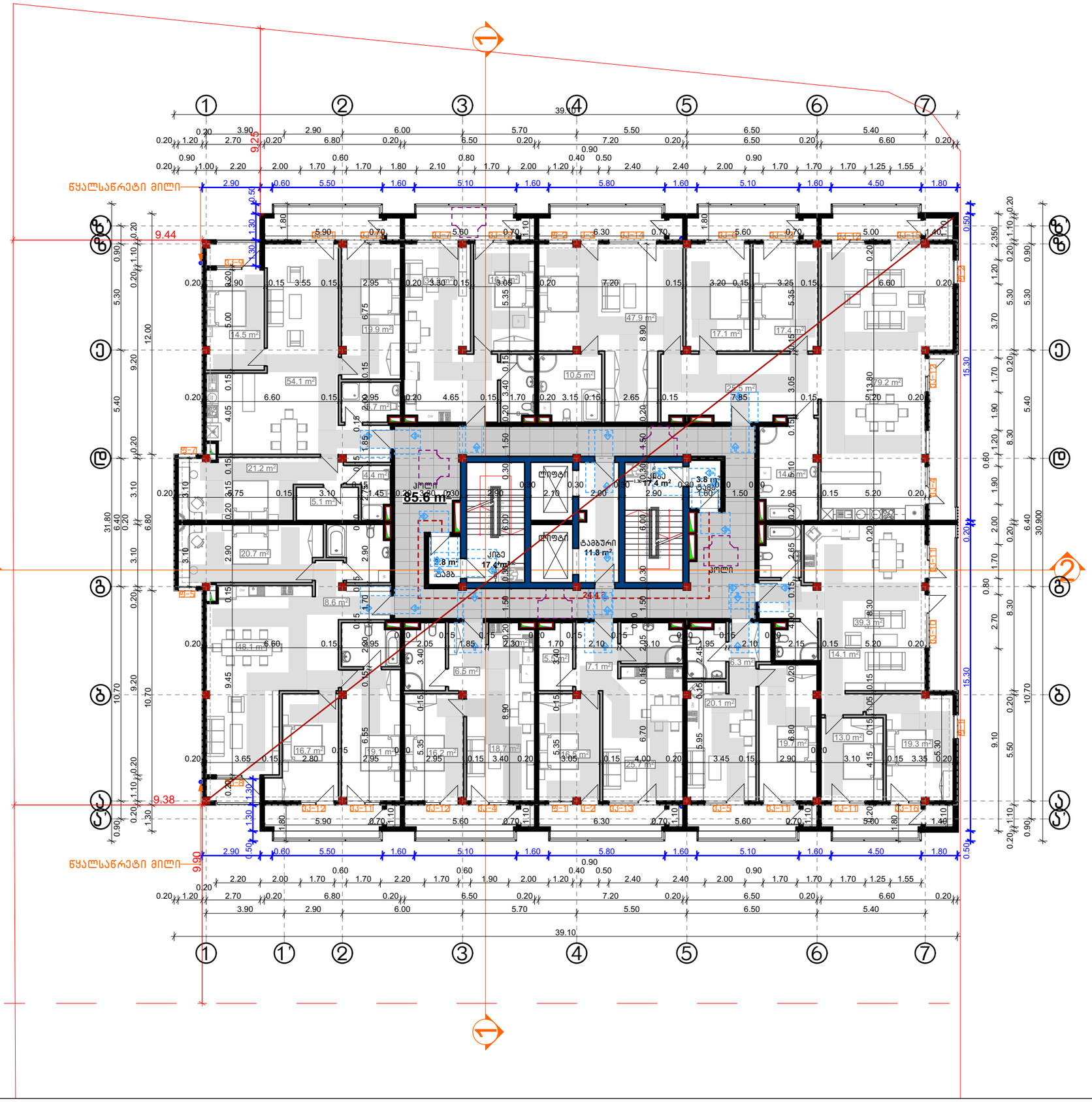
ქვაფენილი
ასანთქმელი
ბეტონი
ასფალტი
ბეტონის ბორდიური
ბეტონის ბორდიური
ბეტონის ბორდიური

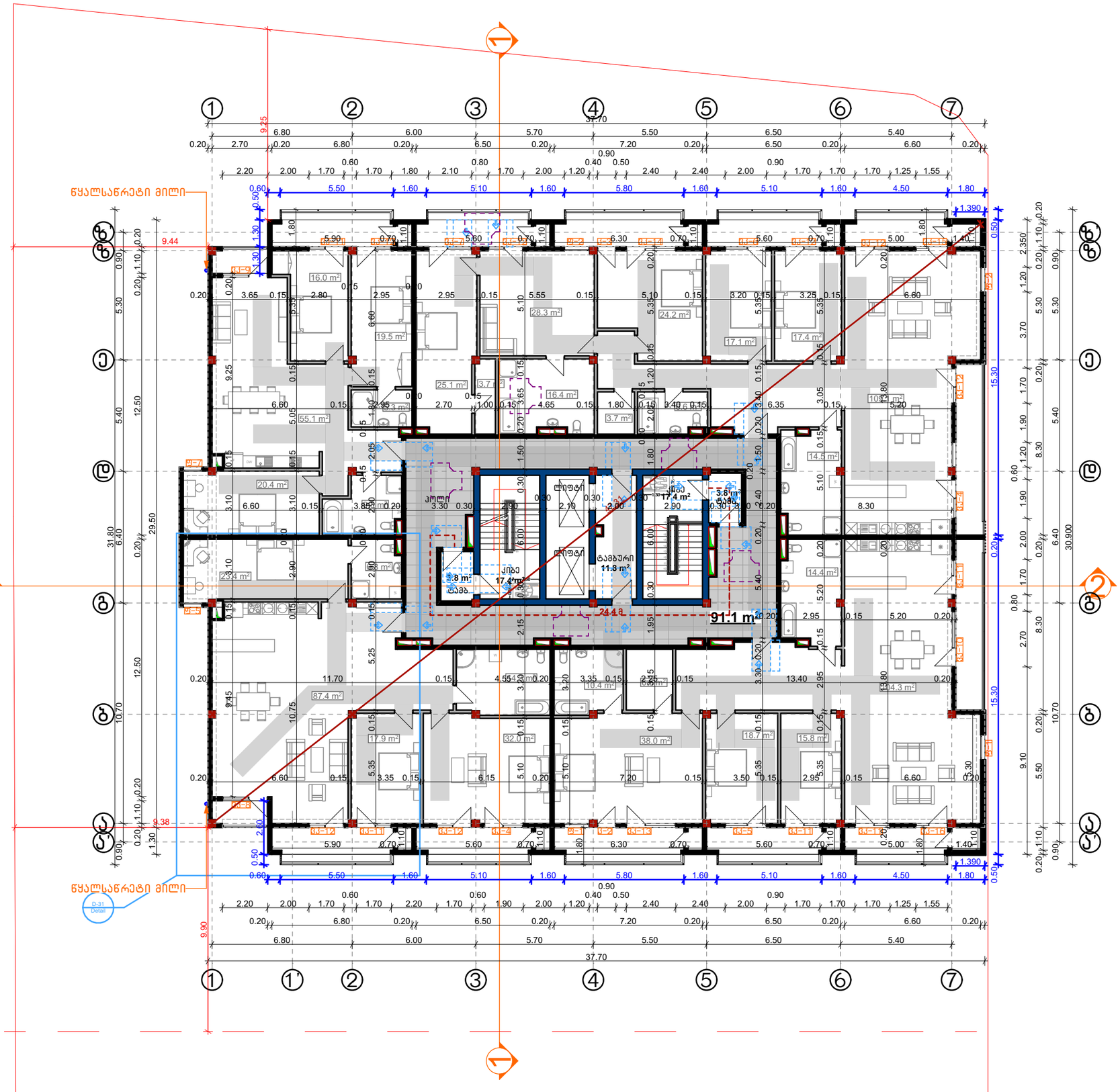

CONSTRUCTOR +
Civil and industrial engineering company

საპროექტო ორგანიზაცია:

შ.პ.ს. "კონსტრუქტორი +"

არქიტექტურული ნაწილი

პირობითი აღნიშვნები:

- დიაფრაგმა
- შემავსებელი
- ტიხარი
- საპ. საზღვარი
- წარმოსახვითი სამეზობლო საზღვარი
- განაპ. რეგულირების ხაზი. (უკანა ეზო)
- შეზღუდვის არეალი
- ჭრილის ხაზი
- შახტა
- ნაგვისშემკრები ურნა

პროექტირებული არეალი

გვერდის დასახელება:

გეგმა +22.80 ნიშნულზე

პროექტი:

მრავალფუნქციური კომპლექსი
ბლოკი 1

დამკვეთი:

შ.პ.ს. "დრიმ პალასი"

მისამართი:

ქ. თბილისი, დიღმის სასწავლო საცდელი მეურნეობა. ს/კ 01.72.14.009.523

პროექტის სტატუსი:	თარიღი:
ახალი მშენებლობა	2021/11/28

შემსრულებლები:

დირექტორი	ნ. მუმლაძე	
პრ. არქიტექტორი	შ. მაღრაძე	

მასშტაბი:	ფურც. რაოდ.	ფურცლ. ზომა
1:200	47	A3

ფურცლის №: ა-35

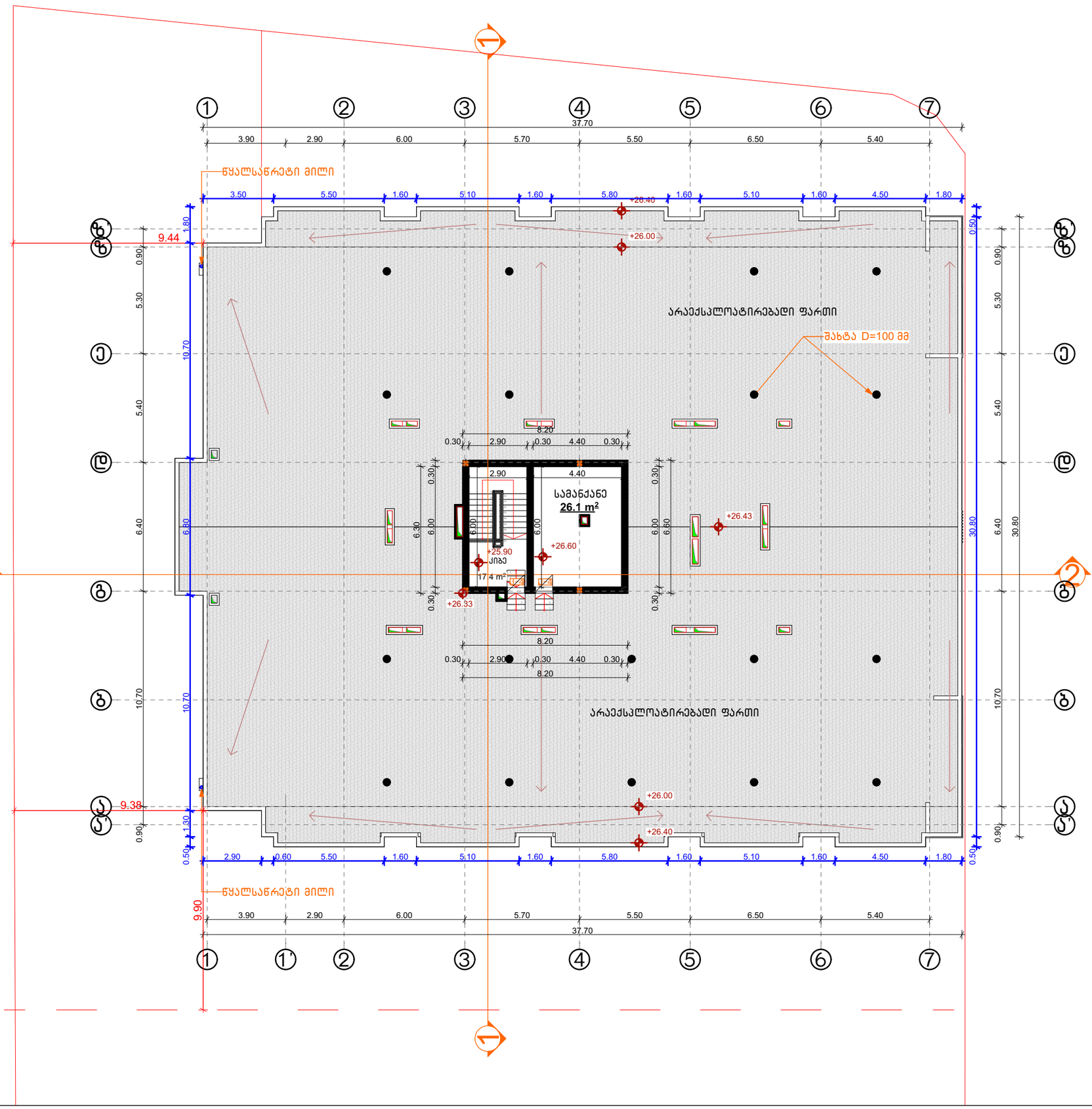

CONSTRUCTOR +
Civil and industrial engineering company

საპროექტო ორგანიზაცია:

შ.პ.ს. "კონსტრუქტორი +"

არქიტექტურული ნაწილი

პირობითი აღნიშვნები:

- დიაფრაგმა
- შემავსებელი
- ტიხარი
- სად. საზღვარი
- წარმოსახვითი სამეზობლო საზღვარი
- განად. რეგულირების ხაზი. (უკანა ეზო)
- შეზღუდვის არეალი
- ჭრილის ხაზი
- შახტა
- ნაგვიშემკრები ურნა

პროექტირებული არეალი

გვერდის დასახელება:

გეგმა +25.90 ნიშნულზე

პროექტი:

მრავალფუნქციური კომპლექსი
ბლოკი 1

დამკვეთი:

შ.პ.ს. "დრიმ პალასი"

მისამართი:

ქ. თბილისი, დიღმის სასწავლო საცდელი მეურნეობა.
ს/კ 01.72.14.009.523

პროექტის სტატუსი:	თარიღი:
ახალი მშენებლობა	2021/11/28

შემსრულებლები:

დირექტორი	ნ. მუმლაძე	
პრ. ავტორი	შ. მაღრაძე	

მასშტაბი:	ფურც. რაოდ.	ფურცლ. ზომა
1:200	47	A3

ფურცლის № Ა-36

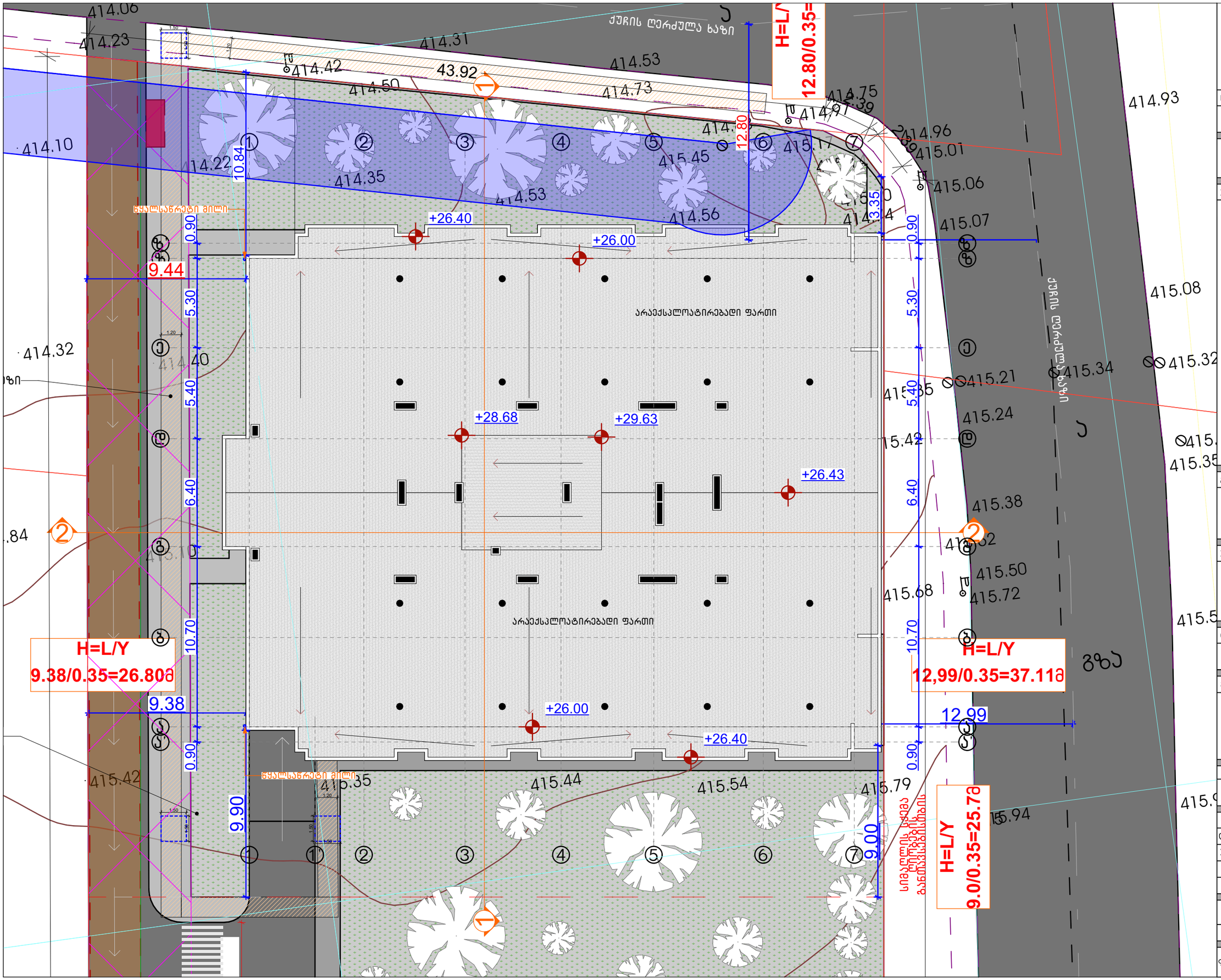

CONSTRUCTOR +
Civil and industrial engineering company

საპროექტო ორგანიზაცია:

შ.პ.ს. "კონსტრუქტორი +"

არქიტექტურული ნაწილი

პირობითი აღნიშვნები:

- დიაფრაგმა
- შემავსებელი
- ტიხარი
- საპ. საზღვარი
- წარმოსახვითი სამეზობლო საზღვარი
- განაშ. რეგულირების ხაზი. (უკანა ეზო)
- შეზღუდვის არეალი
- ჭრილის ხაზი
- შახტა
- ნაგავშემკრები ურნა

პროექტირებული არეალი

გვერდის დასახელება:

გადახურვის გეგმა

პროექტი:

მრავალფუნქციური კომპლექსი
ბლოკი 1

დამკვეთი:

შ.პ.ს. "დრიმ ჰაუსი"

მისამართი:

ქ. თბილისი, დიღმის სასწავლო საცდელი მეურნეობა. ს/კ 01.72.14.009.523

პროექტის სტატუსი:	თარიღი:
ახალი მშენებლობა	2021/11/28

შემსრულებლები:

დირექტორი	ნ. მემლაძე	
პრ. არქიტექტორი	შ. მაღრაძე	

მასშტაბი:	ფურც. რაოდ.	ფურცლ. ზომა
1:200	47	A3

ფურცლის № ა-37

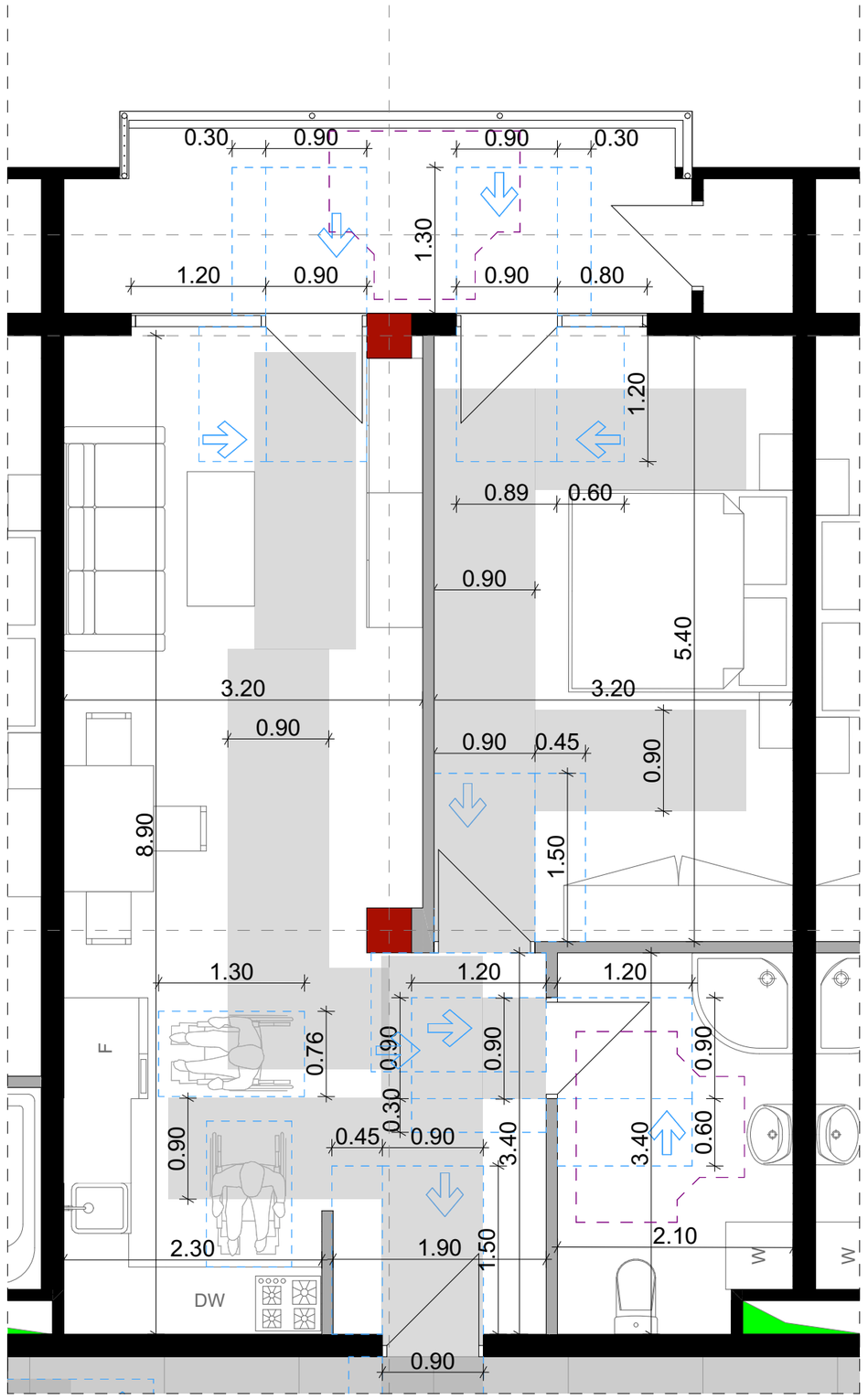

CONSTRUCTOR +
Civil and industrial engineering company

საპროექტო ორგანიზაცია:

შ.პ.ს. "კონსტრუქტორი +"

არქიტექტურული ნაწილი

ჰირობითი აღნიშვნები:

- დიაფრაგმა
- შემავსებელი
- ტიხარი
- სად. საზღვარი
- წარმოსახვითი სამეზობლო საზღვარი
- განაშ. რეგულირების ხაზი. (უკანა ეზო)
- შეზღუდვის არეალი
- ჭრილის ხაზი
- შახტა
- ნაგვიშემკრები ურნა

ბინის №
სასხ. ფართი
საზ. ფართი
საერთო ფართი

პროექტირებული არეალი

გვერდის დასახელება:

განშლა - ა ტიპის ბინა

პროექტი:

მრავალფუნქციური კომპლექსი
ბლოკი 1

დამკვეთი:

შ.პ.ს. "დრიმ პალასი"

მისამართი:

ქ. თბილისი, დიღმის სასწავლო საცდელი მეურნეობა.
ს/კ 01.72.14.009.523

პროექტის სტატუსი:	თარიღი:
ახალი მშენებლობა	2021/11/28

შემსრულებლები:

დირექტორი	ნ. მუმლაძე	
პრ. აბტორი	შ. მაღრაძე	

მასშტაბი:	ფურც. რაოდ.	ფურცლ. ზომა
1:50	47	A3

ფურცლის № ა-46

"ა" ტიპის ბინები

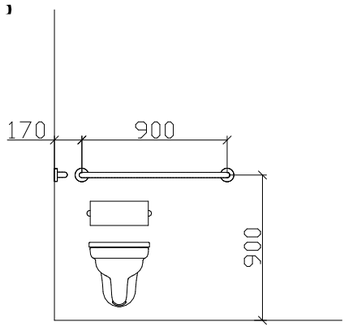

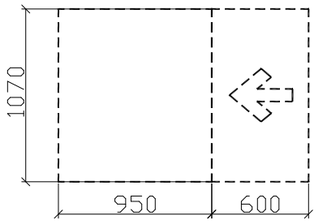

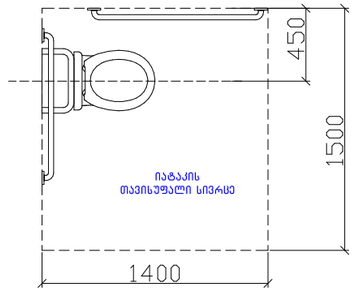

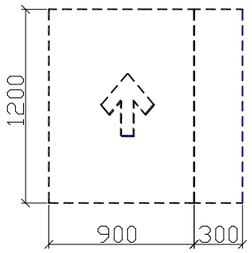

ტუალეტის დეტალური ნახაზი

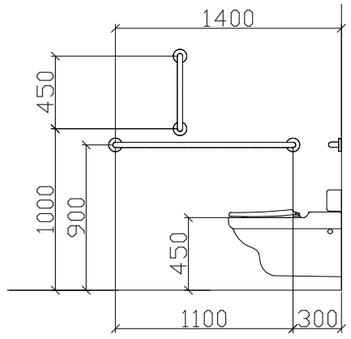

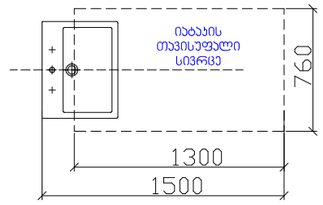

T ფორმის მოსატრიალებელი სივრცე
304.3.2.1 (ა) ვარიანტი 1

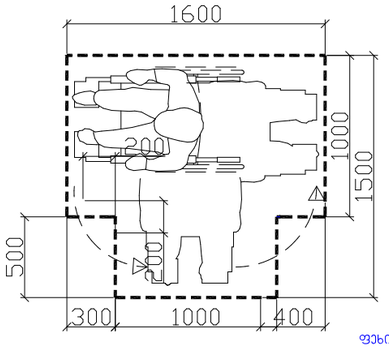

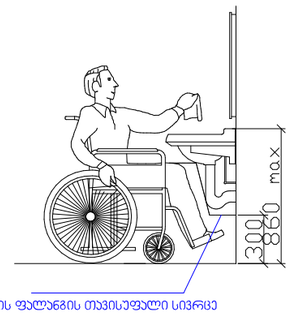

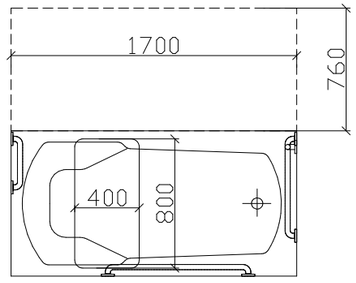

დასაჯდომის მქონე აბაზანა
ხელმოსაჭიდი ძელებით

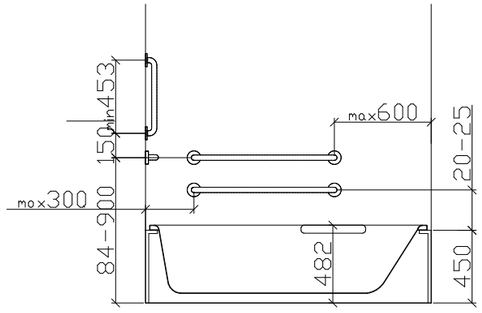

CONSTRUCTOR +
Civil and industrial engineering company

საპროექტო ორგანიზაცია:

შ.პ.ს. "კონსტრუქტორი +"

არქიტექტურული ნაწილი

ჰიროგითი აღნიშვნები:

- დიაფრაგმა
- შემავსებელი
- ტიხარი
- სას. საზღვარი
- წარმოსახვითი სამეზობლო საზღვარი
- განაშ. რეგულირების ხაზი. (უკანა ეზო)
- შეზღუდვის არეალი
- ჭრილის ხაზი
- შახტა
- ნაგავშემკრები ურნა

ბინის №
სასც. ფართი
საზ. ფართი
საერთო ფართი

კორექტირებული არეალი

გვერდის დასახელება:

ა ტიპის ბინის ტუალეტის განშლა

პროექტი:

მრავალფუნქციური კომპლექსი
ბლოკი 1

დამკვეთი:

შ.პ.ს. "დრიმ პალასი"

მისამართი:

ქ. თბილისი, დიღმის სასწავლო საცდელი მეურნეობა.
ს/კ 01.72.14.009.523

პროექტის სტატუსი:	თარიღი:
ახალი მშენებლობა	2021/11/28

მთავრულებლები:

დირექტორი	ნ. მუმლაძე	
პრ. არქიტორი	გ. მაღრაძე	

მასშტაბი:	ფურც. რაოდ.	ფურცლ. ზომა
	47	A3

ფურცლის №: ა-48

"ა" ტიპის ბინაში ჯარის სახელურის სიმარლე მ. 1:50

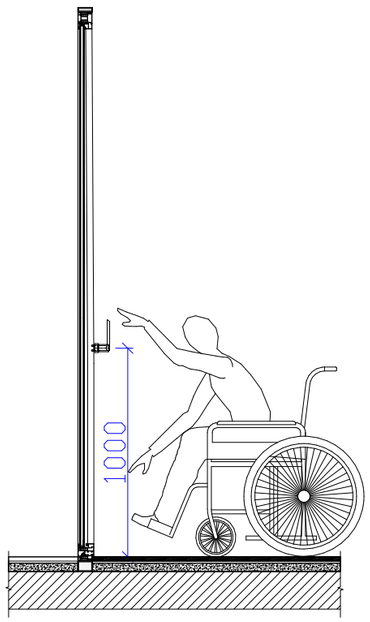

"ა" ტიპის ბინაში ვიტრაჟის სახელურის სიმარლე მ. 1:50

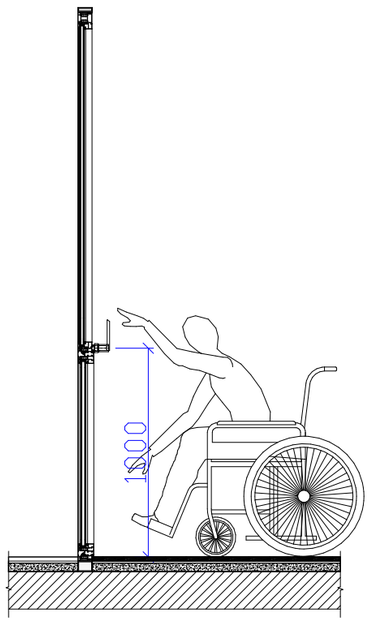

სამზარეულოს ან აბაზანის კაბინაზე მიწვდომა მ. 1:50

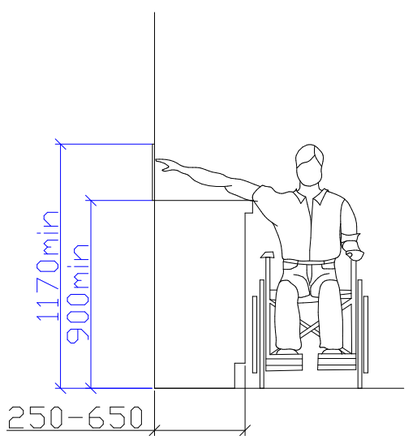

ხელსაბანი "ბ" ტიპის ერთეულში მ. 1:50

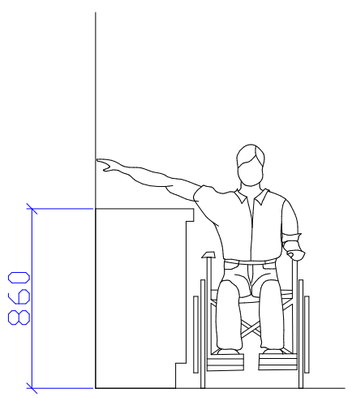

CONSTRUCTOR +
Civil and industrial engineering company

საპროექტო ორგანიზაცია:

შ.პ.ს. "კონსტრუქტორი +"

არქიტექტურული ნაწილი

ჰიპერბმითი ალნიშვნები:

- დიაფრაგმა
- შემავსებელი
- ტიხარი
- სპ. საზღვარი
- წარმოსახვითი სამეზობლო საზღვარი
- განაშ. რეგულირების ხაზი. (უკანა ეზო)
- შეზღუდვის არეალი
- ჭრილის ხაზი
- შახტა
- ნაგვისშემკრები ურნა

ბინის №
სასხ. ფართი
საზ. ფართი
საერთო ფართი

კორექტირებული არეალი

გვერდის დასახელება:

-

პროექტი:

მრავალფუნქციური კომპლექსი
ბლოკი 1

დამკვეთი:

შ.პ.ს. "დრიმ პალასი"

მისამართი:

ქ. თბილისი, დიღმის სასწავლო საცდელი მეურნეობა.
ს/კ 01.72.14.009.523

პროექტის სტატუსი:	თარიღი:
ახალი მშენებლობა	**2021/11/28**

შემსრულებლები:

დირექტორი	ნ. მუმლაძე	
პრ. ავტორი	შ. მაღრაძე	

მასშტაბი:	ფურც. რაოდ.	ფურცლ. ზომა
	47	**A3**

ფურცლის № ა-49

ა-1
კარი ზღურბლის გარეშე მომხურავით

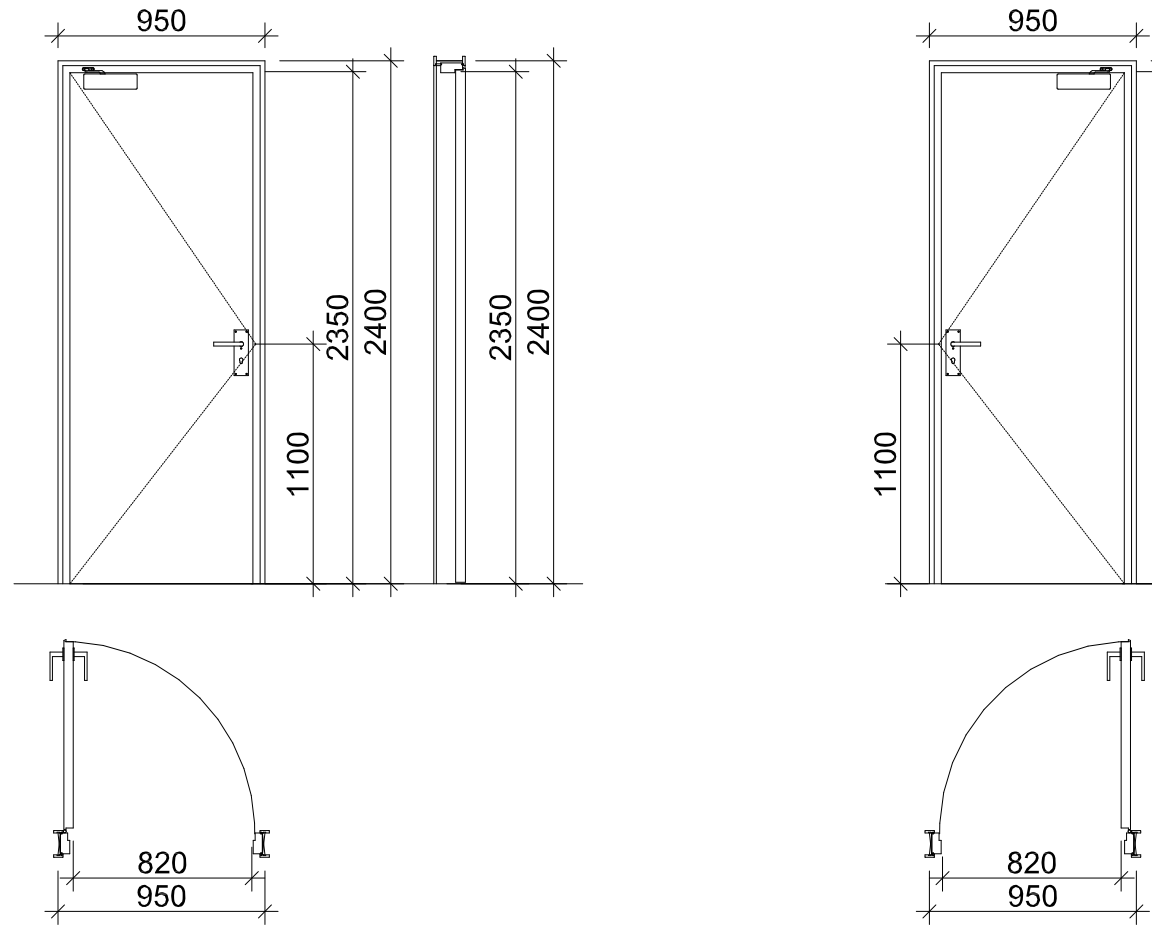

ა-2
კარი ზღურბლის და მომხურავის გარეშე

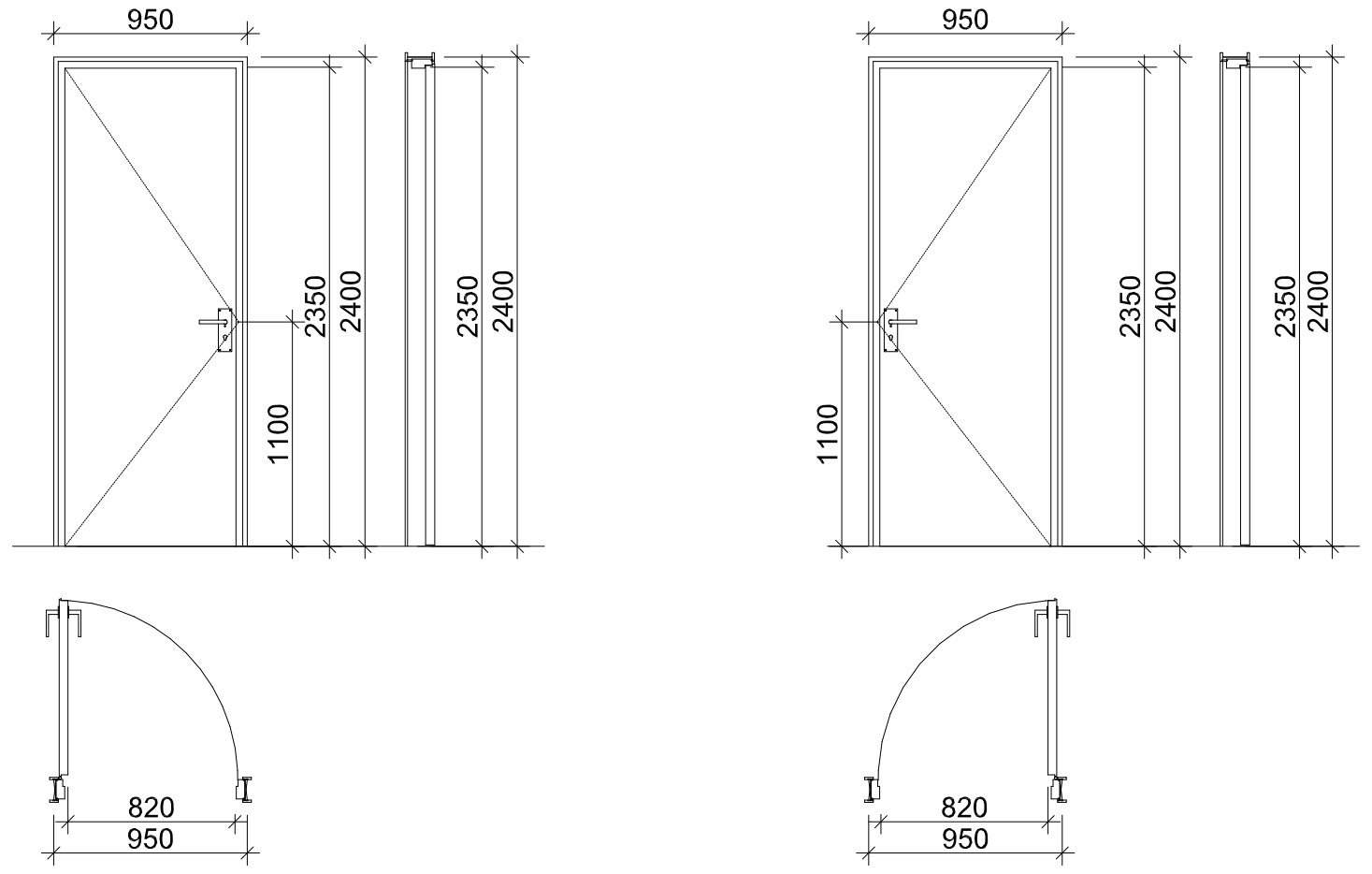

"ბ" ტიპის ბინები

ჭრილი 2

ხელსაბანის მდებარეობა

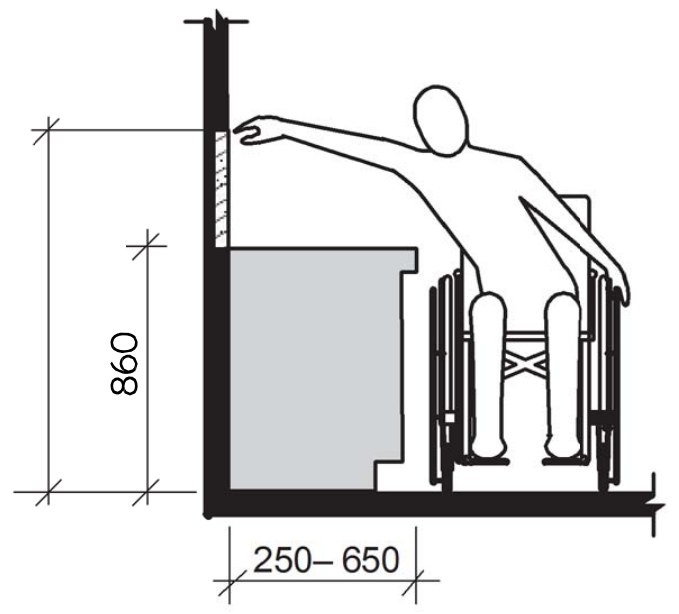

ხელსაბანი ბ ტიპის ერთეულებში ვარიანტი ბ სააბაზანოები

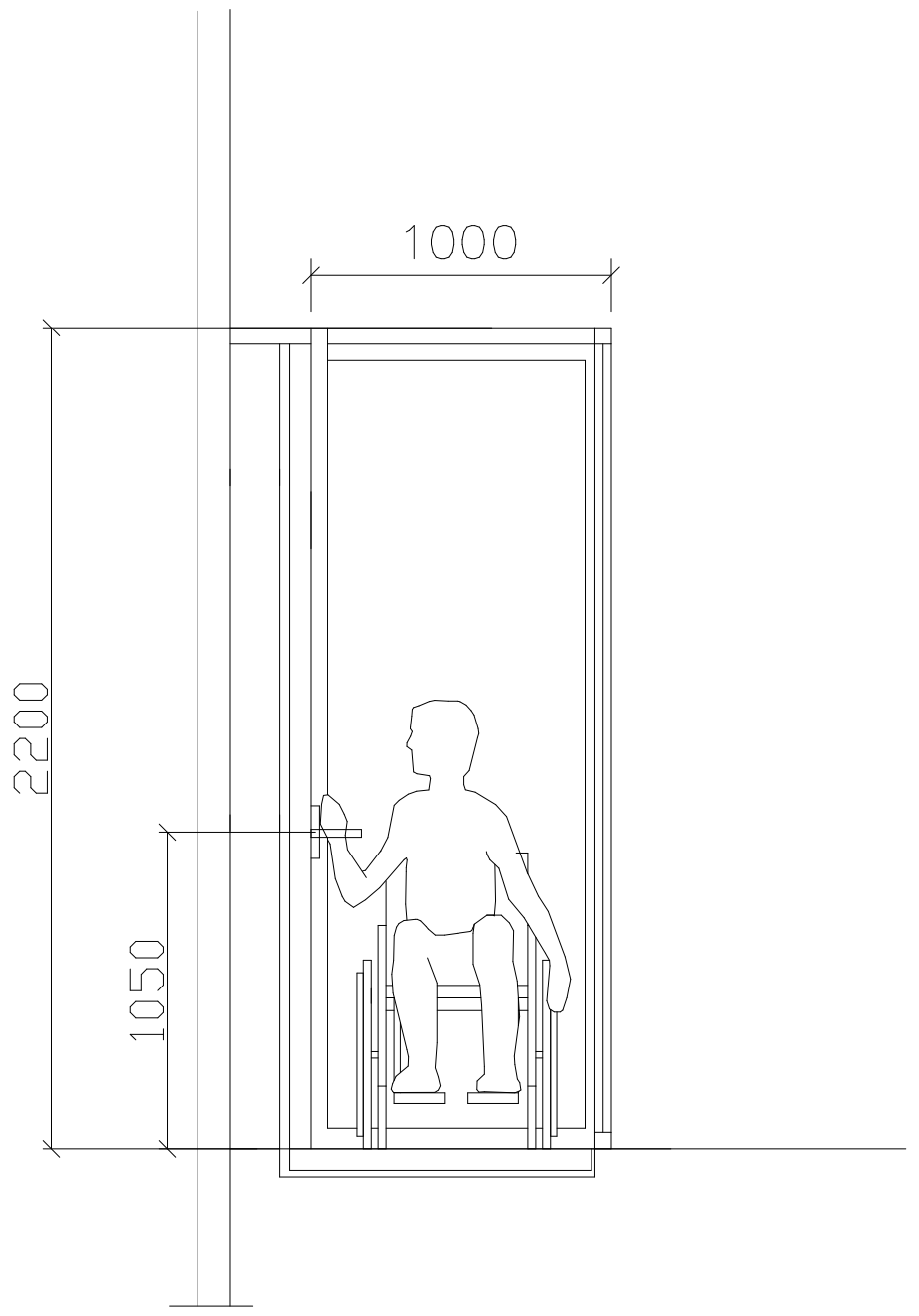

კარი MDF-ის

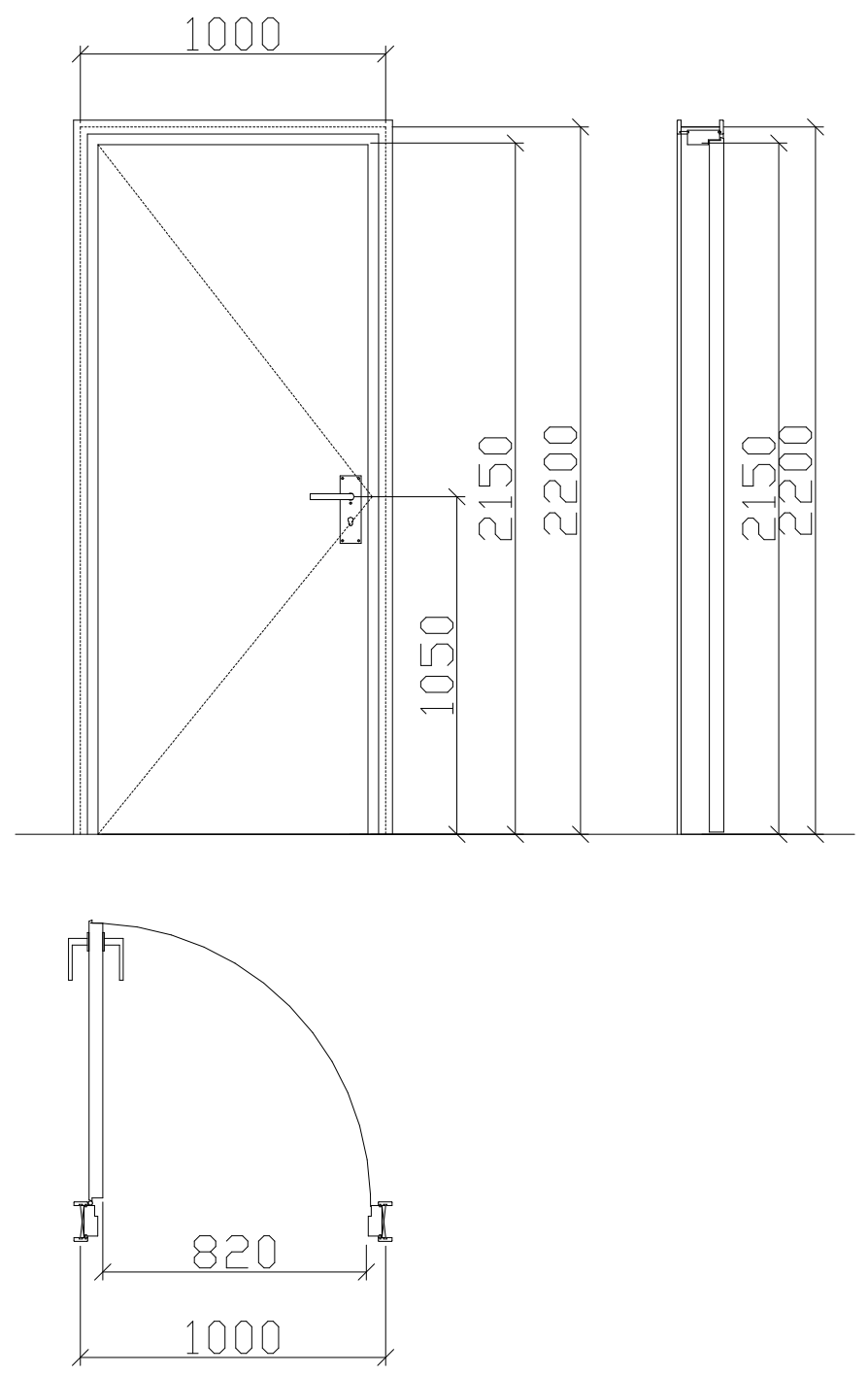

CONSTRUCTOR +

საპროექტო ორგანიზაცია:
შ.პ.ს. "კონსტრუქტორი +"

არქიტექტურული ნაწილი

პირობითი აღნიშვნები:
- დიაფრაგმა
- შემავსებელი
- ტიხარი
- საპ. საზღვარი
- წარმოსახვითი სამეზობლო საზღვარი
- განაშ. რეგულირების ხაზი. (უკანა ეზო)
- შეზღუდვის არეალი
- ჭრილის ხაზი
- შახტა
- ნაგავშემკრები ურნა

ბინის №
საცხ. ფართი
საზ. ფართი
საერთო ფართი
პროექტირებული არეალი

გვერდის დასახელება:
-

პროექტი:
მრავალფუნქციური კომპლექსი ბლოკი 1

დამკვეთი:
შ.პ.ს. "დრიმ ჰოლსი"

მისამართი:
ქ. თბილისი, დიღმის სასწავლო საცდელი მეურნეობა. ს/კ 01.72.14.009.523

პროექტის სტატუსი:	თარიღი:
ახალი მშენებლობა	2021/11/28

შემსრულებლები:

დირექტორი	ნ. მუმლაძე
პრ. ავტორი	მ. მაღრაძე

მასშტაბი:	ფურც. რაოდ.	ფურცლ. ზომა
	47	A3

ფურცლის № ა-50

კვანძი 6 მ. 1:50

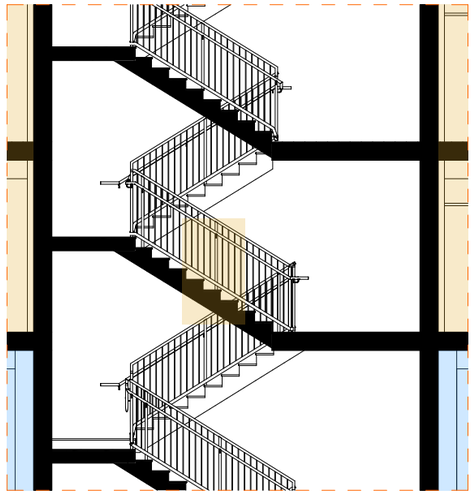

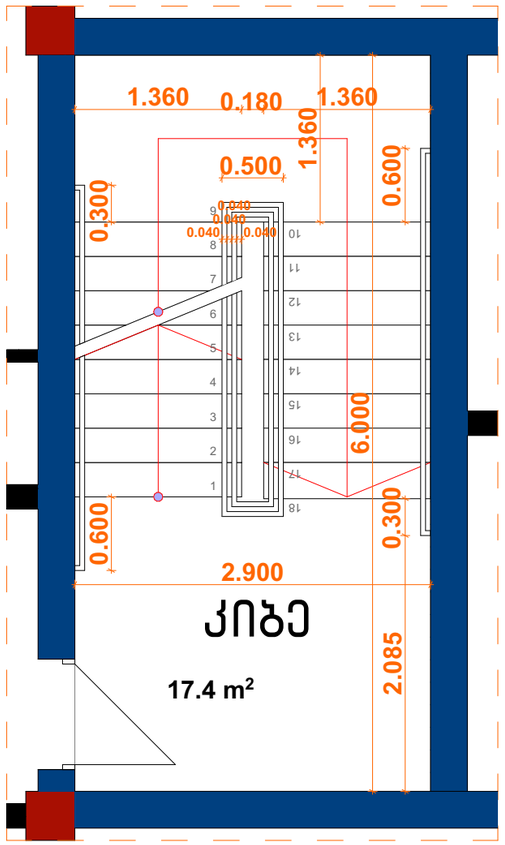

კვანძი 1
(გადახურვის ფილა)
მ. 1:20

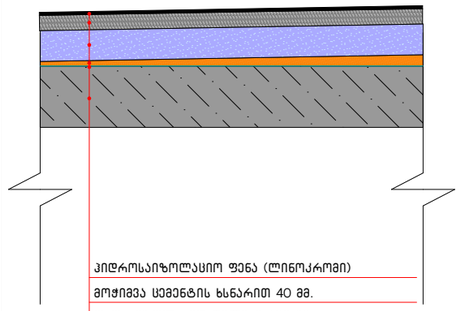

კვანძი 2
(იატაკის ფილა - ხელ. გრანიტი)
მ. 1:20

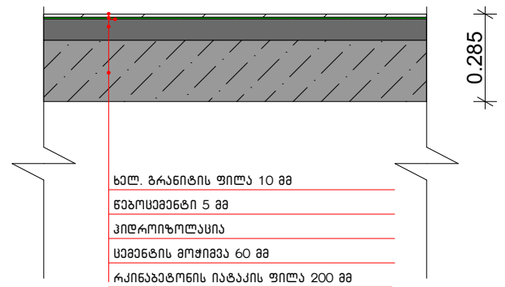

კვანძი 3
(ტიხარი)
მ. 1:20

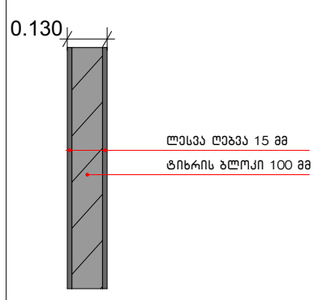

კვანძი 4
(ფასადის კედელი)
მ. 1:20

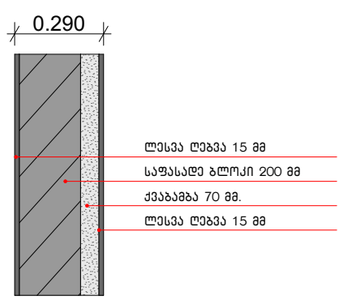

კვანძი 5
(იატაკის ფილა)
მ. 1:20

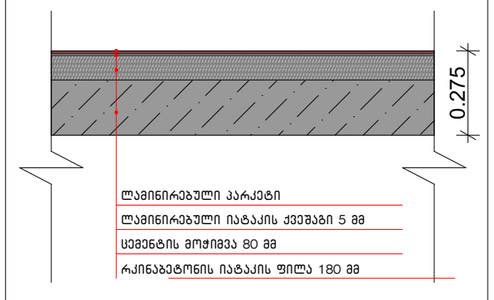

კვანძი 8
მ. 1:20

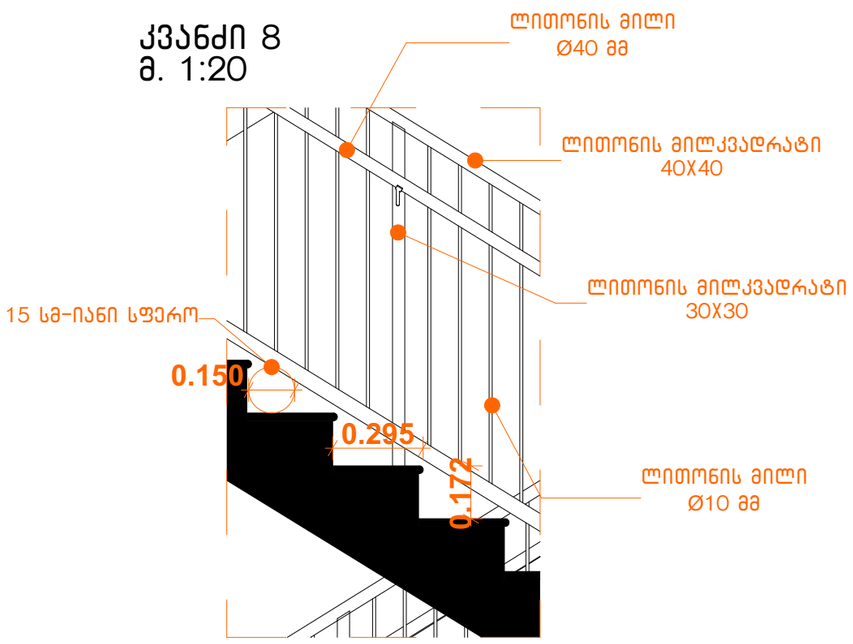

კვანძი 9
მ. 1:20

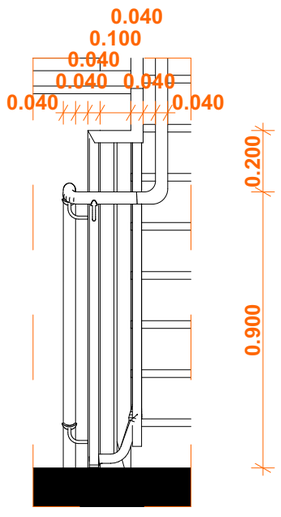

CONSTRUCTOR +
Civil and industrial engineering company

საპროექტო ორგანიზაცია:
შ.პ.ს. "კონსტრუქტორი +"

არქიტექტურული ნაწილი

პირობითი აღნიშვნები:
- დიაფრაგმა
- შემავსებელი
- ტიხარი
- სად. საზღვარი
- წარმოსახვითი სამეზობლო საზღვარი
- განად. რეგულირების ხაზი. (უკანა ეზო)
- შეზღუდვის არეალი
- ჭრილის ხაზი
- შახტა
- ნაგავშემკრები ურნა

ბინის №
სასხ. ფართი
საზ. ფართი
საერთო ფართი

პორექტირებული არეალი

გვერდის დასახელება:
კვანძები

პროექტი:
მრავალფუნქციური კომპლექსი
ბლოკი 1

დამკვეთი:
შ.პ.ს. "დრიმ პალასი"

მისამართი:
ქ. თბილისი, დიღმის სასწავლო საცდელი მეურნეობა. ს/კ 01.72.14.009.523

პროექტის სტატუსი:	თარიღი:
ახალი მშენებლობა	2021/11/28

მესრულებლები:

დირექტორი	ნ. მუმლაძე
პრ. არქიტორი	ვ. მაღრაძე

მასშტაბი:	ფურც. რაოდ.	ფურცლ. ზომა
1:100,	47	A3

ფურცლის №: ა-51

კვანძი 11 მ. 1:50
გეგმა

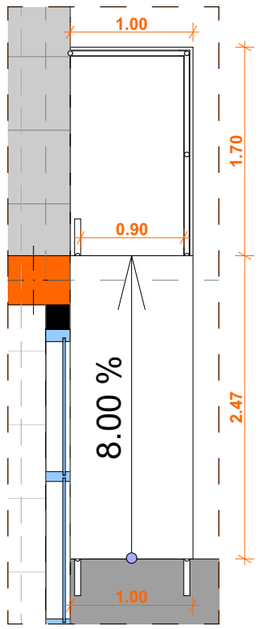

კვანძი 11 მ. 1:50
ფასადი

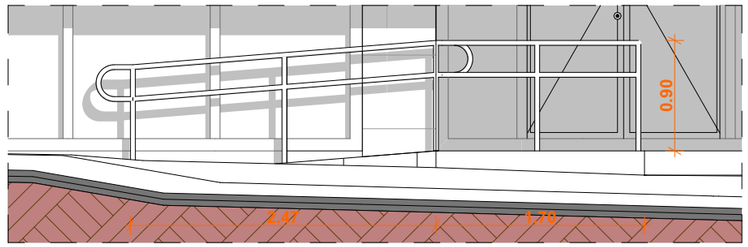

კვანძი 10 მ. 1:50

შეთანხმებული

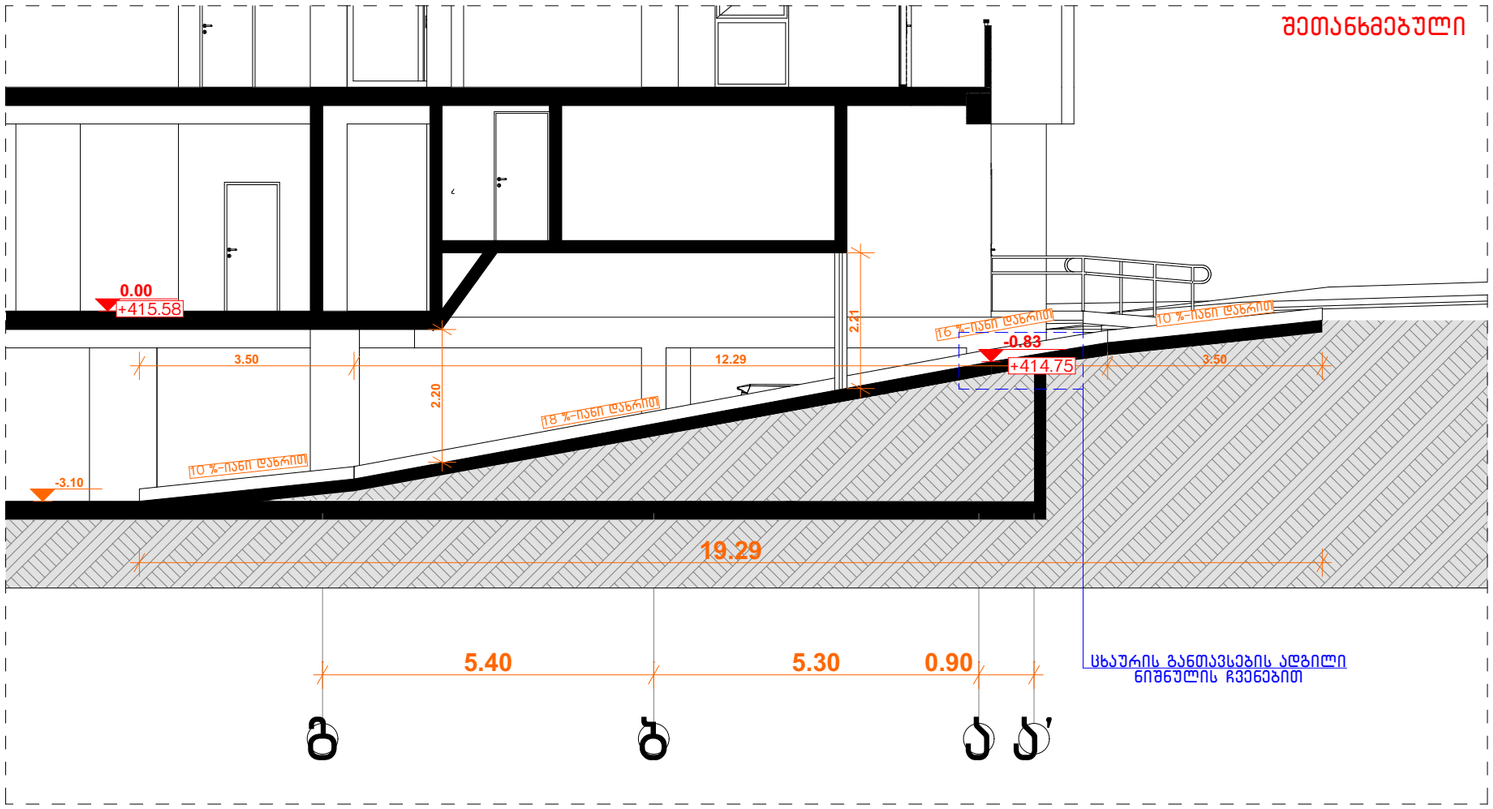

CONSTRUCTOR +
Civil and industrial engineering company

საპროექტო ორგანიზაცია:
შ.პ.ს. "კონსტრუქტორი +"

არქიტექტურული ნაწილი

პირობითი აღნიშვნები:
- დიაფრაგმა
- შემავსებელი
- ტიხარი
- სად. საზღვარი
- წარმოსახვითი სამეზობლო საზღვარი
- განად. რეგულირების ხაზი. (უკანა ეზო)
- შეზღუდვის არეალი
- ჭრილის ხაზი
- შახტა
- ნაგავშემკრები ურნა

ბინის №
სასხ. ფართი
საზ. ფართი
საერთო ფართი

კორექტირებული არეალი

გვერდის დასახელება:
კვანძები

პროექტი:
მრავალფუნქციური კომპლექსი
ბლოკი 1

დამკვეთი:
შ.პ.ს. "დრიმ პალასი"

მისამართი:
ქ. თბილისი, დიღმის სასწავლო საცდელი მეურნეობა. ს/კ 01.72.14.009.523

პროექტის სტატუსი:	თარიღი:
ახალი მშენებლობა	2021/11/28

შემსრულებლები:

დირექტორი	ნ. მუმლაძე	
პრ. ავტორი	შ. მაღრაძე	

მასშტაბი:	ფურც. რაოდ.	ფურცლ. ზომა
1:100,	47	A3

ფურცლის № ა-52

ორმხრივი ჯავშირის გამოყენების წესები, ნიშანი უნდა გაიკრას თავშესაფრის ფართობებთან

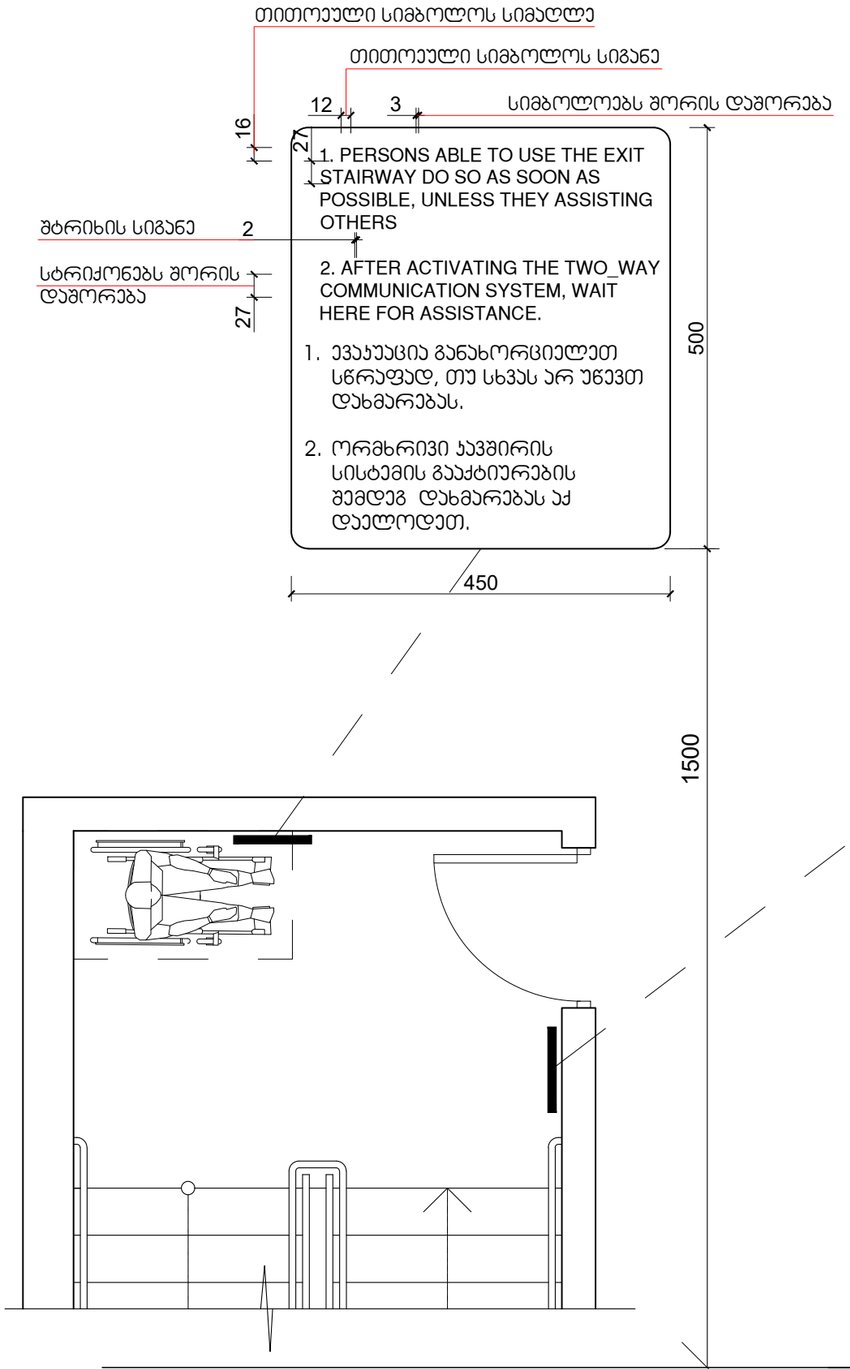

გზა-ჯიბის ამოსაცნობის ნიშანი, გზა-ჯიბის საზღვრებში, დერეფანში გამავალი ჯარის საჯეტის მოსამიჯნავად

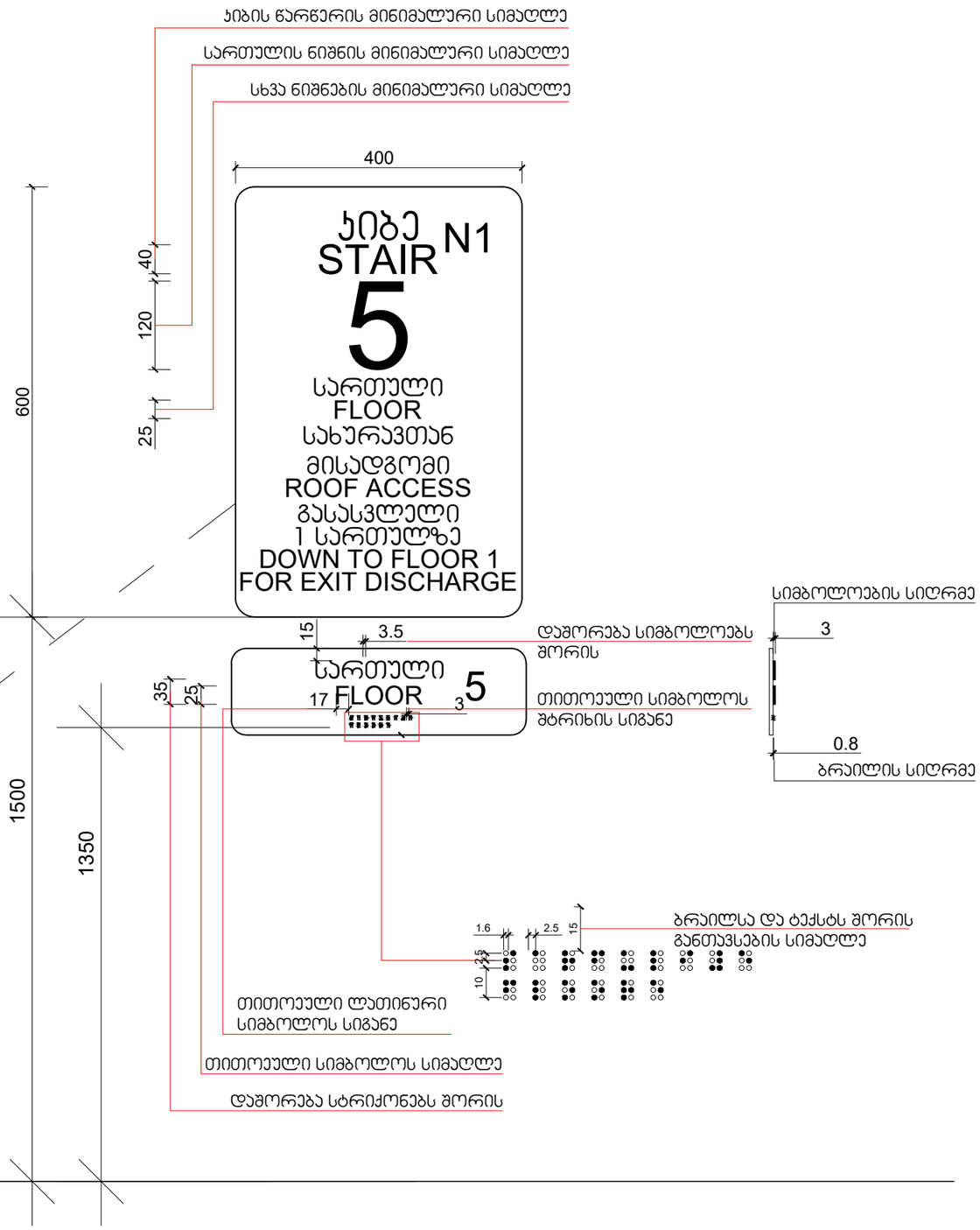

მასშტაბი: 1 : 5

CONSTRUCTOR +
Civil and industrial engineering company

საპროექტო ორგანიზაცია:

შ.პ.ს. "კონსტრუქტორი +"

არქიტექტურული ნაწილი

ჰირობითი აღნიშვნები:

- დიაფრაგმა
- შემავსებელი
- ტიხარი
- სას. საზღვარი
- წარმოსახვითი სამეზობლო საზღვარი
- განაშ. რეგულირების ხაზი. (უკანა ეზო)
- შეზღუდვის არეალი
- ჭრილის ხაზი
- შახტა
- ნაგავშემკრები ურნა

ბინის №
სასხ. ფართი
საზ. ფართი
საერთო ფართი

პროექტირებული არეალი

გვერდის დასახელება:

-

პროექტი:

მრავალფუნქციური კომპლექსი ბლოკი 1

დამკვეთი:

შ.პ.ს. "დრიმ პალასი"

მისამართი:

ქ. თბილისი, დიღმის სასწავლო საცდელი მეურნეობა. ს/კ 01.72.14.009.523

პროექტის სტატუსი:	თარიღი:
ახალი მშენებლობა	2021/11/28

შემსრულებლები:

დირექტორი	ნ. მემლაძე	
პრ. პატრონი	შ. მაღრაძე	

მასშტაბი:	ფურც. რაოდ.	ფურცლ. ზომა
1:1.46	47	A3

ფურცლის № Ა-53

ნიშანი ჰიქტოგრამებით, ამობურცული ნიშნებით და ბრაილით
განთავსდება
მისაწვდომ ტუალეტებთან კარის მომიჯნავედ

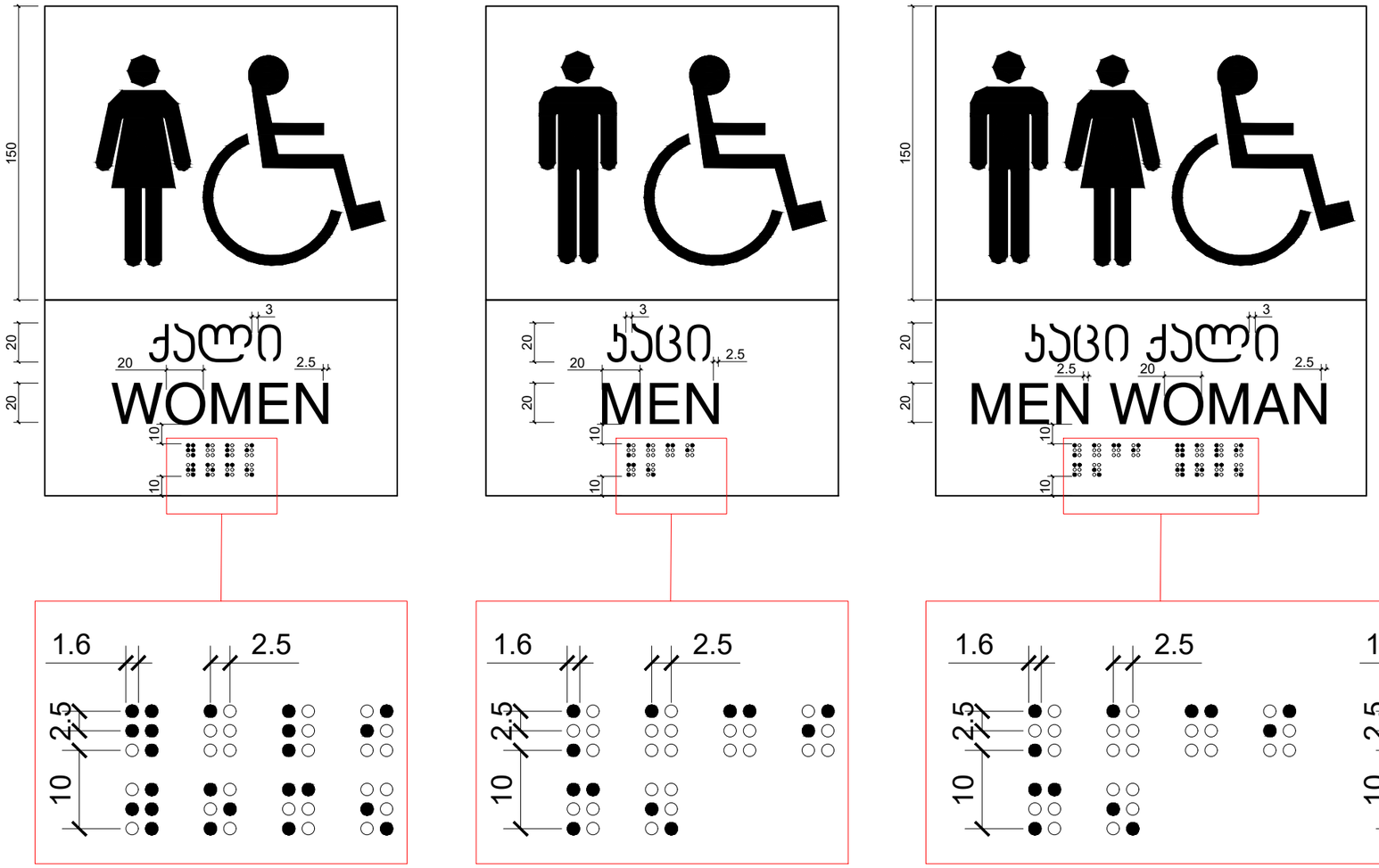

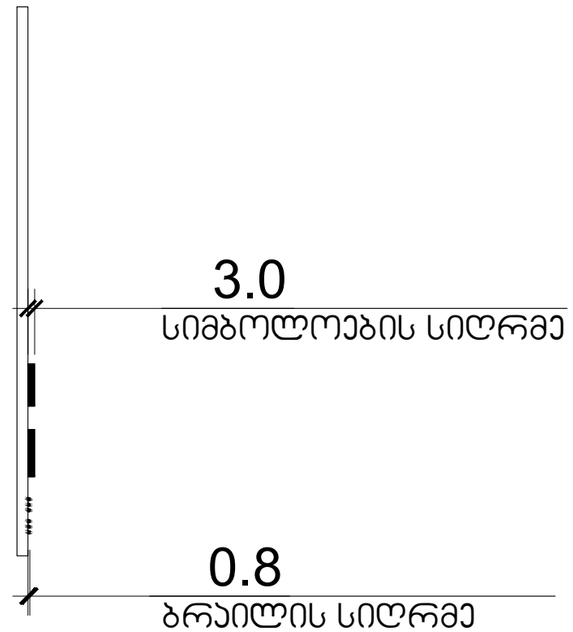

მასშტაბი: 1 : 2

CONSTRUCTOR +
Civil and industrial engineering company

საპროექტო ორგანიზაცია:

შ.პ.ს. "კონსტრუქტორი +"

არქიტექტურული ნაწილი

ჰირობითი აღნიშვნები:

- დიაფრაგმა
- შემავსებელი
- ტიხარი
- სად. საზღვარი
- წარმოსახვითი სამეზობლო საზღვარი
- განად. რეგულირების ხაზი. (უკანა ეზო)
- შეზღუდვის არეალი
- ჭრილის ხაზი
- შახტა
- ნაგავშემკრები ურნა

ბინის №
სასხ. ფართი
საზ. ფართი
საერთო ფართი

პორექტირებული არეალი

გვერდის დასახელება:

-

პროექტი:

მრავალფუნქციური კომპლექსი
ბლოკი 1

დამკვეთი:

შ.პ.ს. "დრიმ პალასი"

მისამართი:

ქ. თბილისი, დიღმის სასწავლო საცდელი მეურნეობა.
ს/კ 01.72.14.009.523

პროექტის სტატუსი:	თარიღი:
ახალი მშენებლობა	2021/11/28

შემსრულებლები:

დირექტორი	ნ. მუმლაძე	
პრ. ავტორი	შ. მაღრაძე	

მასშტაბი:	ფურც. რაოდ.	ფურცლ. ზომა
1:1.40	47	A3

ფურცლის № Ა-54

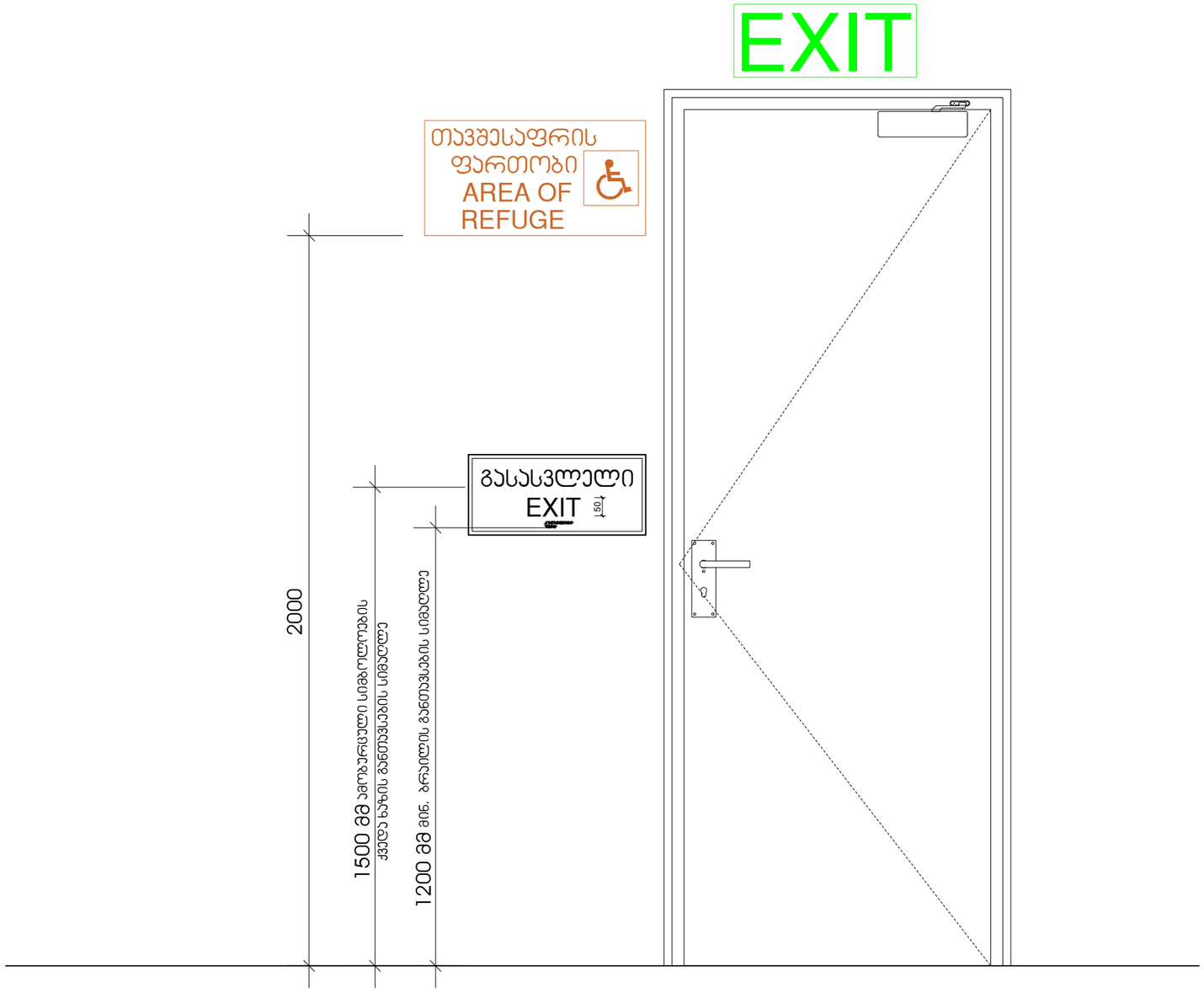

მასშტაბი: 1 : 10

CONSTRUCTOR +
Civil and industrial engineering company

საპროექტო ორგანიზაცია:

შ.პ.ს. "კონსტრუქტორი +"

არქიტექტურული ნაწილი

პირობითი აღნიშვნები:

- დიაფრაგმა
- შემავსებელი
- ტიხარი
- სპ. საზღვარი
- წარმოსახვითი სამეზობლო საზღვარი
- განაშ. რეგულირების ხაზი. (უკანა ეზო)
- შეზღუდვის არეალი
- ჭრილის ხაზი
- შახტა
- ნაგვიშემკრები ურნა

ბინის №
სასც. ფართი
საზ. ფართი
საერთო ფართი

კორექტირებული არეალი

გვერდის დასახელება:

-

პროექტი:

მრავალფუნქციური კომპლექსი
ბლოკი 1

დამკვეთი:

შ.პ.ს. "დრიმ პალასი"

მისამართი:

ქ. თბილისი, დიღმის სასწავლო საცდელი მეურნეობა.
ს/კ 01.72.14.009.523

პროექტის სტატუსი:	თარიღი:
ახალი მშენებლობა	**2021/11/28**

შემსრულებლები:

დირექტორი	ნ. მუმლაძე	
არ. პატორი	შ. მაღრაძე	

მასშტაბი:	ფურც. რაოდ.	ფურცლ. ზომა
1:1.41	47	**A3**

ფურცლის № ა-55

გასასვლელის განათებული ნიშანი

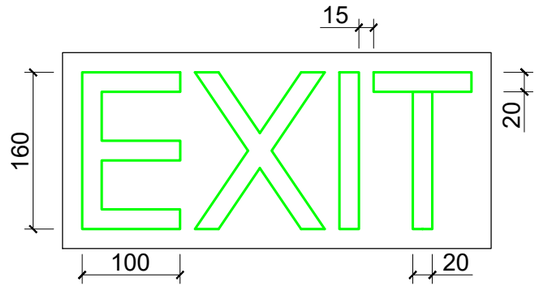

განათებული ნიშანი თავშესაფრის ფართობთან მიმავალ ჯართან

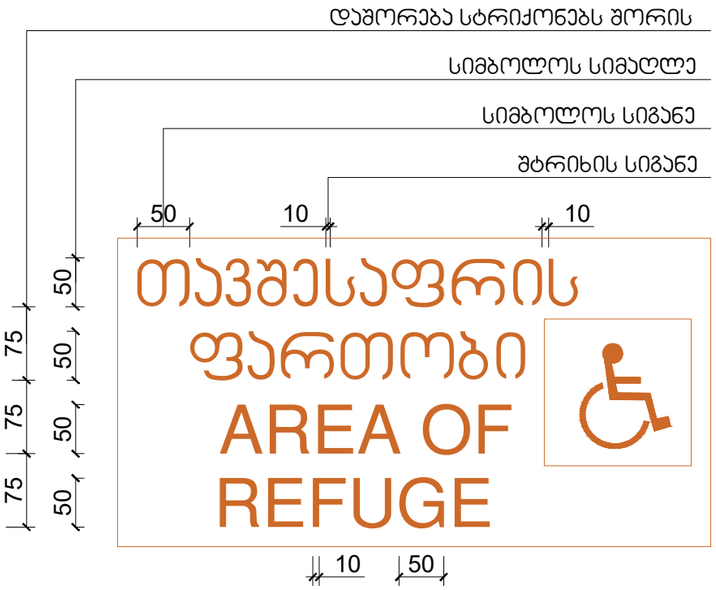

ნიშანი ამობურცული სიმბოლოებით და ბრაილით გზა-ჯიბის შესასვლელთან და გარეთ გამავალ ყველა ჯართან

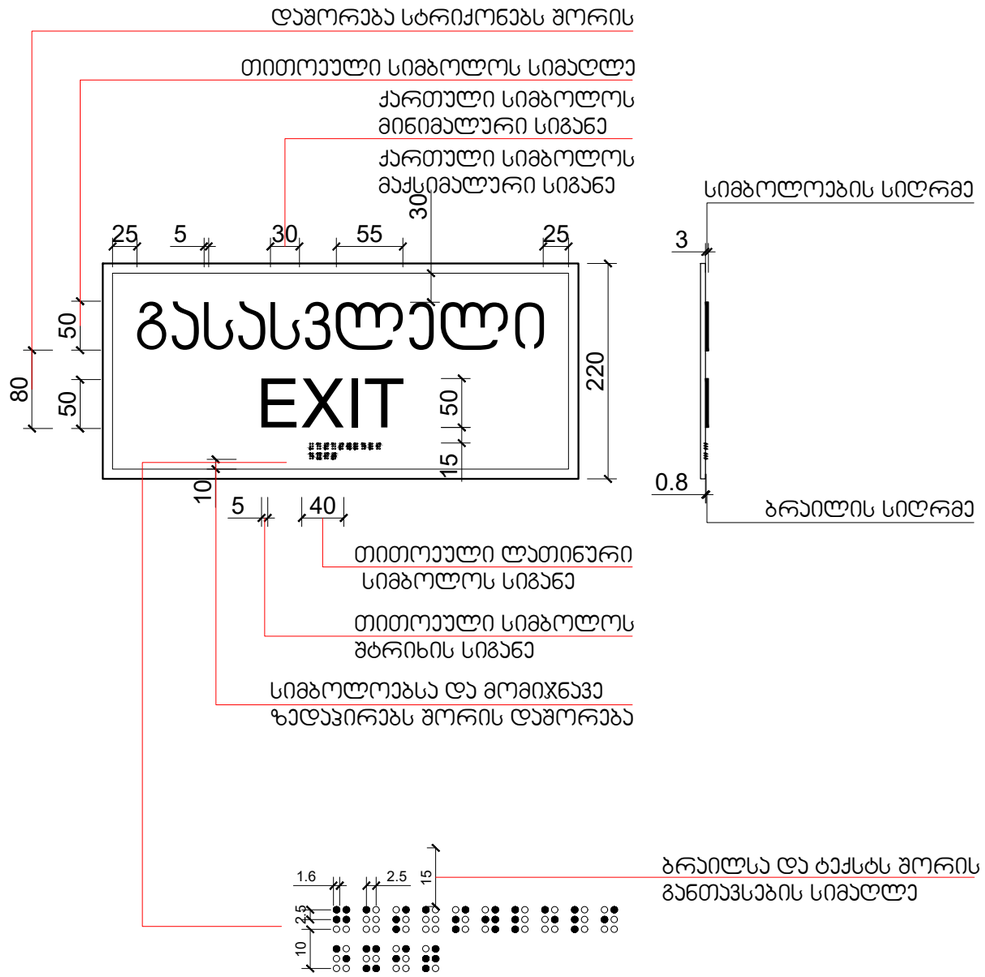

მასშტაბი: 1 : 5

CONSTRUCTOR +
Civil and industrial engineering company

საპროექტო ორგანიზაცია:

შ.პ.ს. "კონსტრუქტორი +"

არქიტექტურული ნაწილი

ჰირობითი აღნიშვნები:

- დიაფრაგმა
- შემავსებელი
- ტიხარი
- სას. საზღვარი
- წარმოსახვითი სამეზობლო საზღვარი
- განაშ. რეგულირების ხაზი. (უკანა ეზო)
- შეზღუდვის არეალი
- ჭრილის ხაზი
- შახტა
- ნაგავშემკრები ურნა

ბინის №
სასხ. ფართი
საზ. ფართი
საერთო ფართი

პორექტირებული არეალი

გვერდის დასახელება:

-

პროექტი:

მრავალფუნქციური კომპლექსი
ბლოკი 1

დამკვეთი:

შ.პ.ს. "დრიმ ჰალასი"

მისამართი:

ქ. თბილისი, დიღმის სასწავლო საცდელი მეურნეობა.
ს/კ 01.72.14.009.523

პროექტის სტატუსი:	თარიღი:
ახალი მშენებლობა	2021/11/28

შემსრულებლები:

დირექტორი	ნ. მუმლაძე	
პრ. არტორი	შ. მაღრაძე	

მასშტაბი:	ფურც. რაოდ.	ფურცლ. ზომა
1:1.25	47	A3

ფურცლის №: ა-56

სასწრაფო სამედიცინო დახმარების საერთაშორისო სიმბოლო
(სიცოცხლის ვარსკვლავი) განთავსდება ლიფტის ჩარჩოს ორივე მხარეს

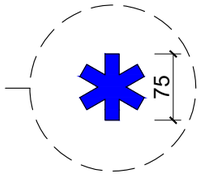

ნიშანი განთავსდება ლიფტის გამოსაძახებელ ღილაკთან



მასშტაბი: 1 : 5

CONSTRUCTOR +
Civil and industrial engineering company

საპროექტო ორგანიზაცია:
შ.პ.ს. "კონსტრუქტორი +"

არქიტექტურული ნაწილი

პირობითი აღნიშვნები:
- დიაფრაგმა
- შემავსებელი
- ტიხარი
- სად. საზღვარი
- წარმოსახვითი სამეზობლო საზღვარი
- განაშ. რეგულირების ხაზი. (უკანა ეზო)
- შეზღუდვის არეალი
- ჭრილის ხაზი
- შახტა
- ნაგვისშემკრები ურნა

ბინის №
სასხ. ფართი
საზ. ფართი
საერთო ფართი

კორექტირებული არეალი

გვერდის დასახელება:
-

პროექტი:
მრავალფუნქციური კომპლექსი
ბლოკი 1

დამკვეთი:
შ.პ.ს. "დრიმ პალასი"

მისამართი:
ქ. თბილისი, დიღმის სასწავლო საცდელი მეურნეობა.
ს/კ 01.72.14.009.523

პროექტის სტატუსი:	თარიღი:
ახალი მშენებლობა	2021/11/28

შემსრულებლები:

დირექტორი	ნ. მუმლაძე	
პრ. ავტორი	შ. მაღრაძე	

მასშტაბი:	ფურც. რაოდ.	ფურცლ. ზომა
1:1.39	47	A3

ფურცლის № ა-57

ნიშანი განთავსდება
გზა-კიბის საზღვრებში პარის მომიჯნავედ

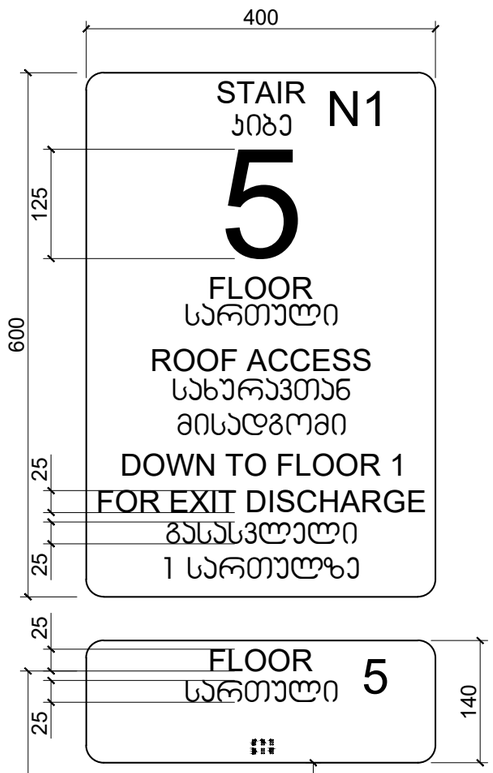

ნიშანი განთავსდება
გზა-კიბის საზღვრებში პარის მომიჯნავედ

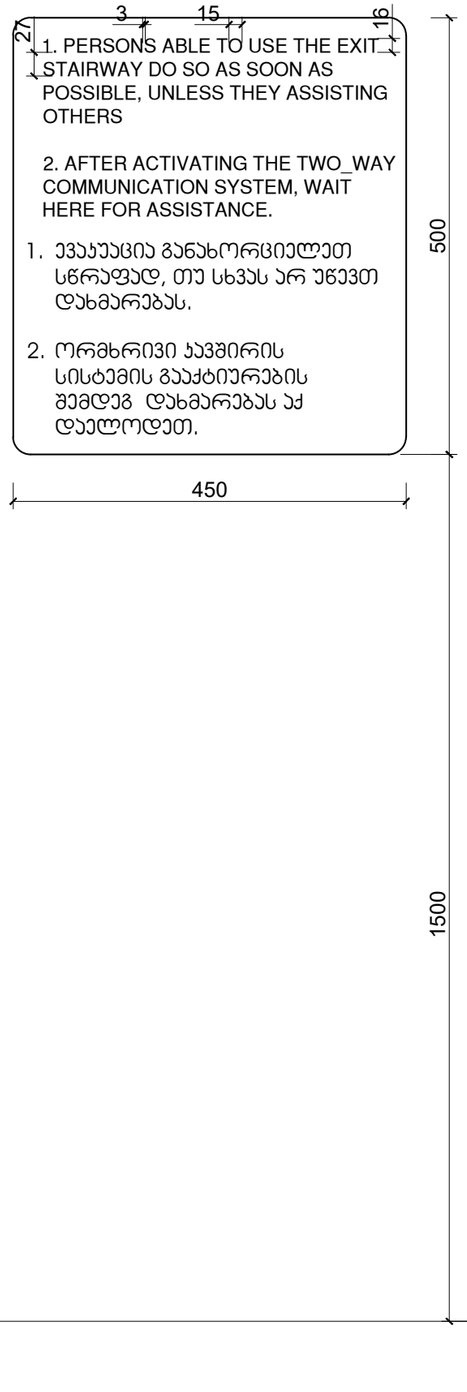

ნიშანი განთავსდება
გარე მისაწვდომ ავტოსადგომთან

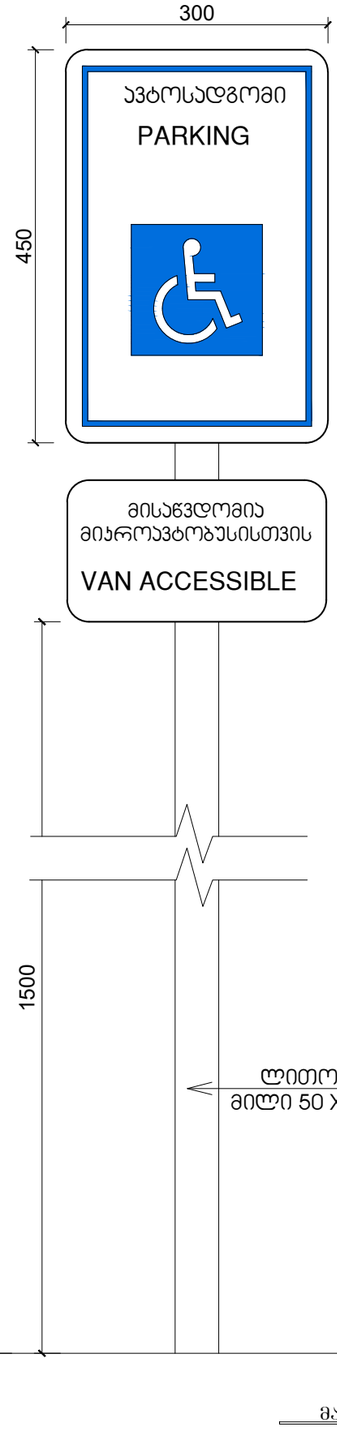

ნიშანი განთავსდება
შიგა მისაწვდომ ავტოსადგომთან

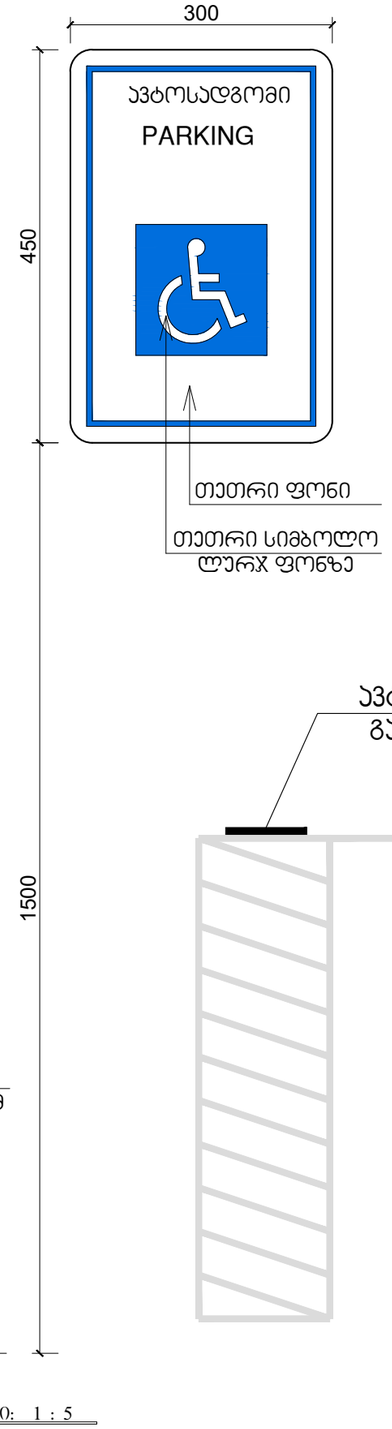

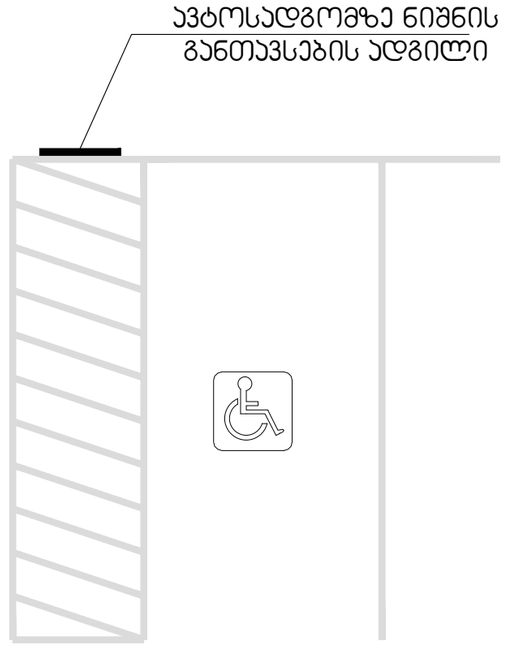

მასშტაბი: 1 : 5

CONSTRUCTOR +
Civil and industrial engineering company

საპროექტო ორგანიზაცია:
შ.პ.ს. "კონსტრუქტორი +"

არქიტექტურული ნაწილი

პირობითი აღნიშვნები:

- დიაფრაგმა
- შემავსებელი
- ტიხარი
- სად. საზღვარი
- წარმოსახვითი სამეზობლო საზღვარი
- განად. რეგულირების ხაზი. (უკანა ეზო)
- შეზღუდვის არეალი
- ჭრილის ხაზი
- შახტა
- ნაგავშემკრები ურნა

ბინის №
სასხ. ფართი
საზ. ფართი
საერთო ფართი

პორექტირებული არეალი

გვერდის დასახელება:

-

პროექტი:

მრავალფუნქციური კომპლექსი
ბლოკი 1

დამკვეთი:

შ.პ.ს. "დრიმ პალასი"

მისამართი:

ქ. თბილისი, დიღმის სასწავლო საცდელი მეურნეობა.
ს/კ 01.72.14.009.523

პროექტის სტატუსი:	თარიღი:
ახალი მშენებლობა	2021/11/28

შემსრულებლები:

დირექტორი	ნ. მუმლაძე	
პრ. ავტორი	შ. მაღრაძე	

მასშტაბი:	ფურც. რაოდ.	ფურცლ. ზომა
1:1.40	47	A3

ფურცლის № Ა-58