საქართველოს შინაგან საქმეთა
სამინისტროს სახელმწიფო საქვეუწყებო
დაწესებულება – საგანგებო
სიტუაციების მართვის სამსახური

MINISTRY OF INTERNAL AFFAIRS OF
GEORGIA SUBORDINATED STATE
ENTITY – EMERGENCY
MANAGEMENT SERVICE

03/12/2024

MIA 7 24 03669679

სსიპ ქალაქ თბილისის მუნიციპალიტეტის არქიტექტურის სამსახურის
III-IV კლასის შენობა–ნაგებობების სანებართვო განყოფილების
პირველადი სტრუქტურული ერთეულის ხელმძღვანელს
(განყოფილების უფროსი) ქალბატონ თამარ ჩინჩალაძეს

ქალბატონო თამარ,

თქვენი 2024 წლის 28 ნოემბრის N60-01243333442 წერილის განხილვის შედეგად დადგინდა, რომ ქალაქ თბილისში, ვარკეთილის დასახლება, ზემო პლატოზე, N152 სკოლის მიმდებარედ (ს/კ 01.19.20.005.034) მრავალფუნქციური შენობის არქიტექტურული პროექტი, რომელშიც საგანგებო სიტუაციების მართვის სამსახურის 2024 წლის 25 ნოემბრის MIA 82403585321 წერილის საფუძველზე შეტანილი იქნა ცვლილება-დამატებები, შეესაბამება სამშენებლო ნორმების და წესების, ტექნიკური რეგულირების სხვა დოკუმენტებით დადგენილ სახანძრო უსაფრთხოების მოთხოვნებს.

პატივისცემით,

სახელმწიფო საქვეუწყებო დაწესებულება-საგანგებო
სიტუაციების მართვის სამსახური /
ზედამხედველობის დეპარტამენტი
დეპარტამენტის უფროსი
კუჭაშვილი დავითი

საქართველო, 0114, თბილისი, ვ. გორგასლის ქ. №83ა
ტელ: (+995 032) 2 41 44 79
ელ. ფოსტა: info@es.gov.ge

№83a, V. Gorgasali str. Tbilisi, 0114, Georgia
Tel: (+995 032 2 41 44 79
E-mail: info@es.gov.ge

პირობითი აღნიშვნები

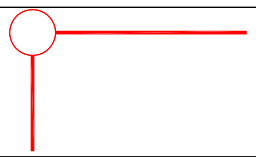	მიწის ნაკვეთის საკადასტრო საზღვარი
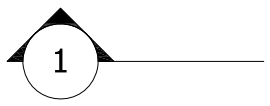	ჭრილის ხაზი
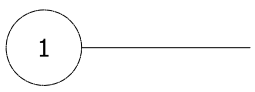	ღერძის ხაზი
	იატაკის მოპირკეთების ნიშნული
	სახანძრო განგაშის სისტემა
	ღიობი ფილაში
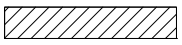	ბლოკის კედელი
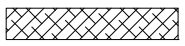	დიაფრაგმა
	ხელის ცეცხლმაქრი
	სახანძრო მილდგარების სისტემა
	ხელოვნური ვენტილაცია
	წყლის დასალევი შადრევანი
	გასასვლელი
	გზა კიბის საკომუნიკაციო სისტემა
	კედლის ცეცხლმედეგობა (ერთსაათიანი)
	კედლის ცეცხლმედეგობა (ორსაათიანი)

ჯარის აღნიშვნა

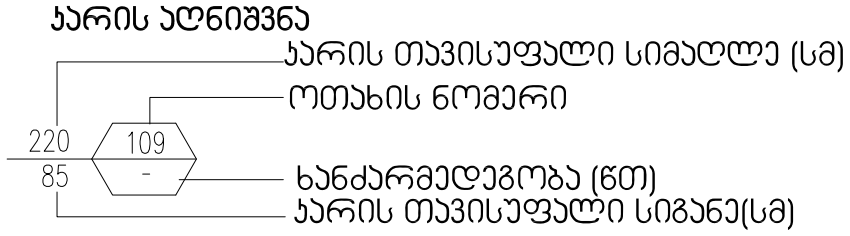

ოთახის/სივრცის აღნიშვნა

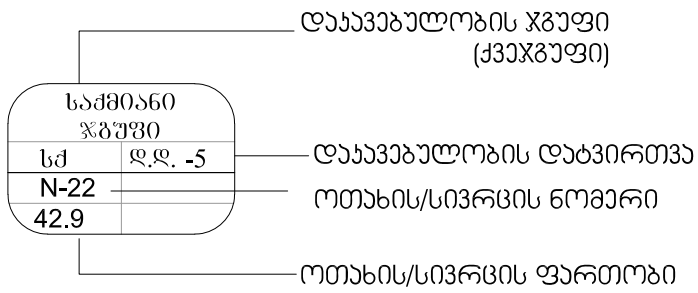

	სახანძრო სამაშველო დანაყოფის მისაერთებელი
	სახანძრო ჰიდრანტი
	ავტოსაშხეფი
	კვამლის/ცეცხლის აღმომჩენი
	გასასვლელამდე სავალი მანძილი
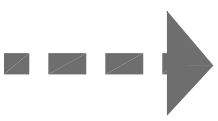	მისაწვდომი სვლაგეზი
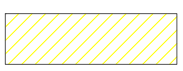	საცხოვრებელი ჯგუფის დაკავებულობა
	სასაწყობო ჯგუფის დაკავებულობა
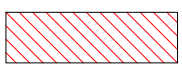	სავაჭრო ჯგუფის დაკავებულობა
	საქმიანი ჯგუფის დაკავებულობა
	ავარიული განათების აღნიშვნა

A-3	პროექტის №	დამკვეთი CLIENT	შპს "ნიუ ჰაუსი"	პროექტი/ მისამართი PROJECT	მრავალბინიანი საცხოვრებელი სახლი ვარკეთილში საკადასტრო კოდი: 01.19.20.005.034		
თანამდებობა	გვარი	ხელმოწერა	ნახაზი DRWG.	თარიღი 15.04.2020	არქიტექტურული ნაწილი ARCHITECTURE		
დირექტორი	მ.გიორგობიანი			კორექტირება			
არქიტექტორი	მ.გიორგობიანი			№ / კორექტ. REV. / თარიღი DATE	შ.პ.ს MHD GROUP		
დაამუშავა	თ.ჯვირჯველია			1			
	ე.ბერიძე			2			
				3			
			პირობითი აღნიშვნები	მასშტაბი SCALE	სტადია STAGE	ინდექსი	ფურც.
					პროექტი	A-002	3

შენობა-ნაგებობის უსაფრთხოების წესებთან შესაბამისობის ანალიზი

გამოყენებული წესები - „შენობა-ნაგებობის უსაფრთხოების წესები“

ჩამოთვალეთ შენობის დაკავებულებები და აღწერეთ თითოეული გამოყენება
სასაწყობო ჯგუფის ქვეჯგუფი **სწ-2** (შემოზღუდული ავტოსადგომი გარაჟი, სახანძრო ტუმბოსა და წყლის რეზერვუარის ოთახები -3.00 ნიშნულზე)
სავაჭრო ჯგუფი **სვ** (კომერციული-სავაჭრო ფართობი 0.00 ნიშნულზე)
საქმიანი ჯგუფი **სქ** (საოფისე ფართობები +3.40 და +6.65 ნიშნულებზე, ამბულატორიული კლინიკა 0.00 ნიშნულზე)
საცხოვრებელი ჯგუფი **სც-2** (საცხოვრებელი ერთეულები, ბინები +9.90, +13.15, +16.40, +19.65, +22.90, +26.15, +29.40 და +32.65 ნიშნულებზე)

კონსტრუქციის ტიპი:	
განსაზღვრეთ კონსტრუქციის არსებული შენობისთვის: მაგალითი: II-A, II-B, V-A, V-B	
განსაზღვრეთ კონსტრუქციის ტიპი ახალი შენობისთვის: მაგალითი: II-A, II-B, V-A, V-B	**I-B**
შერეული კონსტრუქციის შემთხვევაში მიუთითეთ ტიპები, რომელიც გამოყენებული იქნება, განსაზღვრეთ ტიპები და მათი მდებარეობა:	

სიმაღლის შეზღუდვები ცხრილი 503 -ის მიხედვით		
დაკავებულობები	**დასაშვები სართულიანობა**	**შემოთავაზებული სართულიანობა**
სასაწყობო ჯგუფი **სწ-2**	**11**	1
საქმიანი ჯგუფი **სქ**	**11**	3
სავაჭრო ჯგუფი **სვ**	**11**	1
საცხოვრებელი ჯგუფი **სც-2**	**11**	**8**
	დასაშვები სიმაღლე	**შემოთავაზებული სიმაღლე**
შენობის სიმაღლე =	**48.8 მ.**	**39.57 მ.** **მიწის დონის ნიშნული 476.86 მ.**
მიწის დონის ზემოთ სართულ(ებ)ის რაოდენობა =	**11**	

ფართობის შეზღუდვები ცხრილი 503 -ის მიხედვით		
დაკავებულობები	დასაშვები ფართობი (სართულზე)	შემოთავაზებული ფართობი (სართულზე)
სასაწყობო ჯგუფი **სწ-2**	7340 კვ.მ	576.2 კვ.მ
საქმიანი ჯგუფი **სქ**	შეუზღუდავი	1621.5 კვ.მ (ჯამურად)
სავაჭრო ჯგუფი **სვ**	შეუზღუდავი	61.9 კვ.მ (ჯამურად)
საცხოვრებელი ჯგუფი **სც-2**	შეუზღუდავი	4969.2 (ჯამურად)
შემოთავაზებული ფართობების ჯამი =	7228.8 კვ.მ	
სართულების რაოდენობა =	12	
შენობის საერთო ფართობი =	7975.50 კვ.მ	

გარე კედლის ცეცხლმედეგობისა და ღიობისადმი მოთხოვნები ცხრილების 602-ის და 705.8 -ის მიხედვით									
გარე კედელი	ხანძარსაწინააღმდეგო მანძილი (მეტრი)	ცეცხლმედეგობის ხარისხი (საათი)		კედლის ღიობების ფართობი (კედლის %)					
		მოთხოვნილი	გათვალისწინებული	დასაშვები			გათვალისწინებული		
				დაცული	დაუცველი საშხეფებით	დაუცველი საშხეფების ფარეშე	დაცული	დაუცველი საშხეფებით	დაუცველი
ფასადი დ-ზ ღერძებში, პირველი სართული	9,49	0	0	შეუზღუდავი	შეუზღუდავი	შეუზღუდავი			48.20%
ფასადი ა-დ ღერძებში, პირველი სართულები	10.07	0	2	შეუზღუდავი	შეუზღუდავი	შეუზღუდავი			51.90%
ფასადი გ-დ ღერძებში. ტიპიური სართული	10.05	0	2	შეუზღუდავი	შეუზღუდავი	შეუზღუდავი			63.00%
ფასადი დ-ზ ღერძებში. ტიპიური სართული	11.37	0	2	შეუზღუდავი	შეუზღუდავი	შეუზღუდავი			57.90%
ფასადი ა-ბ ღერძებში. ტიპიური სართული	9.62	0	2	შეუზღუდავი	შეუზღუდავი	შეუზღუდავი			39.70%
ფასადი 4-ა ღერძებში.	15.11	0	2	შეუზღუდავი	შეუზღუდავი	შეუზღუდავი			0%
ფასადი 8-1 ღერძებში, პირველი სართული	9.51	0	2	შეუზღუდავი	შეუზღუდავი	შეუზღუდავი			1.6%

ფასადი 8-1 ღერძებში, ტიპიური სართული	9.50	0	0	შეუზღუდავი	შეუზღუდავი	შეუზღუდავი			46.70%
ფასადი გ-ა ღერძებში	0.1	2	2	დაუშვებელია	დაუშვებელია	დაუშვებელია			0,00%
ფასადი ზ-გ ღერძებში, პირველი სართულები	13.49	0	0	შეუზღუდავი	შეუზღუდავი	შეუზღუდავი			47.20%
ფასადი ზ-გ ღერძებში, ტიპიური სართულები	12.92	0	0	შეუზღუდავი	შეუზღუდავი	შეუზღუდავი			51.30%
ფასადი 1-6 ღერძებში,	0.1	2	2	დაუშვებელია	დაუშვებელია	დაუშვებელია			0.00%
ფასადი 6-8 ღერძებში, პირველი სართულები	13.89	0	0	შეუზღუდავი	შეუზღუდავი	შეუზღუდავი			0.00%
ფასადი 6-8 ღერძებში, ტიპიური სართ.	12.64	0	0	შეუზღუდავი	შეუზღუდავი	შეუზღუდავი			34.50%

ხანძრისაგან დაცვის სისტემებისადმი მოთხოვნები							
დაკავებულობები/სივრცეები/ გასასვლელი საშუალებები	ავტო საშხეფი სისტემა	ალტერნატიული ავტომატური ცეცხლსაქრობი სისტემები	სახანძრო განგაშისა, კვამლაღმომჩენი და ცეცხლაღმომჩენი სისტემები	სახანძრო მილდგარების სისტემები	კვამლის საკონტროლო სისტემები	ხელის ცეცხლმაქრები	საავარიო განგაშის სისტემები
სასაწყობე ჯგუფი სწ-2	კი	არა	კი	კი	-	კი	არა

სავაჭრო ჯგუფი სვ.	კი	არა	კი	კი	-	კი	არა
საქმიანი ჯგუფი სქ	კი	არა	კი	კი	-	კი	არა
საცხოვრებელი ჯგუფი სც-2	არა	არა	კი	კი	-	არა	არა
კიბის უჯრედი	არა	არა	კი	კი	კი, (ვესტიბიულები კვამლის მექანიკური კონტროლის (გაწოვის) სისტემით)	არა	არა
ლიფტები	არა	არა	კი	არა	კი (ლიფტების ფოიე მექანიკური განიავების სისტემით)	არა	არა
დერეფანი	კი	არა	კი	კი		კი	არა
სახანძრო-სამაშველო სამსახურის მიერ გამოსაყენებელი მისაერთებლები				კი			
სახანძრო ტუმბოები და წყლის რეზერვუარი (განთვსებულია -3.00 ნიშნულზე)				კი			

განიავებისადმი მოთხოვნები		
დაკავებულობები/სივრცეები/გასასვლელი საშუალებები	ბუნებრივი განიავება	მექანიკური განიავება
სასაწყობე ჯგუფი სწ-2	-	კი
სავაჭრო ჯგუფი სვ	კი	-
საქმიანი ჯგუფი სქ	კი	კი
საცხოვრებელი ჯგუფი სც-2 (ბინები)	კი	-
კიბის უჯრედი		კი
ლიფტები		კი
დერეფანი	-	კი

თითოეული სართულიდან გასასვლელი საშუალება									
სართულები	დაკავებულობა და დაკავებულობის დატვირთვის ჯამური მაჩვენებელი	მოთხოვნილი გასასვლელების/ გასასვლთან მისადგომის რაოდენობა	გათვალისწინებული გასასვლელების გათვალისწ./გასასვლელთან მისადგომის რაოდენობა და ტიპი	გასასვლელი საშუალებების სიგანე(მეტრი)					
				გზა-კიბეები		დერაფანი,		გასასვლელის გზა-კარი	
				მოთხოვნილი	გათვალისწინებული	მოთხოვნილი	გათვალისწინებული	მოთხოვნილი	გათვალისწინებული
მიწის დონის ქვედა სართული -3,00 ნიშნული	სწ-2 დ.დ=30 სწ-2 დ.დ=2	2	2 შიგა გასასვლელის გზა-კიბე	1,1 (თითო)	1,37 (თითო)	0,9	მინ. 1,00 (გასავლელი)	0,82 (თითო)	0,85 (თითო)
პირველი სართული 0.00 ნიშნული	სამედიცინო დაწესებულება დ.დ=27	1	2 (შენობიდან გამოსასვლელი გზა-კარი)	-	-	0.90 (გასავლელი)	მინ. 1.00 (გასავლელი)	0,82	0.82
	სამედიცინო დაწესებუელბა დ.დ=15	1	2 (შენობიდან გამოსასვლელი გზა-კარი)	-	-	0.90 (გასავლელი)	მინ. 1.00 (გასავლელი)	0,82	0.82
	სვ დ.დ=22	1	1 (შენობიდან გამოსასვლელი გზა-კარი)	-	-	0.90 (გასავლელი)	მინ. 0.97 (გასავლელი)	0,82	0.82
2 სართული +3,40 ნიშნულზე	სქ დ.დ=68	2	2 შიგა გასასვლელის გზა-კიბე	1,1 (თითო)	1,37 (თითო)	1,20	მინ. 1,20	0,82 (თითო)	მინ. 0,85 (თითო)
3 სართული +6.65	სქ დ.დ=68	2	2 შიგა გასასვლელის გზა-კიბე	1,1 (თითო)	1,37 (თითო)	1,20	მინ. 1,20	0,82 (თითო)	მინ. 0,85 (თითო)

ნიშნულზე									
ტიპიური სართული +9,90 და +32.65 ნიშნულზე	სც-2 დ.დ=33 (მაქსიმალური დატვირთვა სართულზე)	2	2 შიგა გასასვლელის გზა-კიბე	1,1 (თითო)	1,37 (თითო)	1,20	მინ. 1,20	0,82 (თითო)	მინ. 0,85 (თითო)

წყალსადენი სისტემის ფიქსირებული მოწყობილობების რაოდენობა სასაწყობე ჯგუფისათვის ცხრილი 1602.1-ის მიხედვით												
სართულები	დაკავებულობა და დაკავებულობის დატვირთვის ჯამური მაჩვენებელი	ფიქსირებული მოწყობილობები(ცალი)										
		უნიტაზი		ტუალეტის ხელსაბანები		აბაზანა/შხაპი		სასმელი წყლის ფანტანი		სამომსახურეო ნიჟარა		სამზარეულოს ნიჟარა	
		მოთხოვნილი რაოდენობა	გათვალისწინებული რაოდენობა	მოთხოვნილი რაოდენობა	გათვალისწინებული რაოდენობა	მოთხოვნილი რაოდენობა	გათვალისწინებული რაოდენობა	მოთხოვნილი რაოდენობა	გათვალისწინებული რაოდენობა	მოთხოვნილი რაოდენობა	გათვალისწინებული რაოდენობა	მოთხოვნილი რაოდენობა	გათვალისწინებული რაოდენობა
მიწის დონის ქვედა სართული -3,00 ნიშნული	სწ-2 დ.დ=30 სწ-2 დ.დ=2	-	-	-	-	-	-	-	-	-	-	-	-

წყალსადენი სისტემის ფიქსირებული მოწყობილობების რაოდენობა სავაჭრო ჯგუფისათვის ცხრილი 1602.1-ის მიხედვით													
სართულები	დაკავებულობა და დაკავებულობის დატვირთვის ჯამური მაჩვენებელი	ფიქსირებული მოწყობილობები(ცალი)											
		უნიტაზი		ტუალეტის ხელსაბანები		აბაზანა/შხაპი		სასმელი წყლის ფანტანი		სამომსახურეო ნიჟარა		სამზარეულოს ნიჟარა	
		მოთხოვნილი რაოდენობა	გათვალისწინებული რაოდენობა	მოთხოვნილი რაოდენობა	გათვალისწინებული რაოდენობა	მოთხოვნილი რაოდენობა	გათვალისწინებული რაოდენობა	მოთხოვნილი რაოდენობა	გათვალისწინებული რაოდენობა	მოთხოვნილი რაოდენობა	გათვალისწინებული რაოდენობა	მოთხოვნილი რაოდენობა	გათვალისწინებული რაოდენობა

პირველი სართული 0.00 ნიშნული	სქ №1 და სქ №2 დ.დ=42	2	2	2	2	-	-	2	2	2	2	-	-
	სვ დ.დ=22	1	1	1	1	-	-	1	1	1	1	-	-

წყალსადენი სისტემის ფიქსირებული მოწყობილობების რაოდენობა საცხოვრებელი ჯგუფისათვის ცხრილი 1602.1-ის მიხედვით													
სართულები	დაკავებულობა და დაკავებულობის დატვირთვის ჯამური მაჩვენებელი	ფიქსირებული მოწყობილობები(ცალი)											
		უნიტაზი		ტუალეტის ხელსაბანები		აბაზანა/შხაპი		სასმელი წყლის ფანტანი		სამომსახურეო ნიჟარა		სამზარეულოს ნიჟარა	
		მოთხოვნილი	გათვლის წერტილთა	მოთხოვნილი	გათვლის წერტილთა	მოთხოვნილი	გათვლის წერტილთა	მოთხოვნილი	გათვლის წერტილთა	მოთხოვნილი	გათვლის წერტილთა	მოთხოვნილი	გათვლის წერტილთა
ტიპიური სართული +3,40 და +6,65 ნიშნულზე	სქ დ.დ=68	8	11	8	11	-	-	-	-	2	2	-	-
ტიპიური სართული სც-2	9 საცხოვრებელი ერთეული სართულზე	9 (სართულზე)	9 (სართულზე)	9 (სართულზე)	9 (სართულზე)	9 (სართულზე)	9 (სართულზე)	-	-	-	-	9 (სართულზე)	9 (სართულზე)

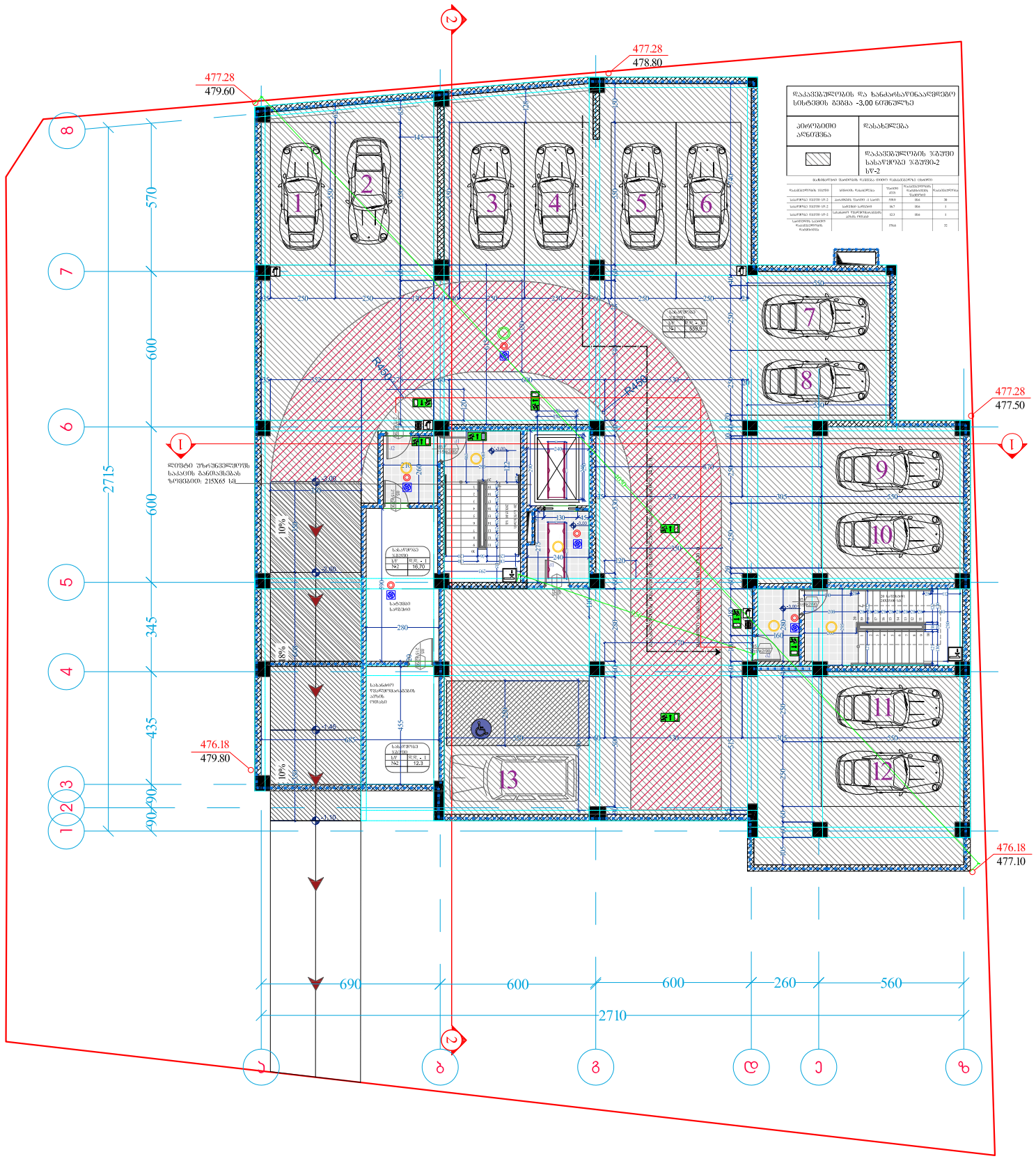
477.28
479.60
477.28
478.80
477.28
477.50
476.18
479.80
476.18
477.10
ფილტრების ტიპი და რაოდენობა სისტემის მუშაობა -3.00 ნიშნულზე
ჰიდრავლიკური ანგარიში
დაბრუნების ხაზი
ფილტრი FF-2
ფილტრის ტიპი
ფილტრის ზომები
ფილტრის რაოდენობა
ფილტრის ფართობი
ფილტრის მოცულობა
ფილტრის ტევადობა
ფილტრის ფილტრაციის სიჩქარე
ფილტრის ფილტრაციის ციკლი
ფილტრის ფილტრაციის რაოდენობა
ფილტრის ფილტრაციის ციკლის ხანგრძლივ

A-3	ﻣﺨﻄﻂ ﺭﻗﻢ: PLAN No.	ﺍﻟﻤﻮﻗﻊ العام/ PROJECT	ﺍﻟﻌﻤﻴﻞ CLIENT	ﺍﻟﻤﻮﻗﻊ SITE
	ﻣﺨﻄﻂ ﺍﻟﻤﻮﻗﻊ العام SITE PLAN	ﺍﻟﻤﻬﻨﺪﺱ ﺍﻟﻤﺸﺮﻑ ARCHITECT	ﺍﻟﻤﻬﻨﺪﺱ ﺍﻟﻤﺸﺮﻑ ARCHITECT	ﺍﻟﻤﻬﻨﺪﺱ ﺍﻟﻤﺸﺮﻑ ARCHITECT

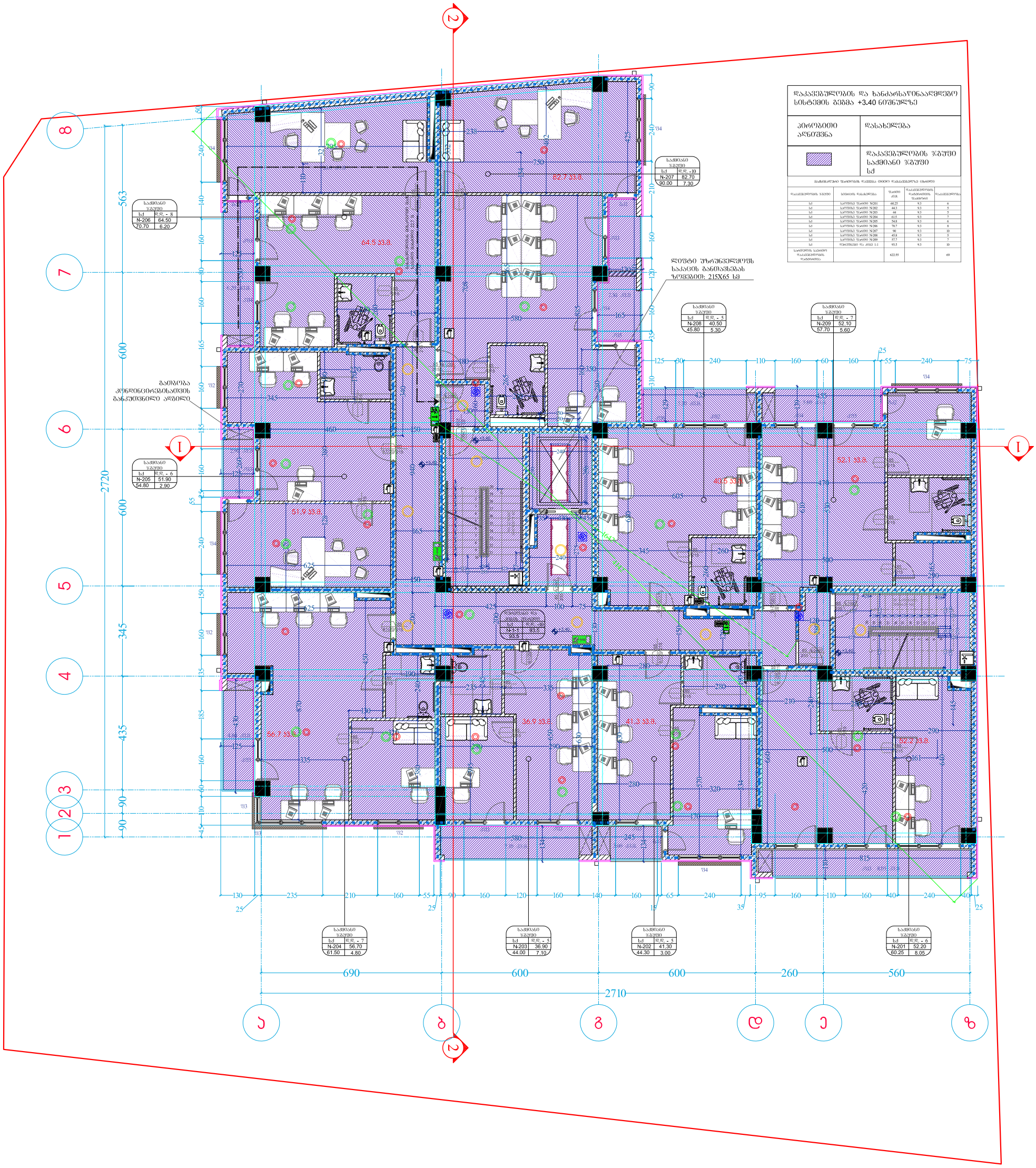

A-3	პროექტის №	დამკვეთი CLIENT	შპს "ნიუ ჰაუსი"
		პროექტი/ მისამართი PROJECT	მრავალბინიანი საცხოვრებელი სახლი ვარკეთილში საკადასტრო კოდი: 01.19.20.005.034

თანამდებობა	გვარი	ხელმოწერა
დირექტორი	მ.გიორგობიანი	
არქიტექტორი	მ.გიორგობიანი	
დამუშავა	თ.ჯვირჯველია	
	ე.ბერიძე	

ნახაზი DRWG.

დაკავებულობის და ხანძარმედეგობის გეგმა +3.50 ნიშნულზე

თარიღი	15.04.2020	
პორექტირება		
№	პორექტ. REV.	თარიღი DATE
1		
2		
3		

არქიტექტურული ნაწილი ARCHITECTURE

შ.პ.ს MHD GROUP

მასშტაბი SCALE	სტადია STAGE	ინდექსი	ფურც.
1:150	პროექტი	A-703	39

A-3				

А-3	Экземпляр №:			
	CLIENT	ООО "ЗЕЛЕНОГРАД"		
	PROJECT	Экземпляр/		
	DRWG.	Блок А		

Экземпляр/
Блок А
Экземпляр
Блок А
Экземпляр
Блок А
Экземпляр
Блок А
Экземпляр
Блок А
Экземпляр
Блок А
Экземпляр
Блок А

ООО "ЗЕЛЕНОГРАД"

Экземпляр №:

Экземпляр

Экземпляр

Экземпляр

დაკავებულობის და ხანძარსაწინააღმდეგო სისტემის გეგმა +19.65 ნიშნულზე	
პროგრამით აღნიშნა	დასახელება
	დაკავებულობის ჯგუფი საცხოვრებელი-2 სც-2

მართკუთხედით შეღებილი ფართების დასახელება ცოლით დასახელების ნომერი				
დაკავებულობის ჯგუფი	ნომრების დასახელება	ფართი კვ.მ	დაკავებულობის ფაქტობრივი შესაძლო	დაკავებულობა
სც-2	საცხოვრებელი ფართი N32	60.2	18.6	3
სც-2	საცხოვრებელი ფართი N22	44.3	18.6	2
სც-2	საცხოვრებელი ფართი N23	44	18.6	2
სც-2	საცხოვრებელი ფართი N24	61.5	18.6	3
სც-2	საცხოვრებელი ფართი N25	54.8	18.6	3
სც-2	საცხოვრებელი ფართი N26	70.7	18.6	4
სც-2	საცხოვრებელი ფართი N27	54.2	18.6	3
სც-2	საცხოვრებელი ფართი N27.1	31	18.6	2
სც-2	საცხოვრებელი ფართი N28	45.8	18.6	2
სც-2	საცხოვრებელი ფართი N28.1	57.7	18.6	3
სც-2	ფანჯრების წა კოეფ 6-6	95.9	18.6	5
საერთო საერთო ფართობის ფაქტობრივად		620.1		32

საცხოვრებელი ჯგუფი	
სც-2	ჯ.ფ. - 4
N-26	64.50
70.70	6.20

საცხოვრებელი ჯგუფი	
სც-2	ჯ.ფ. - 3
N-27	50.90
54.2	3.30

საცხოვრებელი ჯგუფი	
სც-2	ჯ.ფ. - 2
N-27	27.10
31.00	3.30

საცხოვრებელი ჯგუფი	
სც-2	ჯ.ფ. - 3
N-28	40.50
45.80	5.30

საცხოვრებელი ჯგუფი	
სც-2	ჯ.ფ. - 3
N-28	52.10
57.70	5.60

საცხოვრებელი ჯგუფი	
სც-2	ჯ.ფ. - 3
N-25	51.90
54.80	2.90

საცხოვრებელი ჯგუფი	
სც-2	ჯ.ფ. - 5
N-6-6	95.9
95.9	

საცხოვრებელი ჯგუფი	
სც-2	ჯ.ფ. - 3
N-24	56.70
61.50	4.80

საცხოვრებელი ჯგუფი	
სც-2	ჯ.ფ. - 2
N-23	36.90
44.00	7.10

საცხოვრებელი ჯგუფი	
სც-2	ჯ.ფ. - 2
N-22	41.30
44.30	3.00

საცხოვრებელი ჯგუფი	
სც-2	ჯ.ფ. - 3
N-22	52.20
60.25	8.05

ლიფტი უზრუნველყოფს საკაცის განთავსებას ზომებით: 215X65 სმ

გაითვალისწინეთ კონდიციონერების განკუთვნილი ადგილი

A-3	პროექტის №	დამკვეთი CLIENT	შპს "ნიუ ჰაუსი"	პროექტი/ მისამართი PROJECT	მრავალბინიანი საცხოვრებელი სახლი ვარკეთილში საკადასტრო კოდი: 01.19.20.005.034
თანამდებობა	გვარი	ხელმოწერა		ნახაზი DRWG.	თარიღი 15.04.2020
დირექტორი	მ.გიორგობიანი			დაკავებულობის და ხანძარმედეგობის გეგმა +20.00 ნიშნულზე	კორექტირება
არქიტექტორი	მ.გიორგობიანი				№ / კორექტ. REV. / თარიღი DATE: 1 2 3
დამმოწმა	თ.ჯვირჯველია				არქიტექტურული ნაწილი ARCHITECTURE
	ე.ბერიძე				შ.პ.ს MHD GROUP
					მასშტაბი SCALE 1:150 / სტადია STAGE პროექტი / ინდექსი A-708 / ფურც. 44

დაკავშირების და ხანძარსაწინააღმდეგო სისტემის გეგმა +22.90 ნიშნულზე

პირობითი აღნიშვნა	დასახელება
	დაკავშირების ჯგუფი სახსოვრებელი-2 სგ-2

დაკავშირების ჯგუფი	სქემის დასახელება	შენობის ფრაგმენტის შესახედი	დაკავშირების ფრაგმენტის შესახედის	დასაშვებია
სგ-2	სანიტარული ფაიფურის შენობა N-29	60.25	B.6	3
სგ-2	სანიტარული ფაიფურის შენობა N-29ა	44.5	B.6	2
სგ-2	სანიტარული ფაიფურის შენობა N-30	44	B.6	2
სგ-2	სანიტარული ფაიფურის შენობა N-31	61.8	B.6	3
სგ-2	სანიტარული ფაიფურის შენობა N-32	54.8	B.6	3
სგ-2	სანიტარული ფაიფურის შენობა N-33	70.7	B.6	4
სგ-2	სანიტარული ფაიფურის შენობა N-34	54.2	B.6	3
სგ-2	სანიტარული ფაიფურის შენობა N-34ა	31	B.6	2
სგ-2	სანიტარული ფაიფურის შენობა N-35	45.8	B.6	2
სგ-2	სანიტარული ფაიფურის შენობა N-35ა	57.7	B.6	3
სგ-2	შენობისათვის ჯა კიბე 5-7	95.9	B.6	5
სანიტარის საშენობო ფაიფურის შენობისა			620.15	32

სანიტარული ჯგუფი	
სგ-2	ფ.ფ. - 4
N-33	64.50
70.70	6.20

სანიტარული ჯგუფი	
სგ-2	ფ.ფ. - 3
N-34	50.90
54.2	3.30

სანიტარული ჯგუფი	
სგ-2	ფ.ფ. - 2
N-34	27.10
31.00	3.90

სანიტარული ჯგუფი	
სგ-2	ფ.ფ. - 3
N-35	40.50
45.80	5.30

სანიტარული ჯგუფი	
სგ-2	ფ.ფ. - 3
N-35	52.10
57.70	5.60

სანიტარული ჯგუფი	
სგ-2	ფ.ფ. - 3
N-32	51.90
54.80	2.90

სანიტარული ჯგუფი	
სგ-2	ფ.ფ. -5
N-7-9	95.9
95.9	

სანიტარული ჯგუფი	
სგ-2	ფ.ფ. - 3
N-31	56.70
61.50	4.80

სანიტარული ჯგუფი	
სგ-2	ფ.ფ. - 2
N-30	36.90
44.00	7.10

სანიტარული ჯგუფი	
სგ-2	ფ.ფ. - 2
N-29	41.30
44.30	3.00

სანიტარული ჯგუფი	
სგ-2	ფ.ფ. - 3
N-29	52.20
60.25	8.05

64.5 მ.მ.

50.90 მ.მ.

27.10 მ.მ.

40.5 მ.მ.

52.1 მ.მ.

51.9 მ.მ.

36.9 მ.მ.

41.3 მ.მ.

52.2 მ.მ.

56.7 მ.მ.

ლიფტი უზრუნველყოფს საკაცის განთავსებას ზომებით: 215X65 სმ

ბათობა კონდიციონერებისათვის განკუთვნილი ადგილი

2770 | 600 | 563 | 330 | 450 | 90 | 90

690 | 600 | 600 | 260 | 560

2710

| | | |

А-3	Зүйлсийн № CLIENT	Захиалагч ОЮУ "БОЛ ЗАСГИЙН ГАЗАР"	Барилгын нэр PROJECT	Зураг төслийн үе шат STAGE
	Ажлын нэр DRWG.	Барилгын хаяг ХАЯГ	Гүйцэтгэгч ГҮЙЦЭТГЭГЧ	Огноо ОГНОО
	Ерөнхий инженер Ерөнхий архитектор Ерөнхий технологич Ерөнхий конструктор Ерөнхий инженер			
	Хянасан Зохиосон Зураг төслийн ахлагч Зураг төслийн инженер Зураг төслийн техникч			

А-3	Зүйлийн № CLIENT	Өгсөн "БОЛ ЗӨВШӨӨРӨВ"	Нэр PROJECT	Зүйлийн/ Зөвшөөрөгдсөн PROJECT
	Өгсөн CLIENT	Өгсөн DRWG.	Нэр DRWG.	Өгсөн Зөвшөөрөгдсөн
				Зөвшөөрөгдсөн
				Зөвшөөрөгдсөн
				Зөвшөөрөгдсөн
				Зөвшөөрөгдсөн
				Зөвшөөрөгдсөн

Зөвшөөрөгдсөн зураг ёсоор барилга ёсоор барилга ёсоор барилгажуулалтын бүтээгдэхүүний ерөнхий төлөвлөгөө: 01.19.20.005.034

Зураг хуудасны дугаар SHEET NO.	15.04.2020	Огноо DATE	Засвар REV.	№ 1 2 3
Зураг төслийн нэр ARCHITECTURE	Зүйлийн нэр DRWG.			

ТА.ЗА.
MHD GROUP

Масштаб SCALE	1:150	Зураг төрөл STAGE	Ажлын зураг
Хуудасны дугаар	А-711	Нийт хуудас	47

Зөвшөөрөгдсөн
Ц.
+29.90
Барилгажуулалтын ерөнхий төлөвлөгөө

Ашиглалтын зориулалт ЗОРИУЛАЛТ	Ашиглалтын зориулалтын ангилал ЗОРИУЛАЛТЫН АНГИЛАЛ
Барилгын талбай ХЭМЖЭЭ	Барилгын талбайн хэмжээ ХЭМЖЭЭ
Барилгын суурь талбай ХЭМЖЭЭ	Барилгын суурь талбайн хэмжээ ХЭМЖЭЭ
Барилгын нийт талбай ХЭМЖЭЭ	Барилгын нийт талбайн хэмжээ ХЭМЖЭЭ
Барилгын өндөр ХЭМЖЭЭ	Барилгын өндрийн хэмжээ ХЭМЖЭЭ
Барилгын давхар ХЭМЖЭЭ	Барилгын давхрын тоо ХЭМЖЭЭ
Барилгын орц ХЭМЖЭЭ	Барилгын орцны тоо ХЭМЖЭЭ
Барилгын гэр бүлийн тоо ХЭМЖЭЭ	Барилгын гэр бүлийн тоо ХЭМЖЭЭ
Барилгын оршин суугчдын тоо ХЭМЖЭЭ	Барилгын оршин суугчдын тоо ХЭМЖЭЭ
Барилгын машины зогсоолын тоо ХЭМЖЭЭ	Барилгын машины зогсоолын тоо ХЭМЖЭЭ
Барилгын ногоон байгууламжийн талбай ХЭМЖЭЭ	Барилгын ногоон байгууламжийн талбайн хэмжээ ХЭМЖЭЭ
Барилгын ногоон байгууламжийн талбайн хувь ХЭМЖЭЭ	Барилгын ногоон байгууламжийн талбайн хувь

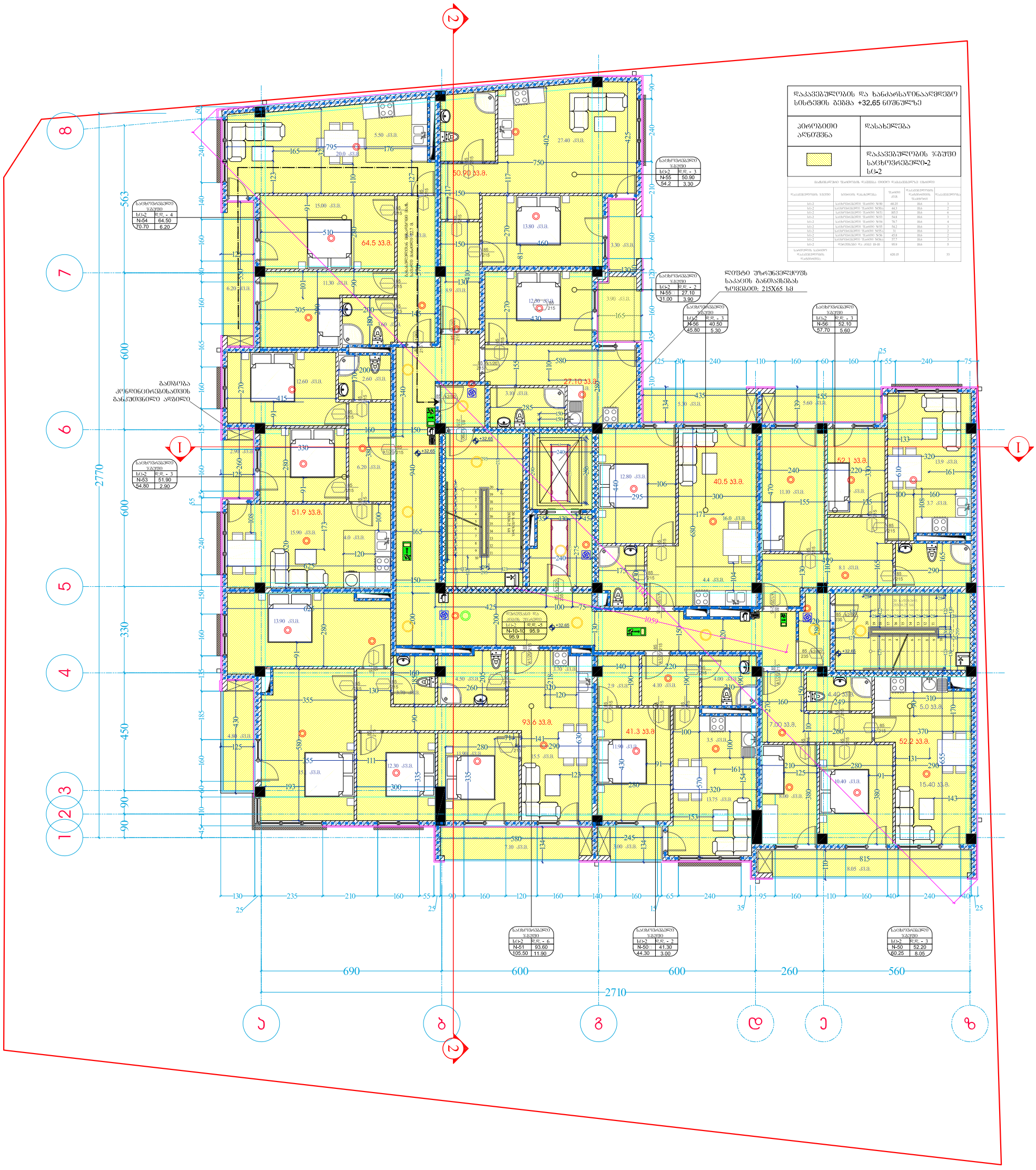

A-3	პროექტის №		დამკვეთი CLIENT	შპს "ნიუ ჰაუსი"	პროექტი/ მისამართი PROJECT	მრავალბინიანი საცხოვრებელი სახლი ვარკეთილში საკადასტრო კოდი: 01.19.20.005.034	
თანამდებობა	გვარი	ხელმოწერა	ნახაზი DRWG.		თარიღი	15.04.2020	არქიტექტურული ნაწილი ARCHITECTURE
დირექტორი	მ.გიორგობიანი		დაკავებულობის და ხანძარმედეგობის გეგმა +33.20 ნიშნულზე		პროექტირება		შ.პ.ს MHD GROUP
არქიტექტორი	მ.გიორგობიანი				№ / პროექტ. REV. / თარიღი DATE		
დაამუშავა	თ.ჯვირჯველია				1		
	ე.ბერიძე				2		
					3		
					მასშტაბი SCALE 1:150	სტადია STAGE პროექტი	ინდექსი A-712 / ფურც. 48

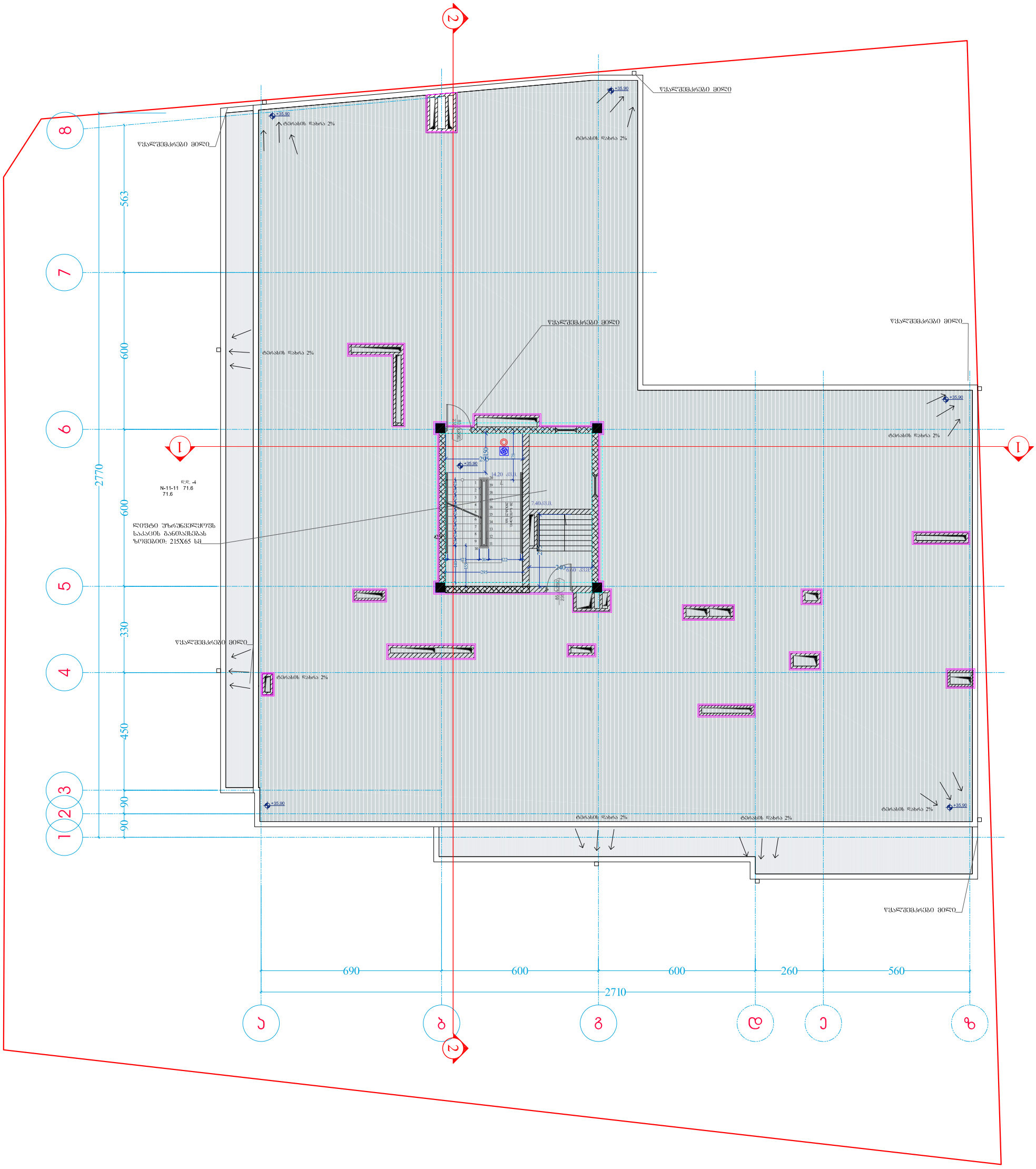

A-3	პროექტის №	დამკვეთი CLIENT	შპს "ნიუ ჰაუსი"	პროექტი/ მისამართი PROJECT	მრავალბინიანი საცხოვრებელი სახლი ვარკეთილში საკადასტრო კოდი: 01.19.20.005.034		
თანამდებობა	გვარი	ხელმოწერა	ნახაზი DRWG.	თარიღი 15.04.2020	არქიტექტურული ნაწილი ARCHITECTURE		
დირექტორი	მ.გიორგობიანი		დაპროექტებულობის და ხანძარმედეგობის გეგმა +36.50 ნიშნულზე	პორექტირება	შ.პ.ს MHD GROUP		
არქიტექტორი	მ.გიორგობიანი			№ / პორექტ. REV. / თარიღი DATE			
დამოუკიდებელი	თ.ჯვირჯველია			1			
	ე.ბერიძე			2			
				3			
				მასშტაბი SCALE 1:150	სტადია STAGE პროექტი	ინდექსი A-713	ფურც. 49

А-3	Зміст аркуша № CLIENT	ТОВ "ТОП ЗДОРОВ'Я"	Замовник/ ЗАМОВНИК PROJECT		
	Стадія СТАДІЯ	Назва НАЗВА	Блок БЛОК DRWG.	Підпис ПІДПИС	Дата ДАТА
Генеральний директор ГЕНЕРАЛЬНИЙ ДИРЕКТОР					
Головний інженер проекту ГОЛОВНИЙ ІНЖЕНЕР ПРОЕКТУ					
Головний архітектор проекту ГОЛОВНИЙ АРХІТЕКТОР ПРОЕКТУ					
Керівник групи КЕРІВНИК ГРУПИ					
Виконавець ВИКОНАВЕЦЬ					

Будівництво багатоквартирного житлового комплексу з вбудованими приміщеннями громадського призначення та підземним паркінгом по вул. Шевченка, 30 у м. Тернополі

Стадія СТАДІЯ	Аркуш АРКУШ	Аркушів АРКУШІВ		
Р	1	1		
Назва аркуша НАЗВА АРКУША				
Генеральний план ГЕНПЛАН				
Масштаб МАСШТАБ	1:150			
Формат ФОРМАТ	А-714			
Копій КОПІЇ	50			

ТОВ "ТОП ЗДОРОВ'Я"
ТОВАРИСТВО З ОБМЕЖЕНОЮ ВІДПОВІДАЛЬНІСТЮ
"ТОП ЗДОРОВ'Я"
01.19.20.005.03

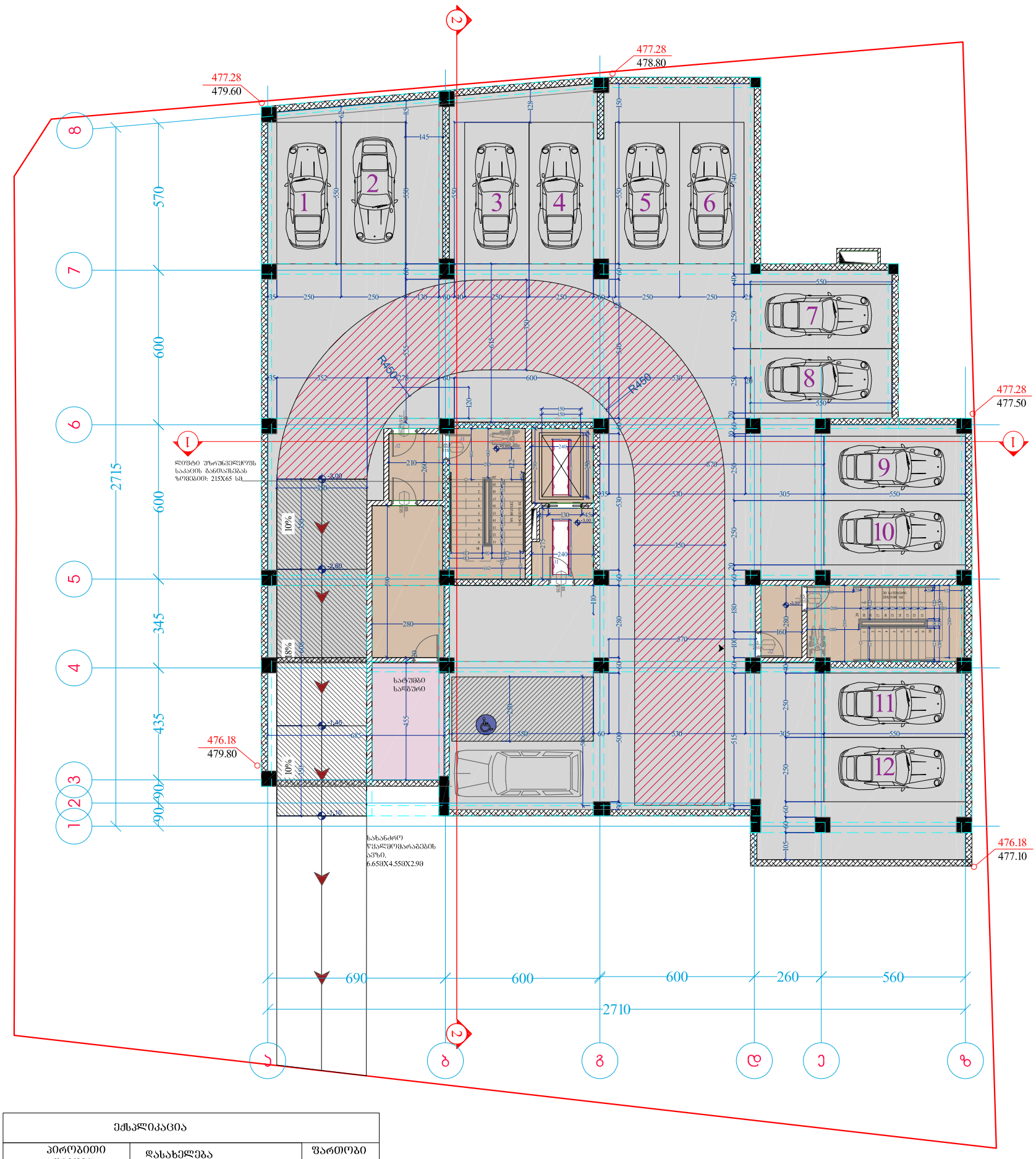

ექსპლიკაცია		
პირობითი აღნიშვნა	დასახელება	ფართობი კვ.მ
	პარკინგი	559.90
	სატუმბი სადგური	29.90
	კიბის უჯრედი და სადარბაზო	74.10

A-3	პროექტის №	დამკვეთი CLIENT	შპს "ნიუ ჰაუსი"	პროექტი/ მისამართი PROJECT	მრავალბინიანი საცხოვრებელი სახლი ვარკეთილში საკადასტრო კოდი: 01.19.20.005.034		
თანამდებობა	გვარი	ხელმოწერა	ნახაზი DRWG.	თარიღი 15.04.2020	არქიტექტურული ნაწილი ARCHITECTURE		
დირექტორი	მ.გიორგობიანი			კორექტირება			
არქიტექტორი	მ.გიორგობიანი			№ / კორექ. REV. / თარიღი DATE	შ.პ.ს MHD GROUP		
დამგეგმავი	თ.ჯვირჯველია			1			
	ე.ბერიძე			2			
				3			
				მასშტაბი SCALE	სტადია STAGE	ინდექსი	ფურც.
					პროექტი		

ЗДАНИЕ ОБЩЕЖИТИЯ	
ЗОНЫ ОБЩЕЖИТИЯ	ФУНКЦИОНАЛЬНАЯ ЗОНА
ЗОНА ОБЩЕЖИТИЯ	474.10
ЗОНА ПРОЖИВАНИЯ	50.15
ЗОНА ОБЩЕГО ПОЛЬЗОВАНИЯ	95.90

А-3	ЭТАП ПРОЕКТА		ОБЪЕКТ CLIENT		
		ЭТАП "ПОД КЛЮЧ"			
ГИП	ВЛАДИМИРОВ		ОБЩЕЖИТИЕ		
ГЕНПЛАН	ВЛАДИМИРОВ		ЗДАНИЕ		
АРХИТЕКТОР	ВЛАДИМИРОВ		ЭТАЖ		
ГЕНПЛАН

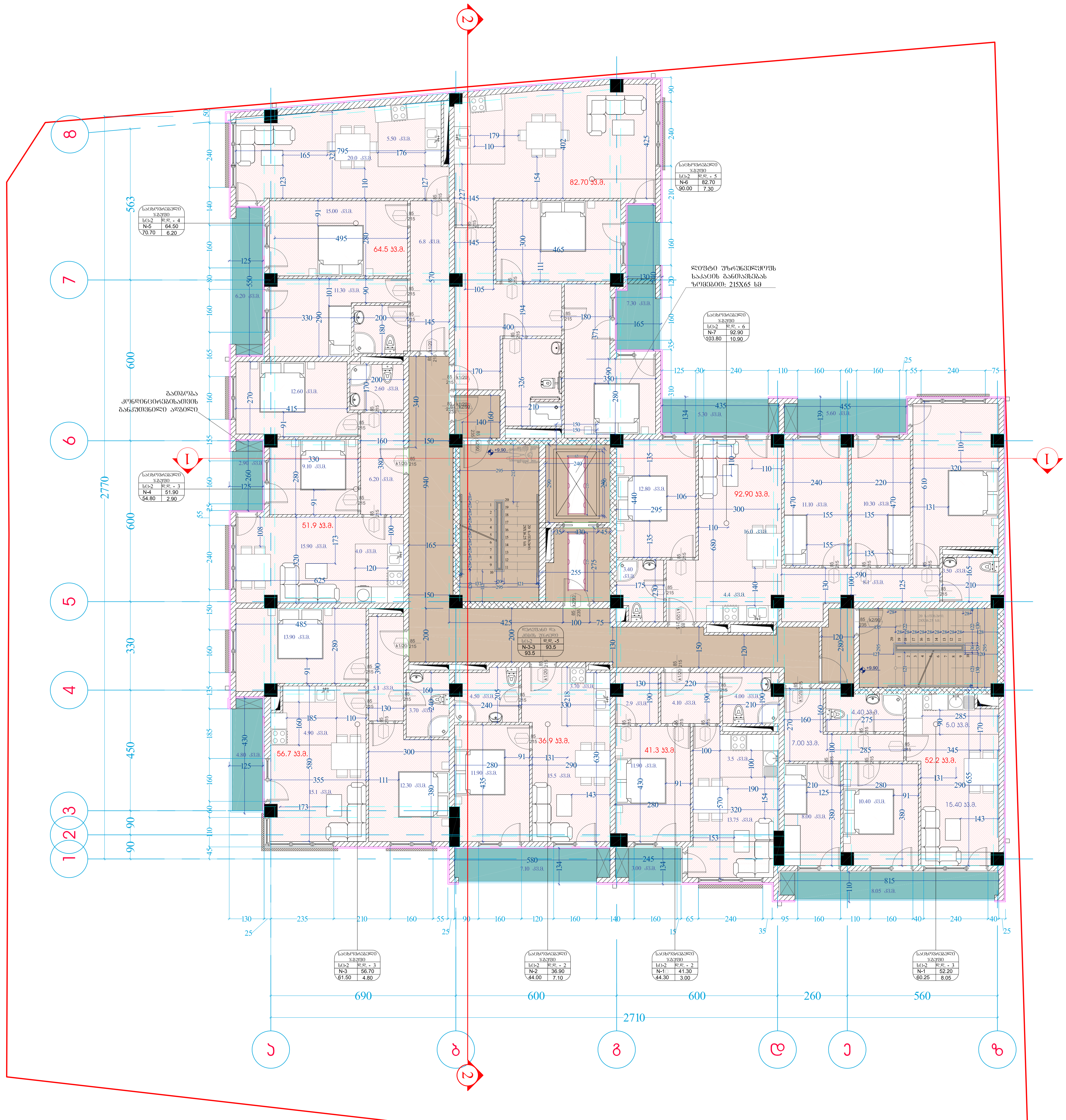

ექსპლიკაცია

პირობითი აღნიშვნა	დასახელება	ფართობი კვ.მ
	საცხოვრებელი ფართი	479.10
	საზაფხულო ფართი	50.25
	კიბის უჯრედი და სადარბაზო	93.50

A-3	პროექტის №	დამკვეთი CLIENT შპს "ნიუ ჰაუსი"	პროექტი/ მისამართი PROJECT — მრავალბინიანი საცხოვრებელი სახლი ვარკეთილში, საკადასტრო კოდი: 01.19.20.005.034

თანამდებობა	გვარი	ხელმოწერა
დირექტორი	მ.გიორგობიანი	
არქიტექტორი	მ.გიორგობიანი	
დამუშავა	თ.კვირკველია	
	ე.ბერიძე	

ნახაზი DRWG.: გეგმა +10.10 ნიშნულზე

თარიღი: 15.04.2020

კორექტირება

№	კორექტ. REV.	თარიღი DATE
1		
2		
3		

არქიტექტურული ნაწილი ARCHITECTURE

შ.პ.ს MHD GROUP

მასშტაბი SCALE	სტადია STAGE	ინდექსი	ფურც.
1:150	პროექტი	A-105	17

	ՕԴՈՒՄ ԳՅՒՂԱՄԱՍԻ ԵՎ ԼԱՆԴՇԱՖՏԻ ԱՌԱՆՁՆԱՀԱՏԿՈՒԹՅՈՒՆՆԵՐ	95.90
	ԱՄՈՒՄՆԱՅԻՆ ՊԱՀԱՐԱՆՆԵՐԻ ՏԱՐԱԾՔ	50.15
	ԸՆԴՀԱՆՈՒՐ ՕԳՏԱԳՈՐԾՄԱՆ ՀԱՄԱՐ	474.40

ՀՈՂԱՄԱՍԻ ՀԱՄԱՐԱՅԻՆ ՀԱՇՎԱՐԿԸ	ԿԱՌՈՒՑՎԱԾՔԱՅԻՆ ՏԱՐԱԾՔ ՄԱ
ՀՈՂԱՄԱՍԻ ՀԱՇՎԱՌՄԱՆ ՀԱՄԱՐ	ՏԱՐԱԾՔԱՅԻՆ ՏԱՐԱԾՔ ՄԱ

ՀՈՂԱՄԱՍԻ ՀԱՇՎԱՌՄԱՆ ՀԱՄԱՐ

ՀՈՂԱՄԱՍԻ ՀԱՇՎԱՌՄԱՆ ՀԱՄԱՐ	3.80ՄԿՀ/ՄԱ

	ՅՈՒՂԱՀԱՐԱԿ ՏԱՐԱԾՔ	479.10
	ՀԱՍԱՐԱԿԱԾ ՏԱՐԱԾՔ	50.25
	ՀԱՏԱԿ ՅԱՏԱԿՈՎ ԵՎ ՀԱՍԱՐԱԿԱՑԻ	93.50

ՅԱՏԱԿԱԳԾԻ ՀԱՄԱՌՈՏԱԳԻՐ		ՇԱՀԱԳՈՐԾԱԿԱՆ ՄԱԿԵՐԵՍ
ՀԱՏԱԿԻ ԱՆՎԱՆՈՒՄ	ՀԱՏԱԿԱՅԻՆ ՀԱՄԱԼԻՐ	ԱՇԽԱՏԱՆՔԱՅԻՆ ՀԱՏԱԿ
ՀԱՏԱԿԻ ՆՇԱՆԱԿՈՒԹՅՈՒՆ		
ՀԱՏԱԿԻ ՄԱԿԵՐԵՍ	83.00	
ՀԱՏԱԿԱՅԻՆ ՀԱՄԱԼԻՐ	83.00

ՅԱՐԿԱԿԱՆ ՏԱՐԱԾՔՆԵՐԻ ԱՂՅՈՒՍԱԿԱՆ ՑՈՒՑԱԿ	
ԱՐԵՎՄՏՔԻ ՀԱՐԿԱՅԻՆ ՏԱՐԱԾՔ	474.10
ԱՐԵՎՄՏՔԻ ՀԱՐԿԱՅԻՆ ՏԱՐԱԾՔ ԱՆՇԱՐԺ ԳՈՒՅՔԻ ՀԱՄԱՐ	50.15
ՀԱՍԱՐԱԿԱԿԱՆ ՕԳՏԱԳՈՐԾՄԱՆ ԵՎ ՍՊԱՍԱՐԿՄԱՆ ՀԱՄԱՐ	95.90

Ա-3	ՀԱՄԱՀԵՂԻՆԱԿ Nº	ԳՅՈՒՂԱՄԱՍ CLIENT	ՀԱՍՑԵ ՀԱՄԱՐ ՀԱՍՑԵ ՀԱՄԱՐ	ՀԱՄԱՀԵՂԻՆԱԿ ՀԱՍՑԵ ՀԱՄԱՐ
		ՀԱՍՑԵ ՀԱՄԱՐ	ՀԱՍՑԵ ՀԱՄԱՐ

ՅՈՒՐԱՔԱՆՉՅՈՒՐ ՏԱՐԱԾՔԻ ՀԱՏԱԿԱԳԾԱՅԻՆ ՀԱՏԱԿԱԳԻՐ	
ՀՈՂԱՄԱՍԻ ՆԱԽԱՏԵՍՎՈՂ ՕԳՏԱԳՈՐԾՄԱՆ ՏԵՍԱԿԸ	ԿԱՊԱՆՑՎԱԾ ՏԱՐԱԾՔԱՅԻՆ ՀԱՏՎԱԾ ՄԱՍ
ԿԱՊԱՆՑՎԱԾ ՏԱՐԱԾՔԻ ՄԱԿԵՐԵՍԸ	474.10
ԿԱՆԱՉՎՈՂ ՏԱՐԱԾՔԻ ՄԱԿԵՐԵՍԸ	50.15
ՀՈՂԱՄԱՍԻ ԿԱՆԱՉ ԵՎ ԿԱՆԱՉՎԱԾ ՏԱՐԱԾՔՆԵՐԻ ՄԻՋԵՎ ՀՈՂԱՄԱՍԻ ՀԱՏՎԱԾ ՄԱՍ	95.90

ՄՇԱԿՈՒՄ ՀՀ ՀԱՆՐԱՊԵՏՈՒԹՅԱՆ ԱՇԽԱՏԱԿԱԶՄԻ ՔԱՂԱՔԱՇԻՆՈՒԹՅԱՆ ԵՎ ՃԱՐՏԱՐԱՊԵՏՈՒԹՅԱՆ ՊԵՏԱԿԱՆ ԿՈՄԻՏԵ			
ՀԱՄԱՅՆՔԱՅԻՆ ՇԻՆԱՐԱՐՈՒԹՅԱՆ ՏԵՍՉԱԿԱՆ ՄԱՐՄԻՆ			
ՀԱՄԱՅՆՔԻ ՂԵԿԱՎԱՐ			
ՀԱՄԱՅՆՔԻ ՂԵԿԱՎԱՐԻ ԱՌԱՋԻՆ ՏԵՂԱԿԱԼ			
ՀԱՄԱՅՆՔԻ ՂԵԿԱՎԱՐԻ ԱՇԽԱՏԱԿԱԶՄԻ ՔԱՂԱՔԱՇԻՆՈՒԹՅԱՆ ԲԱԺՆԻ ՊԱՏԱՍԽԱՆԱՏՈՒ

95.90	גובה ממוצע של גגות משופעים
50.15	גגות שטוחים מעל קומה
474.10	קומה מעל קומת עמודים
שטח מגרש לפי מדידה 43.8	שטח מגרש לפי תב"ע
מגרש	

מהדורה לבקרת תכנון	15.04.2020				
ARCHITECTURE					

	ՅՈՒՐԱՔԱՆՉՅՈՒՐ ՏԱՐԱԾՔ
ՅՈՒՐԱՔԱՆՉՅԱՆ ՏԵՂԱՄԱՍԻ ՍԵՂՄԱԳԻՐ	ԿԱԼԱՆՔԱՅԻՆ ՏԱՐԱԾՔ
ՏԱՐԱԾՔԻ ՄԱԿԵՐԵՍԸ 43.8	
	ԸՆԴՀԱՆՈՒՐ ՕԳՏԱԳՈՐԾՎՈՂ ՏԱՐԱԾՔ 474.50
	ԸՆԴՀԱՆՈՒՐ ՕԳՏԱԳՈՐԾՎՈՂ ՇԵՆՔԵՐԻ ՏԱՐԱԾՔ 50.15
	ՀՈՂԱՄԱՍ ՀԱՆԳԻՍՏԱՑՎՈՂ ԿԱ ԼԱՆԴՇԱՖՏԱՅԻՆ ՏԱՐԱԾՔ 95.90

ՅՂԼՆՅՔՈՒՅՈՒՅՈՒՆ	
ՅՈՎՈՄՅՈՈՈՈ ՀՀՇՈՒՅՈՒՅՈՒՆ	ՁՅՎՈՄՈՅՈ 33.8
ՔՆԼՆՅՈՒՅՈՒՆ ՁՅՎՈՄՈ	474.10
ՆՅՎՅՁՅՃՅՔՄ ՁՅՎՈՄՈ	50.15
ՅՈՅՈԼ ՇՔՎՈՅՔՈ ՔՅ ՆՅՔՅՈՎՅՄ	95.90

A-3	ՅՎԼՄՅՅՈՒՆ №	ՔՅՆՅՅՅՈՈ CLIENT	ՅՆԼ "ՈՈՅ ՅՅՅԼՈ"	ՄՅՆՅՅՈՒՆՈՈ ՀՎՄՅՈՒՆՈՈ	
			ՆՅՄՅՈՒՆՈՈ	ՄՅՆՅՅՈՒՆՈՈ ՀՎՄՅՈՒՆՈՈ	
			ՅՎՄՅՈՒՆՈՈ/ ՅՈՆՅՅՅՄՈՈ PROJECT	ՆՅՄՅՈՒՆՈՈ DRWG.	ՅՎՄՅՈՒՆՈՈ

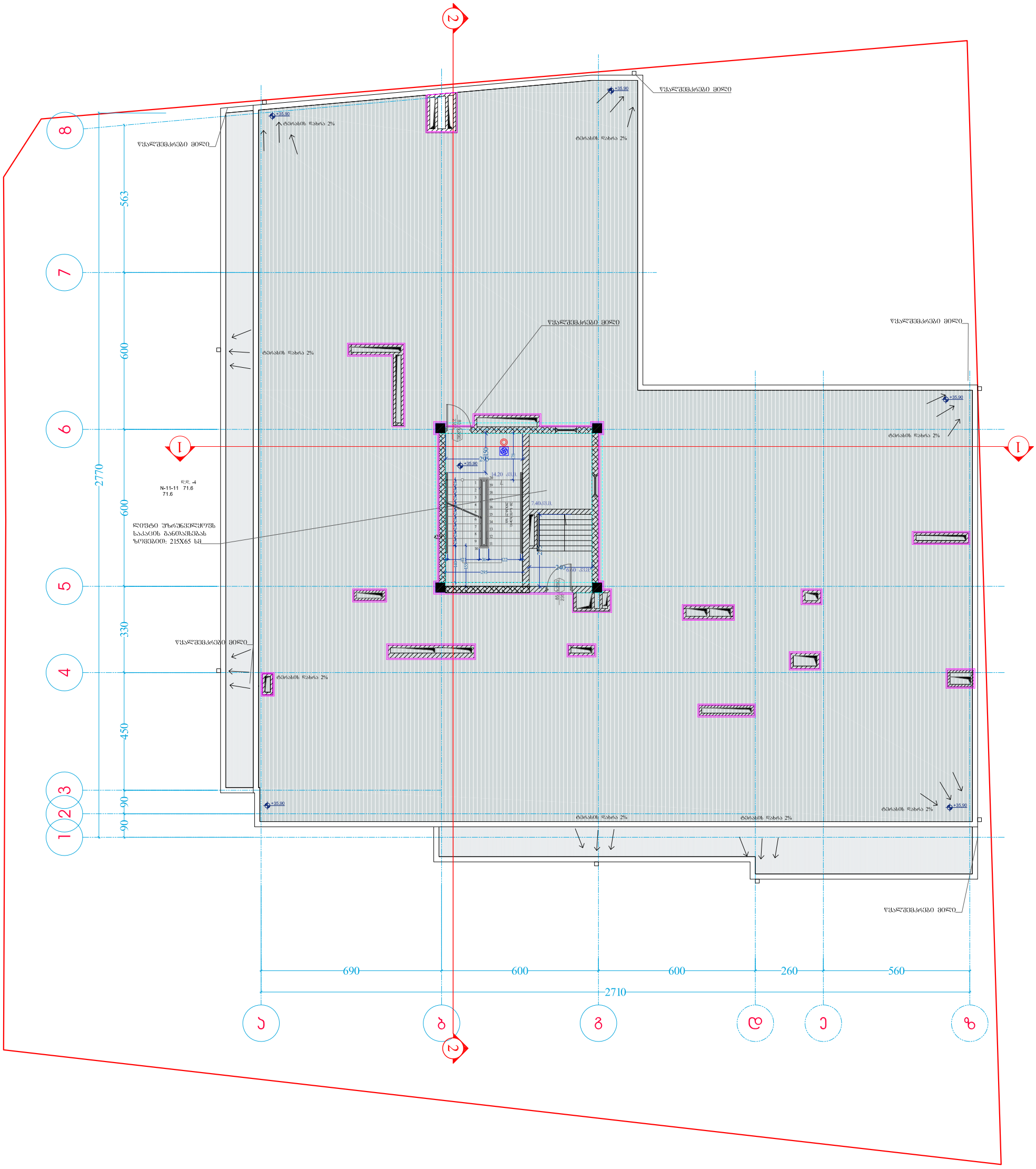

A-3	პროექტის №	დამკვეთი CLIENT	შპს "ნიუ ჰაუსი"	პროექტი/ მისამართი PROJECT	მრავალბინიანი საცხოვრებელი სახლი ვარკეთილში საკადასტრო კოდი: 01.19.20.005.034		
თანამდებობა	გვარი	ხელმოწერა	ნახაზი DRWG.	თარიღი 15.04.2020	არქიტექტურული ნაწილი ARCHITECTURE		
დირექტორი	მ.გიორგობიანი		დაპროექტებულობის და ხანძარმედეგობის გეგმა +36.50 ნიშნულზე	პორექტირება	შ.პ.ს MHD GROUP		
არქიტექტორი	მ.გიორგობიანი			№ / პორექტ. REV. / თარიღი DATE			
დამოუკიდებელი	თ.ჯვირჯველია			1			
	ე.ბერიძე			2			
				3			
				მასშტაბი SCALE 1:150	სტადია STAGE პროექტი	ინდექსი A-713	ფურც. 49

А-3	Зміст аркуша № CLIENT	ТОВ "ТОП ЗДОРОВ'Я"	Замовник/ ЗАМОВНИК PROJECT		
	Стадія СТАДІЯ	Назва НАЗВА	Блок БЛОК DRWG.	Підпис ПІДПИС	Дата ДАТА
Генеральний директор ГЕНЕРАЛЬНИЙ ДИРЕКТОР					
Головний інженер проекту ГОЛОВНИЙ ІНЖЕНЕР ПРОЕКТУ					
Головний архітектор проекту ГОЛОВНИЙ АРХІТЕКТОР ПРОЕКТУ					
Керівник групи КЕРІВНИК ГРУПИ					
Виконавець ВИКОНАВЕЦЬ					

Будівництво багатоквартирного житлового комплексу з вбудованими приміщеннями громадського призначення та підземним паркінгом по вул. Шевченка, 30 у м. Тернополі

Стадія СТАДІЯ	Аркуш АРКУШ	Аркушів АРКУШІВ		
Р	1	1		
Назва аркуша НАЗВА АРКУША				
Генеральний план ГЕНПЛАН				
Масштаб МАСШТАБ	1:150			
Формат ФОРМАТ	А-714			
Копій КОПІЇ	50			

ТОВ "ТОП ЗДОРОВ'Я"
ТОВАРИСТВО З ОБМЕЖЕНОЮ ВІДПОВІДАЛЬНІСТЮ
"ТОП ЗДОРОВ'Я"
01.19.20.005.03

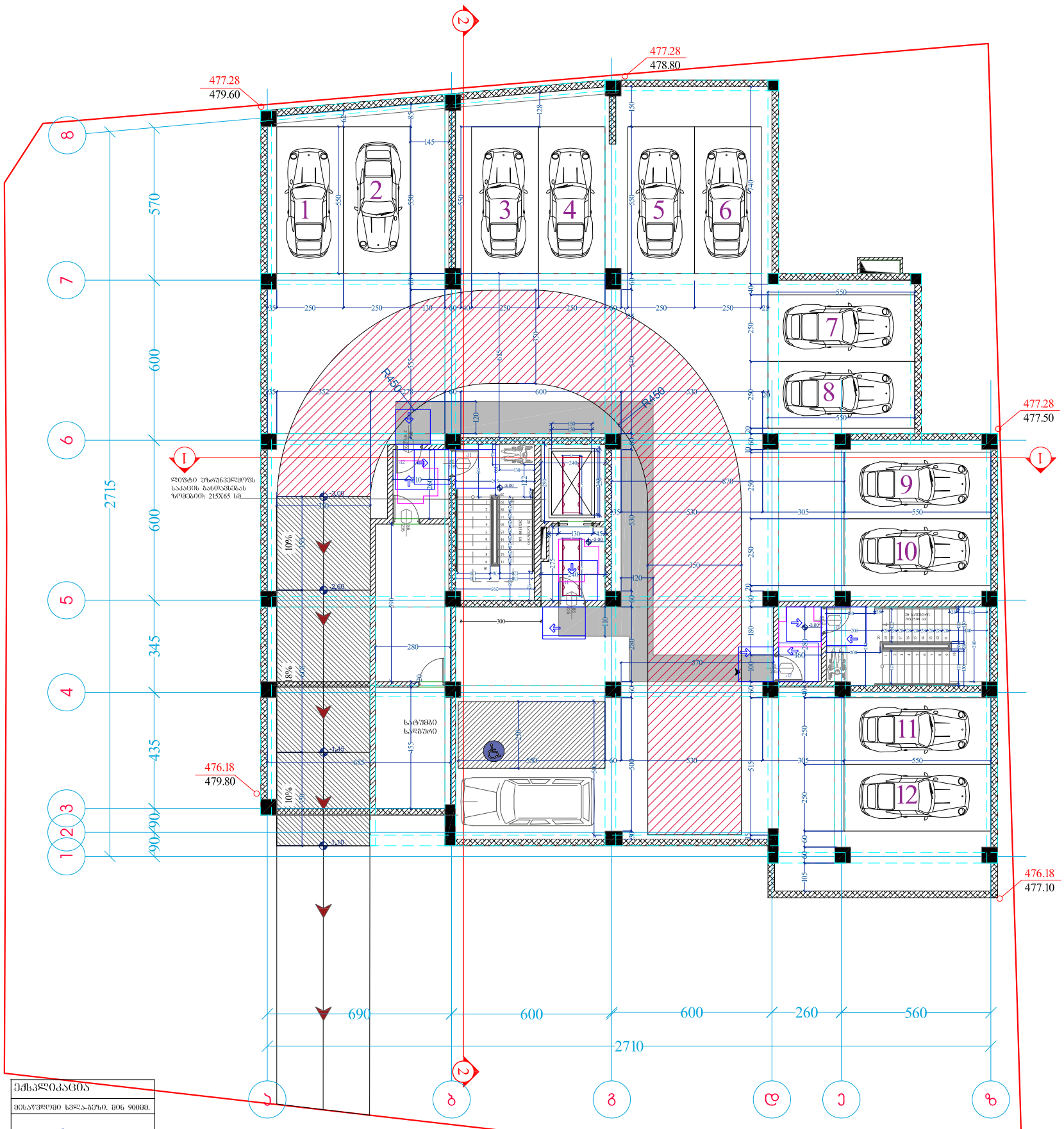
477.28
479.60
477.28
478.80
477.28
477.50
476.18
479.80
476.18
477.10
1
2
3
4
5
6
7
8
9
10
11
12
570
600
600
345
435
90
90
2715
690
600
600
260
560
2710
R450
R450
10%
18%
10%
ხანძრის ხანძარსაწინააღმდეგო ჭურჭლის განთავსების ადგილი

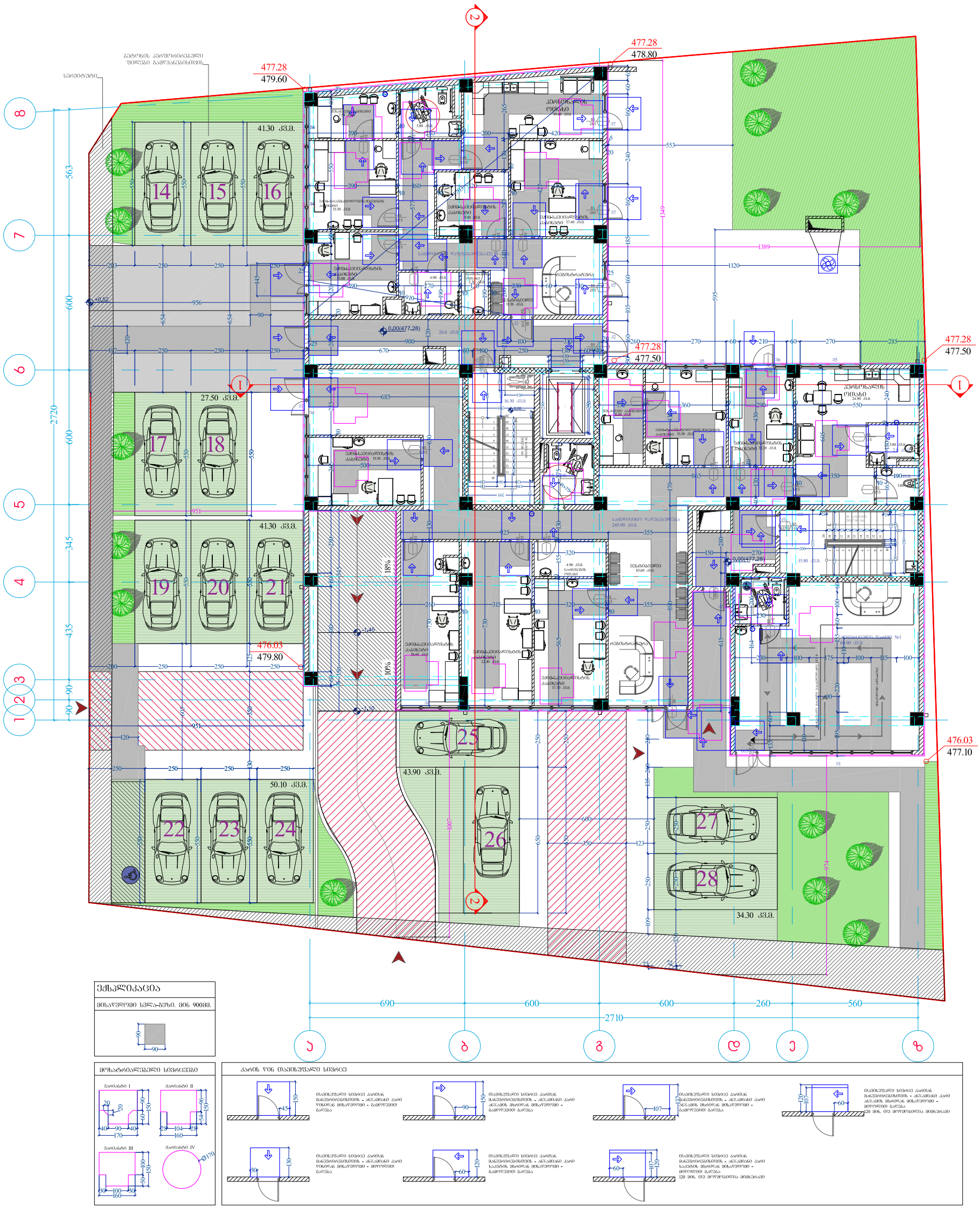
477.28
478.80
477.28
479.60
477.28
477.50
476.03
479.80
476.03
477.10
0.00(477.28)
41.30 კვ.მ.
27.50 კვ.მ.
41.30 კვ.მ.
50.10 კვ.მ.
43.90 კვ.მ.
34.30 კვ.მ.
14
15
16
17
18
19
20
21
22
23
24
25
26
27
28
2710
690
600
600
260
560
2720
600
345
435
90
90
563
600
ექსპლიკაცია
მისაყვანი სვლა-ბეჭი. მინ 900მმ.
მრავალფუნქციური ფილარი
ტროტუარის ბეტონის ფილა
ასფალტის საფარი
ბეტონის ბორდიური
ბეტონის ბორდიური

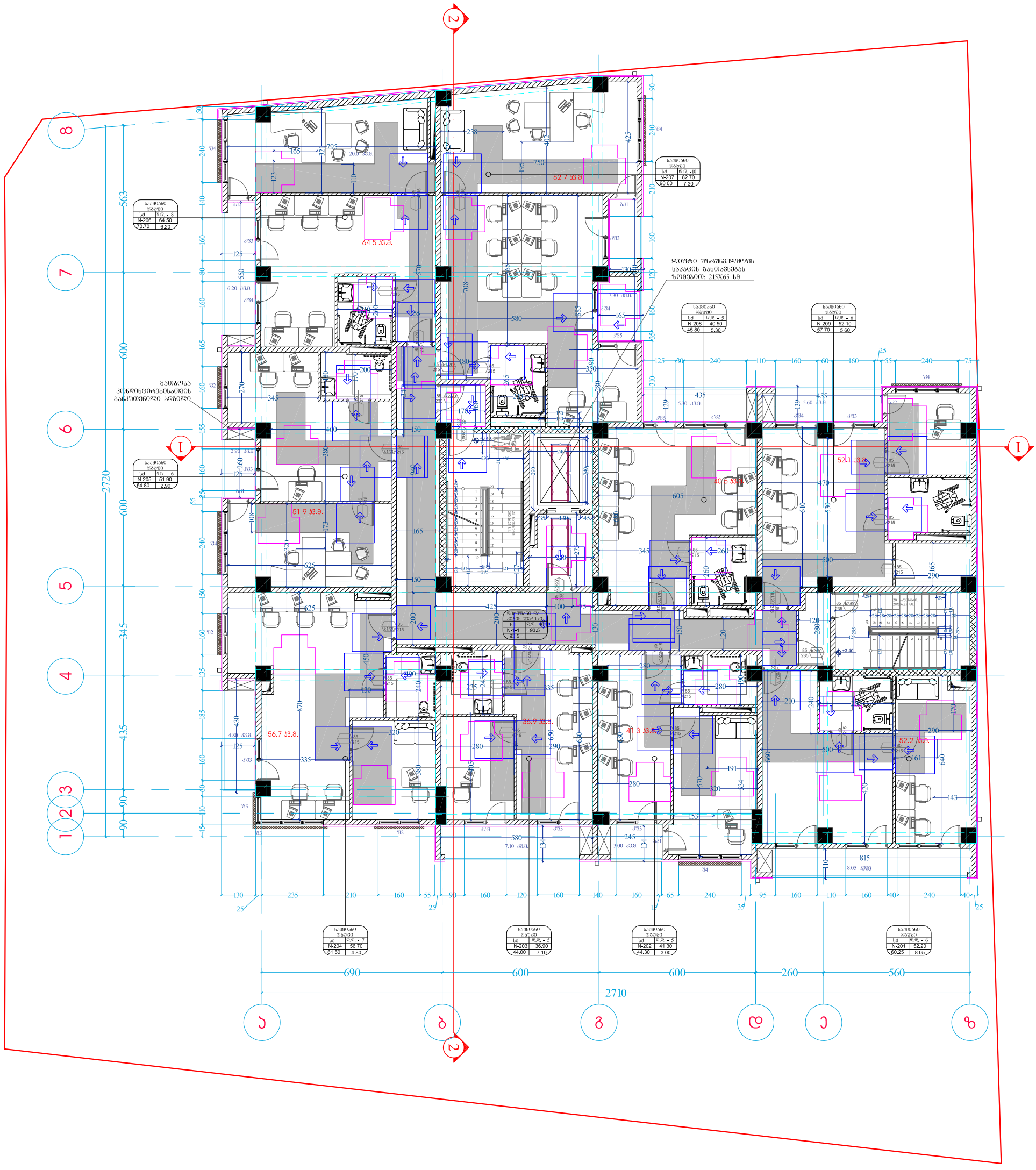

საძრავი ბაქანი	
სქ	წ.წ. - 8
N-206	64.50
70.70	6.20

საძრავი ბაქანი	
სქ	წ.წ. -10
N-207	82.70
90.00	7.30

საძრავი ბაქანი	
სქ	წ.წ. - 5
N-208	40.50
45.80	5.30

საძრავი ბაქანი	
სქ	წ.წ. - 6
N-209	52.10
57.70	5.60

საძრავი ბაქანი	
სქ	წ.წ. - 6
N-205	51.90
64.80	2.90

საძრავი ბაქანი	
სქ	წ.წ. - 1
N-1	93.5

საძრავი ბაქანი	
სქ	წ.წ. - 7
N-204	56.70
61.50	4.80

საძრავი ბაქანი	
სქ	წ.წ. - 5
N-203	36.90
44.00	7.10

საძრავი ბაქანი	
სქ	წ.წ. - 5
N-202	41.30
44.30	3.00

საძრავი ბაქანი	
სქ	წ.წ. - 6
N-201	52.20
60.25	8.05

ექსპლიკაცია

მისაწვდომი სვლა-გეზი. მიწ 900მმ.



მოსატრიალებელი სივრცეები

კარის წინ თავისუფალი სივრცე

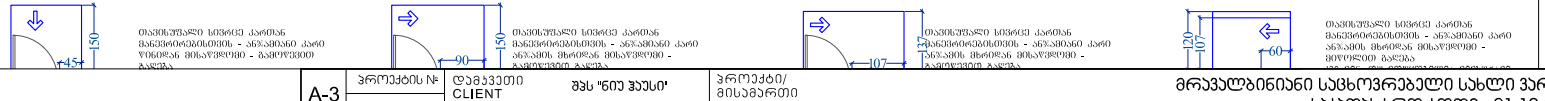

თავისუფალი სივრცე კარებთან მანევრირებისთვის - ანჯამიანი კარი ფიზიკურ მისაწვდომი - გამოსული გარეთ

თავისუფალი სივრცე კარებთან მანევრირებისთვის - ანჯამიანი კარი ანჯამის მხრიდან მისაწვდომი - გამოსული გარეთ

თავისუფალი სივრცე კარებთან მანევრირებისთვის - ანჯამიანი კარი ანჯამის მხრიდან მისაწვდომი - გამოსული გარეთ

თავისუფალი სივრცე კარებთან მანევრირებისთვის - ანჯამიანი კარი ანჯამის მხრიდან მისაწვდომი - შიდიდან გარეთა

A-3	პროექტის №	დამკვეთი CLIENT	შპს "ნიუ ჰაუსი"

პროექტი/ მისამართი PROJECT: მრავალბინიანი საცხოვრებელი სახლი ვარკეთილში საკადასტრო კოდი: 01.19.20.005.034

თანამდებობა	გვარი	ხელმოწერა
დირექტორი	გ.გიორგობიანი	
არქიტექტორი	გ.გიორგობიანი	
დამუშავა	თ.ჯვირჯველია	
	ე.ბერიძე	

ნახაზი DRWG.: გეგმა +3,50 ნიშნულზე

თარიღი	15.04.2020
პროექტირება	

№	პრობლ. REV.	თარიღი DATE
1		
2		
3		

არქიტექტურული ნაწილი ARCHITECTURE

შ.პ.ს MHD GROUP

მასშტაბი SCALE	სტადია STAGE	ინდექსი	ფურც.
1:150	პროექტი	A-103	15



ექსპლიკაცია

მისაწვდომი სვლა-გეზი. მინ 900მმ.

90 / 90

მოსატრიალებელი სივრცეები

ვარიანტი I — 20, 20, 90, 60, 150, 40, 90, 40, 170

ვარიანტი II — 96, 54, 150, 28, 104, 28, 160

ვარიანტი III — 100, 50, 150, 30, 100, 30, 160

ვარიანტი IV — Ø170

კარის წინ თავისუფალი სივრცე

(150, 45) თავისუფალი სივრცე კართან მანევრირებისთვის - ანჯამიანი კარი წინიდან მისაწვდომი - გამოწევით გაღება

(150, 90) თავისუფალი სივრცე კართან მანევრირებისთვის - ანჯამიანი კარი ანჯამის მხრიდან მისაწვდომი - გამოწევით გაღება

(137, 107) თავისუფალი სივრცე კართან მანევრირებისთვის - ანჯამიანი კარი ანჯამის მხრიდან მისაწვდომი - გამოწევით გაღება

(120, 107, 60) თავისუფალი სივრცე კართან მანევრირებისთვის - ანჯამიანი კარი ანჯამის მხრიდან მისაწვდომი - მიწოლით გაღება
120 მინ. თუ მოწყობილია მიმხურავი

(130, 30) თავისუფალი სივრცე კართან მანევრირებისთვის - ანჯამიანი კარი წინიდან მისაწვდომი - მიწოლით გაღება

(120, 60) თავისუფალი სივრცე კართან მანევრირებისთვის - ანჯამიანი კარი საკეტის მხრიდან მისაწვდომი - გამოწევით გაღება

(120, 107, 60) თავისუფალი სივრცე კართან მანევრირებისთვის - ანჯამიანი კარი საკეტის მხრიდან მისაწვდომი - მიწოლით გაღება
120 მინ. თუ მოწყობილია მიმხურავი

A-3	პროექტის №	დამკვეთი CLIENT	შპს "ნიუ ჰაუსი"
თანამდებობა	გვარი	ხელმოწერა	
დირექტორი	მ.გიორგობიანი		
არქიტექტორი	მ.გიორგობიანი		
დაამუშავა	თ.კვირკველია		
	ე.ბერიძე		

პროექტი/მისამართი PROJECT: მრავალბინიანი საცხოვრებელი სახლი ვარკეთილში
საკადასტრო კოდი: 01.19.20.005.034

ნახაზი DRWG.: გეგმა +6.80 ნიშნულზე

თარიღი	15.04.2020

კორექტირება

№	კორექტ. REV.	თარიღი DATE
1		
2		
3		

არქიტექტურული ნაწილი ARCHITECTURE

შ.პ.ს MHD GROUP

მასშტაბი SCALE	სტადია STAGE	ინდექსი	ფურც.
1:150	პროექტი	A-104	16

ᲡᲐᲪᲮᲝᲕᲠᲔᲑᲚᲘᲡ ᲜᲝᲛᲔᲠᲘ
ᲐᲞ-2 | ᲡᲐᲔ. - 4
N-12 | 64.50
70.70 | 6.20

"ბ" ᲙᲝᲛᲘᲡ ᲡᲐᲪᲮᲝᲕᲠᲔᲑᲚᲘᲡ ᲜᲝᲛᲔᲠᲘ

ᲡᲐᲪᲮᲝᲕᲠᲔᲑᲚᲘᲡ ᲜᲝᲛᲔᲠᲘ
ᲐᲞ-2 | ᲡᲐᲔ. - 3
N-13 | 50.90
54.2 | 3.30

ᲡᲐᲪᲮᲝᲕᲠᲔᲑᲚᲘᲡ ᲜᲝᲛᲔᲠᲘ
ᲐᲞ-2 | ᲡᲐᲔ. - 2
N-13 | 27.10
31.00 | 3.90

ᲡᲐᲪᲮᲝᲕᲠᲔᲑᲚᲘᲡ ᲜᲝᲛᲔᲠᲘ
ᲐᲞ-2 | ᲡᲐᲔ. - 6
N-14 | 92.90
103.80 | 10.90

ᲡᲐᲪᲮᲝᲕᲠᲔᲑᲚᲘᲡ ᲜᲝᲛᲔᲠᲘ
ᲐᲞ-2 | ᲡᲐᲔ. - 3
N-11 | 51.90
54.80 | 2.90

ᲡᲐᲪᲮᲝᲕᲠᲔᲑᲚᲘᲡ ᲜᲝᲛᲔᲠᲘ
ᲐᲞ-4 | ᲡᲐᲔ.
N-4-4 | 95.9
95.9

ᲡᲐᲪᲮᲝᲕᲠᲔᲑᲚᲘᲡ ᲜᲝᲛᲔᲠᲘ
ᲐᲞ-2 | ᲡᲐᲔ. - 3
N-10 | 56.70
61.50 | 4.80

ᲡᲐᲪᲮᲝᲕᲠᲔᲑᲚᲘᲡ ᲜᲝᲛᲔᲠᲘ
ᲐᲞ-2 | ᲡᲐᲔ. - 2
N-9 | 36.90
44.00 | 7.10

ᲡᲐᲪᲮᲝᲕᲠᲔᲑᲚᲘᲡ ᲜᲝᲛᲔᲠᲘ
ᲐᲞ-2 | ᲡᲐᲔ. - 2
N-8 | 41.30
44.30 | 3.00

ᲡᲐᲪᲮᲝᲕᲠᲔᲑᲚᲘᲡ ᲜᲝᲛᲔᲠᲘ
ᲐᲞ-2 | ᲡᲐᲔ. - 3
N-8 | 52.20
60.25 | 8.05

ᲡᲐᲪᲮᲝᲕᲠᲔᲑᲚᲘᲡ ᲜᲝᲛᲔᲠᲘ
ᲐᲞ-2 | ᲡᲐᲔ. - 3
N-10 | 56.70
61.50 | 4.80

ᲡᲐᲪᲮᲝᲕᲠᲔᲑᲚᲘᲡ ᲜᲝᲛᲔᲠᲘ
ᲐᲞ-2 | ᲡᲐᲔ. - 3
N-11 | 51.90
54.80 | 2.90

ᲡᲐᲪᲮᲝᲕᲠᲔᲑᲚᲘᲡ ᲜᲝᲛᲔᲠᲘ
ᲐᲞ-2 | ᲡᲐᲔ. - 4
N-12 | 64.50
70.70 | 6.20

ᲛᲔᲡᲐᲛᲔ ᲞᲘᲠᲘᲡ ᲡᲐᲪᲮᲝᲕᲠᲔᲑᲚᲘᲡ ᲙᲐᲠᲘᲡ ᲒᲐᲜᲐᲗᲔᲑᲐ ᲙᲔᲠᲫᲝᲜᲘᲡ ᲐᲠᲛᲐᲢᲣᲠᲘᲡᲗᲕᲘᲡ ᲒᲐᲜᲙᲣᲗᲕᲜᲘᲚᲘ ᲐᲓᲒᲘᲚᲘ

А-3	Экспликация №:	Состав проекта CLIENT	Заказчик: "ФПЗ Заслон"	
Экспликация помещений	Общая площадь	Площадь с коэффициентом		
Однокомнатная	3.80 м²/4 м²/0.50	3.80 м²/4 м²/0.50		
Двухкомнатная	3.80 м²/4 м²/0.50	3.80 м²/4 м²/0.50		
Трехкомнатная	3.330 м²/3 м²/0.5	3.330 м²/3 м²/0.5		
	3.3.2 м²/0	3.3.2 м²/0		

Отметка чистого пола
+16.70
Отметки ведомости

Изм.	Кол.	Лист	№ док.	Подпись	Дата	
Разраб.					15.04.2020	Планировка 1 этажа. Фрагмент 1
Пров.						
Н. контр.						
ГИП						

Стадия	Лист	Листов	
	19		

MHD GROUP

ООО "МХД"
630132, г. Новосибирск, ул. Кропоткина, 271, оф. 1

Согласовано
Инв. № подл.

Взам. инв. №

Подпись и дата

Инв. № подл.

Примечания:
1. Все размеры даны в мм, если не указано иное.
2. Отметки даны относительно уровня чистого пола.
3. Перед началом работ сверить размеры с натурой.
4. Привязки даны к осям и граням конструкций.
5. Ведомость отделки помещений см. на листе А-107.
6. Ведомость дверей см. на листе А-107.
7. Ведомость окон см. на листе А-107.
8. Ведомость перемычек см. на листе А-107.
9. Ведомость перегородок см. на листе А-107.
10. Ведомость полов см. на листе А-107.
11. Ведомость потолков см. на листе А-107.
12. Ведомость плинтусов см. на листе А-107.
13. Ведомость подоконников см. на листе А-107.
14. Ведомость откосов см. на листе А-107.
15. Ведомость наличников см. на листе А-107.
16. Ведомость фурнитуры см. на листе А-107.
17. Ведомость санитарно-технических приборов см. на листе А-107.
18. Ведомость электрооборудования см. на листе А-107.
19. Ведомость слаботочных устройств см. на листе А-107.
20. Ведомость вентиляции см. на листе А-107.
21. Ведомость отопления см. на листе А-107.
22. Ведомость водоснабжения см. на листе А-107.
23. Ведомость канализации см. на листе А-107.
24. Ведомость газоснабжения см. на листе А-107.
25. Ведомость пожарной сигнализации см. на листе А-107.
26. Ведомость дымоудаления см. на листе А-107.
27. Ведомость автоматики см. на листе А-107.
28. Ведомость связи см. на листе А-107.
29. Ведомость телевидения см. на листе А-107.
30. Ведомость домофонов см. на листе А-107.
31. Ведомость видеонаблюдения см. на листе А-107.
32. Ведомость контроля доступа см. на листе А-107.
33. Ведомость охранной сигнализации см. на листе А-107.
34. Ведомость тревожной кнопки см. на листе А-107.
35. Ведомость оповещения см. на листе А-107.
36. Ведомость эвакуационного освещения см. на листе А-107.
37. Ведомость аварийного освещения см. на листе А-107.
38. Ведомость рабочего освещения см. на листе А-107.
39. Ведомость розеток см. на листе А-107.
40. Ведомость выключателей см. на листе А-107.
41. Ведомость щитов см. на листе А-107.
42. Ведомость кабельных линий см. на листе А-107.
43. Ведомость заземления см. на листе А-107.
44. Ведомость молниезащиты см. на листе А-107.
45. Ведомость уравнивания потенциалов см. на листе А-107.
46. Ведомость испытаний см. на листе А-107.
47. Ведомость приемки см. на листе А-107.
48. Ведомость ввода в эксплуатацию см. на листе А-107.
49. Ведомость гарантийных обязательств см. на листе А-107.
50. Ведомость эксплуатационных документов см. на листе А-107.
51. Ведомость исполнительной документации см. на листе А-107.
52. Ведомость актов освидетельствования скрытых работ см. на листе А-107.
53. Ведомость актов промежуточной приемки см. на листе А-107.
54. Ведомость актов приемки законченного объекта см. на листе А-107.
55. Ведомость актов ввода в эксплуатацию см. на листе А-107.
56. Ведомость актов рекламаций см. на листе А-107.
57. Ведомость актов устранения дефектов см. на листе А-107.
58. Ведомость актов гарантийного ремонта см. на листе А-107.
59. Ведомость актов послегарантийного ремонта см. на листе А-107.
60. Ведомость актов капитального ремонта см. на листе А-107.
61. Ведомость актов реконструкции см. на листе А-107.
62. Ведомость актов модернизации см. на листе А-107.
63. Ведомость актов технического перевооружения см. на листе А-107.
64. Ведомость актов консервации см. на листе А-107.
65. Ведомость актов ликвидации см. на листе А-107.
66. Ведомость актов списания см. на листе А-107.
67. Ведомость актов утилизации см. на листе А-107.
68. Ведомость актов уничтожения см. на листе А-107.
69. Ведомость актов передачи см. на листе А-107.
70. Ведомость актов приема-передачи см. на листе А-107.
71. Ведомость актов приема-передачи оборудования см. на листе А-107.
72. Ведомость актов приема-передачи документации см. на листе А-107.
73. Ведомость актов приема-передачи ключей см. на листе А-107.
74. Ведомость актов приема-передачи помещений см. на листе А-107.
75. Ведомость актов приема-передачи квартир см. на листе А-107.
76. Ведомость актов приема-передачи машиномест см. на листе А-107.
77. Ведомость актов приема-передачи кладовых см. на листе А-107.
78. Ведомость актов приема-передачи общего имущества см. на листе А-107.
79. Ведомость актов приема-передачи земельного участка см. на листе А-107.
80. Ведомость актов приема-передачи благоустройства см. на листе А-107.
81. Ведомость актов приема-передачи малых архитектурных форм см. на листе А-107.
82. Ведомость актов приема-передачи ограждений см. на листе А-107.
83. Ведомость актов приема-передачи ворот см. на листе А-107.
84. Ведомость актов приема-передачи калиток см. на листе А-107.
85. Ведомость актов приема-передачи шлагбаумов см. на листе А-107.
86. Ведомость актов приема-передачи автоматических ворот см. на листе А-107.
87. Ведомость актов приема-передачи автоматических калиток см. на листе А-107.
88. Ведомость актов приема-передачи автоматических шлагбаумов см. на листе А-107.
89. Ведомость актов приема-передачи систем видеонаблюдения см. на листе А-107.
90. Ведомость актов приема-передачи систем контроля доступа см. на листе А-107.
91. Ведомость актов приема-передачи систем охранной сигнализации см. на листе А-107.
92. Ведомость актов приема-передачи систем тревожной кнопки см. на листе А-107.
93. Ведомость актов приема-передачи систем оповещения см. на листе А-107.
94. Ведомость актов приема-передачи систем эвакуационного освещения см. на листе А-107.
95. Ведомость актов приема-передачи систем аварийного освещения см. на листе А-107.
96. Ведомость актов приема-передачи систем рабочего освещения см. на листе А-107.
97. Ведомость актов приема-передачи систем розеток см. на листе А-107.
98. Ведомость актов приема-передачи систем выключателей см. на листе А-107.
99. Ведомость актов приема-передачи систем щитов см. на листе А-107.
100. Ведомость актов приема-передачи систем кабельных линий см. на листе А-107.
101. Ведомость актов приема-передачи систем заземления см. на листе А-107.
102. Ведомость актов приема-передачи систем молниезащиты см. на листе А-107.
103. Ведомость актов приема-передачи систем уравнивания потенциалов см. на листе А-107.
104. Ведомость актов приема-передачи систем испытаний см. на листе А-107.
105. Ведомость актов приема-передачи систем приемки см. на листе А-107.
106. Ведомость актов приема-передачи систем ввода в эксплуатацию см. на листе А-107.
107. Ведомость актов приема-передачи систем гарантийных обязательств см. на листе А-107.
108. Ведомость актов приема-передачи систем эксплуатационных документов см. на листе А-107.
109. Ведомость актов приема-передачи систем исполнительной документации см. на листе А-107.
110. Ведомость актов приема-передачи систем актов освидетельствования скрытых работ см. на листе А-107.
111. Ведомость актов приема-передачи систем актов промежуточной приемки см. на листе А-107.
112. Ведомость актов приема-передачи систем актов приемки законченного объекта см. на листе А-107.
113. Ведомость актов приема-передачи систем актов ввода в эксплуатацию см. на листе А-107.
114. Ведомость актов приема-передачи систем актов рекламаций см. на листе А-107.
115. Ведомость актов приема-передачи систем актов устранения дефектов см. на листе А-107.
116. Ведомость актов приема-передачи систем актов гарантийного ремонта см. на листе А-107.
117. Ведомость актов приема-передачи систем актов послегарантийного ремонта см. на листе А-107.
118. Ведомость актов приема-передачи систем актов капитального ремонта см. на листе А-107.
119. Ведомость актов приема-передачи систем актов реконструкции см. на листе А-107.
120. Ведомость актов приема-передачи систем актов модернизации см. на листе А-107.
121. Ведомость актов приема-передачи систем актов технического перевооружения см. на листе А-107.
122. Ведомость актов приема-передачи систем актов консервации см. на листе А-107.
123. Ведомость актов приема-передачи систем актов ликвидации см. на листе А-107.
124. Ведомость актов приема-передачи систем актов списания см. на листе А-107.
125. Ведомость актов приема-передачи систем актов утилизации см. на листе А-107.
126. Ведомость актов приема-передачи систем актов уничтожения см. на листе А-107.
127. Ведомость актов приема-передачи систем актов передачи см. на листе А-107.
128. Ведомость актов приема-передачи систем актов приема-передачи см. на листе А-107.
129. Ведомость актов приема-передачи систем актов приема-передачи оборудования см. на листе А-107.
130. Ведомость актов приема-передачи систем актов приема-передачи документации см. на листе А-107.
131. Ведомость актов приема-передачи систем актов приема-передачи ключей см. на листе А-107.
132. Ведомость актов приема-передачи систем актов приема-передачи помещений см. на листе А-107.
133. Ведомость актов приема-передачи систем актов приема-передачи квартир см. на листе А-107.
134. Ведомость актов приема-передачи систем актов приема-передачи машиномест см. на листе А-107.
135. Ведомость актов приема-передачи систем актов приема-передачи кладовых см. на листе А-107.
136. Ведомость актов приема-передачи систем актов приема-передачи общего имущества см. на листе А-107.
137. Ведомость актов приема-передачи систем актов приема-передачи земельного участка см. на листе А-107.
138. Ведомость актов приема-передачи систем актов приема-передачи благоустройства см. на листе А-107.
139. Ведомость актов приема-передачи систем актов приема-передачи малых архитектурных форм см. на листе А-107.
140. Ведомость актов приема-передачи систем актов приема-передачи ограждений см. на листе А-107.
141. Ведомость актов приема-передачи систем актов приема-передачи ворот см. на листе А-107.
142. Ведомость актов приема-передачи систем актов приема-передачи калиток см. на листе А-107.
143. Ведомость актов приема-передачи систем актов приема-передачи шлагбаумов см. на листе А-107.
144. Ведомость актов приема-передачи систем актов приема-передачи автоматических ворот см. на листе А-107.
145. Ведомость актов приема-передачи систем актов приема-передачи автоматических калиток см. на листе А-107.
146. Ведомость актов приема-передачи систем актов приема-передачи автоматических шлагбаумов см. на листе А-107.
147. Ведомость актов приема-передачи систем актов приема-передачи систем видеонаблюдения см. на листе А-107.
148. Ведомость актов приема-передачи систем актов приема-передачи систем контроля доступа см. на листе А-107.
149. Ведомость актов приема-передачи систем актов приема-передачи систем охранной сигнализации см. на листе А-107.
150. Ведомость актов приема-передачи систем актов приема-передачи систем тревожной кнопки см. на листе А-107.
151. Ведомость актов приема-передачи систем актов приема-передачи систем оповещения см. на листе А-107.
152. Ведомость актов приема-передачи систем актов приема-передачи систем эвакуационного освещения см. на листе А-107.
153. Ведомость актов приема-передачи систем актов приема-передачи систем аварийного освещения см. на листе А-107.
154. Ведомость актов приема-передачи систем актов приема-передачи систем рабочего освещения см. на листе А-107.
155. Ведомость актов приема-передачи систем актов приема-передачи систем розеток см. на листе А-107.
156. Ведомость актов приема-передачи систем актов приема-передачи систем выключателей см. на листе А-107.
157. Ведомость актов приема-передачи систем актов приема-передачи систем щитов см. на листе А-107.
158. Ведомость актов приема-передачи систем актов приема-передачи систем кабельных линий см. на листе А-107.
159. Ведомость актов приема-передачи систем актов приема-передачи систем заземления см. на листе А-107.
160. Ведомость актов приема-передачи систем актов приема-передачи систем молниезащиты см. на листе А-107.
161. Ведомость актов приема-передачи систем актов приема-передачи систем уравнивания потенциалов см. на листе А-107.
162. Ведомость актов приема-передачи систем актов приема-передачи систем испытаний см. на листе А-107.
163. Ведомость актов приема-передачи систем актов приема-передачи систем приемки см. на листе А-107.
164. Ведомость актов приема-передачи систем актов приема-передачи систем ввода в эксплуатацию см. на листе А-107.
165. Ведомость актов приема-передачи систем актов приема-передачи систем гарантийных обязательств см. на листе А-107.
166. Ведомость актов приема-передачи систем актов приема-передачи систем эксплуатационных документов см. на листе А-107.
167. Ведомость актов приема-передачи систем актов приема-передачи систем исполнительной документации см. на листе А-107.
168. Ведомость актов приема-передачи систем актов приема-передачи систем актов освидетельствования скрытых работ см. на листе А-107.
169. Ведомость актов приема-передачи систем актов приема-передачи систем актов промежуточной приемки см. на листе А-107.
170. Ведомость актов приема-передачи систем актов приема-передачи систем актов приемки законченного объекта см. на листе А-107.
171. Ведомость актов приема-передачи систем актов приема-передачи систем актов ввода в эксплуатацию см. на листе А-107.
172. Ведомость актов приема-передачи систем актов приема-передачи систем актов рекламаций см. на листе А-107.
173. Ведомость актов приема-передачи систем актов приема-передачи систем актов устранения дефектов см. на листе А-107.
174. Ведомость актов приема-передачи систем актов приема-передачи систем актов гарантийного ремонта см. на листе А-107.
175. Ведомость актов приема-передачи систем актов приема-передачи систем актов послегарантийного ремонта см. на листе А-107.
176. Ведомость актов приема-передачи систем актов приема-передачи систем актов капитального ремонта см. на листе А-107.
177. Ведомость актов приема-передачи систем актов приема-передачи систем актов реконструкции см. на листе А-107.
178. Ведомость актов приема-передачи систем актов приема-передачи систем актов модернизации см. на листе А-107.
179. Ведомость актов приема-передачи систем актов приема-передачи систем актов технического перевооружения см. на листе А-107.
180. Ведомость актов приема-передачи систем актов приема-передачи систем актов консервации см. на листе А-107.
181. Ведомость актов приема-передачи систем актов приема-передачи систем актов ликвидации см. на листе А-107.
182. Ведомость актов приема-передачи систем актов приема-передачи систем актов списания см. на листе А-107.
183. Ведомость актов приема-передачи систем актов приема-передачи систем актов утилизации см. на листе А-107.
184. Ведомость актов приема-передачи систем актов приема-передачи систем актов уничтожения см. на листе А-107.
185. Ведомость актов приема-передачи систем актов приема-передачи систем актов передачи см. на листе А-107.
186. Ведомость актов приема-передачи систем актов приема-передачи систем актов приема-передачи см. на листе А-107.
187. Ведомость актов приема-передачи систем актов приема-передачи систем актов приема-передачи оборудования см. на листе А-107.
188. Ведомость актов приема-передачи систем актов приема-передачи систем актов приема-передачи документации см. на листе А-107.
189. Ведомость актов приема-передачи систем актов приема-передачи систем актов приема-передачи ключей см. на листе А-107.
190. Ведомость актов приема-передачи систем актов приема-передачи систем актов приема-передачи помещений см. на листе А-107.
191. Ведомость актов приема-передачи систем актов приема-передачи систем актов приема-передачи квартир см. на листе А-107.
192. Ведомость актов приема-передачи систем актов приема-передачи систем актов приема-передачи машиномест см. на листе А-107.
193. Ведомость актов приема-передачи систем актов приема-передачи систем актов приема-передачи кладовых см. на листе А-107.
194. Ведомость актов приема-передачи систем актов приема-передачи систем актов приема-передачи общего имущества см. на листе А-107.
195. Ведомость актов приема-передачи систем актов приема-передачи систем актов приема-передачи земельного участка см. на листе А-107.
196. Ведомость актов приема-передачи систем актов приема-передачи систем актов приема-передачи благоустройства см. на листе А-107.
197. Ведомость актов приема-передачи систем актов приема-передачи систем актов приема-передачи малых архитектурных форм см. на листе А-107.
198. Ведомость актов приема-передачи систем актов приема-передачи систем актов приема-передачи ограждений см. на листе А-107.
199. Ведомость актов приема-передачи систем актов приема-передачи систем актов приема-передачи ворот см. на листе А-107.
200. Ведомость актов приема-передачи систем актов приема-передачи систем актов приема-передачи калиток см. на листе А-107.
201. Ведомость актов приема-передачи систем актов приема-передачи систем актов приема-передачи шлагбаумов см. на листе А-107.
202. Ведомость актов приема-передачи систем актов приема-передачи систем актов приема-передачи автоматических ворот см. на листе А-107.
203. Ведомость актов приема-передачи систем актов приема-передачи систем актов приема-передачи автоматических калиток см. на листе А-107.
204. Ведомость актов приема-передачи систем актов приема-передачи систем актов приема-передачи автоматических шлагбаумов см. на листе А-107.
205. Ведомость актов приема-передачи систем актов приема-передачи систем актов приема-передачи систем видеонаблюдения см. на листе А-107.
206. Ведомость актов приема-передачи систем актов приема-передачи систем актов приема-передачи систем контроля доступа см. на листе А-107.
207. Ведомость актов приема-передачи систем актов приема-передачи систем актов приема-передачи систем охранной сигнализации см. на листе А-107.
208. Ведомость актов приема-передачи систем актов приема-передачи систем актов приема-передачи систем тревожной кнопки см. на листе А-107.
209. Ведомость актов приема-передачи систем актов приема-передачи систем актов приема-передачи систем оповещения см. на листе А-107.
210. Ведомость актов приема-передачи систем актов приема-передачи систем актов приема-передачи систем эвакуационного освещения см. на листе А-107.
211. Ведомость актов приема-передачи систем актов приема-передачи систем актов приема-передачи систем аварийного освещения см. на листе А-107.
212. Ведомость актов приема-передачи систем актов приема-передачи систем актов приема-передачи систем рабочего освещения см. на листе А-107.
213. Ведомость актов приема-передачи систем актов приема-передачи систем актов приема-передачи систем розеток см. на листе А-107.
214. Ведомость актов приема-передачи систем актов приема-передачи систем актов приема-передачи систем выключателей см. на листе А-107.
215. Ведомость актов приема-передачи систем актов приема-передачи систем актов приема-передачи систем щитов см. на листе А-107.
216. Ведомость актов приема-передачи систем актов приема-передачи систем актов приема-передачи систем кабельных линий см. на листе А-107.
217. Ведомость актов приема-передачи систем актов приема-передачи систем актов приема-передачи систем заземления см. на листе А-107.
218. Ведомость актов приема-передачи систем актов приема-передачи систем актов приема-передачи систем молниезащиты см. на листе А-107.
219. Ведомость актов приема-передачи систем актов приема-передачи систем актов приема-передачи систем уравнивания потенциалов см. на листе А-107.
220. Ведомость актов приема-передачи систем актов приема-передачи систем актов приема-передачи систем испытаний см. на листе А-107.
221. Ведомость актов приема-передачи систем актов приема-передачи систем актов приема-передачи систем приемки см. на листе А-107.
222. Ведомость актов приема-передачи систем актов приема-передачи систем актов приема-передачи систем ввода в эксплуатацию см. на листе А-107.
223. Ведомость актов приема-передачи систем актов приема-передачи систем актов приема-передачи систем гарантийных обязательств см. на листе А-107.
224. Ведомость актов приема-передачи систем актов приема-передачи систем актов приема-передачи систем эксплуатационных документов см. на листе А-107.
225. Ведомость актов приема-передачи систем актов приема-передачи систем актов приема-передачи систем исполнительной документации см. на листе А-107.
226. Ведомость актов приема-передачи систем актов приема-передачи систем актов приема-передачи систем актов освидетельствования скрытых работ см. на листе А-107.
227. Ведомость актов приема-передачи систем актов приема-передачи систем актов приема-передачи систем актов промежуточной приемки см. на листе А-107.
228. Ведомость актов приема-передачи систем актов приема-передачи систем актов приема-передачи систем актов приемки законченного объекта см. на листе А-107.
229. Ведомость актов приема-передачи систем актов приема-передачи систем актов приема-передачи систем актов ввода в эксплуатацию см. на листе А-107.
230. Ведомость актов приема-передачи систем актов приема-передачи систем актов приема-передачи систем актов рекламаций см. на листе А-107.
231. Ведомость актов приема-передачи систем актов приема-передачи систем актов приема-передачи систем актов устранения дефектов см. на листе А-107.
232. Ведомость актов приема-передачи систем актов приема-передачи систем актов приема-передачи систем актов гарантийного ремонта см. на листе А-107.
233. Ведомость актов приема-передачи систем актов приема-передачи систем актов приема-передачи систем актов послегарантийного ремонта см. на листе А-107.
234. Ведомость актов приема-передачи систем актов приема-передачи систем актов приема-передачи систем актов капитального ремонта см. на листе А-107.
235. Ведомость актов приема-передачи систем актов приема-передачи систем актов приема-передачи систем актов реконструкции см. на листе А-107.
236. Ведомость актов приема-передачи систем актов приема-передачи систем актов приема-передачи систем актов модернизации см. на листе А-107.
237. Ведомость актов приема-передачи систем актов приема-передачи систем актов приема-передачи систем актов технического перевооружения см. на листе А-107.
238. Ведомость актов приема-передачи систем актов приема-передачи систем актов приема-передачи систем актов консервации см. на листе А-107.
239. Ведомость актов приема-передачи систем актов приема-передачи систем актов приема-передачи систем актов ликвидации см. на листе А-107.
240. Ведомость актов приема-передачи систем актов приема-передачи систем актов приема-передачи систем актов списания см. на листе А-107.
241. Ведомость актов приема-передачи систем актов приема-передачи систем актов приема-передачи систем актов утилизации см. на листе А-107.
242. Ведомость актов приема-передачи систем актов приема-передачи систем актов приема-передачи систем актов уничтожения см. на листе А-107.
243. Ведомость актов приема-передачи систем актов приема-передачи систем актов приема-передачи систем актов передачи см. на листе А-107.
244. Ведомость актов приема-передачи систем актов приема-передачи систем актов приема-передачи систем актов приема-передачи см. на листе А-107.
245. Ведомость актов приема-передачи систем актов приема-передачи систем актов приема-передачи систем актов приема-передачи оборудования см. на листе А-107.
246. Ведомость актов приема-передачи систем актов приема-передачи систем актов приема-передачи систем актов приема-передачи документации см. на листе А-107.
247. Ведомость актов приема-передачи систем актов приема-передачи систем актов приема-передачи систем актов приема-передачи ключей см. на листе А-107.
248. Ведомость актов приема-передачи систем актов приема-передачи систем актов приема-передачи систем актов приема-передачи помещений см. на листе А-107.
249. Ведомость актов приема-передачи систем актов приема-передачи систем актов приема-передачи систем актов приема-передачи квартир см. на листе А-107.
250. Ведомость актов приема-передачи систем актов приема-передачи систем актов приема-передачи систем актов приема-передачи машиномест см. на листе А-107.
251. Ведомость актов приема-передачи систем актов приема-передачи систем актов приема-передачи систем актов приема-передачи кладовых см. на листе А-107.
252. Ведомость актов приема-передачи систем актов приема-передачи систем актов приема-передачи систем актов приема-передачи общего имущества см. на листе А-107.
253. Ведомость актов приема-передачи систем актов приема-передачи систем актов приема-передачи систем актов приема-передачи земельного участка см. на листе А-107.
254. Ведомость актов приема-передачи систем актов приема-передачи систем актов приема-передачи систем актов приема-передачи благоустройства см. на листе А-107.
255. Ведомость актов приема-передачи систем актов приема-передачи систем актов приема-передачи систем актов приема-передачи малых архитектурных форм см. на листе А-107.
256. Ведомость актов приема-передачи систем актов приема-передачи систем актов приема-передачи систем актов приема-передачи ограждений см. на листе А-107.
257. Ведомость актов приема-передачи систем актов приема-передачи систем актов приема-передачи систем актов приема-передачи ворот см. на листе А-107.
258. Ведомость актов приема-передачи систем актов приема-передачи систем актов приема-передачи систем актов приема-передачи калиток см. на листе А-107.
259. Ведомость актов приема-передачи систем актов приема-передачи систем актов приема-передачи систем актов приема-передачи шлагбаумов см. на листе А-107.
260. Ведомость актов приема-передачи систем актов приема-передачи систем актов приема-передачи систем актов приема-передачи автоматических ворот см. на листе А-107.
261. Ведомость актов приема-передачи систем актов приема-передачи систем актов приема-передачи систем актов приема-передачи автоматических калиток см. на листе А-107.
262. Ведомость актов приема-передачи систем актов приема-передачи систем актов приема-передачи систем актов приема-передачи автоматических шлагбаумов см. на листе А-107.
263. Ведомость актов приема-передачи систем актов приема-передачи систем актов приема-передачи систем актов приема-передачи систем видеонаблюдения см. на листе А-107.
264. Ведомость актов приема-передачи систем актов приема-передачи систем актов приема-передачи систем актов приема-передачи систем контроля доступа см. на листе А-107.
265. Ведомость актов приема-передачи систем актов приема-передачи систем актов приема-передачи систем актов приема-передачи систем охранной сигнализации см. на листе А-107.
266. Ведомость актов приема-передачи систем актов приема-передачи систем актов приема-передачи систем актов приема-передачи систем тревожной кнопки см. на листе А-107.
267. Ведомость актов приема-передачи систем актов приема-передачи систем актов приема-передачи систем актов приема-передачи систем оповещения см. на листе А-107.
268. Ведомость актов приема-передачи систем актов приема-передачи систем актов приема-передачи систем актов приема-передачи систем эвакуационного освещения см. на листе А-107.
269. Ведомость актов приема-передачи систем актов приема-передачи систем актов приема-передачи систем актов приема-передачи систем аварийного освещения см. на листе А-107.
270. Ведомость актов приема-передачи систем актов приема-передачи систем актов приема-передачи систем актов приема-передачи систем рабочего освещения см. на листе А-107.
271. Ведомость актов приема-передачи систем актов приема-передачи систем актов приема-передачи систем актов приема-передачи систем розеток см. на листе А-107.
272. Ведомость актов приема-передачи систем актов приема-передачи систем актов приема-передачи систем актов приема-передачи систем выключателей см. на листе А-107.
273. Ведомость актов приема-передачи систем актов приема-передачи систем актов приема-передачи систем актов приема-передачи систем щитов см. на листе А-107.
274. Ведомость актов приема-передачи систем актов приема-передачи систем актов приема-передачи систем актов приема-передачи систем кабельных линий см. на листе А-107.
275. Ведомость актов приема-передачи систем актов приема-передачи систем актов приема-передачи систем актов приема-передачи систем заземления см. на листе А-107.
276. Ведомость актов приема-передачи систем актов приема-передачи систем актов приема-передачи систем актов приема-передачи систем молниезащиты см. на листе А-107.
277. Ведомость актов приема-передачи систем актов приема-передачи систем актов приема-передачи систем актов приема-передачи систем уравнивания потенциалов см. на листе А-107.
278. Ведомость актов приема-передачи систем актов приема-передачи систем актов приема-передачи систем актов приема-передачи систем испытаний см. на листе А-107.
279. Ведомость актов приема-передачи систем актов приема-передачи систем актов приема-передачи систем актов приема-передачи систем приемки см. на листе А-107.
280. Ведомость актов приема-передачи систем актов приема-передачи систем актов приема-передачи систем актов приема-передачи систем ввода в эксплуатацию см. на листе А-107.
281. Ведомость актов приема-передачи систем актов приема-передачи систем актов приема-передачи систем актов приема-передачи систем гарантийных обязательств см. на листе А-107.
282. Ведомость актов приема-передачи систем актов приема-передачи систем актов приема-передачи систем актов приема-передачи систем эксплуатационных документов см. на листе А-107.
283. Ведомость актов приема-передачи систем актов приема-передачи систем актов приема-передачи систем актов приема-передачи систем исполнительной документации см. на листе А-107.
284. Ведомость актов приема-передачи систем актов приема-передачи систем актов приема-передачи систем актов приема-передачи систем актов освидетельствования скрытых работ см. на листе А-107.
285. Ведомость актов приема-передачи систем актов приема-передачи систем актов приема-передачи систем актов приема-передачи систем актов промежуточной приемки см. на листе А-107.
286. Ведомость актов приема-передачи систем актов приема-передачи систем актов приема-передачи систем актов приема-передачи систем актов приемки законченного объекта см. на листе А-107.
287. Ведомость актов приема-передачи систем актов приема-передачи систем актов приема-передачи систем актов приема-передачи систем актов ввода в эксплуатацию см. на листе А-107.
288. Ведомость актов приема-передачи систем актов приема-передачи систем актов приема-передачи систем актов приема-передачи систем актов рекламаций см. на листе А-107.
289. Ведомость актов приема-передачи систем актов приема-передачи систем актов приема-передачи систем актов приема-передачи систем актов устранения дефектов см. на листе А-107.
290. Ведомость актов приема-передачи систем актов приема-передачи систем актов приема-передачи систем актов приема-передачи систем актов гарантийного ремонта см. на листе А-107.
291. Ведомость актов приема-передачи систем актов приема-передачи систем актов приема-передачи систем актов приема-передачи систем актов послегарантийного ремонта см. на листе А-107.
292. Ведомость актов приема-передачи систем актов приема-передачи систем актов приема-передачи систем актов приема-передачи систем актов капитального ремонта см. на листе А-107.
293. Ведомость актов приема-передачи систем актов приема-передачи систем актов приема-передачи систем актов приема-передачи систем актов реконструкции см. на листе А-107.
294. Ведомость актов приема-передачи систем актов приема-передачи систем актов приема-передачи систем актов приема-передачи систем актов модернизации см. на листе А-107.
295. Ведомость актов приема-передачи систем актов приема-передачи систем актов приема-передачи систем актов приема-передачи систем актов технического перевооружения см. на листе А-107.
296. Ведомость актов приема-передачи систем актов приема-передачи систем актов приема-передачи систем актов приема-передачи систем актов консервации см. на листе А-107.
297. Ведомость актов приема-передачи систем актов приема-передачи систем актов приема-передачи систем актов приема-передачи систем актов ликвидации см. на листе А-107.
298. Ведомость актов приема-передачи систем актов приема-передачи систем актов приема-передачи систем актов приема-передачи систем актов списания см. на листе А-107.
299. Ведомость актов приема-передачи систем актов приема-передачи систем актов приема-передачи систем актов приема-передачи систем актов утилизации см. на листе А-107.
300. Ведомость актов приема-передачи систем актов приема-передачи систем актов приема-передачи систем актов приема-передачи систем актов уничтожения см. на листе А-107.
301. Ведомость актов приема-передачи систем актов приема-передачи систем актов приема-передачи систем актов приема-передачи систем актов передачи см. на листе А-107.
302. Ведомость актов приема-передачи систем актов приема-передачи систем актов приема-передачи систем актов приема-передачи систем актов приема-передачи см. на листе А-107.
303. Ведомость актов приема-передачи систем актов приема-передачи систем актов приема-передачи систем актов приема-передачи систем актов приема-передачи оборудования см. на листе А-107.
304. Ведомость актов приема-передачи систем актов приема-передачи систем актов приема-передачи систем актов приема-передачи систем актов приема-передачи документации см. на листе А-107.
305. Ведомость актов приема-передачи систем актов приема-передачи систем актов приема-передачи систем актов приема-передачи систем актов приема-передачи ключей см. на листе А-107.
306. Ведомость актов приема-передачи систем актов приема-передачи систем актов приема-передачи систем актов приема-передачи систем актов приема-передачи помещений см. на листе А-107.
307. Ведомость актов приема-передачи систем актов приема-передачи систем актов приема-передачи систем актов приема-передачи систем актов приема-передачи квартир см. на листе А-107.
308. Ведомость актов приема-передачи систем актов приема-передачи систем актов приема-передачи систем актов приема-передачи систем актов приема-передачи машиномест см. на листе А-107.
309. Ведомость актов приема-передачи систем актов приема-передачи систем актов приема-передачи систем актов приема-передачи систем актов приема-передачи кладовых см. на листе А-107.
310. Ведомость актов приема-передачи систем актов приема-передачи систем актов приема-передачи систем актов приема-передачи систем актов приема-передачи общего имущества см. на листе А-107.
311. Ведомость актов приема-передачи систем актов приема-передачи систем актов приема-передачи систем актов приема-передачи систем актов приема-передачи земельного участка см. на листе А-107.
312. Ведомость актов приема-передачи систем актов приема-передачи систем актов приема-передачи систем актов приема-передачи систем актов приема-передачи благоустройства см. на листе А-107.
313. Ведомость актов приема-передачи систем актов приема-передачи систем актов приема-передачи систем актов приема-передачи систем актов приема-передачи малых архитектурных форм см. на листе А-107.
314. Ведомость актов приема-передачи систем актов приема-передачи систем актов приема-передачи систем актов приема-передачи систем актов приема-передачи ограждений см. на листе А-107.
315. Ведомость актов приема-передачи систем актов приема-передачи систем актов приема-передачи систем актов приема-передачи систем актов приема-передачи ворот см. на листе А-107.
316. Ведомость актов приема-передачи систем актов приема-передачи систем актов приема-передачи систем актов приема-передачи систем актов приема-передачи калиток см. на листе А-107.
317. Ведомость актов приема-передачи систем актов приема-передачи систем актов приема-передачи систем актов приема-передачи систем актов приема-передачи шлагбаумов см. на листе А-107.
318. Ведомость актов приема-передачи систем актов приема-передачи систем актов приема-передачи систем актов приема-передачи систем актов приема-передачи автоматических ворот см. на листе А-107.
319. Ведомость актов приема-передачи систем актов приема-передачи систем актов приема-передачи систем актов приема-передачи систем актов приема-передачи автоматических калиток см. на листе А-107.
320. Ведомость актов приема-передачи систем актов приема-передачи систем актов приема-передачи систем актов приема-передачи систем актов приема-передачи автоматических шлагбаумов см. на листе А-107.
321. Ведомость актов приема-передачи систем актов приема-передачи систем актов приема-передачи систем актов приема-передачи систем актов приема-передачи систем видеонаблюдения см. на листе А-107.
322. Ведомость актов приема-передачи систем актов приема-передачи систем актов приема-передачи систем актов приема-передачи систем актов приема-передачи систем контроля доступа см. на листе А-107.
323. Ведомость актов приема-передачи систем актов приема-передачи систем актов приема-передачи систем актов приема-передачи систем актов приема-передачи систем охранной сигнализации см. на листе А-107.
324. Ведомость актов приема-передачи систем актов приема-передачи систем актов приема-передачи систем актов приема-передачи систем актов приема-передачи систем тревожной кнопки см. на листе А-107.
325. Ведомость актов приема-передачи систем актов приема-передачи систем актов приема-передачи систем актов приема-передачи систем актов приема-передачи систем оповещения см. на листе А-107.
326. Ведомость актов приема-передачи систем актов приема-передачи систем актов приема-передачи систем актов приема-передачи систем актов приема-передачи систем эвакуационного освещения см. на листе А-107.
327. Ведомость актов приема-передачи систем актов приема-передачи систем актов приема-передачи систем актов приема-передачи систем актов приема-передачи систем аварийного освещения см. на листе А-107.
328. Ведомость актов приема-передачи систем актов приема-передачи систем актов приема-передачи систем актов приема-передачи систем актов приема-передачи систем рабочего освещения см. на листе А-107.
329. Ведомость актов приема-передачи систем актов приема-передачи систем актов приема-передачи систем актов приема-передачи систем актов приема-передачи систем розеток см. на листе А-107.
330. Ведомость актов приема-передачи систем актов приема-передачи систем актов приема-передачи систем актов приема-передачи систем актов приема-передачи систем выключателей см. на листе А-107.
331. Ведомость актов приема-передачи систем актов приема-передачи систем актов приема-передачи систем актов приема-передачи систем актов приема-передачи систем щитов см. на листе А-107.
332. Ведомость актов приема-передачи систем актов приема-передачи систем актов приема-передачи систем актов приема-передачи систем актов приема-передачи систем кабельных линий см. на листе А-107.
333. Ведомость актов приема-передачи систем актов приема-передачи систем актов приема-передачи систем актов приема-передачи систем актов приема-передачи систем заземления см. на листе А-107.
334. Ведомость актов приема-передачи систем актов приема-передачи систем актов приема-передачи систем актов приема-передачи систем актов приема-передачи систем молниезащиты см. на листе А-107.
335. Ведомость актов приема-передачи систем актов приема-передачи систем актов приема-передачи систем актов приема-передачи систем актов приема-передачи систем уравнивания потенциалов см. на листе А-107.
336. Ведомость актов приема-передачи систем актов приема-передачи систем актов приема-передачи систем актов приема-передачи систем актов приема-передачи систем испытаний см. на листе А-107.
337. Ведомость актов приема-передачи систем актов приема-передачи систем актов приема-передачи систем актов приема-передачи систем актов приема-передачи систем приемки см. на листе А-107.
338. Ведомость актов приема-передачи систем актов приема-передачи систем актов приема-передачи систем актов приема-передачи систем актов приема-передачи систем ввода в эксплуатацию см. на листе А-107.
339. Ведомость актов приема-передачи систем актов приема-передачи систем актов приема-передачи систем актов приема-передачи систем актов приема-передачи систем гарантийных обязательств см. на листе А-107.
340. Ведомость актов приема-


2
I
I
8
7
6
5
4
3
2
1
ა
ბ
გ
დ
ე
ზ
2770
600
563
330
450
90
690
600
600
260
560
2710
ლიფტი
ბათბარა
კონდენციორებისათვის
განკუთვნილი ადგილი
ლიფტი
ლიფტის
სახელოსნო
ლიფტის
სახელოსნო
ლიფტის
სახელოსნო

Экспликация помещений			
Ведомость отделки помещений			
Ведомость дверных проемов			
Ведомость оконных проемов			
Ведомость перемычек			
Ведомость ограждений			
Ведомость элементов благоустройства			
Ведомость малых архитектурных форм			
Ведомость фундаментных плит			
Ведомость стеновых панелей			
Ведомость перегородок			
Ведомость перекрытий			
Ведомость покрытий			
Ведомость лестничных маршей			
Ведомость лестничных площадок			
Ведомость пандусов			
Ведомость прочих изделий			
Ведомость объемов работ			
Ведомость расхода стали			
Ведомость расхода материалов			
Ведомость расхода материалов на отделку			
Ведомость расхода материалов на кровлю			
Ведомость расхода материалов на полы			
Ведомость расхода материалов на перегородки			
Ведомость расхода материалов на перекрытия			
Ведомость расхода материалов на покрытия			
Ведомость расхода материалов на лестничные марши			
Ведомость расхода материалов на лестничные площадки			
Ведомость расхода материалов на пандусы			
Ведомость расхода материалов на прочие изделия			
Ведомость расхода материалов на объемы работ			
Ведомость расхода материалов на расход стали			
Ведомость расхода материалов на расход материалов			
Ведомость расхода материалов на расход материалов на отделку			
Ведомость расхода материалов на расход материалов на кровлю			
Ведомость расхода материалов на расход материалов на полы			
Ведомость расхода материалов на расход материалов на перегородки			
Ведомость расхода материалов на расход материалов на перекрытия			
Ведомость расхода материалов на расход материалов на покрытия			
Ведомость расхода материалов на расход материалов на лестничные марши			
Ведомость расхода материалов на расход материалов на лестничные площадки			
Ведомость расхода материалов на расход материалов на пандусы			
Ведомость расхода материалов на расход материалов на прочие изделия			
Ведомость расхода материалов на расход материалов на объемы работ			
Ведомость расхода материалов на расход материалов на расход стали			

Ведомость расхода материалов на расход материалов на расход материалов			
Ведомость расхода материалов на расход материалов на расход материалов на отделку			
Ведомость расхода материалов на расход материалов на расход материалов на кровлю			
Ведомость расхода материалов на расход материалов на расход материалов на полы			
Ведомость расхода материалов на расход материалов на расход материалов на перегородки			
Ведомость расхода материалов на расход материалов на расход материалов на перекрытия			
Ведомость расхода материалов на расход материалов на расход материалов на покрытия			
Ведомость расхода материалов на расход материалов на расход материалов на лестничные марши			
Ведомость расхода материалов на расход материалов на расход материалов на лестничные площадки			
Ведомость расхода материалов на расход материалов на расход материалов на пандусы			
Ведомость расхода материалов на расход материалов на расход материалов на прочие изделия			
Ведомость расхода материалов на расход материалов на расход материалов на объемы работ			
Ведомость расхода материалов на расход материалов на расход материалов на расход стали			

Ведомость расхода материалов на расход материалов на расход материалов на расход материалов			
Ведомость расхода материалов на расход материалов на расход материалов на расход материалов на отделку			
Ведомость расхода материалов на расход материалов на расход материалов на расход материалов на кровлю			
Ведомость расхода материалов на расход материалов на расход материалов на расход материалов на полы			
Ведомость расхода материалов на расход материалов на расход материалов на расход материалов на перегородки			
Ведомость расхода материалов на расход материалов на расход материалов на расход материалов на перекрытия			
Ведомость расхода материалов на расход материалов на расход материалов на расход материалов на покрытия			
Ведомость расхода материалов на расход материалов на расход материалов на расход материалов на лестничные марши			
Ведомость расхода материалов на расход материалов на расход материалов на расход материалов на лестничные площадки			
Ведомость расхода материалов на расход материалов на расход материалов на расход материалов на пандусы			
Ведомость расхода материалов на расход материалов на расход материалов на расход материалов на прочие изделия			
Ведомость расхода материалов на расход материалов на расход материалов на расход материалов на объемы работ			
Ведомость расхода материалов на расход

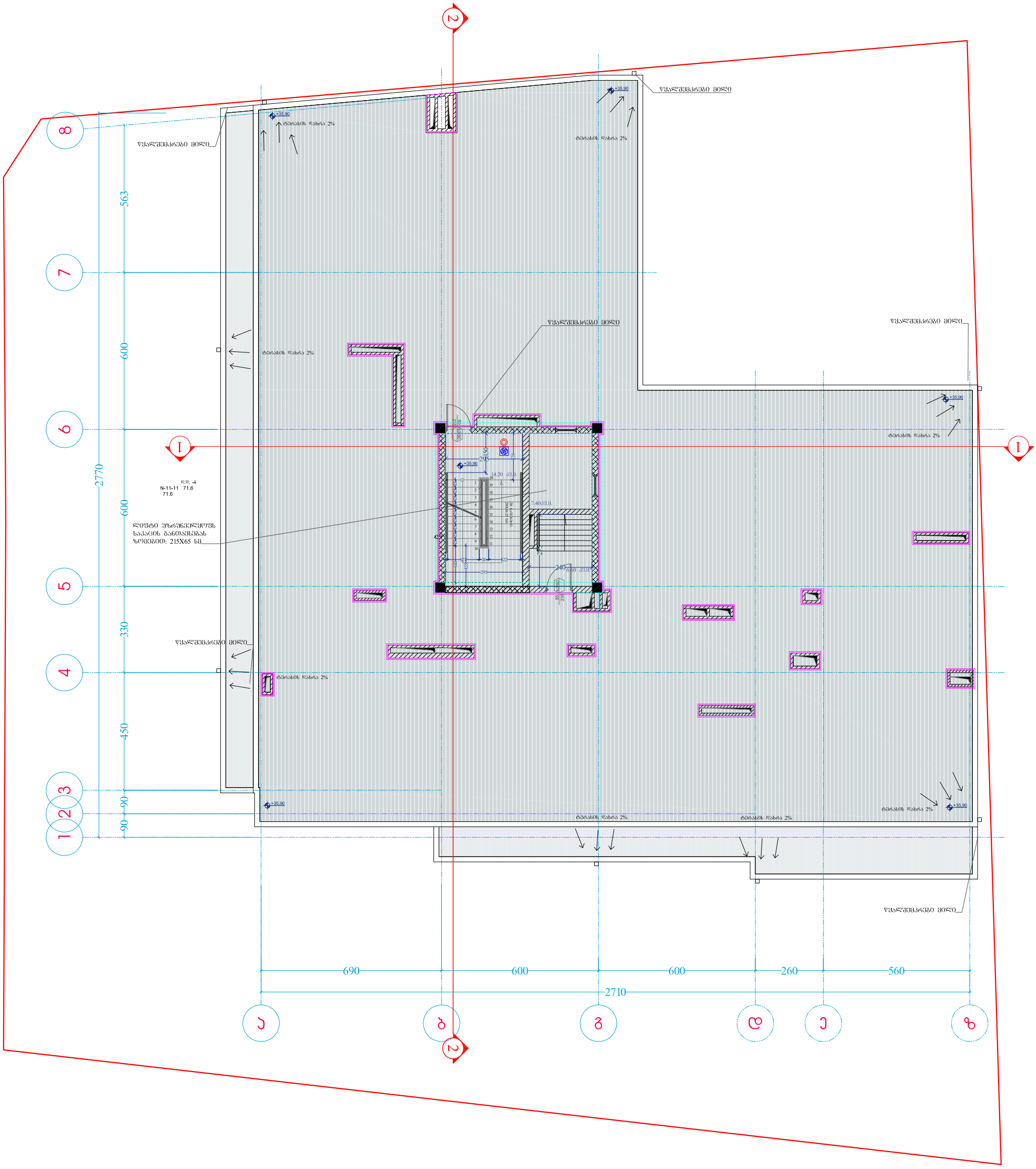

A-3	პროექტის №	დამკვეთი CLIENT	შპს "ნიუ ჰაუსი"	პროექტი/ მისამართი PROJECT	მრავალბინიანი საცხოვრებელი სახლი ვარკეთილში საკადასტრო კოდი: 01.19.20.005.034		
თანამდებობა	გვარი	ხელმოწერა	ნახაზი DRWG.	თარიღი 15.04.2020	არქიტექტურული ნაწილი ARCHITECTURE		
დირექტორი	მ.გიორგობიანი			პროექტირება	შ.პ.ს MHD GROUP		
არქიტექტორი	მ.გიორგობიანი		დაკავებულობის და ხანძარმედეგობის გეგმა +36.50 ნიშნულზე	№ / პროექტ. REV. / თარიღი DATE: 1 2 3			
დამუშავა	თ.ჯვირჯველია			მასშტაბი SCALE 1:150	სტადია STAGE პროექტი	ინდექსი A-713	ფურც. 49
	ე.ბერიძე						

А-3	Зміст аркуша № CLIENT	ТОВ "ТОП ЗДОРОВ'Я"	Замовник/ ЗАМОВНИК PROJECT		
	Стадія СТАДІЯ	Назва НАЗВА	Блок БЛОК DRWG.	Підпис ПІДПИС	Дата ДАТА
Генеральний директор ГЕНЕРАЛЬНИЙ ДИРЕКТОР					
Головний інженер проекту ГОЛОВНИЙ ІНЖЕНЕР ПРОЕКТУ					
Головний архітектор проекту ГОЛОВНИЙ АРХІТЕКТОР ПРОЕКТУ					
Керівник групи КЕРІВНИК ГРУПИ					
Виконавець ВИКОНАВЕЦЬ					

Будівництво багатоквартирного житлового комплексу з вбудованими приміщеннями громадського призначення та підземним паркінгом по вул. Шевченка, 30 у м. Тернополі

Стадія СТАДІЯ	Аркуш АРКУШ	Аркушів АРКУШІВ		
Р	1	1		
Назва аркуша НАЗВА АРКУША				
Генеральний план ГЕНПЛАН				
Масштаб МАСШТАБ	1:150			
Формат ФОРМАТ	А-714			
Копій КОПІЇ	50			

ТОВ "ТОП ЗДОРОВ'Я"
ТОВАРИСТВО З ОБМЕЖЕНОЮ ВІДПОВІДАЛЬНІСТЮ
"ТОП ЗДОРОВ'Я"
01.19.20.005.03

					3.3.ՈՒՄ
				ՄՄ.ՅՅՅ.ՄՄՅՈՒ	ՅՅՅՅՅՅՅՅ
				Ա.Ձ.ՄՄՄՄՄՄՄՄ	ՄՄՄՄՄՄՄՄՄՄ
				Ա.Ձ.ՄՄՄՄՄՄՄՄ	ՄՄՄՄՄՄՄՄ
				Ա.Ձ.ՄՄՄՄՄՄՄՄ	ՄՄՄՄՄՄՄՄ
			ՅՅՅՅՅՅՅՅՅՅ	ՅՅՅՅՅՅՅՅ	ՅՅՅՅՅՅՅՅ

მისაწვდომი ტუალეტი საოფისე ფართი №206 და 306-ში

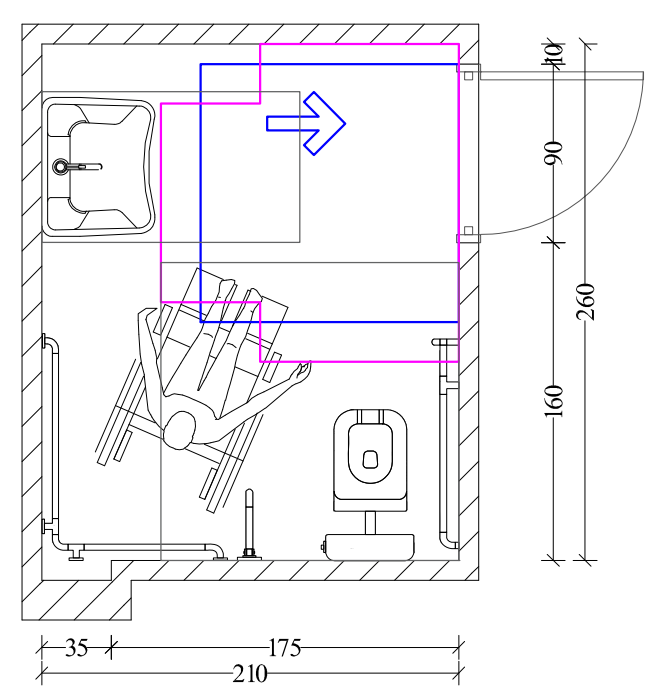

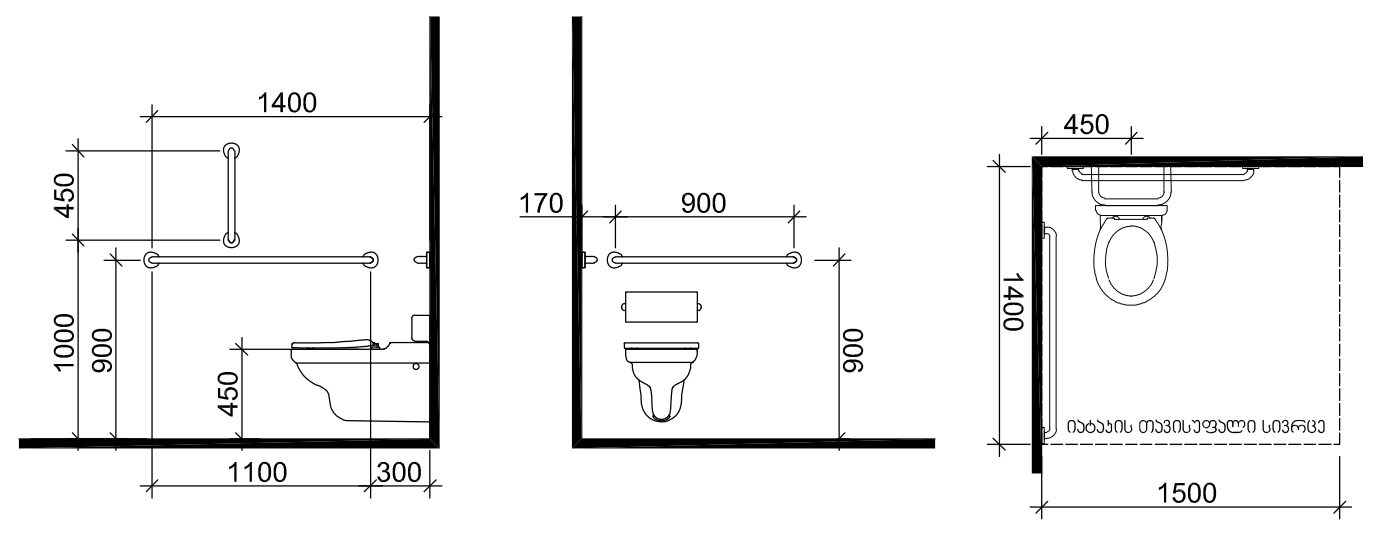

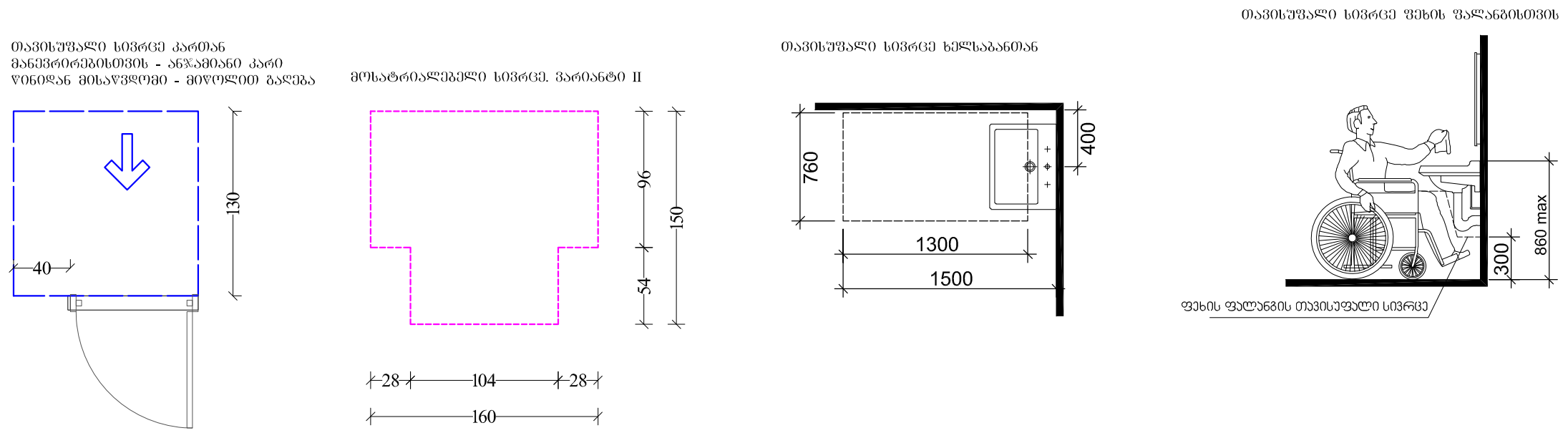

მისაწვდომი ტუალეტი საოფისე ფართი №207-ში

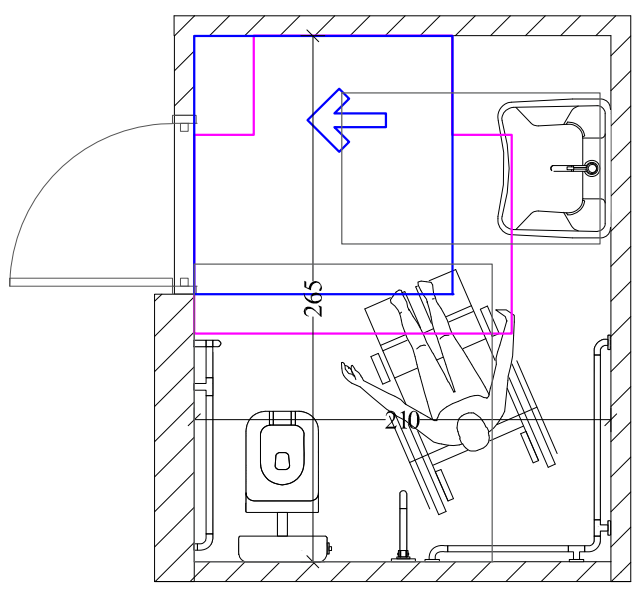

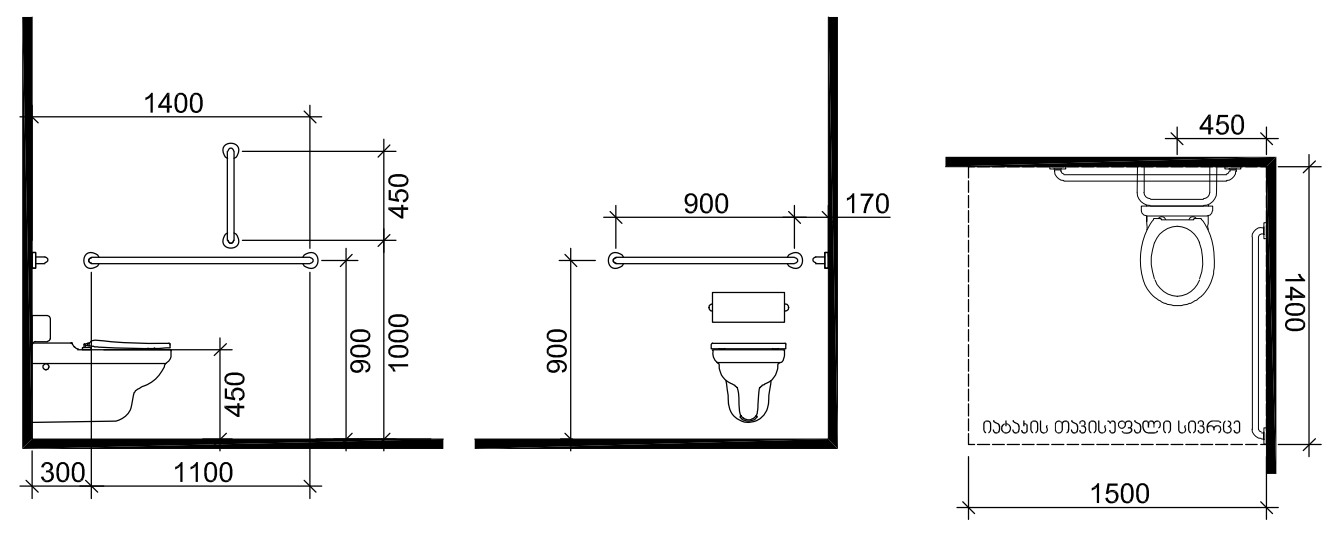

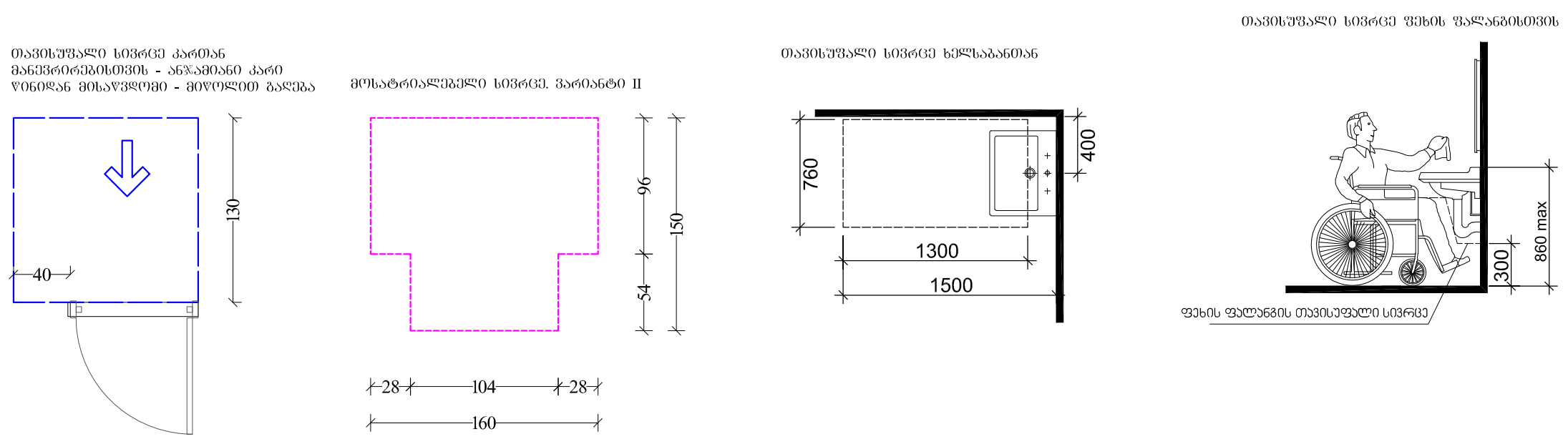

მისაწვდომი ტუალეტი საოფისე ფართი №208 და 309-ში

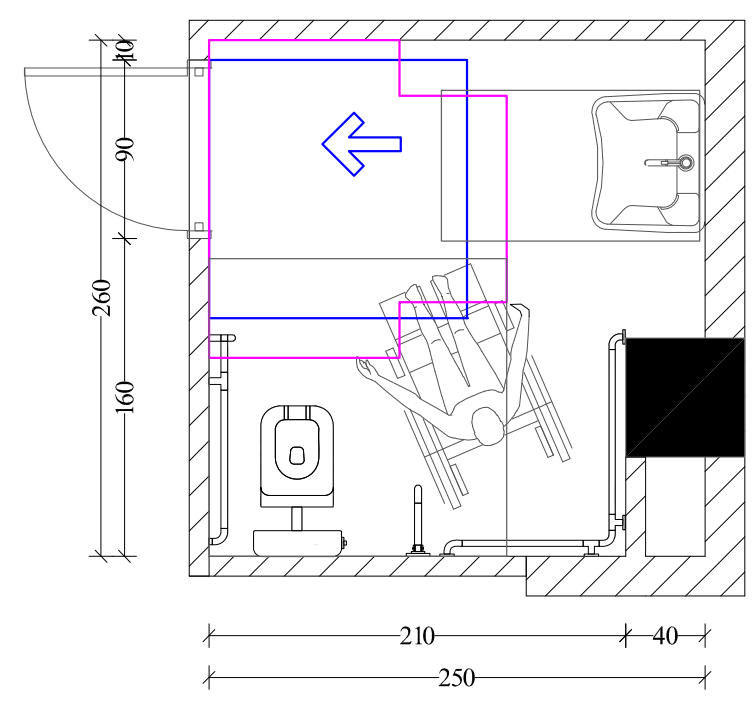

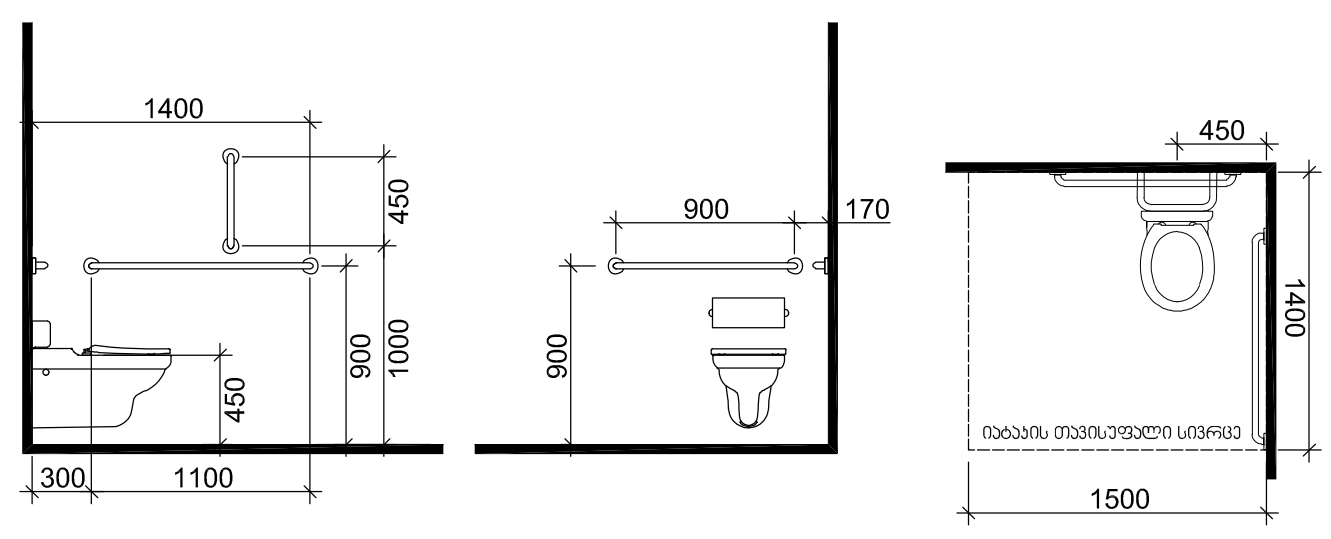

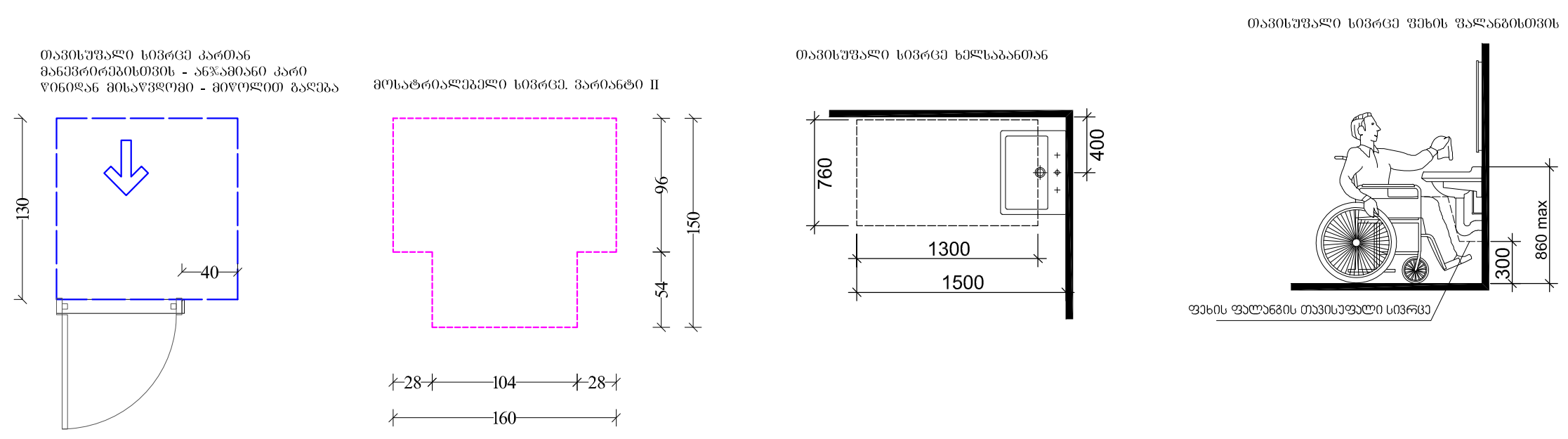

A-3	პროექტის №	დამკვეთი CLIENT	შპს "ნიუ ჰაუსი"
თანამდებობა	გვარი	ხელმოწერა	
დირექტორი	მ.გიორგობიანი		
არქიტექტორი	მ.გიორგობიანი		
დაამუშავა	თ.კვირკველია		
	ე.ბერიძე		

პროექტი/მისამართი PROJECT: მრავალბინიანი საცხოვრებელი სახლი ვარკეთილში
საკადასტრო კოდი: 01.19.20.005.034

ნახაზი DRWG.

თარიღი	15.04.2020	
კორექტირება		
№	კორექტ. REV.	თარიღი DATE
1		
2		
3		

არქიტექტურული ნაწილი ARCHITECTURE

შ.პ.ს MHD GROUP

მასშტაბი SCALE	სტადია STAGE	ინდექსი	ფურც.
	პროექტი		

А-3	Экземпляр №	Заш "БЭЗ Групп"	Объект	Чертеж	Архитектурное решение
	Client		Project	Drawing	Architecture
Ф.И.О.	Подпись	Дата	Ф.И.О.	Подпись	Дата
Ф.И.О.	Подпись	Дата	Ф.И.О.	Подпись	Дата
Ф.И.О.	Подпись	Дата	Ф.И.О.	Подпись	Дата
Ф.И.О.	Подпись	Дата	Ф.И.О.	Подпись	Дата
			Н.контр.		

№	Изм.	Кол.уч.	Лист	№ док.	Подп.	Дата
1						
2						
3						

Стадия	Лист	Листов
Stage	Sheet	Sheets

MHD GROUP

Г.А.Ц.

Архитектурное решение

Архитектурное бюро Заш "БЭЗ Групп"

Объект: 01.19.20.005.034 Здание и сооружение Здание и сооружение Здание и сооружение Здание и сооружение

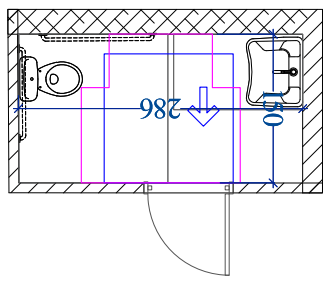

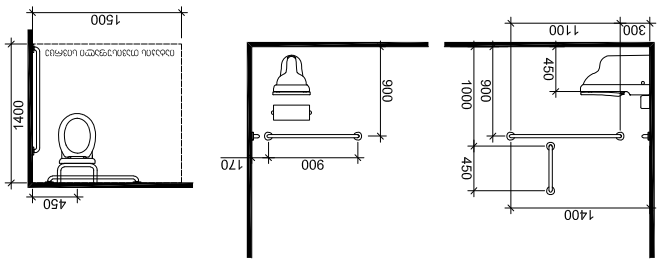

Фрагмент №308- Помещение санузла маломобильных посетителей общественного здания

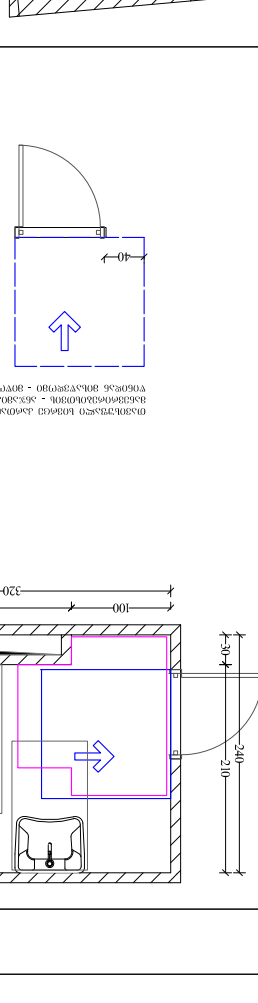

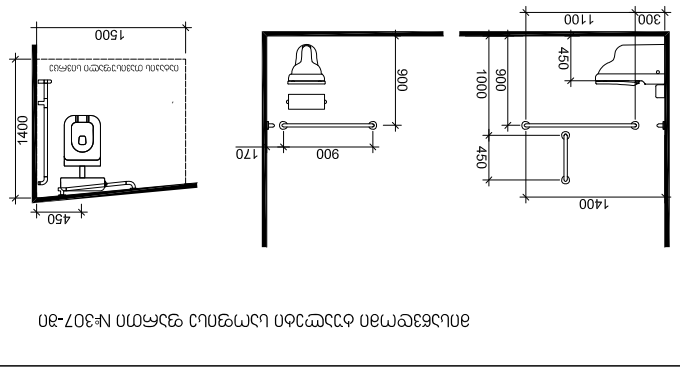

Фрагмент №307- Помещение санузла маломобильных посетителей общественного здания

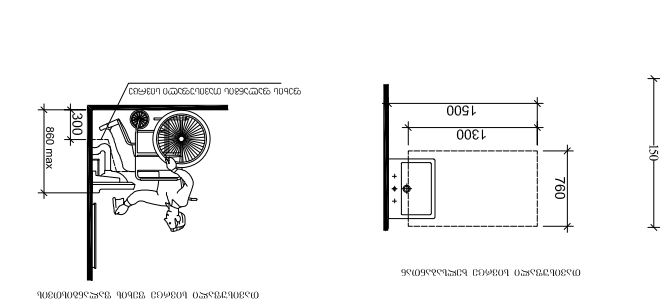

Фрагмент №310- Помещение санузла маломобильных посетителей общественного здания

A-3	שם הפרויקט: PROJECT	שלב "בניה" STAGE			

ნიშანი პიქტოგრამიბით, ამობურცული ნიშნებით და ბრაილით განთავსდება
მისაწვდომ ტუალეტებთან კარის მომიჯნავედ

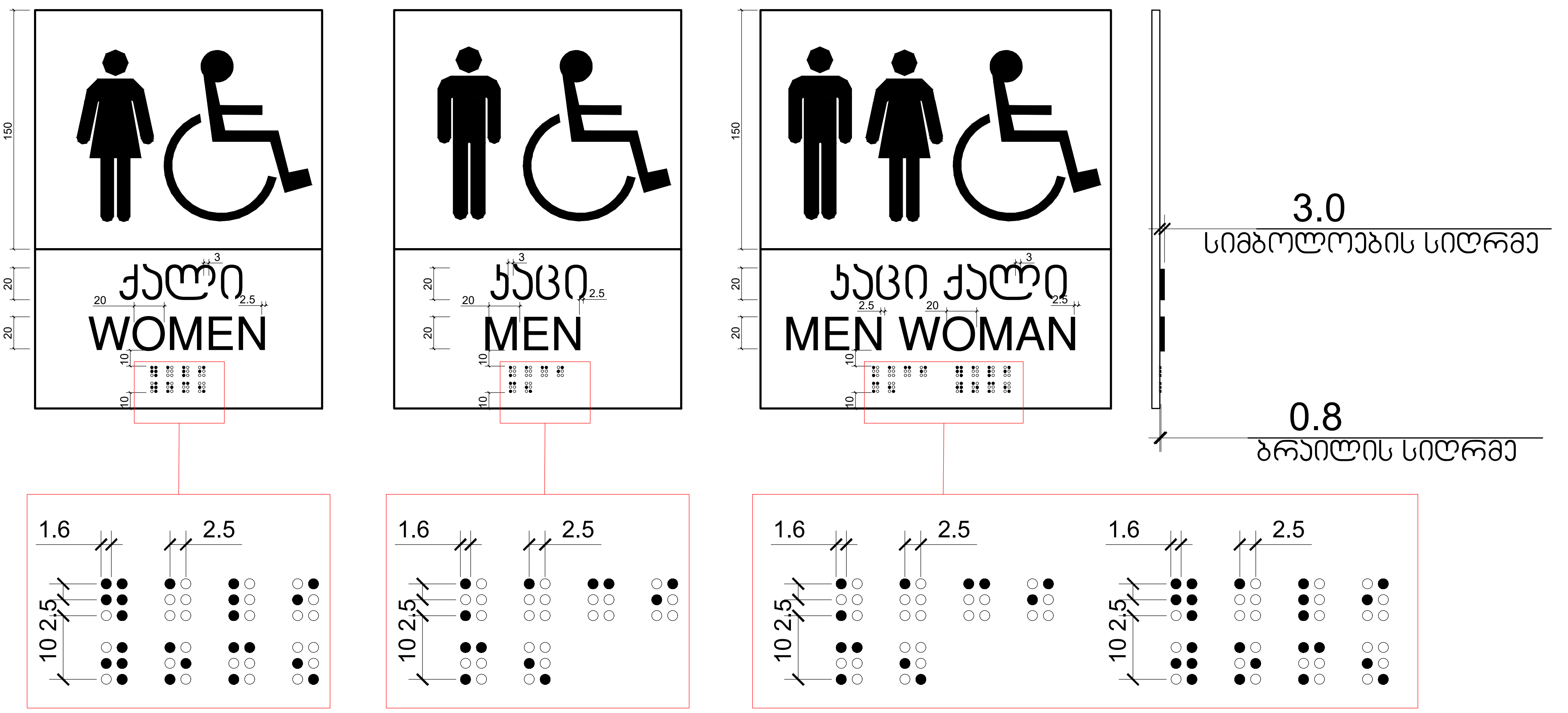

A-3	პროექტის №	დამკვეთი CLIENT	შპს "ნიუ ჰაუსი"	პროექტი/ მისამართი PROJECT: მრავალბინიანი საცხოვრებელი სახლი ვარკეთილში; საკადასტრო კოდი: 01.19.20.005.034

თანამდებობა	გვარი	ხელმოწერა
დირექტორი	მ.გიორგობიანი	
არქიტექტორი	მ.გიორგობიანი	
დაამუშავა	თ.კვირკველია	
	ე.ბერიძე	

ნახაზი DRWG.

თარიღი	14.09.2021	
კორექტირება		
№	კორექტ. REV.	თარიღი DATE
1		
2		
3		

არქიტექტურული ნაწილი ARCHITECTURE

შ.პ.ს MHD GROUP

მასშტაბი SCALE	სტადია STAGE	ინდექსი	ფურც.
	პროექტი		

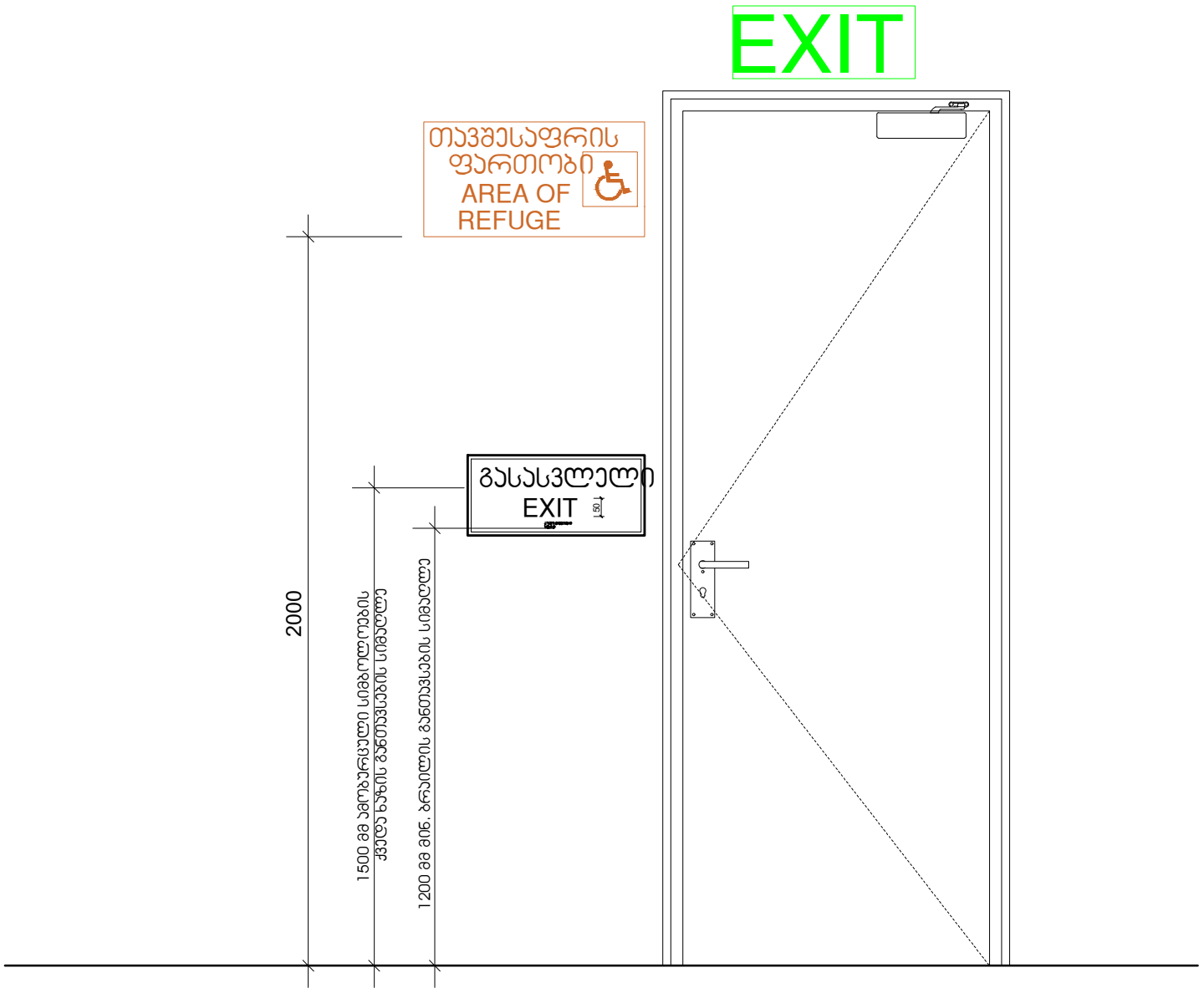

A-3	პროექტის №	დამკვეთი CLIENT	შპს "ნიუ ჰაუსი"	პროექტი/ მისამართი PROJECT	მრავალბინიანი საცხოვრებელი სახლი ვარკეთილში საკადასტრო კოდი: 01.19.20.005.034		
თანამდებობა	გვარი	ხელმოწერა	ნახაზი DRWG.	თარიღი	14.09.2021	არქიტექტურული ნაწილი ARCHITECTURE	
დირექტორი	მ.გიორგობიანი			პორექტირება			
არქიტექტორი	მ.გიორგობიანი			№ / პორექტ. REV. / თარიღი DATE		შ.პ.ს MHD GROUP	
დამშენებელი	თ.ჯვირჯველია			1			
	ე.ბერიძე			2			
				3			
				მასშტაბი SCALE	სტადია STAGE	ინდექსი	ფურც.
					პროექტი		

გასასვლელის განათებული ნიშანი

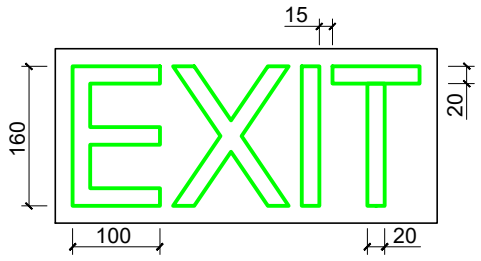

განათებული ნიშანი თავშესაფრის ფართობთან მიმავალ ჯართან

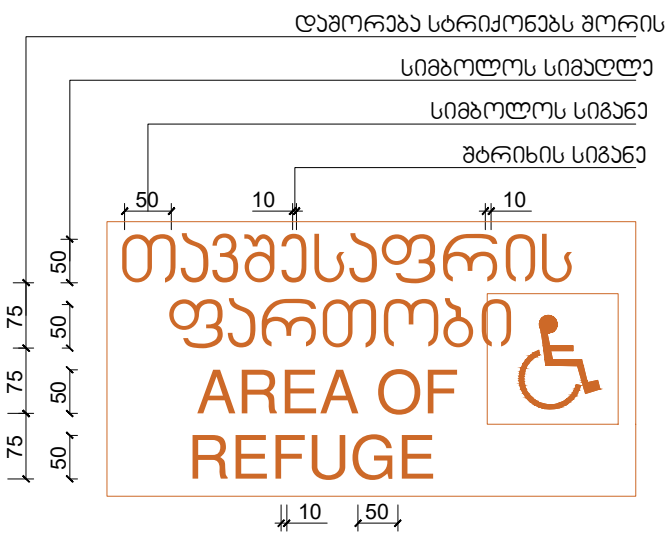

ნიშანი ამობურცული სიმბოლოებით და ბრაილით გზა-ჯიბის შესასვლელთან და გარეთ გამავალ ყველა ჯართან

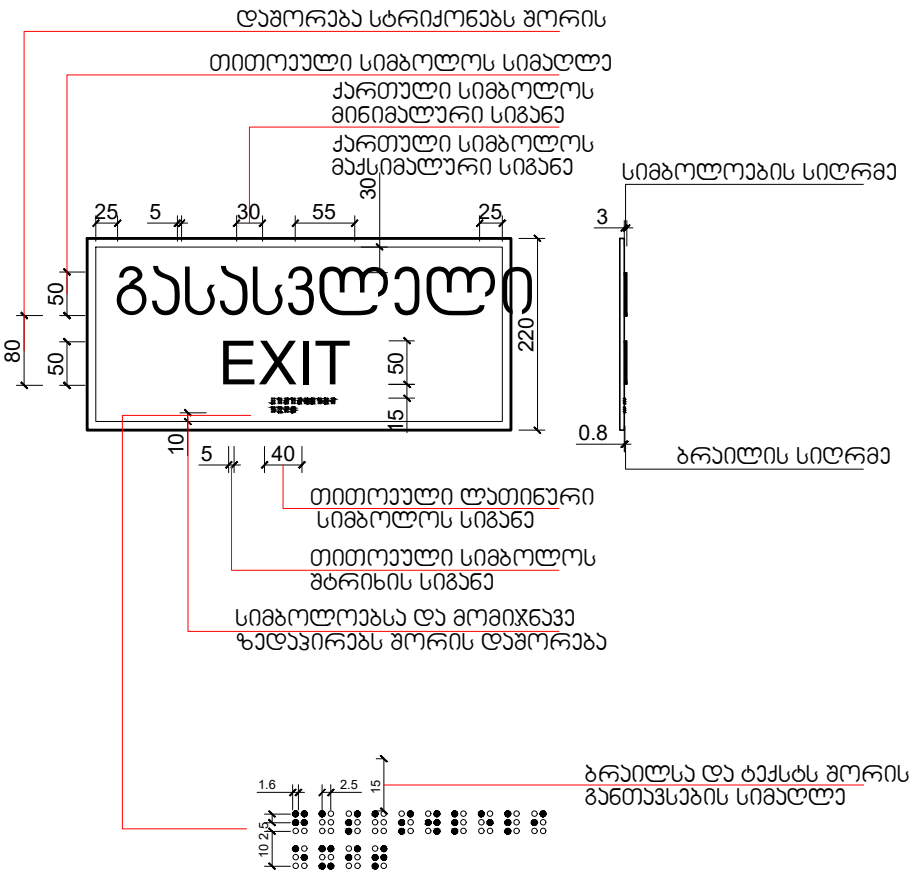

მასშტაბი: 1 : 5

A-3	პროექტის №	დამკვეთი CLIENT	შპს "ნიუ ჰაუსი"	პროექტი/ მისამართი PROJECT	მრავალბინიანი საცხოვრებელი სახლი ვარკეთილში საკადასტრო კოდი: 01.19.20.005.034			
თანამდებობა	გვარი	ხელმოწერა	ნახაზი DRWG.	თარიღი	14.09.2021	არქიტექტურული ნაწილი ARCHITECTURE		
დირექტორი	მ.გიორგობიანი			პროექტირება				
არქიტექტორი	მ.გიორგობიანი			№	პორჯაც. REV.	თარიღი DATE	შ.პ.ს MHD GROUP	
დაამუშავა	თ.ჯვირჯველია			1				
	ე.ბერიძე			2				
				3				
				მასშტაბი SCALE	სტადია STAGE	ინდექსი	ფურც.	
					პროექტი			

A-3	שם הלקוח/ CLIENT	קנה"מ 1:50			
	שם הפרויקט/ PROJECT				
מספר שרטוט: 01.19.20.005.034					

מספר שרטוט:					

ნიშანი განთავსდება
გარე მისაწვდომ ავტოსადგომთან

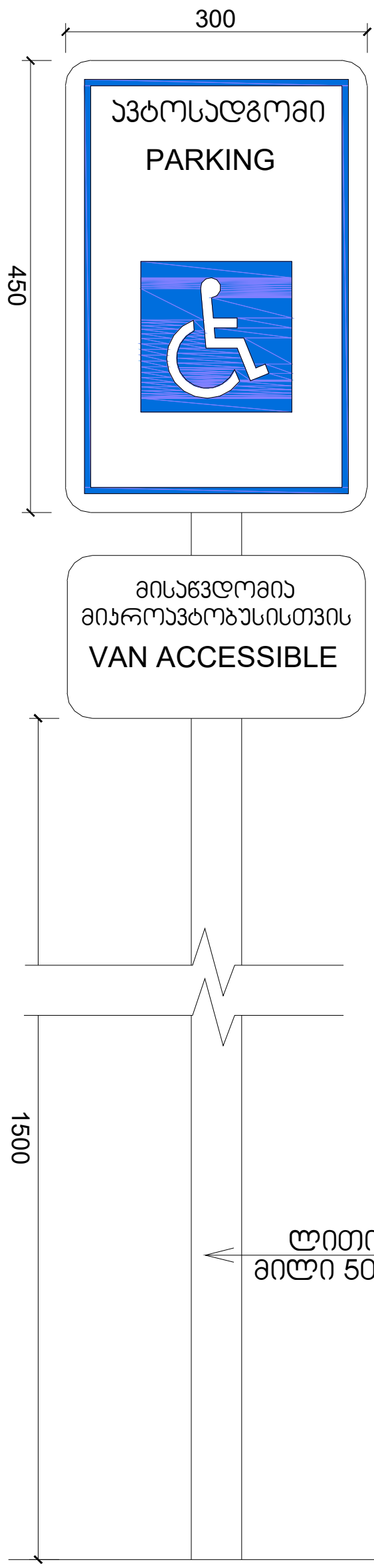

ნიშანი განთავსდება
შიგა მისაწვდომ ავტოსადგომთან



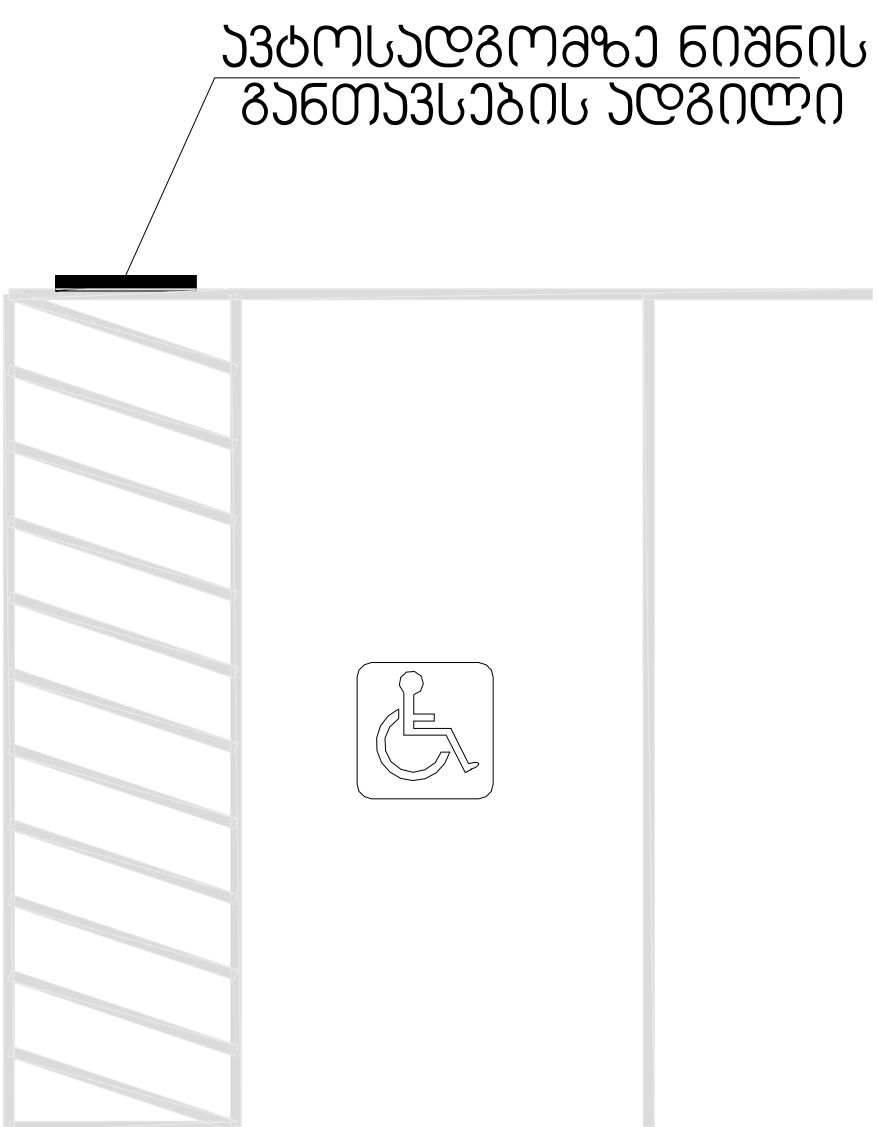

მასშტაბი: 1 : 5

A-3	პროექტის №	დამკვეთი CLIENT	შპს "ნიუ ჰაუსი"	პროექტი/ მისამართი PROJECT	მრავალბინიანი საცხოვრებელი სახლი ვარკეთილში საკადასტრო კოდი: 01.19.20.005.034		
თანამდებობა	გვარი	ხელმოწერა	ნახაზი DRWG.	თარიღი 14.09.2021	არქიტექტურული ნაწილი ARCHITECTURE		
დირექტორი	მ.გიორგობიანი			პორექტირება			
არქიტექტორი	მ.გიორგობიანი			№ / პორექტ. REV. / თარიღი DATE	შ.პ.ს MHD GROUP		
დაამუშავა	თ.ჯვირჯველია			1			
	ე.ბერიძე			2			
				3			
				მასშტაბი SCALE	სტადია STAGE	ინდექსი	ფურც.
					პროექტი		