ՀԱՍԱՐԱԿԱԿԱՆ	ՊՐՈՑԵՍ	ՀԱՄԱՐ
ՀՈՒՆՎԱՐ	Ա.01.1	67
ՄԱՅԻՍ	ՊՐՈՑԵՍ	ՀՈՒՆԻՍ 6
ՀԱՍԱՐԱԿԱԿԱՆ	ՊՐՈՑԵՍ	ՕՐԱՆՔ

ՀԱՍԱՐԱԿԱԿԱՆ ՄԵԹՈԴԱԲԱՆՈՒԹՅՈՒՆ ԵՎ ՀԱՇՎԱՊԱՀՈՒԹՅՈՒՆ



ՀԱՍԱՐԱԿԱԿԱՆ ՄԱՐՄԻՆՆԵՐԻ ՄԱՐՄԻՆՆԵՐԻ ՀԱՄԱՐ		
ՀԱՍԱՐԱԿԱԿԱՆ

ՀԱՍԱՐԱԿԱՆ	Ա.01.2	67
ՀԱՄԱՀԱՎԱՔԱԿԱՆ	ՀԱՅԿԱԿԱՆ	ՀԱՅԱՍՏԱՆ
ՀԱՆՐԱՊԵՏՈՒԹՅՈՒՆ	ՀԱ3	2023 Ե
ՀԱՆՐԱՊԵՏԱԿԱՆ ՄԱՐՄԻՆ	ՀԱՆՁՆԱԺՈՂՈՎ	ՀԱՅԱՍՏԱՆԻ

ՀԱՅԱՍՏԱՆԻ ՀԱՆՐԱՊԵՏԱԿԱՆ ՄԱՐՄԻՆՆԵՐԻ ԵՎ ՀԱՏՈՒԿ ՆՇԱՆԱԿՈՒԹՅՈՒՆՆԵՐԻ ՄԱՍԻՆ

ՀԱՆՁՆԱԺՈՂՈՎ ՀԱՄԱՐԱԿԱՐԳ		ՀԱՆՐԱՊԵՏԱԿԱՆ ՄԱՐՄԻՆ
ՀԱՆՁՆԱԺՈՂՈՎ ՀԱՄԱՐԱԿԱՐԳ ՀԱՆՐԱՊԵՏԱԿԱՆ ՄԱՐՄՆԻ ՀԱՄԱՐ ՊԱՏԱՍԽԱՆԱՏՎՈՒ ՀԱՄԱՐ		ՀԱՆՐԱՊԵՏԱԿԱՆ ՄԱՐՄՆԻ ՀԱՄԱՐ ՊԱՏԱՍԽԱՆԱՏՎՈՒ ՀԱՄԱՐ
ՀԱՆՐԱՊԵՏԱԿԱՆ ՄԱՐՄԻՆ		ՀԱՆՁՆԱԺՈՂՈՎ ՀԱՄԱՐԱԿԱՐԳ

ՀԱՏԱԿԱԳԻՐ	Ա.01.3	67
ԿՈՂՄԻ	ԳԱԶԱՏԱՅԻՆ	ՀՈՒՆԻՍ
ՄԱՍՇՏԱԲ	Ա3	2023 ԹՎԱԿԱՆ
ՀԱՐԿԱՅԻՆ	ՍԵՓԱԿԱՆ	ՏԱՐԵԿԱՆ

ՀԱՐԿԱՅԻՆ ՀԱՄԱԼԻՐԻ

-1 ԱՅԼՈՒՐՇՈՒՄ

ՀԱՅԱՍՏԱՆԻ ԱՆԿԱԽՈՒԹՅԱՆ ՊԵՏԱԿԱՆ ՀԱՄԱԼՍԱՐԱՆ

ՀԱՐԿԱՅԻՆ ՀԱՄԱԼԻՐԻ ՀԻՄՆԱԿԱՆ ՀԱՏԱԿԱԳԻՐ

ՀԱՐԿԱՅԻՆ ՀԱՄԱԼԻՐԻ ԱՇԽԱՏԱՆՔԱՅԻՆ ՆԱԽԱԳԻԾ

ՀՀՇՀ 61.8.03.01	ՀԱՅԿԱԿԱՆ	ՀՀՇՀ 61.8.03.01
ՀՀՇՀ 61.8.03.01	ՀԱՅԿԱԿԱՆ	ՀՀՇՀ 61.8.03.01

ՀՐԴԵՀԱՅԻՆ ԱԶԴԱՆՇԱՆՆԵՐ ԵՎ ՆՇԱՆՆԵՐ

ՀՐԴԵՀԱՅԻՆ ԱԶԴԱՆՇԱՆ	
ՀՐԴԵՀԱՅԻՆ ԱԶԴԱՆՇԱՆ ՄԱՐՏԻԿՈՎ	
ՀՐԴԵՀԱՅԻՆ ԱԶԴԱՆՇԱՆ ՀՈՐԻԶՈՆԱԿԱՆ ՏԱՐԱԾՔՈՎ	
ՀՐԴԵՀԱՅԻՆ ԱԶԴԱՆՇԱՆ ՈՒՂԱՀԱՅԱՑ ՏԱՐԱԾՔ

მრავალბინიანი საცხოვრებელი სახლი

თანამდებობა	ბჭობი	ხელმოწერა
მთ. არქიტექტორი	თ.ბაღაღნა	

პირობითი აღნიშვნები და მონიშვნები

	სახანძრო სატაძვრის ორეული		სახანძრო მილღობარი
	ავტომანქანა		სახანძრო განკარგილებასთან შეთანხმების სარკვევი
	ჯიგრეზე მოსაკარიდ		მეტინისარი განიკვეთა
	ბასასვლელი		ხანის ცენტრალური
	სახანძრო განკარგის ჯგუფის განთავსების ადგილი		მეტალური და ხანური განკარგის სარკვევი
	ღობეების სარკვევი		

ტექნიკურ ეკონომიკური მაჩვენებლები

ნახაზის სახელწოდება

1 სართული

ნახაზის მონაცემები

მასშტაბი	ფორმატი	თარიღი
1:200	A3	2023 წ
სტადია	ფურცელი	ფურცლები
პროექტი	A.01.4	67

არსებული სერვიტუტი

არსებული სერვიტუტი

საკრთოდ სერვიტუტი

ნებისმიერი სახის მშენებლობა-რეკონსტრუქციის სამუშაოების წარმოება დაიწყოს მხოლოდ ნებართვის მიღების შემდეგ

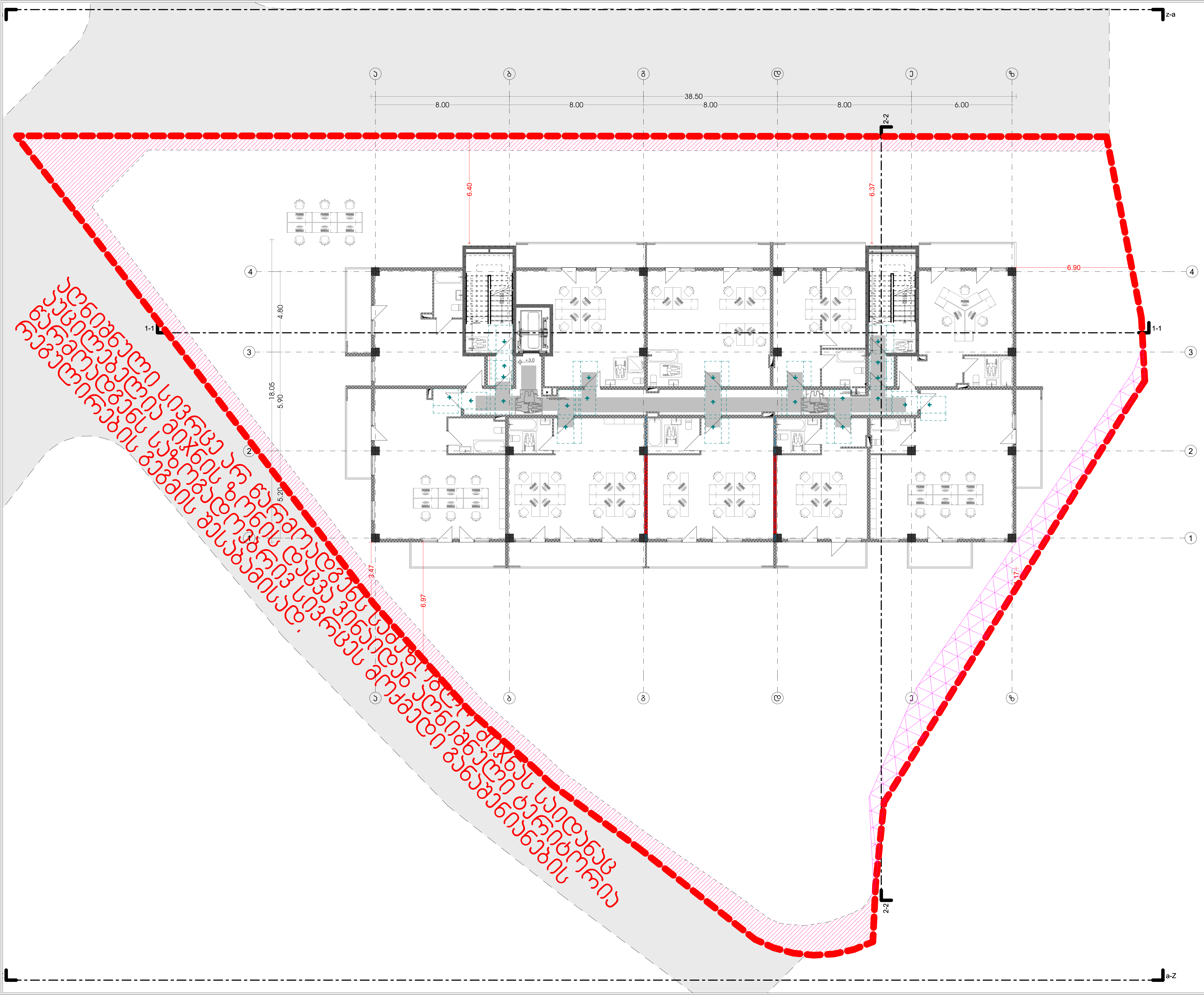

მრავალბინიანი საცხოვრებელი სახლი

თანამდებობა	გვარი	ხელმოწერა
მთ. არქიტექტორი	თ.მაღლაკელიძე	

პირობითი აღნიშვნები და შენიშვნები

	სახანძრო სისტემების ოთახი		სახანძრო მილები
	ავტოსამზერი		სახანძრო განყოფილებასთან კავშირის სისტემა
	ჯავშნიანი მოწყობილობა		მექანიკური განიავება
	გასასვლელი		ხელის ცეცხლმაქრი
	სახანძრო განგაშის ხელით სამართავი ღილაკი		ავტომატური და ხმოვანი განგაშის სისტემა
	დაწნევის სისტემა		

ტექნიკურ ეკონომიკური მაჩვენებლები

ნახაზის სახელწოდება

2 სართული

ნახაზის მონაცემები

მასშტაბი	ფორმატი	თარიღი
1:200	A3	2023 წ
სტადია	ფურცელი	ფურცლები
პროექტი	A.01.5	67

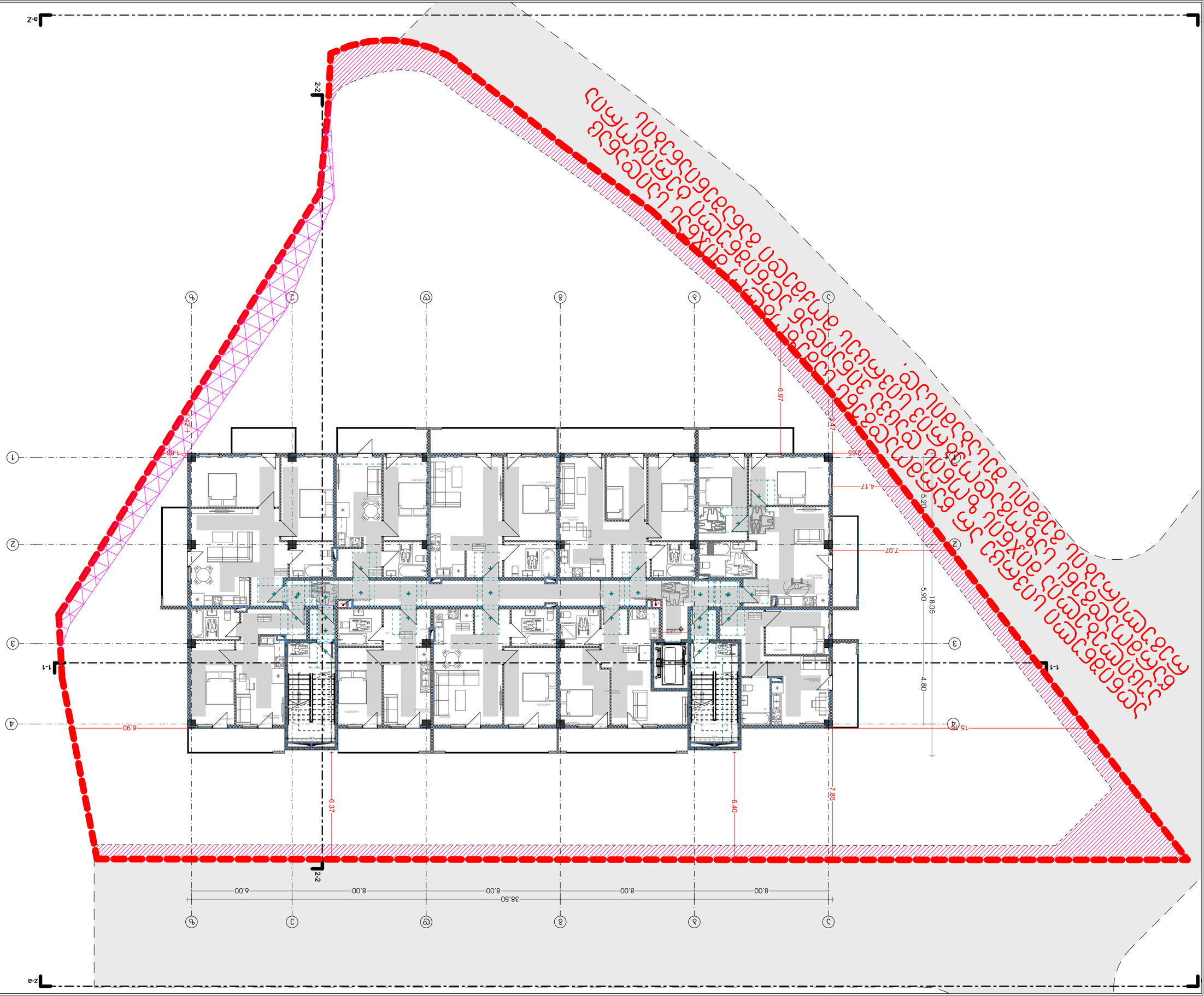

ԱՌԱՋԻՆ ՀԱՐԿԱՅԻՆ ԿՏՐՎԱԾՔ

ՀԱՏԱԿԱԳԾԵՐ

ՄԱՍ. ԱՆՎԱՆՈՒՄ

ՄՇՏԱՊԱՊԵՏ

ՀՍՏԱԿԱԳԻՐ

ՀԱՐԿԱՅԻՆ ՄԵՐՁՈՒՄՆԵՐ ԵՎ ՀՂՈՐԴՈՒՄՆԵՐ

	ՊԱՏՎԱՐԱԿԱՆ ԱԿԱՆՋՆԵՐ	
	ՀԱՐԿԱՅԻՆ ԱՆՑՈՒՄՆԵՐ	
	ՀՂՈՐԴՈՒՄՆԵՐ ԱՆՑՈՒՄՆԵՐ ՀԱՄԱՐ	
	ՀՂՈՐԴՈՒՄՆԵՐ ՀԱՄԱՐ ՀՐԴԵՀԱՅԻՆ ԱՆՑՈՒՄՆԵՐ	
	ՀՐԴԵՀԱՅԻՆ ԱՆՑՈՒՄՆԵՐ	
	ՀՐԴԵՀԱՅԻՆ ԱՆՑՈՒՄՆԵՐ ՀԱՄԱՐ ՀՂՈՐԴՈՒՄՆԵՐ	
	ՀՐԴԵՀԱՅԻՆ ԱՆՑՈՒՄՆԵՐ ՀԱՄԱՐ ՀՂՈՐԴՈՒՄՆԵՐ ԵՎ ՀՂՈՐԴՈՒՄՆԵՐ ՀԱՄԱՐ	
	ՀՂՈՐԴՈՒՄՆԵՐ ՀԱՄԱՐ ՀՐԴԵՀԱՅԻՆ ԱՆՑՈՒՄՆԵՐ ԵՎ ՀՐԴԵՀԱՅԻՆ ԱՆՑՈՒՄՆԵՐ ՀԱՄԱ

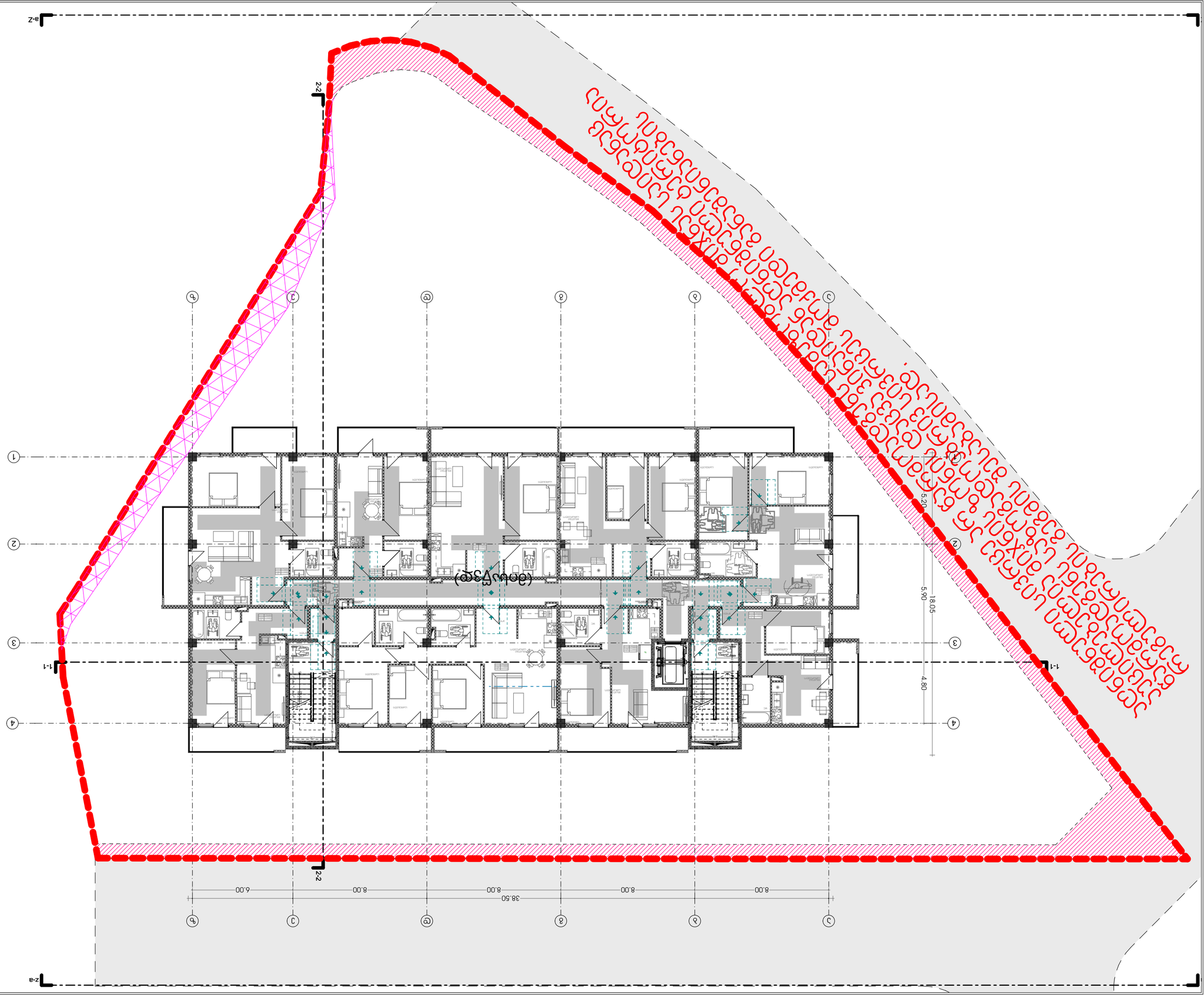

პროექტის დასახელება	ფორმატი	ტიპიური
1:200	A3	2023 წ
ნახაზის	ფურცლის	ფურცლების
ა.01.7		67

ნახაზის დასახელება

ნაკვეთის ზედა ნაწილის ტოპოგრაფიული გეგმა

4 ნაკვეთი

ნახაზის ავტორები

ანონიმური ექსპერტების ჯგუფი

ნახაზის ხელმოწერები

ავტ. ხელმძღვანელი	ტ.ბაბანი	
დამკვეთი	ბინა	ნახაზის ნომერი

ხანძარსაწინააღმდეგო ავზი	
ხანძარსაწინააღმდეგო ავზის შევსების ადგილი	
ხანძარსაწინააღმდეგო ავზის შევსების ადგილის მანიშნებელი	
ხანძარსაწინააღმდეგო ავზის შევსების ადგილის მანიშნებელი ფარის ზომა 2.0 x 0.5 მ	
ხანძარსაწინააღმდეგო ავზის შევსების ადგილის მანიშნებელი ფარის ზომა 1.0 x 0.5 მ	
ხანძარსაწინააღმდეგო ავზის შევსების ადგილის მანიშნებელი ფარის ზომა 0.5 x 0.5 მ	
ხანძარსაწინააღმდეგო ავზის შევსების ადგილის მანიშნებელი ფარის ზომა 0.25 x 0.25 მ	
ხანძარსაწინააღმდეგო ავზის შევსების ადგილის მანიშნებელი ფარის ზომა 0.15 x 0.15 მ	
ხანძარსაწინააღმდეგო ავზის შევსების ადგილის მანიშნებელი ფარის ზომა 0.10 x 0.10 მ	
ხანძარსაწინააღმდეგო ავზის შევსების ადგილის მანიშნებელი ფარის ზომა 0.05 x 0.05 მ	
ხანძარსაწინააღმდეგო ავზის შევსების ადგილის მანიშნებელი ფარის ზომა 0.03 x 0.03 მ	
ხანძარსაწინააღმდეგო ავზის შევსების ადგილის მანიშნებელი ფარის ზომა 0.02 x 0.02 მ	
ხანძარსაწინააღმდეგო ავზის შევსების ადგილის მანიშნებელი ფარის ზომა 0.01 x 0.01 მ	
ხანძარსაწინააღმდეგო ავზის შევსების ადგილის მანიშნებელი ფარის ზომა 0.005 x 0.005 მ	
ხანძარსაწინააღმდეგო ავზის შევსების ადგილის მანიშნებელი ფარის ზომა 0.003 x 0.003 მ	
ხანძარსაწინააღმდეგო ავზის შევსების ადგილის მანიშნებელი ფარის ზომა 0.002 x 0.002 მ	
ხანძარსაწინააღმდეგო ავზის შევსების ადგილის მანიშნებელი ფარის ზომა 0.001 x 0.001 მ	
ხანძარსაწინააღმდეგო ავზის შევსების ადგილის მანიშნებელი ფარის ზომა 0.0005 x 0.0005 მ	
ხანძარსაწინააღმდეგო ავზის შევსების ადგილის მანიშნებელი ფარის ზომა 0.0003 x 0.0003 მ	
ხანძარსაწინააღმდეგო ავზის შევსების ადგილის მანიშნებელი ფარის ზომა 0.0002 x 0.0002 მ	
ხანძარსაწინააღმდეგო ავზის შევსების ადგილის მანიშნებელი ფარის ზომა 0.0001 x 0.0001 მ	
ხანძარსაწინააღმდეგო ავზის შევსების ადგილის მანიშნებელი ფარის ზომა 0.00005 x 0.00005 მ	
ხანძარსაწინააღმდეგო ავზის შევსების ადგილის მანიშნებელი ფარის ზომა 0.00003 x 0.00003 მ	
ხანძარსაწინააღმდეგო ავზის შევსების ადგილის მანიშნებელი ფარის ზომა 0.00002 x 0.00002 მ	
ხანძარსაწინააღმდეგო ავზის შევსების ადგილის მანიშნებელი ფარის ზომა 0.00001 x 0.00001 მ	
ხანძარსაწინააღმდეგო ავზის შევსების ადგილის მანიშნებელი ფარის ზომა 0.000005 x 0.000005 მ	
ხანძარსაწინააღმდეგო ავზის შევსების ადგილის მანიშნებელი ფარის ზომა 0.000003 x 0.000003 მ	
ხანძარსაწინააღმდეგო ავზის შევსების ადგილის მანიშნებელი ფარის ზომა 0.000002 x 0.000002 მ	
ხანძარსაწინააღმდეგო ავზის შევსების ადგილის მანიშნებელი ფარის ზომა 0.000001 x 0.000001 მ	
ხანძარსაწინააღმდეგო ავზის შევსების ადგილის მანიშნებელი ფარის ზომა 0.0000005 x 0.0000005 მ	
ხანძარსაწინააღმდეგო ავზის შევსების ადგილის მანიშნებელი ფარის ზომა 0.0000003 x 0.0000003 მ	
ხანძარსაწინააღმდეგო ავზის შევსების ადგილის მანიშნებელი ფარის ზომა 0.0000002 x 0.0000002 მ	
ხანძარსაწინააღმდეგო ავზის შევსების ადგილის მანიშნებელი ფარის ზომა 0.0000001 x 0.0000001 მ	
ხანძარსაწინააღმდეგო ავზის შევსების ადგილის მანიშნებელი ფარის ზომა 0.00000005 x 0.00000005 მ	
ხანძარსაწინააღმდეგო ავზის შევსების ადგილის მანიშნებელი ფარის ზომა 0.00000003 x 0.00000003 მ	
ხანძარსაწინააღმდეგო ავზის შევსების ადგილის მანიშნებელი ფარის ზომა 0.00000002 x 0.00000002 მ	
ხანძარსაწინააღმდეგო ავზის შევსების ადგილის მანიშნებელი ფარის ზომა 0.00000001 x 0.00000001 მ	
ხანძარსაწინააღმდეგო ავზის შევსების ადგილის მანიშნებელი ფარის ზომა 0.000000005 x 0.000000005 მ	
ხანძარსაწინააღმდეგო ავზის შევსების ადგილის მანიშნებელი ფარის ზომა 0.000000003 x 0.000000003 მ	
ხანძარსაწინააღმდეგო ავზის შევსების ადგილის მანიშნებელი ფარის ზომა 0.000000002 x 0.000000002 მ	
ხანძარსაწინააღმდეგო ავზის შევსების ადგილის მანიშნებელი ფარის ზომა 0.000000001 x 0.000000001 მ	
ხანძარსაწინააღმდეგო ავზის შევსების ადგილის მანიშნებელი ფარის ზომა 0.0000000005 x 0.0000000005 მ	
ხანძარსაწინააღმდეგო ავზის შევსების ადგილის მანიშნებელი ფარის ზომა 0.0000000003 x 0.0000000003 მ	
ხანძარსაწინააღმდეგო ავზის შევსების ადგილის მანიშნებელი ფარის ზომა 0.0000000002 x 0.0000000002 მ	
ხანძარსაწინააღმდეგო ავზის შევსების ადგილის მანიშნებელი ფარის ზომა 0.0000000001 x 0.0000000001 მ	
ხანძარსაწინააღმდეგო ავზის შევსების ადგილის მანიშნებელი ფარის ზომა 0.00000000005 x 0.00000000005 მ	
ხანძარსაწინააღმდეგო ავზის შევსების ადგილის მანიშნებელი ფარის ზომა 0.00000000003 x 0.00000000003 მ	
ხანძარსაწინააღმდეგო ავზის შევსების ადგილის მანიშნებელი ფარის ზომა 0.00000000002 x 0.00000000002 მ	
ხანძარსაწინააღმდეგო ავზის შევსების ადგილის მანიშნებელი ფარის ზომა 0.00000000001 x 0.00000000001 მ	
ხანძარსაწინააღმდეგო ავზის შევსების ადგილის მანიშნებელი ფარის ზომა 0.000000000005 x 0.000000000005 მ	
ხანძარსაწინააღმდეგო ავზის შევსების ადგილის მანიშნებელი ფარის ზომა 0.000000000003 x 0.000000000003 მ	
ხანძარსაწინააღმდეგო ავზის შევსების ადგილის მანიშნებელი ფარის ზომა 0.000000000002 x 0.000000000002 მ	
ხანძარსაწინააღმდეგო ავზის შევსების ადგილის მანიშნებელი ფარის ზომა 0.000000000001 x 0.000000000001 მ	
ხანძარსაწინააღმდეგო ავზის შევსების ადგილის მანიშნებელი ფარის ზომა 0.0000000000005 x 0.0000000000005 მ	
ხანძარსაწინააღმდეგო ავზის შევსების ადგილის მანიშნებელი ფარის ზომა 0.0000000000003 x 0.0000000000003 მ	
ხანძარსაწინააღმდეგო ავზის შევსების ადგილის მანიშნებელი ფარის ზომა 0.0000000000002 x 0.0000000000002 მ	
ხანძარსაწინააღმდეგო ავზის შევსების ადგილის მანიშნებელი ფარის ზომა 0.0000000000001 x 0.0000000000001 მ	
ხანძარსაწინააღმდეგო ავზის შევსების ადგილის მანიშნებელი ფარის ზომა 0.00000000000005 x 0.00000000000005 მ	
ხანძარსაწინააღმდეგო ავზის შევსების ადგილის მანიშნებელი ფარის ზომა 0.00000000000003 x 0.00000000000003 მ	
ხანძარსაწინააღმდეგო ავზის შევსების ადგილის მანიშნებელი ფარის ზომა 0.00000000000002 x 0.00000000000002 მ	
ხანძარსაწინააღმდეგო ავზის შევსების ადგილის მანიშნებელი ფარის ზომა 0.00000000000001 x 0.00000000000001 მ	
ხანძარსაწინააღმდეგო ავზის შევსების ადგილის მანიშნებელი ფარის ზომა 0.000000000000005 x 0.000000000000005 მ	
ხანძარსაწინააღმდეგო ავზის შევსების ადგილის მანიშნებელი ფარის ზომა 0.000000000000003 x 0.000000000000003 მ	
ხანძარსაწინააღმდეგო ავზის შევსების ადგილის მანიშნებელი ფარის ზომა 0.000000000000002 x 0.000000000000002 მ	
ხანძარსაწინააღმდეგო ავზის შევსების ადგილის მანიშნებელი ფარის ზომა 0.000000000000001 x 0.000000000000001 მ	
ხანძარსაწინააღმდეგო ავზის შევსების ადგილის მანიშნებელი ფარის ზომა 0.0000000000000005 x 0.0000000000000005 მ	
ხანძარსაწინააღმდეგო ავზის შევსების ადგილის მანიშნებელი ფარის ზომა 0.0000000000000003 x 0.0000000000000003 მ	
ხანძარსაწინააღმდეგო ავზის შევსების ადგილის მანიშნებელი ფარის ზომა 0.0000000000000002 x 0.0000000000000002 მ	
ხანძარსაწინააღმდეგო ავზის შევსების ადგილის მანიშნებელი ფარის ზომა 0.0000000000000001 x 0.0000000000000001 მ	
ხანძარსაწინააღმდეგო ავზის შევსების ადგილის მანიშნებელი ფარის ზომა 0.00000000000000005 x 0.00000000000000005 მ	
ხანძარსაწინააღმდეგო ავზის შევსების ადგილის მანიშნებელი ფარის ზომა 0.00000000000000003 x 0.00000000000000003 მ	
ხანძარსაწინააღმდეგო ავზის შევსების ადგილის მანიშნებელი ფარის ზომა 0.00000000000000002 x 0.00000000000000002 მ	
ხანძარსაწინააღმდეგო ავზის შევსების ადგილის მანიშნებელი ფარის ზომა 0.00000000000000001 x 0.00000000000000001 მ	
ხანძარსაწინააღმდეგო ავზის შევსების ადგილის მანიშნებელი ფარის ზომა 0.000000000000000005 x 0.000000000000000005 მ	
ხანძარსაწინააღმდეგო ავზის შევსების ადგილის მანიშნებელი ფარის ზომა 0.000000000000000003 x 0.000000000000000003 მ	
ხანძარსაწინააღმდეგო ავზის შევსების ადგილის მანიშნებელი ფარის ზომა 0.000000000000000002 x 0.000000000000000002 მ	
ხანძარსაწინააღმდეგო ავზის შევსების ადგილის მანიშნებელი ფარის ზომა 0.000000000000000001 x 0.000000000000000001 მ	
ხანძარსაწინააღმდეგო ავზის შევსების ადგილის მანიშნებელი ფარის ზომა 0.0000000000000000005 x 0.0000000000000000005 მ	
ხანძარსაწინააღმდეგო ავზის შევსების ადგილის მანიშნებელი ფარის ზომა 0.0000000000000000003 x 0.0000000000000000003 მ	
ხანძარსაწინააღმდეგო ავზის შევსების ადგილის მანიშნებელი ფარის ზომა 0.0000000000000000002 x 0.0000000000000000002 მ	
ხანძარსაწინააღმდეგო ავზის შევსების ადგილის მანიშნებელი ფარის ზომა 0.0000000000000000001 x 0.0000000000000000001 მ	
ხანძარსაწინააღმდეგო ავზის შევსების ადგილის მანიშნებელი ფარის ზომა 0.00000000000000000005 x 0.00000000000000000005 მ	
ხანძარსაწინააღმდეგო ავზის შევსების ადგილის მანიშნებელი ფარის ზომა 0.00000000000000000003 x 0.00000000000000000003 მ	
ხანძარსაწინააღმდეგო ავზის შევსების ადგილის მანიშნებელი ფარის ზომა 0.00000000000000000002 x 0.00000000000000000002 მ	
ხანძარსაწინააღმდეგო ავზის შევსების ადგილის მანიშნებელი ფარის ზომა 0.00000000000000000001 x 0.00000000000000000001 მ	
ხანძარსაწინააღმდეგო ავზის შევსების ადგილის მანიშნებელი ფარის ზომა 0.000000000000000000005 x 0.000000000000000000005 მ	
ხანძარსაწინააღმდეგო ავზის შევსების ადგილის მანიშნებელი ფარის ზომა 0.000000000000000000003 x 0.000000000000000000003 მ	
ხანძარსაწინააღმდეგო ავზის შევსების ადგილის მანიშნებელი ფარის ზომა 0.000000000000000000002 x 0.000000000000000000002 მ	
ხანძარსაწინააღმდეგო ავზის შევსების ადგილის მანიშნებელი ფარის ზომა 0.000000000000000000001 x 0.000000000000000000001 მ	
ხანძარსაწინააღმდეგო ავზის შევსების ადგილის მანიშნებელი ფარის ზომა 0.0000000000000000000005 x 0.0000000000000000000005 მ	
ხანძარსაწინააღმდეგო ავზის შევსების ადგილის მანიშნებელი ფარის ზომა 0.0000000000000000000003 x 0.0000000000000000000003 მ	
ხანძარსაწინააღმდეგო ავზის შევსების ადგილის მანიშნებელი ფარის ზომა 0.0000000000000000000002 x 0.0000000000000000000002 მ	
ხანძარსაწინააღმდეგო ავზის შევსების ადგილის მანიშნებელი ფარის ზომა 0.0000000000000000000001 x 0.0000000000000000000001 მ	
ხანძარსაწინააღმდეგო ავზის შევსების ადგილის მანიშნებელი ფარის ზომა 0.00000000000000000000005 x 0.00000000000000000000005 მ	
ხანძარსაწინააღმდეგო ავზის შევსების ადგილის მანიშნებელი ფარის ზომა 0.00000000000000000000003 x 0.00000000000000000000003 მ	
ხანძარსაწინააღმდეგო ავზის შევსების ადგილის მანიშნებელი ფარის ზომა 0.00000000000000000000002 x 0.00000000000000000000002 მ	
ხანძარსაწინააღმდეგო ავზის შევსების ადგილის მანიშნებელი ფარის ზომა 0.00000000000000000000001 x 0.00000000000000000000001 მ	
ხანძარსაწინააღმდეგო ავზის შევსების ადგილის მანიშნებელი ფარის ზომა 0.000000000000000000000005 x 0.000000000000000000000005 მ	
ხანძარსაწინააღმდეგო ავზის შევსების ადგილის მანიშნებელი ფარის ზომა 0.000000000000000000000003 x 0.000000000000000000000003 მ	
ხანძარსაწინააღმდეგო ავზის შევსების ადგილის მანიშნებელი ფარის ზომა 0.000000000000000000000002 x 0.000000000000000000000002 მ	
ხანძარსაწინააღმდეგო ავზის შევსების ადგილის მანიშნებელი ფარის ზომა 0.000000000000000000000001 x 0.000000000000000000000001 მ	
ხანძარსაწინააღმდეგო ავზის შევსების ადგილის მანიშნებელი ფარის ზომა 0.0000000000000000000000005 x 0.0000000000000000000000005 მ	
ხანძარსაწინააღმდეგო ავზის შევსების ადგილის მანიშნებელი ფარის ზომა 0.0000000000000000000000003 x 0.0000000000000000000000003 მ	
ხანძარსაწინააღმდეგო ავზის შევსების ადგილის მანიშნებელი ფარის ზომა 0.0000000000000000000000002 x 0.0000000000000000000000002 მ	
ხანძარსაწინააღმდეგო ავზის შევსების ადგილის მანიშნებელი ფარის ზომა 0.0000000000000000000000001 x 0.0000000000000000000000001 მ	
ხანძარსაწინააღმდეგო ავზის შევსების ადგილის მანიშნებელი ფარის ზომა 0.00000000000000000000000005 x 0.00000000000000000000000005 მ	
ხანძარსაწინააღმდეგო ავზის შევსების ადგილის მანიშნებელი ფარის ზომა 0.00000000000000000000000003 x 0.00000000000000000000000003 მ	
ხანძარსაწინააღმდეგო ავზის შევსების ადგილის მანიშნებელი ფარის ზომა 0.00000000000000000000000002 x 0.00000000000000000000000002 მ	
ხანძარსაწინააღმდეგო ავზის შევსების ადგილის მანიშნებელი ფარის ზომა 0.00000000000000000000000001 x 0.00000000000000000000000001 მ	
ხანძარსაწინააღმდეგო ავზის შევსების ადგილის მანიშნებელი ფარის ზომა 0.000000000000000000000000005 x 0.000000000000000000000000005 მ	
ხანძარსაწინააღმდეგო ავზის შევსების ადგილის მანიშნებელი ფარის ზომა 0.000000000000000000000000003 x 0.000000000000000000000000003 მ	
ხანძარსაწინააღმდეგო ავზის შევსების ადგილის მანიშნებელი ფარის ზომა 0.000000000000000000000000002 x 0.000000000000000000000000002 მ	
ხანძარსაწინააღმდეგო ავზის შევსების ადგილის მანიშნებელი ფარის ზომა 0.000000000000000000000000001 x 0.000000000000000000000000001 მ	
ხანძარსაწინააღმდეგო ავზის შევსების ადგილის მანიშნებელი ფარის ზომა 0.0000000000000000000000000005 x 0.0000000000000000000000000005 მ	
ხანძარსაწინააღმდეგო ავზის შევსების ადგილის მანიშნებელი ფარის ზომა 0.0000000000000000000000000003 x 0.0000000000000000000000000003 მ	
ხანძარსაწინააღმდეგო ავზის შევსების ადგილის მანიშნებელი ფარის ზომა 0.0000000000000000000000000002 x 0.0000000000000000000000000002 მ	
ხანძარსაწინააღმდეგო ავზის შევსების ადგილის მანიშნებელი ფარის ზომა 0.0000000000000000000000000001 x 0.0000000000000000000000000001 მ	
ხანძარსაწინააღმდეგო ავზის შევსების ადგილის მანიშნებელი ფარის ზომა 0.00000000000000000000000000005 x 0.00000000000000000000000000005 მ	
ხანძარსაწინააღმდეგო ავზის შევსების ადგილის მანიშნებელი ფარის ზომა 0.00000000000000000000000000003 x 0.00000000000000000000000000003 მ	
ხანძარსაწინააღმდეგო ავზის შევსების ადგილის მანიშნებელი ფარის ზომა 0.00000000000000000000000000002 x 0.00000000000000000000000000002 მ	
ხანძარსაწინააღმდეგო ავზის შევსების ადგილის მანიშნებელი ფარის ზომა 0.00000000000000000000000000001 x 0.00000000000000000000000000001 მ	
ხანძარსაწინააღმდეგო ავზის შევსების ადგილის მანიშნებელი ფარის ზომა 0.000000000000000000000000000005 x 0.000000000000000000000000000005 მ	
ხანძარსაწინააღმდეგო ავზის შევსების ადგილის მანიშნებელი ფარის ზომა 0.000000000000000000000000000003 x 0.000000000000000000000000000003 მ	
ხანძარსაწინააღმდეგო ავზის შევსების ადგილის მანიშნებელი ფარის ზომა 0.000000000000000000000000000002 x 0.000000000000000000000000000002 მ	
ხანძარსაწინააღმდეგო ავზის შევსების ადგილის მანიშნებელი ფარის ზომა 0.000000000000000000000000000001 x 0.000000000000000000000000000001 მ	
ხანძარსაწინააღმდეგო ავზის შევსების ადგილის მანიშნებელი ფარის ზომა 0.0000000000000000000000000000005 x 0.0000000000000000000000000000005 მ	
ხანძარსაწინააღმდეგო ავზის შევსების ადგილის მანიშნებელი ფარის ზომა 0.0000000000000000000000000000003 x 0.0000000000000000000000000000003 მ	
ხანძარსაწინააღმდეგო ავზის შევსების ადგილის მანიშნებელი ფარის ზომა 0.0000000000000000000000000000002 x 0.0000000000000000000000000000002 მ	
ხანძარსაწინააღმდეგო ავზის შევსების ადგილის მანიშნებელი ფარის ზომა 0.0000000000000000000000000000001 x 0.0000000000000000000000000000001 მ	
ხანძარსაწინააღმდეგო ავზის შევსების ადგილის მანიშნებელი ფარის ზომა 0.00000000000000000000000000000005 x 0.00000000000000000000000000000005 მ	
ხანძარსაწინააღმდეგო ავზის შევსების ადგილის მანიშნებელი ფარის ზომა 0.00000000000000000000000000000003 x 0.00000000000000000000000000000003 მ	
ხანძარსაწინააღმდეგო ავზის შევსების ადგილის მანიშნებელი ფარის ზომა 0.00000000000000000000000000000002 x 0.00000000000000000000000000000002 მ	
ხანძარსაწინააღმდეგო ავზის შევსების ადგილის მანიშნებელი ფარის ზომა 0.00000000000000000000000000000001 x 0.00000000000000000000000000000001 მ	
ხანძარსაწინააღმდეგო ავზის შევსების ადგილის მანიშნებელი ფარის ზომა 0.000000000000000000000000000000005 x 0.000000000000000000000000000000005 მ	
ხანძარსაწინააღმდეგო ავზის შევსების ადგილის მანიშნებელი ფარის ზომა 0.000000000000000000000000000000003 x 0.000000000000000000000000000000003 მ	
ხანძარსაწინააღმდეგო ავზის შევსების ადგილის მანიშნებელი ფარის ზომა 0.000000000000000000000000000000002 x 0.000000000000000000000000000000002 მ	
ხანძარსაწინააღმდეგო ავზის შევსების ადგილის მანიშნებელი ფარის ზომა 0.000000000000000000000000000000001 x 0.000000000000000000000000000000001 მ	
ხანძარსაწინააღმდეგო ავზის შევსების ადგილის მანიშნებელი ფარის ზომა 0.0000000000000000000000000000000005 x 0.0000000000000000000000000000000005 მ	
ხანძარსაწინააღმდეგო ავზის შევსების ადგილის მანიშნებელი ფარის ზომა 0.0000000000000000000000000000000003 x 0.0000000000000000000000000000000003 მ	
ხანძარსაწინააღმდეგო ავზის შევსების ადგილის მანიშნებელი ფარის ზომა 0.0000000000000000000000000000000002 x 0.0000000000000000000000000000000002 მ	
ხანძარსაწინააღმდეგო ავზის შევსების ადგილის მანიშნებელი ფარის ზომა 0.0000000000000000000000000000000001 x 0.0000000000000000000000000000000001 მ	
ხანძარსაწინააღმდეგო ავზის შევსების ადგილის მანიშნებელი ფარის ზომა 0.00000000000000000000000000000000005 x 0.00000000000000000000000000000000005 მ	
ხანძარსაწინააღმდეგო ავზის შევსების ადგილის მანიშნებელი ფარის ზომა 0.00000000000000000000000000000000003 x 0.00000000000000000000000000000000003 მ	
ხანძარსაწინააღმდეგო ავზის შევსების ადგილის მანიშნებელი ფარის ზომა 0.00000000000000000000000000000000002 x 0.00000000000000000000000000000000002 მ	
ხანძარსაწინააღმდეგო ავზის შევსების ადგილის მანიშნებელი ფარის ზომა 0.00000000000000000000000000000000001 x 0.00000000000000000000000000000000001 მ	
ხანძარსაწინააღმდეგო ავზის შევსების ადგილის მანიშნებელი ფარის ზომა 0.000000000000000000000000000000000005 x 0.000000000000000000000000000000000005 მ	
ხანძარსაწინააღმდეგო ავზის შევსების ადგილის მანიშნებელი ფარის ზომა 0.000000000000000000000000000000000003 x 0.000000000000000000000000000000000003 მ	
ხანძარსაწინააღმდეგო ავზის შევსების ადგილის მანიშნებელი ფარის ზომა 0.000000000000000000000000000000000002 x 0.000000000000000000000000000000000002 მ	
ხანძარსაწინააღმდეგო ავზის შევსების ადგილის მანიშნებელი ფარის ზომა 0.000000000000000000000000000000000001 x 0.000000000000000000000000000000000001 მ	
ხანძარსაწინააღმდეგო ავზის შევსების ადგილის მანიშნებელი ფარის ზომა 0.0000000000000000000000000000000000005 x 0.0000000000000000000000000000000000005 მ	
ხანძარსაწინააღმდეგო ავზის შევსების ადგილის მანიშნებელი ფარის ზომა 0.0000000000000000000000000000000000003 x 0.0000000000000000000000000000000000003 მ	
ხანძარსაწინააღმდეგო ავზის შევსების ადგილის მანიშნებელი ფარის ზომა 0.0000000000000000000000000000000000002 x 0.0000000000000000000000000000000000002 მ	
ხანძარსაწინააღმდეგო ავზის შევსების ადგილის მანიშნებელი ფარის ზომა 0.0000000000000000000000000000000000001 x 0.0000000000000000000000000000000000001 მ	
ხანძარსაწინააღმდეგო ავზის შევსების ადგილის მანიშნებელი ფარის ზომა 0.00000000000000000000000000000000000005 x 0.00000000000000000000000000000000000005 მ	
ხანძარსაწინააღმდეგო ავზის შევსების ადგილის მანიშნებელი ფარის ზომა 0.00000000000000000000000000000000000003 x 0.00000000000000000000000000000000000003 მ	
ხანძარსაწინააღმდეგო ავზის შევსების ადგილის მანიშნებელი ფარის ზომა 0.00000000000000000000000000000000000002 x 0.00000000000000000000000000000000000002 მ	
ხანძარსაწინააღმდეგო ავზის შევსების ადგილის მანიშნებელი ფარის ზომა 0.00000000000000000000000000000000000001 x 0.00000000000000000000000000000000000001 მ	
ხანძარსაწინააღმდეგო ავზის შევსების ადგილის მანიშნებელი ფარის ზომა 0.000000000000000000000000000000000000005 x 0.000000000000000000000000000000000000005 მ	
ხანძარსაწინააღმდეგო ავზის შევსების ადგილის მანიშნებელი ფარის ზომა 0.000000000000000000000000000000000000003 x 0.000000000000000000000000000000000000003 მ	
ხანძარსაწინააღმდეგო ავზის შევსების ადგილის მანიშნებელი ფარის ზომა 0.000000000000000000000000000000000000002 x 0.000000000000000000000000000000000000002 მ	
ხანძარსაწინააღმდეგო ავზის შევსების ადგილის მანიშნებელი ფარის ზომა 0.000000000000000000000000000000000000001 x 0.000000000000000000000000000000000000001 მ	
ხანძარსაწინააღმდეგო ავზის შევსების ადგილის მანიშნებელი ფარის ზომა 0.0000000000000000000000000000000000000005 x 0.0000000000000000000000000000000000000005 მ	
ხანძარსაწინააღმდეგო ავზის შევსების ადგილის მანიშნებელი ფარის ზომა 0.0000000000000000000000000000000000000003 x 0.0000000000000000000000000000000000000003 მ	
ხანძარსაწინააღმდეგო ავზის შევსების ადგილის მანიშნებელი ფარის ზომა 0.0000000000000000000000000000000000000002 x 0.0000000000000000000000000000000000000002 მ	
ხანძარსაწინააღმდეგო ავზის შევსების ადგილის მანიშნებელი ფარის ზომა 0.0000000000000000000000000000000000000001 x 0.0000000000000000000000000000000000000001 მ	
ხანძარსაწინააღმდეგო ავზის შევსების ადგილის მანიშნებელი ფარის ზომა 0.00000000000000000000000000000000000000005 x 0.00000000000000000000000000000000000000005 მ	
ხანძარსაწინააღმდეგო ავზის შევსების ადგილის მანიშნებელი ფარის ზომა 0.00000000000000000000000000000000000000003 x 0.00000000000000000000000000000000000000003 მ	
ხანძარსაწინააღმდეგო ავზის შევსების ადგილის მანიშნებელი ფარის ზომა 0.00000000000000000000000000000000000000002 x 0.00000000000000000000000000000000000000002 მ	
ხანძარსაწინააღმდეგო ავზის შევსების ადგილის მანიშნებელი ფარის ზომა 0.00000000000000000000000000000000000000001 x 0.00000000000000000000000000000000000000001 მ	
ხანძარსაწინააღმდეგო ავზის შევსების ადგილის მანიშნებელი ფარის ზომა 0.000000000000000000000000000000000000000005 x 0.000000000000000000000000000000000000000005 მ	
ხანძარსაწინააღმდეგო ავზის შევსების ადგილის მანიშნებელი ფარის ზომა 0.000000000000000000000000000000000000000003 x 0.000000000000000000000000000000000000000003 მ	
ხანძარსაწინააღმდეგო ავზის შევსების ადგილის მანიშნებელი ფარის ზომა 0.000000000000000000000000000000000000000002 x 0.000000000000000000000000000000000000000002 მ	
ხანძარსაწინააღმდეგო ავზის შევსების ადგილის მანიშნებელი ფარის ზომა 0.000000000000000000000000000000000000000001 x 0.000000000000000000000000000000000000000001 მ	
ხანძარსაწინააღმდეგო ავზის შევსების ადგილის მანიშნებელი ფარის ზომა 0.0000000000000000000000000000000000000000005 x 0.0000000000000000000000000000000000000000005 მ	
ხანძარსაწინააღმდეგო ავზის შევსების ადგილის მანიშნებელი ფარის ზომა 0.0000000000000000000000000000000000000000003 x 0.0000000000000000000000000000000000000000003 მ	
ხანძარსაწინააღმდეგო ავზის შევსების ადგილის მანიშნებელი ფარის ზომა 0.0000000000000000000000000000000000000000002 x 0.0000000000000000000000000000000000000000002 მ	
ხანძარსაწინააღმდეგო ავზის შევსების ადგილის მანიშნებელი ფარის ზომა 0.0000000000000000000000000000000000000000001 x 0.0000000000000000000000000000000000000000001 მ	
ხანძარსაწინააღმდეგო ავზის შევსების ადგილის მანიშნებელი ფარის ზომა 0.00000000000000000000000000000000000000000005 x 0.00000000000000000000000000000000000000000005 მ	
ხანძარსაწინააღმდეგო ავზის შევსების ადგილის მანიშნებელი ფარის ზომა 0.00000000000000000000000000000000000000000003 x 0.00000000000000000000000000000000000000000003 მ	
ხანძარსაწინააღმდეგო ავზის შევსების ადგილის მანიშნებელი ფარის ზომა 0.00000000000000000000000000000000000000000002 x 0.00000000000000000000000000000000000000000002 მ	
ხანძარსაწინააღმდეგო ავზის შევსების ადგილის მანიშნებელი ფარის ზომა 0.00000000000000000000000000000000000000000001 x 0.00000000000000000000000000000000000000000001 მ	
ხანძარსაწინააღმდეგო ავზის შევსების ადგილის მანიშნებელი ფარის ზომა 0.000000000000000000000000000000000000000000005 x 0.000000000000000000000000000000000000000000005 მ	
ხანძარსაწინააღმდეგო ავზის შევსების ადგილის მანიშნებელი ფარის ზომა 0.000000000000000000000000000000000000000000003 x 0.000000000000000000000000000000000000000000003 მ	
ხანძარსაწინააღმდეგო ავზის შევსების ადგილის მანიშნებელი ფარის ზომა 0.000000000000000000000000000000000000000000002 x 0.000000000000000000000000000000000000000000002 მ	
ხანძარსაწინააღმდეგო ავზის შევსების ადგილის მანიშნებელი ფარის ზომა 0.000000000000000000000000000000000000000000001 x 0.000000000000000000000000000000000000000000001 მ	
ხანძარსაწინააღმდეგო ავზის შევსების ადგილის მანიშნებელი ფარის ზომა 0.0000000000000000000000000000000000000000000005 x 0.0000000000000000000000000000000000000000000005 მ	
ხანძარსაწინააღმდეგო ავზის შევსების ადგილის მანიშნებელი ფარის ზომა 0.0000000000000000000000000000000000000000000003 x 0.0000000000000000000000000000000000000000000003 მ	
ხანძარსაწინააღმდეგო ავზის შევსების ადგილის მანიშნებელი ფარის ზომა 0.0000000000000000000000000000000000000000000002 x 0.0000000000000000000000000000000000000000000002 მ	
ხანძარსაწინააღმდეგო ავზის შევსების ადგილის მანიშნებელი ფარის ზომა 0.0000000000000000000000000000000000000000000001 x 0.0000000000000000000000000000000000000000000001 მ	
ხანძარსაწინააღმდეგო ავზის შევსების ადგილის მანიშნებელი ფარის ზომა 0.00000000000000000000000000000000000000000000005 x 0.00000000000000000000000000000000000000000000005 მ	
ხანძარსაწინააღმდეგო ავზის შევსების ადგილის მანიშნებელი ფარის ზომა 0.00000000000000000000000000000000000000000000003 x 0.00000000000000000000000000000000000000000000003 მ	
ხანძარსაწინააღმდეგო ავზის შევსების ადგილის მანიშნებელი ფარის ზომა 0.00000000000000000000000000000000000000000000002 x 0.00000000000000000000000000000000000000000000002 მ	
ხანძარსაწინააღმდეგო ავზის შევსების ადგილის მანიშნებელი ფარის ზომა 0.00000000000000000000000000000000000000000000001 x 0.00000000000000000000000000000000000000000000001 მ	
ხანძარსაწინააღმდეგო ავზის შევსების ადგილის მანიშნებელი ფარის ზომა 0.000000000000000000000000000000000000000000000005 x 0.000000000000000000000000000000000000000000000005 მ	
ხანძარსაწინააღმდეგო ავზის შევსების ადგილის მანიშნებელი ფარის ზომა 0.000000000000000000000000000000000000000000000003 x 0.000000000000000000000000000000000000000000000003 მ	
ხანძარსაწინააღმდეგო ავზის შევსების ადგილის მანიშნებელი ფარის ზომა 0.000000000000000000000000000000000000000000000002 x 0.000000000000000000000000000000000000000000000002 მ	
ხანძარსაწინააღმდეგო ავზის შევსების ადგილის მანიშნებელი ფარის ზომა 0.000000000000000000000000000000000000000000000001 x 0.000000000000000000000000000000000000000000000001 მ	
ხანძარსაწინააღმდეგო ავზის შევსების ადგილის მანიშნებელი ფარის ზომა 0.0000000000000000000000000000000000000000000000005 x 0.0000000000000000000000000000000000000000000000005 მ	
ხანძარსაწინააღმდეგო ავზის შევსების ადგილის მანიშნებელი ფარის ზომა 0.0000000000000000000000000000000000000000000000003 x 0.0000000000000000000000000000000000000000000000003 მ	
ხანძარსაწინააღმდეგო ავზის შევსების ადგილის მანიშნებელი ფარის ზომა 0.0000000000000000000000000000000000000000000000002 x 0.0000000000000000000000000000000000000000000000002 მ	
ხანძარსაწინააღმდეგო ავზის შევსების ადგილის მანიშნებელი ფარის ზომა 0.0000000000000000000000000000000000000000000000001 x 0.0000000000000000000000000000000000000000000000001 მ	
ხანძარსაწინააღმდეგო ავზის შევსების ადგილის მანიშნებელი ფარის ზომა 0.00000000000000000000000000000000000000000000000005 x 0.00000000000000000000000000000000000000000000000005 მ	
ხანძარსაწინააღმდეგო ავზის შევსების ადგილის მანიშნებელი ფ

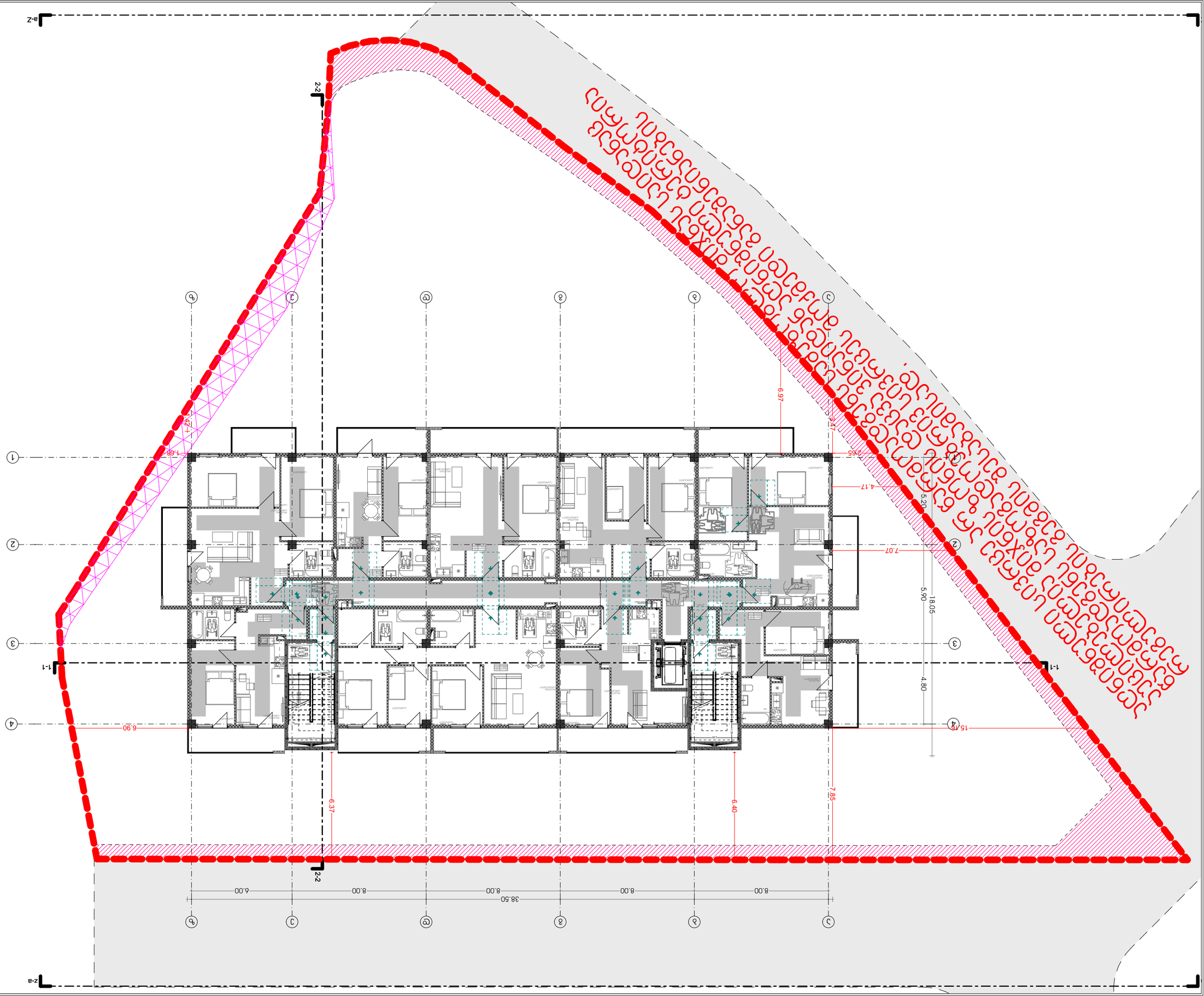

ტიპიური სართული	ფორმატი	ფასადები
1:200	A3	2023 წ
ფურცლის	ფურცლების	სულ
67	A.01.8	ნახატის

ფასადები ტიპიური სართულის

5 სართული

ქალაქ თბილისის მუნიციპალიტეტის ტერიტორიაზე ავტომობილების სადგომების მოწყობის ნორმების დამტკიცების შესახებ

ინდივიდუალური საცხოვრებელი სახლის

ინდივიდუალური საცხოვრებელი სახლის ფასადების ელემენტების ფერადოვანი გადაწყვეტა

ფერადოვანი გადაწყვეტა		
ელემენტის დასახელება		
ფასადის ელემენტების ფერადოვანი გადაწყვეტა		
ფანჯრის ბადე		
ფანჯრის ჩარჩო		
ფანჯრის რაფა		
ფანჯრის ფარდული		
ფანჯრის ჭერქვეშა ნაწილი		
ფანჯრის ქვეშა ნაწილი		
ფანჯრის ზედა ნაწილი		
ფანჯრის ბოძი		
ფანჯრის ქვედა ნაწილი

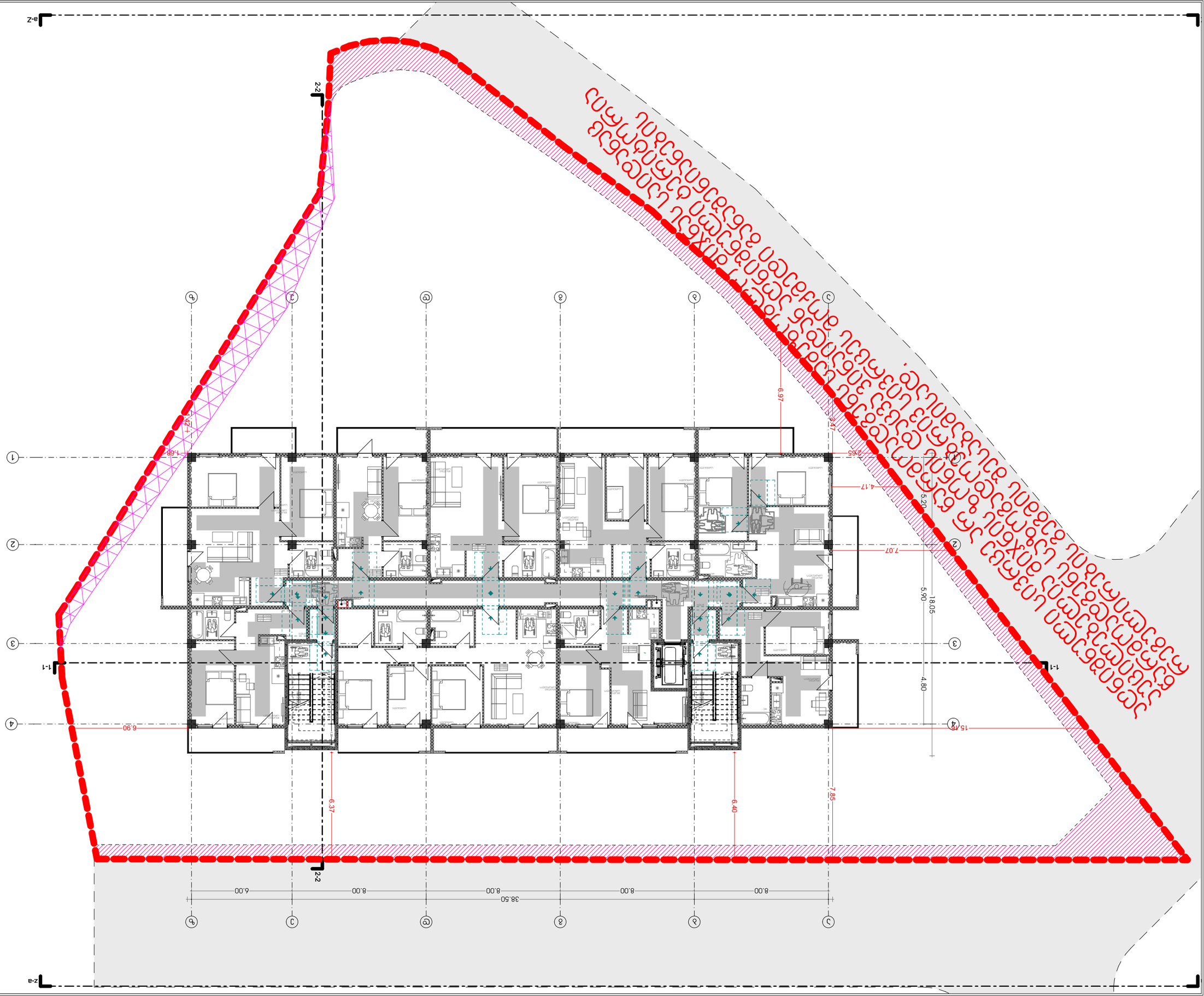

ტიპიური სართული	ფრონტალური ხედი	1:200
ბინათმშენებლობა	A3	2023 წ
ქ. ბათუმი, ნ. ლორთქიფანიძის ქუჩა	ფურცლის ნომერი	67
ბინათმშენებლობა	A.01.9	

ბინათმშენებლობა

ნ. ლორთქიფანიძის ქუჩა

ქ. ბათუმი

ტიპიური სართული

ბინათმშენებლობა

ფურც.	ც.ფ.ა.ნ.	
ნახაზის დასახელება	ზომა	ფურცლის ნომერი

ტიპიური სართული

ბინათმშენებლობა

ქ. ბათუმი, ნ. ლორთქიფანიძის ქუჩა

	ხანძარსაწინააღმდეგო ავტომატური სისტემით დაცული ფართი

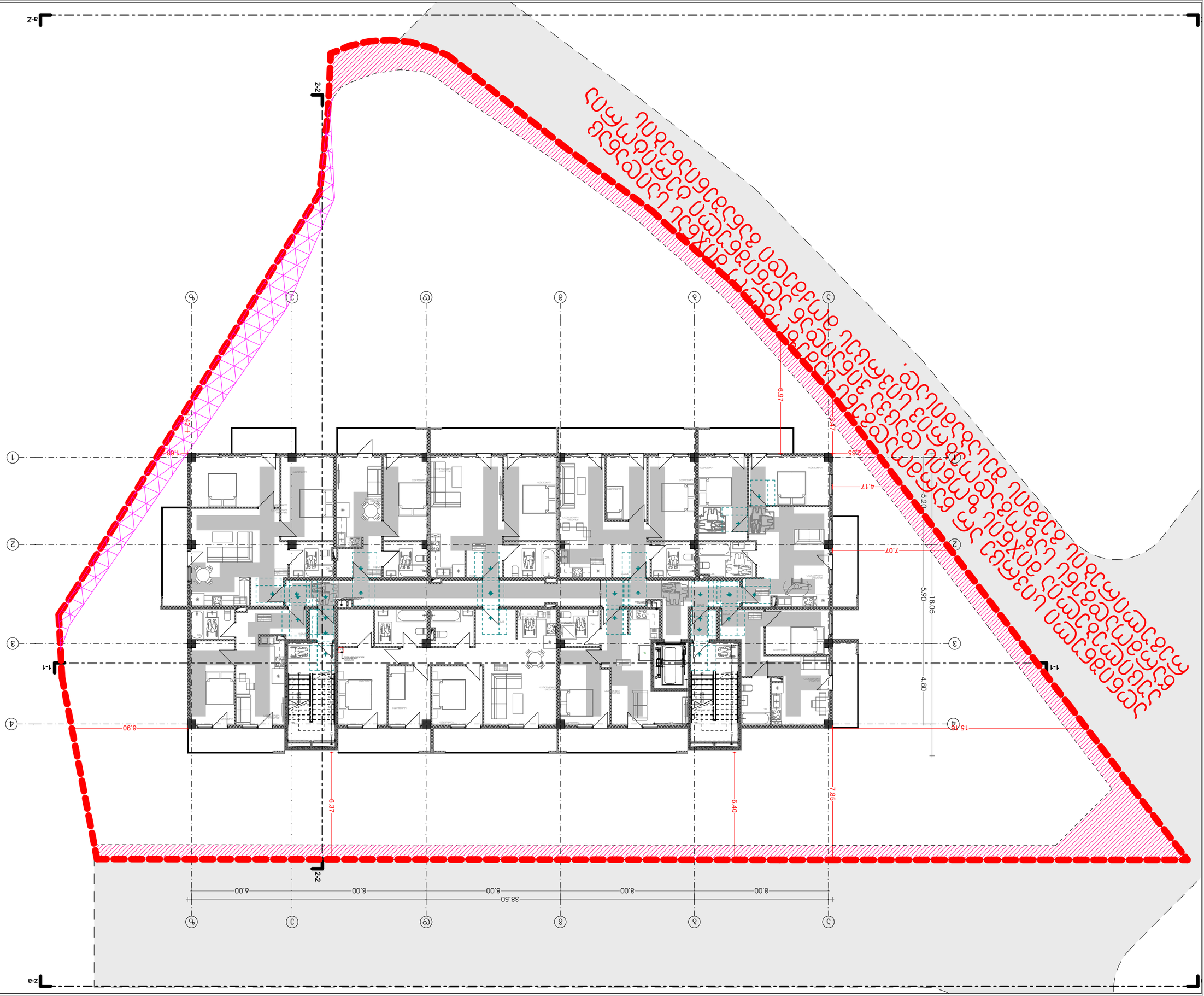

პროექტის დასახელება	ფერმერული მეურნეობა	ტიპიური
ნაკვეთის მისამართი	A3	1:200
ნაკვეთის საკადასტრო კოდი	7 ხაჩმაზი	2023 წ
ნახაზის დასახელება	ა.01.10	67
ნახაზის შინაარსი	ნაკვეთის ათვისების გენერალური გეგმა	

ავტორი	ბაქრაძე	
ხელმძღვანელი	ბაქრაძე	
კონსულტანტი		
დამკვეთი		

ფასადების ფერადოვანი გადაწყვეტა		
ფასადების ფერადოვანი გადაწყვეტა		
ფასადების ფერადოვანი გადაწყვეტა		

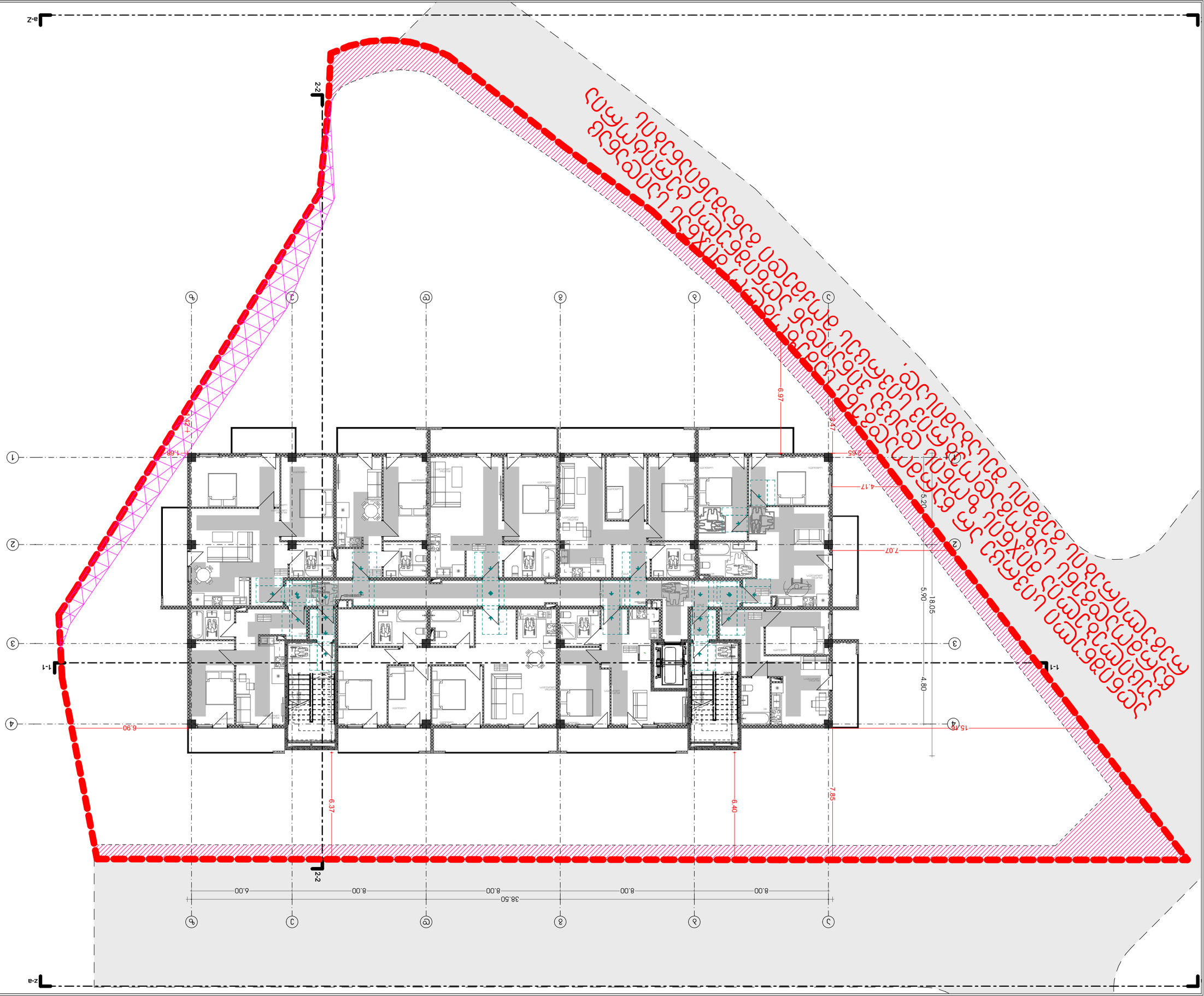

პროექტის დასახელება	ფერმერული მეურნეობა	ტიპიური
ნაგებობის ნაწილი	A3	1:200
ნახაზის დასახელება	ფუნქციური ზონირების სქემა	2023 წ
ნახაზის ნომერი	A.01.11	67

ნახაზის დასახელება

ფუნქციური ზონირების სქემა

ავტორი

ს. ჩხეიძე

ხელმძღვანელი

ნ. ჯაფარიძე

ორგანიზაცია

ა(ა)იპ ,,ქალაქ ბათუმის არქიტექტორთა ასოციაცია"

ეს ნახაზი დაცულია საავტორო და მომიჯნავე უფლებების შესახებ საქართველოს კანონით. ნებისმიერი ფორმით გამოყენება, კოპირება, გავრცელება ან სხვა მსგავსი მოქმედება ავტორის წერილობითი ნებართვის გარეშე აკრძალულია.

ფარ. ხარისხი	ტ.ბ.ნაგებობა	
ნაგებობის რაოდენობა	ნომერი	ნახაზის ნომერი

ნახაზის დასახელება

ეზოს ინსოლაციის სქემა

ნახაზის ნომერი

8 ნახატი

ნახაზის დასახელება

ხანძარსაწინააღმდეგო ღონისძიებები

	სახანძრო სატუმბი დანადგარი
	ავტომატური სახანძრო სიგნალიზაციის ხანძრის დეტექტორი
	ავტომატური სახანძრო სიგნალიზაციის ხანძრის ხმოვანი გამაფრთხილებელი
	ავტომატური სახანძრო სიგნალიზაციის ხანძრის ხელით ჩამრთველი
	ხანძარსაწინააღმდეგო ფარდა
	ხანძარსაწინააღმდეგო ბადე
	ხანძარსაწინააღმდეგო ჩაქუჩი
	ხანძარსაწინააღმდეგო ყუთი
	ხანძარსაწინააღმდეგო ცული
	ხანძარსაწინააღმდეგო ქვიშა
	ხანძარსაწინააღმდეგო ფარი
	ხანძარსაწინააღმდეგო ბოძი
	ხანძარსაწინააღმდეგო ბოძი
	ხანძარსაწინააღმდეგო ბოძ

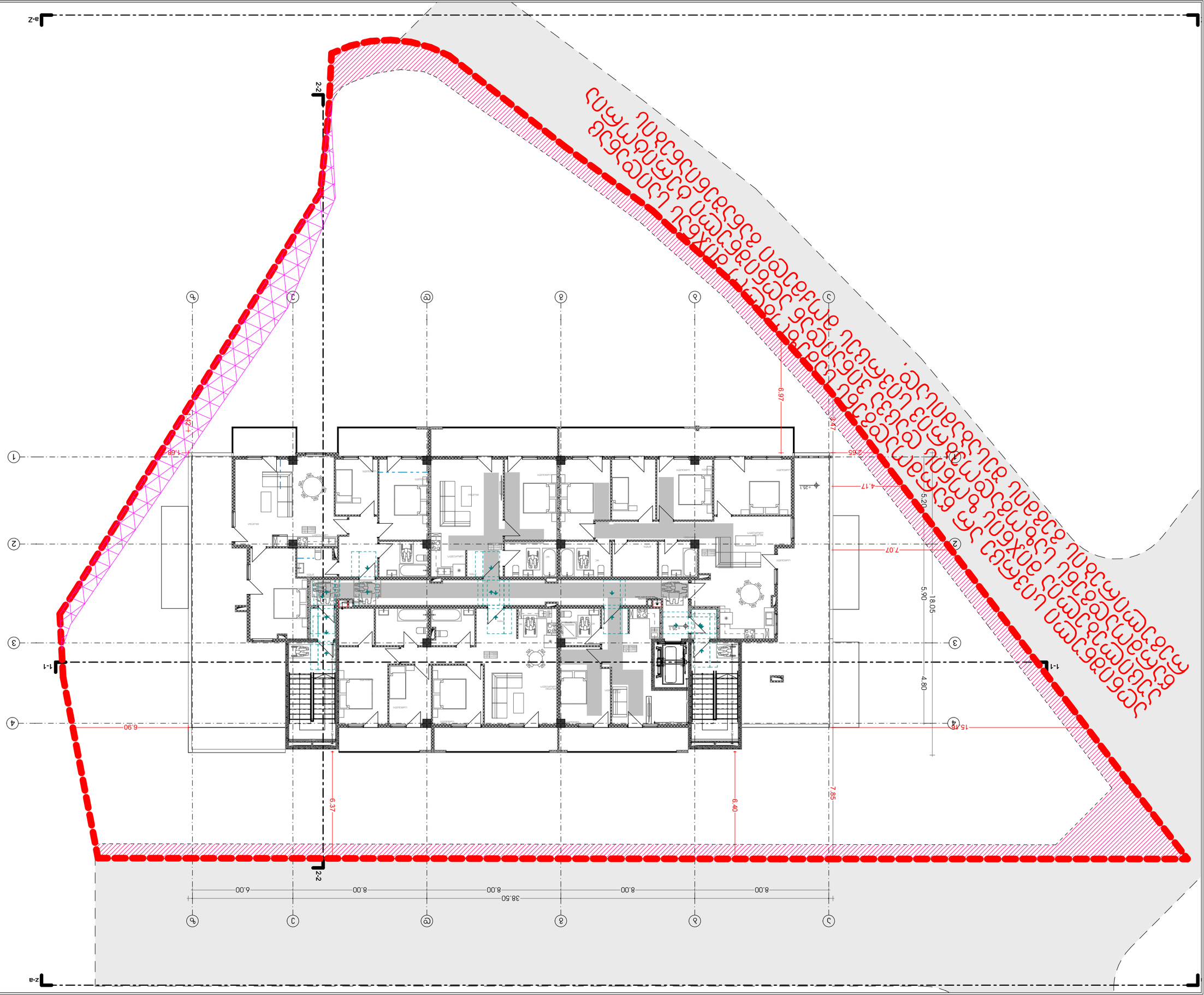

ընդհանուր տեղեկություններ

Ծրագրի անվանումը	Բնակելի շենքի կառուցում
Ծրագրի փուլը	Նախագիծ
Ծրագրի համարը	2023 6
Գլխավոր ճարտարապետ	Ա.Ղ.Հարությունյան
Գլխավոր ինժեներ	Ա.Ղ.Հարությունյան
Գլխավոր նախագծող	Ա.Ղ.Հարությունյան
Նախագծող	Ա.Ղ.Հարությունյան
Գծագրող	Ա.Ղ.Հարությունյան
Գծագրի անվանումը	Գլխավոր հատակագիծ
Գծագրի համարը	1
Մասշտաբը	1:200
Ձևաչափը	A3
Տպաքանակը	1

Գլխավոր հատակագիծ

Ընդհանուր տվյալներ

Հողամասի մակերեսը	1.0 հա
Հողամասի նպատակային նշանակությունը	Բնակելի և հասարակական կառուցապատման հողամաս
Հողամասի կադաստրային կոդը	09-0x-0xxx-0xxx-xxxx
Հողամասի սեփականատերը	Ֆիզիկական անձ
Հողամասի սահմանների կետերի կոորդինատները	տես գծագրում
Հողամասի սահմանների երկարությունները	տես գծագրում
Հողամասի մակերեսը	1.0 հա
Կառուցապատման տոկոսը	30%
Կանաչապատման տոկոսը	40%
Կառուցապատման խտությունը	0.3
Կառուցապատման ինտենսիվությունը	0.9
Կառուցապատման բարձրությունը	9 հարկ

Հողամասի սահմանների և կառուցապատման գծերի նշանակությունը

	Հողամասի սահման
	Կառուցապատման գիծ
	Կանաչապատման գոտի
	Ավտոկայանատեղի
	Մուտք հողամաս
	Մուտք շենք
	Հրշեջ մեքենաների մատույց
	Հրշեջ ջրհորի տեղադրման վայր
	Հրշեջ ծորակի տեղադրման վայր
	Հրդեհային ավտոմատիկայի կառավարման վահանակ
	Հրդեհային ազդարարման կառավարման վահանակ
	Հրդեհային ազդարարման ձայնային սարքեր
	Հրդեհային ազդարարման ձայնային և լուսային սարքեր
	Հրդեհային ազդարարման հեռակառավարման վահանակ
	Հրդեհային ազդարարման հեռակառավարման ձայնային և լուսային սարքեր
	Հրդեհային ազդարարման հեռակառավարման ձայնային սարքեր
	Հրդեհային ազդարարման հեռակառավարման լուսային սարքեր
	Հրդեհային ազդարարման հեռակառավարման ձայնային և լուսային սարքեր
	Հրդեհային ազդարարման հեռակառավարման ձայնային սարքեր
	Հրդեհային ազդարարման հեռակառավարման լուսային սարքեր

Ընդհանուր ցուցանիշներ

Ընդհանուր մակերեսը		
Ընդհանուր օգտակար մակերեսը		
Ընդհանուր կառուցապատման մակերեսը		
Ընդհանուր կառուցապատման տոկոսը		
Ընդհանուր կանաչապատման մակերեսը		
Ընդհանուր կանաչապատման տոկոսը		
Ընդհանուր կառուցապատման խտությունը		
Ընդհանուր կառուցապատման ինտենսիվությունը		
Ընդհանուր կառուցապատման բարձրությունը		

Ընդհանուր ցուցանիշներ

Ընդհանուր մակերեսը	0.0 հա	
Ընդհանուր օգտակար մակերեսը	0.0 հա	
Ընդհանուր կառուցապատման մակերեսը	0.0 հա	
Ընդհանուր կառուցապատման տոկոսը	0%	
Ընդհանուր կանաչապատման մակերեսը	0.0 հա	
Ընդհանուր կանաչապատման տոկոսը	0%	
Ընդհանուր կառուցապատման խտությունը	0.0	
Ընդհանուր կառուցապատման ինտենսիվությունը	0.0	
Ընդհանուր կառուցապատման բարձրությունը	0 հարկ	

Հողամասի սահմանների և կառուցապատման գծերի նշանակությունը

	Հողամասի սահման
	Կառուցապատման գիծ
	Կանաչապատման գոտի
	Ավտոկայանատեղի
	Մուտք հողամաս
	Մուտք շենք
	Հրշեջ մեքենաների մատույց
	Հրշեջ ջրհորի տեղադրման վայր
	Հրշեջ ծորակի տեղադրման վայր
	Հրդեհային ավտոմատիկայի կառավարման վահանակ
	Հրդեհային ազդարարման կառավարման վահանակ
	Հրդեհային ազդարարման ձայնային սարքեր
	Հրդեհային ազդարարման ձայնային և լուսային սարքեր
	Հրդեհային ազդարարման հեռակառավարման վահանակ
	Հրդեհային ազդարարման հեռակառավարման ձայնային և լուսային սարքեր
	Հրդեհային ազդարարման հեռակառավարման ձայնային սարքեր
	Հրդեհային ազդարարման հեռակառավարման լուսային սարքեր
	Հրդեհային ազդարարման հեռակառավարման ձայնային և լուսային սարքեր
	Հրդեհային ազդարարման հեռակառավարման ձայնային սարքեր
	Հրդեհային ազդարարման հեռակառավարման լուսային սարքեր

Ընդհանուր ցուցանիշներ

Ընդհանուր մակերեսը		
Ընդհանուր օգտակար մակերեսը		
Ընդհանուր կառուցապատման մակերեսը		
Ընդհանուր կառուցապատման տոկոսը		
Ընդհանուր կանաչապատման մակերեսը		
Ընդհանուր կանաչապատման տոկոսը		
Ընդհանուր կառուցապատման խտությունը		
Ընդհանուր կառուցապատման ինտենսիվությունը		
Ընդհանուր կառուցապատման բարձրությունը		

Ընդհանուր ցուցանիշներ

Ընդհանուր մակերեսը	0.0 հա	
Ընդհանուր օգտակար մակերեսը	0.0 հա	
Ընդհանուր կառուցապատման մակերեսը	0.0 հա	
Ընդհանուր կառուցապատման տոկոսը	0%	
Ընդհանուր կանաչապատման մակերեսը	0.0 հա	
Ընդհանուր կանաչապատման տոկոսը	0%	
Ընդհանուր կառուցապատման խտությունը	0.0	
Ընդհանուր կառուցապատման ինտենսիվությունը	0.0	
Ընդհանուր կառուցապատման բարձրությունը	0 հարկ	

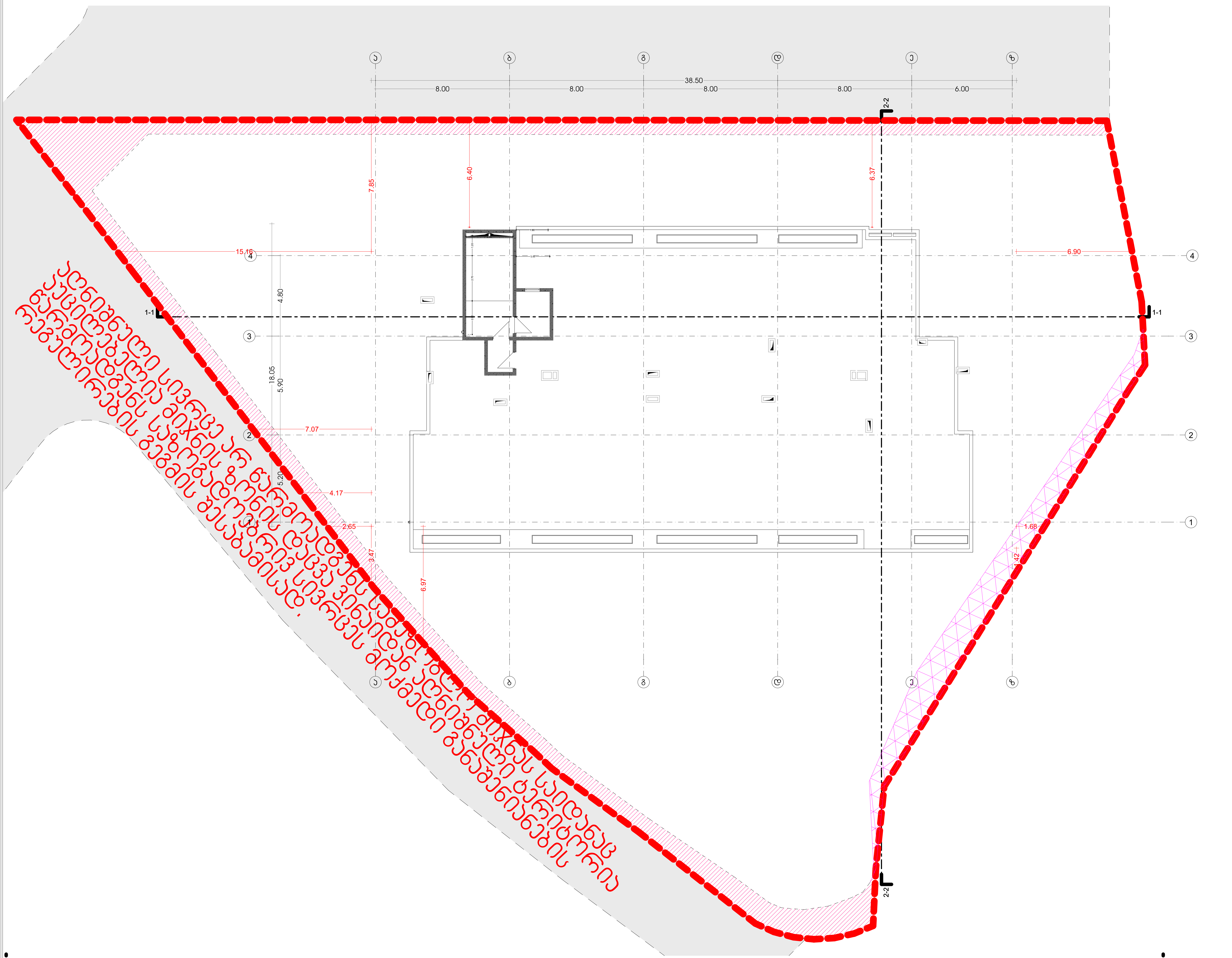

მრავალბინიანი საცხოვრებელი სახლი

თანამდებობა	გვარი	ხელმოწერა
მთ. არქიტექტორი	თ.მალანია	

პირობითი აღნიშვნები და შენიშვნები

	სახანძრო სისტემების ოთახი		სახანძრო მილდგარი
	ავტოსაშხეფი		სახანძრო განყოფილებასთან კავშირის სისტემა
	კვამლზე მორეაგირე		მექანიკური განიავება
	გასასვლელი		ხელის ცეცხლმაქრი
	სახანძრო განგაშის ხელით სამართავი კოლოფი		ვიზუალური და ხმოვანი განგაშის სისტემა
	დაწნევის სისტემა		

ტექნიკურ ეკონომიკური მაჩვენებლები

ნახაზის სახელწოდება

10 სართული

ნახაზის მონაცემები

მასშტაბი	ფორმატი	თარიღი
1:200	A3	2023 წ
სტადია	ფურცელი	ფურცლები
პროექტი	A.01.13	67



მრავალბინიანი საცხოვრებელი სახლი

თანამდებობა	გვარი	ხელმოწერა
მთ. არქიტექტორი	თ.მალანია	

პირობითი აღნიშვნები და შენიშვნები

	სახანძრო სისტემების ოთახი		სახანძრო მილები
	ავტოსამხეფი		სახანძრო განყოფილებასთან კავშირის სისტემა
	ჯვამლზე მორიაბირა		მექანიკური განიავება
	გასასვლელი		ხელის ცეცხლმაქრი
	სახანძრო განგაშის ხელით სამართავი პოლოფი		ვიზუალური და ხმოვანი განგაშის სისტემა
	დაწნევის სისტემა		

ტექნიკურ ეკონომიკური მაჩვენებლები

ნახაზის სახელწოდება

სახურავის გეგმა

ნახაზის მონაცემები

მასშტაბი	ფორმატი	თარიღი
1:200	A3	2023 წ
სტადია	ფურცელი	ფურცლები
პროექტი	A.01.14	67

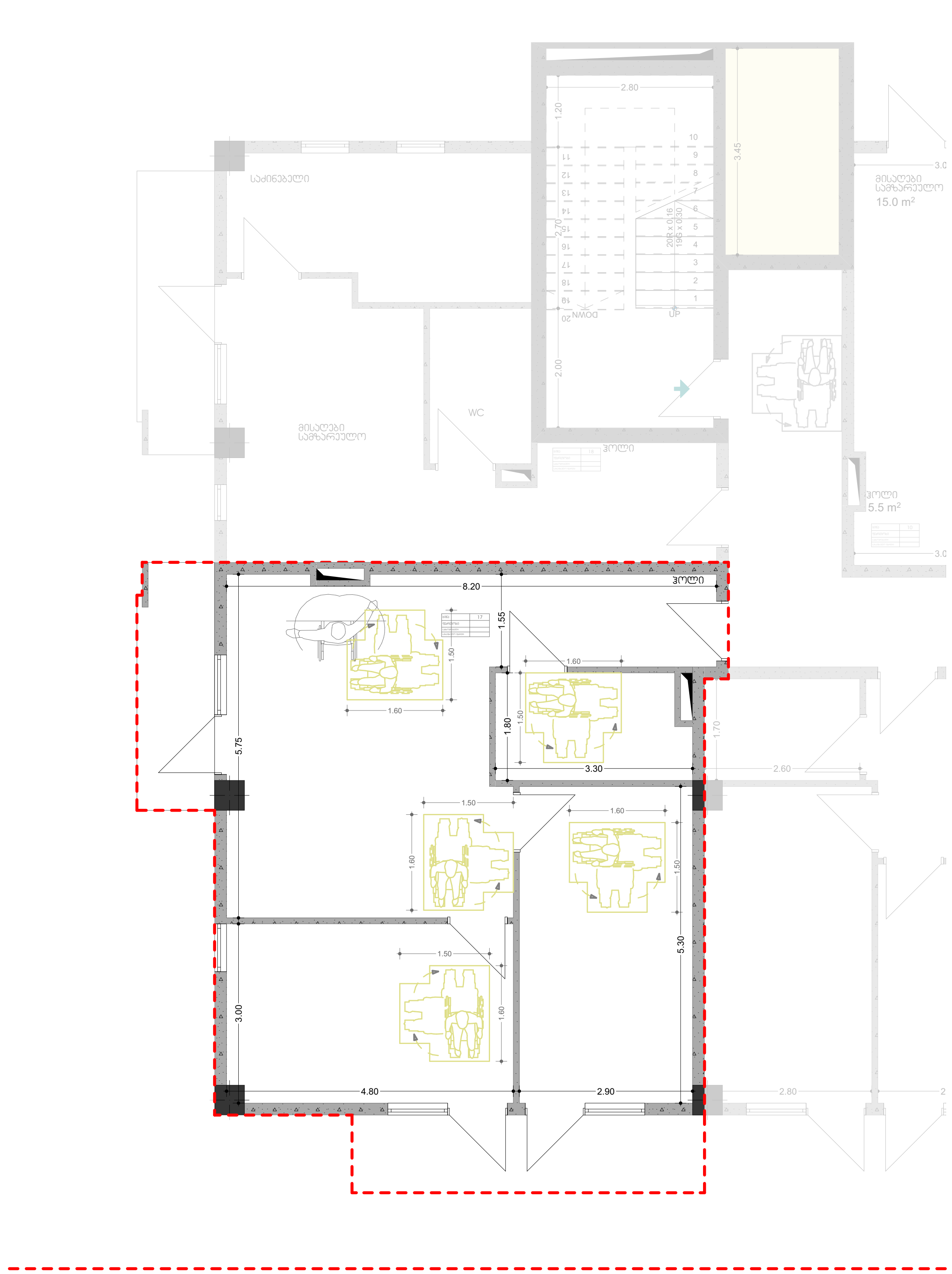

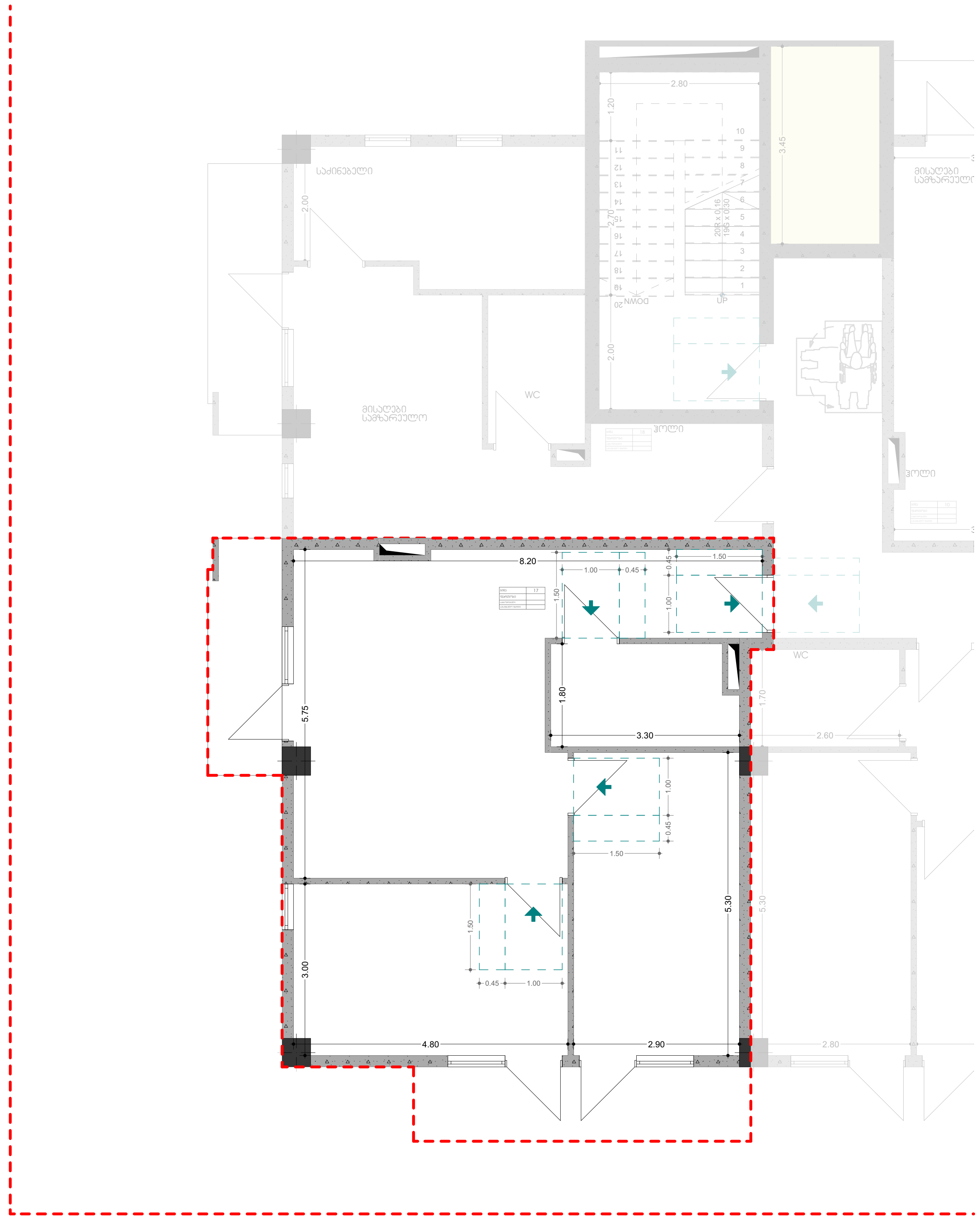

მრავალბინიანი საცხოვრებელი სახლი

თანამდებობა	გვარი	ხელმოწერა
მთ. არქიტექტორი	თ.მალანია	

პირობითი აღნიშვნები და შენიშვნები

	სახანძრო სისტემების ოთახი		სახანძრო მილდგარი
	ავტოსაშხეფი		სახანძრო განყოფილებასთან კავშირის სისტემა
	კვამლზე მორეაგირე		მექანიკური განიავება
	გასასვლელი		ხელის ცეცხლმქრი
	სახანძრო განგაშის ხელით სამართავი კოლოფი		ვიზუალური და ხმოვანი განგაშის სისტემა
	დანნევის სისტემა		

ტექნიკური ეკონომიკური მაჩვენებლები

ნახაზის სახელწოდება

ა ტიპის ბინა

ნახაზის მონაცემები

მასშტაბი	ფორმატი	თარიღი
1:100	A3	2023 წ
სტადია	ფურცელი	ფურცლები
პროექტი	A.01.15	67

სამზარეულოს მიწვდომა

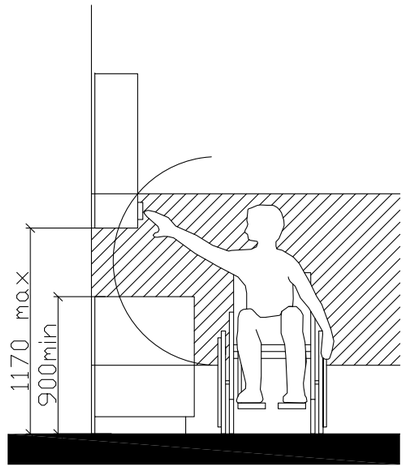

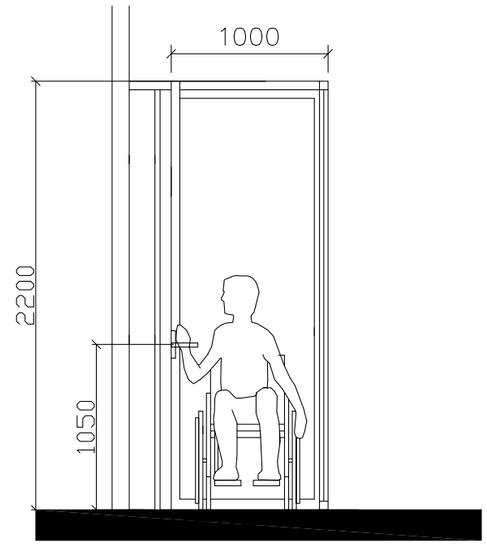

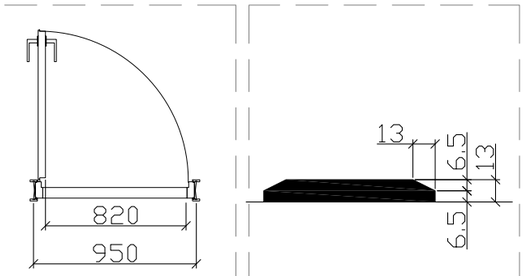

"U" ტიპის ბინაში ფანჯრის სახელურის სიმაღლე მ. 1:50

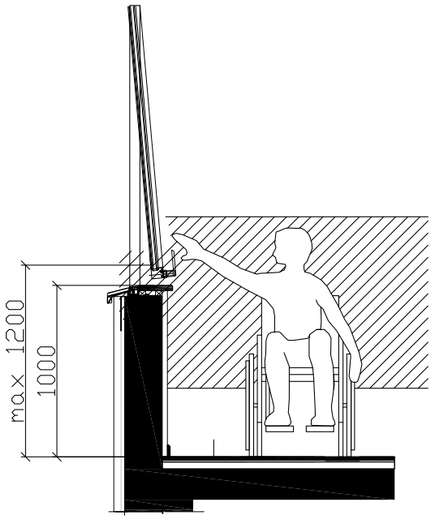

შენიშვნა:

კარის ზედაპირი უნდა იყოს გლუვი მინიმუმ 250 მმ-ის სახელურები, ჩამოსაწევი სახელურები, საკეტები, რაზები და მისაწვდომი კარის სხვა სამართავები ისეთი ფორმის იქნება, რომ ადვილად შეიძლებოდეს ერთი ხელით მოჭიდება და ასამუშავებლად საჭირო არიქნება მაგრად მოჭიდება, წვალება ან მაჯის ტრიალი დახურული კარის კავეულის ნაწილები და გაღებისთვის განკუთვნილი ძალა შესაბამისობაში იქნება შემდეგთან:

1. წინიდან მისაწვდომობისას ან მოწოლით გაღებადი, არაუმეტეს 66.7ნიუტონი
2. ბრუნვითი მოძრაობით გასაღები, არაუმეტეს 315 ნიუტონი სმ.
3. კარის მომხურავები ისე მოეწყობა რომ 90 გრადუსით ღია მფგომარეობიდან 12 გრადუსით გაღებულ მდგომარეობამდე კარის მისახურად საჭირო დრო არაუმცირეს 5 წამი იქნება კარის ზამბარიანი ანჯამები ისე მოეწყობა, რომ 70 გრადუსით ღია მდგომარეობიდან დახურულ მდგომარეობამდე კარი არაუმცირეს 1.5 წამში გადავა.

ცეცხლმედეგი კარისგან განსხვავებული კარის მოწოლით ან გამოწევით გაღებისთვის საჭირო ძალა შესაბამისობაში იქნება შემდეგთან შენობაში განთავსებული ანჯამიანი კარი: არაუმეტეს 22.2 ნიუტონი

მრავალბინიანი სასტუმროები სახლი

თანამდებობა	ბეჭედი	ხელმოწერა
მთ. არქიტექტორი	თ.მელანია	

პირობითი აღნიშვნები და შენიშვნები

	სახანძრო სისტემების ღილაკი		სახანძრო მილები
	ავზრუპმზერი		სახანძრო განმეორებითობის ხანძრის სისტემა
	ჯვამლა მოსაპირ		მავნილები ბანიავება
	ბასასელები		ხელის სახანძრო
	სახანძრო განგაშის ხელით ჩამთიშვი ღილაკი		ხელის სახანძრო განგაშის სისტემა
	დენების სისტემა		

ტექნიკის ეკონომიკური მაჩვენებლები

ნახაზის სახელწოდება

-II სართული

ნახაზის მონაცემები

მასშტაბი	ფორმატი	თარიღი
1:1.79	A3	2023 წ
სტადია	ფურცელი	ფურცლები
პროექტი	A.01.16	67

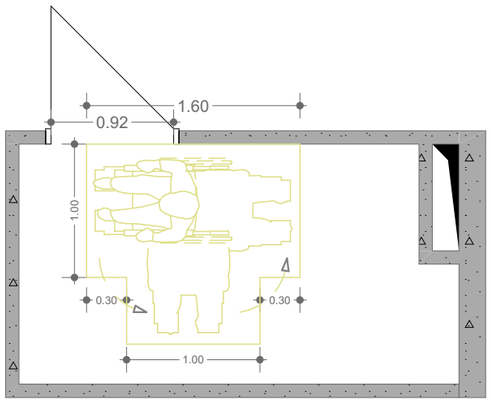

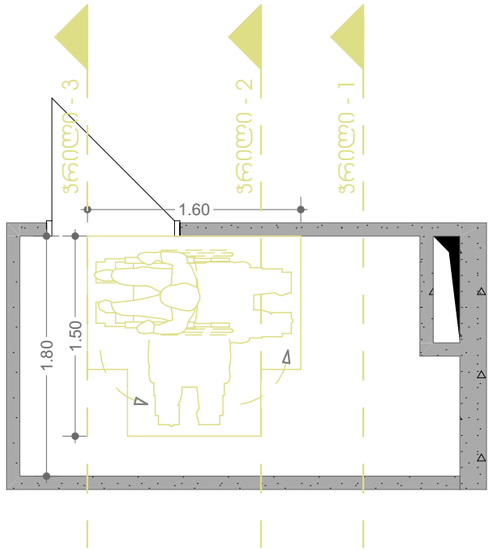

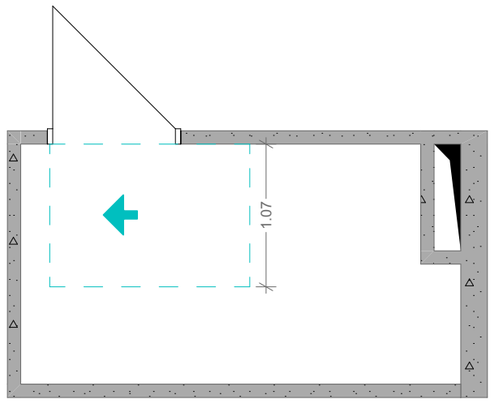

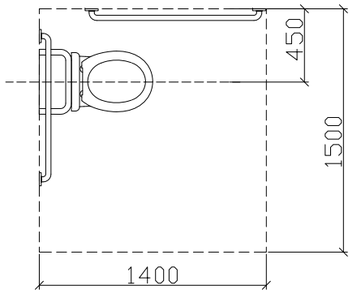

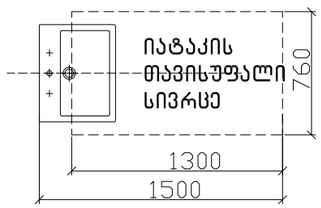

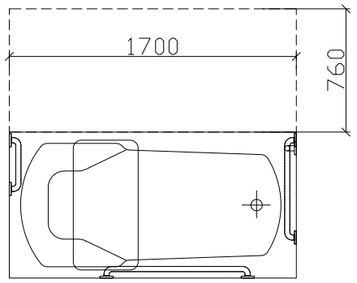

ჭრილი 2

ხელსაბანის მდებარეობა

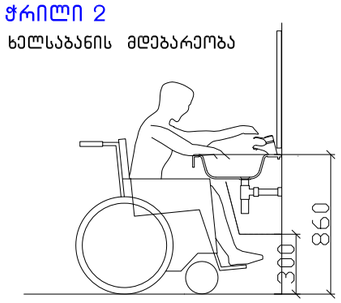

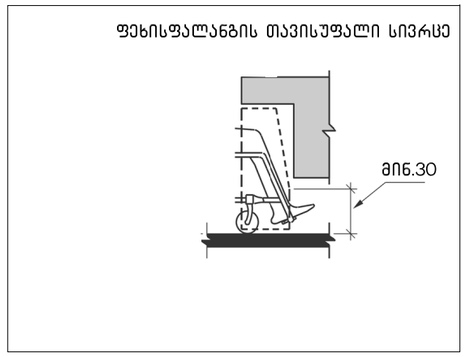

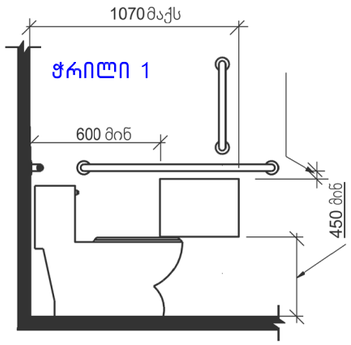

ჭრილი 3

დასავლდომის მქონე აბაზანა
ხელმოსაჭიდი ძელებით

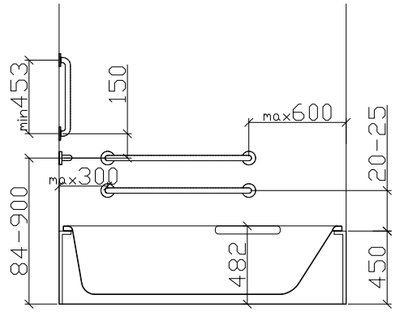

მრავალბინიანი საცხოვრებელი სახლი

თანამდებობა	ბეჭდი	ხელმოწერა
მთ. არქიტექტორი	თ.მელანია	

პირობითი აღნიშვნები და შენიშვნები

	სახანძრო სიხშირის ღილაკი		სახანძრო მილები
	ავტომატიკა		სახანძრო განკუთვნილებისთვის სიხშირის სისტემა
	ჰაერში მოპაერის		მეხიანისები განიავება
	ბასაცილები		ხელის სახანძრო
	სახანძრო განკუთვნილების ელექტრო ავტომატი		მეხიანისები და სამუშაო განკუთვნილების სისტემა
	დენის სისტემა		

ტექნიკური ეკონომიკური მაჩვენებლები

ნახაზის სახელწოდება

ა ტიპის

ნახაზის მონაცემები

მასშტაბი	ფორმატი	თარიღი
1:1.89 1:46.00	A3	2023 წ
სტადია	ფურცელი	ფურცლები
პროექტი	A.01.17	67

ձևաչափ	A3	2023 թ
մասշտաբ	1:100	67

ՀԱՐԿԱՅԻՆ ՀԱՏԱԿԱԳԾԵՐ ԵՎ ՀՈՍԱՆՎԱՆ

	ՀՈՍԱՆՎԱՆ ՀԱՄԱԿԱՐԳ		ՀՈՍԱՆՎԱՆ ՀԱՄԱԿԱՐԳ ԱՅՐՎԱԾ ՏԱՐԱԾՔՈՒՄ
	ՀՐԱՇԱՐԱՆՔԱՅԻՆ ՀԱՄԱԿԱՐԳ		ՀՈՍԱՆՎԱՆ ՀԱՄԱԿԱՐԳ ՀԱՆՐԱՅԻՆ ՍՊԱՌՈՒՄՆԵՐԻ ՀԱՄԱՐ
	ՀԱՎԱՔԱԿԱՆ ԴԱՇՏԱՅԻՆ		ՀՈՍԱՆՎԱՆ ՀԱՄԱԿԱՐԳ ՀՐԴԵՀԱՎՈՐ ՆՅՈՒԹԵՐԻ ՀԱՄԱՐ
	ՀԱՇՄԱՆԴԱՄԱՅԻՆ ՀԱՎԱՔԱԿԱՆ ԴԱՇՏ		ՀՈՍԱՆՎԱՆ ՀԱՄԱԿԱՐԳ ՎՏԱՆԳԱՎՈՐ ՆՅՈՒԹԵՐԻ ՀԱՄԱՐ
	ՀԱՇՄԱՆԴԱՄԱՅԻՆ ՀԱՎԱՔԱԿԱՆ ԴԱՇՏ ՀՐԴԵՀԱՎՈՐ ՆՅՈՒԹԵՐԻ ՀԱՄԱՐ		ՀՈՍԱՆՎԱՆ ՀԱՄԱԿԱՐԳ ՊԱՅԹՆԱՅԻՆ ՆՅՈՒԹԵՐԻ ՀԱՄԱՐ
	ՀԱՇՄԱՆԴԱՄԱՅԻՆ ՀԱՎԱՔԱԿԱՆ ԴԱՇՏ ՎՏԱՆԳԱՎՈՐ ՆՅՈՒԹԵՐԻ ՀԱՄԱՐ		ՀՈՍԱՆՎԱՆ ՀԱՄԱԿԱՐԳ ՀՐԴԵՀԱՎՈՐ ՀԵՂՈՒԿԱՅԻՆ ՆՅՈՒԹԵՐԻ ՀԱՄԱՐ
	ՀԱՇՄԱՆԴԱՄԱՅԻՆ ՀԱՎԱՔԱԿԱՆ ԴԱՇՏ ՀԵՂՈՒԿԱՅԻՆ ՆՅՈՒԹԵՐԻ ՀԱՄԱՐ		ՀՈՍԱՆՎԱՆ ՀԱՄԱԿԱՐԳ ՀՐԴԵՀԱՎՈՐ ՀԱՆՔԱՅԻՆ ՆՅՈՒԹԵՐԻ ՀԱՄԱՐ
	ՀԱՇՄԱՆԴԱՄԱՅԻՆ ՀԱՎԱՔԱԿԱՆ ԴԱՇՏ ՀԱՆՔԱՅԻՆ ՆՅՈՒԹԵՐԻ ՀԱՄԱՐ		ՀՈՍԱՆՎԱՆ ՀԱՄԱԿԱՐԳ ՎՏԱՆԳԱՎՈՐ ՀԱՆՔԱՅԻՆ ՆՅՈՒԹԵՐԻ ՀԱՄԱՐ
	ՀԱՇՄԱՆԴԱՄԱՅԻՆ ՀԱՎԱՔԱԿԱՆ ԴԱՇՏ ՎՏԱՆԳԱՎՈՐ ՀԱՆՔԱՅԻՆ ՆՅՈՒԹԵՐԻ ՀԱՄԱՐ		ՀՈՍԱՆՎԱՆ ՀԱՄԱԿԱՐԳ ՀՐԴԵՀԱՎՈՐ ՊԱՅԹՆԱՅԻՆ ՆՅՈՒԹԵՐԻ ՀԱՄԱՐ
	ՀԱՇՄԱՆԴԱՄԱՅԻՆ ՀԱՎԱՔԱԿԱՆ ԴԱՇՏ ՊԱՅԹՆԱՅԻՆ ՆՅՈՒԹԵՐԻ ՀԱՄԱՐ		ՀՈՍԱՆՎԱՆ ՀԱՄԱԿԱՐԳ ՎՏԱՆԳԱՎՈՐ ՊԱՅԹՆԱՅԻՆ ՆՅՈՒԹԵՐԻ ՀԱՄԱՐ
	ՀԱՇՄԱՆԴԱՄԱՅԻՆ ՀԱՎԱՔԱԿԱՆ ԴԱՇՏ ՎՏԱՆԳԱՎՈՐ ՆՅՈՒԹԵՐԻ ՀԱՄԱՐ		ՀՈՍԱՆՎԱՆ ՀԱՄԱԿԱՐԳ ՀՐԴԵՀԱՎՈՐ ՎՏԱՆԳԱՎՈՐ ՆՅՈՒԹԵՐԻ ՀԱՄԱՐ
	ՀԱՇՄԱՆԴԱՄԱՅԻՆ ՀԱՎԱՔԱԿԱՆ ԴԱՇՏ ՀՐԴԵՀԱՎՈՐ ՎՏԱՆԳԱՎՈՐ ՆՅՈՒԹԵՐԻ ՀԱՄԱՐ		ՀՈՍԱՆՎԱՆ ՀԱՄԱԿԱՐԳ ՀՐԴԵՀԱՎՈՐ ՎՏԱՆԳԱՎՈՐ ՀԵՂՈՒԿԱՅԻՆ ՆՅՈՒԹԵՐԻ ՀԱՄԱՐ
	ՀԱՇՄԱՆԴԱՄԱՅԻՆ ՀԱՎԱՔԱԿԱՆ ԴԱՇՏ ՀՐԴԵՀԱՎՈՐ ՎՏԱՆԳԱՎՈՐ ՀԵՂՈՒԿԱՅԻՆ ՆՅՈՒԹԵՐԻ ՀԱՄԱՐ		ՀՈՍԱՆՎԱՆ ՀԱՄԱԿԱՐԳ ՀՐԴԵՀԱՎՈՐ ՎՏԱՆԳԱՎՈՐ ՀԱՆՔԱՅԻՆ ՆՅՈՒԹԵՐԻ ՀԱՄԱՐ
	ՀԱՇՄԱՆԴԱՄԱՅԻՆ ՀԱՎԱՔԱԿԱՆ ԴԱՇՏ ՎՏԱՆԳԱՎՈՐ ՀԱՆՔԱՅԻՆ ՆՅՈՒԹԵՐԻ ՀԱՄԱՐ		ՀՈՍԱՆՎԱՆ ՀԱՄԱԿԱՐԳ ՀՐԴԵՀԱՎՈՐ ՊԱՅԹՆԱՅԻՆ ՆՅՈՒԹԵՐԻ ՀԱՄԱՐ
	ՀԱՇՄԱՆԴԱՄԱՅԻՆ ՀԱՎԱՔԱԿԱՆ ԴԱՇՏ ՎՏԱՆԳԱՎՈՐ ՊԱՅԹՆԱՅԻՆ ՆՅՈՒԹԵՐԻ ՀԱՄԱՐ		ՀՈՍԱՆՎԱՆ ՀԱՄԱԿԱՐԳ ՎՏԱՆԳԱՎՈՐ ՊԱՅԹՆԱՅԻՆ ՆՅՈՒԹԵՐԻ ՀԱՄԱՐ
	ՀԱՇՄԱՆԴԱՄԱՅԻՆ ՀԱՎԱՔԱԿԱՆ ԴԱՇՏ ՎՏԱՆԳԱՎՈՐ ՊԱՅԹՆԱՅԻՆ ՆՅՈՒԹԵՐԻ ՀԱՄԱՐ		ՀՈՍԱՆՎԱՆ ՀԱՄԱԿԱՐԳ ՀՐԴԵՀԱՎՈՐ ՎՏԱՆԳԱՎՈՐ ՊԱՅԹՆԱՅԻՆ ՆՅՈՒԹԵՐԻ ՀԱՄԱՐ
	ՀԱՇՄԱՆԴԱՄԱՅԻՆ ՀԱՎԱՔԱԿԱՆ ԴԱՇՏ ՀՐԴԵՀԱՎՈՐ ՎՏԱՆԳԱՎՈՐ ՀԵՂՈՒԿԱՅԻՆ ՆՅՈՒԹԵՐԻ ՀԱՄԱՐ		ՀՈՍԱՆՎԱՆ ՀԱՄԱԿԱՐԳ ՀՐԴԵՀԱՎՈՐ ՎՏԱՆԳԱՎՈՐ ՀԱՆՔԱՅԻՆ ՆՅՈՒԹԵՐԻ ՀԱՄԱՐ
	ՀԱՇՄԱՆԴԱՄԱՅԻՆ ՀԱՎԱՔԱԿԱՆ ԴԱՇՏ ՎՏԱՆԳԱՎՈՐ ՀԱՆՔԱՅԻՆ ՆՅՈՒԹԵՐԻ ՀԱՄԱՐ		ՀՈՍԱՆՎԱՆ ՀԱՄԱԿԱՐԳ ՀՐԴԵՀԱՎՈՐ ՊԱՅԹՆԱՅԻՆ ՆՅՈՒԹԵՐԻ ՀԱՄԱՐ
	ՀԱՇՄԱՆԴԱՄԱՅԻՆ ՀԱՎԱՔԱԿԱՆ ԴԱՇՏ ՎՏԱՆԳԱՎՈՐ ՊԱՅԹՆԱՅԻՆ ՆՅՈՒԹԵՐԻ ՀԱՄԱՐ		ՀՈՍԱՆՎԱՆ ՀԱՄԱԿԱՐԳ ՎՏԱՆԳԱՎՈՐ ՊԱՅԹՆԱՅԻՆ ՆՅՈՒԹԵՐԻ ՀԱՄԱՐ
	ՀԱՇՄԱՆԴԱՄԱՅԻՆ ՀԱՎԱՔԱԿԱՆ ԴԱՇՏ ՀՐԴԵՀԱՎՈՐ ՎՏԱՆԳԱՎՈՐ ՊԱՅԹՆԱՅԻՆ ՆՅՈՒԹԵՐԻ ՀԱՄԱՐ		ՀՈՍԱՆՎԱՆ ՀԱՄԱԿԱՐԳ ՀՐԴԵՀԱՎՈՐ ՎՏԱՆԳԱՎՈՐ ՊԱՅԹՆԱՅԻՆ ՆՅՈՒԹԵՐԻ ՀԱՄԱՐ

ՀԱՐԿԱՅԻՆ ՀԱՏԱԿԱԳԾԵՐ ԵՎ ՀՈՍԱՆՎԱՆ

	ՀՈՍԱՆՎԱՆ ՀԱՄԱԿԱՐԳ		ՀՈՍԱՆՎԱՆ ՀԱՄԱԿԱՐԳ ԱՅՐՎԱԾ ՏԱՐԱԾՔՈՒՄ
	ՀՐԱՇԱՐԱՆՔԱՅԻՆ ՀԱՄԱԿԱՐԳ		ՀՈՍԱՆՎԱՆ ՀԱՄԱԿԱՐԳ ՀԱՆՐԱՅԻՆ ՍՊԱՌՈՒՄՆԵՐԻ ՀԱՄԱՐ
	ՀԱՎԱՔԱԿԱՆ ԴԱՇՏԱՅԻՆ		ՀՈՍԱՆՎԱՆ ՀԱՄԱԿԱՐԳ ՀՐԴԵՀԱՎՈՐ ՆՅՈՒԹԵՐԻ ՀԱՄԱՐ
	ՀԱՇՄԱՆԴԱՄԱՅԻՆ ՀԱՎԱՔԱԿԱՆ ԴԱՇՏ		ՀՈՍԱՆՎԱՆ ՀԱՄԱԿԱՐԳ ՎՏԱՆԳԱՎՈՐ ՆՅՈՒԹԵՐԻ ՀԱՄԱՐ
	ՀԱՇՄԱՆԴԱՄԱՅԻՆ ՀԱՎԱՔԱԿԱՆ ԴԱՇՏ ՀՐԴԵՀԱՎՈՐ ՆՅՈՒԹԵՐԻ ՀԱՄԱՐ		ՀՈՍԱՆՎԱՆ ՀԱՄԱԿԱՐԳ ՀՐԴԵՀԱՎՈՐ ՀԵՂՈՒԿԱՅԻՆ ՆՅՈՒԹԵՐԻ ՀԱՄԱՐ
	ՀԱՇՄԱՆԴԱՄԱՅԻՆ ՀԱՎԱՔԱԿԱՆ ԴԱՇՏ ՀԵՂՈՒԿԱՅԻՆ ՆՅՈՒԹԵՐԻ ՀԱՄԱՐ		ՀՈՍԱՆՎԱՆ ՀԱՄԱԿԱՐԳ ՀՐԴԵՀԱՎՈՐ ՀԱՆՔԱՅԻՆ ՆՅՈՒԹԵՐԻ ՀԱՄԱՐ
	ՀԱՇՄԱՆԴԱՄԱՅԻՆ ՀԱՎԱՔԱԿԱՆ ԴԱՇՏ ՀԱՆՔԱՅԻՆ ՆՅՈՒԹԵՐԻ ՀԱՄԱՐ		ՀՈՍԱՆՎԱՆ ՀԱՄԱԿԱՐԳ ՎՏԱՆԳԱՎՈՐ ՀԱՆՔԱՅԻՆ ՆՅՈՒԹԵՐԻ ՀԱՄԱՐ
	ՀԱՇՄԱՆԴԱՄԱՅԻՆ ՀԱՎԱՔԱԿԱՆ ԴԱՇՏ ՎՏԱՆԳԱՎՈՐ ՀԱՆՔԱՅԻՆ ՆՅՈՒԹԵՐԻ ՀԱՄԱՐ		ՀՈՍԱՆՎԱՆ ՀԱՄԱԿԱՐԳ ՀՐԴԵՀԱՎՈՐ ՊԱՅԹՆԱՅԻՆ ՆՅՈՒԹԵՐԻ ՀԱՄԱՐ
	ՀԱՇՄԱՆԴԱՄԱՅԻՆ ՀԱՎԱՔԱԿԱՆ ԴԱՇՏ ՎՏԱՆԳԱՎՈՐ ՊԱՅԹՆԱՅԻՆ ՆՅՈՒԹԵՐԻ ՀԱՄԱՐ		ՀՈՍԱՆՎԱՆ ՀԱՄԱԿԱՐԳ ՎՏԱՆԳԱՎՈՐ ՊԱՅԹՆԱՅԻՆ ՆՅՈՒԹԵՐԻ ՀԱՄԱՐ
	ՀԱՇՄԱՆԴԱՄԱՅԻՆ ՀԱՎԱՔԱԿԱՆ ԴԱՇՏ ՀՐԴԵՀԱՎՈՐ ՎՏԱՆԳԱՎՈՐ ՊԱՅԹՆԱՅԻՆ ՆՅՈՒԹԵՐԻ ՀԱՄԱՐ		ՀՈՍԱՆՎԱՆ ՀԱՄԱԿԱՐԳ ՀՐԴԵՀԱՎՈՐ ՎՏԱՆԳԱՎՈՐ ՊԱՅԹՆԱՅԻՆ ՆՅՈՒԹԵՐԻ ՀԱՄԱՐ

ՀՈՍԱՆՎԱՆ ՀԱՄԱԿԱՐԳ			
ՀՐԱՇԱՐԱՆՔԱՅԻՆ ՀԱՄԱԿԱՐԳ			
ՀԱՎԱՔԱԿԱՆ ԴԱՇՏԱՅԻՆ			
ՀԱՇՄԱՆԴԱՄԱՅԻՆ ՀԱՎԱՔԱԿԱՆ ԴԱՇՏ			
ՀԱՇՄԱՆԴԱՄԱՅԻՆ ՀԱՎԱՔԱԿԱՆ ԴԱՇՏ ՀՐԴԵՀԱՎՈՐ ՆՅՈՒԹԵՐԻ ՀԱՄԱՐ			
ՀԱՇՄԱՆԴԱՄԱՅԻՆ ՀԱՎԱՔԱԿԱՆ ԴԱՇՏ ՀԵՂՈՒԿԱՅԻՆ ՆՅՈՒԹԵՐԻ ՀԱՄԱՐ			
ՀԱՇՄԱՆԴԱՄԱՅԻՆ ՀԱՎԱՔԱԿԱՆ ԴԱՇՏ ՀԱՆՔԱՅԻՆ ՆՅՈՒԹԵՐԻ ՀԱՄԱՐ			
ՀԱՇՄԱՆԴԱՄԱՅԻՆ ՀԱՎԱՔԱԿԱՆ ԴԱՇՏ ՎՏԱՆԳԱՎՈՐ ՀԱՆՔԱՅԻՆ ՆՅՈՒԹԵՐԻ ՀԱՄԱՐ			
ՀԱՇՄԱՆԴԱՄԱՅԻՆ ՀԱՎԱՔԱԿԱՆ ԴԱՇՏ ՀՐԴԵՀԱՎՈՐ ՎՏԱՆԳԱՎՈՐ ՊԱՅԹՆԱՅԻՆ ՆՅՈՒԹԵՐԻ ՀԱՄԱՐ			
ՀԱՇՄԱՆԴԱՄԱՅԻՆ ՀԱՎԱՔԱԿԱՆ ԴԱՇՏ ՎՏԱՆԳԱՎՈՐ ՊԱՅԹՆԱՅԻՆ ՆՅՈՒԹԵՐԻ ՀԱՄԱՐ			
ՀԱՇՄԱՆԴԱՄԱՅԻՆ ՀԱՎԱՔԱԿԱՆ ԴԱՇՏ ՀՐԴԵՀԱՎՈՐ ՎՏԱՆԳԱՎՈՐ ՀԱՆՔԱՅԻՆ ՆՅՈՒԹԵՐԻ ՀԱՄԱՐ			
ՀԱՇՄԱՆԴԱՄԱՅԻՆ ՀԱՎԱՔԱԿԱՆ ԴԱՇՏ ՎՏԱՆԳԱՎՈՐ ՀԱՆՔԱՅԻՆ ՆՅՈՒԹԵՐԻ ՀԱՄԱՐ			
ՀԱՇՄԱՆԴԱՄԱՅԻՆ ՀԱՎԱՔԱԿԱՆ ԴԱՇՏ ՀՐԴԵՀԱՎՈՐ ՎՏԱՆԳԱՎՈՐ ՀԵՂՈՒԿԱՅԻՆ ՆՅՈՒԹԵՐԻ ՀԱՄԱՐ			
ՀԱՇՄԱՆԴԱՄԱՅԻՆ ՀԱՎԱՔԱԿԱՆ ԴԱՇՏ ՎՏԱՆԳԱՎՈՐ ՀԱՆՔԱՅԻՆ ՆՅՈՒԹԵՐԻ ՀԱՄԱՐ			
ՀԱՇՄԱՆԴԱՄԱՅԻՆ ՀԱՎԱՔԱԿԱՆ ԴԱՇՏ ՀՐԴԵՀԱՎՈՐ ՎՏԱՆԳԱՎՈՐ ՊԱՅԹՆԱՅԻՆ ՆՅՈՒԹԵՐԻ ՀԱՄԱՐ			
ՀԱՇՄԱՆԴԱՄԱՅԻՆ ՀԱՎԱՔԱԿԱՆ ԴԱՇՏ ՎՏԱՆԳԱՎՈՐ ՊԱՅԹՆԱՅԻՆ ՆՅՈՒԹԵՐԻ ՀԱՄԱՐ			
ՀԱՇՄԱՆԴԱՄԱՅԻՆ ՀԱՎԱՔԱԿԱՆ ԴԱՇՏ ՀՐԴԵՀԱՎՈՐ ՎՏԱՆԳԱՎՈՐ ՊԱՅԹՆԱՅԻՆ ՆՅՈՒԹԵՐԻ ՀԱՄԱՐ			

ՀԱՐԿԱՅԻՆ ՀԱՏԱԿԱԳԾԵՐ ԵՎ ՀՈՍԱՆՎԱՆ

	ՀՈՍԱՆՎԱՆ ՀԱՄԱԿԱՐԳ		ՀՈՍԱՆՎԱՆ ՀԱՄԱԿԱՐԳ ԱՅՐՎԱԾ ՏԱՐԱԾՔՈՒՄ
	ՀՐԱՇԱՐԱՆՔԱՅԻՆ ՀԱՄԱԿԱՐԳ		ՀՈՍԱՆՎԱՆ ՀԱՄԱԿԱՐԳ ՀԱՆՐԱՅԻՆ ՍՊԱՌՈՒՄՆԵՐԻ ՀԱՄԱՐ
	ՀԱՎԱՔԱԿԱՆ ԴԱՇՏԱՅԻՆ		ՀՈՍԱՆՎԱՆ ՀԱՄԱԿԱՐԳ ՀՐԴԵՀԱՎՈՐ ՆՅՈՒԹԵՐԻ ՀԱՄԱՐ
	ՀԱՇՄԱՆԴԱՄԱՅԻՆ ՀԱՎԱՔԱԿԱՆ ԴԱՇՏ		ՀՈՍԱՆՎԱՆ ՀԱՄԱԿԱՐԳ ՎՏԱՆԳԱՎՈՐ ՆՅՈՒԹԵՐԻ ՀԱՄԱՐ
	ՀԱՇՄԱՆԴԱՄԱՅԻՆ ՀԱՎԱՔԱԿԱՆ ԴԱՇՏ ՀՐԴԵՀԱՎՈՐ ՆՅՈՒԹԵՐԻ ՀԱՄԱՐ		ՀՈՍԱՆՎԱՆ ՀԱՄԱԿԱՐԳ ՀՐԴԵՀԱՎՈՐ ՀԵՂՈՒԿԱՅԻՆ ՆՅՈՒԹԵՐԻ ՀԱՄԱՐ
	ՀԱՇՄԱՆԴԱՄԱՅԻՆ ՀԱՎԱՔԱԿԱՆ ԴԱՇՏ ՀԵՂՈՒԿԱՅԻՆ ՆՅՈՒԹԵՐԻ ՀԱՄԱՐ		ՀՈՍԱՆՎԱՆ ՀԱՄԱԿԱՐԳ ՀՐԴԵՀԱՎՈՐ ՀԱՆՔԱՅԻՆ ՆՅՈՒԹԵՐԻ ՀԱՄԱՐ
	ՀԱՇՄԱՆԴԱՄԱՅԻՆ ՀԱՎԱՔԱԿԱՆ ԴԱՇՏ ՀԱՆՔԱՅԻՆ ՆՅՈՒԹԵՐԻ ՀԱՄԱՐ		ՀՈՍԱՆՎԱՆ ՀԱՄԱԿԱՐԳ ՎՏԱՆԳԱՎՈՐ ՀԱՆՔԱՅԻՆ ՆՅՈՒԹԵՐԻ ՀԱՄԱՐ
	ՀԱՇՄԱՆԴԱՄԱՅԻՆ ՀԱՎԱՔԱԿԱՆ ԴԱՇՏ ՎՏԱՆԳԱՎՈՐ ՀԱՆՔԱՅԻՆ ՆՅՈՒԹԵՐԻ ՀԱՄԱՐ		ՀՈՍԱՆՎԱՆ ՀԱՄԱԿԱՐԳ ՀՐԴԵՀԱՎՈՐ ՊԱՅԹՆԱՅԻՆ ՆՅՈՒԹԵՐԻ ՀԱՄԱՐ
	ՀԱՇՄԱՆԴԱՄԱՅԻՆ ՀԱՎԱՔԱԿԱՆ ԴԱՇՏ ՎՏԱՆԳԱՎՈՐ ՊԱՅԹՆԱՅԻՆ ՆՅՈՒԹԵՐԻ ՀԱՄԱՐ		ՀՈՍԱՆՎԱՆ ՀԱՄԱԿԱՐԳ ՎՏԱՆԳԱՎՈՐ ՊԱՅԹՆԱՅԻՆ ՆՅՈՒԹԵՐԻ ՀԱՄԱՐ
	ՀԱՇՄԱՆԴԱՄԱՅԻՆ ՀԱՎԱՔԱԿԱՆ ԴԱՇՏ ՀՐԴԵՀԱՎՈՐ ՎՏԱՆԳԱՎՈՐ ՊԱՅԹՆԱՅԻՆ ՆՅՈՒԹԵՐԻ ՀԱՄԱՐ		ՀՈՍԱՆՎԱՆ ՀԱՄԱԿԱՐԳ ՀՐԴԵՀԱՎՈՐ ՎՏԱՆԳԱՎՈՐ ՊԱՅԹՆԱՅԻՆ ՆՅՈՒԹԵՐԻ ՀԱՄԱՐ

ՀՈՍԱՆՎԱՆ ՀԱՄԱԿԱՐԳ			
ՀՐԱՇԱՐԱՆՔԱՅԻՆ ՀԱՄԱԿԱՐԳ			
ՀԱՎԱՔԱԿԱՆ ԴԱՇՏԱՅԻՆ			
ՀԱՇՄԱՆԴԱՄԱՅԻՆ ՀԱՎԱՔԱԿԱՆ ԴԱՇՏ			
ՀԱՇՄԱՆԴԱՄԱՅԻՆ ՀԱՎԱՔԱԿԱՆ ԴԱՇՏ ՀՐԴԵՀԱՎՈՐ ՆՅՈՒԹԵՐԻ ՀԱՄԱՐ			
ՀԱՇՄԱՆԴԱՄԱՅԻՆ ՀԱՎԱՔԱԿԱՆ ԴԱՇՏ ՀԵՂՈՒԿԱՅԻՆ ՆՅՈՒԹԵՐԻ ՀԱՄԱՐ			
ՀԱՇՄԱՆԴԱՄԱՅԻՆ ՀԱՎԱՔԱԿԱՆ ԴԱՇՏ ՀԱՆՔԱՅԻՆ ՆՅՈՒԹԵՐԻ ՀԱՄԱՐ			
ՀԱՇՄԱՆԴԱՄԱՅԻՆ ՀԱՎԱՔԱԿԱՆ ԴԱՇՏ ՎՏԱՆԳԱՎՈՐ ՀԱՆՔԱՅԻՆ ՆՅՈՒԹԵՐԻ ՀԱՄԱՐ			
ՀԱՇՄԱՆԴԱՄԱՅԻՆ ՀԱՎԱՔԱԿԱՆ ԴԱՇՏ ՀՐԴԵՀԱՎՈՐ ՎՏԱՆԳԱՎՈՐ ՊԱՅԹՆԱՅԻՆ ՆՅՈՒԹԵՐԻ ՀԱՄԱՐ			
ՀԱՇՄԱՆԴԱՄԱՅԻՆ ՀԱՎԱՔԱԿԱՆ ԴԱՇՏ ՎՏԱՆԳԱՎՈՐ ՊԱՅԹՆԱՅԻՆ ՆՅՈՒԹԵՐԻ ՀԱՄԱՐ			
ՀԱՇՄԱՆԴԱՄԱՅԻՆ ՀԱՎԱՔԱԿԱՆ ԴԱՇՏ ՀՐԴԵՀԱՎՈՐ ՎՏԱՆԳԱՎՈՐ ՀԱՆՔԱՅԻՆ ՆՅՈՒԹԵՐԻ ՀԱՄԱՐ			
ՀԱՇՄԱՆԴԱՄԱՅԻՆ ՀԱՎԱՔԱԿԱՆ ԴԱՇՏ ՎՏԱՆԳԱՎՈՐ ՀԱՆՔԱՅԻՆ ՆՅՈՒԹԵՐԻ ՀԱՄԱՐ			
ՀԱՇՄԱՆԴԱՄԱՅԻՆ ՀԱՎԱՔԱԿԱՆ ԴԱՇՏ ՀՐԴԵՀԱՎՈՐ ՎՏԱՆԳԱՎՈՐ ՊԱՅԹՆԱՅԻՆ ՆՅՈՒԹԵՐԻ ՀԱՄԱՐ			
ՀԱՇՄԱՆԴԱՄԱՅԻՆ ՀԱՎԱՔԱԿԱՆ ԴԱՇՏ ՎՏԱՆԳԱՎՈՐ ՊԱՅԹՆԱՅԻՆ ՆՅՈՒԹԵՐԻ ՀԱՄԱՐ			
ՀԱՇՄԱՆԴԱՄԱՅԻՆ ՀԱՎԱՔԱԿԱՆ ԴԱՇՏ ՀՐԴԵՀԱՎՈՐ ՎՏԱՆԳԱՎՈՐ ՊԱՅԹՆԱՅԻՆ ՆՅՈՒԹԵՐԻ ՀԱՄԱՐ			

ՀԱՐԿԱՅԻՆ ՀԱՏԱԿԱԳԾԵՐ ԵՎ ՀՈՍԱՆՎԱՆ

	ՀՈՍԱՆՎԱՆ ՀԱՄԱԿԱՐԳ		ՀՈՍԱՆՎԱՆ ՀԱՄԱԿԱՐԳ ԱՅՐՎԱԾ ՏԱՐԱԾՔՈՒՄ
	ՀՐԱՇԱՐԱՆՔԱՅԻՆ ՀԱՄԱԿԱՐԳ		ՀՈՍԱՆՎԱՆ ՀԱՄԱԿԱՐԳ ՀԱՆՐԱՅԻՆ ՍՊԱՌՈՒՄՆԵՐԻ ՀԱՄԱՐ
	ՀԱՎԱՔԱԿԱՆ ԴԱՇՏԱՅԻՆ		ՀՈՍԱՆՎԱՆ ՀԱՄԱԿԱՐԳ ՀՐԴԵՀԱՎՈՐ ՆՅՈՒԹԵՐԻ ՀԱՄԱՐ
	ՀԱՇՄԱՆԴԱՄԱՅԻՆ ՀԱՎԱՔԱԿԱՆ ԴԱՇՏ		ՀՈՍԱՆՎԱՆ ՀԱՄԱԿԱՐԳ ՎՏԱՆԳԱՎՈՐ ՆՅՈՒԹԵՐԻ ՀԱՄԱՐ
	ՀԱՇՄԱՆԴԱՄԱՅԻՆ ՀԱՎԱՔԱԿԱՆ ԴԱՇՏ ՀՐԴԵՀԱՎՈՐ ՆՅՈՒԹԵՐԻ ՀԱՄԱՐ		ՀՈՍԱՆՎԱՆ ՀԱՄԱԿԱՐԳ ՀՐԴԵՀԱՎՈՐ ՀԵՂՈՒԿԱՅԻՆ ՆՅՈՒԹԵՐԻ ՀԱՄԱՐ
	ՀԱՇՄԱՆԴԱՄԱՅԻՆ ՀԱՎԱՔԱԿԱՆ ԴԱՇՏ ՀԵՂՈՒԿԱՅԻՆ ՆՅՈՒԹԵՐԻ ՀԱՄԱՐ		ՀՈՍԱՆՎԱՆ ՀԱՄԱԿԱՐԳ ՀՐԴԵՀԱՎՈՐ ՀԱՆՔԱՅԻՆ ՆՅՈՒԹԵՐԻ ՀԱՄԱՐ
	ՀԱՇՄԱՆԴԱՄԱՅԻՆ ՀԱՎԱՔԱԿԱՆ ԴԱՇՏ ՀԱՆՔԱՅԻՆ ՆՅՈՒԹԵՐԻ ՀԱՄԱՐ		ՀՈՍԱՆՎԱՆ ՀԱՄԱԿԱՐԳ ՎՏԱՆԳԱՎՈՐ ՀԱՆՔԱՅԻՆ ՆՅՈՒԹԵՐԻ ՀԱՄԱՐ
	ՀԱՇՄԱՆԴԱՄԱՅԻՆ ՀԱՎԱՔԱԿԱՆ ԴԱՇՏ ՎՏԱՆԳԱՎՈՐ ՀԱՆՔԱՅԻՆ ՆՅՈՒԹԵՐԻ ՀԱՄԱՐ		ՀՈՍԱՆՎԱՆ ՀԱՄԱԿԱՐԳ ՀՐԴԵՀԱՎՈՐ ՊԱՅԹՆԱՅԻՆ ՆՅՈՒԹԵՐԻ ՀԱՄԱՐ
	ՀԱՇՄԱՆԴԱՄԱՅԻՆ ՀԱՎԱՔԱԿԱՆ ԴԱՇՏ ՎՏԱՆԳԱՎՈՐ ՊԱՅԹՆԱՅԻՆ ՆՅՈՒԹԵՐԻ ՀԱՄԱՐ		ՀՈՍԱՆՎԱՆ ՀԱՄԱԿԱՐԳ ՎՏԱՆԳԱՎՈՐ ՊԱՅԹՆԱՅԻՆ ՆՅՈՒԹԵՐԻ ՀԱՄԱՐ
	ՀԱՇՄԱՆԴԱՄԱՅԻՆ ՀԱՎԱՔԱԿԱՆ ԴԱՇՏ ՀՐԴԵՀԱՎՈՐ ՎՏԱՆԳԱՎՈՐ ՊԱՅԹՆԱՅԻՆ ՆՅՈՒԹԵՐԻ ՀԱՄԱՐ		ՀՈՍԱՆՎԱՆ ՀԱՄԱԿԱՐԳ ՀՐԴԵՀԱՎՈՐ ՎՏԱՆԳԱՎՈՐ ՊԱՅԹՆԱՅԻՆ ՆՅՈՒԹԵՐԻ ՀԱՄԱՐ

ՀՈՍԱՆՎԱՆ ՀԱՄԱԿԱՐԳ			
ՀՐԱՇԱՐԱՆՔԱՅԻՆ ՀԱՄԱԿԱՐԳ			
ՀԱՎԱՔԱԿԱՆ ԴԱՇՏԱՅԻՆ			
ՀԱՇՄԱՆԴԱՄԱՅԻՆ ՀԱՎԱՔԱԿԱՆ ԴԱՇՏ			
ՀԱՇՄԱՆԴԱՄԱՅԻՆ ՀԱՎԱՔԱԿԱՆ ԴԱՇՏ ՀՐԴԵՀԱՎՈՐ ՆՅՈՒԹԵՐԻ ՀԱՄԱՐ			
ՀԱՇՄԱՆԴԱՄԱՅԻՆ ՀԱՎԱՔԱԿԱՆ ԴԱՇՏ ՀԵՂՈՒԿԱՅԻՆ ՆՅՈՒԹԵՐԻ ՀԱՄԱՐ			
ՀԱՇՄԱՆԴԱՄԱՅԻՆ ՀԱՎԱՔԱԿԱՆ ԴԱՇՏ ՀԱՆՔԱՅԻՆ ՆՅՈՒԹԵՐԻ ՀԱՄԱՐ			
ՀԱՇՄԱՆԴԱՄԱՅԻՆ ՀԱՎԱՔԱԿԱՆ ԴԱՇՏ ՎՏԱՆԳԱՎՈՐ ՀԱՆՔԱՅԻՆ ՆՅՈՒԹԵՐԻ ՀԱՄԱՐ			
ՀԱՇՄԱՆԴԱՄԱՅԻՆ ՀԱՎԱՔԱԿԱՆ ԴԱՇՏ ՀՐԴԵՀԱՎՈՐ ՎՏԱՆԳԱՎՈՐ ՊԱՅԹՆԱՅԻՆ ՆՅՈՒԹԵՐԻ ՀԱՄԱՐ			
ՀԱՇՄԱՆԴԱՄԱՅԻՆ ՀԱՎԱՔԱԿԱՆ ԴԱՇՏ ՎՏԱՆԳԱՎՈՐ ՊԱՅԹՆԱՅԻՆ ՆՅՈՒԹԵՐԻ ՀԱՄԱՐ			
ՀԱՇՄԱՆԴԱՄԱՅԻՆ ՀԱՎԱՔԱԿԱՆ ԴԱՇՏ ՀՐԴԵՀԱՎՈՐ ՎՏԱՆԳԱՎՈՐ ՀԱՆՔԱՅԻՆ ՆՅՈՒԹԵՐԻ ՀԱՄԱՐ			
ՀԱՇՄԱՆԴԱՄԱՅԻՆ ՀԱՎԱՔԱԿԱՆ ԴԱՇՏ ՎՏԱՆԳԱՎՈՐ ՀԱՆՔԱՅԻՆ ՆՅՈՒԹԵՐԻ ՀԱՄԱՐ			
ՀԱՇՄԱՆԴԱՄԱՅԻՆ ՀԱՎԱՔԱԿԱՆ ԴԱՇՏ ՀՐԴԵՀԱՎՈՐ ՎՏԱՆԳԱՎՈՐ ՊԱՅԹՆԱՅԻՆ ՆՅՈՒԹԵՐԻ ՀԱՄԱՐ			
ՀԱՇՄԱՆԴԱՄԱՅԻՆ ՀԱՎԱՔԱԿԱՆ ԴԱՇՏ ՎՏԱՆԳԱՎՈՐ ՊԱՅԹՆԱՅԻՆ ՆՅՈՒԹԵՐԻ ՀԱՄԱՐ			
ՀԱՇՄԱՆԴԱՄԱՅԻՆ ՀԱՎԱՔԱԿԱՆ ԴԱՇՏ ՀՐԴԵՀԱՎՈՐ ՎՏԱՆԳԱՎՈՐ ՊԱՅԹՆԱՅԻՆ ՆՅՈՒ

ծրագրի անվանումը	Բնակելի շենքի կառուցում Երևան քաղաքի Կենտրոն վարչական շրջանի 3-րդ փողոցի հարևանությամբ գտնվող հողամասում
գլխավոր ճարտարապետ	Ա.Ղազարյան
գլխավոր ինժեներ	Ա.Ղազարյան
նախագծի փուլ	Դ
գծագրի անվանումը	Գլխավոր հատակագիծ
գծագրի համարը	ԱՃ-01.32
նախագծի տարեթիվ	2023 թ
մասշտաբ	1:200
թերթ	67

ծրագրի փուլ	Դ
գծագրի անվանումը	Գլխավոր հատակագիծ
գծագրի համարը	ԱՃ-01.32
ստորագրություն	
ամսաթիվ	

ՀՀ ք. Երևան	
Կենտրոն վարչական շրջան	
3-րդ փողոցի հարևանությամբ	
գտնվող հողամասում	
Բնակելի շենքի կառուցում	

ՀՀ ք. Երևան		
Կենտրոն վարչական շրջան		
3-րդ փողոցի հարևանությամբ		
գտնվող հողամասում		
Բնակելի շենքի կառուցում

მრავალბინიანი საცხოვრებელი სახლი

თანამდებობა	ბეჭდი	ხელმოწერა
მთ. არქიტექტორი	თ.დავლიანი	

პირობითი აღნიშვნები და მენიშვნები

	სახანძრო სამანქანე ორეული		სახანძრო მილები
	ჯებირ-პარკინგი		სახანძრო ბენზომეურნეობასთან საკომუნიკაციო სისტემა
	ჯებირზე მოსაკიდი		მცენარეული ბანიერები
	ბასკულეტი		ხანის ცხენოსანი
	სახანძრო ბენზომეურნეობის ტერიტორიის ელექტრიფიკაცია		მიმართული და ხმოვანი ინფორმაციის სისტემა
	ღობეების სისტემა		

ტექნიკურ ეკონომიკური მაჩვენებლები

ნახაზის სახელწოდება

-1 სართული

ნახაზის მონაცემები

მასშტაბი	ფორმატი	თარიღი
1:200	A3	2023 წ
სტადია	ფურცელი	ფურცლები
პროექტი	A.01.33	67

ნებისმიერი სივრცე არ შეიძლება გამოყენებულ იქნეს სამშენებლო ნარჩენების დროებით განთავსებისთვის, ნებართვის გარეშე.

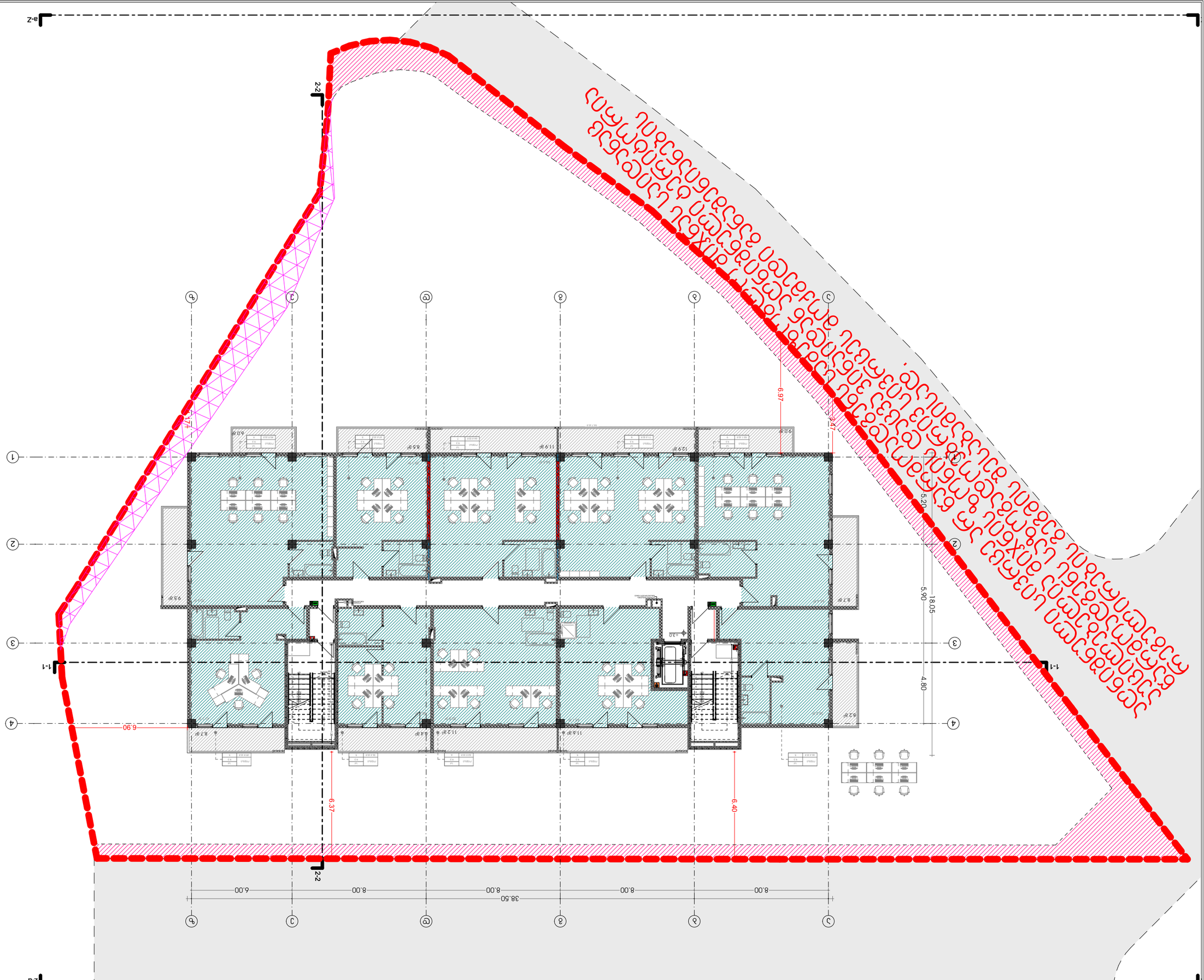

ԱՐՏԱՔԻՆ ՀԱՐԿԱՅԻՆ ՀԱՏԱԿ

ՀԱՍԱՐԱԿԱԿԱՆ ՀԱՏԱԿԱԳԾԵՐ

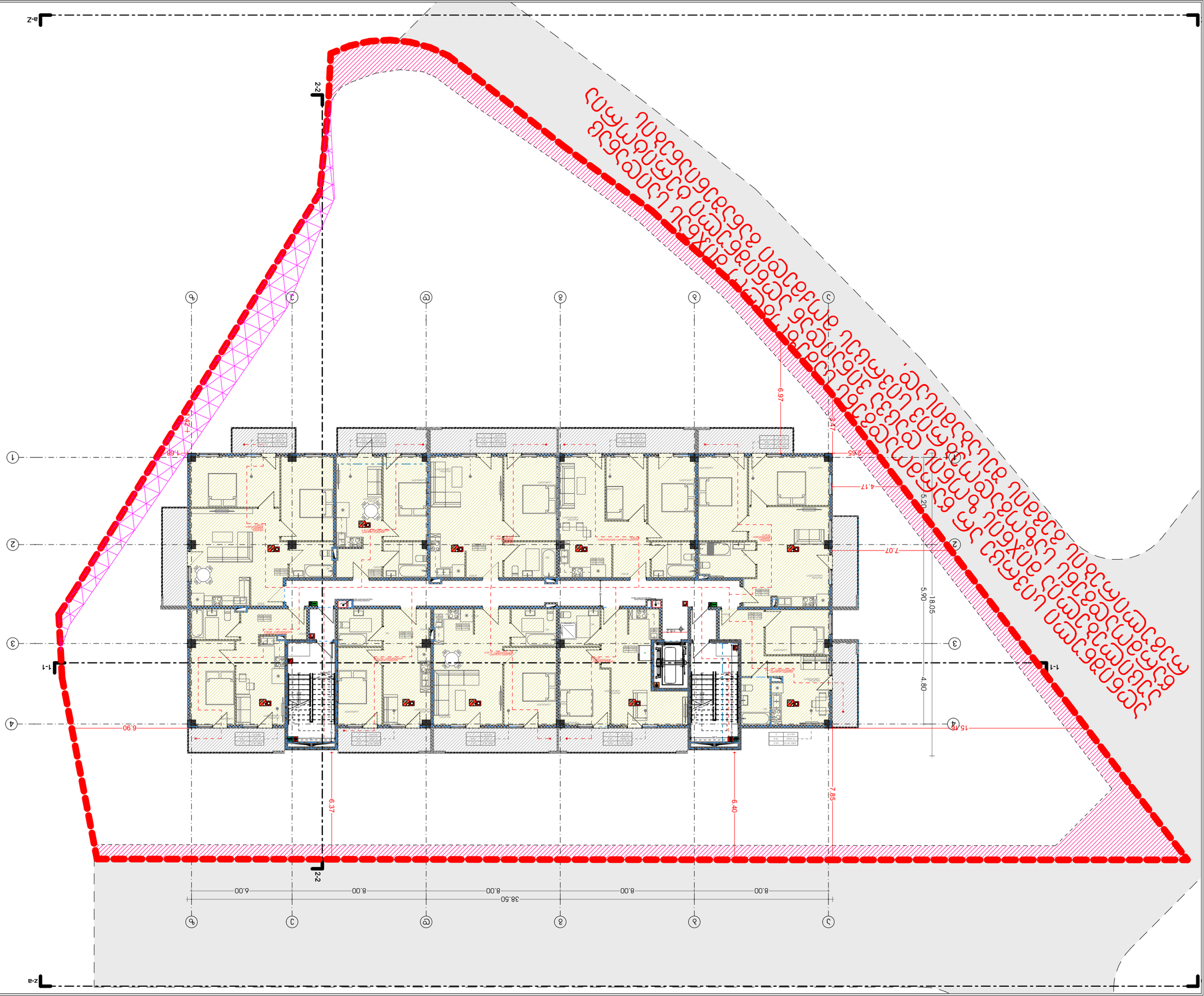

პროექტის დასახელება	ფორმატი	ტიპიური
	A3	2023 წ 1:200
ობიექტის დასახელება	ფურცლის დასახელება	
ქალაქი	ფურცლის N	A.01.35
პროექტის ხელმძღვანელი		67

პროექტის ავტორები

არქიტექტორი	
კონსტრუქციული ნაწილის მთავარი ინჟინერი	
ინჟინერ-ტექნოლოგი	
ელექტრული ნაწილის მთავარი ინჟინერი	
სანტექნიკური ნაწილის მთავარი ინჟინერი	
ვენტილაციის ნაწილის მთავარი ინჟინერი	
სამშენებლო ფიზიკის ინჟინერი	
ინჟინერ-ტექნოლოგი	
ინჟინერ-ტექნოლოგი	
ინჟინერ-ტექნოლოგი	
ინჟინერ-ტექნოლოგი	
ინჟინერ-ტექნოლოგი	
ინჟინერ-ტექნოლოგი	

ნიშნები და აღნიშვნები

	ელექტრული ნაწილის მთავარი ინჟინერი
	სანტექნიკური ნაწილის მთავარი ინჟინერი
	ვენტილაციის ნაწილის მთავარი ინჟინერი
	სამშენებლო ფიზიკის ინჟინერი
	ინჟინერ-ტექნოლოგი
	ინჟინერ-ტექნოლოგი
	ინჟინერ-ტექნოლოგი
	ინჟინერ-ტექნოლოგი
	ინჟინერ-ტექნოლოგი
	ინჟინერ-ტექნოლოგი

ტექნიკური ზედამხედველი	ხარისხის კონტროლის ინჟინერი	ხელმოწერა
	ინჟ. ტექნოლოგი	დეტალი

ობიექტის გენერალური გეგმა

-1 სართული

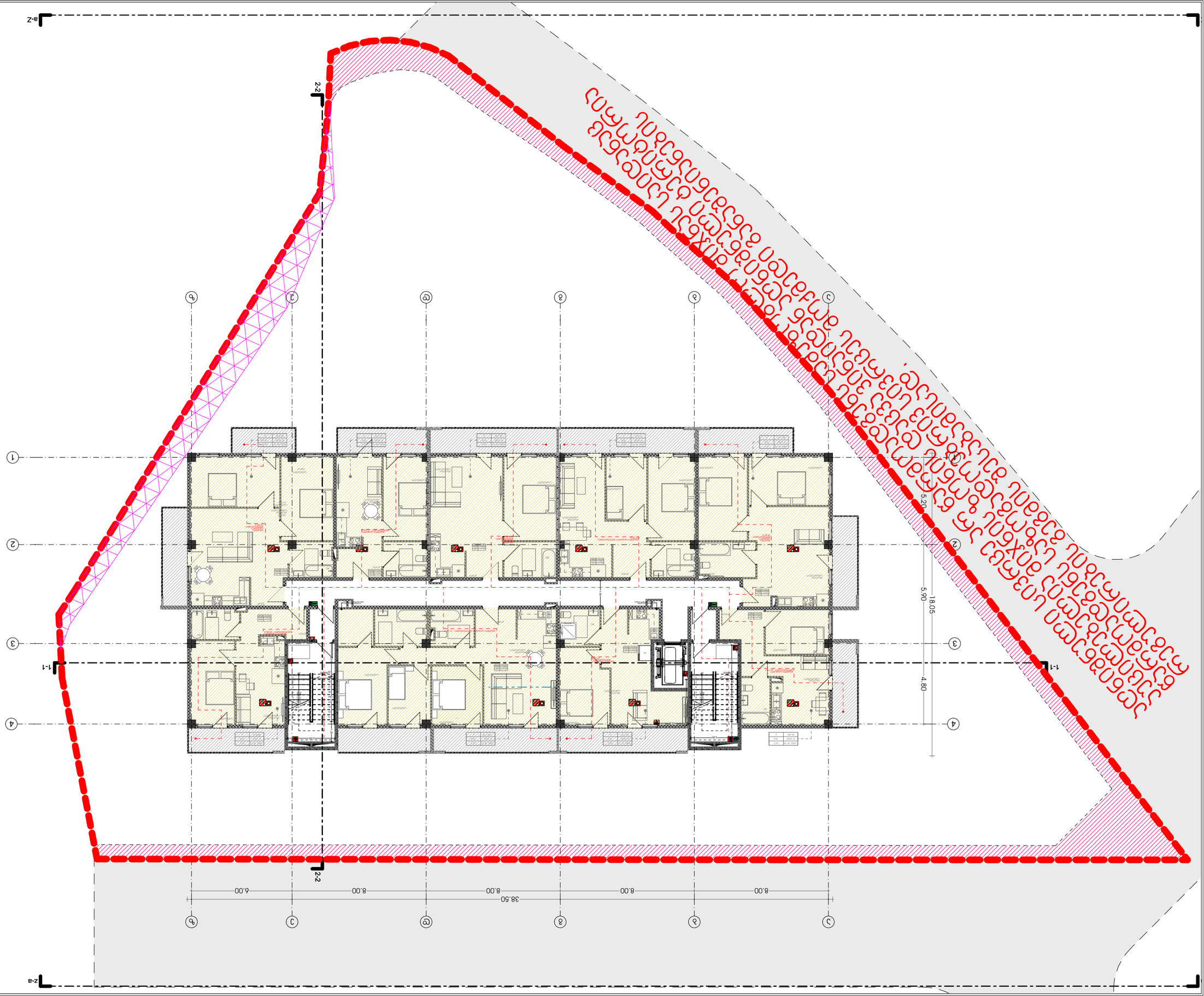

Գործընկեր	Ստորագրություն	Ամսաթիվ
Նախագծի ղեկավար	Ա.Ղ.Ասատրյան	01.03.24
Գլխավոր ճարտարապետ	Ա.Ղ.Ասատրյան	01.03.24
Գլխավոր տեխնոլոգ	Ա.Ղ.Ասատրյան	01.03.24
Գլխավոր ինժեներ	Ա.Ղ.Ասատրյան	01.03.24

Ճարտարապետական լուծումներ

Գլխավոր հատակագիծ

Նախագիծ	Ա.Ղ.Ասատրյան	
Գլխավոր ճարտարապետ	Ա.Ղ.Ասատրյան	
Գլխավոր տեխնոլոգ	Ա.Ղ.Ասատրյան	
Գլխավոր ինժեներ	Ա.Ղ.Ասատրյան	

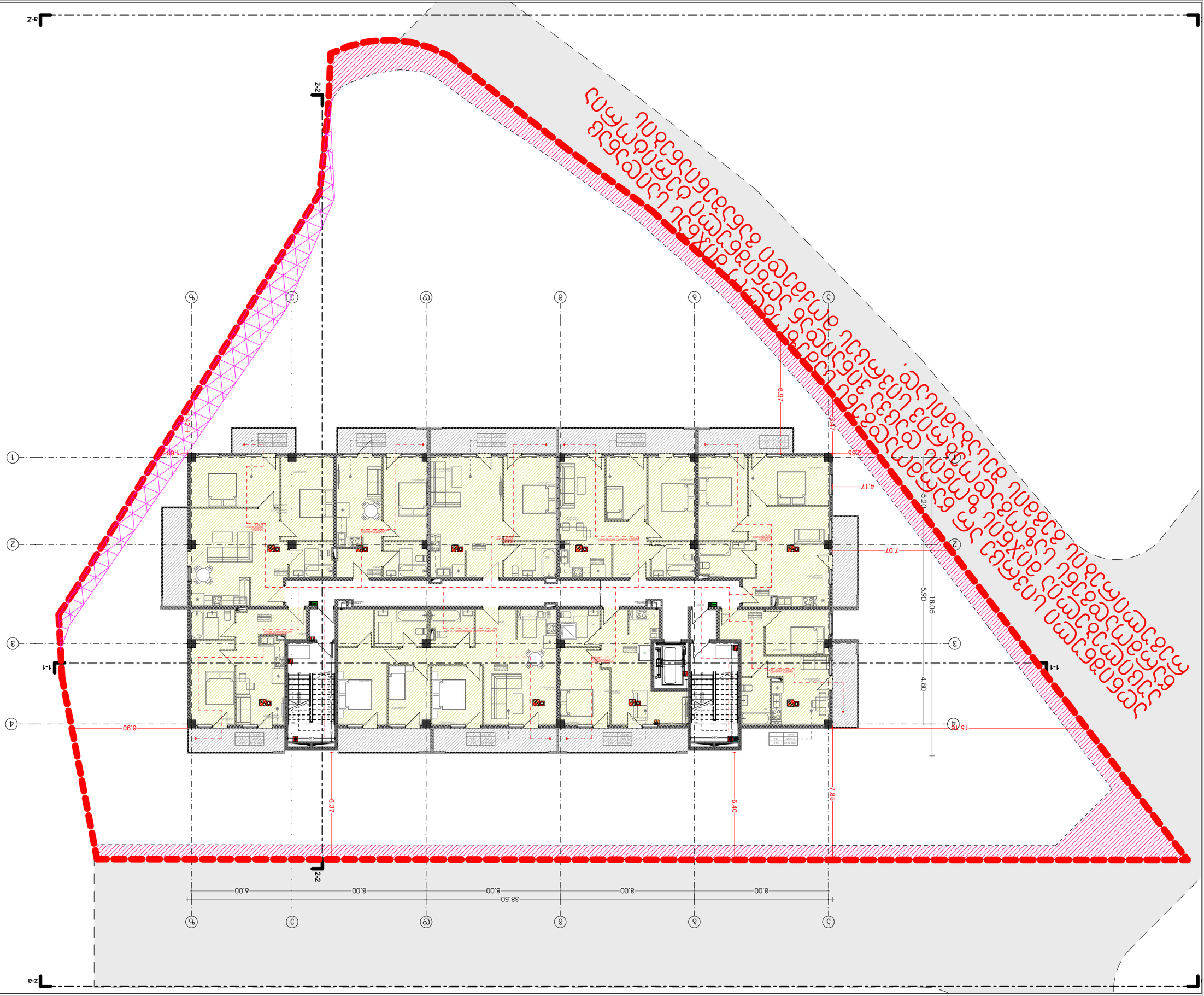

ԱՌԱՋԱԴԻՐ ՆԱԽԱԳԻԾ
Ա3

ԱՌԱՋԱԴԻՐ ՀԱՏԱԿԱԳԾԱՅԻՆ ՊԼԱՆ

ՀԱՍՑԵԻ ՀԱՍՑԵԱԿԱՆ ՊԼԱՆ

ՀԱՍՑԵԻ ԼԱՆԴՇԱՖՏԱՅԻՆ ՊԼԱՆ

-1 ԼԱՆՋՈՒՄ

ՀԱՍՑԵԻ ՀՈՐԻԶՈՆԱԿԱՆ ԿՏՐՎԱԾՔՆԵՐ

ՀԱՍՑԵԻ ԱՆՎԱՆՈՒՄ	ՀԱՏԱԿԱԳԾԱՅԻՆ ՄԱՍ	ԱՇԽԱՏԱՆՔԱՅԻՆ ՆԱԽԱԳԻԾ
ՄԱՍՇՏԱԲ	Ա3	1:200
ՆԱԽԱԳԻԾԸ ՊԱՏՐԱՍՏՎԱԾ Է	ՀԱՍՑԵԱԿԱՆ	Ա.01.37
ՀԱՍՑԵԻ ՀԱՍՑԵԱԿԱՆ	ՊԼԱՆ	67

ՀԱՍՑԵԻ ԱՄՐԱՑՄԱՆ ՀԱՄԱՐ ՊԱՏԱՍԽԱՆԱՏՎՈՒ Է ՀԱՅԱՍՏԱՆԻ ՀԱՆՐԱՊԵՏՈՒԹՅԱՆ ՕՐԵՆՍԴՐՈՒԹՅԱՄԲ ԱՐԳԵԼՎԱԾ ՇԻՆԱՐԱՐԱԿԱՆ ԳՈՐԾՈՒՆԵՈՒԹՅԱՆ ԻՐԱԿԱՆԱՑՄԱՆ ՀԱՄԱՐ ՊԱՀԱՆՋՎՈՂ ՓԱՍՏԱԹՂԹԵՐԸ ԵՎ ՏԵՂԵԿԱՏՎՈՒԹՅՈՒՆՆԵՐԸ

ՀԱՍՑԵԻ ԱՄՐԱՑՄԱՆ ՀԱՄԱՐ ՊԱՏԱՍԽԱՆԱՏՎՈՒ ՄԱՍՆԱԳԻՏԱԿԱՆ ԿԱԶՄԱԿԵՐՊՈՒԹՅՈՒՆՆԵՐԻ ՑԱՆԿ

ՀԱՍՑԵԻ ԱՄՐԱՑՄԱՆ ՀԱՄԱՐ ՊԱՏԱՍԽԱՆԱՏՎՈՒ ՄԱՍՆԱԳԻՏԱԿԱՆ ԿԱԶՄԱԿԵՐՊՈՒԹՅՈՒՆ		
ՀԱՍՑԵԻ ԱՄՐԱՑՄԱՆ ՀԱՄԱՐ ՊԱՏԱՍԽԱՆԱՏՎՈՒ ՄԱՍՆԱԳԻՏԱԿԱՆ ԿԱԶՄԱԿԵՐՊՈՒԹՅՈՒՆ		
ՀԱՍՑԵԻ ԱՄՐԱՑՄԱՆ ՀԱՄԱՐ ՊԱՏԱՍԽԱՆԱՏՎՈՒ ՄԱՍՆԱԳԻՏԱԿԱՆ ԿԱԶՄԱԿԵՐՊՈՒԹՅՈՒՆ		
ՀԱՍՑԵԻ ԱՄՐԱՑՄԱՆ ՀԱՄԱՐ ՊԱՏԱՍԽԱՆԱՏՎՈՒ ՄԱՍՆԱԳԻՏԱԿԱՆ ԿԱԶՄԱԿԵՐՊՈՒԹՅՈՒՆ		
ՀԱՍՑԵԻ ԱՄՐԱՑՄԱՆ ՀԱՄԱՐ ՊԱՏԱՍԽԱՆԱՏՎՈՒ ՄԱՍՆԱԳԻՏԱԿԱՆ ԿԱԶՄԱԿԵՐՊՈՒԹՅՈՒՆ		

ՀԱՍՑԵԻ ԱՄՐԱՑՄԱՆ ՀԱՄԱՐ ՊԱՏԱՍԽԱՆԱՏՎՈՒ ՄԱՍՆԱԳԻՏԱԿԱՆ ԿԱԶՄԱԿԵՐՊՈՒԹՅՈՒՆՆԵՐԻ ՑԱՆԿ

ՀԱՍՑԵԻ ԱՄՐԱՑՄԱՆ ՀԱՄԱՐ ՊԱՏԱՍԽԱՆԱՏՎՈՒ ՄԱՍՆԱԳԻՏԱԿԱՆ ԿԱԶՄԱԿԵՐՊՈՒԹՅՈՒՆ	
ՀԱՍՑԵԻ ԱՄՐԱՑՄԱՆ ՀԱՄԱՐ ՊԱՏԱՍԽԱՆԱՏՎՈՒ ՄԱՍՆԱԳԻՏԱԿԱՆ ԿԱԶՄԱԿԵՐՊՈՒԹՅՈՒՆ	
ՀԱՍՑԵԻ ԱՄՐԱՑՄԱՆ ՀԱՄԱՐ ՊԱՏԱՍԽԱՆԱՏՎՈՒ ՄԱՍՆԱԳԻՏԱԿԱՆ ԿԱԶՄԱԿԵՐՊՈՒԹՅՈՒՆ	
ՀԱՍՑԵԻ ԱՄՐԱՑՄԱՆ ՀԱՄԱՐ ՊԱՏԱՍԽԱՆԱՏՎՈՒ ՄԱՍՆԱԳԻՏԱԿԱՆ ԿԱԶՄԱԿԵՐՊՈՒԹՅՈՒՆ	
ՀԱՍՑԵԻ ԱՄՐԱՑՄԱՆ ՀԱՄԱՐ ՊԱՏԱՍԽԱՆԱՏՎՈՒ ՄԱՍՆԱԳԻՏԱԿԱՆ ԿԱԶՄԱԿԵՐՊՈՒԹՅՈՒՆ	
ՀԱՍՑԵԻ ԱՄՐԱՑՄԱՆ ՀԱՄԱՐ ՊԱՏԱՍԽԱՆԱՏՎՈՒ ՄԱՍՆԱԳԻՏԱԿԱՆ ԿԱԶՄԱԿԵՐՊՈՒԹՅՈՒՆ	
ՀԱՍՑԵԻ ԱՄՐԱՑՄԱՆ ՀԱՄԱՐ ՊԱՏԱՍԽԱՆԱՏՎՈՒ ՄԱՍՆԱԳԻՏԱԿԱՆ ԿԱԶՄԱԿԵՐՊՈՒԹՅՈՒՆ	
ՀԱՍՑԵԻ ԱՄՐԱՑՄԱՆ ՀԱՄԱՐ ՊԱՏԱՍԽԱՆԱՏՎՈՒ ՄԱՍՆԱԳԻՏԱԿԱՆ ԿԱԶՄԱԿԵՐՊՈՒԹՅՈՒՆ	
ՀԱՍՑԵԻ ԱՄՐԱՑՄԱՆ ՀԱՄԱՐ ՊԱՏԱՍԽԱՆԱՏՎՈՒ ՄԱՍՆԱԳԻՏԱԿԱՆ ԿԱԶՄԱԿԵՐՊՈՒԹՅՈՒՆ	
ՀԱՍՑԵԻ ԱՄՐԱՑՄԱՆ ՀԱՄԱՐ ՊԱՏԱՍԽԱՆԱՏՎՈՒ ՄԱՍՆԱԳԻՏԱԿԱՆ ԿԱԶՄԱԿԵՐՊՈՒԹՅՈՒՆ	
ՀԱՍՑԵԻ ԱՄՐԱՑՄԱՆ ՀԱՄԱՐ ՊԱՏԱՍԽԱՆԱՏՎՈՒ ՄԱՍՆԱԳԻՏԱԿԱՆ ԿԱԶՄԱԿԵՐՊՈՒԹՅՈՒՆ	

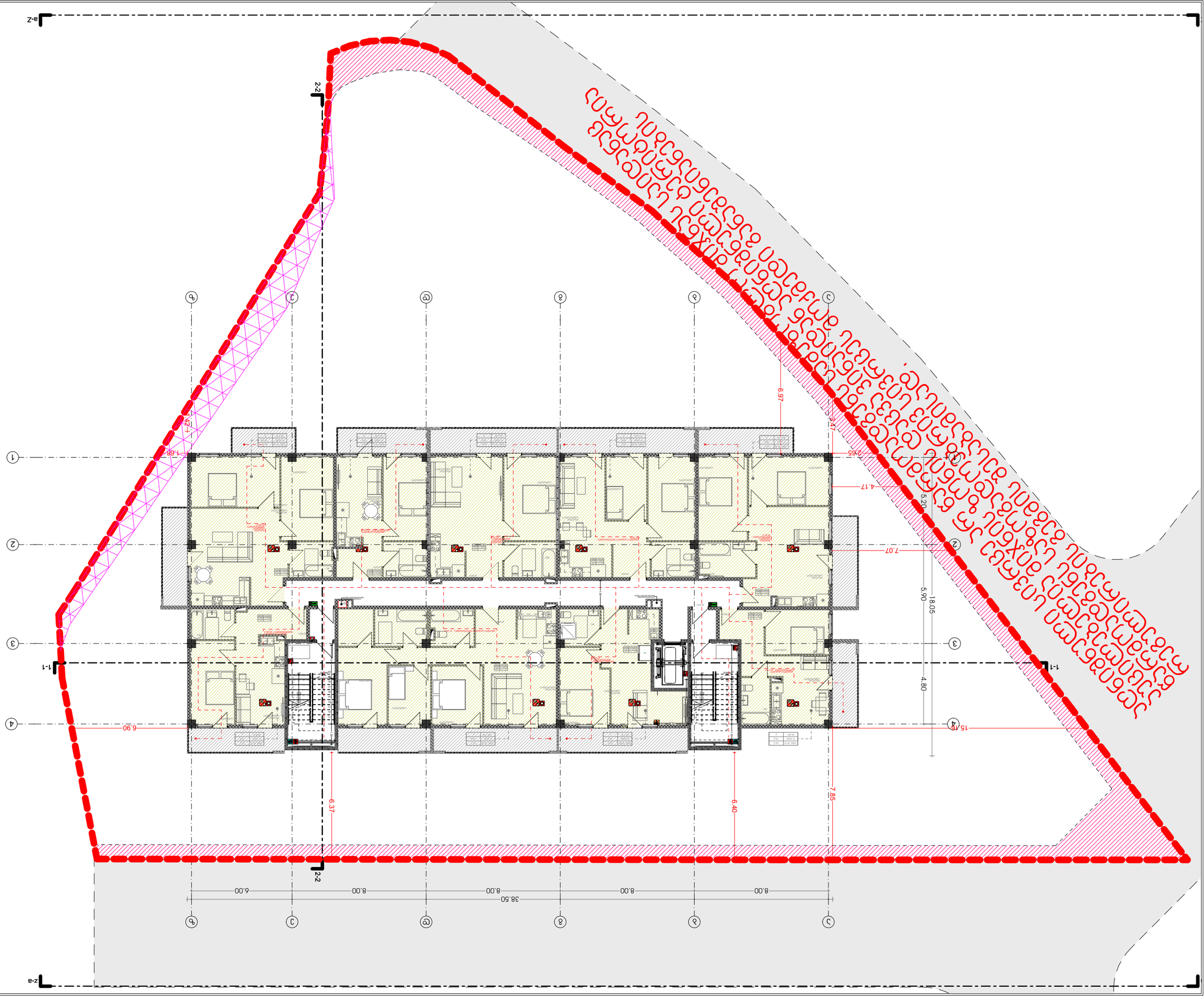

ՀԱՍԱՐԱԿԱԿԱՆ ՆՇԱՆԱԿՈՒԹՅՈՒՆՆԵՐ

ՀԱՏԱԿԱԳԾԵՐԻ ՑԱՆԿ

ԱՆՇԱՐԺ ՇԵՆՔԵՐԻ ԵՎ ՕԲՅԵԿՏՆԵՐԻ

ՀԱՏԱԿԱԳԾԵՐԻ ՑԱՆԿ

-1 ԱՅԼՈՒԹՅՈՒՆ

ՀԱՏԱԿԱԳԾԵՐԻ ԱՄՓՈՓԱԹԵՐԹ

ՀԱՏԱԿԱԳԾՄԱՆ ՓՈՒԼ	ՊԱՏՎԵՐ	ՀԱՏԱԿԱԳԾՎԱԾ ՄԱՍԵՐ
ՄԱՍՇՏԱԲ	A3	1:200
ՊԱՏՎԵՐԱՏՈՒ	ՊԱՏԿԵՐԱՑՈՒ	ՀԱՏԱԿԱԳԾՎԱԾ
ՀԱՏԱԿԱԳԾՄԱՆ ԱՄՍԱԹԻՎ	A.01.38	67

ՀՀՀ

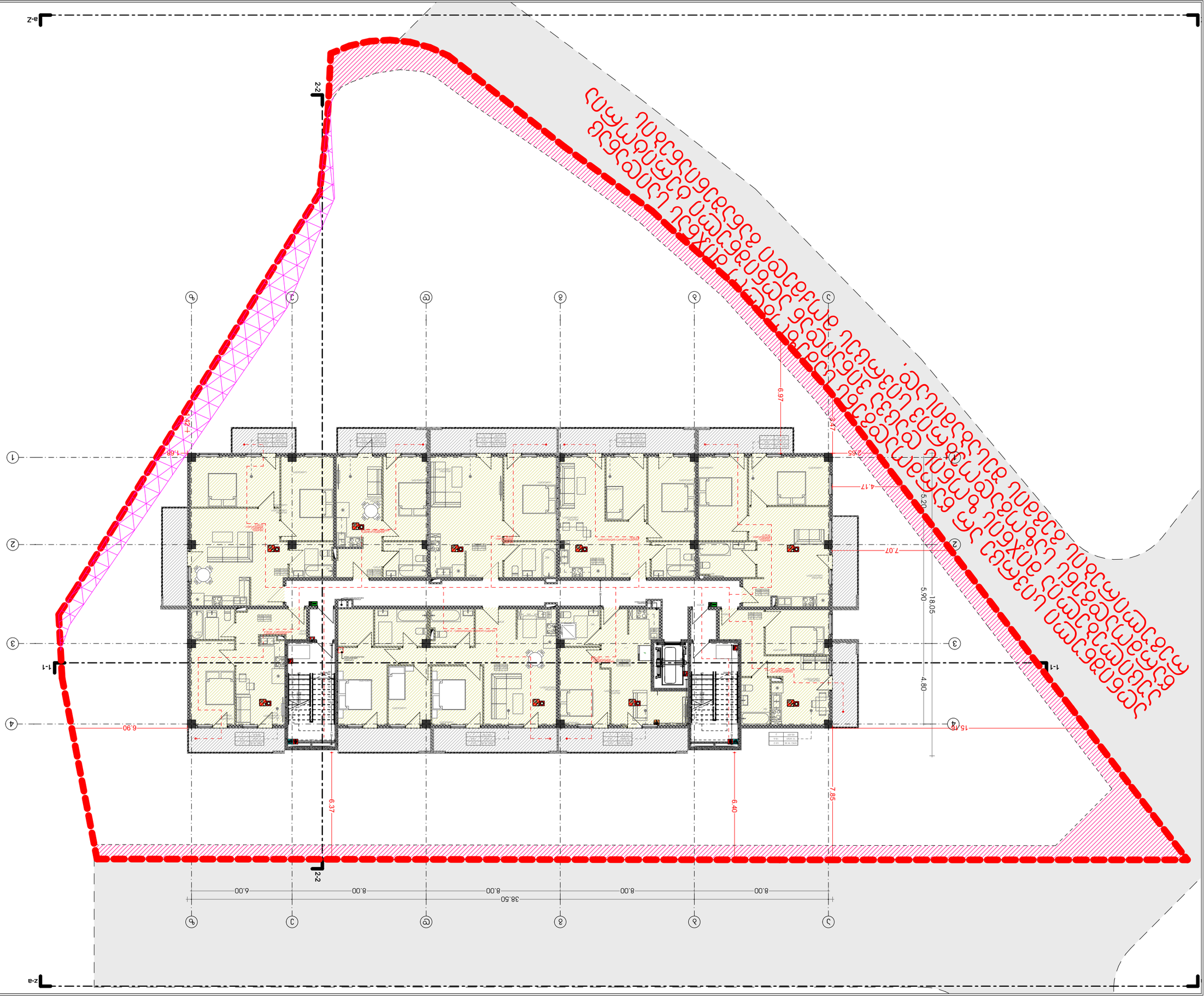

ՀԱՍԱՐԱԿԱՑՎԱԾ ՀՈՂԱՄԱՍԻ ՍԱՀՄԱՆԱՓԱԿՈՒՄ

ՀԱՍԱՐԱԿԱՑՎԱԾ ՀՈՂԱՄԱՍԻ ՍԱՀՄԱՆԱՓԱԿՈՒՄ

ՀՈՂԱՄԱՍԻ ԱՐՏԱՔԻՆ ՍԱՀՄԱՆԱՓԱԿՈՒՄ ԵՎ ՕԳՏԱԳՈՐԾՄԱՆ ՊԱՅՄԱՆՆԵՐ

ՀՈՂԱՄԱՍԻ ԱՐՏԱՔԻՆ ՍԱՀՄԱՆԱՓԱԿՈՒՄ	
ՀՈՂԱՄԱՍԻ ՍԱՀՄԱՆԱՓԱԿՈՒՄ	
ՇԻՆԱՐԱՐԱԿԱՆ ԱՇԽԱՏԱՆՔՆԵՐԻ ԾԱՎԱԼ	
ՀՈՂԱՄԱՍԻ ՕԳՏԱԳՈՐԾՄԱՆ ՆՊԱՏԱԿԱՅԻՆ ՆՇԱՆԱԿՈՒԹՅՈՒՆ

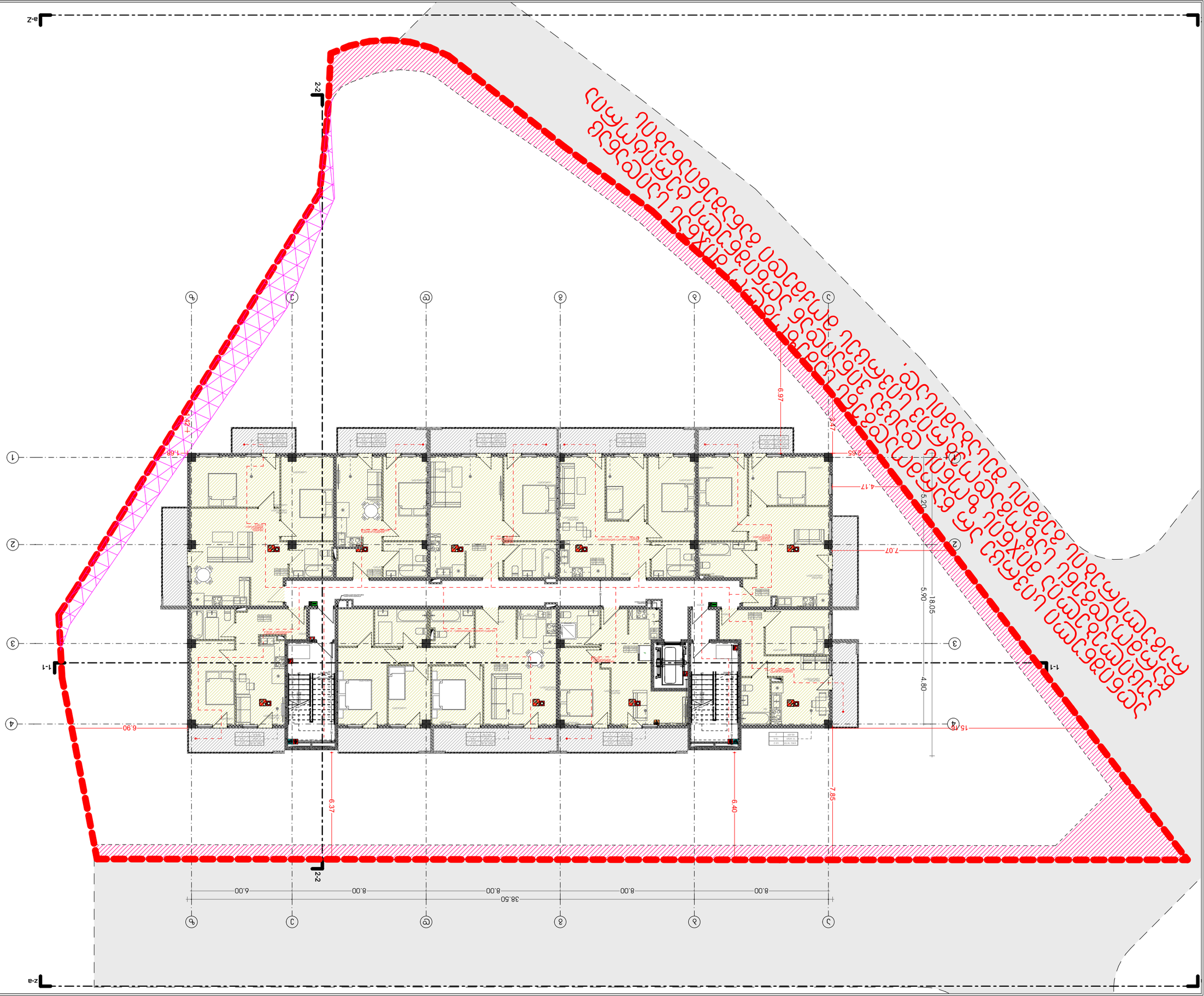

ՀԱՏԱԿԱԳԾԻ	ՔԱՆԱԿ	1:200
ՍԵՓԱԿԱՆ	ԳԻՇԵՐԻ	67
ՀԱՐԿԱՅԻՆ	Ա.01.40	2023 6

ՀԱՏԱԿԱՑՄԱՆ ՆՊԱՏԱԿԸ

-1 ԱՅԼՈՒՐՃՈՆ

ՀԱՏԱԿԱՑՄԱՆ ԱՅԼԱՆՑՈՒՄՆԵՐԻ

ՄԱՍՆԱԳԻՏԱԿԱՆ ՀԱՏՎԱԾՔԻ

ԱՄՓՈՓՈՒՄ ՀԵՆՔԱՅԻՆ ԵՎ ՕԺԱՆԴԱԿԱՅԻՆ

ՀԱՐԿԱՅԻՆ ԱՄՐԱՑՈՒ		
ՊԱՏՍՊԱՐԱՅԻՆ ՀԱՐԿԱՅԻՆ		
ՀԱՐԿԱՅԻՆ ՀԱՄԱԿԱՐԳԻՉ		
ՀԱՐԿԱՅԻՆ ՀԱՄԱԿԱՐԳԻՉ ՀԱՐԿԱՅԻՆ ՀԱՄԱԿԱՐԳԻՉ		

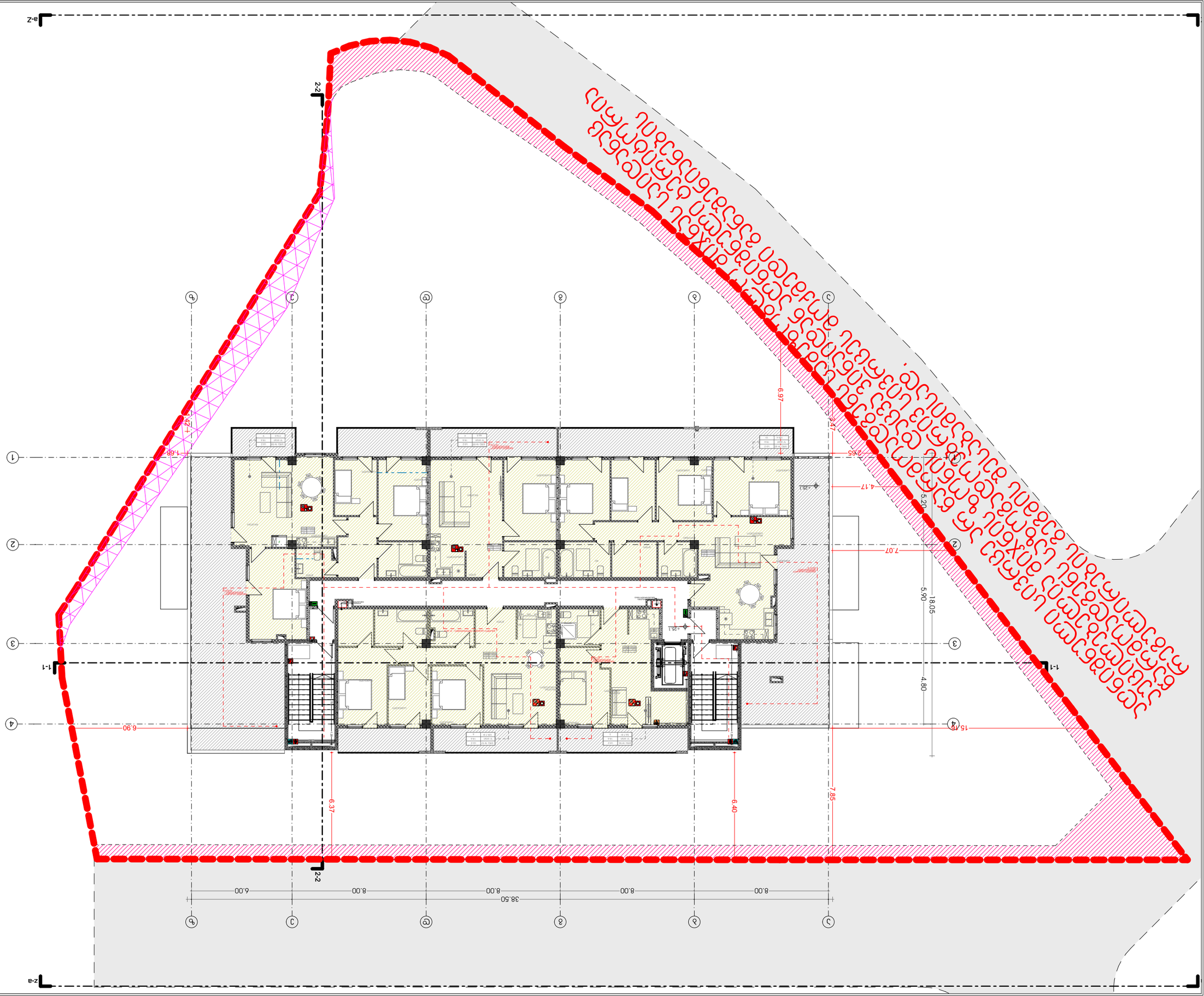

ᲐᲠᲥᲘᲢᲔᲥᲢᲣᲠᲣᲚᲘ ᲜᲐᲬᲘᲚᲘ

ᲐᲮᲐᲚᲘ ᲡᲐᲮᲚᲘᲡ ᲛᲨᲔᲜᲔᲑᲚᲝᲑᲘᲡ ᲞᲠᲝᲔᲥᲢᲘ

ᲐᲮᲐᲚᲘ ᲡᲐᲮᲚᲘᲡ ᲛᲨᲔᲜᲔᲑᲚᲝᲑᲘᲡ ᲞᲠᲝᲔᲥᲢᲘᲡ ᲐᲠᲥᲘᲢᲔᲥᲢᲣᲠᲣᲚᲘ ᲜᲐᲬᲘᲚᲘᲡ ᲒᲔᲒᲛᲐ