ქ. თბილისში, სარაჯიშვილის ქუჩა №6ა-ში, სასაწყობე შენობის მშენებლობის პროექტი

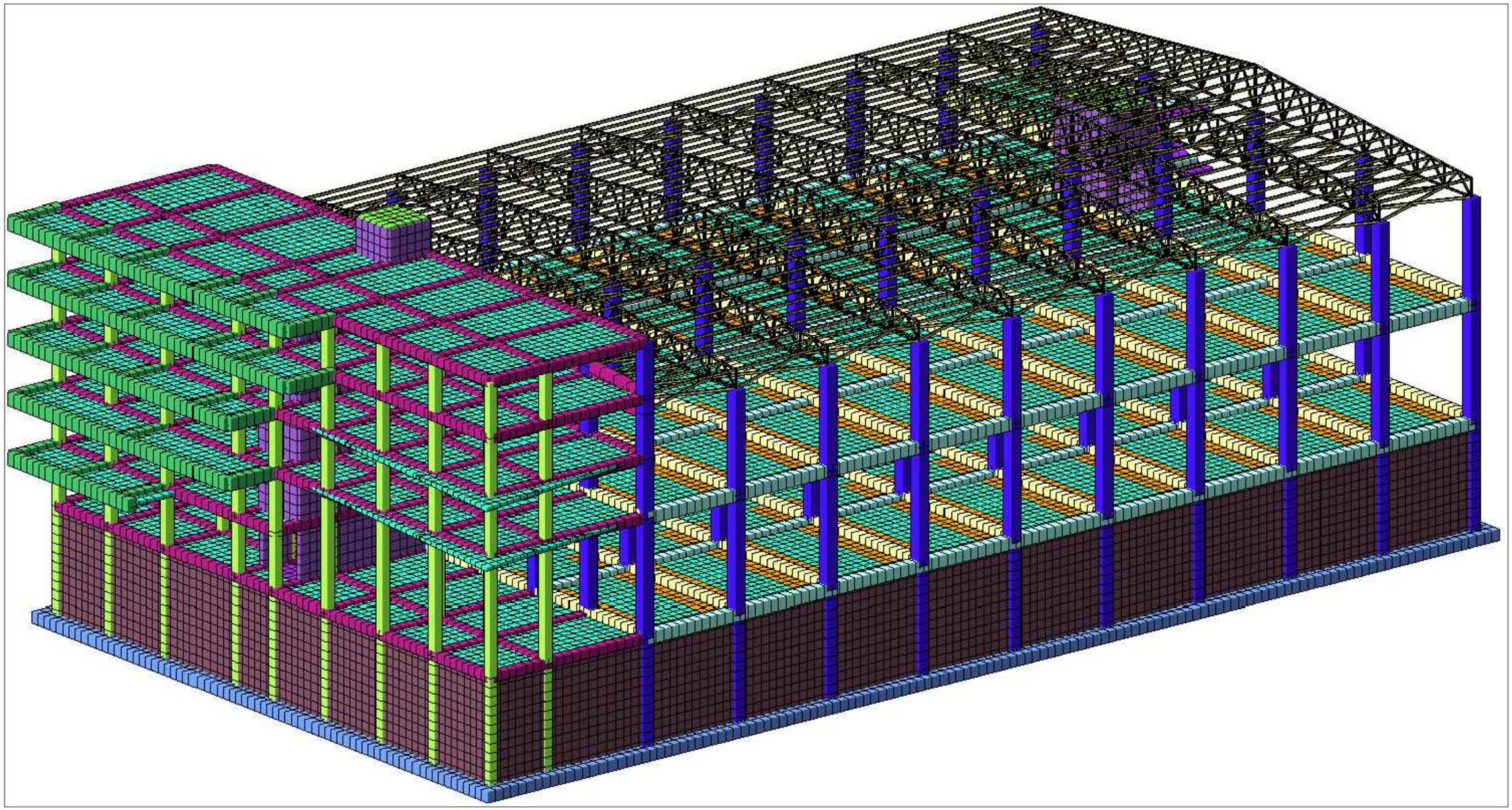

თბილისი 2025

ქ. თბილისში, სარაჯიშვილის ქუჩა №6ა-ში, სასაწყობე შენობის მშენებლობის პროექტი

კონსტრუქციული ნაწილი

შეასრულა თ. ესართია

მთ. კონსტრუქტორი ლ. ნარდაია

თბილისი 2025

განმარტებითი ბარათი

საპროექტო ტერიტორია მდებარეობს ქ. თბილისი, სარაჯიშვილის ქ. №6ა ს/კ №01.11.04.026.158. მრავალფუნქციური შენობა ნაბეგობა წარმოადგენს მონოლითური რკინაბეტონის სივრცით ჩარჩოებან ნაბეგობას, რომელსაც ბააჩნია სარდაფის სართული.
ნაბეგობა კონსტრუქციული თვალსაზრისით გადაწყვეტილია მონოლითური რკინაბეტონის სივრცითი ჩარჩოვანი ნაბეგობის სახით. მისი მზიდი ნაწილი ბაანბარიშებულია როგორც ვერტიკალურ ისე ჰორიზონტალურ დატვირთვებზე (სეისმოშროება 8 ბალი) ნაბეგობის პროექტირებისას გამოყენებულია დღეისათვის საქართველოში მოქმედი ნორმატიული დოკუმენტაცია „სამშენებლო ნორმები და წესები“. კერძოდ:

1) ან 02.01-08 „შენობებისა და ნაბეგობების საძირკვლები“.
2) სნ-წ-2.01.07.-85 „დატვირთვები და ზემოქმედებანი“.
3) ან-01-01-09 „ სეისმომედები მშენებლობა“.
4) ან 03.01-09 „ბეტონისა და რკინაბეტონის კონსტრუქციები“
5) სნ-წ-II-28-73* და სნ-წ-2.03.11..85 „სამშენებლო კონსტრუქციების დაცვა კოროზიისაგან.“

საძირკვლები დაშუძნებულია - შენა II ს.გ.ე. I - მოყვითალო-მონაცრისფრო შეშფერილობის ქვიშნარი ბრუნტი, ტენიანი, პლასტიკური კონსისტენციით. კენჭის და ხრეშის ჩანართებით.
გეოლოგიური პროეატის შესაბამისად აუცილებელი მიწისქვეშა ნაბეგობებისთბის გამოყენებული ბეტონი იყოს W8 წყალშეუდწევადობის, რადგან ბრუნტი საშუალოდ დამარილიანებულია სულფატური და კარბონატული მარილებით.
შენობის საძირკვლის ქვეშ ეწყობა მდინარის ბალასტის ბალიში სისქით 60.სმ რომელიც უნდა დაიტკეპნოს 20სმ. შენებად, ფრაქციით 50-100მმ. ბალასტის ბალიშის მოწყობამდე უნდა გაირეცხოს ბალასტი და განცალკევდეს ქვიშოვანი მასისგან. ბალასტის ბალიში უნდა გაცდეს საძირკვლის კონტურს მინიმუმ 1 მეტრით. დატკეპნილი ბალასტის წინაღობა უნდა შეადგენდეს R_0=3.50 კბ/სმ^2. შენების დატკეპნა მოხდეს ისე, რომ ჩაქრილი დატკეპნილი ბრუნტის დატკეპნის კოეფიციენტი იყოს 0,95. იხილე СНиП 3.02.01-87 земляные сооружения основания и фундаменты. ხელოვნური შუძე ჩაიბაროს ინჟინერ გეოლოგმა შესაბამისი აქტზე ხელმოწერის საშუძველზე.

1. საძირკვლის შილა - მონოლითური რკინაბეტონის შილა, სისქით: 60-სმ. ბეტონის კლასით B25W8.
2. სარდაფის სართული კედლები - მონოლითური რკინაბეტონის კედელი, სისქით: 30-სმ. ბეტონის კლასით B25W8.
3. სვეტები - მონოლითური რკინაბეტონის კვეთით: 65X65, 50X50, 40X50, სმ-ზე ბეტონის კლასი B25 და B25W8.
4. კოჭები - მონოლითური რკინაბეტონის კვეთით: 65X95, 50X70, 65X65, 50X50, ბეტონის კლასი B25 და B25W8.
5. გადახურვები - მონოლითური რკინაბეტონი სისქით: 20-სმ. ბეტონის კლასით B25.
6. კიბის უჯრედი - მონოლითური რკინაბეტონი სისქით: 20-სმ. ბეტონის კლასით B25.
7. ლიფტის შახტა - მონოლითური რკინაბეტონი სისქით: 30-სმ. ბეტონის კლასით B25.
8. ბარე არქიტექტურული ელემენტები მოწყობილია მონოლითური რკინაბეტონისაგან შემდგომი შელესვით.
9. კონსტრუქციული პროექტი განხილულ იქნას არქიტექტურულ პროექტთიან ერთიად.
10. შენობის გადახურვა ეწყობა ლითონის ფერმებზე.
11. ლითონის ელემენტები მონტაჟის შემდეგ შეიღებოს ორი ფენა ანტიკოროზიული საღებავით.
12. საძირკვლის შუძე ჩაიბაროს ინჟინერ გეოლოგმა შესაბამისი აქტზე ხელმოწერის საშუძველზე.
13. სასაწყობე ნაწილში გადახურვის შილები იტვირთება არქიტექტურლ პროექტში მითითებულ ადგილებში, ამ ადგილებში დატვირთვის ინტენსივონა დაუშვებელია აღემატებოდეს 3.00 ტ/მ^2. (მაქსიმალურმი დატვირთვა 1-მ^2-ზე შეადგენს 3.00 ტ/მ^2). ხოლო დამტვირთავი მანქანის ტრასებზე 1.50 ტ/მ^2 დამტვირთავი მანქანის ჩათვლით.
14. შენობის ბურულზე ეწყობა მზის პანელები რომელის საანარიშო წონა შეადგენს 10-კბ/მ^2 მზის პანელების სამაგრებიანად.
15. დატვირთვის სქემების ან ინტენსივობის ცვლილება შეთანხმდეს პროექტის ავტორთან

ზოგადი მითითებები

1. რკ/ბ.-ის კონსტრუქციების დაბეტონებისას უნდა გაეწიოს კონტროლი ბეტონის მარკას, ვიბრირებას, დაბეტონების ხარისხს და შრობის პროცესს თანახმად ГОСТ 10180-78, ГОСТ 18105.0-80, ГОСТ 18105.1-80, ГОСТ 18105.2-80.
2. რკ/ბ.-ის კონსტრუქციებში გამოყენებულია A-500c და A-240c კლასის არმატურე ГОСТ 5781-82 -ის მიხედვით. შემოწმებულ იქნას არმატურის ხარისხი და შედგეს შესაბამისი აქტი.
3. ანკერებისათვის და ჩასატანებელი დეტალებისათვის გამოყენებულ იქნას ლითონის ფურცელი ГОСТ 380-71 -ის მიხედვით.
4. ანკერები დამზადდეს ხელის რკალური შედუღებით განღრუებულ ნახვრეტში ГОСТ 19292-73 -ის მიხედვით.
5. რკ/ბ.-ის კონსტრუქციებში ბრძივი არმატურის დაკავშირება შესრულდეს გადადებით + შედუღებით ГОСТ 19293-73 -ის მიხედვით, ან გადადებით – წინამდებარე პროექტის და სამშენებლო ნორმების და წესების მიხედვით.
6. მშენებარე ობიექტზე ხელით ელექტროშედუღების შესრულებისას გამოყენებულ იქნას ელექტროდები ხელით რკალური შედუღებისათვის ГОСТ 94 67-75 -ის მიხედვით; შესადუღი მავთული ГОСТ 2246-70 -ის მიხედვით; ფლუსი ГОСТ 9087-81 -ის მიხედვით; ნახშიროჟანგის აირი ГОСТ 8050-76 -ის მიხედვით.

ფოლადის ელემენტები კლასად მიღებულის С235. ლითონის ელემენტების შედუღებისთვის გათვალისწინებულია Э42А ტიპის ელექტროდი (ГОСТ 6467-75*). შედუღების კათეტის სიძედ მიღებულ იქნეს არანაკლებ შესადუღებელი ელემენტების მინიმალური სისქე (ზოგ კვანძში მითითებულია კონკრეტული შედუღების ნაკერის კათეტის სისქე). ლითონი ელემენტების შედუღება მოხდეს ГОСТ 5264-80-ის მოთხოვნების დაცვით. მონტაჟის შემდომ ლითონის ელემენტები უნდა დაიფაროს ორი ფენა ანტიკოროზიული საღებავით

პროგითი აღნიშვნები:

პროექტის დასახელება	სასაწყობე ფართის მშენებლობის პროექტი

პროექტის დასახელება

სასაწყობე ფართის მშენებლობის პროექტი

ნახაზის დასახელება

განმარტებითი ბარათი

კონსტრუქტორი	ლ. ნარდაია		ინჟინერი		
შემსრულა	თ. ესართია		კოორდინ.		
			დაამტკიცა		
მასშტაბი A3-ზე		სტადია		გამოცემა	
მ:პირობით		მ.პ.		0	

ნახაზის ნომერი

კ-00

განმარტებითი ბარათი

შსაფრთხოება:

- მშენებლობის პროცესი წარიმართოს საქართველოს მთავრობის 2007 წლის 28 მარტის №62 დადგენილების მოთხოვნების შესაბამისად და მკაცრად იქნეს დაცული უსაფრთხოების წესები.

მასალები:

- მასალების ანტიკოროზიული და ხანძარსაწინააღმდეგო დაცვა - შესრულდეს СНиП 2.01.02-82* და СНиП 2.03.11-85 მოთხოვნების შესაბამისად.
- ბეტონი - შენობის მზიდ კონსტრუქციების გამოყენებულია ბეტონი კლასით B25 და B25W8, საძირკვლის ქვეშ გამოყენებული ბეტონის მომზადება B15 (ГОСТ 25192-2012).
- არმატურა - შენობის რკინაბეტონის ელემენტებში გამოყენებული არმატურის კლასი A500c და A240c (ДСТУ 3760-98).
- საკედლე და სატიხრე მასალა - შენობის კონტურზე კედლების შევსება ხდება მსუბუქი სამშენებლო ბლოკით მარკით არანაკლებ M50-ისა, მოცულობითი წონით არაუმეტეს 1200 კგ/მ^3, ქვიშაცემენტის ხსნარზე, მარკით არანაკლებ M50-ისა.
- ჰიდროიზოლაცია - შენობის კედლები რომლებიც შეხებაში არის ბრუნტთან დაიშაროს ჰიშროსაიზოლაციო შრით და მემბრანით. (ჰიდროიზოლაციის და მემბრანის ტიპი შეთანხმდეს დამკვეთთან).

სამშენებლო მასალების ხარისხის კონტროლი:

- სამშენებლო მოედანზე აუცილებელია განხორციელდეს სამშენებლო მასალების სიტემატიური კონტროლი. მშენებლობაზე შემოზიდულ მასალებს თან უნდა ახლდეს მწარმოებლის ხარისხს დამადასტურებელი დოკუმენტი (პასპორტი) რომელშიც მითითებულ იქნება ტექნიკური მახასიათებლები მაბალითად: მასალის სიმტკიცის ზღვარი, ყინვამედეგობის მაჩვენებელი და სხვა.
- მეტონის სამუშაოების წარმოებისას მშრალი და ცხელია კლიმატის პერიოდში 25°C-ზე მეტი ჰარის ტემპერატურის და 50%-ზე ნაკლები შარდობითი ტენიანობისას გამოყენებულ იქნას ცემენტები, რომელთა სამარკო სიმტკიცე არანაკლებ 20%-ით სჭარბობს ბეტონის საპროექტო მარკას.
- ახალჩაწყობილი ბეტონი დაცული უნდა იქნას მექანიკური დაზიანებისაბან (ან/და ზემოქმედებისგან) მზოს სხივენის პირდაპირი მოხცედრისგან, ყინვისგან და ჭარისგან. პროექტში მითითებული სიმტკიცის 75%-ის მიღწევამდე მეტონის სტრუქტურა ადვილად იმსვრევა, აქედან გამომდინარე აღნიშნული სიმტკიცის მიღწევამდე აუცილებელია მკაცრად დაცულ იქნეს ტემერატურის და ტენიანობის რეჟიმი.

პიროგითი აღნიშნვები:

პროექტის დასახელება	სასაწყობე ფართის მშენებლობის პროექტი

პროექტის დასახელება

სასაწყობე ფართის მშენებლობის პროექტი

ნახაზის დასახელება

განმარტებითი ბარათი

კონსტრუქტორი	ლ. ნარდაია		ინჟინერი		
შესრულა	თ. ესართია		კოორდინ.		
			დაამტკიცა		
მასშტაბი A3-ზე		სტადიები		გამოცემა	
მ:პირობით		მ.პ.		0	

ნახაზის ნომერი

კ-0

ქვაბულის ექსკავაციის გეგმა -7.900 ნიშნულზე

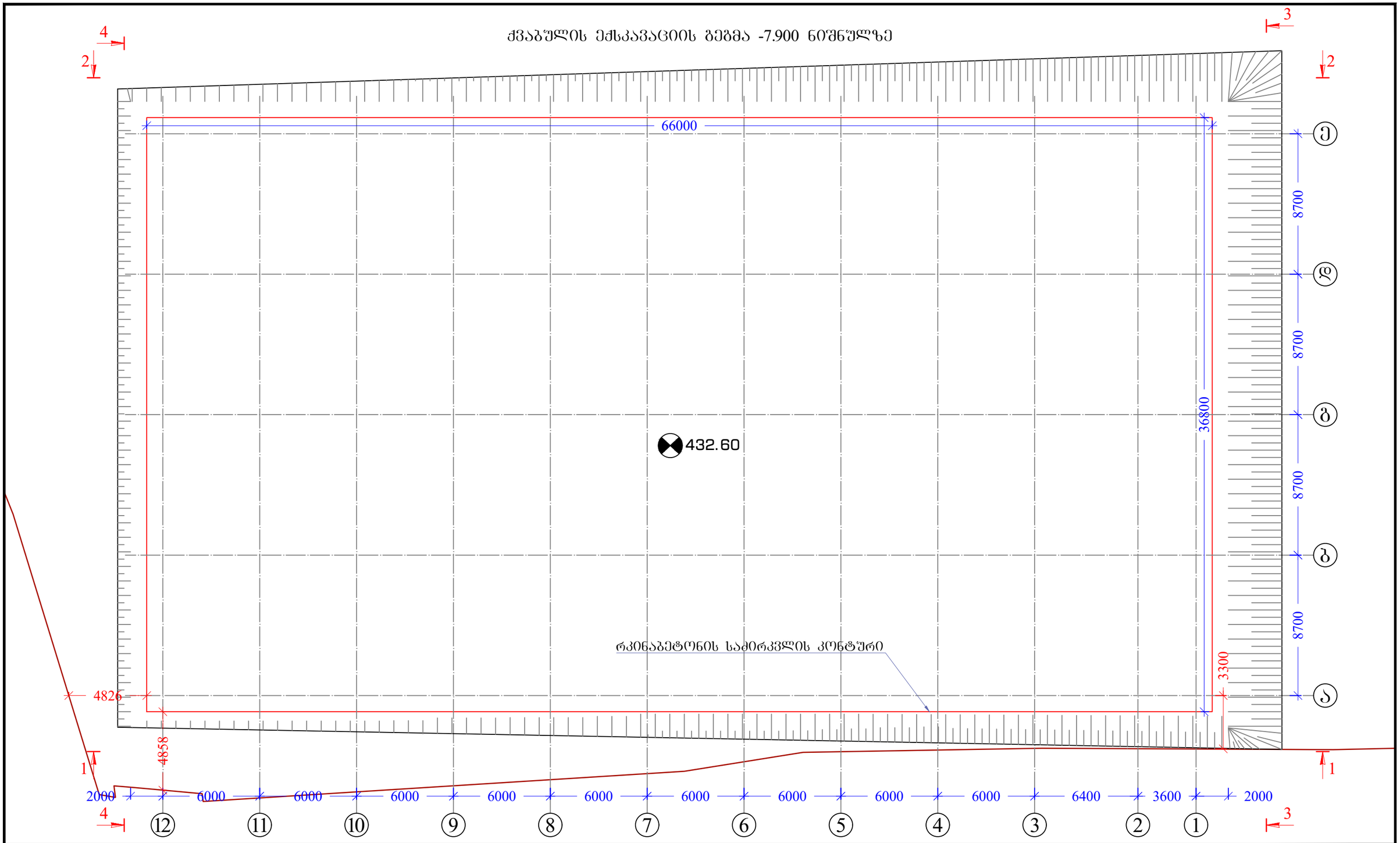

შენიშვნები	პირობითი აღნიშვნები	მიბმული ნახაზები:	მემსრულებელი	პროექტის დასახელება
1. ყველა ზომა მოცემულია მილიმეტრებში 2. ნიშნულები მოცემულია მეტრებში	საკადასტრო საზღვარი	1. ჭრილი 1-1 იხილეთ ფურცელ კ-2-ზე; 2. ჭრილი 2-2 იხილეთ ფურცელ კ-2-ზე; 3. ჭრილი 3-3 იხილეთ ფურცელ კ-3-ზე; 4. ჭრილი 4-4 იხილეთ ფურცელ კ-3-ზე;		სასაწყობე ფართის მშენებლობის პროექტი
				ნახაზის დასახელება: ქვაბულის ექსკავაციის გეგმა
			დამკვეთი: შპს "ევროპროდუქტი"	კონსტრუქტორი ლ.ნარდაია; შეასრულა თ. ესართია; ინჟინერი; კოორდინ.; დაამტკიცა
				მასშტაბი A3-ზე: მ:პირობით; სტადიუმი: მ.პ.; გამოცემა: 0
				ნახაზის ნომერი: კ-1

ჭრილი 1-1

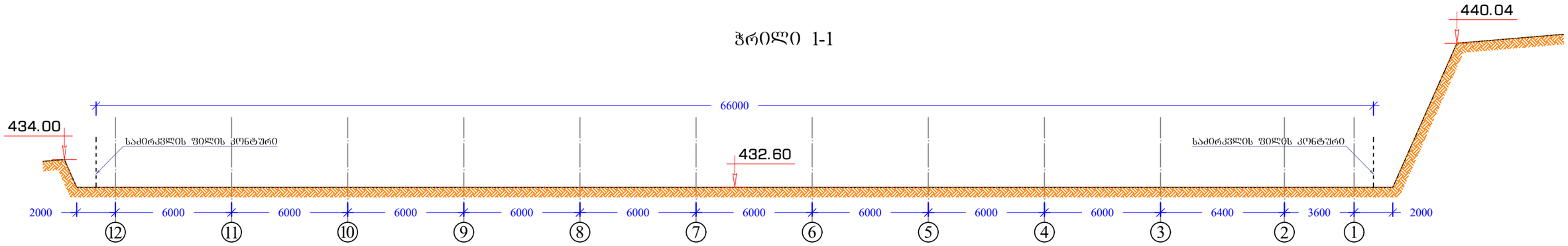

ჭრილი 2-2

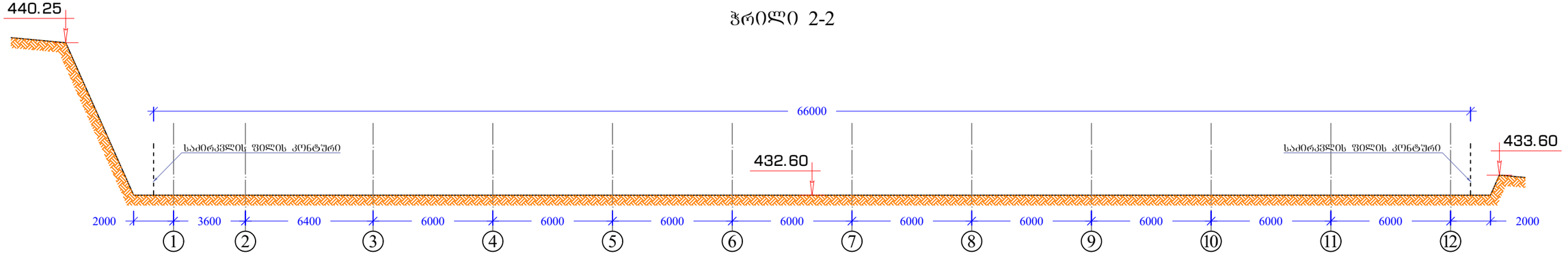

შენიშვნები	პირობითი აღნიშვნები	მიბმული ნახაზები:
1. ყველა ზომა მოცემულია მილიმეტრებში 2. ნიშნულები მოცემულია მეტრებში		1. ჭრილი 1-1 იხილეთ ფურცელ კ-2-ზე; 2. ჭრილი 2-2 იხილეთ ფურცელ კ-2-ზე; 3. ჭრილი 3-3 იხილეთ ფურცელ კ-3-ზე; 4. ჭრილი 4-4 იხილეთ ფურცელ კ-3-ზე;

შემსრულებელი	პროექტის დასახელება: სასაწყობე ფართის მშენებლობის პროექტი
დამკვეთი: შპს "ევროპროდუქტი"	ნახაზის დასახელება: ჭრილი 1-1, ჭრილი 2-2

კონსტრუქტორი	ლ.ნარდაია		ინჟინერი	
შეასრულა	თ. ესართია		კოორდინ.	
			დაამტკიცა	

მასშტაბი A3-ზე	სტატუსი	გამოცემა
მ:პირობით	მ.პ.	0

ნახაზის ნომერი: კ-2

ჭრილი 3-3

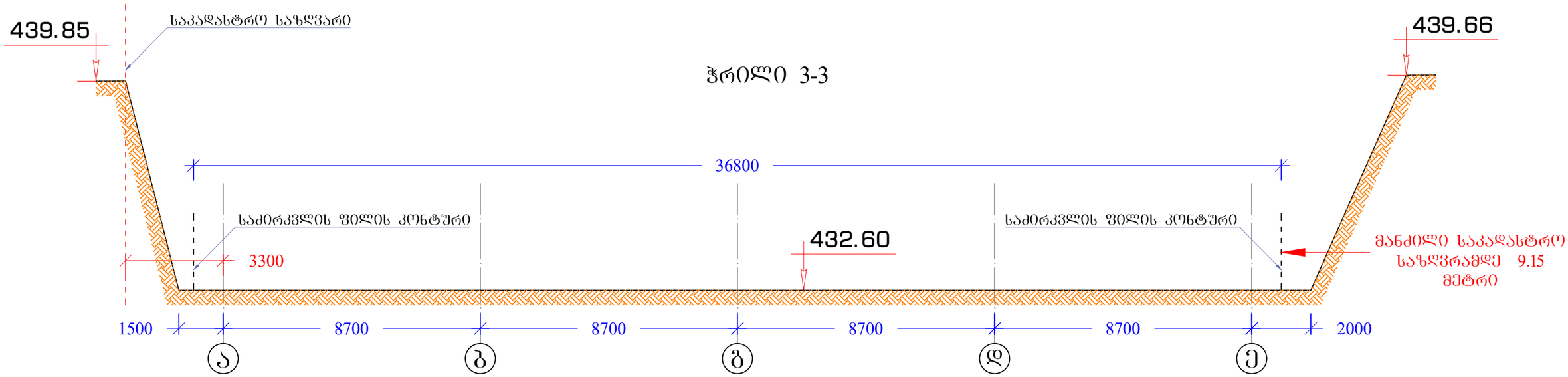

ჭრილი 4-4

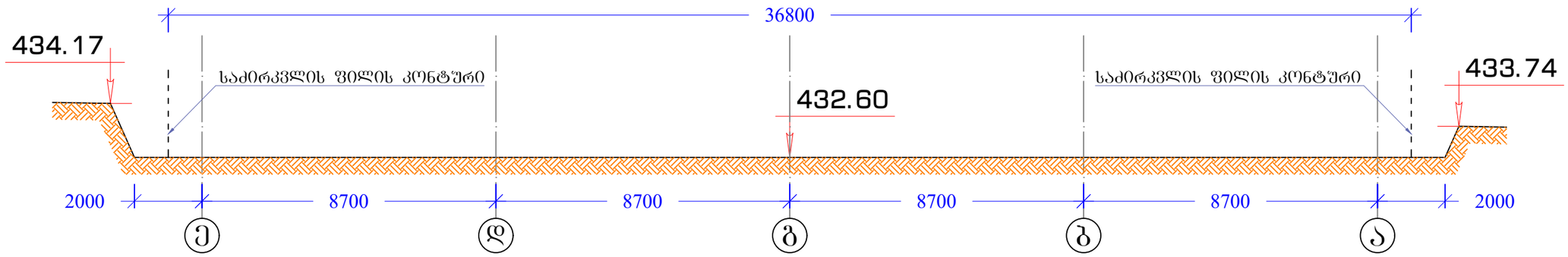

შენიშვნები	პირობითი აღნიშვნები	მიბმული ნახაზები:	შემსრულებელი	პროექტის დასახელება
1. ყველა ზომა მოცემულია მილიმეტრებში 2. ნიშნულები მოცემულია მეტრებში		1. ჭრილი 1-1 იხილეთ ფურცელ კ-2-ზე; 2. ჭრილი 2-2 იხილეთ ფურცელ კ-2-ზე; 3. ჭრილი 3-3 იხილეთ ფურცელ კ-3-ზე; 4. ჭრილი 4-4 იხილეთ ფურცელ კ-3-ზე;		სასაწყობე ფართის მშენებლობის პროექტი
				ნახაზის დასახელება: ჭრილი 3-3, ჭრილი 4-4
			დამკვეთი: შპს "ევროპროდუქტი"	კონსტრუქტორი: ლ.ნარდაია; შეასრულა: თ. ესართია; ინჟინერი; კორექტორი; დაამტკიცა; მასშტაბი A3-ზე: მ:პირობით; სტატუსი: მ.პ.; გამოცემა: 0; ნახაზის ნომერი: კ-3

საძირკვლის ფილის საყალიბო ნახაზი

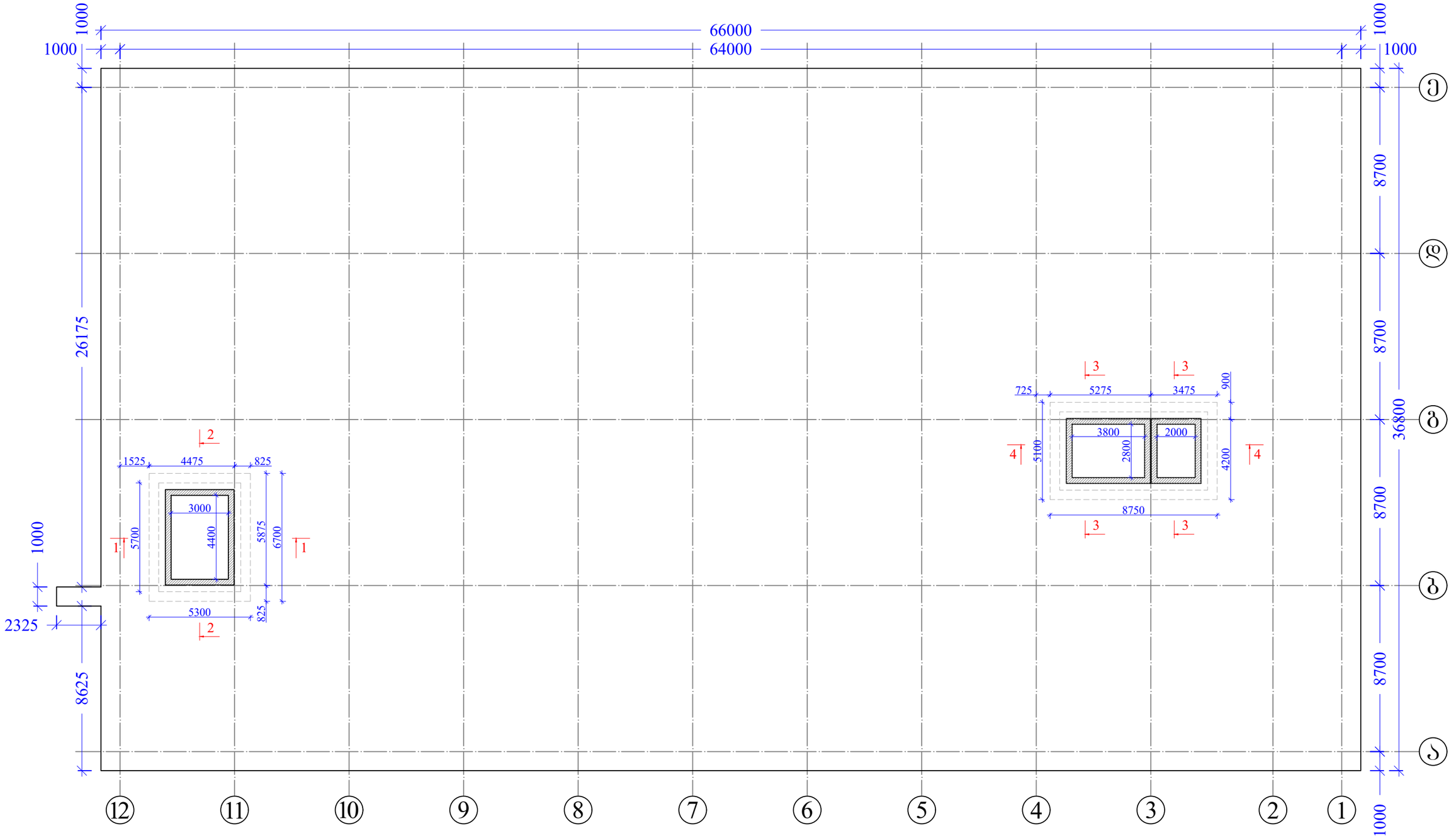

შენიშვნები	პირობითი აღნიშვნები	მიბმული ნახაზები:	შემსრულებელი	პროექტის დასახელება
1. ყველა ზომა მოცემულია მილიმეტრებში 2. ნიშნულები მოცემულია მეტრებში		1. ჭრილი 1-1 იხილეთ ფურცელ კ-5-ზე; 2. ჭრილი 2-2 იხილეთ ფურცელ კ-5-ზე; 3. ჭრილი 3-3 იხილეთ ფურცელ კ-6-ზე; 4. ჭრილი 4-4 იხილეთ ფურცელ კ-6-ზე;	დამკვეთი შპს "ევროპროდუქტი"	სასაწყობე ფართის მშენებლობის პროექტი ნახაზის დასახელება საძირკვლის ფილის საყალიბო ნახაზი

კონსტრუქტორი	ლ.ნარდაია		ინჟინერი		
შეასრულა	თ. ესართია		კოორდინ.		
			დაამტკიცა		
მასშტაბი A3-ზე		სტატუსი		გამოცემა	
მ:პირობით		მ.პ.		0	

ნახაზის ნომერი: კ-4

ჭრილი 1-1

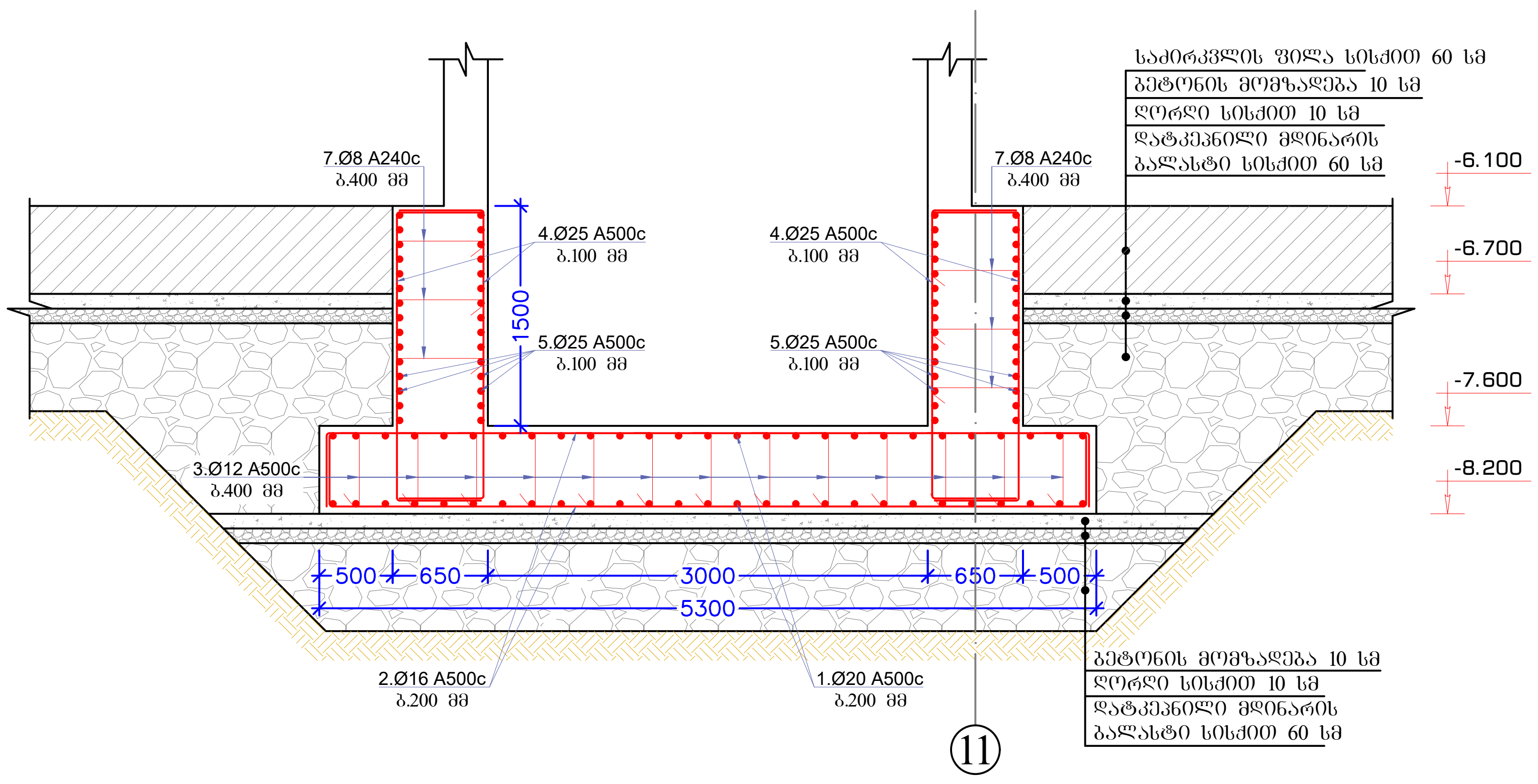

მასალის სპეციფიკაცია										арმ. ამოკრეფა		
ელემენტი	პოზ. №	ესკიზი მმ.	Ø და კლ.	L მმ.	n ც.	n x L მ.	მასა კგ. ერთი პოზ.	მასა კგ. ყველა პოზ.	მასა კგ. სულ	Ø და კლ.	მასა კგ. A240c	მასა კგ. A500c
ლითონის თანაურთი	1	7600 / 6600 / 500	20 A500c	7600	54	410	18.77	1014	1014	12 A500c		220
	2	6200 / 5200 / 500	16 A500c	6200	66	409	9.73	642	642	16 A500c		642
	3	120 / 500 / 120 / 740	12 A500c	740	208	154	0.66	137	137	20 A500c		1014
	3.1	200 / 430 / 430 / 220 / 220 / 1500 ბიჯი 600	12 A500c	1500	90	135	0.93	83	83	25 A500c		6295
	4	3000 / 2000 / 500	25 A500c	3000	348	1044	11.58	4030	4030	8 A240c	32	
	5	5540	25 A500c	5540	60	332	21.38	1283	1283			
	6	4240	25 A500c	4240	60	254	16.37	982	982			
	7	120 / 590 / 120 / 830	8 A240c	830	99	82	0.33	32	32			
		Σ							8203		32	8171
	ბეტონი B 25 W-8 V=37.8 მ³											

ჭრილი 2-2

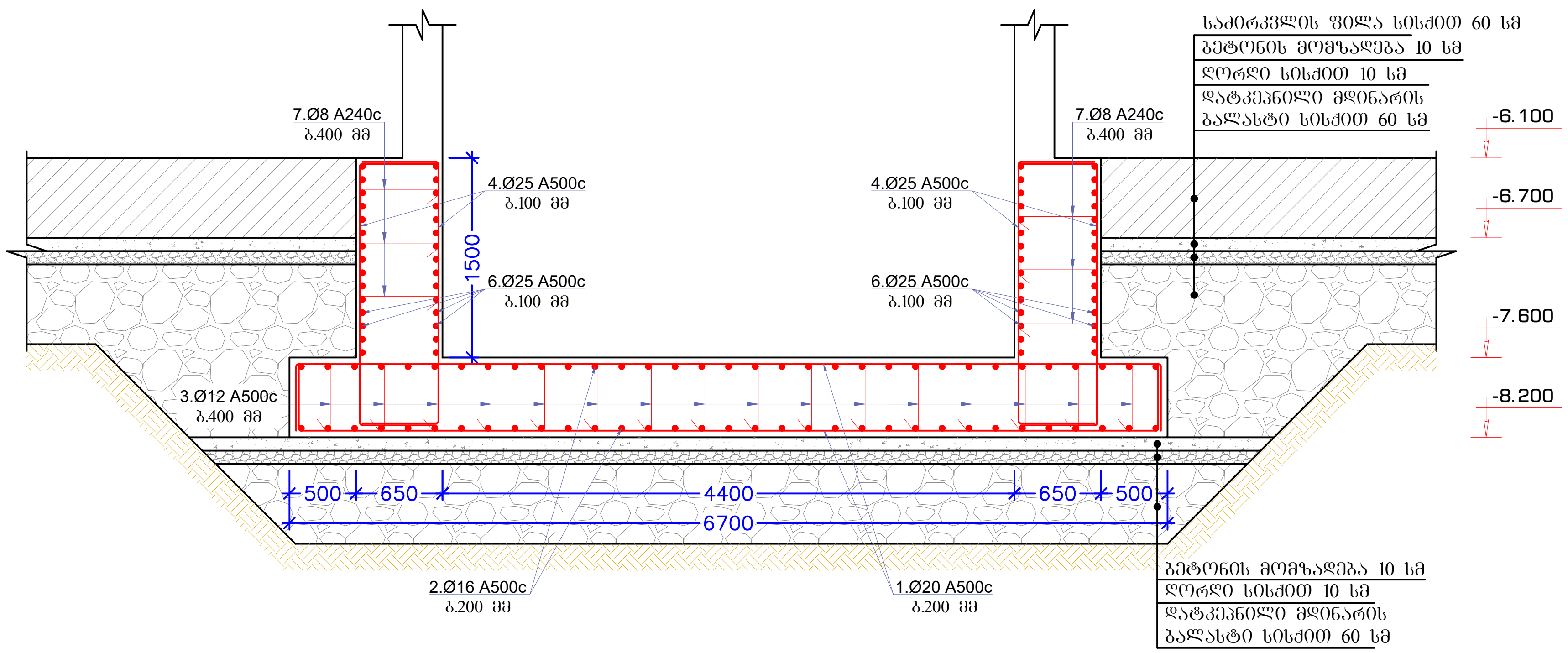

შენიშვნები
1. ყველა ზომა მოცემულია მილიმეტრებში
2. ნიშნულები მოცემულია მეტრებში

პირობითი აღნიშვნები

მიბმული ნახაზები:

შემსრულებელი

დამკვეთი

შპს "ევროპროდუქტი"

პროექტის დასახელება
სასაწყობე ფართის მშენებლობის პროექტი

ნახაზის დასახელება
ჭრილი 1-1, ჭრილი 2-2, მასალის სპეციფიკაცია

კონსტრუქტორი	ლ. ნარდაია	[signature]	ინჟინერი	
შეასრულა	თ. ესართია	[signature]	კოორდინ.	
			დაამტკიცა	

მასშტაბი A3-ზე: მ:პირობით
სტატუსი: მ.პ.
გამოცემა: 0
ნახაზის ნომერი: კ-5

ჭრილი 3-3

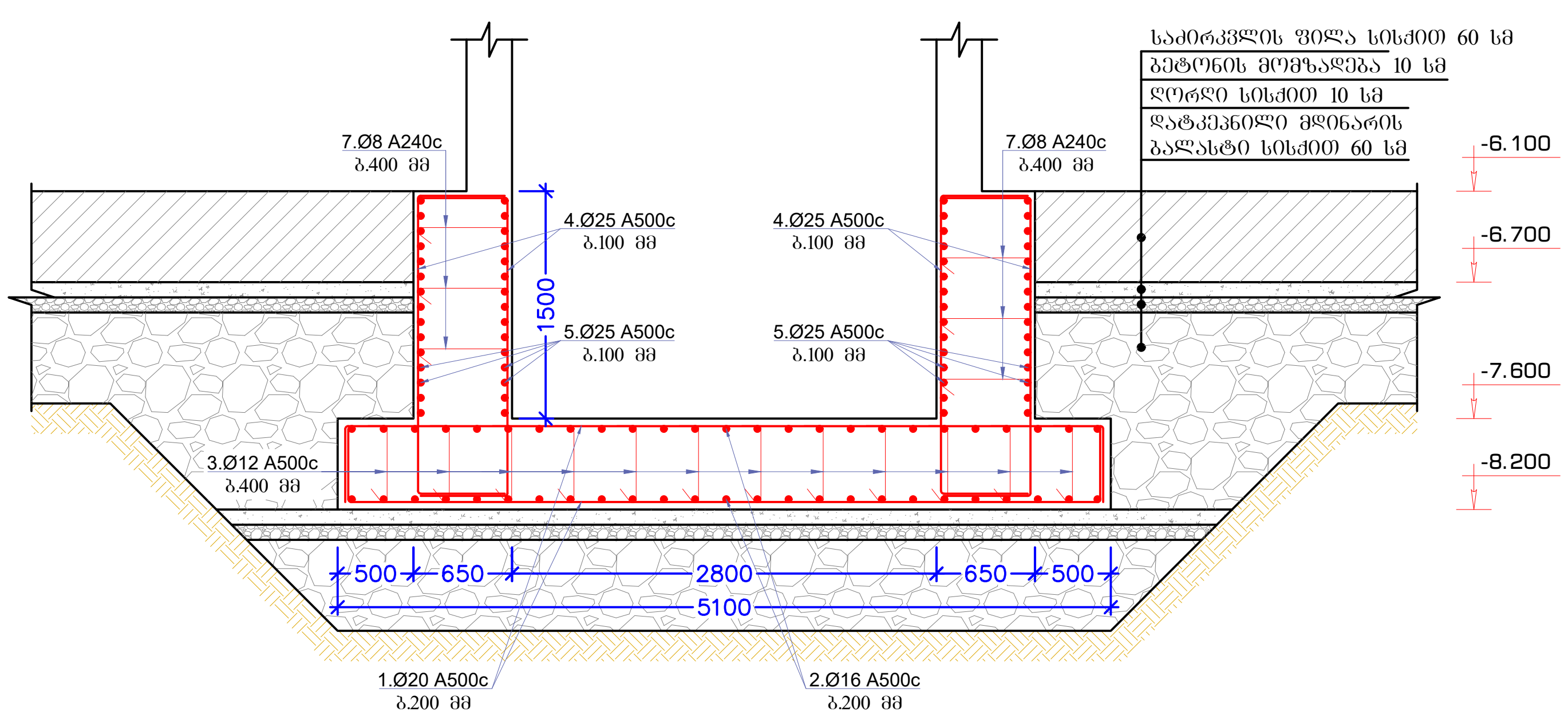

ელემენტი	პოზ. №	ესკიზი მმ.	Ø და კლ	L მმ.	n ც.	n x L მ.	მასალის სპეციფიკაცია: მასა კგ. ერთი პოზ.	ყველა პოზ.	სულ	არმ. ამოკრეფა: Ø და კლ.	მასა კგ. A240c	A500c
ლენტის თანაოძმი	1	6000 / 5000 / 500	20 A500c	6000	88	528	14.82	1304	1304	12 A500c		291
	2	9650 / 8650 / 500	16 A500c	9650	50	483	15.15	758	758	16 A500c		758
	3	120 / 500 / 120 — 740	12 A500c	740	252	186	0.66	166	166	25 A500c		7793
	3.1	200 / 430 / 220 / 430 / 220 — 1500, ბიჯი 600	12 A500c	1500	135	203	0.93	125	125	8 A240c	44	
	4	3000 / 2000 / 500	25 A500c	3000	400	1200	11.58	4632	4632	20 A500c		1304
	5	7650	25 A500c	7650	60	459	29.53	1772	1772			
	6	4000	25 A500c	4000	90	360	15.44	1390	1390			
	10	120 / 590 / 120 — 830	8 A240c	830	135	112	0.33	44	44			
		Σ							10190		44	10146
		ბეტონი B 25 W-8 V=50.50 მ³										

ჭრილი 4-4

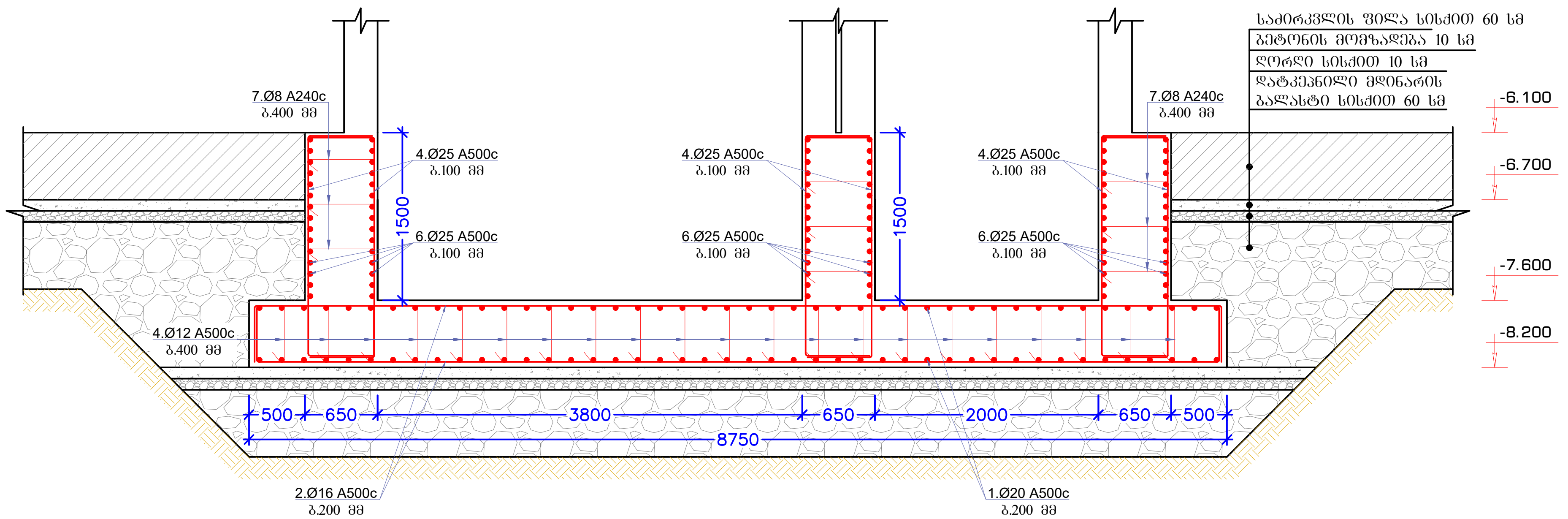

შენიშვნები
1. ყველა ზომა მოცემულია მილიმეტრებში
2. ნიშნულები მოცემულია მეტრებში

პირობითი აღნიშვნები

მიბმული ნახაზები:

შემსრულებელი

დამკვეთი

შპს "ევროპროდუქტი"

პროექტის დასახელება

სასაწყობე ფართის მშენებლობის პროექტი

ნახაზის დასახელება

ჭრილი 3-3, ჭრილი 4-4,
მასალის სპეციფიკაცია

კონსტრუქტორი	ლ. ნარდაია		ინჟინერი	
შეასრულა	თ. ესართია		კოორდინ.	
			დაამტკიცა	
მასშტაბი A3-ზე მ:პირობით		სტადია მ.პ.	გამოცემა 0	

ნახაზის ნომერი
კ-6

საძირკვლის ფილის ზედა და ქვედა შრის ძირითადი ბადე

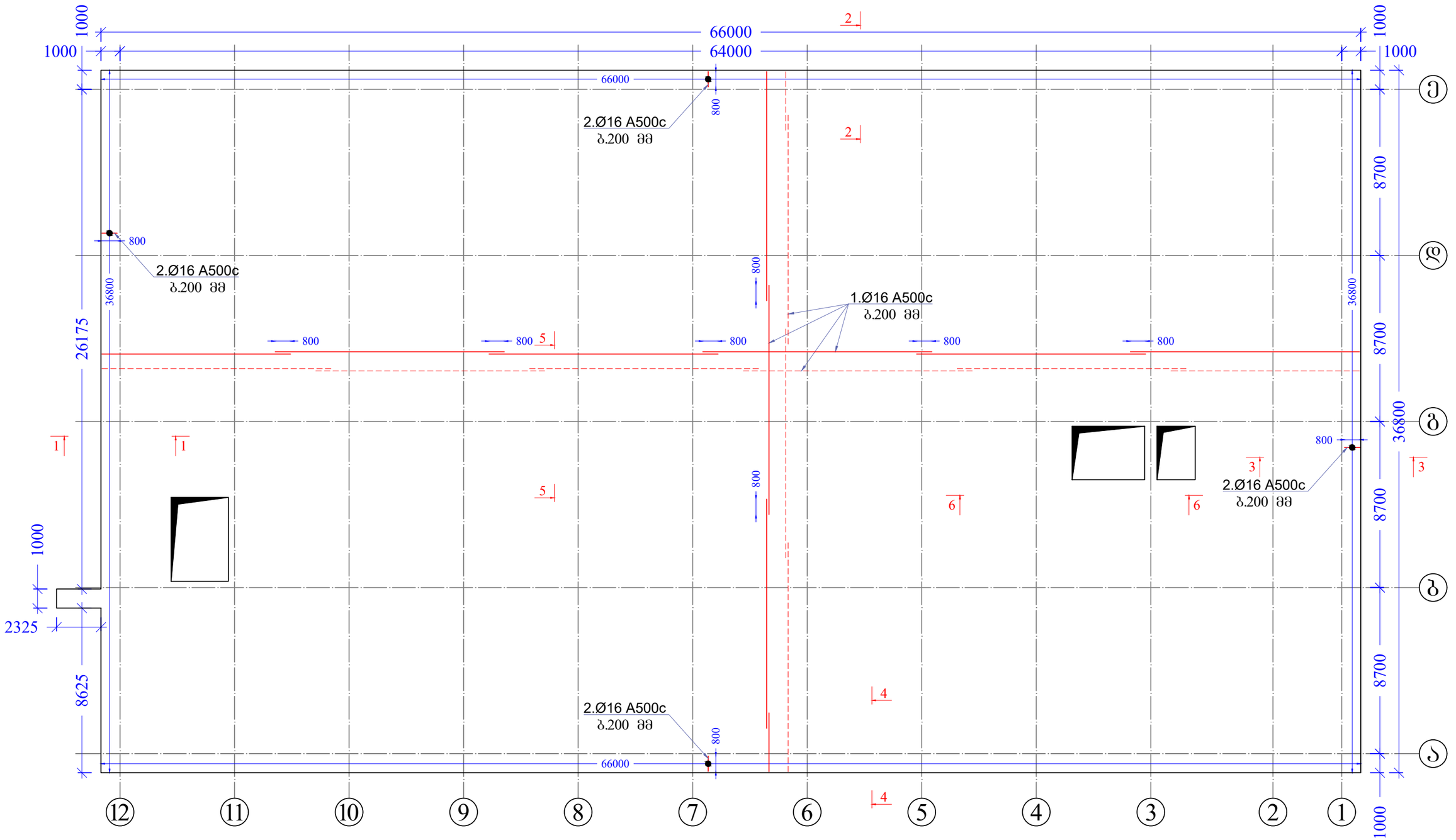

შენიშვნები	პირობითი აღნიშვნები	მიბმული ნახაზები:	შემსრულებელი	პროექტის დასახელება
1. ყველა ზომა მოცემულია მილიმეტრებში 2. ნიშნულები მოცემულია მეტრებში		1. მასალის სპეციფიკაცია იხილეთ ფურცელ კ-15-ზე 2. ჭრილი 1-1 იხილეთ ფურცელ კ-13-ზე 3. ჭრილი 2-2 იხილეთ ფურცელ კ-13-ზე 4. ჭრილი 3-3 იხილეთ ფურცელ კ-13-ზე 5. ჭრილი 4-4 იხილეთ ფურცელ კ-13-ზე 6. ჭრილი 5-5 იხილეთ ფურცელ კ-14-ზე 7. ჭრილი 6-6 იხილეთ ფურცელ კ-14-ზე		სასაწყობე ფართის მშენებლობის პროექტი
			დამკვეთი შპს "ევროპროდუქტი"	ნახაზის დასახელება საძირკვლის ფილის ზედა და ქვედა შრის ძირითადი ბადე

კონსტრუქტორი	ლ.ნარდაია		ინჟინერი		
შეასრულა	თ. ესართია		კოორდინ.		
			დაამტკიცა		
მასშტაბი A3-ზე		სტადიუმი		გამოცემა	
მ:პირობით		მ.პ.		0	

ნახაზის ნომერი

კ-7

საძირკვლის ფილის ქვედა შრის დამატებითი არმირების სქემა X მიმართულებით

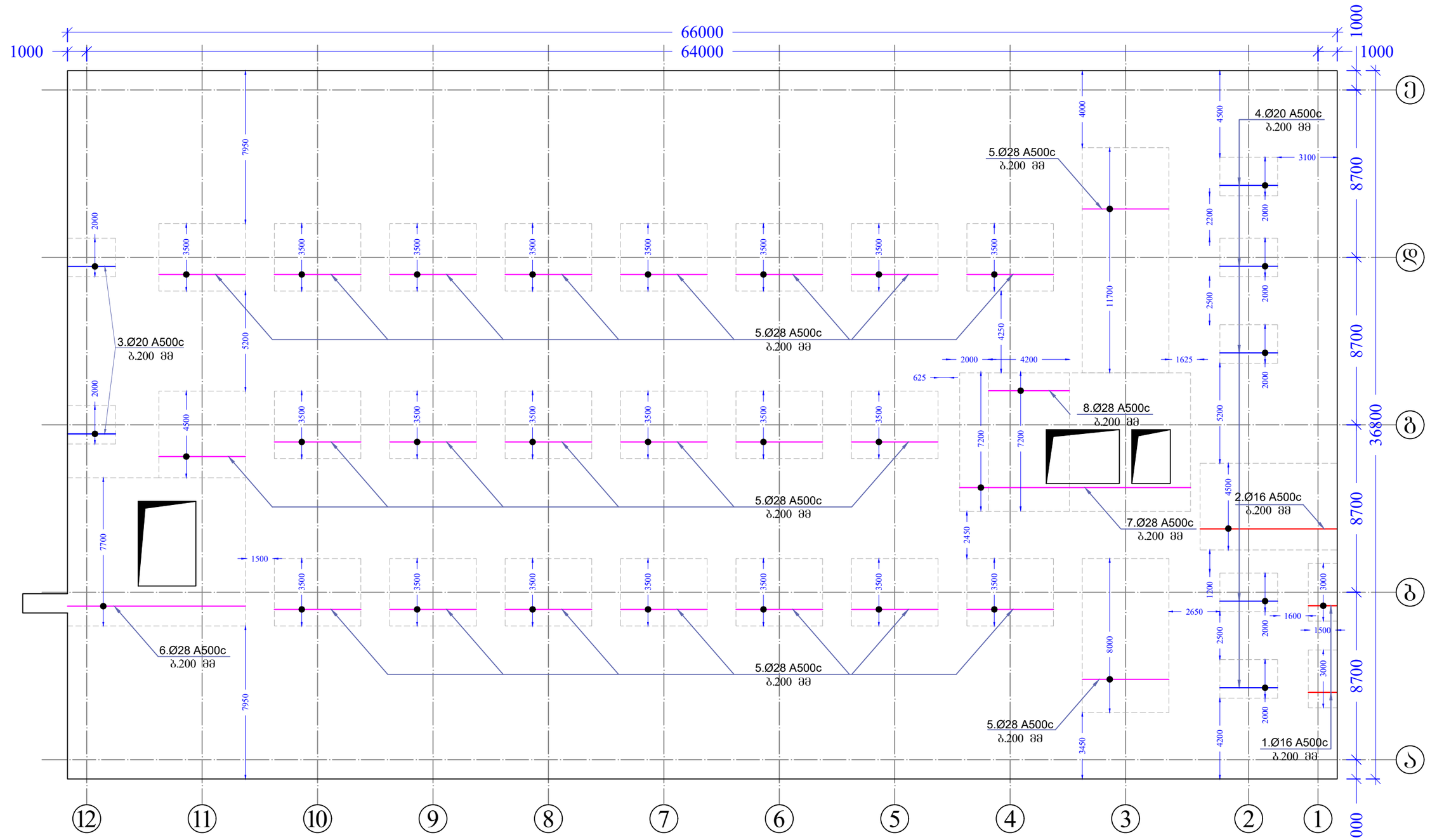

შენიშვნები	პირობითი აღნიშვნები	მიბმული ნახაზები:	შემსრულებელი	პროექტის დასახელება
1. ყველა ზომა მოცემულია მილიმეტრებში 2. ნიშნულები მოცემულია მეტრებში		1. მასალის სპეციფიკაცია იხილეთ ფურცელ კ-10-ზე		სასანყობე ფართის მშენებლობის პროექტი
				ნახაზის დასახელება: საძირკვლის ფილის ქვედა შრის დამატებითი არმირების სქემა X მიმართულებით
			დამკვეთი: შპს "ევროპროდუქტი"	კონსტრუქტორი ლ.ნარდაია; შემსრულა თ. ქსართია; ინჟინერი; კორექტირ.; დაამტკიცა
				მასშტაბი A3-ზე: მ:პირობით; სტადიუმი: მ.პ.; გამოცემა: 0
				ნახაზის ნომერი: კ-8

ЗАГАЛЬНІ ВКАЗІВКИ

1. Будівництво виконувати відповідно до вимог ДБН А.3.1-5:2016 «Організація будівництва».
2. Бетонування виконувати відповідно до вимог ДБН В.2.6-98:2009 «Конструкції бетонні та залізобетонні».

ЗАГАЛЬНІ ВКАЗІВКИ

ВИКОНАВЧІ ВІДОМОСТІ:

1. Будівництво будівлі підприємства громадського харчування на 300 посадкових місць. Коригування.

ЗАГАЛЬНІ ВКАЗІВКИ

ЗАГАЛЬНІ ВІДОМОСТІ ПРО ВИКОНАННЯ РОБІТ ПІДВИЩЕНОЇ НЕБЕЗПЕКИ

ЗАТВЕРДЖЕНО

ЗАТВЕРДЖЕНО

Будівництво будівлі підприємства громадського харчування на 300 посадкових місць. Коригування

Будівництво будівлі підприємства громадського харчування на 300 посадкових місць. Коригування

Дипломний проект					
Розробив	Пустовіт О.І.				Відомість
Керівник	Пустовіт О.І.				0
Н.контр.	Пустовіт О.І.				
Зав.кафедри	Пустовіт О.І.				

Будівництво будівлі підприємства громадського харчування на 300 посадкових місць. Коригування

Відомість

Аркуш 9 Аркушів 9

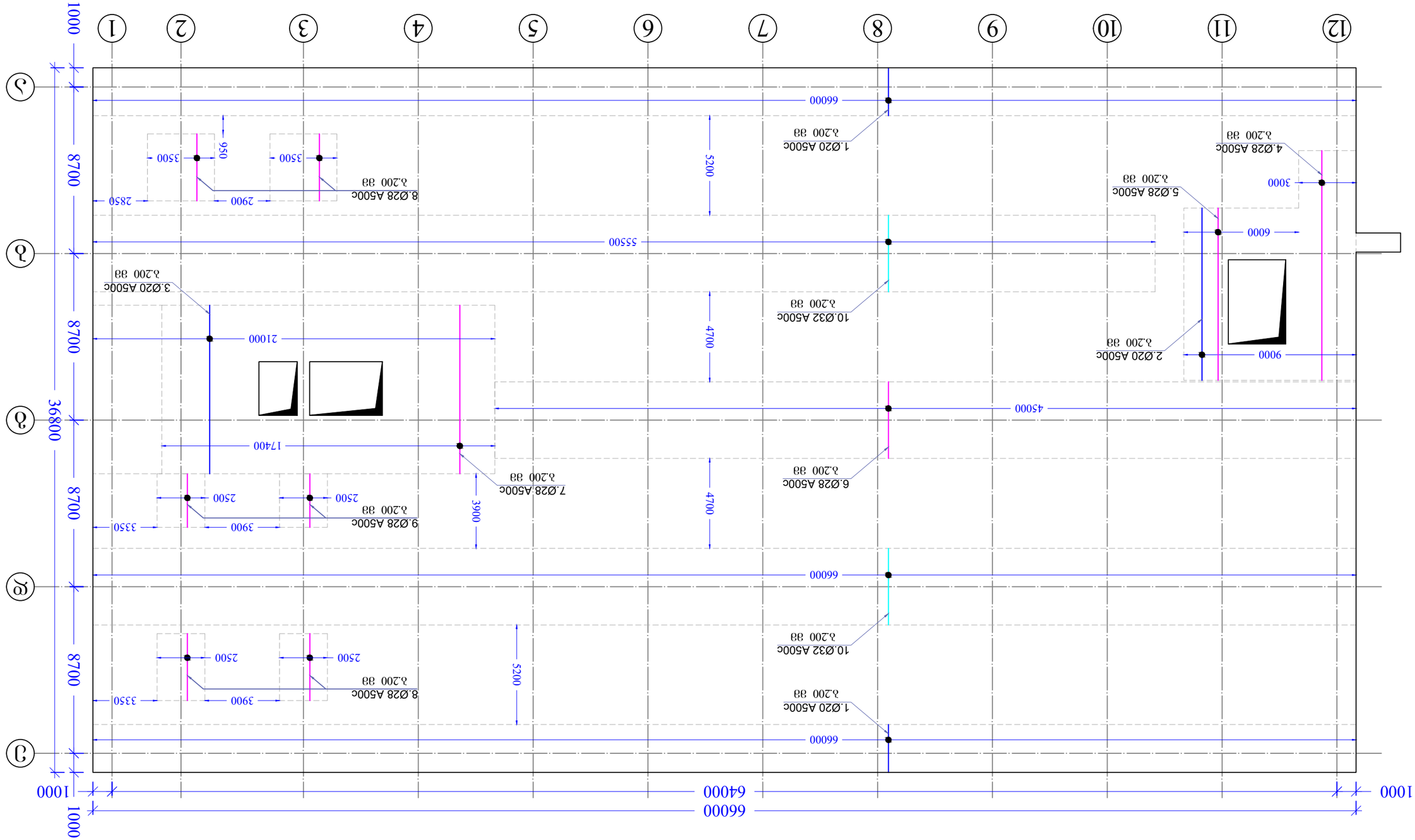

ПЛАН ФУНДАМЕНТІВ ПІД ОБЛАДНАННЯ Ж БЕТОННОЇ ПІДЛОГИ ЗАЛУ ОБСЛУГОВУВАННЯ ВІДВІДУВАЧІВ ЗІ ШВИДКІСНИМ ОБСЛУГОВУВАННЯМ

საძირკვლის ფილის ზედა შრის დამატებითი არმირების სქემა X მიმართულებით

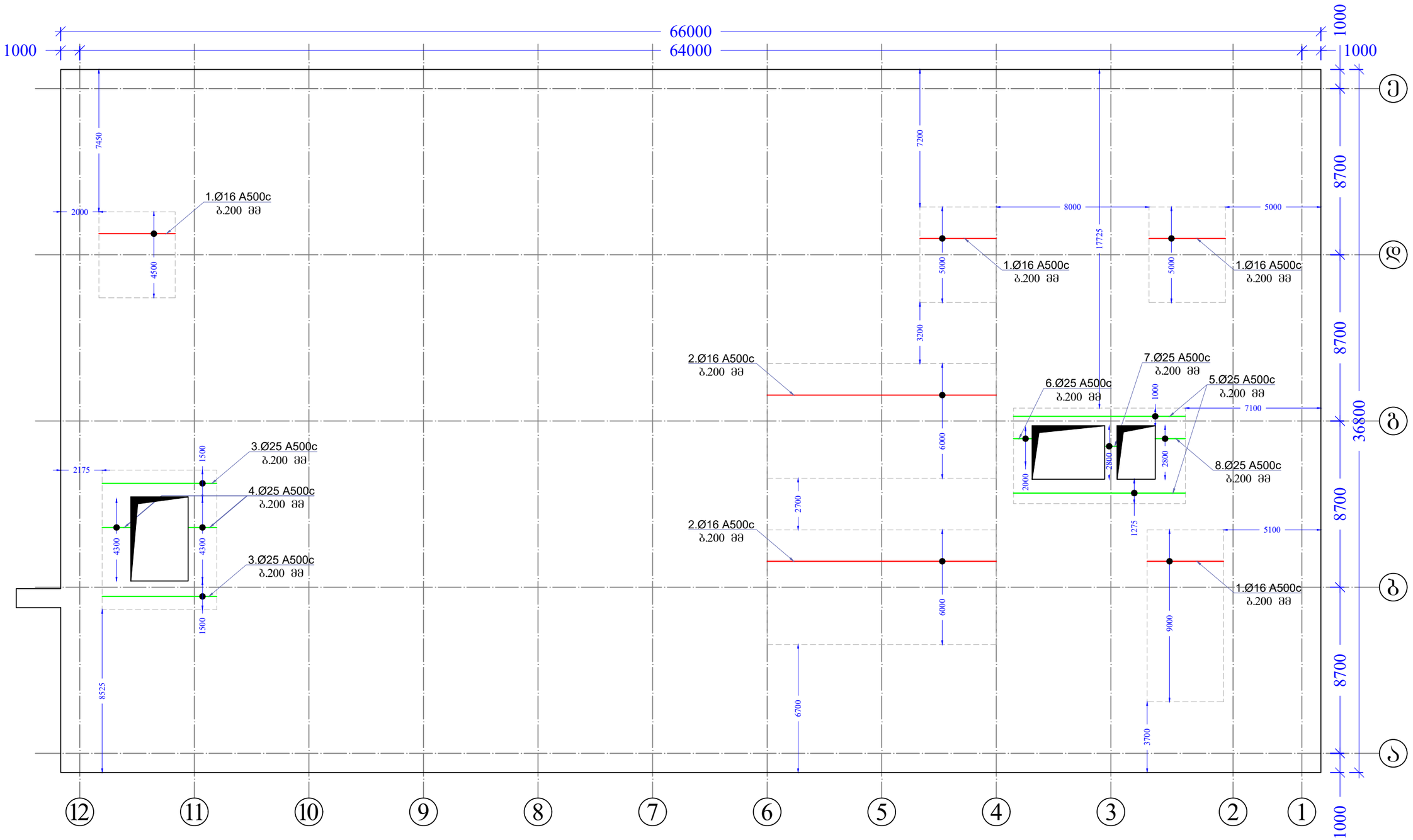

მენიშვნები	პირობითი აღნიშვნები	მიბმული ნახაზები:	მშენებელი	პროექტის დასახელება
1. ყველა ზომა მოცემულია მილიმეტრებში 2. ნიშნულები მოცემულია მეტრებში		1. მასალის სპეციფიკაცია იხილეთ ფურცელ კ-10-ზე		სასაწყობე ფართის მშენებლობის პროექტი
			დამკვეთი შპს "ევროპროდუქტი"	ნახაზის დასახელება საძირკვლის ფილის ზედა შრის დამატებითი არმირების სქემა X მიმართულებით

კონსტრუქტორი	ლ. ნარდაია		ინჟინერი		
შემასრულა	თ. ესართია		კოორდინ.		
			დამმტკიცა		
მასშტაბი A3-ზე		სტატუსი		გამოცემა	
მ:პირობით		მ.პ.		0	

ნახაზის ნომერი: კ-10

საძირკვლის ფილის ზედა შრის დამატებითი არმირების სქემა Y მიმართულებით

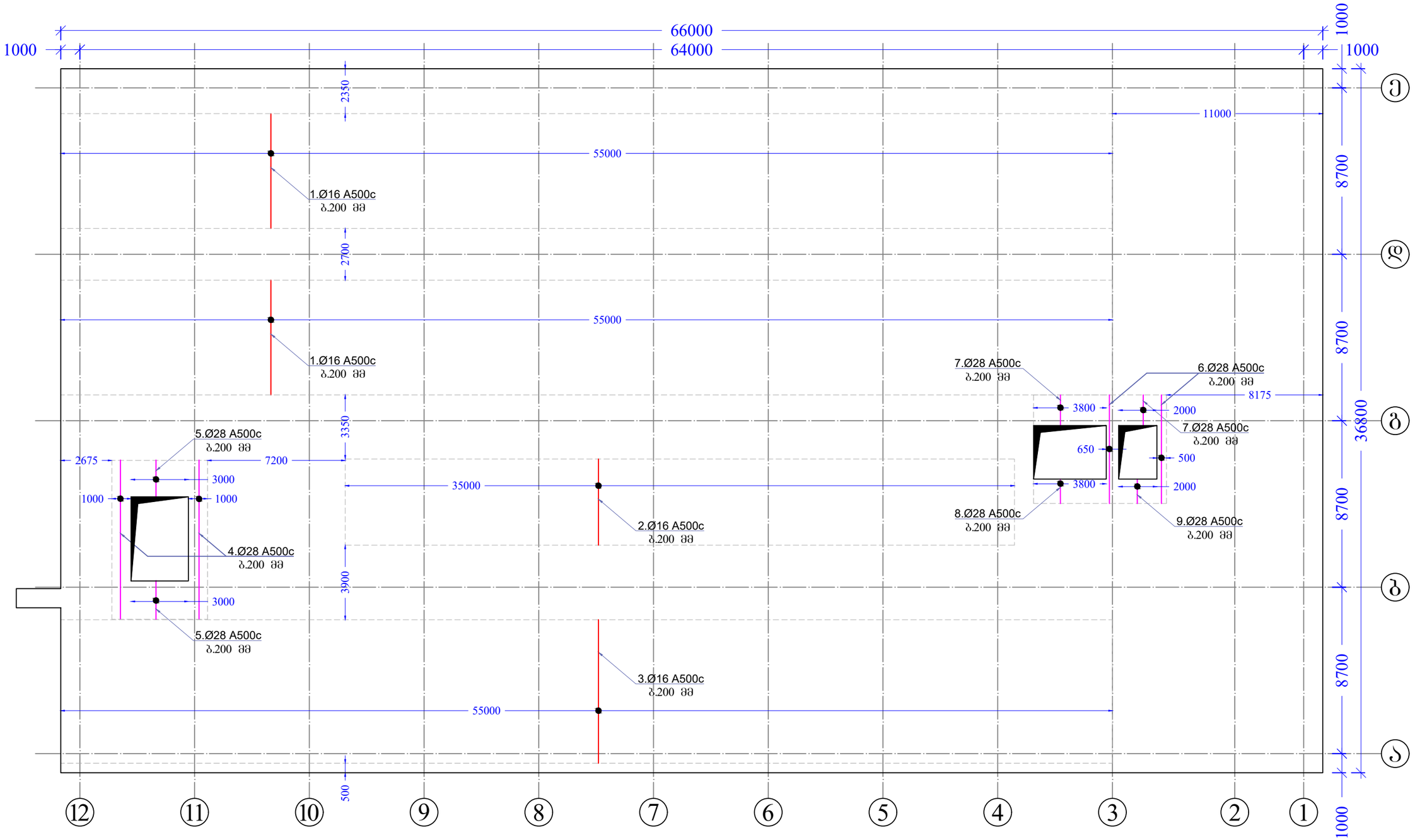

შენიშვნები	პირობითი აღნიშვნები	მიბმული ნახაზები:	შემსრულებელი	პროექტის დასახელება
1. ყველა ზომა მოცემულია მილიმეტრებში 2. ნიშნულები მოცემულია მეტრებში		1. მასალის სპეციფიკაცია იხილეთ ფურცელ კ-10-ზე		სასანყობე ფართის მშენებლობის პროექტი
				ნახაზის დასახელება: საძირკვლის ფილის ზედა შრის დამატებითი არმირების სქემა Y მიმართულებით
			დამკვეთი: შპს "ევროპროდუქტი"	კონსტრუქტორი: ლ.ნარდაია; შემსრულა: თ. ქსართია; ინჟინერი; კოორდინ.; დაამტკიცა
				მასშტაბი A3-ზე: მ:პირობით; სტატუსი: მ.პ.; გამოცემა: 0
				ნახაზის ნომერი: კ-11

საძირკვლის ფილის საკიდების მოწყობის სქემა

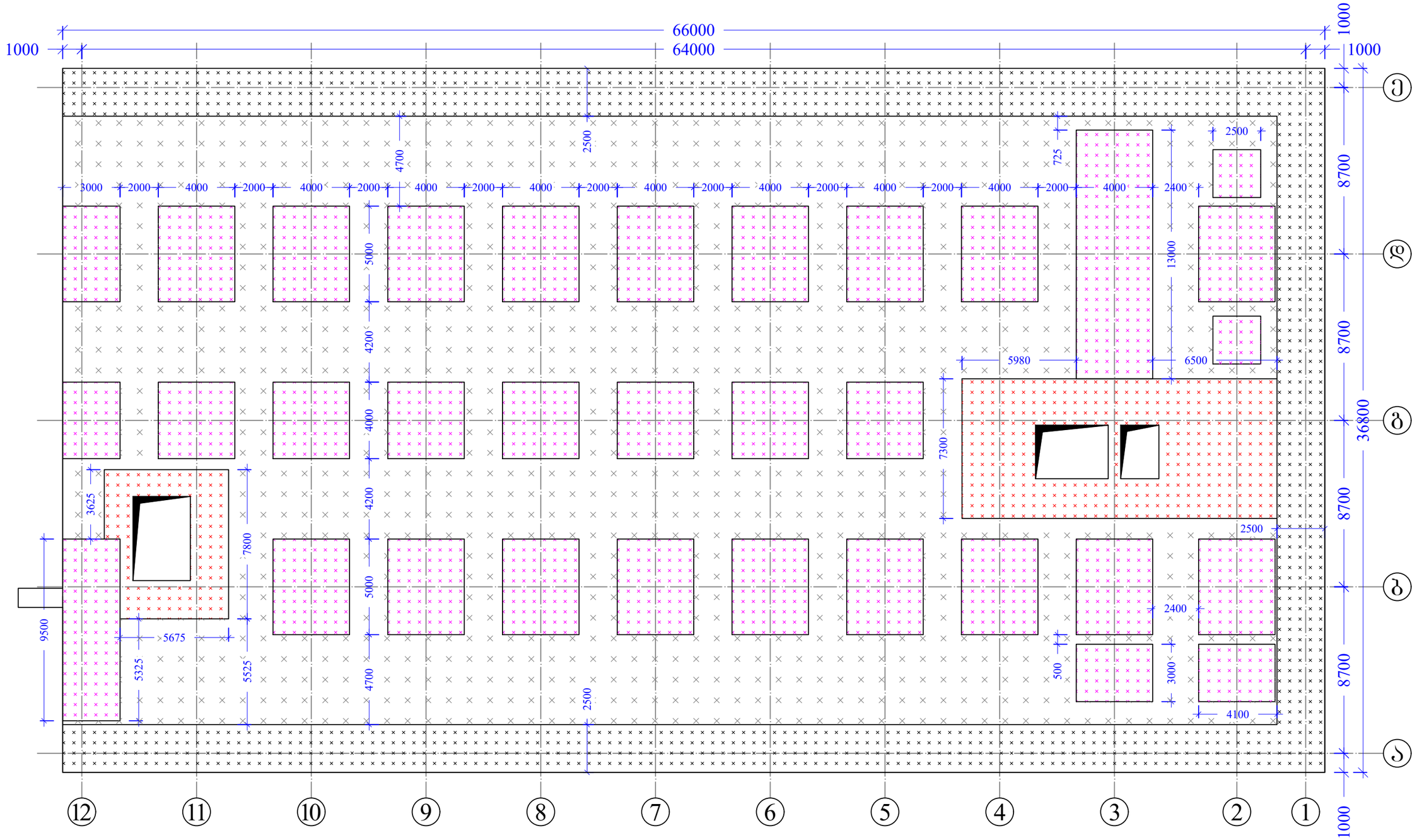

შენიშვნები	პირობითი აღნიშვნები	მიბმული ნახაზები:	შემსრულებელი	პროექტის დასახელება
1. ყველა ზომა მოცემულია მილიმეტრებში 2. ნიშნულები მოცემულია მეტრებში	პოზიცია N1 Ø10 A500c, ბიჯი 200 მმ პოზიცია N2 Ø12 A500c, ბიჯი 200 მმ პოზიცია N3 Ø14 A500c, ბიჯი 200 მმ პოზიცია N4 Ø10 A500c, ბიჯი 600 მმ	1. მასალის სპეციფიკაცია იხილეთ ფურცელ კ-10-ზე	დამკვეთი შპს "ევროპროდუქტი"	სასანყობე ფართის მშენებლობის პროექტი ნახაზის დასახელება საძირკვლის ფილის საკიდების მოწყობის სქემა

კონსტრუქტორი	ლ.ნარდაია		ინჟინერი		
შემსრულა	თ. ქსართია		კორექტირ.		
			დაამტკიცა		
მასშტაბი A3-ზე		სტადიუმი		გამოცემა	
მ:პირობით		მ.პ.		0	

ნახაზის ნომერი
კ-12

ჭრილი 1-1

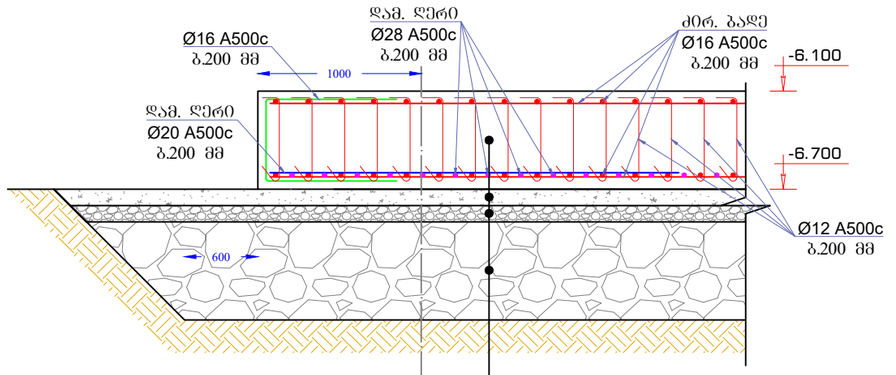

⑫

საძირკვლის ფილა სისქით 60 სმ
ბეტონის მომზადება 10 სმ
ღორღი სისქით 10 სმ
დატკეპნილი მდინარის
ბალასტი სისქით 60 სმ

ჭრილი 2-2

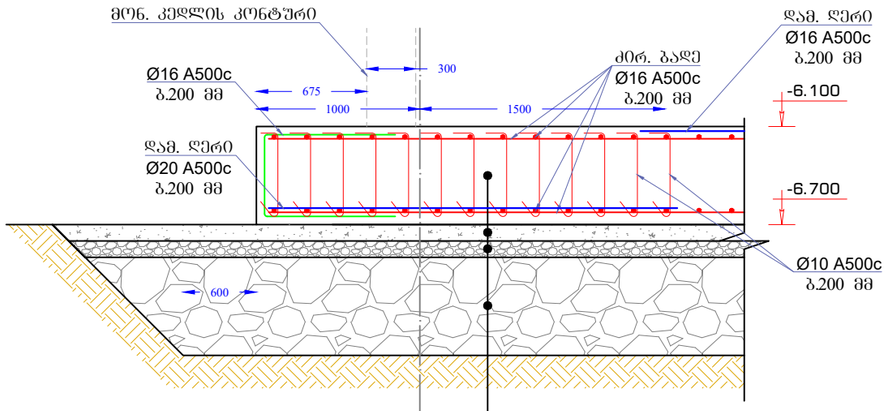

Ⓔ

საძირკვლის ფილა სისქით 60 სმ
ბეტონის მომზადება 10 სმ
ღორღი სისქით 10 სმ
დატკეპნილი მდინარის
ბალასტი სისქით 60 სმ

ჭრილი 3-3

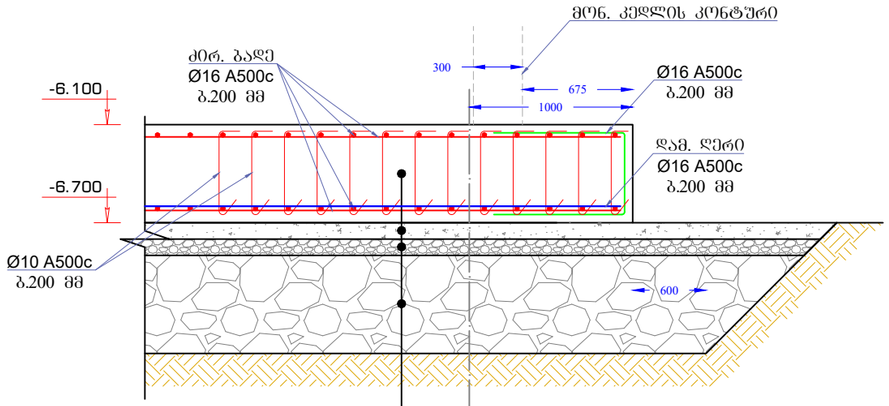

①

საძირკვლის ფილა სისქით 60 სმ
ბეტონის მომზადება 10 სმ
ღორღი სისქით 10 სმ
დატკეპნილი მდინარის
ბალასტი სისქით 60 სმ

ჭრილი 4-4

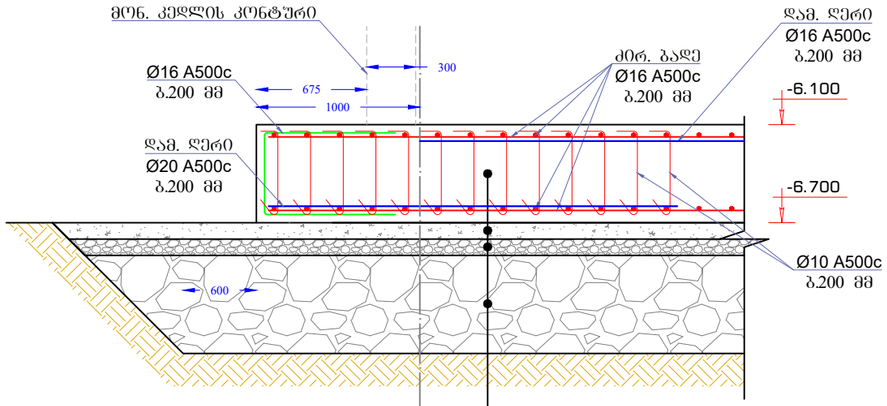

Ⓐ

საძირკვლის ფილა სისქით 60 სმ
ბეტონის მომზადება 10 სმ
ღორღი სისქით 10 სმ
დატკეპნილი მდინარის
ბალასტი სისქით 60 სმ

შენიშვნები	პირობითი აღნიშვნები	მიბმული ნახაზები:
1. ყველა ზომა მოცემულია მილიმეტრებში 2. ნიშნულები მოცემულია მეტრებში		

მშენებელი		პროექტის დასახელება	სასაწყობე ფართის მშენებლობის პროექტი
		ნახაზის დასახელება	ჭრილი 1-1, ჭრილი 2-2, ჭრილი 3-3, ჭრილი 4-4
დამკვეთი	შპს "ევროპროდუქტი"	კონსტრუქტორი / შემსრულებელი	ლ.ნარდაია / თ. ესართია
		ინჟინერი / კოორდინ. / დამმტკიცა	
		მასშტაბი A3-ზე	მ:პირობით
		სტადიუმი	მ.პ.
		გამოცემა	0
		ნახაზის ნომერი	კ-13

ჭრილი 5-5

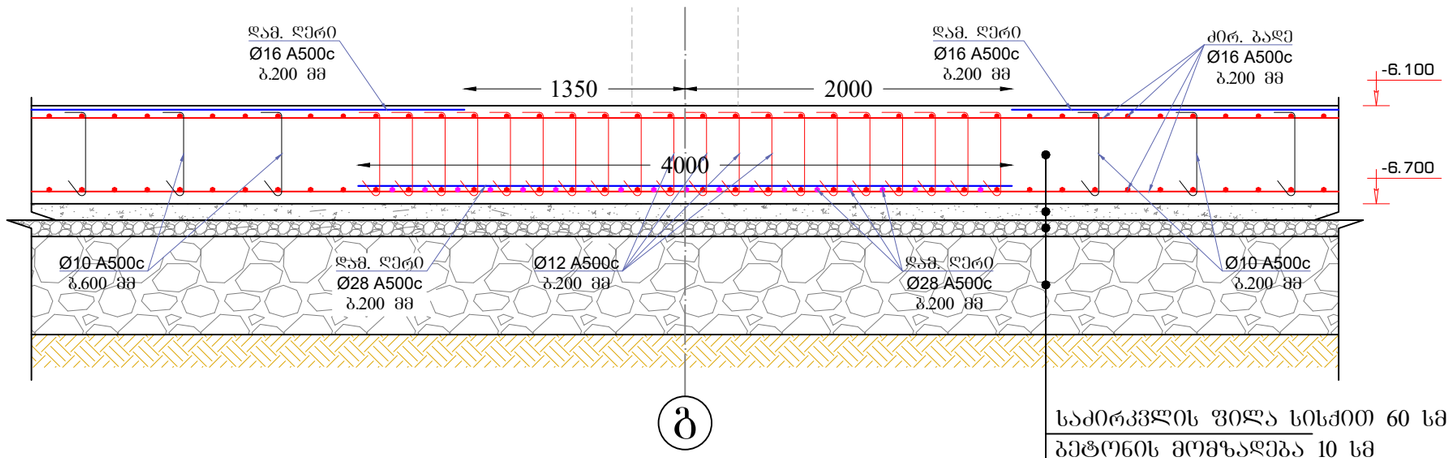

ჭრილი 6-6

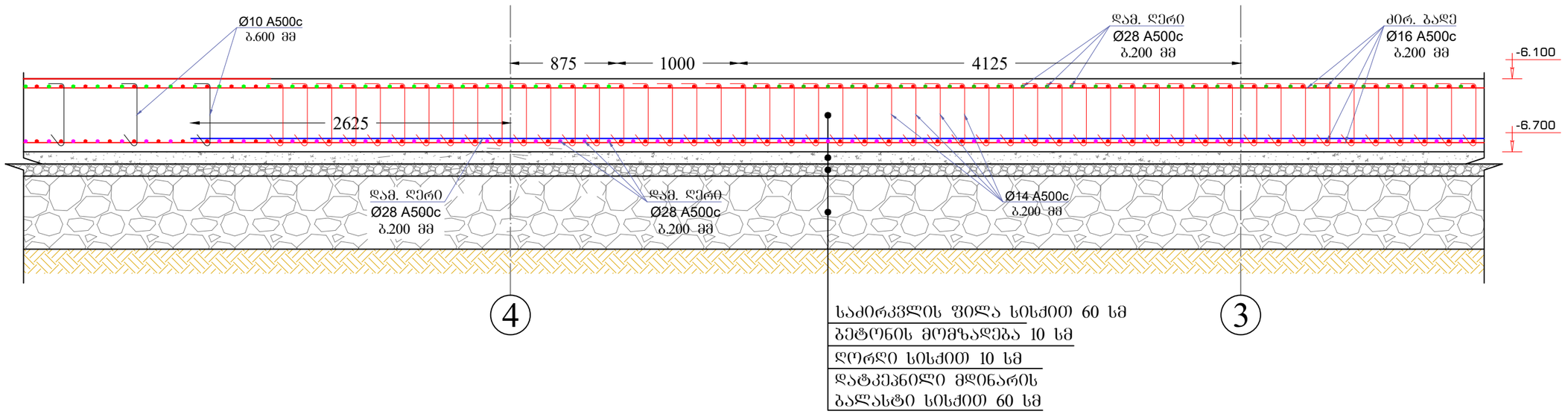

შენიშვნები	პირობითი აღნიშვნები	მიბმული ნახაზები:
1. ყველა ზომა მოცემულია მილიმეტრებში 2. ნიშნულები მოცემულია მეტრებში		

შემსრულებელი	პროექტის დასახელება: სასაწყობე ფართის მშენებლობის პროექტი
	ნახაზის დასახელება: ჭრილი 1-1, ჭრილი 2-2, ჭრილი 3-3, ჭრილი 4-4
დამკვეთი: შპს "ევროპროდუქტი"	კონსტრუქტორი: ლ.ნარდაია; ინჟინერი: ; მეპასრულა: თ. ქსპართია; კოორდინ.: ; დაამტკიცა:
	მასშტაბი A3-ზე: მ:პირობით; სტატუსი: მ.პ.; გამოცემა: 0
	ნახაზის ნომერი: კ-14

ელემენტი	პოზ. №	ესკიზი მმ.	Ø და კლ.	L მმ.	n ც.	n x L მ.	მასალის სპეციფიკაცია: მასა კგ. ერთი პოზ.	მასა კგ. ყველა პოზ.	მასა კგ. სულ	არმ. ამოკრეფა: Ø და კლ.	მასა კგ. A240c	მასა კგ. A500c
ძირითადი ბადე	1	12000 დაიჭრას ადგილზე	16 A500c	12000	2300	27600	18.84	43332	43332	10 A500c		6178
	2	800, 500, 2100	16 A500c	2100	1030	2163	3.30	3396	3396	16 A500c		46728
	2.1	200, 430, 430, 220, 220, 1500, ბიჯი 600	10 A500c	1500	6675	10013	0.93	6178	6178			
		Σ							52906			52906
	ბეტონი B 25 W-8 V=1446.0 მ³											

ელემენტი	პოზ. №	ესკიზი მმ.	Ø და კლ.	L მმ.	n ც.	n x L მ.	მასალის სპეციფიკაცია: მასა კგ. ერთი პოზ.	მასა კგ. ყველა პოზ.	მასა კგ. სულ	არმ. ამოკრეფა: Ø და კლ.	მასა კგ. A240c	მასა კგ. A500c
საძირკვლის ფილის ქვედა შრის დამატებითი არმირების სქემა X მიმართულებით	1	1500	16 A500c	1500	32	48	2.36	75	75	16 A500c		332
	2	7100	16 A500c	7100	23	163	11.15	256	256	20 A500c		543
	3	2500	20 A500c	2500	22	55	6.18	136	136	28 A500c		15549
	4	3000	20 A500c	3000	55	165	7.41	408	408			
	5	4500	28 A500c	4500	501	2255	21.78	10912	10912			
	6	9200	28 A500c	9200	39	359	44.53	1737	1737			
	7	12000	28 A500c	12000	37	444	58.08	2149	2149			
	8	4200	28 A500c	4200	37	155	20.33	752	752			
		Σ							16425			16425

ელემენტი	პოზ. №	ესკიზი მმ.	Ø და კლ.	L მმ.	n ც.	n x L მ.	მასალის სპეციფიკაცია: მასა კგ. ერთი პოზ.	მასა კგ. ყველა პოზ.	მასა კგ. სულ	არმ. ამოკრეფა: Ø და კლ.	მასა კგ. A240c	მასა კგ. A500c
საძირკვლის ფილის ქვედა შრის დამატებითი არმირების სქემა Y მიმართულებით	1	2500	20 A500c	2500	660	1650	6.18	4076	4076	20 A500c		7402
	2	9000	20 A500c	9000	46	414	22.23	1023	1023	28 A500c		11661
	3	8800	20 A500c	8800	106	933	21.74	2304	2304	32 A500c		15370
	4	12000	28 A500c	12000	15	180	58.08	871	871			
	5	9000	28 A500c	9000	30	270	43.56	1307	1307			
	6	4000	28 A500c	4000	226	904	19.36	4375	4375			
	7	8800	28 A500c	8800	87	766	42.59	3706	3706			
	8	3500	28 A500c	3500	62	217	16.94	1050	1050			
	9	2800	28 A500c	2800	26	73	13.55	352	352			
	10	4000	32 A500c	4000	608	2432	25.28	15370	15370			
		Σ							34434			34434

ელემენტი	პოზ. №	ესკიზი მმ.	Ø და კლ.	L მმ.	n ც.	n x L მ.	მასალის სპეციფიკაცია: მასა კგ. ერთი პოზ.	მასა კგ. ყველა პოზ.	მასა კგ. სულ	არმ. ამოკრეფა: Ø და კლ.	მასა კგ. A240c	მასა კგ. A500c
საძირკვლის ფილის ზედა შრის დამატებითი არმირების სქემა X მიმართულებით	1	4000	16 A500c	4000	121	484	6.28	760	760	16 A500c		1928
	2	12000	16 A500c	12000	62	744	18.84	1168	1168	25 A500c		1558
	3	6000	25 A500c	6000	30	180	23.16	695	695			
	4	1500	25 A500c	1500	42	63	5.79	243	243			
	5	9000	25 A500c	9000	14	126	34.74	486	486			
	6	970	25 A500c	970	11	11	3.74	41	41			
	7	600	25 A500c	600	11	7	2.32	25	25			
	8	1570	25 A500c	1570	11	17	6.06	67	67			
		Σ							3486			3486

ელემენტი	პოზ. №	ესკიზი მმ.	Ø და კლ.	L მმ.	n ც.	n x L მ.	მასალის სპეციფიკაცია: მასა კგ. ერთი პოზ.	მასა კგ. ყველა პოზ.	მასა კგ. სულ	არმ. ამოკრეფა: Ø და კლ.	მასა კგ. A240c	მასა კგ. A500c
საძირკვლის ფილის ზედა შრის დამატებითი არმირების სქემა Y მიმართულებით	1	6000	16 A500c	6000	550	3300	9.42	5181	5181	16 A500c		6417
	2	4500	16 A500c	4500	175	788	7.07	1236	1236	25 A500c		4570
	3	7500	16 A500c	7500	275	2063	11.78	3238	3238			
	4	8300	28 A500c	8300	12	100	40.17	482	482			
	5	2020	28 A500c	2020	30	61	9.78	293	293			
	6	5670	28 A500c	5670	5	28	27.44	137	137			
	7	1675	28 A500c	1675	29	49	8.11	235	235			
	8	2000	28 A500c	2000	19	38	9.68	184	184			
	9	1700	28 A500c	1700	10	17	8.23	82	82			
		Σ							10987			10987

ელემენტი	პოზ. №	ესკიზი მმ.	Ø და კლ.	L მმ.	n ც.	n x L მ.	მასალის სპეციფიკაცია: მასა კგ. ერთი პოზ.	მასა კგ. ყველა პოზ.	მასა კგ. სულ	არმ. ამოკრეფა: Ø და კლ.	მასა კგ. A240c	მასა კგ. A500c
განივი არმირება (საკიდები)	1	120, 120, 500, 740	10 A500c	740	10250	7585	0.46	4680	4680	10 A500c		6246
	2	120, 120, 500, 740	12 A500c	740	15400	11396	0.66	10120	10120	12 A500c		10120
	3	120, 120, 500, 740	14 A500c	740	3580	2649	0.90	3206	3206	14 A500c		3206
	4	120, 120, 500, 740	10 A500c	740	3430	2538	0.46	1566	1566			
		Σ							19571			19571

შენიშვნები

პირობითი აღნიშვნები

მიბმული ნახაზები:

შემსრულებელი

დამკვეთი

შპს "ევროპროდუქტი"

პროექტის დასახელება

სასაწყობე ფართის მშენებლობის პროექტი

ნახაზის დასახელება

საძირკვლის ფილის მასალის სპეციფიკაცია

კონსტრუქტორი	ლ. ნარდაია	ინჟინერი		
შეასრულა	თ. ესართია	კოორდინ.		
		დაამტკიცა		

მასშტაბი A3-ზე: მ:პირობით | სტატუსი: მ.პ. | გამოცემა: 0

ნახაზის ნომერი: კ-15

მონოლითური რკინაბეტონის კედლების მოწყობის გეგმა -6.100 ნიშნულზე

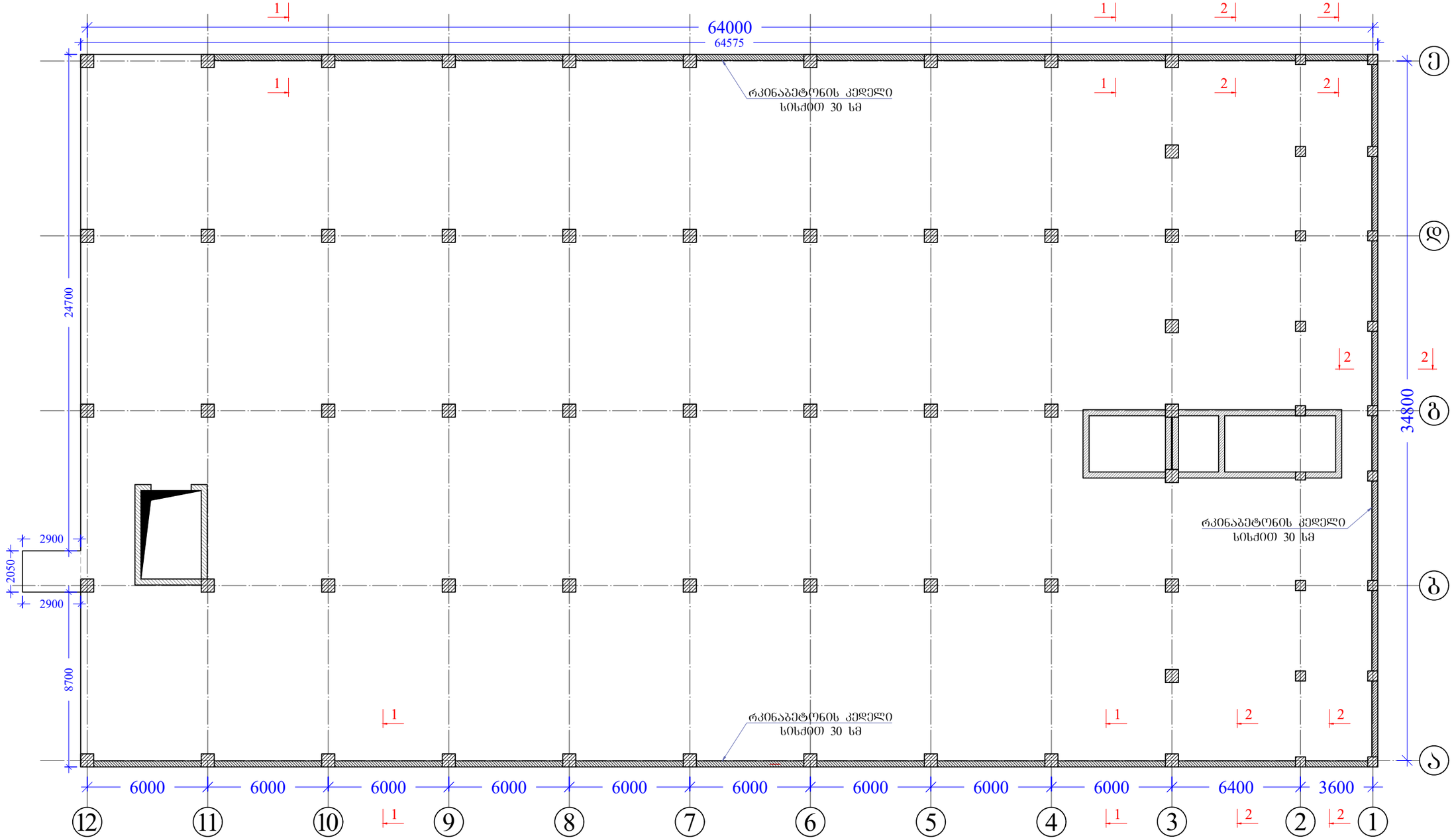

შენიშვნები	პირობითი აღნიშვნები	მიბმული ნახაზები:	შემსრულებელი	პროექტის დასახელება
1. ყველა ზომა მოცემულია მილიმეტრებში 2. ნიშნულები მოცემულია მეტრებში		1. მასალის სპეციფიკაცია იხილეთ ფურცელ კ-17-ზე; 2. ჭრილი 1-1 და ჭრილი 2-2 იხილეთ ფურცელ კ-17-ზე.		სასაწყობე ფართის მშენებლობის პროექტი

დამკვეთი	ნახაზის დასახელება				
შპს "ევროპროდუქტი"	მონოლითური რკინაბეტონის კედლების მოწყობის გეგმა -6.100 ნიშნულზე				
კონსტრუქტორი	ლ.ნარდაია		ინჟინერი		
შეასრულა	თ. ესართია		კოორდინ.		
			დაამტკიცა		
მასშტაბი A3-ზე		სტატუსი		გამოცემა	
მ:პირობით		მ.პ.		0	
ნახაზის ნომერი					
კ-16					

ჭრილი 1-1

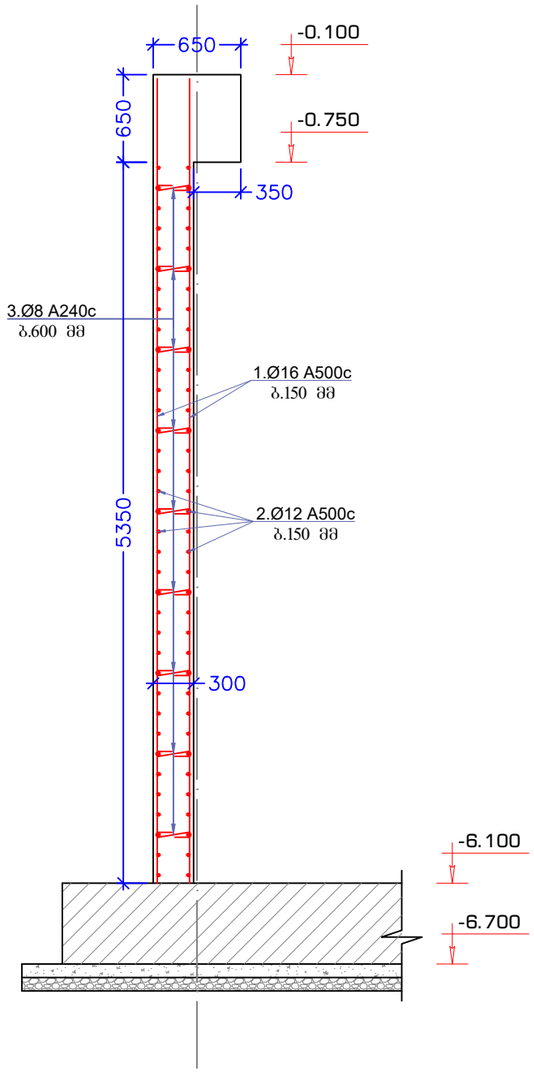

ჭრილი 2-2

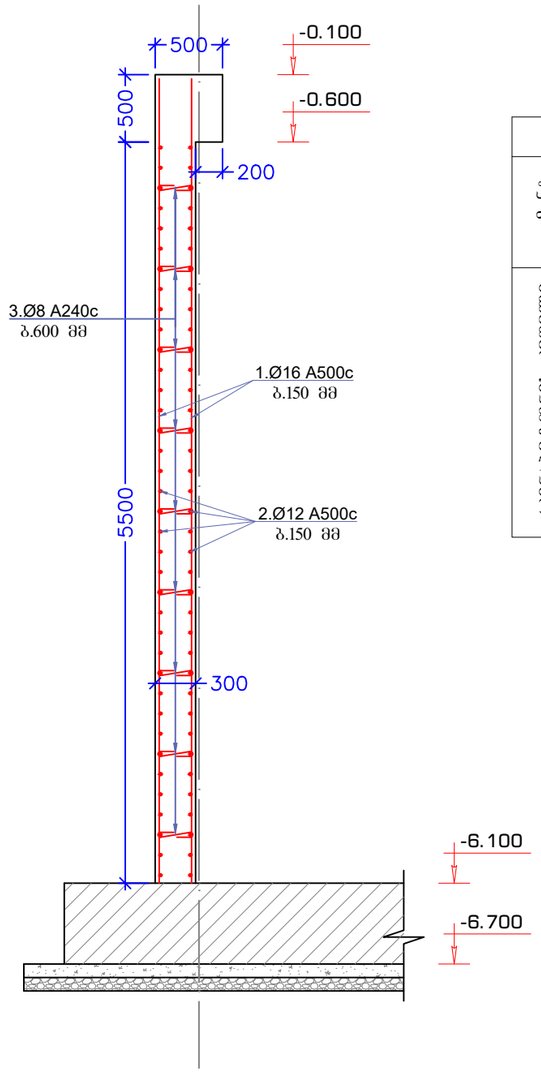

მასალის სპეციფიკაცია										არმ. ამოკრეფა		
ელემენტი	პოზ. №	ესკიზი მმ.	Ø და კლ.	L მმ.	n ც.	n x L მ.	მასა კგ.			Ø და კლ.	მასა კგ.	
							ერთი პოზ.	ყველა პოზ.	სულ		A240c	A500c
რკინაბეტონის კედელი	1	5970	16 A500c	5970	2348	14018	9.37	22008	22008	12 A500c		10869
	2	12000 დაიჭრას ადგილზე	12 A500c	12000	1020	12240	10.66	10869	10869	16 A500c		22008
	3	 480	8 A240c	480	2475	1188	0.19	469	469	8 A240c	469	
		Σ							33346		469	32877
		ბეტონი B 25 W-8 V=236.0 მ³										

შენიშვნები	პირობითი აღნიშვნები	მიბმული ნახაზები:	შემსრულებელი	პროექტის დასახელება
1. ყველა ზომა მოცემულია მილიმეტრებში 2. ნიშნულები მოცემულია მეტრებში				სასაწყობე ფართის მშენებლობის პროექტი
				ნახაზის დასახელება: ჭრილი 1-1, ჭრილი 2-2, მასალის სპეციფიკაცია
			დამკვეთი: შპს "ევროპროდუქტი"	კონსტრუქტორი: ლ.ნარდაია; შემსრულა: თ. ესართია; ინჟინერი; კოორდინ.; დაამტკიცა; მასშტაბი A3-ზე: მ:პირობით; სტადიუმი: მ.პ.; გამოცემა: 0
				ნახაზის ნომერი: კ-17

რკინაბეტონის დიაფრაგმების მოწყობის გეგმა

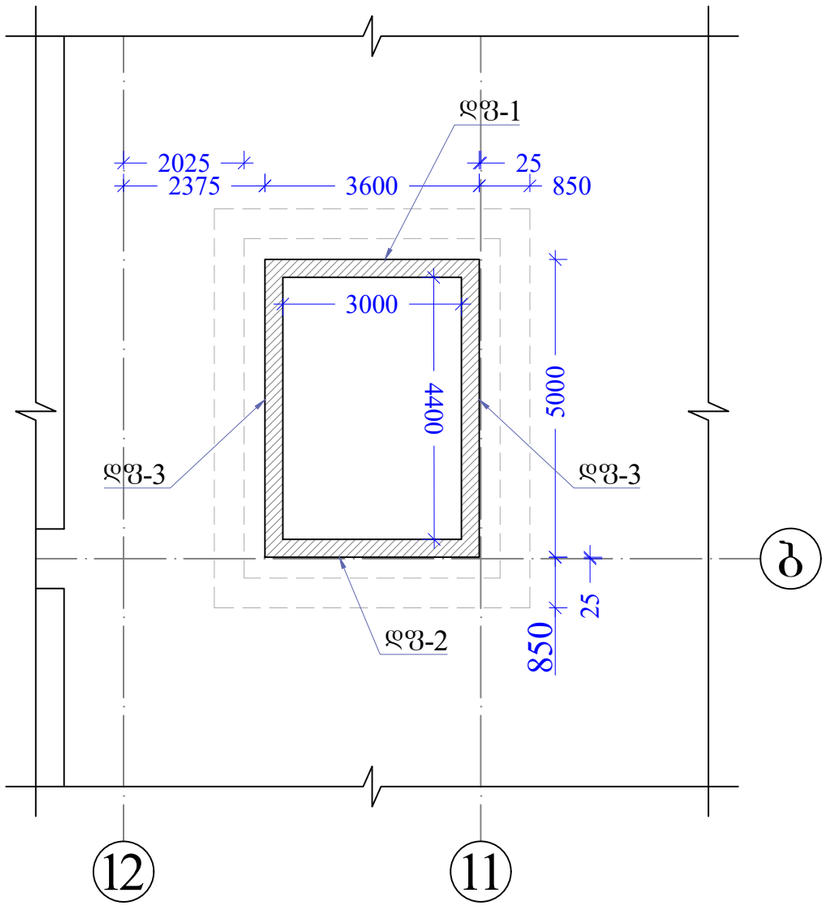

რკინაბეტონის დიაფრაგმების მოწყობის გეგმა

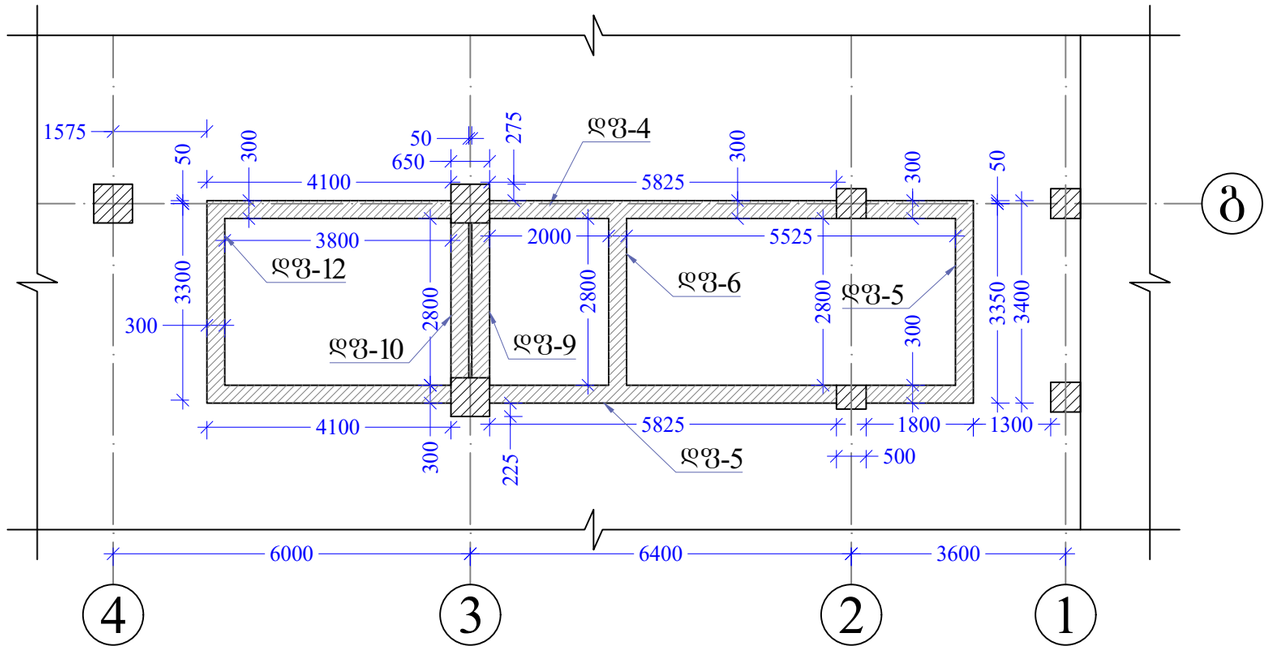

შენიშვნები	პირობითი აღნიშვნები	მიბმული ნახაზები:	შემსრულებელი	პროექტის დასახელება
1. ყველა ზომა მოცემულია მილიმეტრებში 2. ნიშნულები მოცემულია მეტრებში				სასაწყობე ფართის მშენებლობის პროექტი
				ნახაზის დასახელება: რკინაბეტონის დიაფრაგმების მოწყობის გეგმა
			დამკვეთი: შპს "ევროპროდუქტი"	კონსტრუქტორი: ლ.ნარდაია; შეასრულა: თ. ესართია; ინჟინერი; კოორდინ.; დაამტკიცა
				მასშტაბი A3-ზე: მ:პირობით; სტადიუმი: მ.პ.; გამოცემა: 0
				ნახაზის ნომერი: კ-18

დიაფრაგმა 1, დფ-1

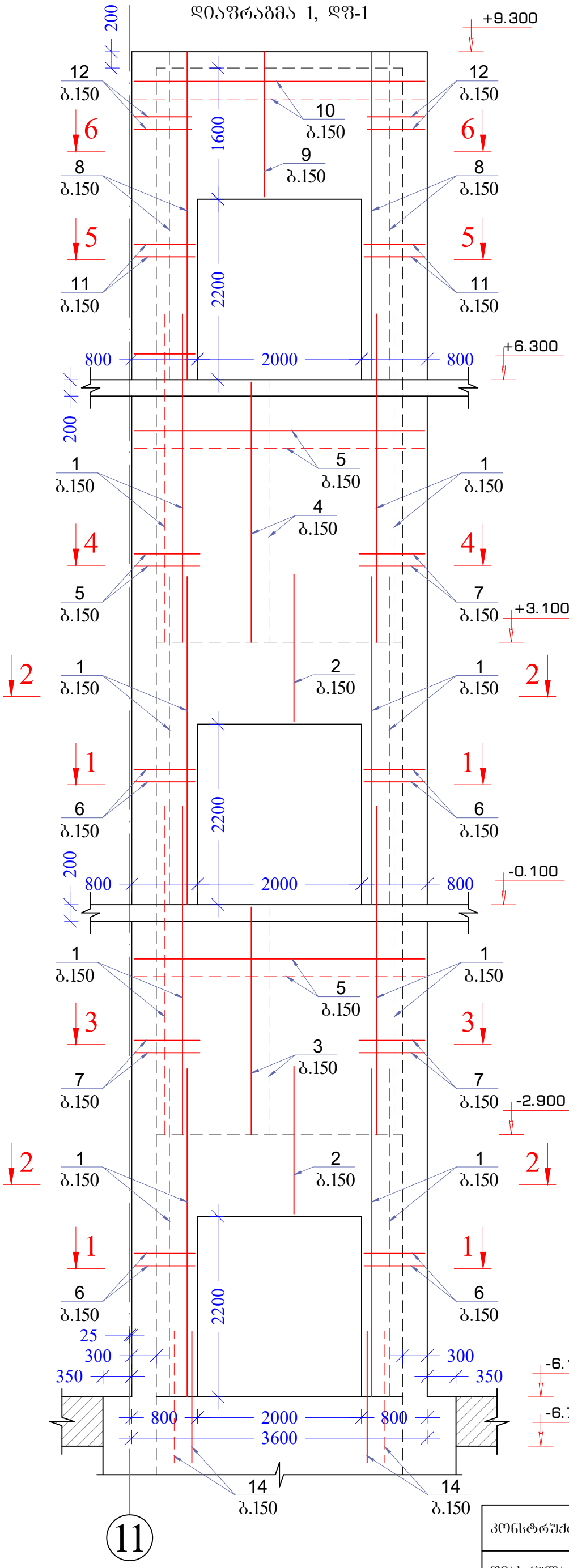

ჭრილი 1-1

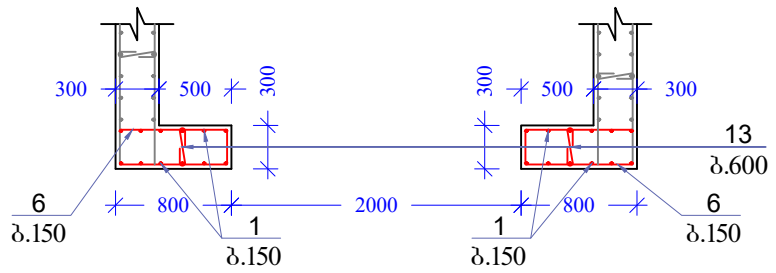

ჭრილი 2-2

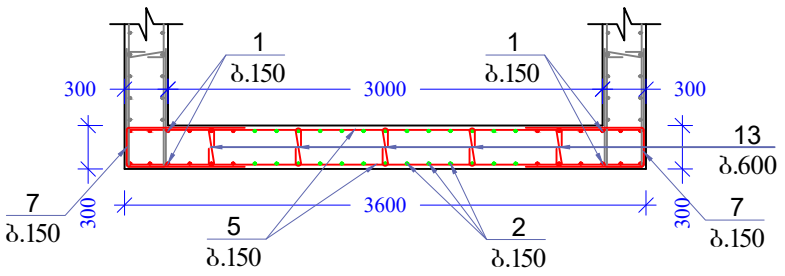

ჭრილი 3-3

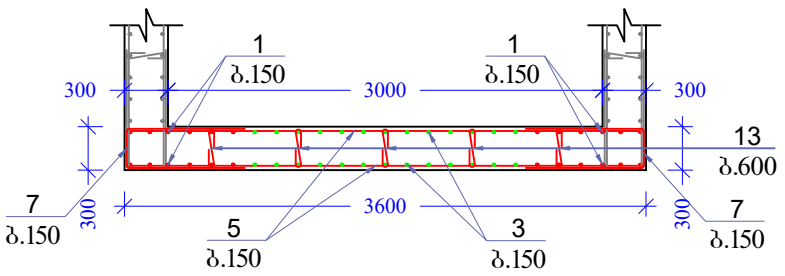

ჭრილი 4-4

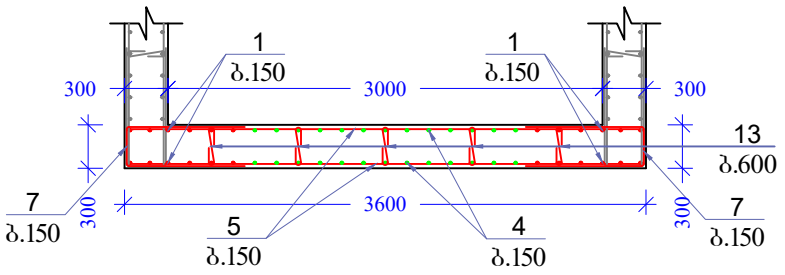

ჭრილი 5-5

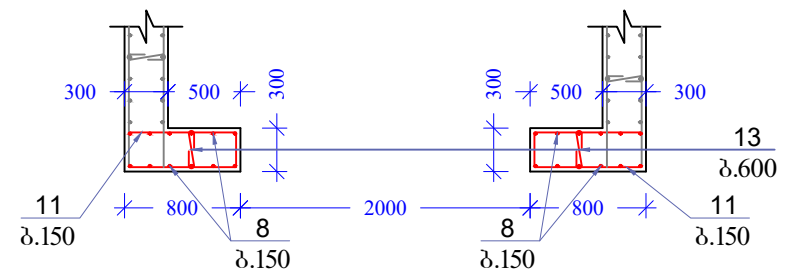

ჭრილი 6-6

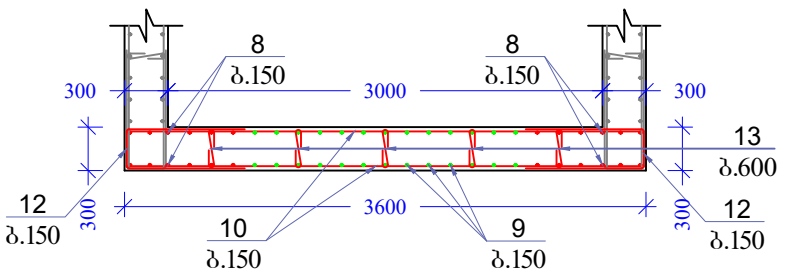

შენიშვნა:

1. ბეტონის დამცავი შრე მიღებულია 30 მმ;
2. მასალის სპეციფიკაცია იხილეთ ფურცელ კ-33-ზე;
3. ყველა ზომა მოცემულია მილიმეტრებში;
4. ნიშნულები მოცემულია მეტრებში.

კონსტრუქტორი	ლ. ნარდაია		სასაწყობე შართის მშენებლობის პროექტი
შეასრულა	თ. ესართია		დიაფრაგმა 1
			ნახაზის ნომერი: კ-19

დიაფრაგმა 2, დფ-2

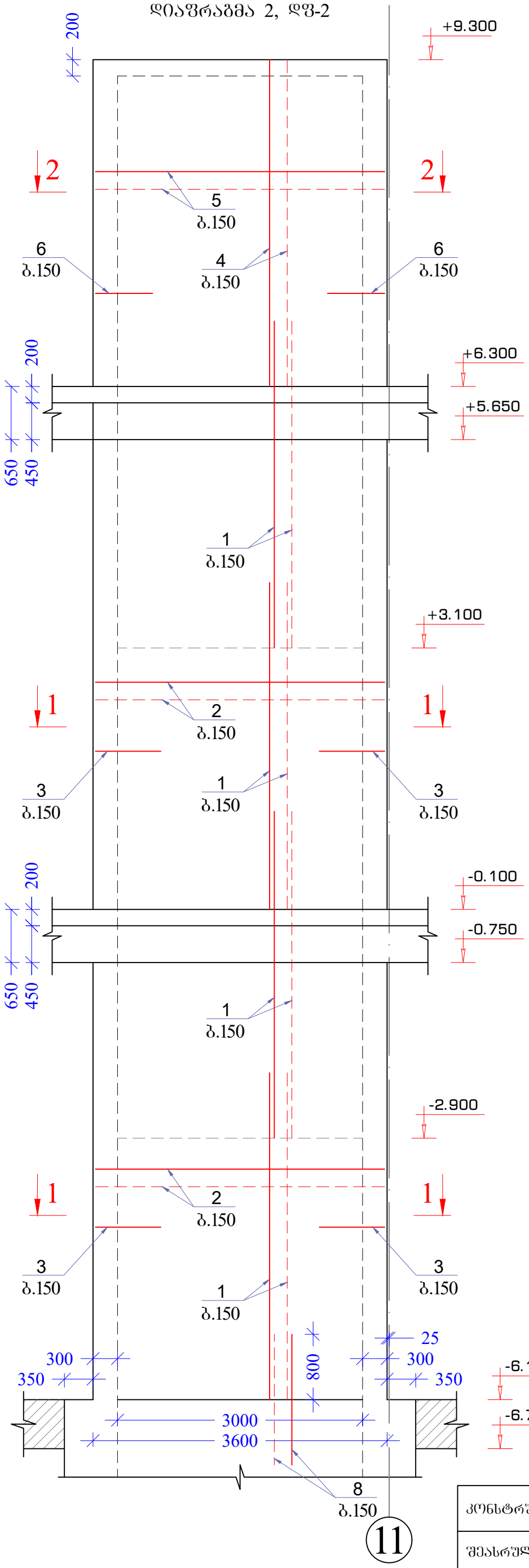

ჭრილი 1-1

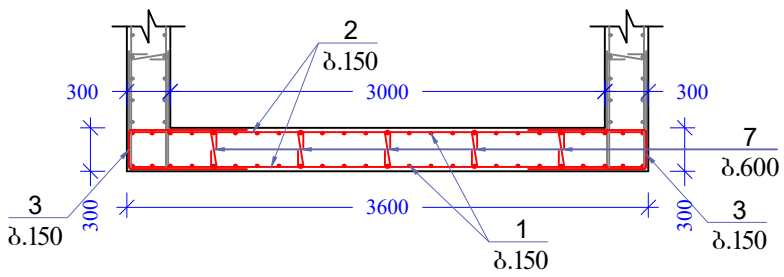

ჭრილი 2-2

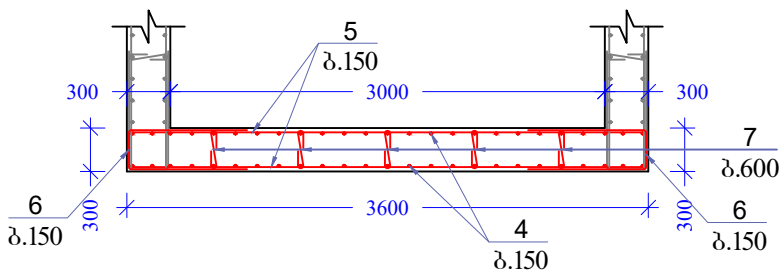

შენიშვნა:

1. ბეტონის დამცავი შრე მიღებულია 30 მმ;
2. მასალის სპეციფიკაცია იხილეთ ფურცელ კ-33-ზე;
3. ყველა ზომა მოცემულია მილიმეტრებში;
4. ნიშნულები მოცემულია მეტრებში.

კონსტრუქტორი	ლ. ნარდაია		სასაყუთბე წართის მშენებლობის პროექტი
შეასრულა	თ. ესართია		დიაფრაგმა 2
			ნახაზის ნომერი კ-20

დიაფრაგმა 3, დფ-3
2 ცალი

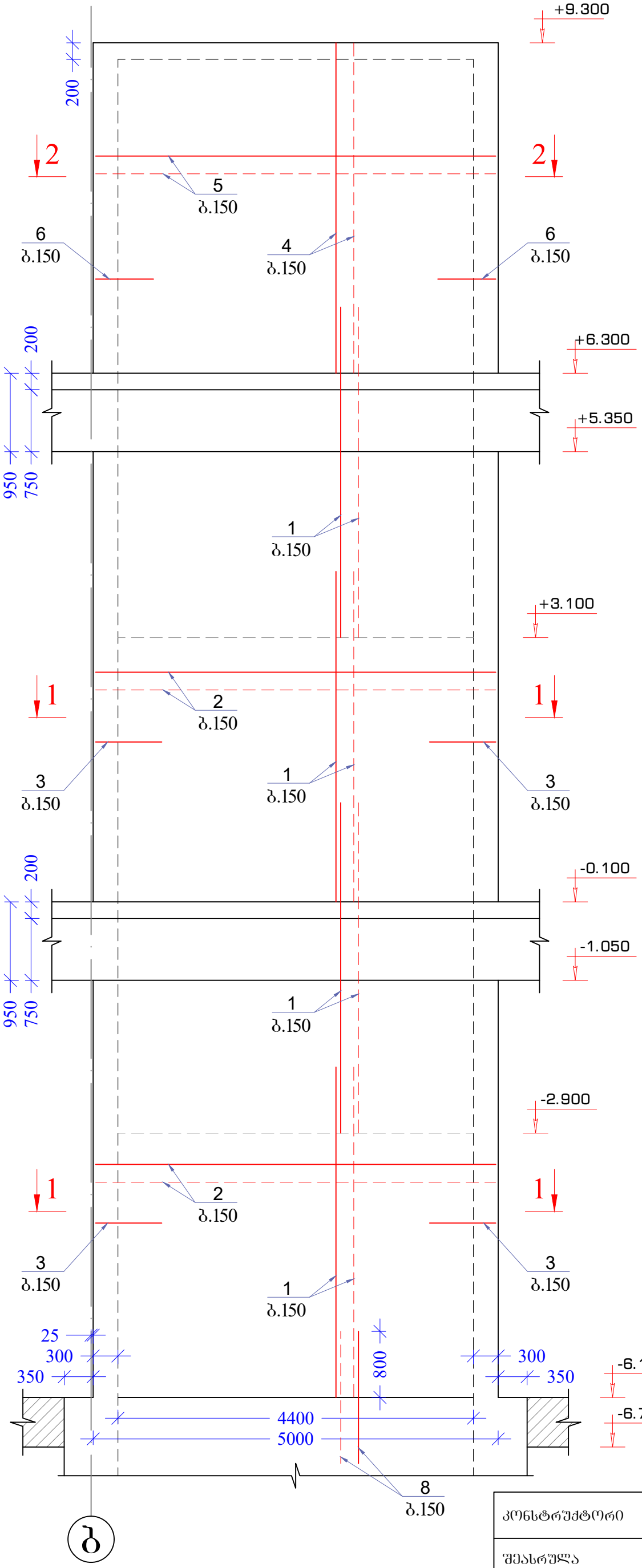

ჭრილი 1-1

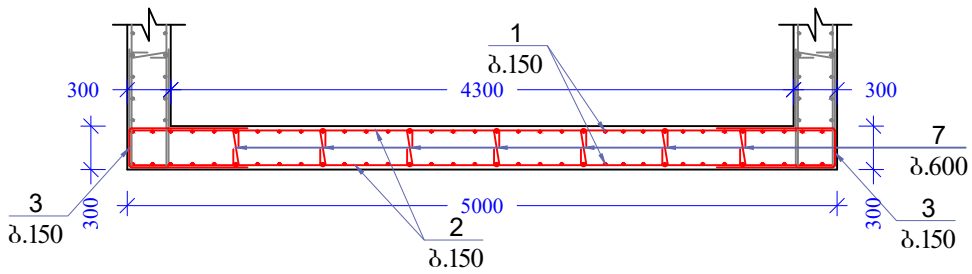

ჭრილი 2-2

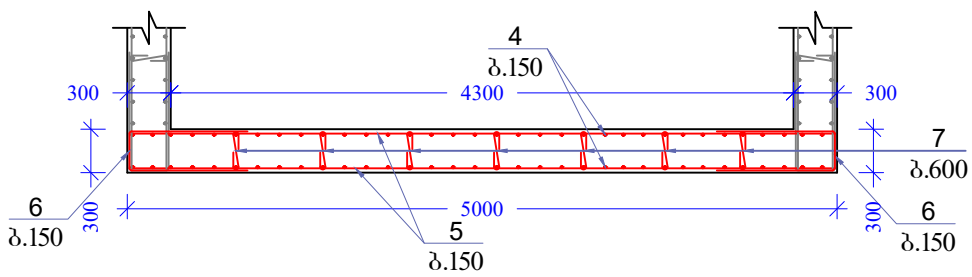

შენიშვნა:

1. ბეტონის დამცავი შრე მიღებულია 30 მმ;
2. მასალის სპეციფიკაცია იხილეთ ფურცელ კ-33-ზე;
3. ყველა ზომა მოცემულია მილიმეტრებში;
4. ნიშნულები მოცემულია მეტრებში.

კონსტრუქტორი	ლ. ნარდაია		სასაწყობე ფართის მშენებლობის პროექტი
შეასრულა	თ. ესართია		დიაფრაგმა 3
			ნახაზის ნომერი: კ-21

დიაფრაგმა 4, დფ-4

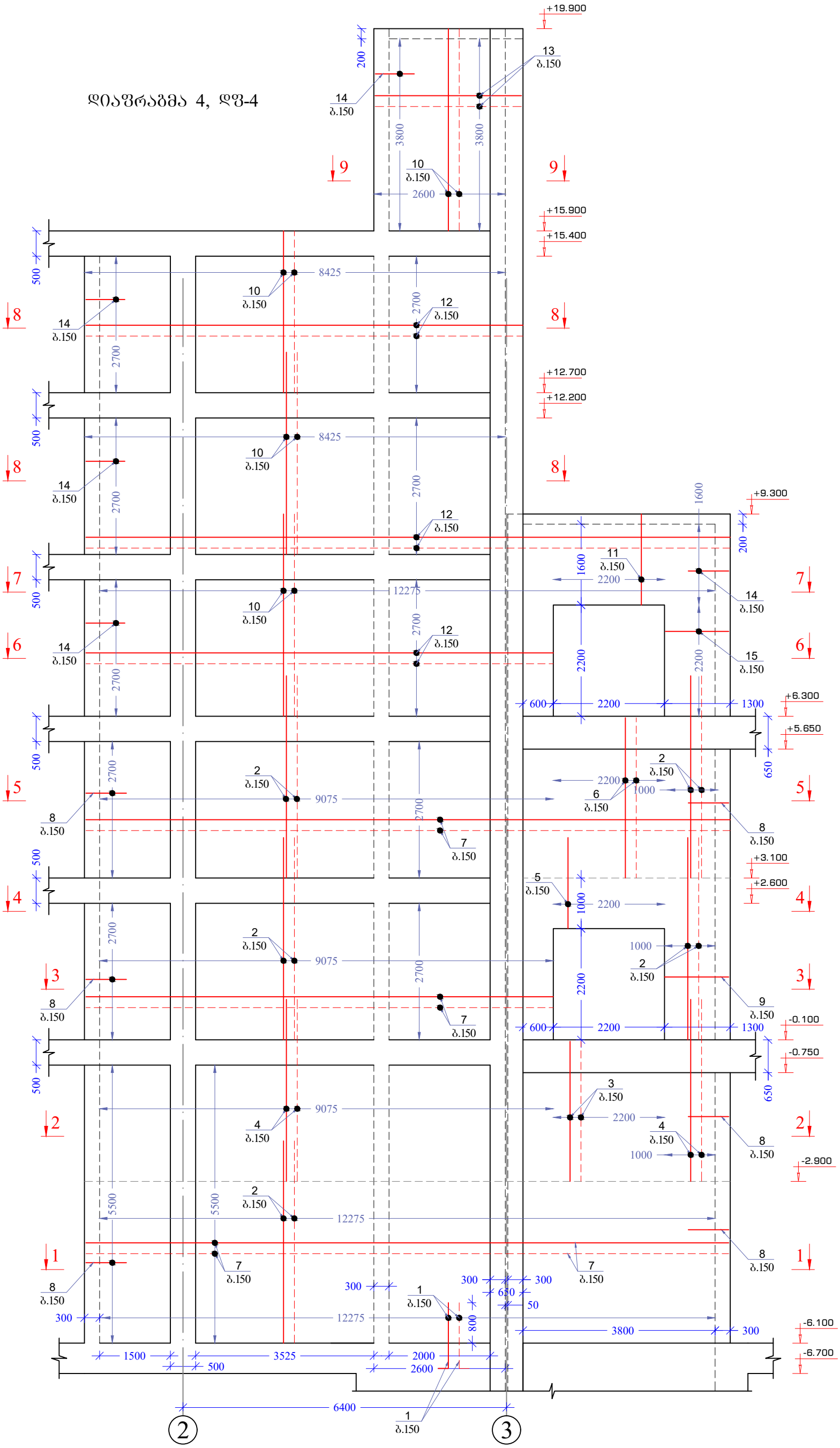

შენიშვნა:

1. ბეტონის დამცავი შრე მიღებულია 30 მმ;
2. მასალის სპეციფიკაცია იხილეთ ფურცელ კ-33-ზე;
3. ყველა ზომა მოცემულია მილიმეტრებში;
4. ნიშნულები მოცემულია მეტრებში.

კონსტრუქტორი	ლ. ნარდაია		სასაწყობე ფართის მშენებლობის პროექტი
შეასრულა	თ. ესართია		დიაფრაგმა 4
			ნახაზის ნომერი: კ-22

ჭრილი 1-1

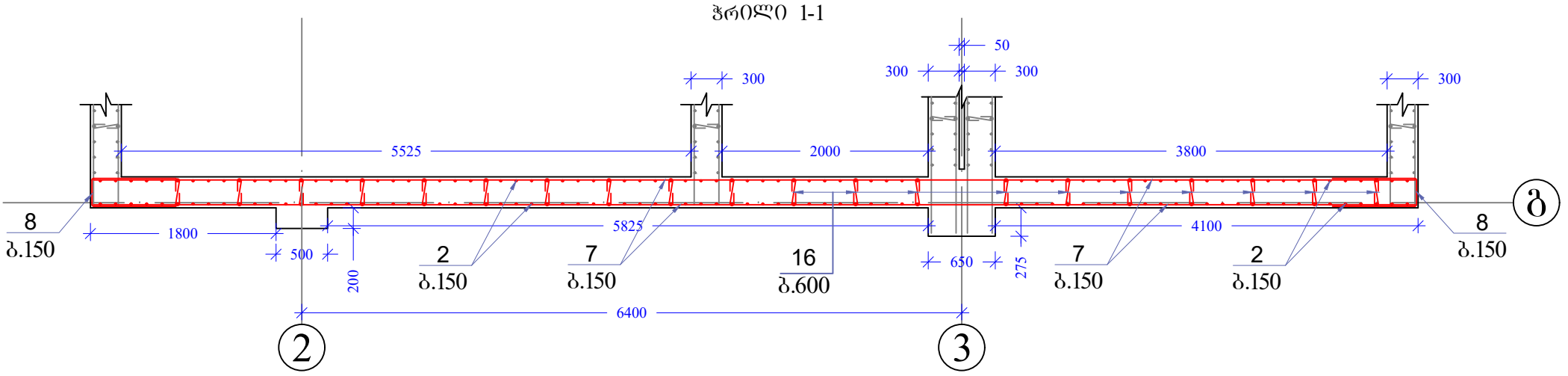

ჭრილი 2-2

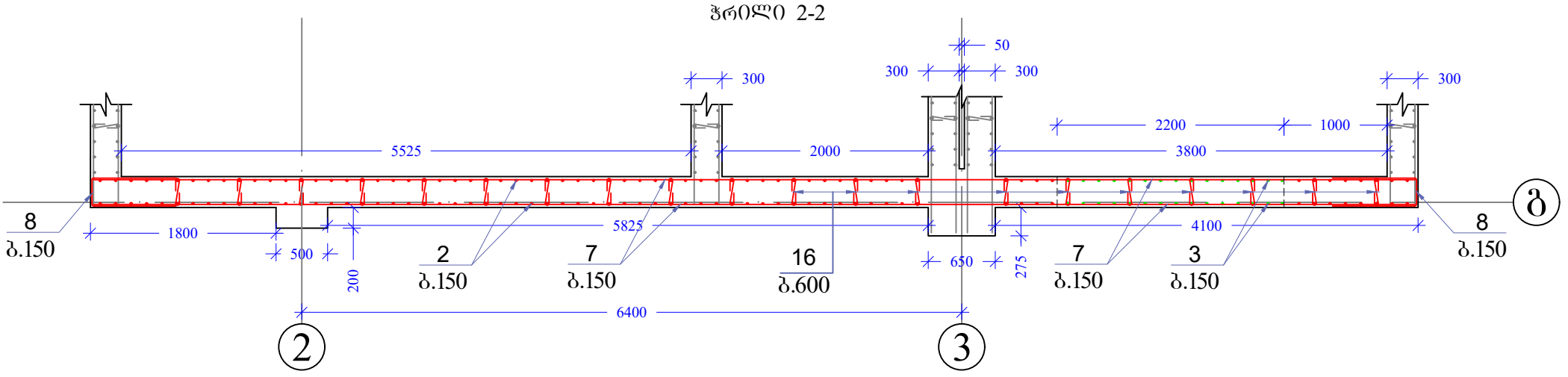

ჭრილი 3-3

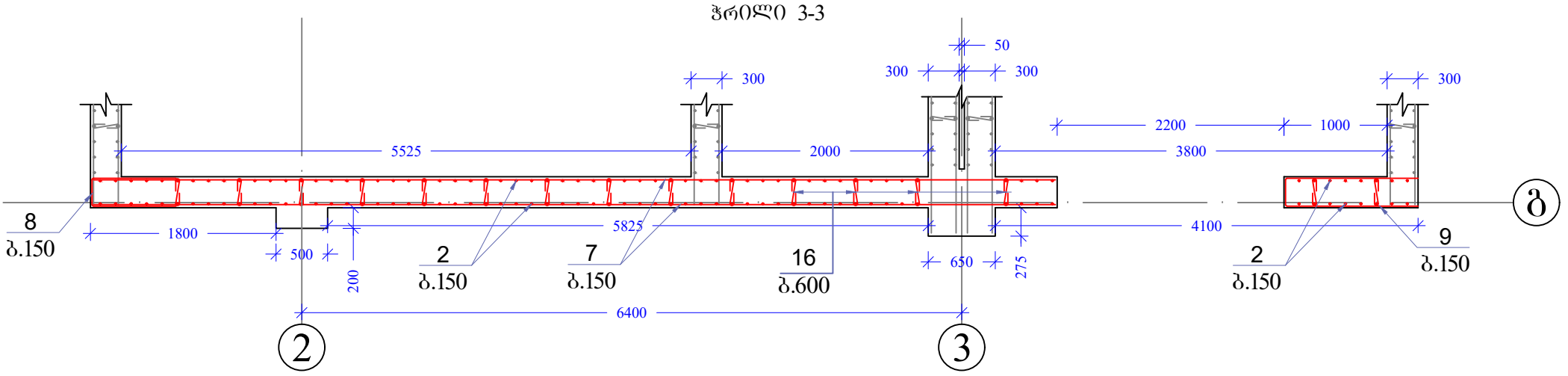

ჭრილი 4-4

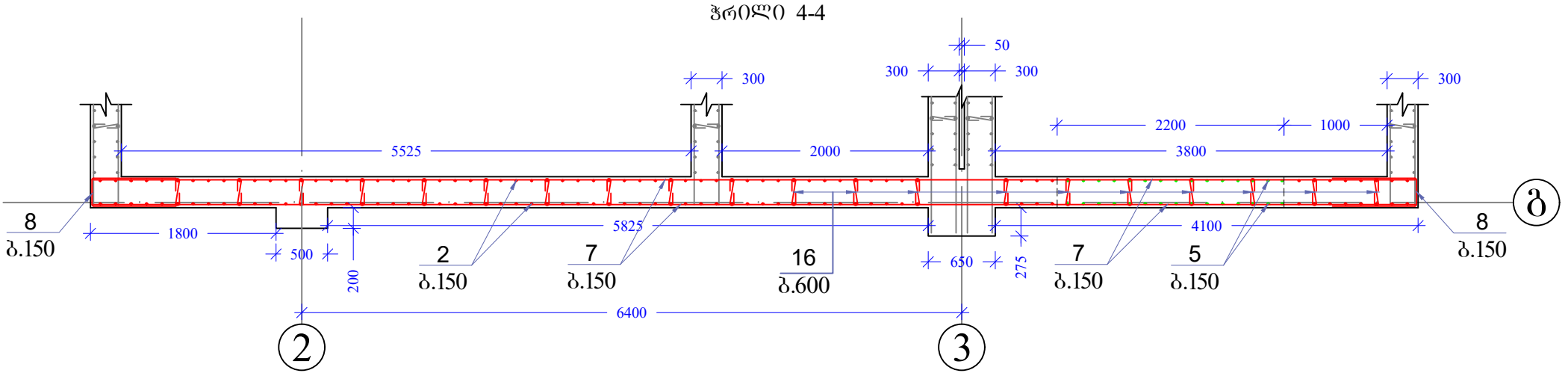

ჭრილი 5-5

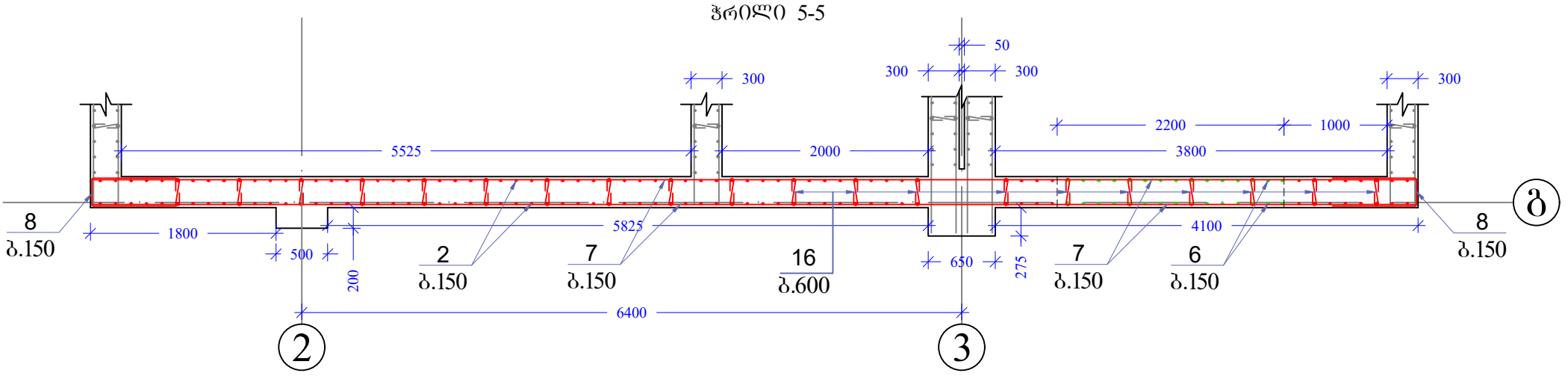

შენიშვნა:

1. მასალის სპეციფიკაცია იხილეთ ფურცელ კ-30-ზე;
2. ყველა ზომა მოცემულია მილიმეტრებში;

კონსტრუქტორი	ლ. ნარდაია		სასაყრობე ფართის მშენებლობის პროექტი
შესრულა	თ. ესართია		ჭრილი 1-1, ჭრილი 2-2, ჭრილი 3-3, ჭრილი 4-4, ჭრილი 5-5
			ნახაზის ნომერი: კ-23

ჭრილი 6-6

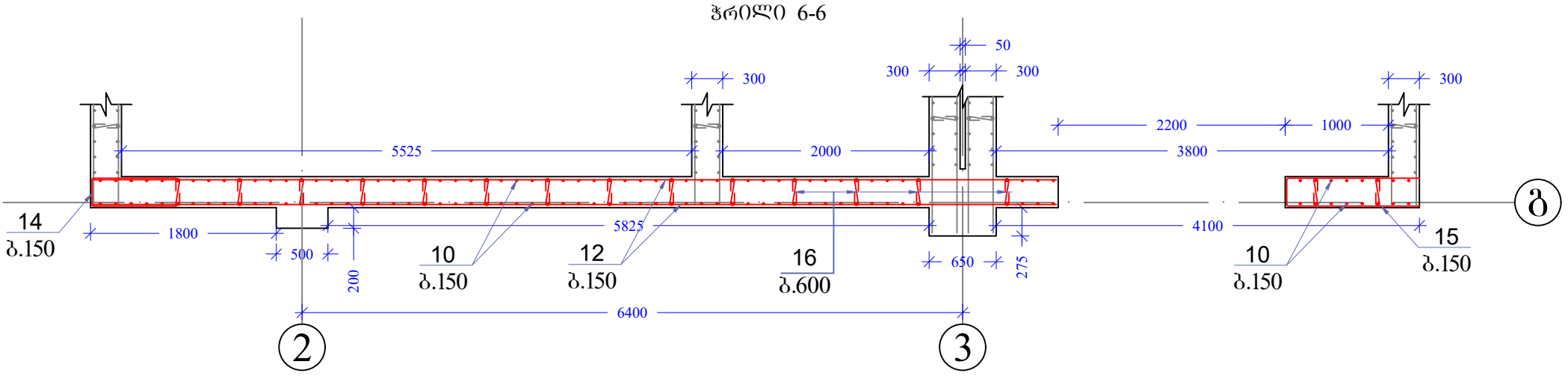

ჭრილი 7-7

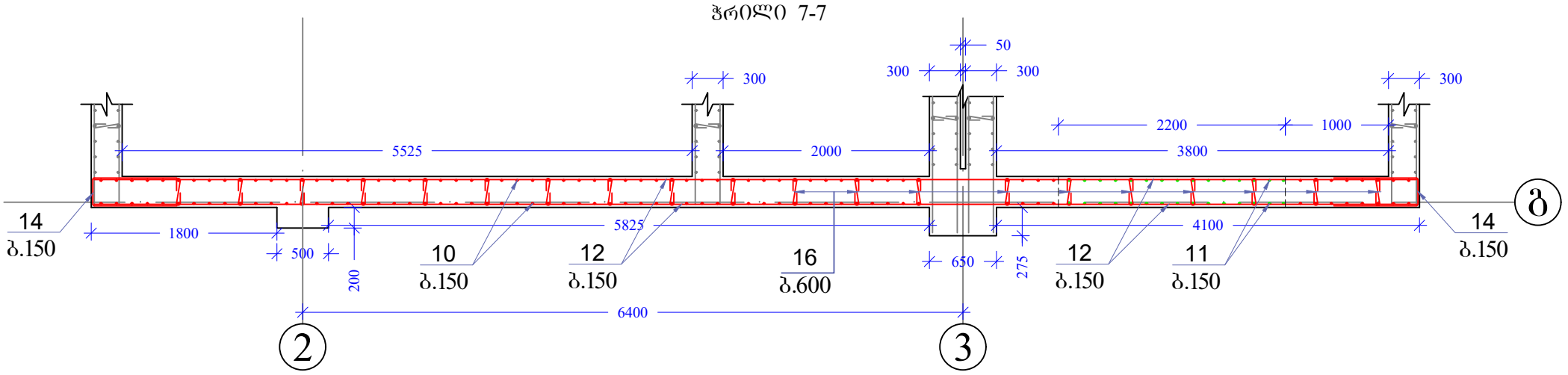

ჭრილი 8-8

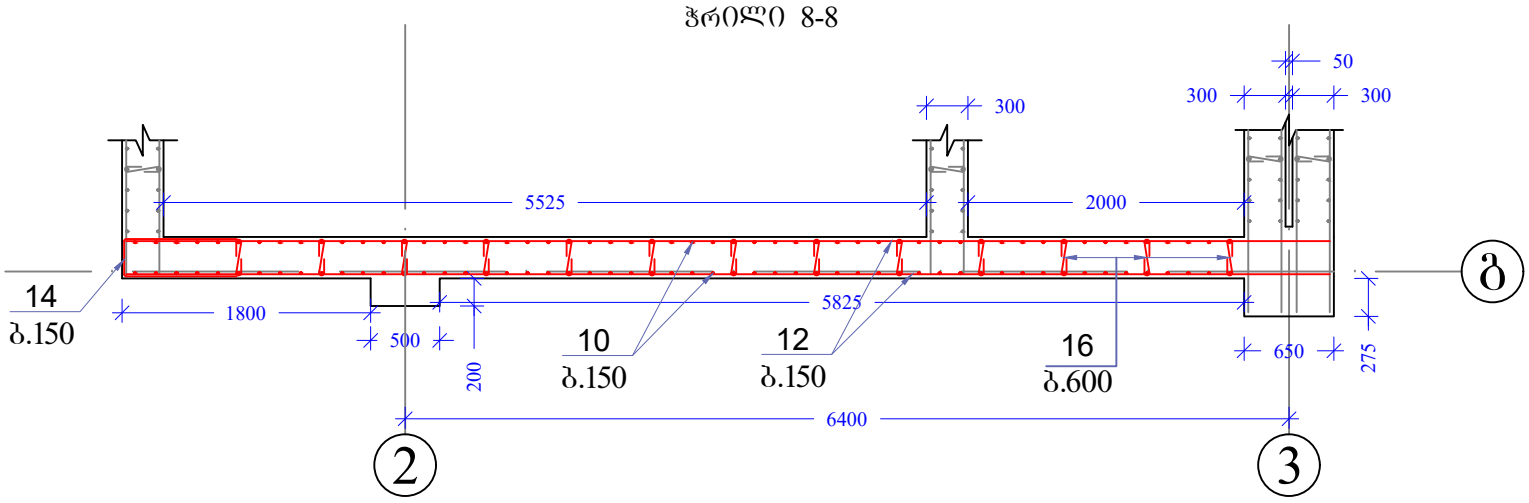

ჭრილი 9-9

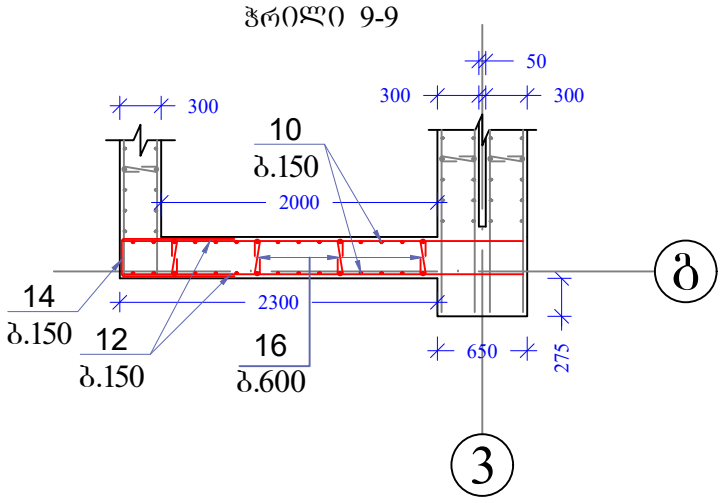

შენიშვნა:

1. მასალის სპეციფიკაცია იხილეთ შესრულებულ კ-30-ზე;
2. ყველა ზომა მოცემულია მილიმეტრებში;

კონსტრუქტორი	ლ. ნარდაია		სასაყუთბე ფართის მშენებლობის პროექტი
შეასრულა	თ. ესართია		ჭრილი 6-6, ჭრილი 7-7, ჭრილი 8-8, ჭრილი 9-9
			ნახაზის ნომერი: კ-24

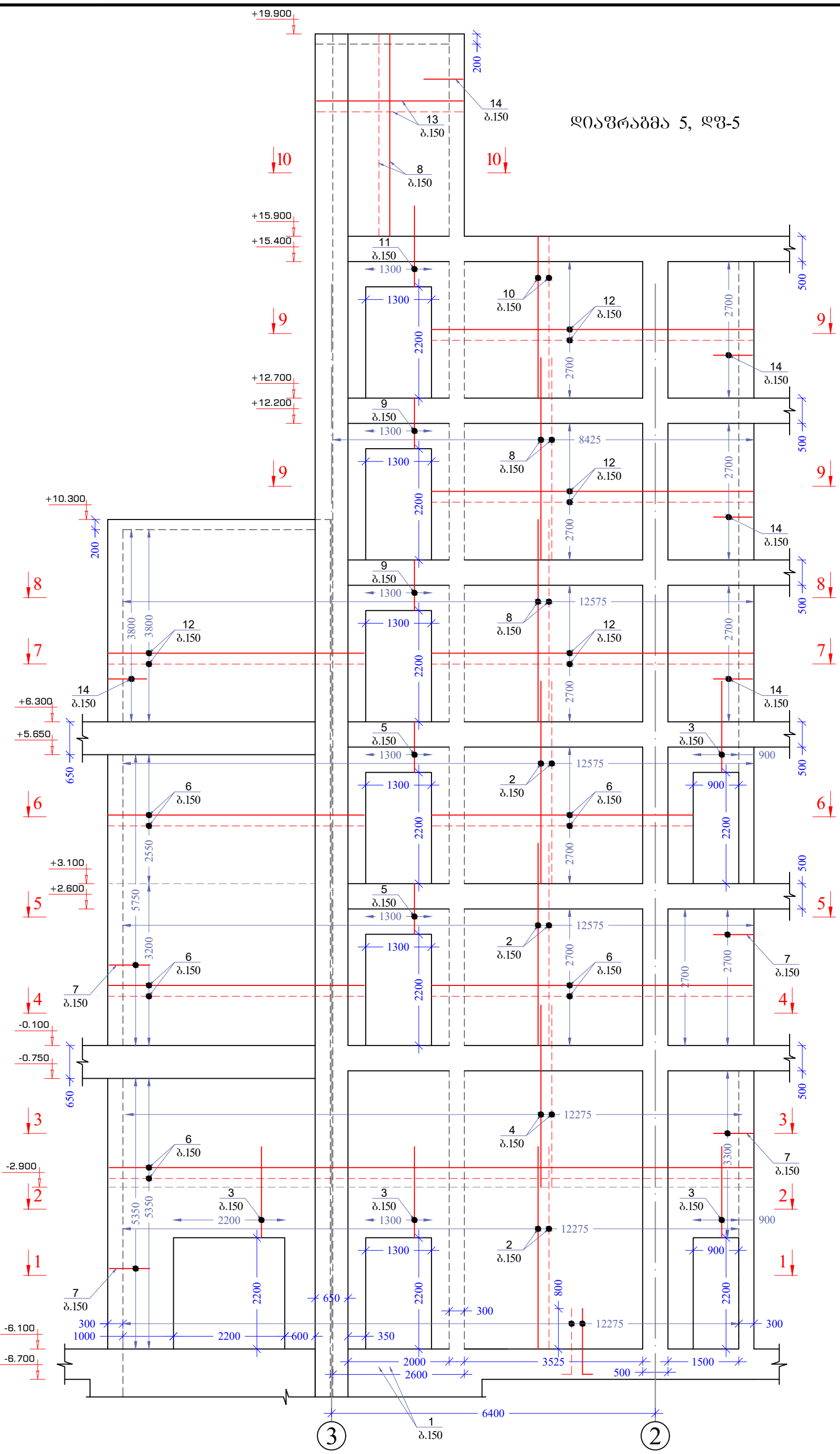

შენიშვნა:

1. ბეტონის დამცავი შრე მიღებულია 30 მმ;
2. მასალის სპეციფიკაცია იხილეთ ფურცელ კ-33-ზე;
3. ყველა ზომა მოცემულია მილიმეტრებში;
4. ნიშნულები მოცემულია მეტრებში.

კონსტრუქტორი	ლ. ნარდაია		სასაწყობე ფართის მშენებლობის პროექტი
შეასრულა	თ. ესართია		დიაფრაგმა 4
			ნახაზის ნომერი კ-25

ჭრილი 1-1

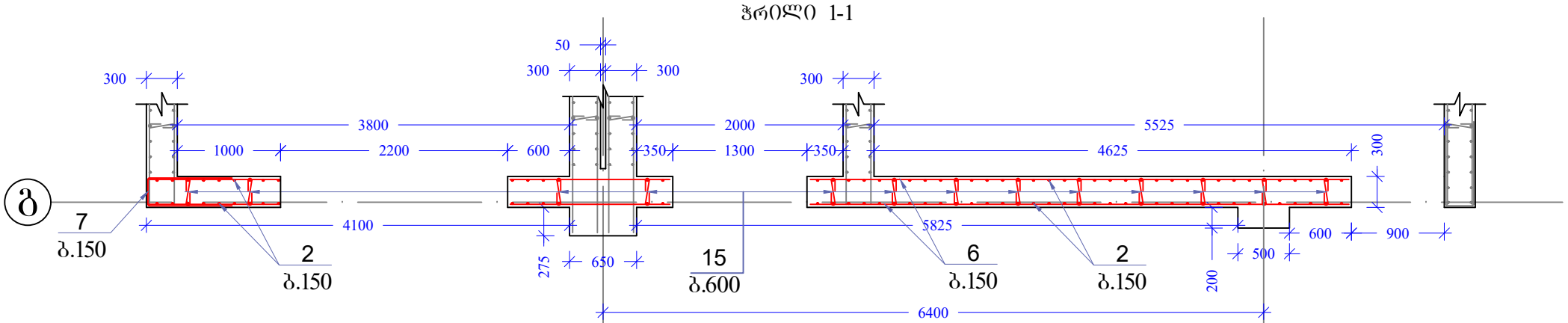

ჭრილი 2-2

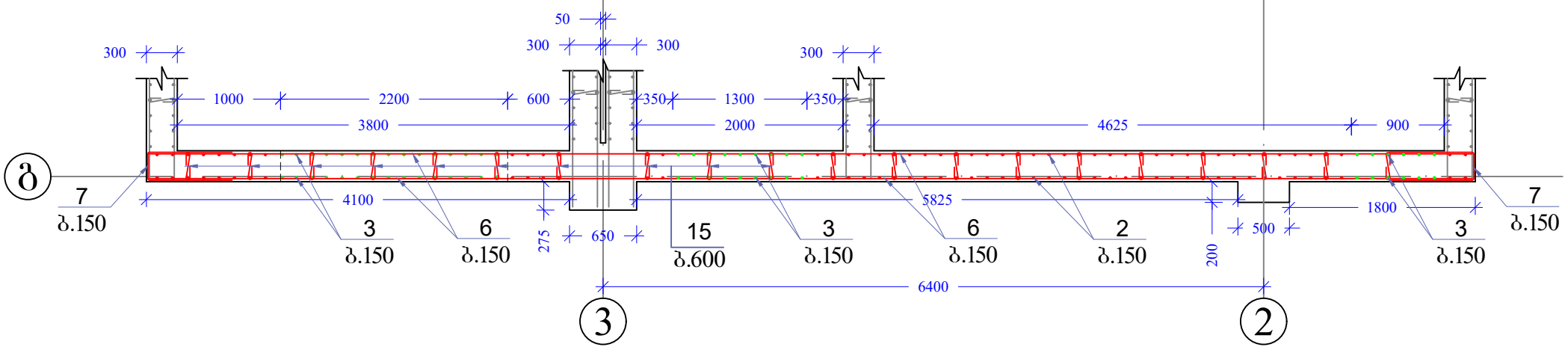

ჭრილი 3-3

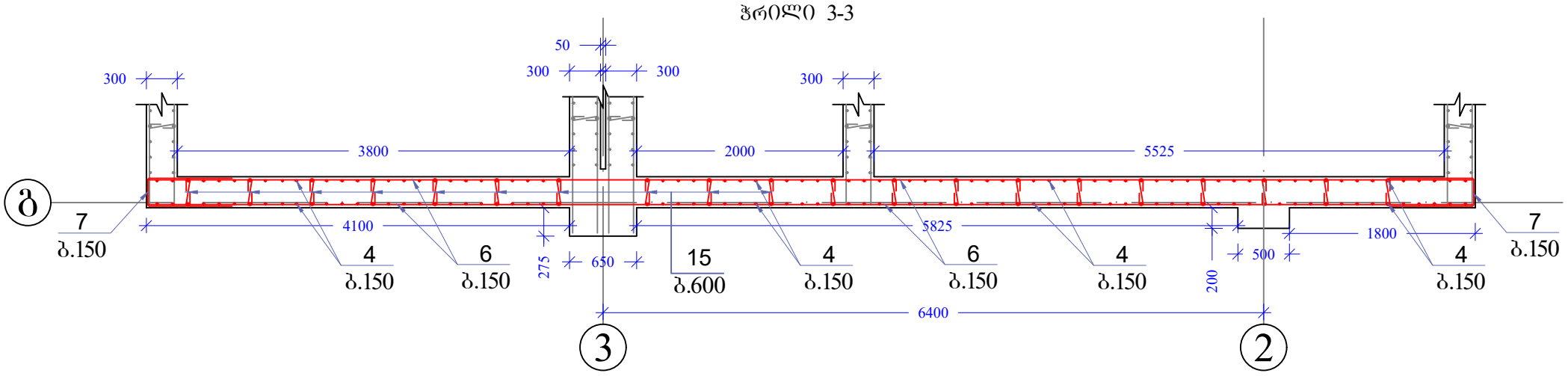

ჭრილი 4-4

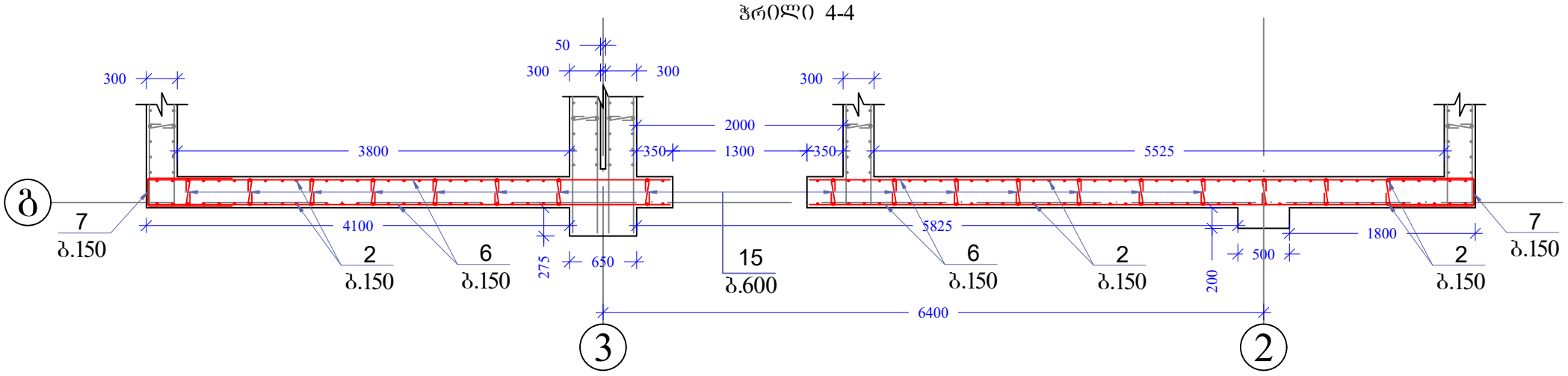

ჭრილი 5-5

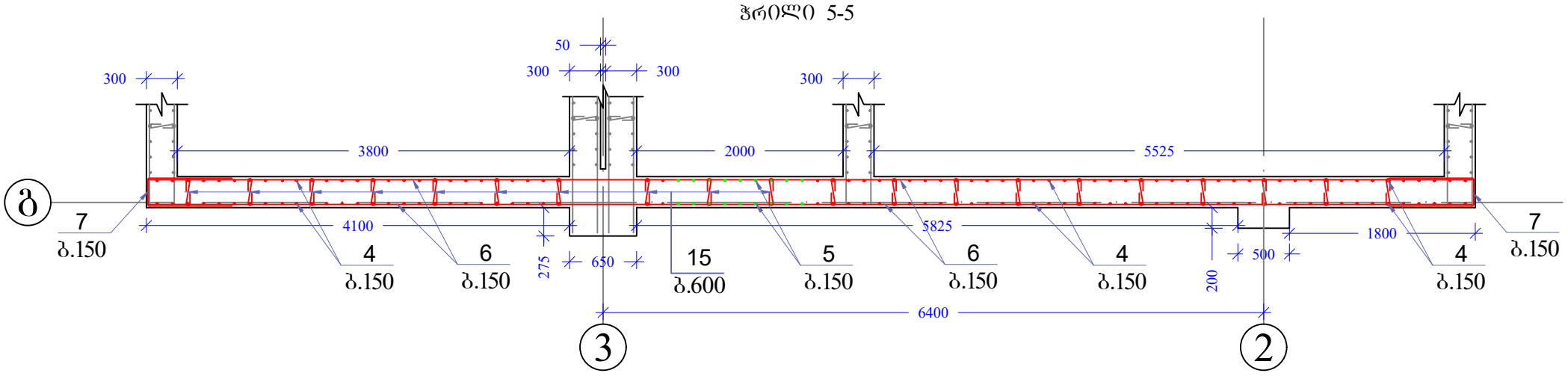

შენიშვნა:

1. მასალის სპეციფიკაცია იხილეთ ფურცელ კ-30-ზე;
2. ყველა ზომა მოცემულია მილიმეტრებში;

კონსტრუქტორი	ლ. ნარდაია		სასაყრობე ფართის მშენებლობის პროექტი
შეასრულა	თ. ესართია		ჭრილი 1-1, ჭრილი 2-2, ჭრილი 3-3, ჭრილი 4-4, ჭრილი 5-5
			ნახაზის ნომერი: კ-26

ჭრილი 6-6

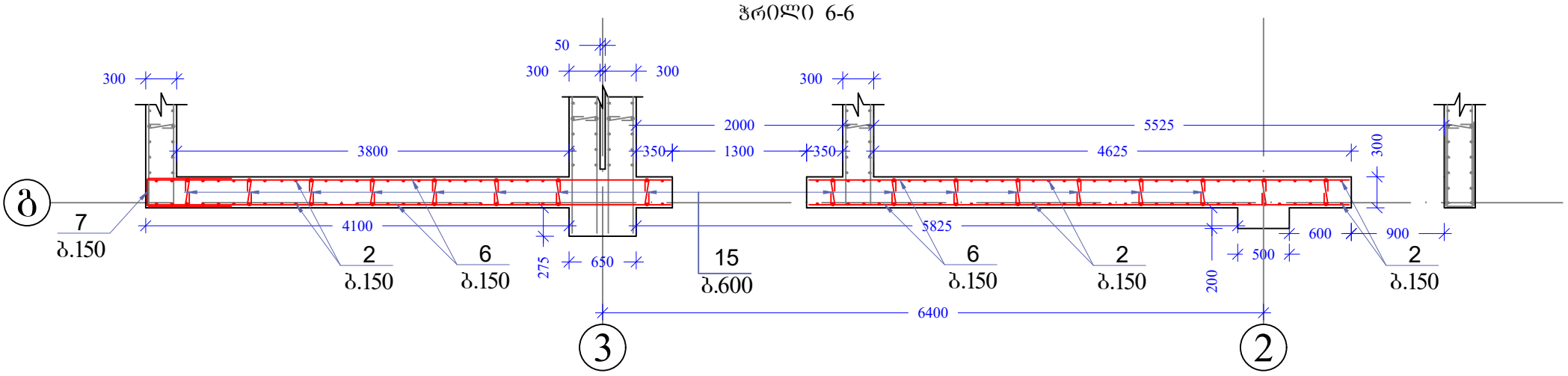

ჭრილი 7-7

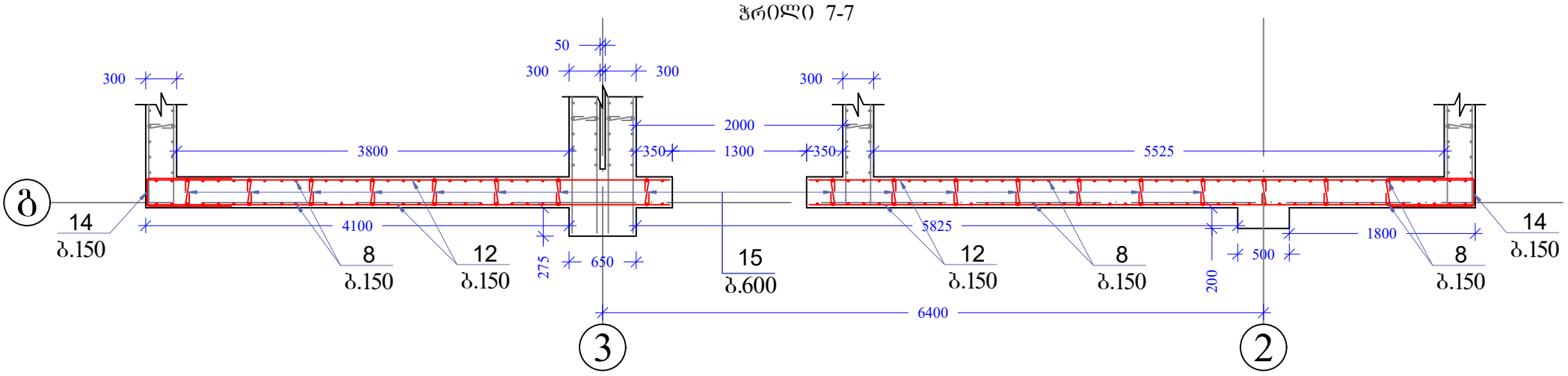

ჭრილი 8-8

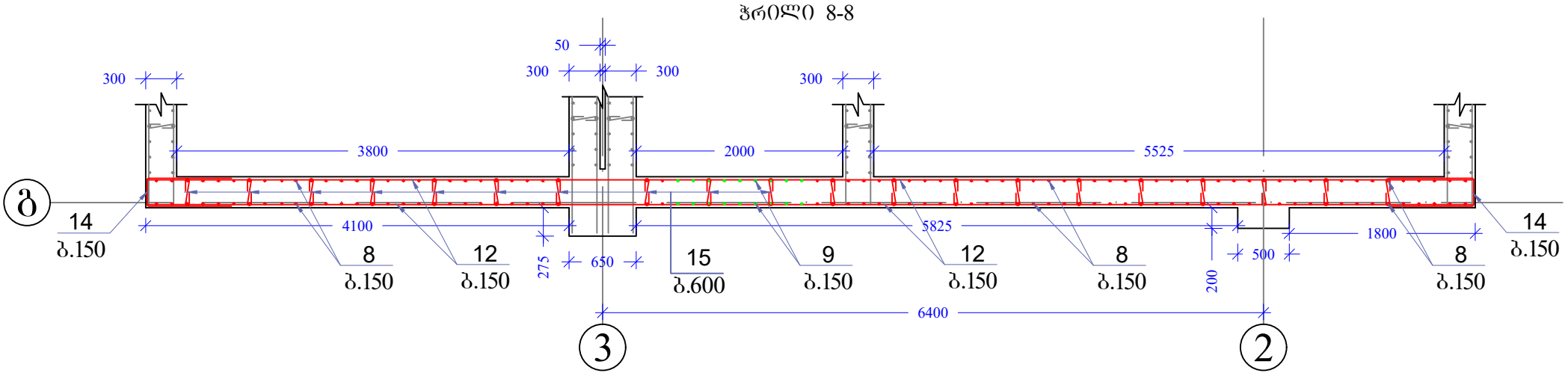

ჭრილი 9-9

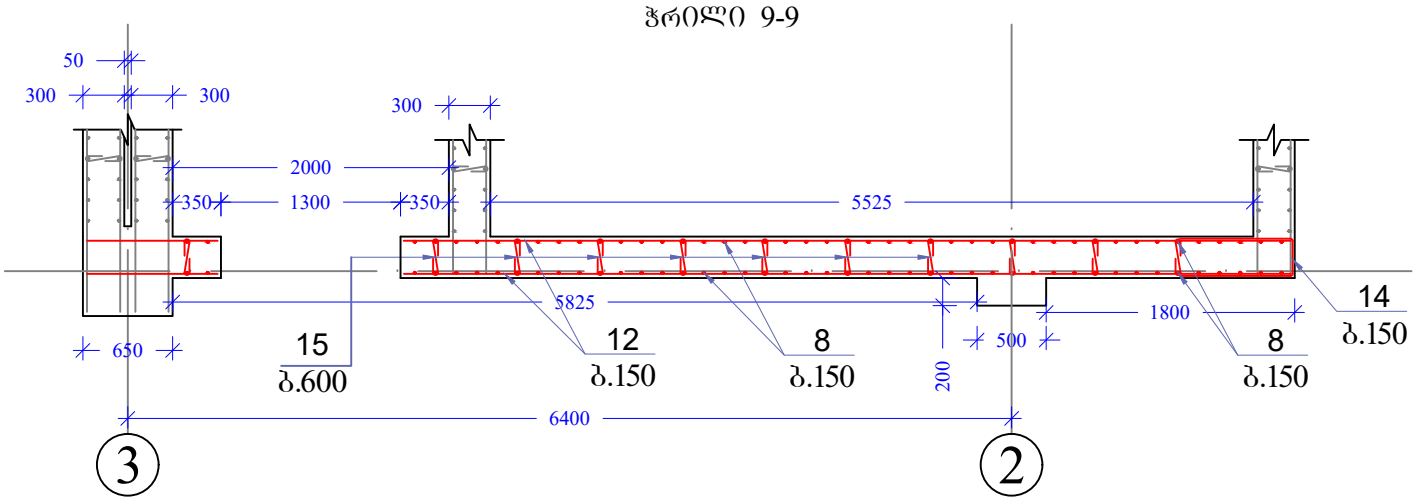

ჭრილი 10-10

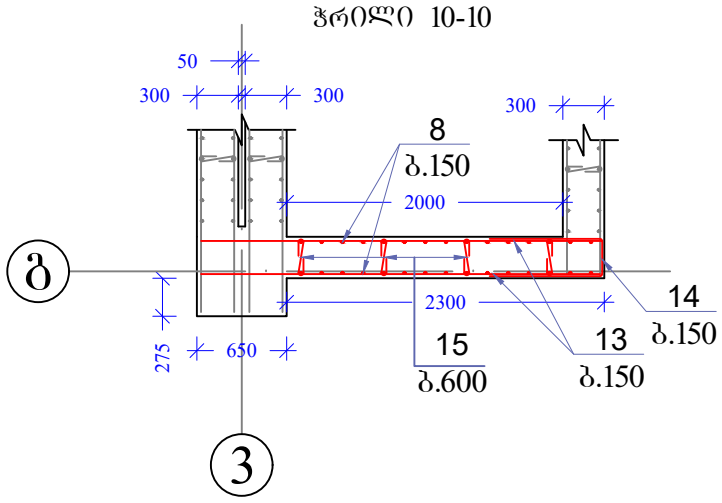

შენიშვნა:

1. მასალის სპეციფიკაცია იხილეთ შესრულ კ-30-ზე;
2. ყველა ზომა მოცემულია მილიმეტრებში;

კონსტრუქტორი	ლ. ნარდაია		სასაწყობე შართის მშენებლობის პროექტი
შესრულა	თ. ესართია		ჭრილი 6-6, ჭრილი 7-7, ჭრილი 8-8, ჭრილი 9-9, ჭრილი 10-10
			ნახაზის ნომერი: კ-27

დიაფრაგმა 6, დფ-6

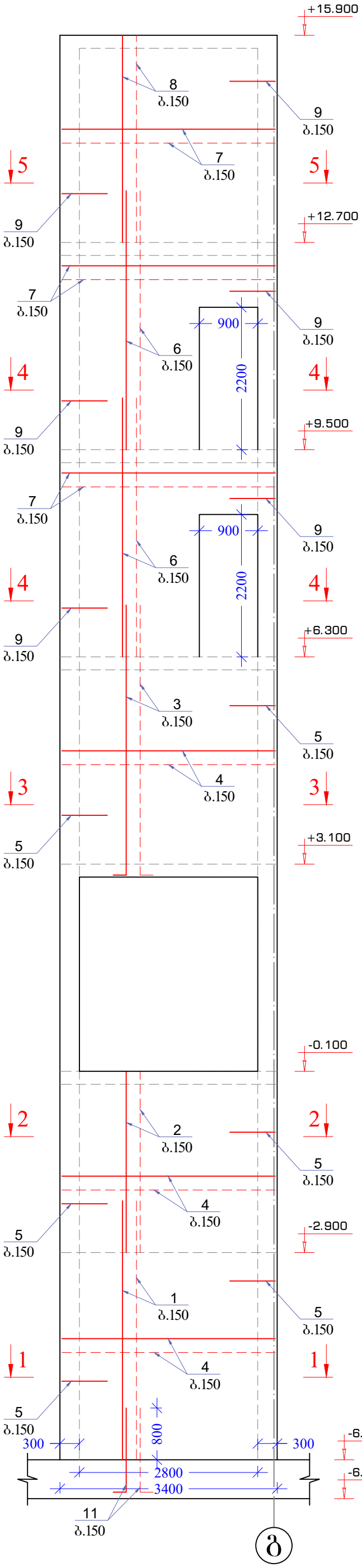

ჭრილი 1-1

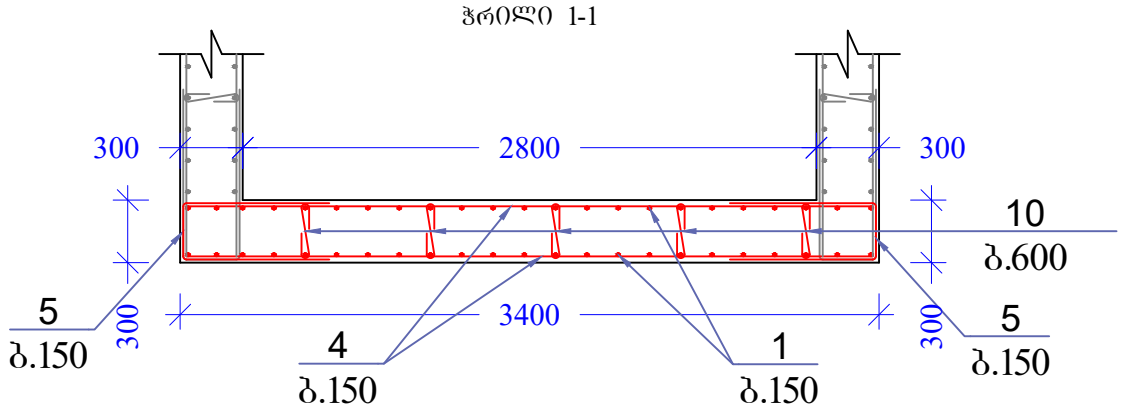

ჭრილი 2-2

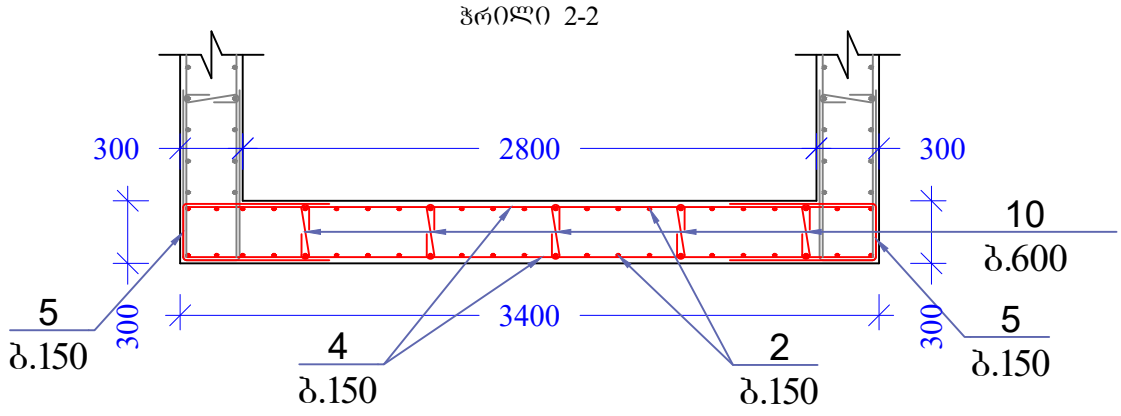

ჭრილი 3-3

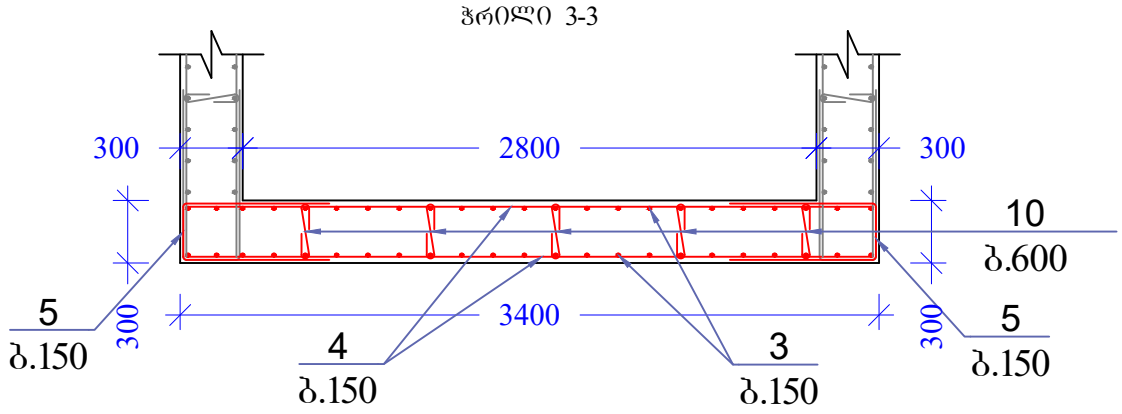

ჭრილი 4-4

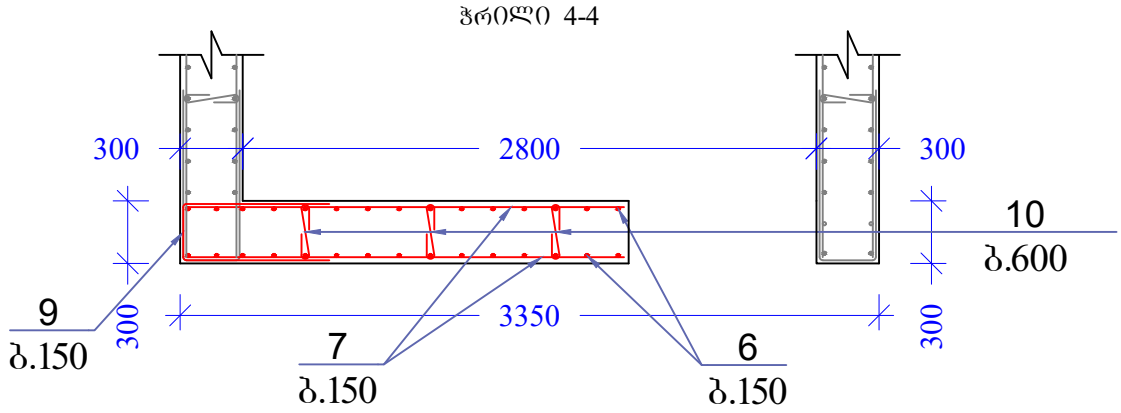

ჭრილი 5-5

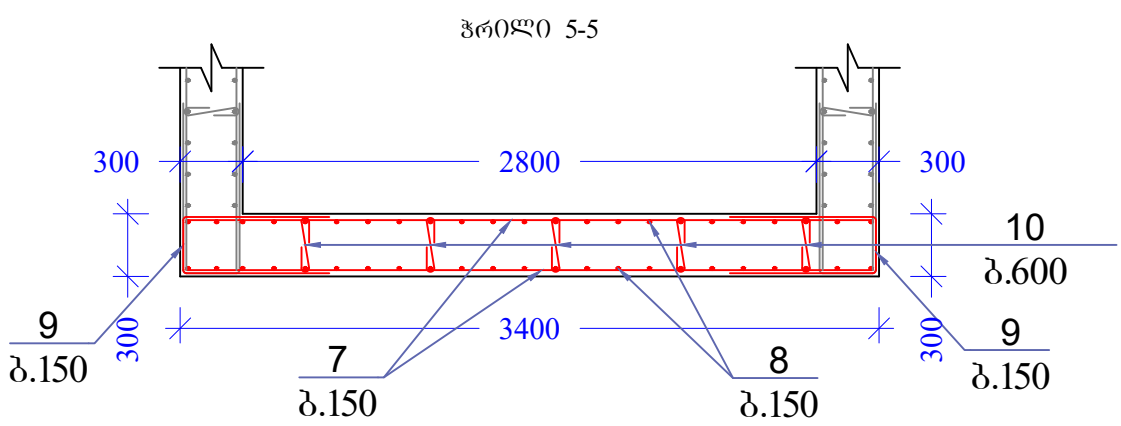

შენიშვნა:

1. ბეტონის დამცავი შრე მიღებულია 30 მმ;
2. მასალის სპეციფიკაცია იხილეთ ფურცელ კ-34-ზე;
3. ყველა ზომა მოცემულია მილიმეტრებში;
4. ნიშნულები მოცემულია მეტრებში.

კონსტრუქტორი	ლ. ნარდაია		სასაყრობე ფართის მშენებლობის პროექტი
შეასრულა	თ. ესართია		დიაფრაგმა 6
			ნახაზის ნომერი: კ-28

დიაფრაგმა 7, დფ-7

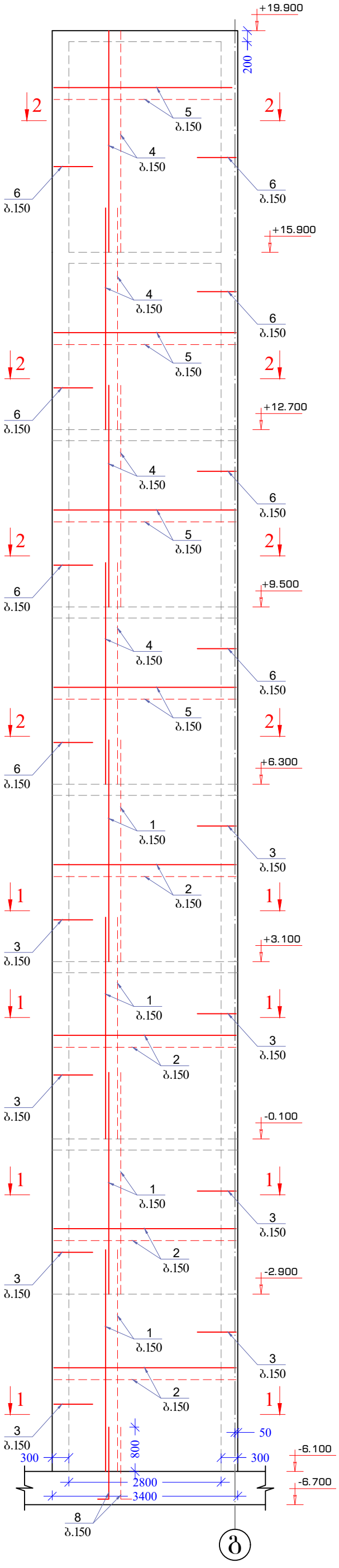

ჭრილი 1-1

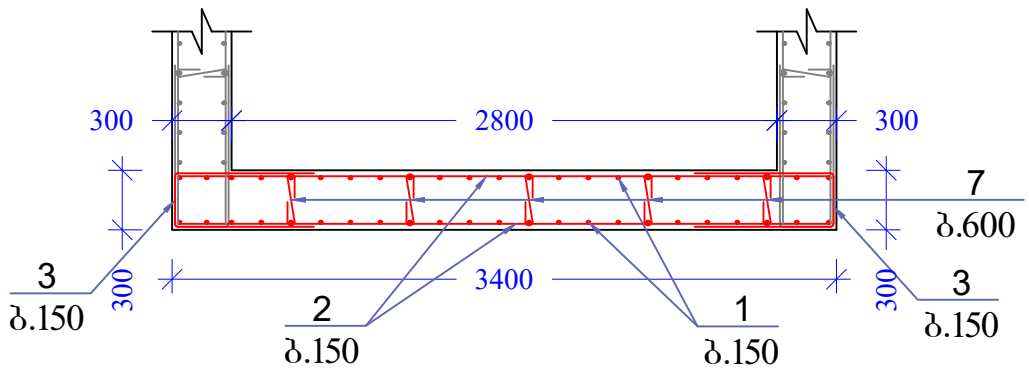

ჭრილი 2-2

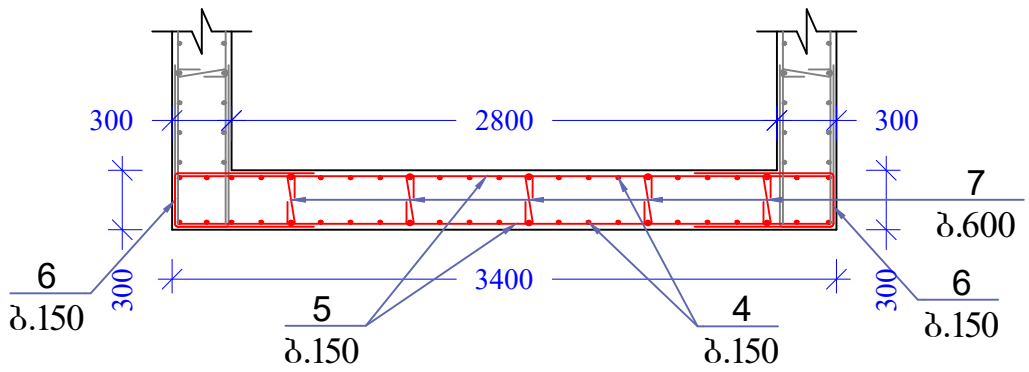

შენიშვნა:

1. ბეტონის დამცავი შრე მიღებულია 30 მმ;
2. მასალის სპეციფიკაცია იხილეთ ფურცელ კ-34-ზე;
3. ყველა ზომა მოცემულია მილიმეტრებში;
4. ნიშნულები მოცემულია მეტრებში.

კონსტრუქტორი	ლ. ნარდაია		სასაწყობე ფართის მშენებლობის პროექტი
შესრულა	თ. ესართია		დიაფრაგმა 7
			ნახაზის ნომერი: კ-29

დიაფრაგმა 8, დფ-8

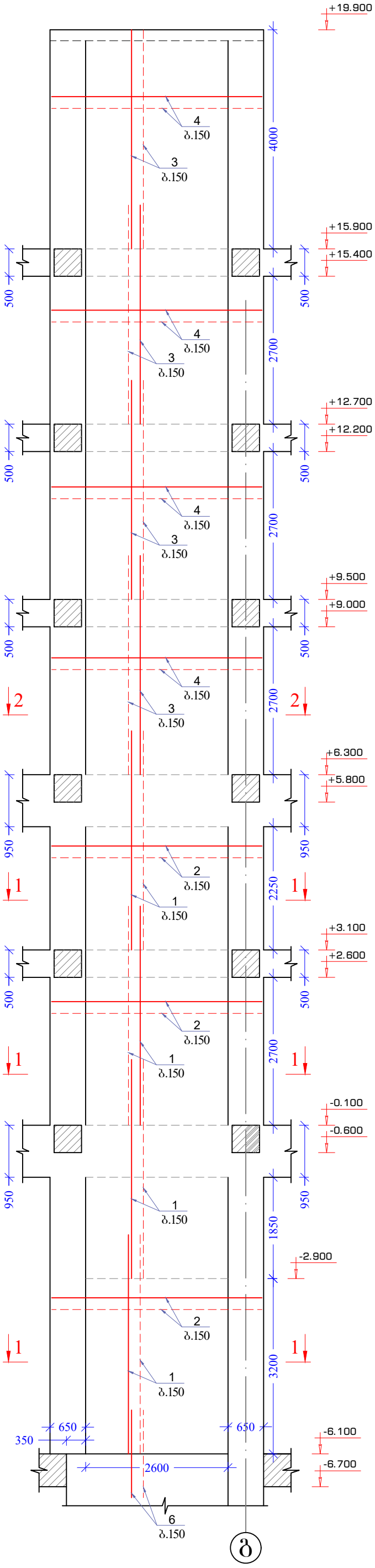

ჭრილი 1-1

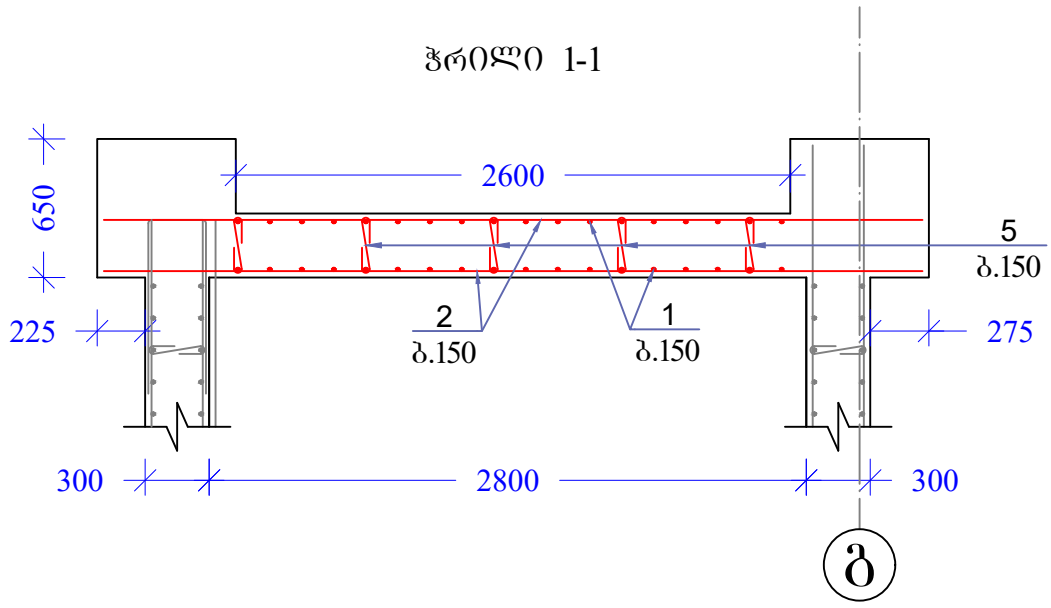

ჭრილი 2-2

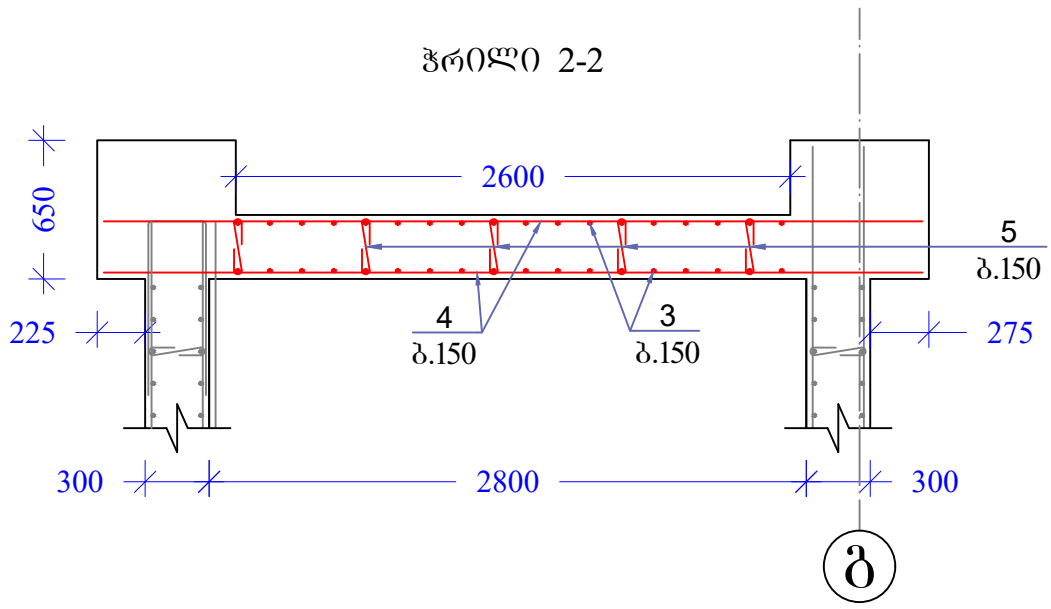

შენიშვნა:

1. ბეტონის დამცავი შრე მიღებულია 30 მმ;
2. მასალის სპეციფიკაცია იხილეთ ფურცელ კ-34-ზე;
3. ყველა ზომა მოცემულია მილიმეტრებში;
4. ნიშნულები მოცემულია მეტრებში.

კონსტრუქტორი	ლ. ნარდაია		სასაწყობე ფართის მშენებლობის პროექტი
შესრულა	თ. ესართია		დიაფრაგმა 8
			ნახაზის ნომერი: კ-30

დიაფრაგმა 9, დფ-9

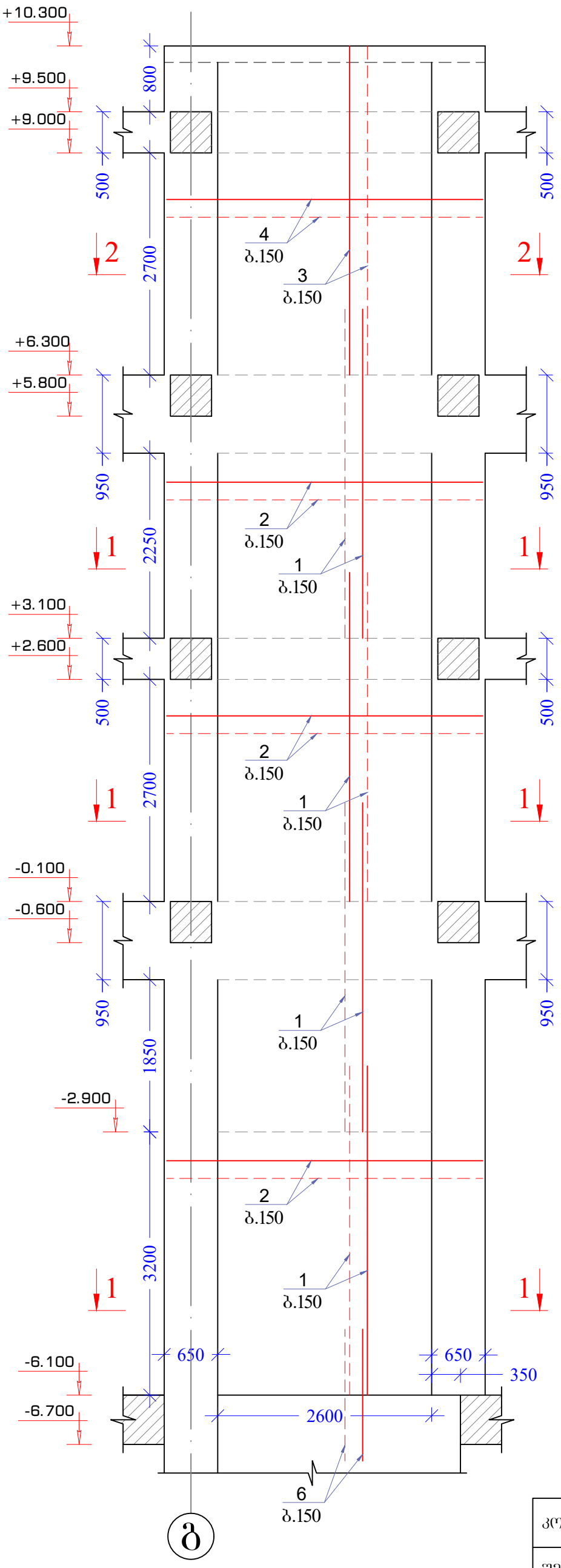

ჭრილი 1-1

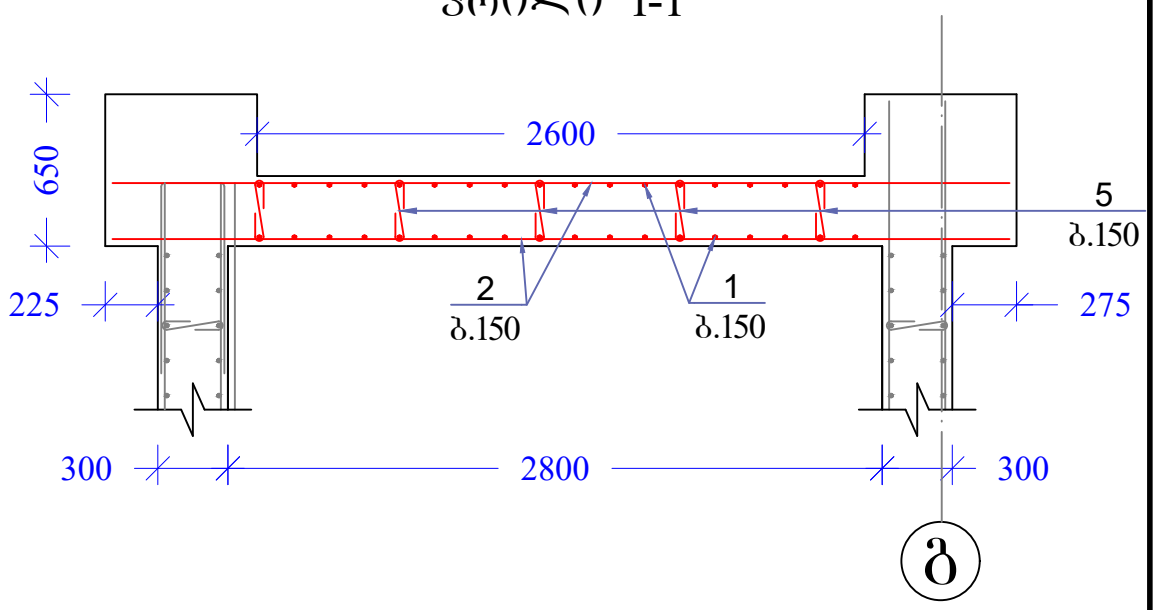

ჭრილი 2-2

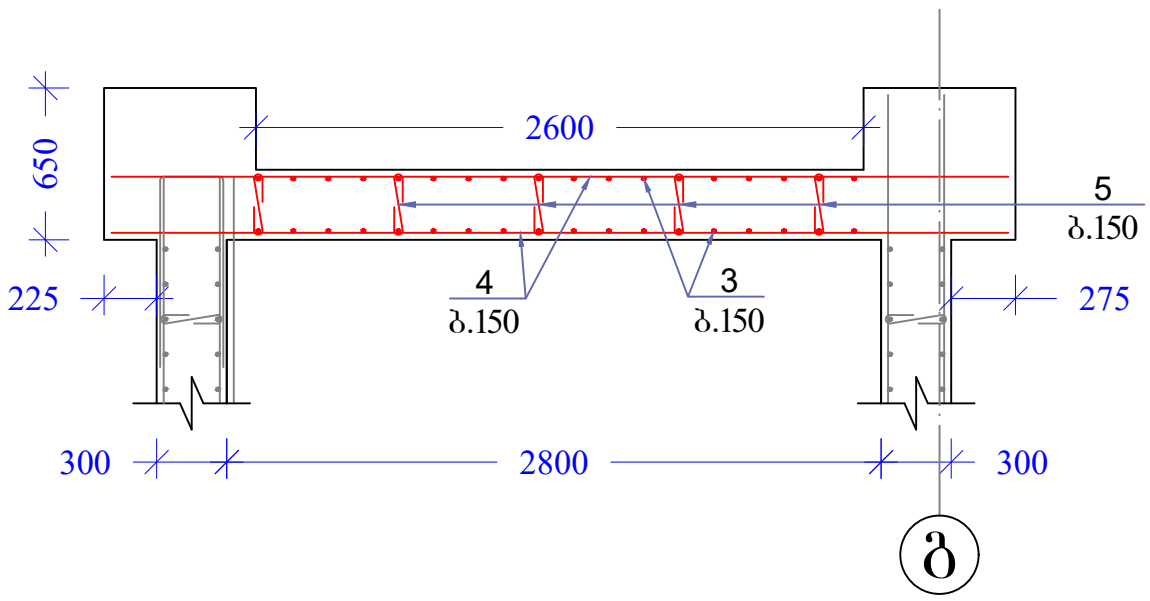

შენიშვნა:

1. ბეტონის დამცავი შრე მიღებულია 30 მმ;
2. მასალის სპეციფიკაცია იხილეთ ფურცელ კ-34-ზე;
3. ყველა ზომა მოცემულია მილიმეტრებში;
4. ნიშნულები მოცემულია მეტრებში.

კონსტრუქტორი	ლ. ნარდაია		სასაწყობე ფართის მშენებლობის პროექტი
შეასრულა	თ. ესართია		დიაფრაგმა 9
			ნახაზის ნომერი: კ-31

დიაფრაგმა 10, დფ-10

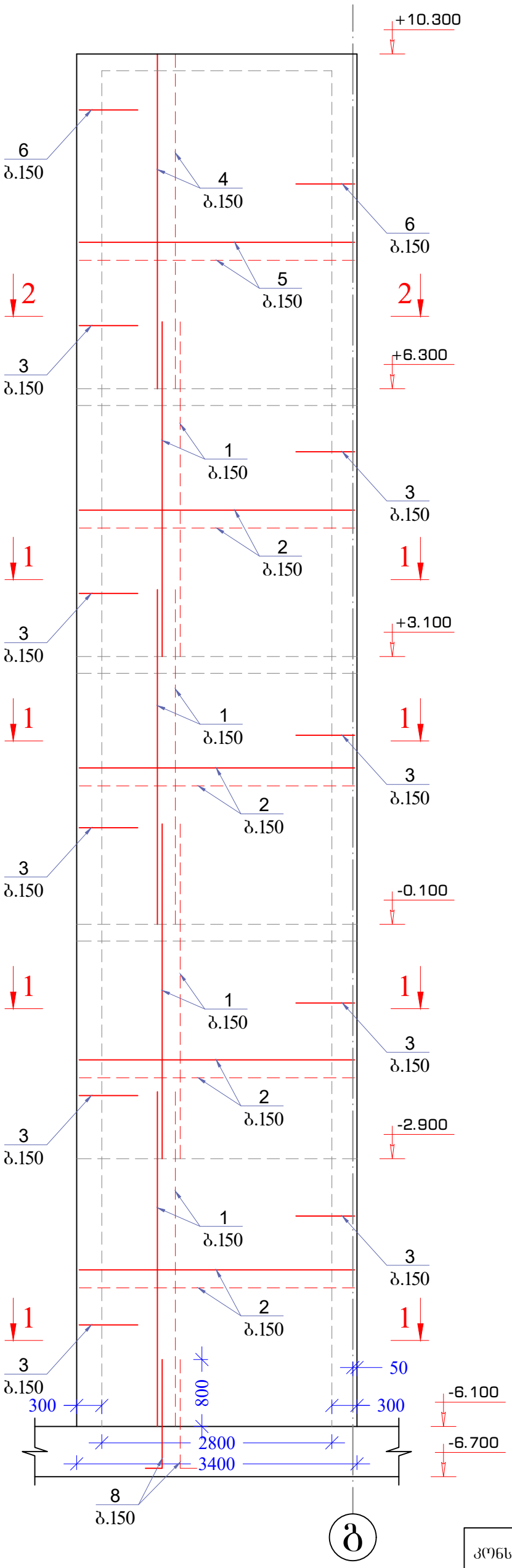

ჭრილი 1-1

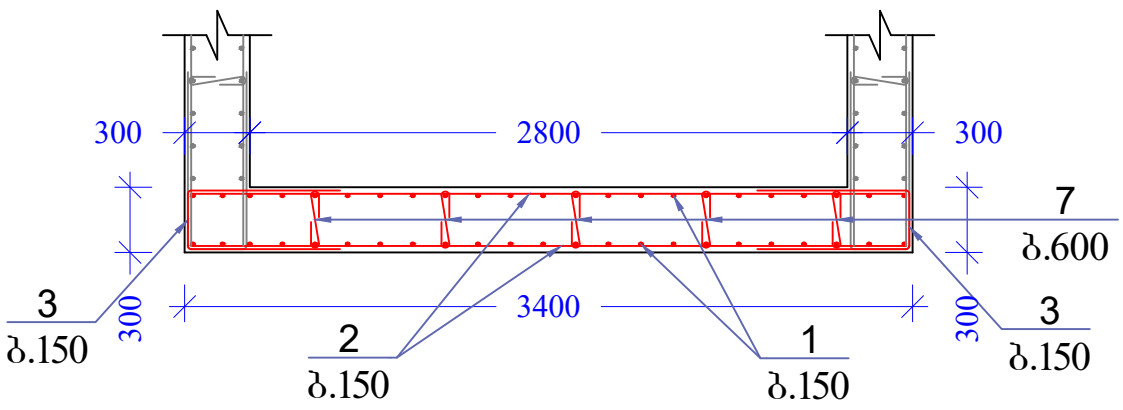

ჭრილი 2-2

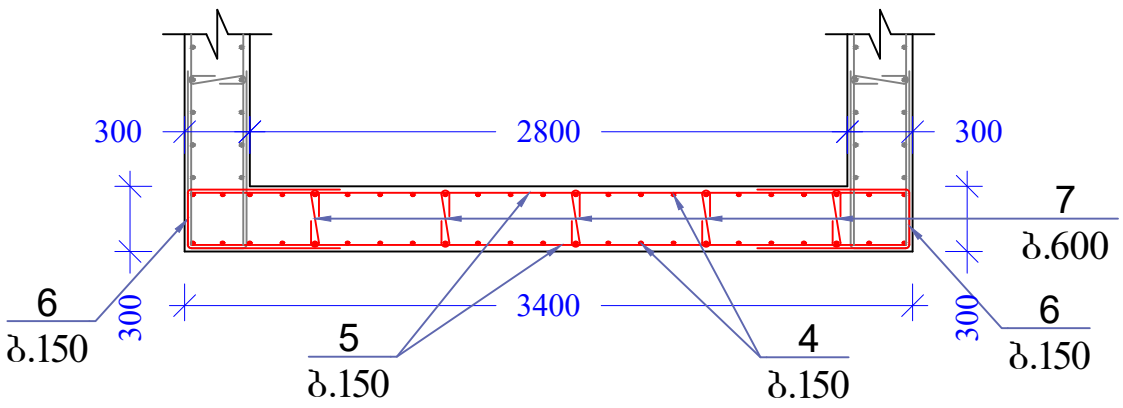

შენიშვნა:

1. ბეტონის დამცავი შრე მიღებულია 30 მმ;
2. მასალის სპეციფიკაცია იხილეთ შურცელ კ-34-ზე;
3. ყველა ზომა მოცემულია მილიმეტრებში;
4. ნიშნულები მოცემულია მეტრებში.

კონსტრუქტორი	ლ. ნარდაია		სასაწყობე შართის მშენებლობის პროექტი
შეასრულა	თ. ესართია		დიაფრაგმა 10
			ნახაზის ნომერი კ-32

დიაფრაგმა 1

მასალის სპეციფიკაცია										არმ. ამოკრეფა		
ელემენტი	პოზ. №	ესკიზი მმ.	Ø და კლ.	L მმ.	n ც.	n x L მ.	მასა კგ. ერთი პოზ.	მასა კგ. ქვედა პოზ.	მასა კგ. სულ	Ø და კლ.	მასა კგ. A240c	მასა კგ. A500c
დიაფრაგმა 1	1	4000	16 A500c	4000	96	384	6.28	603	603	14 A500c		449
	2	1800 / 250 / 3850	16 A500c	3850	26	100	6.04	157	157	16 A500c		2046
	3	2770	16 A500c	2770	26	72	4.35	113	113	8 A240c	23	
	4	3170	16 A500c	3170	26	82	4.98	129	129			
	5	3540	16 A500c	3540	104	368	5.56	578	578			
	6	740 / 250 / 1730	16 A500c	1730	60	104	2.72	163	163			
	7	800 / 250 / 1850	16 A500c	1850	104	192	2.90	302	302			
	8	4000	14 A500c	4000	24	96	4.84	116	116			
	9	1770 / 250 / 3790	14 A500c	3790	13	49	4.59	60	60			
	10	4000	14 A500c	4000	22	88	4.84	106	106			
	11	740 / 250 / 1730	14 A500c	1730	30	52	2.09	63	63			
	12	700 / 250 / 1650	14 A500c	1650	22	36	2.00	44	44			
	13	120 / 240 / 120 / 480	8 A240c	480	120	58	0.19	23	23			
	14	1600	16 A500c	1600	24	38	2.51	60	60			
		Σ							2518		23	2495
		ბეტონი B 25 V=13.20 მ³										

დიაფრაგმა 2

მასალის სპეციფიკაცია										არმ. ამოკრეფა		
ელემენტი	პოზ. N	ესკიზი მმ.	Ø და კლ.	L მმ.	n ც.	n x L მ.	მასა კგ. ერთი პოზ.	მასა კგ. ქვედა პოზ.	მასა კგ. სულ	Ø და კლ.	მასა კგ. A240c	მასა კგ. A500c
დიაფრაგმა 2	1	4000	16 A500c	4000	200	800	6.28	1256	1256	14 A500c		569
	2	3540	16 A500c	3540	144	510	5.56	800	800	16 A500c		2600
	3	800 / 250 / 1850	16 A500c	1850	144	266	2.90	418	418	8 A240c	28	
	4	4000	14 A500c	4000	50	200	4.84	242	242			
	5	3540	14 A500c	3540	52	184	4.28	223	223			
	6	700 / 250 / 1650	14 A500c	1650	52	86	2.00	104	104			
	7	120 / 240 / 120 / 480	8 A240c	480	150	72	0.19	28	28			
	8	1600	16 A500c	1600	50	80	2.51	126	126			
		Σ							3197		28	3169
		ბეტონი B 25 V=16.20 მ³										

დიაფრაგმა 3, 2 ცალი

მასალის სპეციფიკაცია										არმ. ამოკრეფა		
ელემენტი	პოზ. №	ესკიზი მმ.	Ø და კლ.	L მმ.	n ც.	n x L მ.	მასა კგ. ერთი პოზ.	მასა კგ. ქვედა პოზ.	მასა კგ. სულ	Ø და კლ.	მასა კგ. A240c	მასა კგ. A500c
დიაფრაგმა 3, 2 ცალი	1	4000	16 A500c	4000	544	2176	6.28	3416	3416	14 A500c		1488
	2	4940	16 A500c	4940	272	1344	7.76	2110	2110	16 A500c		6637
	3	800 / 250 / 1850	16 A500c	1850	272	503	2.90	790	790	8 A240c	64	
	4	4000	14 A500c	4000	136	544	4.84	658	658			
	5	4940	14 A500c	4940	104	514	5.98	622	622			
	6	700 / 250 / 1650	14 A500c	1650	104	172	2.00	208	208			
	7	120 / 240 / 120 / 480	8 A240c	480	340	163	0.19	64	64			
	8	1600	16 A500c	1600	128	205	2.51	322	322			
		Σ							8189		64	8125
		ბეტონი B 25 V=37.20 მ³										

დიაფრაგმა 4

მასალის სპეციფიკაცია										არმ. ამოკრეფა		
ელემენტი	პოზ. №	ესკიზი მმ.	Ø და კლ.	L მმ.	n ც.	n x L მ.	მასა კგ. ერთი პოზ.	მასა კგ. ქვედა პოზ.	მასა კგ. სულ	Ø და კლ.	მასა კგ. A240c	მასა კგ. A500c
დიაფრაგმა 4	1	1500 / 200 / 1300	16 A500c	1500	150	225	2.36	353	353	14 A500c		3536
	2	4000	16 A500c	4000	600	2400	6.28	3768	3768	16 A500c		9400
	3	2770	16 A500c	2770	30	83	4.35	130	130	8 A240c	106	
	4	3600	16 A500c	3600	120	432	5.65	678	678			
	5	1800	16 A500c	1800	30	54	2.83	85	85			
	6	3170	16 A500c	3170	30	95	4.98	149	149			
	7	12000 დაიჭრას ადგილზე	16 A500c	12000	150	1800	18.84	2826	2826			
	8	800 / 250 / 6800	16 A500c	6800	126	857	10.68	1345	1345			
	9	1250 / 250 / 2750	16 A500c	2750	15	41	4.32	65	65			
	10	4000	14 A500c	4000	344	1376	4.84	1665	1665			
	11	1750	14 A500c	1750	30	53	2.12	64	64			
	12	12000 დაიჭრას ადგილზე	14 A500c	12000	100	1200	14.52	1452	1452			
	13	2900	14 A500c	2900	36	104	3.51	126	126			
	14	700 / 250 / 1650	14 A500c	1650	90	149	2.00	180	180			
	15	1250 / 250 / 2750	14 A500c	2750	15	41	3.33	50	50			
	16	120 / 240 / 120 / 480	8 A240c	480	560	269	0.19	106	106			
		Σ							13043		106	12936
		ბეტონი B 25 V=69.0 მ³										

დიაფრაგმა 5

მასალის სპეციფიკაცია										არმ. ამოკრეფა		
ელემენტი	პოზ. N	ესკიზი მმ.	Ø და კლ.	L მმ.	n ც.	n x L მ.	მასა კგ. ერთი პოზ.	მასა კგ. ქვედა პოზ.	მასა კგ. სულ	Ø და კლ.	მასა კგ. A240c	მასა კგ. A500c
დიაფრაგმა 5	1	1500 / 200 / 1300	16 A500c	1500	92	138	2.36	217	217	14 A500c		3384
	2	4000	16 A500c	4000	360	1440	6.28	2261	2261	16 A500c		6923
	3	1750	16 A500c	1750	72	126	2.75	198	198	8 A240c	95	
	4	3600	16 A500c	3600	150	540	5.65	848	848			
	5	950 / 250 / 2150	16 A500c	2150	32	69	3.38	108	108			
	6	12000 დაიჭრას ადგილზე	16 A500c	12000	150	1800	18.84	2826	2826			
	7	800 / 250 / 2750	16 A500c	2750	108	297	4.32	466	466			
	8	4000	14 A500c	4000	256	1024	4.84	1239	1239			
	9	950 / 250 / 2150	14 A500c	2150	18	39	2.60	47	47			
	10	3200	14 A500c	3200	70	224	3.87	271	271			
	11	1600 / 250 / 3450	14 A500c	3450	9	31	4.17	38	38			
	12	12000 დაიჭრას ადგილზე	14 A500c	12000	100	1200	14.52	1452	1452			
	13	2900	14 A500c	2900	36	104	3.51	126	126			
	14	700 / 250 / 1650	14 A500c	1650	106	175	2.00	212	212			
	15	120 / 240 / 120 / 480	8 A240c	480	500	240	0.19	95	95			
		Σ							10403		95	10308
		ბეტონი B 25 V=55.0 მ³										

კონსტრუქტორი	ლ. ნარდაია		სასაწყობე ფართის მშენებლობის პროექტი
შეასრულა	თ. ესართია		მასალის სპეციფიკაცია
			ნახაზის ნომერი: კ-33

მასალის სპეციფიკაცია										არმ. ამოკრეფა		
ელემენტი	პოზ. №	ესკიზი მმ.	Ø და კლ.	L მმ.	n ც.	n x L მ.	მასა კგ. ერთი პოზ.	მასა კგ. ყველა პოზ.	სულ	Ø და კლ.	მასა კგ. A240c	მასა კგ. A500c
დიაფრაგმა 6	1	4000	16 A500c	4000	46	184	6.28	289	289	14 A500c		1377
	2	2800	16 A500c	2800	46	129	4.40	202	202	16 A500c		1938
	3	4450 (250; 4200)	16 A500c	4450	46	205	6.99	321	321	8 A240c	30	
	4	3290	16 A500c	3290	126	415	5.17	651	651			
	5	800; 250; 1850	16 A500c	1850	126	233	2.90	366	366			
	6	4000	14 A500c	4000	92	368	4.84	445	445			
	7	3290	14 A500c	3290	126	415	3.98	502	502			
	8	3200	14 A500c	3200	46	147	3.87	178	178			
	9	700; 250; 1650	14 A500c	1650	126	208	2.00	252	252			
	10	120; 240; 120; 480	8 A240c	480	160	77	0.19	30	30			
	11	1500 (200; 1300)	16 A500c	1500	46	69	2.36	108	108			
		Σ							3344		30	3314
	ბეტონი B 25 V=18.0 მ³											

მასალის სპეციფიკაცია										არმ. ამოკრეფა		
ელემენტი	პოზ. №	ესკიზი მმ.	Ø და კლ.	L მმ.	n ც.	n x L მ.	მასა კგ. ერთი პოზ.	მასა კგ. ყველა პოზ.	სულ	Ø და კლ.	მასა კგ. A240c	მასა კგ. A500c
დიაფრაგმა 7	1	4000	16 A500c	4000	184	736	6.28	1156	1156	14 A500c		1818
	2	3340	16 A500c	3340	160	534	5.24	839	839	16 A500c		2568
	3	800; 250; 1850	16 A500c	1850	160	296	2.90	465	465	8 A240c	38	
	4	4000	14 A500c	4000	178	712	4.84	862	862			
	5	3290	14 A500c	3290	160	526	3.98	637	637			
	6	700; 250; 1650	14 A500c	1650	160	264	2.00	319	319			
	7	120; 240; 120; 480	8 A240c	480	200	96	0.19	38	38			
	8	1500 (200; 1300)	16 A500c	1500	46	69	2.36	108	108			
		Σ							4423		38	4385
	ბეტონი B 25 V=22.0 მ³											

მასალის სპეციფიკაცია										არმ. ამოკრეფა		
ელემენტი	პოზ. №	ესკიზი მმ.	Ø და კლ.	L მმ.	n ც.	n x L მ.	მასა კგ. ერთი პოზ.	მასა კგ. ყველა პოზ.	სულ	Ø და კლ.	მასა კგ. A240c	მასა კგ. A500c
დიაფრაგმა 8	1	4000	16 A500c	4000	184	736	6.28	1156	1156	14 A500c		1605
	2	3840	16 A500c	3840	160	614	6.03	965	965	16 A500c		2228
	3	4000	14 A500c	4000	178	712	4.84	862	862	8 A240c	38	
	4	3840	14 A500c	3840	160	614	4.65	743	743			
	5	120; 240; 120; 480	8 A240c	480	200	96	0.19	38	38			
	6	1500 (200; 1300)	16 A500c	1500	46	69	2.36	108	108			
		Σ							3871		38	3833
	ბეტონი B 25 V=22.0 მ³											

მასალის სპეციფიკაცია										არმ. ამოკრეფა		
ელემენტი	პოზ. №	ესკიზი მმ.	Ø და კლ.	L მმ.	n ც.	n x L მ.	მასა კგ. ერთი პოზ.	მასა კგ. ყველა პოზ.	სულ	Ø და კლ.	მასა კგ. A240c	მასა კგ. A500c
დიაფრაგმა 9	1	4000	16 A500c	4000	184	736	6.28	1156	1156	14 A500c		464
	2	3840	16 A500c	3840	144	553	6.03	868	868	16 A500c		2132
	3	4000	14 A500c	4000	46	184	4.84	223	223	8 A240c	38	
	4	3840	14 A500c	3840	52	200	4.65	242	242			
	5	120; 240; 120; 480	8 A240c	480	200	96	0.19	38	38			
	6	1500 (200; 1300)	16 A500c	1500	46	69	2.36	108	108			
		Σ							2634		38	2596
	ბეტონი B 25 V=12.0 მ³											

მასალის სპეციფიკაცია										არმ. ამოკრეფა		
ელემენტი	პოზ. №	ესკიზი მმ.	Ø და კლ.	L მმ.	n ც.	n x L მ.	მასა კგ. ერთი პოზ.	მასა კგ. ყველა პოზ.	სულ	Ø და კლ.	მასა კგ. A240c	მასა კგ. A500c
დიაფრაგმა 10	1	4000	16 A500c	4000	184	736	6.28	1156	1156	14 A500c		568
	2	3340	16 A500c	3340	160	534	5.24	839	839	16 A500c		2568
	3	800; 250; 1850	16 A500c	1850	160	296	2.90	465	465	8 A240c	38	
	4	4000	14 A500c	4000	46	184	4.84	223	223			
	5	3840	14 A500c	3840	52	200	4.65	242	242			
	6	700; 250; 1650	14 A500c	1650	52	86	2.00	104	104			
	7	120; 240; 120; 480	8 A240c	480	200	96	0.19	38	38			
	6	1500 (200; 1300)	16 A500c	1500	46	69	2.36	108	108			
		Σ							3174		38	3136
	ბეტონი B 25 V=14.0 მ³											

კონსტრუქტორი	ლ. ნარდაია	[signature]	სასაწყობე ფართის მშენებლობის პროექტი
შეასრულა	თ. ესართია	[signature]	მასალის სპეციფიკაცია
			ნახაზის ნომერი კ-34

რკინაბეტონის სვეტების მარკირების სქემა

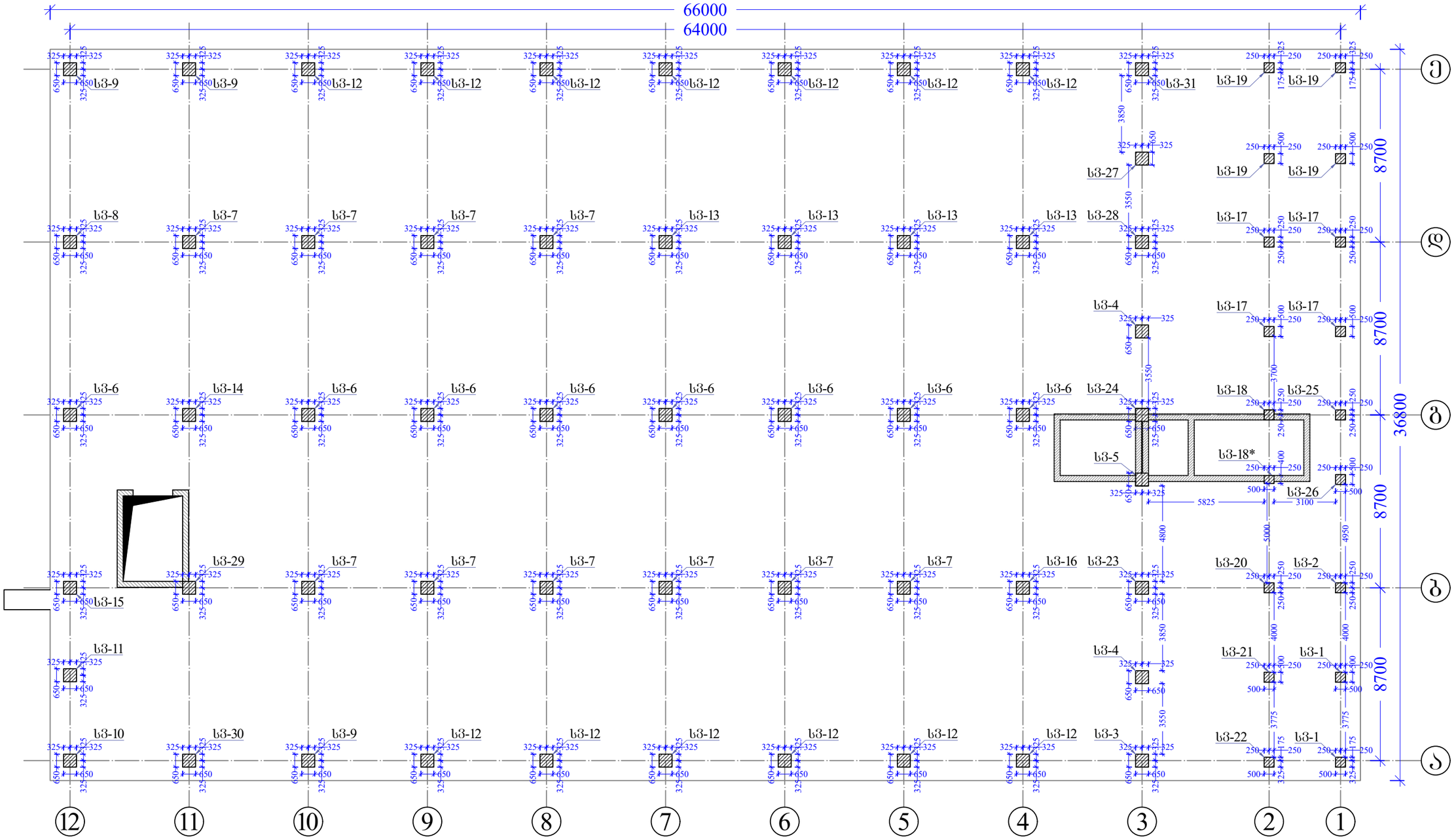

შენიშვნები	პირობითი აღნიშვნები	მიბმული ნახაზები:	შემსრულებელი	პროექტის დასახელება
1. ყველა ზომა მოცემულია მილიმეტრებში 2. ნიშნულები მოცემულია მეტრებში				სასაწყობე ფართის მშენებლობის პროექტი
				ნახაზის დასახელება: რკინაბეტონის სვეტების მარკირების სქემა
			დამკვეთი: შპს "ევროპროდუქტი"	კონსტრუქტორი: ლ. ნარდაია; შემსრულა: თ. ესართია; ინჟინერი; კოორდინ.; დამოწმება
				მასშტაბი A3-ზე: მ:პირობით; სტადიუსი: მ.პ.; გამოცემა: 0
				ნახაზის ნომერი: კ-35

სვეტი 1, სვ-1, 2 ცალი

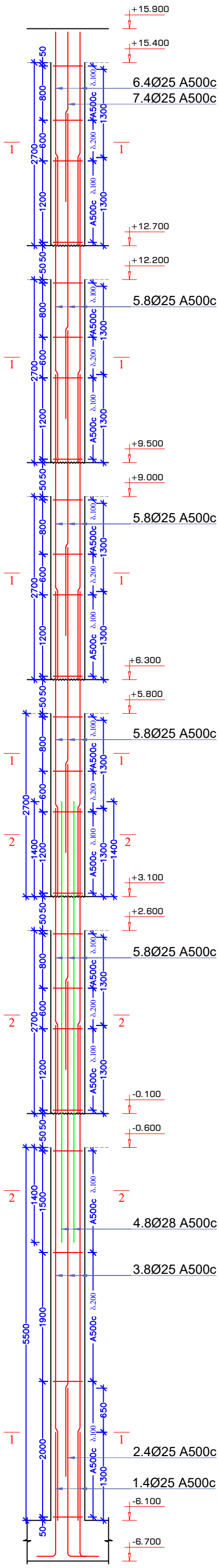

სვეტი 2, სვ-2, 1 ცალი

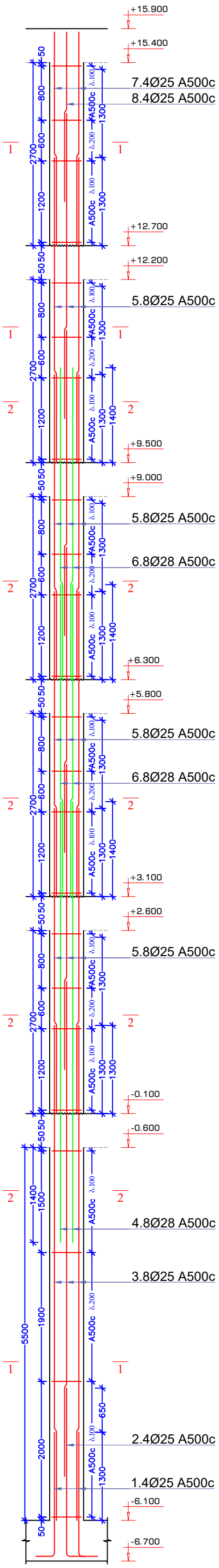

1-1

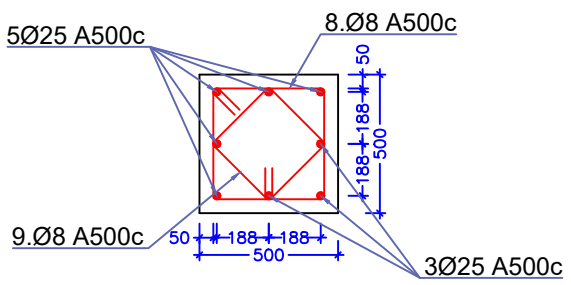

2-2

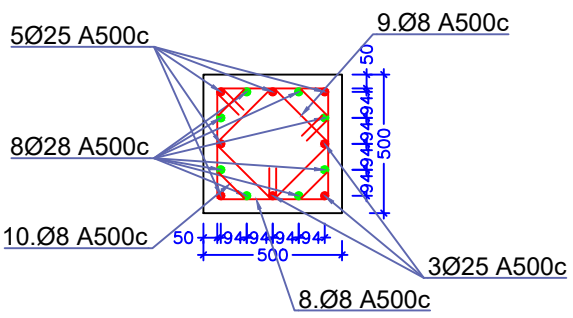

სვ-1, პოზ. №8

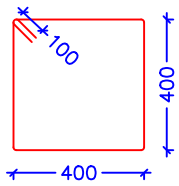

სვ-1, პოზ. №9

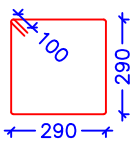

სვ-1, პოზ. №10

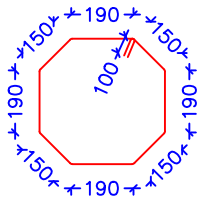

სვ-1, პოზ. №9

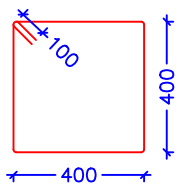

სვ-1, პოზ. №10

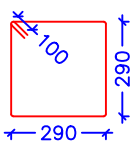

სვ-1, პოზ. №11

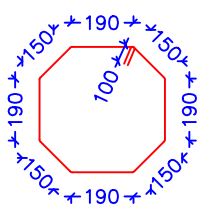

მასალის სპეციფიკაცია										არმ. ამოკრეფა		
ელემენტი	პოზ. №	ესკიზი მმ.	Ø და კლ.	L მმ.	n ც.	n x L მ.	მასა კგ.			Ø და კლ.	მასა კგ.	
							ერთი პოზ.	ყველა პოზ.	სულ		A240c	A500c
სვეტი 1, სვ-1, 2 ცალი	1	500 2300 1800	25 A500c	2300	8	18	8.86	71	71	8 A500c		478
	2	500 3000 2500	25 A500c	3000	8	24	11.56	92	92	25 A500c		1897
	3	7300	25 A500c	7300	16	117	28.13	450	450	28 A500c		502
	4	6500	28 A500c	6500	16	104	31.40	502	502			
	5	4500	25 A500c	4500	64	288	17.34	1110	1110			
	6	3150	25 A500c	3150	8	25	12.14	97	97			
	7	2500	25 A500c	2500	8	20	9.63	77	77			
	8	1800	8 A500c	1800	330	594	0.71	235	235			
	9	1360	8 A500c	1360	330	449	0.54	177	177			
	10	1560	8 A500c	1560	108	168	0.62	67	67			
		Σ							2878			2878
		ბეტონი B 25 V=9.60 მ³										

მასალის სპეციფიკაცია										არმ. ამოკრეფა		
ელემენტი	პოზ. №	ესკიზი მმ.	Ø და კლ.	L მმ.	n ც.	n x L მ.	მასა კგ.			Ø და კლ.	მასა კგ.	
							ერთი პოზ.	ყველა პოზ.	სულ		A240c	A500c
სვეტი 2, სვ-2, 1 ცალი	1	500 2300 1800	25 A500c	2300	4	9	8.86	35	35	8 A500c		269
	2	500 3000 2500	25 A500c	3000	4	12	11.56	46	46	25 A500c		949
	3	7300	25 A500c	7300	8	58	28.13	225	225	28 A500c		607
	4	6500	28 A500c	6500	8	52	31.40	251	251			
	5	4500	25 A500c	4500	32	144	17.34	555	555			
	6	4600	28 A500c	4600	16	74	22.22	355	355			
	7	3150	25 A500c	3150	4	13	12.14	49	49			
	8	2500	25 A500c	2500	4	10	9.63	39	39			
	9	1800	8 A500c	1800	165	297	0.71	117	117			
	10	1360	8 A500c	1360	165	224	0.54	89	89			
	11	1560	8 A500c	1560	102	159	0.62	63	63			
		Σ							1824			1824
		ბეტონი B 25 V=4.80 მ³										

შენიშვნა:

1. ბეტონის დამცავი შრე მიღებულია 50 მმ;
2. ყველა ზომა მოცემულია მილიმეტრებში;
3. ნიშნულები მოცემულია მეტრებში.

კონსტრუქტორი	ლ. ნარდაია		სასაწყობე ფართის მშენებლობის პროექტი
შეასრულა	თ. ესართია		სვეტი 1, სვეტი 2
			ნახაზის ნომერი: კ-36

სვეტი 3, სვ-3, 1 ცალი

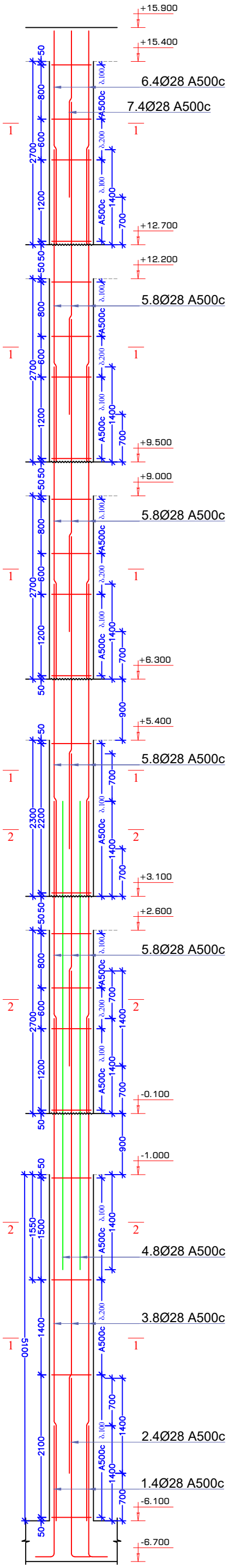

სვეტი 4, სვ-4, 2 ცალი

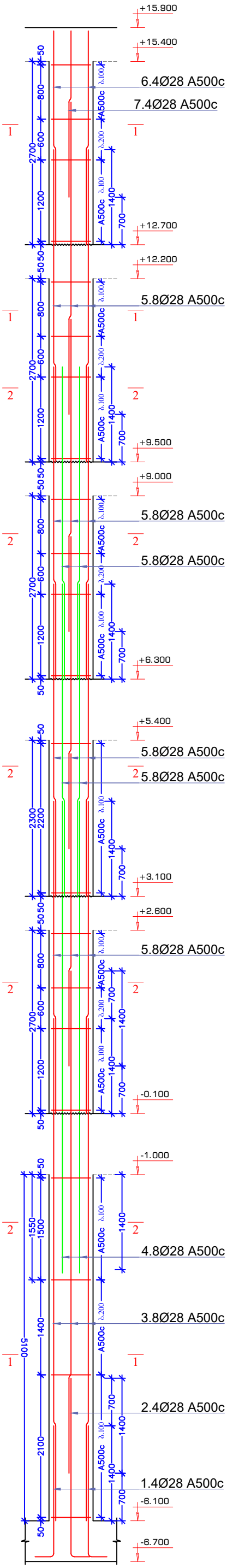

1-1

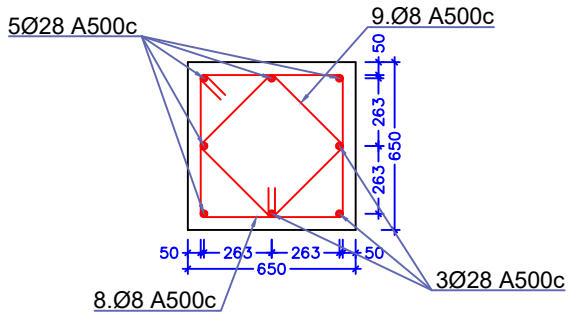

2-2

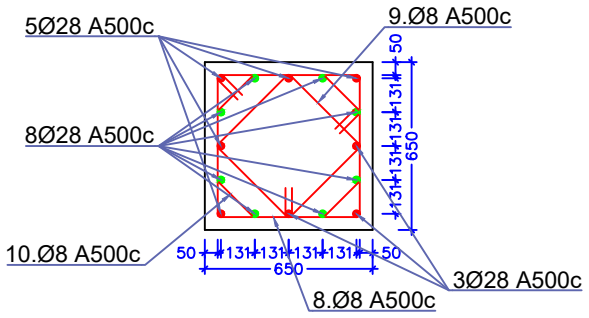

პოზ. №8

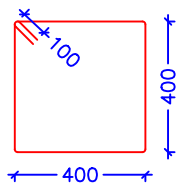

პოზ. №9

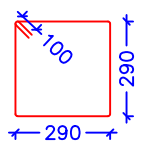

პოზ. №10

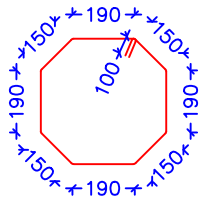

მასალის სპეციფიკაცია										არმ. ამოკრეფა		
ელემენტი	პოზ. №	ესკიზი მმ.	Ø და კლ.	L მმ.	n ც.	n x L მ.	მასა კგ. ერთი პოზ.	მასა კგ. ქვედა პოზ.	მასა კგ. სულ	Ø და კლ.	მასა კგ. A240c	მასა კგ. A500c
სვეტი 3, სვ-3, 1 ცალი	1	2400 / 1900	28 A500c	2400	4	10	11.59	46	46	8 A500c		311
	2	3100 / 2600	28 A500c	3100	4	12	14.97	60	60	28 A500c		1482
	3	7400	28 A500c	7400	8	59	35.74	286	286			
	4	7000	28 A500c	7000	8	56	33.81	270	270			
	5	4600	28 A500c	4600	32	147	22.22	711	711			
	6	3150	28 A500c	3150	4	13	15.21	61	61			
	7	2450	28 A500c	2450	4	10	11.83	47	47			
	8	2400	8 A500c	2400	165	396	0.95	156	156			
	9	1760	8 A500c	1760	165	290	0.70	115	115			
	10	2040	8 A500c	2040	50	102	0.81	40	40			
		Σ							1793			1793
		ბეტონი B 25 V=8.00 მ³										

მასალის სპეციფიკაცია										არმ. ამოკრეფა		
ელემენტი	პოზ. №	ესკიზი მმ.	Ø და კლ.	L მმ.	n ც.	n x L მ.	მასა კგ. ერთი პოზ.	მასა კგ. ქვედა პოზ.	მასა კგ. სულ	Ø და კლ.	მასა კგ. A240c	მასა კგ. A500c
სვეტი 4, სვ-4, 2 ცალი	1	2400 / 1900	28 A500c	2400	8	19	11.59	93	93	8 A500c		703
	2	3100 / 2600	28 A500c	3100	8	25	14.97	120	120	28 A500c		3675
	3	7400	28 A500c	7400	16	118	35.74	572	572			
	4	7000	28 A500c	7000	16	112	33.81	541	541			
	5	4600	28 A500c	4600	96	442	22.22	2133	2133			
	6	3150	28 A500c	3150	8	25	15.21	122	122			
	7	2450	28 A500c	2450	8	20	11.83	95	95			
	8	2400	8 A500c	2400	330	792	0.95	313	313			
	9	1760	8 A500c	1760	330	581	0.70	229	229			
	10	2040	8 A500c	2040	200	408	0.81	161	161			
		Σ							4378			4378
		ბეტონი B 25 V=16.0 მ³										

შენიშვნა:

1. ბეტონის დამცავი შრე მიღებულია 50 მმ;
2. ქვედა ზომა მოცემულია მილიმეტრებში;
3. ნიშნულები მოცემულია მეტრებში.

კონსტრუქტორი	ლ. ნარდაია		სასაწყობე ფართის მშენებლობის პროექტი
შეასრულა	თ. ესართია		სვეტი 3, სვეტი 4
			ნახაზის ნომერი: კ-37

სვეტი 5, სვ-5, 1 ცალი

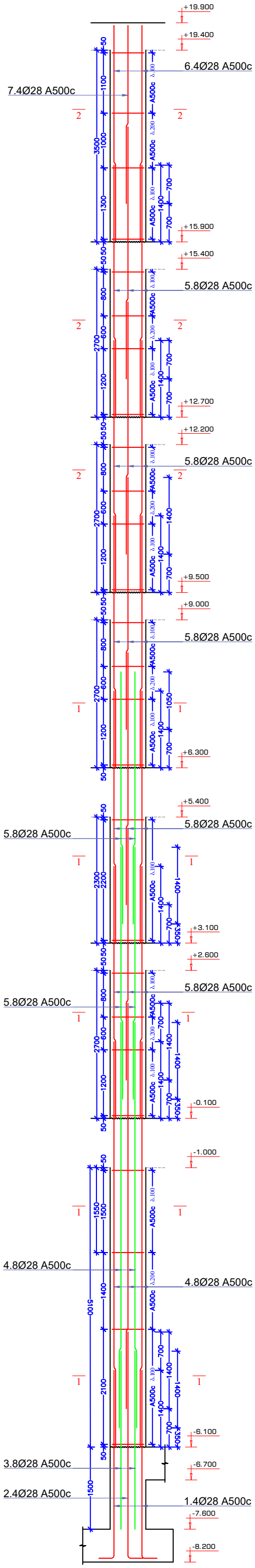

1-1

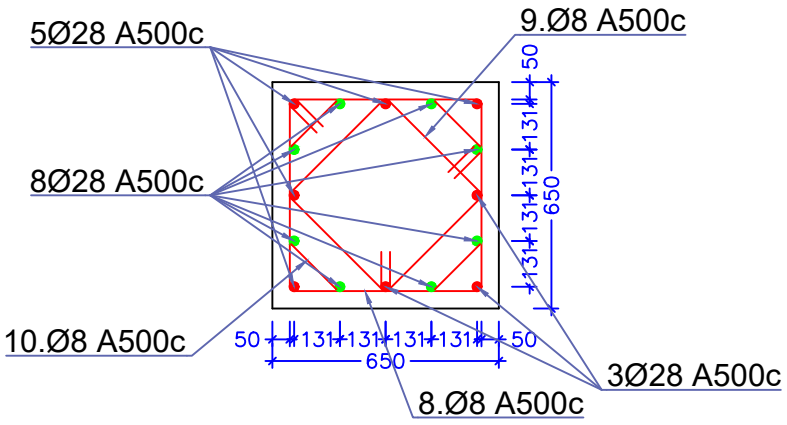

2-2

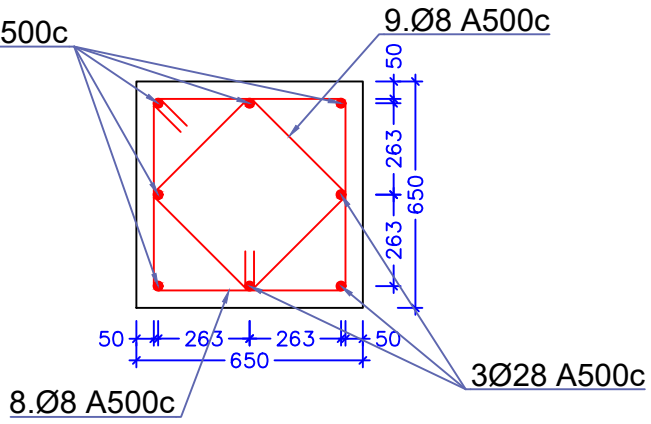

პოზ. №8

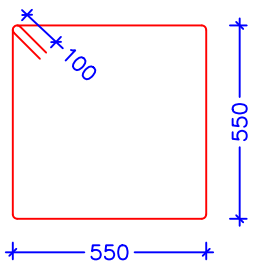

პოზ. №9

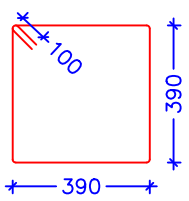

პოზ. №10

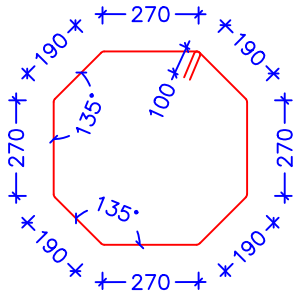

მასალის სპეციფიკაცია										არმ. ამოკრეფა		
ელემენტი	პოზ. №	ესკიზი მმ.	Ø და კლ.	L მმ.	n ც.	n x L მ.	მასა კგ. ერთი პოზ.	მასა კგ. ქვედა პოზ.	მასა კგ. სულ	Ø და კლ.	მასა კგ. A240c	მასა კგ. A500c
სვეტი 5, სვ-5, 1 ცალი	1	3900 / 3400	28 A500c	3900	4	16	18.84	75	75	8 A500c		406
	2	4600 / 4100	28 A500c	4600	4	18	22.22	89	89	28 A500c		2289
	3	3250	28 A500c	3250	8	26	15.70	126	126			
	4	7400	28 A500c	7400	16	118	35.74	572	572			
	5	4600	28 A500c	4600	58	267	22.22	1289	1289			
	6	3950	28 A500c	3950	4	16	19.08	76	76			
	7	3250	28 A500c	3250	4	13	15.70	63	63			
	8	2400	8 A500c	2400	195	468	0.95	185	185			
	9	1760	8 A500c	1760	195	343	0.70	136	136			
	10	2040	8 A500c	2040	106	216	0.81	85	85			
		Σ							2695			2695
		ბეტონი B 25 V=9.50 მ³										

შენიშვნა:

1. ბეტონის დამცავი შრე მიღებულია 50 მმ;
2. ყველა ზომა მოცემულია მილიმეტრებში;
3. ნიშნულები მოცემულია მეტრებში.

კონსტრუქტორი	ლ. ნარდაია		სასაწყობე შართის მშენებლობის პროექტი
შეასრულა	თ. ესართია		სვეტი 5
			ნახაზის ნომერი: კ-38

სვეტი 6, სვ-6, 8 ცალი

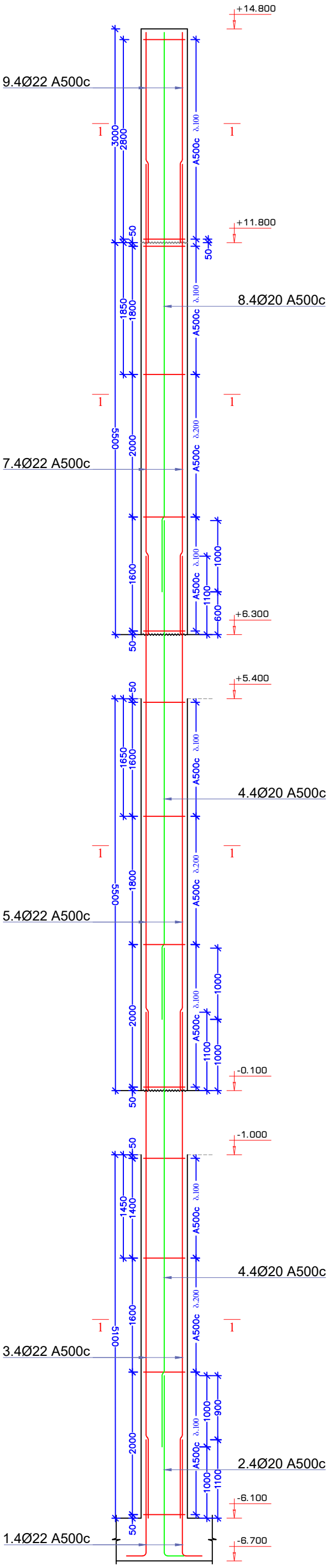

1-1

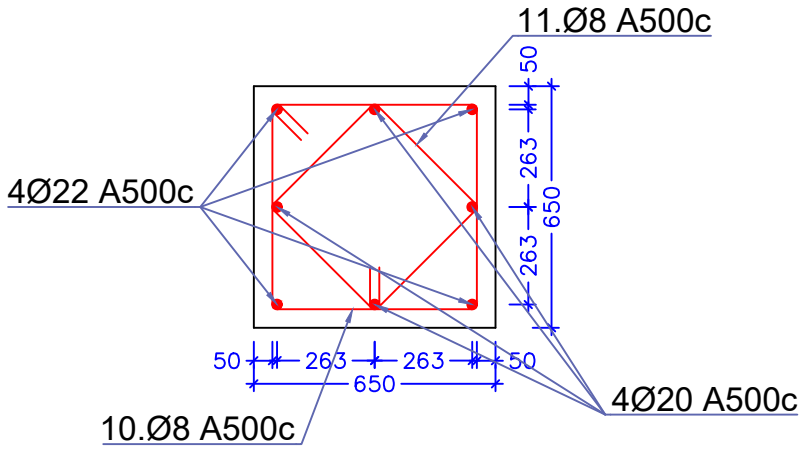

კოზ. №10

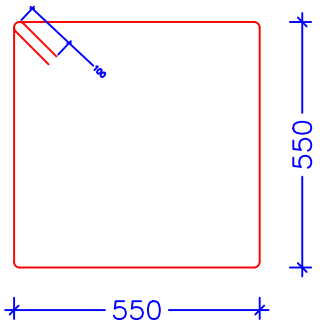

კოზ. №11

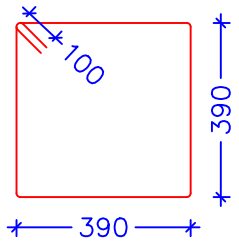

მასალის სპეციფიკაცია										არმ. ამოკრეფა		
							მასა კგ.				მასა კგ.	
ელემენტი	პოზ. №	ესკიზი მმ.	Ø და კლ.	L მმ.	n ც.	n x L მ.	ერთი პოზ.	ჯამი პოზ.	სულ	Ø და კლ.	A240c	A500c
სვეტი 6, სვ-6, 8 ცალი	1	2100 / 500 / 1600	22 A500c	2100	32	67	6.26	200	200	8 A500c		2169
	2	3000 / 500 / 2500	20 A500c	3000	32	96	7.41	237	237	20 A500c		2897
	3	7100	22 A500c	7100	32	227	21.16	677	677	22 A500c		2599
	4	7000	20 A500c	7000	64	448	17.29	1107	1107			
	5	7500	22 A500c	7500	32	240	22.35	715	715			
	6	3950	20 A500c	3950	32	126	9.76	312	312			
	7	6600	22 A500c	6600	32	211	19.67	629	629			
	8	7850	20 A500c	7850	64	502	19.39	1241	1241			
	9	3950	22 A500c	3950	32	126	11.77	377	377			
	10	2400	8 A500c	2400	1320	3168	0.95	1251	1251			
	11	1760	8 A500c	1760	1320	2323	0.70	918	918			
		Σ							7664			7664
		ბეტონი B 25 V=64.80 მ³										

შენიშვნა:

1. ბეტონის დამცავი შრე მიღებულია 50 მმ;
2. ყველა ზომა მოცემულია მილიმეტრებში;
3. ნიშნულები მოცემულია მეტრებში.

კონსტრუქტორი	ლ. ნარდაია		სასაყმობე ფართის მშენებლობის პროექტი
შეასრულა	თ. ესართია		სვეტი 6
			ნახაზის ნომერი: კ-39

სვეტი 7, სვ-7, 10 ცალი

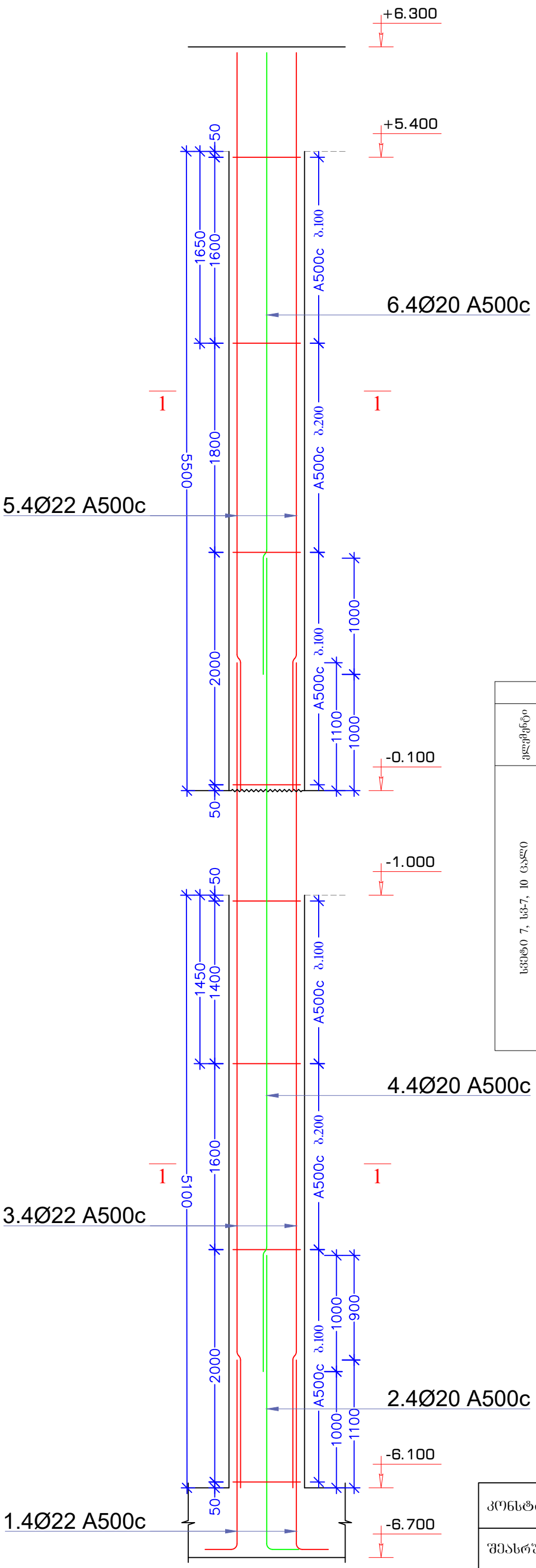

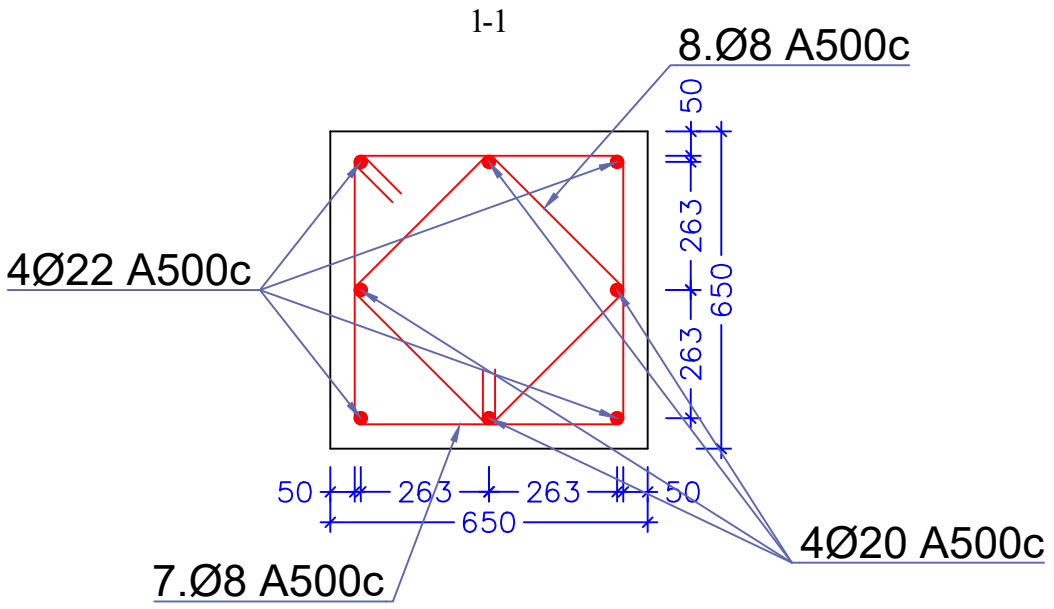

კოზ. №7

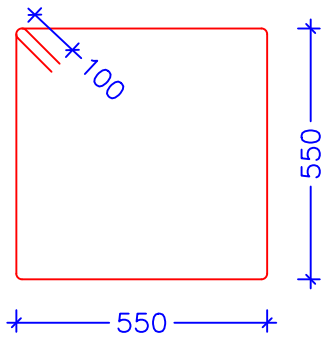

კოზ. №8

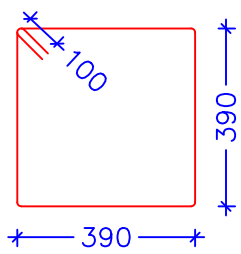

მასალის სპეციფიკაცია										არმ. ამოკრეფა		
ელემენტი	პოზ. №	ესკიზი მმ.	Ø და კლ.	L მმ.	n ც.	n x L მ.	მასა კგ.			Ø და კლ.	მასა კგ.	
							ერთი პოზ.	ყველა პოზ.	სულ		A240c	A500c
სვეტი 7, სვ-7, 10 ცალი	1	2100 / 1600 (500)	22 A500c	2100	40	84	6.26	250	250	8 A500c		1479
	2	3000 / 2500 (500)	20 A500c	3000	40	120	7.41	296	296	20 A500c		1517
	3	7100	22 A500c	7100	40	284	21.16	846	846	22 A500c		1854
	4	7000	20 A500c	7000	40	280	17.29	692	692			
	5	6350	22 A500c	6350	40	254	18.92	757	757			
	6	5350	20 A500c	5350	40	214	13.21	529	529			
	7	2400	8 A500c	2400	900	2160	0.95	853	853			
	8	1760	8 A500c	1760	900	1584	0.70	626	626			
		Σ							4849			4849
		ბეტონი B 25 V=45.0 მ³										

შენიშვნა:

1. ბეტონის დამცავი შრე მიღებულია 50 მმ;
2. ყველა ზომა მოცემულია მილიმეტრებში;
3. ნიშნულები მოცემულია მეტრებში.

კონსტრუქტორი	ლ. ნარდაია		სასაწყობე შართის მშენებლობის პროექტი
შესრულა	თ. ესართია		სვეტი 7
			ნახაზის ნომერი К-40

სვეტი 8, სვ-8, 1 ცალი

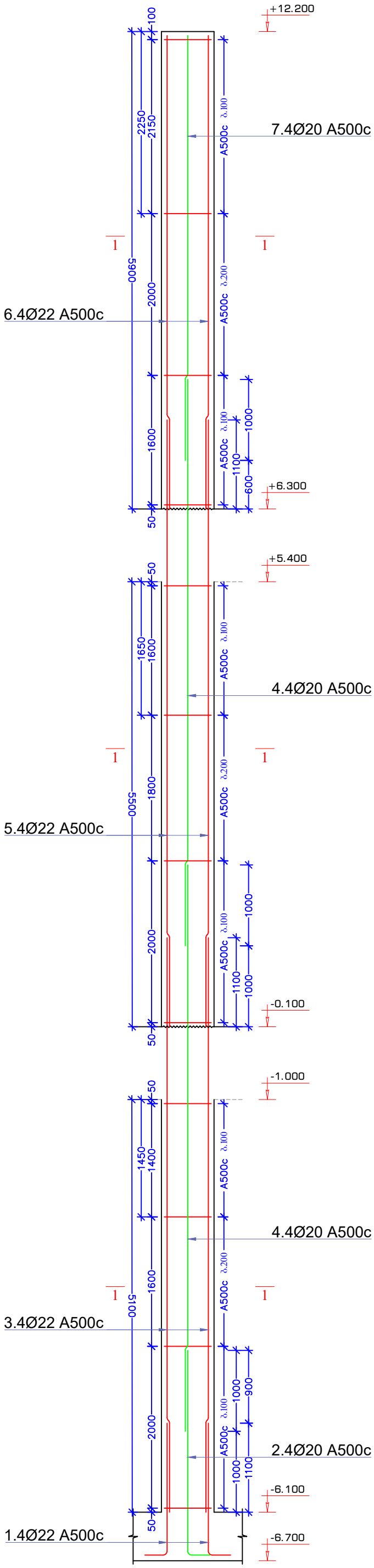

1-1

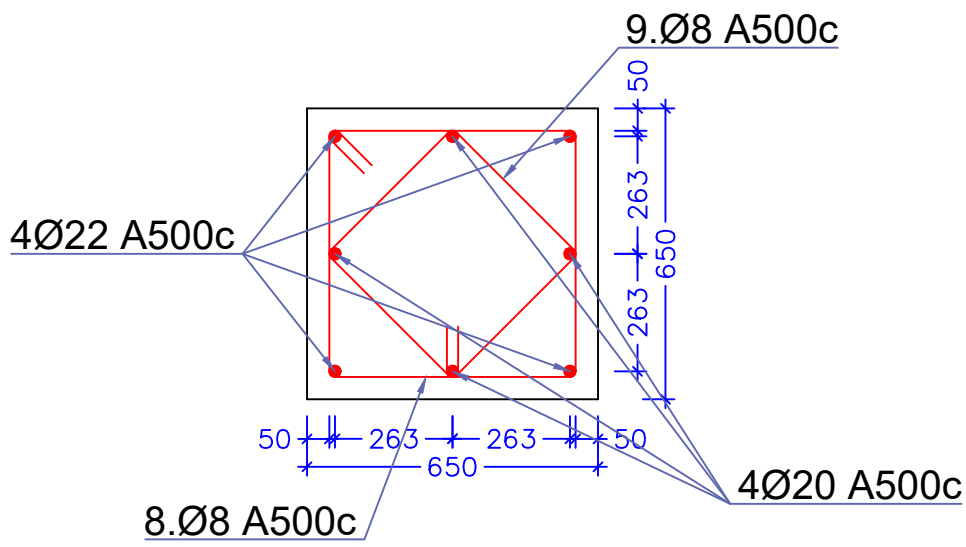

პოზ. №8

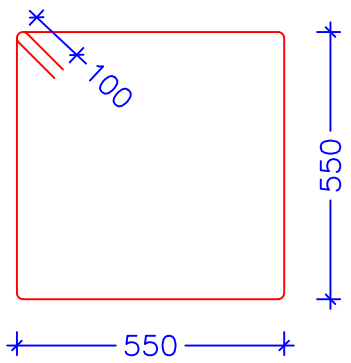

პოზ. №9

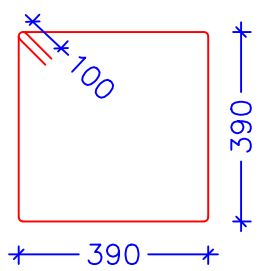

მასალის სპეციფიკაცია										არმ. ამოკრეფა		
ელემენტი	პოზ. №	ესკიზი მმ.	Ø და კლ.	L მმ.	n ც.	n x L მ.	მასა კგ.			Ø და კლ.	მასა კგ.	
							ერთი პოზ.	ყველა პოზ.	სულ		A240c	A500c
სვეტი 8, სვ-8, 1 ცალი	1	2100 (500, 1600)	22 A500c	2100	4	8	6.26	25	25	8 A500c		225
	2	3000 (500, 2500)	20 A500c	3000	4	12	7.41	30	30	20 A500c		220
	3	7100	22 A500c	7100	4	28	21.16	85	85	22 A500c		269
	4	7000	20 A500c	7000	8	56	17.29	138	138			
	5	7500	22 A500c	7500	4	30	22.35	89	89			
	6	5850	22 A500c	5850	4	23	17.43	70	70			
	7	5250	20 A500c	5250	4	21	12.97	52	52			
	8	2400	8 A500c	2400	137	329	0.95	130	130			
	9	1760	8 A500c	1760	137	241	0.70	95	95			
		Σ							714			714
	ბეტონი B 25 V=7.0 მ³											

შენიშვნა:

1. ბეტონის დამცავი შრე მიღებულია 50 მმ;
2. ყველა ზომა მოცემულია მილიმეტრებში;
3. ნიშნულები მოცემულია მეტრებში.

კონსტრუქტორი	ლ. ნარდაია		სასაწყობე შართის მშენებლობის პროექტი
შეასრულა	თ. ესართია		სვეტი 8
			ნახაზის ნომერი: კ-41

სვეტი 9, სვ-9, 3 ცალი

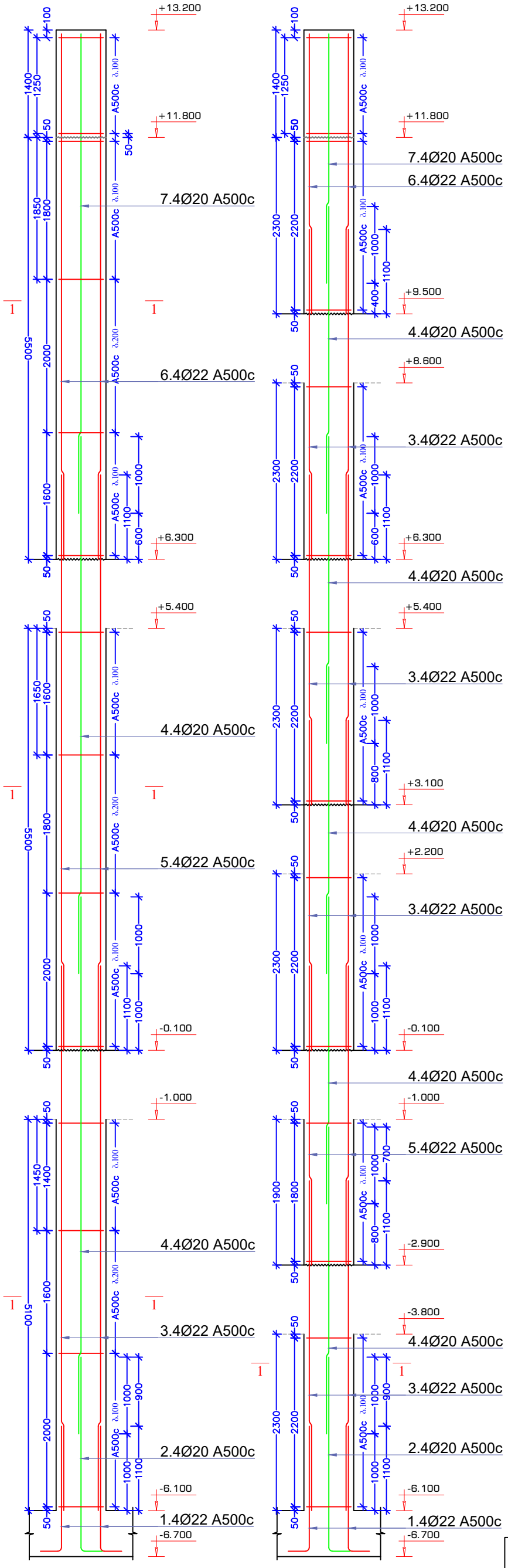

სვეტი 10, სვ-10, 1 ცალი

1-1

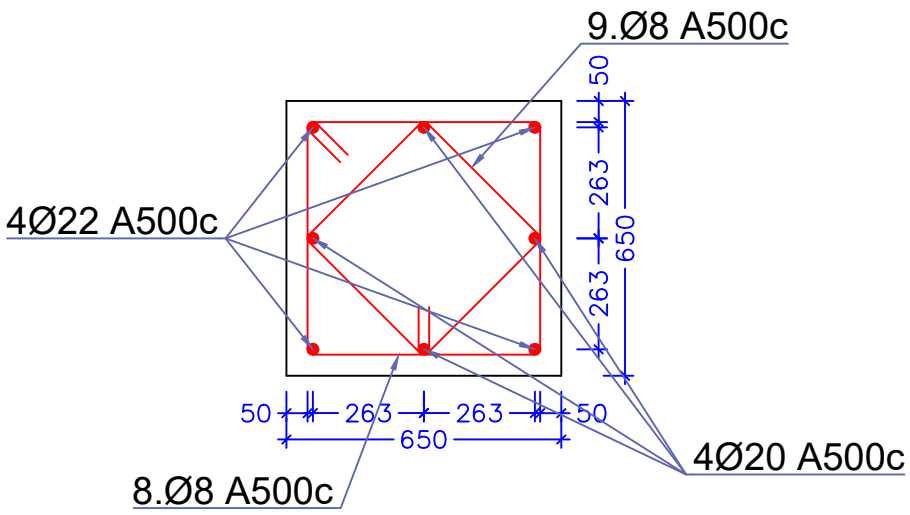

კარკ. №8

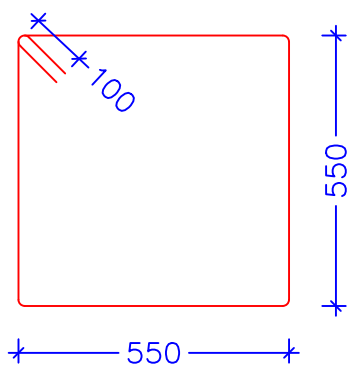

კარკ. №9

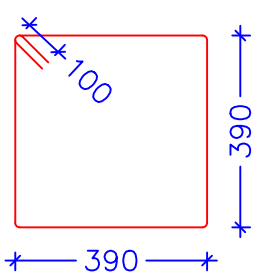

მასალის სპეციფიკაცია										არმ. ამოკრეფა		
ელემენტი	პოზ. №	ესკიზი მმ.	Ø და კლ.	L მმ.	n ც.	n x L მ.	მასა კგ. ერთი პოზ.	მასა კგ. ქვემა პოზ.	მასა კგ. სულ	Ø და კლ.	მასა კგ. A240c	მასა კგ. A500c
სვეტი 9, სვ-9, 3 ცალი	1	500 2100 1600	22 A500c	2100	12	25	6.26	75	75	8 A500c		725
	2	500 3000 2500	20 A500c	3000	12	36	7.41	89	89	20 A500c		689
	3	7100	22 A500c	7100	12	85	21.16	254	254	22 A500c		842
	4	7000	20 A500c	7000	24	168	17.29	415	415			
	5	7500	22 A500c	7500	12	90	22.35	268	268			
	6	6850	22 A500c	6850	12	82	20.41	245	245			
	7	6250	20 A500c	6250	12	75	15.44	185	185			
	8	2400	8 A500c	2400	441	1058	0.95	418	418			
	9	1760	8 A500c	1760	441	776	0.70	307	307			
		Σ							2256			2256
		ბეტონი B 25 V=22.50 მ³										

მასალის სპეციფიკაცია										არმ. ამოკრეფა		
ელემენტი	პოზ. №	ესკიზი მმ.	Ø და კლ.	L მმ.	n ც.	n x L მ.	მასა კგ. ერთი პოზ.	მასა კგ. ქვემა პოზ.	მასა კგ. სულ	Ø და კლ.	მასა კგ. A240c	მასა კგ. A500c
სვეტი 10, სვ-10, 1 ცალი	1	500 2100 1600	22 A500c	2100	4	8	6.26	25	25	8 A500c		242
	2	500 3000 2500	20 A500c	3000	4	12	7.41	30	30	20 A500c		259
	3	4300	22 A500c	4300	16	69	12.81	205	205	22 A500c		320
	4	4000	20 A500c	4000	20	80	9.88	198	198			
	5	3900	22 A500c	3900	4	16	11.62	46	46			
	6	3650	22 A500c	3650	4	15	10.88	44	44			
	7	3250	20 A500c	3250	4	13	8.03	32	32			
	8	2400	8 A500c	2400	147	353	0.95	139	139			
	9	1760	8 A500c	1760	147	259	0.70	102	102			
		Σ							821			821
		ბეტონი B 25 V=6.30 მ³										

შენიშვნა:

1. ბეტონის დამცავი შრე მიღებულია 50 მმ;
2. ყველა ზომა მოცემულია მილიმეტრებში;
3. ნიშნულები მოცემულია მეტრებში.

კონსტრუქტორი	ლ. ნარდაია		სასაწყობე ფართის მშენებლობის პროექტი
შეასრულა	თ. ესართია		სვეტი 9, სვეტი 10
			ნახაზის ნომერი: კ-42

სვეტი 11, სვ-11, 1 ცალი

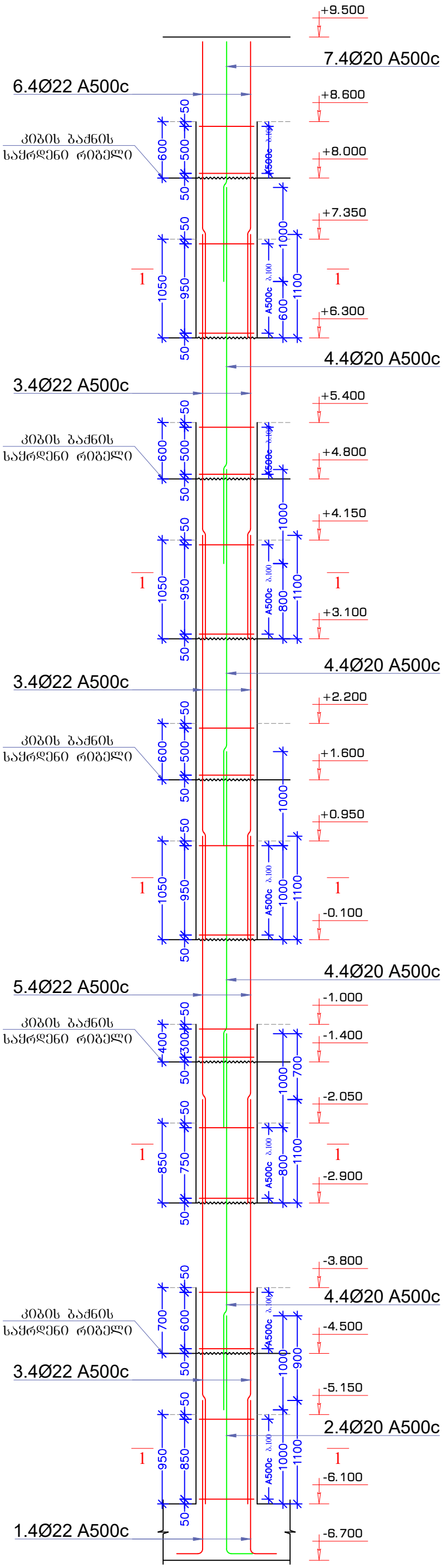

1-1

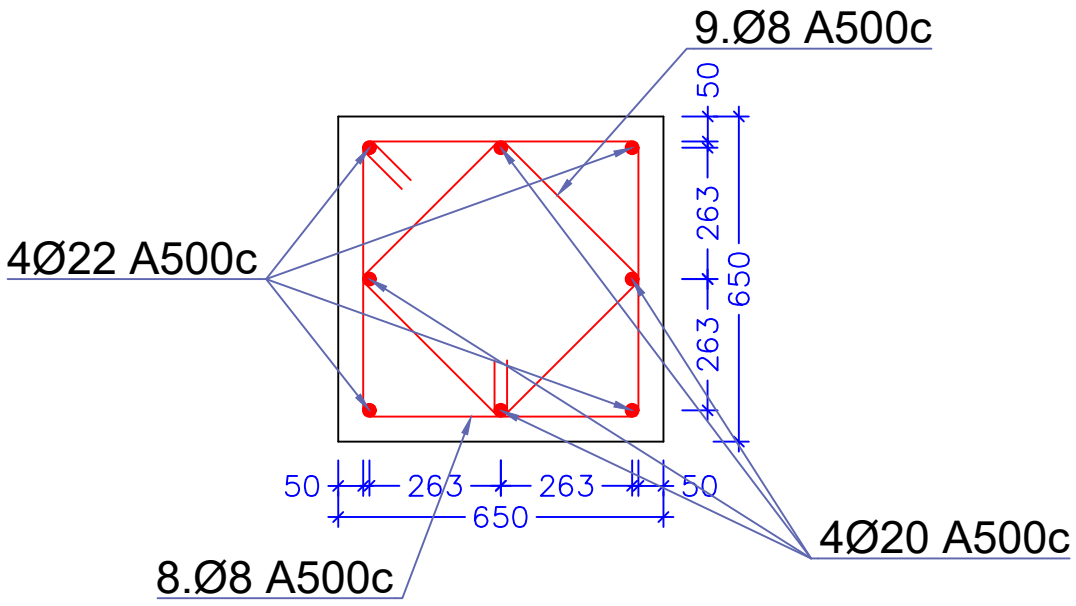

კოზ. №8

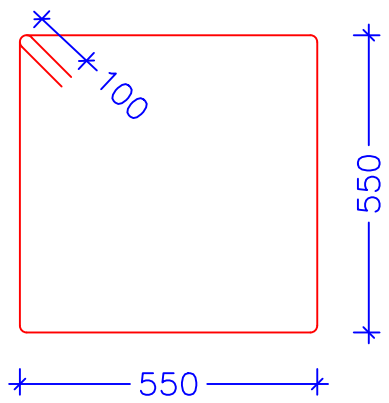

კოზ. №9

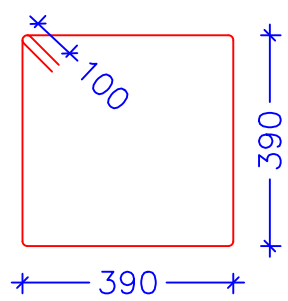

მასალის სპეციფიკაცია										არმ. ამოკრეფა		
							მასა კგ.				მასა კგ.	
ელემენტი	პოზ. №	ესკიზი მმ.	Ø და კლ.	L მმ.	n ც.	n x L მ.	ერთი პოზ.	ქვედა პოზ.	სულ	Ø და კლ.	A240c	A500c
სვეტი 11, სვ-11, 1 ცალი	1	2100 / 1600 (500)	22 A500c	2100	4	8	6.26	25	25	8 A500c		125
	2	3000 / 2500 (500)	20 A500c	3000	4	12	7.41	30	30	20 A500c		213
	3	4300	22 A500c	4300	12	52	12.81	154	154	22 A500c		263
	4	4000	20 A500c	4000	16	64	9.88	158	158			
	5	3900	22 A500c	3900	4	16	11.62	46	46			
	6	3150	22 A500c	3150	4	13	9.39	38	38			
	7	2550	20 A500c	2550	4	10	6.30	25	25			
	8	2400	8 A500c	2400	76	182	0.95	72	72			
	9	1760	8 A500c	1760	76	134	0.70	53	53			
		Σ							601			601
		ბეტონი B 25 V=3.40 მ³										

შენიშვნა:

1. ბეტონის დამცავი შრე მიღებულია 50 მმ;
2. ყველა ზომა მოცემულია მილიმეტრებში;
3. ნიშნულები მოცემულია მეტრებში.

კონსტრუქტორი	ლ. ნარდაია		სასაწყობე შართის მშენებლობის პროექტი
შეასრულა	თ. ესართია		სვეტი 11
			ნახაზის ნომერი: კ-43

სვეტი 12, სვ-12, 13 ცალი

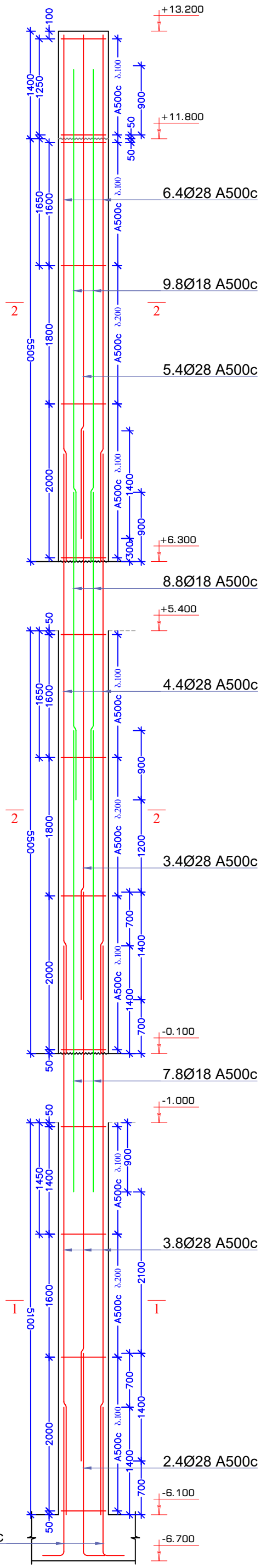

კოზ. №10

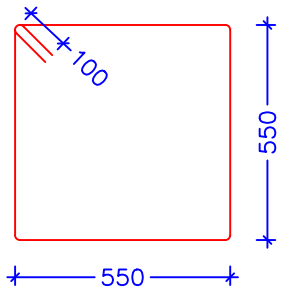

კოზ. №11

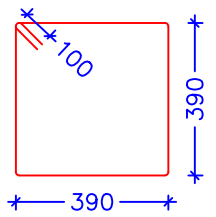

კოზ. №12

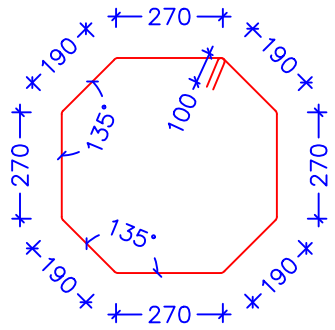

მასალის სპეციფიკაცია										არმ. ამოკრეფა		
ელემენტი	პოზ. №	ესკიზი მმ.	Ø და კლ.	L მმ.	n ც.	n x L მ.	მასა კგ.			Ø და კლ.	მასა კგ.	
							ერთი პოზ.	ყველა პოზ.	სულ		A240c	A500c
სვეტი 12, სვ-12, 13 ცალი	1	2400 (500, 1900)	28 A500c	2400	52	125	11.59	603	603	8 A500c		4292
	2	3100 (500, 2600)	28 A500c	3100	52	161	14.97	779	779	18 A500c		3411
	3	7400	28 A500c	7400	156	1154	35.74	5576	5576	28 A500c		12282
	4	7800	28 A500c	7800	52	406	37.67	1959	1959			
	5	6550	28 A500c	6550	52	341	31.64	1645	1645			
	6	6850	28 A500c	6850	52	356	33.09	1720	1720			
	7	6000	18 A500c	6000	104	624	12.00	1248	1248			
	8	4000	18 A500c	4000	104	416	8.00	832	832			
	9	6400	18 A500c	6400	104	666	12.80	1331	1331			
	10	2400	8 A500c	2400	1911	4586	0.95	1812	1812			
	11	1760	8 A500c	1760	1911	3363	0.70	1329	1329			
	12	2040	8 A500c	2040	1430	2917	0.81	1152	1152			
		Σ							19985			19985
	ბეტონი B 25 V=96.50 მ³											

შენიშვნა:

1. ბეტონის დამცავი შრე მიღებულია 50 მმ;
2. ყველა ზომა მოცემულია მილიმეტრებში;
3. ნიშნულები მოცემულია მეტრებში.

კონსტრუქტორი	ლ. ნარდაია		სასაწყობე შართის მშენებლობის პროექტი
შეასრულა	თ. ესართია		სვეტი 12
			ნახაზის ნომერი: კ-44

სვეტი 13, სვ-13, 4 ცალი

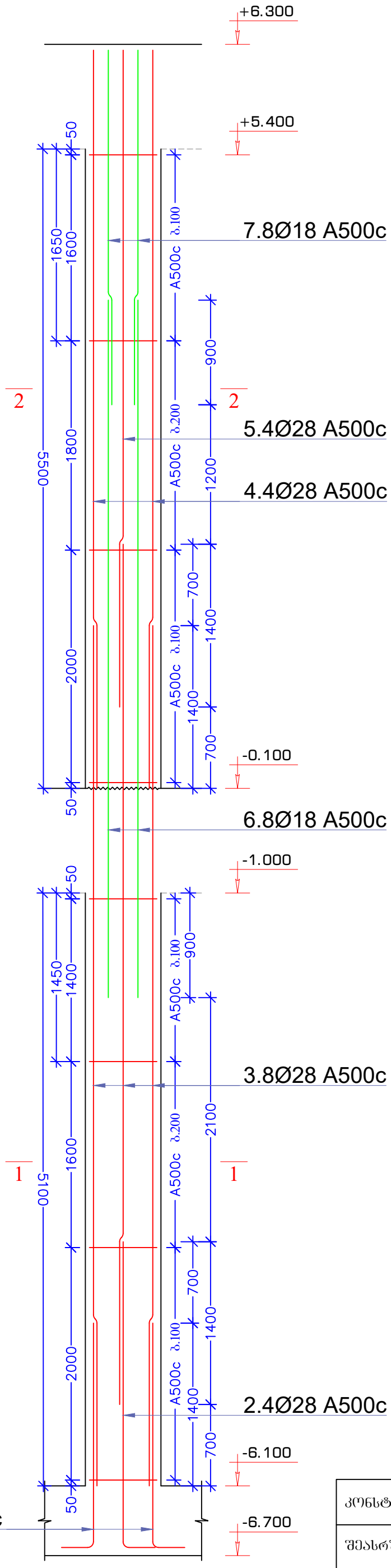

1-1

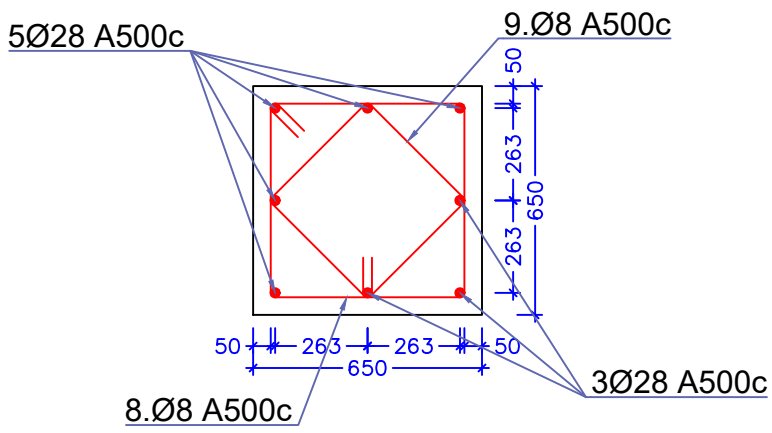

2-2

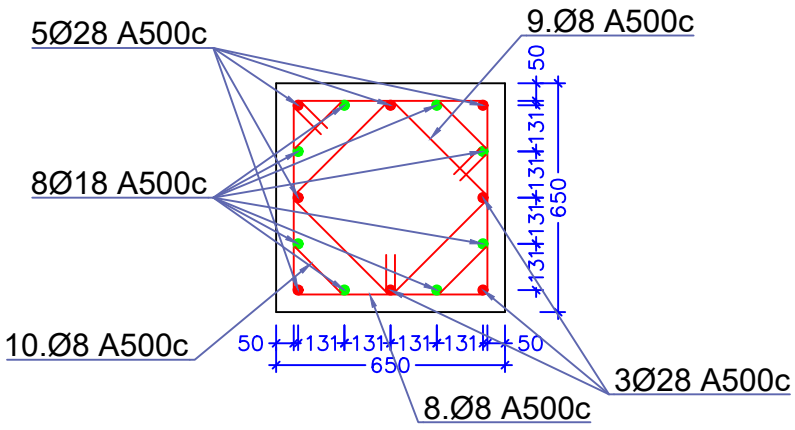

კოზ. №8

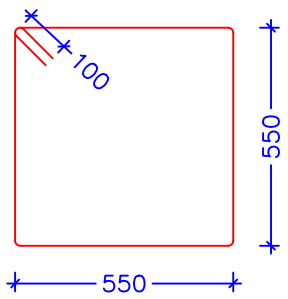

კოზ. №9

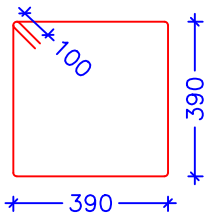

კოზ. №10

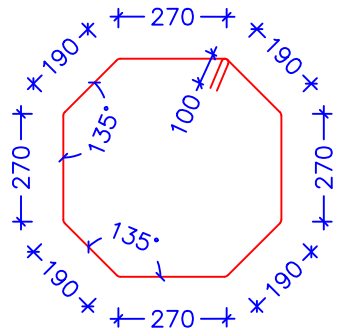

მასალის სპეციფიკაცია										არმ. ამოკრეფა		
ელემენტი	პოზ. №	ესკიზი მმ.	Ø და კლ.	L მმ.	n ც.	n x L მ.	მასა კგ.			Ø და კლ.	მასა კგ.	
							ერთი პოზ.	ქვედა პოზ.	სულ		A240c	A500c
სვეტი 13, სვ-13, 4 ცალი	1	2400 (500, 1900)	28 A500c	2400	16	38	11.59	185	185	8 A500c		756
	2	3100 (500, 2600)	28 A500c	3100	16	50	14.97	240	240	18 A500c		576
	3	7400	28 A500c	7400	32	237	35.74	1144	1144	28 A500c		2496
	4	6350	28 A500c	6350	16	102	30.67	491	491			
	5	5650	28 A500c	5650	16	90	27.29	437	437			
	6	6000	18 A500c	6000	32	192	12.00	384	384			
	7	3000	18 A500c	3000	32	96	6.00	192	192			
	8	2400	8 A500c	2400	352	845	0.95	334	334			
	9	1760	8 A500c	1760	352	620	0.70	245	245			
	10	2040	8 A500c	2040	220	449	0.81	177	177			
		Σ							3828			3828
	ბეტონი B 25 V=18.0 მ³											

შენიშვნა:

1. ბეტონის დამცავი შრე მიღებულია 50 მმ;
2. ყველა ზომა მოცემულია მილიმეტრებში;
3. ნიშნულები მოცემულია მეტრებში.

კონსტრუქტორი	ლ. ნარდაია		სასაწყობე შართის მშენებლობის პროექტი
შეასრულა	თ. ესართია		სვეტი 13
			ნახაზის ნომერი: კ-45

სვეტი 14, სვ-14, 1 ცალი

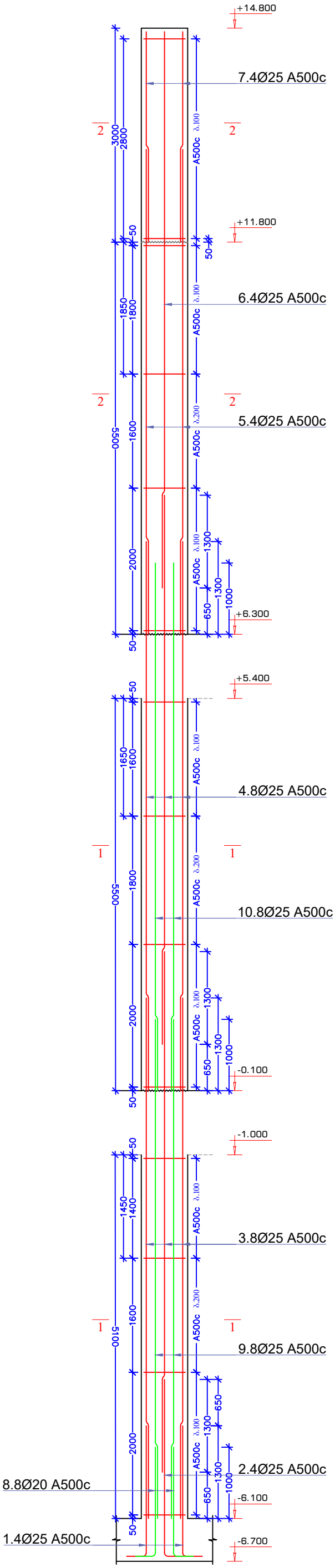

პოზ. №11

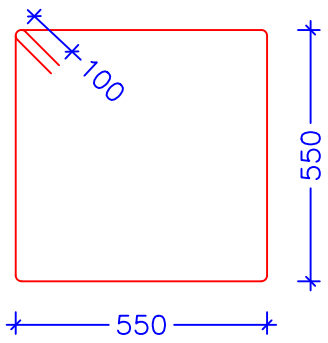

პოზ. №12

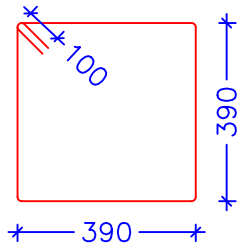

პოზ. №13

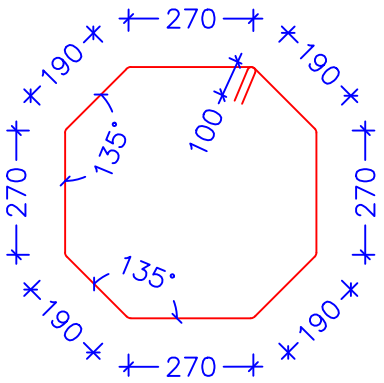

მასალის სპეციფიკაცია										არმ. ამოკრეფა		
ელემენტი	პოზ. №	ესკიზი მმ.	Ø და კლ.	L მმ.	n ც.	n x L მ.	მასა კგ.			Ø და კლ.	მასა კგ.	
							ერთი პოზ.	ქვედა პოზ.	სულ		A240c	A500c
სვეტი 14, სვ-14, 1 ცალი	1	2300 / 1800 (500)	25 A500c	2300	4	9	8.86	35	35	8 A500c		349
	2	3000 / 2500 (500)	25 A500c	3000	4	12	11.55	46	46	20 A500c		324
	3	7300	25 A500c	7300	8	58	28.11	225	225	25 A500c		814
	4	7700	25 A500c	7700	8	62	29.65	237	237			
	5	6800	25 A500c	6800	4	27	26.18	105	105			
	6	7800	25 A500c	7800	4	31	30.03	120	120			
	7	2950	25 A500c	2950	4	12	11.36	45	45			
	8	2000 / 1500 (500)	20 A500c	2000	8	16	4.94	40	40			
	9	7000	20 A500c	7000	8	56	17.29	138	138			
	10	7400	20 A500c	7400	8	59	18.28	146	146			
	11	2400	8 A500c	2400	164	394	0.95	155	155			
	12	1760	8 A500c	1760	164	289	0.70	114	114			
	13	2040	8 A500c	2040	99	202	0.81	80	80			
		Σ							1487			1487
		ბეტონი B 25 V=8.20 მ³										

კონსტრუქტორი	ლ. ნარდაია		სასაწყობე შართის მშენებლობის პროექტი
შეასრულა	თ. ესართია		სვეტი 14
			ნახაზის ნომერი: კ-46

სვეტი 15, სვ-15, 1 ცალი

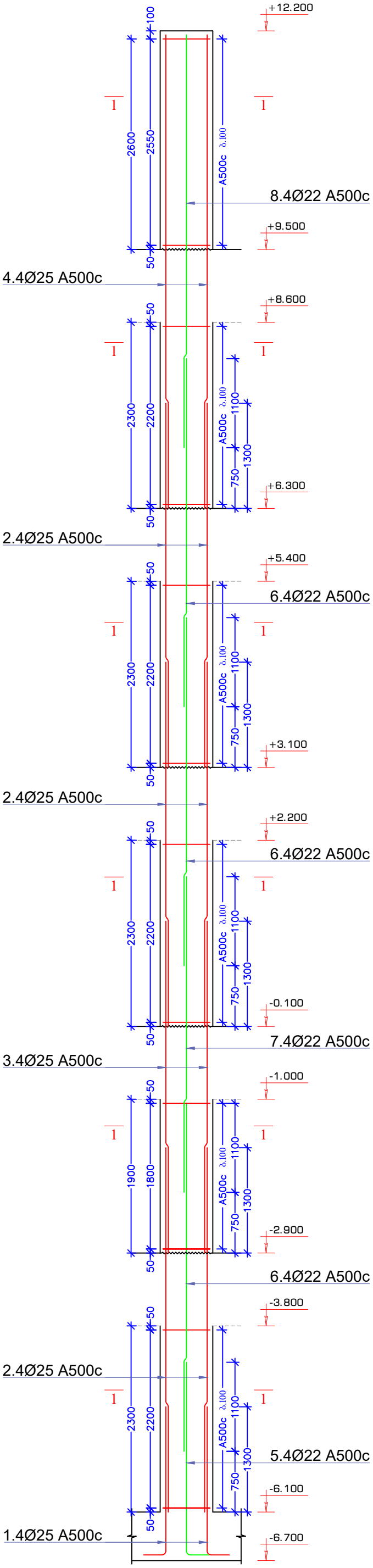

1-1

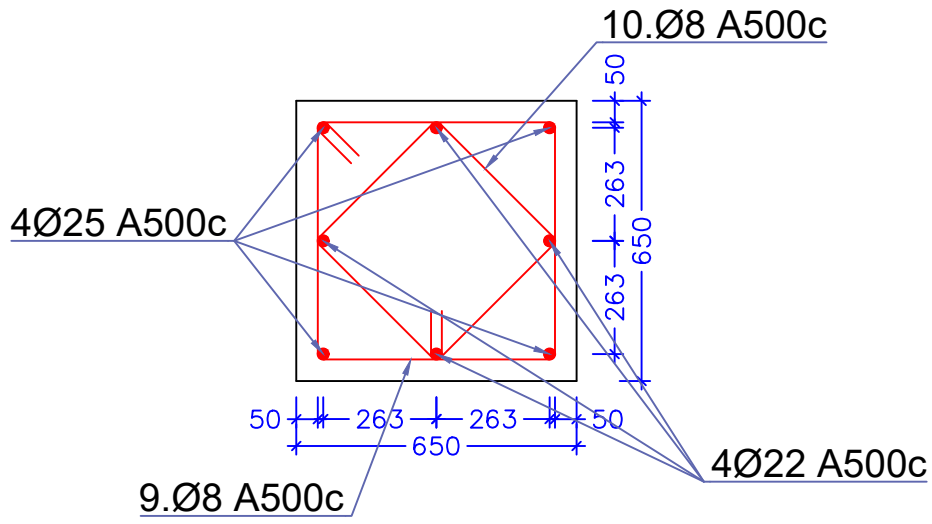

პოზ. №9

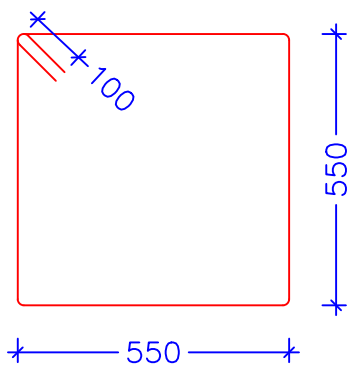

პოზ. №10

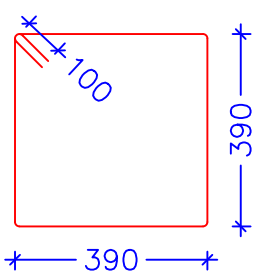

მასალის სპეციფიკაცია										არმ. ამოკრეფა		
ელემენტი	პოზ. №	ესკიზი მმ.	Ø და კლ.	L მმ.	n ც.	n x L მ.	მასა კგ.			Ø და კლ.	მასა კგ.	
							ერთი პოზ.	ყველა პოზ.	სულ		A240c	A500c
სვეტი 15, სვ-15, 1 ცალი	1	2300 / 500 1800	25 A500c	2300	4	9	8.86	35	35	8 A500c		225
	2	4500	25 A500c	4500	12	54	17.33	208	208	22 A500c		296
	3	4100	25 A500c	4100	4	16	15.79	63	63	25 A500c		397
	4	5850	25 A500c	5850	4	23	22.52	90	90			
	5	2900 / 500 2400	22 A500c	2900	4	12	8.64	35	35			
	6	4300	22 A500c	4300	12	52	12.81	154	154			
	7	3900	22 A500c	3900	4	16	11.62	46	46			
	8	5100	22 A500c	5100	4	20	15.20	61	61			
	9	2400	8 A500c	2400	137	329	0.95	130	130			
	10	1760	8 A500c	1760	137	241	0.70	95	95			
		Σ							917			917
		ბეტონი B 25 V=6.0 მ³										

შენიშვნა:

1. ბეტონის დამცავი შრე მიღებულია 50 მმ;
2. ყველა ზომა მოცემულია მილიმეტრებში;
3. ნიშნულები მოცემულია მეტრებში.

კონსტრუქტორი	ლ. ნარდაია		სასაწყობე შართის მშენებლობის პროექტი
შეასრულა	თ. ესართია		სვეტი 15
			ნახაზის ნომერი: კ-47

სვეტი 16, სვ-16, 1 ცალი

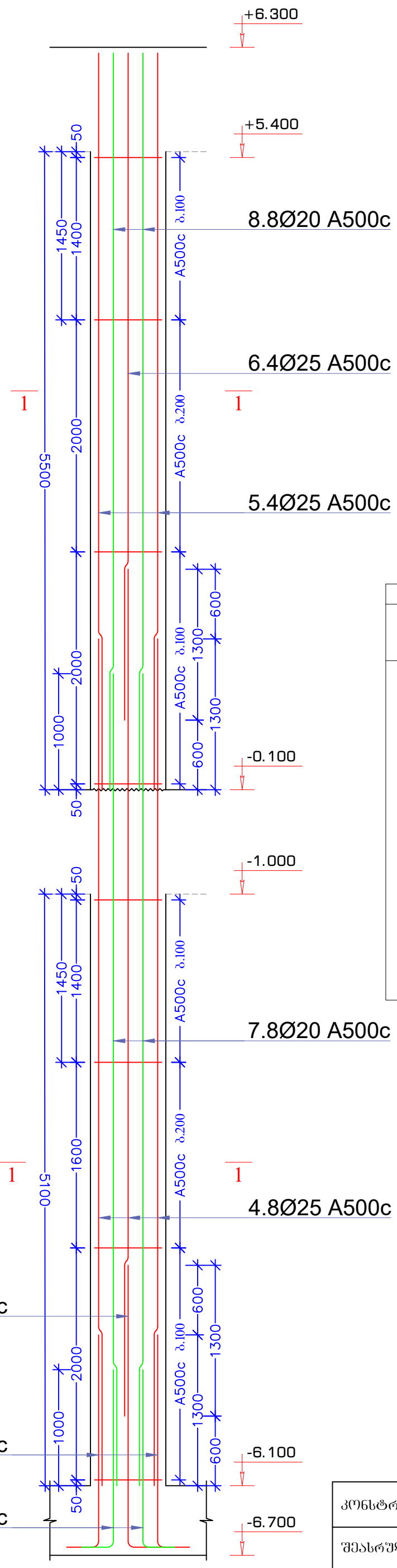

1-1

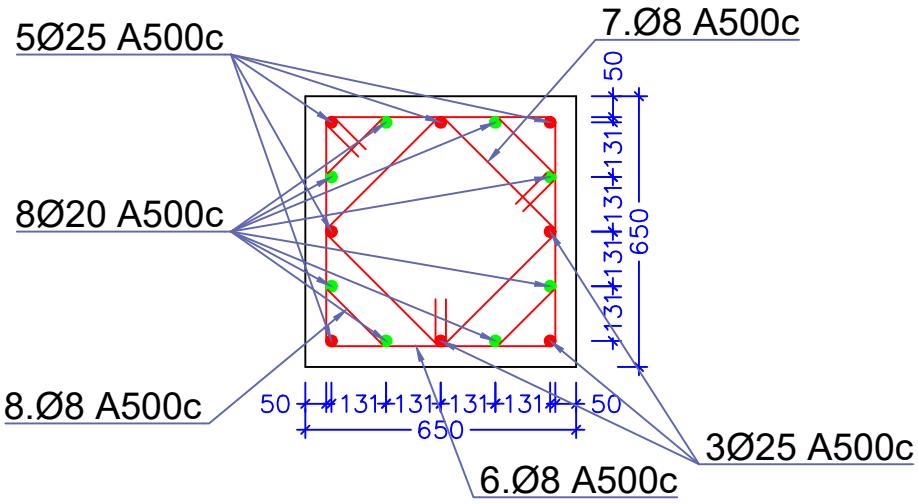

კოზ. №6

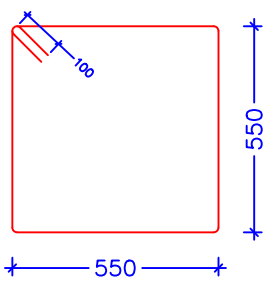

კოზ. №7

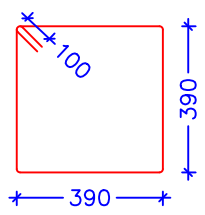

კოზ. №8

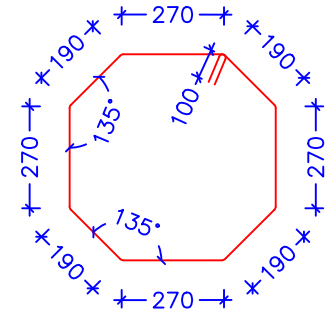

მასალის სპეციფიკაცია										არმ. ამოკრეფა		
ელემენტი	პოზ. №	ესკიზი მმ.	Ø და კლ.	L მმ.	n ც.	n x L მ.	მასა კგ.			Ø და კლ.	მასა კგ.	
							ერთი პოზ.	ქვედა პოზ.	სულ		A240c	A500c
სვეტი 16, სვ-16, 1 ცალი	1	2300 / 1800	25 A500c	2300	4	9	8.86	35	35	8 A500c		216
	2	2900 / 2400	25 A500c	2900	4	12	11.17	45	45	20 A500c		299
	3	1800 / 1500	20 A500c	1800	8	14	4.45	36	36	25 A500c		492
	4	7300	25 A500c	7300	8	58	28.13	225	225			
	5	6350	25 A500c	6350	4	25	24.47	98	98			
	6	5750	25 A500c	5750	4	23	22.15	89	89			
	7	7000	20 A500c	7000	8	56	17.29	138	138			
	8	6350	20 A500c	6350	8	51	15.68	125	125			
	6	2400	8 A500c	2400	88	211	0.95	83	83			
	7	1760	8 A500c	1760	88	155	0.70	61	61			
	8	2040	8 A500c	2040	88	180	0.81	71	71			
		Σ							1007			1007
		ბეტონი B 25 V=4.50 მ³										

შენიშვნა:

1. ბეტონის დამცავი შრე მიღებულია 50 მმ;
2. ყველა ზომა მოცემულია მილიმეტრებში;
3. ნიშნულები მოცემულია მეტრებში.

კონსტრუქტორი	ლ. ნარდაია		სასაყმობე ფართის მშენებლობის პროექტი
შეასრულა	თ. ესართია		სვეტი 16
			ნახაზის ნომერი კ-48

სვეტი 17, სვ-17, 4 ცალი

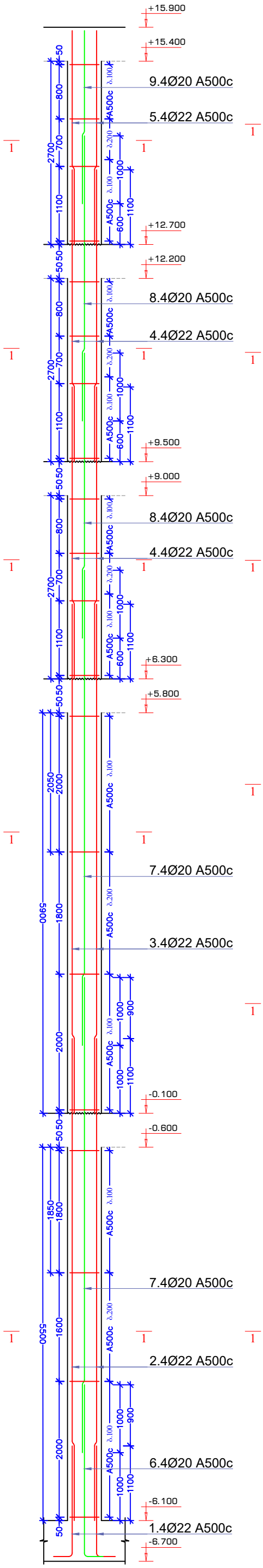

სვეტი 18, სვ-18, 1 ცალი

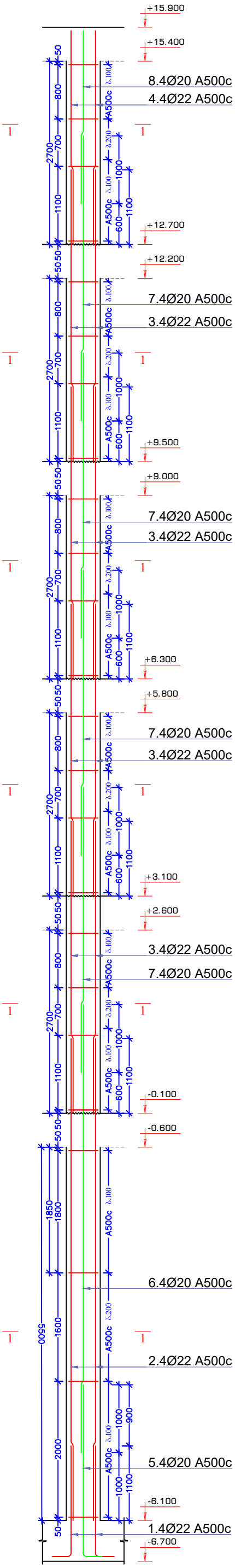

1-1

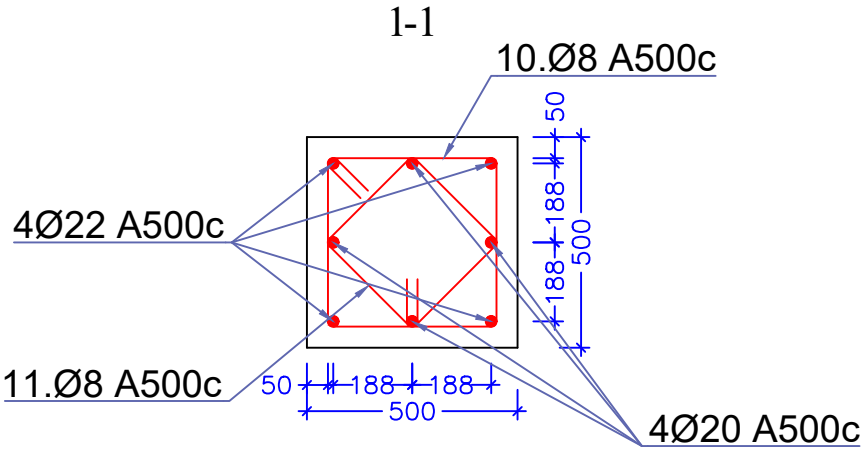

სვ-17, პოზ. №10

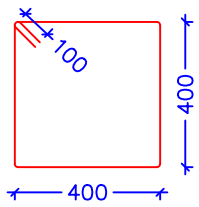

სვ-17, პოზ. №11

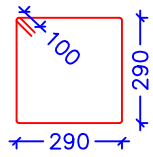

სვ-18, პოზ. №9

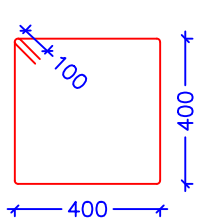

სვ-18, პოზ. №10

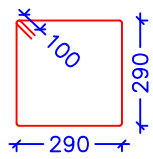

მასალის სპეციფიკაცია										არმ. ამოკრეფა		
ელემენტი	პოზ. №	ესკიზი მმ.	Ø და კლ.	L მმ.	n ც.	n x L მ.	მასა კგ.			Ø და კლ.	მასა კგ.	
							ერთი პოზ.	ყველა პოზ.	სულ		A240c	A500c
სვეტი 17, სვ-17, 4 ცალი	1	2100 / 1600 (500)	22 A500c	2100	16	34	6.26	100	100	8 A500c		849
	2	7100	22 A500c	7100	16	114	21.16	339	339	20 A500c		1105
	3	7500	22 A500c	7500	16	120	22.35	358	358	22 A500c		1356
	4	4300	22 A500c	4300	32	138	12.81	410	410			
	5	3150	22 A500c	3150	16	50	9.39	150	150			
	6	3000 / 2500 (500)	20 A500c	3000	16	48	7.41	119	119			
	7	7000	20 A500c	7000	32	224	17.29	553	553			
	8	4200	20 A500c	4200	32	134	10.37	332	332			
	9	2550	20 A500c	2550	16	41	6.30	101	101			
	10	1800	8 A500c	1800	680	1224	0.71	483	483			
	11	1360	8 A500c	1360	680	925	0.54	365	365			
		Σ							3310			3310
		ბეტონი B 25 V=19.20 მ³										

მასალის სპეციფიკაცია										არმ. ამოკრეფა		
ელემენტი	პოზ. №	ესკიზი მმ.	Ø და კლ.	L მმ.	n ც.	n x L მ.	მასა კგ.			Ø და კლ.	მასა კგ.	
							ერთი პოზ.	ყველა პოზ.	სულ		A240c	A500c
სვეტი 18, სვ-18, 2 ცალი	1	2100 / 1600 (500)	22 A500c	2100	4	8	6.26	25	25	8 A500c		208
	2	7100	22 A500c	7100	4	28	21.16	85	85	20 A500c		286
	3	4300	22 A500c	4300	16	69	12.81	205	205	22 A500c		352
	4	3150	22 A500c	3150	4	13	9.39	38	38			
	5	3000 / 2500 (500)	20 A500c	3000	4	12	7.41	30	30			
	6	6600	20 A500c	6600	4	26	16.30	65	65			
	7	4200	20 A500c	4200	16	67	10.37	166	166			
	8	2550	20 A500c	2550	4	10	6.30	25	25			
	9	1800	8 A500c	1800	167	301	0.71	119	119			
	10	1360	8 A500c	1360	167	227	0.54	90	90			
		Σ							847			847
		ბეტონი B 25 V=5.0 მ³										

შენიშვნა:

1. ბეტონის დამცავი შრე მიღებულია 50 მმ;
2. ქვედა ზომა მოცემულია მილიმეტრებში;
3. ნიშნულები მოცემულია მეტრებში.

კონსტრუქტორი	ლ. ნარდაია		სასაწყობე შართის მშენებლობის პროექტი
შეასრულა	თ. ესართია		სვეტი 17, სვეტი 18
			ნახაზის ნომერი: კ-49

სვეტი 18*, სვ-18*, 1 ცალი

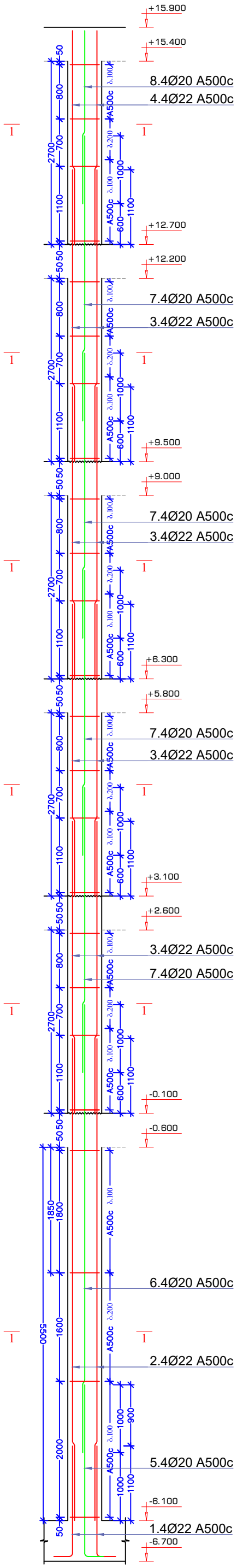

1-1

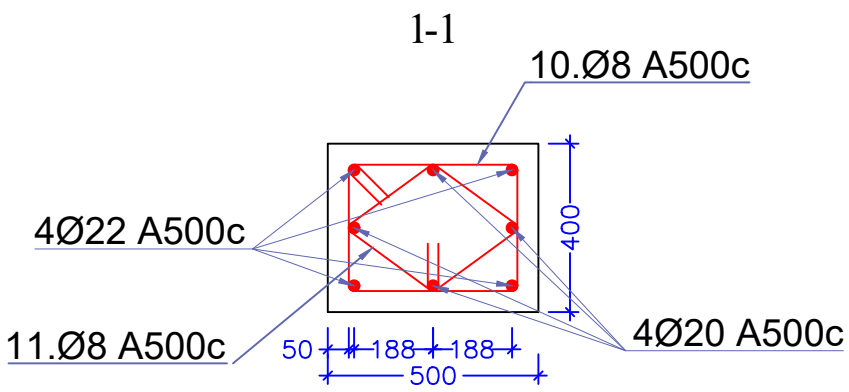

კოზ. №9

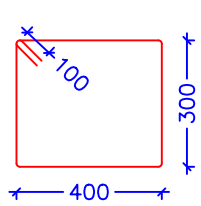

კოზ. №10

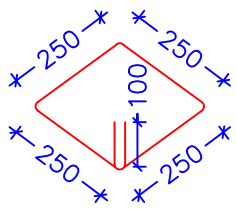

მასალის სპეციფიკაცია										არმ. ამოკრეფა		
ელემენტი	პოზ. №	ესკიზი მმ.	Ø და კლ.	L მმ.	n ც.	n x L მ.	მასა კგ.			Ø და კლ.	მასა კგ.	
							ერთი პოზ.	ყველა პოზ.	სულ		A240c	A500c
სვეტი 18, სვ-18, 2 ცალი	1	2100 (500, 1600)	22 A500c	2100	4	8	6.26	25	25	8 A500c		185
	2	7100	22 A500c	7100	4	28	21.16	85	85	20 A500c		286
	3	4300	22 A500c	4300	16	69	12.81	205	205	22 A500c		352
	4	3150	22 A500c	3150	4	13	9.39	38	38			
	5	3000 (500, 2500)	20 A500c	3000	4	12	7.41	30	30			
	6	6600	20 A500c	6600	4	26	16.30	65	65			
	7	4200	20 A500c	4200	16	67	10.37	166	166			
	8	2550	20 A500c	2550	4	10	6.30	25	25			
	9	1600	8 A500c	1600	167	267	0.63	106	106			
	10	1200	8 A500c	1200	167	200	0.47	79	79			
		Σ							823			823
		ბეტონი B 25 V=5.0 მ³										

შენიშვნა:

1. ბეტონის დამცავი შრე მიღებულია 50 მმ;
2. ყველა ზომა მოცემულია მილიმეტრებში;
3. ნიშნულები მოცემულია მეტრებში.

კონსტრუქტორი	ლ. ნარდაია		სასაწყობე შართის მშენებლობის პროექტი
შეასრულა	თ. ესართია		სვეტი 18*
			ნახაზის ნომერი: კ-50

სვეტი 19, სვ-19, 4 ცალი

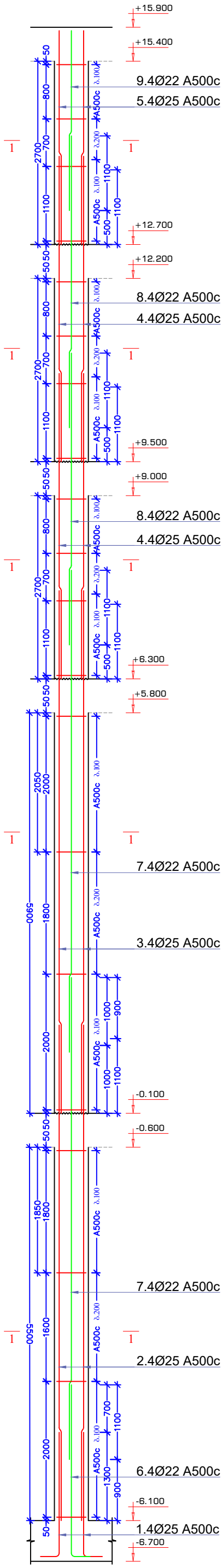

სვეტი 20, სვ-20, 1 ცალი

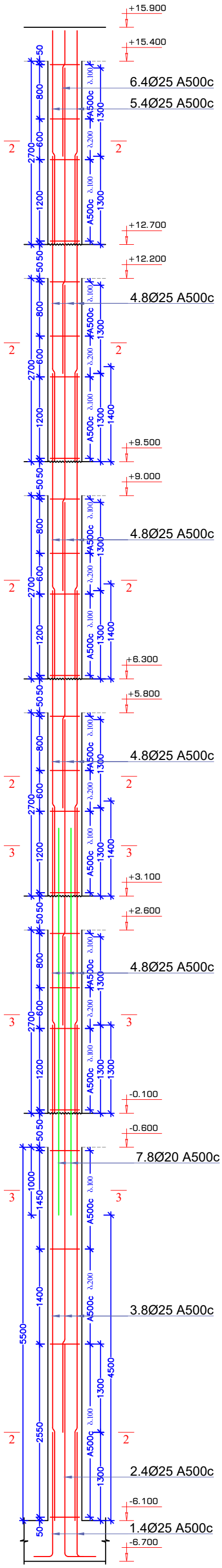

1-1

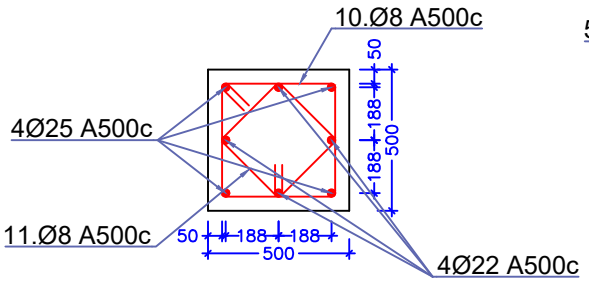

2-2

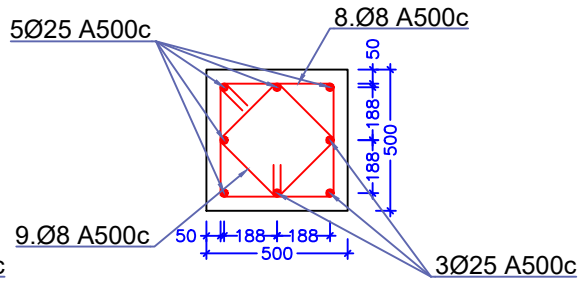

3-3

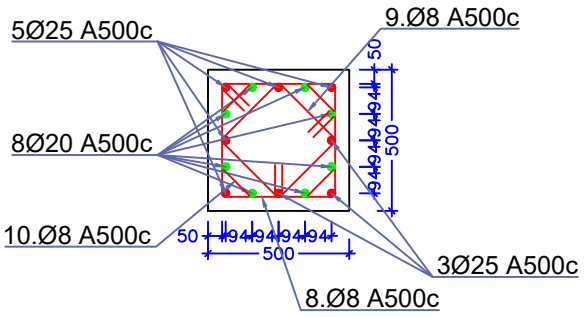

სვ-19, პოზ. №10

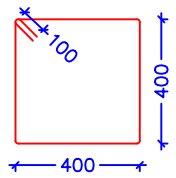

სვ-19, პოზ. №11

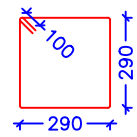

სვ-20, პოზ. №8

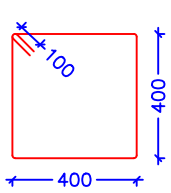

სვ-20, პოზ. №9

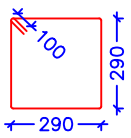

სვ-20, პოზ. №10

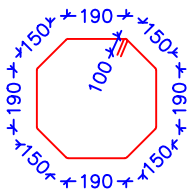

მასალის სპეციფიკაცია										არმ. ამოკრეფა		
ელემენტი	პოზ. №	ესკიზი მმ.	Ø და კლ.	L მმ.	n ც.	n x L მ.	მასა კგ.			Ø და კლ.	მასა კგ.	
							ერთი პოზ.	ყველა პოზ.	სულ		A240c	A500c
სვეტი 19, სვ-19, 4 ცალი	1	2300 (500, 1800)	25 A500c	2300	16	37	8.86	142	142	8 A500c		849
	2	7300	25 A500c	7300	16	117	28.11	450	450	22 A500c		1356
	3	7700	25 A500c	7700	16	123	29.65	474	474	25 A500c		1814
	4	4500	25 A500c	4500	32	144	17.33	554	554			
	5	3150	25 A500c	3150	16	50	12.13	194	194			
	6	3000 (500, 2500)	22 A500c	3000	16	48	8.94	143	143			
	7	7100	22 A500c	7100	32	227	21.16	677	677			
	8	4300	22 A500c	4300	32	138	12.81	410	410			
	9	2650	22 A500c	2650	16	42	7.90	126	126			
	10	1800	8 A500c	1800	680	1224	0.71	483	483			
	11	1360	8 A500c	1360	680	925	0.54	365	365			
		Σ							4019			4019
	ბეტონი B 25 V=19.20 მ³											

მასალის სპეციფიკაცია										არმ. ამოკრეფა		
ელემენტი	პოზ. №	ესკიზი მმ.	Ø და კლ.	L მმ.	n ც.	n x L მ.	მასა კგ.			Ø და კლ.	მასა კგ.	
							ერთი პოზ.	ყველა პოზ.	სულ		A240c	A500c
სვეტი 20, სვ-20, 1 ცალი	1	2300 (500, 1800)	25 A500c	2300	4	9	8.86	35	35	8 A500c		234
	2	3600 (500, 3100)	25 A500c	3600	4	14	13.86	55	55	20 A500c		141
	3	7300	25 A500c	7300	8	58	28.11	225	225	25 A500c		919
	4	4500	25 A500c	4500	32	144	17.33	554	554			
	5	3150	25 A500c	3150	4	13	12.13	49	49			
	6	1850	25 A500c	1850	4	7	7.12	28	28			
	7	5700	20 A500c	5700	8	46	14.08	113	113			
	8	1800	8 A500c	1800	165	297	0.71	117	117			
	9	1360	8 A500c	1360	165	224	0.54	89	89			
	10	1560	8 A500c	1560	46	72	0.62	28	28			
		Σ							1294			1294
	ბეტონი B 25 V=5.0 მ³											

შენიშვნა:

1. ბეტონის დამცავი შრე მიღებულია 50 მმ;
2. ყველა ზომა მოცემულია მილიმეტრებში;
3. ნიშნულები მოცემულია მეტრებში.

კონსტრუქტორი	ლ. ნარდაია		სასაწყობე ფართის მშენებლობის პროექტი
შეასრულა	თ. ესართია		სვეტი 19, სვეტი 20
			ნახაზის ნომერი: კ-51

სვეტი 21, სვ-21, 1 ცალი

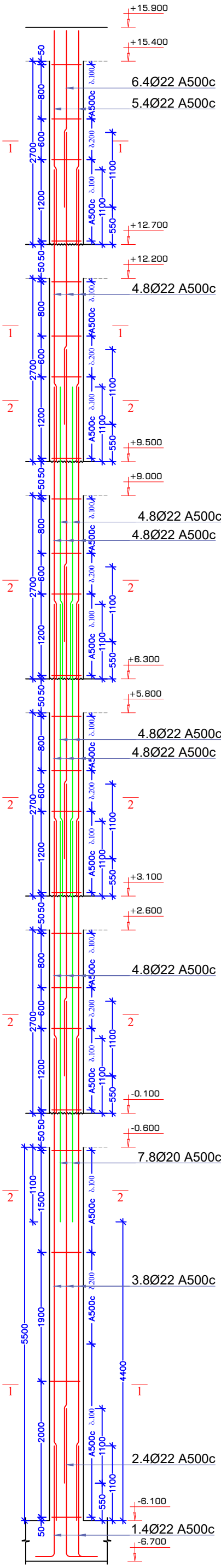

სვეტი 22, სვ-22, 1 ცალი

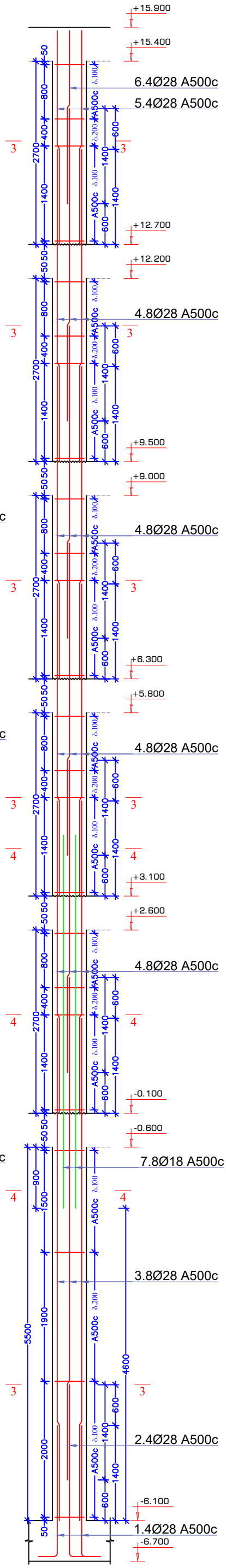

1-1

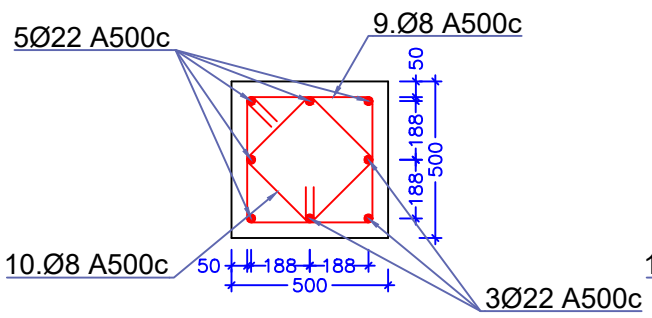

2-2

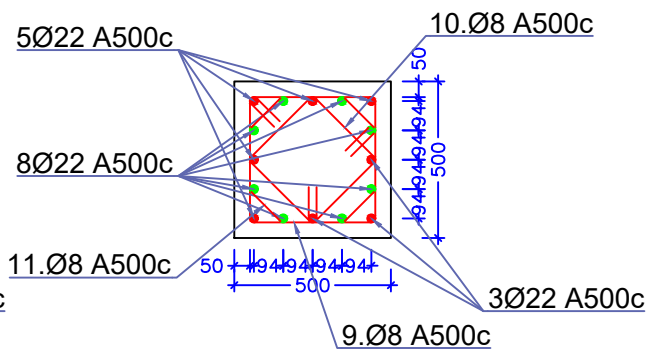

3-3

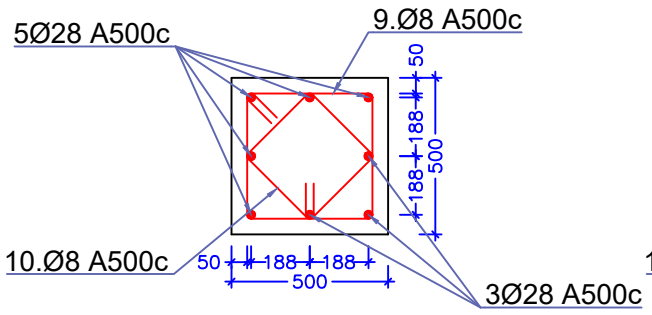

4-4

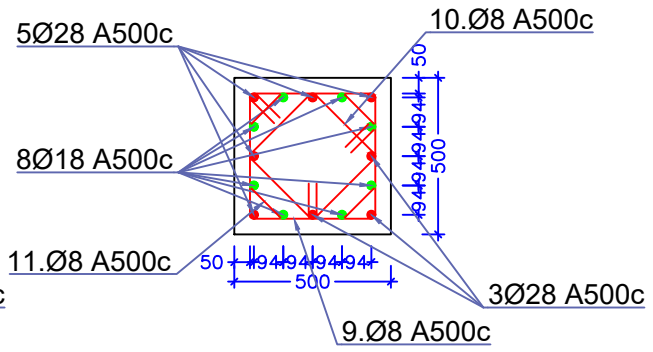

პოზ. №8

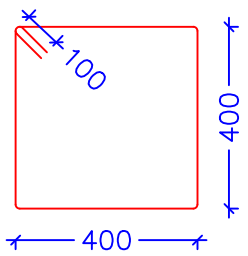

პოზ. №9

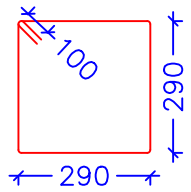

პოზ. №10

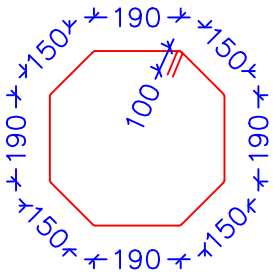

მასალის სპეციფიკაცია										არმ. ამოკრეფა		
ელემენტი	პოზ. №	ესკიზი მმ.	Ø და კლ.	L მმ.	n ც.	n x L მ.	მასა კგ. ერთი პოზ.	მასა კგ. ქვედა პოზ.	მასა კგ. სულ	Ø და კლ.	მასა კგ. A240c	მასა კგ. A500c
სვეტი 21, სვ-21, 1 ცალი	1	2100 / 1600	22 A500c	2100	4	8	6.26	25	25	8 A500c		265
	2	2650 / 2150	22 A500c	2650	4	11	7.90	32	32	22 A500c		1050
	3	7100	22 A500c	7100	8	57	21.16	169	169			
	4	4300	22 A500c	4300	48	206	12.81	615	615			
	5	3150	22 A500c	3150	4	13	9.39	38	38			
	6	2600	22 A500c	2600	4	10	7.75	31	31			
	7	5900	22 A500c	5900	8	47	17.58	141	141			
	8	1800	8 A500c	1800	165	297	0.71	117	117			
	9	1360	8 A500c	1360	165	224	0.54	89	89			
	10	1560	8 A500c	1560	96	150	0.62	59	59			
		Σ							1315			1315
		ბეტონი B 25 V=5.0 მ³										

მასალის სპეციფიკაცია										არმ. ამოკრეფა		
ელემენტი	პოზ. №	ესკიზი მმ.	Ø და კლ.	L მმ.	n ც.	n x L მ.	მასა კგ. ერთი პოზ.	მასა კგ. ქვედა პოზ.	მასა კგ. სულ	Ø და კლ.	მასა კგ. A240c	მასა კგ. A500c
სვეტი 22, სვ-22, 1 ცალი	1	2400 / 1900	28 A500c	2400	4	10	11.59	46	46	8 A500c		240
	2	3000 / 2500	28 A500c	3000	4	12	14.49	58	58	18 A500c		88
	3	7400	28 A500c	7400	8	59	35.74	286	286	28 A500c		1211
	4	4600	28 A500c	4600	32	147	22.22	711	711			
	5	3150	28 A500c	3150	4	13	15.21	61	61			
	6	2550	28 A500c	2550	4	10	12.32	49	49			
	7	5500	18 A500c	5500	8	44	11.00	88	88			
	8	1800	8 A500c	1800	170	306	0.71	121	121			
	9	1360	8 A500c	1360	170	231	0.54	91	91			
	10	1560	8 A500c	1560	45	70	0.62	28	28			
		Σ							1539			1539
		ბეტონი B 25 V=4.80 მ³										

შენიშვნა:

1. ბეტონის დამცავი შრე მიღებულია 50 მმ;
2. ყველა ზომა მოცემულია მილიმეტრებში;
3. ნიშნულები მოცემულია მეტრებში.

კონსტრუქტორი	ლ. ნარდაია		სასაწყობე ფართის მშენებლობის პროექტი
შეასრულა	თ. ესართია		სვეტი 21, სვეტი 22
			ნახაზის ნომერი: კ-52

სვეტი 23, სვ-23, 1 ცალი

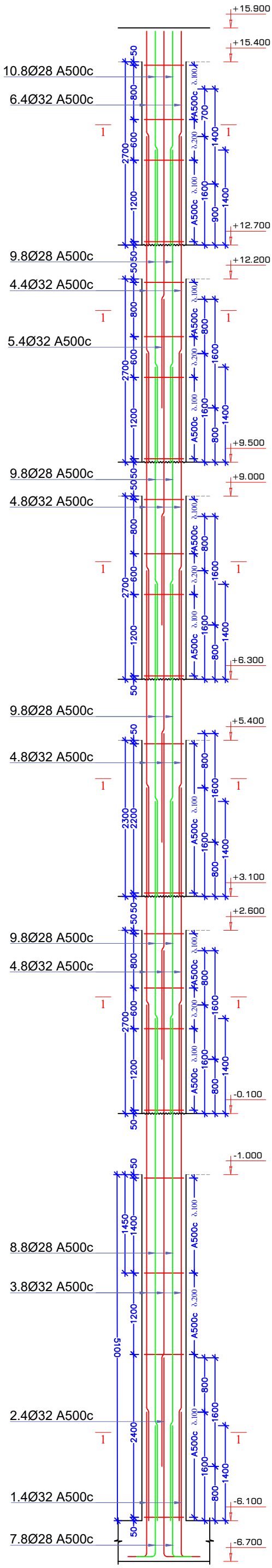

1-1

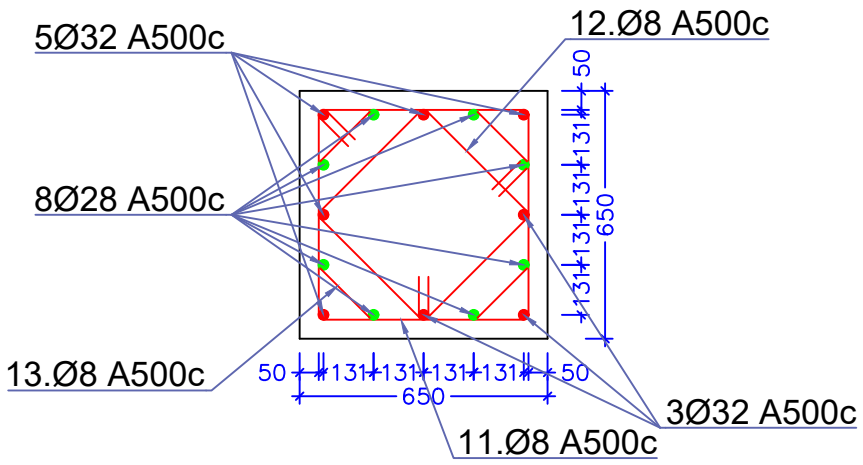

პოზ. №11

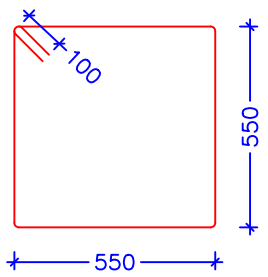

პოზ. №12

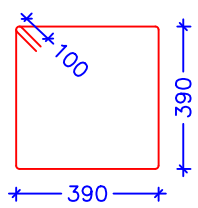

პოზ. №13

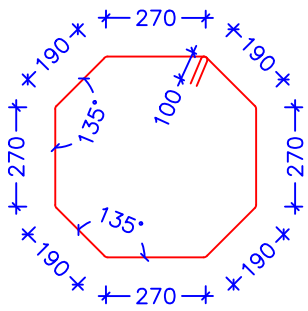

მასალის სპეციფიკაცია										არმ. ამოკრეფა		
ელემენტი	პოზ. №	ესკიზი მმ.	Ø და კლ.	L მმ.	n ც.	n x L მ.	მასა კგ.			Ø და კლ.	მასა კგ.	
							ერთი პოზ.	ქვედა პოზ.	სულ		A240c	A500c
სვეტი 23, სვ-23, 1 ცალი	1	2600 (500, 2100)	32 A500c	2600	4	10	16.41	66	66	8 A500c		404
	2	3400 (500, 2900)	32 A500c	3400	4	14	21.45	86	86	28 A500c		1211
	3	7600	32 A500c	7600	8	61	47.96	384	384	32 A500c		1603
	4	4800	32 A500c	4800	28	134	30.29	848	848			
	5	5550	32 A500c	5550	4	22	35.02	140	140			
	6	3150	32 A500c	3150	4	13	19.88	80	80			
	7	2400 (500, 1900)	28 A500c	2400	8	19	11.59	93	93			
	8	7400	28 A500c	7400	8	59	35.74	286	286			
	9	4600	28 A500c	4600	32	147	22.22	711	711			
	10	3150	28 A500c	3150	8	25	15.21	122	122			
	11	2400	8 A500c	2400	165	396	0.95	156	156			
	12	1760	8 A500c	1760	165	290	0.70	115	115			
	13	2040	8 A500c	2040	165	337	0.81	133	133			
		Σ							3218			3218
	ბეტონი B 25 V=7.80 მ³											

შენიშვნა:

1. ბეტონის დამცავი შრე მიღებულია 50 მმ;
2. ყველა ზომა მოცემულია მილიმეტრებში;
3. ნიშნულები მოცემულია მეტრებში.

კონსტრუქტორი	ლ. ნარდაია		სასაყუთბე წართის მშენებლობის პროექტი
შეასრულა	თ. ესართია		სვეტი 23
			ნახაზის ნომერი: კ-53

სვეტი 24, სვ-24, 1 ცალი

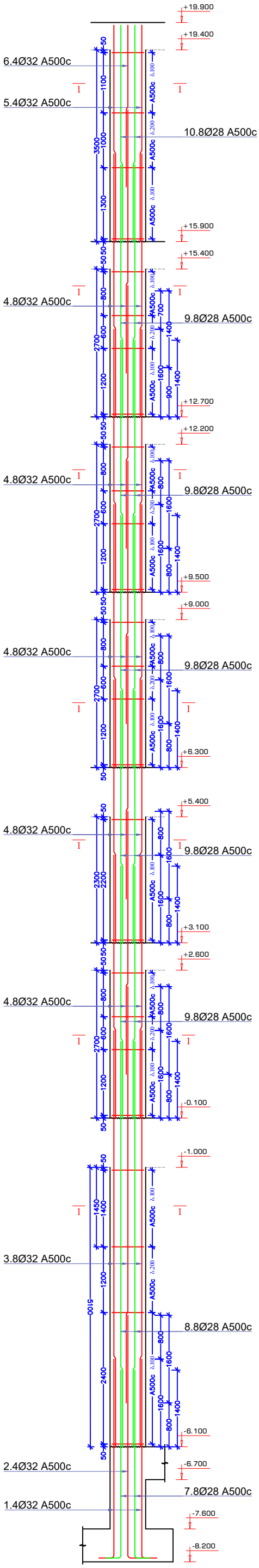

1-1

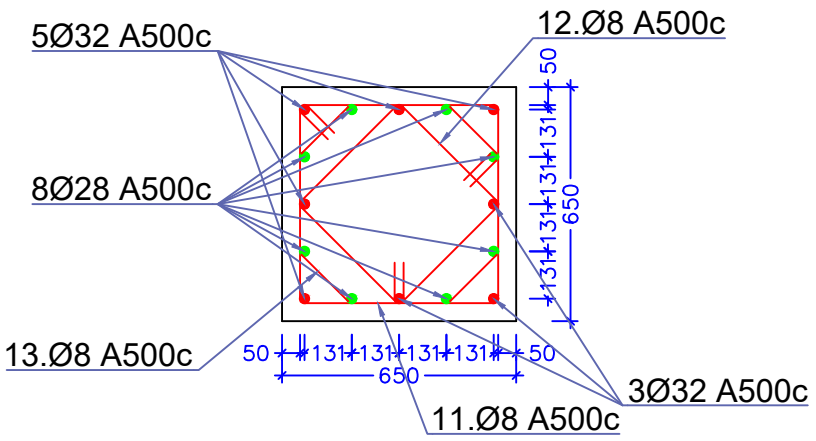

პოზ. №11

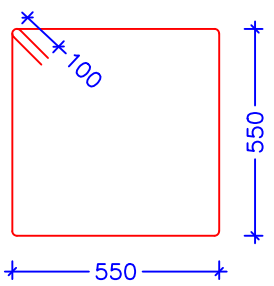

პოზ. №12

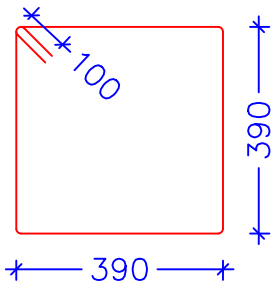

პოზ. №13

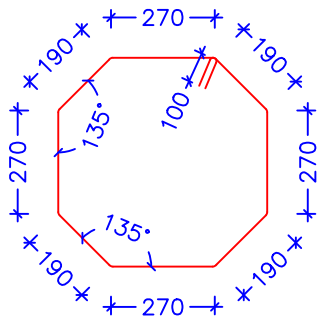

მასალის სპეციფიკაცია										არმ. ამოკრეფა		
ელემენტი	პოზ. №	ესკიზი მმ.	Ø და კლ.	L მმ.	n ც.	n x L მ.	მასა კგ.			Ø და კლ.	მასა კგ.	
							ერთი პოზ.	ყველა პოზ.	სულ		A240c	A500c
სვეტი 24, სვ-24, 1 ცალი	1	4100 / 3600 (500)	32 A500c	4100	4	16	25.87	103	103	8 A500c		478
	2	4900 / 4400 (500)	32 A500c	4900	4	20	30.92	124	124	28 A500c		1478
	3	7600	32 A500c	7600	8	61	47.96	384	384	32 A500c		1996
	4	4800	32 A500c	4800	40	192	30.29	1212	1212			
	5	3950	32 A500c	3950	4	16	24.92	100	100			
	6	2950	32 A500c	2950	4	12	18.61	74	74			
	7	3900 / 3400 (500)	28 A500c	3900	8	31	18.84	151	151			
	8	7400	28 A500c	7400	8	59	35.74	286	286			
	9	4600	28 A500c	4600	40	184	22.22	889	889			
	10	3950	28 A500c	3950	8	32	19.08	153	153			
	11	2400	8 A500c	2400	195	468	0.95	185	185			
	12	1760	8 A500c	1760	195	343	0.70	136	136			
	13	2040	8 A500c	2040	195	398	0.81	157	157			
		Σ							3952			3952
		ბეტონი B 25 V=9.30 მ³										

შენიშვნა:

1. ბეტონის დამცავი შრე მიღებულია 50 მმ;
2. ყველა ზომა მოცემულია მილიმეტრებში;
3. ნიშნულები მოცემულია მეტრებში.

კონსტრუქტორი	ლ. ნარდაია		სასაწყობე ფართის მშენებლობის პროექტი
შეასრულა	თ. ესართია		სვეტი 24
			ნახაზის ნომერი: კ-54

სვეტი 25, სვ-25, 1 ცალი

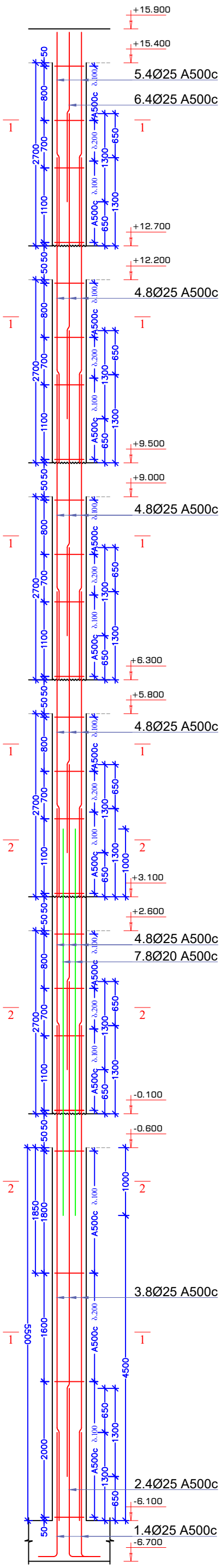

სვეტი 26, სვ-26, 1 ცალი

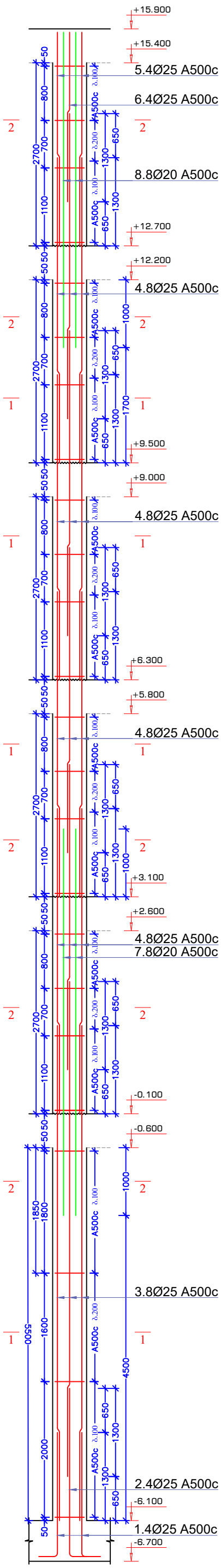

1-1

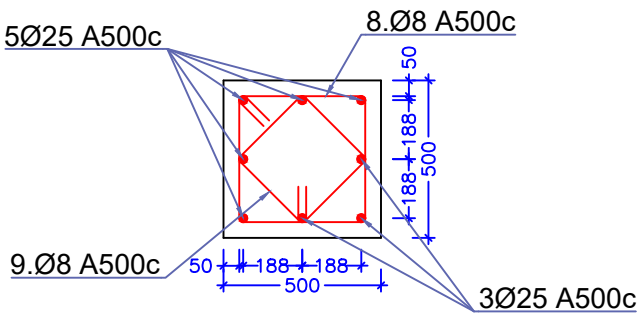

2-2

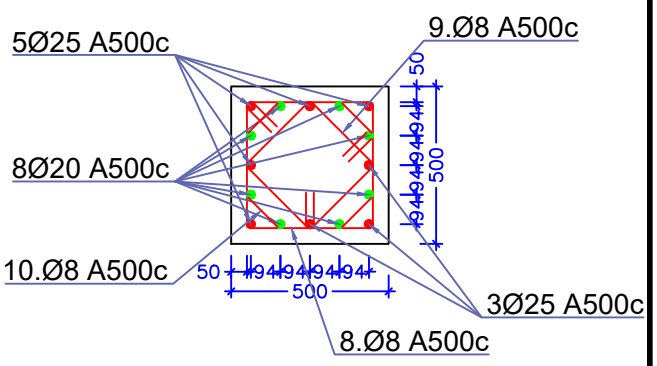

სვ-25, პოზ. №8

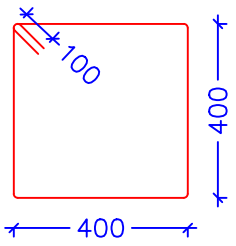

სვ-25, პოზ. №9

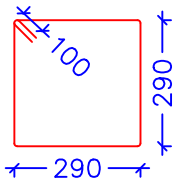

სვ-25, პოზ. №10

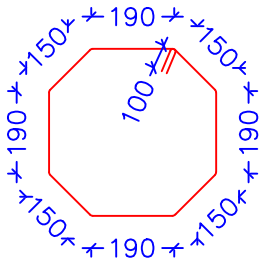

სვ-26, პოზ. №9

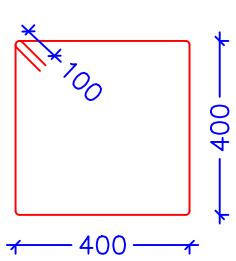

სვ-26, პოზ. №10

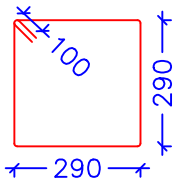

სვ-26, პოზ. №11

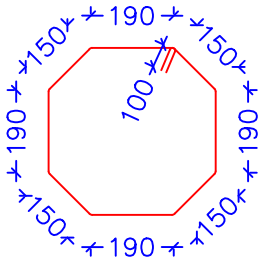

მასალის სპეციფიკაცია										არმ. ამოკრეფა		
ელემენტი	პოზ. №	ესკიზი მმ.	Ø და კლ.	L მმ.	n ც.	n x L მ.	მასა კგ. ერთი პოზ.	მასა კგ. ქვედა პოზ.	მასა კგ. სულ	Ø და კლ.	მასა კგ. A240c	მასა კგ. A500c
სვეტი 25, სვ-25, 1 ცალი	1	2300 / 1800 / 500	25 A500c	2300	4	9	8.86	35	35	8 A500c		237
	2	3000 / 2500 / 500	25 A500c	3000	4	12	11.55	46	46	20 A500c		113
	3	7300	25 A500c	7300	8	58	28.11	225	225	25 A500c		948
	4	4500	25 A500c	4500	32	144	17.33	554	554			
	5	3150	25 A500c	3150	4	13	12.13	49	49			
	6	2500	25 A500c	2500	4	10	9.63	39	39			
	7	5700	20 A500c	5700	8	46	14.08	113	113			
	8	1800	8 A500c	1800	167	301	0.71	119	119			
	9	1360	8 A500c	1360	167	227	0.54	90	90			
	10	1560	8 A500c	1560	46	72	0.62	28	28			
		Σ							1297			1297
		ბეტონი B 25 V=4.80 მ³										

მასალის სპეციფიკაცია										არმ. ამოკრეფა		
ელემენტი	პოზ. №	ესკიზი მმ.	Ø და კლ.	L მმ.	n ც.	n x L მ.	მასა კგ. ერთი პოზ.	მასა კგ. ქვედა პოზ.	მასა კგ. სულ	Ø და კლ.	მასა კგ. A240c	მასა კგ. A500c
სვეტი 26, სვ-26, 1 ცალი	1	2300 / 1800 / 500	25 A500c	2300	4	9	8.86	35	35	8 A500c		258
	2	3000 / 2500 / 500	25 A500c	3000	4	12	11.55	46	46	20 A500c		205
	3	7300	25 A500c	7300	8	58	28.11	225	225	25 A500c		948
	4	4500	25 A500c	4500	32	144	17.33	554	554			
	5	3150	25 A500c	3150	4	13	12.13	49	49			
	6	2500	25 A500c	2500	4	10	9.63	39	39			
	7	5700	20 A500c	5700	8	46	14.08	113	113			
	8	4650	20 A500c	4650	8	37	11.49	92	92			
	9	1800	8 A500c	1800	167	301	0.71	119	119			
	10	1360	8 A500c	1360	167	227	0.54	90	90			
	11	1560	8 A500c	1560	81	126	0.62	50	50			
		Σ							1411			1411
		ბეტონი B 25 V=4.80 მ³										

შენიშვნა:

1. ბეტონის დამცავი შრე მიღებულია 50 მმ;
2. ქვედა ზომა მოცემულია მილიმეტრებში;
3. ნიშნულები მოცემულია მეტრებში.

კონსტრუქტორი	ლ. ნარდაია		სასაწყობე შართის მშენებლობის პროექტი
შეასრულა	თ. ესართია		სვეტი 25, სვეტი 26
			ნახაზის ნომერი: კ-55

სვეტი 27, სვ-27, 1 ცალი

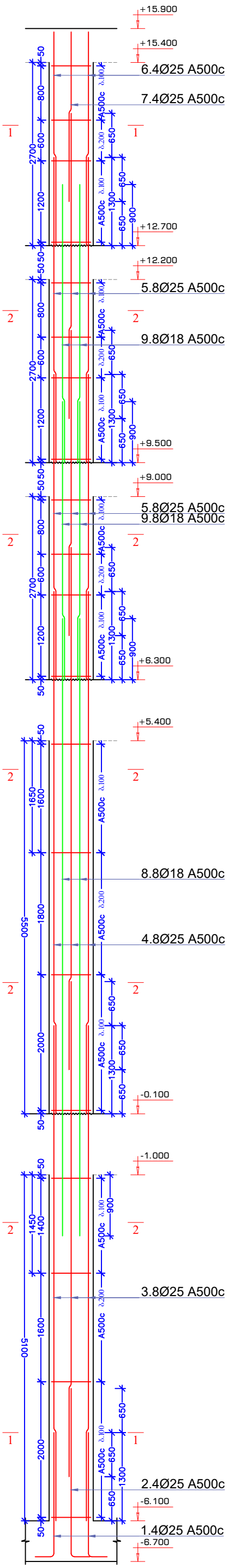

სვეტი 28, სვ-28, 1 ცალი

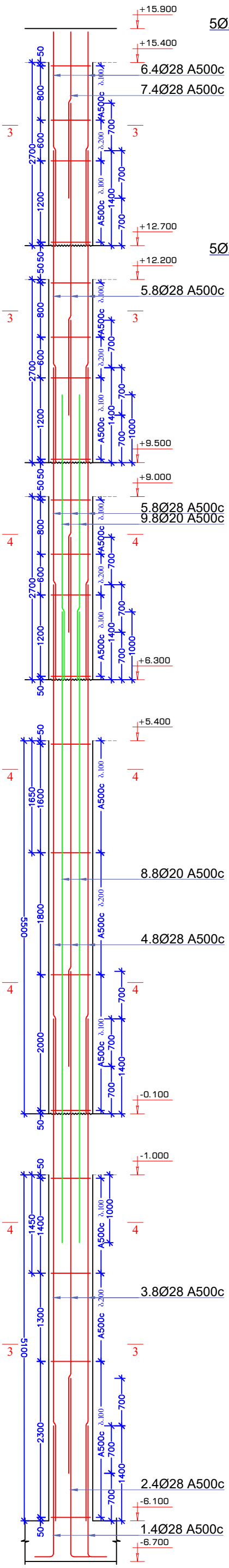

1-1

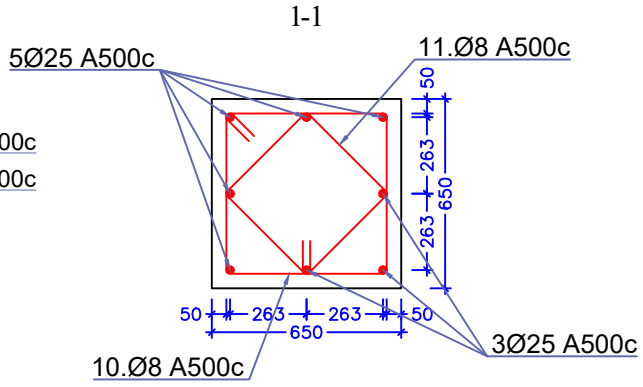

2-2

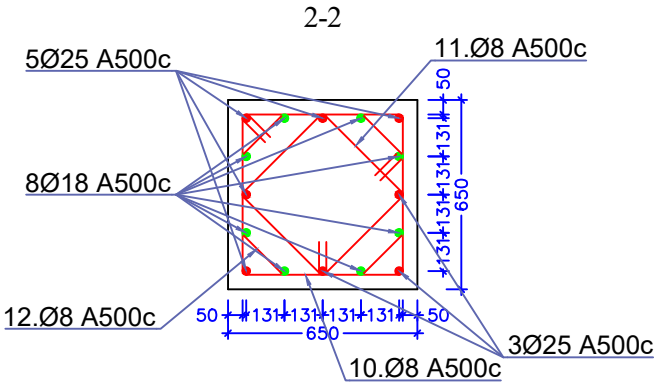

3-3

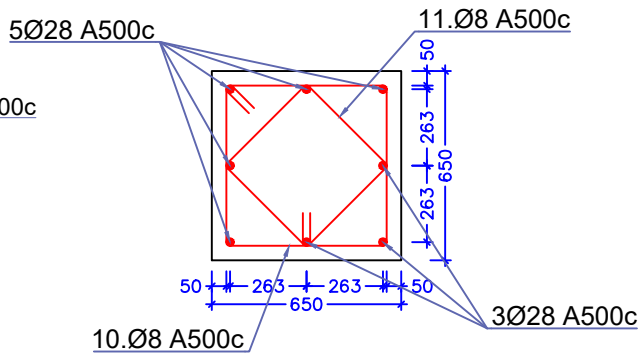

4-4

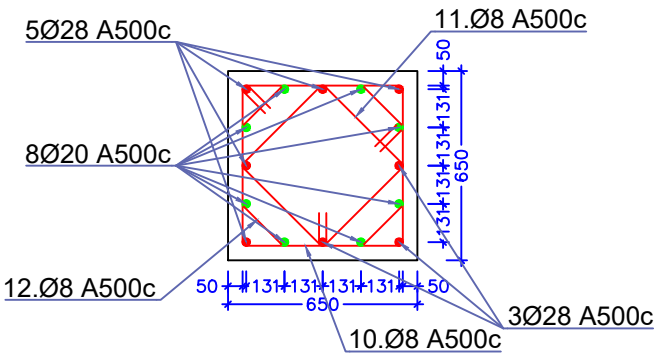

კოზ. №10

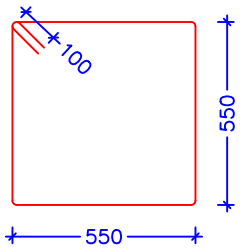

კოზ. №11

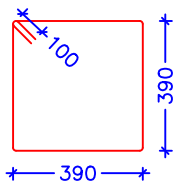

კოზ. №12

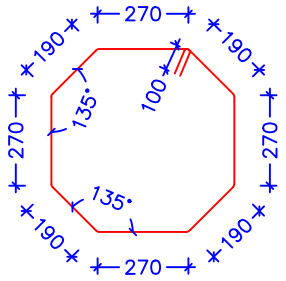

მასალის სპეციფიკაცია										არმ. ამოკრეფა		
ელემენტი	პოზ. №	ესკიზი მმ.	Ø და კლ.	L მმ.	n ც.	n x L მ.	მასა კგ.			Ø და კლ.	მასა კგ.	
							ერთი პოზ.	ყველა პოზ.	სულ		A240c	A500c
სვეტი 27, სვ-27, 1 ცალი	1	2300 (500, 1800)	25 A500c	2300	4	9	8.86	35	35	8 A500c		370
	2	3000 (500, 2500)	25 A500c	3000	4	12	11.55	46	46	18 A500c		277
	3	7300	25 A500c	7300	8	58	28.11	225	225	25 A500c		908
	4	7700	25 A500c	7700	8	62	29.65	237	237			
	5	4500	25 A500c	4500	16	72	17.33	277	277			
	6	3150	25 A500c	3150	4	13	12.13	49	49			
	7	2500	25 A500c	2500	4	10	9.63	39	39			
	8	9100	18 A500c	9100	8	73	18.20	146	146			
	9	4100	18 A500c	4100	16	66	8.20	131	131			
	10	2400	8 A500c	2400	170	408	0.95	161	161			
	11	1760	8 A500c	1760	170	299	0.70	118	118			
	12	2040	8 A500c	2040	113	231	0.81	91	91			
		Σ							1555			1555
		ბეტონი B 25 V=8.0 მ³										

მასალის სპეციფიკაცია										არმ. ამოკრეფა		
ელემენტი	პოზ. №	ესკიზი მმ.	Ø და კლ.	L მმ.	n ც.	n x L მ.	მასა კგ.			Ø და კლ.	მასა კგ.	
							ერთი პოზ.	ყველა პოზ.	სულ		A240c	A500c
სვეტი 28, სვ-28, 1 ცალი	1	2400 (500, 1900)	28 A500c	2400	4	10	11.59	46	46	8 A500c		352
	2	3100 (500, 2600)	28 A500c	3100	4	12	14.97	60	60	20 A500c		267
	3	7400	28 A500c	7400	8	59	35.74	286	286	28 A500c		1157
	4	7800	28 A500c	7800	8	62	37.67	301	301			
	5	4600	28 A500c	4600	16	74	22.22	355	355			
	6	3150	28 A500c	3150	4	13	15.21	61	61			
	7	2450	28 A500c	2450	4	10	11.83	47	47			
	8	9300	20 A500c	9300	8	74	22.97	184	184			
	9	4200	20 A500c	4200	8	34	10.37	83	83			
	10	2400	8 A500c	2400	170	408	0.95	161	161			
	11	1760	8 A500c	1760	170	299	0.70	118	118			
	12	2040	8 A500c	2040	90	184	0.81	73	73			
		Σ							1776			1776
		ბეტონი B 25 V=8.0 მ³										

შენიშვნა:

1. ბეტონის დამცავი შრე მიღებულია 50 მმ;
2. ყველა ზომა მოცემულია მილიმეტრებში;
3. ნიშნულები მოცემულია მეტრებში.

კონსტრუქტორი	ლ. ნარდაია		სასაყდრო ფართის მშენებლობის პროექტი
შეასრულა	თ. ესართია		სვეტი 27, სვეტი 28
			ნახაზის ნომერი: კ-56

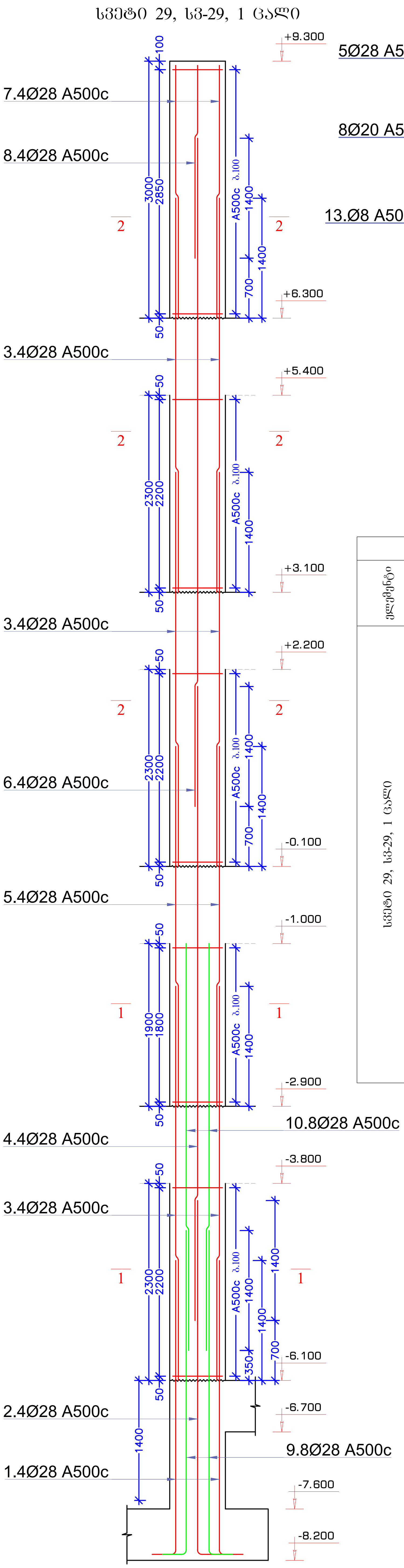

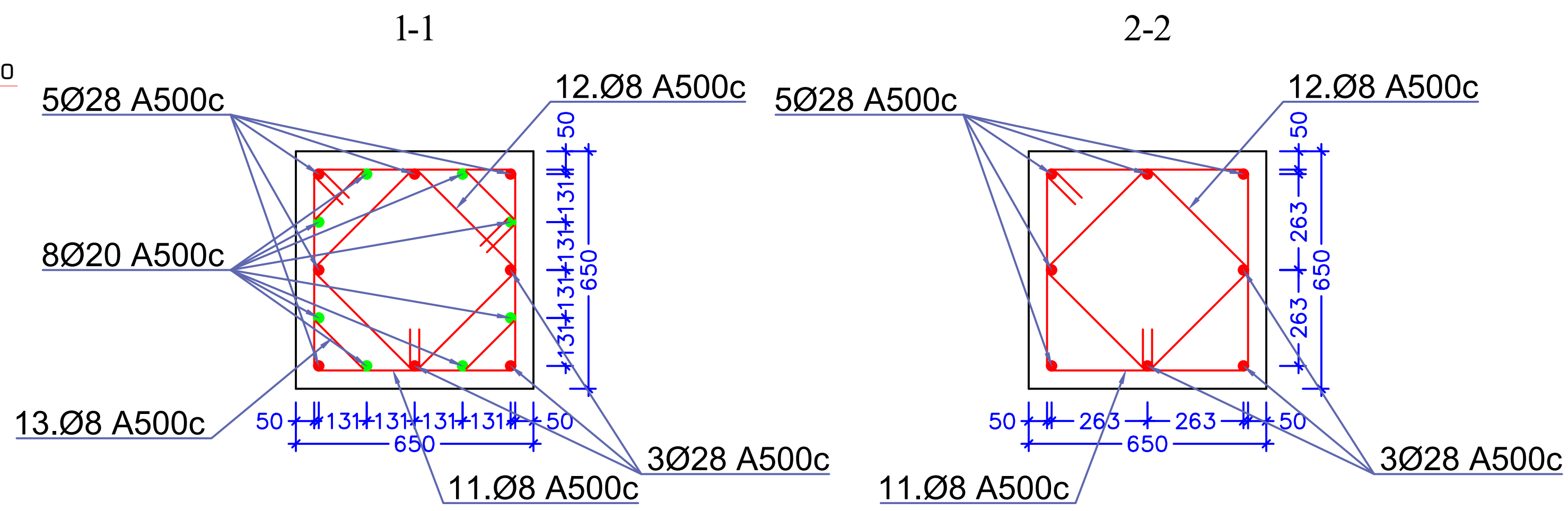

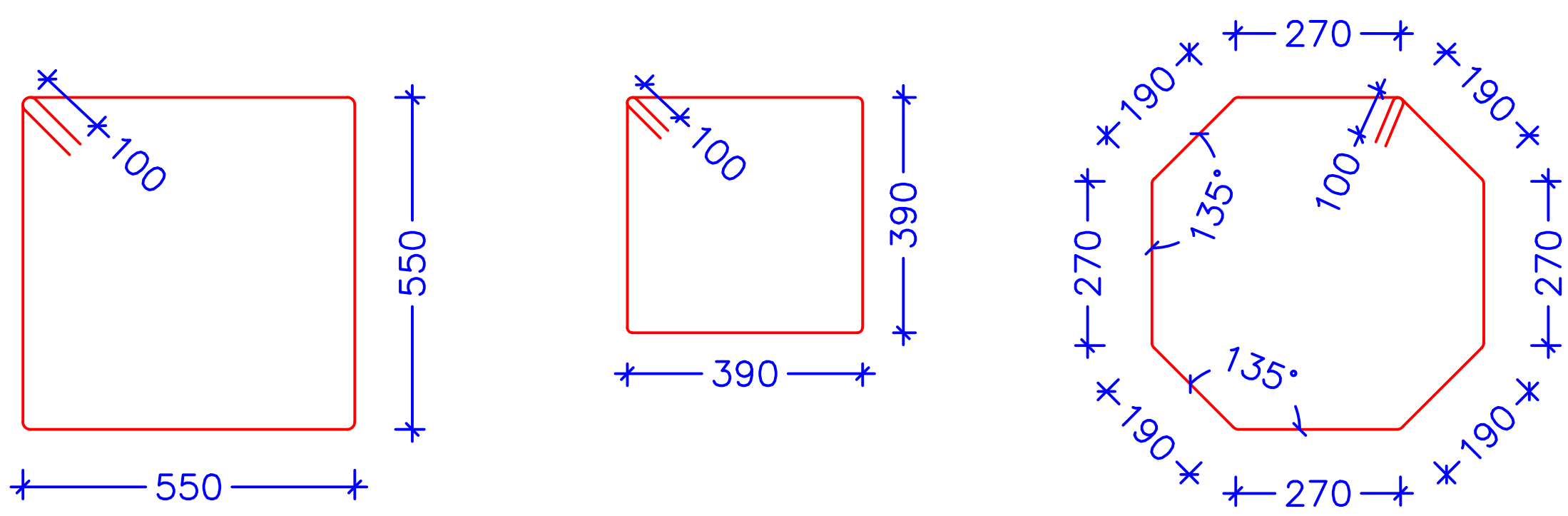

მასალის სპეციფიკაცია											არმ. ამოკრეფა		
ელემენტი	პოზ. №	ესკიზი მმ.	Ø და კლ.	L მმ.	n ც.	n x L მ.	მასა კგ.			Ø და კლ	მასა კგ.	
							ერთი პოზ.	ყველა პოზ.	სულ		A240c	A500c
სვეტი 29, სვ-29, 1 ცალი	1	500 3900 3400	28 A500c	3900	4	16	18.84	75	75	8 A500c		236
	2	500 4600 4100	28 A500c	4600	4	18	22.22	89	89	28 A500c		1254
	3	4600	28 A500c	4600	12	55	22.22	267	267			
	4	7400	28 A500c	7400	4	30	35.74	143	143			
	5	4200	28 A500c	4200	4	17	20.29	81	81			
	6	7800	28 A500c	7800	4	31	37.67	151	151			
	7	2950	28 A500c	2950	4	12	14.25	57	57			
	8	2250	28 A500c	2250	4	9	10.87	43	43			
	9	500 4250 3750	28 A500c	4250	8	34	20.53	164	164			
	10	4750	28 A500c	4750	8	38	22.94	184	184			
	11	2400	8 A500c	2400	123	295	0.95	117	117			
	12	1760	8 A500c	1760	123	216	0.70	86	86			
	13	2040	8 A500c	2040	42	86	0.81	34	34			
		Σ							1490			1490
	ბეტონი B 25 V=5.0 მ³											

შენიშვნა:

1. ბეტონის დამცავი შრე მიღებულია 50 მმ;
2. ყველა ზომა მოცემულია მილიმეტრებში;
3. ნიშნულები მოცემულია მეტრებში.

კონსტრუქტორი	ლ. ნარდაია	[signature]	სასაწყობე ფართის მშენებლობის პროექტი
შეასრულა	თ. ესართია	[signature]	სვეტი 29
			ნახაზის ნომერი კ-57

სვეტი 30, სვ-30, 1 ცალი

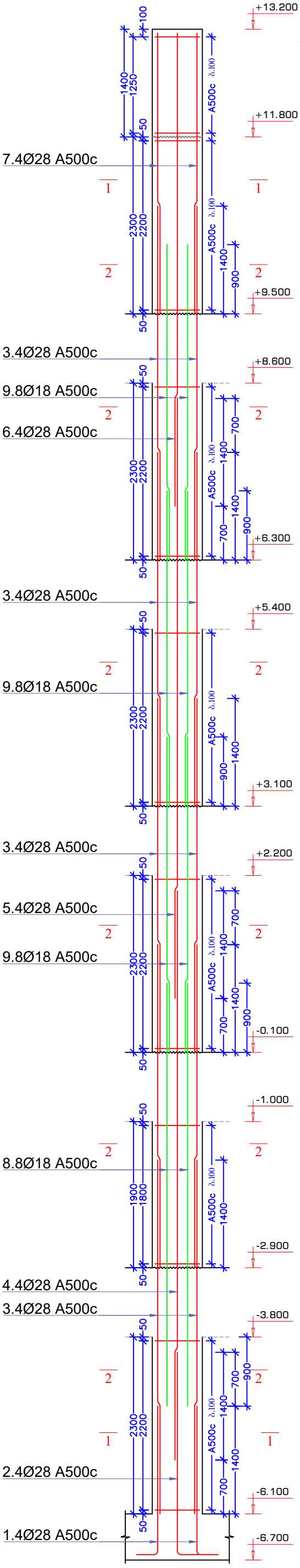

1-1

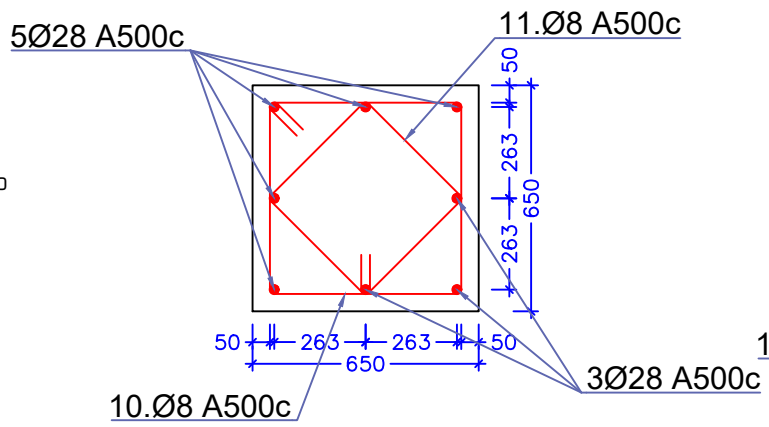

2-2

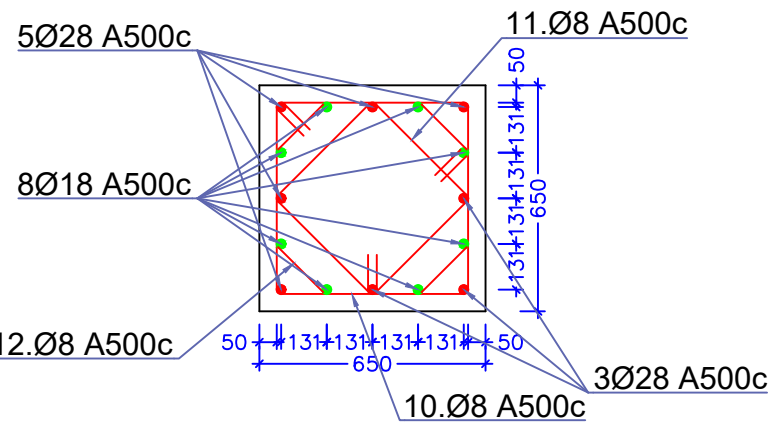

პოზ. №10

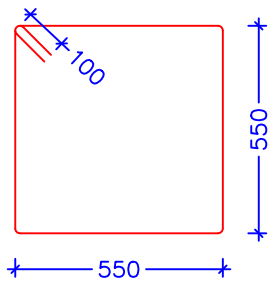

პოზ. №11

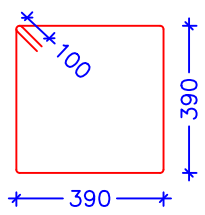

პოზ. №12

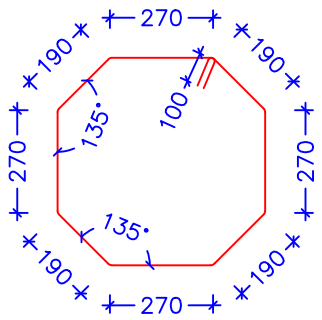

მასალის სპეციფიკაცია										არმ. ამოკრეფა		
ელემენტი	პოზ. №	ესკიზი მმ.	Ø და კლ.	L მმ.	n ც.	n x L მ.	მასა კგ.			Ø და კლ.	მასა კგ.	
							ერთი პოზ.	ყველა პოზ.	სულ		A240c	A500c
სვეტი 30, სვ-30, 1 ცალი	1	2400 (500, 1900)	28 A500c	2400	4	10	11.59	46	46	8 A500c		367
	2	3100 (500, 2600)	28 A500c	3100	4	12	14.97	60	60	18 A500c		285
	3	4600	28 A500c	4600	16	74	22.22	355	355	28 A500c		945
	4	7400	28 A500c	7400	4	30	35.74	143	143			
	5	7800	28 A500c	7800	4	31	37.67	151	151			
	6	6150	28 A500c	6150	4	25	29.70	119	119			
	7	3650	28 A500c	3650	4	15	17.63	71	71			
	8	5500	18 A500c	5500	8	44	11.00	88	88			
	9	4100	18 A500c	4100	24	98	8.20	197	197			
	10	2400	8 A500c	2400	170	408	0.95	161	161			
	11	1760	8 A500c	1760	170	299	0.70	118	118			
	12	2040	8 A500c	2040	109	222	0.81	88	88			
		Σ							1597			1597
		ბეტონი B 25 V=6.30 მ³										

შენიშვნა:

1. ბეტონის დამცავი შრე მიღებულია 50 მმ;
2. ყველა ზომა მოცემულია მილიმეტრებში;
3. ნიშნულები მოცემულია მეტრებში.

კონსტრუქტორი	ლ. ნარდაია		სასაწყობე ფართის მშენებლობის პროექტი
შემსრულა	თ. ესართია		სვეტი 30
			ნახაზის ნომერი: კ-58

სვეტი 31, სვ-31, 1 ცალი

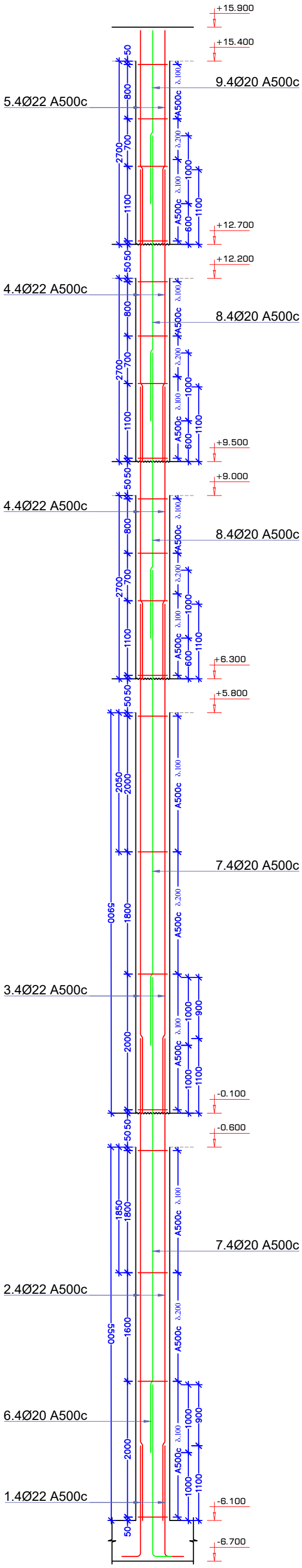

1-1

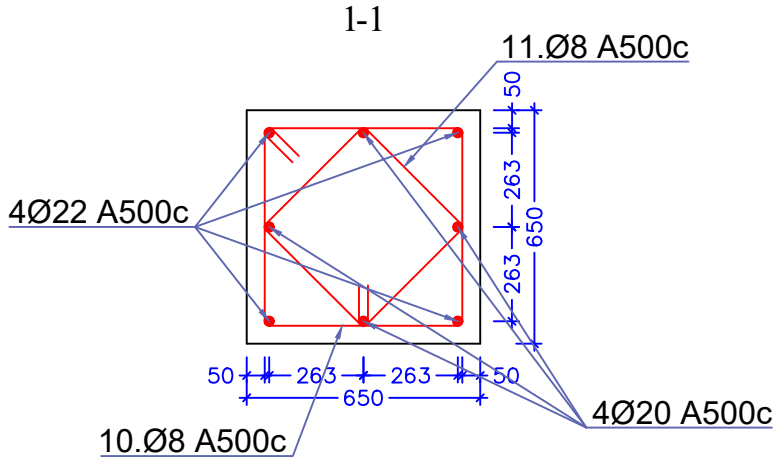

პოზ. №10

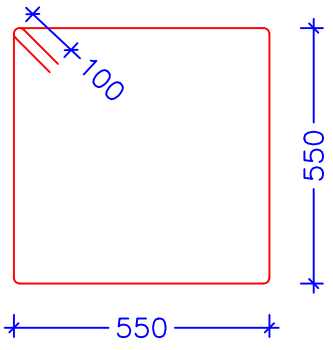

პოზ. №11

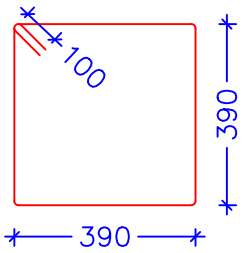

მასალის სპეციფიკაცია										არმ. ამოკრეფა		
ელემენტი	პოზ. №	ესკიზი მმ.	Ø და კლ.	L მმ.	n ც.	n x L მ.	მასა კგ.			Ø და კლ.	მასა კგ.	
							ერთი პოზ.	ქვედა პოზ.	სულ		A240c	A500c
სვეტი 19, სვ-19, 4 ცალი	1	2100 / 500 / 1600	22 A500c	2100	4	8	6.26	25	25	8 A500c		206
	2	7100	22 A500c	7100	4	28	21.16	85	85	20 A500c		276
	3	7500	22 A500c	7500	4	30	22.35	89	89	22 A500c		339
	4	4300	22 A500c	4300	8	34	12.81	103	103			
	5	3150	22 A500c	3150	4	13	9.39	38	38			
	6	3000 / 500 / 2500	20 A500c	3000	4	12	7.41	30	30			
	7	7000	20 A500c	7000	8	56	17.29	138	138			
	8	4200	20 A500c	4200	8	34	10.37	83	83			
	9	2550	20 A500c	2550	4	10	6.30	25	25			
	10	1800	8 A500c	1800	165	297	0.71	117	117			
	11	1360	8 A500c	1360	165	224	0.54	89	89			
		Σ							821			821
		ბეტონი B 25 V=8.3 მ³										

შენიშვნა:

1. ბეტონის დამცავი შრე მიღებულია 50 მმ;
2. ყველა ზომა მოცემულია მილიმეტრებში;
3. ნიშნულები მოცემულია მეტრებში.

კონსტრუქტორი	ლ. ნარდაია		სასაწყობე შართის მშენებლობის პროექტი
შეასრულა	თ. ესართია		სვეტი 31
			ნახაზის ნომერი: კ-59

გადახურვის ფილის საძალიბო ნახაზი -2.900 ნიშნულზე

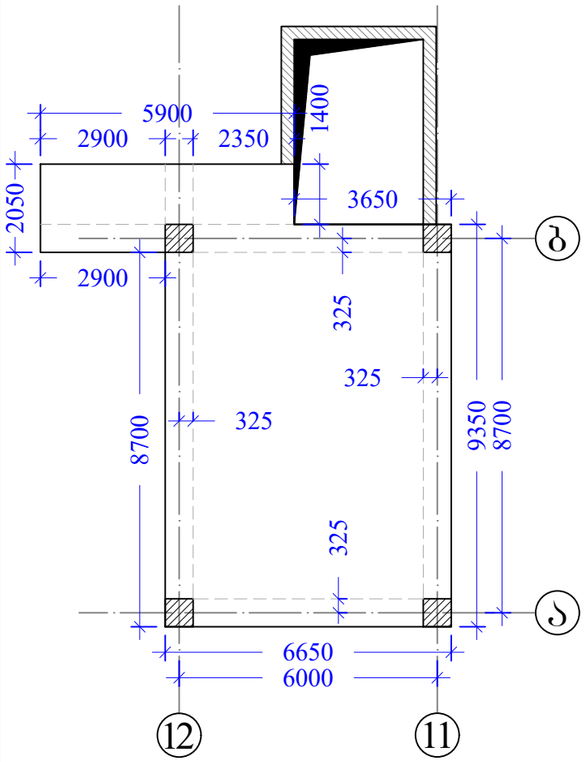

მონოლითური რიგელების მოწყობის გეგმა -2.900 ნიშნულზე

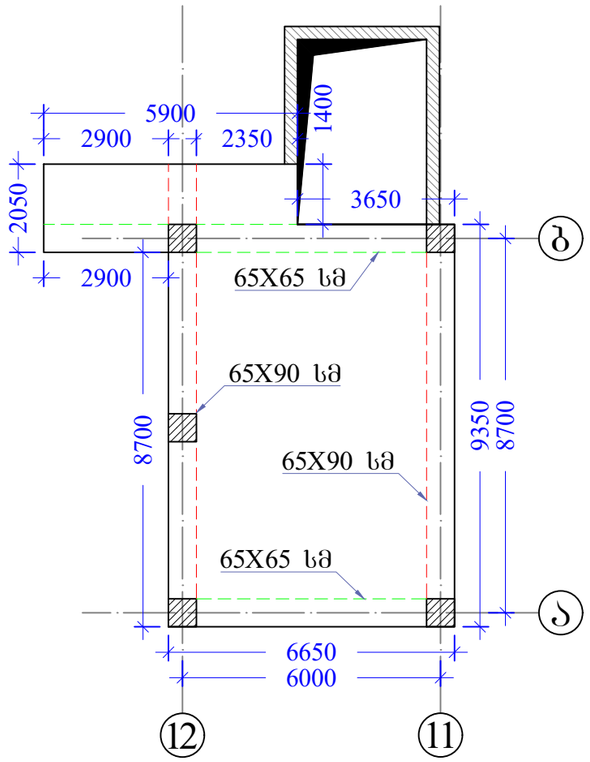

გადახურვის ფილის არმირების სქემა -2.900 ნიშნულზე

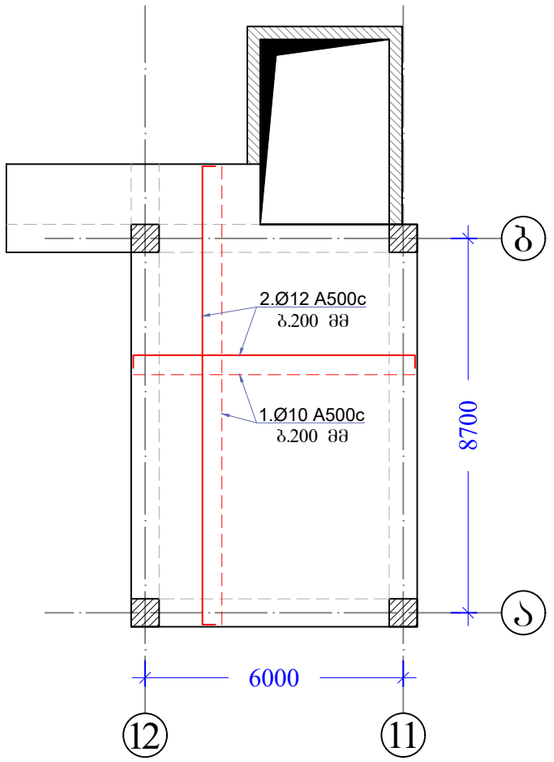

მონოლითური რიგელების დამატებითი ღერების მოწყობის გეგმა -2.900 ნიშნულზე

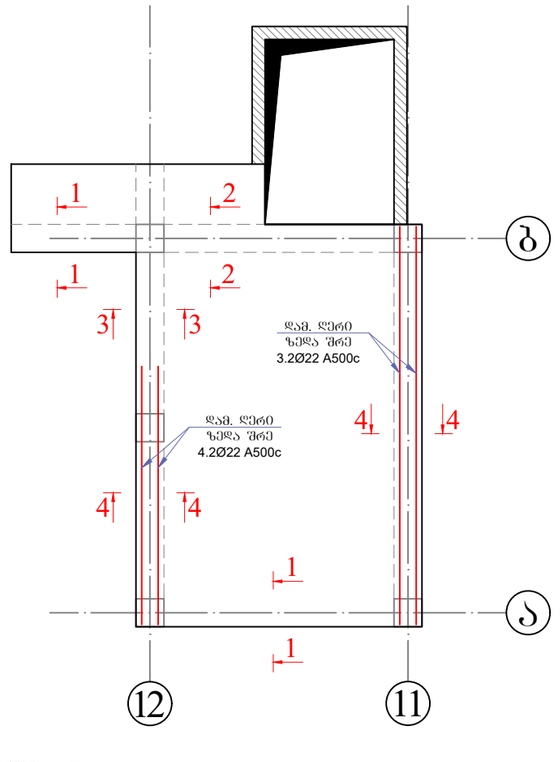

ჭრილი 1-1

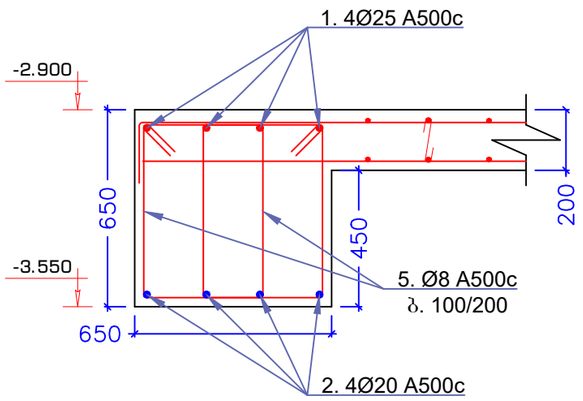

ჭრილი 2-2

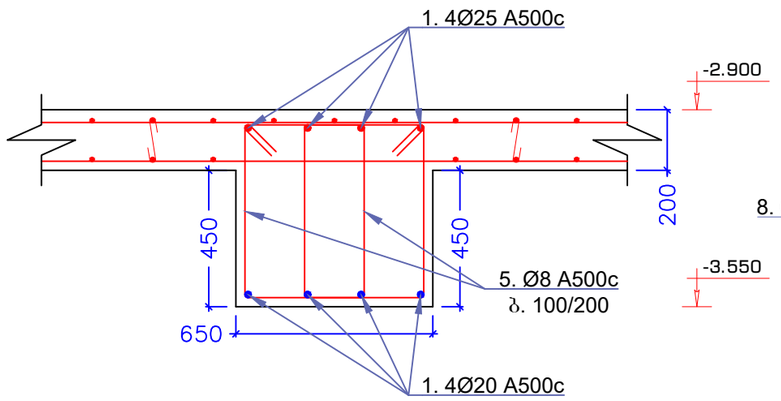

ჭრილი 3-3

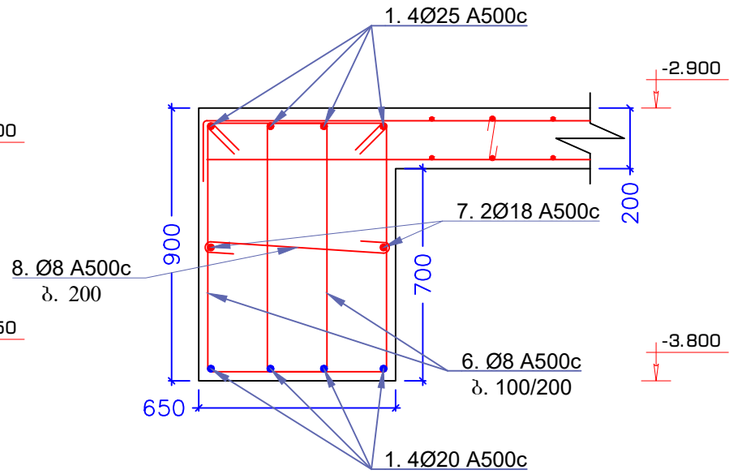

შენიშვნები	პირობითი აღნიშვნები	მიმდინარე ნახაზები:	შემსრულებელი	პროექტის დასახელება
1. ყველა ზომა მოცემულია მილიმეტრებში 2. ნიშნულები მოცემულია მეტრებში		1. მასალის სპეციფიკაცია იხილეთ ფურცელ კ-55-ზე		სასაწყობე ფართის მშენებლობის პროექტი
				ნახაზის დასახელება: გადახურვის ფილა -2.900 ნიშნულზე
		დამკვეთი: მპს "ევროპროდუქტი"	კონსტრუქტორი: ლ.ნარდაია; შემსრულა: თ. ესართია; ინჟინერი; კოორდინ.; დაამტკიცა	
			მასშტაბი A3-ზე: მ:პირობით; სტადიუმი: მ.პ.; გამოცემა: 0	
			ნახაზის ნომერი: კ-60	

ჭრილი 4-4

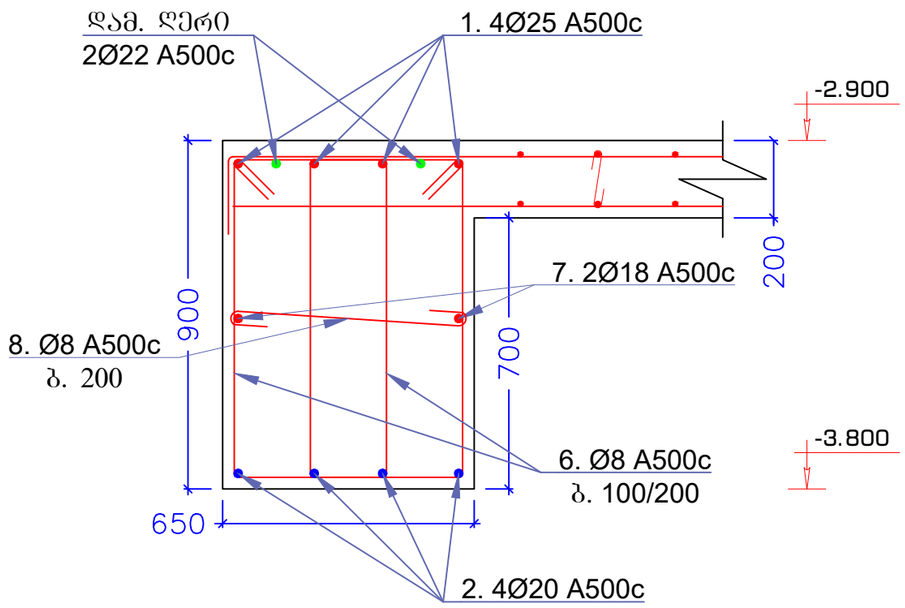

პოზიცია №5

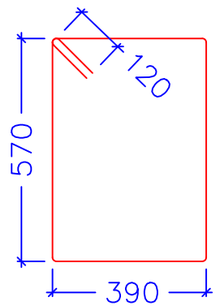

პოზიცია №6

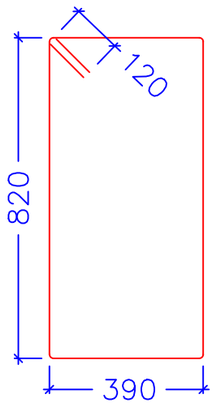

მასალის სპეციფიკაცია

ელემენტი	პოზ. №	ესკიზი მმ.	Ø და კლ.	L მმ.	n ც.	n x L მ.	მასა კგ. ერთი პოზ.	მასა კგ. ქვედა პოზ.	მასა კგ. სულ	არმ. ამოკრეფა Ø და კლ.	არმ. ამოკრეფა მასა კგ. A240c	არმ. ამოკრეფა მასა კგ. A500c
ბალახურვის ფილა -2.900 ნიშნულზე	1	12000 დაიჭრას ადგილზე	10 A500c	12000	62	744	7.40	459	459	10 A500c		563
	2	12000 დაიჭრას ადგილზე	12 A500c	12000	62	744	10.66	661	661	12 A500c		661
	3	100, 150, 100 — 350	8 A240c	350	200	70	0.55	110	110	8 A240c	110	
	3.1	200, 100, 220, 220, 100 — 840; ბიჯი 600	10 A500c	840	200	168	0.52	104	104			
		Σ							1333			1223
		ბეტონი B 25 V=14.4 მ³										

მასალის სპეციფიკაცია

ელემენტი	პოზ. №	ესკიზი მმ.	Ø და კლ.	L მმ.	n ც.	n x L მ.	მასა კგ. ერთი პოზ.	მასა კგ. ქვედა პოზ.	მასა კგ. სულ	არმ. ამოკრეფა Ø და კლ.	არმ. ამოკრეფა მასა კგ. A240c	არმ. ამოკრეფა მასა კგ. A500c
მონოლითური რიგელები -2.900 ნიშნულზე	1	12000 დაიჭრას ადგილზე	25 A500c	12000	14	168	46.24	647	647	8 A500c		576
	2	12000 დაიჭრას ადგილზე	20 A500c	12000	14	168	29.59	414	414	20 A500c		414
	3	9250	22 A500c	9250	2	19	27.60	55	55	22 A500c		91
	4	6000	22 A500c	6000	2	12	17.90	36	36	25 A500c		647
	5	2160	8 A500c	2160	190	410	0.85	162	162	18 A500c		168
	6	2660	8 A500c	2660	274	729	1.05	288	288			
	7	12000 დაიჭრას ადგილზე	18 A500c	12000	7	84	24.00	168	168			
	8	100, 600, 100 — 800	8 A240c	800	100	80	1.26	126	126			
		Σ							1896			1896
		ბეტონი B 25 V=13.8 მ³										

შენიშვნები

1. ყველა ზომა მოცემულია მილიმეტრებში
2. ნიშნულები მოცემულია მეტრებში

პირობითი აღნიშვნები

მიბმული ნახაზები:

შემსრულებელი

დამკვეთი

შპს "ევროპროდუქტი"

პროექტის დასახელება

სასაწყობე ფართის მშენებლობის პროექტი

ნახაზის დასახელება

ჭრილი 4-4, მასალის სპეციფიკაცია

კონსტრუქტორი	ლ.ნარდაია	ინჟინერი	
შემსრულა	თ. ესართია	კოორდინ.	
		დაამტკიცა	

მასშტაბი A3-ზე	სტატუსი	გამოცემა
მ:პირობით	მ.პ.	0

ნახაზის ნომერი

კ-61

ბაღახურვის ფილის საძალიბო ნახაზი -0.100 ნიშნულზე

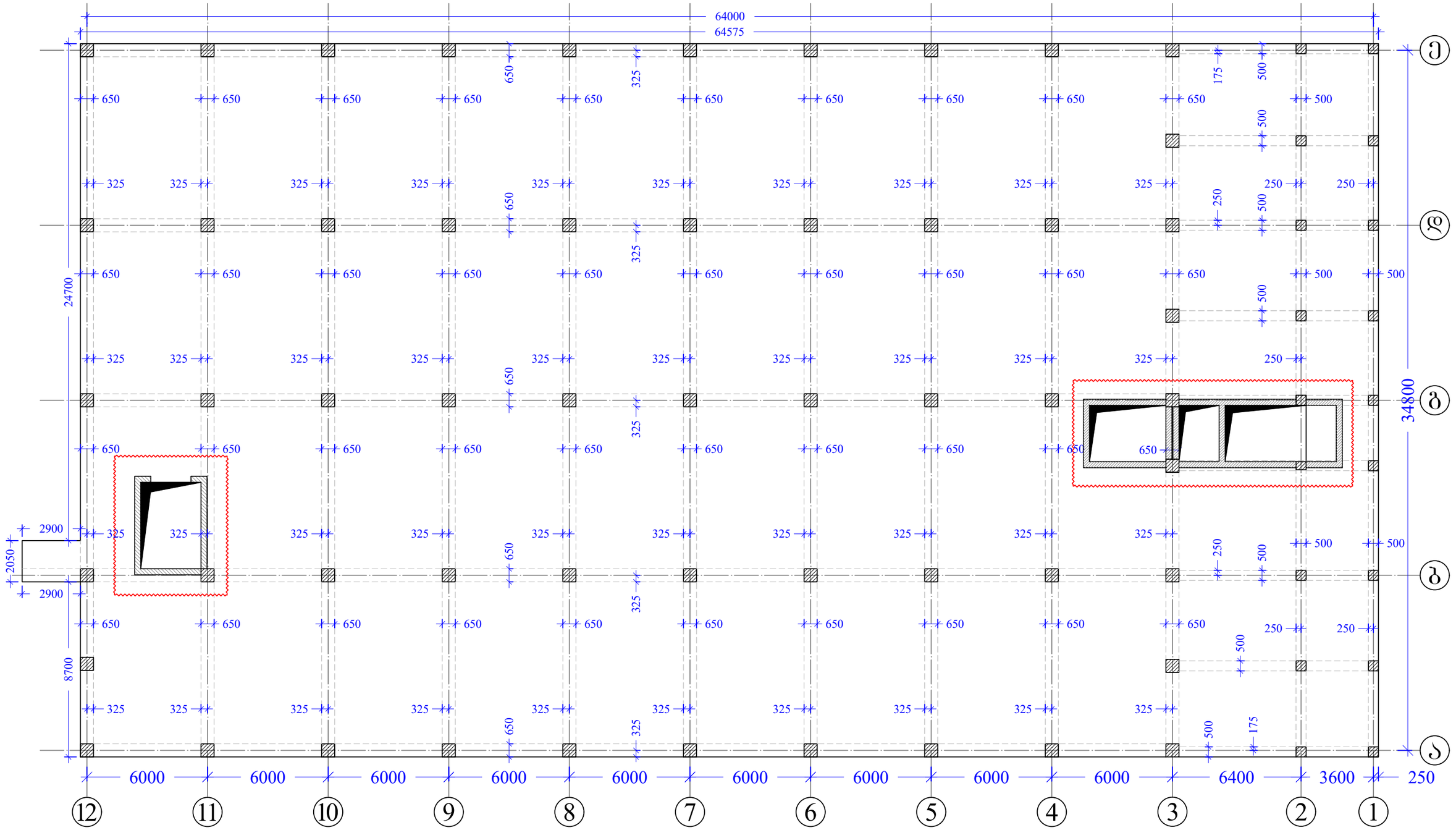

მენიშვნები	პირობითი აღნიშვნები	მიბმული ნახაზები:	შემსრულებელი	პროექტის დასახელება
1. ყველა ზომა მოცემულია მილიმეტრებში 2. ნიშნულები მოცემულია მეტრებში	განხილული იქნეს მონოლითური რკინაბეტონის დიაფრაგმების ნახაზებთან ერთად (ფურცელი კ-18)			სასაწყობე ფართის მშენებლობის პროექტი

ნახაზის დასახელება: ბაღახურვის ფილის საძალიბო ნახაზი -0.100 ნიშნულზე

დამკვეთი: შპს "ევროპროდუქტი"

კონსტრუქტორი	ლ.ნარდაია		ინჟინერი		
შეასრულა	თ. ქსართია	თ. ქსართია	კოორდინ.		
			დაამტკიცა		

მასშტაბი A3-ზე	სტატუსი	გამოცემა
მ:პირობით	მ.პ.	0

ნახაზის ნომერი: კ-62

მონოლითური რკინაბეტონის რიგელების მოწყობის გეგმა -0.100 ნიშნულზე

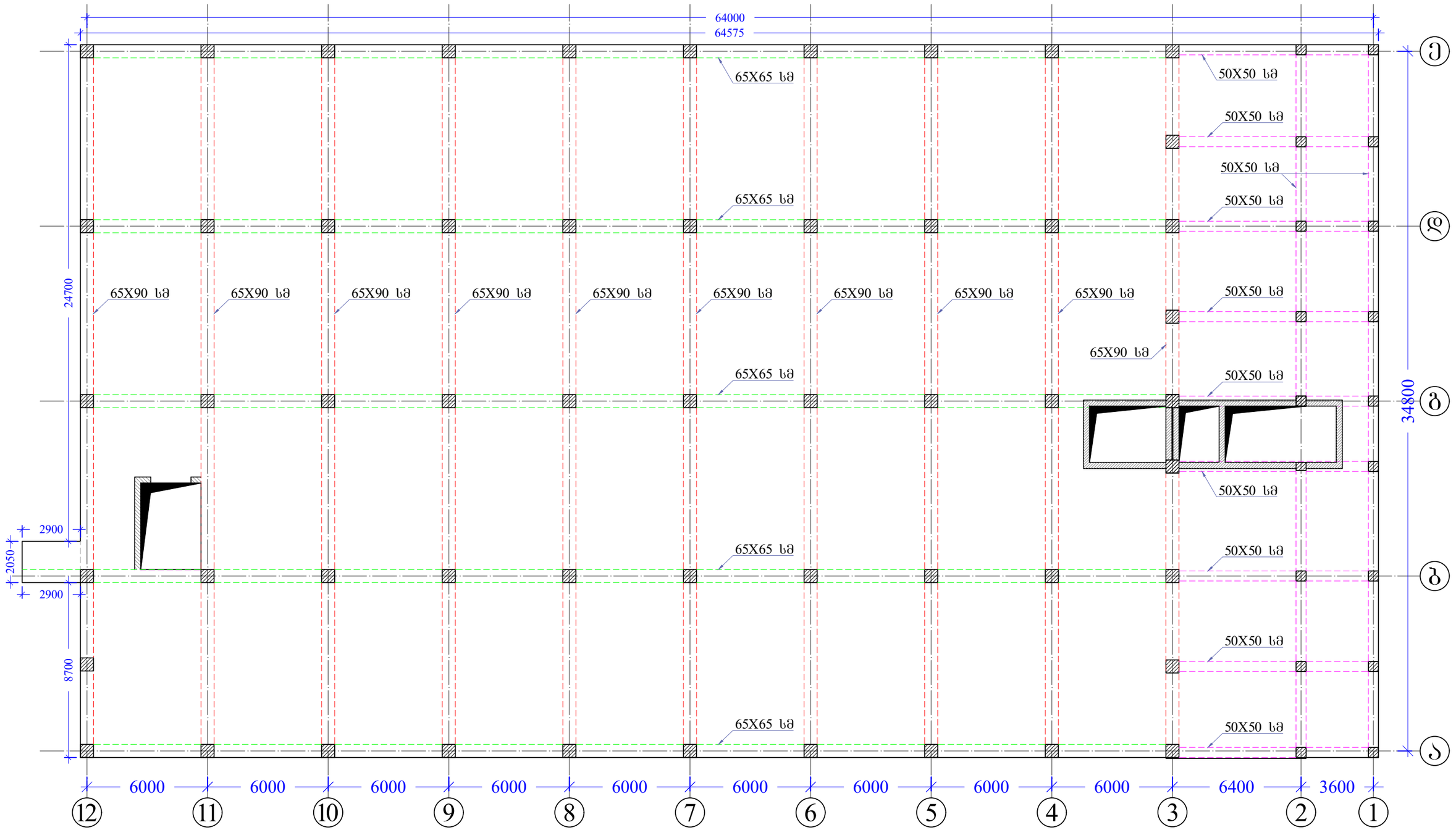

შენიშვნები	პირობითი აღნიშვნები	მიბმული ნახაზები:	შემსრულებელი	პროექტის დასახელება
1. ყველა ზომა მოცემულია მილიმეტრებში 2. ნიშნულები მოცემულია მეტრებში				სასაწყობე ფართის მშენებლობის პროექტი
			დამკვეთი	ნახაზის დასახელება
			შპს "ევროპროდუქტი"	მონოლითური რკინაბეტონის რიგელების მოწყობის გეგმა -0.100 ნიშნულზე

კონსტრუქტორი	ლ.ნარდაია		ინჟინერი		
შემსრულა	თ. ესართია		კოორდინ.		
			დამმტკიცა		
მასშტაბი A3-ზე		სტადიუმი		გამოცემა	
მ:პირობით		მ.პ.		0	

ნახაზის ნომერი: კ-63

მონოლითური რიგელების ზედა შრის დამატებითი ღერების მოწყობის გეგმა -0.100 ნიშნულზე

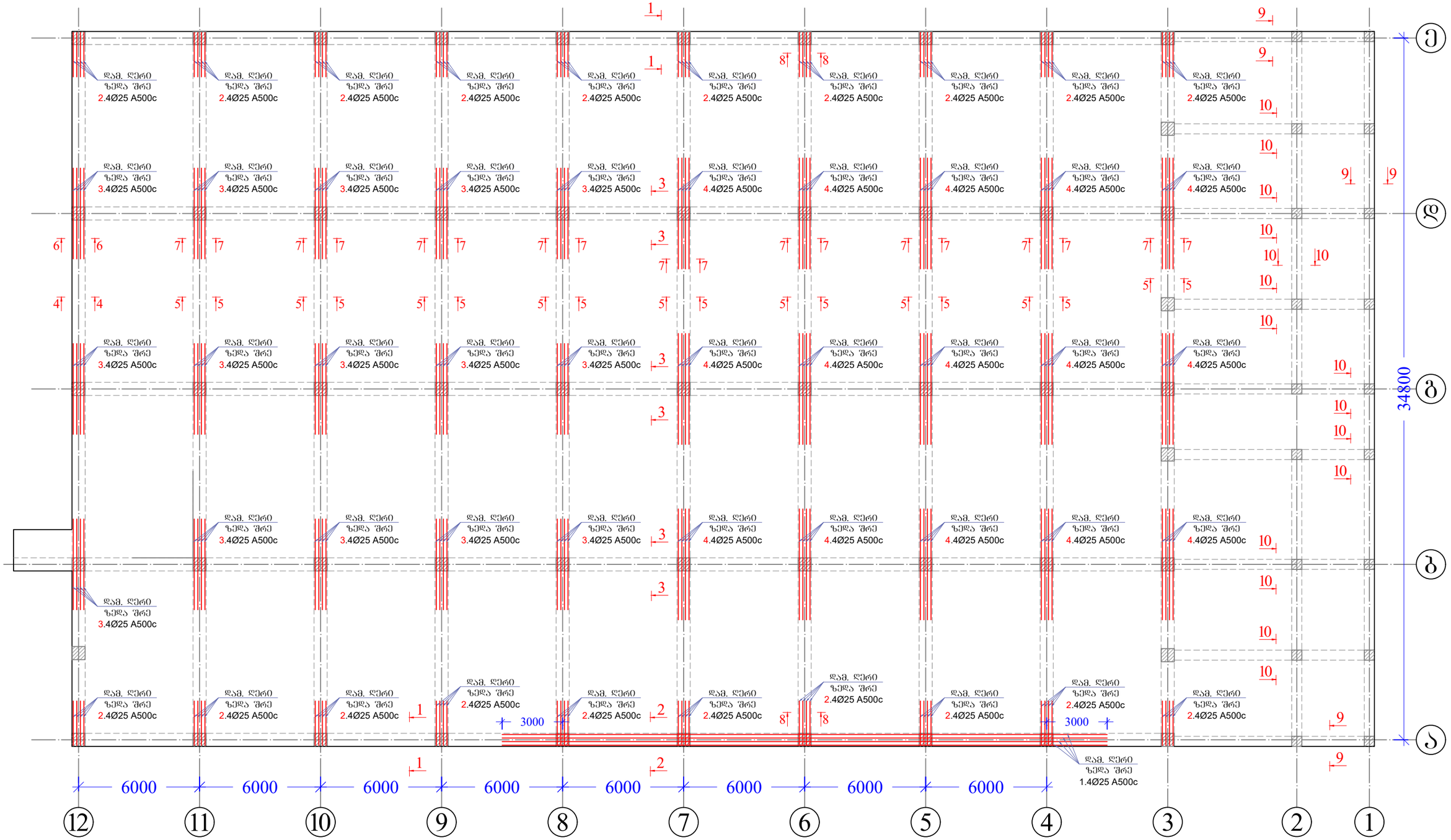

მენიშვნები	პირობითი აღნიშვნები	მიბმული ნახაზები:	მემსრულებელი	პროექტის დასახელება
1. ყველა ზომა მოცემულია მილიმეტრებში 2. ნიშნულები მოცემულია მეტრებში		1. მასალის სპეციფიკაცია იხილეთ ფურცელ კ-67-ზე; 2. რკინაბეტონის რიგელის ჭრილები იხილეთ ფურცელ კ-66-ზე.		სასაწყობე ფართის მშენებლობის პროექტი
				ნახაზის დასახელება: მონოლითური რიგელების ზედა შრის დამატებითი ღერების მოწყობის გეგმა -0.100 ნიშნულზე
			დამკვეთი: მპს "ევროპროდუქტი"	კონსტრუქტორი: ლ.ნარდაია; შემსრულა: თ. ესართია; ინჟინერი; კოორდინ.; დაამტკიცა; მასშტაბი A3-ზე: მ:პირობითი; სტატუსი: მ.პ.; გამოცემა: 0
				ნახაზის ნომერი: კ-64

მონოლითური რიგელების ქვედა შრის დამატებითი ღერების მოწყობის გეგმა -0.100 ნიშნულზე

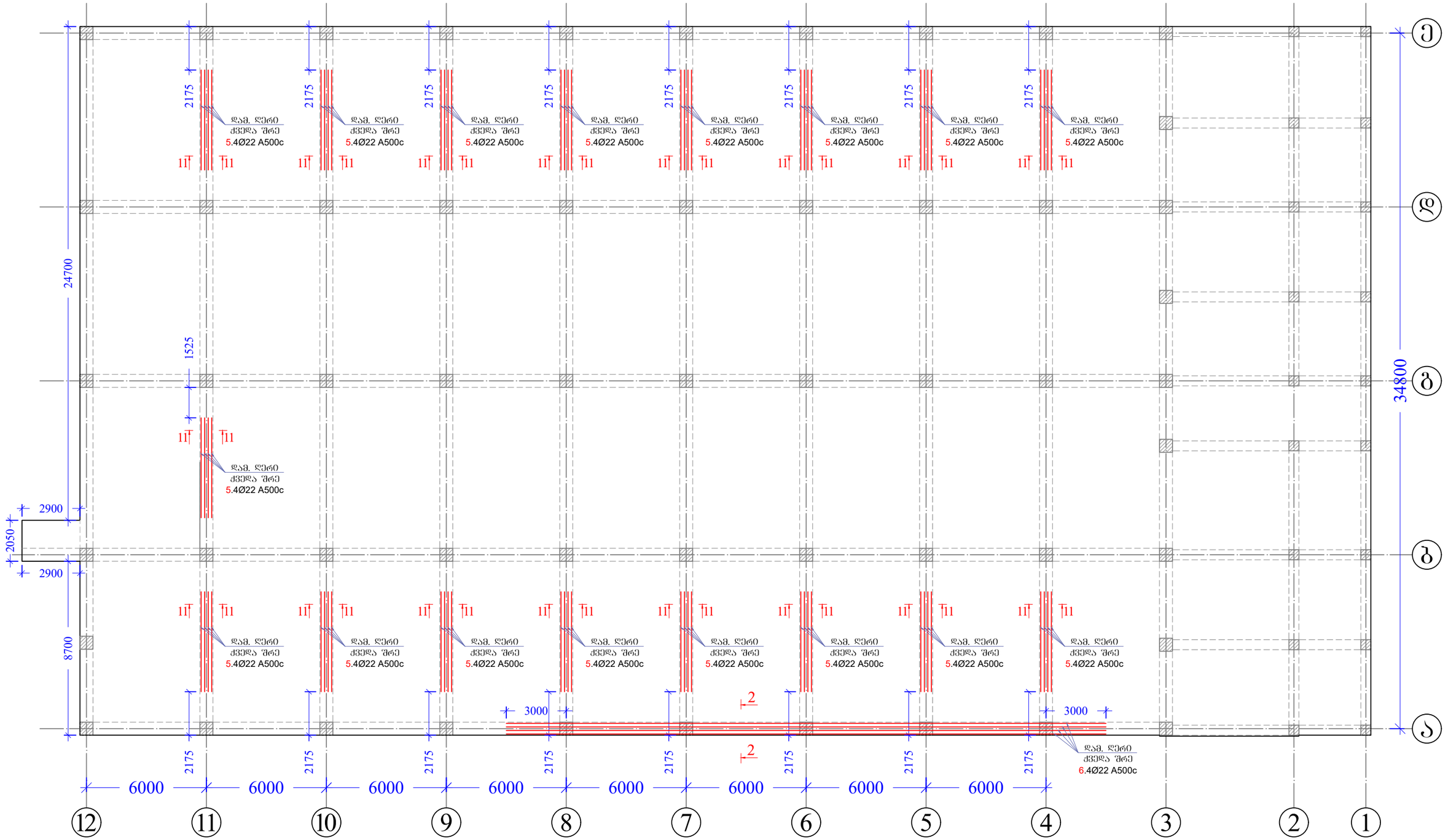

შენიშვნები	პირობითი აღნიშვნები	მიბმული ნახაზები:	შემსრულებელი	პროექტის დასახელება
1. ყველა ზომა მოცემულია მილიმეტრებში 2. ნიშნულები მოცემულია მეტრებში		1. მასალის სპეციფიკაცია იხილეთ ფურცელ კ-67-ზე; 2. რკინაბეტონის რიგელის ჭრილები იხილეთ ფურცელ კ-66-ზე.		სასაწყობე ფართის მშენებლობის პროექტი
				ნახაზის დასახელება: მონოლითური რიგელების ქვედა შრის დამატებითი ღერების მოწყობის გეგმა -0.100 ნიშნულზე
			დამკვეთი: შპს "ევროპროდუქტი"	კონსტრუქტორი: ლ.ნარდაია; შეასრულა: თ. ესართია; ინჟინერი; კოორდინ.; დაამტკიცა
				მასშტაბი A3-ზე: მ:პირობით; სტადიუმი: მ.პ.; გამოცემა: 0
				ნახაზის ნომერი: კ-65

ჭრილი 1-1

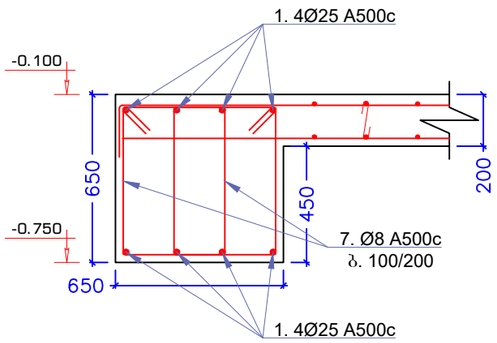

ჭრილი 2-2

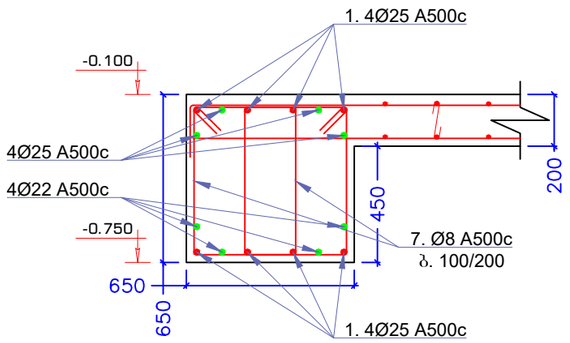

ჭრილი 3-3

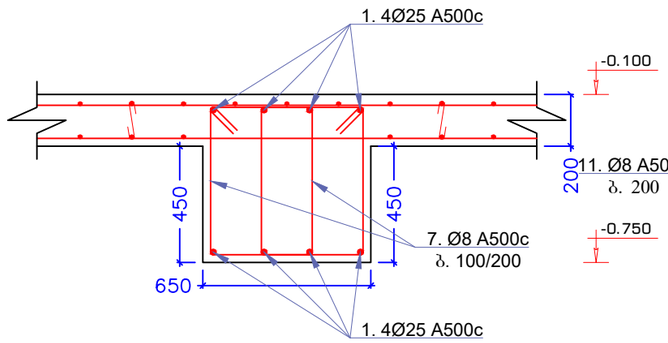

ჭრილი 4-4

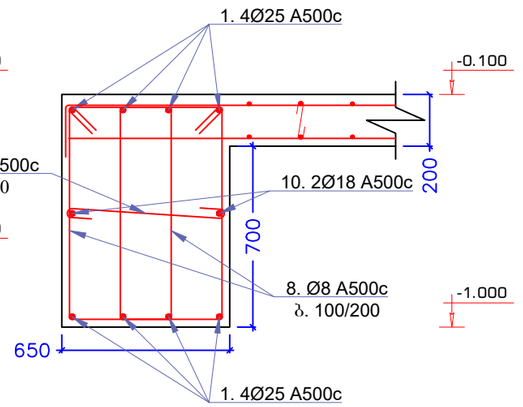

ჭრილი 5-5

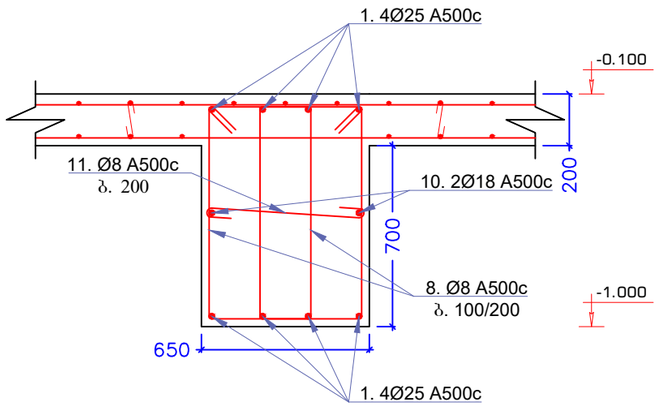

ჭრილი 6-6

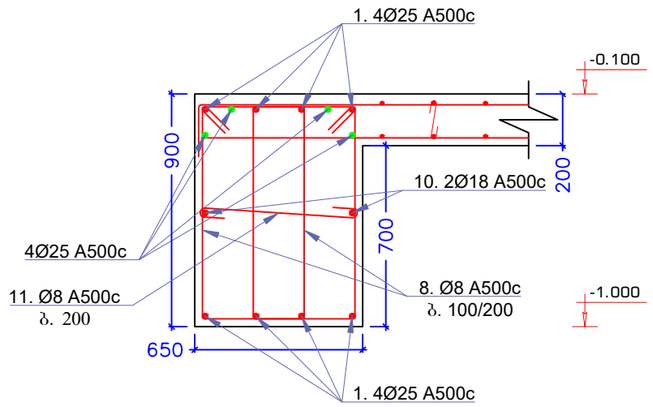

ჭრილი 7-7

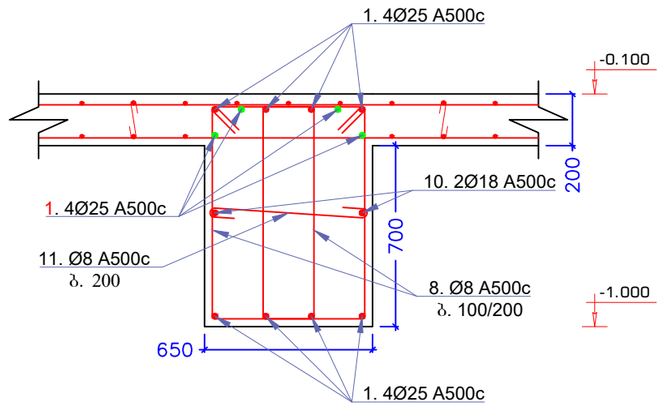

ჭრილი 8-8

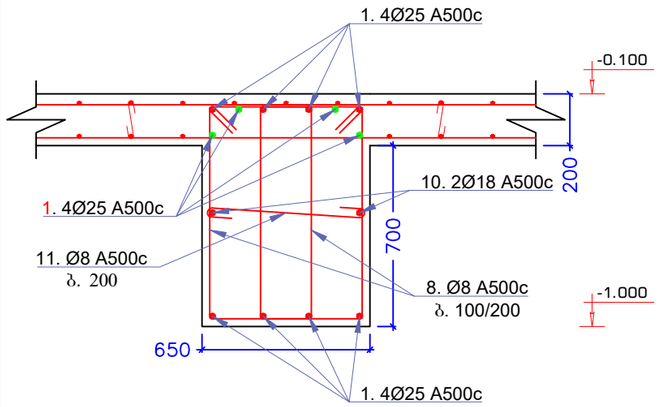

ჭრილი 9-9

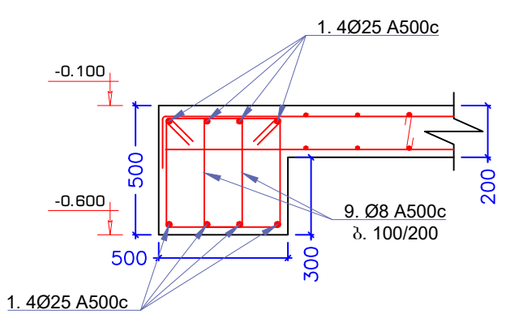

ჭრილი 10-10

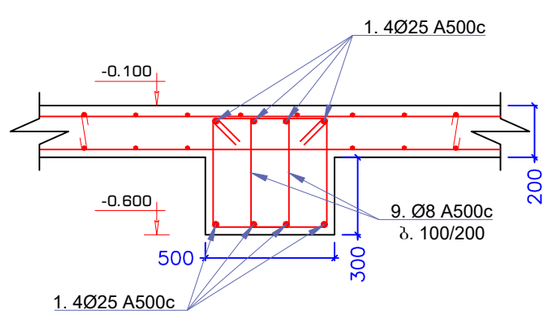

ჭრილი 11-11

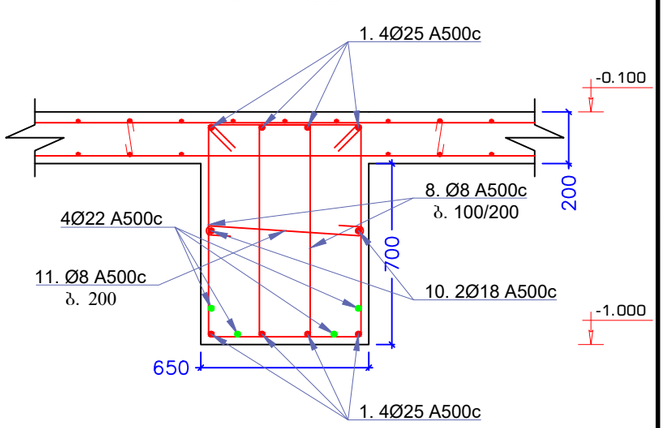

შენიშვნები	პირობითი აღნიშვნები	მიბმული ნახაზები:
1. ყველა ზომა მოცემულია მილიმეტრებში 2. ნიშნულები მოცემულია მეტრებში		1. მასალის სპეციფიკაცია იხილეთ ფურცელ კ-63-ზე

მემსრულებელი		პროექტის დასახელება	სასაწყობე ფართის მშენებლობის პროექტი		
		ნახაზის დასახელება	ჭრილი 1-1, ჭრილი 2-2, ჭრილი 3-3, ჭრილი 4-4, ჭრილი 5-5, ჭრილი 6-6, ჭრილი 7-7, ჭრილი 8-8, ჭრილი 9-9, ჭრილი 10-10, ჭრილი 11-11		
დამკვეთი	შპს "ევროპროდუქტი"	კონსტრუქტორი	ლ.ნარდაია	ინჟინერი	
		შემსრულა	თ. ესართია	კოორდინ.	
				დამტკიცა	
		მასშტაბი A3-ზე	სტადიუმი	გამოცემა	
		მ:პირობით	მ.პ.	0	
		ნახაზის ნომერი	კ-66		

მასალის სპეციფიკაცია										არმ. ამოკრეფა		
ელემენტი	პოზ. №	ესკიზი მმ.	∅ და კლ.	L მმ.	n ც.	n x L მ.	მასა კგ.			∅ და კლ.	მასა კგ.	
							ერთი პოზ.	ყველა პოზ.	სულ		A240c	A500c
მონოლითური რიგელები -0.100 ნიშნულზე	1	12000 დაიჭრას ადგილზე	25 A500c	12000	540	6480	46.24	24967	24967	8 A500c		10161
	2	2200	25 A500c	2200	80	176	8.48	678	678	22 A500c		1444
	3	4500	25 A500c	4500	60	270	17.34	1040	1040	25 A500c		27957
	4	5500	25 A500c	5500	60	330	21.19	1271	1271	18 A500c		1440
	5	5000	22 A500c	5000	68	340	14.92	1015	1015			
	6	12000 დაიჭრას ადგილზე	22 A500c	12000	12	144	35.81	430	430			
	7	2160	8 A500c	2160	3600	7776	0.85	3072	3072			
	8	2660	8 A500c	2660	4880	12981	1.05	5127	5127			
	9	1660	8 A500c	1660	2202	3655	0.66	1444	1444			
	10	12000 დაიჭრას ადგილზე	18 A500c	12000	60	720	24.00	1440	1440			
	11	100 600 100 800	8 A500c	800	1640	1312	0.32	518	518			
		Σ							41003			41003
	ბეტონი B 25 V=267.0 მ³											

პოზიცია №7

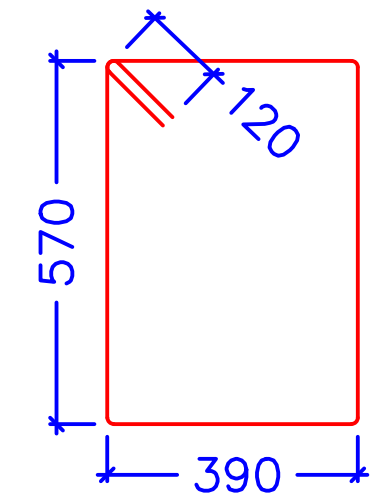

პოზიცია №8

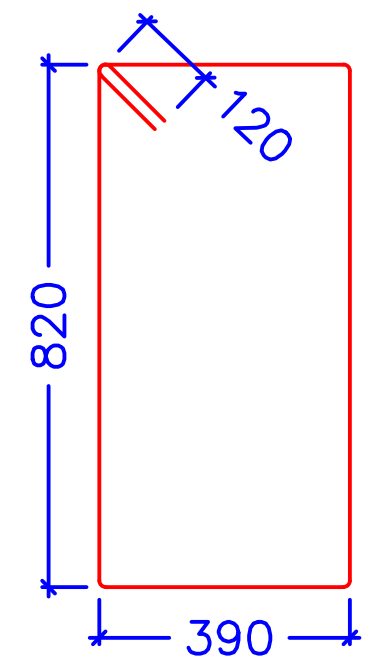

პოზიცია №9

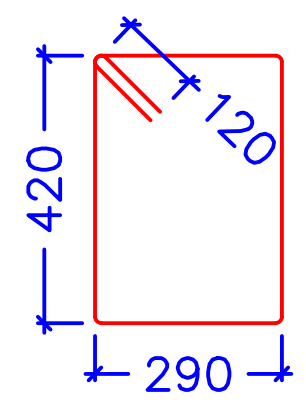

შენიშვნები

1. ყველა ზომა მოცემულია მილიმეტრებში
2. ნიშნულები მოცემულია მეტრებში

პირობითი აღნიშვნები

მიბმული ნახაზები:

შემსრულებელი

დამკვეთი

შპს "ევროპროდუქტი"

პროექტის დასახელება

სასაწყობე ფართის მშენებლობის პროექტი

ნახაზის დასახელება

მასალის სპეციფიკაცია

კონსტრუქტორი	ლ. ნარდაია		ინჟინერი
შეასრულა	თ. ესართია		კოორდინ.
			დაამტკიცა

მასშტაბი A3-ზე: მ:პირობით | სტატუსი: მ.პ. | გამოცემა: 0

ნახაზის ნომერი: კ-67

გადახურვის ფილის ზედა და ქვედა შრის ძირითადი ბადე -0.100 ნიშნულზე

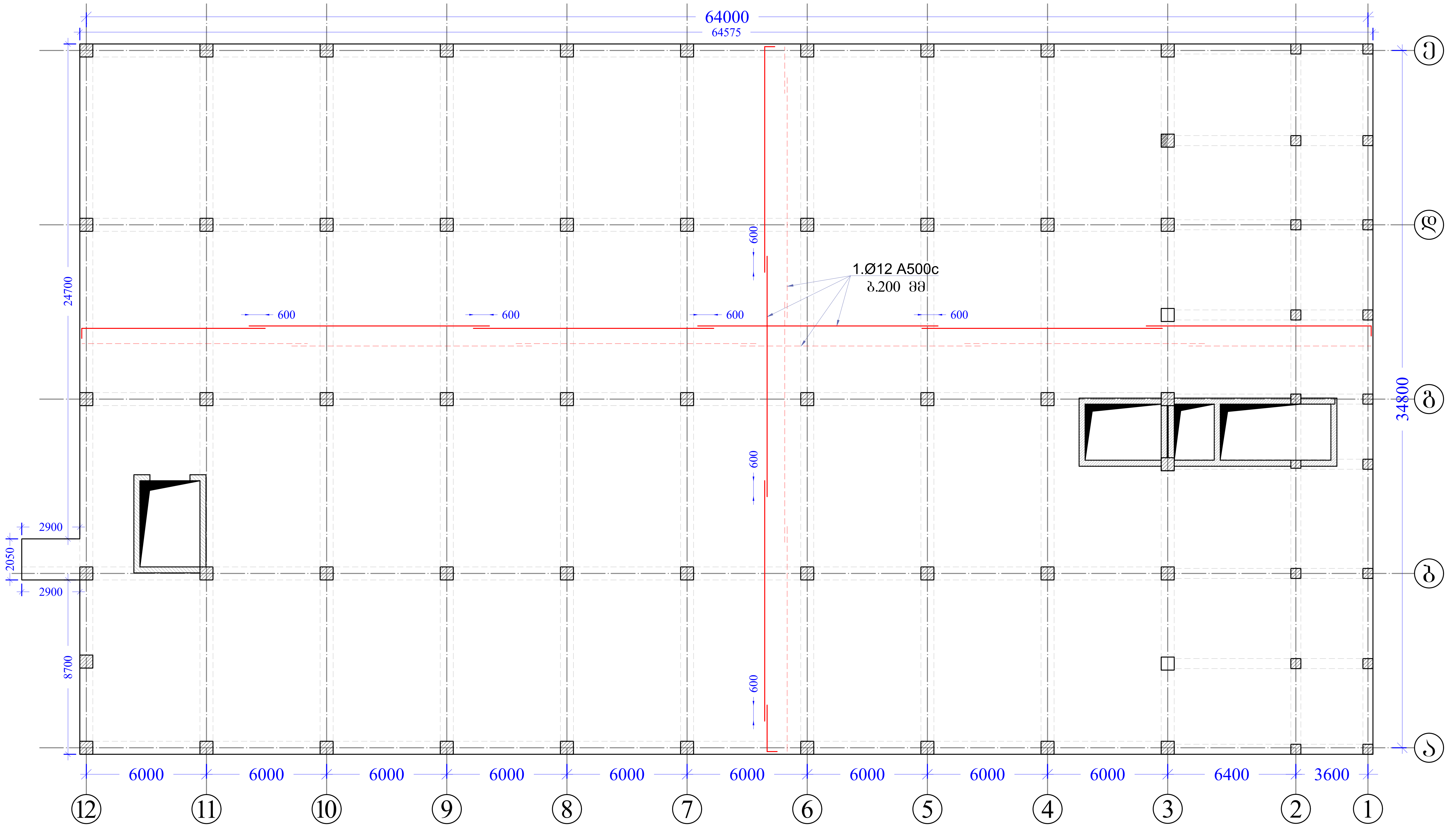

შენიშვნები

1. ყველა ზომა მოცემულია მილიმეტრებში
2. ნიშნულები მოცემულია მეტრებში

პირობითი აღნიშვნები

მიბმული ნახაზები:

1. მასალის სპეციფიკაცია იხილეთ ფურცელ კ-73-ზე

შემსრულებელი

დამკვეთი

შპს "ევროპროდუქტი"

პროექტის დასახელება

სასაწყობე ფართის მშენებლობის პროექტი

ნახაზის დასახელება

გადახურვის ფილის ზედა და ქვედა შრის ძირითადი ბადე -0.100 ნიშნულზე

კონსტრუქტორი	ლ. ნარდაია	ინჟინერი	
შეასრულა	თ. ესართია	კოორდინ.	
		დაამტკიცა	

მასშტაბი A3-ზე	სტატუსი	გამოცემა
მ:პირობით	მ.პ.	0

ნახაზის ნომერი: კ-68

ბადახურვის ფილის ქვედა შრის დამატებითი არმირების სქემა X მიმართულებით -0.100 ნიშნულზე

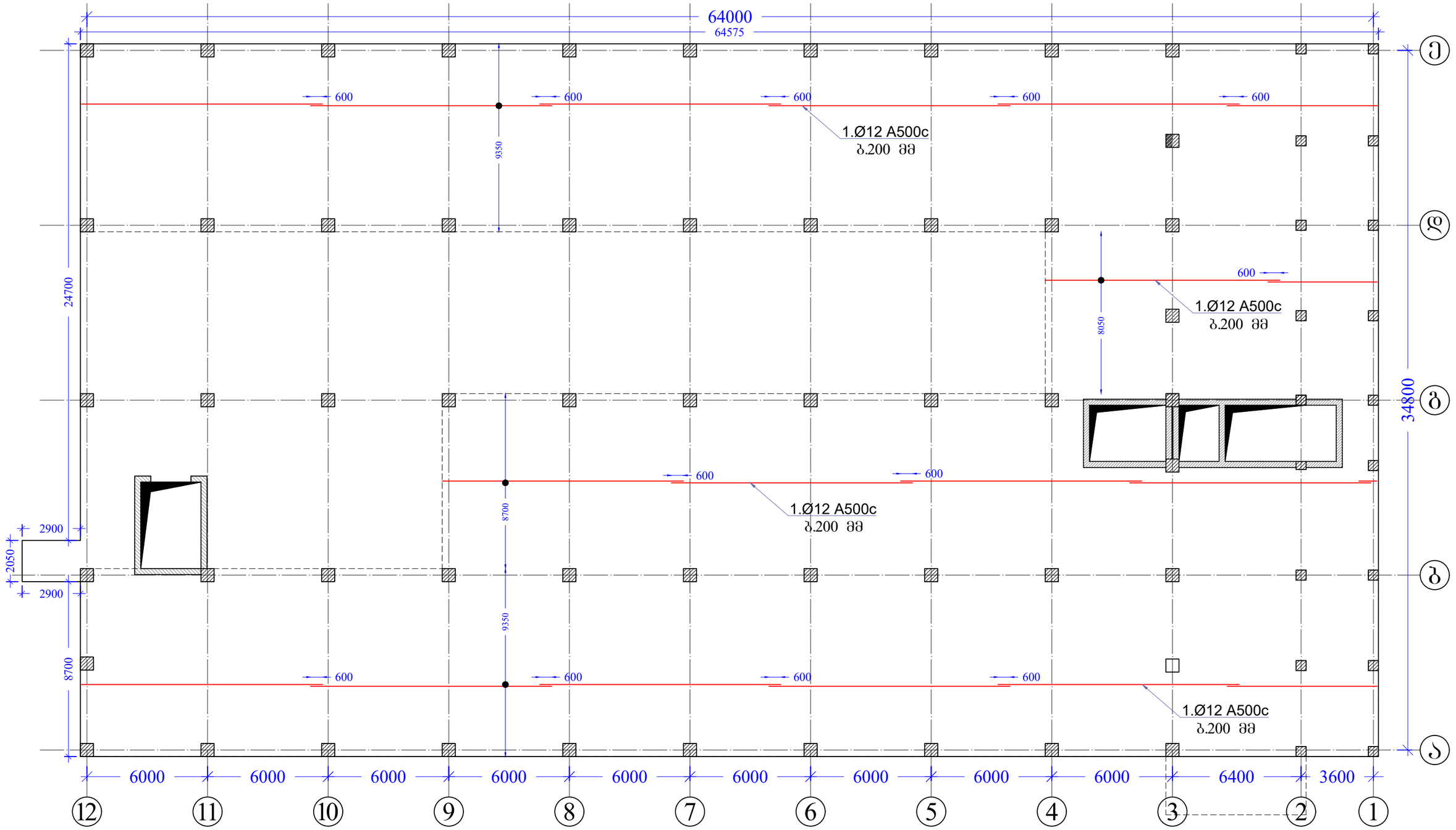

შენიშვნები	პირობითი აღნიშვნები	მიბმული ნახაზები:	შემსრულებელი	პროექტის დასახელება
1. ყველა ზომა მოცემულია მილიმეტრებში 2. ნიშნულები მოცემულია მეტრებში		1. მასალის სპეციფიკაცია იხილეთ ფურცელ კ-73-ზე		სასაწყობე ფართის მშენებლობის პროექტი
				ნახაზის დასახელება: ბადახურვის ფილის ქვედა შრის დამატებითი არმირების სქემა X მიმართულებით -0.100 ნიშნულზე
			დამკვეთი: შპს "ევროპროდუქტი"	კონსტრუქტორი: ლ.ნარდაია; ინჟინერი; შეასრულა: თ. ესართია; კოორდინ.; დაამტკიცა
				მასშტაბი A3-ზე: მ:პირობით; სტატუსი: მ.პ.; გამოცემა: 0
				ნახაზის ნომერი: კ-69

გადახურვის ფილის ქვედა შრის დამატებითი არმირების სქემა Y მიმართულებით -0.100 ნიშნულზე

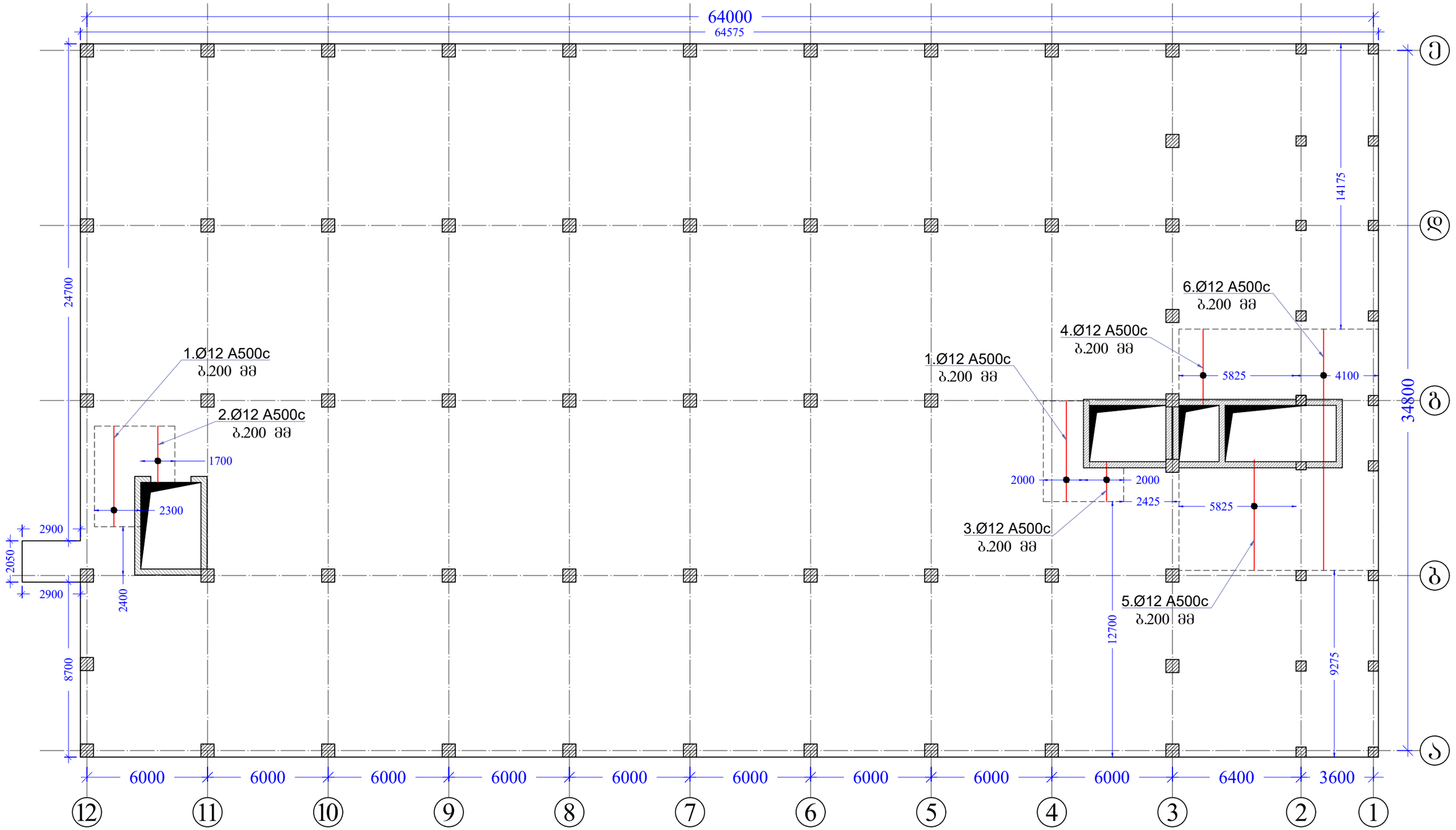

შენიშვნები	პირობითი აღნიშვნები	მიბმული ნახაზები:	მშენებელი	პროექტის დასახელება
1. ყველა ზომა მოცემულია მილიმეტრებში 2. ნიშნულები მოცემულია მეტრებში		1. მასალის სპეციფიკაცია იხილეთ ფურცელ კ-73-ზე		სასაწყობე ფართის მშენებლობის პროექტი
				ნახაზის დასახელება გადახურვის ფილის ქვედა შრის დამატებითი არმირების სქემა Y მიმართულებით -0.100 ნიშნულზე
			დამკვეთი შპს "ევროპროდუქტი"	კონსტრუქტორი: ლ.ნარდაია; ინჟინერი შემსრულა: თ. ესართია; კოორდინ. დაამტკიცა მასშტაბი A3-ზე: მ:პირობით; სტატუსი: მ.პ.; გამოცემა: 0 ნახაზის ნომერი: კ-70

ბადახურვის ფილის ზედა შრის დამატებითი არმირების სქემა X მიმართულებით -0.100 ნიშნულზე

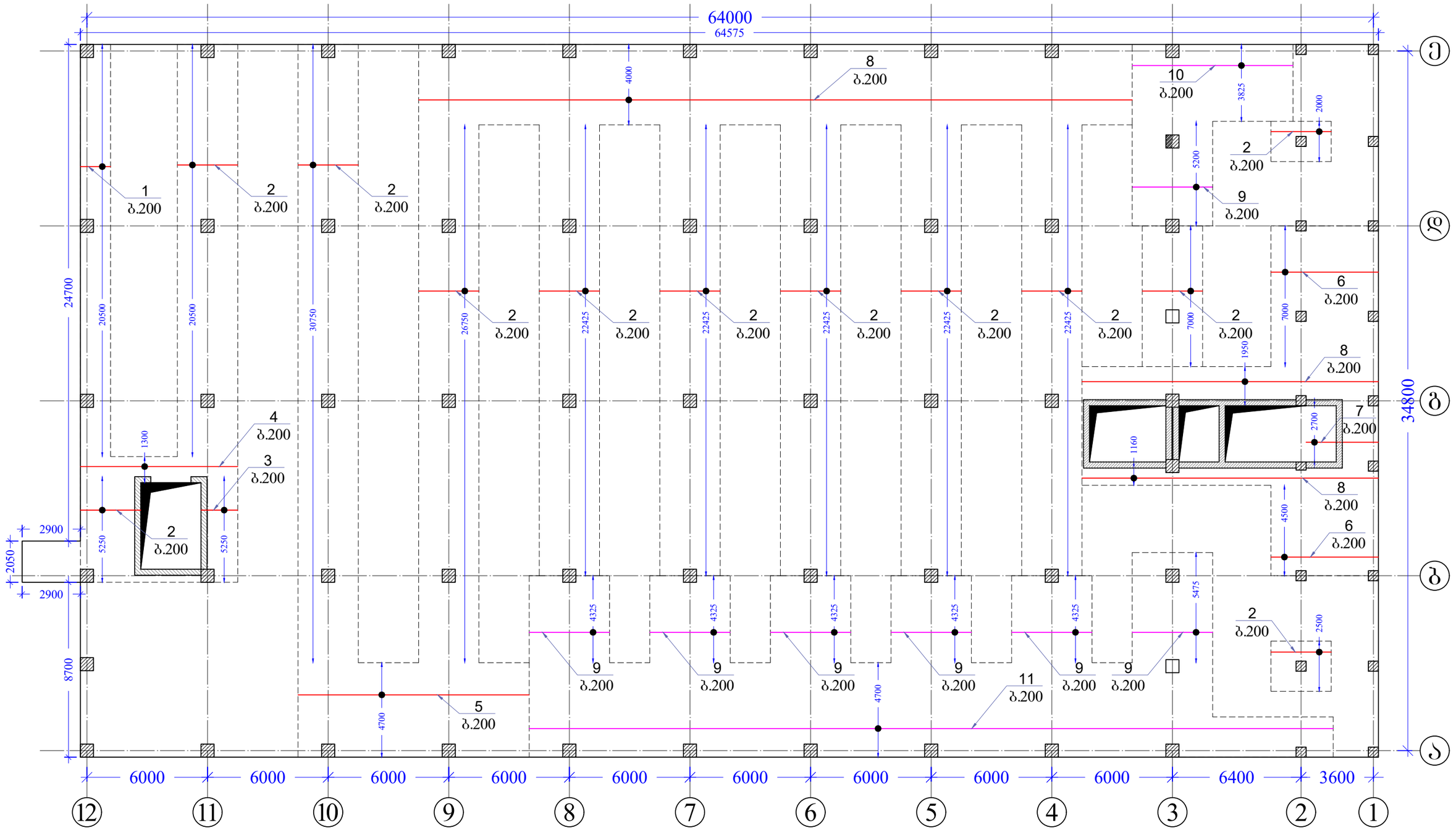

შენიშვნები	პირობითი აღნიშვნები	მიბმული ნახაზები:	მემსრულებელი	პროექტის დასახელება
1. ყველა ზომა მოცემულია მილიმეტრებში 2. ნიშნულები მოცემულია მეტრებში		1. მასალის სპეციფიკაცია იხილეთ ფურცელ კ-73-ზე		სასაწყობე ფართის მშენებლობის პროექტი
			დამკვეთი შპს "ევროპროდუქტი"	ნახაზის დასახელება ბადახურვის ფილის ზედა შრის დამატებითი არმირების სქემა X მიმართულებით -0.100 ნიშნულზე

კონსტრუქტორი	ლ. ნარდაია		ინჟინერი		
შეასრულა	თ. ესართია		კოორდინ.		
			დაამტკიცა		
მასშტაბი A3-ზე		სტადიუმი		გამოცემა	
მ:პირობით		მ.პ.		0	
ნახაზის ნომერი					
კ-71					

ბადახურვის ფილის ზედა შრის დამატებითი არმირების სქემა Y მიმართულებით -0.100 ნიშნულზე

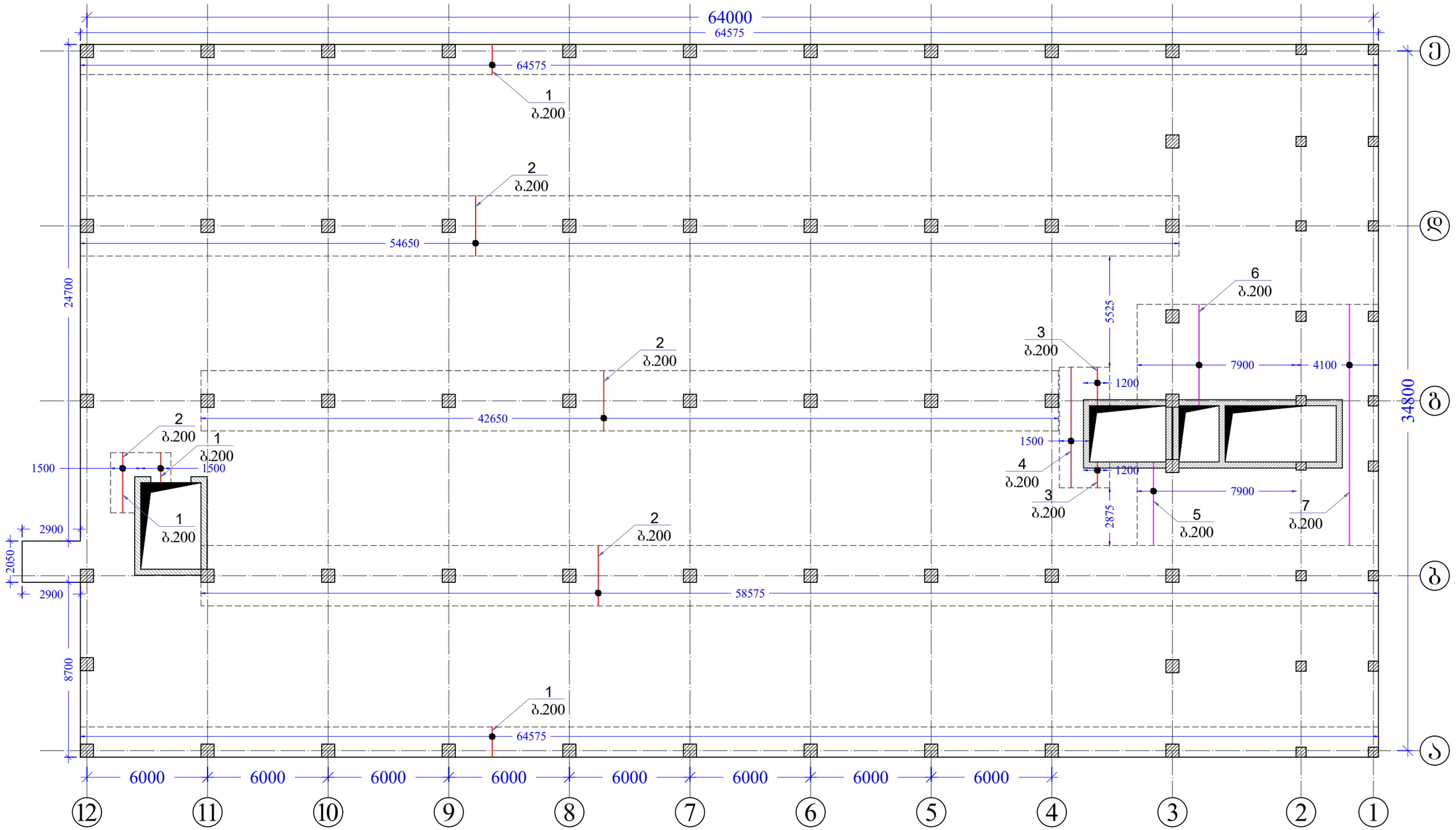

შენიშვნები	პირობითი აღნიშვნები	მიბმული ნახაზები:	მემსრულებელი	პროექტის დასახელება
1. ყველა ზომა მოცემულია მილიმეტრებში 2. ნიშნულები მოცემულია მეტრებში		1. მასალის სპეციფიკაცია იხილეთ ფურცელ კ-73-ზე		სასაწყობე ფართის მშენებლობის პროექტი
				ნახაზის დასახელება ბადახურვის ფილის ზედა შრის დამატებითი არმირების სქემა Y მიმართულებით -0.100 ნიშნულზე
			დამკვეთი შპს "ევროპროდუქტი"	კონსტრუქტორი: ლ.ნარდაია; ინჟინერი შემსრულა: თ. ესართია; კოორდინ. დაამტკიცა მასშტაბი A3-ზე: მ:პირობით; სტადიუმი: მ.პ.; გამოცემა: 0 ნახაზის ნომერი: კ-72

მასალის სპეციფიკაცია											არმ. ამოკრეფა		
ელემენტი	პოზ. №	ესკიზი მმ.	∅ და კლ.	L მმ.	n ც.	n x L მ.	მასა კგ.				∅ და კლ.	მასა კგ.	
							ერთი პოზ.	ქვედა პოზ.	სულ			A240c	A500c
ბალახურვის ფილა -0.100 ნიშნულზე დამატებითი ბადე X მიმართულებით ქვედა შრე	1	12000 დაიჭრას ადგილზე	12 A500c	12000	3870	46440	10.66	41239	41239	10 A500c			3281
	2	380 140	8 A240c	380	6330	2405	0.15	950	950	12 A500c			41239
	2.1	840 200 100 100 230 230 ბიჯი 600	10 A500c	840	6330	5317	0.52	3281	3281	8 A240c	950		
		Σ							45470			950	44519
		ბეტონი B 25 V=456.0 მ³											

მასალის სპეციფიკაცია											არმ. ამოკრეფა		
ელემენტი	პოზ. №	ესკიზი მმ.	∅ და კლ.	L მმ.	n ც.	n x L მ.	მასა კგ.				∅ და კლ.	მასა კგ.	
							ერთი პოზ.	ქვედა პოზ.	სულ			A240c	A500c
ბალახურვის ფილა -0.100 ნიშნულზე დამატებითი ბადე X მიმართულებით ქვედა შრე	1	12000 დაიჭრას ადგილზე	12 A500c	12000	1480	17760	10.66	15771	15771	12 A500c			15771
		Σ							15771				15771

მასალის სპეციფიკაცია											არმ. ამოკრეფა		
ელემენტი	პოზ. №	ესკიზი მმ.	∅ და კლ.	L მმ.	n ც.	n x L მ.	მასა კგ.				∅ და კლ.	მასა კგ.	
							ერთი პოზ.	ქვედა პოზ.	სულ			A240c	A500c
ბალახურვის ფილა -0.100 ნიშნულზე დამატებითი ბადე Y მიმართულებით ქვედა შრე	1	5000	12 A500c	5000	21	105	4.44	93	93	12 A500c			611
	2	2800	12 A500c	2800	9	25	2.49	22	22				
	3	2700	12 A500c	2700	10	27	2.40	24	24				
	4	3800	12 A500c	3800	30	114	3.37	101	101				
	5	5500	12 A500c	5500	30	165	4.88	147	147				
	6	12000	12 A500c	12000	21	252	10.66	224	224				
		Σ							611				611

მასალის სპეციფიკაცია											არმ. ამოკრეფა		
ელემენტი	პოზ. №	ესკიზი მმ.	∅ და კლ.	L მმ.	n ც.	n x L მ.	მასა კგ.				∅ და კლ.	მასა კგ.	
							ერთი პოზ.	ქვედა პოზ.	სულ			A240c	A500c
ბალახურვის ფილა -0.100 ნიშნულზე დამატებითი ბადე X მიმართულებით ზედა შრე	1	1500	12 A500c	1500	113	170	1.33	151	151	12 A500c			5282
	2	3000	12 A500c	3000	1038	3114	2.66	2765	2765	14 A500c			3117
	3	1800	12 A500c	1800	27	49	1.60	43	43				
	4	7800	12 A500c	7800	6	47	6.93	42	42				
	5	11500	12 A500c	11500	24	276	10.21	245	245				
	6	5350	12 A500c	5350	59	316	4.75	280	280				
	7	4100	12 A500c	4100	14	57	3.64	51	51				
	8	12000	12 A500c	12000	160	1920	10.66	1705	1705				
	9	4000	14 A500c	4000	165	660	4.84	799	799				
	10	8000	14 A500c	8000	19	152	9.68	184	184				
	11	12000	14 A500c	12000	147	1764	14.52	2134	2134				
		Σ							8399				8399

მასალის სპეციფიკაცია											არმ. ამოკრეფა		
ელემენტი	პოზ. №	ესკიზი მმ.	∅ და კლ.	L მმ.	n ც.	n x L მ.	მასა კგ.				∅ და კლ.	მასა კგ.	
							ერთი პოზ.	ქვედა პოზ.	სულ			A240c	A500c
ბალახურვის ფილა -0.100 ნიშნულზე დამატებითი ბადე Y მიმართულებით ზედა შრე	1	1500	12 A500c	1500	653	980	1.33	870	870	12 A500c			3022
	2	3000	12 A500c	3000	786	2358	2.66	2094	2094	16 A500c			999
	3	2000	12 A500c	2000	12	24	1.78	21	21				
	4	6000	12 A500c	6000	7	42	5.33	37	37				
	5	4800	16 A500c	4800	40	192	7.54	301	301				
	6	5100	16 A500c	5100	40	204	8.01	320	320				
	7	12000	16 A500c	12000	20	240	18.84	377	377				
		Σ							4021				4021

შენიშვნები	პირობითი აღნიშვნები	მიბმული ნახაზები:	შემსრულებელი	პროექტის დასახელება
1. ყველა ზომა მოცემულია მილიმეტრებში 2. ნიშნულები მოცემულია მეტრებში				სასაწყობე ფართის მშენებლობის პროექტი
				ნახაზის დასახელება: მასალის სპეციფიკაცია
			დამკვეთი: შპს "ევროპროდუქტი"	კონსტრუქტორი ლ.ნარდაია; შეასრულა თ. ესართია; ინჟინერი; კოორდინ.; დაამტკიცა
				მასშტაბი A3-ზე: მ:პირობით; სტატუსი: მ.პ.; გამოცემა: 0
				ნახაზის ნომერი: კ-73

მონოლითური რიგელების ქვედა შრის დამატებითი ღერების მოწყობის გეგმა +3.100 ნიშნულზე

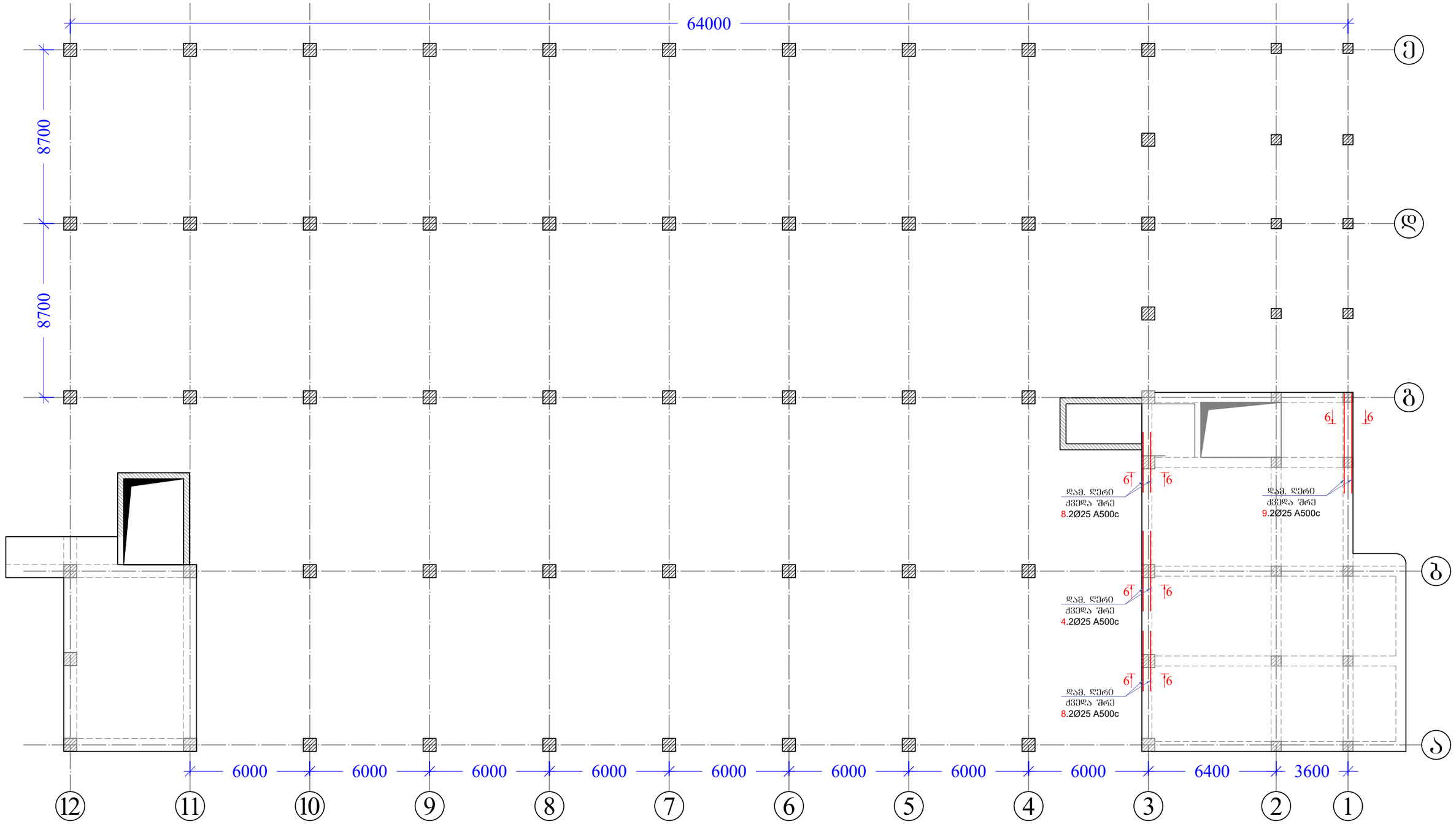

შენიშვნები	პირობითი აღნიშვნები	მიბმული ნახაზები:	შემსრულებელი	პროექტის დასახელება
1. ყველა ზომა მოცემულია მილიმეტრებში 2. ნიშნულები მოცემულია მეტრებში		1. მასალის სპეციფიკაცია იხილეთ ფურცელ კ-78-ზე; 2. რკინაბეტონის რიგელის ჭრილები იხილეთ ფურცელ კ-78-ზე.		სასაწყობე ფართის მშენებლობის პროექტი

დამკვეთი	ნახაზის დასახელება				
შპს "ევროპროდუქტი"	მონოლითური რიგელების ქვედა შრის დამატებითი ღერების მოწყობის გეგმა +3.100 ნიშნულზე				
კონსტრუქტორი	ლ.ნარდაია		ინჟინერი		
შემსრულა	თ. ესართია		კოორდინ.		
			დაამტკიცა		
მასშტაბი A3-ზე	სტატუსი		გამოცემა		
მ:პირობით	მ.პ.		0		
ნახაზის ნომერი	კ-77				

მონოლითური რიგელების მოწყობის გეგმა +3.100 ნიშნულზე

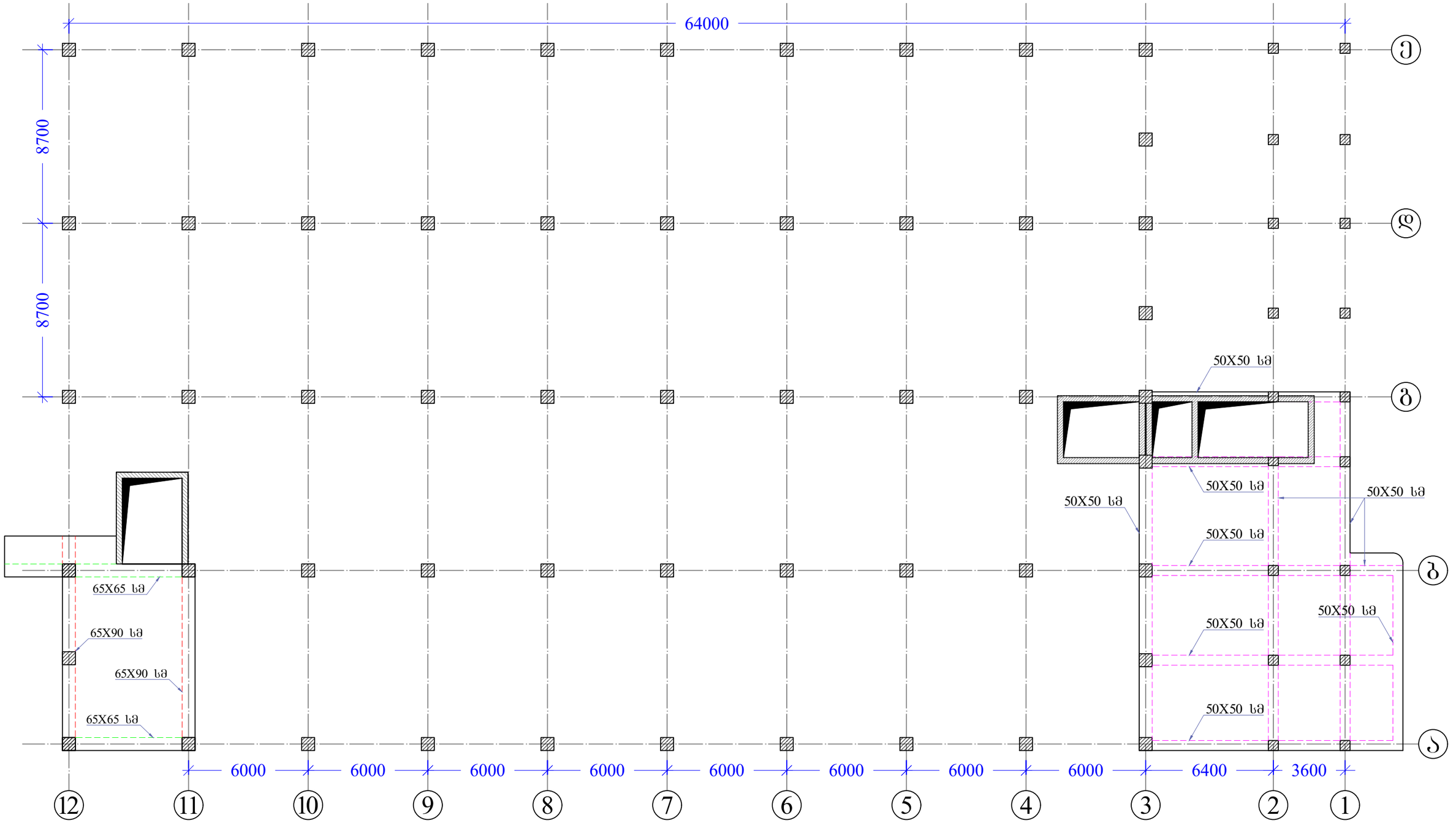

შენიშვნები	პირობითი აღნიშვნები	მიბმული ნახაზები:	შემსრულებელი	პროექტის დასახელება
1. ყველა ზომა მოცემულია მილიმეტრებში 2. ნიშნულები მოცემულია მეტრებში				სასაწყობე ფართის მშენებლობის პროექტი

ნახაზის დასახელება: მონოლითური რიგელების მოწყობის გეგმა +3.100 ნიშნულზე

დამკვეთი: შპს "ევროპროდუქტი"

კონსტრუქტორი	ლ. ნარდაია		ინჟინერი		
შეასრულა	თ. ესართია		კოორდინ.		
			დაამტკიცა		
მასშტაბი A3-ზე		სტატუსი		გამოცემა	
მ:პირობით		მ.პ.		0	

ნახაზის ნომერი: კ-75

მონოლითური რიგელების ზედა შრის დამატებითი ღერების მოწყობის გეგმა +3.100 ნიშნულზე

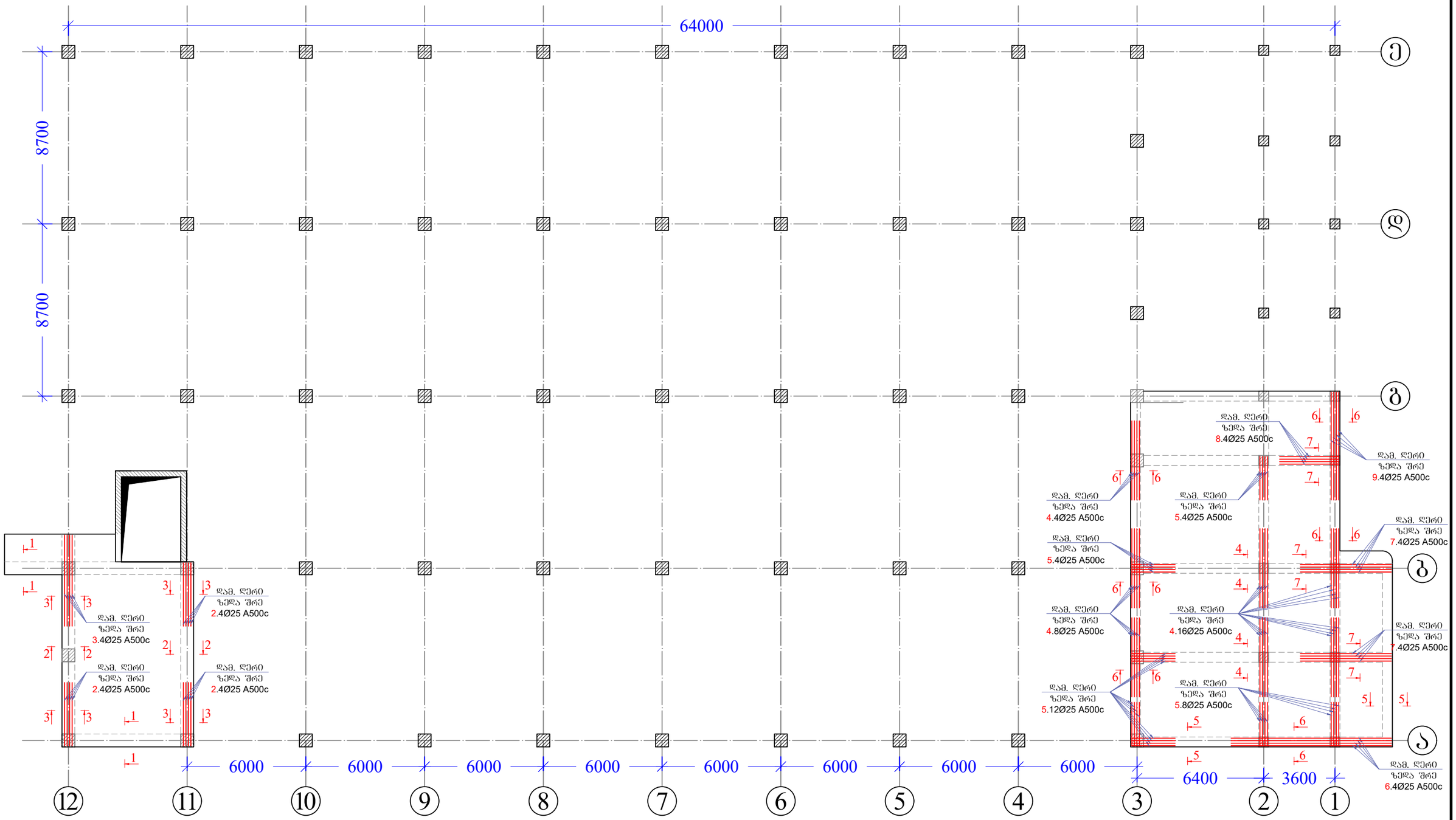

შენიშვნები	პირობითი აღნიშვნები	მიბმული ნახაზები:	მემსრულებელი	პროექტის დასახელება
1. ყველა ზომა მოცემულია მილიმეტრებში 2. ნიშნულები მოცემულია მეტრებში		1. მასალის სპეციფიკაცია იხილეთ ფურცელ კ-78-ზე; 2. რკინაბეტონის რიგელის ჭრილები იხილეთ ფურცელ კ-78-ზე.		სასაწყობე ფართის მშენებლობის პროექტი

დამკვეთი	ნახაზის დასახელება				
შპს "ევროპროდუქტი"	მონოლითური რიგელების ზედა შრის დამატებითი ღერების მოწყობის გეგმა +3.100 ნიშნულზე				
კონსტრუქტორი	ლ. ნარდაია		ინჟინერი		
შემსრულა	თ. ესართია		კოორდინ.		
			დამამტკიცა		
მასშტაბი A3-ზე	სტატუსი		გამოცემა		
მ:პირობით	მ.პ.		0		
ნახაზის ნომერი	კ-76				

მონოლითური რიგელების ქვედა შრის დამატებითი ღერების მოწყობის გეგმა +3.100 ნიშნულზე

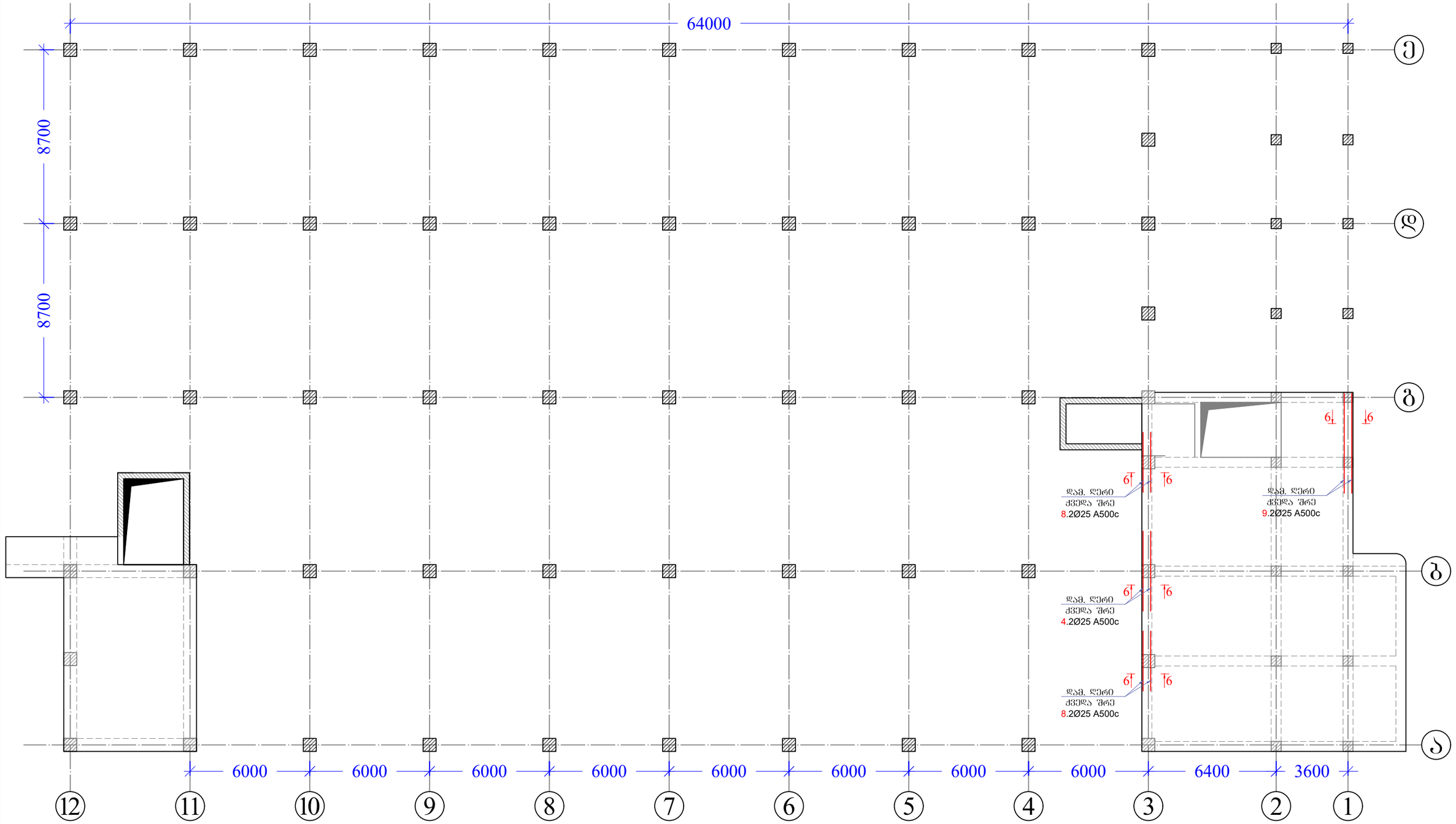

შენიშვნები	პირობითი აღნიშვნები	მიბმული ნახაზები:	შემსრულებელი	პროექტის დასახელება
1. ყველა ზომა მოცემულია მილიმეტრებში 2. ნიშნულები მოცემულია მეტრებში		1. მასალის სპეციფიკაცია იხილეთ ფურცელ კ-78-ზე; 2. რკინაბეტონის რიგელის ჭრილები იხილეთ ფურცელ კ-78-ზე.		სასაწყობე ფართის მშენებლობის პროექტი

დამკვეთი	ნახაზის დასახელება				
შპს "ევროპროდუქტი"	მონოლითური რიგელების ქვედა შრის დამატებითი ღერების მოწყობის გეგმა +3.100 ნიშნულზე				
კონსტრუქტორი	ლ.ნარდაია		ინჟინერი		
შემსრულა	თ. ესართია		კოორდინ.		
			დაამტკიცა		
მასშტაბი A3-ზე	სტატუსი		გამოცემა		
მ:პირობით	მ.პ.		0		
ნახაზის ნომერი	კ-77				

ჭრილი 1-1

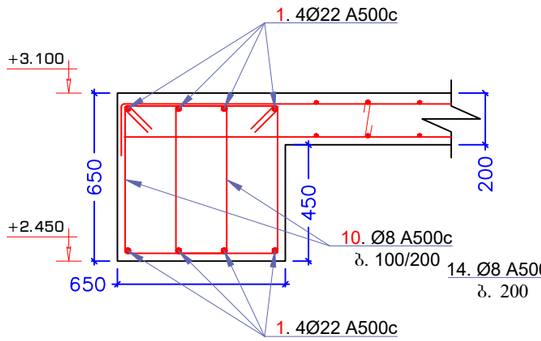

ჭრილი 2-2

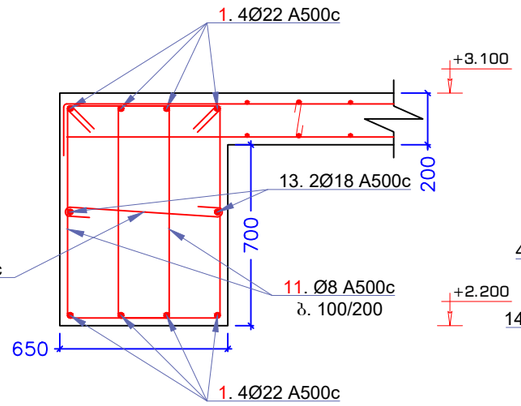

ჭრილი 3-3

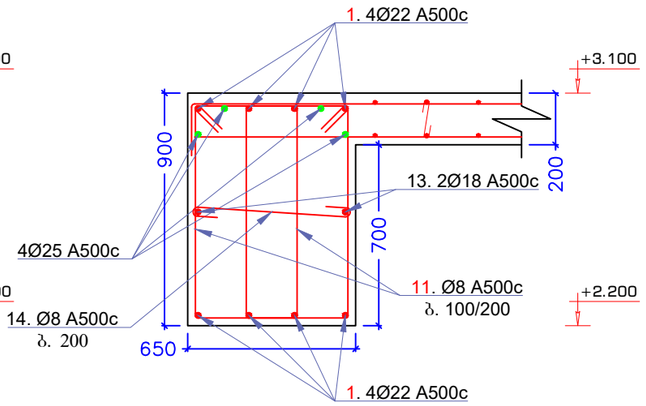

ჭრილი 4-4

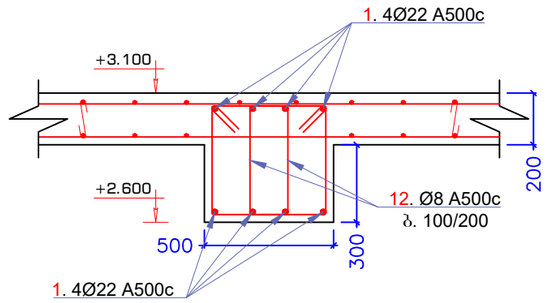

ჭრილი 5-5

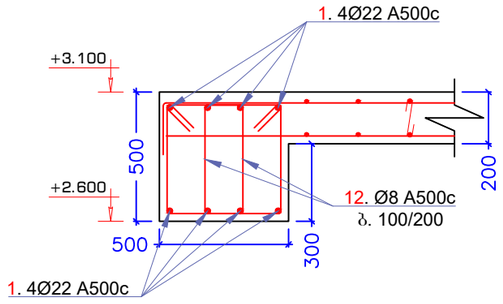

ჭრილი 6-6

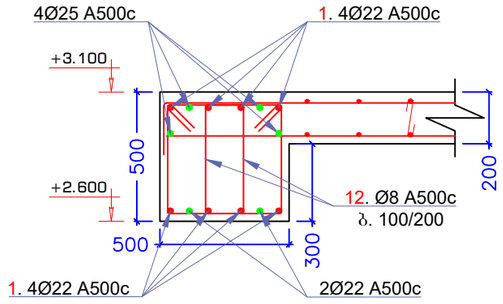

ჭრილი 7-7

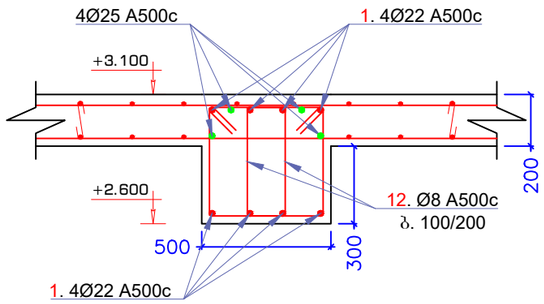

პოზიცია №10

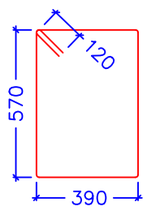

პოზიცია №11

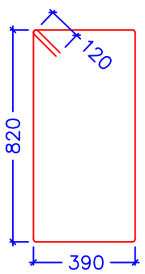

პოზიცია №12

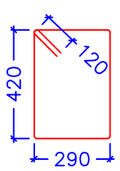

მონოლითური რიგელები +3.100 ნიშნულზე

მასალის სპეციფიკაცია										არმ. ამოკრეფა		
							მასა კგ.				მასა კგ.	
ელემენტი	პოზ. №	ესკიზი მმ.	Ø და კლ.	L მმ.	n ც.	n x L მ.	ერთი პოზ.	ქველა პოზ.	სულ	Ø და კლ.	A240c	A500c
	1	12000 დაიჭრას ადგილზე	22 A500c	12000	110	1320	35.81	3939	3939	8 A500c		1528
	2	3200	25 A500c	3200	12	38	12.33	148	148	22 A500c		3939
	3	4600	25 A500c	4600	4	18	17.72	71	71	25 A500c		1381
	4	4000	25 A500c	4000	30	120	15.41	462	462			
	5	2200	25 A500c	2200	24	53	8.48	203	203			
	6	8000	25 A500c	8000	4	32	30.82	123	123			
	7	4600	25 A500c	4600	8	37	17.72	142	142			
	8	3000	25 A500c	3000	8	24	11.56	92	92			
	9	6000	25 A500c	6000	6	36	23.12	139	139			
	10	2160	8 A500c	2160	190	410	0.85	162	162			
	11	2660	8 A500c	2660	274	729	1.05	288	288			
	12	1660	8 A500c	1660	1644	2729	0.66	1078	1078			
	13	12000 დაიჭრას ადგილზე	22 A500c	12000	7	84	35.81	251	251			
	14	100 100 600 800	8 A500c	800	100	80	0.32	32	32			
		Σ							6848			6848
		ბეტონი B 25 V=32.0 მ³										

შენიშვნები	პირობითი აღნიშვნები	მიბმული ნახაზები:	შემსრულებელი
1. ყველა ზომა მოცემულია მილიმეტრებში 2. ნიშნულები მოცემულია მეტრებში			

პროექტის დასახელება	
სასაწყობე ფართის მშენებლობის პროექტი	
ნახაზის დასახელება	
ჭრილი 1-1, ჭრილი 2-2, ჭრილი 3-3, ჭრილი 4-4, ჭრილი 5-5, ჭრილი 6-6, ჭრილი 7-7, მასალის სპეციფიკაცია	
კონსტრუქტორი: ლ.ნარდაია	ინჟინერი
შეასრულა: თ. ესართია	კოორდინ.
	დაამტკიცა
მასშტაბი A3-ზე: მ:პირობით	სტადიუმი: მ.პ.
	გამოცემა: 0
ნახაზის ნომერი: კ-78	

დამკვეთი

შპს "ევროპროდუქტი"

გადახურვის ფილის ზედა და ქვედა შრის ძირითადი ბადე +3.100 ნიშნულზე

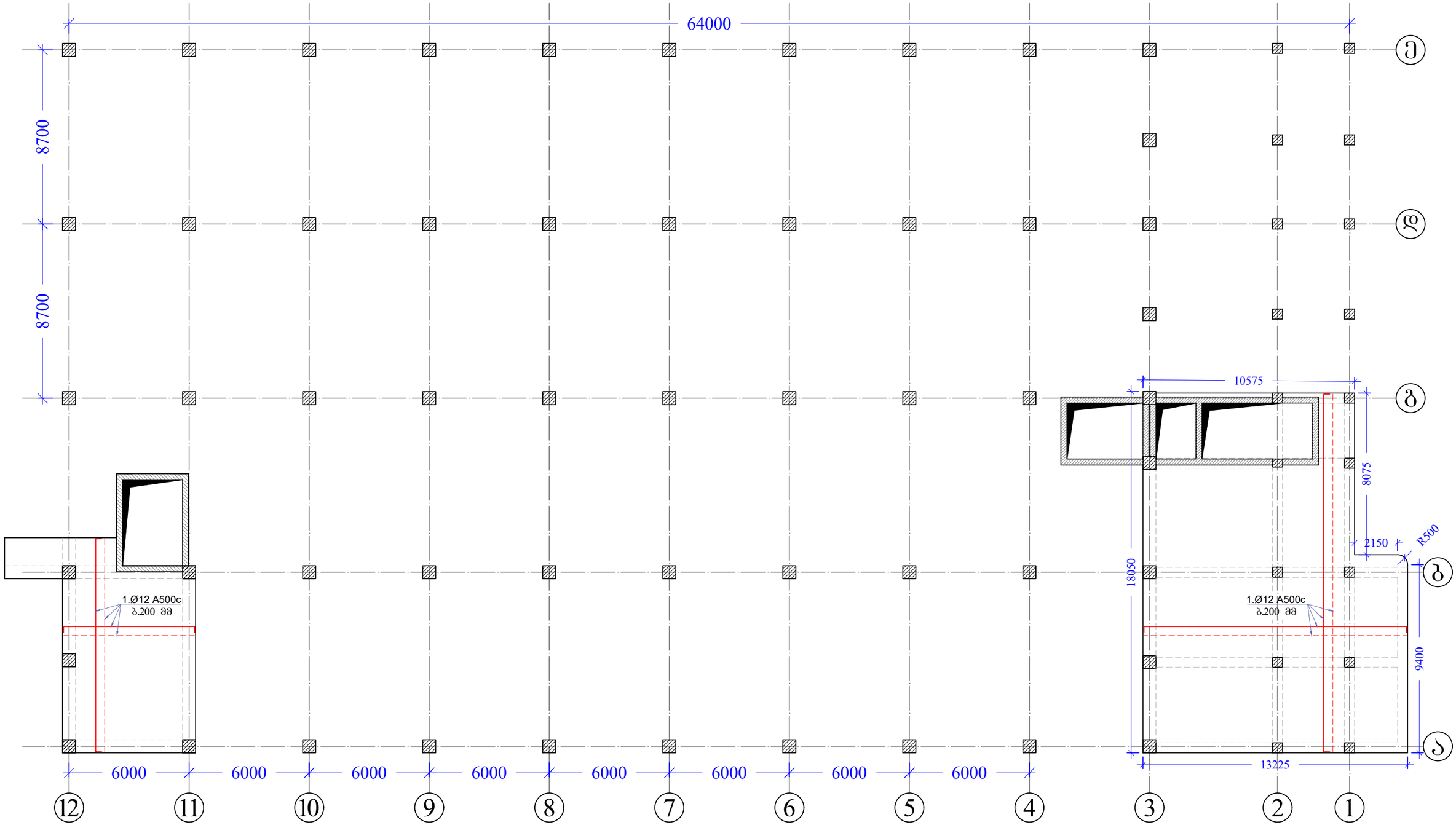

შენიშვნები	პირობითი აღნიშვნები	მიბმული ნახაზები:	მშენებელი	პროექტის დასახელება
1. ყველა ზომა მოცემულია მილიმეტრებში 2. ნიშნულები მოცემულია მეტრებში		1. მასალის სპეციფიკაცია იხილეთ ფურცელ კ-84-ზე;		სასაწყობე ფართის მშენებლობის პროექტი
			დამკვეთი შპს "ევროპროდუქტი"	ნახაზის დასახელება მონოლითური რიგელების ქვედა შრის დამატებითი ღერების მოწყობის ბეგმა +3.100 ნიშნულზე
				კონსტრუქტორი: ლ. ნარდაია; ინჟინერი შემსრულა: თ. ესართია; კოორდინ. დაამტკიცა მასშტაბი A3-ზე: მ:პირობით; სტატუსი: მ.პ.; გამოცემა: 0 ნახაზის ნომერი: კ-79

გადახურვის ფილის ქვედა შრის დამატებითი არმირების სქემა X მიმართულებით +3.100 ნიშნულზე

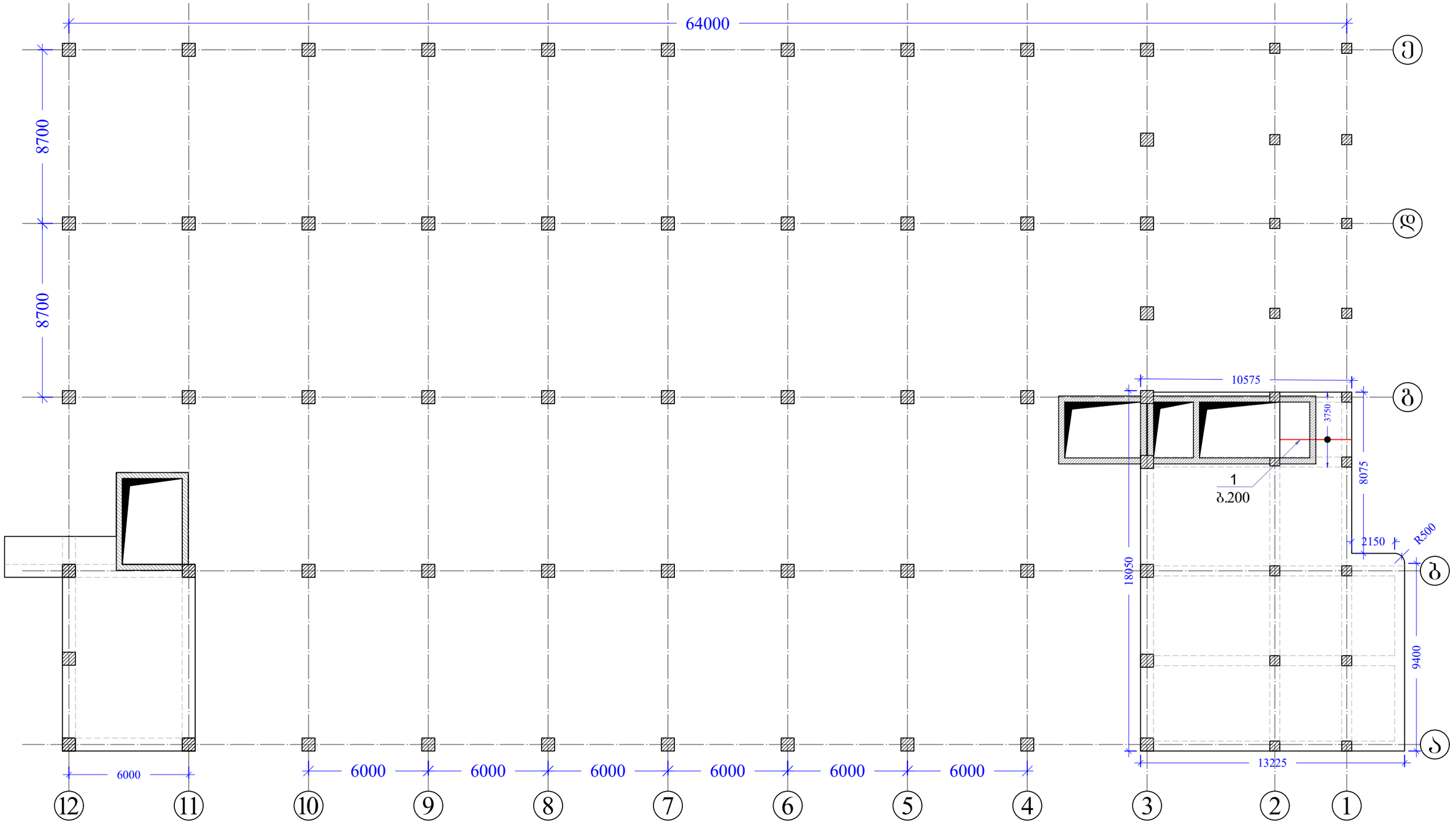

შენიშვნები	პირობითი აღნიშვნები	მიბმული ნახაზები:	მშენებელი	პროექტის დასახელება
1. ყველა ზომა მოცემულია მილიმეტრებში 2. ნიშნულები მოცემულია მეტრებში		1. მასალის სპეციფიკაცია იხილეთ ფურცელ კ-84-ზე;		სასაწყობე ფართის მშენებლობის პროექტი
			დამკვეთი	ნახაზის დასახელება
			შპს "ევროპროდუქტი"	გადახურვის ფილის ქვედა შრის დამატებითი არმირების სქემა X მიმართულებით +3.100 ნიშნულზე
				კონსტრუქტორი: ლ. ნარდაია; ინჟინერი; შემსრულა: თ. ესართია; კოორდინ.; დაამტკიცა
				მასშტაბი A3-ზე: მ:პირობით; სტატუსი: მ.პ.; გამოცემა: 0
				ნახაზის ნომერი: კ-80

გადახურვის ფილის ქვედა შრის დამატებითი არმირების სქემა Y მიმართულებით +3.100 ნიშნულზე

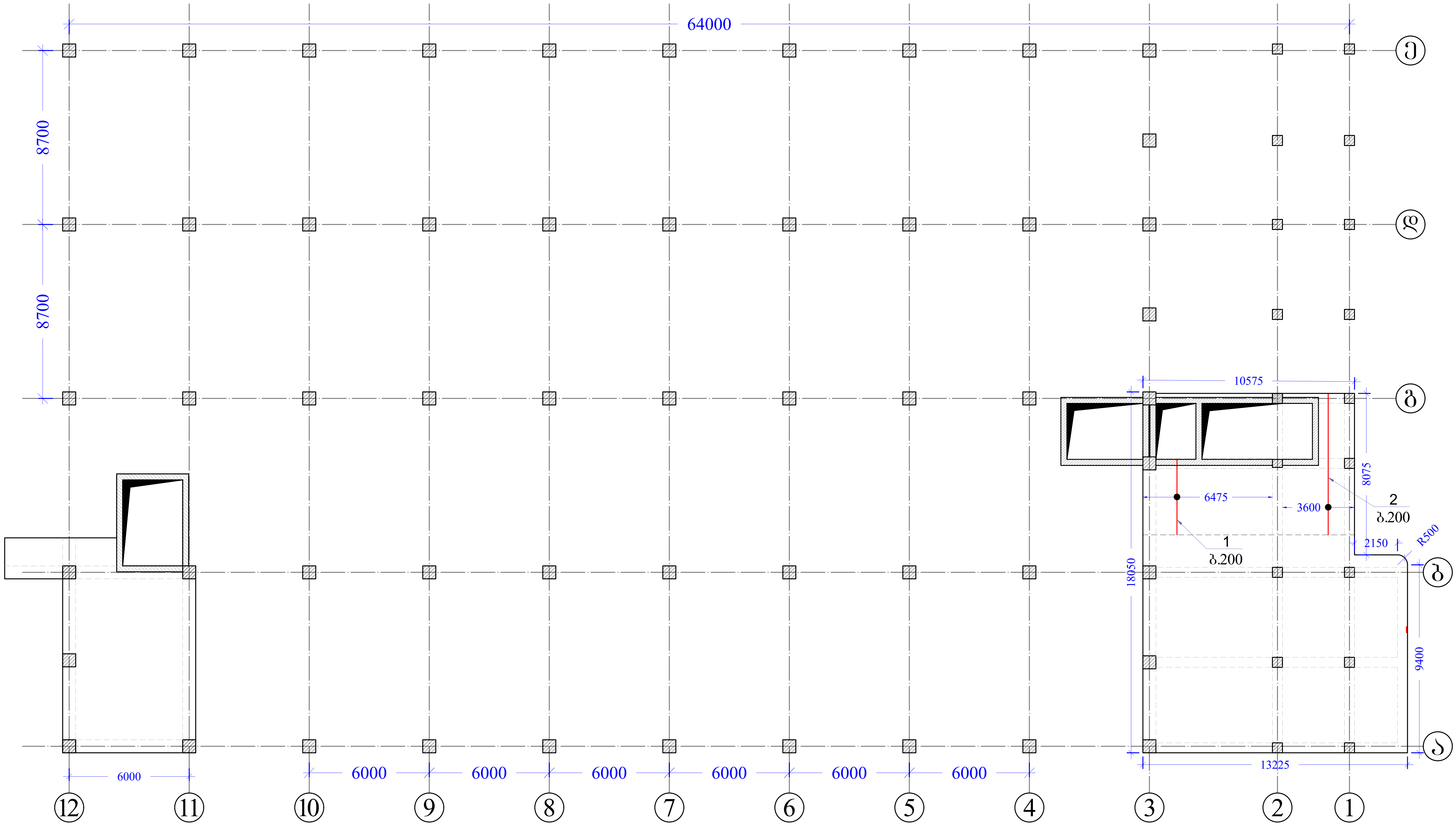

შენიშვნები	პირობითი აღნიშვნები	მიბმული ნახაზები:
1. ყველა ზომა მოცემულია მილიმეტრებში 2. ნიშნულები მოცემულია მეტრებში		1. მასალის სპეციფიკაცია იხილეთ ფურცელ კ-84-ზე;

შემსრულებელი	პროექტის დასახელება: სასაწყობე ფართის მშენებლობის პროექტი
	ნახაზის დასახელება: გადახურვის ფილის ქვედა შრის დამატებითი არმირების სქემა Y მიმართულებით +3.100 ნიშნულზე
დამკვეთი: შპს "ევროპროდუქტი"	კონსტრუქტორი: ლ. ნარდაია; ინჟინერი
	შეასრულა: თ. ესართია; კოორდინ.
	დაამტკიცა
	მასშტაბი A3-ზე: მ:პირობით; სტატუსი: მ.პ.; გამოცემა: 0
	ნახაზის ნომერი: კ-81

გადახურვის ფილის ზედა შრის დამატებითი არმირების სქემა X მიმართულებით +3.100 ნიშნულზე

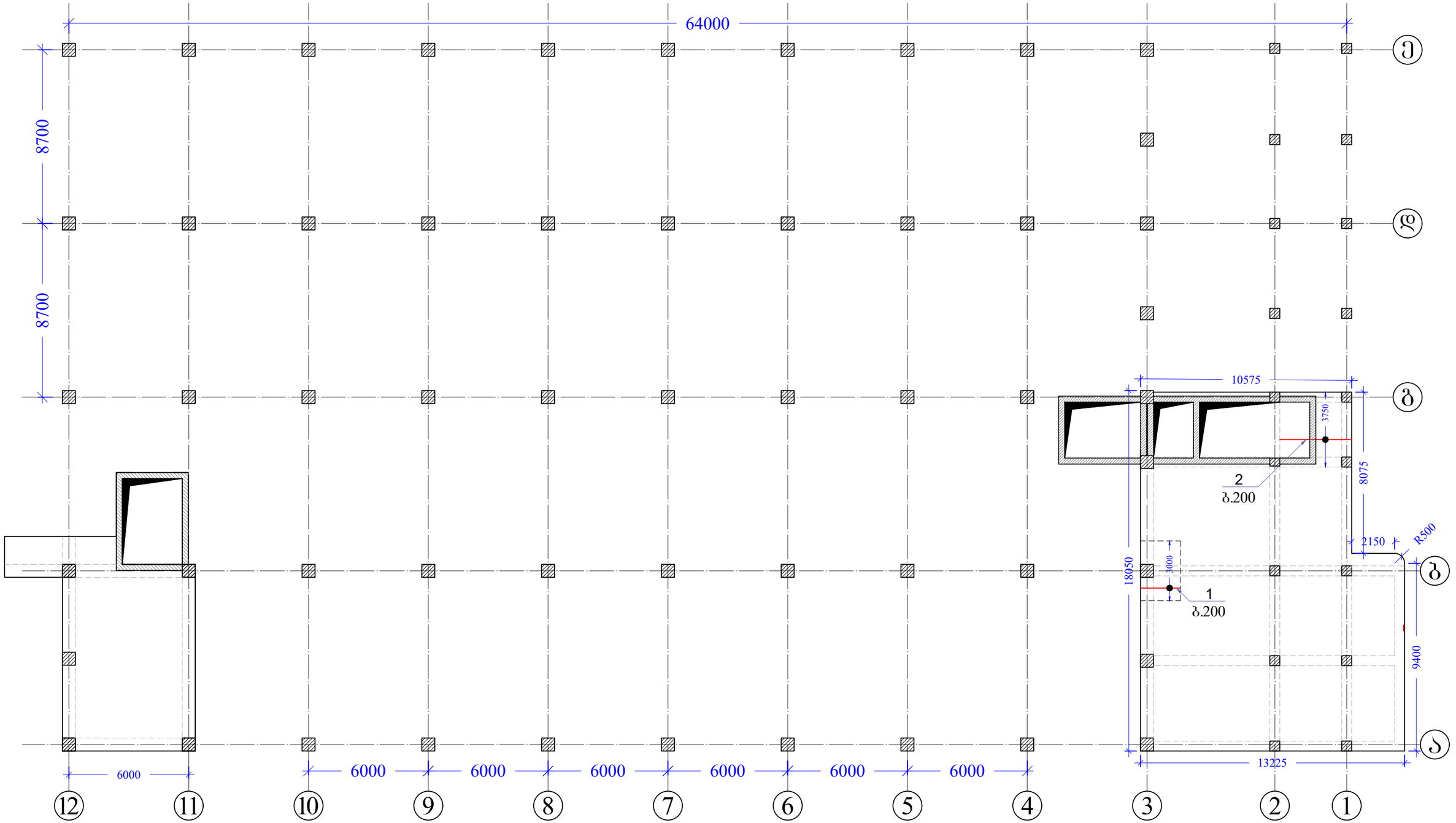

შენიშვნები	პირობითი აღნიშვნები	მიბმული ნახაზები:	მშენებელი	პროექტის დასახელება
1. ყველა ზომა მოცემულია მილიმეტრებში 2. ნიშნულები მოცემულია მეტრებში		1. მასალის სპეციფიკაცია იხილეთ ფურცელ კ-84-ზე;		სასაწყობე ფართის მშენებლობის პროექტი
			დამკვეთი შპს "ევროპროდუქტი"	ნახაზის დასახელება გადახურვის ფილის ზედა შრის დამატებითი არმირების სქემა X მიმართულებით +3.100 ნიშნულზე
				კონსტრუქტორი: ლ. ნარდაია; ინჟინერი შემსრულა: თ. ესართია; კოორდინ. დამტკიცა მასშტაბი A3-ზე: მ:პირობით; სტატუსი: მ.პ.; გამოცემა: 0 ნახაზის ნომერი: კ-82

გადახურვის ფილის ზედა შრის დამატებითი არმირების სქემა Y მიმართულებით +3.100 ნიშნულზე

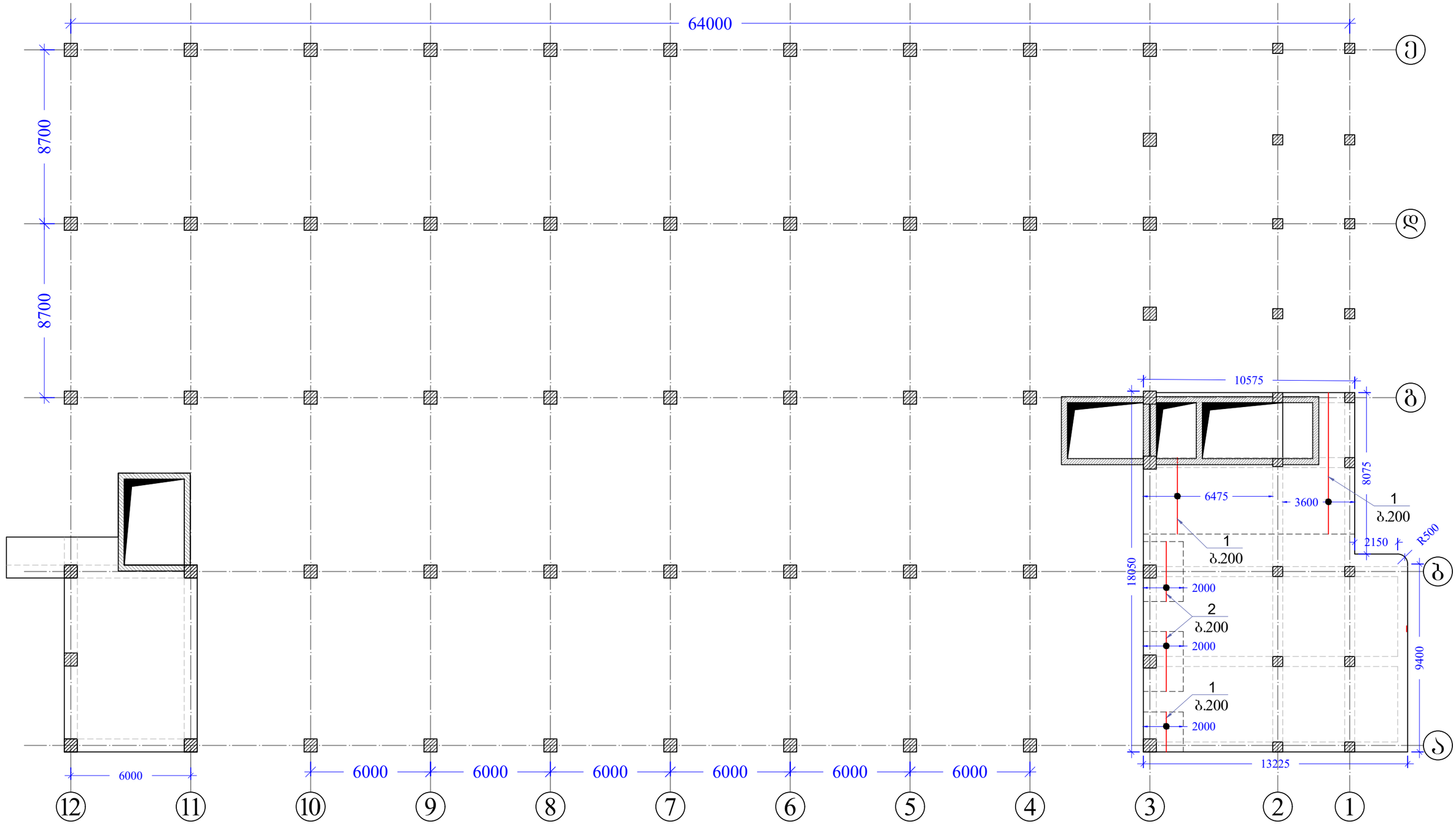

შენიშვნები	პირობითი აღნიშვნები	მიბმული ნახაზები:	შემსრულებელი	პროექტის დასახელება
1. ყველა ზომა მოცემულია მილიმეტრებში 2. ნიშნულები მოცემულია მეტრებში		1. მასალის სპეციფიკაცია იხილეთ ფურცელ კ-84-ზე;		სასაწყობე ფართის მშენებლობის პროექტი
				ნახაზის დასახელება გადახურვის ფილის ზედა შრის დამატებითი არმირების სქემა Y მიმართულებით +3.100 ნიშნულზე
			დამკვეთი შპს "ევროპროდუქტი"	კონსტრუქტორი: ლ. ნარდაია; შემსრულა: თ. ესართია; ინჟინერი; კოორდინ.; დაამტკიცა
				მასშტაბი A3-ზე: მ:პირობით; სტატუსი: მ.პ.; გამოცემა: 0
				ნახაზის ნომერი: კ-83

მასალის სპეციფიკაცია											არმ. ამოკრეფა		
							მასა კგ.					მასა კგ.	
ელემენტი	პოზ. №	ესკიზი მმ.	Ø და კლ.	L მმ.	n ც.	n x L მ.	ერთი პოზ.	ქვედა პოზ.	სულ	Ø და კლ.	A240c	A500c
ბაღახურვის ფილა +3.100 ნიშნულზე ძირითადი ბაღე	1	12000 დაიმრახ ადგილზე	12 A500c	12000	460	5520	10.66	4902	4902	10 A500c		389
	2	230 230 140 380	8 A240c	380	750	285	0.15	113	113	12 A500c		4902
	2.1	230 200 100 100 200 230 840 ბეტონი 600	10 A500c	840	750	630	0.52	389	389	8 A240c	113	
		Σ							5403		113	5290
		ბეტონი B 25 V=54.0 მ³										

მასალის სპეციფიკაცია											არმ. ამოკრეფა		
							მასა კგ.					მასა კგ.	
ელემენტი	პოზ. №	ესკიზი მმ.	Ø და კლ.	L მმ.	n ც.	n x L მ.	ერთი პოზ.	ქვედა პოზ.	სულ	Ø და კლ.	A240c	A500c
ბაღახურვის ფილა +3.100 ნიშნულზე დამატებითი ბაღე X მიმართულებით ქვედა შრე	1	4000	12 A500c	4000	18	72	3.55	64	64	12 A500c		64
		Σ							64			64

მასალის სპეციფიკაცია											არმ. ამოკრეფა		
							მასა კგ.					მასა კგ.	
ელემენტი	პოზ. №	ესკიზი მმ.	Ø და კლ.	L მმ.	n ც.	n x L მ.	ერთი პოზ.	ქვედა პოზ.	სულ	Ø და კლ.	A240c	A500c
ბაღახურვის ფილა +3.100 ნიშნულზე დამატებითი ბაღე Y მიმართულებით ქვედა შრე	1	4200	12 A500c	4200	32	134	3.73	119	119	12 A500c		244
	2	7000	12 A500c	7000	20	140	6.22	124	124			
		Σ							244			244

მასალის სპეციფიკაცია											არმ. ამოკრეფა		
							მასა კგ.					მასა კგ.	
ელემენტი	პოზ. №	ესკიზი მმ.	Ø და კლ.	L მმ.	n ც.	n x L მ.	ერთი პოზ.	ქვედა პოზ.	სულ	Ø და კლ.	A240c	A500c
ბაღახურვის ფილა +3.100 ნიშნულზე დამატებითი ბაღე X მიმართულებით ზედა შრე	1	2000	12 A500c	2000	15	30	1.78	27	27	12 A500c		91
	2	4000	12 A500c	4000	18	72	3.55	64	64			
		Σ							91			91

მასალის სპეციფიკაცია											არმ. ამოკრეფა		
							მასა კგ.					მასა კგ.	
ელემენტი	პოზ. №	ესკიზი მმ.	Ø და კლ.	L მმ.	n ც.	n x L მ.	ერთი პოზ.	ქვედა პოზ.	სულ	Ø და კლ.	A240c	A500c
ბაღახურვის ფილა +3.100 ნიშნულზე დამატებითი ბაღე Y მიმართულებით ზედა შრე	1	2000	12 A500c	2000	10	20	1.78	18	18	12 A500c		309
	2	3000	12 A500c	3000	20	60	2.66	53	53			
	3	4000	12 A500c	4000	32	128	3.55	114	114			
	4	7000	12 A500c	7000	20	140	6.22	124	124			
		Σ							309			309

შენიშვნები	პირობითი აღნიშვნები	მიბმული ნახაზები:	შემსრულებელი	პროექტის დასახელება
1. ყველა ზომა მოცემულია მილიმეტრებში 2. ნიშნულები მოცემულია მეტრებში				სასაწყობე ფართის მშენებლობის პროექტი
				ნახაზის დასახელება: მასალის სპეციფიკაცია
			დამკვეთი: შპს "ევროპროდუქტი"	კონსტრუქტორი ლ.ნარდაია; შემსრულა თ. ქსართია; ინჟინერი; კოორდინ.; დაამტკიცა; მასშტაბი A3-ზე მ:პირობით; სტატუსი მ.პ.; გამოცემა 0
				ნახაზის ნომერი: კ-84

გადახურვის ფილის საძალიბო ნახაზი +6.300 ნიშნულზე

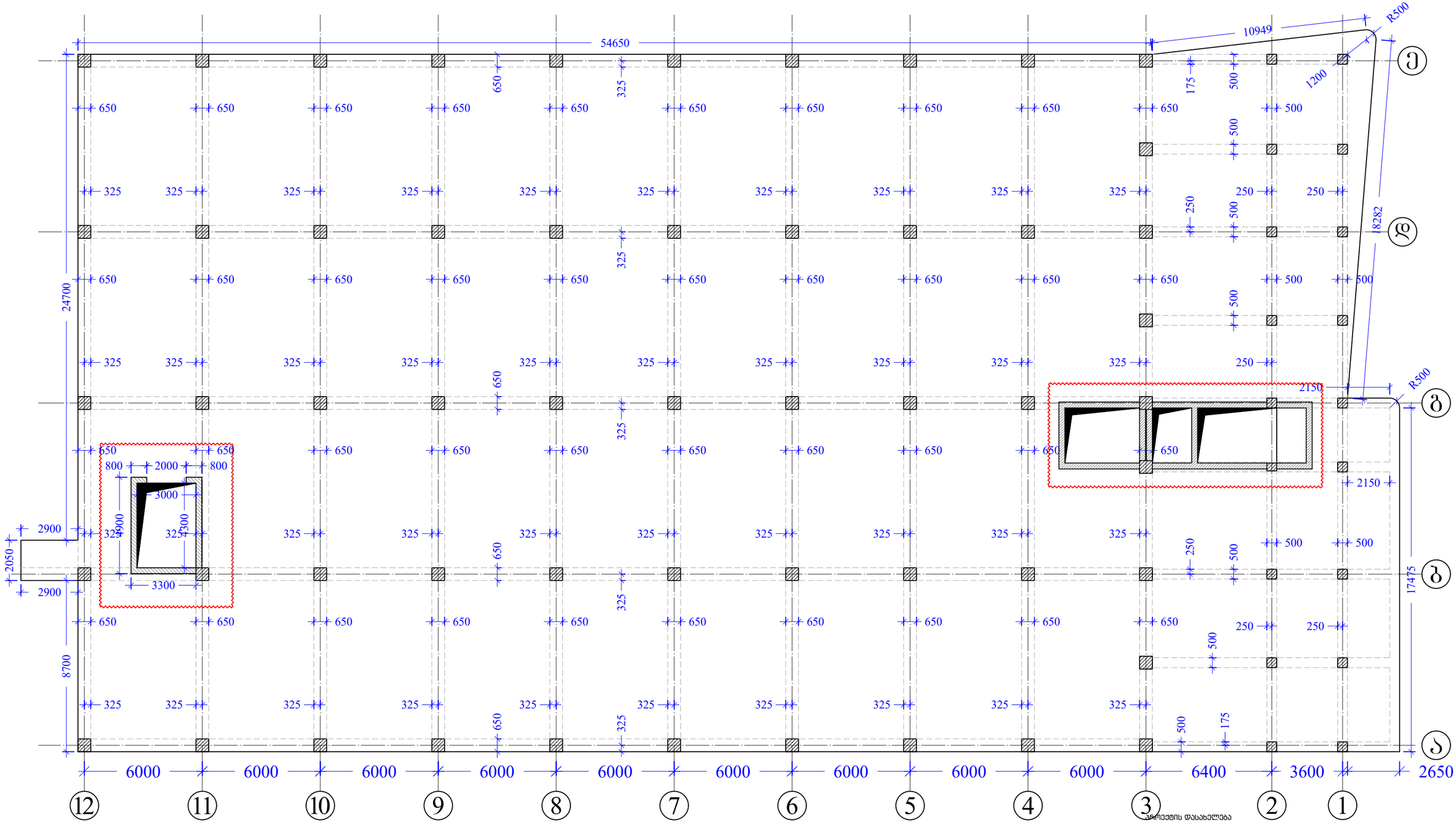

მინიშვნელები	პირობითი აღნიშვნები	მიბმული ნახაზები:	მშმსრულებელი
1. ყველა ზომა მოცემულია მილიმეტრებში 2. ნიშნულები მოცემულია მეტრებში	გაანხილული იქნეს მონოლითური რკინაბეტონის დიაფრაგმების ნახაზებთან ერთად		შპს "ევროპროდუქტი"

სასაწყობე ფართის მშენებლობის პროექტი

ნახაზის დასახელება

გადახურვის ფილის საძალიბო ნახაზი +6.300 ნიშნულზე

კონსტრუქტორი	ლ.ნარდაია		ინჟინერი		
შეასრულა	თ. ესართია		კოორდინ.		
			დაამტკიცა		

მასშტაბი A3-ზე	სტადიუმი	გამოცემა
მ:პირობით	მ.პ.	0

ნახაზის ნომერი

კ-85

მონოლითური რიგელების მოწყობის გეგმა +6.300 ნიშნულზე

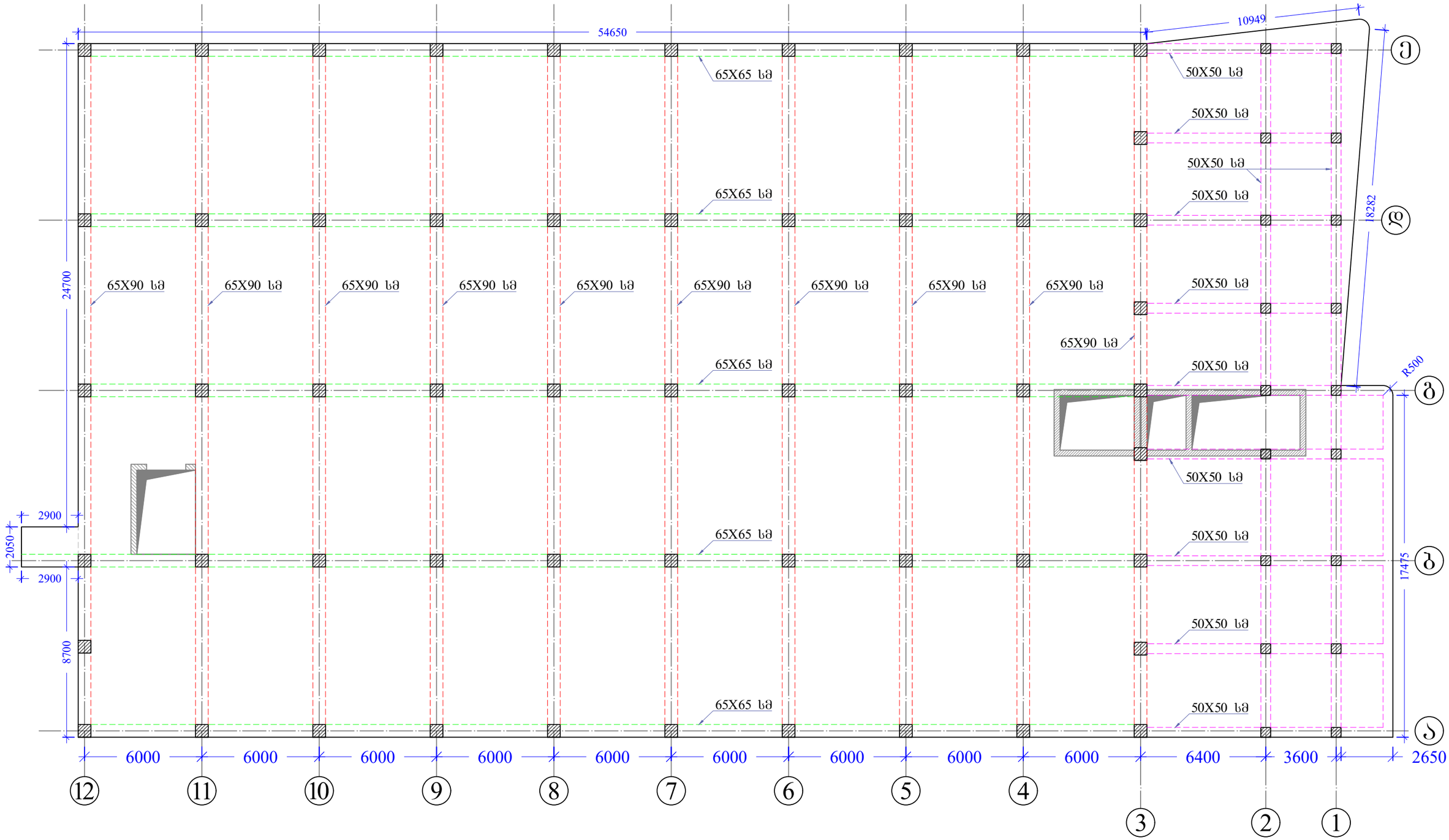

შენიშვნები	პირობითი აღნიშვნები	მიბმული ნახაზები:	მემსრულებელი
1. ყველა ზომა მოცემულია მილიმეტრებში 2. ნიშნულები მოცემულია მეტრებში			

სასაწყობე ფართის მშენებლობის პროექტი

ნახაზის დასახელება

მონოლითური რიგელების მოწყობის გეგმა +6.300 ნიშნულზე

კონსტრუქტორი	ლ. ნარდაია		ინჟინერი		
შეასრულა	თ. ესართია		კოორდინ.		
			დაამტკიცა		

დაბკვეთი: შპს "ევროპროდუქტი"

მასშტაბი A3-ზე: მ:პირობით

სტადიუსი: მ.პ.

გამოცემა: 0

ნახაზის ნომერი: კ-86

მონოლითური რიგელების ზედა შრის დამატებითი ღეროების მოწყობის გეგმა +6.300 ნიშნულზე

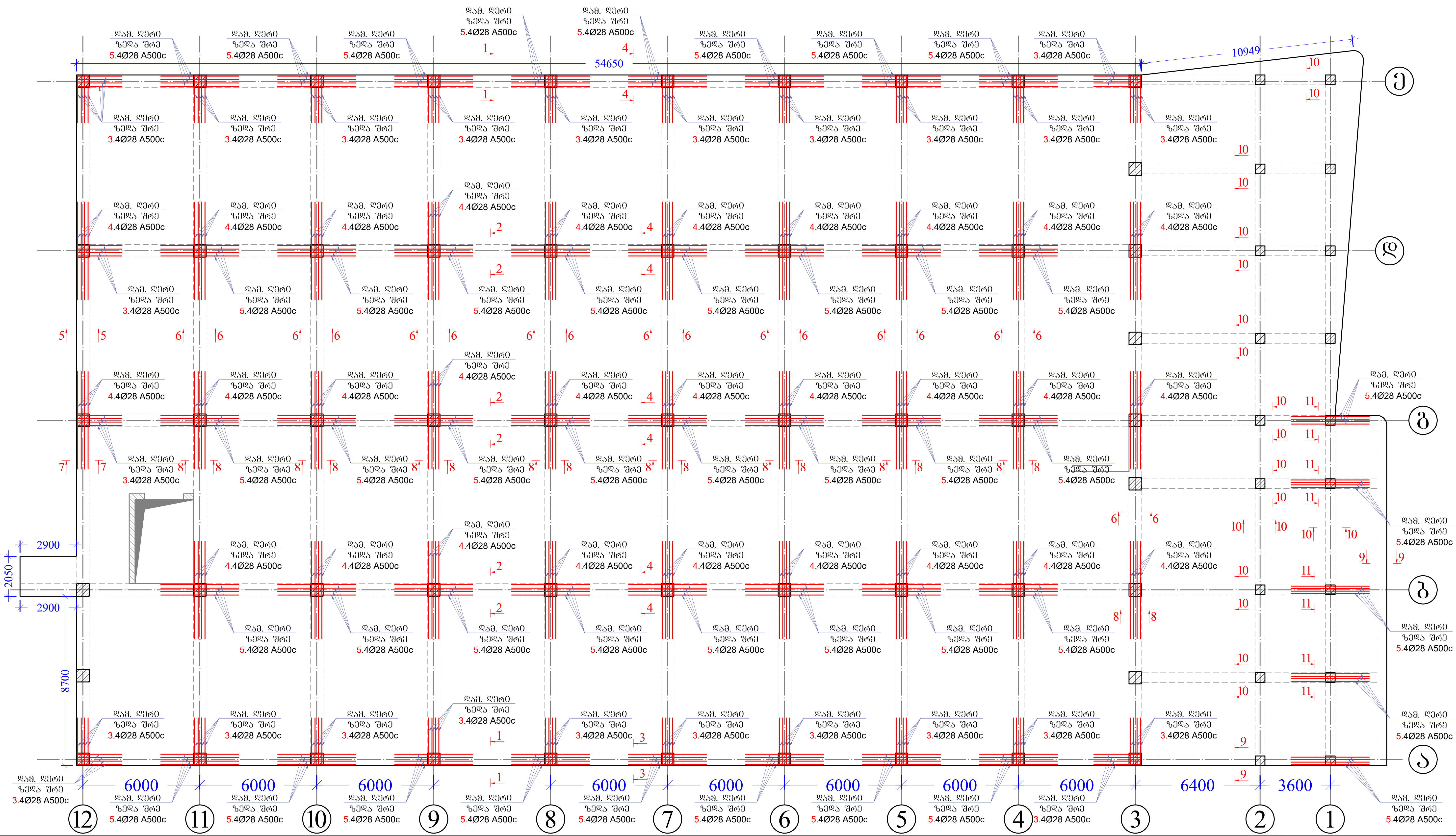

შენიშვნები

1. ყველა ზომა მოცემულია მილიმეტრებში
2. ნიშნულები მოცემულია მეტრებში

პირობითი აღნიშვნები

მიბმული ნახაზები:

1. მასალის სპეციფიკაცია იხილეთ ფურცელ კ-90-ზე;
2. რკინაბეტონის რიგელის ჭრილები იხილეთ ფურცელ კ-89-ზე.

შემსრულებელი	სასაწყობე ფართის მშენებლობის პროექტი
	ნახაზის დასახელება: მონოლითური რიგელების ზედა შრის დამატებითი ღეროების მოწყობის გეგმა +6.300 ნიშნულზე

დამკვეთი

შპს "ევროპროდუქტი"

კონსტრუქტორი	ლ. ნარდაია		ინჟინერი	
შეასრულა	თ. ესართია		კოორდინ.	
			დაამტკიცა	

მასშტაბი A3-ზე	სტატუსი	გამოცემა
მ:პირობით	მ.პ.	0

ნახაზის ნომერი: კ-87

მონოლითური რიგელების ქვედა შრის დამატებითი ღერების მოწყობის გეგმა +6.300 ნიშნულზე

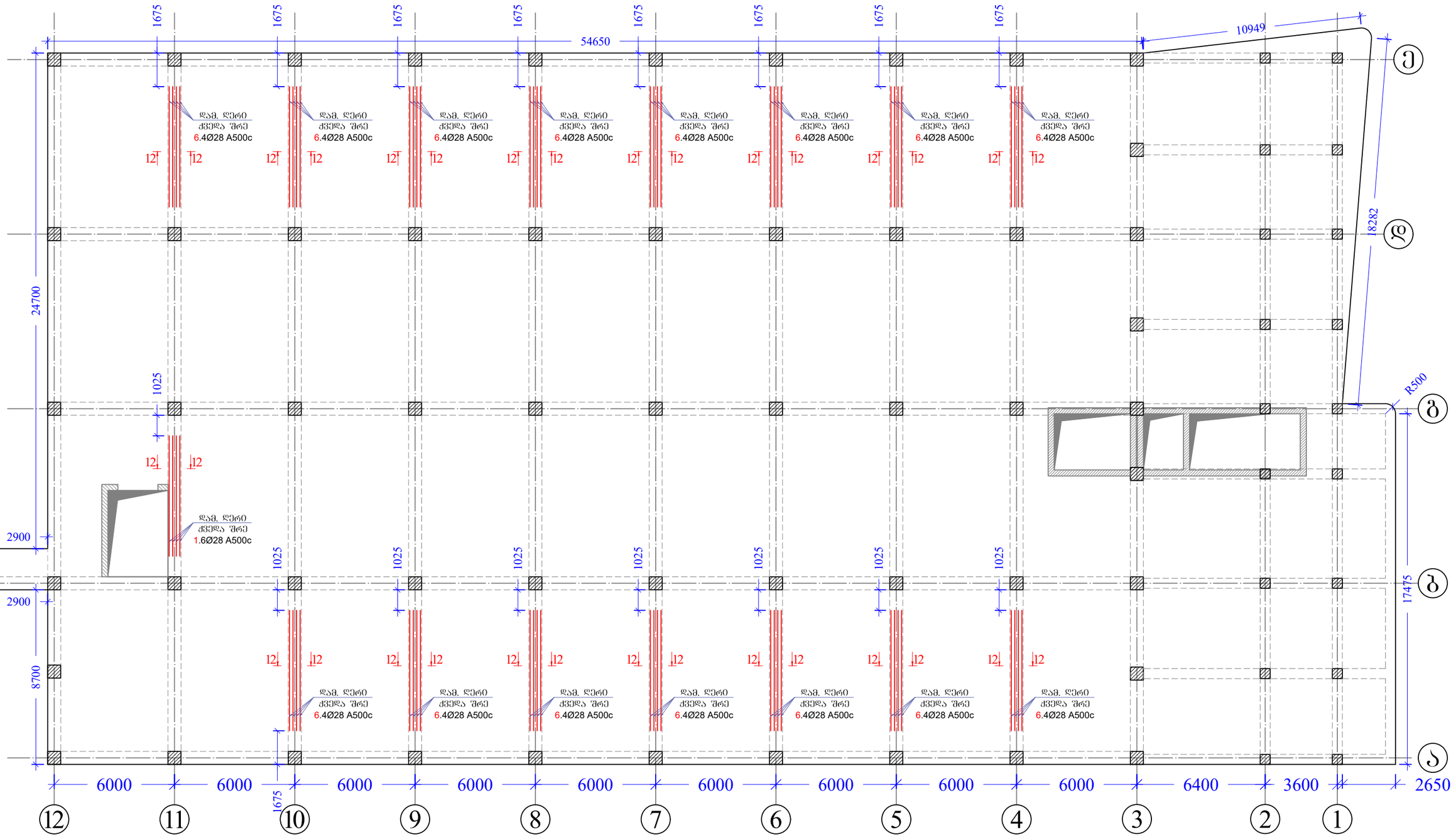
54650
10949
24700
18282
17475
1675
1025
2900
2050
8700
6000
6400
3600
2650
R500
დამ. ღერი ქვედა შრე 6.4Ø28 A500c
დამ. ღერი ქვედა შრე 1.6Ø28 A500c
12
Ⅰ12
Ⅰ12
Ⅰ

ჭრილი 1-1

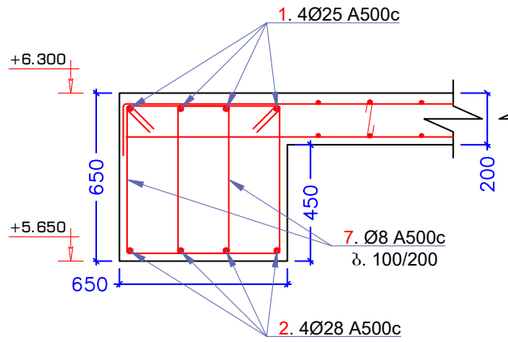

ჭრილი 2-2

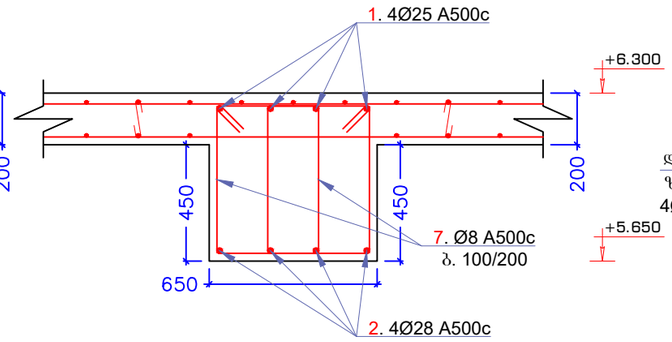

ჭრილი 3-3

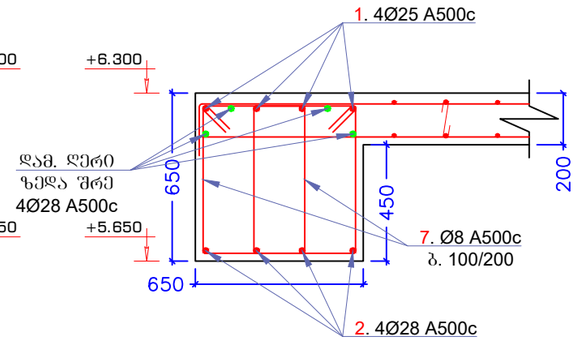

ჭრილი 4-4

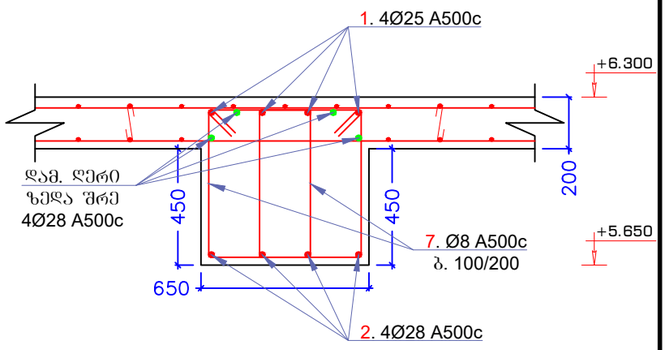

ჭრილი 5-5

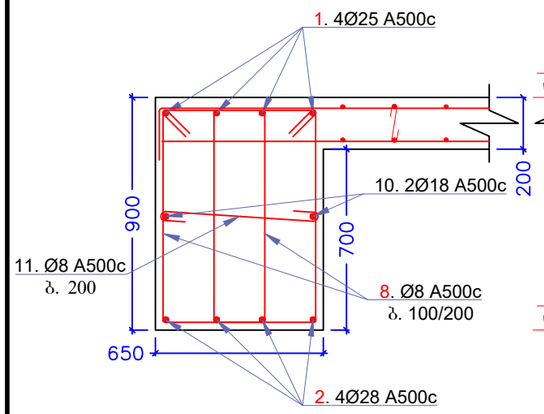

ჭრილი 6-6

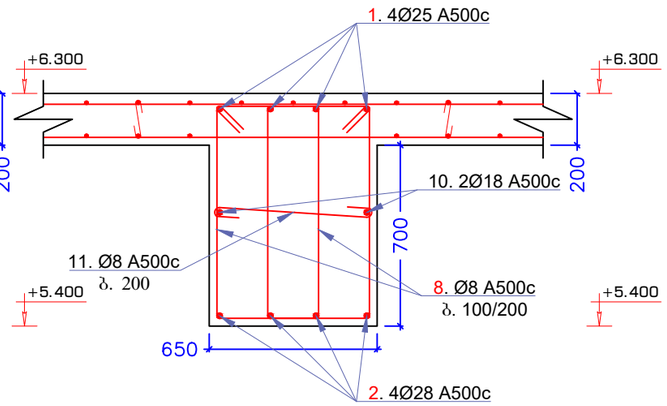

ჭრილი 7-7

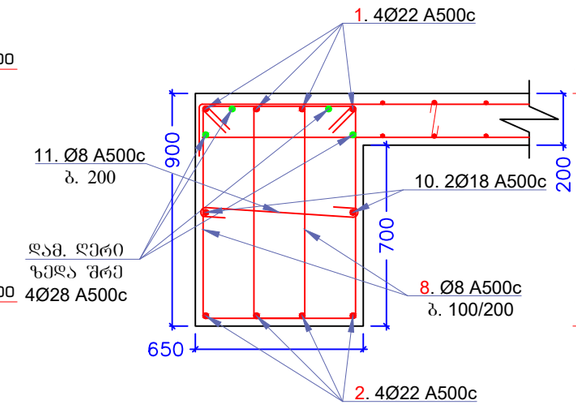

ჭრილი 8-8

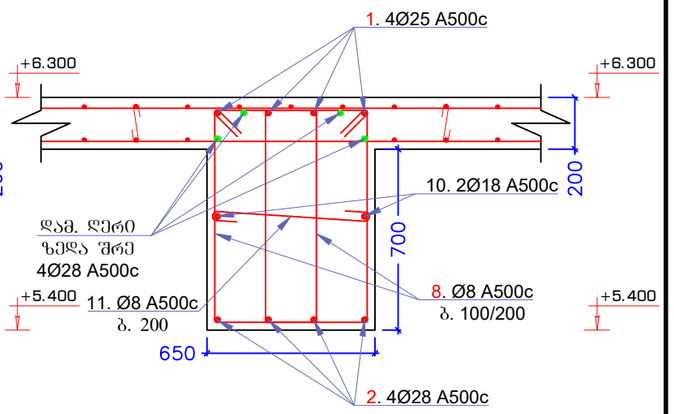

ჭრილი 9-9

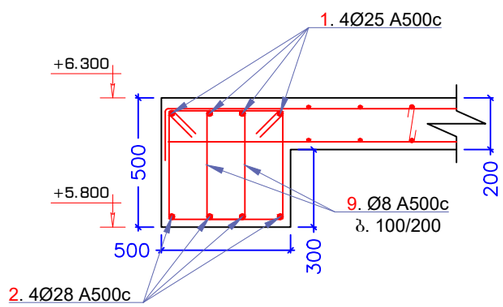

ჭრილი 10-10

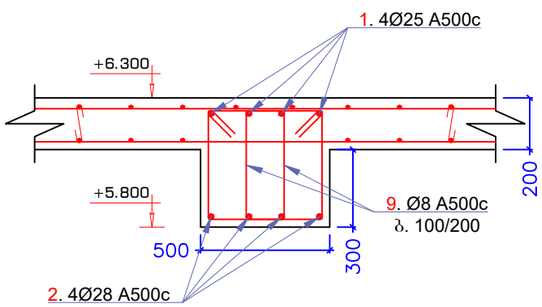

ჭრილი 11-11

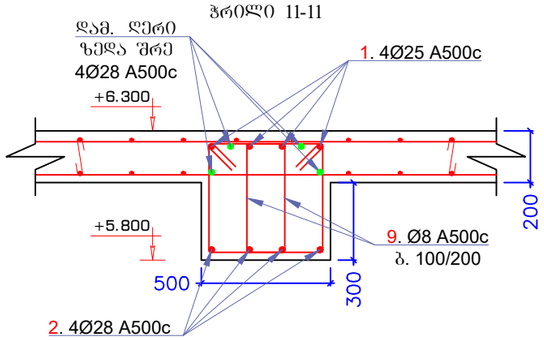

ჭრილი 12-12

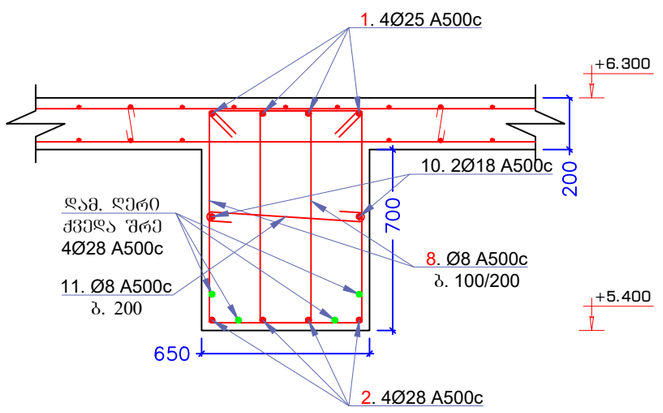

შენიშვნები	პირობითი აღნიშვნები	მიბმული ნახაზები:
1. ყველა ზომა მოცემულია მილიმეტრებში 2. ნიშნულები მოცემულია მეტრებში		

შემსრულებელი	პროექტის დასახელება: სასაწყობე ფართის მშენებლობის პროექტი
	ნახაზის დასახელება: ჭრილი 1-1, ჭრილი 2-2, ჭრილი 3-3, ჭრილი 4-4, ჭრილი 5-5, ჭრილი 6-6, ჭრილი 7-7, ჭრილი 8-8, ჭრილი 9-9, ჭრილი 10-10, ჭრილი 11-11, ჭრილი 12-12
დამკვეთი: მპს "ევროპროდუქტი"	კონსტრუქტორი: ლ.ნარდაია; შემსრულ.: თ. ესართია; ინჟინერი; კოორდინ.; დაამტკიცა
	მასშტაბი A3-ზე: მ:პირობით; სტატუსი: მ.პ.; გამოცემა: 0
	ნახაზის ნომერი: კ-89

მასალის სპეციფიკაცია

ელემენტი	პოზ. №	ესკიზი მმ.	∅ და კლ.	L მმ.	n ც.	n x L მ.	მასა კგ. ერთი პოზ.	მასა კგ. ყველა პოზ.	მასა კგ. სულ	არმ. ამოკრეფა ∅ და კლ.	მასა კგ. A240c	მასა კგ. A500c
მონოლითური რიბელები ნიშნულებზე +6.300 ნიშნულზე	1	12000 დაიჭრას ადგილზე	25 A500c	12000	270	3240	46.24	12484	12484	8 A500c		10409
	2	12000 დაიჭრას ადგილზე	28 A500c	12000	270	3240	58.01	15662	15662	25 A500c		12484
	3	2400	28 A500c	2400	104	250	11.60	1207	1207	28 A500c		25009
	4	5000	28 A500c	5000	116	580	24.17	2804	2804	18 A500c		1440
	5	4000	28 A500c	4000	180	720	19.34	3480	3480			
	6	6000	28 A500c	6000	64	384	29.00	1856	1856			
	7	2160	8 A500c	2160	3600	7776	0.85	3072	3072			
	8	2660	8 A500c	2660	4880	12981	1.05	5127	5127			
	9	1660	8 A500c	1660	2580	4283	0.66	1692	1692			
	10	12000 დაიჭრას ადგილზე	18 A500c	12000	60	720	24.00	1440	1440			
	11	 800	8 A500c	800	1640	1312	0.32	518	518			
		Σ							49342			49342
		ბეტონი B 25 V=267.0 მ³										

პოზიცია №7

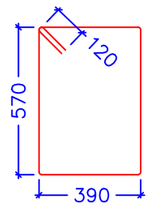

პოზიცია №8

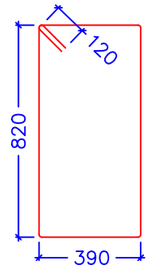

პოზიცია №9

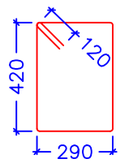

შენიშვნები
1. ყველა ზომა მოცემულია მილიმეტრებში
2. ნიშნულები მოცემულია მეტრებში

პირობითი აღნიშვნები

მიბმული ნახაზები:

შემსრულებელი

დამკვეთი
შპს "ევროპროდუქტი"

პროექტის დასახელება
სასაწყობე ფართის მშენებლობის პროექტი

ნახაზის დასახელება
მასალის სპეციფიკაცია

კონსტრუქტორი	ლ.ნარდაია		ინჟინერი	
შეასრულა	თ. ესართია		კოორდინ.	
			დაამტკიცა	

მასშტაბი A3-ზე: მ:პირობით
სტატუსი: მ.პ.
გამოცემა: 0

ნახაზის ნომერი
კ-90

ბადახურვის ფილის ზედა და ქვედა შრის ძირითადი ბადე +6.300 ნიშნულზე

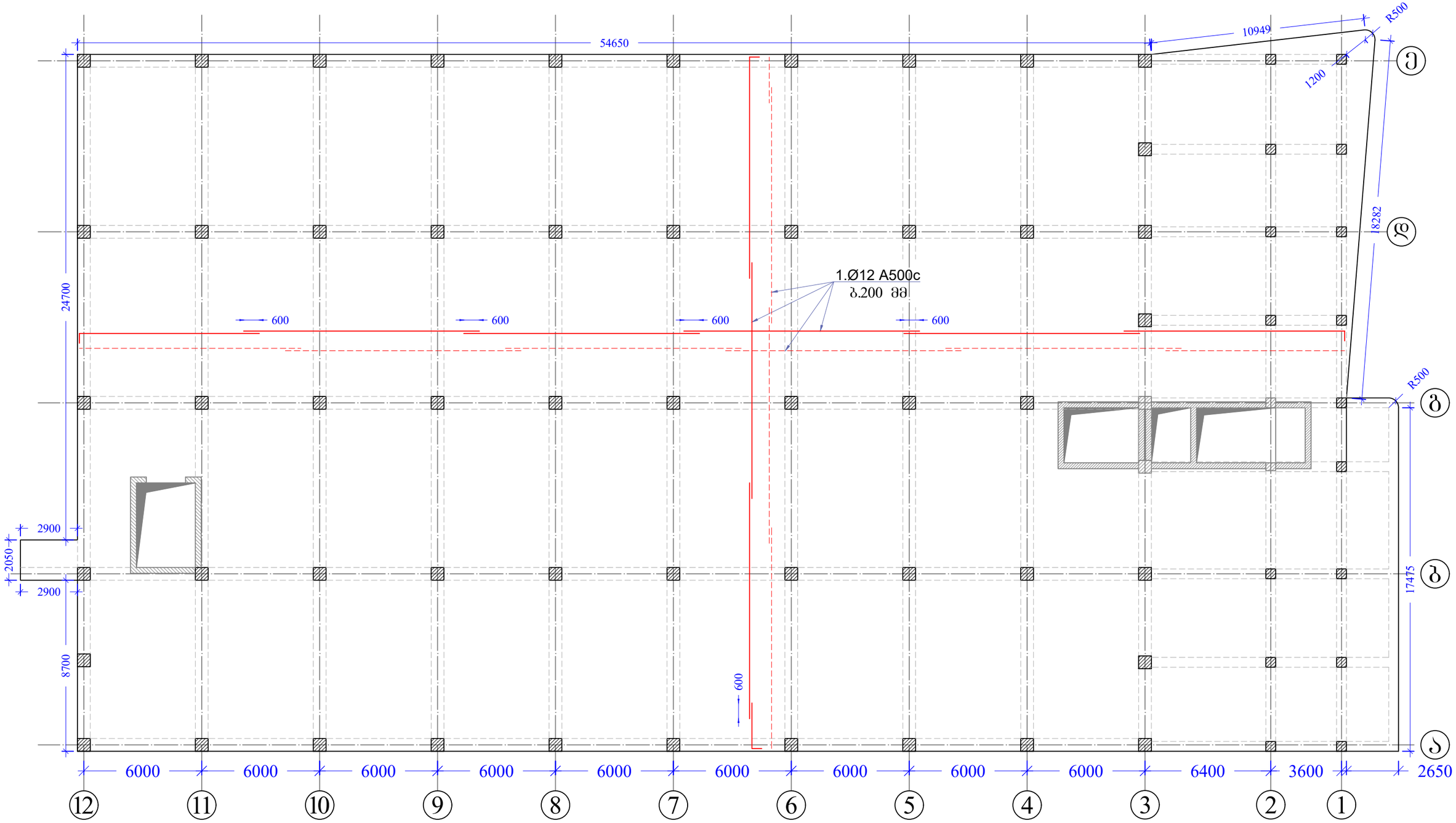

შენიშვნები	პირობითი აღნიშვნები	მიბმული ნახაზები:	შემსრულებელი	სასაწყობე ფართის მშენებლობის პროექტი
1. ყველა ზომა მოცემულია მილიმეტრებში 2. ნიშნულები მოცემულია მეტრებში		1. მასალის სპეციფიკაცია იხილეთ ფურცელ კ-96-ზე;		ნახაზის დასახელება: ბადახურვის ფილის ზედა და ქვედა შრის ძირითადი ბადე +6.300 ნიშნულზე
			დამკვეთი: შპს "ევროპროდუქტი"	კონსტრუქტორი: ლ.ნარდაია; შეასრულა: თ. ესართია; ინჟინერი; კოორდინ.; დაამტკიცა; მასშტაბი A3-ზე: მ:პირობით; სტადიუმი: მ.პ.; გამოცემა: 0; ნახაზის ნომერი: კ-91

გადახურვის ფილის ქვედა შრის დამატებითი არმირების სქემა X მიმართულებით +6.300 ნიშნულზე

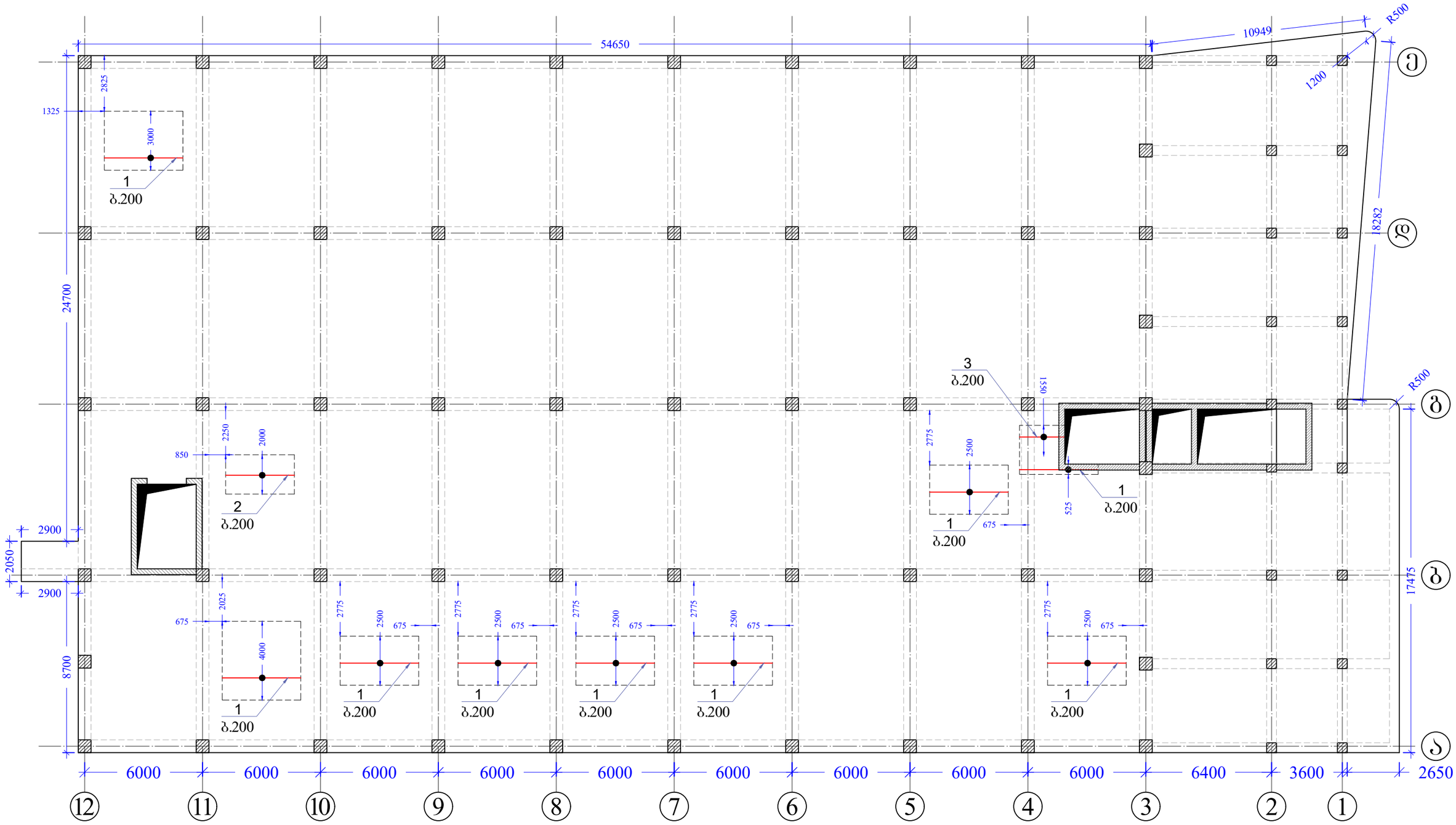

მენიშვნები	პირობითი აღნიშვნები	მიბმული ნახაზები:
1. ყველა ზომა მოცემულია მილიმეტრებში 2. ნიშნულები მოცემულია მეტრებში		1. მასალის სპეციფიკაცია იხილეთ ფურცელ კ-96-ზე;

შემსრულებელი	სასაწყობე ფართის მშენებლობის პროექტი
	ნახაზის დასახელება: გადახურვის ფილის ქვედა შრის დამატებითი არმირების სქემა X მიმართულებით +6.300 ნიშნულზე
დამკვეთი: შპს "ევროპროდუქტი"	კონსტრუქტორი ლ.ნარდაია; შემსრულა თ. ესართია; ინჟინერი; კოორდინ.; დაამტკიცა
	მასშტაბი A3-ზე: მ:პირობით; სტატუსი: მ.პ.; გამოცემა: 0
	ნახაზის ნომერი: კ-92

ბადახურვის ფილის ქვედა შრის დამატებითი არმირების სქემა Y მიმართულებით +6.300 ნიშნულზე

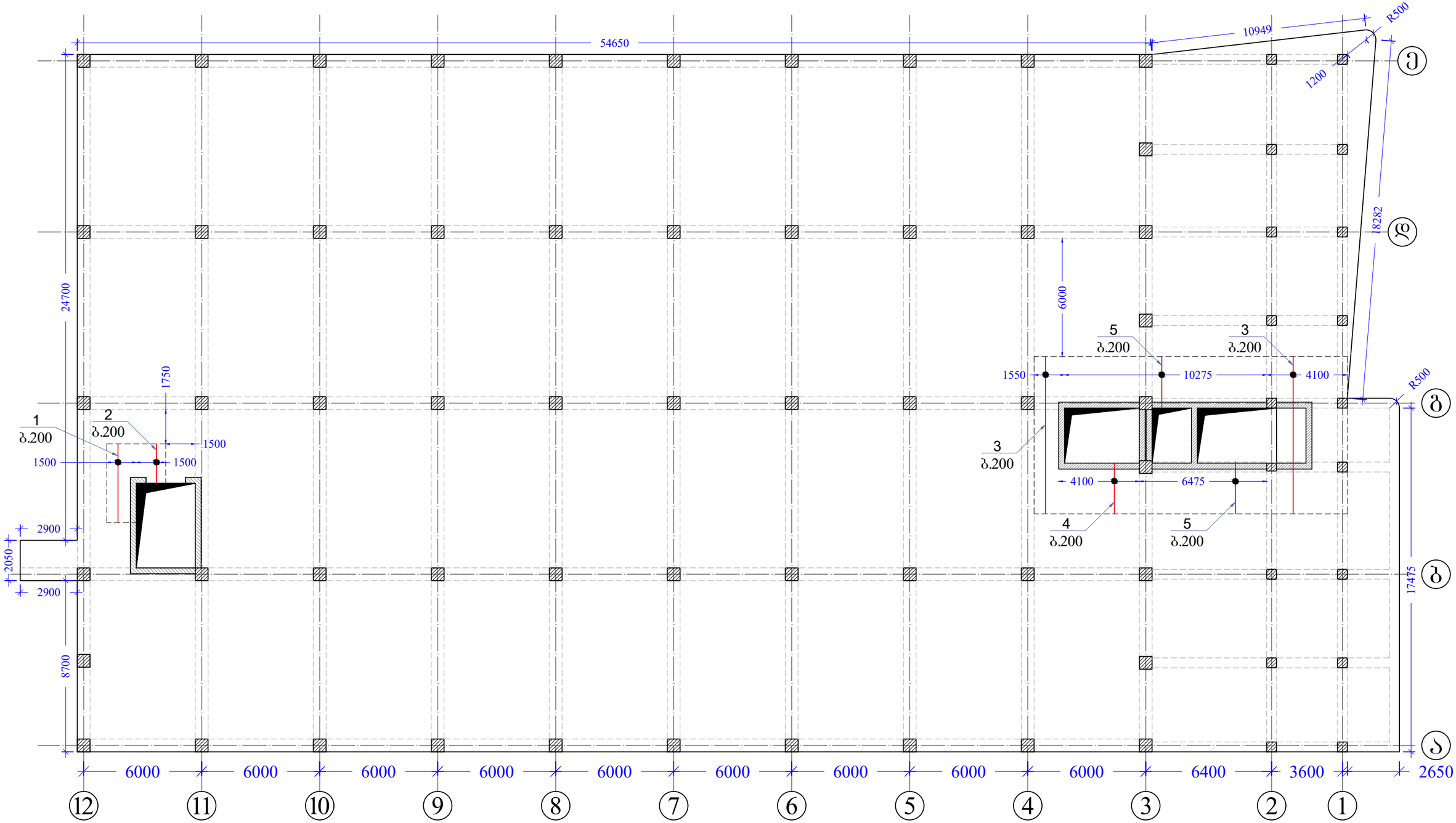

მენიშვნები	პირობითი აღნიშვნები	მიბმული ნახაზები:	მემსრულებელი	სასაწყობე ფართის მშენებლობის პროექტი
1. ყველა ზომა მოცემულია მილიმეტრებში 2. ნიშნულები მოცემულია მეტრებში		1. მასალის სპეციფიკაცია იხილეთ ფურცელ კ-96-ზე;	დამკვეთი შპს "ევროპროდუქტი"	ნახაზის დასახელება ბადახურვის ფილის ქვედა შრის დამატებითი არმირების სქემა Y მიმართულებით +6.300 ნიშნულზე

კონსტრუქტორი	ლ.ნარდაია		ინჟინერი		
შეასრულა	თ. ესართია		კოორდინ.		
			დაამტკიცა		
მასშტაბი A3-ზე		სტადიუმი		გამოცემა	
მ:პირობით		მ.პ.		0	

ნახაზის ნომერი
კ-93

გაძახურვის ფილის ზედა შრის დამატებითი არმირების სქემა X მიმართულებით +6.300 ნიშნულზე

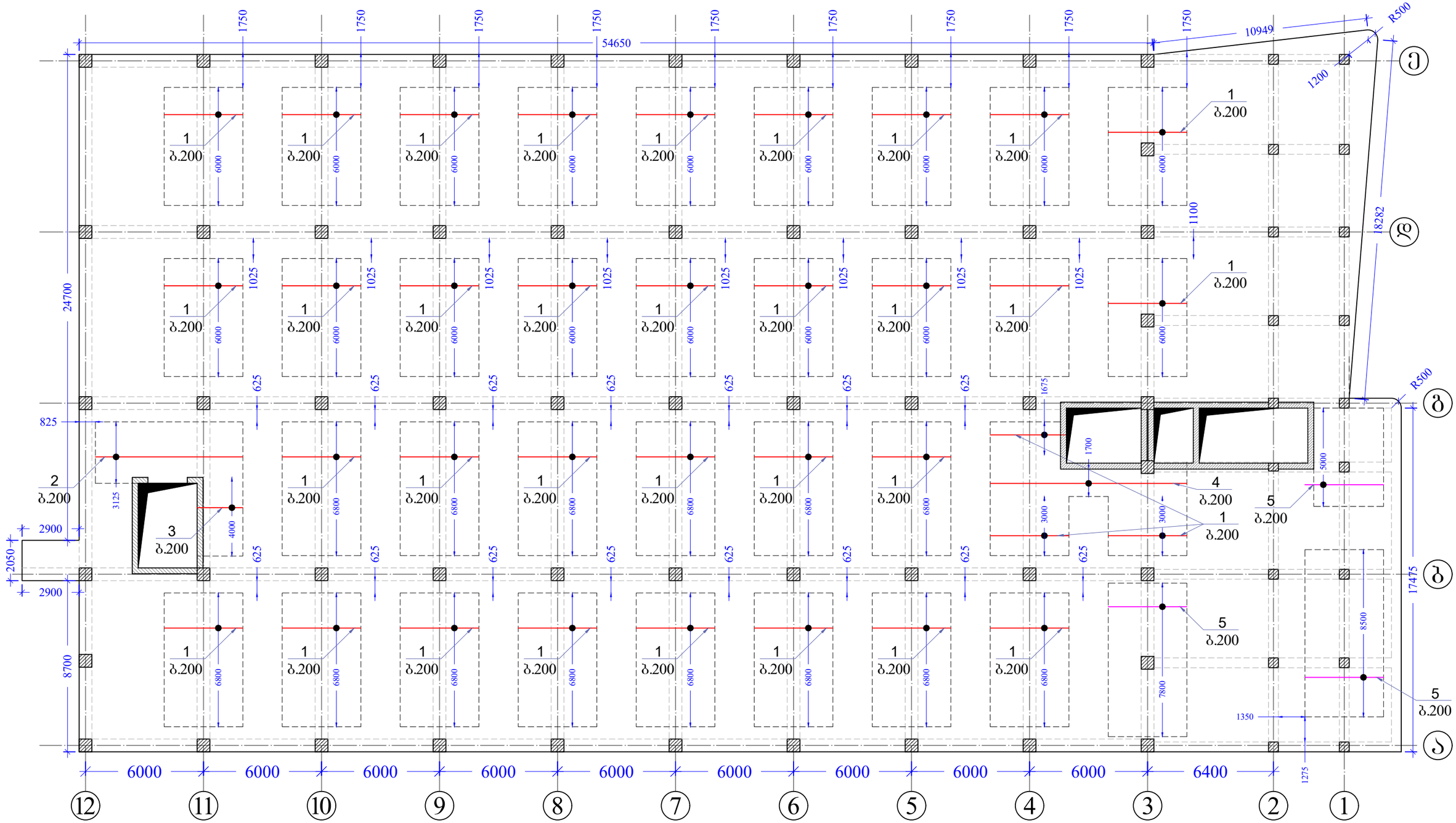

შენიშვნები	პირობითი აღნიშვნები	მიმდინარე ნახაზები:	შემსრულებელი	სასაწყობე ფართის მშენებლობის პროექტი
1. ყველა ზომა მოცემულია მილიმეტრებში 2. ნიშნულები მოცემულია მეტრებში		1. მასალის სპეციფიკაცია იხილეთ ფურცელ კ-96-ზე;		ნახაზის დასახელება: გაძახურვის ფილის ზედა შრის დამატებითი არმირების სქემა X მიმართულებით +6.300 ნიშნულზე
			დამკვეთი: შპს "ევროპროდუქტი"	კონსტრუქტორი: ლ.ნარდაია; შეასრულა: თ. ესართია; ინჟინერი; კოორდინ.; დაამტკიცა; მასშტაბი A3-ზე: მ:პირობით; სტატუსი: მ.პ.; გამოცემა: 0; ნახაზის ნომერი: კ-94

გადახურვის ფილის ზედა შრის დამატებითი არმირების სქემა Y მიმართულებით +6.300 ნიშნულზე

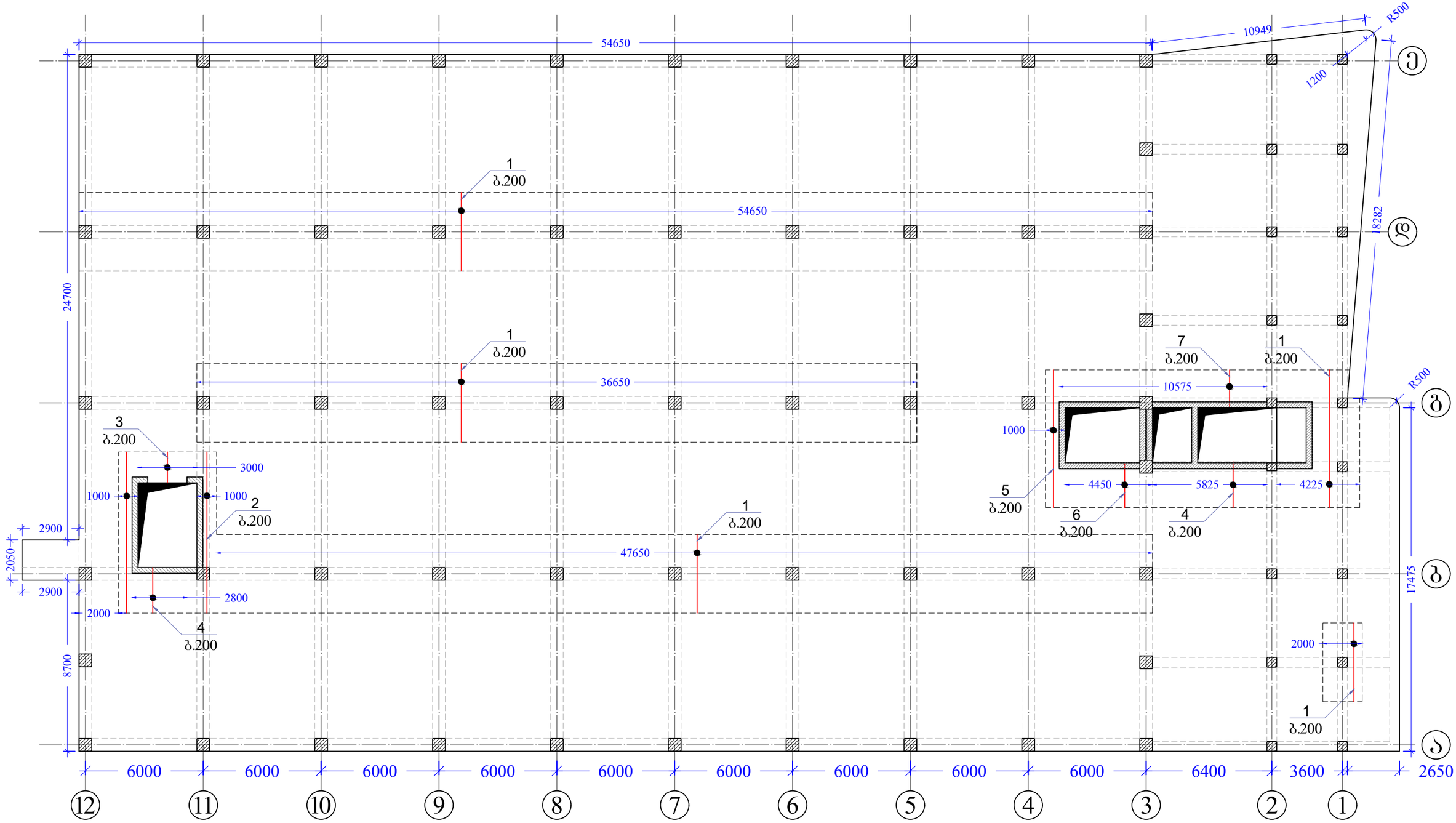

შენიშვნები	პირობითი აღნიშვნები	მიბმული ნახაზები:	შემსრულებელი	სასაწყობე ფართის მშენებლობის პროექტი
1. ყველა ზომა მოცემულია მილიმეტრებში 2. ნიშნულები მოცემულია მეტრებში		1. მასალის სპეციფიკაცია იხილეთ ფურცელ კ-96-ზე;	დამკვეთი შპს "ევროპროდუქტი"	ნახაზის დასახელება გადახურვის ფილის ზედა შრის დამატებითი არმირების სქემა Y მიმართულებით +6.300 ნიშნულზე

კონსტრუქტორი	ლ.ნარდაია		ინჟინერი		
შეასრულა	თ. ესართია		კოორდინ.		
			დაამტკიცა		
მასშტაბი A3-ზე		სტადიუმი		გამოცემა	
მ:პირობით		მ.პ.		0	

ნახაზის ნომერი: კ-95

მასალის სპეციფიკაცია

ელემენტი	პოზ. №	ესკიზი მმ.	Ø და კლ.	L მმ.	n ც.	n x L მ.	მასა კგ. ერთი პოზ.	მასა კგ. ქვედა პოზ.	მასა კგ. სულ	არმ. ამოკრეფა Ø და კლ.	არმ. ამოკრეფა მასა კგ. A240c	არმ. ამოკრეფა მასა კგ. A500c
ბადახურვის ფილა +6.300 ნიშნულზე ძირითადი ბადე	1	12000 დაჭრას ადგილზე	12 A500c	12000	3960	47520	10.66	42198	42198	10 A500c		3353
	2	380, 140, 120	8 A240c	380	6470	2459	0.15	971	971	12 A500c		42198
	2.1	840, 200, 100, 100, 120, 120 ბიჯი 600	10 A500c	840	6470	5435	0.52	3353	3353	8 A240c	971	
		Σ							46522		971	45551
		ბეტონი B 25 V=466.0 მ³										

მასალის სპეციფიკაცია

ელემენტი	პოზ. №	ესკიზი მმ.	Ø და კლ.	L მმ.	n ც.	n x L მ.	მასა კგ. ერთი პოზ.	მასა კგ. ქვედა პოზ.	მასა კგ. სულ	არმ. ამოკრეფა Ø და კლ.	არმ. ამოკრეფა მასა კგ. A240c	არმ. ამოკრეფა მასა კგ. A500c
ბადახურვის ფილა +6.300 ნიშნულზე დამატებითი ბადე X მიმართულებით ქვედა შრე	1	4000	12 A500c	4000	122	488	3.55	433	433	12 A500c		433
	2	3500	12 A500c	3500	11	39	3.11	34	34			
	3	2300	12 A500c	2300	7	16	2.04	14	14			
		Σ							433			433

მასალის სპეციფიკაცია

ელემენტი	პოზ. №	ესკიზი მმ.	Ø და კლ.	L მმ.	n ც.	n x L მ.	მასა კგ. ერთი პოზ.	მასა კგ. ქვედა პოზ.	მასა კგ. სულ	არმ. ამოკრეფა Ø და კლ.	არმ. ამოკრეფა მასა კგ. A240c	არმ. ამოკრეფა მასა კგ. A500c
ბადახურვის ფილა +6.300 ნიშნულზე დამატებითი ბადე Y მიმართულებით ქვედა შრე	1	4000	12 A500c	4000	28	28	3.55	25	25	12 A500c		478
	2	2000	12 A500c	2000	7	14	1.78	12	12			
	3	8000	12 A500c	8000	27	216	7.10	192	192			
	4	3300	12 A500c	3300	17	56	2.93	50	50			
	5	2700	12 A500c	2700	83	224	2.40	199	199			
		Σ							478			478

მასალის სპეციფიკაცია

ელემენტი	პოზ. №	ესკიზი მმ.	Ø და კლ.	L მმ.	n ც.	n x L მ.	მასა კგ. ერთი პოზ.	მასა კგ. ქვედა პოზ.	მასა კგ. სულ	არმ. ამოკრეფა Ø და კლ.	არმ. ამოკრეფა მასა კგ. A240c	არმ. ამოკრეფა მასა კგ. A500c
ბადახურვის ფილა +6.300 ნიშნულზე დამატებითი ბადე X მიმართულებით ზედა შრე	1	4000	12 A500c	4000	1070	4280	3.55	3801	3801	12 A500c		4061
	2	7500	12 A500c	7500	17	128	6.66	113	113	14 A500c		532
	3	2300	12 A500c	2300	20	46	2.04	41	41			
	4	10000	12 A500c	10000	12	120	8.88	107	107			
	5	4000	14 A500c	4000	110	440	4.84	532	532			
		Σ							4594			4594

მასალის სპეციფიკაცია

ელემენტი	პოზ. №	ესკიზი მმ.	Ø და კლ.	L მმ.	n ც.	n x L მ.	მასა კგ. ერთი პოზ.	მასა კგ. ქვედა პოზ.	მასა კგ. სულ	არმ. ამოკრეფა Ø და კლ.	არმ. ამოკრეფა მასა კგ. A240c	არმ. ამოკრეფა მასა კგ. A500c
ბადახურვის ფილა +6.300 ნიშნულზე დამატებითი ბადე Y მიმართულებით ზედა შრე	1	4000	12 A500c	4000	704	2816	3.55	2501	2501	12 A500c		3039
	2	8200	12 A500c	8200	12	98	7.28	87	87			
	3	1600	12 A500c	1600	15	24	1.42	21	21			
	4	2300	12 A500c	2300	45	104	2.04	92	92			
	5	7000	12 A500c	7000	30	210	6.22	186	186			
	6	3000	12 A500c	3000	22	66	2.66	59	59			
	7	2000	12 A500c	2000	52	104	1.78	92	92			
		Σ							3039			3039

შენიშვნები

1. ყველა ზომა მოცემულია მილიმეტრებში
2. ნიშნულები მოცემულია მეტრებში

პირობითი აღნიშვნები

მიბმული ნახაზები:

შემსრულებელი

დამკვეთი

შპს "ევროპროდუქტი"

პროექტის დასახელება

სასაწყობე ფართის მშენებლობის პროექტი

ნახაზის დასახელება

მასალის სპეციფიკაცია

კონსტრუქტორი	ლ.ნარდაია	ინჟინერი	
შეასრულა	თ. ესართია	კოორდინ.	
		დაამტკიცა	

მასშტაბი A3-ზე: მ:პირობით | სტადიუმი: მ.პ. | გამოცემა: 0

ნახაზის ნომერი

კ-96

ბადახურვის ფილის საძალიბო ნახაზი +9.500 ნიშნულზე

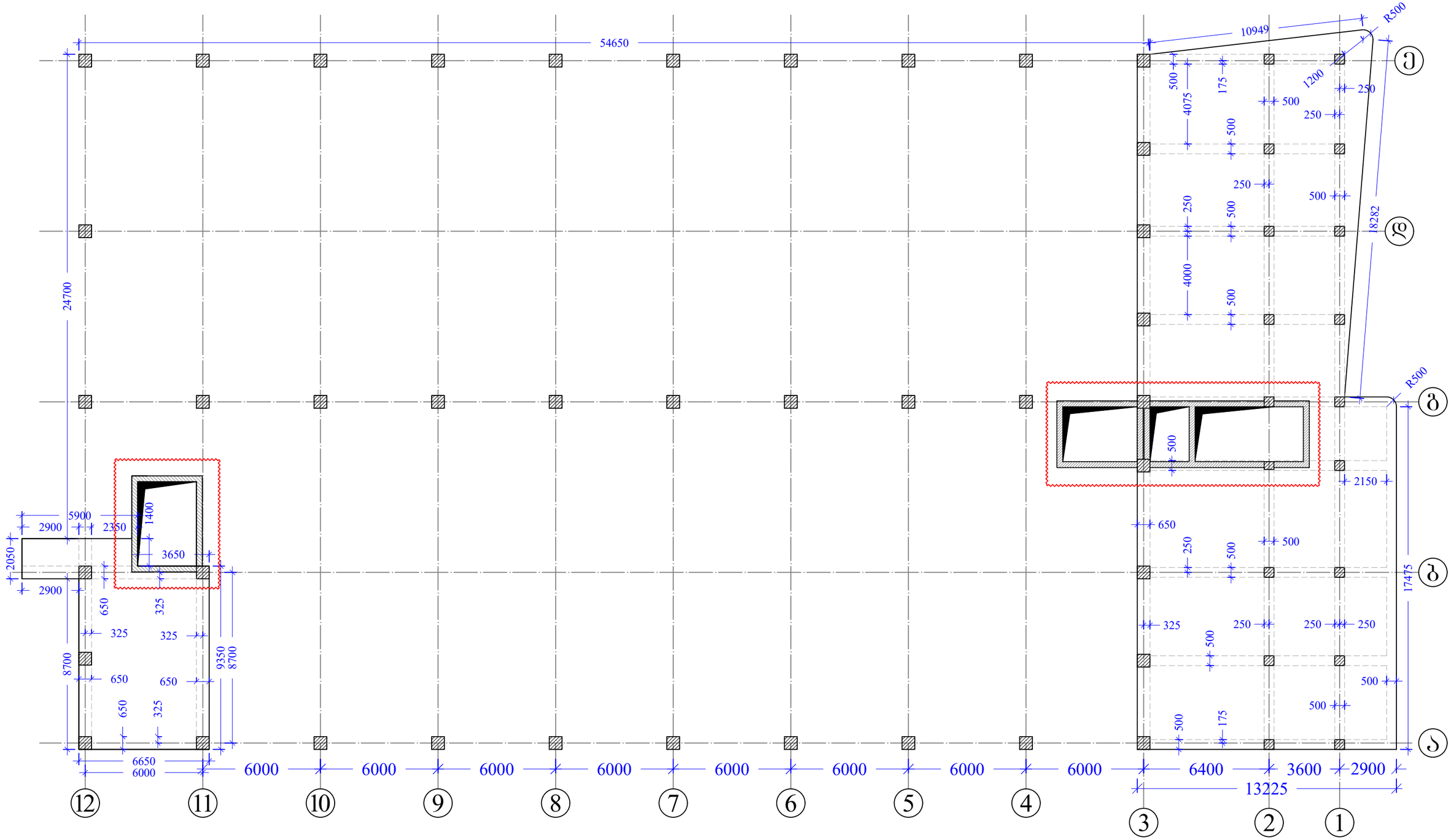

შენიშვნები	პირობითი აღნიშვნები	მიბმული ნახაზები:	შემსრულებელი
1. ყველა ზომა მოცემულია მილიმეტრებში 2. ნიშნულები მოცემულია მეტრებში	განხილული იქნეს მონოლითური რკინაბეტონის დიაფრაგმების ნახაზებთან ერთად		შპს "ევროპროდუქტი"

სასაწყობე ფართის მშენებლობის პროექტი

ნახაზის დასახელება

ბადახურვის ფილის საძალიბო ნახაზი +9.500 ნიშნულზე

კონსტრუქტორი	ლ.ნარდაია		ინჟინერი		
შეასრულა	თ. ესართია		კოორდინ.		
			დაამტკიცა		
მასშტაბი A3-ზე		სტადიუმი		გამოცემა	
მ:პირობით		მ.პ.		0	

ნახაზის ნომერი

კ-97

მონოლითური რიგელების მოწყობის გეგმა +9.500 ნიშნულზე

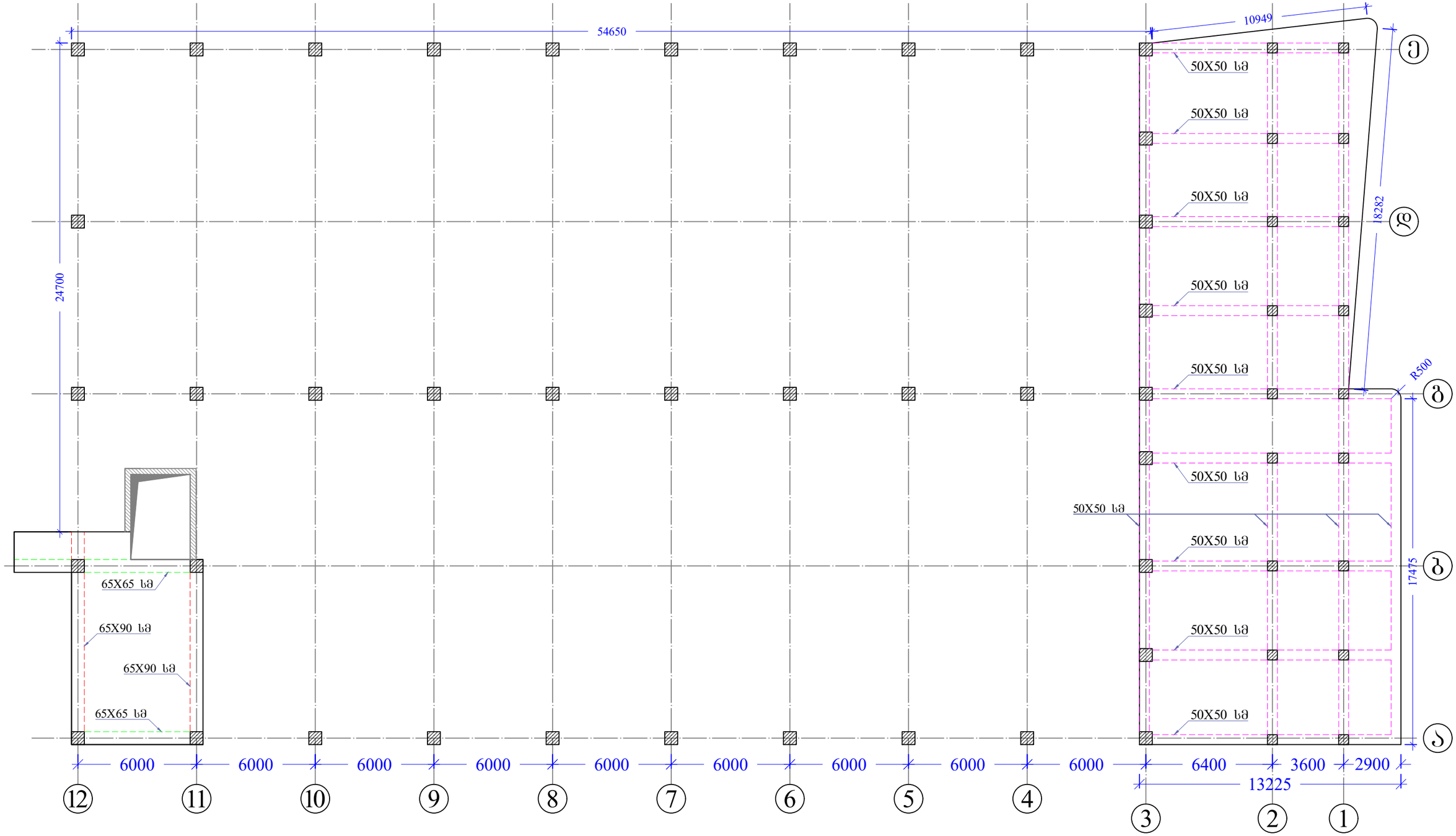

შენიშვნები	პირობითი აღნიშვნები	მიბმული ნახაზები:	შემსრულებელი
1. ყველა ზომა მოცემულია მილიმეტრებში 2. ნიშნულები მოცემულია მეტრებში			

სასაწყობე ფართის მშენებლობის პროექტი

ნახაზის დასახელება: მონოლითური რიგელების მოწყობის გეგმა +9.500 ნიშნულზე

დამკვეთი: შპს "ევროპროდუქტი"

კონსტრუქტორი	ლ.ნარდაია		ინჟინერი		
შეასრულა	თ. ესართია		კოორდინ.		
			დაამტკიცა		

მასშტაბი A3-ზე	სტატუსი	გამოცემა
მ:პირობით	მ.პ.	0

ნახაზის ნომერი: კ-98

მონოლითური რიგელების ზედა შრის დამატებითი ღერების მოწყობის გეგმა +9.500 ნიშნულზე

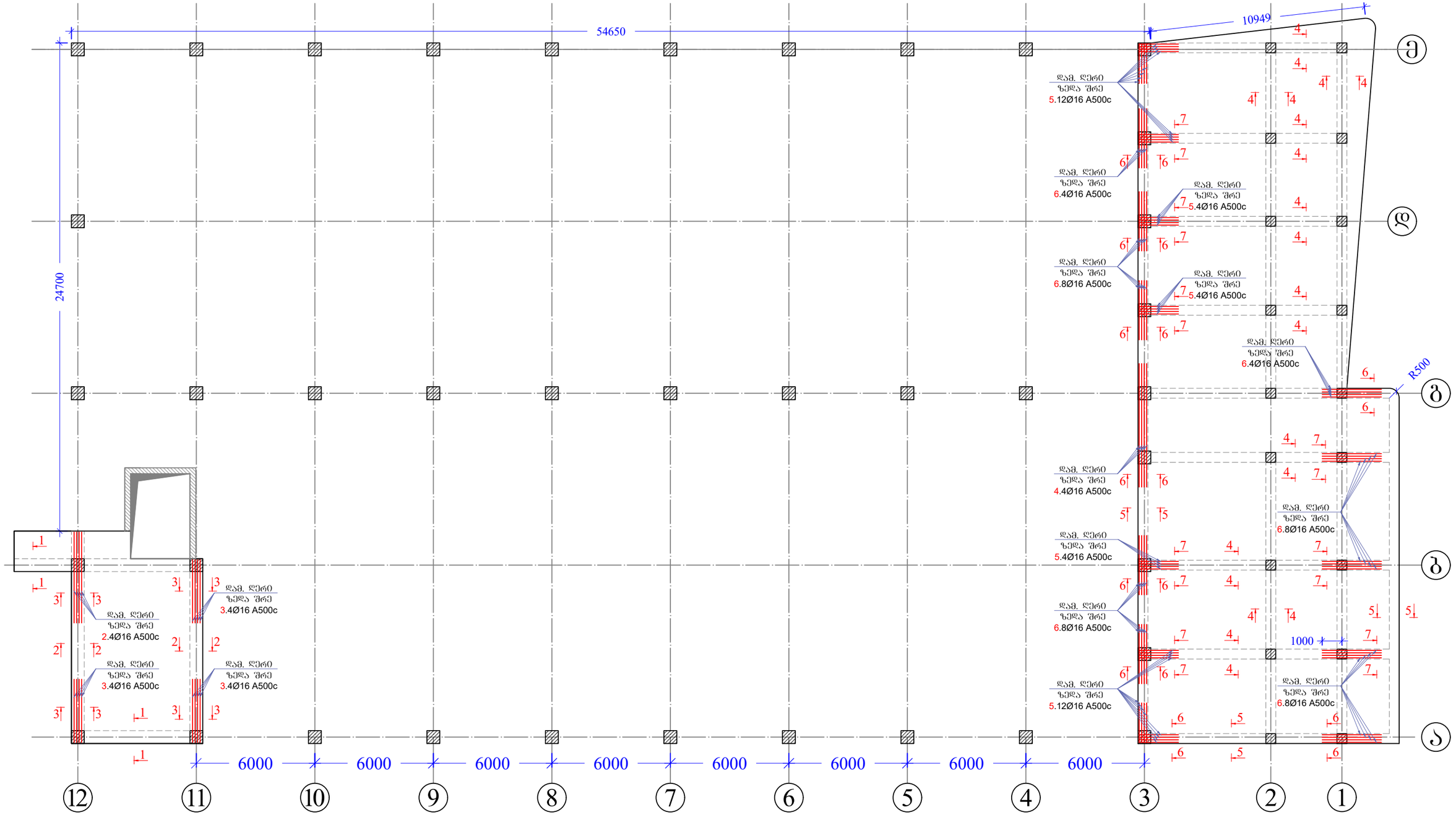

შენიშვნები	პირობითი აღნიშვნები	მიბმული ნახაზები:	შემსრულებელი	სასაწყობე ფართის მშენებლობის პროექტი
1. ყველა ზომა მოცემულია მილიმეტრებში 2. ნიშნულები მოცემულია მეტრებში		1. მასალის სპეციფიკაცია იხილეთ ფურცელ კ-101-ზე; 2. რკინაბეტონის რიგელის ჭრილები იხილეთ ფურცელ კ-100-ზე.		ნახაზის დასახელება: მონოლითური რიგელების ზედა შრის დამატებითი ღერების მოწყობის გეგმა +9.500 ნიშნულზე

დამკვეთი: შპს "ევროპროდუქტი"	კონსტრუქტორი	ლ.ნარდაია		ინჟინერი	
	შეასრულა	თ. ესართია		კოორდინ.	
				დაამტკიცა	
მასშტაბი A3-ზე: მ:პირობით	სტადიუმი: მ.პ.	გამოცემა: 0			
ნახაზის ნომერი: კ-99					

ჭრილი 1-1

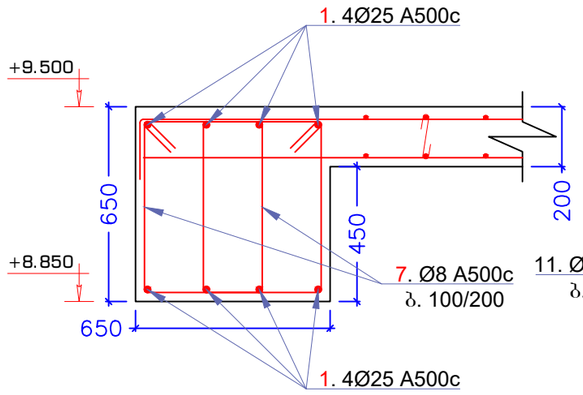

ჭრილი 2-2

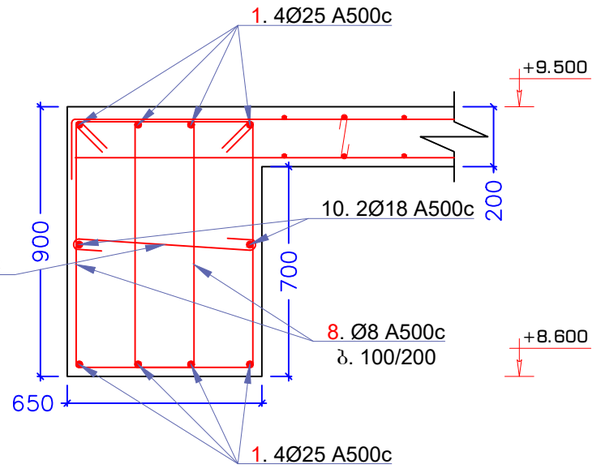

ჭრილი 3-3

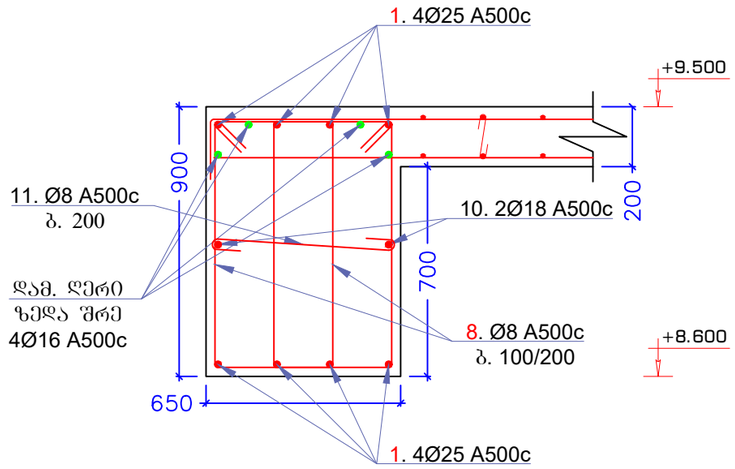

ჭრილი 4-4

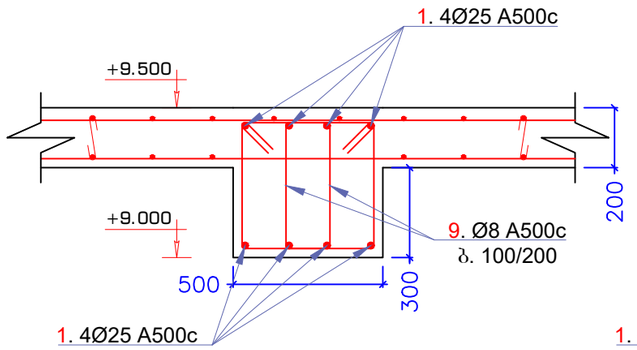

ჭრილი 5-5

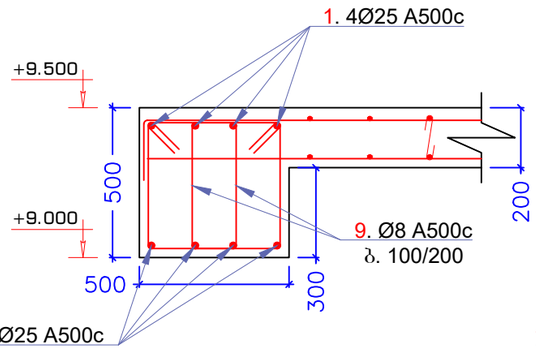

ჭრილი 6-6

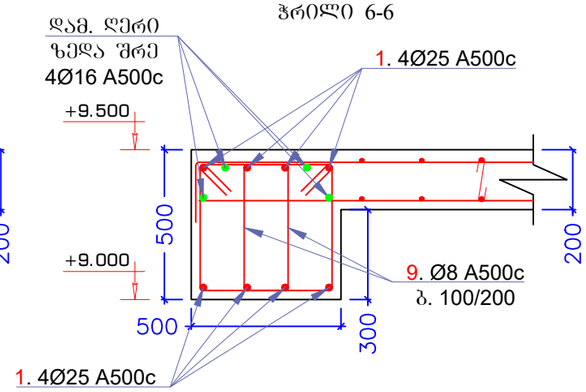

ჭრილი 7-7

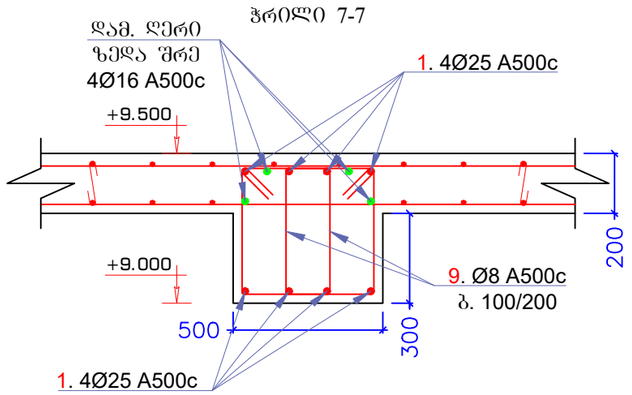

პოზიცია №7

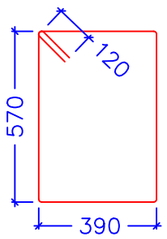

პოზიცია №8

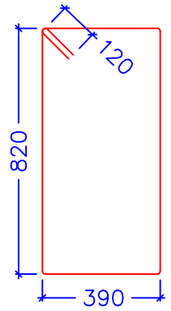

პოზიცია №9

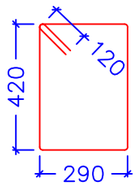

შენიშვნები	პირობითი აღნიშვნები	მიბმული ნახაზები:
1. ყველა ზომა მოცემულია მილიმეტრებში 2. ნიშნულები მოცემულია მეტრებში		1. მასალის სპეციფიკაცია იხილეთ ფურცელ კ-97-ზე;

შემსრულებელი	პროექტის დასახელება: სასანყობე ფართის მშენებლობის პროექტი
	ნახაზის დასახელება: ჭრილი 1-1, ჭრილი 2-2, ჭრილი 3-3, ჭრილი 4-4, ჭრილი 5-5, ჭრილი 6-6, ჭრილი 7-7
დამკვეთი: შპს "ევროპროდუქტი"	კონსტრუქტორი: ლ.ნარდაია; შემასრულა: თ. ქსპართია; ინჟინერი; კოორდინ.; დაამტკიცა; მასშტაბი A3-ზე: მ:პირობით; სტატუსი: მ.პ.; გამოცემა: 0; ნახაზის ნომერი: კ-100

მასალის სპეციფიკაცია

ელემენტი	პოზ. №	ესკიზი მმ.	∅ და კლ.	L მმ.	n ც.	n x L მ.	მასა კგ. ერთი პოზ.	მასა კგ. ქვედა პოზ.	მასა კგ. სულ	არმ. ამოკრეფა ∅ და კლ.	არმ. ამოკრეფა მასა კგ. A240c	არმ. ამოკრეფა მასა კგ. A500c
მონოლითური რიგელი ღერძებზე +9.500 ნიშნულზე	1	12000 დაიჭრას ადგილზე	25 A500c	12000	184	2208	46.24	8507	8507	8 A500c		2476
	2	4600	16 A500c	4600	4	18	7.26	29	29	16 A500c		430
	3	3200	16 A500c	3200	12	38	5.05	61	61	25 A500c		8507
	4	6000	16 A500c	6000	4	24	9.47	38	38	18 A500c		168
	5	2000	16 A500c	2000	36	72	3.16	114	114			
	6	3000	16 A500c	3000	40	120	4.73	189	189			
	7	2160	8 A500c	2160	190	410	0.85	162	162			
	8	2660	8 A500c	2660	274	729	1.05	288	288			
	9	1660	8 A500c	1660	3042	5050	0.66	1995	1995			
	10	12000 დაიჭრას ადგილზე	18 A500c	12000	7	84	24.00	168	168			
	11	100 / 600 / 100 — 800	8 A500c	800	100	80	0.32	32	32			
		Σ							11582			11582
		ბეტონი B 25 V=49.0 მ³										

შენიშვნები	პირობითი აღნიშვნები	მიბმული ნახაზები:
1. ყველა ზომა მოცემულია მილიმეტრებში 2. ნიშნულები მოცემულია მეტრებში		

შემსრულებელი	
დამკვეთი	შპს "ევროპროდუქტი"

პროექტის დასახელება: სასაწყობე ფართის მშენებლობის პროექტი

ნახაზის დასახელება: მასალის სპეციფიკაცია

კონსტრუქტორი	ლ.ნარდაია		ინჟინერი		
შეასრულა	თ. ესართია		კოორდინ.		
			დაამტკიცა		

მასშტაბი A3-ზე	სტატუსი	გამოცემა
მ:პირობით	მ.პ.	0

ნახაზის ნომერი: კ-101

გადახურვის ფილის ზედა და ქვედა შრის ძირითადი ბადე +9.500 ნიშნულზე

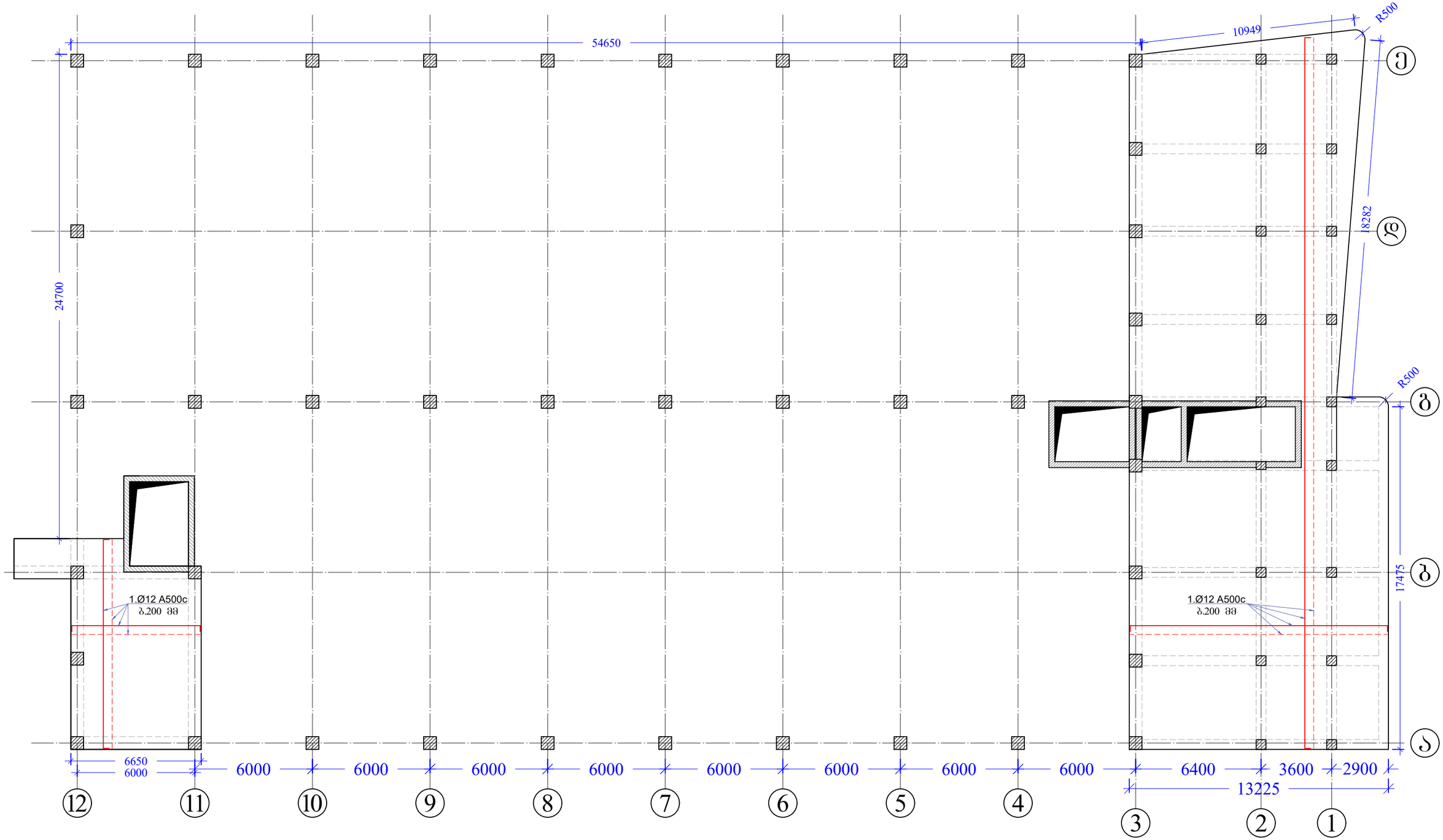

შენიშვნები	პირობითი აღნიშვნები	მიბმული ნახაზები:	მემსრულებელი	სასაწყობე ფართის მშენებლობის პროექტი
1. ყველა ზომა მოცემულია მილიმეტრებში 2. ნიშნულები მოცემულია მეტრებში		1. მასალის სპეციფიკაცია იხილეთ ფურცელ კ-106-ზე;		ნახაზის დასახელება: გადახურვის ფილის ზედა და ქვედა შრის ძირითადი ბადე +9.500 ნიშნულზე
			დამკვეთი: შპს "ევროპროდუქტი"	კონსტრუქტორი: ლ.ნარდაია; შემსრულა: თ. ესართია; ინჟინერი; კოორდინ.; დაამტკიცა; მასშტაბი A3-ზე: მ:პირობით; სტადიუმი: მ.პ.; გამოცემა: 0; ნახაზის ნომერი: კ-102

ბადახურვის ფილის ქვედა შრის დამატებითი არმირების სქემა Y მიმართულებით +9.500 ნიშნულზე

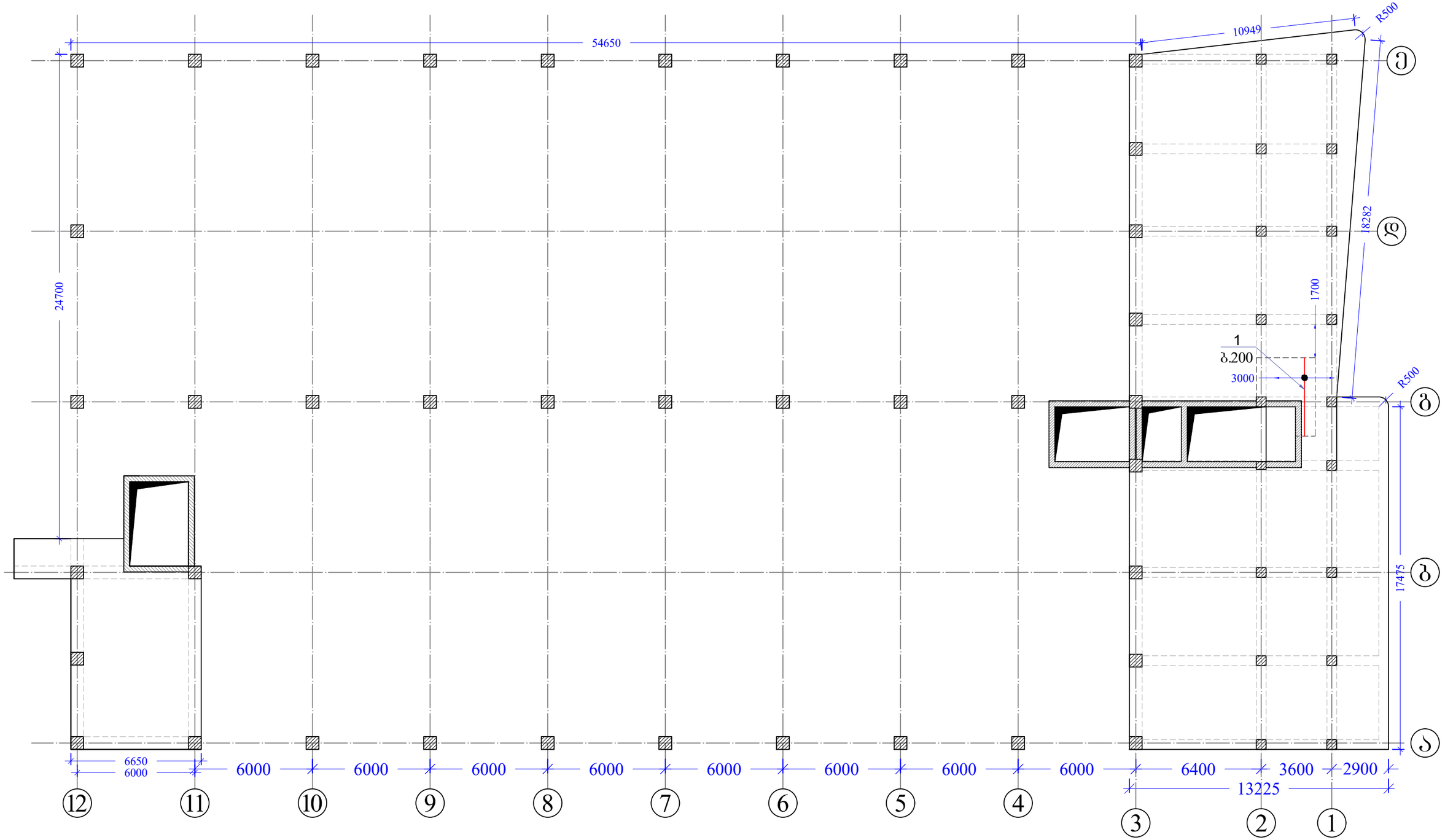

შენიშვნები	პირობითი აღნიშვნები	მიბმული ნახაზები:	შემსრულებელი
1. ყველა ზომა მოცემულია მილიმეტრებში 2. ნიშნულები მოცემულია მეტრებში		1. მასალის სპეციფიკაცია იხილეთ ფურცელ კ-106-ზე;	შპს "ევროპროდუქტი"

სასაწყობე ფართის მშენებლობის პროექტი

ნახაზის დასახელება

ბადახურვის ფილის ქვედა შრის დამატებითი არმირების სქემა Y მიმართულებით +9.500 ნიშნულზე

კონსტრუქტორი	ლ.ნარდაია		ინჟინერი		
შეასრულა	თ. ესართია		კოორდინ.		
			დაამტკიცა		

მასშტაბი A3-ზე	სტატუსი	გამოცემა
მ:პირობით	მ.პ.	0

ნახაზის ნომერი

კ-103

გადახურვის ფილის ზედა შრის დამატებითი არმირების სქემა X მიმართულებით +9.500 ნიშნულზე

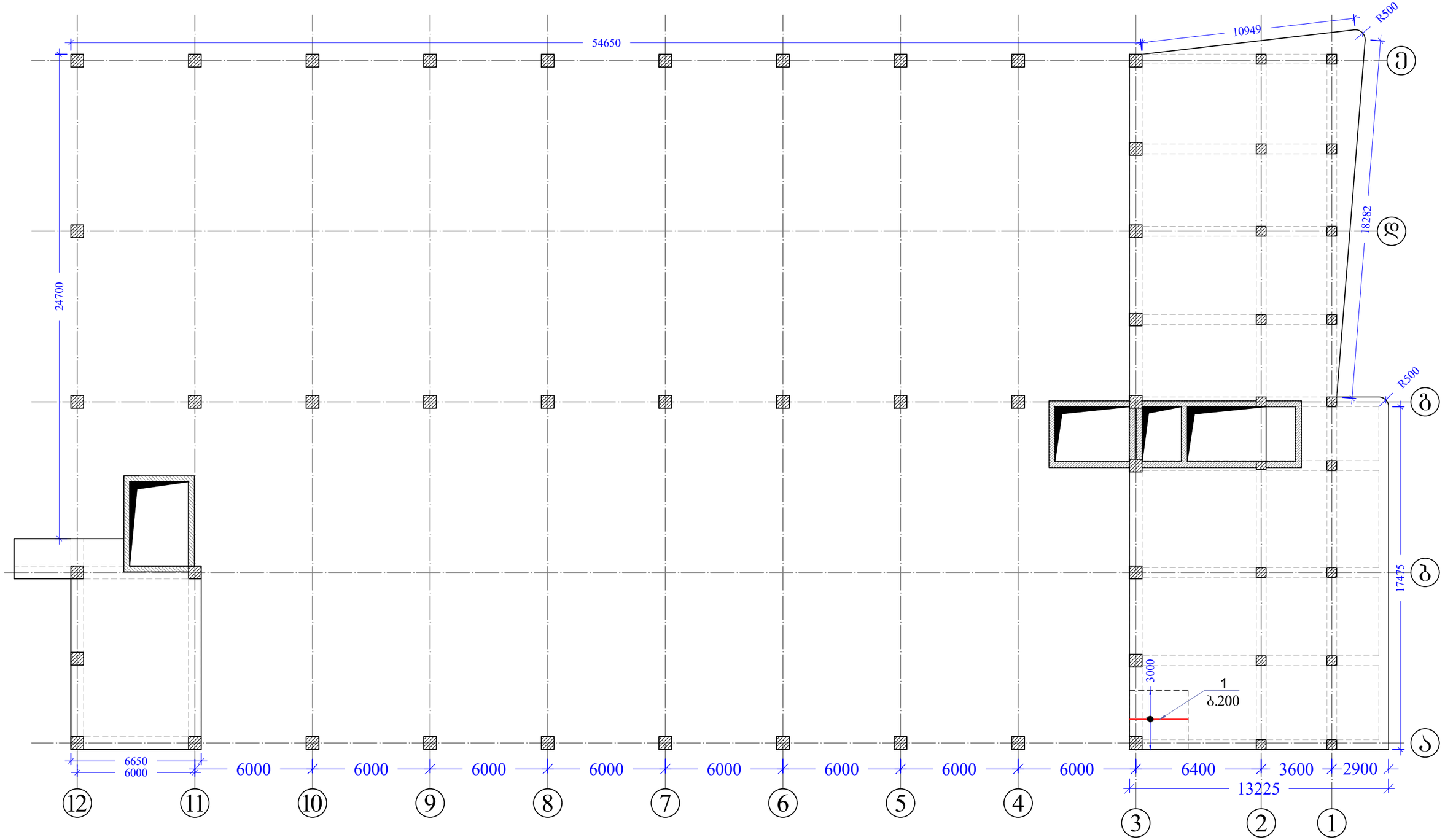

შენიშვნები	პირობითი აღნიშვნები	მიბმული ნახაზები:	შემსრულებელი
1. ყველა ზომა მოცემულია მილიმეტრებში 2. ნიშნულები მოცემულია მეტრებში		1. მასალის სპეციფიკაცია იხილეთ ფურცელ კ-106-ზე;	

სასაწყობე ფართის მშენებლობის პროექტი

ნახაზის დასახელება

გადახურვის ფილის ზედა შრის დამატებითი არმირების სქემა X მიმართულებით +9.500 ნიშნულზე

კონსტრუქტორი	ლ.ნარდაია		ინჟინერი		
შეასრულა	თ. ესართია		კოორდინ.		
			დაამტკიცა		

დამკვეთი

შპს "ევროპროდუქტი"

მასშტაბი A3-ზე	სტატუსი	გამოცემა
მ:პირობით	მ.პ.	0

ნახაზის ნომერი

კ-104

ბადახურვის ფილის ზედა შრის დამატებითი არმირების სქემა Y მიმართულებით +9.500 ნიშნულზე

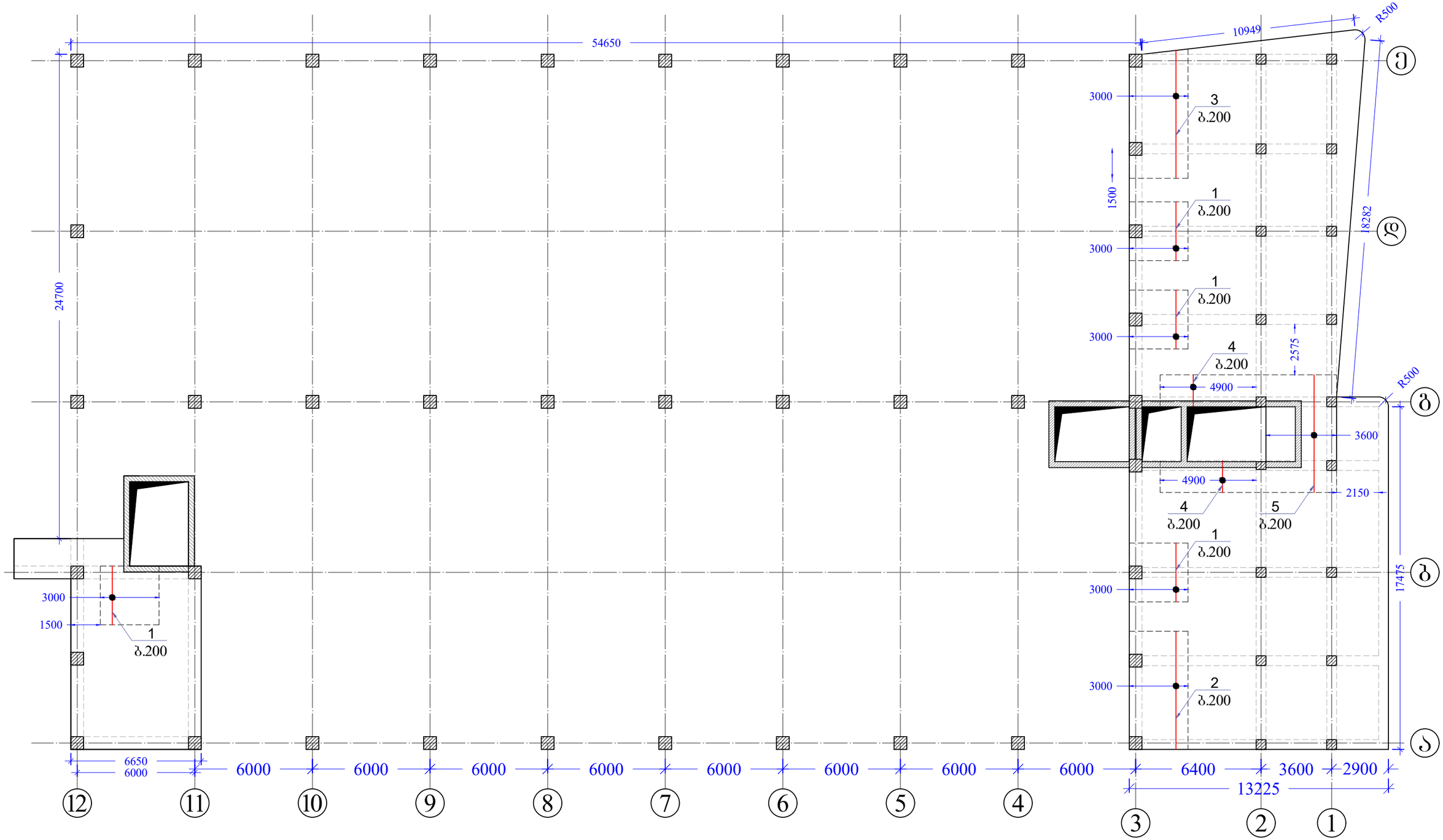

შენიშვნები	პირობითი აღნიშვნები	მიბმული ნახაზები:	შემსრულებელი	სასაწყობე ფართის მშენებლობის პროექტი
1. ყველა ზომა მოცემულია მილიმეტრებში 2. ნიშნულები მოცემულია მეტრებში		1. მასალის სპეციფიკაცია იხილეთ ფურცელ კ-106-ზე;	დამკვეთი შპს "ევროპროდუქტი"	ნახაზის დასახელება ბადახურვის ფილის ქვედა შრის დამატებითი არმირების სქემა Y მიმართულებით +9.500 ნიშნულზე

კონსტრუქტორი	ლ.ნარდაია		ინჟინერი		
შეასრულა	თ. ესართია		კოორდინ.		
			დაამტკიცა		

მასშტაბი A3-ზე	სტატუსი	გამოცემა
მ:პირობით	მ.პ.	0

ნახაზის ნომერი: კ-105

| ბეტონის კლასი B25 | | |

გადახურვის ფილის საძალიბო ნახაზი +12.700 ნიშნულზე

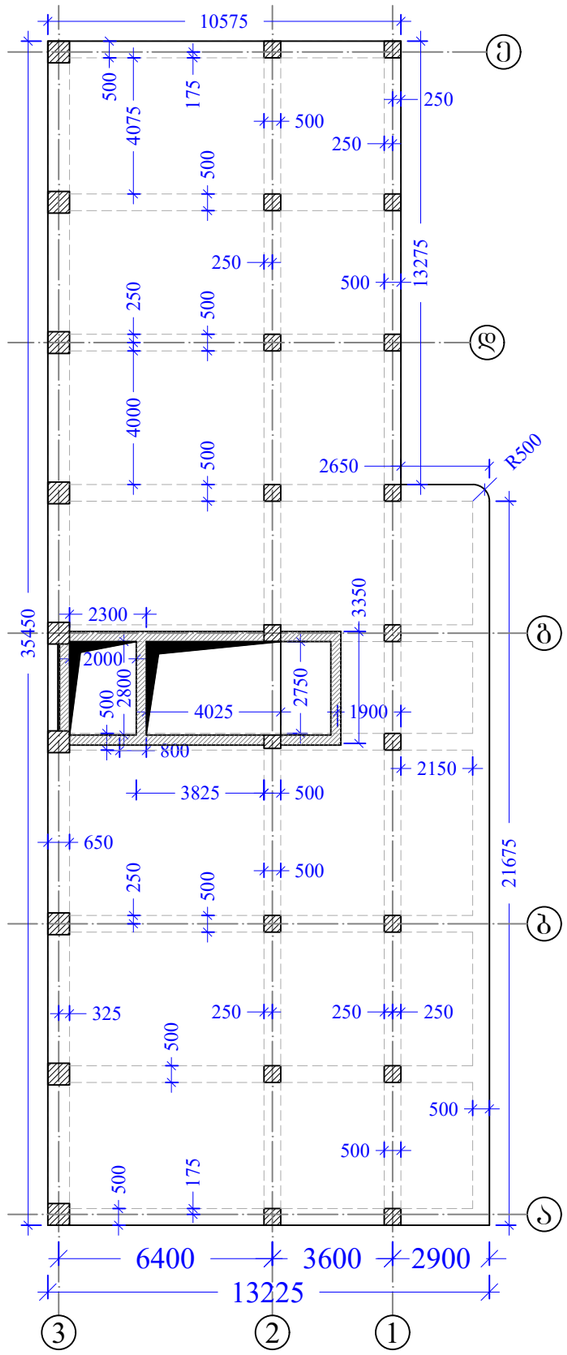

მონოლითური რიგელების მოწყობის გეგმა +12.700 ნიშნულზე

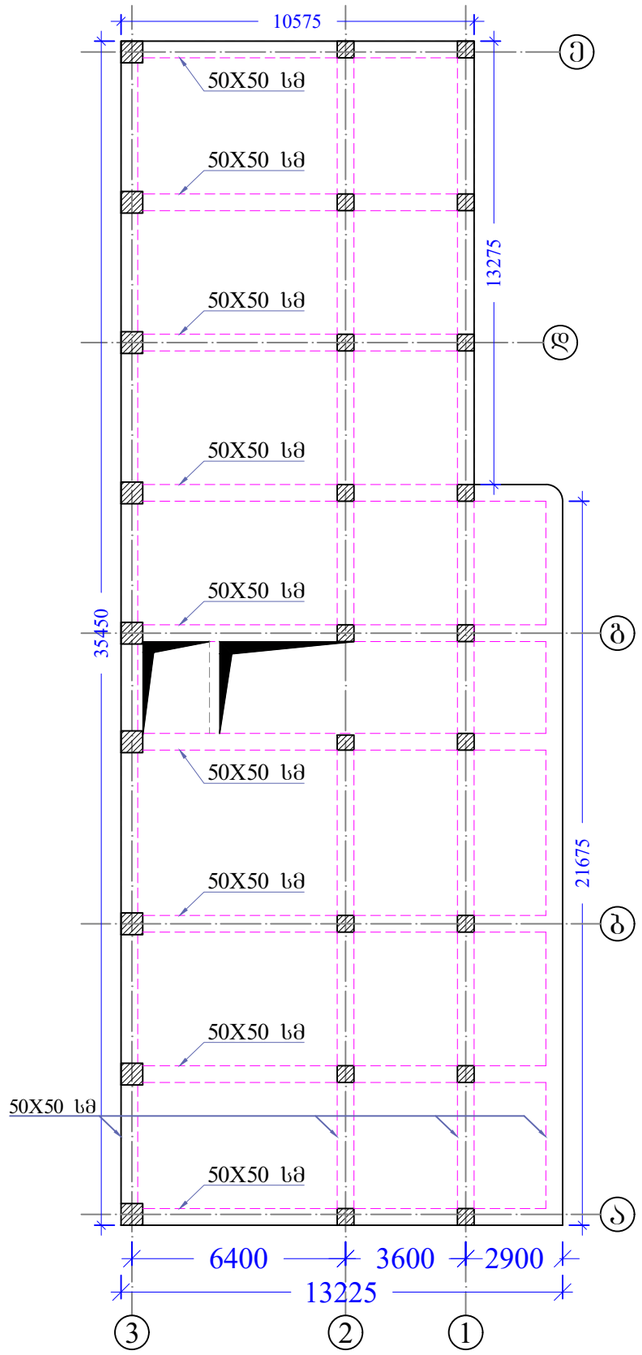

მონოლითური რიგელების ზედა შრის დამატებითი ღერების მოწყობის გეგმა +12.700 ნიშნულზე

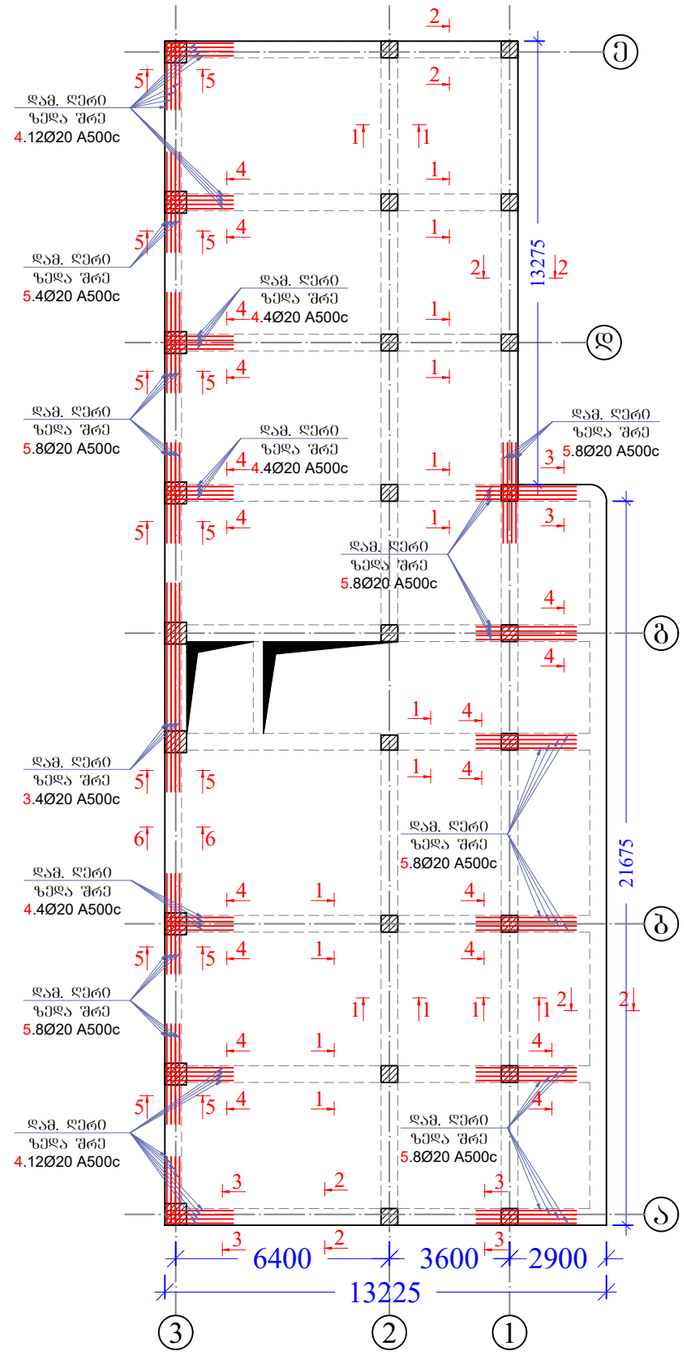

შენიშვნები	პირობითი აღნიშვნები	მიბმული ნახაზები:
1. ყველა ზომა მოცემულია მილიმეტრებში 2. ნიშნულები მოცემულია მეტრებში		1. მასალის სპეციფიკაცია იხილეთ ფურცელ კ-109-ზე; 2. რკინაბეტონის რიგელის ჭრილები იხილეთ ფურცელ კ-108-ზე.

შემსრულებელი	
დამკვეთი	შპს "ევროპროდუქტი"

სასაწყობე ფართის მშენებლობის პროექტი

ნახაზის დასახელება

გადახურვის ფილა +12.700 ნიშნულზე

კონსტრუქტორი	ლ.ნარდაია			ინჟინერი	
შეასრულა	თ. ესართია			კოორდინ.	
				დამტკიცება	
მასშტაბი A3-ზე		სტადია		გამოცემა	
მ:პირობით		მ.პ.		0	

ნახაზის ნომერი

კ-107

ჭრილი 1-1

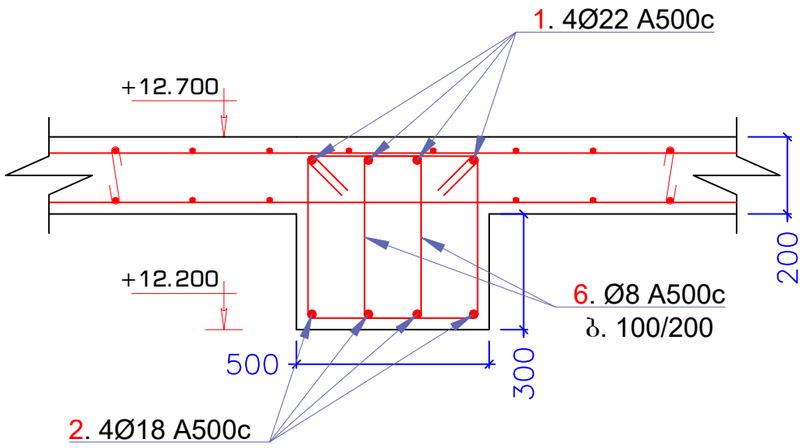

ჭრილი 2-2

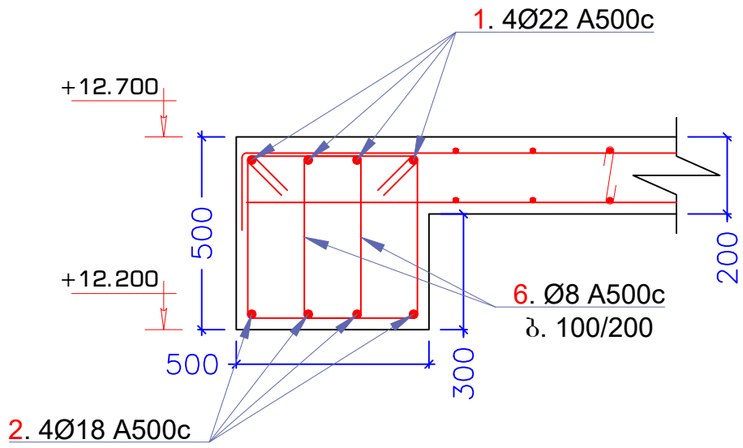

ჭრილი 3-3

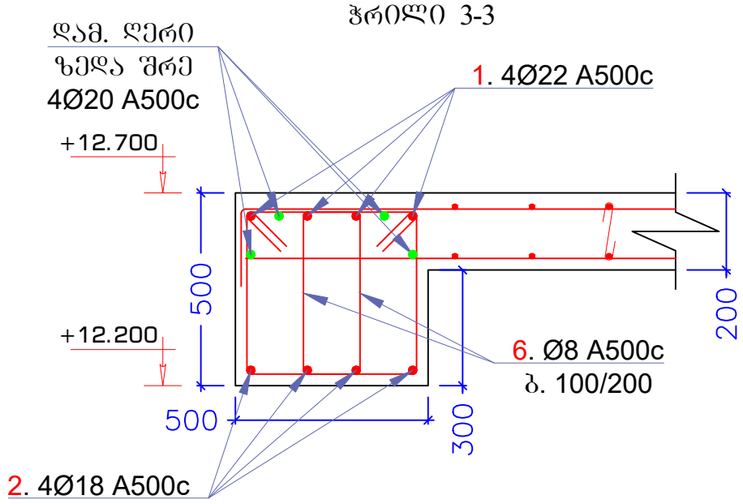

ჭრილი 4-4

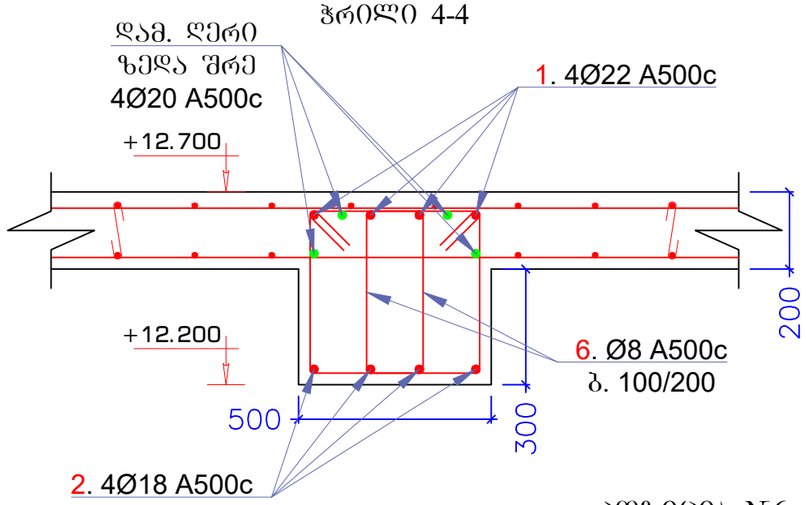

ჭრილი 5-5

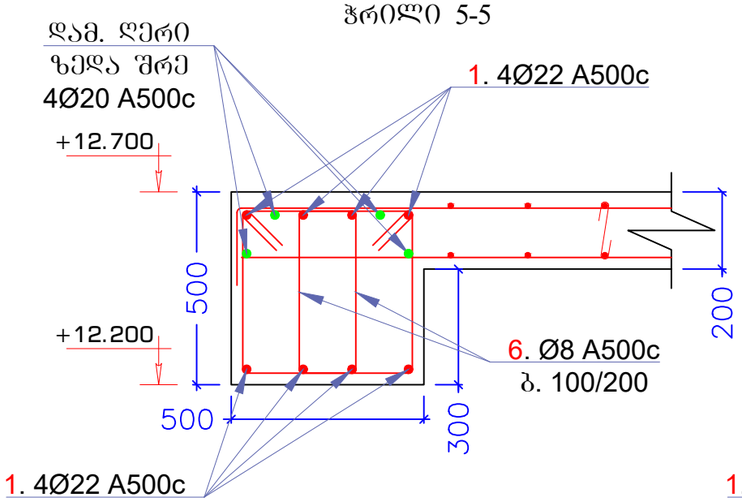

ჭრილი 6-6

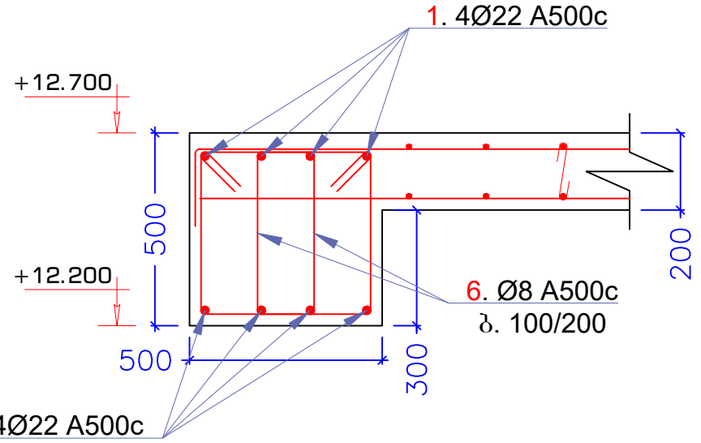

კოზიცია №6

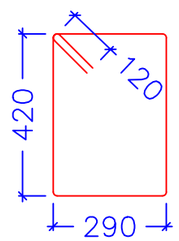

შენიშვნები	პირობითი აღნიშვნები	მიბმული ნახაზები:	შემსრულებელი	პროექტის დასახელება
1. ყველა ზომა მოცემულია მილიმეტრებში 2. ნიშნულები მოცემულია მეტრებში				სასაწყობე ფართის მშენებლობის პროექტი
			დამკვეთი	ნახაზის დასახელება
			შპს "ევროპროდუქტი"	მასალის სპეციფიკაცია

კონსტრუქტორი	ლ.ნარდაია		ინჟინერი		
შეასრულა	თ. ესართია		კოორდინ.		
			დაამტკიცა		
მასშტაბი A3-ზე		სტადიუმი		გამოცემა	
მ:პირობით		მ.პ.		0	

ნახაზის ნომერი: პ-108

მასალის სპეციფიკაცია										არმ. ამოკრეფა		
ელემენტი	პოზ. №	ესკიზი მმ.	∅ და კლ.	L მმ.	n ც.	n x L მ.	მასა კგ.			∅ და კლ.	მასა კგ.	
							ერთი პოზ.	ყველა პოზ.	სულ		A240c	A500c
მონოლითური რიბელები +12.700 ნიშნულზე	1	12000 დაიჭრას ადგილზე	22 A500c	12000	94	1128	35.81	3366	3366	8 A500c		1995
	2	12000 დაიჭრას ადგილზე	18 A500c	12000	70	840	24.00	1680	1680	18 A500c		1680
	3	6000	20 A500c	6000	4	24	14.80	59	59	20 A500c		592
	4	2000	20 A500c	2000	36	72	4.93	178	178	22 A500c		3366
	5	3000	20 A500c	3000	48	144	7.40	355	355			
	6	1660	8 A500c	1660	3042	5050	0.66	1995	1995			
		Σ							7632			7632
		ბეტონი B 25 V=36.0 მ³										

შენიშვნები	პირობითი აღნიშვნები	მიბმული ნახაზები:	შემსრულებელი	პროექტის დასახელება
1. ყველა ზომა მოცემულია მილიმეტრებში 2. ნიშნულები მოცემულია მეტრებში				სასაწყობე ფართის მშენებლობის პროექტი
				ნახაზის დასახელება: მასალის სპეციფიკაცია
			დამკვეთი: შპს "ევროპროდუქტი"	კონსტრუქტორი ლ.ნარდაია; შემასრულა თ. ესართია; ინჟინერი; კოორდინ.; დაამტკიცა; მასშტაბი A3-ზე მ:პირობით; სტადიუსი მ.პ.; გამოცემა 0; ნახაზის ნომერი კ-109

ბადახურვის ფილის ზედა და ქვედა შრის ძირითადი ბადე +12.700 ნიშნულზე

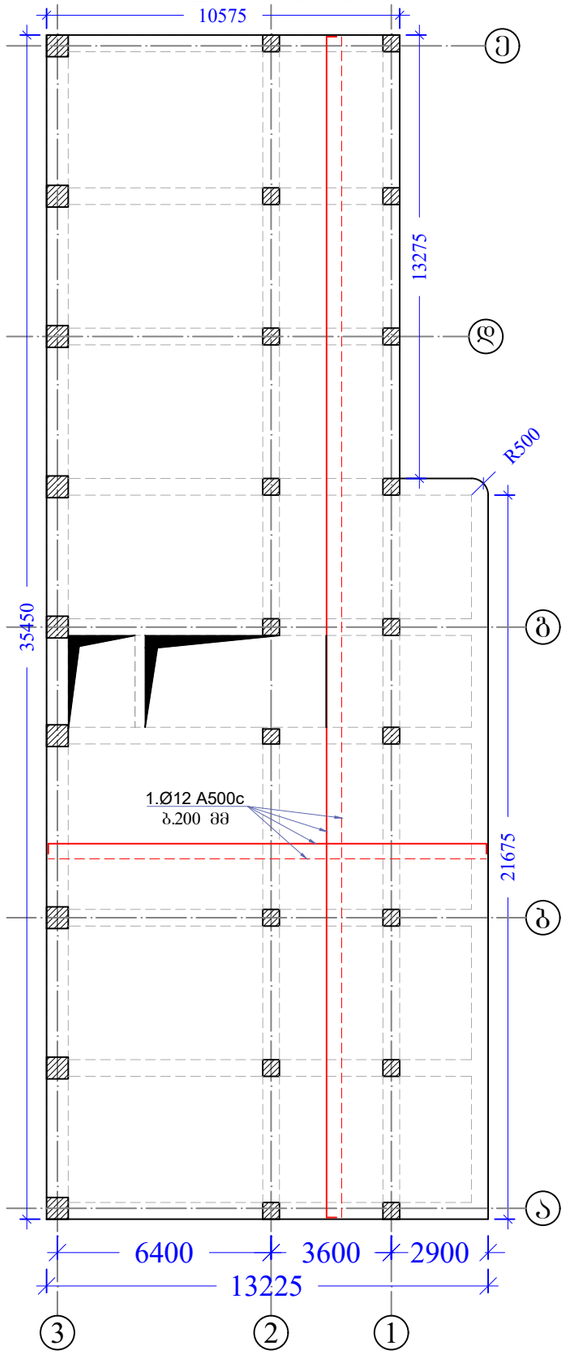

ბადახურვის ფილის ქვედა შრის დამატებითი არმირების სქემა Y მიმართულებით +12.700 ნიშნულზე

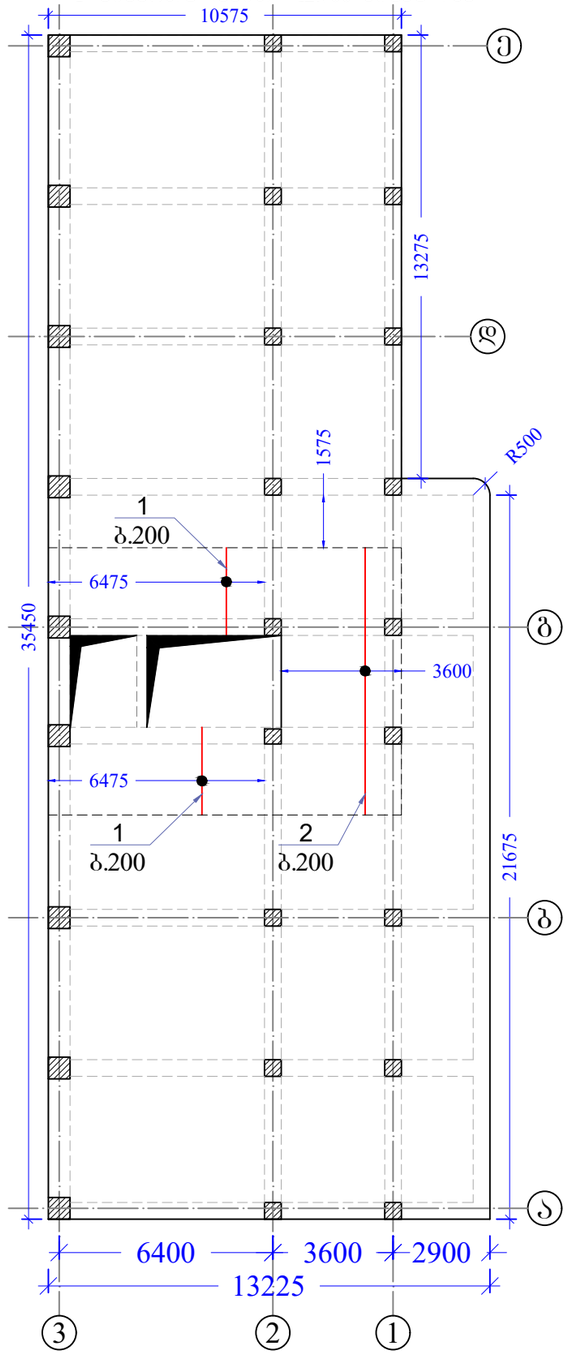

ბადახურვის ფილის ზედა შრის დამატებითი არმირების სქემა X მიმართულებით +12.700 ნიშნულზე

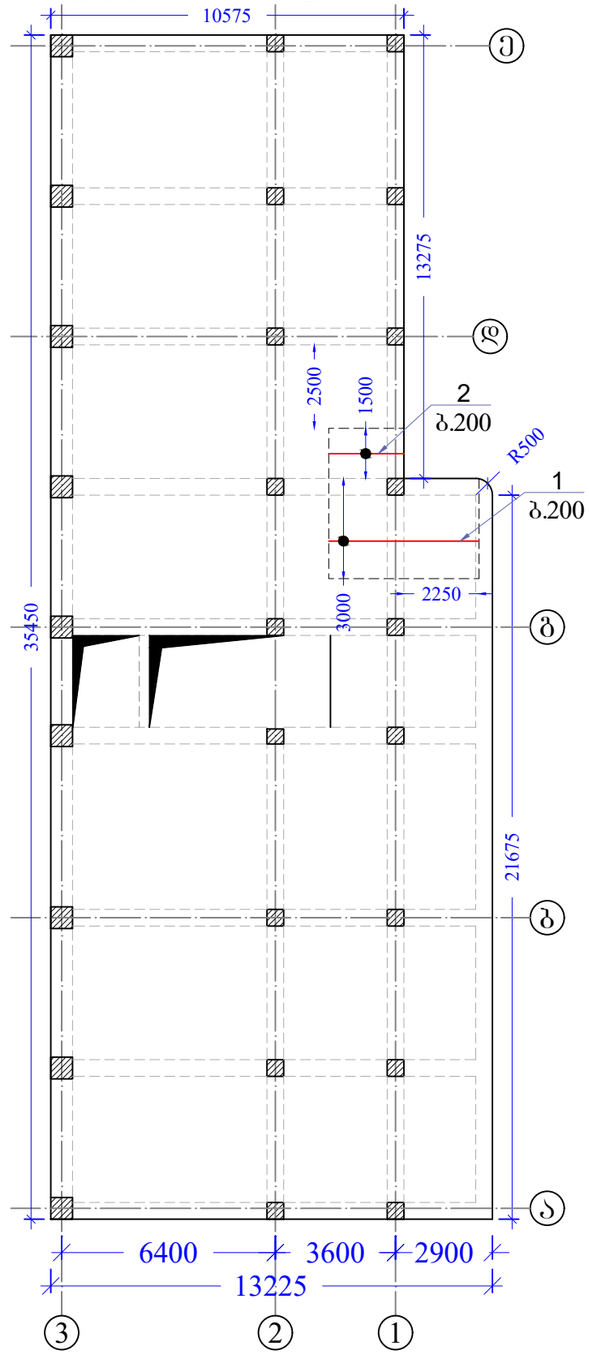

შენიშვნები	პირობითი აღნიშვნები	მიბმული ნახაზები:
1. ყველა ზომა მოცემულია მილიმეტრებში 2. ნიშნულები მოცემულია მეტრებში		1. მასალის სპეციფიკაცია იხილეთ ფურცელ კ-111-ზე;

შემსრულებელი	
დამკვეთი	შპს "ევროპროდუქტი"

სასაწყობე ფართის მშენებლობის პროექტი

ნახაზის დასახელება

ბადახურვის ფილის არმირების სქემები +12.700 ნიშნულზე

კონსტრუქტორი	ლ.ნარდაია		ინჟინერი		
შემსრულა	თ. ქსართია		კოორდინ.		
			დაამტკიცა		

მასშტაბი A3-ზე	სტატუსი	გამოცემა
მ:პირობით	მ.პ.	0

ნახაზის ნომერი: კ-110

გადახურვის ფილის ზედა შრის დამატებითი არმირების სქემა Y მიმართულებით +12.700 ნიშნულზე

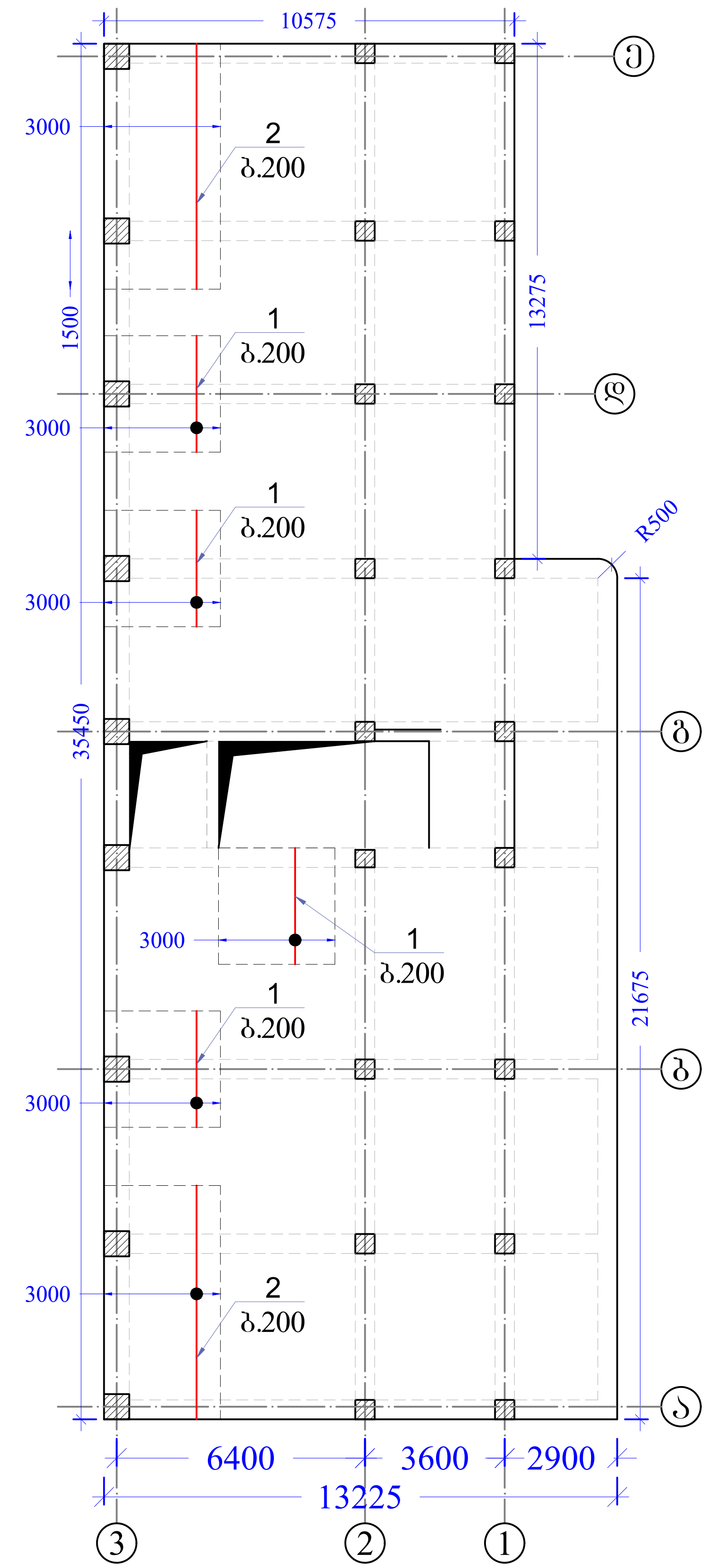

მასალის სპეციფიკაცია										არმ. ამოკრეფა		
ელემენტი	პოზ. №	ესკიზი მმ.	∅ და კლ.	L მმ.	n ც.	n x L მ.	მასა კგ. ერთი პოზ.	მასა კგ. ყველა პოზ.	მასა კგ. სულ	∅ და კლ.	მასა კგ. A240c	მასა კგ. A500c
გადახურვის ფილა +12.700 ნიშნულზე ძირითადი ბადე	1	12000 დაიჭრას ადგილზე	12 A500c	12000	714	8568	10.66	7608	7608	10 A500c		606
	2	380	8 A240c	380	1170	445	0.15	176	176	12 A500c		7608
	2.1	200, 100, 100, 220, 220, 840; ბიჯი 600	10 A500c	840	1170	983	0.52	606	606	8 A240c	176	
		Σ							8390		176	8215
	ბეტონი B 25 V=84.0 მ³											

მასალის სპეციფიკაცია										არმ. ამოკრეფა		
ელემენტი	პოზ. №	ესკიზი მმ.	∅ და კლ.	L მმ.	n ც.	n x L მ.	მასა კგ. ერთი პოზ.	მასა კგ. ყველა პოზ.	მასა კგ. სულ	∅ და კლ.	მასა კგ. A240c	მასა კგ. A500c
გადახურვის ფილა +12.700 ნიშნულზე დამატებითი ბადე Y მიმართულებით ქვედა შრე	1	2700	12 A500c	2700	64	173	2.40	153	153	12 A500c		296
	2	8000	12 A500c	8000	20	160	7.10	142	142			
		Σ							296			296

მასალის სპეციფიკაცია										არმ. ამოკრეფა		
ელემენტი	პოზ. №	ესკიზი მმ.	∅ და კლ.	L მმ.	n ც.	n x L მ.	მასა კგ. ერთი პოზ.	მასა კგ. ყველა პოზ.	მასა კგ. სულ	∅ და კლ.	მასა კგ. A240c	მასა კგ. A500c
გადახურვის ფილა +12.700 ნიშნულზე დამატებითი ბადე X მიმართულებით ზედა შრე	1	4500	12 A500c	4500	15	68	4.00	60	60	12 A500c		74
	2	2200	12 A500c	2200	7	15	1.95	14	14			
		Σ							74			74

მასალის სპეციფიკაცია										არმ. ამოკრეფა		
ელემენტი	პოზ. №	ესკიზი მმ.	∅ და კლ.	L მმ.	n ც.	n x L მ.	მასა კგ. ერთი პოზ.	მასა კგ. ყველა პოზ.	მასა კგ. სულ	∅ და კლ.	მასა კგ. A240c	მასა კგ. A500c
გადახურვის ფილა +12.700 ნიშნულზე დამატებითი ბადე Y მიმართულებით ზედა შრე	1	3000	12 A500c	3000	60	180	2.66	160	160	12 A500c		320
	2	6000	12 A500c	6000	30	180	5.33	160	160			
		Σ							320			320

შენიშვნები

1. ყველა ზომა მოცემულია მილიმეტრებში
2. ნიშნულები მოცემულია მეტრებში

პირობითი აღნიშვნები

მიმული ნახაზები:

შემსრულებელი

დამკვეთი

შპს "ევროპროდუქტი"

სასაწყობე ფართის მშენებლობის პროექტი

ნახაზის დასახელება

გადახურვის ფილის ზედა შრის დამატებითი არმირების სქემა Y მიმართულებით +12.700 ნიშნულზე მასალის სპეციფიკაცია

კონსტრუქტორი	ლ. ნარდაია		ინჟინერი	
შეასრულა	თ. ესართია		კოორდინ.	
			დაამტკიცა	

მასშტაბი A3-ზე მ:პირობით	სტატუსი მ. პ.	გამოცემა 0

ნახაზის ნომერი

კ-111

გადახურვის ფილის საძალიბო ნახაზი +15.900 ნიშნულზე

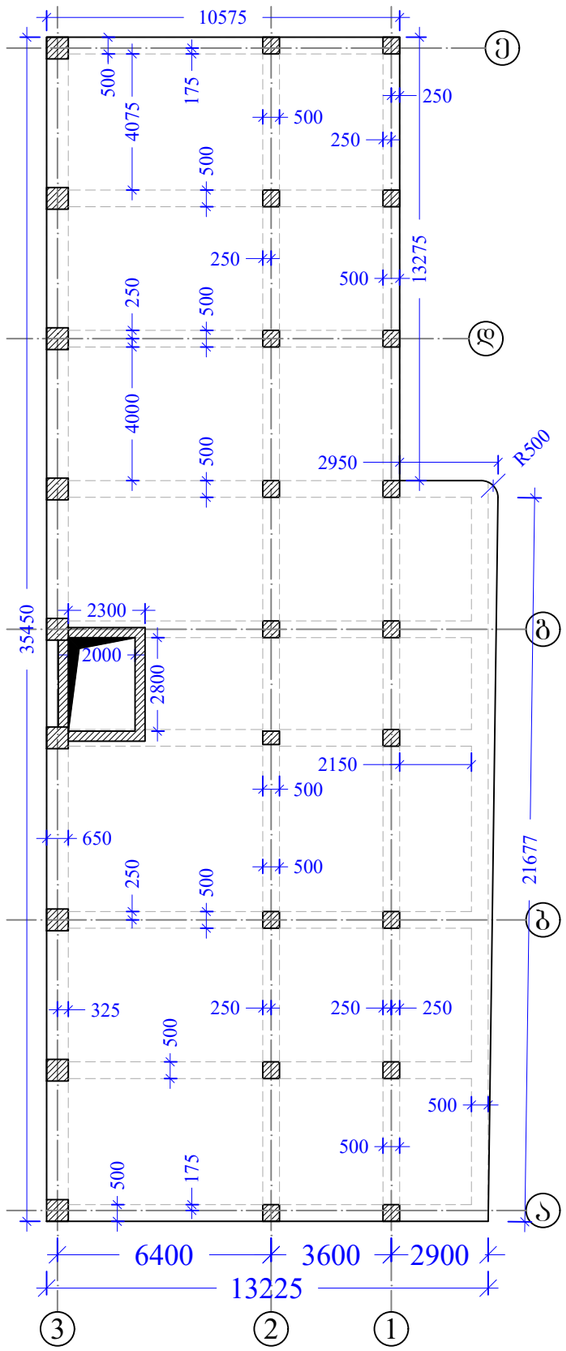

მონოლითური რიგელების მოწყობის გეგმა +15.900 ნიშნულზე

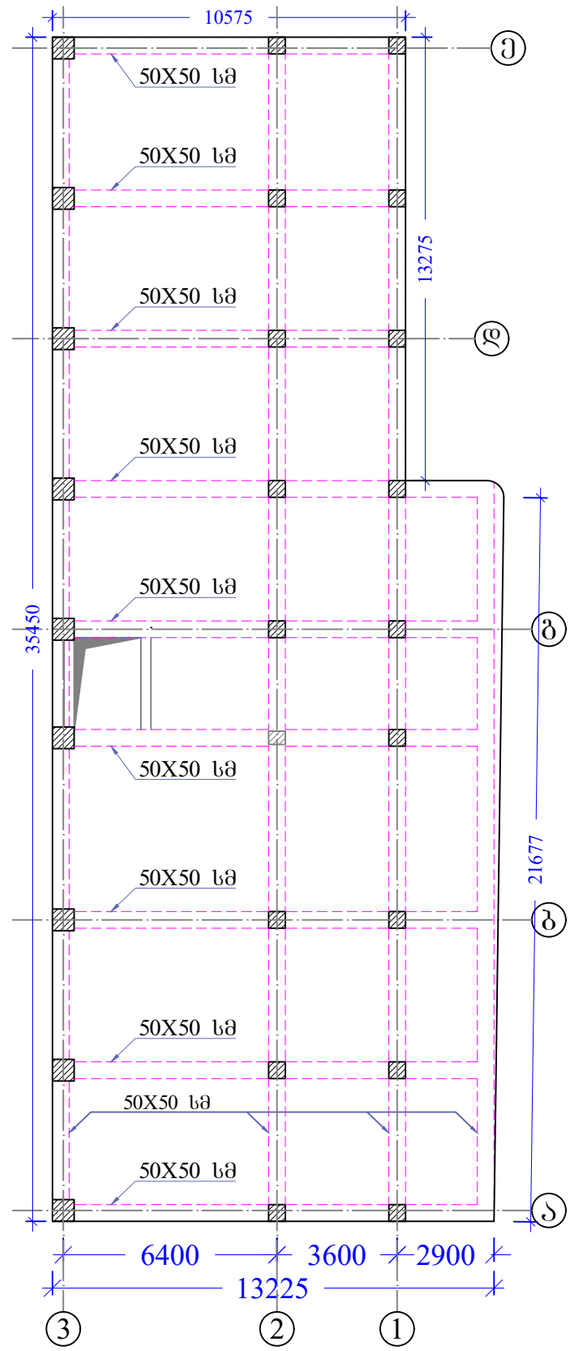

მონოლითური რიგელების ზედა შრის დამატებითი ღერების მოწყობის გეგმა +15.900 ნიშნულზე

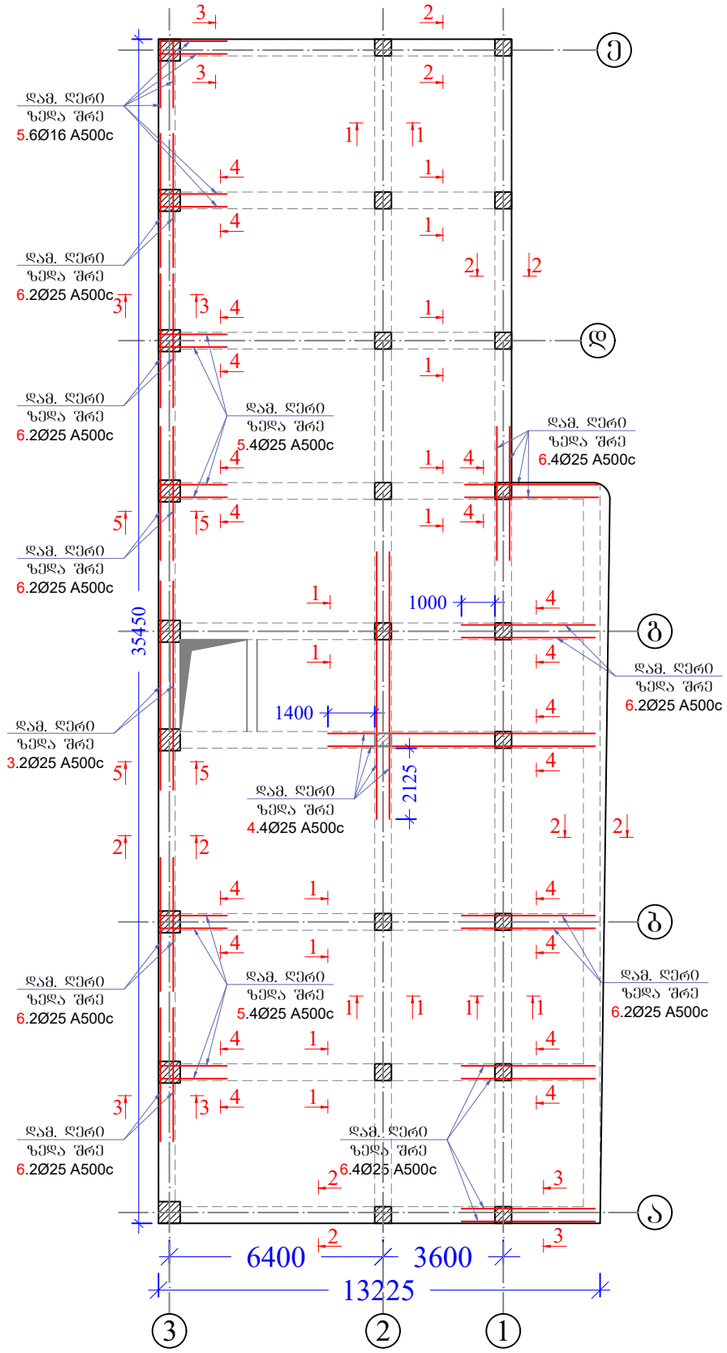

შენიშვნები	პირობითი აღნიშვნები	მიბმული ნახაზები:	შემსრულებელი	სასაწყობე ფართის მშენებლობის პროექტი
1. ყველა ზომა მოცემულია მილიმეტრებში 2. ნიშნულები მოცემულია მეტრებში		1. მასალის სპეციფიკაცია იხილეთ ფურცელ კ-113-ზე; 2. რკინაბეტონის რიგელის ჭრილები იხილეთ ფურცელ კ-113-ზე.		ნახაზის დასახელება: გადახურვის ფილა +15.900 ნიშნულზე
			დამკვეთი: შპს "ევროპროდუქტი"	კონსტრუქტორი: ლ.ნარდაია; შემსრულა: თ. ესართია; ინჟინერი; კოორდინ.; დაამტკიცა; მასშტაბი A3-ზე: მ:პირობით; სტადიუსი: მ.პ.; გამოცემა: 0; ნახაზის ნომერი: კ-112

მონოლითური რიგელების ქვედა შრის დამატებითი ღერების მოწყობის ბეგმა +15.900 ნიშნულზე

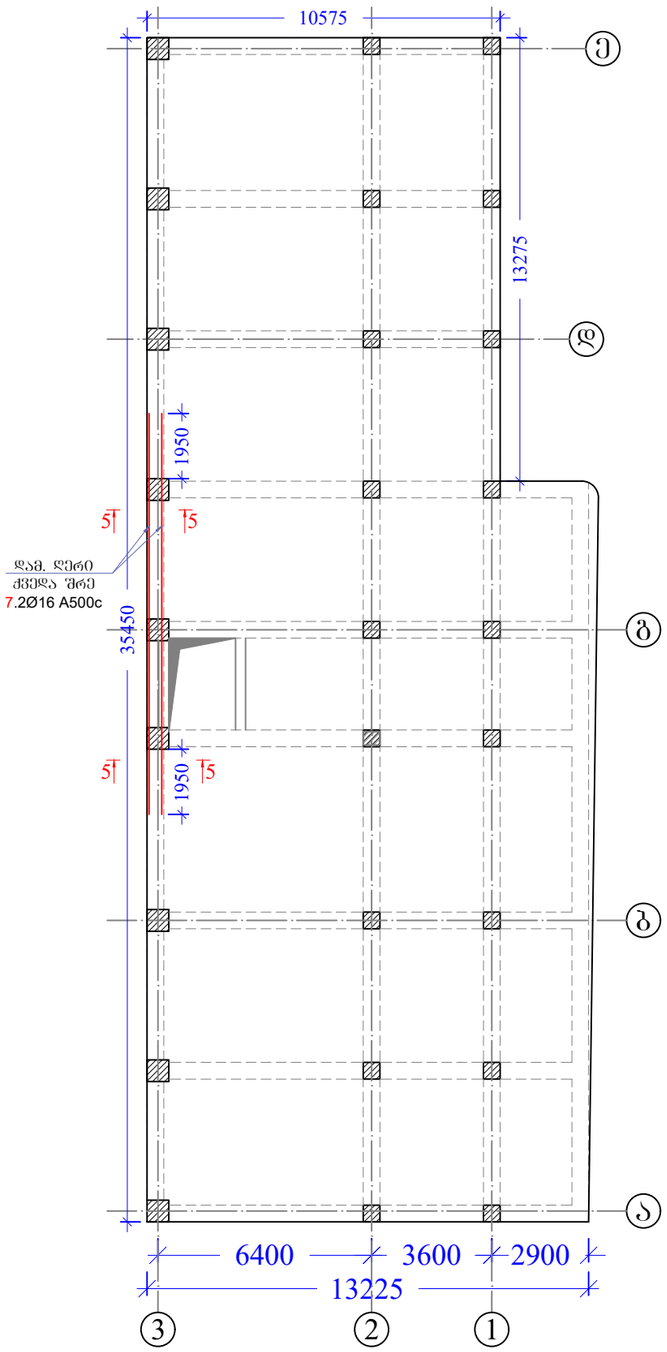

ჭრილი 1-1

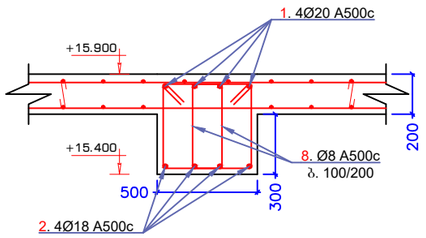

ჭრილი 2-2

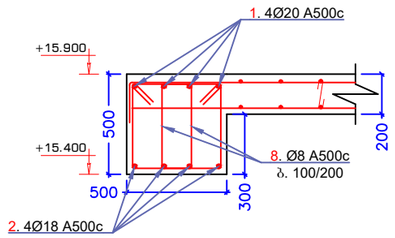

ჭრილი 3-3

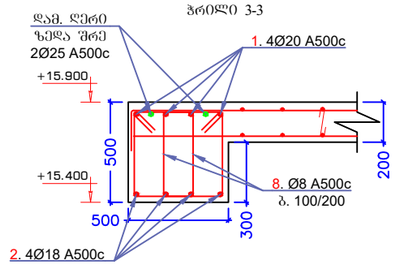

ჭრილი 4-4

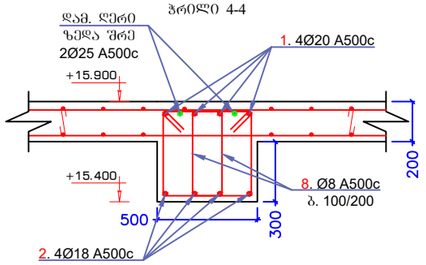

ჭრილი 5-5

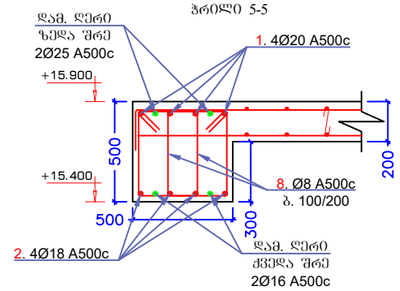

კოზიცია №8

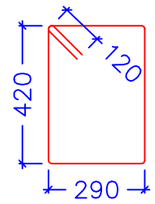

მონოლითური რიგელები +15.900 ნიშნულზე

ელემენტი	პოზ. №	ესკიზი მმ.	მასალის სპეციფიკაცია Ø და კლ.	L მმ.	n ც.	n x L მ.	მასა კგ. ერთი პოზ.	მასა კგ. ქვედა პოზ.	მასა კგ. სულ	არმ. ამოკრეფა Ø და კლ.	მასა კგ. A240c	მასა კგ. A500c
მონოლითური რიგელები +15.900 ნიშნულზე	1	12000 დაიბრას ადგილზე	20 A500c	12000	82	984	29.59	2427	2427	8 A500c		2022
	2	12000 დაიბრას ადგილზე	18 A500c	12000	82	984	24.00	1968	1968	16 A500c		38
	3	6000	25 A500c	6000	2	12	23.12	46	46	18 A500c		1968
	4	8000	25 A500c	8000	4	32	30.82	123	123	20 A500c		2427
	5	2000	25 A500c	2000	14	28	7.71	108	108	25 A500c		616
	6	4000	25 A500c	4000	22	88	15.41	339	339			
	7	12000	16 A500c	12000	2	24	18.94	38	38			
	8	1660	8 A500c	1660	3084	5119	0.66	2022	2022			
			Σ						7071			7071
			ბეტონი B 25 V=36.5 მ³									

შენიშვნები	პირობითი აღნიშვნები	მიბმული ნახაზები:	შემსრულებელი	სასაწყობე ფართის მშენებლობის პროექტი
1. ყველა ზომა მოცემულია მილიმეტრებში 2. ნიშნულები მოცემულია მეტრებში				ნახაზის დასახელება გადახურვის ფილა +15.900 ნიშნულზე
			დამკვეთი შპს "ევროპროდუქტი"	კონსტრუქტორი ლ.ნარდაია; შეასრულა თ. ესართია; ინჟინერი; კოორდინ.; დაამტკიცა მასშტაბი A3-ზე მ:პირობით; სტადიუმი მ.პ.; გამოცემა 0 ნახაზის ნომერი კ-113

გადახურვის ფილის ზედა და ქვედა შრის ძირითადი ბადე +15.900 ნიშნულზე

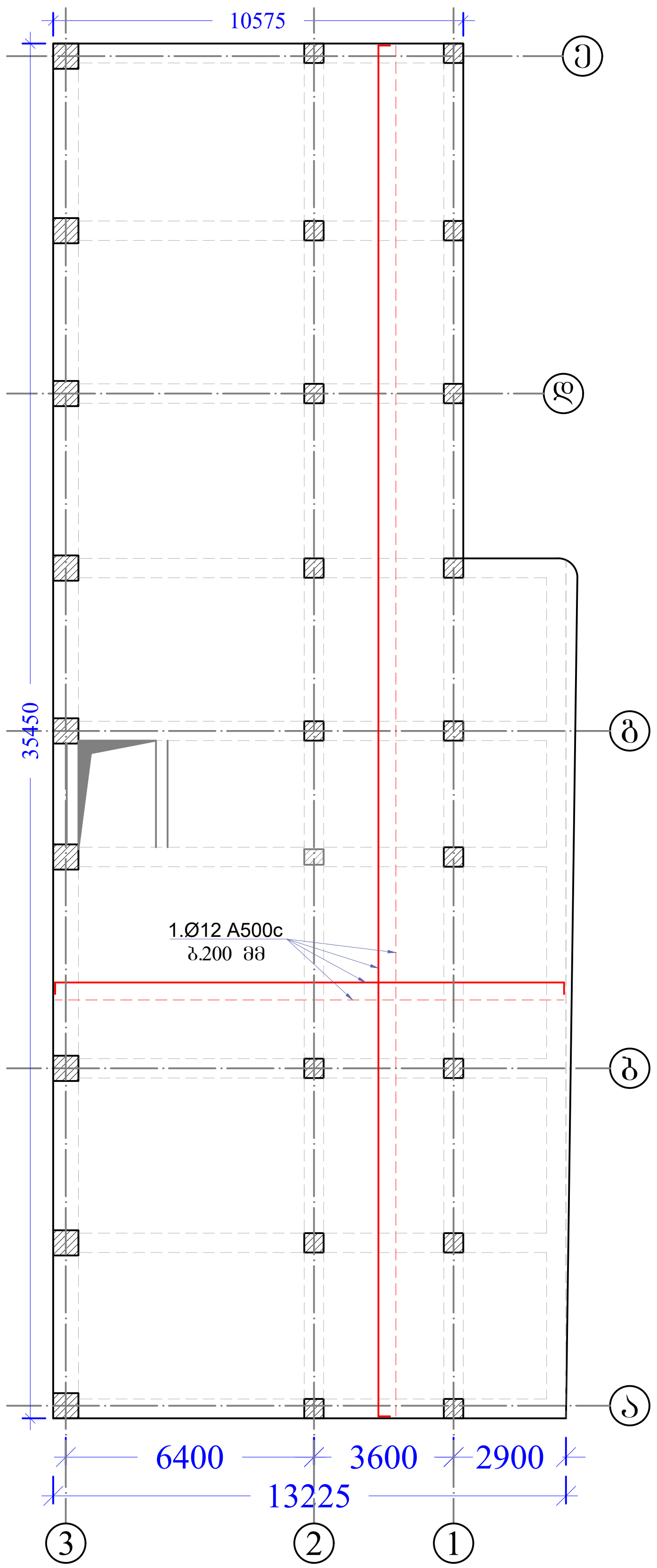

გადახურვის ფილის ზედა შრის დამატებითი არმირების სქემა X მიმართულებით +15.900 ნიშნულზე

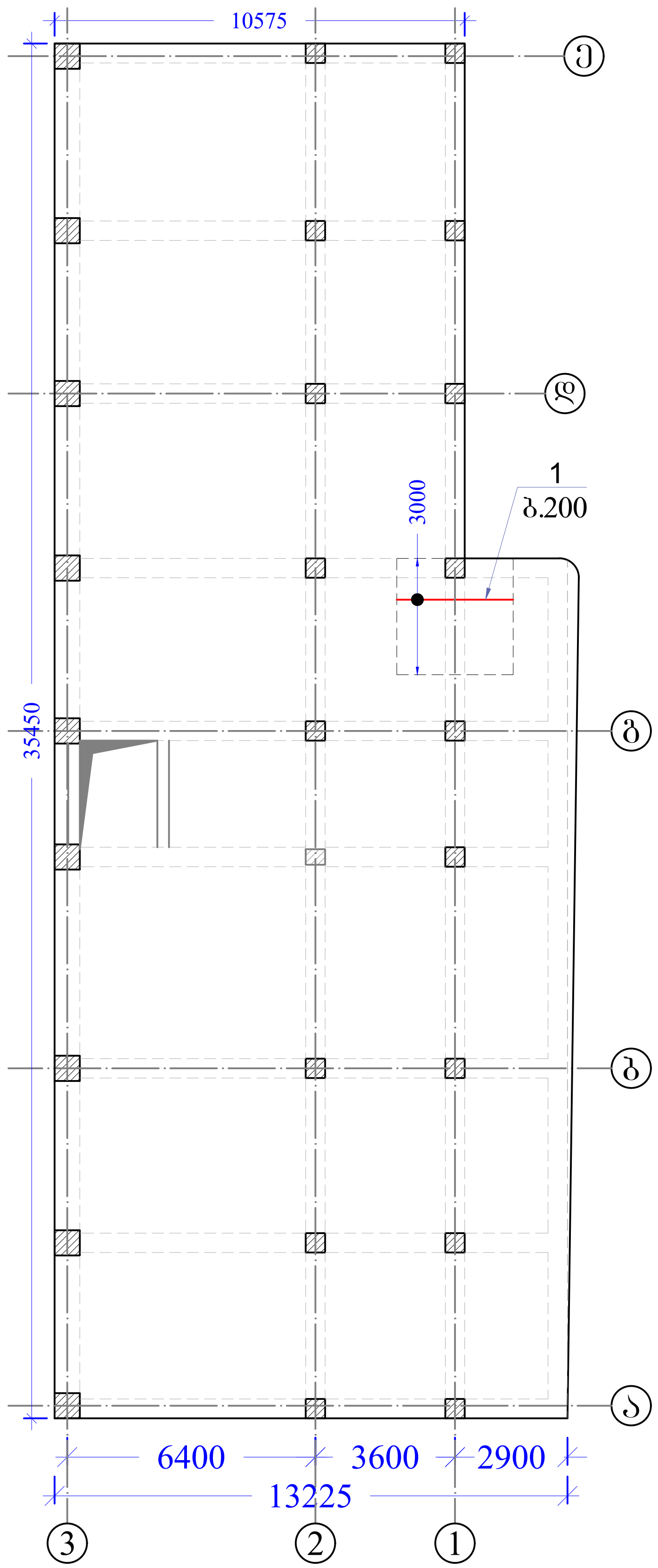

გადახურვის ფილის ზედა შრის დამატებითი არმირების სქემა Y მიმართულებით +15.900 ნიშნულზე

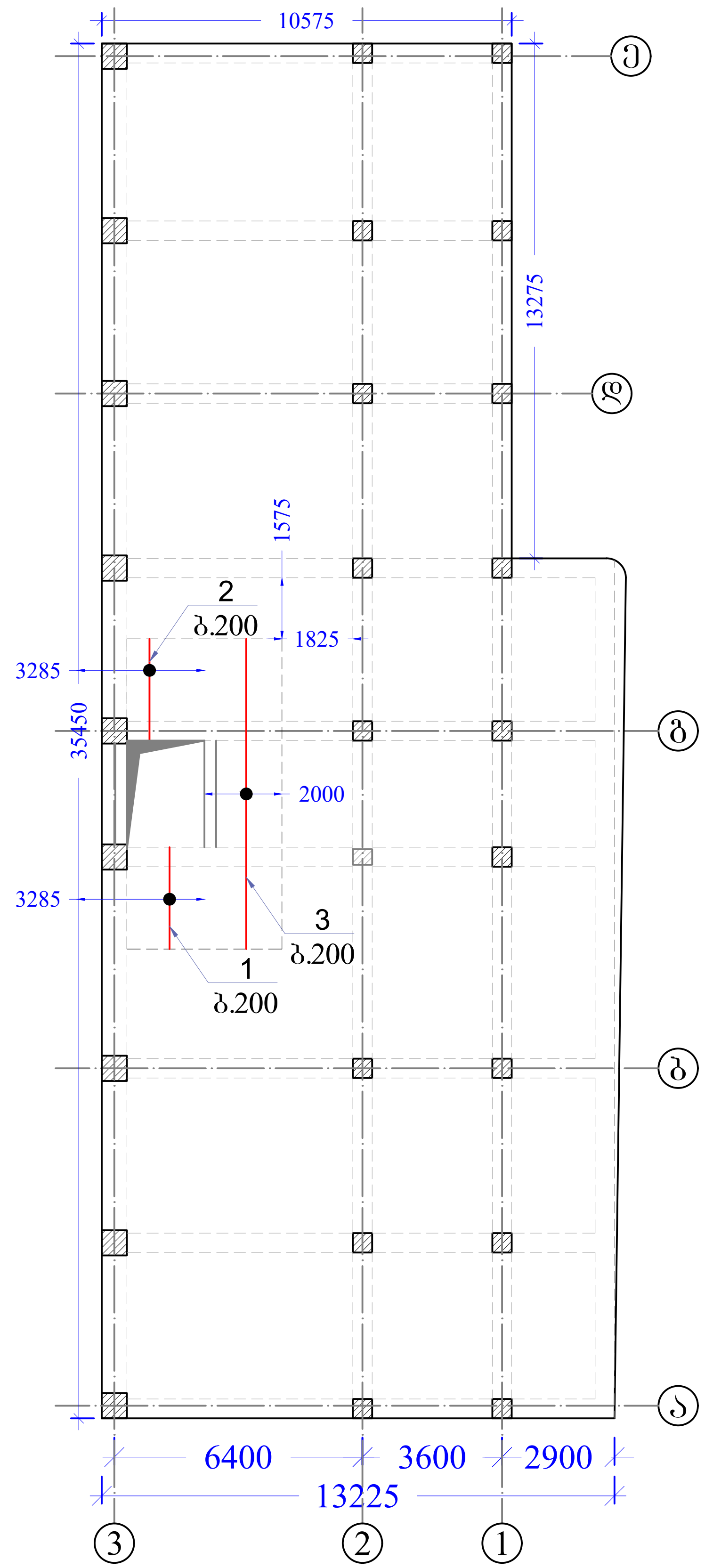

შენიშვნები	პირობითი აღნიშვნები	მიბმული ნახაზები:	შემსრულებელი
1. ყველა ზომა მოცემულია მილიმეტრებში 2. ნიშნულები მოცემულია მეტრებში		1. მასალის სპეციფიკაცია იხილეთ ფურცელ კ-115-ზე;	

დამკვეთი

შპს "ევროპროდუქტი"

სასაწყობე ფართის მშენებლობის პროექტი

ნახაზის დასახელება

გადახურვის ფილის არმირების სქემები +15.900 ნიშნულზე

კონსტრუქტორი	ლ.ნარდაია	ინჟინერი	
შეასრულა	თ. ესართია	კოორდინ.	
		დაამტკიცა	

მასშტაბი A3-ზე	სტატუსი	გამოცემა
მ:პირობით	მ.პ.	0

ნახაზის ნომერი

კ-114

მასალის სპეციფიკაცია										არმ. ამოკრეფა		
							მასა კგ.				მასა კგ.	
ელემენტი	პოზ. №	ესკიზი მმ.	∅ და კლ.	L მმ.	n ც.	n x L მ.	ერთი პოზ.	ქვემა პოზ.	სულ	∅ და კლ.	A240c	A500c
ბადახურვის ფილა +15.900 ნიშნულზე ძირითადი ბადე	1	12000 დაიჭრას ადგილზე	12 A500c	12000	731	8772	10.66	7790	7790	10 A500c		606
	2	380	8 A240c	380	1170	445	0.60	698	698	12 A500c		7790
	2.1	840 ბიჯი 600	10 A500c	840	1170	983	0.52	606	606	8 A240c	698	
		Σ							9094		698	8396
		ბეტონი B 25 V=86.0 მ³										

მასალის სპეციფიკაცია										არმ. ამოკრეფა		
							მასა კგ.				მასა კგ.	
ელემენტი	პოზ. №	ესკიზი მმ.	∅ და კლ.	L მმ.	n ც.	n x L მ.	ერთი პოზ.	ქვემა პოზ.	სულ	∅ და კლ.	A240c	A500c
ბადახურვის ფილა +15.900 ნიშნულზე დამატებითი ბადე X მიმართულებით ზედა შრე	1	3000	12 A500c	3000	15	45	2.66	40	40	12 A500c		40
		Σ							40			40

მასალის სპეციფიკაცია										არმ. ამოკრეფა		
							მასა კგ.				მასა კგ.	
ელემენტი	პოზ. №	ესკიზი მმ.	∅ და კლ.	L მმ.	n ც.	n x L მ.	ერთი პოზ.	ქვემა პოზ.	სულ	∅ და კლ.	A240c	A500c
ბადახურვის ფილა +15.900 ნიშნულზე დამატებითი ბადე Y მიმართულებით ზედა შრე	1	~~3000~~	12 A500c	3000	16	48	2.66	43	43	12 A500c		152
	2	~~2700~~	12 A500c	2700	16	43	2.40	38	38			
	3	~~8000~~	12 A500c	8000	10	80	7.10	71	71			
		Σ							152			152

შენიშვნები	პირობითი აღნიშვნები	მიბმული ნახაზები:	შემსრულებელი	პროექტის დასახელება
				სასაწყობე ფართის მშენებლობის პროექტი
				ნახაზის დასახელება: მასალის სპეციფიკაცია
			დამკვეთი: მპს "ევროპროდუქტი"	კონსტრუქტორი ლ.ნარდაია; შემსრულა თ. ესპართია; ინჟინერი; კორდინ.; დაამტკიცა
				მასშტაბი A3-ზე: მ:პირობით; სტატუსი: მ.პ.; გამოცემა: 0
				ნახაზის ნომერი: პ-115

მონოლითური რიგელი 3 ღერძზე +13.200 და +14.800 ნიშნულებს შორის

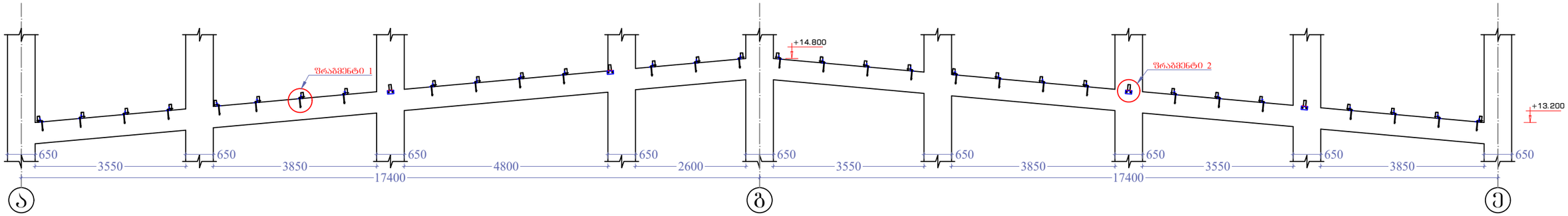

მონოლითური რიგელი 3 ღერძზე +13.200 და +14.800 ნიშნულებს შორის
არმირების სქემა

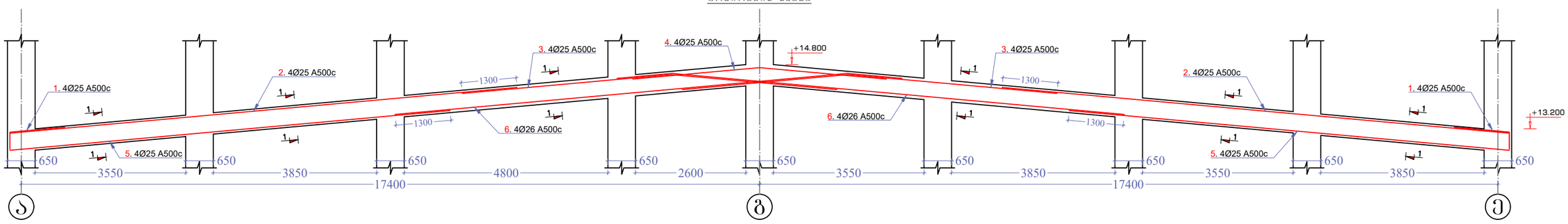

ფრაგმენტი 1

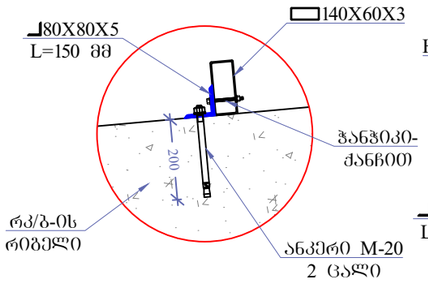

ფრაგმენტი 2

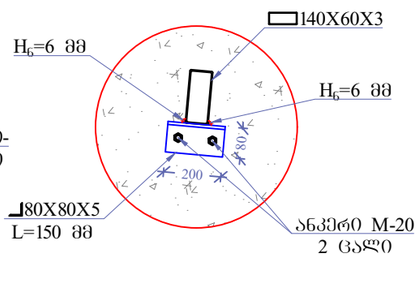

ჭრილი 1-1

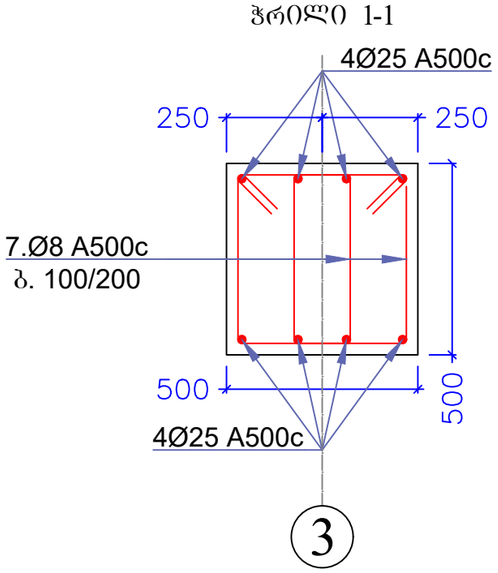

კოზიცია №7

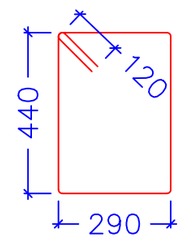

მასალის სპეციფიკაცია										არმ. ამოკრეფა		
ელემენტის დასახელება	პოზ. №	ესკიზი მმ.	Ø და კლ	L მმ.	n ც.	n x L მ.	მასა კგ. ერთი პოზ.	მასა კგ. ქვედა პოზ.	მასა კგ. სულ	Ø და კლ	მასა კგ. A240c	მასა კგ. A500c
მონოლითური რიგელი 3 ღერძზე +13.200 და +14.800 ნიშნულებს შორის	1	1700 / 400 / 1300	25 A500c	1700	8	14	6.55	52	52	8 A500c		290
	2	12000	25 A500c	12000	8	96	46.24	370	370	25 A500c		1483
	3	9000 / 5000 / 4000 / 170°	25 A500c	9000	8	72	34.68	277	277			
	4	6000 / 3000 / 3000 / 170°	25 A500c	6000	4	24	23.12	92	92			
	5	10400	25 A500c	10400	8	83	40.07	321	321			
	6	12000 / 10700 / 1300 / 170°	25 A500c	12000	8	96	46.24	370	370			
	7	1700	8 A500c	1700	432	734	0.67	290	290			
		Σ							1773			1773
		ბეტონი B 25 V=8.6 მ³										

შენიშვნები

1. ყველა ზომა მოცემულია მილიმეტრებში
2. ნიშნულები მოცემულია მეტრებში

პირობითი აღნიშვნები

მიბმული ნახაზები:

შემსრულებელი

დამკვეთი

მპს "ევროპროდუქტი"

სასანყობე ფართის მშენებლობის პროექტი

ნახაზის დასახელება

მონოლითური რიგელი 3 ღერძზე +13.200 და +14.800 ნიშნულებს შორის

კონსტრუქტორი	ლ.ნარდაია		ინჟინერი		
შეასრულა	თ. ესართია		კოორდინ.		
			დაამტკიცა		

მასშტაბი A3-ზე	სტატუსი	გამოცემა
მ:პირობით	მ.პ.	0

ნახაზის ნომერი

კ-116

მონოლითური რიგელი 3 ღერძზე +12.520 და +12.020 ნიშნულებს შორის

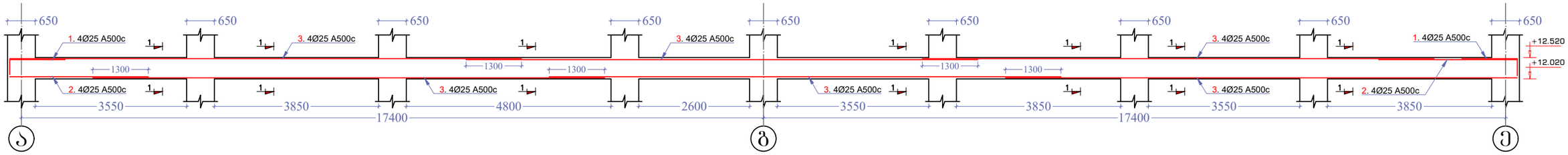

ჭრილი 1-1

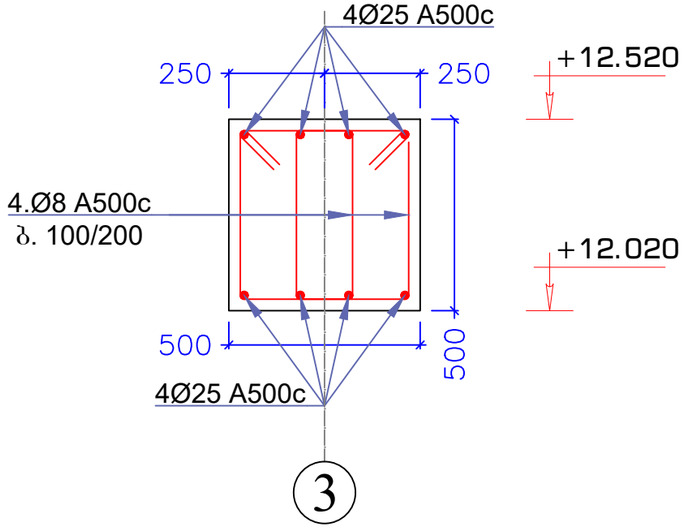

პოზიცია №4

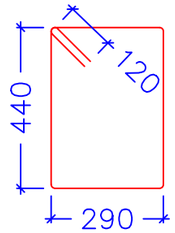

მასალის სპეციფიკაცია										არმ. ამოკრეფა		
ელემენტი	პოზ. №	ესკიზი მმ.	Ø და კლ.	L მმ.	n ც.	n x L მ.	მასა კგ. ერთი პოზ.	მასა კგ. ქვედა პოზ.	მასა კგ. სულ	Ø და კლ.	მასა კგ. A240c	მასა კგ. A500c
მონოლითური რიგელი 3 ღერძზე +12.520 და +12.020 ნიშნულებს შორის	1	400 1700 1300	25 A500c	1700	8	14	6.55	52	52	8 A500c		290
	2	3300	25 A500c	3300	8	26	12.71	102	102	25 A500c		1264
	3	12000	25 A500c	12000	24	288	46.24	1110	1110			
	4	1700	8 A500c	1700	432	734	0.67	290	290			
		Σ							1554			1554
		ბეტონი B 25 V=8.6 მ³										

შენიშვნები	პირობითი აღნიშვნები	მიბმული ნახაზები:	შემსრულებელი	სასაწყობე ფართის მშენებლობის პროექტი
1. ყველა ზომა მოცემულია მილიმეტრებში 2. ნიშნულები მოცემულია მეტრებში			დამკვეთი შპს "ევროპროდუქტი"	ნახაზის დასახელება მონოლითური რიგელი 3 ღერძზე +12.520 და +12.020 ნიშნულებს შორის

კონსტრუქტორი	ლ.ნარდაია		ინჟინერი		
შეასრულა	თ. ესართია		კოორდინ.		
			დაამტკიცა		

მასშტაბი A3-ზე	სტადიუმი	გამოცემა
მ:პირობით	მ.პ.	0

ნახაზის ნომერი
კ-117

ფილის წიბოებში განივი არმატურების განაწილების სქემატური ნახაზი

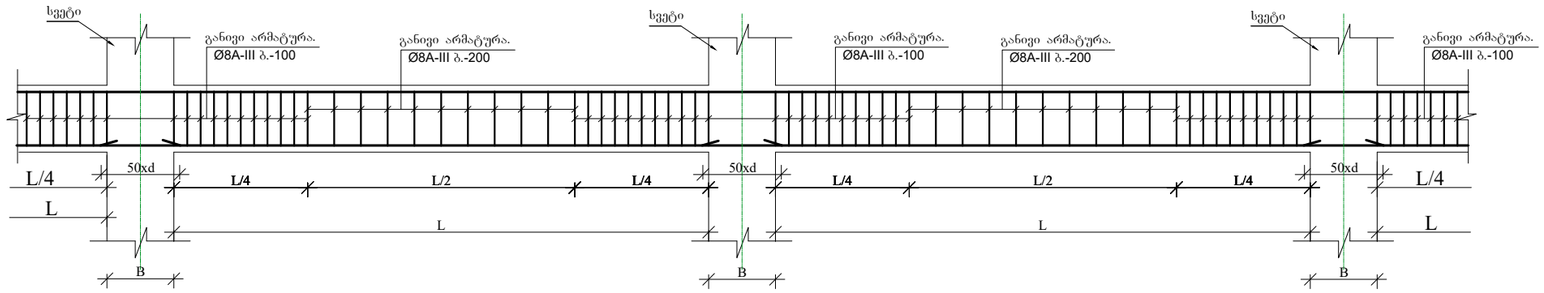

ფილის წიბოებში გრძივი მუშა არმატურების გადაბმის სქემატური ნახაზი

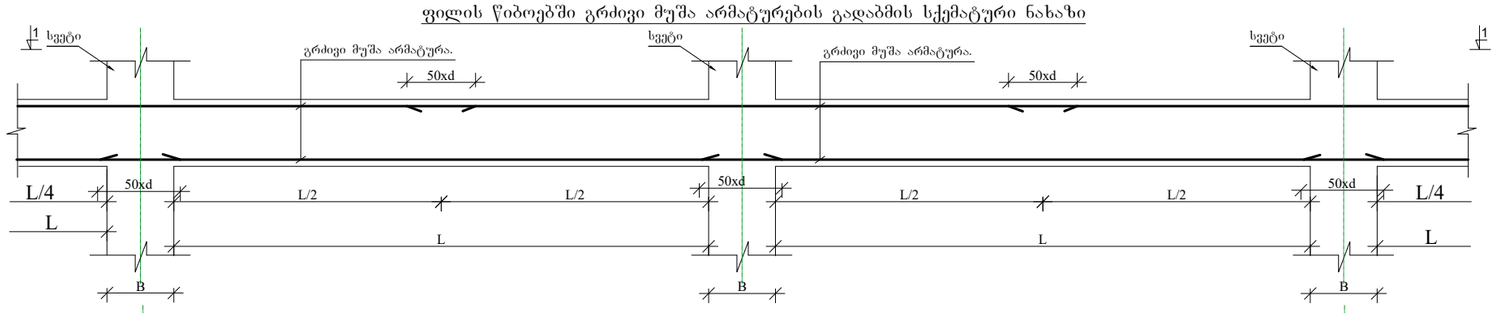

ხედი 1-1.

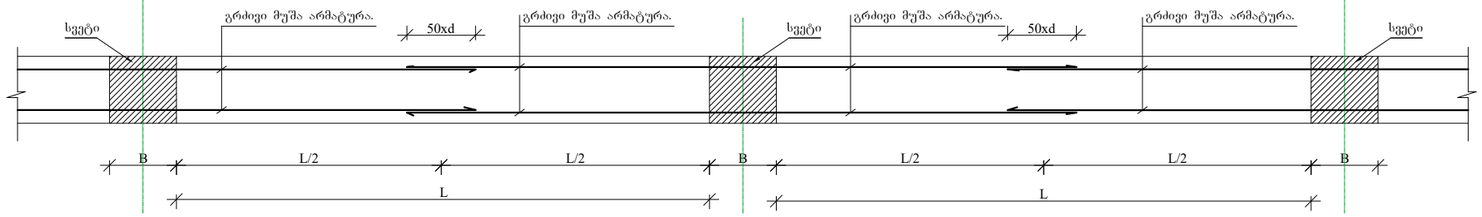

განაპირა სვეტებში ფილის წიბოს ზედა მუშა არმატურების ჩაანკერების სქემატური ნახაზი.

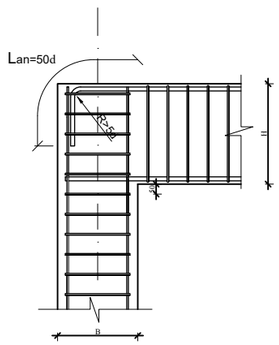

კვეთა და ზედა შრეების შემჭიდროების მოწყობის სქემატური ნახაზი

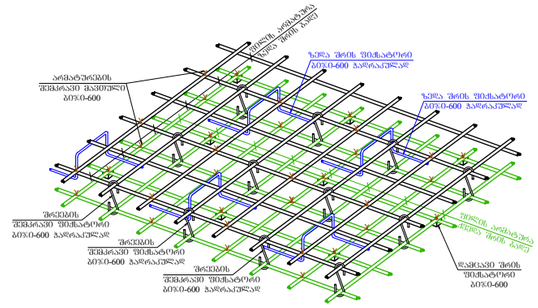

შენიშვნები	პირობითი აღნიშვნები	მიბმული ნახაზები:	შემსრულებელი	პროექტის დასახელება
				სასაწყობე ფართის მშენებლობის პროექტი

ნახაზის დასახელება

ფილის წიბოებში განივი არმატურების განაწილების სქემატური ნახაზი

დამკვეთი

შპს "ევროპროდუქტი"

კონსტრუქტორი	ლ.ნარდაია		ინჟინერი		
შეასრულა	თ. ესართია		კოორდინ.		
			დაამტკიცა		

მასშტაბი A3-ზე	სტადია	გამოცემა
მ:პირობით	მ.პ.	0

ნახაზის ნომერი

კ-118

რკინაბეტონის კიბის მოწყობის გეგმა
-6.100 და -3.000 ნიშნულებს შორის

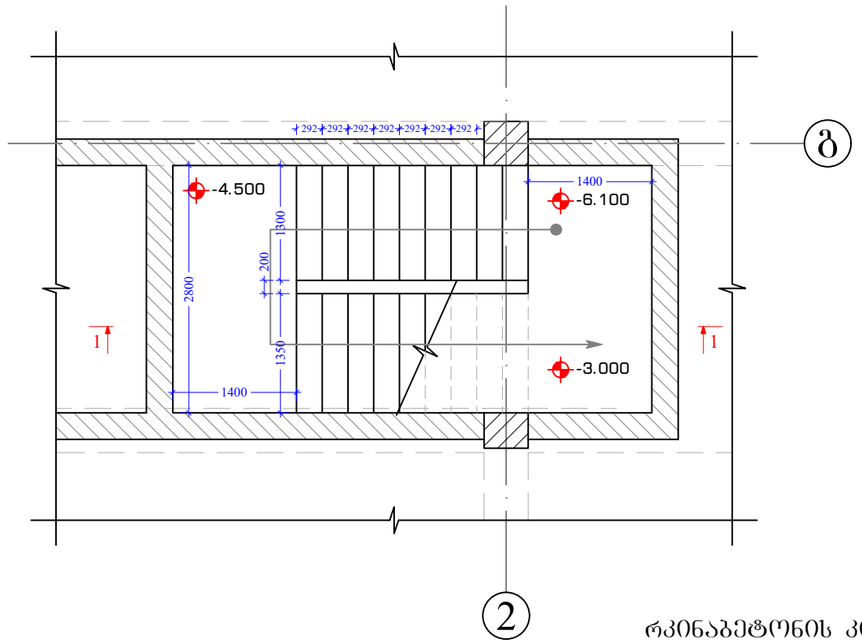

რკინაბეტონის კიბის მოწყობის გეგმა
-3.000 და -0.100 ნიშნულებს შორის

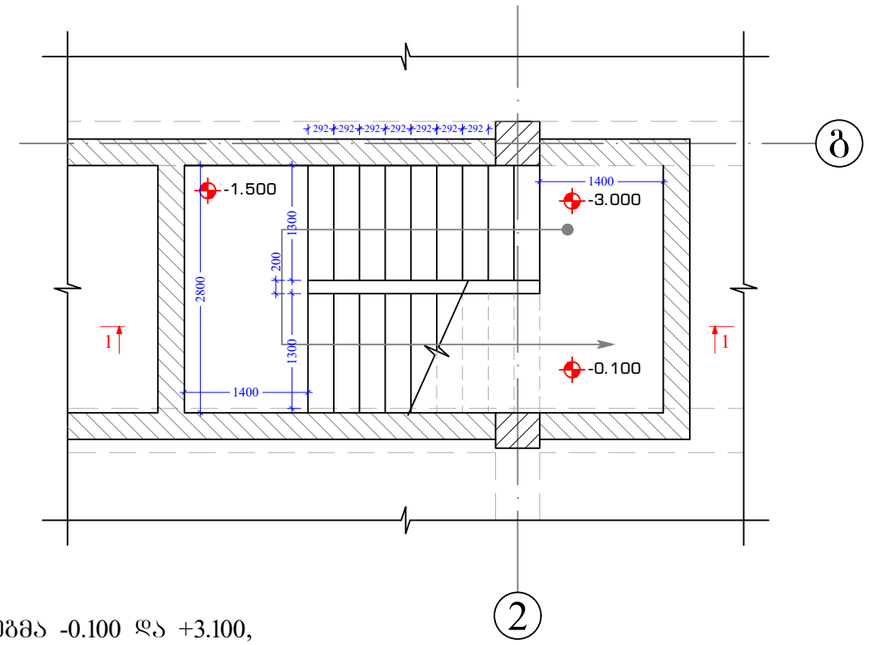

რკინაბეტონის კიბის მოწყობის გეგმა -0.100 და +3.100,
+3.100 და +6.300, +6.300 და +9.500, +9.500 და +12.700,
+12.700 და +14.400 ნიშნულებს შორის

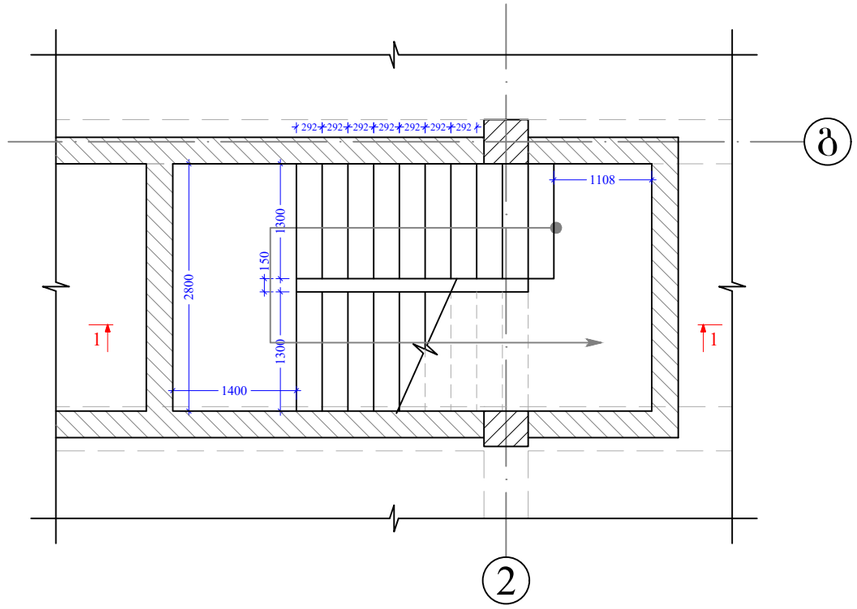

შენიშვნები	პირობითი აღნიშვნები	მიბმული ნახაზები:	შემსრულებელი	სასაწყობე ფართის მშენებლობის პროექტი
1. ყველა ზომა მოცემულია მილიმეტრებში 2. ნიშნულები მოცემულია მეტრებში		1. ჭრილი 1-1 იხილეთ ფურცელ კ-116-ზე;		ნახაზის დასახელება რკინაბეტონის კიბის მოწყობის გეგმები
			დამკვეთი შპს "ევროპროდუქტი"	კონსტრუქტორი ლ.ნარდაია; ინჟინერი; შეასრულა თ. ესართია; კოორდინ.; დაამტკიცა; მასშტაბი A3-ზე მ:პირობით; სტატუსი მ.პ.; გამოცემა 0 ნახაზის ნომერი კ-119

ჭრილი 1-1

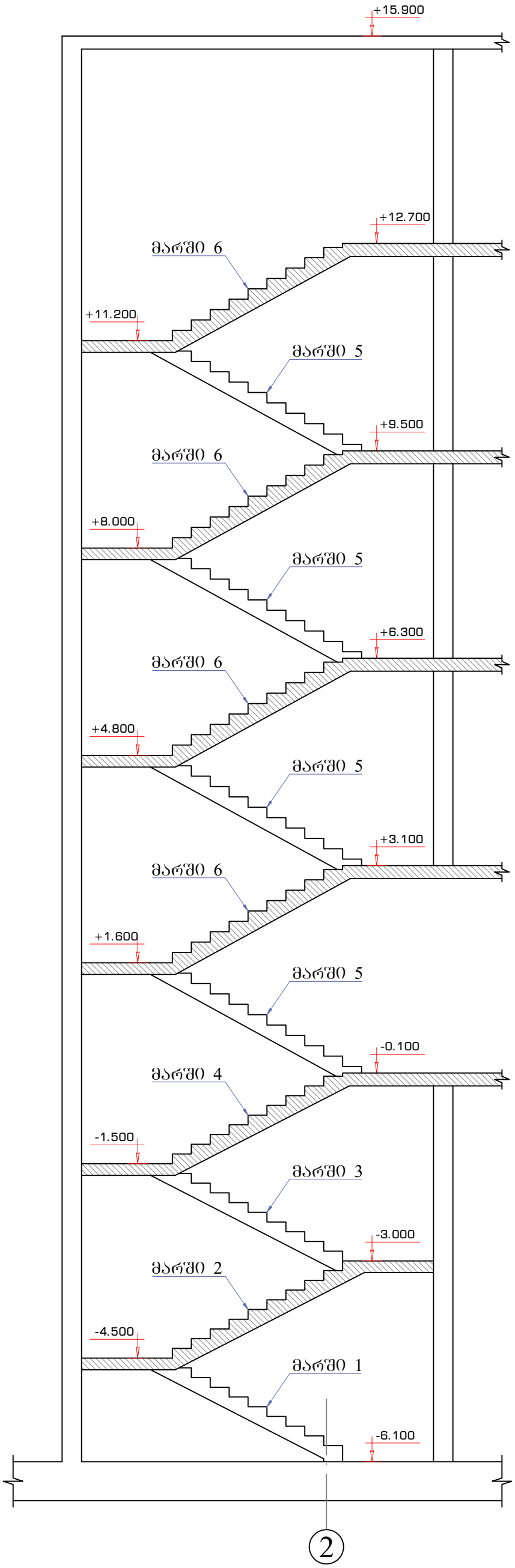

შენიშვნა:

1. ბეტონის დამცავი შრე მიღებულია 50 მმ;
2. ყველა ზომა მოცემულია მილიმეტრებში;
3. ნიშნულები მოცემულია მეტრებში.

კონსტრუქტორი	ლ. ნარდაია		სასაწყობე ფართის მშენებლობის პროექტი
შეასრულა	თ. ესართია		ჭრილი 1-1
			ნახაზის ნომერი კ-120

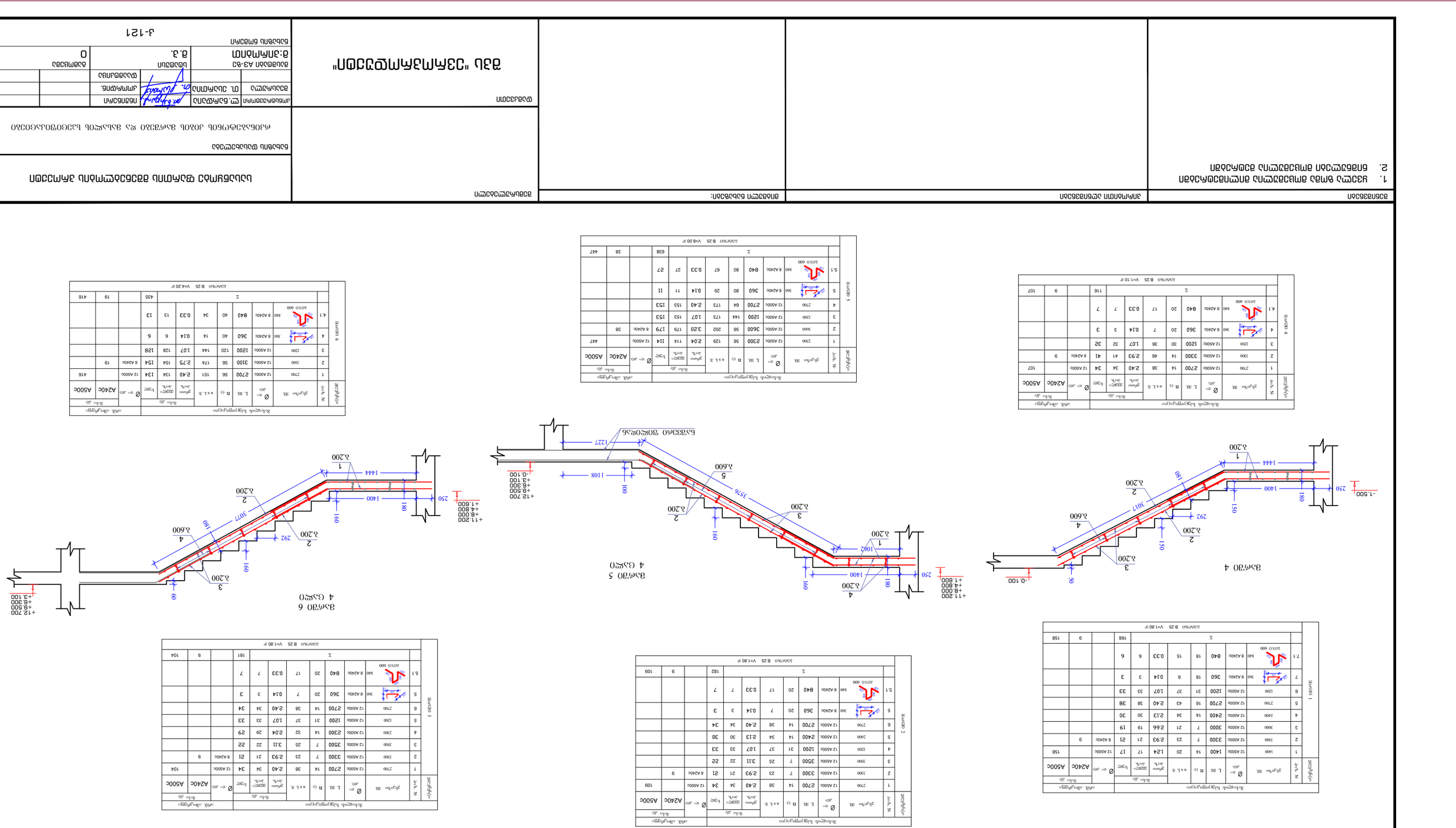

מספר תוכנית	תיאור שלב	אורך N	יחידת מדידה	קוטר Ø מ"מ	L אורך יח'	n מס' יח'	n x L אורך כולל	סה"כ אורך כולל	קוטר כפיפה	Ø מ"מ	A240C	A500C
1	2700	12 A500c	2700	14	38	2.40	34	12 A500c				107
2	3300	12 A500c	3300	14	46	2.93	41	8 A240c	9			
3	1200	12 A500c	1200	30	36	1.07	32	3ד				
4	3600	8 A240c	360	20	7	0.14	3					
4.1	840 / 2070	8 A240c	840	20	17	0.33	7	7	116		9	107

אלמנט 4 — אלמנט B 25 V=1.10 m³

מספר תוכנית	תיאור שלב	אורך N	יחידת מדידה	קוטר Ø מ"מ	L אורך יח'	n מס' יח'	n x L אורך כולל	סה"כ אורך כולל	קוטר כפיפה	Ø מ"מ	A240C	A500C
1	1400	12 A500c	1400	14	20	12.4	17	12 A500c				158
2	3300	12 A500c	3300	7	23	2.93	21	8 A240c	9			
3	3000	12 A500c	3000	7	21	2.66	19	19				
4	2400	12 A500c	2400	14	34	2.13	30	30				
5	2700	12 A500c	2700	16	43	2.40	38	38				
6	1200	12 A500c	1200	31	37	1.07	33	33				
7	360 / 2070	8 A240c	360	18	6	0.14	3	3				
7.1	840 / 2070	8 A240c	840	18	15	0.33	6	6				
אלמנט 1									166		9	158

אלמנט B 25 V=1.80 m³

מספר תוכנית	תיאור שלב	אורך N	יחידת מדידה	קוטר Ø מ"מ	L אורך יח'	n מס' יח'	n x L אורך כולל	סה"כ אורך כולל	קוטר כפיפה	Ø מ"מ	A240C	A500C
1	2700	12 A500c	2700	14	38	2.40	34	12 A500c				107
2	3300	12 A500c	3300	14	46	2.93	41	8 A240c	9			
3	1200	12 A500c	1200	30	36	1.07	32	3ד				
4	3600	8 A240c	360	20	7	0.14	3					
4.1	840 / 2070	8 A240c	840	20	17	0.33	7	7	116		9	107

אלמנט 4 — אלמנט B 25 V=1.10 m³

מספר תוכנית	תיאור שלב	אורך N	יחידת מדידה	קוטר Ø מ"מ	L אורך יח'	n מס' יח'	n x L אורך כולל	סה"כ אורך כולל	קוטר כפיפה	Ø מ"מ	A240C	A500C
1	2700	12 A500c	2700	14	38	2.40	34	12 A500c				107
2	3300	12 A500c	3300	7	23	2.93	21	8 A240c	9			
3	3500	12 A500c	3500	7	25	3.11	22	22				
4	1200	12 A500c	1200	31	37	1.07	33	33				
5	2400	12 A500c	2400	14	34	2.13	30	30				
6	2700	12 A500c	2700	14	38	2.40	34	34				
7	360 / 2070	8 A240c	360	20	7	0.14	3	3				
7.1	840 / 2070	8 A240c	840	20	17	0.33	7	7	182		9	109
אלמנט 2												

אלמנט B 25 V=1.80 m³

מספר תוכנית	תיאור שלב	אורך N	יחידת מדידה	קוטר Ø מ"מ	L אורך יח'	n מס' יח'	n x L אורך כולל	סה"כ אורך כולל	קוטר כפיפה	Ø מ"מ	A240C	A500C
1	2700	12 A500c	2700	14	38	2.40	34	12 A500c				104
2	1200	12 A500c	1200	31	37	1.07	33	33				
3	3600	12 A500c	3600	56	202	3.20	179	179	38	8 A240c		
4	2300	12 A500c	2300	56	129	2.04	114	114		12 A500c		447
אלמנט 5												

אלמנט B 25 V=1.80 m³

מספר תוכנית	תיאור שלב	אורך N	יחידת מדידה	קוטר Ø מ"מ	L אורך יח'	n מס' יח'	n x L אורך כולל	סה"כ אורך כולל	קוטר כפיפה	Ø מ"מ	A240C	A500C
1	2700	12 A500c	2700	14	38	2.40	34	12 A500c				134
2	1100	12 A500c	1200	56	120	2.75	154	154		8 A240c	19	
3	1200	12 A500c	1200	56	144	1.07	128	128				
4	360 / 2070	8 A240c	360	40	14	0.14	6	6				
4.1	840 / 2070	8 A240c	840	40	34	0.33	13	13				
אלמנט 6												

אלמנט B 25 V=4.20 m³

תכנון			

რკინაბეტონის კიბის მოწყობის გეგმა -6.100 და -4.500 ნიშნულებს შორის

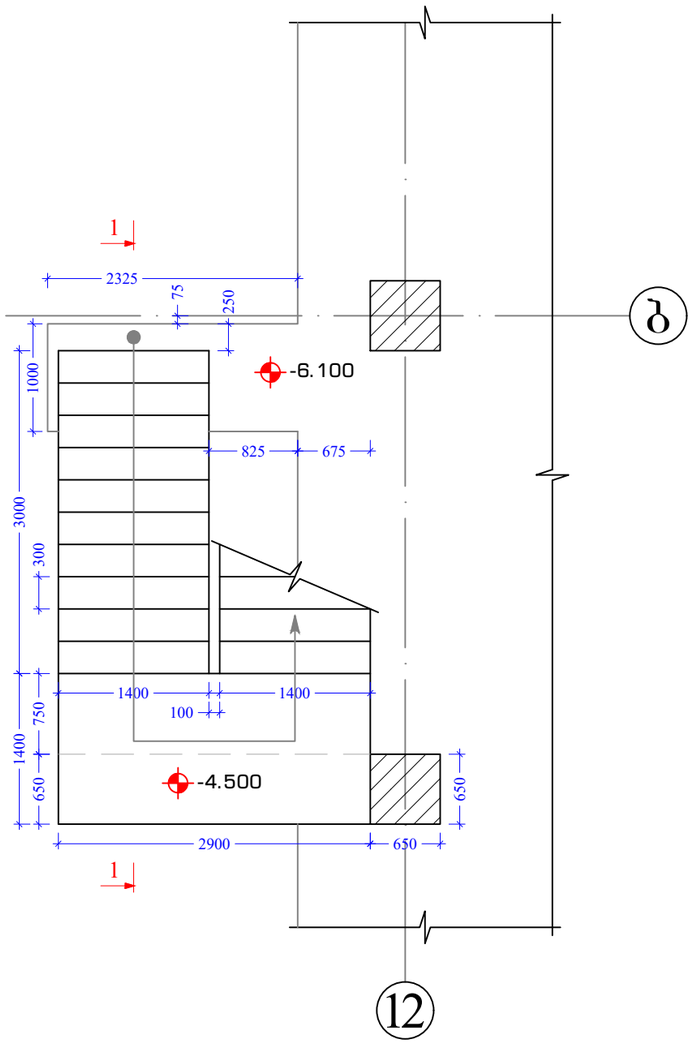

რკინაბეტონის კიბის მოწყობის გეგმა -4.500 და -1.400 ნიშნულებს შორის

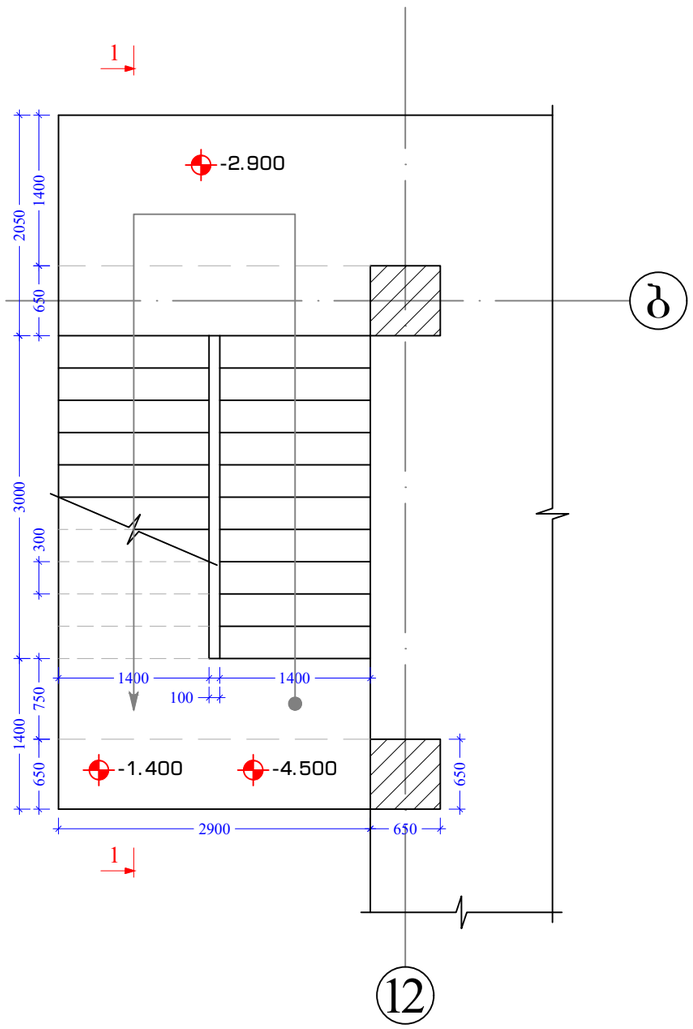

რკინაბეტონის კიბის მოწყობის გეგმა -1.400 და +1.600 ნიშნულებს შორის

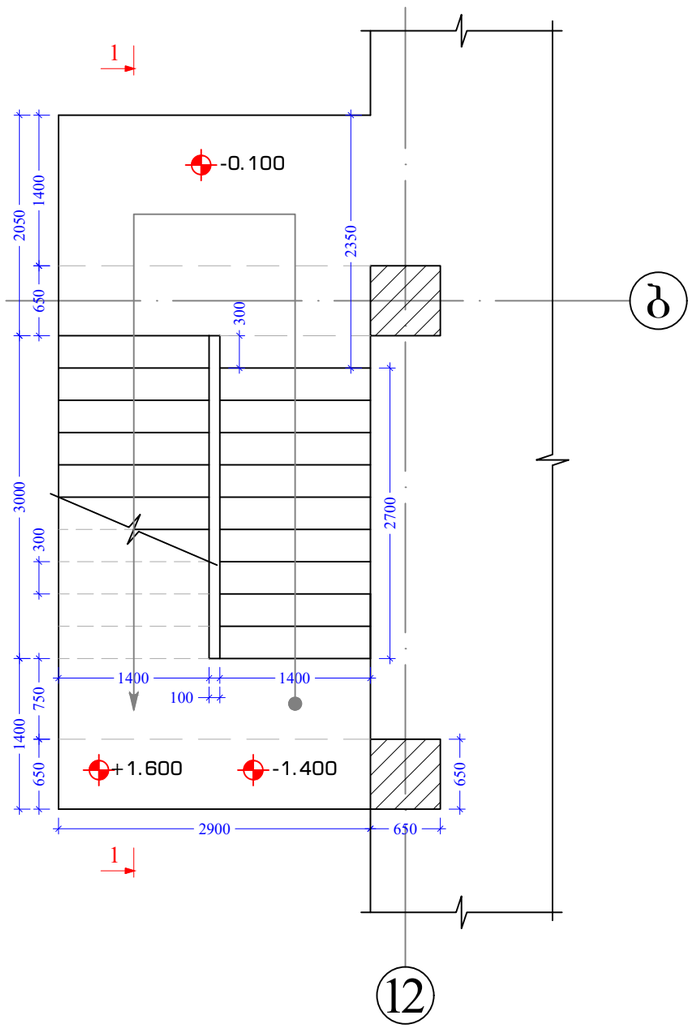

შენიშვნები	პირობითი აღნიშვნები	მიბმული ნახაზები:
1. ყველა ზომა მოცემულია მილიმეტრებში 2. ნიშნულები მოცემულია მეტრებში		1. ჭრილი 1-1 იხილეთ ფურცელ კ-124-ზე;

მემსრულებელი	
დამკვეთი	შპს "ევროპროდუქტი"

სასაწყობე ფართის მშენებლობის პროექტი

ნახაზის დასახელება

რკინაბეტონის კიბის მოწყობის გეგმები

კონსტრუქტორი	ლ.ნარდაია		ინჟინერი		
შეასრულა	თ. ესართია		კოორდინ.		
			დაამტკიცა		

მასშტაბი A3-ზე	სტატუსი	გამოცემა
მ:პირობით	მ.პ.	0

ნახაზის ნომერი

კ-122

რკინაბეტონის კიბის მოწყობის გეგმა +1.600 და +4.800 ნიშნულებს შორის

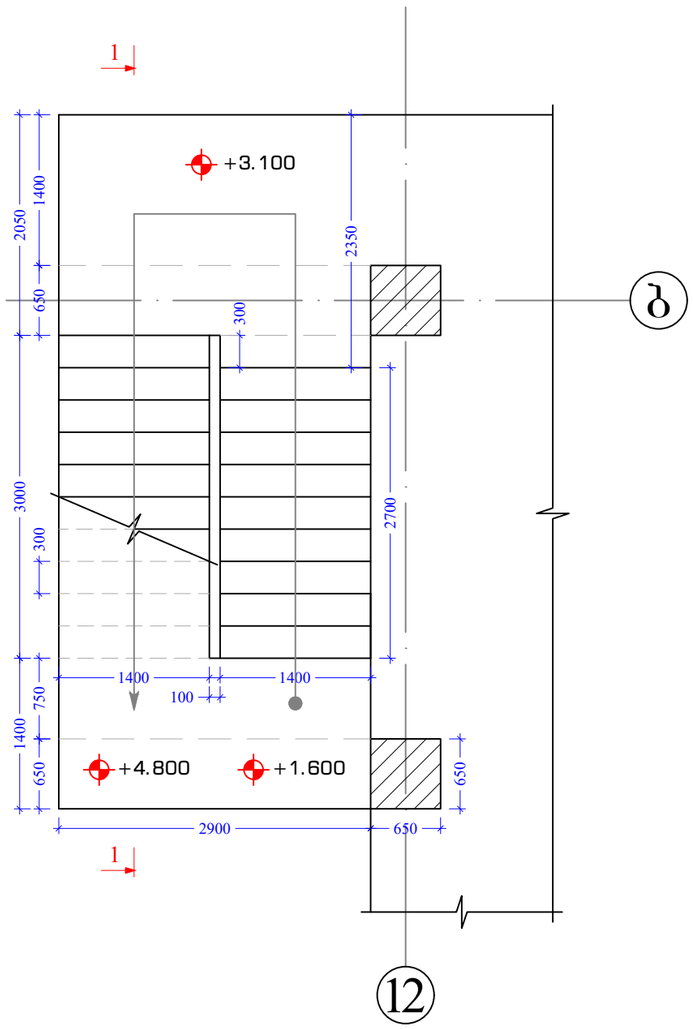

რკინაბეტონის კიბის მოწყობის გეგმა +4.800 და +8.000 ნიშნულებს შორის

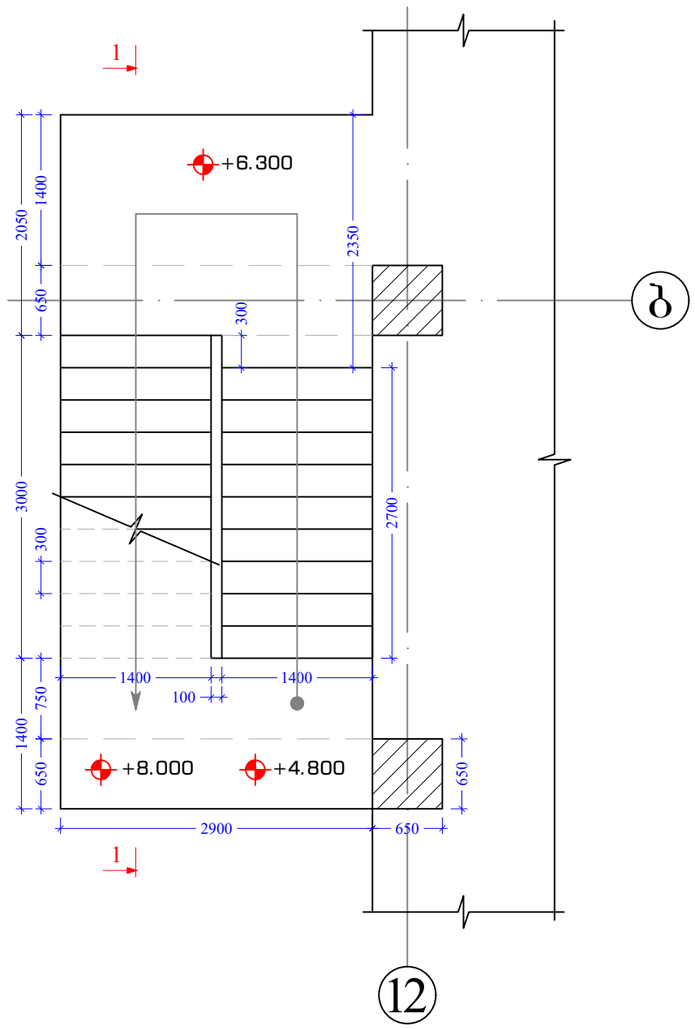

რკინაბეტონის კიბის მოწყობის გეგმა +8.000 და +9.500 ნიშნულებს შორის

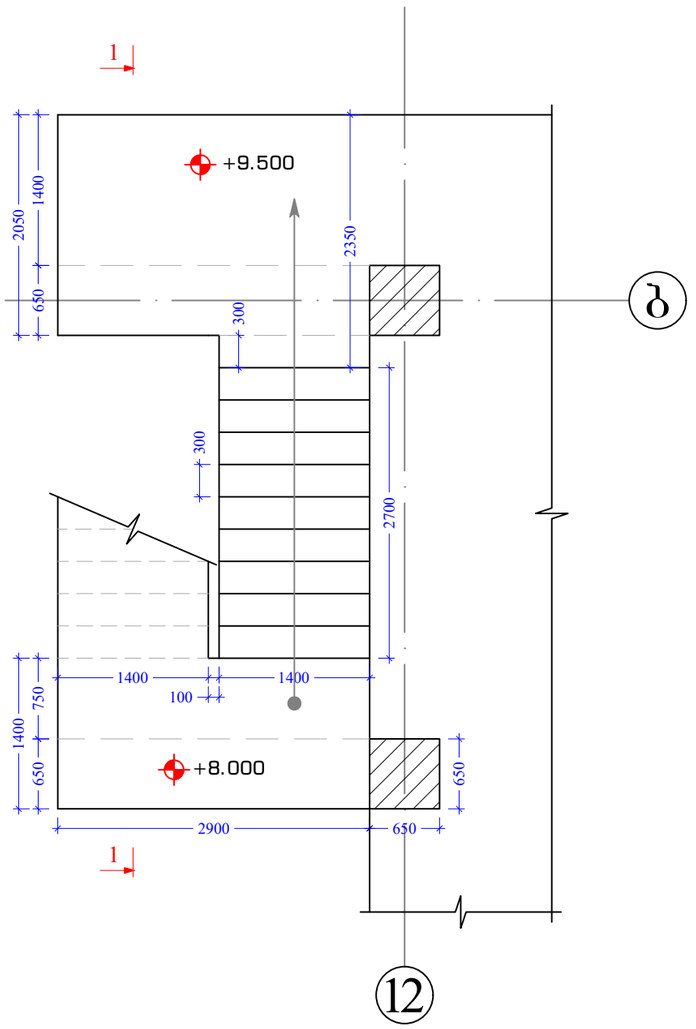

შენიშვნები	პირობითი აღნიშვნები	მიბმული ნახაზები:
1. ყველა ზომა მოცემულია მილიმეტრებში 2. ნიშნულები მოცემულია მეტრებში		1. ჭრილი 1-1 იხილეთ ფურცელ კ-124-ზე;

შემსრულებელი			სასაწყობე ფართის მშენებლობის პროექტი
			ნახაზის დასახელება: რკინაბეტონის კიბის მოწყობის გეგმები
დამკვეთი: შპს "ევროპროდუქტი"	კონსტრუქტორი	ლ. ნარდაია	ინშენერი
	შემასრულა	თ. ესართია	კოორდინ.
			დაამტკიცა
	მასშტაბი A3-ზე: მ:პირობით	სტატუსი: მ.პ.	გამოცემა: 0
	ნახაზის ნომერი: კ-123		

ჭრილი 1-1

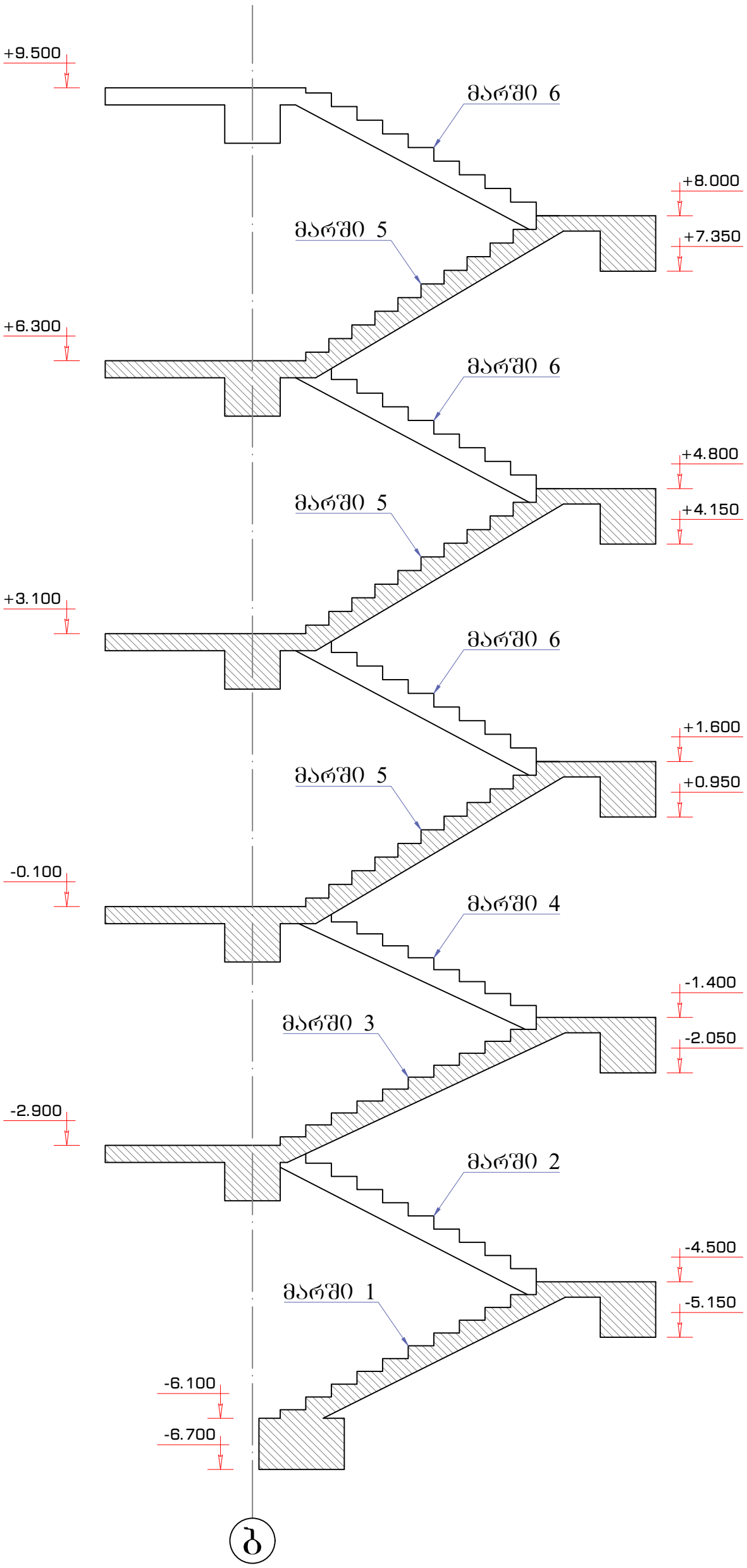

შენიშვნა:

1. ბეტონის დამცავი შრე მიღებულია 50 მმ;
2. ყველა ზომა მოცემულია მილიმეტრებში;
3. ნიშნულები მოცემულია მეტრებში.

კონსტრუქტორი	ლ. ნარდაია		სასაყუჟბე წართის მშენებლობის პროექტი
შეასრულა	თ. ესართია		ჭრილი 1-1
			ნახაზის ნომერი: კ-124

მარშ 1

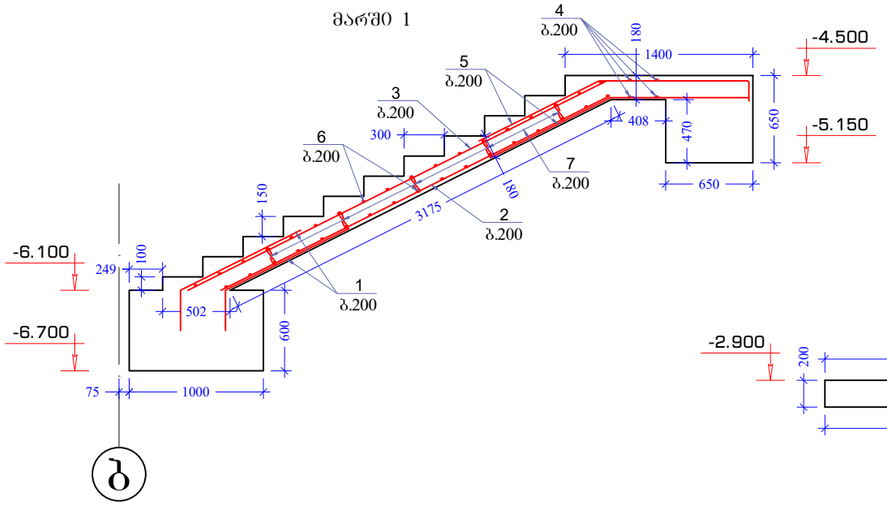

მარშ 3

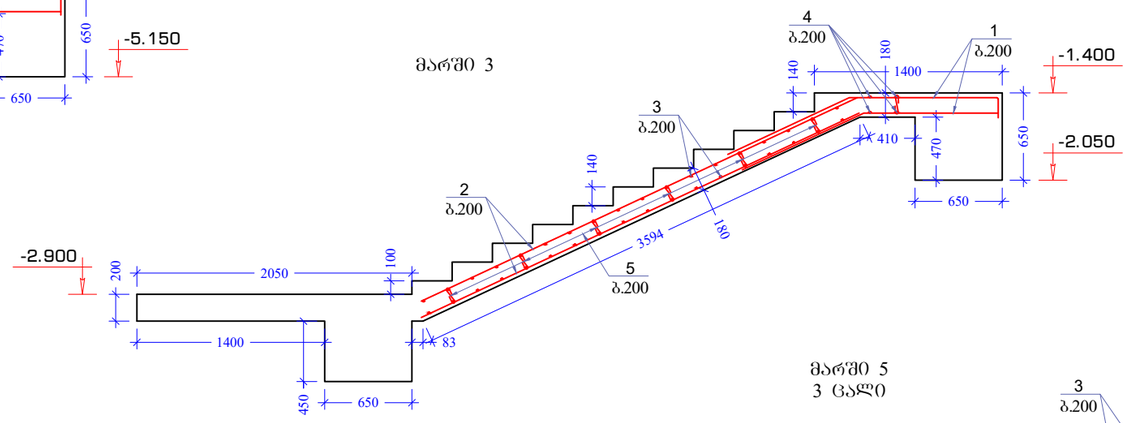

მარშ 5
3 ცალი

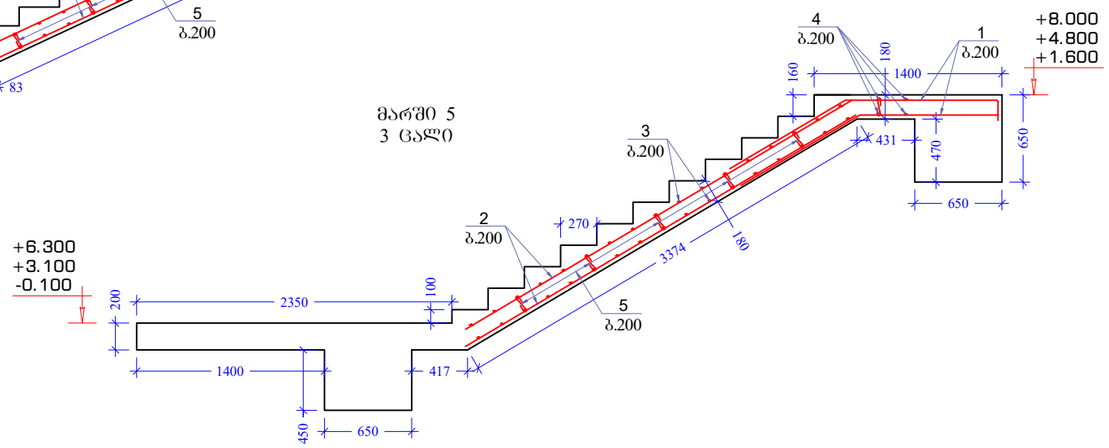

მარშ 2

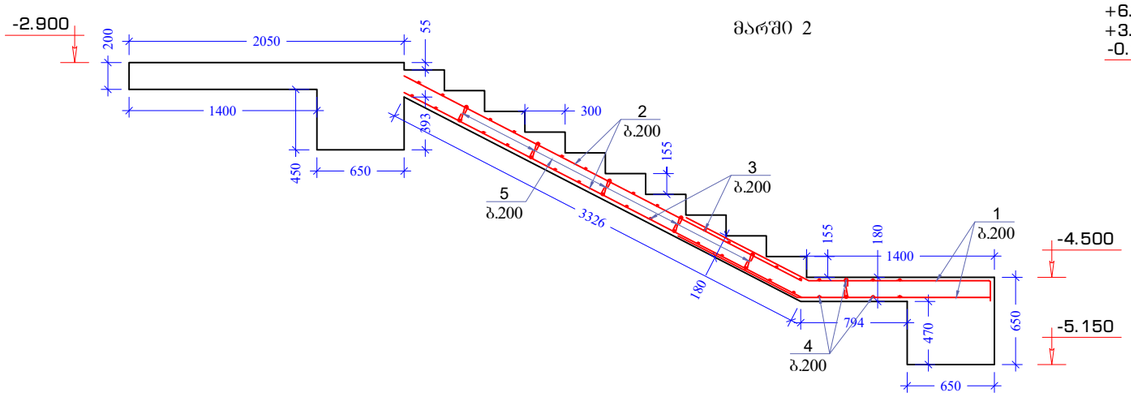

მარშ 4

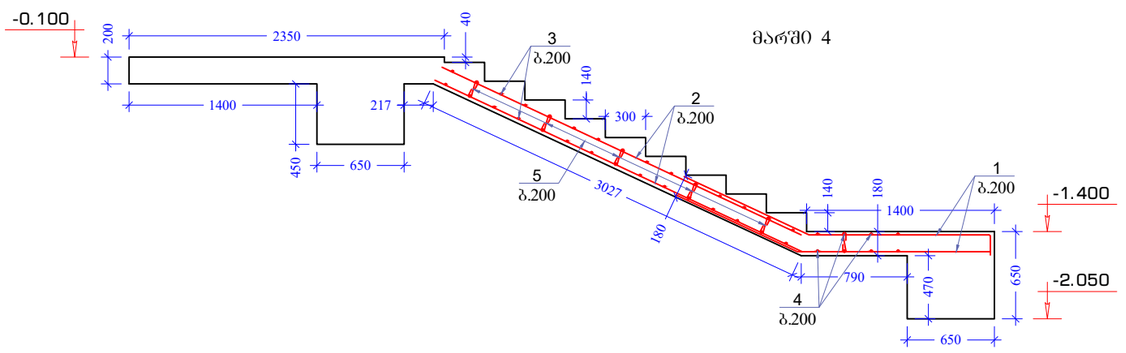

მარშ 6
3 ცალი

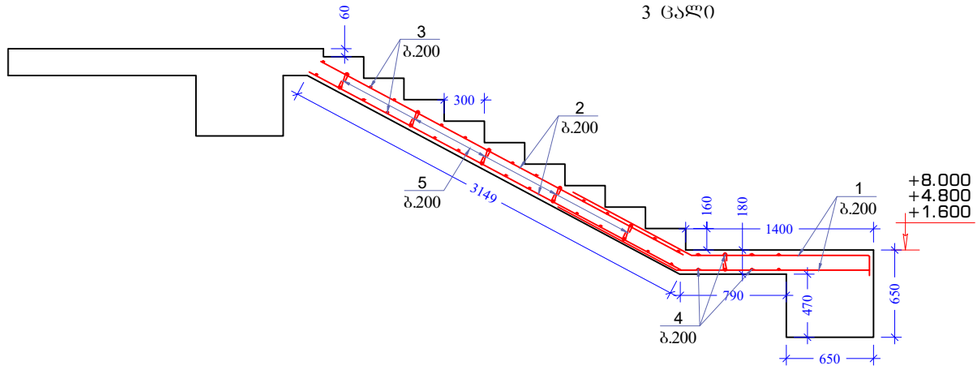

შენიშვნები	პირობითი აღნიშვნები	მიბმული ნახაზები:	შემსრულებელი	სასაწყობე ფართის მშენებლობის პროექტი
1. ყველა ზომა მოცემულია მილიმეტრებში 2. ნიშნულები მოცემულია მეტრებში		1. მასალის სპეციფიკაცია იხილეთ ფურცელ კ-126-ზე;	დამკვეთი შპს "ევროპროდუქტი"	ნახაზის დასახელება მარშ 1, მარშ 2, მარშ 3, მარშ 4, მარშ 5, მარშ 6

კონსტრუქტორი	ლ.ნარდაია		ინჟინერი		
შეასრულა	თ. ესართია		კოორდინ.		
			დაამტკიცა		
მასშტაბი A3-ზე		სტადიუმი		გამოცემა	
მ:პირობით		მ.პ.		0	

ნახაზის ნომერი: კ-125

მასალის სპეციფიკაცია										არმ. ამოკრეფა		
							მახა კგ.				მახა კგ.	
ელემენტი	პოზ. №	ესკიზი მმ.	Ø და კლ.	L მმ.	n ც.	n x L მ.	ერთი პოზ.	ქველა პოზ.	სულ	Ø და კლ.	A240c	A500c
მარცი 1	1	1350	12 A500c	1350	14	19	1.20	17	17	12 A500c		136
	2	3200	12 A500c	3200	7	22	2.84	20	20	8 A240c	6	
	3	3400	12 A500c	3400	7	24	3.02	21	21			
	4	2800	12 A500c	2800	4	11	2.49	10	10			
	5	2200	12 A500c	2200	14	31	1.95	27	27			
	6	1300	12 A500c	1300	35	46	1.15	40	40			
	7	 360	8 A240c	360	12	4	0.14	2	2			
	7.1	 840	8 A240c	840	12	10	0.33	4	4			
		ბეტონი B 25 V=1.50 მ³							Σ 141		6	136

მასალის სპეციფიკაცია										არმ. ამოკრეფა		
							მახა კგ.				მახა კგ.	
ელემენტი	პოზ. №	ესკიზი მმ.	Ø და კლ.	L მმ.	n ც.	n x L მ.	ერთი პოზ.	ქველა პოზ.	სულ	Ø და კლ.	A240c	A500c
მარცი 2	1	2500	12 A500c	2500	14	35	2.22	31	31	12 A500c		131
	2	3300	12 A500c	3300	14	46	2.93	41	41	8 A240c	6	
	3	1300	12 A500c	1300	34	44	1.15	39	39			
	4	2800	12 A500c	2800	8	22	2.49	20	20			
	5	 360	8 A240c	360	12	4	0.14	2	2			
	5.1	 840	8 A240c	840	12	10	0.33	4	4			
		ბეტონი B 25 V=1.40 მ³							Σ 137		6	131

მასალის სპეციფიკაცია										არმ. ამოკრეფა		
							მახა კგ.				მახა კგ.	
ელემენტი	პოზ. №	ესკიზი მმ.	Ø და კლ.	L მმ.	n ც.	n x L მ.	ერთი პოზ.	ქველა პოზ.	სულ	Ø და კლ.	A240c	A500c
მარცი 3	1	2200	12 A500c	2200	14	31	1.95	27	27	12 A500c		124
	2	3600	12 A500c	3600	14	50	3.20	45	45	8 A240c	6	
	3	1300	12 A500c	1300	36	47	1.15	42	42			
	4	2800	12 A500c	2800	4	11	2.49	10	10			
	5	 360	8 A240c	360	12	4	0.14	2	2			
	5.1	 840	8 A240c	840	12	10	0.33	4	4			
		ბეტონი B 25 V=1.40 მ³							Σ 129		6	124

მასალის სპეციფიკაცია										არმ. ამოკრეფა		
							მახა კგ.				მახა კგ.	
ელემენტი	პოზ. №	ესკიზი მმ.	Ø და კლ.	L მმ.	n ც.	n x L მ.	ერთი პოზ.	ქველა პოზ.	სულ	Ø და კლ.	A240c	A500c
მარცი 4	1	2500	12 A500c	2500	14	35	2.22	31	31	12 A500c		123
	2	3000	12 A500c	3000	14	42	2.66	37	37	8 A240c	6	
	3	1300	12 A500c	1300	30	39	1.15	35	35			
	4	2800	12 A500c	2800	8	22	2.49	20	20			
	5	 360	8 A240c	360	12	4	0.14	2	2			
	5.1	 840	8 A240c	840	12	10	0.33	4	4			
		ბეტონი B 25 V=1.40 მ³							Σ 129		6	123

მასალის სპეციფიკაცია										არმ. ამოკრეფა		
							მახა კგ.				მახა კგ.	
ელემენტი	პოზ. №	ესკიზი მმ.	Ø და კლ.	L მმ.	n ც.	n x L მ.	ერთი პოზ.	ქველა პოზ.	სულ	Ø და კლ.	A240c	A500c
მარცი 4	1	2200	12 A500c	2200	42	92	1.95	82	82	12 A500c		353
	2	3300	12 A500c	3300	42	139	2.93	123	123	8 A240c	17	
	3	1300	12 A500c	1300	102	133	1.15	118	118			
	4	2800	12 A500c	2800	12	34	2.49	30	30			
	5	 360	8 A240c	360	36	13	0.14	5	5			
	5.1	 840	8 A240c	840	36	30	0.33	12	12			
		ბეტონი B 25 V=4.20 მ³							Σ 370		17	353

მასალის სპეციფიკაცია										არმ. ამოკრეფა		
							მახა კგ.				მახა კგ.	
ელემენტი	პოზ. №	ესკიზი მმ.	Ø და კლ.	L მმ.	n ც.	n x L მ.	ერთი პოზ.	ქველა პოზ.	სულ	Ø და კლ.	A240c	A500c
მარცი 4	1	2500	12 A500c	2500	42	105	2.22	93	93	12 A500c		379
	2	3100	12 A500c	3100	42	130	2.75	116	116	8 A240c	17	
	3	1300	12 A500c	1300	96	125	1.15	111	111			
	4	2800	12 A500c	2800	24	67	2.49	60	60			
	5	 360	8 A240c	360	36	13	0.14	5	5			
	5.1	 840	8 A240c	840	36	30	0.33	12	12			
		ბეტონი B 25 V=4.20 მ³							Σ 396		17	379

შენიშვნები	პირობითი აღნიშვნები	მიბმული ნახაზები:

შემსრულებელი		სასაწყობე ფართის მშენებლობის პროექტი	
		ნახაზის დასახელება: მასალის სპეციფიკაცია	
დამკვეთი: შპს "ევროპროდუქტი"	კონსტრუქტორი: ლ. ნარდაია	ინჟინერი:	
	შემასრულა: თ. ესართია	კოორდინ.:	
		დამტკიცა:	
	მასშტაბი A3-ზე: მ:პირობით	სტადია: მ.პ.	გამოცემა: 0
		ნახაზის ნომერი: კ-126	

ლითონის წამწეების მოწყობის გეგმა

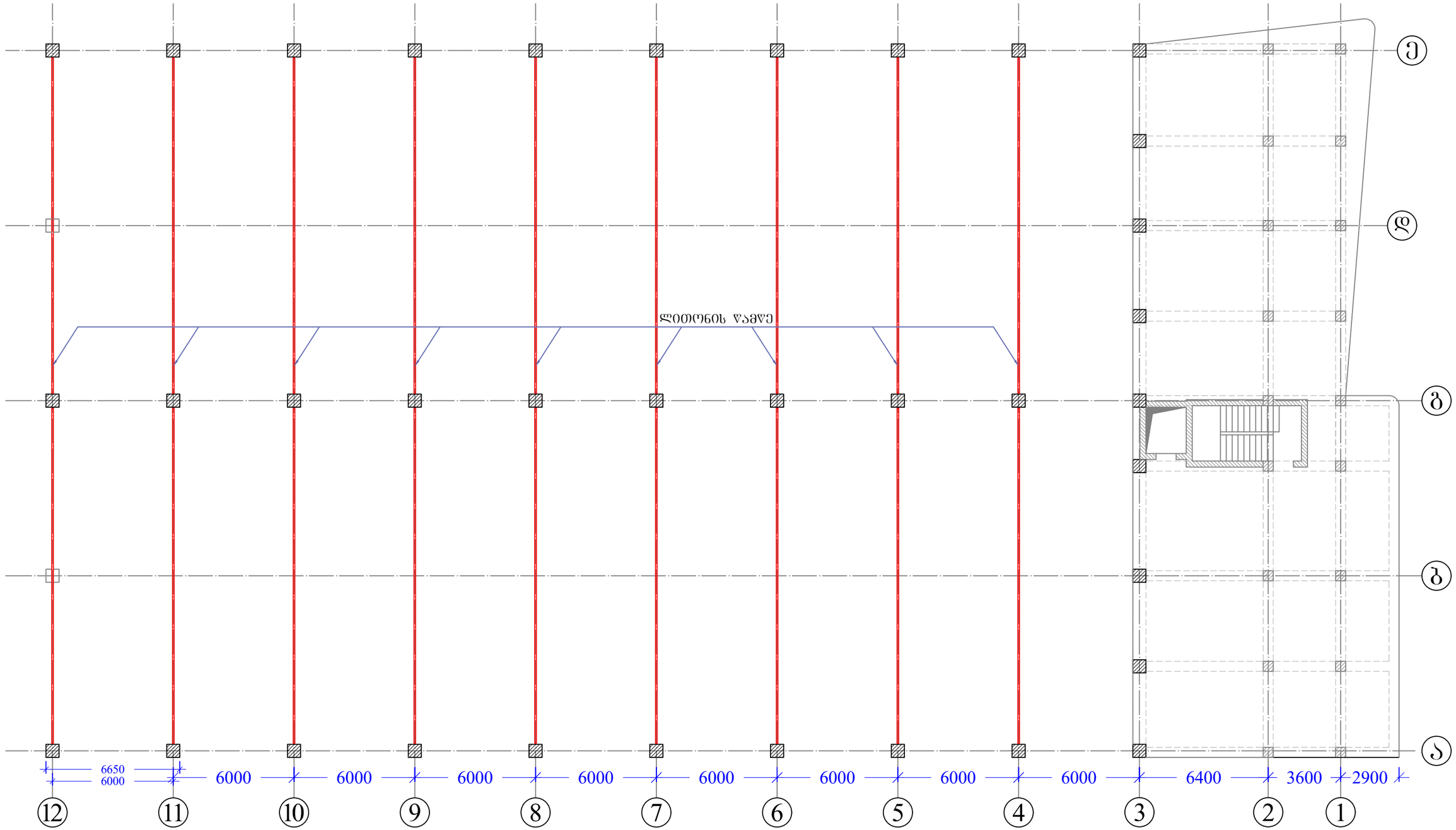

შენიშვნები	პირობითი აღნიშვნები	მიბმული ნახაზები:	შემსრულებელი	სასაწყობე ფართის მშენებლობის პროექტი
1. ყველა ზომა მოცემულია მილიმეტრებში 2. ნიშნულები მოცემულია მეტრებში		1. ლითონის წამწე იხილეთ ფურცელ კ-128-ზე;		ნახაზის დასახელება ლითონის წამწეების მოწყობის გეგმა
			დამკვეთი შპს "ევროპროდუქტი"	კონსტრუქტორი: ლ.ნარდაია; შემსრულა: თ. ესართია; ინჟინერი; კოორდინ.; დაამტკიცა; მასშტაბი A3-ზე: მ:პირობით; სტადიუმი: მ.პ.; გამოცემა: 0 ნახაზის ნომერი: კ-127

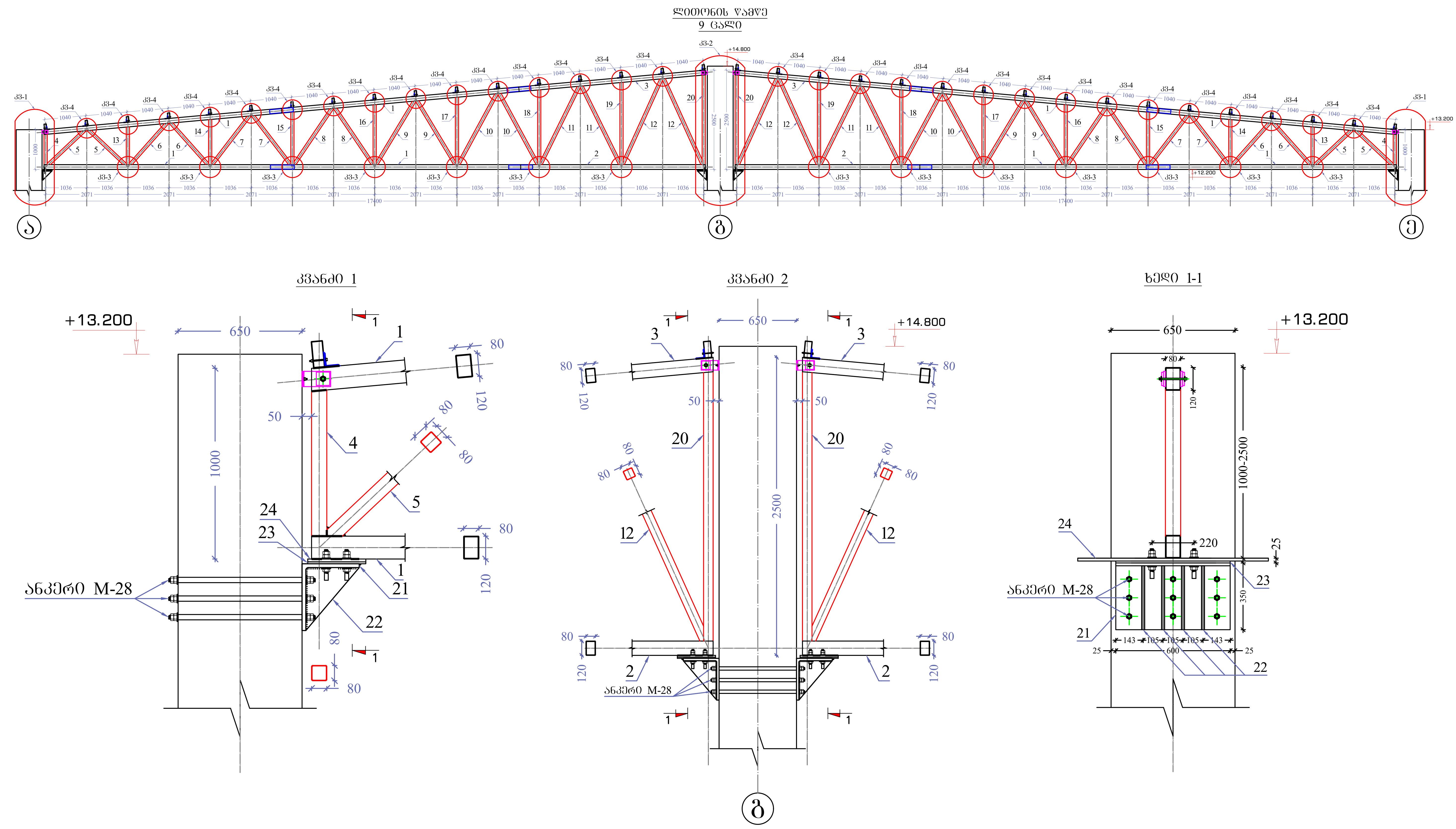

შენიშვნები	პირობითი აღნიშვნები	მიბმული ნახაზები:
1. ყველა ზომა მოცემულია მილიმეტრებში. 2. ნიშნულები მოცემულია მეტრებში. 3. ლითონის ელემენტების შედუღება მოხდეს მათი ურთიერთშეხების მთელს პერიმეტრზე. 4. ლითონის ელემენტები დაიგრუნტოს და შეიღებოს ორი პირი ანტიკოროზიული საღებავით.		1. მასალის სპეციფიკაცია იხილეთ ფურცელ კ-123-ზე.

შემსრულებელი

სასაწყობე ფართის მშენებლობის პროექტი

ნახაზის დასახელება

ლითონის წამწე, კვანძი 1, კვანძი 2, ხედი 1-1

დამკვეთი

შპს "ევროპროდუქტი"

კონსტრუქტორი	ლ. ნარდაია	ინჟინერი		
შეასრულა	თ. ესართია	კოორდინ.		
		დაამტკიცა		

მასშტაბი A3-ზე	სტატუსი	გამოცემა
მ:პირობით	მ. პ.	0

ნახაზის ნომერი

კ-124

კვანძი 3

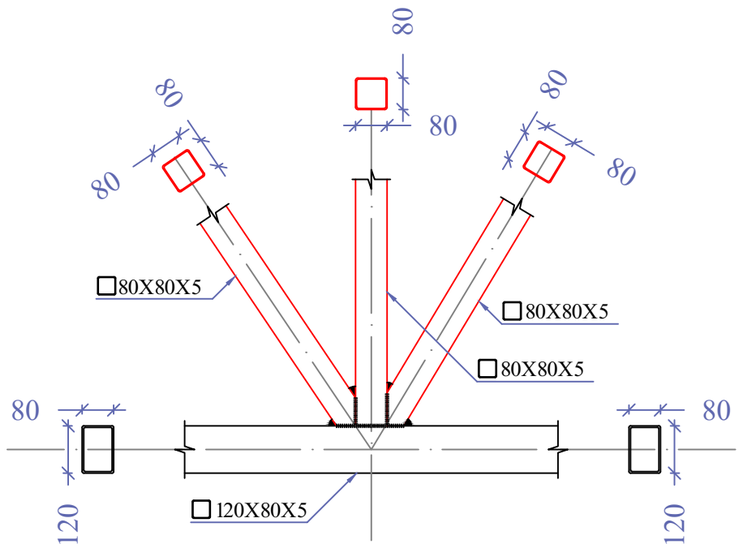

წამწის მზიდი ელემენტების გადაბმის კვანძი

კვანძი 4

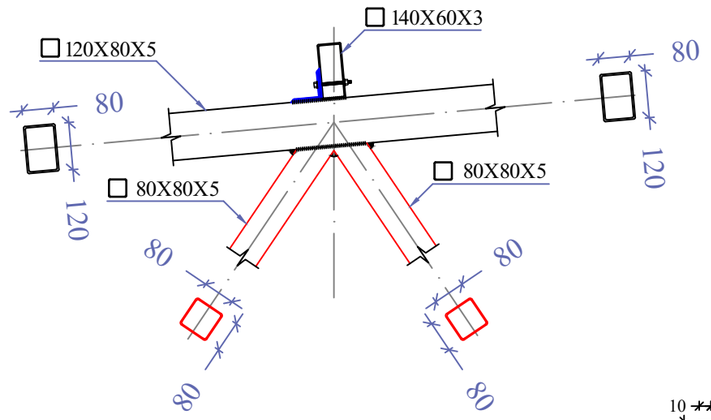

პოზიცია №24
ლითონის ფურცელი
300X1000X15 მმ

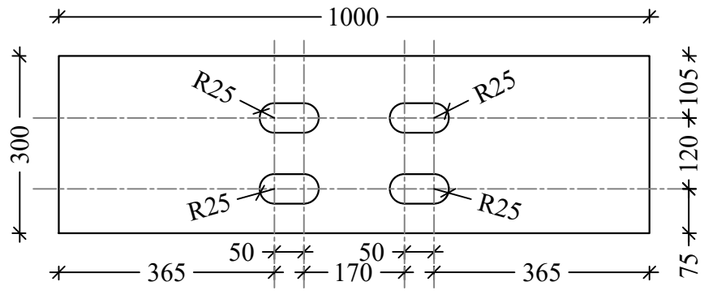

პოზიცია №25
ხედი 2-2

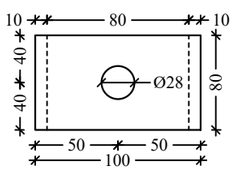

პოზიცია №25
ხედი 3-3

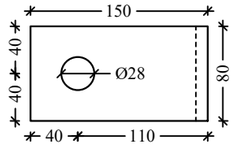

პოზიცია №26
ლითონის ფურცელი
70X70X10 მმ

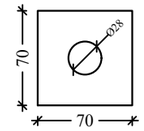

1-1

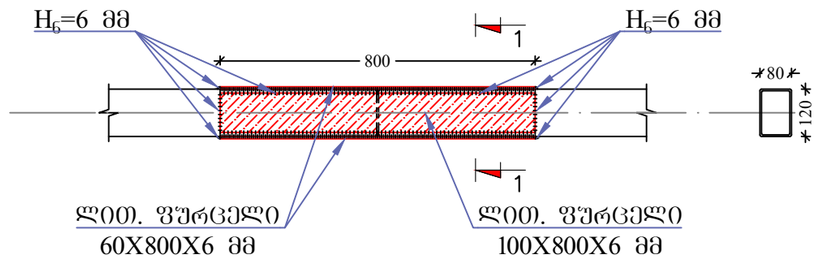

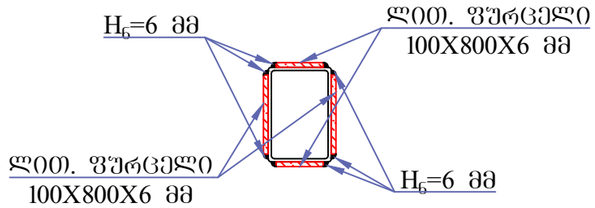

პოზიცია №23
ლითონის ფურცელი
300X600X10 მმ

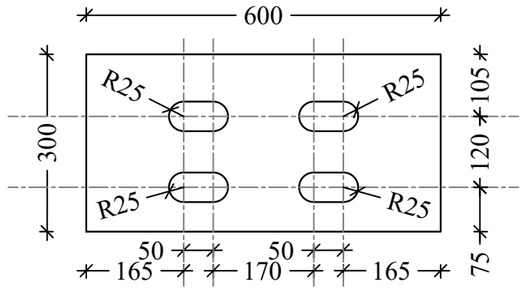

პოზიცია №21
ლითონის ფურცელი
350X300X15 მმ

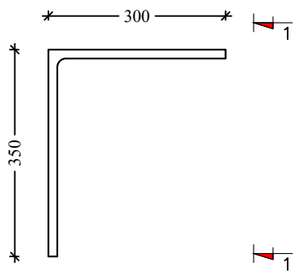

პოზიცია №21
ხედი 1-1

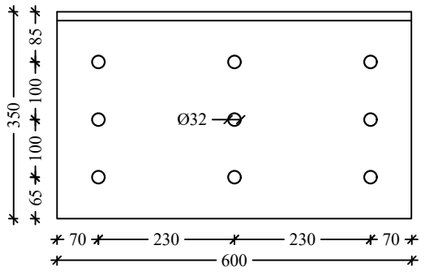

პოზიცია №22
ლითონის ფურცელი
335X285X15 მმ

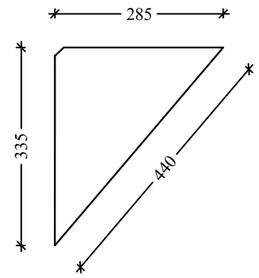

პოზიცია №25
ლითონის ფურცელი
400X80X10 მმ

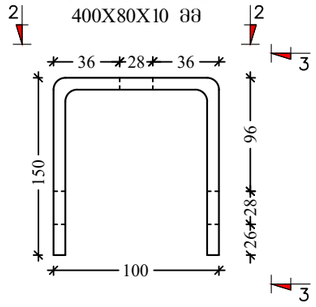

შენიშვნები	პირობითი აღნიშვნები	მიბმული ნახაზები:
1. ყველა ზომა მოცემულია მილიმეტრებში. 2. ნიშნულები მოცემულია მეტრებში. 3. ლითონის ელემენტების შედუღება მოხდეს მათი ურთიერთშეხების მთელს პერიმეტრზე. 4. ლითონის ელემენტები დაიგრუნტოს და შეიღებოს ორი პირი ანტიკოროზიული საღებავით.		1. მასალის სპეციფიკაცია იხილეთ ფურცელ კ-125-ზე.

შემსრულებელი	სასაწყობე ფართის მშენებლობის პროექტი
	ნახაზის დასახელება: ლითონის წამწის ელემენტები
დამკვეთი: შპს "ევროპროდუქტი"	კონსტრუქტორი ლ.ნარდაია; შეასრულა თ. ესართია; ინჟინერი; კოორდინ.; დაამტკიცა
	მასშტაბი A3-ზე: მ:პირობით; სტადიუმი: მ.პ.; გამოცემა: 0
	ნახაზის ნომერი: კ-125

მასალის სპეციფიკაცია

ელემენტი	პოზ. №	ესკიზი მმ.	∅ და კლ.	L მმ.	n ც.	n x L მ.	მასა კგ.		
							ერთი პოზ.	ყველა პოზ.	სულ
ფანჯარა 1, 9 ცალი	1	6000	120X80X5	6000	72	432	86.46	6225	6225
	2	4650	120X80X5	4650	18	84	67.01	1206	1206
	3	4720	120X80X5	4720	18	85	68.02	1224	1224
	4	760	80X80X5	760	18	14	8.57	154	154
	5	1420	80X80X5	1420	36	51	16.00	576	576
	6	1560	80X80X5	1560	36	56	17.58	633	633
	7	1700	80X80X5	1700	36	61	19.16	690	690
	8	1850	80X80X5	1850	36	67	20.85	751	751
	9	2010	80X80X5	2010	36	72	22.65	815	815
	10	2170	80X80X5	2170	36	78	24.46	880	880
	11	2340	80X80X5	2340	36	84	26.37	949	949
	12	2500	80X80X5	2500	36	90	28.18	1014	1014
	13	950	80X80X5	950	18	17	10.71	193	193
	14	1140	80X80X5	1140	18	21	12.85	231	231
	15	1330	80X80X5	1330	18	24	14.99	270	270
	16	1510	80X80X5	1510	18	27	17.02	306	306
	17	1700	80X80X5	1700	18	31	19.16	345	345
	18	1890	80X80X5	1890	18	34	21.30	383	383
	19	2070	80X80X5	2070	18	37	23.33	420	420
	20	2260	80X80X5	2260	18	41	25.47	458	458
	21	0.105	350X300X15	0.105	36	4	12.36	445	445
	22	0.05	335X285X15	0.050	144	7	5.89	848	848
	23	0.18	300X600X10	0.180	36	6	14.13	509	509
	24	0.3	300X1000X15	0.300	36	11	35.33	1272	1272
	25	0.032	400X80X10	0.032	36	1	2.51	90	90
	26	0.005	70X70X10	0.005	72	0	0.39	28	28
		Σ							20917

კონსტრუქტორი	ლ. ნარდაია		სასაყდრო ფართის მშენებლობის პროექტი
შეასრულა	თ. ესართია		მასალის სპეციფიკაცია
			ნახაზის ნომერი: კ-126

ჰორიზონტალური კავშირების მოწყობის გეგმა წამწის სარტყელის ქვედა დონეზე

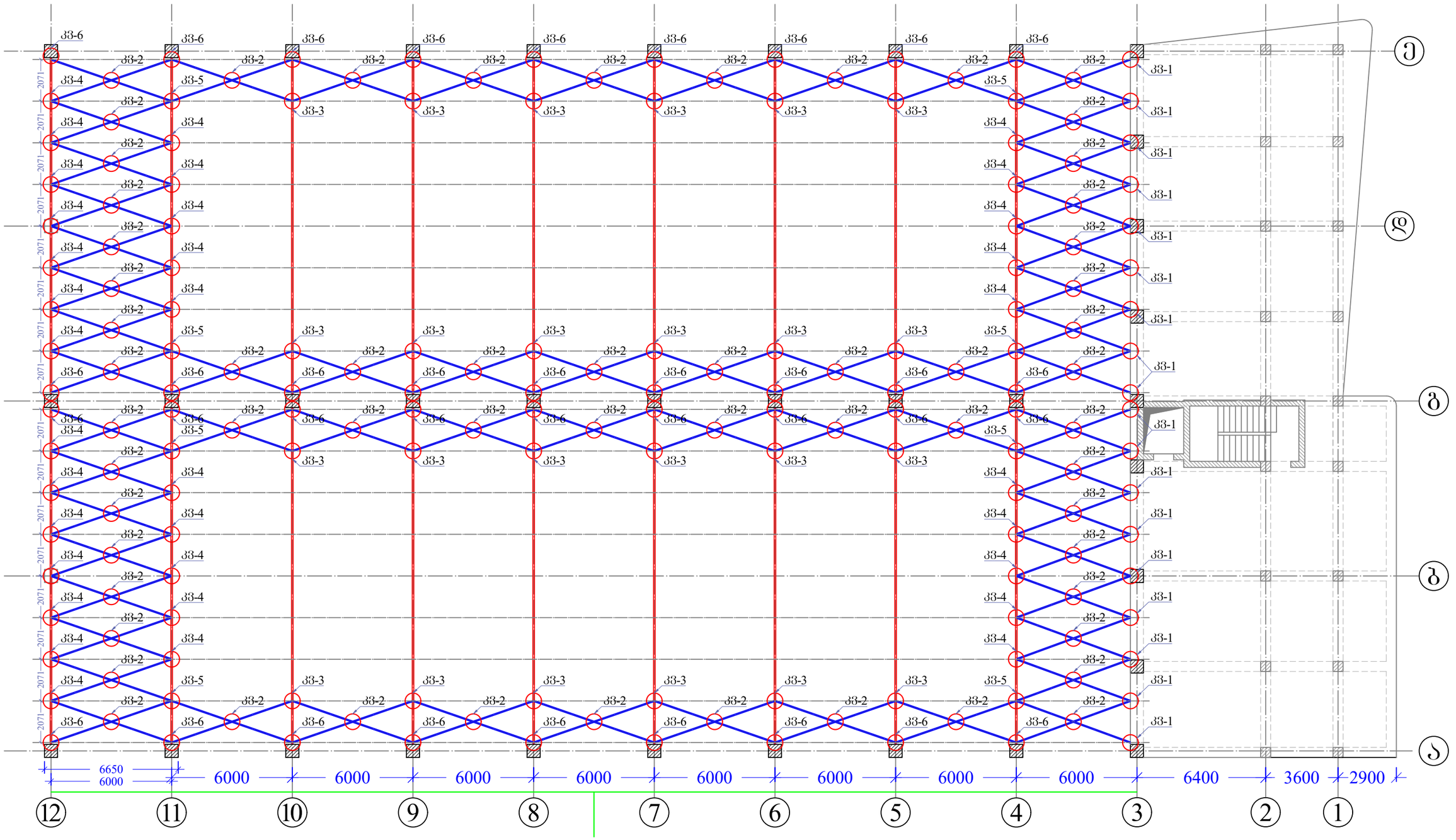

შენიშვნები	პირობითი აღნიშვნები	მიბმული ნახაზები:	შემსრულებელი	სასაწყობე ფართის მშენებლობის პროექტი
1. ყველა ზომა მოცემულია მილიმეტრებში 2. ნიშნულები მოცემულია მეტრებში		1. კვანძი 1 იხილეთ ფურცელ კ-128-ზე; 2. მასალის სპეციფიკაცია იხილეთ ფურცელ კ-128-ზე.		ნახაზის დასახელება: ლითონის წამწეების მოწყობის გეგმა
			დამკვეთი: მპს "ევროპროდუქტი"	კონსტრუქტორი ლ.ნარდაია; შემსრულა თ. ესართია; ინჟინერი; კოორდინ.; დაამტკიცა; მასშტაბი A3-ზე მ:პირობით; სტადიუმი მ.პ.; გამოცემა 0; ნახაზის ნომერი კ-127

კვანძი 1

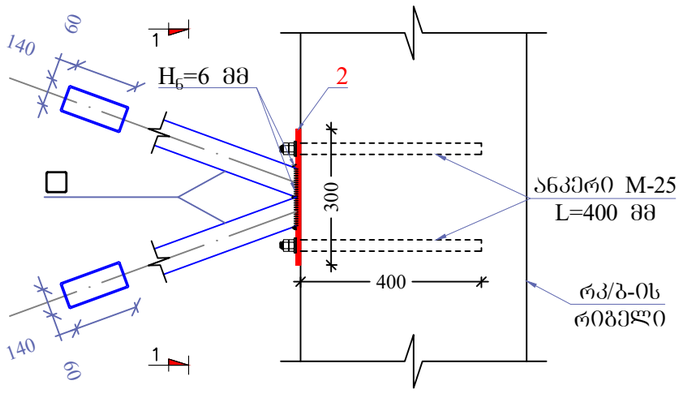

კვანძი 2

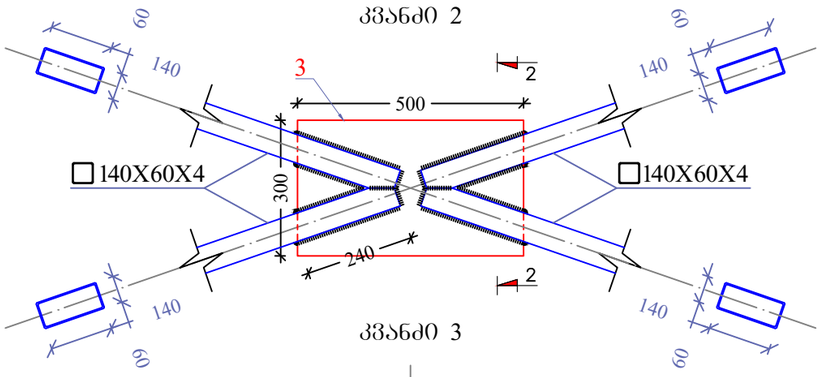

კვანძი 3

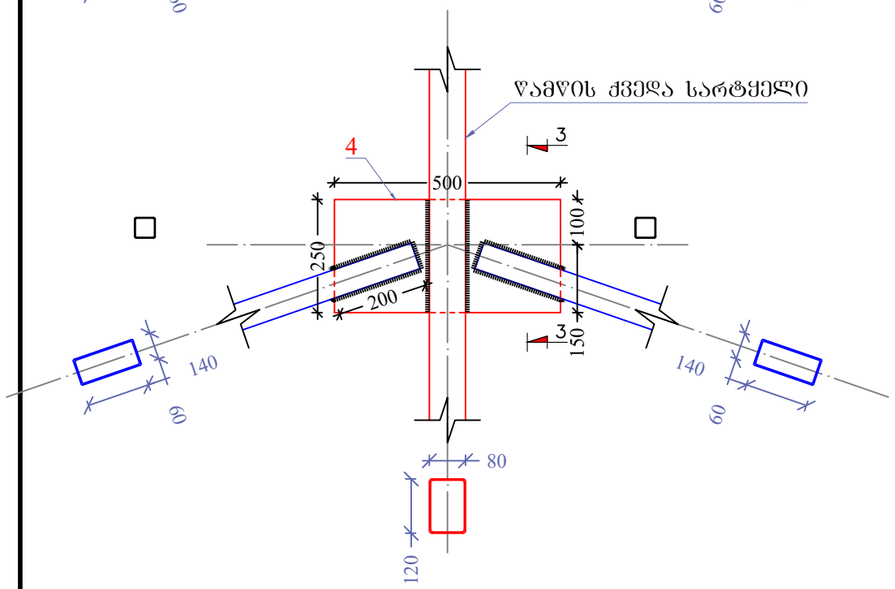

კვანძი 4

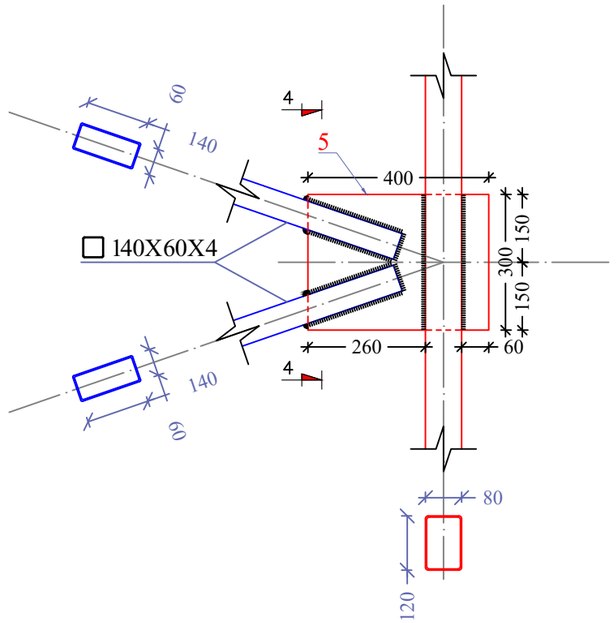

კვანძი 5

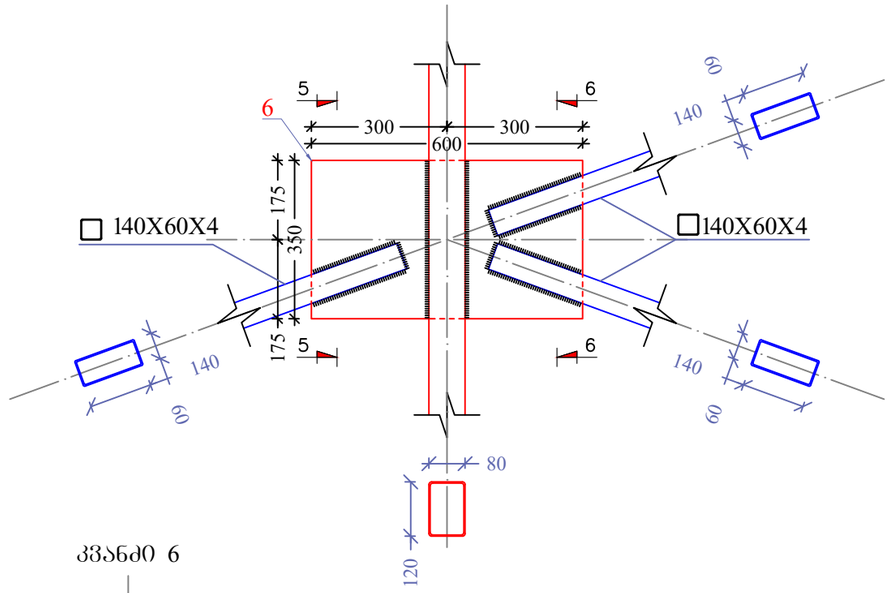

კვანძი 6

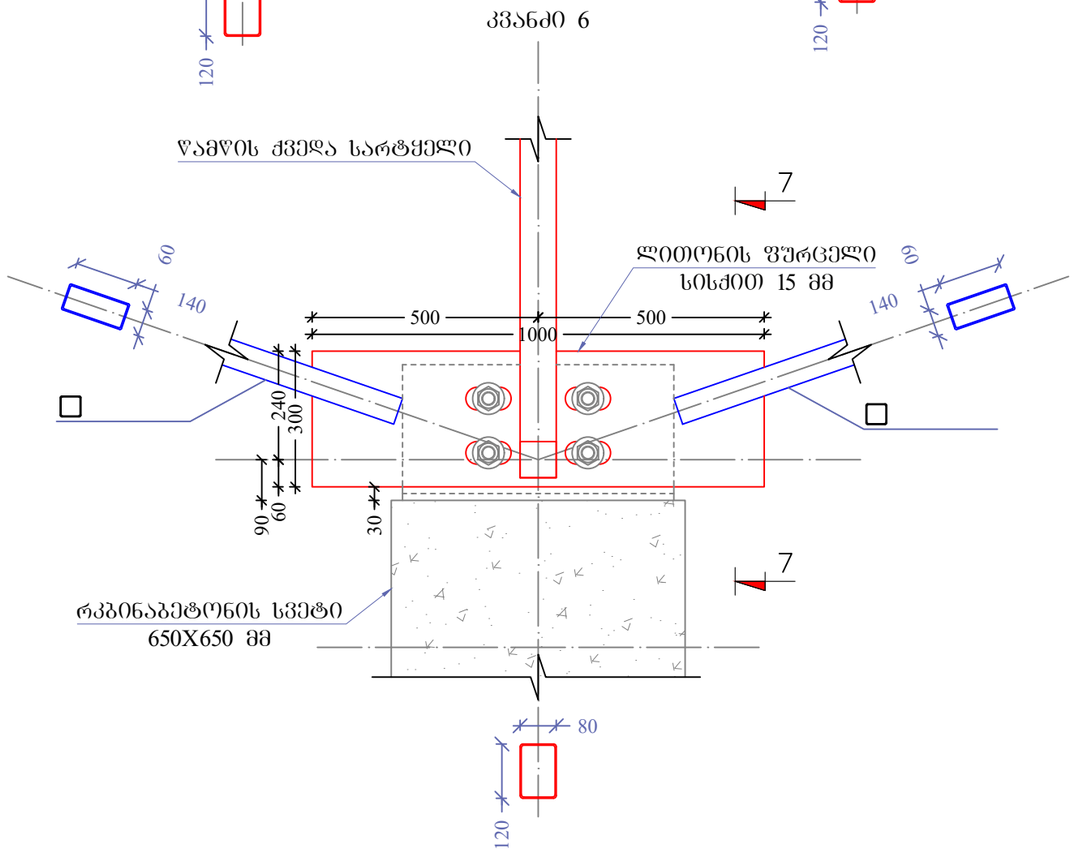

შენიშვნები	პირობითი აღნიშვნები	მიბმული ნახაზები:
1. ყველა ზომა მოცემულია მილიმეტრებში. 2. ნიშნულები მოცემულია მეტრებში. 3. ლითონის ელემენტების შედუღება მოხდეს მათი ურთიერთშეხების მთელს პერიმეტრზე. 4. ლითონის ელემენტები დაიგრუნტოს და შეიღებოს ორი პირი ანტიკოროზიული საღებავით.		

შემსრულებელი			სასანყობე ფართის მშენებლობის პროექტი
			ნახაზის დასახელება: კვანძი 1, კვანძი 2, კვანძი 3, კვანძი 4, კვანძი 5, კვანძი 6
დამკვეთი: შპს "ევროპროდუქტი"	კონსტრუქტორი	ლ.ნარდაია	ინჟინერი
	შემსრულა	თ. ქსართია	კოორდინ.
			დაამტკიცა
	მასშტაბი A3-ზე: მ:პირობით	სტატუსი: მ.პ.	გამოცემა: 0
	ნახაზის ნომერი: კ-128		

კვანძი 1

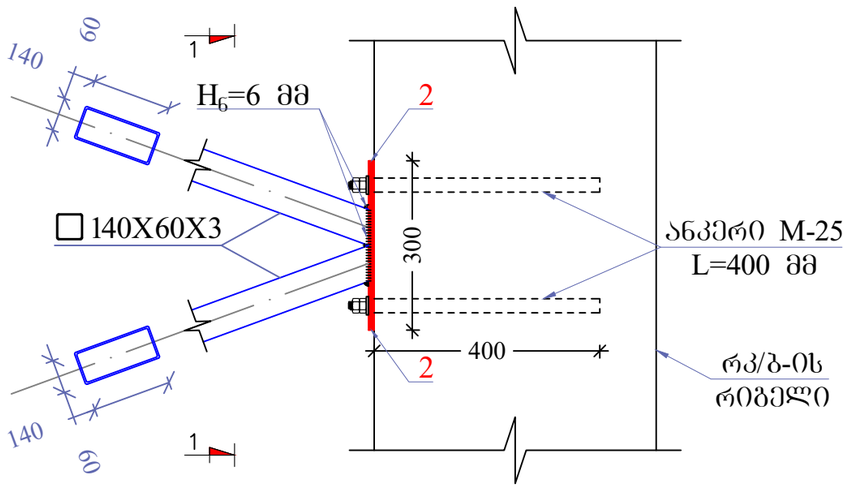

ხედი 1-1

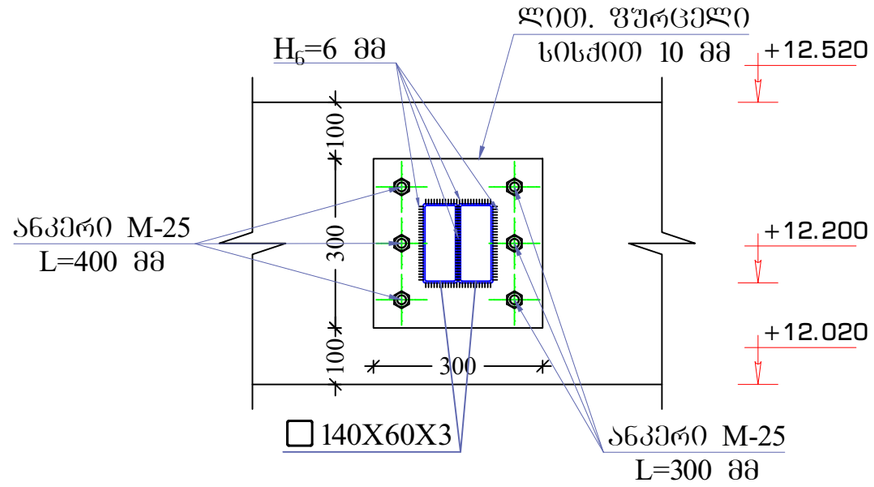

მასალათა სპეციფიკაცია (ჰორიზონტალური კავშირები სარტყელის ქვედა დონეზე)

ელემენტი	საერთო სიგრძე მ.	საერთო წონა კგ.	გაუთვალისწინებელი ფურცლოვანი ფოლადის წონა 2% კგ.	Σ კგ.
□ 140X60X3	756	6819.1	136.4	6955.5

შენიშვნები

1. ყველა ზომა მოცემულია მილიმეტრებში.
2. ნიშნულები მოცემულია მეტრებში.
3. ლითონის ელემენტების შედუღება მოხდეს მათი ურთიერთშეხების მთელს პერიმეტრზე.
4. ლითონის ელემენტები დაიგრუნტოს და შეიღებოს ორი პირი ანტიკოროზიული საღებავით.

პირობითი აღნიშვნები

მიბმული ნახაზები:

შემსრულებელი

დამკვეთი

შპს "ევროპროდუქტი"

სასანყობე ფართის მშენებლობის პროექტი

ნახაზის დასახელება

კვანძი 1, ხედი 1-1, მასალის სპეციფიკაცია

კონსტრუქტორი	ლ.ნარდაია		ინჟინერი		
შეასრულა	თ. ქსართია		კოორდინ.		
			დაამტკიცა		

მასშტაბი A3-ზე: მ:პირობით

სტატუსი: მ.პ.

გამოცემა: 0

ნახაზის ნომერი: კ-132

გადახურვის ფენილის მოწყობის გეგმა

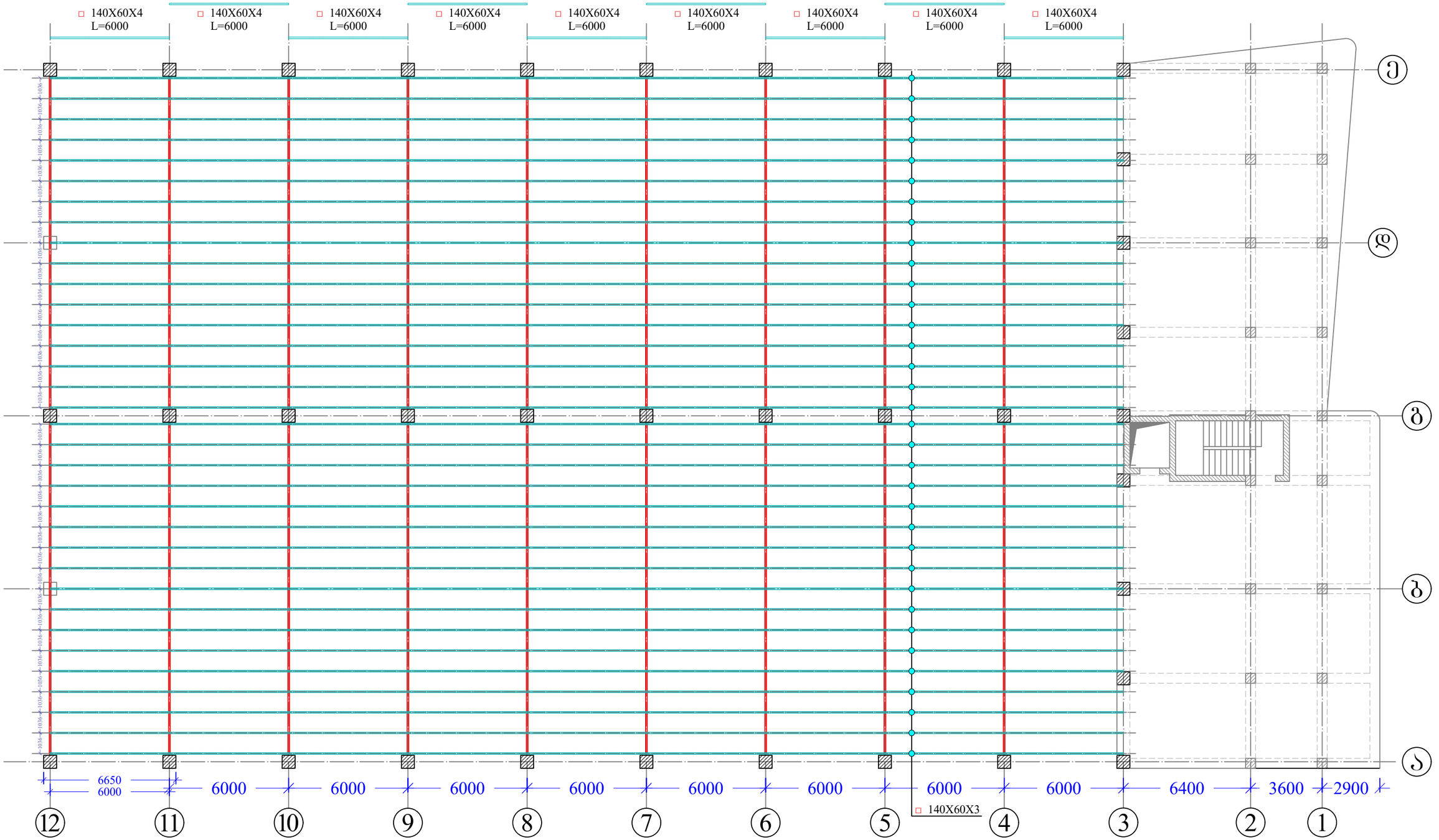

შენიშვნები	პირობითი აღნიშვნები	მიბმული ნახაზები:	შემსრულებელი	სასაწყობე ფართის მშენებლობის პროექტი
1. ყველა ზომა მოცემულია მილიმეტრებში 2. ნიშნულები მოცემულია მეტრებში		1. მასალის სპეციფიკაცია იხილეთ ფურცელ კ-130-ზე.		ნახაზის დასახელება ლითონის წამწეების მოწყობის გეგმა
			დამკვეთი შპს "ევროპროდუქტი"	კონსტრუქტორი: ლ. ნარდაია; ინჟინერი; შეასრულა: თ. ესართია; კოორდინ.; დაამტკიცა მასშტაბი A3-ზე: მ:პირობით; სტატუსი: მ.პ.; გამოცემა: 0 ნახაზის ნომერი: კ-129

ხედი 1-1

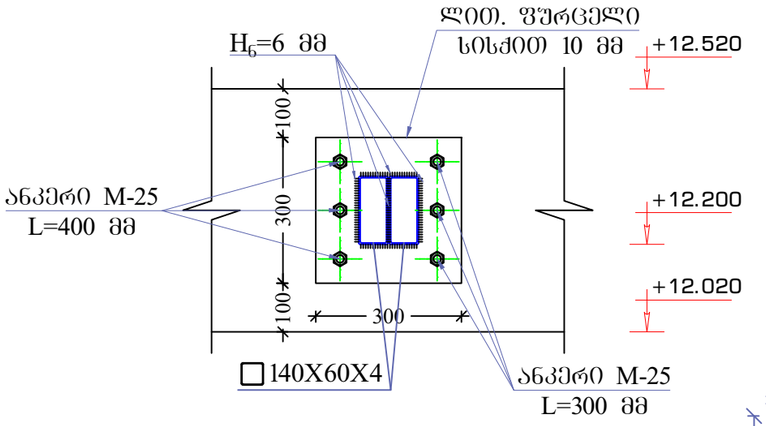

ჭრილი 2-2

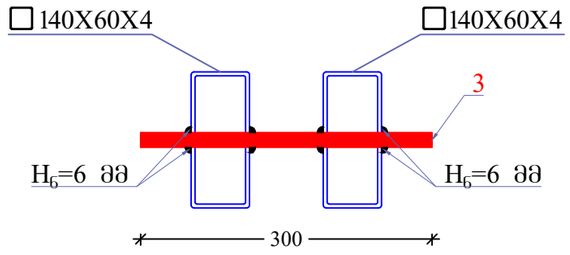

ჭრილი 3-3

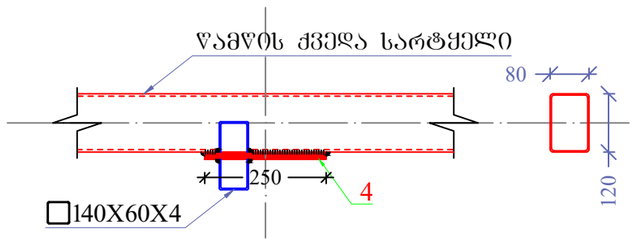

ჭრილი 4-4

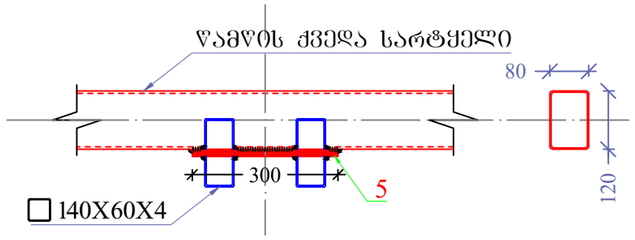

ჭრილი 5-5

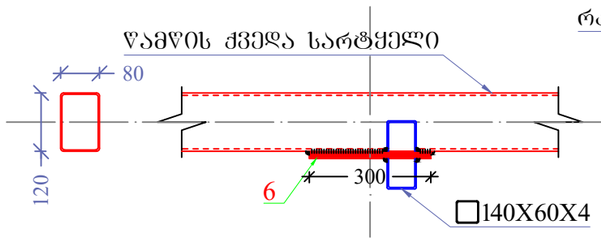

ჭრილი 6-6

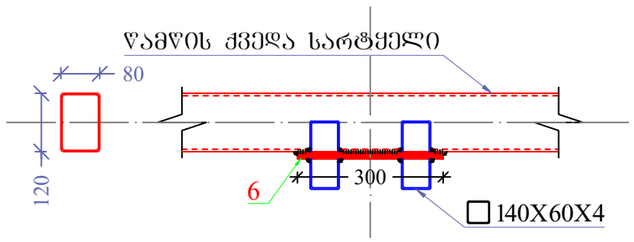

ჭრილი 7-7

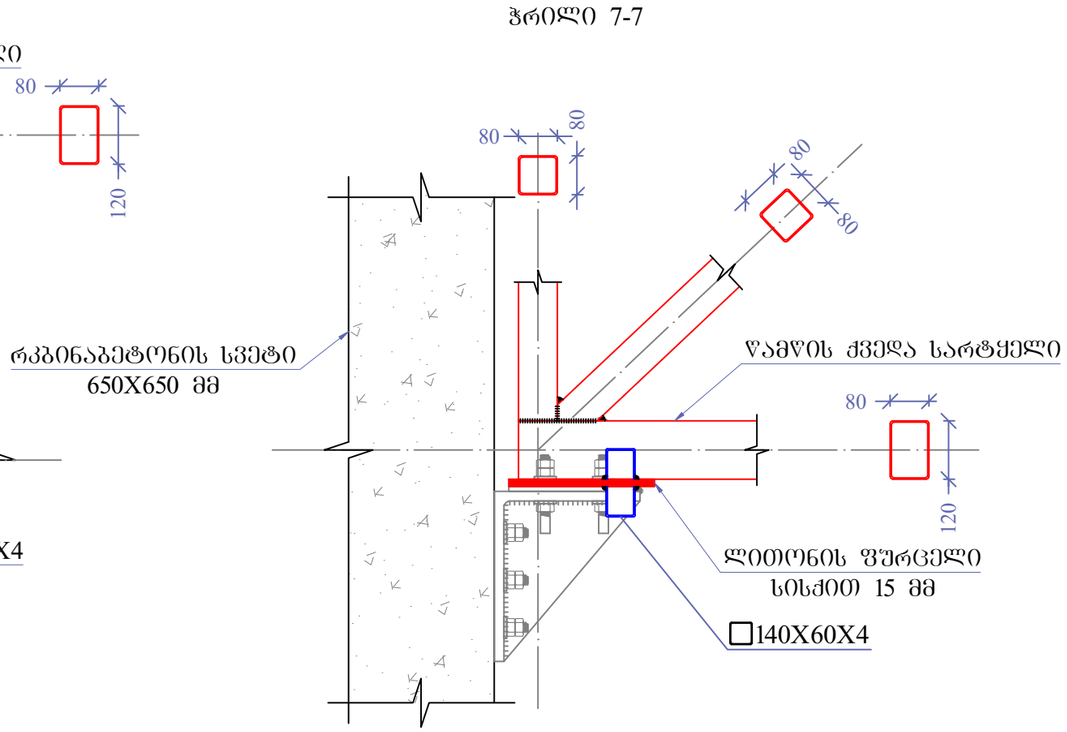

მასალათა სპეციფიკაცია (ჰორიზონტალური კავშირები სარტყელის ქვედა დონეზე)

	ელემენტი	საერთო სიგრძე მ.	საერთო წონა კგ.	Σ კგ.
1	□ 140X60X4	756	8867.9	8867.9
2	ლით. ფურცელი 10 მმ, მ^2 300X300 მმ	1.62	127.2	127.2
3	ლით. ფურცელი 15 მმ, მ^2 300X500 მმ	9.0	1059.8	1059.8
4	ლით. ფურცელი 15 მმ, მ^2 250X500 მმ	3.0	353.3	353.3
5	ლით. ფურცელი 15 მმ, მ^2 300X400 მმ	4.1	480.4	480.4
6	ლით. ფურცელი 15 მმ, მ^2 350X600 მმ	1.7	197.8	197.8

შენიშვნები

1. ყველა ზომა მოცემულია მილიმეტრებში.
2. ნიშნულები მოცემულია მეტრებში.
3. ლითონის ელემენტების შედუღება მოხდეს მათი ურთიერთშეხების მთელს პერიმეტრზე.
4. ლითონის ელემენტები დაიგრუნტოს და შეიღებოს ორი პირი ანტიკოროზიული საღებავით.

პირობითი აღნიშვნები

მიბმული ნახაზები:

შემსრულებელი

სასაწყობე ფართის მშენებლობის პროექტი

ნახაზის დასახელება

კვანძი I, ხედი 1-1, მასალის სპეციფიკაცია

დამკვეთი

შპს "ევროპროდუქტი"

კონსტრუქტორი	ლ. ნარდაია		ინჟინერი		
შეასრულა	თ. ესართია		კოორდინ.		
			დაამტკიცა		

მასშტაბი A3-ზე: მ:პირობით

სტატუსი: მ.პ.

გამოცემა: 0

ნახაზის ნომერი: კ-128*

მასალათა სპეციფიკაცია (გადახურვის ფენილი)

ელემენტი	საერთო სიგრძე მ.	საერთო წონა კგ.	∑ კგ.
□ 140X60X4	1836	21536.3	21536.3
⌟ 80X80X5 L=200 მმ	6.8	40.3	40.3
⌟ 80X80X5 L=80 მმ	24.5	145.0	145.0
			21721.6

შენიშვნები	პირობითი აღნიშვნები	მიბმული ნახაზები:	მემსრულებელი	სასაწყობე ფართის მშენებლობის პროექტი
				ნახაზის დასახელება: მასალის სპეციფიკაცია
			დამკვეთი: შპს "ევროპროდუქტი"	კონსტრუქტორი: ლ. ნარდაია; შემსრულა: თ. ესართია; ინჟინერი; კოორდინ.; დამტკიცა
				მასშტაბი A3-ზე: მ:პირობით; სტადიუმი: მ.პ.; გამოცემა: 0
				ნახაზის ნომერი: კ-130

ՀՀՇՄ-ՀՀՇՄ ՀՀՇՄ-ՀՀՇՄ ՀՀՇՄ-ՀՀՇՄ ՀՀՇՄ-ՀՀՇՄ ՀՀՇՄ-ՀՀՇՄ ՀՀՇՄ-ՀՀՇՄ ՀՀՇՄ-ՀՀՇՄ ՀՀՇՄ-ՀՀՇՄ ՀՀՇՄ-ՀՀՇՄ ՀՀՇՄ-ՀՀՇՄ

12 11 10 9 8 7 6 5 4 3

6000 6000 6000 6000 6000 6000 6000 6000 6000

+13.200 +9.500 +6.300 +3.100 -0.100

1420 1420 1420 1820 1420 1420 1420 1620 1420 1420 1420 1620 1420 1420 1420 1620 1420 585

1420 1420 1620 1420 1620 1420 1620 1420 500

50 5250 50

L70X70X4.5

1.□ 160X80X4

1-1

ՀԱՏԱԿԱՆ ՆՇՈՒՄՆԵՐ

1. Ցանցը տրված է ճարտարապետական հատակագծերի համաձայն:
2. Ճարտարապետական հատակագծերը տես ՀՀՇՄ-ՀՀՇՄ:
3. Բոլոր չափումները ստուգվեն շինհրապարակում՝ նախքան արտադրությունը սկսելը:
4. Ցուցումները տես ճարտարապետական հատակագծերում՝ ինչ վերաբերում է ներքին շրջանակներին:

ՀՀՇՄ-ՀՀՇՄ

ՀՀՇՄ-ՀՀՇՄ

ՀՀՇՄ-ՀՀՇՄ

ფასადი ე ღერძზე 3-12 ღერძებს შორის

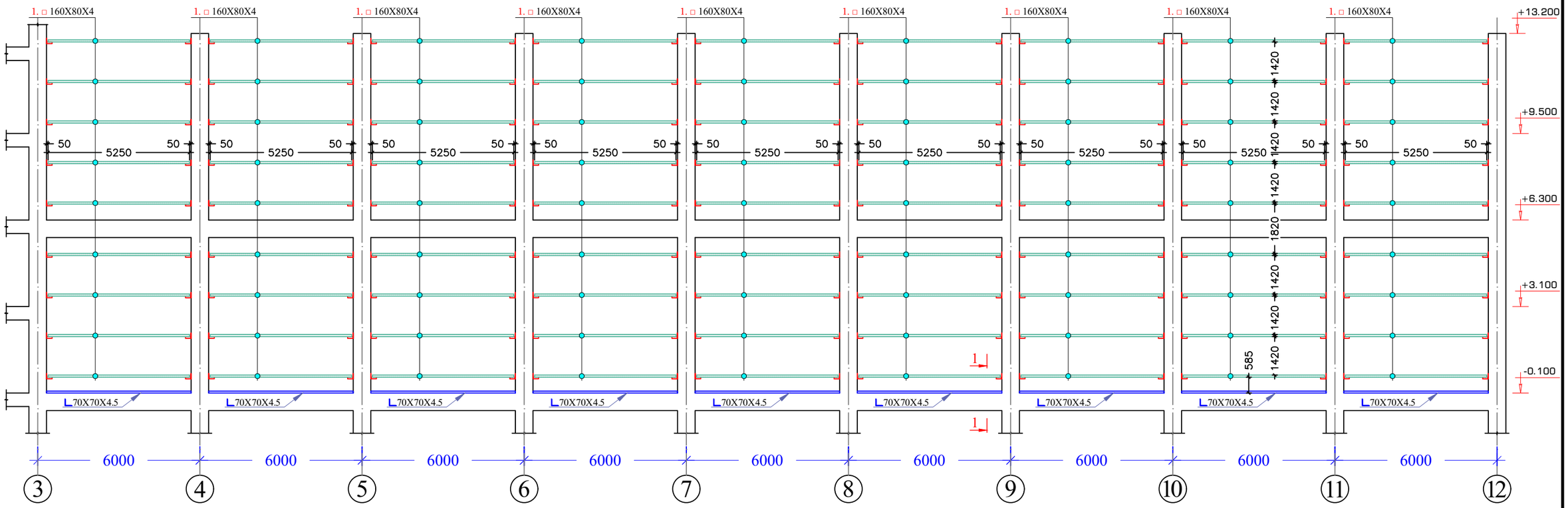

შენიშვნები	პირობითი აღნიშვნები	მიბმული ნახაზები:	შემსრულებელი	სასაწყობე ფართის მშენებლობის პროექტი
1. ყველა ზომა მოცემულია მილიმეტრებში. 2. ნიშნულები მოცემულია მეტრებში. 3. ლითონის ელემენტების შედუღება მოხდეს მათი ურთიერთშეხების მთელს პერიმეტრზე. 4. ლითონის ელემენტები შეიღებოს ორი პირი ანტიკოროზიული საღებავით.		1. ჭრილი 1-1 იხილეთ ფურცელ კ-139-ზე; 2. მასალის სპეციფიკაცია იხილეთ ფურცელ კ-138-ზე.	დამკვეთი შპს "ევროპროდუქტი"	ნახაზის დასახელება ფასადი ე ღერძზე 3-12 ღერძებს შორის

კონსტრუქტორი	ლ.ნარდაია		ინჟინერი		
შეასრულა	თ. ქსართია		კოორდინ.		
			დაამტკიცა		
მასშტაბი A3-ზე		სტატუსი		გამოცემა	
მ:პირობით		მ.პ.		0	

ნახაზის ნომერი: კ-136

ფასადი 12 ღერძზე ე-ა ღერძებს შორის

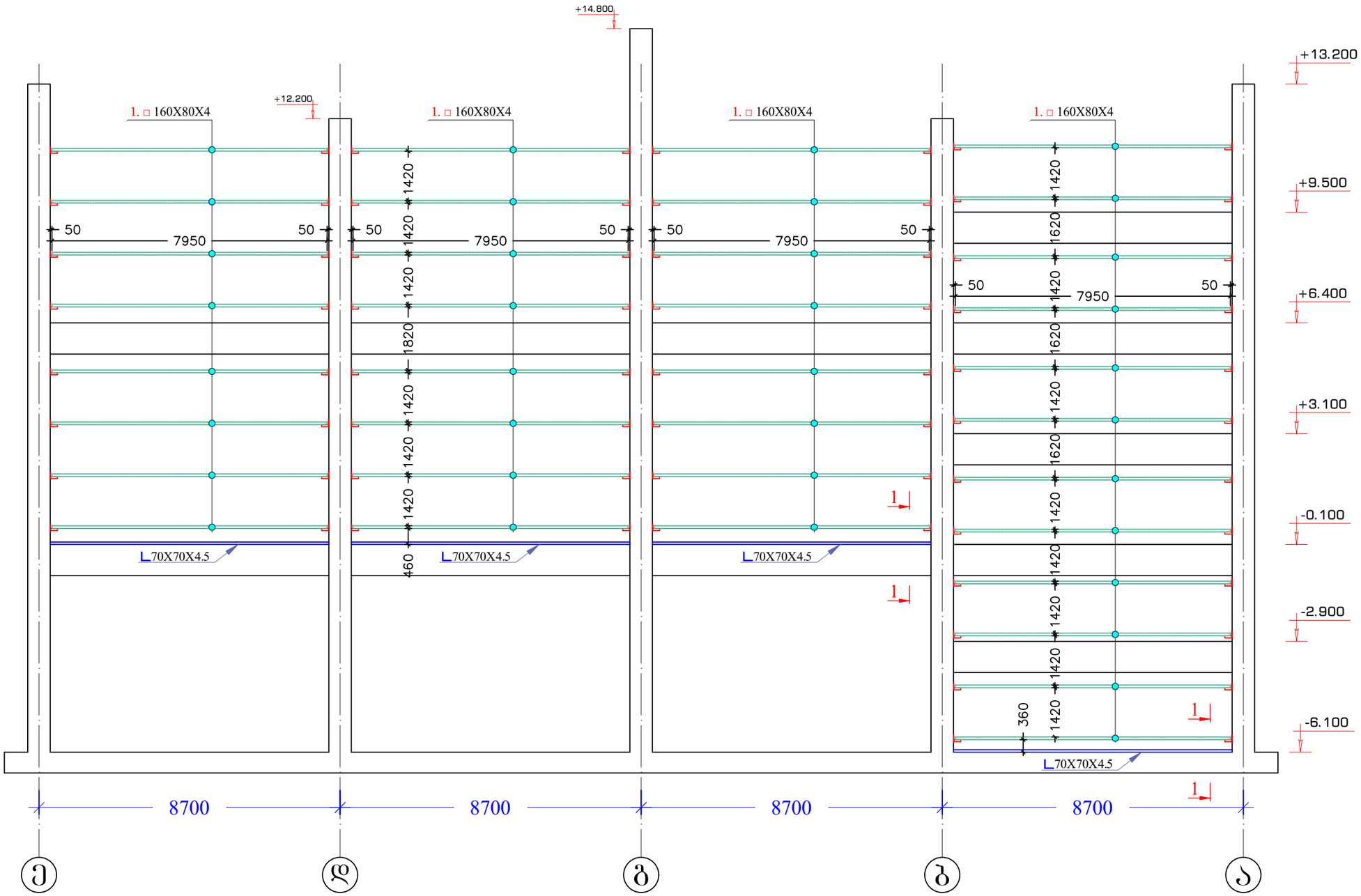

შენიშვნები	პირობითი აღნიშვნები	მიბმული ნახაზები:	შემსრულებელი	სასაწყობე ფართის მშენებლობის პროექტი
1. ყველა ზომა მოცემულია მილიმეტრებში. 2. ნიშნულები მოცემულია მეტრებში. 3. ლითონის ელემენტების შედუღება მოხდეს მათი ურთიერთშეხების მთელს პერიმეტრზე. 4. ლითონის ელემენტები შეიღებოს ორი პირი ანტიკოროზიული საღებავით.		1. კვანძი 1-1 იხილეთ ფურცელ კ-139-ზე; 2. მასალის სპეციფიკაცია იხილეთ ფურცელ კ-138-ზე.		ნახაზის დასახელება: ფასადი 12 ღერძზე ე-ა ღერძებს შორის
			დამკვეთი: შპს "ევროპროდუქტი"	კონსტრუქტორი: ლ.ნარდაია; ინჟინერი: შემსრულა: თ. ქსართია; კოორდინ.: დაამტკიცა: მასშტაბი A3-ზე: მ:პირობით; სტადიუსი: მ.პ.; გამოცემა: 0 ნახაზის ნომერი: კ-137

ფასადი ა ღერძზე 12-3 ღერძებს შორის				
ელემენტი	საერთო სიგრძე მ.	საერთო წონა კგ.	გაუთვალისწინებელი ფურცლოვანი ფოლადის წონა 2% კგ.	∑ კგ.
□ 160X80X4	486.0	7081.0	141.6	7222.6
∟ 70X70X4.5.5	48.0	233.8	4.7	238.4
ფასადი ე ღერძზე 3-12 ღერძებს შორის				
ელემენტი	საერთო სიგრძე მ.	საერთო წონა კგ.	გაუთვალისწინებელი ფურცლოვანი ფოლადის წონა 2% კგ.	∑ კგ.
□ 160X80X4	486.0	7081.0	141.6	7222.6
∟ 70X70X4.5.5	48.0	233.8	4.7	238.4
ფასადი 12 ღერძზე ე-ა ღერძებს შორის				
ელემენტი	საერთო სიგრძე მ.	საერთო წონა კგ.	გაუთვალისწინებელი ფურცლოვანი ფოლადის წონა 2% კგ.	∑ კგ.
□ 160X80X4	216.0	3147.1	62.9	3210.1
∟ 70X70X4.5.5	36.0	175.3	3.5	178.8

შენიშვნები

პირობითი აღნიშვნები

მიბმული ნახაზები:

შემსრულებელი

დამკვეთი

შპს "ევროპროდუქტი"

სასაწყობე ფართის მშენებლობის პროექტი

ნახაზის დასახელება

მასალის სპეციფიკაცია

კონსტრუქტორი	ლ.ნარდაია		ინჟინერი		
შეასრულა	თ. ესართია		კოორდინ.		
			დაამტკიცა		

მასშტაბი A3-ზე: მ:პირობით

სტადიუმი: მ.პ.

გამოცემა: 0

ნახაზის ნომერი: კ-138

ჭრილი 1-1

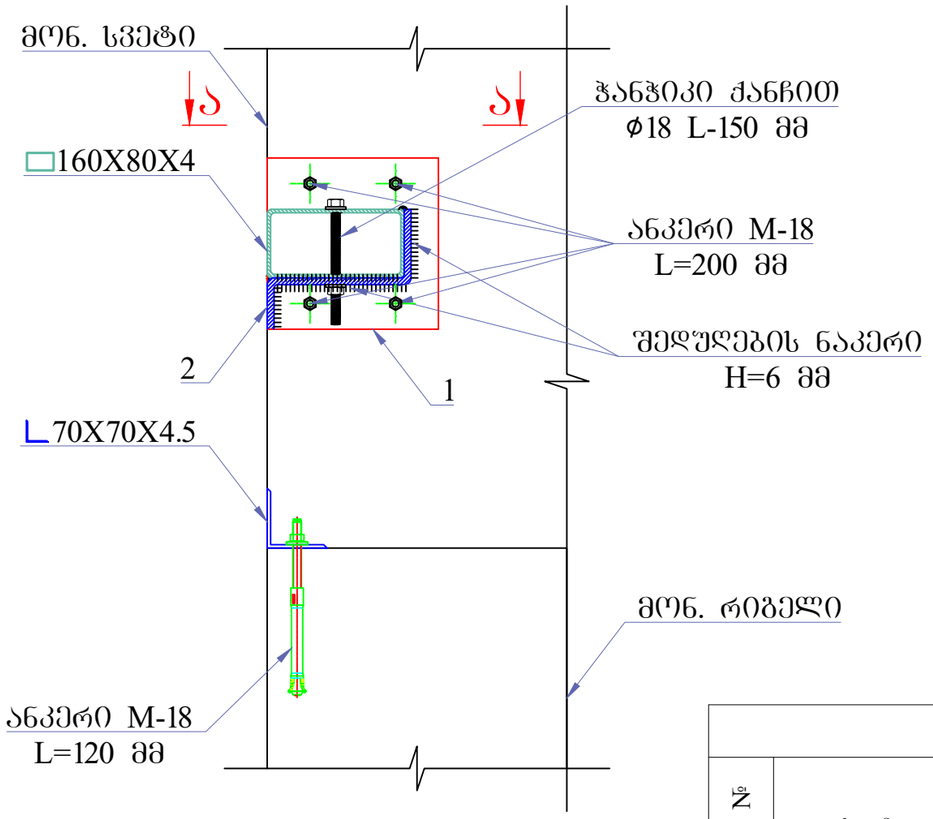

ხედი ა-ა

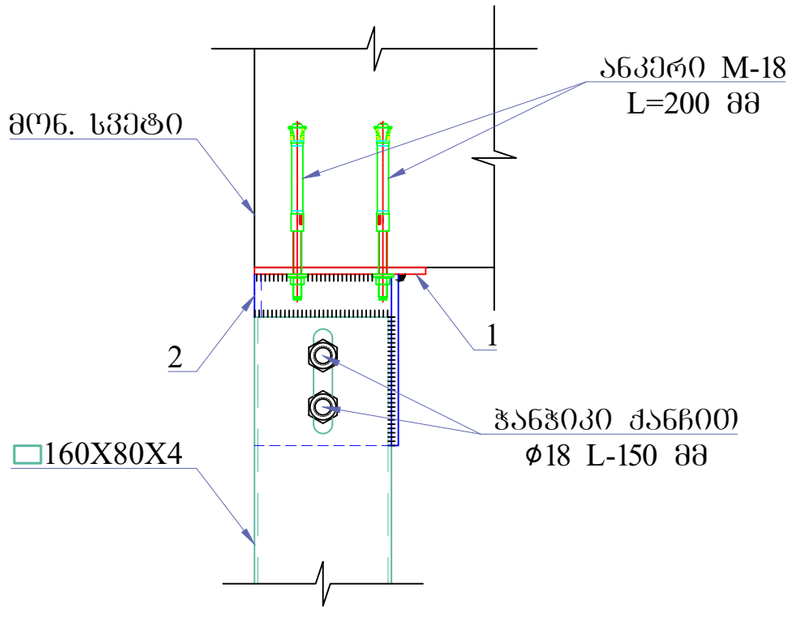

პოზიცია №1

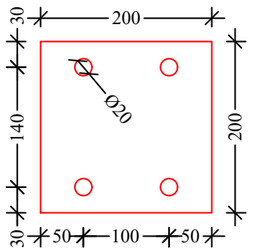

პოზიცია №2

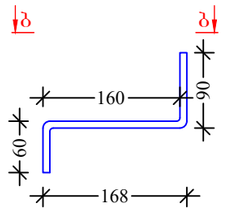

ხედი ა-ა

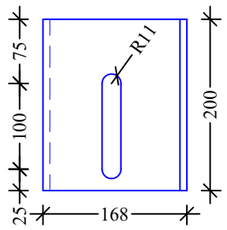

პოზ. №	ესკიზი მ².	∅ და კლ.	S მ².	n ც.	n x S მ².	მასა კგ.		
						ერთი პოზ.	ყველა პოზ.	სულ
1	0.04	200X200X8	0.040	396	16	2.52	998	998
2	0.062	310X200X8	0.062	396	25	3.91	1547	1547
	Σ							2545

შენიშვნები	პირობითი აღნიშვნები	მიბმული ნახაზები:	მემსრულებელი	სასაწყობე ფართის მშენებლობის პროექტი
				ნახაზის დასახელება: ჭრილი 1-1, ხედი ა-ა, მასალის სპეციფიკაცია
			დამკვეთი: შპს "ევროპროდუქტი"	კონსტრუქტორი ლ. ნარდაია; შემსრულა თ. ესართია; ინჟინერი; კოორდინ.; დაამტკიცა; მასშტაბი A3-ზე მ:პირობით; სტადიუსი მ.პ.; გამოცემა 0; ნახაზის ნომერი კ-139

ლითონის კიბის საყრდენი რკინაბეტონის ფილის მოწყობის გეგმა

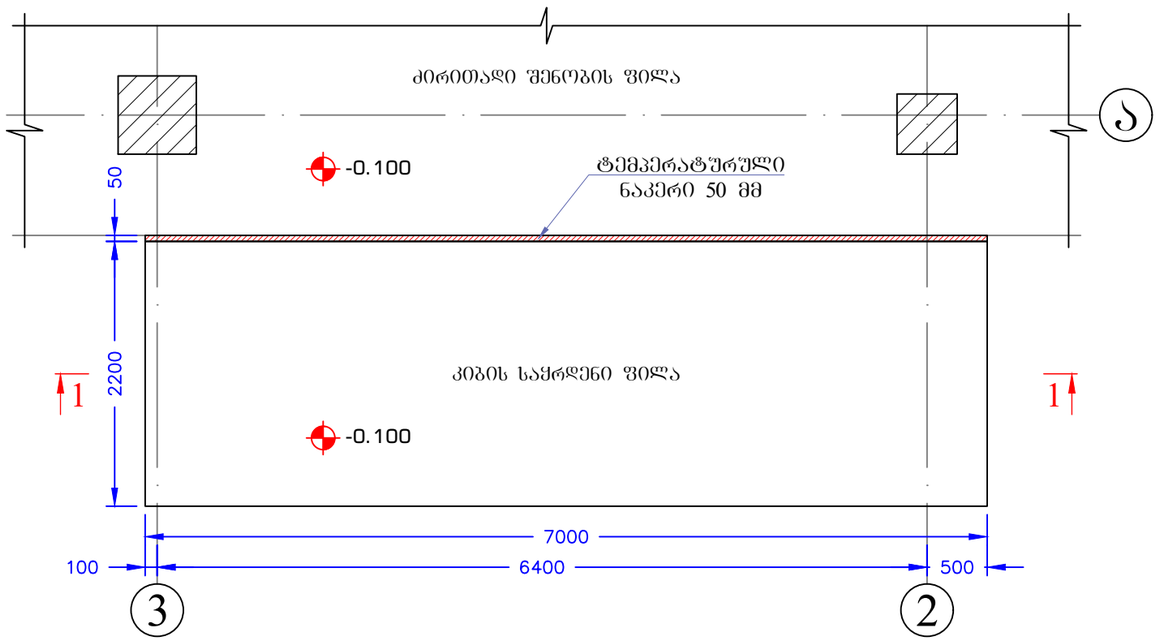

ლითონის ბაზების მოწყობის გეგმა

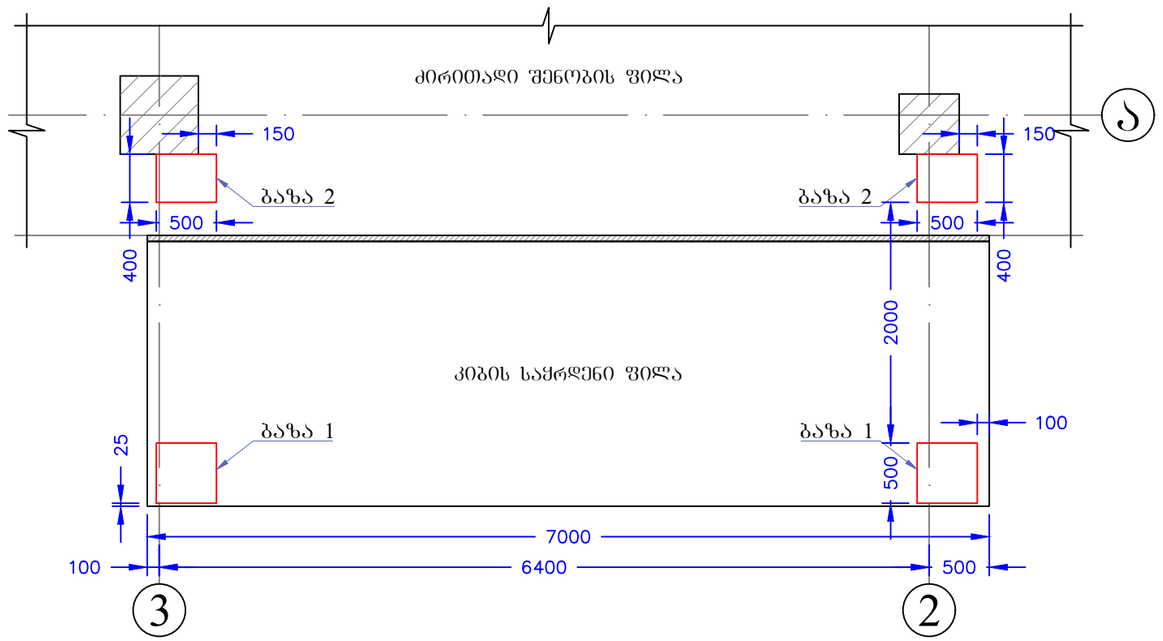

ჭრილი 1-1

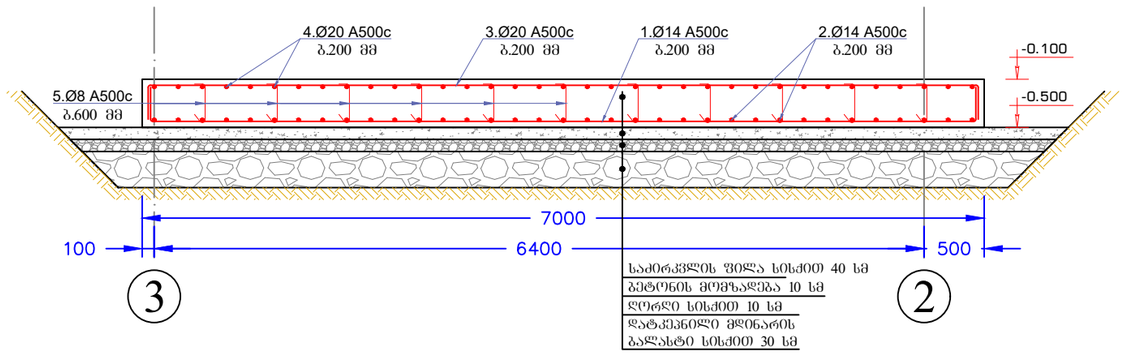

მასალის სპეციფიკაცია										არმ. ამოკრეფა		
ელემენტი	პოზ. №	ესკიზი მმ.	Ø და კლ.	L მმ.	n ც.	n x L მ.	მასა კგ. ერთი პოზ.	მასა კგ. ქვედა პოზ.	მასა კგ. სულ	Ø და კლ.	მასა კგ. A240c	მასა კგ. A500c
კიბის საყრდენი ფილა	1	7500 / 6900	14 A500c	7500	12	90	9.08	109	109	8 A500c		21
	2	2700 / 2100	14 A500c	2700	35	95	3.27	114	114	12 A500c		39
	3	7500 / 6900	20 A500c	7500	12	90	18.53	222	222	14 A500c		223
	4	2700 / 2100	20 A500c	2700	35	95	6.67	233	233	20 A500c		456
	5	300	8 A500c	540	44	24	0.48	21	21			
	5.1	300	12 A500c	1440	44	63	0.89	39	39			
		Σ							739			739
		ბეტონი B 25 V=15.40 მ³										

შენიშვნები	პირობითი აღნიშვნები	მიბმული ნახაზები:
1. ყველა ზომა მოცემულია მილიმეტრებში 2. ნიშნულები მოცემულია მეტრებში		1. ლითონის ბაზა 1 იხილეთ ფურცელ კ-141-ზე; 2. ლითონის ბაზა 2 იხილეთ ფურცელ კ-142-ზე.

შემსრულებელი	
დამკვეთი	შპს "ევროპროდუქტი"

სასაწყობე ფართის მშენებლობის პროექტი

ნახაზის დასახელება: ლითონის კიბე

კონსტრუქტორი	ლ.ნარდაია		ინჟინერი	
შეასრულა	თ. ესართია		კორექტორი	
			დაამტკიცა	

მასშტაბი A3-ზე: მ:პირობით | სტადიუსი: მ.პ. | გამოცემა: 0

ნახაზის ნომერი: კ-140

ლითონის ბაზა 1

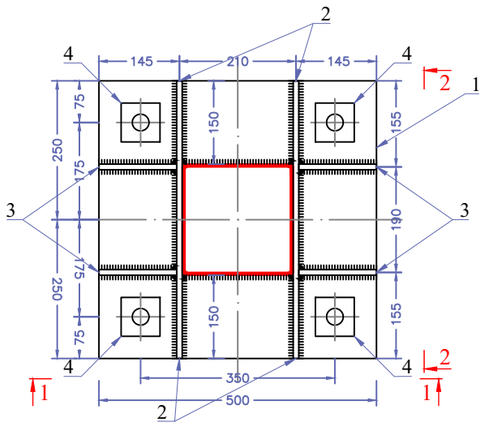

ხედი 1-1

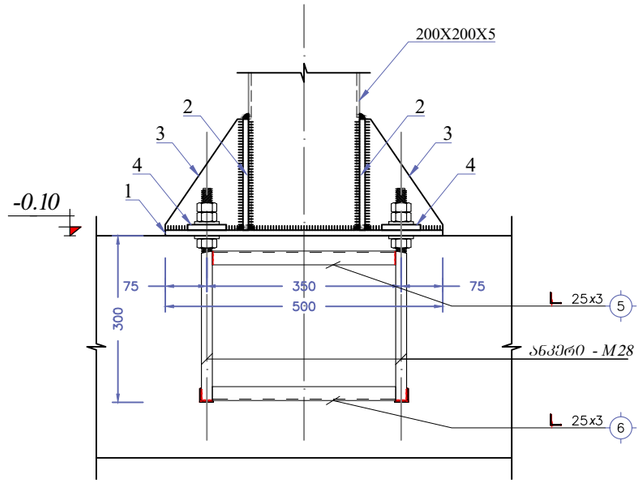

ხედი 2-2

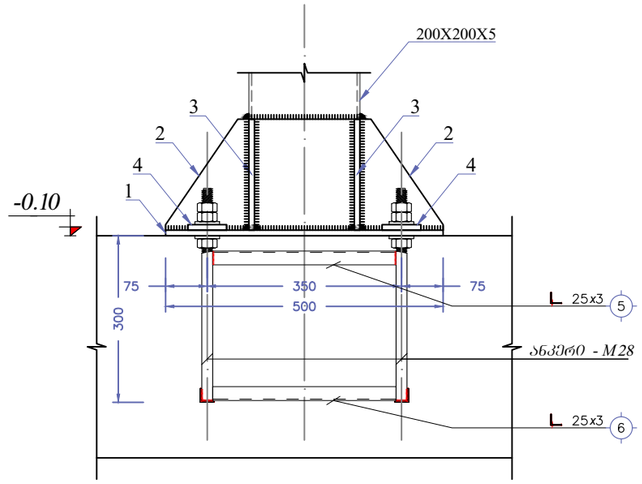

ანკერი - №1

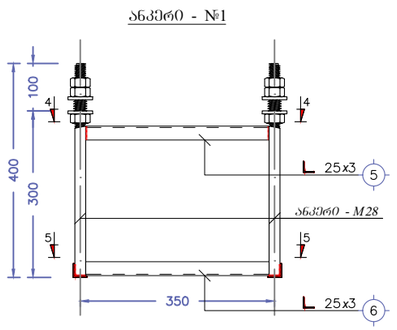

პოზ. 1

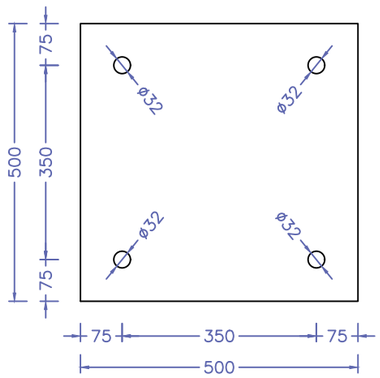

პოზ. 3

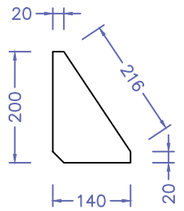

კვეთი 4-4

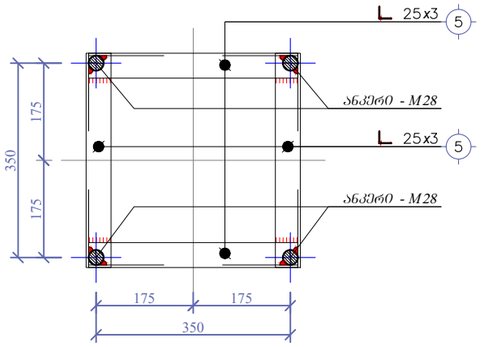

პოზ. 2

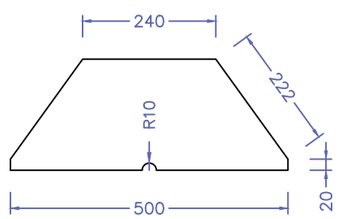

პოზ. 4

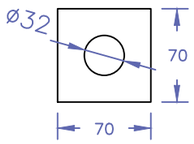

კვეთი 5-5

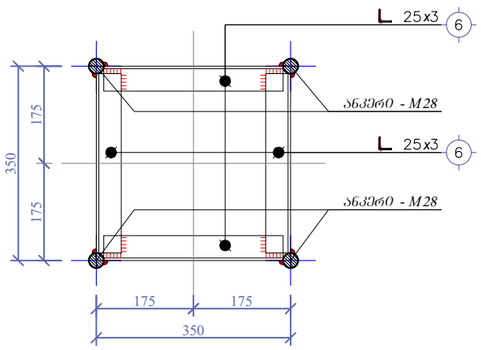

მასალის სპეციფიკაცია

ელემენტები	პოზ. №	ესკიზი მ.	∅ და კლ.	L მმ.	n ც.	n x L მ.	მასა კგ. ერთი პოზ.	მასა კგ. ქვედა პოზ.	მასა კგ. სულ
ბაზა 1, 2 ცალი	1	0.25	ლითონის ფურცელი 400X400X10 მმ	0.25	2	0	19.63	39	39
	2	0.08	ლითონის ფურცელი სისქით 10 მმ	0.08	4	0	6.28	25	25
	3	0.02	ლითონის ფურცელი სისქით 10 მმ	0.02	8	0	1.57	13	13
	4	0.005	ლითონის ფურცელი სისქით 10 მმ	0.01	8	0	0.39	3	3
	5	380	კუთხოვანა 25X25X3	380.00	8	3	0.43	3	3
	6	330	კუთხოვანა 25X25X3	330.00	8	3	0.37	3	3
								Σ	86

შენიშვნები

1. ყველა ზომა მოცემულია მილიმეტრებში
2. ნიშნულები მოცემულია მეტრებში

პირობითი აღნიშვნები

მიბმული ნახაზები:

მშენებელი

დამკვეთი

შპს "ევროპროდუქტი"

სასაწყობე ფართის მშენებლობის პროექტი

ნახაზის დასახელება

ლითონის ბაზა 1

კონსტრუქტორი	ლ. ნარდაია		ინჟინერი		
შემსრულა	თ. ესართია		კოორდინ.		
			დაამტკიცა		

მასშტაბი A3-ზე: მ:პირობით

სტადიუმი: მ.პ.

გამოცემა: 0

ნახაზის ნომერი: კ-141

ლითონის ბაზა 2

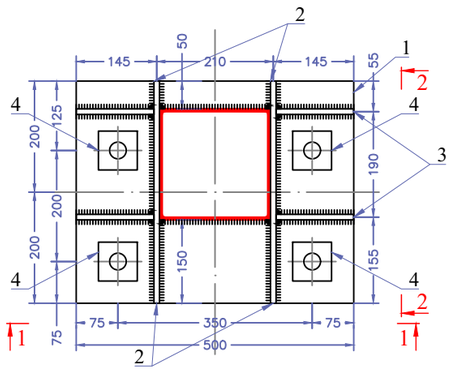

ხედი 1-1

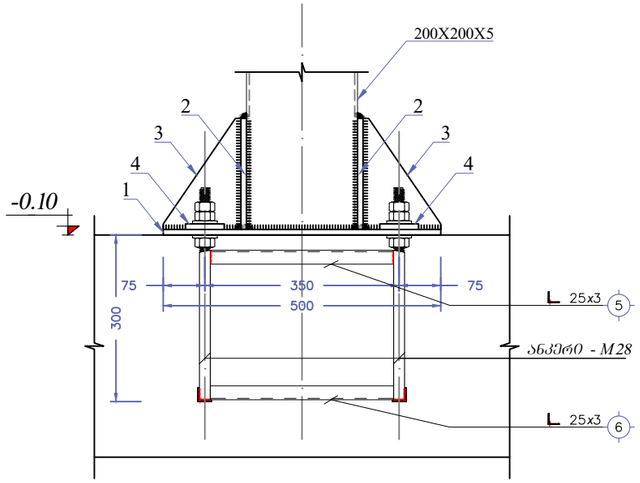

ხედი 2-2

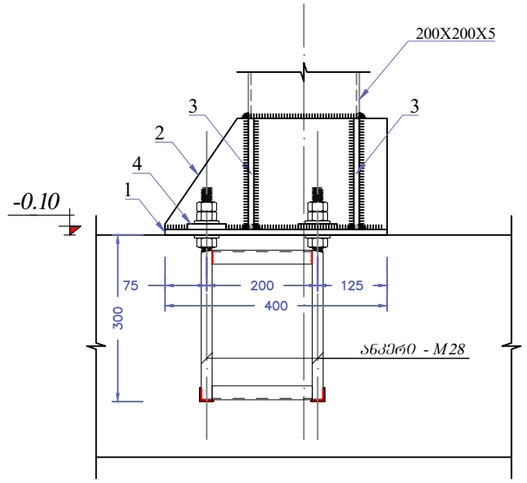

ანკერი - №2

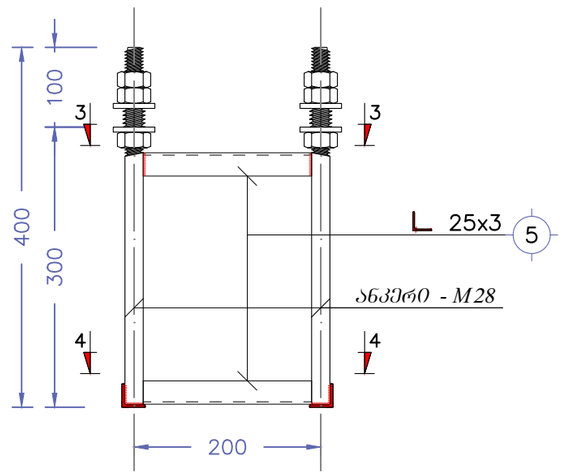

პოზ. 1

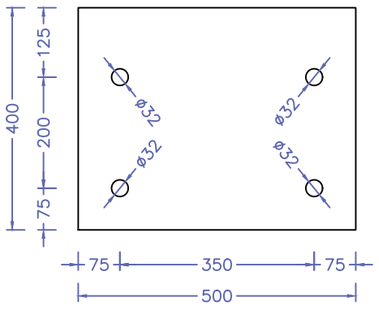

პოზ. 3

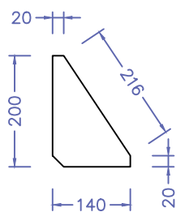

კვეთი 3-3

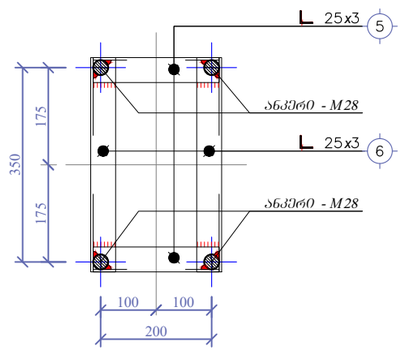

პოზ. 2

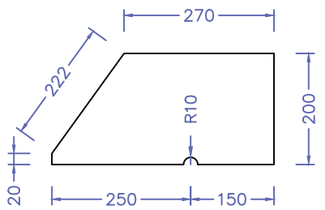

პოზ. 4

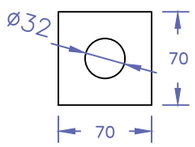

კვეთი 4-4

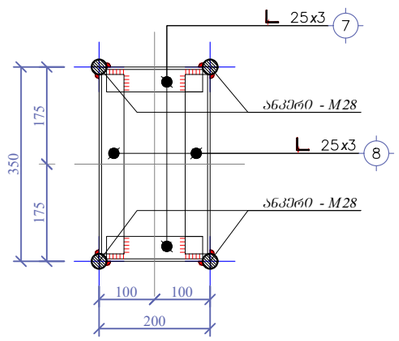

მასალის სპეციფიკაცია

ელემენტი	პოზ. №	ესკიზი მ.	∅ და კლ.	L მმ.	n ც.	n x L მ.	მასა კგ. ერთი პოზ.	მასა კგ. ყველა პოზ.	მასა კგ. სულ
ბაზა 2, 2 ცალი	1	0.2	ლითონის ფურცელი 400X400X10 მმ	0.20	2	0	15.70	31	31
	2	0.07	ლითონის ფურცელი სისქით 10 მმ	0.07	4	0	5.50	22	22
	3	0.02	ლითონის ფურცელი სისქით 10 მმ	0.02	8	0	1.57	13	13
	4	0.005	ლითონის ფურცელი სისქით 10 მმ	0.01	8	0	0.39	3	3
	5	230	კუთხოვანა 25X25X3	230.00	8	2	0.26	2	2
	6	380	კუთხოვანა 25X25X3	380.00	8	3	0.43	3	3
	7	170	კუთხოვანა 25X25X3	170.00	8	1	0.19	2	2
	8	330	კუთხოვანა 25X25X3	330.00	8	3	0.37	3	3
								Σ	79

შენიშვნები

1. ყველა ზომა მოცემულია მილიმეტრებში
2. ნიშნულები მოცემულია მეტრებში

პირობითი აღნიშვნები

მიბმული ნახაზები:

მშმსრულებელი

დამკვეთი

შპს "ევროპროდუქტი"

სასაწყობე ფართის მშენებლობის პროექტი

ნახაზის დასახელება

ლითონის ბაზა 2

კონსტრუქტორი	ლ. ნარდაია		ინჟინერი		
შემასრულა	თ. ესართია		კოორდინ.		
			დაამტკიცა		

მასშტაბი A3-ზე: მ:პირობით

სტადიუსი: მ.პ.

გამოცემა: 0

ნახაზის ნომერი: კ-142

ლითონის კიბის მზიდი ელემენტების მოწყობის გეგმა -0.700 და +3.200 ნიშნულებს შორის

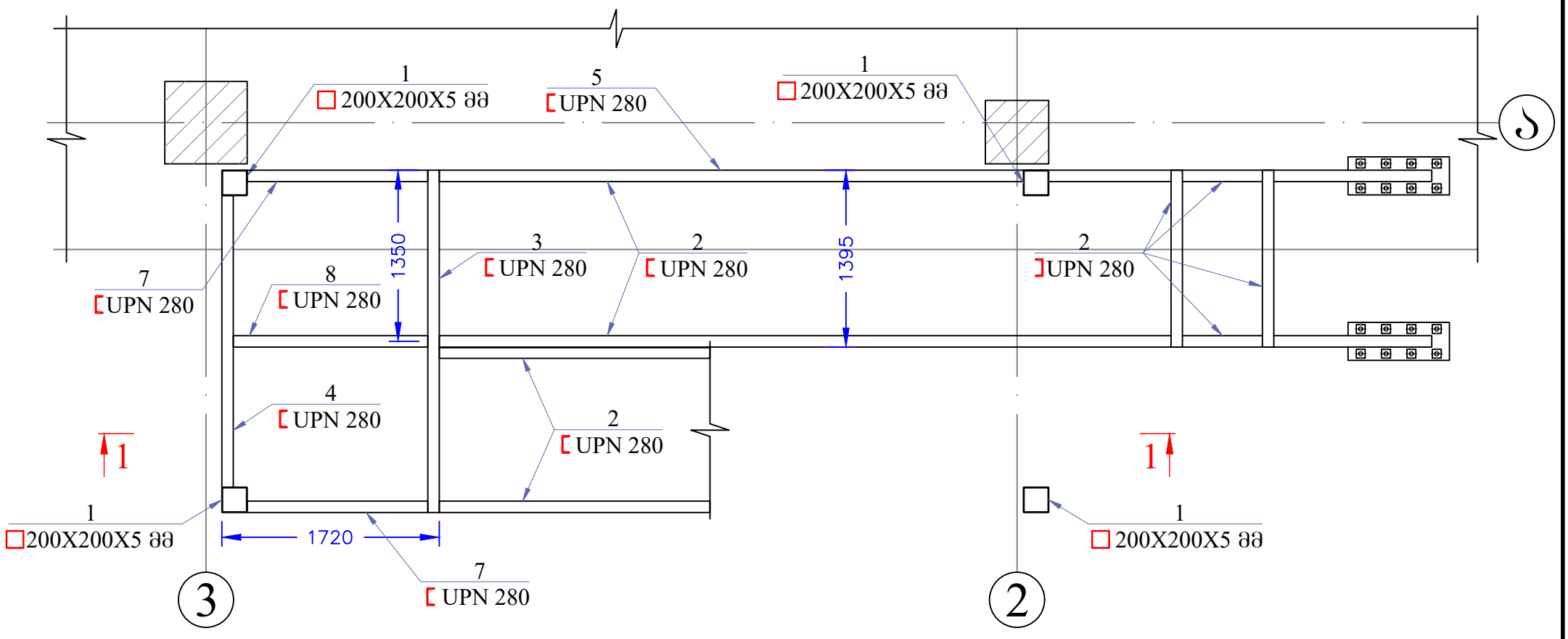

ლითონის კიბის მზიდი ელემენტების მოწყობის გეგმა +3.200 და +12.800 ნიშნულებს შორის

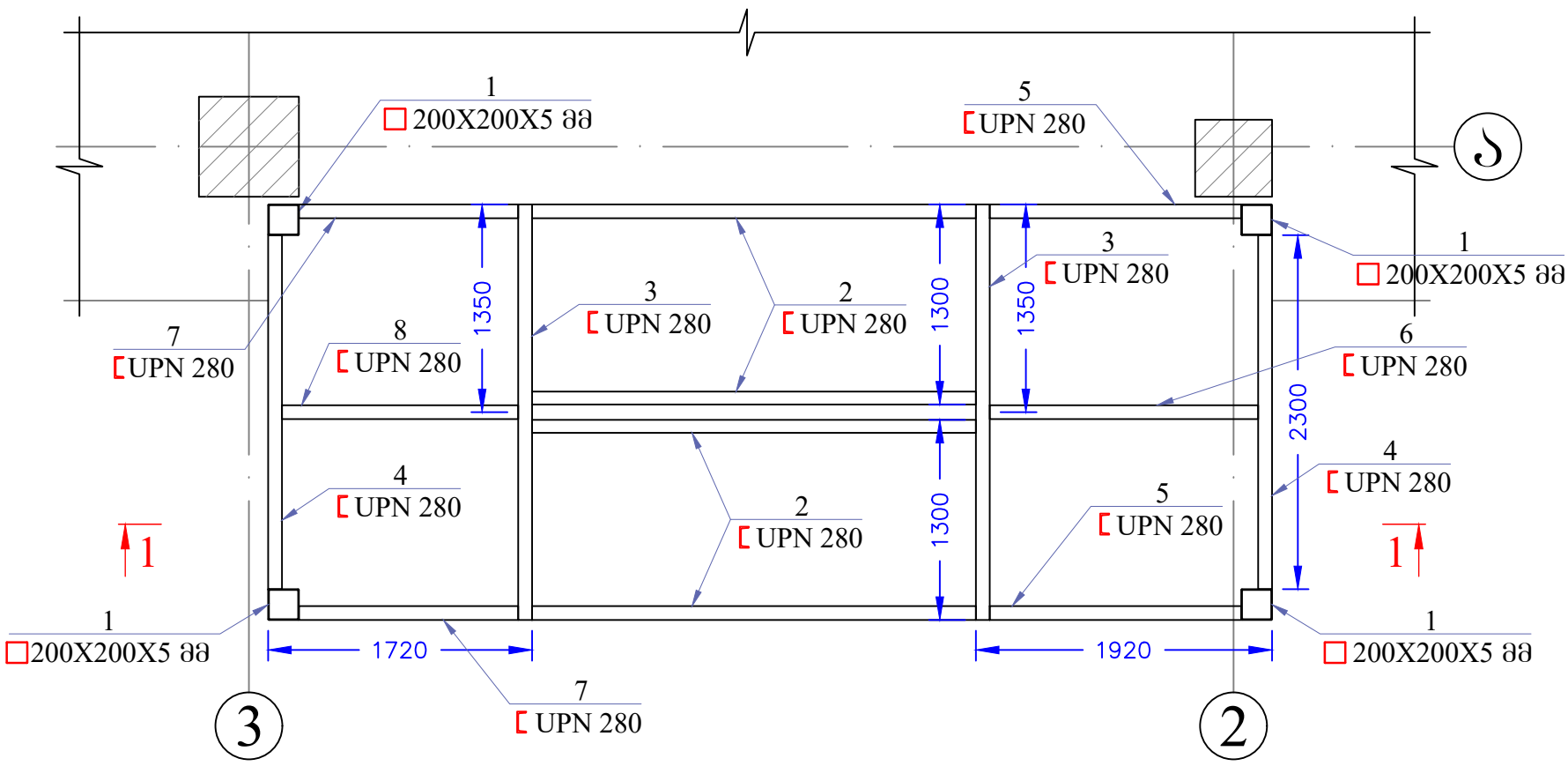

შენიშვნა:

1. ლითონის ელემენტების შედუღება მოხდეს მათი ურთიერთშეხების მთელს პერიმეტრზე;
2. ლითონის ელემენტები შეიღებოს ორი პირი ანტიკოროზიული საღებავით;
3. ჭრილი 1-1 იხილეთ ფურცელ კ-140-ზე;
4. მასალის სპეციფიკაცია იხილეთ ფურცელ კ-141-ზე.

კონსტრუქტორი	ლ. ნარდაია		სასაწყობე ფართის მშენებლობის პროექტი
შეასრულა	თ. ესართია		ლითონის კიბის მზიდი ელემენტების მოწყობის გეგმები
			ნახაზის ნომერი: კ-139

ჭრილი 1-1

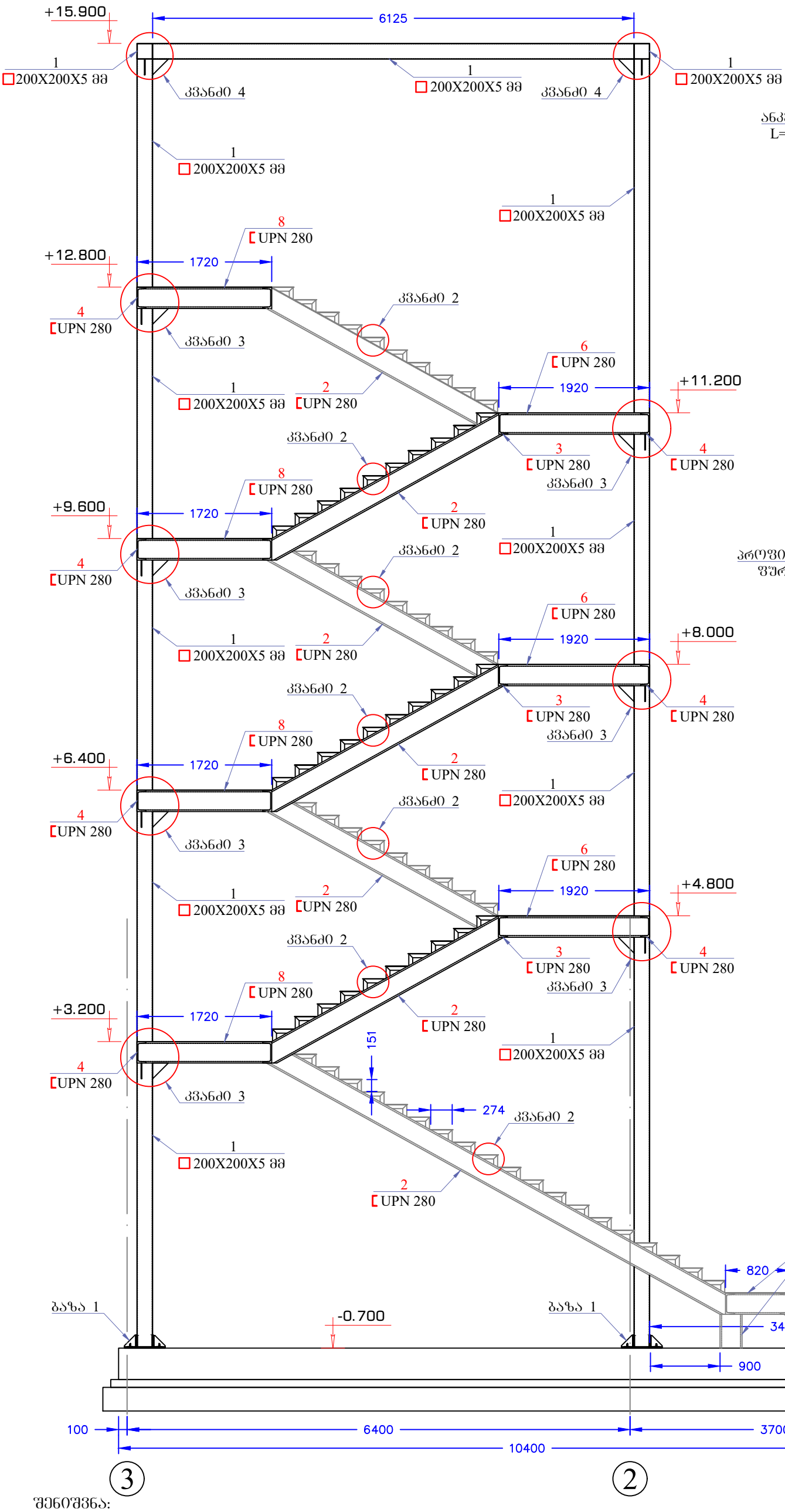

კვანძი 1

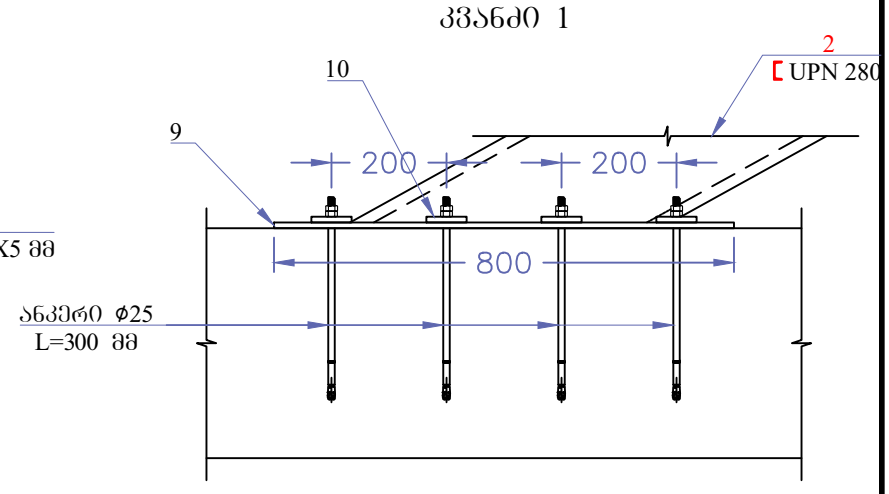

პოზიცია №9

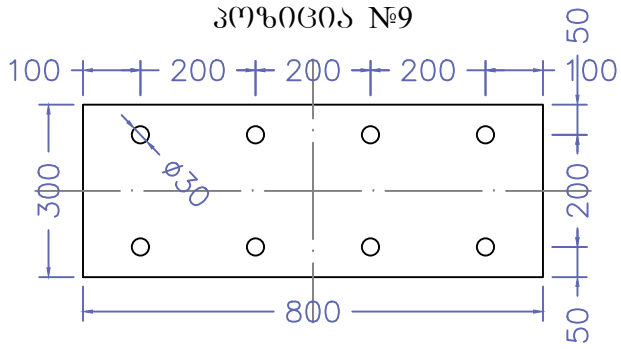

კვანძი 2

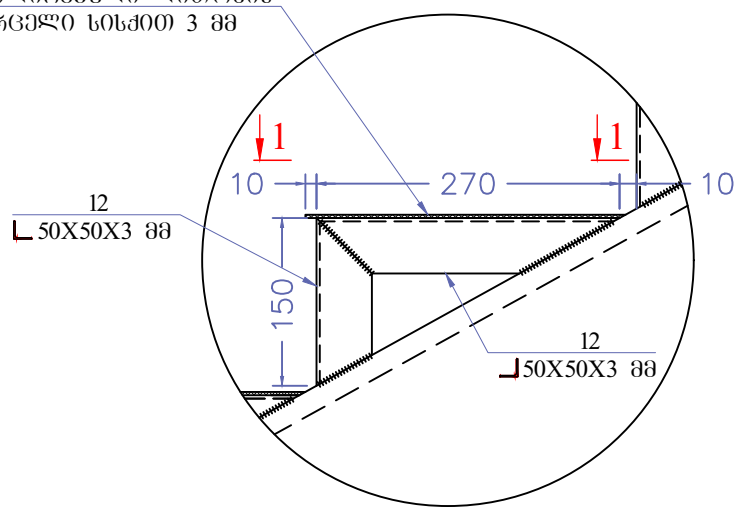

პოზიცია №10

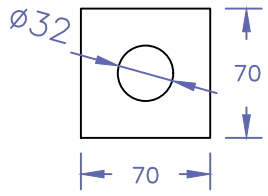

ხედი 1-1

შენიშვნა:

1. ლითონის ელემენტების შედუღება მოხდეს მათი ურთიერთშეხების მთელს პერიმეტრზე;
2. ლითონის ელემენტები შეიღებოს ორი პირი ანტიკოროზიული საღებავით;
3. მასალის სპეციფიკაცია იხილეთ ფურცელ კ-141-ზე.

კონსტრუქტორი	ლ. ნარდაია		სასაწყობე შართის მშენებლობის პროექტი
შეასრულა	თ. ესართია		ჭრილი 1-1
			ნახაზის ნომერი კ-140

კვანძი 3

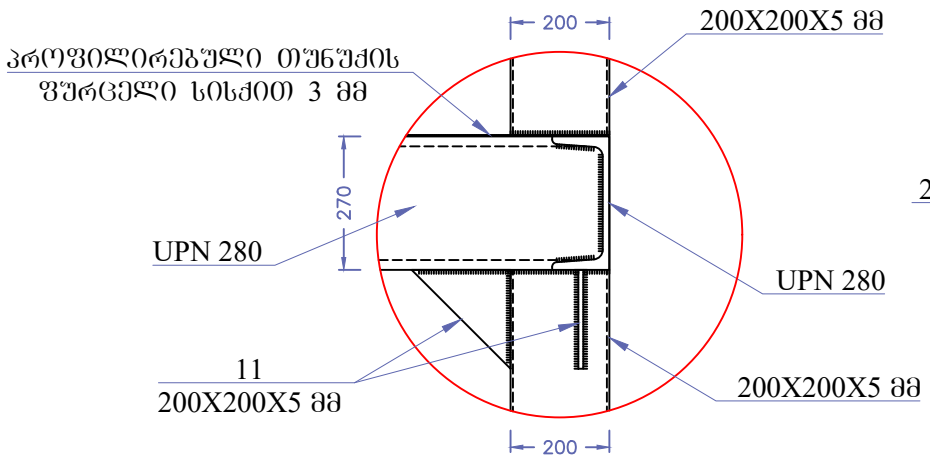

კვანძი 4

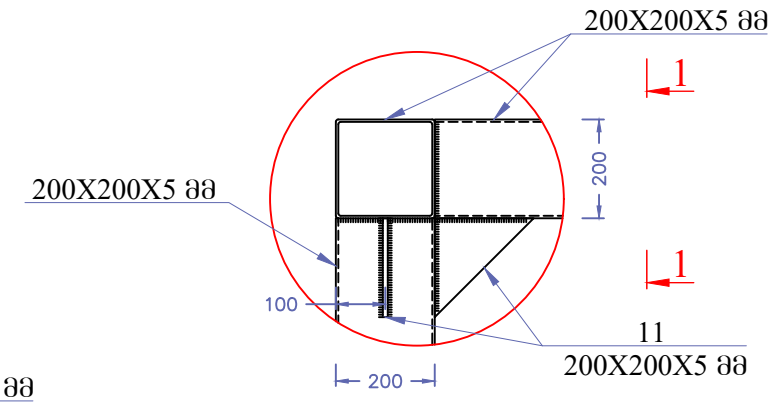

ხედი 1-1

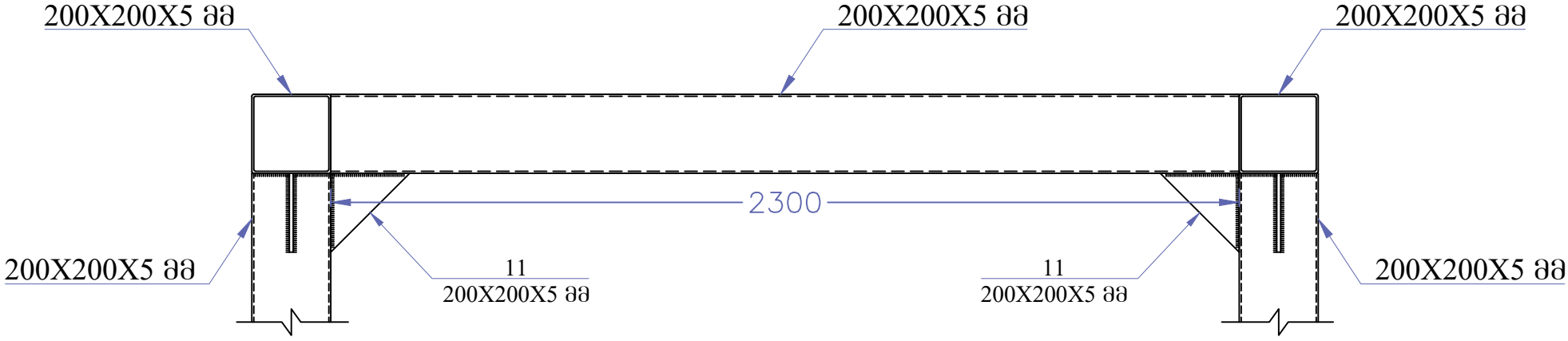

პოზიცია №11

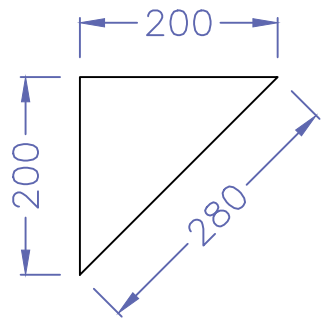

მასალის სპეციფიკაცია

დეტონის კიბე	პოზ. №	ესკიზი მ.	∅ და კლ.	L მმ.	n ც.	n x L მ.	მასა კგ. ერთი პოზ.	მასა კგ. ქვედა პოზ.	მასა კგ. სულ
	1	6000 დაიჭრას ადგილზე	მილკვადრატი 200X200X5 მმ	6000	15	90	181.68	2725	2725
	2	6000 დაიჭრას ადგილზე	UPN 280	6000	6	36	250.80	1505	1505
	3	2700	UPN 280	2700	8	22	112.86	903	903
	4	2300	UPN 280	2300	8	18	96.14	769	769
	5	1720	UPN 280	1720	8	14	71.90	575	575
	6	1920	UPN 280	1920	3	6	80.26	241	241
	7	1510	UPN 280	1510	8	12	63.12	505	505
	8	1710	UPN 280	1710	4	7	71.48	286	286
	9	0.24	ლითონის ფურცელი 300X800X10 მმ	0.24	2	0	18.84	38	38
	10	0.005	ლითონის ფურცელი 70X70X10 მმ	0.01	16	0	0.39	6	6
	11	0.02	ლითონის ფურცელი 200X200X280X10 მმ	0.02	48	0	1.57	75	75
	12	6000 დაიჭრას ადგილზე	კუთხოვანა 50X50X3 მმ	6000	30	180	13.92	418	418
								Σ	8046

შენიშვნა:

1. ლითონის ელემენტების შედუღება მოხდეს მათი ურთიერთშეხების მთელს პერიმეტრზე;
2. ლითონის ელემენტები შეიღებოს ორი პირი ანტიკოროზიული საღებავით;

კონსტრუქტორი	ლ. ნარდაია		სასაყუთბე ფართის მშენებლობის პროექტი
შეასრულა	თ. ესართია		კვანძი 3, კვანძი 4, ხედი 1-1, მასალის სპეციფიკაცია
			ნახაზის ნომერი: კ-141

ლითონის კიბის საძრდენი რკინაბეტონის ფილის მოწყობის გეგმა

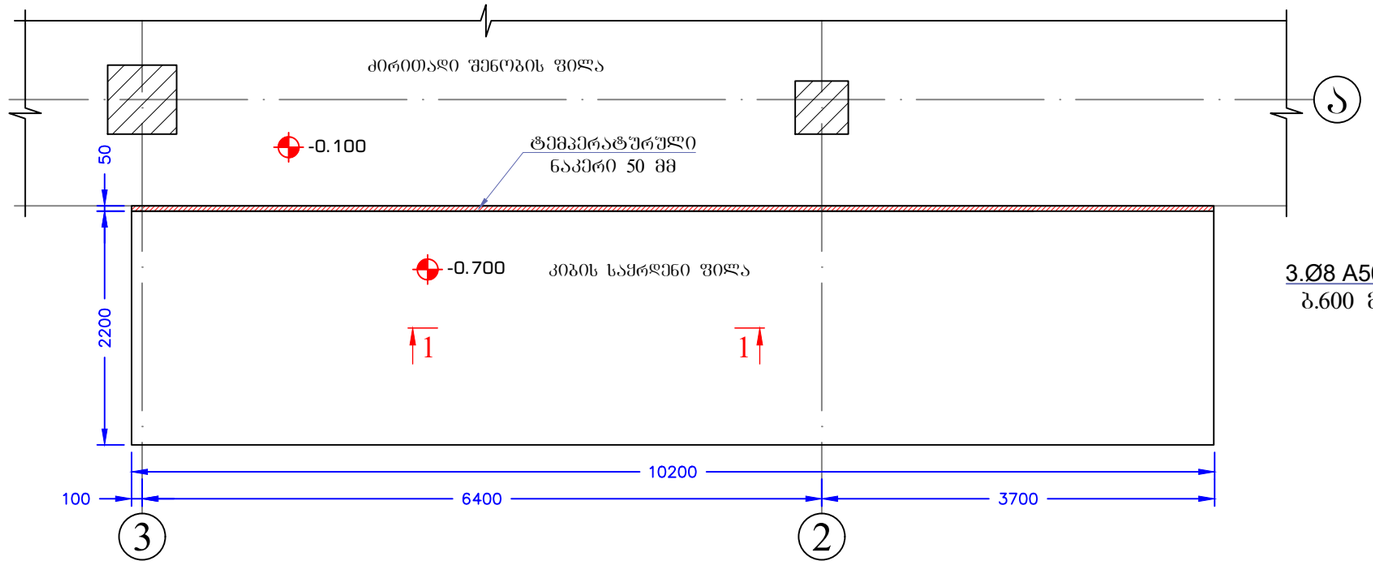

ჭრილი 1-1

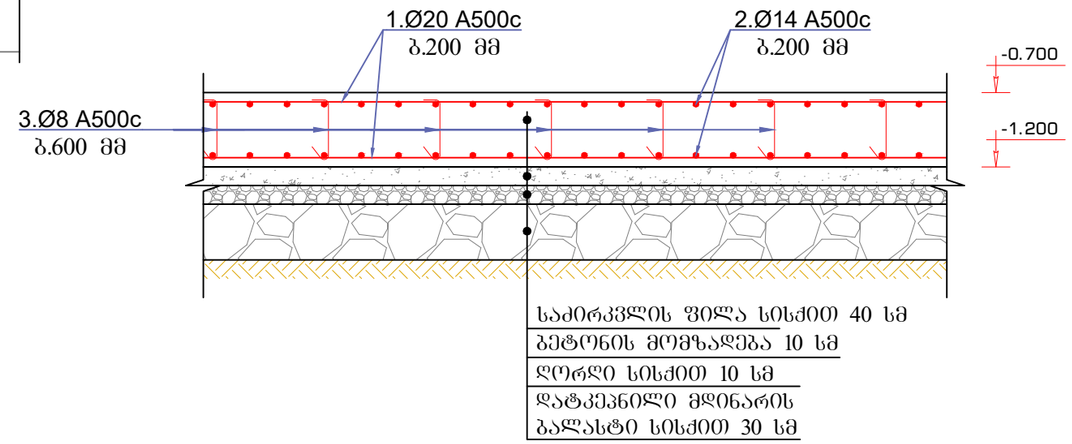

ლითონის გაზების მოწყობის გეგმა

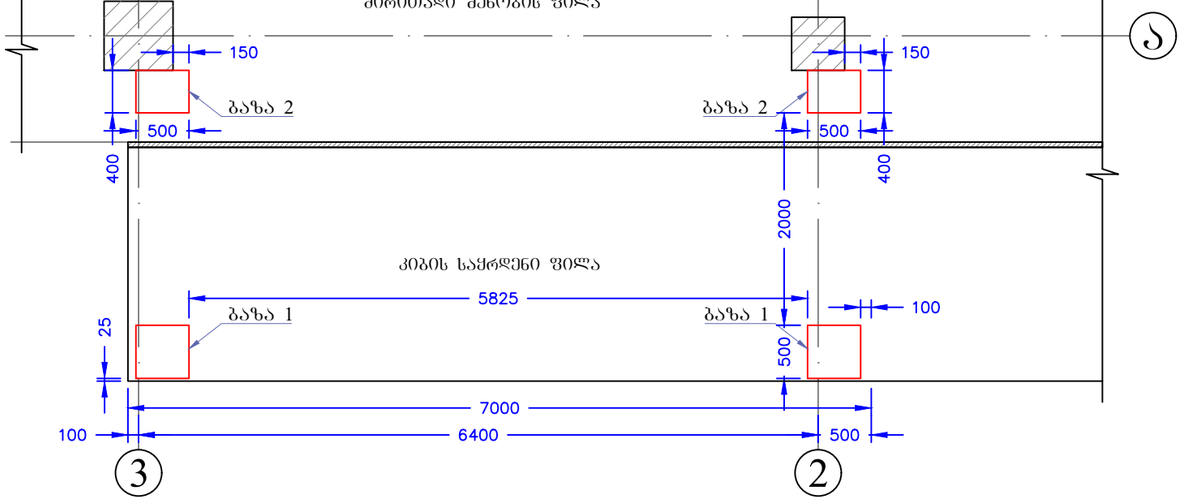

მასალის სპეციფიკაცია										არმ. ამოკრეფა		
ელემენტი	პოზ. №	ესკიზი მმ.	Ø და კლ.	L მმ.	n ც.	n x L მ.	მასა კგ. ერთი პოზ.	მასა კგ. ქვედა პოზ.	მასა კგ. სულ	Ø და კლ.	მასა კგ. A240c	მასა კგ. A500c
კიბის საძრდენი ფილა	1	10700	20 A500c	10700	24	257	26.43	634	634	8 A500c		34
	2	2700	20 A500c	2700	104	281	6.67	694	694	12 A500c		62
	5	540	8 A500c	540	70	38	0.48	34	34	20 A500c		1328
	5.1	1440 ბიჯი 600	12 A500c	1440	70	101	0.89	62	62			
		Σ							1424			1424
		ბეტონი B 25 V=11.30 მ³										

შენიშვნები	პირობითი აღნიშვნები	მიბმული ნახაზები:
1. ყველა ზომა მოცემულია მილიმეტრებში 2. ნიშნულები მოცემულია მეტრებში		1. ლითონის ბაზა 1 იხილეთ ფურცელ კ-137-ზე; 2. ლითონის ბაზა 2 იხილეთ ფურცელ კ-138-ზე.

შემსრულებელი	
დამკვეთი	შპს "ევროპროდუქტი"

სასაწყობე ფართის მშენებლობის პროექტი

ნახაზის დასახელება: ლითონის კიბე

კონსტრუქტორი	ლ.ნარდაია		ინჟინერი		
შეასრულა	თ. ესართია		კოორდინ.		
			დაამტკიცა		

მასშტაბი A3-ზე	სტატუსი	გამოცემა
მ:პირობით	მ.პ.	0

ნახაზის ნომერი: კ-136

ტვირთის მიმღები ბაქანის მოწყობის გეგმა

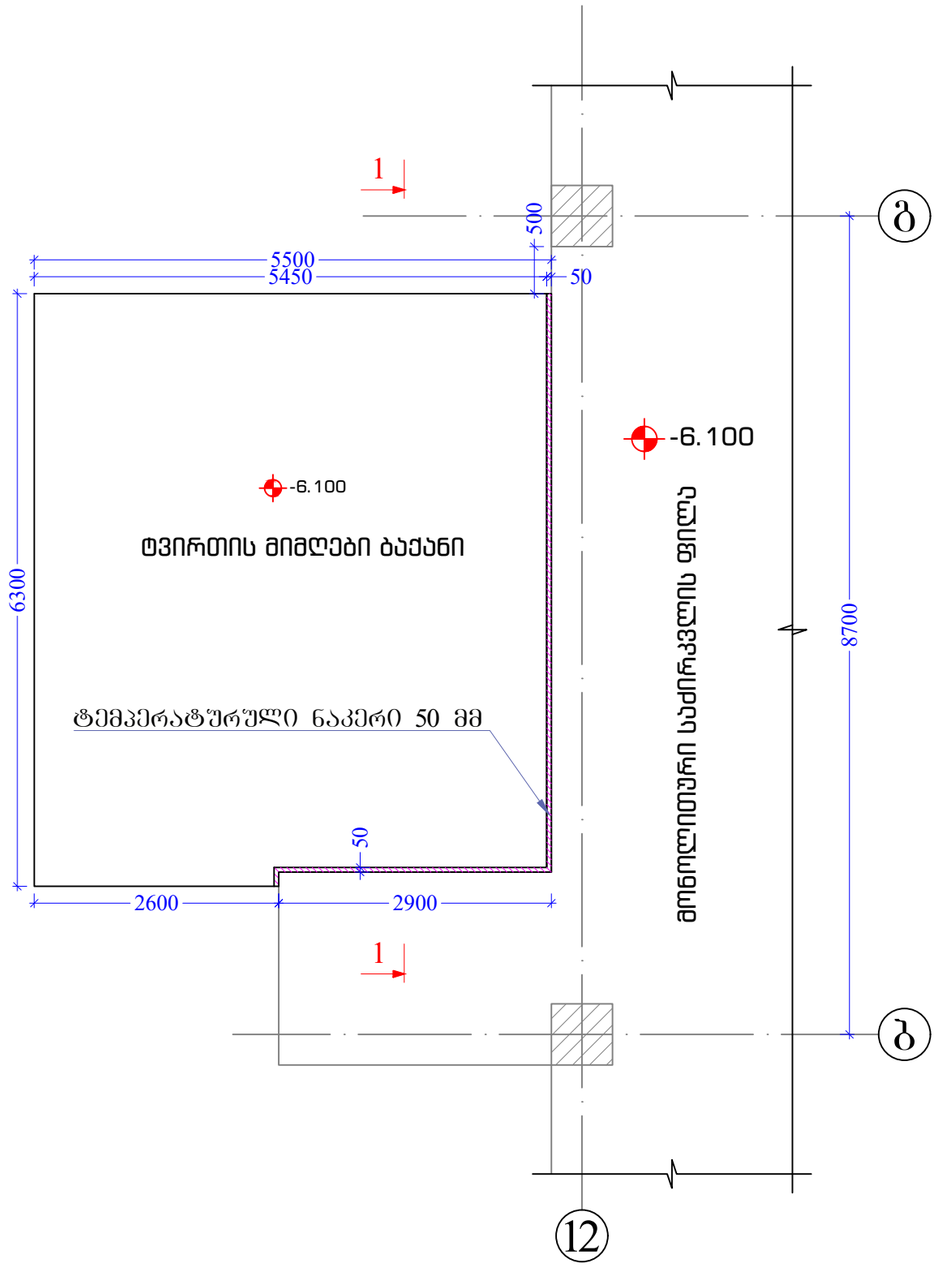

ჭრილი 1-1

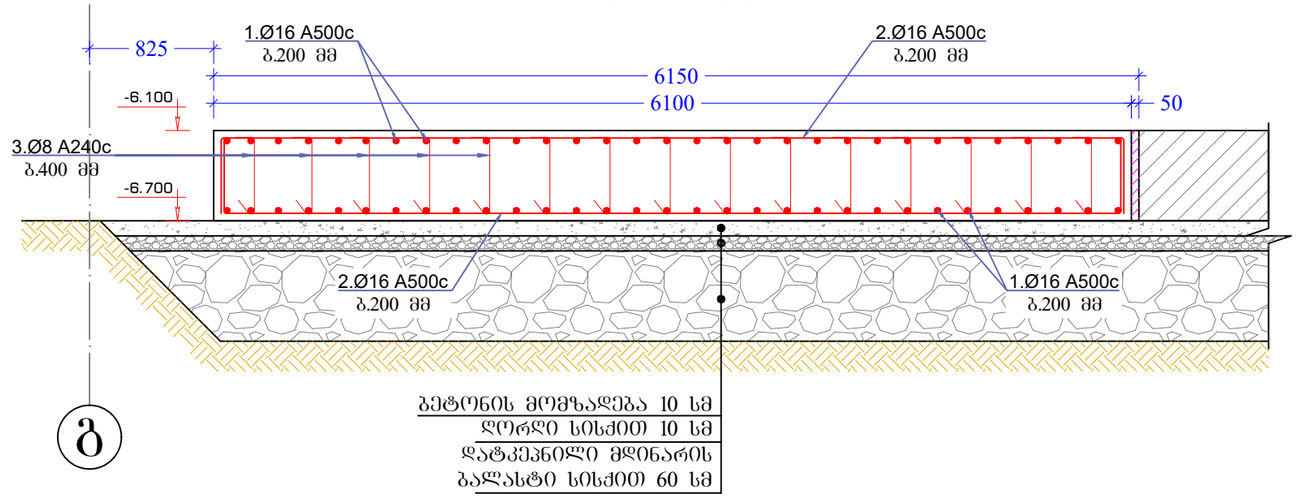

ელემენტი	პოზ. №	ესკიზი მმ.		Ø და კლ.	L მმ.	n ც.	n x L მ.	მასა კგ. ერთი პოზ.	მასა კგ. ყველა პოზ.	მასა კგ. სულ	არმ. ამოკრეფა Ø და კლ.	არმ. ამოკრეფა მასა კგ. A240c	არმ. ამოკრეფა მასა კგ. A500c
ტვირთის მიმღები ბაქანი	1	7060 / 6160		16 A500c	7060	62	438	11.15	692	692	8 A240c	138	
	2	6210 / 5310		16 A500c	6210	92	571	9.81	903	903	12 A500c		215
	3	740		8 A500c	740	210	155	0.66	138	138	16 A500c		1594
	3.1	1660	ბიჯი 600	12 A500c	1660	210	349	1.02	215	215			
		Σ								1947		138	1809
		ბეტონი B 25 V=20.60 მ³											

შენიშვნები	პირობითი აღნიშვნები	მიბმული ნახაზები:
1. ყველა ზომა მოცემულია მილიმეტრებში 2. ნიშნულები მოცემულია მეტრებში		

შემსრულებელი	
დამკვეთი	შპს "ევროპროდუქტი"

სასაწყობე ფართის მშენებლობის პროექტი

ნახაზის დასახელება

ტვირთის მიმღები ბაქანის მოწყობის გეგმა, ჭრილი 1-1, მასალის სპეციფიკაცია

კონსტრუქტორი	ლ.ნარდაია	ინჟინერი	
შეასრულა	თ. ესართია	კოორდინ.	
		დაამტკიცა	

მასშტაბი A3-ზე	სტადიუმი	გამოცემა
მ:პირობით	მ.პ.	0

ნახაზის ნომერი

პ-143

საპროექტო ობიექტი:

საწყობის შენობა

მისამართი:

სარაჯიშვილის ქ.#61ა

ს.კ. 01.11.04.026.158.

ინჟინერ-კონსტრუქტორი

ლაშა ნარდაია -

თბილისი 2025 წ.

განმარტებითი ბარათი

განსახილველი ამოცანის მზიდი კონსტრუქციები გაანგარიშებულია “Lira-SAPR 2017 R3” პროგრამული უზრუნველყოფის მეშვეობით სასრულ ელემენტების მეთოდის საფუძველზე.

განხილული ამოცანა 3/6 სართულიანია (3 სართული საწყობის ნაწილი; 6 სართული ადმინისტრქციული ნაწილი), შენობას გააჩნია ერთი მიწისქვეშა სართული. შენობის გაბარიტები ღერძებს შორის 64.00 მ და 34.80 მ-ია. შენობის სიმაღლე 24.00 მ-ია.

განხილული ამოცანა გაანგარიშებულია როგორც ვერტიკალურ ისე ჰორიზონტალურ დატვირთვებზე, სულ 10 დატვირთვის ტიპი.

განსახილველი ამოცანის ფუძე ეფუძნება ხელოვნურად მოწყობილ 60 სმ. სიმძლავრის დატკეპნილ ბალასტის, რომელიც თავის მხრივ ს.გ.ე. 1 – “მოყვითალო-მონაცრისფრო შეფერილობის ქვიშოვანი გრუნტი, ტენიანია, პლასტიკური კონსისტენციით, კენჭის და ხრეშის ჩანართებით. უწყლოა.”

გაანგარიშება განხილულია შემდეგი დატვირთვებით:

1. სტატიკური მუდმივი დატვირთვა;
2. სტატიკური ხანგრძლივი დატვირთვა;
3. სტატიკური ხანმოკლე დატვირთვა;
4. ქარის სტატიკური დატვირთვა X მიმართულებით
5. ქარის სტატიკური დატვირთვა Y მიმართულებით
6. სეისმური დატვირთვა X მიმართულებით (A=0.09 აჩქარება);
7. სეისმური დატვირთვა Y მიმართულებით (A=0.09 აჩქარება);
8. სეისმური დატვირთვა 45^0 (A=0.09 აჩქარება);
9. სეისმური დატვირთვა 135^0 (A=0.09 აჩქარება);
10. სტატიკური მუდმივი დატვირთვა;

ბეტონის კლასი მიღებულია – B25,

არმირების ღეროების კლასი მიღებულია – A500C; A240C.

ლითონის კონსტრუქციული ელემენტების კლასი მიღებულია – S235

საანგარიშო მოდელი

EVROPRODUGTI REV 8-1.f3d

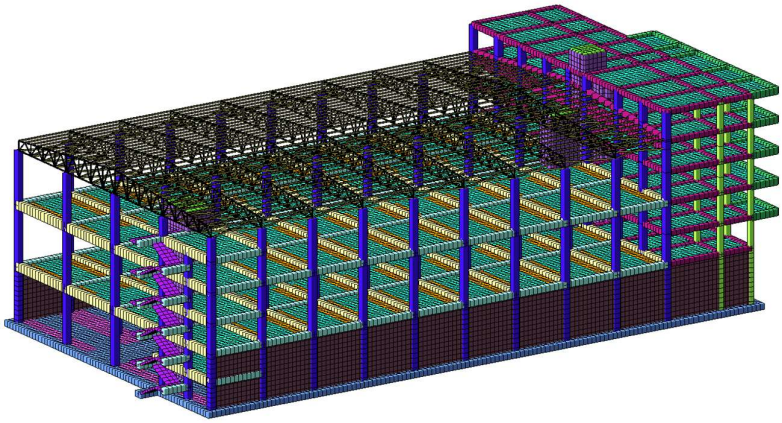

ფიგურა 1. საანგარიშო მოდელი ხედი 1

EVROPRODUGTI REV 8-1.f3d

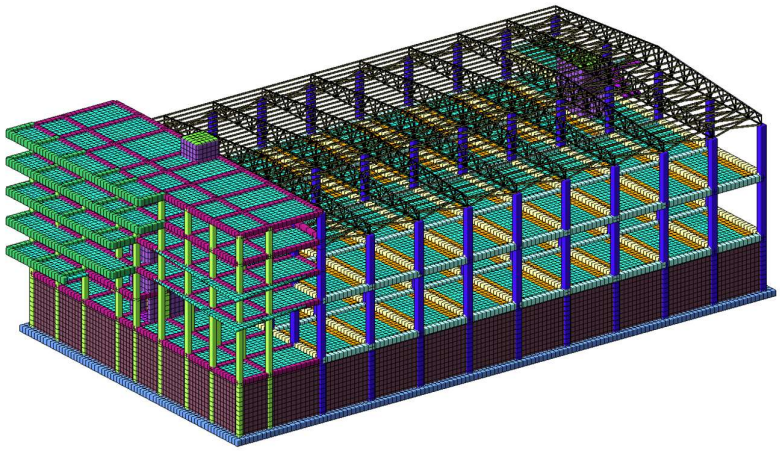

ფიგურა 2. საანგარიშო მოდელი ხედი 2

სიხისტის სიპები

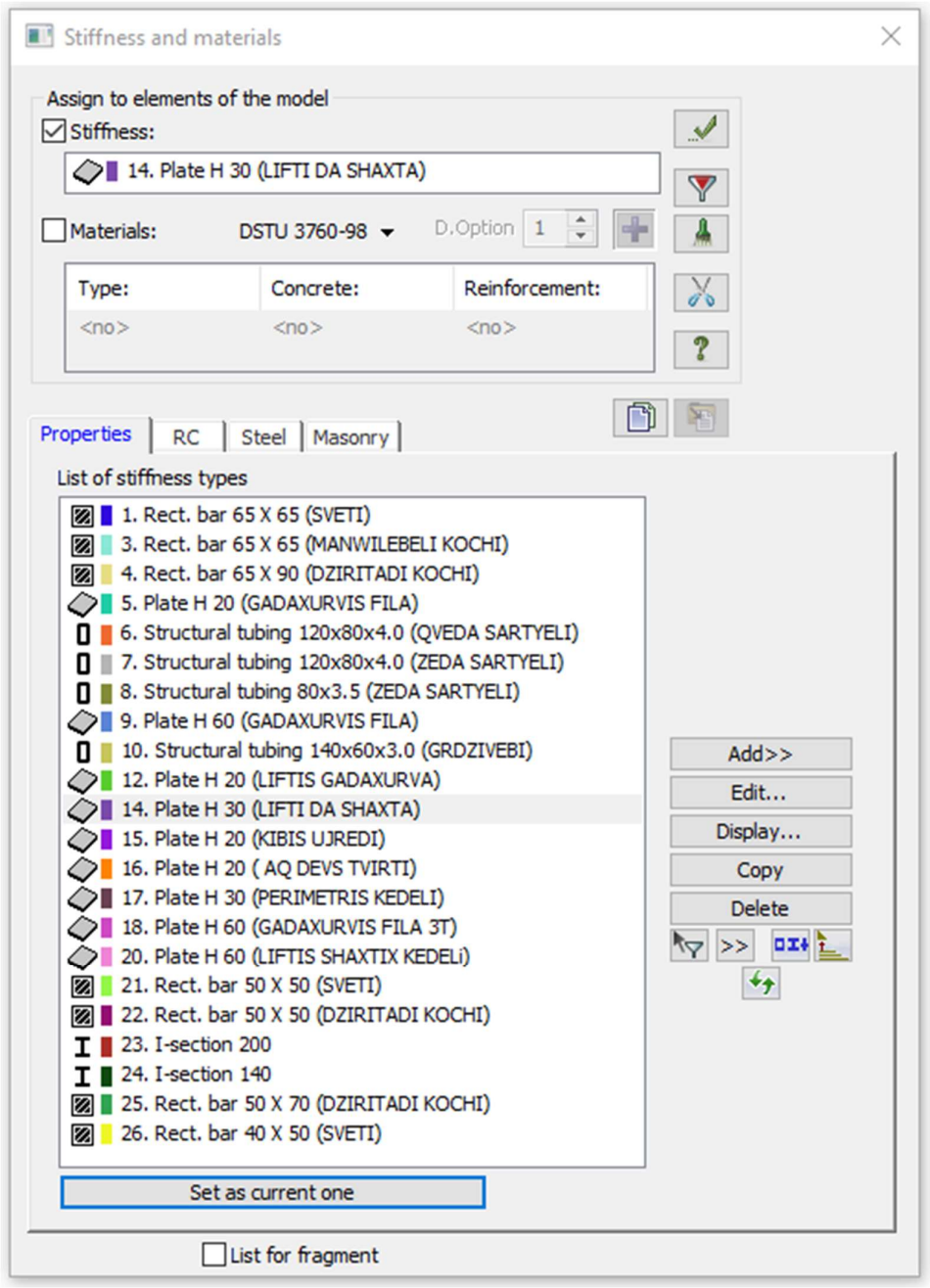

ფიგურა 3.

დატვირთვები და კომბინაციები

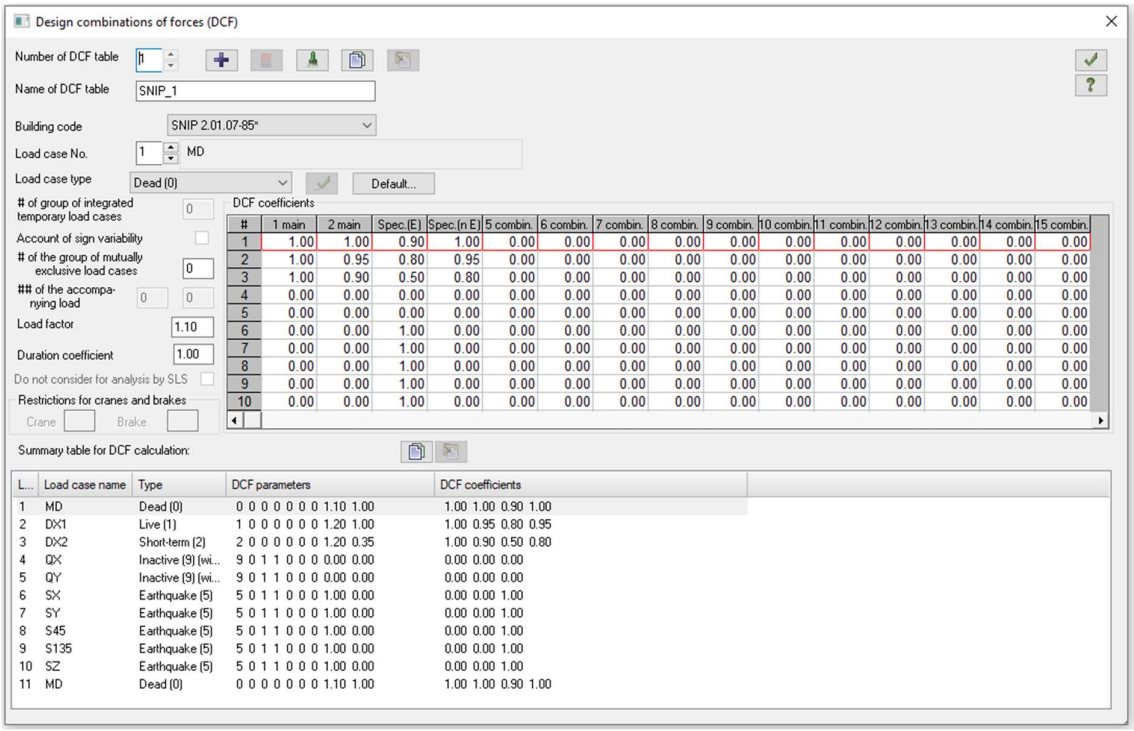

ფიგურა 4.

დინამური დატვირთვების კოეფიციენტები

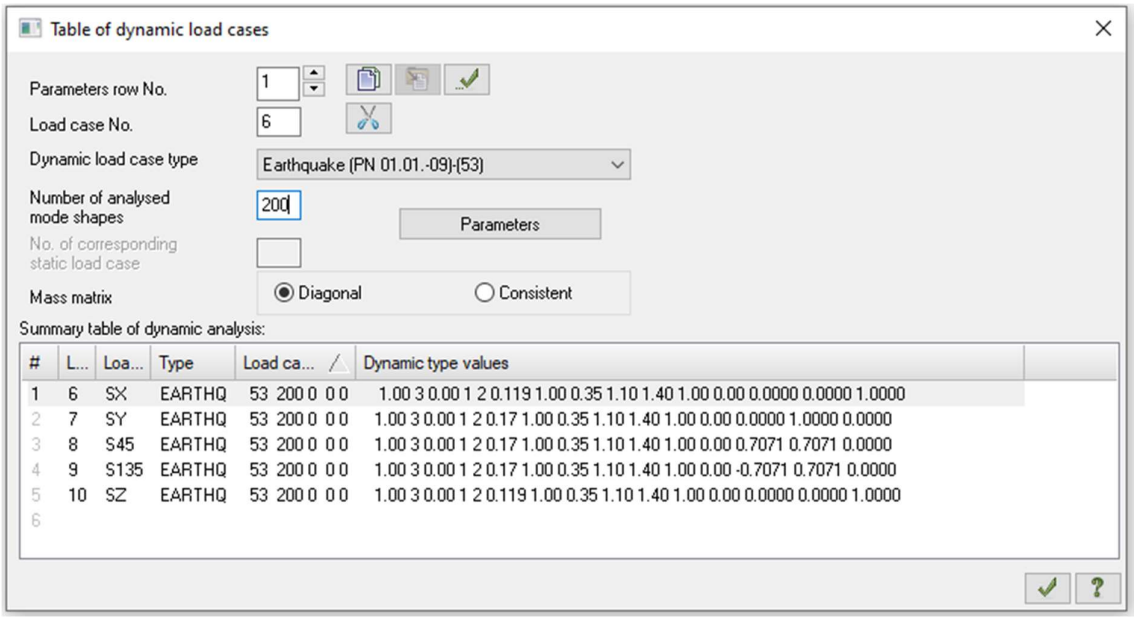

ფიგურა 5.

დინამური და სტატიკური დატვირთვების შეხამება

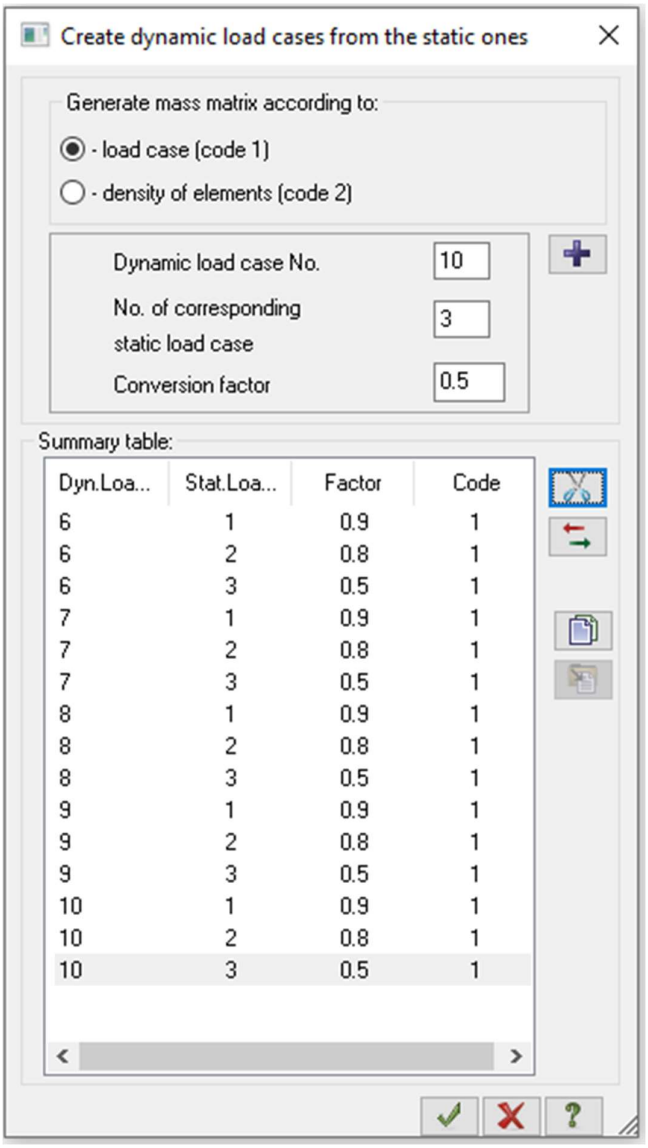

ფიგურა 6.

განსახილველი ამოცანი რხევის პერიოდი

Frequencies of natural vibrations								
			Frequencies					
load.#	mode #	Eigenvalues	Circle freq. (rad/s)	Frequency (Hz)	Period (s)	Distrib.coef.	Modal mass (%)	Modal mass sum (%)
6	1	0.09	10.62	1.69	0.59	0.06	0.03	0.03
6	2	0.08	13.10	2.08	0.48	1.51	0.06	0.09
6	3	0.08	13.12	2.09	0.48	-1.01	0.02	0.11
6	4	0.08	13.27	2.11	0.47	0.08	0.00	0.11
6	5	0.07	13.35	2.13	0.47	-0.31	0.00	0.11
6	6	0.07	13.38	2.13	0.47	0.11	0.00	0.11
6	7	0.07	13.45	2.14	0.47	-0.15	0.00	0.11
6	8	0.07	13.46	2.14	0.47	0.03	0.00	0.11
6	9	0.07	13.47	2.14	0.47	0.02	0.00	0.11
6	10	0.07	13.55	2.16	0.46	-0.19	0.00	0.11
6	11	0.07	13.55	2.16	0.46	-0.08	0.00	0.11
6	12	0.07	13.57	2.16	0.46	-0.19	0.00	0.11
6	13	0.07	13.59	2.16	0.46	-0.02	0.00	0.11
6	14	0.07	13.73	2.18	0.46	-1.08	0.04	0.15
6	15	0.07	14.00	2.23	0.45	-0.21	0.01	0.16
6	16	0.07	14.03	2.23	0.45	-2.79	1.05	1.21
6	17	0.07	14.17	2.26	0.44	-0.67	0.16	1.37
6	18	0.07	14.24	2.27	0.44	-0.16	0.00	1.38
6	19	0.07	14.29	2.27	0.44	0.12	0.00	1.38
6	20	0.07	14.60	2.32	0.43	0.33	0.01	1.39
6	21	0.07	14.67	2.34	0.43	-1.46	0.22	1.61
6	22	0.07	15.07	2.40	0.42	0.11	0.00	1.61
6	23	0.07	15.15	2.41	0.41	0.07	0.00	1.61
6	24	0.06	15.62	2.49	0.40	-0.29	0.01	1.62
6	25	0.06	15.68	2.50	0.40	1.08	0.12	1.74
6	26	0.06	16.14	2.57	0.39	0.30	0.02	1.76
6	27	0.06	16.22	2.58	0.39	0.13	0.00	1.77
6	28	0.06	16.26	2.59	0.39	0.00	0.00	1.77
6	29	0.06	16.65	2.65	0.38	0.12	0.00	1.77
6	30	0.06	16.78	2.67	0.37	-0.05	0.00	1.77
6	31	0.06	16.80	2.67	0.37	-0.88	0.08	1.85
6	32	0.06	17.21	2.74	0.37	1.33	0.20	2.05
6	33	0.06	17.22	2.74	0.36	0.15	0.00	2.05
6	34	0.06	17.24	2.74	0.36	-0.65	0.03	2.08
6	35	0.06	17.24	2.74	0.36	-0.34	0.01	2.09
6	36	0.06	17.26	2.75	0.36	-0.29	0.01	2.09
6	37	0.06	17.26	2.75	0.36	0.06	0.00	2.09
6	38	0.06	17.27	2.75	0.36	-0.18	0.00	2.10

6	39	0.06	17.27	2.75	0.36	-0.26	0.00	2.10
6	40	0.06	17.27	2.75	0.36	-0.05	0.00	2.10
6	41	0.06	17.27	2.75	0.36	0.03	0.00	2.10
6	42	0.06	17.28	2.75	0.36	-0.79	0.03	2.13
6	43	0.06	17.28	2.75	0.36	-0.42	0.01	2.14
6	44	0.06	17.29	2.75	0.36	-0.44	0.01	2.15
6	45	0.06	17.29	2.75	0.36	0.16	0.00	2.15
6	46	0.06	17.29	2.75	0.36	-0.30	0.00	2.15
6	47	0.06	17.29	2.75	0.36	-0.09	0.00	2.15
6	48	0.06	17.30	2.75	0.36	-0.04	0.00	2.15
6	49	0.06	17.30	2.75	0.36	0.42	0.01	2.16
6	50	0.06	17.30	2.75	0.36	-0.04	0.00	2.16
6	51	0.06	17.30	2.75	0.36	-0.21	0.00	2.16
6	52	0.06	17.30	2.75	0.36	-0.41	0.01	2.17
6	53	0.06	17.30	2.75	0.36	-0.33	0.01	2.18
6	54	0.06	17.30	2.75	0.36	-0.29	0.01	2.18
6	55	0.06	17.30	2.75	0.36	-0.46	0.01	2.19
6	56	0.06	17.30	2.75	0.36	-0.02	0.00	2.19
6	57	0.06	17.30	2.75	0.36	0.53	0.02	2.21
6	58	0.06	17.30	2.75	0.36	0.08	0.00	2.21
6	59	0.06	17.31	2.75	0.36	-0.17	0.00	2.21
6	60	0.06	17.31	2.75	0.36	0.02	0.00	2.21
6	61	0.06	17.31	2.75	0.36	0.05	0.00	2.21
6	62	0.06	17.31	2.75	0.36	0.06	0.00	2.21
6	63	0.06	17.31	2.75	0.36	-0.03	0.00	2.21
6	64	0.06	17.31	2.75	0.36	0.44	0.01	2.22
6	65	0.06	17.31	2.75	0.36	0.00	0.00	2.22
6	66	0.06	17.31	2.75	0.36	-0.07	0.00	2.22
6	67	0.06	17.31	2.75	0.36	-0.01	0.00	2.22
6	68	0.06	17.31	2.75	0.36	0.19	0.00	2.22
6	69	0.06	17.31	2.75	0.36	0.10	0.00	2.22
6	70	0.06	17.31	2.75	0.36	-0.40	0.01	2.23
6	71	0.06	17.31	2.75	0.36	0.20	0.00	2.23
6	72	0.06	17.31	2.76	0.36	0.47	0.01	2.24
6	73	0.06	17.31	2.76	0.36	0.01	0.00	2.24
6	74	0.06	17.31	2.76	0.36	0.17	0.00	2.24
6	75	0.06	17.31	2.76	0.36	-0.12	0.00	2.24
6	76	0.06	17.31	2.76	0.36	-0.18	0.00	2.24
6	77	0.06	17.31	2.76	0.36	-0.08	0.00	2.24
6	78	0.06	17.31	2.76	0.36	-0.73	0.02	2.26
6	79	0.06	17.31	2.76	0.36	-0.47	0.01	2.27
6	80	0.06	17.31	2.76	0.36	0.08	0.00	2.27
6	81	0.06	17.31	2.76	0.36	-0.21	0.00	2.27
6	82	0.06	17.31	2.76	0.36	-0.29	0.00	2.27
6	83	0.06	17.31	2.76	0.36	0.05	0.00	2.27

6	84	0.06	17.31	2.76	0.36	0.08	0.00	2.28
6	85	0.06	17.31	2.76	0.36	-0.10	0.00	2.28
6	86	0.06	17.31	2.76	0.36	-0.08	0.00	2.28
6	87	0.06	17.31	2.76	0.36	-0.15	0.00	2.28
6	88	0.06	17.31	2.76	0.36	-0.16	0.00	2.28
6	89	0.06	17.31	2.76	0.36	0.09	0.00	2.28
6	90	0.06	17.31	2.76	0.36	-0.14	0.00	2.28
6	91	0.06	17.31	2.76	0.36	0.07	0.00	2.28
6	92	0.06	17.31	2.76	0.36	-0.01	0.00	2.28
6	93	0.06	17.31	2.76	0.36	0.26	0.00	2.29
6	94	0.06	17.32	2.76	0.36	-0.08	0.00	2.29
6	95	0.06	17.32	2.76	0.36	0.10	0.00	2.29
6	96	0.06	17.32	2.76	0.36	0.19	0.00	2.29
6	97	0.06	17.32	2.76	0.36	0.23	0.00	2.29
6	98	0.06	17.32	2.76	0.36	0.07	0.00	2.29
6	99	0.06	17.32	2.76	0.36	-0.16	0.00	2.29
6	100	0.06	17.32	2.76	0.36	-0.02	0.00	2.29
6	101	0.06	17.32	2.76	0.36	0.22	0.00	2.30
6	102	0.06	17.32	2.76	0.36	-0.01	0.00	2.30
6	103	0.06	17.32	2.76	0.36	-0.19	0.00	2.30
6	104	0.06	17.32	2.76	0.36	-0.08	0.00	2.30
6	105	0.06	17.32	2.76	0.36	0.25	0.00	2.30
6	106	0.06	17.32	2.76	0.36	-0.06	0.00	2.30
6	107	0.06	17.32	2.76	0.36	0.26	0.00	2.31
6	108	0.06	17.32	2.76	0.36	0.05	0.00	2.31
6	109	0.06	17.32	2.76	0.36	-0.15	0.00	2.31
6	110	0.06	17.32	2.76	0.36	0.15	0.00	2.31
6	111	0.06	17.32	2.76	0.36	0.07	0.00	2.31
6	112	0.06	17.32	2.76	0.36	0.01	0.00	2.31
6	113	0.06	17.32	2.76	0.36	0.08	0.00	2.31
6	114	0.06	17.32	2.76	0.36	-0.02	0.00	2.31
6	115	0.06	17.32	2.76	0.36	-0.06	0.00	2.31
6	116	0.06	17.32	2.76	0.36	-0.20	0.00	2.31
6	117	0.06	17.32	2.76	0.36	0.02	0.00	2.31
6	118	0.06	17.32	2.76	0.36	-0.16	0.00	2.31
6	119	0.06	17.32	2.76	0.36	0.05	0.00	2.31
6	120	0.06	17.32	2.76	0.36	-0.09	0.00	2.31
6	121	0.06	17.32	2.76	0.36	-0.20	0.00	2.32
6	122	0.06	17.32	2.76	0.36	-0.08	0.00	2.32
6	123	0.06	17.32	2.76	0.36	0.10	0.00	2.32
6	124	0.06	17.32	2.76	0.36	-0.08	0.00	2.32
6	125	0.06	17.32	2.76	0.36	0.21	0.00	2.32
6	126	0.06	17.32	2.76	0.36	0.26	0.01	2.33
6	127	0.06	17.32	2.76	0.36	0.03	0.00	2.33
6	128	0.06	17.32	2.76	0.36	-0.09	0.00	2.33

6	129	0.06	17.32	2.76	0.36	0.17	0.00	2.33
6	130	0.06	17.32	2.76	0.36	-0.21	0.00	2.33
6	131	0.06	17.32	2.76	0.36	0.12	0.00	2.33
6	132	0.06	17.32	2.76	0.36	0.10	0.00	2.33
6	133	0.06	17.32	2.76	0.36	0.08	0.00	2.33
6	134	0.06	17.32	2.76	0.36	0.19	0.00	2.33
6	135	0.06	17.32	2.76	0.36	0.10	0.00	2.33
6	136	0.06	17.32	2.76	0.36	0.00	0.00	2.33
6	137	0.06	17.32	2.76	0.36	-0.17	0.00	2.33
6	138	0.06	17.32	2.76	0.36	0.01	0.00	2.33
6	139	0.06	17.32	2.76	0.36	-0.04	0.00	2.33
6	140	0.06	17.32	2.76	0.36	-0.21	0.00	2.34
6	141	0.06	17.32	2.76	0.36	0.17	0.00	2.34
6	142	0.06	17.32	2.76	0.36	0.06	0.00	2.34
6	143	0.06	17.32	2.76	0.36	-0.08	0.00	2.34
6	144	0.06	17.32	2.76	0.36	-0.03	0.00	2.34
6	145	0.06	17.32	2.76	0.36	0.03	0.00	2.34
6	146	0.06	17.32	2.76	0.36	-0.06	0.00	2.34
6	147	0.06	17.32	2.76	0.36	0.20	0.00	2.34
6	148	0.06	17.32	2.76	0.36	-0.07	0.00	2.34
6	149	0.06	17.32	2.76	0.36	-0.05	0.00	2.34
6	150	0.06	17.32	2.76	0.36	0.12	0.00	2.34
6	151	0.06	17.32	2.76	0.36	0.08	0.00	2.34
6	152	0.06	17.32	2.76	0.36	-0.05	0.00	2.34
6	153	0.06	17.32	2.76	0.36	-0.01	0.00	2.34
6	154	0.06	17.32	2.76	0.36	0.02	0.00	2.34
6	155	0.06	17.32	2.76	0.36	0.07	0.00	2.34
6	156	0.06	17.32	2.76	0.36	0.10	0.00	2.34
6	157	0.06	17.32	2.76	0.36	0.02	0.00	2.34
6	158	0.06	17.32	2.76	0.36	0.35	0.01	2.35
6	159	0.06	17.32	2.76	0.36	-0.09	0.00	2.35
6	160	0.06	17.32	2.76	0.36	0.05	0.00	2.35
6	161	0.06	17.32	2.76	0.36	-0.11	0.00	2.35
6	162	0.06	17.32	2.76	0.36	-0.10	0.00	2.35
6	163	0.06	17.32	2.76	0.36	-0.06	0.00	2.35
6	164	0.06	17.32	2.76	0.36	0.10	0.00	2.35
6	165	0.06	17.32	2.76	0.36	0.15	0.00	2.35
6	166	0.06	17.32	2.76	0.36	0.25	0.00	2.36
6	167	0.06	17.32	2.76	0.36	0.07	0.00	2.36
6	168	0.06	17.32	2.76	0.36	0.01	0.00	2.36
6	169	0.06	17.32	2.76	0.36	-0.18	0.00	2.36
6	170	0.06	17.32	2.76	0.36	-0.03	0.00	2.36
6	171	0.06	17.32	2.76	0.36	0.00	0.00	2.36
6	172	0.06	17.32	2.76	0.36	-0.17	0.00	2.36
6	173	0.06	17.32	2.76	0.36	0.06	0.00	2.36

6	174	0.06	17.32	2.76	0.36	-0.05	0.00	2.36
6	175	0.06	17.32	2.76	0.36	-0.06	0.00	2.36
6	176	0.06	17.32	2.76	0.36	0.17	0.00	2.36
6	177	0.06	17.32	2.76	0.36	-0.11	0.00	2.36
6	178	0.06	17.32	2.76	0.36	0.03	0.00	2.36
6	179	0.06	17.32	2.76	0.36	0.06	0.00	2.36
6	180	0.06	17.32	2.76	0.36	0.27	0.00	2.36
6	181	0.06	17.32	2.76	0.36	-0.15	0.00	2.37
6	182	0.06	17.32	2.76	0.36	0.07	0.00	2.37
6	183	0.06	17.32	2.76	0.36	0.12	0.00	2.37
6	184	0.06	17.32	2.76	0.36	0.11	0.00	2.37
6	185	0.06	17.32	2.76	0.36	-0.09	0.00	2.37
6	186	0.06	17.32	2.76	0.36	-0.10	0.00	2.37
6	187	0.06	17.32	2.76	0.36	0.02	0.00	2.37
6	188	0.06	17.32	2.76	0.36	0.03	0.00	2.37
6	189	0.06	17.32	2.76	0.36	-0.03	0.00	2.37
6	190	0.06	17.32	2.76	0.36	0.14	0.00	2.37
6	191	0.06	17.32	2.76	0.36	0.14	0.00	2.37
6	192	0.06	17.32	2.76	0.36	-0.11	0.00	2.37
6	193	0.06	17.32	2.76	0.36	0.08	0.00	2.37
6	194	0.06	17.32	2.76	0.36	0.11	0.00	2.37
6	195	0.06	17.32	2.76	0.36	0.23	0.00	2.37
6	196	0.06	17.32	2.76	0.36	-0.04	0.00	2.37
6	197	0.06	17.32	2.76	0.36	-0.14	0.00	2.38
6	198	0.06	17.32	2.76	0.36	-0.02	0.00	2.38
6	199	0.06	17.32	2.76	0.36	0.07	0.00	2.38
6	200	0.06	17.32	2.76	0.36	-0.13	0.00	2.38
6	201	0.06	17.32	2.76	0.36	0.05	0.00	2.38
6	202	0.06	17.32	2.76	0.36	0.05	0.00	2.38
6	203	0.06	17.32	2.76	0.36	0.06	0.00	2.38
6	204	0.06	17.32	2.76	0.36	0.04	0.00	2.38
6	205	0.06	17.32	2.76	0.36	0.04	0.00	2.38
6	206	0.06	17.32	2.76	0.36	-0.12	0.00	2.38
6	207	0.06	17.32	2.76	0.36	0.14	0.00	2.38
6	208	0.06	17.32	2.76	0.36	-0.05	0.00	2.38
6	209	0.06	17.32	2.76	0.36	0.04	0.00	2.38
6	210	0.06	17.32	2.76	0.36	0.04	0.00	2.38
6	211	0.06	17.32	2.76	0.36	-0.07	0.00	2.38
6	212	0.06	17.32	2.76	0.36	-0.05	0.00	2.38
6	213	0.06	17.32	2.76	0.36	-0.03	0.00	2.38
6	214	0.06	17.32	2.76	0.36	0.11	0.00	2.38
6	215	0.06	17.32	2.76	0.36	-0.10	0.00	2.38
6	216	0.06	17.32	2.76	0.36	-0.08	0.00	2.38
6	217	0.06	17.32	2.76	0.36	0.19	0.00	2.38
7	1	0.09	10.62	1.69	0.59	2.28	68.15	68.15

7	2	0.08	13.10	2.08	0.48	-2.78	0.28	68.43
7	3	0.08	13.12	2.09	0.48	2.02	0.14	68.57
7	4	0.08	13.27	2.11	0.47	-0.08	0.00	68.57
7	5	0.07	13.35	2.13	0.47	0.73	0.02	68.58
7	6	0.07	13.38	2.13	0.47	0.57	0.01	68.59
7	7	0.07	13.45	2.14	0.47	-1.53	0.07	68.67
7	8	0.07	13.46	2.14	0.47	0.59	0.01	68.68
7	9	0.07	13.47	2.14	0.47	1.13	0.03	68.71
7	10	0.07	13.55	2.16	0.46	0.60	0.01	68.71
7	11	0.07	13.55	2.16	0.46	0.18	0.00	68.72
7	12	0.07	13.57	2.16	0.46	1.18	0.03	68.75
7	13	0.07	13.59	2.16	0.46	0.71	0.01	68.76
7	14	0.07	13.73	2.18	0.46	4.57	1.05	69.81
7	15	0.07	14.00	2.23	0.45	-0.25	0.01	69.82
7	16	0.07	14.03	2.23	0.45	0.48	0.05	69.87
7	17	0.07	14.17	2.26	0.44	-1.61	1.37	71.24
7	18	0.07	14.24	2.27	0.44	-0.63	0.08	71.32
7	19	0.07	14.29	2.27	0.44	0.58	0.06	71.38
7	20	0.07	14.60	2.32	0.43	0.31	0.02	71.40
7	21	0.07	14.67	2.34	0.43	-0.18	0.00	71.40
7	22	0.07	15.07	2.40	0.42	0.08	0.00	71.41
7	23	0.07	15.15	2.41	0.41	-0.18	0.01	71.41
7	24	0.06	15.62	2.49	0.40	0.00	0.00	71.41
7	25	0.06	15.68	2.50	0.40	-0.01	0.00	71.41
7	26	0.06	16.14	2.57	0.39	2.81	2.58	73.99
7	27	0.06	16.22	2.58	0.39	0.50	0.04	74.03
7	28	0.06	16.26	2.59	0.39	1.12	0.20	74.24
7	29	0.06	16.65	2.65	0.38	1.19	0.48	74.72
7	30	0.06	16.78	2.67	0.37	-0.04	0.00	74.72
7	31	0.06	16.80	2.67	0.37	-0.07	0.00	74.72
7	32	0.06	17.21	2.74	0.37	0.02	0.00	74.72
7	33	0.06	17.22	2.74	0.36	0.00	0.00	74.72
7	34	0.06	17.24	2.74	0.36	-0.08	0.00	74.72
7	35	0.06	17.24	2.74	0.36	0.03	0.00	74.72
7	36	0.06	17.26	2.75	0.36	0.01	0.00	74.72
7	37	0.06	17.26	2.75	0.36	-0.07	0.00	74.73
7	38	0.06	17.27	2.75	0.36	-0.01	0.00	74.73
7	39	0.06	17.27	2.75	0.36	-0.01	0.00	74.73
7	40	0.06	17.27	2.75	0.36	-0.07	0.00	74.73
7	41	0.06	17.27	2.75	0.36	0.02	0.00	74.73
7	42	0.06	17.28	2.75	0.36	-0.09	0.00	74.73
7	43	0.06	17.28	2.75	0.36	-0.05	0.00	74.73
7	44	0.06	17.29	2.75	0.36	0.00	0.00	74.73
7	45	0.06	17.29	2.75	0.36	-0.12	0.00	74.73
7	46	0.06	17.29	2.75	0.36	0.13	0.00	74.73

7	47	0.06	17.29	2.75	0.36	-0.02	0.00	74.73
7	48	0.06	17.30	2.75	0.36	-0.03	0.00	74.73
7	49	0.06	17.30	2.75	0.36	-0.01	0.00	74.73
7	50	0.06	17.30	2.75	0.36	0.08	0.00	74.73
7	51	0.06	17.30	2.75	0.36	-0.05	0.00	74.73
7	52	0.06	17.30	2.75	0.36	0.02	0.00	74.73
7	53	0.06	17.30	2.75	0.36	-0.04	0.00	74.73
7	54	0.06	17.30	2.75	0.36	0.00	0.00	74.73
7	55	0.06	17.30	2.75	0.36	0.02	0.00	74.73
7	56	0.06	17.30	2.75	0.36	0.01	0.00	74.73
7	57	0.06	17.30	2.75	0.36	0.03	0.00	74.73
7	58	0.06	17.30	2.75	0.36	0.09	0.00	74.73
7	59	0.06	17.31	2.75	0.36	-0.06	0.00	74.73
7	60	0.06	17.31	2.75	0.36	0.03	0.00	74.73
7	61	0.06	17.31	2.75	0.36	-0.01	0.00	74.73
7	62	0.06	17.31	2.75	0.36	0.01	0.00	74.73
7	63	0.06	17.31	2.75	0.36	0.03	0.00	74.73
7	64	0.06	17.31	2.75	0.36	-0.08	0.00	74.73
7	65	0.06	17.31	2.75	0.36	0.05	0.00	74.73
7	66	0.06	17.31	2.75	0.36	0.06	0.00	74.73
7	67	0.06	17.31	2.75	0.36	0.04	0.00	74.73
7	68	0.06	17.31	2.75	0.36	-0.01	0.00	74.73
7	69	0.06	17.31	2.75	0.36	-0.06	0.00	74.73
7	70	0.06	17.31	2.75	0.36	0.01	0.00	74.73
7	71	0.06	17.31	2.75	0.36	-0.01	0.00	74.73
7	72	0.06	17.31	2.76	0.36	0.04	0.00	74.73
7	73	0.06	17.31	2.76	0.36	-0.01	0.00	74.73
7	74	0.06	17.31	2.76	0.36	-0.01	0.00	74.73
7	75	0.06	17.31	2.76	0.36	0.04	0.00	74.73
7	76	0.06	17.31	2.76	0.36	0.00	0.00	74.73
7	77	0.06	17.31	2.76	0.36	-0.04	0.00	74.73
7	78	0.06	17.31	2.76	0.36	0.04	0.00	74.73
7	79	0.06	17.31	2.76	0.36	-0.06	0.00	74.73
7	80	0.06	17.31	2.76	0.36	-0.03	0.00	74.73
7	81	0.06	17.31	2.76	0.36	0.03	0.00	74.73
7	82	0.06	17.31	2.76	0.36	-0.03	0.00	74.73
7	83	0.06	17.31	2.76	0.36	-0.01	0.00	74.73
7	84	0.06	17.31	2.76	0.36	0.05	0.00	74.73
7	85	0.06	17.31	2.76	0.36	-0.02	0.00	74.73
7	86	0.06	17.31	2.76	0.36	-0.04	0.00	74.73
7	87	0.06	17.31	2.76	0.36	-0.03	0.00	74.73
7	88	0.06	17.31	2.76	0.36	-0.03	0.00	74.73
7	89	0.06	17.31	2.76	0.36	0.03	0.00	74.73
7	90	0.06	17.31	2.76	0.36	-0.05	0.00	74.73
7	91	0.06	17.31	2.76	0.36	-0.03	0.00	74.73

7	92	0.06	17.31	2.76	0.36	-0.01	0.00	74.73
7	93	0.06	17.31	2.76	0.36	-0.01	0.00	74.73
7	94	0.06	17.32	2.76	0.36	0.00	0.00	74.73
7	95	0.06	17.32	2.76	0.36	-0.06	0.00	74.73
7	96	0.06	17.32	2.76	0.36	-0.07	0.00	74.73
7	97	0.06	17.32	2.76	0.36	-0.05	0.00	74.73
7	98	0.06	17.32	2.76	0.36	0.01	0.00	74.73
7	99	0.06	17.32	2.76	0.36	0.03	0.00	74.73
7	100	0.06	17.32	2.76	0.36	0.00	0.00	74.73
7	101	0.06	17.32	2.76	0.36	0.05	0.00	74.73
7	102	0.06	17.32	2.76	0.36	-0.03	0.00	74.73
7	103	0.06	17.32	2.76	0.36	0.04	0.00	74.73
7	104	0.06	17.32	2.76	0.36	-0.03	0.00	74.73
7	105	0.06	17.32	2.76	0.36	-0.01	0.00	74.73
7	106	0.06	17.32	2.76	0.36	-0.01	0.00	74.73
7	107	0.06	17.32	2.76	0.36	-0.07	0.00	74.74
7	108	0.06	17.32	2.76	0.36	-0.01	0.00	74.74
7	109	0.06	17.32	2.76	0.36	0.02	0.00	74.74
7	110	0.06	17.32	2.76	0.36	-0.01	0.00	74.74
7	111	0.06	17.32	2.76	0.36	0.00	0.00	74.74
7	112	0.06	17.32	2.76	0.36	-0.04	0.00	74.74
7	113	0.06	17.32	2.76	0.36	0.02	0.00	74.74
7	114	0.06	17.32	2.76	0.36	0.01	0.00	74.74
7	115	0.06	17.32	2.76	0.36	0.01	0.00	74.74
7	116	0.06	17.32	2.76	0.36	0.06	0.00	74.74
7	117	0.06	17.32	2.76	0.36	0.05	0.00	74.74
7	118	0.06	17.32	2.76	0.36	0.00	0.00	74.74
7	119	0.06	17.32	2.76	0.36	-0.01	0.00	74.74
7	120	0.06	17.32	2.76	0.36	-0.03	0.00	74.74
7	121	0.06	17.32	2.76	0.36	-0.05	0.00	74.74
7	122	0.06	17.32	2.76	0.36	0.01	0.00	74.74
7	123	0.06	17.32	2.76	0.36	-0.05	0.00	74.74
7	124	0.06	17.32	2.76	0.36	-0.03	0.00	74.74
7	125	0.06	17.32	2.76	0.36	-0.01	0.00	74.74
7	126	0.06	17.32	2.76	0.36	-0.02	0.00	74.74
7	127	0.06	17.32	2.76	0.36	-0.01	0.00	74.74
7	128	0.06	17.32	2.76	0.36	-0.02	0.00	74.74
7	129	0.06	17.32	2.76	0.36	-0.01	0.00	74.74
7	130	0.06	17.32	2.76	0.36	0.01	0.00	74.74
7	131	0.06	17.32	2.76	0.36	-0.04	0.00	74.74
7	132	0.06	17.32	2.76	0.36	-0.04	0.00	74.74
7	133	0.06	17.32	2.76	0.36	-0.05	0.00	74.74
7	134	0.06	17.32	2.76	0.36	-0.04	0.00	74.74
7	135	0.06	17.32	2.76	0.36	0.02	0.00	74.74
7	136	0.06	17.32	2.76	0.36	0.04	0.00	74.74

7	137	0.06	17.32	2.76	0.36	0.02	0.00	74.74
7	138	0.06	17.32	2.76	0.36	0.05	0.00	74.74
7	139	0.06	17.32	2.76	0.36	0.00	0.00	74.74
7	140	0.06	17.32	2.76	0.36	-0.04	0.00	74.74
7	141	0.06	17.32	2.76	0.36	0.00	0.00	74.74
7	142	0.06	17.32	2.76	0.36	0.00	0.00	74.74
7	143	0.06	17.32	2.76	0.36	0.00	0.00	74.74
7	144	0.06	17.32	2.76	0.36	0.01	0.00	74.74
7	145	0.06	17.32	2.76	0.36	0.01	0.00	74.74
7	146	0.06	17.32	2.76	0.36	-0.04	0.00	74.74
7	147	0.06	17.32	2.76	0.36	-0.01	0.00	74.74
7	148	0.06	17.32	2.76	0.36	-0.01	0.00	74.74
7	149	0.06	17.32	2.76	0.36	0.00	0.00	74.74
7	150	0.06	17.32	2.76	0.36	0.04	0.00	74.74
7	151	0.06	17.32	2.76	0.36	0.02	0.00	74.74
7	152	0.06	17.32	2.76	0.36	-0.03	0.00	74.74
7	153	0.06	17.32	2.76	0.36	0.01	0.00	74.74
7	154	0.06	17.32	2.76	0.36	0.00	0.00	74.74
7	155	0.06	17.32	2.76	0.36	-0.01	0.00	74.74
7	156	0.06	17.32	2.76	0.36	0.00	0.00	74.74
7	157	0.06	17.32	2.76	0.36	0.00	0.00	74.74
7	158	0.06	17.32	2.76	0.36	0.00	0.00	74.74
7	159	0.06	17.32	2.76	0.36	0.02	0.00	74.74
7	160	0.06	17.32	2.76	0.36	-0.01	0.00	74.74
7	161	0.06	17.32	2.76	0.36	0.02	0.00	74.74
7	162	0.06	17.32	2.76	0.36	0.02	0.00	74.74
7	163	0.06	17.32	2.76	0.36	0.00	0.00	74.74
7	164	0.06	17.32	2.76	0.36	0.00	0.00	74.74
7	165	0.06	17.32	2.76	0.36	0.03	0.00	74.74
7	166	0.06	17.32	2.76	0.36	0.02	0.00	74.74
7	167	0.06	17.32	2.76	0.36	-0.03	0.00	74.74
7	168	0.06	17.32	2.76	0.36	-0.01	0.00	74.74
7	169	0.06	17.32	2.76	0.36	-0.02	0.00	74.74
7	170	0.06	17.32	2.76	0.36	0.01	0.00	74.74
7	171	0.06	17.32	2.76	0.36	0.03	0.00	74.74
7	172	0.06	17.32	2.76	0.36	0.03	0.00	74.74
7	173	0.06	17.32	2.76	0.36	-0.02	0.00	74.74
7	174	0.06	17.32	2.76	0.36	-0.02	0.00	74.74
7	175	0.06	17.32	2.76	0.36	-0.03	0.00	74.74
7	176	0.06	17.32	2.76	0.36	0.00	0.00	74.74
7	177	0.06	17.32	2.76	0.36	0.04	0.00	74.74
7	178	0.06	17.32	2.76	0.36	-0.01	0.00	74.74
7	179	0.06	17.32	2.76	0.36	-0.02	0.00	74.74
7	180	0.06	17.32	2.76	0.36	0.00	0.00	74.74
7	181	0.06	17.32	2.76	0.36	0.04	0.00	74.74

7	182	0.06	17.32	2.76	0.36	-0.01	0.00	74.74
7	183	0.06	17.32	2.76	0.36	0.00	0.00	74.74
7	184	0.06	17.32	2.76	0.36	-0.01	0.00	74.74
7	185	0.06	17.32	2.76	0.36	0.00	0.00	74.74
7	186	0.06	17.32	2.76	0.36	-0.01	0.00	74.74
7	187	0.06	17.32	2.76	0.36	0.00	0.00	74.74
7	188	0.06	17.32	2.76	0.36	-0.01	0.00	74.74
7	189	0.06	17.32	2.76	0.36	-0.02	0.00	74.74
7	190	0.06	17.32	2.76	0.36	0.00	0.00	74.74
7	191	0.06	17.32	2.76	0.36	-0.01	0.00	74.74
7	192	0.06	17.32	2.76	0.36	0.08	0.00	74.74
7	193	0.06	17.32	2.76	0.36	-0.05	0.00	74.74
7	194	0.06	17.32	2.76	0.36	-0.01	0.00	74.74
7	195	0.06	17.32	2.76	0.36	0.02	0.00	74.74
7	196	0.06	17.32	2.76	0.36	0.02	0.00	74.74
7	197	0.06	17.32	2.76	0.36	0.01	0.00	74.74
7	198	0.06	17.32	2.76	0.36	-0.02	0.00	74.74
7	199	0.06	17.32	2.76	0.36	0.04	0.00	74.74
7	200	0.06	17.32	2.76	0.36	0.03	0.00	74.74
7	201	0.06	17.32	2.76	0.36	0.00	0.00	74.74
7	202	0.06	17.32	2.76	0.36	0.03	0.00	74.74
7	203	0.06	17.32	2.76	0.36	-0.02	0.00	74.74
7	204	0.06	17.32	2.76	0.36	-0.02	0.00	74.74
7	205	0.06	17.32	2.76	0.36	0.02	0.00	74.74
7	206	0.06	17.32	2.76	0.36	-0.03	0.00	74.74
7	207	0.06	17.32	2.76	0.36	0.00	0.00	74.74
7	208	0.06	17.32	2.76	0.36	0.00	0.00	74.74
7	209	0.06	17.32	2.76	0.36	0.01	0.00	74.74
7	210	0.06	17.32	2.76	0.36	0.01	0.00	74.74
7	211	0.06	17.32	2.76	0.36	0.01	0.00	74.74
7	212	0.06	17.32	2.76	0.36	0.01	0.00	74.74
7	213	0.06	17.32	2.76	0.36	-0.03	0.00	74.74
7	214	0.06	17.32	2.76	0.36	-0.04	0.00	74.74
7	215	0.06	17.32	2.76	0.36	-0.02	0.00	74.74
7	216	0.06	17.32	2.76	0.36	-0.01	0.00	74.74
7	217	0.06	17.32	2.76	0.36	-0.01	0.00	74.74
8	1	0.09	10.62	1.69	0.59	1.59	33.03	33.03
8	2	0.08	13.10	2.08	0.48	-17.50	11.26	44.30
8	3	0.08	13.12	2.09	0.48	12.68	5.39	49.69
8	4	0.08	13.27	2.11	0.47	-0.60	0.01	49.70
8	5	0.07	13.35	2.13	0.47	3.70	0.40	50.10
8	6	0.07	13.38	2.13	0.47	-0.24	0.00	50.10
8	7	0.07	13.45	2.14	0.47	-0.28	0.00	50.11
8	8	0.07	13.46	2.14	0.47	1.81	0.10	50.20
8	9	0.07	13.47	2.14	0.47	0.55	0.01	50.21

8	10	0.07	13.55	2.16	0.46	2.21	0.09	50.30
8	11	0.07	13.55	2.16	0.46	1.19	0.02	50.32
8	12	0.07	13.57	2.16	0.46	4.76	0.56	50.88
8	13	0.07	13.59	2.16	0.46	0.20	0.00	50.88
8	14	0.07	13.73	2.18	0.46	14.60	10.76	61.64
8	15	0.07	14.00	2.23	0.45	-0.26	0.01	61.65
8	16	0.07	14.03	2.23	0.45	0.08	0.00	61.65
8	17	0.07	14.17	2.26	0.44	2.56	3.45	65.10
8	18	0.07	14.24	2.27	0.44	0.90	0.17	65.27
8	19	0.07	14.29	2.27	0.44	-1.07	0.21	65.49
8	20	0.07	14.60	2.32	0.43	0.18	0.00	65.49
8	21	0.07	14.67	2.34	0.43	0.50	0.04	65.53
8	22	0.07	15.07	2.40	0.42	0.04	0.00	65.53
8	23	0.07	15.15	2.41	0.41	0.08	0.00	65.53
8	24	0.06	15.62	2.49	0.40	-0.03	0.00	65.53
8	25	0.06	15.68	2.50	0.40	-0.23	0.01	65.54
8	26	0.06	16.14	2.57	0.39	1.64	0.88	66.42
8	27	0.06	16.22	2.58	0.39	0.29	0.01	66.43
8	28	0.06	16.26	2.59	0.39	0.55	0.05	66.48
8	29	0.06	16.65	2.65	0.38	0.74	0.19	66.67
8	30	0.06	16.78	2.67	0.37	-0.06	0.00	66.67
8	31	0.06	16.80	2.67	0.37	0.05	0.00	66.67
8	32	0.06	17.21	2.74	0.37	-0.02	0.00	66.67
8	33	0.06	17.22	2.74	0.36	0.03	0.00	66.67
8	34	0.06	17.24	2.74	0.36	-0.01	0.00	66.67
8	35	0.06	17.24	2.74	0.36	0.03	0.00	66.67
8	36	0.06	17.26	2.75	0.36	0.00	0.00	66.67
8	37	0.06	17.26	2.75	0.36	-0.04	0.00	66.67
8	38	0.06	17.27	2.75	0.36	0.00	0.00	66.67
8	39	0.06	17.27	2.75	0.36	0.05	0.00	66.67
8	40	0.06	17.27	2.75	0.36	-0.02	0.00	66.67
8	41	0.06	17.27	2.75	0.36	-0.03	0.00	66.67
8	42	0.06	17.28	2.75	0.36	0.00	0.00	66.67
8	43	0.06	17.28	2.75	0.36	-0.01	0.00	66.67
8	44	0.06	17.29	2.75	0.36	0.01	0.00	66.67
8	45	0.06	17.29	2.75	0.36	-0.08	0.00	66.67
8	46	0.06	17.29	2.75	0.36	0.19	0.00	66.67
8	47	0.06	17.29	2.75	0.36	-0.01	0.00	66.67
8	48	0.06	17.30	2.75	0.36	-0.04	0.00	66.67
8	49	0.06	17.30	2.75	0.36	-0.01	0.00	66.67
8	50	0.06	17.30	2.75	0.36	0.05	0.00	66.67
8	51	0.06	17.30	2.75	0.36	-0.03	0.00	66.67
8	52	0.06	17.30	2.75	0.36	0.01	0.00	66.67
8	53	0.06	17.30	2.75	0.36	-0.03	0.00	66.67
8	54	0.06	17.30	2.75	0.36	0.02	0.00	66.67

8	55	0.06	17.30	2.75	0.36	0.02	0.00	66.67
8	56	0.06	17.30	2.75	0.36	0.03	0.00	66.67
8	57	0.06	17.30	2.75	0.36	0.01	0.00	66.67
8	58	0.06	17.30	2.75	0.36	0.05	0.00	66.67
8	59	0.06	17.31	2.75	0.36	-0.02	0.00	66.67
8	60	0.06	17.31	2.75	0.36	-0.04	0.00	66.68
8	61	0.06	17.31	2.75	0.36	0.02	0.00	66.68
8	62	0.06	17.31	2.75	0.36	0.01	0.00	66.68
8	63	0.06	17.31	2.75	0.36	-0.01	0.00	66.68
8	64	0.06	17.31	2.75	0.36	-0.07	0.00	66.68
8	65	0.06	17.31	2.75	0.36	0.04	0.00	66.68
8	66	0.06	17.31	2.75	0.36	0.03	0.00	66.68
8	67	0.06	17.31	2.75	0.36	0.04	0.00	66.68
8	68	0.06	17.31	2.75	0.36	0.01	0.00	66.68
8	69	0.06	17.31	2.75	0.36	-0.06	0.00	66.68
8	70	0.06	17.31	2.75	0.36	-0.02	0.00	66.68
8	71	0.06	17.31	2.75	0.36	-0.03	0.00	66.68
8	72	0.06	17.31	2.76	0.36	0.02	0.00	66.68
8	73	0.06	17.31	2.76	0.36	-0.03	0.00	66.68
8	74	0.06	17.31	2.76	0.36	-0.01	0.00	66.68
8	75	0.06	17.31	2.76	0.36	0.03	0.00	66.68
8	76	0.06	17.31	2.76	0.36	0.01	0.00	66.68
8	77	0.06	17.31	2.76	0.36	-0.04	0.00	66.68
8	78	0.06	17.31	2.76	0.36	0.03	0.00	66.68
8	79	0.06	17.31	2.76	0.36	-0.01	0.00	66.68
8	80	0.06	17.31	2.76	0.36	-0.05	0.00	66.68
8	81	0.06	17.31	2.76	0.36	0.04	0.00	66.68
8	82	0.06	17.31	2.76	0.36	0.05	0.00	66.68
8	83	0.06	17.31	2.76	0.36	-0.02	0.00	66.68
8	84	0.06	17.31	2.76	0.36	0.05	0.00	66.68
8	85	0.06	17.31	2.76	0.36	0.00	0.00	66.68
8	86	0.06	17.31	2.76	0.36	-0.05	0.00	66.68
8	87	0.06	17.31	2.76	0.36	-0.03	0.00	66.68
8	88	0.06	17.31	2.76	0.36	-0.02	0.00	66.68
8	89	0.06	17.31	2.76	0.36	0.00	0.00	66.68
8	90	0.06	17.31	2.76	0.36	-0.08	0.00	66.68
8	91	0.06	17.31	2.76	0.36	-0.04	0.00	66.68
8	92	0.06	17.31	2.76	0.36	-0.02	0.00	66.68
8	93	0.06	17.31	2.76	0.36	0.00	0.00	66.68
8	94	0.06	17.32	2.76	0.36	0.01	0.00	66.68
8	95	0.06	17.32	2.76	0.36	-0.06	0.00	66.68
8	96	0.06	17.32	2.76	0.36	-0.04	0.00	66.68
8	97	0.06	17.32	2.76	0.36	-0.02	0.00	66.68
8	98	0.06	17.32	2.76	0.36	-0.01	0.00	66.68
8	99	0.06	17.32	2.76	0.36	0.03	0.00	66.68

8	100	0.06	17.32	2.76	0.36	-0.01	0.00	66.68
8	101	0.06	17.32	2.76	0.36	0.03	0.00	66.68
8	102	0.06	17.32	2.76	0.36	-0.02	0.00	66.68
8	103	0.06	17.32	2.76	0.36	0.07	0.00	66.68
8	104	0.06	17.32	2.76	0.36	-0.01	0.00	66.68
8	105	0.06	17.32	2.76	0.36	-0.01	0.00	66.68
8	106	0.06	17.32	2.76	0.36	0.01	0.00	66.68
8	107	0.06	17.32	2.76	0.36	-0.07	0.00	66.68
8	108	0.06	17.32	2.76	0.36	-0.01	0.00	66.68
8	109	0.06	17.32	2.76	0.36	0.02	0.00	66.68
8	110	0.06	17.32	2.76	0.36	-0.01	0.00	66.68
8	111	0.06	17.32	2.76	0.36	0.04	0.00	66.68
8	112	0.06	17.32	2.76	0.36	-0.02	0.00	66.68
8	113	0.06	17.32	2.76	0.36	0.01	0.00	66.68
8	114	0.06	17.32	2.76	0.36	0.01	0.00	66.68
8	115	0.06	17.32	2.76	0.36	0.05	0.00	66.68
8	116	0.06	17.32	2.76	0.36	0.06	0.00	66.68
8	117	0.06	17.32	2.76	0.36	0.07	0.00	66.68
8	118	0.06	17.32	2.76	0.36	0.01	0.00	66.68
8	119	0.06	17.32	2.76	0.36	-0.03	0.00	66.68
8	120	0.06	17.32	2.76	0.36	-0.01	0.00	66.68
8	121	0.06	17.32	2.76	0.36	-0.04	0.00	66.68
8	122	0.06	17.32	2.76	0.36	0.01	0.00	66.68
8	123	0.06	17.32	2.76	0.36	-0.06	0.00	66.68
8	124	0.06	17.32	2.76	0.36	-0.04	0.00	66.68
8	125	0.06	17.32	2.76	0.36	-0.02	0.00	66.68
8	126	0.06	17.32	2.76	0.36	-0.03	0.00	66.68
8	127	0.06	17.32	2.76	0.36	-0.04	0.00	66.68
8	128	0.06	17.32	2.76	0.36	0.02	0.00	66.68
8	129	0.06	17.32	2.76	0.36	-0.02	0.00	66.68
8	130	0.06	17.32	2.76	0.36	-0.01	0.00	66.68
8	131	0.06	17.32	2.76	0.36	-0.03	0.00	66.68
8	132	0.06	17.32	2.76	0.36	-0.03	0.00	66.68
8	133	0.06	17.32	2.76	0.36	-0.04	0.00	66.68
8	134	0.06	17.32	2.76	0.36	-0.04	0.00	66.68
8	135	0.06	17.32	2.76	0.36	0.04	0.00	66.68
8	136	0.06	17.32	2.76	0.36	0.00	0.00	66.68
8	137	0.06	17.32	2.76	0.36	0.01	0.00	66.68
8	138	0.06	17.32	2.76	0.36	0.01	0.00	66.68
8	139	0.06	17.32	2.76	0.36	0.01	0.00	66.68
8	140	0.06	17.32	2.76	0.36	0.03	0.00	66.68
8	141	0.06	17.32	2.76	0.36	-0.03	0.00	66.68
8	142	0.06	17.32	2.76	0.36	-0.03	0.00	66.68
8	143	0.06	17.32	2.76	0.36	-0.02	0.00	66.68
8	144	0.06	17.32	2.76	0.36	0.03	0.00	66.68

8	145	0.06	17.32	2.76	0.36	0.03	0.00	66.68
8	146	0.06	17.32	2.76	0.36	-0.04	0.00	66.68
8	147	0.06	17.32	2.76	0.36	-0.02	0.00	66.68
8	148	0.06	17.32	2.76	0.36	-0.02	0.00	66.68
8	149	0.06	17.32	2.76	0.36	-0.04	0.00	66.68
8	150	0.06	17.32	2.76	0.36	0.00	0.00	66.68
8	151	0.06	17.32	2.76	0.36	-0.02	0.00	66.68
8	152	0.06	17.32	2.76	0.36	-0.03	0.00	66.68
8	153	0.06	17.32	2.76	0.36	0.04	0.00	66.68
8	154	0.06	17.32	2.76	0.36	0.01	0.00	66.68
8	155	0.06	17.32	2.76	0.36	-0.05	0.00	66.68
8	156	0.06	17.32	2.76	0.36	0.01	0.00	66.68
8	157	0.06	17.32	2.76	0.36	-0.02	0.00	66.68
8	158	0.06	17.32	2.76	0.36	-0.02	0.00	66.68
8	159	0.06	17.32	2.76	0.36	0.04	0.00	66.68
8	160	0.06	17.32	2.76	0.36	-0.01	0.00	66.68
8	161	0.06	17.32	2.76	0.36	0.01	0.00	66.68
8	162	0.06	17.32	2.76	0.36	0.00	0.00	66.68
8	163	0.06	17.32	2.76	0.36	0.00	0.00	66.68
8	164	0.06	17.32	2.76	0.36	0.02	0.00	66.68
8	165	0.06	17.32	2.76	0.36	0.02	0.00	66.68
8	166	0.06	17.32	2.76	0.36	0.05	0.00	66.68
8	167	0.06	17.32	2.76	0.36	-0.03	0.00	66.68
8	168	0.06	17.32	2.76	0.36	0.00	0.00	66.68
8	169	0.06	17.32	2.76	0.36	0.01	0.00	66.68
8	170	0.06	17.32	2.76	0.36	0.01	0.00	66.68
8	171	0.06	17.32	2.76	0.36	0.02	0.00	66.68
8	172	0.06	17.32	2.76	0.36	0.02	0.00	66.68
8	173	0.06	17.32	2.76	0.36	-0.02	0.00	66.68
8	174	0.06	17.32	2.76	0.36	0.00	0.00	66.68
8	175	0.06	17.32	2.76	0.36	-0.03	0.00	66.68
8	176	0.06	17.32	2.76	0.36	-0.03	0.00	66.68
8	177	0.06	17.32	2.76	0.36	0.03	0.00	66.68
8	178	0.06	17.32	2.76	0.36	-0.01	0.00	66.68
8	179	0.06	17.32	2.76	0.36	0.00	0.00	66.68
8	180	0.06	17.32	2.76	0.36	0.01	0.00	66.68
8	181	0.06	17.32	2.76	0.36	0.03	0.00	66.68
8	182	0.06	17.32	2.76	0.36	-0.01	0.00	66.68
8	183	0.06	17.32	2.76	0.36	0.02	0.00	66.68
8	184	0.06	17.32	2.76	0.36	-0.01	0.00	66.68
8	185	0.06	17.32	2.76	0.36	0.00	0.00	66.68
8	186	0.06	17.32	2.76	0.36	0.00	0.00	66.68
8	187	0.06	17.32	2.76	0.36	0.02	0.00	66.68
8	188	0.06	17.32	2.76	0.36	-0.01	0.00	66.68
8	189	0.06	17.32	2.76	0.36	0.00	0.00	66.68

8	190	0.06	17.32	2.76	0.36	0.00	0.00	66.68
8	191	0.06	17.32	2.76	0.36	-0.02	0.00	66.68
8	192	0.06	17.32	2.76	0.36	0.08	0.00	66.68
8	193	0.06	17.32	2.76	0.36	-0.05	0.00	66.68
8	194	0.06	17.32	2.76	0.36	-0.03	0.00	66.68
8	195	0.06	17.32	2.76	0.36	-0.02	0.00	66.68
8	196	0.06	17.32	2.76	0.36	-0.01	0.00	66.68
8	197	0.06	17.32	2.76	0.36	0.04	0.00	66.68
8	198	0.06	17.32	2.76	0.36	0.02	0.00	66.68
8	199	0.06	17.32	2.76	0.36	0.05	0.00	66.68
8	200	0.06	17.32	2.76	0.36	0.02	0.00	66.68
8	201	0.06	17.32	2.76	0.36	-0.01	0.00	66.68
8	202	0.06	17.32	2.76	0.36	0.02	0.00	66.68
8	203	0.06	17.32	2.76	0.36	-0.01	0.00	66.68
8	204	0.06	17.32	2.76	0.36	0.02	0.00	66.68
8	205	0.06	17.32	2.76	0.36	0.02	0.00	66.68
8	206	0.06	17.32	2.76	0.36	-0.03	0.00	66.69
8	207	0.06	17.32	2.76	0.36	-0.02	0.00	66.69
8	208	0.06	17.32	2.76	0.36	0.00	0.00	66.69
8	209	0.06	17.32	2.76	0.36	-0.02	0.00	66.69
8	210	0.06	17.32	2.76	0.36	-0.02	0.00	66.69
8	211	0.06	17.32	2.76	0.36	0.00	0.00	66.69
8	212	0.06	17.32	2.76	0.36	0.02	0.00	66.69
8	213	0.06	17.32	2.76	0.36	0.00	0.00	66.69
8	214	0.06	17.32	2.76	0.36	-0.03	0.00	66.69
8	215	0.06	17.32	2.76	0.36	0.02	0.00	66.69
8	216	0.06	17.32	2.76	0.36	0.01	0.00	66.69
8	217	0.06	17.32	2.76	0.36	-0.01	0.00	66.69
9	1	0.09	10.62	1.69	0.59	1.64	35.13	35.13
9	2	0.08	13.10	2.08	0.48	13.57	6.78	41.91
9	3	0.08	13.12	2.09	0.48	-9.83	3.24	45.15
9	4	0.08	13.27	2.11	0.47	0.50	0.01	45.16
9	5	0.07	13.35	2.13	0.47	-2.67	0.21	45.36
9	6	0.07	13.38	2.13	0.47	1.05	0.04	45.40
9	7	0.07	13.45	2.14	0.47	-1.89	0.11	45.51
9	8	0.07	13.46	2.14	0.47	-0.98	0.03	45.54
9	9	0.07	13.47	2.14	0.47	1.04	0.03	45.57
9	10	0.07	13.55	2.16	0.46	-1.37	0.03	45.60
9	11	0.07	13.55	2.16	0.46	-0.94	0.01	45.62
9	12	0.07	13.57	2.16	0.46	-3.10	0.24	45.85
9	13	0.07	13.59	2.16	0.46	0.80	0.01	45.87
9	14	0.07	13.73	2.18	0.46	-8.14	3.35	49.21
9	15	0.07	14.00	2.23	0.45	-0.09	0.00	49.22
9	16	0.07	14.03	2.23	0.45	0.60	0.07	49.29
9	17	0.07	14.17	2.26	0.44	-4.84	12.33	61.62

9	18	0.07	14.24	2.27	0.44	-1.80	0.68	62.30
9	19	0.07	14.29	2.27	0.44	1.89	0.66	62.96
9	20	0.07	14.60	2.32	0.43	0.27	0.01	62.97
9	21	0.07	14.67	2.34	0.43	-0.76	0.09	63.05
9	22	0.07	15.07	2.40	0.42	0.07	0.00	63.06
9	23	0.07	15.15	2.41	0.41	-0.34	0.02	63.07
9	24	0.06	15.62	2.49	0.40	0.03	0.00	63.07
9	25	0.06	15.68	2.50	0.40	0.21	0.01	63.08
9	26	0.06	16.14	2.57	0.39	2.33	1.78	64.86
9	27	0.06	16.22	2.58	0.39	0.42	0.03	64.89
9	28	0.06	16.26	2.59	0.39	1.03	0.17	65.06
9	29	0.06	16.65	2.65	0.38	0.94	0.30	65.37
9	30	0.06	16.78	2.67	0.37	0.00	0.00	65.37
9	31	0.06	16.80	2.67	0.37	-0.15	0.00	65.37
9	32	0.06	17.21	2.74	0.37	0.04	0.00	65.37
9	33	0.06	17.22	2.74	0.36	-0.04	0.00	65.37
9	34	0.06	17.24	2.74	0.36	-0.11	0.00	65.37
9	35	0.06	17.24	2.74	0.36	0.01	0.00	65.37
9	36	0.06	17.26	2.75	0.36	0.02	0.00	65.37
9	37	0.06	17.26	2.75	0.36	-0.06	0.00	65.37
9	38	0.06	17.27	2.75	0.36	-0.02	0.00	65.37
9	39	0.06	17.27	2.75	0.36	-0.07	0.00	65.37
9	40	0.06	17.27	2.75	0.36	-0.08	0.00	65.37
9	41	0.06	17.27	2.75	0.36	0.06	0.00	65.37
9	42	0.06	17.28	2.75	0.36	-0.12	0.00	65.37
9	43	0.06	17.28	2.75	0.36	-0.06	0.00	65.37
9	44	0.06	17.29	2.75	0.36	0.00	0.00	65.37
9	45	0.06	17.29	2.75	0.36	-0.09	0.00	65.37
9	46	0.06	17.29	2.75	0.36	-0.01	0.00	65.37
9	47	0.06	17.29	2.75	0.36	-0.02	0.00	65.37
9	48	0.06	17.30	2.75	0.36	0.00	0.00	65.37
9	49	0.06	17.30	2.75	0.36	-0.01	0.00	65.37
9	50	0.06	17.30	2.75	0.36	0.07	0.00	65.37
9	51	0.06	17.30	2.75	0.36	-0.05	0.00	65.37
9	52	0.06	17.30	2.75	0.36	0.02	0.00	65.37
9	53	0.06	17.30	2.75	0.36	-0.02	0.00	65.37
9	54	0.06	17.30	2.75	0.36	-0.02	0.00	65.37
9	55	0.06	17.30	2.75	0.36	0.01	0.00	65.37
9	56	0.06	17.30	2.75	0.36	-0.02	0.00	65.37
9	57	0.06	17.30	2.75	0.36	0.04	0.00	65.37
9	58	0.06	17.30	2.75	0.36	0.08	0.00	65.37
9	59	0.06	17.31	2.75	0.36	-0.06	0.00	65.38
9	60	0.06	17.31	2.75	0.36	0.07	0.00	65.38
9	61	0.06	17.31	2.75	0.36	-0.03	0.00	65.38
9	62	0.06	17.31	2.75	0.36	0.00	0.00	65.38

9	63	0.06	17.31	2.75	0.36	0.05	0.00	65.38
9	64	0.06	17.31	2.75	0.36	-0.04	0.00	65.38
9	65	0.06	17.31	2.75	0.36	0.03	0.00	65.38
9	66	0.06	17.31	2.75	0.36	0.05	0.00	65.38
9	67	0.06	17.31	2.75	0.36	0.01	0.00	65.38
9	68	0.06	17.31	2.75	0.36	-0.03	0.00	65.38
9	69	0.06	17.31	2.75	0.36	-0.03	0.00	65.38
9	70	0.06	17.31	2.75	0.36	0.04	0.00	65.38
9	71	0.06	17.31	2.75	0.36	0.02	0.00	65.38
9	72	0.06	17.31	2.76	0.36	0.04	0.00	65.38
9	73	0.06	17.31	2.76	0.36	0.02	0.00	65.38
9	74	0.06	17.31	2.76	0.36	-0.01	0.00	65.38
9	75	0.06	17.31	2.76	0.36	0.03	0.00	65.38
9	76	0.06	17.31	2.76	0.36	-0.02	0.00	65.38
9	77	0.06	17.31	2.76	0.36	-0.01	0.00	65.38
9	78	0.06	17.31	2.76	0.36	0.03	0.00	65.38
9	79	0.06	17.31	2.76	0.36	-0.07	0.00	65.38
9	80	0.06	17.31	2.76	0.36	0.01	0.00	65.38
9	81	0.06	17.31	2.76	0.36	0.00	0.00	65.38
9	82	0.06	17.31	2.76	0.36	-0.08	0.00	65.38
9	83	0.06	17.31	2.76	0.36	0.00	0.00	65.38
9	84	0.06	17.31	2.76	0.36	0.02	0.00	65.38
9	85	0.06	17.31	2.76	0.36	-0.03	0.00	65.38
9	86	0.06	17.31	2.76	0.36	-0.01	0.00	65.38
9	87	0.06	17.31	2.76	0.36	-0.01	0.00	65.38
9	88	0.06	17.31	2.76	0.36	-0.03	0.00	65.38
9	89	0.06	17.31	2.76	0.36	0.03	0.00	65.38
9	90	0.06	17.31	2.76	0.36	0.01	0.00	65.38
9	91	0.06	17.31	2.76	0.36	0.00	0.00	65.38
9	92	0.06	17.31	2.76	0.36	0.00	0.00	65.38
9	93	0.06	17.31	2.76	0.36	-0.03	0.00	65.38
9	94	0.06	17.32	2.76	0.36	-0.01	0.00	65.38
9	95	0.06	17.32	2.76	0.36	-0.02	0.00	65.38
9	96	0.06	17.32	2.76	0.36	-0.06	0.00	65.38
9	97	0.06	17.32	2.76	0.36	-0.05	0.00	65.38
9	98	0.06	17.32	2.76	0.36	0.01	0.00	65.38
9	99	0.06	17.32	2.76	0.36	0.02	0.00	65.38
9	100	0.06	17.32	2.76	0.36	0.02	0.00	65.38
9	101	0.06	17.32	2.76	0.36	0.05	0.00	65.38
9	102	0.06	17.32	2.76	0.36	-0.02	0.00	65.38
9	103	0.06	17.32	2.76	0.36	-0.01	0.00	65.38
9	104	0.06	17.32	2.76	0.36	-0.04	0.00	65.38
9	105	0.06	17.32	2.76	0.36	0.00	0.00	65.38
9	106	0.06	17.32	2.76	0.36	-0.02	0.00	65.38
9	107	0.06	17.32	2.76	0.36	-0.03	0.00	65.38

9	108	0.06	17.32	2.76	0.36	0.00	0.00	65.38
9	109	0.06	17.32	2.76	0.36	0.01	0.00	65.38
9	110	0.06	17.32	2.76	0.36	0.00	0.00	65.38
9	111	0.06	17.32	2.76	0.36	-0.03	0.00	65.38
9	112	0.06	17.32	2.76	0.36	-0.04	0.00	65.38
9	113	0.06	17.32	2.76	0.36	0.02	0.00	65.38
9	114	0.06	17.32	2.76	0.36	0.01	0.00	65.38
9	115	0.06	17.32	2.76	0.36	-0.04	0.00	65.38
9	116	0.06	17.32	2.76	0.36	0.02	0.00	65.38
9	117	0.06	17.32	2.76	0.36	0.01	0.00	65.38
9	118	0.06	17.32	2.76	0.36	-0.01	0.00	65.38
9	119	0.06	17.32	2.76	0.36	0.01	0.00	65.38
9	120	0.06	17.32	2.76	0.36	-0.04	0.00	65.38
9	121	0.06	17.32	2.76	0.36	-0.02	0.00	65.38
9	122	0.06	17.32	2.76	0.36	0.00	0.00	65.38
9	123	0.06	17.32	2.76	0.36	-0.01	0.00	65.38
9	124	0.06	17.32	2.76	0.36	0.00	0.00	65.38
9	125	0.06	17.32	2.76	0.36	0.00	0.00	65.38
9	126	0.06	17.32	2.76	0.36	0.00	0.00	65.38
9	127	0.06	17.32	2.76	0.36	0.02	0.00	65.38
9	128	0.06	17.32	2.76	0.36	-0.05	0.00	65.38
9	129	0.06	17.32	2.76	0.36	0.00	0.00	65.38
9	130	0.06	17.32	2.76	0.36	0.03	0.00	65.38
9	131	0.06	17.32	2.76	0.36	-0.03	0.00	65.38
9	132	0.06	17.32	2.76	0.36	-0.03	0.00	65.38
9	133	0.06	17.32	2.76	0.36	-0.03	0.00	65.38
9	134	0.06	17.32	2.76	0.36	-0.03	0.00	65.38
9	135	0.06	17.32	2.76	0.36	-0.02	0.00	65.38
9	136	0.06	17.32	2.76	0.36	0.06	0.00	65.38
9	137	0.06	17.32	2.76	0.36	0.02	0.00	65.38
9	138	0.06	17.32	2.76	0.36	0.07	0.00	65.38
9	139	0.06	17.32	2.76	0.36	-0.01	0.00	65.38
9	140	0.06	17.32	2.76	0.36	-0.08	0.00	65.38
9	141	0.06	17.32	2.76	0.36	0.03	0.00	65.38
9	142	0.06	17.32	2.76	0.36	0.03	0.00	65.38
9	143	0.06	17.32	2.76	0.36	0.02	0.00	65.38
9	144	0.06	17.32	2.76	0.36	-0.01	0.00	65.38
9	145	0.06	17.32	2.76	0.36	-0.01	0.00	65.38
9	146	0.06	17.32	2.76	0.36	-0.01	0.00	65.38
9	147	0.06	17.32	2.76	0.36	0.01	0.00	65.38
9	148	0.06	17.32	2.76	0.36	0.00	0.00	65.38
9	149	0.06	17.32	2.76	0.36	0.04	0.00	65.38
9	150	0.06	17.32	2.76	0.36	0.05	0.00	65.38
9	151	0.06	17.32	2.76	0.36	0.05	0.00	65.38
9	152	0.06	17.32	2.76	0.36	-0.01	0.00	65.38

9	153	0.06	17.32	2.76	0.36	-0.02	0.00	65.38
9	154	0.06	17.32	2.76	0.36	-0.01	0.00	65.38
9	155	0.06	17.32	2.76	0.36	0.04	0.00	65.38
9	156	0.06	17.32	2.76	0.36	-0.01	0.00	65.38
9	157	0.06	17.32	2.76	0.36	0.02	0.00	65.38
9	158	0.06	17.32	2.76	0.36	0.02	0.00	65.38
9	159	0.06	17.32	2.76	0.36	-0.01	0.00	65.38
9	160	0.06	17.32	2.76	0.36	0.00	0.00	65.38
9	161	0.06	17.32	2.76	0.36	0.01	0.00	65.38
9	162	0.06	17.32	2.76	0.36	0.02	0.00	65.38
9	163	0.06	17.32	2.76	0.36	0.01	0.00	65.38
9	164	0.06	17.32	2.76	0.36	-0.01	0.00	65.38
9	165	0.06	17.32	2.76	0.36	0.02	0.00	65.38
9	166	0.06	17.32	2.76	0.36	-0.03	0.00	65.38
9	167	0.06	17.32	2.76	0.36	-0.01	0.00	65.38
9	168	0.06	17.32	2.76	0.36	-0.02	0.00	65.38
9	169	0.06	17.32	2.76	0.36	-0.04	0.00	65.38
9	170	0.06	17.32	2.76	0.36	0.01	0.00	65.38
9	171	0.06	17.32	2.76	0.36	0.02	0.00	65.38
9	172	0.06	17.32	2.76	0.36	0.03	0.00	65.38
9	173	0.06	17.32	2.76	0.36	0.00	0.00	65.38
9	174	0.06	17.32	2.76	0.36	-0.02	0.00	65.38
9	175	0.06	17.32	2.76	0.36	-0.01	0.00	65.38
9	176	0.06	17.32	2.76	0.36	0.03	0.00	65.38
9	177	0.06	17.32	2.76	0.36	0.02	0.00	65.38
9	178	0.06	17.32	2.76	0.36	0.00	0.00	65.38
9	179	0.06	17.32	2.76	0.36	-0.03	0.00	65.38
9	180	0.06	17.32	2.76	0.36	-0.01	0.00	65.38
9	181	0.06	17.32	2.76	0.36	0.03	0.00	65.38
9	182	0.06	17.32	2.76	0.36	0.00	0.00	65.38
9	183	0.06	17.32	2.76	0.36	-0.01	0.00	65.38
9	184	0.06	17.32	2.76	0.36	0.00	0.00	65.38
9	185	0.06	17.32	2.76	0.36	0.00	0.00	65.38
9	186	0.06	17.32	2.76	0.36	-0.02	0.00	65.38
9	187	0.06	17.32	2.76	0.36	-0.01	0.00	65.38
9	188	0.06	17.32	2.76	0.36	0.00	0.00	65.38
9	189	0.06	17.32	2.76	0.36	-0.03	0.00	65.38
9	190	0.06	17.32	2.76	0.36	0.00	0.00	65.38
9	191	0.06	17.32	2.76	0.36	0.00	0.00	65.38
9	192	0.06	17.32	2.76	0.36	0.03	0.00	65.38
9	193	0.06	17.32	2.76	0.36	-0.02	0.00	65.38
9	194	0.06	17.32	2.76	0.36	0.01	0.00	65.38
9	195	0.06	17.32	2.76	0.36	0.04	0.00	65.38
9	196	0.06	17.32	2.76	0.36	0.04	0.00	65.38
9	197	0.06	17.32	2.76	0.36	-0.02	0.00	65.38

9	198	0.06	17.32	2.76	0.36	-0.04	0.00	65.38
9	199	0.06	17.32	2.76	0.36	0.01	0.00	65.38
9	200	0.06	17.32	2.76	0.36	0.02	0.00	65.38
9	201	0.06	17.32	2.76	0.36	0.00	0.00	65.38
9	202	0.06	17.32	2.76	0.36	0.02	0.00	65.38
9	203	0.06	17.32	2.76	0.36	-0.02	0.00	65.38
9	204	0.06	17.32	2.76	0.36	-0.04	0.00	65.38
9	205	0.06	17.32	2.76	0.36	0.01	0.00	65.38
9	206	0.06	17.32	2.76	0.36	-0.01	0.00	65.38
9	207	0.06	17.32	2.76	0.36	0.03	0.00	65.38
9	208	0.06	17.32	2.76	0.36	-0.01	0.00	65.38
9	209	0.06	17.32	2.76	0.36	0.03	0.00	65.38
9	210	0.06	17.32	2.76	0.36	0.03	0.00	65.38
9	211	0.06	17.32	2.76	0.36	0.02	0.00	65.38
9	212	0.06	17.32	2.76	0.36	-0.01	0.00	65.38
9	213	0.06	17.32	2.76	0.36	-0.04	0.00	65.38
9	214	0.06	17.32	2.76	0.36	-0.02	0.00	65.38
9	215	0.06	17.32	2.76	0.36	-0.04	0.00	65.38
9	216	0.06	17.32	2.76	0.36	-0.02	0.00	65.38
9	217	0.06	17.32	2.76	0.36	-0.01	0.00	65.38
10	1	0.09	10.62	1.69	0.59	0.06	0.03	0.03
10	2	0.08	13.10	2.08	0.48	1.51	0.06	0.09
10	3	0.08	13.12	2.09	0.48	-1.01	0.02	0.11
10	4	0.08	13.27	2.11	0.47	0.08	0.00	0.11
10	5	0.07	13.35	2.13	0.47	-0.31	0.00	0.11
10	6	0.07	13.38	2.13	0.47	0.11	0.00	0.11
10	7	0.07	13.45	2.14	0.47	-0.15	0.00	0.11
10	8	0.07	13.46	2.14	0.47	0.03	0.00	0.11
10	9	0.07	13.47	2.14	0.47	0.02	0.00	0.11
10	10	0.07	13.55	2.16	0.46	-0.19	0.00	0.11
10	11	0.07	13.55	2.16	0.46	-0.08	0.00	0.11
10	12	0.07	13.57	2.16	0.46	-0.19	0.00	0.11
10	13	0.07	13.59	2.16	0.46	-0.02	0.00	0.11
10	14	0.07	13.73	2.18	0.46	-1.08	0.04	0.15
10	15	0.07	14.00	2.23	0.45	-0.21	0.01	0.16
10	16	0.07	14.03	2.23	0.45	-2.79	1.05	1.21
10	17	0.07	14.17	2.26	0.44	-0.67	0.16	1.37
10	18	0.07	14.24	2.27	0.44	-0.16	0.00	1.38
10	19	0.07	14.29	2.27	0.44	0.12	0.00	1.38
10	20	0.07	14.60	2.32	0.43	0.33	0.01	1.39
10	21	0.07	14.67	2.34	0.43	-1.46	0.22	1.61
10	22	0.07	15.07	2.40	0.42	0.11	0.00	1.61
10	23	0.07	15.15	2.41	0.41	0.07	0.00	1.61
10	24	0.06	15.62	2.49	0.40	-0.29	0.01	1.62
10	25	0.06	15.68	2.50	0.40	1.08	0.12	1.74

10	26	0.06	16.14	2.57	0.39	0.30	0.02	1.76
10	27	0.06	16.22	2.58	0.39	0.13	0.00	1.77
10	28	0.06	16.26	2.59	0.39	0.00	0.00	1.77
10	29	0.06	16.65	2.65	0.38	0.12	0.00	1.77
10	30	0.06	16.78	2.67	0.37	-0.05	0.00	1.77
10	31	0.06	16.80	2.67	0.37	-0.88	0.08	1.85
10	32	0.06	17.21	2.74	0.37	1.33	0.20	2.05
10	33	0.06	17.22	2.74	0.36	0.15	0.00	2.05
10	34	0.06	17.24	2.74	0.36	-0.65	0.03	2.08
10	35	0.06	17.24	2.74	0.36	-0.34	0.01	2.09
10	36	0.06	17.26	2.75	0.36	-0.29	0.01	2.09
10	37	0.06	17.26	2.75	0.36	0.06	0.00	2.09
10	38	0.06	17.27	2.75	0.36	-0.18	0.00	2.10
10	39	0.06	17.27	2.75	0.36	-0.26	0.00	2.10
10	40	0.06	17.27	2.75	0.36	-0.05	0.00	2.10
10	41	0.06	17.27	2.75	0.36	0.03	0.00	2.10
10	42	0.06	17.28	2.75	0.36	-0.79	0.03	2.13
10	43	0.06	17.28	2.75	0.36	-0.42	0.01	2.14
10	44	0.06	17.29	2.75	0.36	-0.44	0.01	2.15
10	45	0.06	17.29	2.75	0.36	0.16	0.00	2.15
10	46	0.06	17.29	2.75	0.36	-0.30	0.00	2.15
10	47	0.06	17.29	2.75	0.36	-0.09	0.00	2.15
10	48	0.06	17.30	2.75	0.36	-0.04	0.00	2.15
10	49	0.06	17.30	2.75	0.36	0.42	0.01	2.16
10	50	0.06	17.30	2.75	0.36	-0.04	0.00	2.16
10	51	0.06	17.30	2.75	0.36	-0.21	0.00	2.16
10	52	0.06	17.30	2.75	0.36	-0.41	0.01	2.17
10	53	0.06	17.30	2.75	0.36	-0.33	0.01	2.18
10	54	0.06	17.30	2.75	0.36	-0.29	0.01	2.18
10	55	0.06	17.30	2.75	0.36	-0.46	0.01	2.19
10	56	0.06	17.30	2.75	0.36	-0.02	0.00	2.19
10	57	0.06	17.30	2.75	0.36	0.53	0.02	2.21
10	58	0.06	17.30	2.75	0.36	0.08	0.00	2.21
10	59	0.06	17.31	2.75	0.36	-0.17	0.00	2.21
10	60	0.06	17.31	2.75	0.36	0.02	0.00	2.21
10	61	0.06	17.31	2.75	0.36	0.05	0.00	2.21
10	62	0.06	17.31	2.75	0.36	0.06	0.00	2.21
10	63	0.06	17.31	2.75	0.36	-0.03	0.00	2.21
10	64	0.06	17.31	2.75	0.36	0.44	0.01	2.22
10	65	0.06	17.31	2.75	0.36	0.00	0.00	2.22
10	66	0.06	17.31	2.75	0.36	-0.07	0.00	2.22
10	67	0.06	17.31	2.75	0.36	-0.01	0.00	2.22
10	68	0.06	17.31	2.75	0.36	0.19	0.00	2.22
10	69	0.06	17.31	2.75	0.36	0.10	0.00	2.22
10	70	0.06	17.31	2.75	0.36	-0.40	0.01	2.23

10	71	0.06	17.31	2.75	0.36	0.20	0.00	2.23
10	72	0.06	17.31	2.76	0.36	0.47	0.01	2.24
10	73	0.06	17.31	2.76	0.36	0.01	0.00	2.24
10	74	0.06	17.31	2.76	0.36	0.17	0.00	2.24
10	75	0.06	17.31	2.76	0.36	-0.12	0.00	2.24
10	76	0.06	17.31	2.76	0.36	-0.18	0.00	2.24
10	77	0.06	17.31	2.76	0.36	-0.08	0.00	2.24
10	78	0.06	17.31	2.76	0.36	-0.73	0.02	2.26
10	79	0.06	17.31	2.76	0.36	-0.47	0.01	2.27
10	80	0.06	17.31	2.76	0.36	0.08	0.00	2.27
10	81	0.06	17.31	2.76	0.36	-0.21	0.00	2.27
10	82	0.06	17.31	2.76	0.36	-0.29	0.00	2.27
10	83	0.06	17.31	2.76	0.36	0.05	0.00	2.27
10	84	0.06	17.31	2.76	0.36	0.08	0.00	2.28
10	85	0.06	17.31	2.76	0.36	-0.10	0.00	2.28
10	86	0.06	17.31	2.76	0.36	-0.08	0.00	2.28
10	87	0.06	17.31	2.76	0.36	-0.15	0.00	2.28
10	88	0.06	17.31	2.76	0.36	-0.16	0.00	2.28
10	89	0.06	17.31	2.76	0.36	0.09	0.00	2.28
10	90	0.06	17.31	2.76	0.36	-0.14	0.00	2.28
10	91	0.06	17.31	2.76	0.36	0.07	0.00	2.28
10	92	0.06	17.31	2.76	0.36	-0.01	0.00	2.28
10	93	0.06	17.31	2.76	0.36	0.26	0.00	2.29
10	94	0.06	17.32	2.76	0.36	-0.08	0.00	2.29
10	95	0.06	17.32	2.76	0.36	0.10	0.00	2.29
10	96	0.06	17.32	2.76	0.36	0.19	0.00	2.29
10	97	0.06	17.32	2.76	0.36	0.23	0.00	2.29
10	98	0.06	17.32	2.76	0.36	0.07	0.00	2.29
10	99	0.06	17.32	2.76	0.36	-0.16	0.00	2.29
10	100	0.06	17.32	2.76	0.36	-0.02	0.00	2.29
10	101	0.06	17.32	2.76	0.36	0.22	0.00	2.30
10	102	0.06	17.32	2.76	0.36	-0.01	0.00	2.30
10	103	0.06	17.32	2.76	0.36	-0.19	0.00	2.30
10	104	0.06	17.32	2.76	0.36	-0.08	0.00	2.30
10	105	0.06	17.32	2.76	0.36	0.25	0.00	2.30
10	106	0.06	17.32	2.76	0.36	-0.06	0.00	2.30
10	107	0.06	17.32	2.76	0.36	0.26	0.00	2.31
10	108	0.06	17.32	2.76	0.36	0.05	0.00	2.31
10	109	0.06	17.32	2.76	0.36	-0.15	0.00	2.31
10	110	0.06	17.32	2.76	0.36	0.15	0.00	2.31
10	111	0.06	17.32	2.76	0.36	0.07	0.00	2.31
10	112	0.06	17.32	2.76	0.36	0.01	0.00	2.31
10	113	0.06	17.32	2.76	0.36	0.08	0.00	2.31
10	114	0.06	17.32	2.76	0.36	-0.02	0.00	2.31
10	115	0.06	17.32	2.76	0.36	-0.06	0.00	2.31

10	116	0.06	17.32	2.76	0.36	-0.20	0.00	2.31
10	117	0.06	17.32	2.76	0.36	0.02	0.00	2.31
10	118	0.06	17.32	2.76	0.36	-0.16	0.00	2.31
10	119	0.06	17.32	2.76	0.36	0.05	0.00	2.31
10	120	0.06	17.32	2.76	0.36	-0.09	0.00	2.31
10	121	0.06	17.32	2.76	0.36	-0.20	0.00	2.32
10	122	0.06	17.32	2.76	0.36	-0.08	0.00	2.32
10	123	0.06	17.32	2.76	0.36	0.10	0.00	2.32
10	124	0.06	17.32	2.76	0.36	-0.08	0.00	2.32
10	125	0.06	17.32	2.76	0.36	0.21	0.00	2.32
10	126	0.06	17.32	2.76	0.36	0.26	0.01	2.33
10	127	0.06	17.32	2.76	0.36	0.03	0.00	2.33
10	128	0.06	17.32	2.76	0.36	-0.09	0.00	2.33
10	129	0.06	17.32	2.76	0.36	0.17	0.00	2.33
10	130	0.06	17.32	2.76	0.36	-0.21	0.00	2.33
10	131	0.06	17.32	2.76	0.36	0.12	0.00	2.33
10	132	0.06	17.32	2.76	0.36	0.10	0.00	2.33
10	133	0.06	17.32	2.76	0.36	0.08	0.00	2.33
10	134	0.06	17.32	2.76	0.36	0.19	0.00	2.33
10	135	0.06	17.32	2.76	0.36	0.10	0.00	2.33
10	136	0.06	17.32	2.76	0.36	0.00	0.00	2.33
10	137	0.06	17.32	2.76	0.36	-0.17	0.00	2.33
10	138	0.06	17.32	2.76	0.36	0.01	0.00	2.33
10	139	0.06	17.32	2.76	0.36	-0.04	0.00	2.33
10	140	0.06	17.32	2.76	0.36	-0.21	0.00	2.34
10	141	0.06	17.32	2.76	0.36	0.17	0.00	2.34
10	142	0.06	17.32	2.76	0.36	0.06	0.00	2.34
10	143	0.06	17.32	2.76	0.36	-0.08	0.00	2.34
10	144	0.06	17.32	2.76	0.36	-0.03	0.00	2.34
10	145	0.06	17.32	2.76	0.36	0.03	0.00	2.34
10	146	0.06	17.32	2.76	0.36	-0.06	0.00	2.34
10	147	0.06	17.32	2.76	0.36	0.20	0.00	2.34
10	148	0.06	17.32	2.76	0.36	-0.07	0.00	2.34
10	149	0.06	17.32	2.76	0.36	-0.05	0.00	2.34
10	150	0.06	17.32	2.76	0.36	0.12	0.00	2.34
10	151	0.06	17.32	2.76	0.36	0.08	0.00	2.34
10	152	0.06	17.32	2.76	0.36	-0.05	0.00	2.34
10	153	0.06	17.32	2.76	0.36	-0.01	0.00	2.34
10	154	0.06	17.32	2.76	0.36	0.02	0.00	2.34
10	155	0.06	17.32	2.76	0.36	0.07	0.00	2.34
10	156	0.06	17.32	2.76	0.36	0.10	0.00	2.34
10	157	0.06	17.32	2.76	0.36	0.02	0.00	2.34
10	158	0.06	17.32	2.76	0.36	0.35	0.01	2.35
10	159	0.06	17.32	2.76	0.36	-0.09	0.00	2.35
10	160	0.06	17.32	2.76	0.36	0.05	0.00	2.35

10	161	0.06	17.32	2.76	0.36	-0.11	0.00	2.35
10	162	0.06	17.32	2.76	0.36	-0.10	0.00	2.35
10	163	0.06	17.32	2.76	0.36	-0.06	0.00	2.35
10	164	0.06	17.32	2.76	0.36	0.10	0.00	2.35
10	165	0.06	17.32	2.76	0.36	0.15	0.00	2.35
10	166	0.06	17.32	2.76	0.36	0.25	0.00	2.36
10	167	0.06	17.32	2.76	0.36	0.07	0.00	2.36
10	168	0.06	17.32	2.76	0.36	0.01	0.00	2.36
10	169	0.06	17.32	2.76	0.36	-0.18	0.00	2.36
10	170	0.06	17.32	2.76	0.36	-0.03	0.00	2.36
10	171	0.06	17.32	2.76	0.36	0.00	0.00	2.36
10	172	0.06	17.32	2.76	0.36	-0.17	0.00	2.36
10	173	0.06	17.32	2.76	0.36	0.06	0.00	2.36
10	174	0.06	17.32	2.76	0.36	-0.05	0.00	2.36
10	175	0.06	17.32	2.76	0.36	-0.06	0.00	2.36
10	176	0.06	17.32	2.76	0.36	0.17	0.00	2.36
10	177	0.06	17.32	2.76	0.36	-0.11	0.00	2.36
10	178	0.06	17.32	2.76	0.36	0.03	0.00	2.36
10	179	0.06	17.32	2.76	0.36	0.06	0.00	2.36
10	180	0.06	17.32	2.76	0.36	0.27	0.00	2.36
10	181	0.06	17.32	2.76	0.36	-0.15	0.00	2.37
10	182	0.06	17.32	2.76	0.36	0.07	0.00	2.37
10	183	0.06	17.32	2.76	0.36	0.12	0.00	2.37
10	184	0.06	17.32	2.76	0.36	0.11	0.00	2.37
10	185	0.06	17.32	2.76	0.36	-0.09	0.00	2.37
10	186	0.06	17.32	2.76	0.36	-0.10	0.00	2.37
10	187	0.06	17.32	2.76	0.36	0.02	0.00	2.37
10	188	0.06	17.32	2.76	0.36	0.03	0.00	2.37
10	189	0.06	17.32	2.76	0.36	-0.03	0.00	2.37
10	190	0.06	17.32	2.76	0.36	0.14	0.00	2.37
10	191	0.06	17.32	2.76	0.36	0.14	0.00	2.37
10	192	0.06	17.32	2.76	0.36	-0.11	0.00	2.37
10	193	0.06	17.32	2.76	0.36	0.08	0.00	2.37
10	194	0.06	17.32	2.76	0.36	0.11	0.00	2.37
10	195	0.06	17.32	2.76	0.36	0.23	0.00	2.37
10	196	0.06	17.32	2.76	0.36	-0.04	0.00	2.37
10	197	0.06	17.32	2.76	0.36	-0.14	0.00	2.38
10	198	0.06	17.32	2.76	0.36	-0.02	0.00	2.38
10	199	0.06	17.32	2.76	0.36	0.07	0.00	2.38
10	200	0.06	17.32	2.76	0.36	-0.13	0.00	2.38
10	201	0.06	17.32	2.76	0.36	0.05	0.00	2.38
10	202	0.06	17.32	2.76	0.36	0.05	0.00	2.38
10	203	0.06	17.32	2.76	0.36	0.06	0.00	2.38
10	204	0.06	17.32	2.76	0.36	0.04	0.00	2.38
10	205	0.06	17.32	2.76	0.36	0.04	0.00	2.38

10	206	0.06	17.32	2.76	0.36	-0.12	0.00	2.38
10	207	0.06	17.32	2.76	0.36	0.14	0.00	2.38
10	208	0.06	17.32	2.76	0.36	-0.05	0.00	2.38
10	209	0.06	17.32	2.76	0.36	0.04	0.00	2.38
10	210	0.06	17.32	2.76	0.36	0.04	0.00	2.38
10	211	0.06	17.32	2.76	0.36	-0.07	0.00	2.38
10	212	0.06	17.32	2.76	0.36	-0.05	0.00	2.38
10	213	0.06	17.32	2.76	0.36	-0.03	0.00	2.38
10	214	0.06	17.32	2.76	0.36	0.11	0.00	2.38
10	215	0.06	17.32	2.76	0.36	-0.10	0.00	2.38
10	216	0.06	17.32	2.76	0.36	-0.08	0.00	2.38
10	217	0.06	17.32	2.76	0.36	0.19	0.00	2.38

ცხრილი 1.

წნევა საძირკვლის ქვეშ

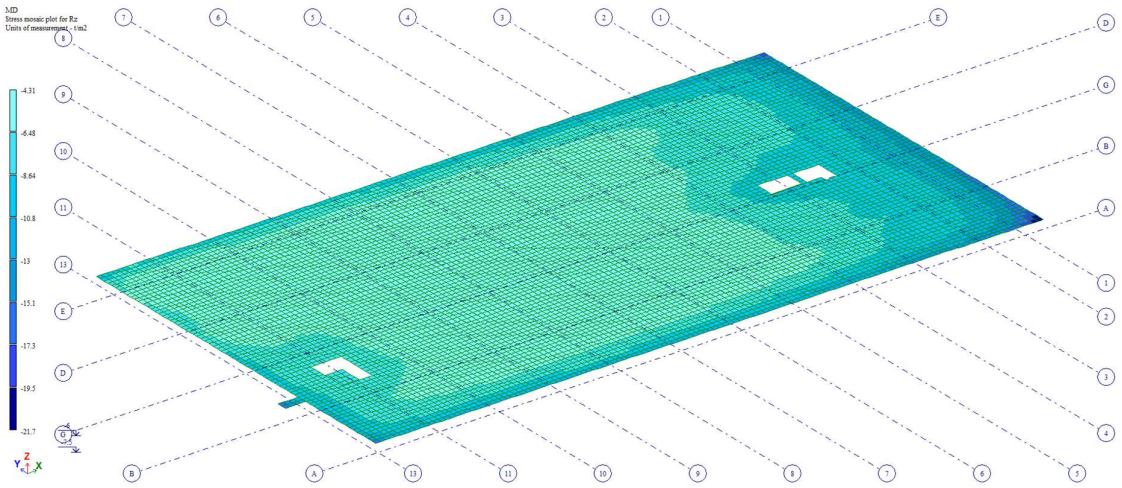

ფიგურა 7. წნევა გამოწვეული მუდმივი დატვირთვით: 21.70 კგ/სმ^2

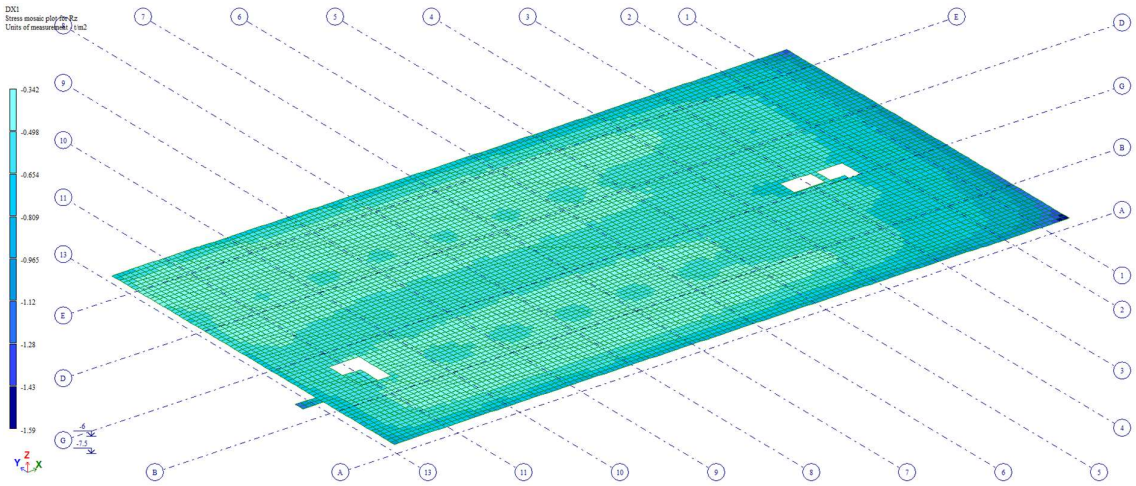

ფიგურა 8. წნევა გამოწვეული დროებითი ხაბგრძლივი დატვირთვით: 1.59 კგ/სმ^2

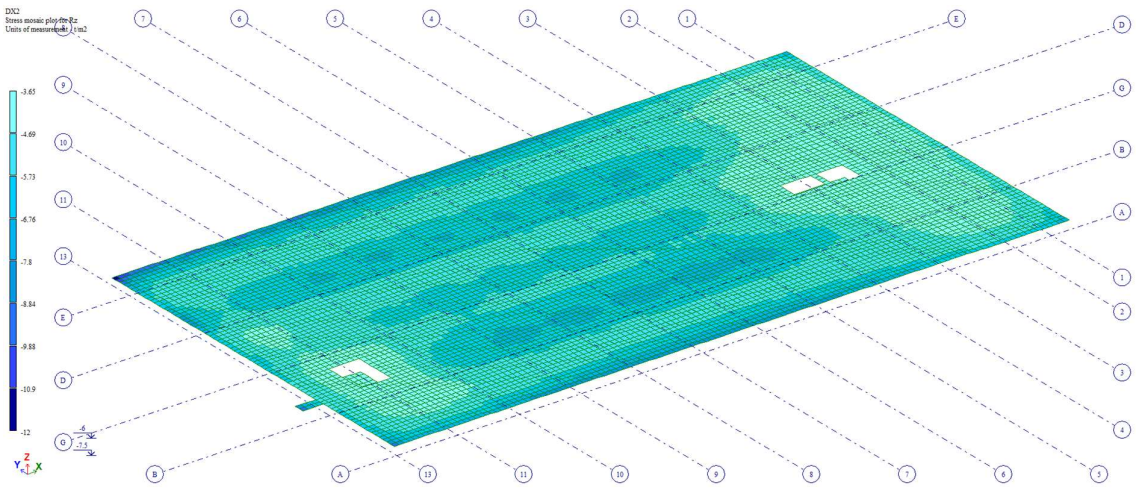

ფიგურა 9. წნევა გამოწვეული დროებითი ხანმოკლე დატვირთვით: 1.20 კგ/სმ^2

ჩაღუნვები

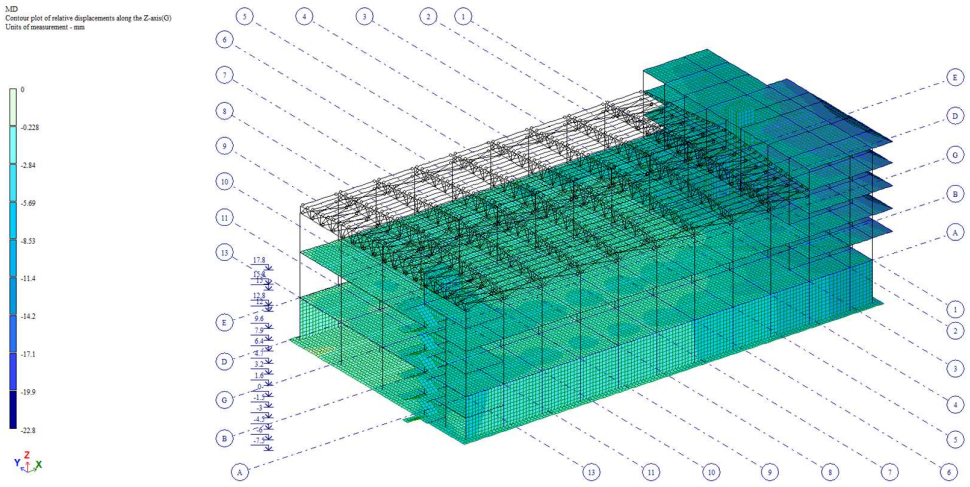

ფიგურა 10. ჩაღუნვა გამოწვეული მუდმივი დატვირთვით: 22.80 მმ

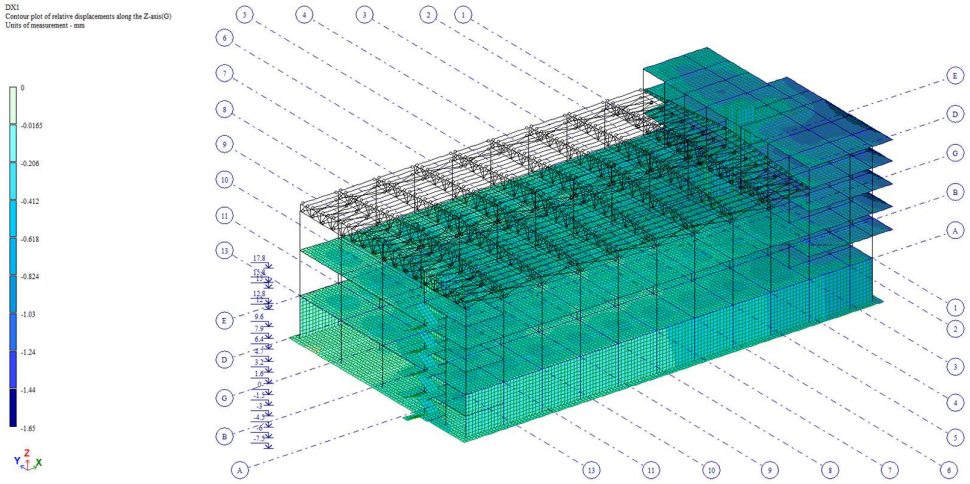

ფიგურა 12. ჩაღუნვა გამოწვეული დროებითი ხანგრძლივი დატვირთვით: 1.65 მმ

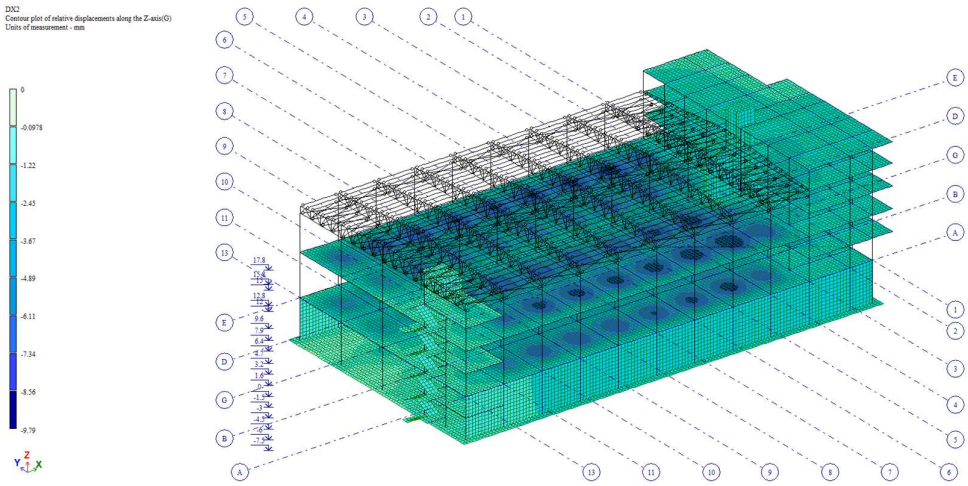

ფიგურა 13. ჩაღუნვა გამოწვეული დროებითი ხანმოკლე დატვირთვით: 9.79 მმ

გადაადგილებები გამოწვეული სეისმირუ დატვირთვით

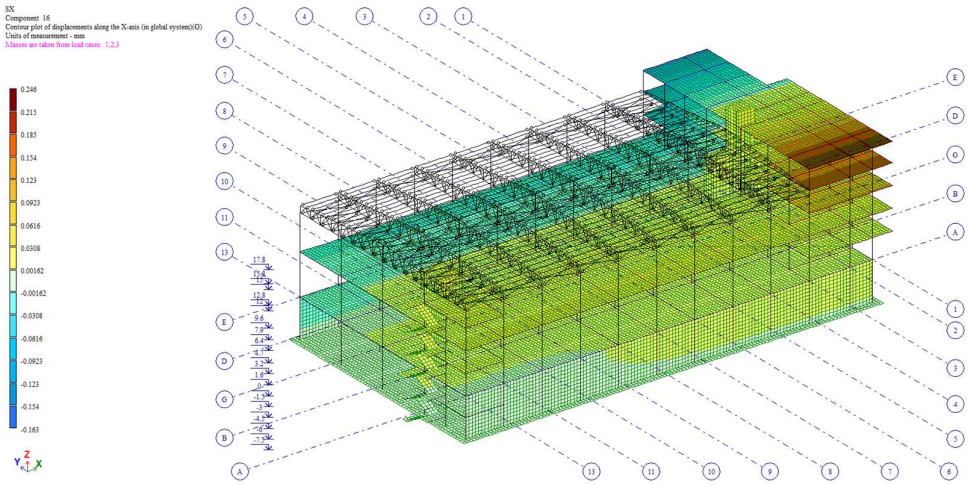

ფიგურა 14. გადადგილება X მიმართულებით 0.25 მმ

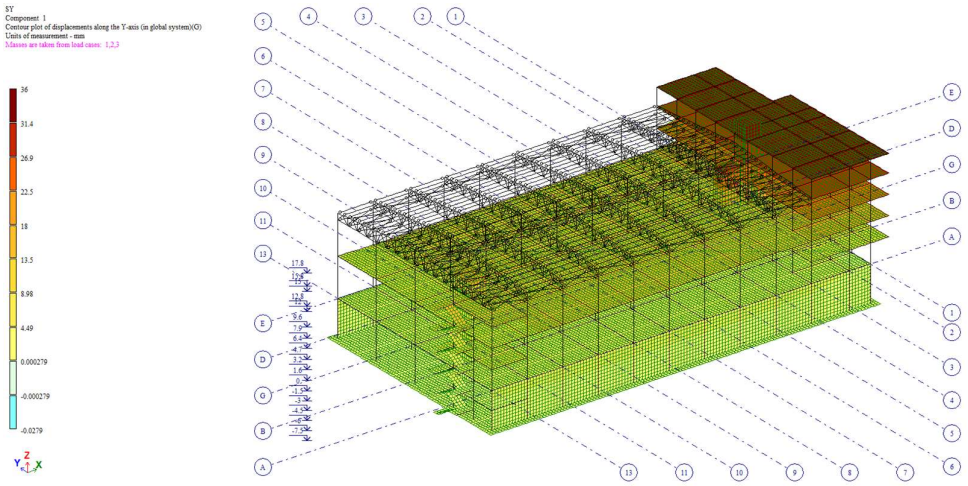

ფიგურა 15. გადადგილება Y მიმართულებით 36.00 მმ

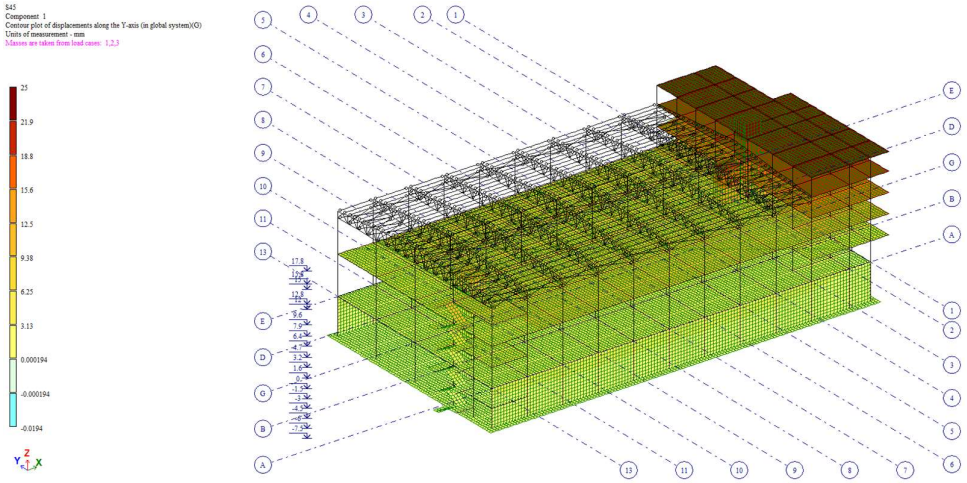

ფიგურა 16. გადადგილება 45° მიმართულებით 25.00 მმ

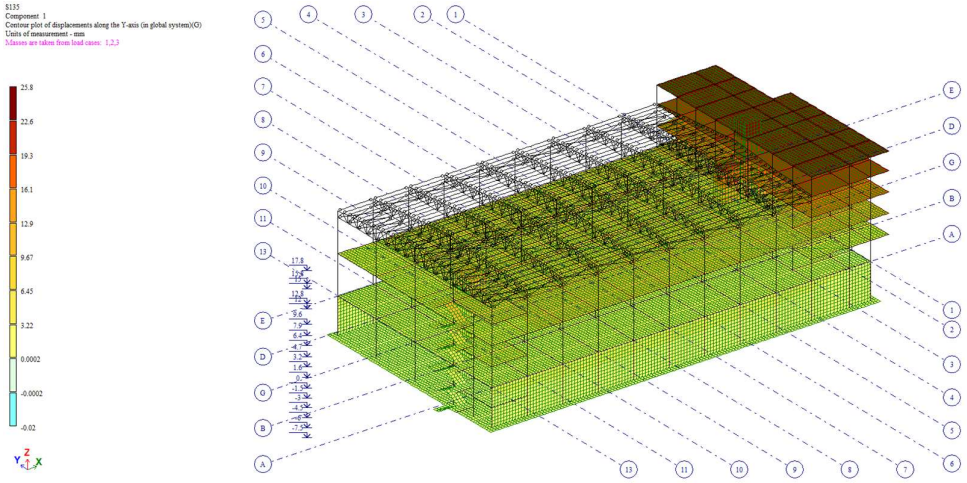

ფიგურა 17. გადადგილება 135° მიმართულებით 25.80 მმ

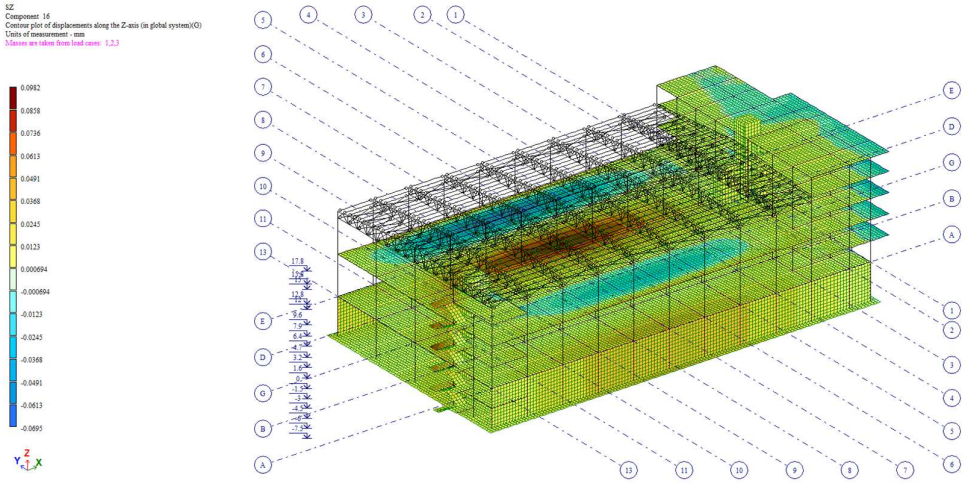

ფიგურა 18. გადადგილება Z მიმართულებით 0.10 მმ

გადაადგილებები გამოწვეული ქარის დატვირთვით

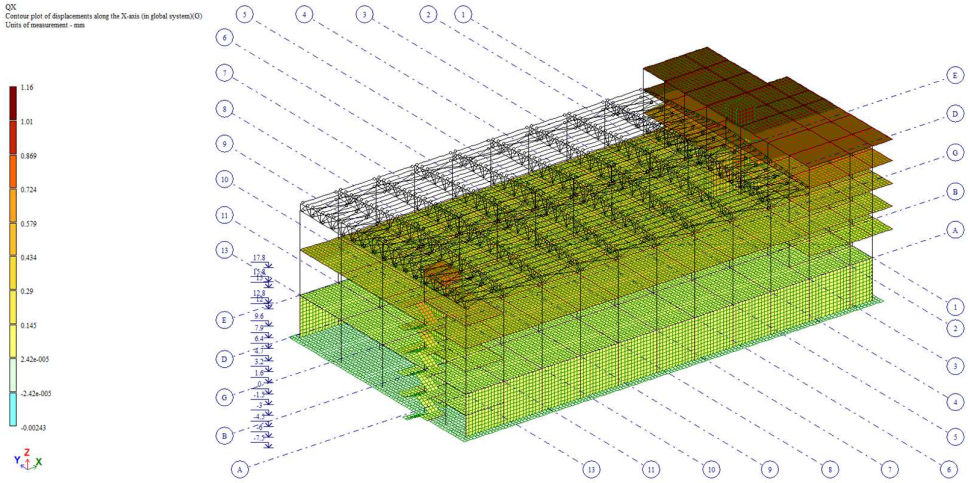

ფიგურა 19. გადადგილება X მიმართულებით 1.16 მმ

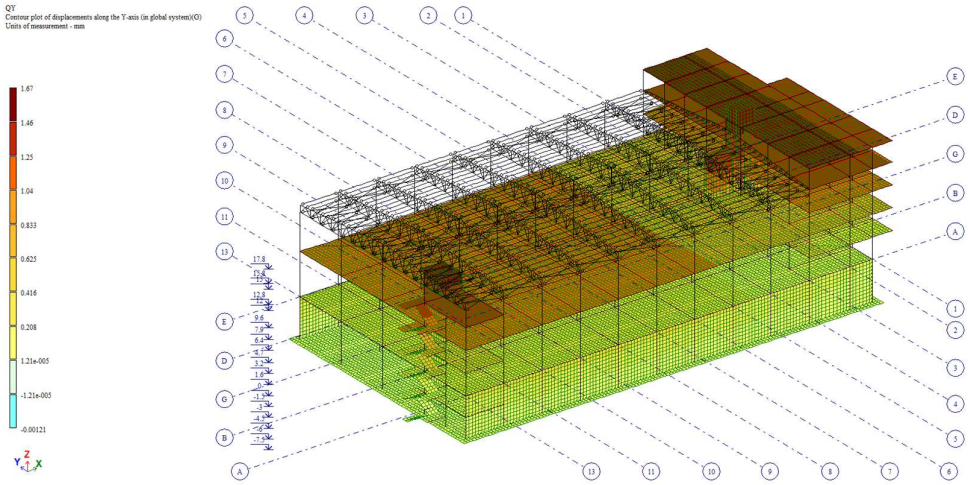

ფიგურა 20. გადადგილება Y მიმართულებით 1.67 მმ

არმატურა ბრტყელ ელემენტებში

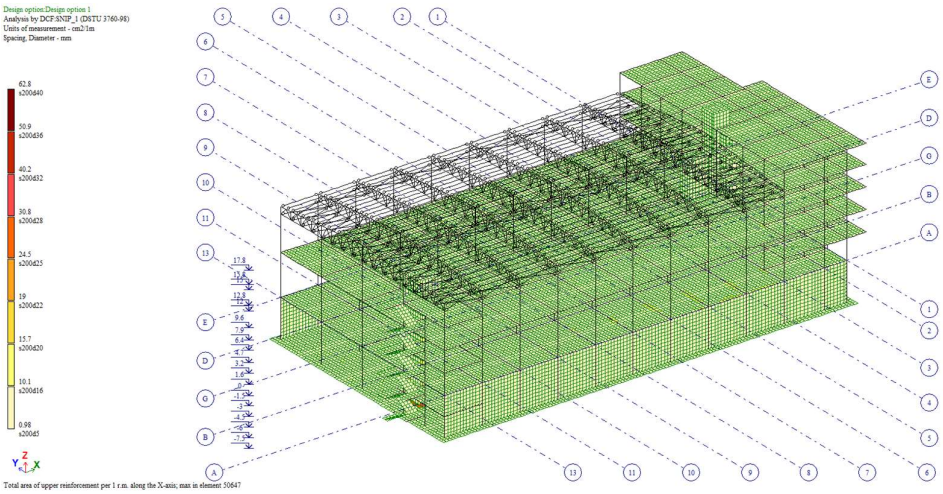

ფიგურა 21. არმატურა საძირკვლის ფილაში – ზედა ბადე X მიმართულებით სმ²/მ

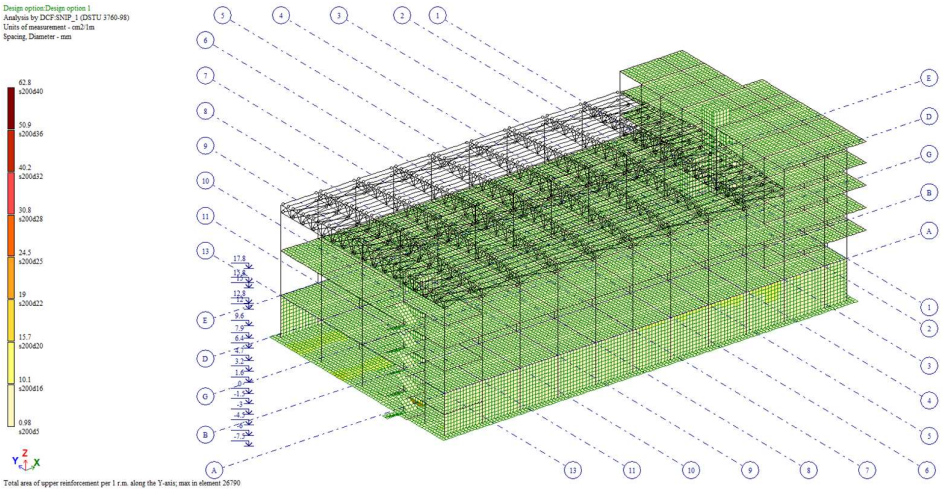

ფიგურა 22. არმატურა საძირკვლის ფილაში – ზედა ბადე Y მიმართულებით სმ²/მ

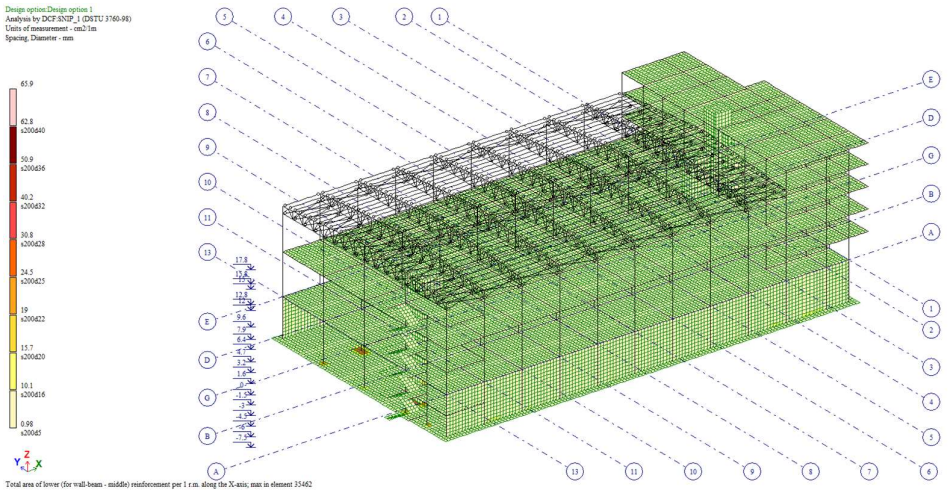

ფიგურა 23. არმატურა საძირკვლის ფილაში – ქვედა ბადე X მიმართულებით სმ²/მ

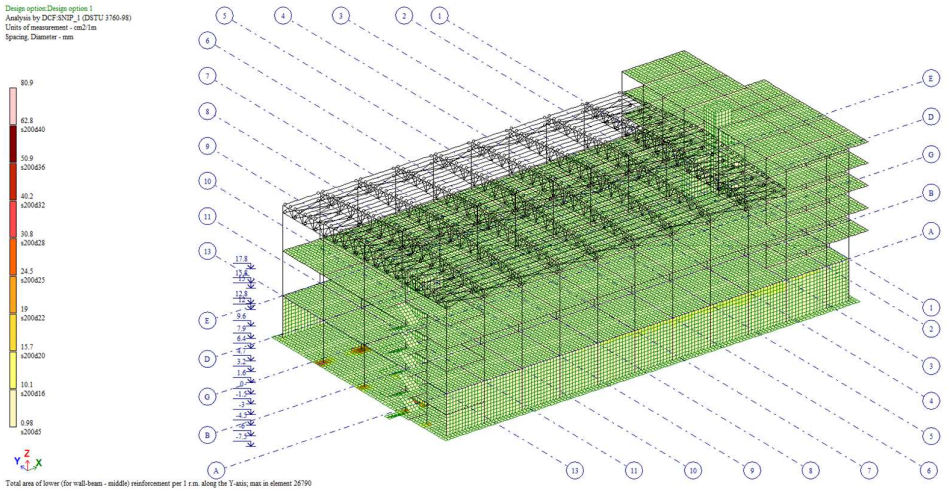

ფიგურა 24. არმატურა საძირკვლის ფილაში – ქვედა ბადე Y მიმართულებით სმ²/მ

არმატურა ვერტიკალურ ელემენტებში

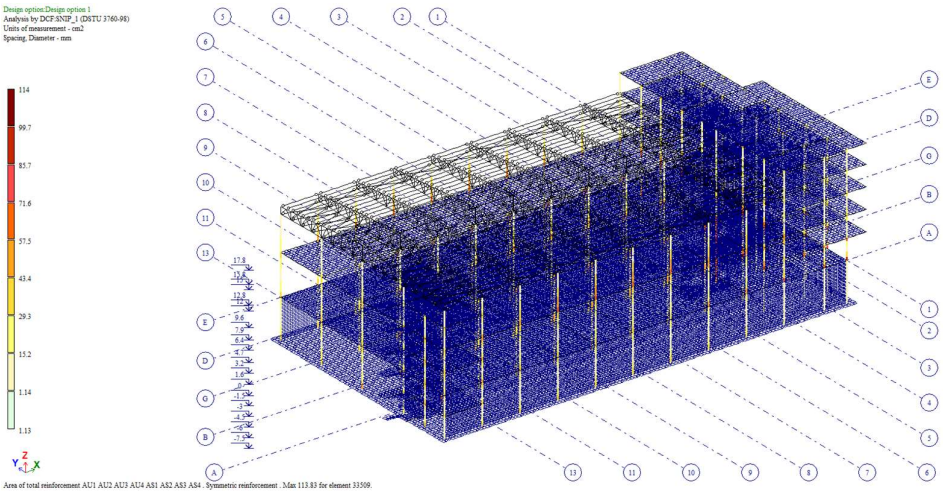

ფიგურა 25. არმატურა ვერიკალურ მართკუთხა ელემენტებში 114.00 სმ^2

არმატურა ჰორიზონტალურ ელემენტებში

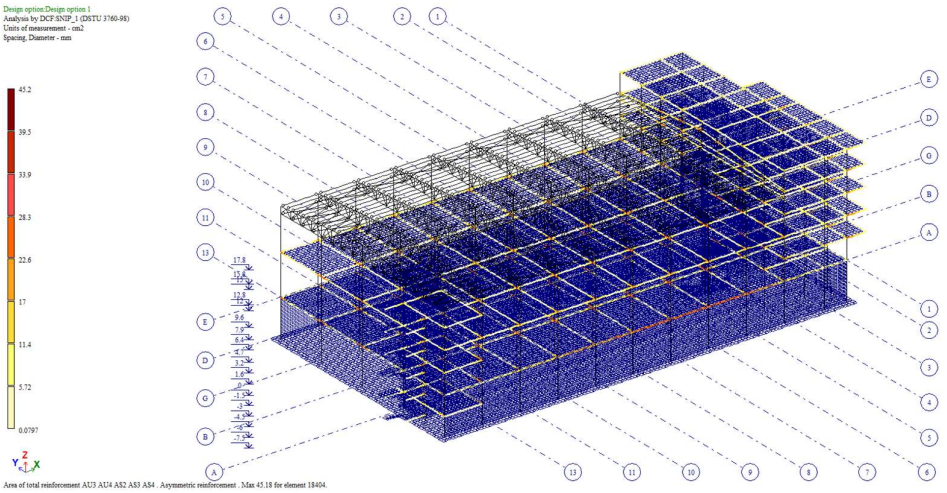

ფიგურა 26. არმატურა ჰორიზონტალურ მართკუთხა ელემენტებში ზედა შრე 45.20 სმ^2

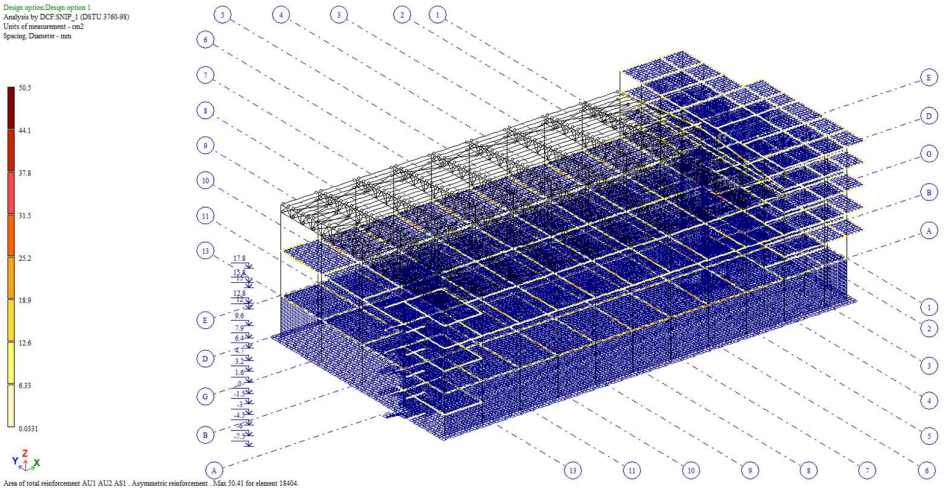

ფიგურა 27. არმატურა ჰორიზონტალურ მართკუთხა ელემენტებში ქვედა შრე 50.50 სმ^2

საექსპერტო დასკვნა

ქ. თბილისში, სარაჯიშვილის ქ. N6ა-ში მშენებარე სასაწყობე შენობის პროექტის კონსტრუქციული ნაწილის შესახებ

ექსპერტიზაზე წარმოდგენილია ქ. თბილისში, სარაჯიშვილის ქ. N6ა-ში მშენებარე სასაწყობე შენობის პროექტის კონსტრუქციული ნაწილი (მთ. კონსტრუქტორი - ლ. ნარდაია). პროექტს თან ერთვის მზიდი კონსტრუქციების გაანგარიშების საწყისი მონაცემების ფაილი, რომელიც შესრულებულია საანგარიშო პროგრამით LIRA SAPR-2022.

შენობა გეგმაში მართკუთხა კონფიგურაციისაა, მაქსიმალური გაბარიტული ზომებით ღერძებში 64.0x34.8მ. გრძივი მიმართულებით თერთმეტმალიანია (l=3.6 მ, l=6.0 მ, l=6.4 მ), განივი მიმართულებით - ოთხმალიანი (l=8.7 მ). ნაგებობის ძირითადი ნაწილი სამსართულიანია - სარდაფი, სიმაღლით h=6.0 მ და ორი მიწისზედა სართული (h=6.4 მ, h=5.6 მ). მესამე, ბოლო სართული ორმალიანია და გადახურულია ლითონის წამწეებით (l=18 მ). ნაგებობა მხოლოდ ორ მალში („1“ – „3“ ღერძები) არის ექვსსართულიანი (სარდაფი და ხუთი მიწისზედა სართული).

კონსტრუქციული გადაწყვეტის მიხედვით შენობა წარმოადგენს მონოლითური რკინაბეტონის ჩარჩო-კავშირებიან სისტემას ხისტი კვანძებით:

საძირკველი - მონოლითური რკინაბეტონის ფილა, სისქით 60სმ;

სვეტები - მონოლითური რკინაბეტონის, განივკვეთის ზომებით 65x65 სმ, 50x50 სმ, 40x50 სმ;

რიგელები - მონოლითური რკინაბეტონის, განივკვეთის ზომებით 65x95 სმ, 50x70 სმ, 65x65 სმ, 50x50 სმ;

სართულშუა გადახურვის ფილები - მონოლითური რკინაბეტონის, სისქით 20 სმ;

სარდაფის კედლები - მონოლითური რკინაბეტონის, სისქით 30 სმ;

ლიფტის შახტის კედლები - მონოლითური რკინაბეტონის, სისქით 30 სმ;

კიბეები - მონოლითური რკინაბეტონის, სისქით 20 სმ;

კარაკასის შევსებას წარმოადგენს მცირე საკედლე ბლოკების წყობა ქვიშა-ცემენტის ხსნარზე, სისქით 30სმ.

საინჟინრო-გეოლოგიური კვლევის თანახმად (შემსრულებელი ინდ. მეწარმე ალექსანდრე ფეიქრიშვილი) სამშენებლო მოედანზე გამოყოფილია ერთი საინჟინრო-გეოლოგიური ელემენტი - პლასტიკური კონსისტენციის ქვიშნარი გრუნტი.

საძირკვლის ფილის ქვეშ, პროექტის მიხედვით გათვალისწინებულია ხელოვნური ფუძის მოწყობა - დატკეპნილი მდინარის ბალასტი, სისქით 60 სმ.

მზიდი კონსტრუქციების საანგარიშო მოდელი სივრცითია. გაანგარიშება ჩატარებულია პირველი და მეორე ჯგუფის ზღვრულ მდგომარეობათა მიხედვით. მზიდი ელემენტების სიხისტეები აღებულია საპროექტო მონაცემებზე დაყრდნობით (ბეტონის კლასი B25, არმატურის კლასი A500c და A240, ფოლადის მარკა C235). განხილულია შემდეგი სახის დატვირთვები: სტატიკური მუდმივი, სტატიკური დროებითი ხანგრძლივი და დროებითი ხანმოკლე (თოვლის ნორმატიული დატვირთვა 50კგ/მ^2, ქარის ნორმატიული დატვირთვა 85 კგ/მ^2), სეისმური ზემოქმედება (გრძივი, განივი, ვერტიკალური და ორი დიაგონალური მიმართულებით) სპექტრული მეთოდით. სულ 11 დატვირთვა და მათი კომბინაცია.

გრუნტის კატეგორია სეისმური თვისებების მიხედვით არის მეორე, საანგარიშო სეისმურობა - 8 ბალი (გრუნტის აჩქარება 0.17g). განხილულია საკუთარი რხევის 200 ფორმა. სეისმური ზემოქმედებისას მასების მონაწილეობის ფაქტორი შეადგენს 91%-ს.

საანგარიშო მოდელი შედგენილია კვალიფიციურად, მოქმედი სამშენებლო ნორმების და წესების შესაბამისად. ის დამაკმაყოფილებელი სიზუსტით აღწერს მზიდი კონსტრუქ-

ციების დაძაბულ-დეფორმირებულ მდგომარეობას სტატიკურ და დინამიკურ დატვირთვებზე. ძაბვა ფუძეში არ აღემატება გრუნტის საანგარიშო წინაღობას კუმშვაზე. დეფორმაციები სტატიკური დატვირთვებისგან დასაშვებ ფარგლებშია. პროექტის კონსტრუქციულ ნაწილში მზიდი ელემენტების დაარმატურება შეესაბამება გაანგარიშებით მიღებულ შედეგებს. საანგარიშო მოდელის მიმართ შენიშვნა არ გვაქვს.

პროექტის გრაფიკულ ნაწილში (A3 ფორმატის 134 გვერდი) მოცემულია მზიდი კონსტრუქციების საყალიბო ნახაზები, მათი დაარმატურების სქემები და კვანძები, მასალის სპეციფიკაციის ცხრილები თითოეული კონსტრუქციისთვის და მასალის მთლიანი ხარჯი შენობისთვის. განმარტებით ბარათში მითითებულია ნორმატიული დოკუმენტები, რომელთა მოთხოვნების დაცვა აუცილებელია შრომის უსაფრთხოების, მასალათა ხარისხის კონტროლის და დაბეტონების ტექნოლოგიის კუთხით.

პროექტის კონსტრუქციული ნაწილი დამუშავებულია მოქმედი სამშენებლო ნორმების და წესების შესაბამისად. არსებითი ხასიათის შენიშვნა არ გვაქვს.

აუცილებელია ქვაბულის მოწყობის სქემა დამუშავდეს ცალკე და თან დაერთოს საპროექტო დოკუმენტაციას.

ექსპერტიზაზე წარმოდგენილი, ქ. თბილისში, სარაჯიშვილის ქ. N6ა-ში მშენებარე სასაწყობე შენობის საპროექტო დოკუმენტაციის მიხედვით სამშენებლო სამუშაოების განხორციელება დასაშვებად მიგვაჩნია.

საქართველოს ტექნიკური უნივერსიტეტის
სამოქალაქო და სამრეწველო მშენებლობის

დეპარტამენტის პროფესორი ა. ლებანიძე

07.02.2025

დიპლომი

ТВ-I № 078675

ეს დიპლომი მიეცა ალექსანდრე
ლაზარეს ძე ლებანიძეს
მასზე, რომ იგი 1985 წელს შევიდა
საქართველოს ვ.ი. ლენინის სახელობის
პოლიტექნიკურ ინსტიტუტში
და 1990 წელს დაამთავრა
საქართველოს ტექნიკური
უნივერსიტეტის
სრული კურსი სპეციალობით სამრეწველო
და სამოქალაქო მშენებლობა

სახელმწიფო საგამოცდო კომისიის 1990 წ.
„29" 06 გადაწყვეტილებით
ა. ლ. ლებანიძეს მიენიჭა ინჟინერ-
მშენებლის
კვალიფიკაცია.

სახელმწიფო საგამოცდო
კომისიის თავმჯდომარე

ბ. ა.

რექტორი
მდივანი

ქალაქი თბილისი 1990წ. „11" 09

სარეგისტრაციო № 1869

Грузинский яз.

ДИПЛОМ

ТВ-I № 078675

Настоящий диплом выдан Лебанидзе
Александру Лазаревичу
в том, что он в 1985 году поступил
в Грузинский политехнический
институт им. В.И. Ленина
и в 1990 году окончил полный курс
Грузинского технического
университета
по специальности промышленное
и гражданское строительство

Решением Государственной экзаменационной
комиссии от „29" 06 1990 г.
Лебанидзе А.Л.
присвоена квалификация инженера
строителя

Председатель Государственной экзаменационной комиссии

Ректор

Секретарь

М. П.

Город Тбилиси „11" 09 1990 г.

Регистрационный № 1869

Московская типография Гознака. 1987.

მეცნიერებათა კანდიდატის

დიპლომი

№ 001010

თბილისი, 1996 წლის 22 მარტი

საქართველოს ტექნიკური უნივერსიტეტი

T 05.08 C №5 სამეცნიერო-სატესტაციო საბჭოს გადაწყვეტილებით

(ოქმი № 9 6.12.95)

ენერგეტიკის დოქტორის ხარისხი

მიენიჭა ტექნიკის 05.08.01

მეცნიერებათა კანდიდატის ხარისხი

ამ გადაწყვეტილების საფუძველზე დიპლომი გასცა

საქართველოს რესპუბლიკის მეცნიერებისა და ტექნოლოგიების

სახელმწიფო კომიტეტთან არსებულმა სწავლულ ექსპერტთა საბჭომ

სამეცნიერო-სატესტაციო საბჭოს

თავმჯდომარე: [signature]

სწავლულ ექსპერტთა საბჭოს

თავმჯდომარე: [signature]

DIPLOMA

OF

CANDIDATE OF SCIENCE

№ 001010

Tbilisi, March 22 1996

Georgian Technical University

By decision of the Scientific-Certifying T 05.08 C №5

Board (Protocol No. 9 of 6.12.95)

THE DEGREE OF CANDIDATE OF SCIENCE

Technics 05.08.01

WAS CONFERRED ON

Alexandre Lebanidze

On the grounds of this decision the diploma

was issued by the BOARD OF ACADEMIC EXPERTS

of the Committee for Science and Technology of the

Republic of Georgia

Chairman of Scientific-

Certifying Board T. Tordenia

Chairman of Board of

Academic Experts [signature]

საკვალიფიკაციო მონაცემები

სახელი, გვარი: ალექსანდრე ლებანიძე

დაბადების თარიღი: 1966 წლის 4 სექტემბერი

დაბადების ადგილი: საქართველო, ქ. ჭიათურა

მოქალაქეობა: საქართველოს მოქალაქე

სახლის მისამართი: საქართველო, 0179 თბილისი, ნუცუბიძის მე-3 მ/რ,
I კვარტალი, V კორპუსი, ბინა №9
მობ. (995) 599 29 19 66
ელ. ფოსტა: alebanidze@yahoo.com

სამსახურის მისამართი: საქართველო, თბილისი, მ. კოსტავას ქ. N68

განათლება:

1983-1990 წ.წ. საქართველოს ტექნიკური უნივერსიტეტი.
სპეციალობა - სამრეწველო და სამოქალაქო მშენებლობა.

სამეცნიერო ხარისხი:

ტექნიკის მეცნიერებათა კანდიდატი.

სამეცნიერო-პედაგოგიური წოდება:

სრული პროფესორი.

პროფესიული საქმიანობა:

1990-2025 წ.წ. - საქართველოს ტექნიკური უნივერსიტეტის სამშენებლო კონსტრუქციების კათედრის ასპირანტი, უფ. მასწავლებელი, დოცენტი, ასოც. პროფესორი, სრული პროფესორი.

2000-2006წ.წ. - საქართველოს მეცნიერებათა აკადემიის სამშენებლო მექანიკისა და სეისმო-მედეგობის ინსტიტუტის მეცნიერ-თანამშრომელი.

2004-2006წ.წ. - თბილისის სამხატვრო აკადემიის საინჟინრო კათედრის თანამშრომელი.

1999-2025წ.წ. - შ.პ.ს. "კაპიტელი"-ს მთ. სპეციალისტი.

1998-2005წ.წ. - შ.პ.ს. აკადემმშენი"-ს მთ. ინჟინერი.

სამეცნიერო შრომები:

24 სამეცნიერო სტატია, 1 გამოგონება.

პროფესიული საქმიანობის ძირითადი მიმართულებები:

პედაგოგიური - რკინაბეტონის კონსტრუქციების კურსი.

სამეცნიერო - ნაგებობათა სეისმომედეგობის საკითხები.

საექსპერტო - ნაგებობათა დაზიანების დიაგნოსტიკა, მზიდუნარიანობის და სეისმომედეგობის შეფასება.

საპროექტო - შენობა-ნაგებობათა კონსტრუქციების გაანგარიშება და დაპროექტება.

ენების ცოდნა:

ქართული (მშობლიური), რუსული (კარგად), ინგლისური (საშუალოდ)

კომპიუტერის ცოდნა:

Microsoft Office, Visio 2003, SAP 2000, LIRA Windows.

ალექსანდრე ლებანიძე

საქართველოს ტექნიკური უნივერსიტეტის
სამოქალაქო და სამრეწველო მშენებლობის დეპარტამენტის პროფესორი
ტექნიკის მეცნიერებათა კანდიდატი

1991-2025 წწ შესრულებულ ძირითად სამუშაოთა სია

1. **წმიდა სამების საკათედრო ტაძარი ქ. თბილისში**
   (პროექტის მთ. სპეციალისტი, მზიდი კონსტრუქციების სივრცითი გაანგარიშება)
2. **წმიდა სამების სამონასტრო კომპლექსი ქ. ბათუმში**
   (მზიდი კონსტრუქციების სივრცითი გაანგარიშება)
3. **იანეთის წმ. გიორგის სახელობის ტაძარი ქ. სამტრედიაში**
   (მზიდი კონსტრუქციების სივრცითი გაანგარიშება)
4. **ღვთისმშობლის ტაძრად მიყვანების ეკლესია ქ. თბილისში**
   (მზიდი კონსტრუქციების სივრცითი გაანგარიშება)
5. **ხარების სახელობის ეკლესია ქ. ჭიათურაში**
   (პროექტის მთ. კონსტრუქტორი)
6. **ბაგრატის ტაძრის რეკონსტრუქცია**
   (პროექტის მთ. სპეციალისტი, კონსტრუქციათა სივრცითი გაანგარიშება)
7. **ჯვარგუმბათოვანი ეკლესია ქ. ზესტაფონში**
   (მზიდი კონსტრუქციების სივრცითი გაანგარიშება)
8. **ხარების სახელობის ეკლესია ქ. თბილისში შავთელის ქუჩაზე (საქართველოს საპატრიარქოს ეზოში)**
   (მზიდი კონსტრუქციების სივრცითი გაანგარიშება)
9. **ავლაბრის ადმინისტრაციული კომპლექსი ქ. თბილისში**
   (პროექტის მთ. სპეციალისტი, კონსტრუქციათა სივრცითი გაანგარიშება)
10. **“საქართველოს ბანკი”-ს სათაო ოფისის შენობის აღდგენა-გაძლიერება ქ. თბილისი პუშკინის ქ. N3**
    (პროექტის მთ. სპეციალისტი)
11. **16 სართულიანი 90 ბინიანი საცხოვრებელი სახლების აღდგენა-გაძლიერება ქ. თბილისი ნუცუბიძის IV მკრ. კორპ. NN 13,14,15**
    (პროექტის ინჟინერ-კონსტრუქტორი)
12. **სასოფლო-სამეურნეო ინსტიტუტის ადმინისტრ. კორპუსის აღდგენა-გაძლიერება ქ. თბილისი დ. აღმაშენებლის ხეივანი**
    (პროექტის ინჟინერ-კონსტრუქტორი)
13. **ჩაჩავას სახ. მეანობა-გინეკოლოგიის და პერინატალური მედიცინის სამეცნიერო-კვლევითი ინსტიტუტის შენობის აღდგენა-გაძლიერება ქ. თბილისი მ. კოსტავას ქუჩა**
    (პროექტის ინჟინერ-კონსტრუქტორი)
14. **ი. ჭავჭავაძის სახ. უცხო ენათა ინსტიტუტის შენობის აღდგენა-გაძლიერება ქ. თბილისი ი. ჭავჭავაძის გამზ.**
    (პროექტის ინჟინერ-კონსტრუქტორი)

15. **5 სართულიანი საცხოვრებელი სახლების აღდგენა-გაძლიერება**
    ქ. თბილისი ი. ჭავჭავაძის გამზ. NN 26, 28, 30
    (პროექტის მთ. ინჟინერი)
16. **საქართველოს ტელერადიომაუწყებლობის მთ. კორპუსის აღდგენა-გაძლიერება**
    ქ. თბილისი მ. კოსტავას ქ. N68
    (პროექტის ინჟინერ-კონსტრუქტორი)
17. **მიწისძვრით დაზიანებული საშუალო სკოლის 3 შენობის აღდგენა-გაძლიერება**
    საჩხერის რაიონი სოფ. კორბოული
    (პროექტის მთ. ინჟინერი)
18. **ქ. სიღნაღის საშუალო სკოლის შენობის აღდგენა-გაძლიერება**
    (პროექტის მთ. ინჟინერი)
19. **საქართველოს სამხედრო აკადემიის შენობის აღდგენა-გაძლიერება**
    ქ. თბილისი დ. აღმაშენებლის გამზ.
    (პროექტის მთ. სპეციალისტი)
20. **4 სართულიანი საოფისე შენობის რეკონსტრუქცია**
    ქ. თბილისი ი. ჭავჭავაძის გამზ. N78
    (პროექტის მთ. ინჟინერი)
21. **16 სართულიანი 90 ბინიანი საცხოვრებელი სახლის აღდგენა-გაძლიერება**
    ქ. თბილისი ვარკეთილი 3 კორპ. N303
    (მზიდი კონსტრუქციების სივრცითი გაანგარიშება)
22. **5 სართულიანი საცხოვრებელი სახლების აღდგენა-გაძლიერება**
    ქ. თბილისი ჟ. შარტავას ქ. NN 42, 44
    (პროექტის მთ. ინჟინერი)
23. **5 სართულიანი საცხოვრებელი სახლის აღდგენა-გაძლიერება**
    ქ. თბილისი ს. ზაქარიაძის ქ. N3
    (პროექტის მთ. ინჟინერი)
24. **8 სართულიანი საცხოვრებელი სახლის აღდგენა-გაძლიერება**
    ქ. თბილისი კ. გამსახურდიას გამზ. N23
    (პროექტის მთ. ინჟინერი)
25. **9 სართულიანი საცხოვრებელი სახლის აღდგენა-გაძლიერება**
    ქ. თბილისი კ. გამსახურდიას გამზ. N25
    (პროექტის მთ. ინჟინერი)
26. **მეწყერსაწინააღმდეგო ღონისძიებები ფერდის მდგრადობის უზრუნველსაყოფად**
    ქ. თბილისი ფანასკერტელის ქ. N1
    (პროექტის მთ. ინჟინერი)
27. **4 სართულიანი საცხოვრებელი სახლის აღდგენა-გაძლიერება**
    ქ. თბილისი ა. გრიბოედოვის ქ. N15
    (პროექტის მთ. ინჟინერი)
28. **2 სართულიანი საცხოვრებელი სახლის აღდგენა-გაძლიერება**
    ქ. თბილისი ვახუშტის ქ. N24
    (პროექტის მთ. ინჟინერი)

29. **აფეთქების შედეგად დაზიანებული საცხოვრებელი სახლის აღდგენა-გაძლიერება**
    ქ. თბილისი აგლაძის ქ. N26
    (პროექტის მთ. ინჟინერი)
30. **5 სართულიანი საცხოვრებელი სახლის აღდგენა-გაძლიერება**
    ქ. თბილისი იოსებიძის ქ. N71
    (პროექტის მთ. ინჟინერი)
31. **4 სართულიანი საცხოვრებელი სახლის აღდგენა-გაძლიერება**
    ქ. თბილისი საბურთალოს ქ. N42/6
    (პროექტის მთ. ინჟინერი)
32. **11 სართულიანი საცხოვრებელი სახლები**
    ქ. თბილისი საბურთალოს ქ. NN 42, 42/2
    (პროექტის მთ. ინჟინერი)
33. **სამთავრობო რეზიდენცია ქ. ზუგდიდში**
    (პროექტის მთ. სპეციალისტი, მზიდი კონსტრ. სივრცითი გაანგარიშება)
34. **10 სართულიანი საცხოვრებელი სახლი**
    ქ. ბათუმი ვახტანგ გორგასლის ქუჩა
    (მზიდი კონსტრუქციების სივრცითი გაანგარიშება)
35. **ტუბერკულოზის ეროვნული ცენტრის ახალი კორპუსი**
    ქ. თბილისი ხუდადოვის ქუჩა
    (მზიდი კონსტრუქციების სივრცითი გაანგარიშება)
36. **მრავალსართულიანი საოფისე შენობა**
    ქ. თბილისი გულიას ქუჩა
    (მზიდი კონსტრუქციების სივრცითი გაანგარიშება)
37. **მრავალფუნქციური შენობა**
    ქ. თბილისი ქ. წამებულის გამზ.
    (მზიდი კონსტრუქციების სივრცითი გაანგარიშება)
38. **კულტურულ-გასართობი ცენტრი ქ. თბილისში**
    (მზიდი კონსტრუქციების სივრცითი გაანგარიშება)
39. **მრავალსართულიანი საცხოვრებელი შენობები**
    ქ. თბილისი მცხეთის ქ. NN 22, 35, 45, 92
    (მზიდი კონსტრუქციების სივრცითი გაანგარიშება)
40. **მრავალსართულიანი საცხოვრებელი შენობები**
    ქ. თბილისი ფალიაშვილის ქ. NN 88, 90, 92
    (მზიდი კონსტრუქციების სივრცითი გაანგარიშება)
41. **მრავალსართულიანი საცხოვრებელი შენობები**
    ქ. თბილისი ალ. ყაზბეგის გამზ. NN 34, 38
    (მზიდი კონსტრუქციების სივრცითი გაანგარიშება)
42. **6 სართულიანი საცხოვრებელი სახლის აღდგენა-გაძლიერება**
    ქ. თბილისი ი. აბაშიძის ქ. N21
    (პროექტის მთ. ინჟინერი)

43. 5 სართულიანი საცხოვრებელი სახლის აღდგენა-გაძლიერება
ქ. თბილისი კ. გამსახურდიას გამზ. №45
(პროექტის მთ. ინჟინერი)
44. 5 სართულიანი საცხოვრებელი სახლის აღდგენა-გაძლიერება
ქ. თბილისი წულუკიძის ქ. №35
(პროექტის მთ. ინჟინერი)
45. მრავალსართულიანი საცხოვრებელი შენობების კომპლექსი
ქ. თბილისი კრწანისის ქუჩა
(მზიდი კონსტრუქციების სივრცითი გაანგარიშება)
46. მრავალსართულიანი საცხოვრებელი შენობების კომპლექსი
ქ. თბილისი ყიფშიძის ქუჩა
(მზიდი კონსტრუქციების სივრცითი გაანგარიშება)
47. 37 სართულიანი ბიზნესცენტრის შენობა "აქსისის კოშკი"
ქ. თბილისი ი. ჭავჭავაძის გამზ.
(მზიდი კონსტრუქციების სივრცითი გაანგარიშება)
48. მრავალსართულიანი საცხოვრებელი შენობების კომპლექსი
ქ. თბილისი შავი ზღვის ქუჩა
(მზიდი კონსტრუქციების სივრცითი გაანგარიშება)
49. სავაჭრო ცენტრი ქ. თბილისში ხოშარაულის ქუჩაზე
(მზიდი კონსტრუქციების სივრცითი გაანგარიშება)
50. მრავალსართულიანი საცხოვრებელი სახლი
ქ. თბილისი ქავთარაძის ქუჩა
(მზიდი კონსტრუქციების სივრცითი გაანგარიშება)
51. მრავალფუნქციური შენობა
ქ. თბილისი ვ. გორგასლის ქუჩა
(მზიდი კონსტრუქციების სივრცითი გაანგარიშება)
52. მრავალსართულიანი საცხოვრებელი სახლი
ქ. სტერლიტამაკი ბაშკირეთის რესპუბლიკა
(მზიდი კონსტრუქციების სივრცითი გაანგარიშება)
53. 18 სართულიანი საცხოვრებელი სახლი
ქ. თბილისი ჭავჭავაძის I ჩიხი №37
(მზიდი კონსტრუქციების სივრცითი გაანგარიშება)
54. საბაჟო-გამშვები პუნქტი "ნინოწმინდა"
(მზიდი კონსტრუქციების სივრცითი გაანგარიშება)
55. 410 ბინიანი საცხოვრებელი სახლი
ქ. ბათუმი ხიმშიაშვილის ქუჩა
(მზიდი კონსტრუქციების სივრცითი გაანგარიშება)
56. მრავალბინიანი საცხოვრებელი სახლი
ქ. თბილისი შარტავას ქ. №41
(მზიდი კონსტრუქციების სივრცითი გაანგარიშება)

57. **საცხოვრებელი კომპლექსი "კრწანისი რეზიდენსი"**
    ქ. თბილისი კრწანისის დასახლება
    (მზიდი კონსტრუქციების სივრცითი გაანგარიშება)
58. **თავდაცვის სამინისტროს ქვეითთა ბრიგადის სამხედრო ბაზა**
    ქ. გორი
    (მზიდი კონსტრუქციების სივრცითი გაანგარიშება)
59. **შპს "საქართველოს სპორტის ეროვნული ფონდი"-ს საოფისე შენობა – "ოლიმპიური ვარსკვლავი"**
    ქ. თბილისი შარტავას ქ. №40
    (მზიდი კონსტრუქციების სივრცითი გაანგარიშება)
60. **ზუგდიდისა და ცაიშის ეპარქიის საკათედრო ტაძარი**
    ქ. ზუგდიდი
    (მზიდი კონსტრუქციების სივრცითი გაანგარიშება)
61. **მრავალფუნქციური ცენტრი "პატარა ავლაბარი"**
    ქ. თბილისი ქეთევან წამებულის გამზირი
    (მზიდი კონსტრუქციების სივრცითი გაანგარიშება)
62. **სავაჭრო-საქმიანი ცენტრის 20 სართულიანი შენობა**
    ქ. ბათუმი
    (მზიდი კონსტრუქციების სივრცითი გაანგარიშება)
63. **საქართველოში აზერბაიჯანის რესპუბლიკის სახელმწიფო სანავთობე კომპანიის საოფისე შენობა**
    ქ. თბილისი 300 არაგველის ქ. №27
    (მზიდი კონსტრუქციების სივრცითი გაანგარიშება)
64. **8 სართულიანი საცხოვრებელი სახლი**
    ქ. თბილისი ჭონქაძის ქ. №23
    (მზიდი კონსტრუქციების სივრცითი გაანგარიშება)
65. **22 სართულიანი მრავალფუნქციური შენობა**
    ქ. თბილისი კედიას ქუჩა
    (მზიდი კონსტრუქციების სივრცითი გაანგარიშება)
66. **მრავალფუნქციური კომპლექსი "სანზონა სითი"**
    ქ. თბილისი გურამიშვილის გამზირი
    (მზიდი კონსტრუქციების სივრცითი გაანგარიშება)
67. **13 სართულიანი საცხოვრებელი სახლი**
    ქ. თბილისი მიცკევიჩის ქუჩა
    (მზიდი კონსტრუქციების სივრცითი გაანგარიშება)
68. **"JMT უძრავი ქონების" მრავალფუნქციური შენობის (ყოფილი მხატვრის სახლი) ქვაბულის გამაგრების კონსტრუქციული ღონისძიებები**
    ქ. თბილისი რუსთაველის გამზირი
    (პროექტის მთავარი კონსტრუქტორი)
69. **ბრიტანეთის საელჩოს შენობა საქართველოში**
    ქ. თბილისი კრწანისი
    (მზიდი კონსტრუქციების სივრცითი გაანგარიშება)

70. **კულტურული ცენტრის შენობა და ორსექციანი, 21 სართულიანი საცხოვრებელი სახლი ბელორუსია ქ. ვიტებსკი გონჩარის ქ. №11**
(პრ. მთ. სპეციალისტი, მზიდი კონსტრუქციების სივრცითი გაანგარიშება)
71. **მრავალბინიანი საცხოვრებელი სახლი**
ქ. თბილისი აკურის ქუჩა №8
(მზიდი კონსტრუქციების სივრცითი გაანგარიშება)
72. **6 სართულიანი ბიზნეს-ცენტრის შენობა**
ქ. ფოთი
(მზიდი კონსტრუქციების სივრცითი გაანგარიშება)
73. **მრავალბინიანი საცხოვრებელი სახლი**
ქ. თბილისი ბარნოვის ქუჩა №144ა
(მზიდი კონსტრუქციების სივრცითი გაანგარიშება)
74. **მრავალფუნქციური შენობა**
ქ. თბილისი გ. წერეთლის ქუჩის და ი. ჭავჭავაძის გამზირის კუთხეში
(მზიდი კონსტრუქციების სივრცითი გაანგარიშება)
75. **სასტუმრო "რედიქსი ბაკურიანი"**
დაბა ბაკურიანი (ყოფილი "გეოლოგები"-ს სასტუმროს ტერიტორია)
(მზიდი კონსტრუქციების სივრცითი გაანგარიშება)
76. **9 სართულიანი საოფისე შენობა**
ქ. თბილისი მტკვრის მარჯვენა სანაპირო (სტუ–ს VI კორპუსის მიმდებარე ტერიტორია)
(მზიდი კონსტრუქციების სივრცითი გაანგარიშება)
77. **საოფისე შენობა "რივერსაიდ პლაზა"**
ქ. თბილისი მტკვრის მარჯვენა სანაპირო (ბარათაშვილის ხიდთან)
(მზიდი კონსტრუქციების სივრციაანგარიშება)
78. **მრავალფუნქციური კომპლექსი**
ქ. თბილისი მეორე ხეივნის ქუჩა №10-12
(მზიდი კონსტრუქციების სივრცითი გაანგარიშება)
79. **5 სართულიანი საცხოვრებელი სახლი**
ქ. თბილისი გოგოლის ქუჩა №2
(მზიდი კონსტრუქციების სივრცითი გაანგარიშება)
80. **6 სართულიანი საცხოვრებელი სახლი**
ქ. თბილისი ბელინსკის ქუჩა №47
(მზიდი კონსტრუქციების სივრცითი გაანგარიშება)
81. **5 სართულიანი მრავალფუნქციური შენობა**
ქ. თბილისი ჯავახეთის ქუჩა №2
(მზიდი კონსტრუქციების სივრცითი გაანგარიშება)
82. **12 სართულიანი მრავალფუნქციური შენობა**
ქ. თბილისი ბარნოვის და კაკაბაძის ქუჩების კუთხეში
(მზიდი კონსტრუქციების სივრცითი გაანგარიშება)
83. **მრავალსართულიანი საცხოვრებელი სახლი**
ქ. თბილისი ი. ჭავჭავაძის გამზირი №49ბ
(მზიდი კონსტრუქციების სივრცითი გაანგარიშება)

84. მრავალფუნქციური შენობა
ქ. თბილისი ქინძმარაულის ქუჩა №15
(მზიდი კონსტრუქციების სივრცითი გაანგარიშება)

85. მრავალსართულიანი საცხოვრებელი სახლი
ქ. თბილისი ფანასკერტელის ქუჩა №12
(მზიდი კონსტრუქციების სივრცითი გაანგარიშება)

86. 10 სართულიანი საცხოვრებელი სახლი
ქ. თბილისი საირმის ქუჩა №40-42
(მზიდი კონსტრუქციების სივრცითი გაანგარიშება)

87. მრავალსართულიანი საცხოვრებელი სახლი
ქ. თბილისი შევჩენკოს ქუჩა №
(მზიდი კონსტრუქციების სივრცითი გაანგარიშება)

88. მრავალსართულიანი საცხოვრებელი სახლი
ქ. თბილისი შროშის ქუჩა №6
(მზიდი კონსტრუქციების სივრცითი გაანგარიშება)

89. მრავალსართულიანი საცხოვრებელი სახლი
ქ. თბილისი თამარაშვილის ქუჩა №13
(მზიდი კონსტრუქციების სივრცითი გაანგარიშება)

90. პოლიციის შენობები
ქ. ხაშური, ქ. ახალციხე, ქ. ონი, ქ. ლანჩხუთი, ქ. ბაღდათი
(მზიდი კონსტრუქციების სივრცითი გაანგარიშება)

91. მრავალფუნქციური საცხოვრებელი კომპლექსი "სოხუმის განთიადი"
ქ. თბილისი, ვაშლიჯვარი, ვ. გოძიაშვილის ქუჩა №21
(მზიდი კონსტრუქციების სივრცითი გაანგარიშება)

92. მეტეხის ღვთისმშობლის შობის ეკლესია
ქ. თბილისი
(მზიდი კონსტრუქციების სივრცითი გაანგარიშება)

93. მრავალსართულიანი საცხოვრებელი სახლი
ქ. თბილისი ჯიქიას ქუჩა №9
(მზიდი კონსტრუქციების სივრცითი გაანგარიშება)

94. საშუალო სკოლის ორსართულიანი შენობა
მარნეულის რაიონი, სოფ. დიოკნისი
(მზიდი კონსტრუქციების სივრცითი გაანგარიშება)

95. კულტურულ-გასართობი ცენტრი "არგო" ანურიის მთაზე
ქ. ბათუმი
(მზიდი კონსტრუქციების სივრცითი გაანგარიშება)

96. ნეკრესის ეპარქიის საკათედრო ტაძარი
ქ. ყვარელი
(მზიდი კონსტრუქციების სივრცითი გაანგარიშება)

97. საჯარო რეესტრის ეროვნული სააგენტოს არქივი
ქ. თბილისი, დიდი ლილო
(მზიდი კონსტრუქციების სივრცითი გაანგარიშება)

98. იუსტიციის სახლი

ქ. რუსთავი, დავით კლდიაშვილის ქუჩის და მეგობრობის გამზირის გადაკვეთაზე

(მზიდი კონსტრუქციების სივრცითი გაანგარიშება)

99. საქართველოს ნოტარიუსთა პალატის არქივი

ქ. თბილისი, დიდი ლილო

(მზიდი კონსტრუქციების სივრცითი გაანგარიშება)

100. მრავალსართულიანი საცხოვრებელი სახლი

ქ. თბილისი, ახმეტელის ქ. № 10

(მზიდი კონსტრუქციების სივრცითი გაანგარიშება)

101. მრავალფუნქციური კომპლექსი

ქ. თბილისი, ნავთლუღის ქ. № 41

(მზიდი კონსტრუქციების სივრცითი გაანგარიშება)

102. მრავალსართულიანი საცხოვრებელი სახლი

ქ. თბილისი, დელისის ქ. № 1/3

(მზიდი კონსტრუქციების სივრცითი გაანგარიშება)

103. საქაერონავიგაციის შენობები

ქ. ფოთი, ქ. თბილისი

(მზიდი კონსტრუქციების სივრცითი გაანგარიშება)

104. "პანასონიკი"-ს ცენტრის შენობა

ქ. თბილისი, დავით აღმაშენებლის ხეივანი

(მზიდი კონსტრუქციების სივრცითი გაანგარიშება)

105. მრავალფუნქციური შენობა

ქ. თბილისი, ნუცუბიძის ქ. № 77ბ

(მზიდი კონსტრუქციების სივრცითი გაანგარიშება)

106. "მაგთი"-ს სტუდია და ოფისი

ქ. თბილისი, დავით აღმაშენებლის გამზ. № 150ა

(მზიდი კონსტრუქციების სივრცითი გაანგარიშება)

107. მრავალფუნქციური კომპლექსი

ქ. თბილისი, ისანი-სამგორის რაიონი, მაისურაძის ქ. № 11

(მზიდი კონსტრუქციების სივრცითი გაანგარიშება)

108. 25 ადგილიანი საავადმყოფოს შენობა

ქ. წნორი

(მზიდი კონსტრუქციების სივრცითი გაანგარიშება)

109. მრავალსართულიანი საცხოვრებელი კომპლექსი

ქ. თბილისი, ინგოროყვას ქ. № 11

(მზიდი კონსტრუქციების სივრცითი გაანგარიშება)

110. 6 სართულიანი საცხოვრებელი სახლი

ქ. თბილისი კედიას ქუჩა № 10

(მზიდი კონსტრუქციების სივრცითი გაანგარიშება)

111. 13 სართულიანი საცხოვრებელი სახლი

ქ. თბილისი ალექსიძის ქუჩა № 10

(მზიდი კონსტრუქციების სივრცითი გაანგარიშება)

112. **საცხოვრებელი კომპლექსი "ქარვასლის მოედანი"**
ქ. თბილისი ცოტნე დადიანის ქუჩა №7
(მზიდი კონსტრუქციების სივრცითი გაანგარიშება)

113. **მრავალფუნქციური შენობა**
ქ. თბილისი, დიდი დიღომი, პეტრიწის ქუჩა, I კორპუსის მიმდებარედ
(მზიდი კონსტრუქციების სივრცითი გაანგარიშება)

114. **საქსტანდარტის შენობა ქ. მცხეთაში**
(მზიდი კონსტრუქციების სივრცითი გაანგარიშება)

115. **მრავალბინიანი საცხოვრებელი სახლი**
ქ. თბილისი ქავთარაძის ქუჩა №5
(მზიდი კონსტრუქციების სივრცითი გაანგარიშება)

116. **მრავალბინიანი საცხოვრებელი სახლი**
ქ. თბილისი გლდანი-ნაძალადევის რაიონი, ხერგიანის ქუჩა №1
(მზიდი კონსტრუქციების სივრცითი გაანგარიშება)

117. **მრავალბინიანი საცხოვრებელი სახლი**
ქ. თბილისი თევდორე მღვდლის ქუჩა №51
(მზიდი კონსტრუქციების სივრცითი გაანგარიშება)

118. **სასტუმროს შენობა**
ქ. თბილისი დოლაბაურის ქუჩა
(მზიდი კონსტრუქციების სივრცითი გაანგარიშება)

119. **სასტუმროს შენობა მესტიაში**
(მზიდი კონსტრუქციების სივრცითი გაანგარიშება)

120. **მრავალსართულიანი საცხოვრებელი/საოფისე შენობა**
ქ. თბილისი სააკაძის მოედანი
(მზიდი კონსტრუქციების სივრცითი გაანგარიშება)

121. **საბაჟოს შენობა ნინოწმინდაში**
(მზიდი კონსტრუქციების სივრცითი გაანგარიშება)

122. **კაზინოს შენობა ბათუმში**
(მზიდი კონსტრუქციების სივრცითი გაანგარიშება)

123. **ლტოლვილთა და განსახლების სამინისტროს შენობა**
ქ. გორი
(მზიდი კონსტრუქციების სივრცითი გაანგარიშება)

124. **4 სართულიანი სასტუმროს შენობა გუდაურში**
(მზიდი კონსტრუქციების სივრცითი გაანგარიშება)

125. **ინდივიდუალური საცხოვრებელი სახლი**
დაბა კვარიათი
(მზიდი კონსტრუქციების სივრცითი გაანგარიშება)

126. **კულტურული ცენტრი "ჩაის სახლი" ქ. მარნეულში**
(მზიდი კონსტრუქციების სივრცითი გაანგარიშება)

127. **საზოგადოებრივი კვების ობიექტი**
ქ. თბილისი გ. გულუას ქუჩა
(მზიდი კონსტრუქციების სივრცითი გაანგარიშება)

128. მრავალსართულიანი საცხოვრებელი სახლი
ქ. თბილისი ცაგარელის ქუჩა №49
(მზიდი კონსტრუქციების სივრცითი გაანგარიშება)

129. 9 სართულიანი საცხოვრებელი სახლი
ქ. თბილისი ნუცუბიძის ქუჩა №101
(მზიდი კონსტრუქციების სივრცითი გაანგარიშება)

130. გოგნის წმიდა გიორგის კარუგდებელი ტაძარი
ქ. ტყიბული სოფელი გოგნი
(მზიდი კონსტრუქციების სივრცითი გაანგარიშება)

131. საქართველოს იუსტიციის უმაღლესი საბჭოს საერთო სასამართლოების დეპარტამენტის არქივი
ქ. თბილისი დიდი ლილოს დასახლება
(მზიდი კონსტრუქციების სივრცითი გაანგარიშება)

132. მრავალფუნქციური საცხოვრებელი სახლი
ქ. თბილისი კოსტავას ქუჩა №36/39
(მზიდი კონსტრუქციების სივრცითი გაანგარიშება)

133. სსიპ კირიაკ ზავრიევის სამშენებლო მექანიკის და სეისმომედეგობის ინსტიტუტის სამეცნიერო-კვლევითი დაწესებულება
ქ. თბილისი დიღომი
(მზიდი კონსტრუქციების სივრცითი გაანგარიშება)

134. ორი ინდივიდუალური საცხოვრებელი სახლი დახურული საცურაო აუზით
ქ. თბილისი ვაკე-საბურთალოს რაიონი, წყნეთის გზატკეცილის და იმედაძის ქუჩის მიმდებარედ
(მზიდი კონსტრუქციების სივრცითი გაანგარიშება)

135. აღმოსავლეთის რკინიგზის სადგური და სავაჭრო ცენტრი
ქ. თბილისი მოსკოვის გამზირი
(მზიდი კონსტრუქციების სივრცითი გაანგარიშება)

136. მრავალბინიანი საცხოვრებელი სახლი
ქ. თბილისი ყაზბეგის გამზ. №32/34
(მზიდი კონსტრუქციების სივრცითი გაანგარიშება)

137. კომპანია შპს "სოკარ ჯორჯია პეტროლეუმი"-ს ავტოგასამართი სადგურისა და "მაკდონალდსი"ს შენობა
ქ. ბათუმი ხიმშიაშვილის ქუჩა
(მზიდი კონსტრუქციების სივრცითი გაანგარიშება)

138. სასტუმროს და კაზინოს შენობა
ქ. ბათუმი გოგებაშვილის ქუჩა №10/12
(მზიდი კონსტრუქციების სივრცითი გაანგარიშება)

139. მრავალბინიანი საცხოვრებელი სახლი
ქ. თბილისი ჭავჭავაძის გამზ. №75
(მზიდი კონსტრუქციების სივრცითი გაანგარიშება)

140. მრავალბინიანი საცხოვრებელი სახლი
ქ. თბილისი ლიხაურის ქუჩა
(მზიდი კონსტრუქციების სივრცითი გაანგარიშება)

141. 9 სართულიანი საცხოვრებელი სახლი
ქ. თბილისი ინგოროყვას ქუჩა
(მზიდი კონსტრუქციების სივრცითი გაანგარიშება)

142. 16 სართულიანი საცხოვრებელი სახლი
ქ. თბილისი გურამიშვილის გამზ. №76
(მზიდი კონსტრუქციების სივრცითი გაანგარიშება)

143. 12 სართულიანი საცხოვრებელი სახლი
ქ. თბილისი გოთუას ქუჩა №28
(მზიდი კონსტრუქციების სივრცითი გაანგარიშება)

144. მრავალბინიანი საცხოვრებელი სახლი
ქ. თბილისი ნუცუბიძის ქუჩა №201
(მზიდი კონსტრუქციების სივრცითი გაანგარიშება)

145. 6 სართულიანი სასტუმრო ქ. ახალქალაქში
(მზიდი კონსტრუქციების სივრცითი გაანგარიშება)

146. მრავალსართულიანი საოფისე შენობა
ქ. თბილისი ყიფშიძის ქუჩა №2
(მზიდი კონსტრუქციების სივრცითი გაანგარიშება)

147. ილიას უნივერსიტეტის ენციკლოპედიის შენობა
ქ. თბილისი გ. წერეთლის ქუჩა
(მზიდი კონსტრუქციების სივრცითი გაანგარიშება)

148. მრავალსართულიანი საცხოვრებელი სახლი
ქ. თბილისი ვაშლიჯვარი სარაჯიშვილის ქუჩა №1
(მზიდი კონსტრუქციების სივრცითი გაანგარიშება)

149. ივერიის ყოვლადწმინდა ღვთისმშობლის ხატის ტაძარი
ქ. თბილისი მახათას მთა
(მზიდი კონსტრუქციების სივრცითი გაანგარიშება)

150. მრავალფუნქციური შენობა "REZID TOWERS"
ქ. თბილისი ალექსიძის ქუჩა №1
(მზიდი კონსტრუქციების სივრცითი გაანგარიშება)

151. კომერციული და საცხოვრებელი დანიშნულების შენობა
ქ. თბილისი ფაღავას ქუჩა №4
(მზიდი კონსტრუქციების სივრცითი გაანგარიშება)

152. საზოგადოებრივი დანიშნულების შენობა
ლარსის სასაზღვრო-გამშვები პუნქტის მიმდებარედ
(მზიდი კონსტრუქციების სივრცითი გაანგარიშება)

153. მრავალბინიანი საცხოვრებელი სახლი
ქ. თბილისი თაქთაქიშვილის ქუჩა №12, 12ა
(მზიდი კონსტრუქციების სივრცითი გაანგარიშება)

154. **პირსი ქ. ლაზიკაში**
(მზიდი კონსტრუქციების სივრცითი გაანგარიშება)

155. **მრავალფუნქციური შენობა**
ქ. თბილისი გუდიაშვილის ქუჩა №3
(მზიდი კონსტრუქციების სივრცითი გაანგარიშება)

156. **ბოულინგის ცენტრის შენობა**
ქ. თბილისი საბურთალო
(მზიდი კონსტრუქციების სივრცითი გაანგარიშება)

157. **მრავალპროფილიანი თვალის კლინიკის შენობა**
ქ. თბილისი წინანდლის ქუჩა №9
(მზიდი კონსტრუქციების სივრცითი გაანგარიშება)

158. **საცხოვრებელი კომპლექსი "ლიკანი პალასი"**
ქ. ბორჯომი რობაქიძის ქუჩა
(მზიდი კონსტრუქციების სივრცითი გაანგარიშება)

159. **მრავალბინიანი საცხოვრებელი სახლი**
ქ. თბილისი ტ. გრანელის ქუჩა № 10-12
(მზიდი კონსტრუქციების სივრცითი გაანგარიშება)

160. **ხუთსართულიანი საცხოვრებელი სახლი**
ქ. თბილისი საირმის ქუჩა №5
(მზიდი კონსტრუქციების სივრცითი გაანგარიშება)

161. **სასტუმრო "თორი"-ს რეკონსტრუქცია**
ქ. თბილისი გ. ჭანტურიას ქუჩა
(მზიდი კონსტრუქციების სივრცითი გაანგარიშება)

162. **მრავალფუნქციური კომპლექსი**
ქ. თბილისი თვალჭრელიძის ქუჩა №2
(მზიდი კონსტრუქციების სივრცითი გაანგარიშება)

163. **საცხოვრებელი კომპლექსი "ისნის სავანე"**
ქ. თბილისი ს. დოდაშვილის ქუჩა
(მზიდი კონსტრუქციების სივრცითი გაანგარიშება)

164. **რკინიგზის აღმოსავლეთის სადგურის ნაგებობა**
ქ. თბილისი სამგორის მეტროსთან
(მზიდი კონსტრუქციების სივრცითი გაანგარიშება)

165. **ადმინისტრაციული შენობის რეკონსტრუქცია**
ქ. თბილისი ჩიტაძის ქუჩა №12
(მზიდი კონსტრუქციების სივრცითი გაანგარიშება)

166. **მუზეუმის შენობა ქ. თელავში**
(მზიდი კონსტრუქციების სივრცითი გაანგარიშება)

167. **"სოკარ ჯორჯია პეტროლეუმი"-ს საოფისე შენობა**
ქ. ბათუმი გაბაშვილის ქუჩა №33
(მზიდი კონსტრუქციების სივრცითი გაანგარიშება)

168. **მრავალბინიანი საცხოვრებელი სახლი**
ქ. თბილისი ცაგარელის ქუჩა №69
(მზიდი კონსტრუქციების სივრცითი გაანგარიშება)

169. **მრავალბინიანი საცხოვრებელი სახლი**
ქ. თბილისი ფალიაშვილის ქუჩა №23
(მზიდი კონსტრუქციების სივრცითი გაანგარიშება)

170. **მრავალბინიანი საცხოვრებელი სახლი**
ქ. თბილისი ი. აბაშიძის ქუჩა №70
(მზიდი კონსტრუქციების სივრცითი გაანგარიშება)

171. **მრავალბინიანი საცხოვრებელი სახლი**
ქ. თბილისი თარხნიშვილის ქუჩა №2
(მზიდი კონსტრუქციების სივრცითი გაანგარიშება)

172. **მრავალფუნქციური შენობა**
ქ. თბილისი ბ. ხმელნიცკის ქუჩა №48
(მზიდი კონსტრუქციების სივრცითი გაანგარიშება)

173. **საგუშაგო კოშკის აღდგენა-გაძლიერება**
თუშეთი, სოფ. კვავლო
(პროექტის მთ. კონსტრუქტორი)

174. **მრავალფუნქციური შენობა**
ქ. თბილისი ლიუბლიანას ქუჩა №11
(მზიდი კონსტრუქციების სივრცითი გაანგარიშება)

175. **კულტურისა და სპორტის ცენტრი**
ქ. ლაგოდეხი სოფ. ვარდისუბანი
(მზიდი კონსტრუქციების სივრცითი გაანგარიშება)

176. **მრავალბინიანი საცხოვრებელი სახლი**
ქ. თბილისი მარაბდის ქუჩა №37
(მზიდი კონსტრუქციების სივრცითი გაანგარიშება)

177. **მრავალფუნქციური შენობა**
ქ. თბილისი ასლანიძის ქუჩა №2 (სპორტის სასახლესთან)
(მზიდი კონსტრუქციების სივრცითი გაანგარიშება)

178. **საჯარო სკოლის შენობები**
მცხეთის რაიონი, სოფ. მუხრანი და სოფ. წილკანი
(მზიდი კონსტრუქციების სივრცითი გაანგარიშება)

179. **მრავალბინიანი საცხოვრებელი სახლი**
ქ. თბილისი შარტავას ქუჩა №39
(მზიდი კონსტრუქციების სივრცითი გაანგარიშება)

180. **მრავალპროფილიანი საავადმყოფო 78 საწოლზე**
ქ. თბილისი უზნაძის ქუჩა
(მზიდი კონსტრუქციების სივრცითი გაანგარიშება)

181. **მრავალბინიანი საცხოვრებელი სახლი**
ქ. თბილისი ორთაჭალის ქუჩა №18
(მზიდი კონსტრუქციების სივრცითი გაანგარიშება)

182. მრავალსართულიანი საცხოვრებელი სახლი
ქ. თბილისი ი. ჭავჭავაძის გამზ. №29-33
(მზიდი კონსტრუქციების სივრცითი გაანგარიშება)

183. მრავალფუნქციური კომპლექსი "Tbilisi Gardens Building"
ქ. თბილისი ასათიანის ქუჩა (ყოფილი ფსიქიატრიული საავადმყოფოს ტერიტორია)
(მზიდი კონსტრუქციების სივრცითი გაანგარიშება)

184. სავაჭრო ცენტრი "გლდანი მოლი"
ქ. თბილისი გლდანის რაიონი
(მზიდი კონსტრუქციების სივრცითი გაანგარიშება)

185. მრავალსართულიანი საცხოვრებელი სახლი
ქ. თბილისი ჯიქიას ქუჩა №3
(მზიდი კონსტრუქციების სივრცითი გაანგარიშება)

186. შერეული ფუნქციის საცხოვრებელი სახლი
ქ. თბილისი ი. აბაშიძის და დ. არაყიშვილის ქუჩების გადაკვეთაზე
(მზიდი კონსტრუქციების სივრცითი გაანგარიშება)

187. მრავალფუნქციური შენობა
ქ. თბილისი ფანჯიკიძის (ყოფილი ბუდაპეშტის) ქუჩა №22
(მზიდი კონსტრუქციების სივრცითი გაანგარიშება)

188. მრავალსართულიანი საცხოვრებელი სახლი
ქ. თბილისი ყიფშიძის ქუჩა №2
(მზიდი კონსტრუქციების სივრცითი გაანგარიშება)

189. მრავალსართულიანი საცხოვრებელი სახლი
ქ. თბილისი იმერეთის ქუჩა №71
(მზიდი კონსტრუქციების სივრცითი გაანგარიშება)

190. მრავალსართულიანი საცხოვრებელი სახლი
ქ. თბილისი ცაგარელის ქუჩა №71
(მზიდი კონსტრუქციების სივრცითი გაანგარიშება)

191. სასტუმროს ტიპის 10 სართულიანი შენობა
ქ. ბათუმი მწვანე კონცხის დასახლება
(მზიდი კონსტრუქციების სივრცითი გაანგარიშება)

192. მრავალბინიანი საცხოვრებელი სახლი
ქ. თბილისი ონიაშვილის ქუჩა №61
(მზიდი კონსტრუქციების სივრცითი გაანგარიშება)

193. საბავშვო ბაგა-ბაღის შენობა
ქ. თბილისი წინამძღვრიშვილის ქუჩა №100
(მზიდი კონსტრუქციების სივრცითი გაანგარიშება)

194. მრავალპროფილიანი საავადმყოფო 50 საწოლზე
მუგდიდის რაიონის სოფელ რუხში
(მზიდი კონსტრუქციების სივრცითი გაანგარიშება)

195. მრავალბინიანი საცხოვრებელი სახლი
ქ. თბილისი ალექსიძის ქუჩა №1/4
(მზიდი კონსტრუქციების სივრცითი გაანგარიშება)

196. მრავალბინიანი საცხოვრებელი სახლი
ქ. თბილისი ჭავჭავაძის გამზ. №49ა
(მზიდი კონსტრუქციების სივრცითი გაანგარიშება)
197. მრავალსართულიანი საზოგადოებრივ-საქმიანი შენობა
ქ. თბილისი შავი ზღვის ქუჩა №3
(მზიდი კონსტრუქციების სივრცითი გაანგარიშება)
198. მრავალსართულიანი საცხოვრებელი სახლი
ქ. თბილისი ც. დადიანის ქუჩა №106
(მზიდი კონსტრუქციების სივრცითი გაანგარიშება)
199. მრავალსართულიანი საცხოვრებელი სახლი
ქ. თბილისი ქობულეთის ქუჩა №38-40
(მზიდი კონსტრუქციების სივრცითი გაანგარიშება)
200. საზღვაო ტრანსპორტის სააგენტოს ადმინისტრაციული შენობა
ქ. ბათუმი გოგებაშვილის ქუჩის მიმდებარედ
(მზიდი კონსტრუქციების სივრცითი გაანგარიშება)
201. მრავალბინიანი საცხოვრებელი სახლი
ქ. თბილისი მუხაძის ქუჩა №14
(მზიდი კონსტრუქციების სივრცითი გაანგარიშება)
202. მრავალბინიანი საცხოვრებელი სახლი
ქ. თბილისი ც. დადიანის ქუჩა №№193-201
(მზიდი კონსტრუქციების სივრცითი გაანგარიშება)
203. ცენტრალური არქივის შენობა
ქ. ქუთაისი
(მზიდი კონსტრუქციების სივრცითი გაანგარიშება)
204. მრავალბინიანი საცხოვრებელი სახლი
ქ. თბილისი ბარნოვის ქუჩა №76
(მზიდი კონსტრუქციების სივრცითი გაანგარიშება)
205. მრავალფუნქციური შენობა
ქ. თბილისი შანდორ პეტეფის ქუჩა №27
(მზიდი კონსტრუქციების სივრცითი გაანგარიშება)
206. სამედიცინო კლინიკის შენობა
ქ. თბილისი ლუბლიანას, ჩაჩავას და ბელიაშვილის ქუჩებს შორის
(მზიდი კონსტრუქციების სივრცითი გაანგარიშება)
207. მრავალბინიანი საცხოვრებელი სახლი
ქ. თბილისი შატბერაშვილის ქუჩა №10
(მზიდი კონსტრუქციების სივრცითი გაანგარიშება)
208. მრავალბინიანი საცხოვრებელი სახლი
ქ. თბილისი გლდანის V მ/რ, ნაკვეთი №013/080
(მზიდი კონსტრუქციების სივრცითი გაანგარიშება)
209. ნორაშენის ტაძრის რეაბილიტაცია
ქ. თბილისი კოტე აფხაზის (ყოფილი ლესელიძის) ქუჩა №41
(მზიდი კონსტრუქციების სივრცითი გაანგარიშება)

210. მრავალსართულიანი საცხოვრებელი სახლი
ქ. თბილისი შარტავას და გოთუას ქუჩებს შორის
(მზიდი კონსტრუქციების სივრცითი გაანგარიშება)

211. მრავალბინიანი საცხოვრებელი სახლი
ქ. თბილისი შორაპნის ქ.№28ა
(მზიდი კონსტრუქციების სივრცითი გაანგარიშება)

212. მრავალბინიანი საცხოვრებელი სახლი
ქ. თბილისი ჭყონდიდელის ქ.№22
(მზიდი კონსტრუქციების სივრცითი გაანგარიშება)

213. მრავალსართულიანი საცხოვრებელი სახლი
ქ. თბილისი დიდი დიღმის I მ/რ და ფარნავაზ მეფის გამზირს შორის
(მზიდი კონსტრუქციების სივრცითი გაანგარიშება)

214. მრავალსართულიანი საცხოვრებელი სახლი
ქ. თბილისი გლდანის მასივის I მ/რ-ში №39 ბაგა-ბაღის მიმდებარედ
(მზიდი კონსტრუქციების სივრცითი გაანგარიშება)

215. მრავალბინიანი საცხოვრებელი სახლი
ქ. თბილისი წყალტუბოს ქ.№24
(მზიდი კონსტრუქციების სივრცითი გაანგარიშება)

216. აწყურის ღმრთისმშობლის ტაძრის აღდგენა-გაძლიერება
ახალციხის რაიონი სოფ. აწყური
(მზიდი კონსტრუქციების სივრცითი გაანგარიშება)

217. გელათის ღმრთისმშობლის ტაძრის რეაბილიტაცია
ქ. ქუთაისი
(მზიდი კონსტრუქციების სივრცითი გაანგარიშება)

218. მრავალსართულიანი საცხოვრებელი სახლი
ქ. თბილისი თამარაშვილის ქ.№13
(მზიდი კონსტრუქციების სივრცითი გაანგარიშება)

219. 20 სართულიანი საცხოვრებელი კომპლექსი (REDIX CHAVCHAVADZE APPARTMENT) და 14 სართულიანი ჰილტონის სასტუმრო (REDIX CHAVCHAVADZE HOTEL)
ქ. თბილისი ჭავჭავაძის გამზ. №64
(მზიდი კონსტრუქციების სივრცითი გაანგარიშება)

220. მრავალფუნქციური კომპლექსის (გამომცემლობა "სამშობლო"-ს ყოფილი შენობა) აღდგენა-გაძლიერება
ქ. თბილისი კოსტავას ქ.№14
(მზიდი კონსტრუქციების სივრცითი გაანგარიშება)

221. მრავალბინიანი საცხოვრებელი სახლი
ქ. თბილისი თაქთაქიშვილის ქ.№7
(მზიდი კონსტრუქციების სივრცითი გაანგარიშება)

222. 12 სართულიანი შერეული ფუნქციის შენობა
ქ. თბილისი ბესარიონ ჟღენტის ქ.№7ა
(მზიდი კონსტრუქციების სივრცითი გაანგარიშება)

223. მრავალბინიანი საცხოვრებელი სახლი
ქ. თბილისი მუხიანის II მ/რ, №33 კორპუსის მიმდებარედ
(მზიდი კონსტრუქციების სივრცითი გაანგარიშება)

224. მაღალი კლასის სასტუმრო და საკომუნიკაციო ნაგებობა
ქ. თბილისი გერგეთის ქ.№3
(მზიდი კონსტრუქციების სივრცითი გაანგარიშება)

225. მრავალბინიანი საცხოვრებელი სახლი
ქ. თბილისი მინდელის ქუჩა, ნაკვეთი №08/029
(მზიდი კონსტრუქციების სივრცითი გაანგარიშება)

226. მრავალბინიანი საცხოვრებელი სახლი
ქ. თბილისი გორგასლის ქ.№73
(მზიდი კონსტრუქციების სივრცითი გაანგარიშება)

227. მრავალბინიანი საცხოვრებელი სახლი
ქ. თბილისი სანდრო ეულის ქ.№3
(მზიდი კონსტრუქციების სივრცითი გაანგარიშება)

228. მრავალბინიანი საცხოვრებელი სახლი
ქ. თბილისი გურამიშვილის ქ.№8
(მზიდი კონსტრუქციების სივრცითი გაანგარიშება)

229. მრავალფუნქციური, 30 სართულიანი შენობა
ქ. თბილისი წერეთლის გამზ. №35-37-39
(მზიდი კონსტრუქციების სივრცითი გაანგარიშება)

230. მუზეუმის შენობები
ქ. დმანისში, ქ. ონში, ქ. ვანში
(მზიდი კონსტრუქციების სივრცითი გაანგარიშება)

231. მრავალფუნქციური კომპლექსი
ქ. თბილისი დ. გურამიშვილის გამზ. №84
(მზიდი კონსტრუქციების სივრცითი გაანგარიშება)

232. რაგბის სტადიონები
ქ. თბილისში, ავჭალაში და ნუცუბიძის IV მ/რ-ში
(ტრიბუნის მზიდი კონსტრუქციების სივრცითი გაანგარიშება)

233. მრავალსართულიანი საცხოვრებელი სახლი
ქ. თბილისი, სოფ. დიღომი, ნაკვეთი №01.72.14.036/252
(მზიდი კონსტრუქციების სივრცითი გაანგარიშება)

234. მრავალბინიანი საცხოვრებელი სახლი
ქ. თბილისი, ქვიშხეთის ქ.№49-51
(მზიდი კონსტრუქციების სივრცითი გაანგარიშება)

235. მრავალფუნქციური სახლი
ქ. გორი, ამილახვრის ქუჩის მიმდებარედ
(მზიდი კონსტრუქციების სივრცითი გაანგარიშება)

236. მრავალსართულიანი საცხოვრებელი სახლი
ქ. თბილისი, ბარნოვის ქ. №77-79
(მზიდი კონსტრუქციების სივრცითი გაანგარიშება)

237. მრავალფუნქციური კომპლექსი
დაბა ბაკურიანი, ს/კ 64.10.08.266/268/269/270
(მზიდი კონსტრუქციების სივრცითი გაანგარიშება)

238. მრავალსართულიანი საცხოვრებელი სახლი
ქ. თბილისი, ტეხურის ქ. №34
(მზიდი კონსტრუქციების სივრცითი გაანგარიშება)

239. მრავალბინიანი საცხოვრებელი სახლი
ქ. თბილისი, შროშის ქ. №8
(მზიდი კონსტრუქციების სივრცითი გაანგარიშება)

240. მრავალბინიანი საცხოვრებელი სახლი
ქ. თბილისი, ჭავჭავაძის გამზ. №49ა, I ბლოკი
(მზიდი კონსტრუქციების სივრცითი გაანგარიშება)

241. ბაგა-ბაღის შენობა 350 ბავშვზე
დაბა წყნეთი
(მზიდი კონსტრუქციების სივრცითი გაანგარიშება)

242. კარდიოკლინიკის შენობა
ქ. თბილისი, ლუბლიანის ქ. №11
(მზიდი კონსტრუქციების სივრცითი გაანგარიშება)

243. მრავალფუნქციური შენობა
ქ. თბილისი, ჭიათურის და ახალშენის ქუჩებს შორის
(ნაკვეთი №01.10.17.042.037)
(მზიდი კონსტრუქციების სივრცითი გაანგარიშება)

244. მრავალბინიანი საცხოვრებელი სახლი
ქ. თბილისი, ბალანჩივაძის ქ. №45
(მზიდი კონსტრუქციების სივრცითი გაანგარიშება)

245. მრავალბინიანი საცხოვრებელი სახლი
ქ. თბილისი, ჩიქოვანის ქ. №1
(მზიდი კონსტრუქციების სივრცითი გაანგარიშება)

246. მრავალფუნქციური კომპლექსი
ქ. თბილისი, გორგასლის ქ. №63
(მზიდი კონსტრუქციების სივრცითი გაანგარიშება)

247. საცხოვრებელი კომპლექსი
ქ. თბილისი, იპოლიტოვ-ივანოვის ქ. №10
(მზიდი კონსტრუქციების სივრცითი გაანგარიშება)

248. ორსართულიანი, ინდივიდუალური საცხოვრებელი სახლი
სოფ. შინდისი
(მზიდი კონსტრუქციების სივრცითი გაანგარიშება)

249. მრავალბინიანი საცხოვრებელი სახლი
ქ. თბილისი, ნუცუბიძის III მ/რ, სოფელ თხინვალას მიმდებარედ
(საკადასტრო კოდი 72.16.15.771)
(მზიდი კონსტრუქციების სივრცითი გაანგარიშება)

250. **მრავალბინიანი საცხოვრებელი სახლი**
ქ. თბილისი, წინამძღვრიშვილის ქ. №125
(მზიდი კონსტრუქციების სივრცითი გაანგარიშება)

251. **მრავალბინიანი საცხოვრებელი სახლი**
ქ. თბილისი, კედიას ქ. №8
(მზიდი კონსტრუქციების სივრცითი გაანგარიშება)

252. **მრავალფუნქციური შენობა**
ქ. თბილისი, კახეთის გზატკეცილი, ნაკვეთი NN 01/030, 01/040
(მზიდი კონსტრუქციების სივრცითი გაანგარიშება)

253. **მრავალბინიანი საცხოვრებელი სახლი**
ქ. თბილისი, გლდანი-მუხიანის დამაკავშირებელი გზის (გობრონიძის ქუჩა) მარჯვენა მხარეს. საკადასტრო კოდი 01.11.13.002.069
(მზიდი კონსტრუქციების სივრცითი გაანგარიშება)

254. **მრავალფუნქციური კომპლექსი**
ქ. თბილისი, საირმის ქ. N51
(მზიდი კონსტრუქციების სივრცითი გაანგარიშება)

255. **მრავალბინიანი საცხოვრებელი სახლი**
ქ. თბილისი, დიდი დიღომი, საკადასტრო კოდი 01.72.14.034.212 და 01.72.14.034.629
(მზიდი კონსტრუქციების სივრცითი გაანგარიშება)

256. **მრავალბინიანი საცხოვრებელი სახლი**
ქ. თბილისი, გობრონიძის ქ. N9ა-ს მიმდებარედ, საკადასტრო კოდი 01.11.13.002.210
(მზიდი კონსტრუქციების სივრცითი გაანგარიშება)

257. **10 სართულიანი საცხოვრებელი სახლი "ლისი თაუერი"**
ქ. თბილისი, ლისის ტბის მიმდებარედ, "მწვანე ქალაქი ლისზე"
(მზიდი კონსტრუქციების სივრცითი გაანგარიშება)

258. **მრავალბინიანი საცხოვრებელი სახლი**
ქ. თბილისი, ქინძმარაულის შესახ. N4ა -ს მიმდებარედ, საკადასტრო კოდი 01.19.33.003.106
(მზიდი კონსტრუქციების სივრცითი გაანგარიშება)

259. **მრავალსართულიანი საცხოვრებელი სახლი**
ქ. თბილისი, შანდორ პეტეფის ქ. N27, საკადასტრო კოდი 01.17.10.005.074
(მზიდი კონსტრუქციების სივრცითი გაანგარიშება)

260. **მრავალბინიანი საცხოვრებელი სახლი**
ქ. თბილისი, ვარკეთილი 3, I მ/რ, სუხიშვილის ქუჩა, საკადასტრო კოდი 01.19.39.029.097
(მზიდი კონსტრუქციების სივრცითი გაანგარიშება)

261. **მრავალფუნქციური შენობა**
ქ. თბილისი, ქ. წამებულის გამზ. №46, საბადურის ქ. №3, №3ა
(მზიდი კონსტრუქციების სივრცითი გაანგარიშება)

262. **მრავალბინიანი საცხოვრებელი სახლი**
ქ. თბილისი, ქინძმარაულის ქ. N15
(მზიდი კონსტრუქციების სივრცითი გაანგარიშება)

263. მრავალბინიანი საცხოვრებელი სახლი
ქ. თბილისი, ოქროყანის დასახლება, ნაკვეთი №02/068
(მზიდი კონსტრუქციების სივრცითი გაანგარიშება)

264. სასტუმროს ტიპის 7 სართულიანი საცხოვრებელი სახლი
გუდაური, სოფელი კაიშაურები, მთა ვარცლა
(მზიდი კონსტრუქციების სივრცითი გაანგარიშება)

265. ბიზნესის სახლი (“მწვანე სახლი”)
ქ. თბილისი, გულუას ქ. №3ა
(მზიდი კონსტრუქციების სივრცითი გაანგარიშება)

266. საცხოვრებელი კომპლექსი
დაბა ბაკურიანი, დიდველის ტერიტორია, აღმაშენებლის ქუჩის მიმდებარედ
(მზიდი კონსტრუქციების სივრცითი გაანგარიშება)

267. მრავალბინიანი საცხოვრებელი სახლი
ქ. თბილისი, სვანეთის ქ. №14
(მზიდი კონსტრუქციების სივრცითი გაანგარიშება)

268. მრავალბინიანი საცხოვრებელი სახლი
ქ. თბილისი, თხინვალას ქ. №18
(მზიდი კონსტრუქციების სივრცითი გაანგარიშება)

269. მრავალბინიანი საცხოვრებელი სახლი
ქ. თბილისი, ჭყონდიდელის ქ. №22
(მზიდი კონსტრუქციების სივრცითი გაანგარიშება)

270. ინდივიდუალური საცხოვრებელი სახლი
ოზურგეთის რაიონი, დაბა შეკვეთილი
(მზიდი კონსტრუქციების სივრცითი გაანგარიშება)

271. ნიკალას მარანი
დედოფლისწყაროს რაიონი, სოფ. არხილოსკალო
(მზიდი კონსტრუქციების სივრცითი გაანგარიშება)

272. ნიუტონის სკოლის ექვსსართულიანი შენობა
ქ. თბილისი, ა. პოლიტკოვსკაიას ქუჩა
(მზიდი კონსტრუქციების სივრცითი გაანგარიშება)

273. მრავალსართულიანი საცხოვრებელი სახლი
ქ. თბილისი, ნ. რამიშვილის ქ. NN25-27-29
(მზიდი კონსტრუქციების სივრცითი გაანგარიშება)

274. მრავალფუნქციური შენობა
ქ. თბილისი, კახეთის გზატკეცილი №33ა (ჯავახეთის ქუჩის მიმდებარედ)
(მზიდი კონსტრუქციების სივრცითი გაანგარიშება)

275. მრავალსართულიანი საცხოვრებელი სახლი
ქ. თბილისი, ვარკეთილის II მ/რ, კორპუსების N1 და N10-ის მიმდებარედ
(მზიდი კონსტრუქციების სივრცითი გაანგარიშება)

276. სასტუმროს შენობა
ყაზბეგის რაიონი, სოფ. გუდაური, ს/კ 74.06.11.894
(მზიდი კონსტრუქციების სივრცითი გაანგარიშება)

277. მრავალბინიანი საცხოვრებელი სახლი
ქ. თბილისი, ვაშლიჯვარი, გოძიაშვილის ქ. №22
(მზიდი კონსტრუქციების სივრცითი გაანგარიშება)

278. არქეოლოგიური მუზეუმის შენობა
ქ. მცხეთა
(მზიდი კონსტრუქციების სივრცითი გაანგარიშება)

279. მრავალბინიანი საცხოვრებელი სახლი
ქ. თბილისი, გლდანის რაიონი, გმირი კურსანტების ქ. №5
(მზიდი კონსტრუქციების სივრცითი გაანგარიშება)

280. საოფისე შენობა
ქ. თბილისი, ბერი გაბრიელ სალოსის გამზ. მიმდებარედ ("დირსი"-ს ტერიტორია)
(მზიდი კონსტრუქციების სივრცითი გაანგარიშება)

281. ხუთსართულიანი მრავალფუნქციური შენობა
ქ. თბილისი, დიდი დიღომი, III და IV მ/რ-ს შორის, (ნაკვეთი №05/035)
(მზიდი კონსტრუქციების სივრცითი გაანგარიშება)

282. მრავალფუნქციური კომპლექსი
ქ. თბილისი, მინდელის ქ. №12
(მზიდი კონსტრუქციების სივრცითი გაანგარიშება)

283. სათხეს ეკლესიის აღდგენა-გაძლიერება
ბოლნისის მუნიციპალიტეტი, დაბა კაზრეთი
(მზიდი კონსტრუქციების სივრცითი გაანგარიშება)

284. მრავალფუნქციური შენობა
ქ. თბილისი, თემქის დასახლება (ნაკვეთი 09/018)
(მზიდი კონსტრუქციების სივრცითი გაანგარიშება)

285. საბავშვო ბაღის შენობა
ქ. სამტრედიის მუნიციპალიტეტი, სოფ. ნაბაკევი
(მზიდი კონსტრუქციების სივრცითი გაანგარიშება)

286. მრავალბინიანი საცხოვრებელი სახლი
ქ. თბილისი, ნუცუბიძის პლატოს და ვაშლიჯვრის დამაკავშირებელ გზაზე
(მზიდი კონსტრუქციების სივრცითი გაანგარიშება)

287. მრავალბინიანი საცხოვრებელი სახლი
ქ. თბილისი, სოფ. ზურგოვანი, ასი ათასი მოწამის ქ. №28
(მზიდი კონსტრუქციების სივრცითი გაანგარიშება)

288. მრავალბინიანი საცხოვრებელი სახლი
ქ. თბილისი, შატბერაშვილის ქუჩა №28
(მზიდი კონსტრუქციების სივრცითი გაანგარიშება)

289. მრავალსართულიანი საცხოვრებელი სახლი
ქ. თბილისი, დიდი დიღომი, ნაკვეთი №036/700
(მზიდი კონსტრუქციების სივრცითი გაანგარიშება)

290. ნოქალაქევის არქიტექტურული კომპლექსის გალავნის კოშკის რეაბილიტაცია
ქ. სენაკი, ნაქალაქარის ქვედა ქალაქის გალავანი
(მზიდი კონსტრუქციების სივრცითი გაანგარიშება)

291. საოფისე შენობა (შპს “ედვაიზ ჯგუფი”)
ქ. თბილისი, სამხედრო გზის შესახვევი №2, ნაკვეთი №01.72.14.032.914
(მზიდი კონსტრუქციების სივრცითი გაანგარიშება)

292. მრავალსართულიანი საცხოვრებელი სახლი
ქ. თბილისი, ვარკეთილი 3, II მ/რ, №39 და №40 კორპუსებს შორის
(მზიდი კონსტრუქციების სივრცითი გაანგარიშება)

293. მრავალსართულიანი საცხოვრებელი სახლი
ქ. თბილისი, ტიციან ტაბიძის ქ. №74
(მზიდი კონსტრუქციების სივრცითი გაანგარიშება)

294. სამრეწველო შენობის რეკონსტრუქცია
ფონიჭალა, რუსთავის გზატკეცილი №36
(მზიდი კონსტრუქციების სივრცითი გაანგარიშება)

295. მრავალსართულიანი საცხოვრებელი სახლი
ქ. თბილისი, დიდუბე-ჩუღურეთის რაიონი, ე. ნინოშვილის ქ.№64
(მზიდი კონსტრუქციების სივრცითი გაანგარიშება)

296. კომერციული დანიშნულების შენობა
ქ. თბილისი, გუდაუთის ქ.№3
(მზიდი კონსტრუქციების სივრცითი გაანგარიშება)

297. პეტროს ადამიანის სახელობის სომხური პროფესიული სახელმწიფო
დრამატული თეატრის შენობა
ქ. თბილისი, ქ. წამებულის გამზირი
(მზიდი კონსტრუქციების სივრცითი გაანგარიშება)

298. მრავალბინიანი საცხოვრებელი სახლი
ქ. თბილისი, ცოტნე დადიანის ქუჩა №118/120
(მზიდი კონსტრუქციების სივრცითი გაანგარიშება)

299. ინდივიდუალური სამსართულიანი საცხოვრებელი სახლი
დუშეთის რაიონი, სოფ. წითელსოფელი
(მზიდი კონსტრუქციების სივრცითი გაანგარიშება)

300. მაღალი სტანდარტების მქონე საცხოვრებელი კომპლექსი
ქ. თბილისი, ი. ჭავჭავაძის გამზ. №49ბ
(მზიდი კონსტრუქციების სივრცითი გაანგარიშება)

301. მრავალფუნქციური კომპლექსი
ქ. თბილისი, ავლაბარი, საბადურის ქუჩა
(მზიდი კონსტრუქციების სივრცითი გაანგარიშება)

302. ინდივიდუალური, სამსართულიანი საცხოვრებელი სახლი
ქ. თბილისი, დიღმის სასწავლო-საცდელი მეურნეობის მიმდებარედ
საკადასტრო კოდი 01.72.14.007.547
(მზიდი კონსტრუქციების სივრცითი გაანგარიშება)

303. მრავალბინიანი საცხოვრებელი სახლი
დაბა ბაკურიანი, დიდველი, ნაკვეთის საკ. კოდი 64.30.04.571
(მზიდი კონსტრუქციების სივრცითი გაანგარიშება)

304. **ინდივიდუალური, სამსართულიანი საცხოვრებელი სახლი**
ქ. თელავი, სოფ. წინანდალი
საკადასტრო კოდი 53.03.40.224
(მზიდი კონსტრუქციების სივრცითი გაანგარიშება)

305. **მაღლაკის მეორე საჯარო სკოლის სპორტული დარბაზი**
წყალტუბოს რაიონი, სოფ. მაღლაკი
(მზიდი კონსტრუქციების სივრცითი გაანგარიშება)

306. **სასტუმროს ხუთსართულიანი შენობა**
ქ. თბილისი, ბაქოს ქ.№3
საკადასტრო კოდი 01.13.08.003.076
(მზიდი კონსტრუქციების სივრცითი გაანგარიშება)

307. **შპს "ჯი არ სი"-ს სასაწყობო შენობა**
ქ. თბილისი, ფეიქართა ქ.№14ბ-ს მიმდებარედ
(მზიდი კონსტრუქციების სივრცითი გაანგარიშება)

308. **საცხოვრებელი კომპლექსი (შენობა C-4)**
ქ. თბილისი, კრწანისის სამთავრობო რეზიდენციის ტერიტორია
(მზიდი კონსტრუქციების სივრცითი გაანგარიშება)

309. **საცხოვრებელი სახლების კომპლექსი (აპარტოტელები)**
გუდაური, დუშეთის რაიონი, სოფელი კაიშაურები, მთა ვარცლა
საკადასტრო კოდი 71.62.58.547
(მზიდი კონსტრუქციების სივრცითი გაანგარიშება)

310. **ზ.ფალიაშვილის სახელობის ოპერისა და ბალეტის სახელმწიფო თეატრის შენობა**
ქ. თბილისი, რუსთაველის გამზ. №25
(მზიდი კონსტრუქციების სივრცითი გაანგარიშება)

311. **მრავალბინიანი საცხოვრებელი სახლი**
ქ. თბილისი, დიდი დიღომი, საკადასტრო კოდი 01.72.14.038.712
(მზიდი კონსტრუქციების სივრცითი გაანგარიშება)

312. **ხუთსართულიანი სასტუმროს შენობა**
ქ. თბილისი, ღვინის აღმართის და დუტუ მეგრელის ქუჩების გადაკვეთაზე,
საკადასტრო კოდი 01.17.01.090.013
(მზიდი კონსტრუქციების სივრცითი გაანგარიშება)

313. **გლდანი-ნაძალადევის რაიონის გამგეობის შენობა ქ. თბილისში**
(მზიდი კონსტრუქციების სივრცითი გაანგარიშება)

314. **მუზეუმის შენობა**
სენაკის მუნიციპალიტეტი, სოფ. ნოქალაქევი
(მზიდი კონსტრუქციების სივრცითი გაანგარიშება)

315. **ბახვის ჰესის ნაგებობა**
ოზურგეთის რაიონი, სოფ. ბახვი
(მზიდი კონსტრუქციების სივრცითი გაანგარიშება)

316. **მრავალბინიანი საცხოვრებელი სახლი**
ქ. თბილისი, მარაბდის ქ.№39
(მზიდი კონსტრუქციების სივრცითი გაანგარიშება)

317. **მრავალბინიანი საცხოვრებელი სახლი**
ქ. თბილისი, მოსაშვილის ქ.№20
(მზიდი კონსტრუქციების სივრცითი გაანგარიშება)

318. **მრავალბინიანი საცხოვრებელი სახლი**
ქ. თბილისი, ვარკეთილი 3, IV მ/რ, კორპუსი №403-ის მიმდებარედ
(მზიდი კონსტრუქციების სივრცითი გაანგარიშება)

319. **მრავალბინიანი საცხოვრებელი სახლი**
ქ. თბილისი, ნანეიშვილის ქ.№11
(მზიდი კონსტრუქციების სივრცითი გაანგარიშება)

320. **სპეციალური პენიტენციური სამსახურის ბრალდებულ-მსჯავრდებულთა პენიტენციური დაწესებულების ახალი კომპლექსი**
ქ. რუსთავი
(მზიდი კონსტრუქციების სივრცითი გაანგარიშება)

321. **ხუთსართულიანი ავტოსადგომის შენობა**
ქ. თბილისი, ჯიქიას ქ.№10 (მცირე სტადიონის უბანი)
(მზიდი კონსტრუქციების სივრცითი გაანგარიშება)

322. **ხუთსართულიანი სასტუმროს შენობა**
ქ. თბილისი, უშანგი ჩხეიძის ქ.№22-24
(მზიდი კონსტრუქციების სივრცითი გაანგარიშება)

323. **მარანის შენობა**
ამბროლაურის რაიონი, სოფელი იწა
(მზიდი კონსტრუქციების სივრცითი გაანგარიშება)

324. **სავაჭრო ცენტრის შენობა**
ქ. თბილისი, დიდი დიღომი, ს/კ 01.72.14.034.753
(მზიდი კონსტრუქციების სივრცითი გაანგარიშება)

325. **სასტუმროს შენობა**
ქ. თბილისი, მელაანის III შესახვევი №5, ს/კ 01.17.08.069.025
(მზიდი კონსტრუქციების სივრცითი გაანგარიშება)

326. **მზა საკვების, ნახევარფაბრიკატების საწარმოს შენობა**
ქ. თბილისი, ავჭალის გზატკეცილი №43, ს/კ 72.12.01.504
(მზიდი კონსტრუქციების სივრცითი გაანგარიშება)

327. **ინდივიდუალური საცხოვრებელი სახლი**
ქ. თბილისი, წყნეთის სატყეო უბანი, ს/კ 01.20.01.007.131
(მზიდი კონსტრუქციების სივრცითი გაანგარიშება)

328. **ექვსსართულიანი საცხოვრებელი სახლი**
ქ. თბილისი, წურწუმიას და ნ. ირბახის ქუჩების კვეთაზე, მიწის ნაკვეთი №50/26
(მზიდი კონსტრუქციების სივრცითი გაანგარიშება)

329. **“დომინო”-ს სავაჭრო კომპლექსის შენობა**
ქ. თბილისი, ბელიაშვილის ქუჩის გაგრძელება, ს/კ 01.72.14.013.814
(მზიდი კონსტრუქციების სივრცითი გაანგარიშება)

330. **სპეციალური პენიტენციური სამსახურის ბრალდებულ/მსჯავრდებულთა დაწესებულების ადმინისტრაციული კორპუსი**
მცხეთის რაიონი, სოფელი ქსანი
(მზიდი კონსტრუქციების სივრცითი გაანგარიშება)

331. **მრავალბინიანი საცხოვრებელი სახლი**
ქ. თბილისი, მოსკოვის გამზ. №9ა, ნაკვ. №01.17.12.003.183
(მზიდი კონსტრუქციების სივრცითი გაანგარიშება)

332. **მრავალფუნქციური, 16 სართულიანი შენობა**
ქ. რუსთავი, ჟ. შარტავას ქ. №14
(მზიდი კონსტრუქციების სივრცითი გაანგარიშება)

333. **სასტუმროს შენობა**
ქ. თბილისი, უზნაძის ქ. №107
(მზიდი კონსტრუქციების სივრცითი გაანგარიშება)

334. **საჯარო სკოლის შენობები**
ქ. ჭიათურა, სოფ. რგანი; ქ. ზუგდიდი, სოფ. დარჩელი; ქ. ახალქალაქი, სოფ. ჩუნჩხა
(მზიდი კონსტრუქციების სივრცითი გაანგარიშება)

335. **სასტუმროს შენობა**
ქ. თბილისი, ცისკრის ქ. №18 (ს/კ 01.17.01.012.007)
(მზიდი კონსტრუქციების სივრცითი გაანგარიშება)

336. **საოფისე შენობა**
ქ. თბილისი, ი. ჭავჭავაძის ჩიხი №37 (ს/კ 01.14.14.005.163)
(მზიდი კონსტრუქციების სივრცითი გაანგარიშება)

337. **საჯარო სკოლის შენობა**
მარნეულის მუნიციპალიტეტი, სოფ. შულავერი
(მზიდი კონსტრუქციების სივრცითი გაანგარიშება)

338. **მრავალბინიანი საცხოვრებელი სახლი**
ქ. ზუგდიდი, კედიას ქ. №1
(მზიდი კონსტრუქციების სივრცითი გაანგარიშება)

339. **ყველის ქარხანა**
ქ. ახმეტა, ორბელიანის ქ. №10
(მზიდი კონსტრუქციების სივრცითი გაანგარიშება)

340. **საცხოვრებელი კომპლექსი "ორთაჭალის ტურფა", სახლი N5**
ქ. თბილისი,
(მზიდი კონსტრუქციების სივრცითი გაანგარიშება)

341. **კლინიკური ონკოლოგიის ინსტიტუტი**
ქ. თბილისი, მიხეილ ჭიაურელის ქ. №5, ლუბლიანას ქ. №4
(მზიდი კონსტრუქციების სივრცითი გაანგარიშება)

342. **მანგანუმის გამამდიდრებელი ფაბრიკა**
ქ. ჭიათურა, ცოფ-1 და ცოფ-2-ის ტერიტორია
(მზიდი კონსტრუქციების სივრცითი გაანგარიშება)

343. სასტუმროს შენობა

ქ. თბილისი, სანკტ-პეტერბურგის ქ. №8ა (ს/კ 01.16.05.011.017)

(მზიდი კონსტრუქციების სივრცითი გაანგარიშება)

344. საჯარო სკოლის შენობა

მარნეულის მუნიციპალიტეტი, სოფ. კასუმლო

(მზიდი კონსტრუქციების სივრცითი გაანგარიშება)

345. მრავალბინიანი საცხოვრებელი სახლი

ქ. თბილისი, ფალიაშვილის ქ. №№114, 116

(მზიდი კონსტრუქციების სივრცითი გაანგარიშება)

346. მრავალბინიანი საცხოვრებელი სახლი

ქ. თბილისი, მექანიზაციის ქ. №1 (ს/კ 01.12.12.002.001)

(მზიდი კონსტრუქციების სივრცითი გაანგარიშება)

347. მრავალსართულიანი საცხოვრებელი კომპლექსი

ქ. თბილისი, გურამიშვილის გამზირი №64

(მზიდი კონსტრუქციების სივრცითი გაანგარიშება)

348. მრავალბინიანი საცხოვრებელი სახლი

ქ. თბილისი, შატბერაშვილის ხევი №7ა (ს/კ 01.14.11.060.041)

(მზიდი კონსტრუქციების სივრცითი გაანგარიშება)

349. ბაქსვუდის სკოლის შენობა

ქ. თბილისი, ზემო წყნეთი

(მზიდი კონსტრუქციების სივრცითი გაანგარიშება)

350. მრავალბინიანი საცხოვრებელი სახლი

ქ. თბილისი, ნუცუბიძის მე-4 მ/რ, ნაკვეთი 01/066 (ს/კ 01.14.01.001.175)

(მზიდი კონსტრუქციების სივრცითი გაანგარიშება)

351. მრავალბინიანი საცხოვრებელი სახლი

ქ. თბილისი, მოსკოვის გამზ. N13 (ს/კ 01.17.12.003.035)

(მზიდი კონსტრუქციების სივრცითი გაანგარიშება)

352. სავაჭრო-საგამოფენო ცენტრი

ქ. ბათუმი, შავშეთის ქ. N N 60-68

(მზიდი კონსტრუქციების სივრცითი გაანგარიშება)

353. სასტუმროს ორსართულიანი შენობა

მესტიის მუნიციპალიტეტი, სოფელი ბეჩო

(მზიდი კონსტრუქციების სივრცითი გაანგარიშება)

354. ბაგა-ბაღის შენობა

ქ. სენაკი (ს/კ 44.01.38.140)

(მზიდი კონსტრუქციების სივრცითი გაანგარიშება)

355. მრავალბინიანი, მსხვილბლოკური საცხოვრებელი სახლი

ქ. თბილისი, ნუცუბიძის მე-4 მ/რ, III კვარტალი, კორპუსი N35

(მზიდი კონსტრუქციების სივრცითი გაანგარიშება)

356. მრავალბინიანი საცხოვრებელი სახლი
ქ. თბილისი, ფალიაშვილის ქ. N7
(მზიდი კონსტრუქციების სივრცითი გაანგარიშება)

357. მრავალბინიანი საცხოვრებელი სახლი
ქ. თბილისი, მაყაშვილის ქ. N1
(მზიდი კონსტრუქციების სივრცითი გაანგარიშება)

358. მრავალბინიანი საცხოვრებელი სახლი
ქ. თბილისი, ვარკეთილის დასახლება, ზემო პლატო, II მიკრორაიონი,
კორპუსი N1-ის მიმდებარედ (ს/კ 01.19.20.002.084)
(მზიდი კონსტრუქციების სივრცითი გაანგარიშება)

359. სათემო ცენტრის და საბავშვო ბაღის შენობა
ქ. ზუგდიდი, რ. ლაღიძის შესახვევი N2ა (ს/კ 43.31.69.416)
(მზიდი კონსტრუქციების სივრცითი გაანგარიშება)

360. მრავალბინიანი საცხოვრებელი სახლი
ქ. თბილისი, გუმათჰესის ქუჩა, კორპუსი N1-ის მიმდებარედ
(ს/კ 01.19.23.013.016, 01.19.23.013.017, 01.19.23.013.018, 01.19.23.013.019)
(მზიდი კონსტრუქციების სივრცითი გაანგარიშება)

361. მრავალფუნქციური საცხოვრებელი კომპლექსი
ქ. თბილისი, ალ. წულიკიძის ქუჩა N21
(მზიდი კონსტრუქციების სივრცითი გაანგარიშება)

362. მრავალბინიანი საცხოვრებელი სახლი
ქ. თბილისი, გლდანი, ავშნიანი (ს/კ 01.11.17.006.527)
(მზიდი კონსტრუქციების სივრცითი გაანგარიშება)

363. ქუთაისის საერთაშორისო უნივერსიტეტის სტუდენტთა საცხოვრებელი
ქ. ქუთაისი, ახალგაზრდობის გამზირი, V შესახვევი (ს/კ 03.06.27.180)
(მზიდი კონსტრუქციების სივრცითი გაანგარიშება)

364. 10 სართულიანი სასტუმროს შენობა
ქ. ქობულეთი, აღმაშენებლის ქ. N305
(მზიდი კონსტრუქციების სივრცითი გაანგარიშება)

365. მრავალბინიანი საცხოვრებელი სახლი
ქ. თბილისი, ნარიმანოვის ქუჩა N10 (ს/კ 01.18.01.002.053)
(მზიდი კონსტრუქციების სივრცითი გაანგარიშება)

366. ხუთსართულიანი სასტუმროს შენობა
ქ. თბილისი, ავლაბარი, კ. ცუცქირიძის ქ. N10 და იორის ქ. N2-ს შორის (ს/კ 01.17.01.042.001)
(მზიდი კონსტრუქციების სივრცითი გაანგარიშება)

367. ოთხსართულიანი სასტუმროს შენობა
ქ. თბილისი, ავლაბარი, ჩუბინიძის ქ. N7 (ს/კ 01.17.01.050.007)
(მზიდი კონსტრუქციების სივრცითი გაანგარიშება)

368. **მრავალბინიანი საცხოვრებელი სახლი**
ქ. თბილისი, ქავთარაძის ქ. N24 (ს/კ 01.14.03.040.020)
(მზიდი კონსტრუქციების სივრცითი გაანგარიშება)

369. **მინის საწარმოს შენობა**
მცხეთის რაიონი, სოფ. წეროვანი (ს/კ 72.08.22.925)
(მზიდი კონსტრუქციების სივრცითი გაანგარიშება)

370. **12 სართულიანი საცხოვრებელი სახლი**
ქ. თბილისი, ალ. ყაზბეგის გამზ. N34-ის შიდა კვარტალში (ს/კ 01.14.03.042.262)
(მზიდი კონსტრუქციების სივრცითი გაანგარიშება)

371. **შპს "კლინიკა ნიუმედი"-ს შენობა**
ქ. თბილისი, თბილისის სახელმწიფო უნივერსიტეტის ტერიტორიასა და საქენერგოს ქვესადგურს შორის, სანდრო ეულის ქუჩის მიმდებარედ (ს/კ 01.14.05.009.002)
(მზიდი კონსტრუქციების სივრცითი გაანგარიშება)

372. **საწარმოო შენობა**
ქ. თბილისი, ავჭალა, ლიბანის ქ. №6 (ს/კ 01.11.03.008.182)
(მზიდი კონსტრუქციების სივრცითი გაანგარიშება)

373. **მრავალბინიანი საცხოვრებელი სახლი**
ქ. თბილისი, დიღმის სასწავლო-საცდელი მეურნეობა
(მზიდი კონსტრუქციების სივრცითი გაანგარიშება)

374. **მრავალბინიანი საცხოვრებელი სახლი**
ქ. თბილისი, ალ. ყაზბეგის გამზ. N36ა-№39ა (ს/კ 01.14.03.040.314)
(მზიდი კონსტრუქციების სივრცითი გაანგარიშება)

375. **მრავალფუნქციური შენობა**
ქ. თბილისი, ნუცუბიძის ქუჩისა და ინტენსიფიკაციის გზას შორის ნაკვეთი 01/298 (ს/კ 01.14.15.001.389)
(მზიდი კონსტრუქციების სივრცითი გაანგარიშება)

376. **მრავალბინიანი საცხოვრებელი სახლი**
ქ. თბილისი, ზ. ფალიაშვილის ქ. N24-№22ა
(მზიდი კონსტრუქციების სივრცითი გაანგარიშება)

377. **მრავალბინიანი საცხოვრებელი სახლი**
ქ. თბილისი, ნუცუბიძის III მ/რ, III კვარტალი (ს/კ 01.14.02.013.193)
(მზიდი კონსტრუქციების სივრცითი გაანგარიშება)

378. **მრავალფუნქციური კომერციული შენობა (ყოფილი "ბავშვთა სამყარო")**
ქ. თბილისი, თევდორე მღვდლის ქ. N7
(მზიდი კონსტრუქციების სივრცითი გაანგარიშება)

379. **მრავალბინიანი საცხოვრებელი სახლი**
ქ. თბილისი, ვაზისუბნის დასახლება, I მ/რ, N15 კორპუსის მიმდებარედ (ს/კ 01.17.07.021.021)
(მზიდი კონსტრუქციების სივრცითი გაანგარიშება)

380. **მრავალფუნქციური შენობა (ყოფილი ეკონომიკის სამინისტროს შენობა)**
ქ. თბილისი, გ. ჭანტურიას ქ. N16
(მზიდი კონსტრუქციების სივრცითი გაანგარიშება)

381. **სასტუმროს შენობა**

ქ. თბილისი, ლეო ქიაჩელის ქ. N15, N15ა, N17ა, N19ა. (ს/კ 01.15.03.022.060)

(მზიდი კონსტრუქციების სივრცითი გაანგარიშება)

382. **საცხოვრებელი კოტეჯი**

წალკის რაიონი, სოფ. დაშბაში. (ს/კ 85.25.21.576)

(მზიდი კონსტრუქციების სივრცითი გაანგარიშება)

383. **მრავალსართულიანი საცხოვრებელი სახლი**

ქ. თბილისი, ვაზისუბნის დასახლება, შანდორ პეტეფის ქ. N44-46 (ს/კ 01.17.10.002.246)

(მზიდი კონსტრუქციების სივრცითი გაანგარიშება)

384. **საფეხმავლო ხიდი მდ. ჩხოუშზე**

ქ. ზუგდიდი

(მზიდი კონსტრუქციების სივრცითი გაანგარიშება)

385. **მრავალსართულიანი საცხოვრებელი სახლები (კორპუსები NN10, 11, 12, 13, 14, 17)**

ქ. თბილისი, სამგორის რაიონი, მოსკოვის გამზ. N13 (ს/კ 01.17.12.003.035)

(მზიდი კონსტრუქციების სივრცითი გაანგარიშება)

386. **მრავალსართულიანი საცხოვრებელი სახლი**

ქ. თბილისი, სულხან ცინცაძის ქ. N53 (ს/კ 01.10.14.028.002)

(მზიდი კონსტრუქციების სივრცითი გაანგარიშება)

387. **მრავალბინიანი საცხოვრებელი სახლი**

ქ. თბილისი, ბარნოვის ქ. N38

(მზიდი კონსტრუქციების სივრცითი გაანგარიშება)

388. **სასაწყობე შენობები**

ქ. თბილისი, იოსებ ალავერდელის ქ. N1ა (ს/კ 01.19.15.005.003)

(მზიდი კონსტრუქციების სივრცითი გაანგარიშება)

389. **სამეურნეო და საწარმოო შენობა**

ქ. თბილისი, ორხევის დასახლება, ახველედიანის ქუჩის მიმდებარედ

(მზიდი კონსტრუქციების სივრცითი გაანგარიშება)

390. **მრავალფუნქციური, 27 სართულიანი შენობა**

ქ. თბილისი, ნუცუბიძის ქუჩასა და ინტენსიფიკაციის გზას შორის ნაკვეთი 01/298 (ს/კ 01.14.15.001.389)

(მზიდი კონსტრუქციების სივრცითი გაანგარიშება)

391. **მრავალბინიანი საცხოვრებელი სახლი**

ქ. თბილისი, შატბერაშვილის ქ. N58

(მზიდი კონსტრუქციების სივრცითი გაანგარიშება)

392. **მრავალბინიანი საცხოვრებელი სახლი**

ქ. მარნეული, მერაბ კოსტავას ქ. N13 (ს/კ 83.02.18.706)

(მზიდი კონსტრუქციების სივრცითი გაანგარიშება)

393. **ინდივიდუალური საცხოვრებელი სახლი**

ქ. თბილისი, ტაბახმელა, სოფ. წავკისი (ს/კ 81.02.18.332)

(მზიდი კონსტრუქციების სივრცითი გაანგარიშება)

394. **ღვინის მარნის შენობა**
ქ. გურჯაანი, სოფელი ვაჩნაძიანი
(მზიდი კონსტრუქციების სივრცითი გაანგარიშება)

395. **ინდივიდუალური საცხოვრებელი სახლი**
ქ. თბილისი, სოფელი დიღომი (ს/კ 01.72.14.043.050)
(მზიდი კონსტრუქციების სივრცითი გაანგარიშება)

396. **ინდივიდუალური საცხოვრებელი სახლი**
ქ. თბილისი, ლისის ტბის მიმდებარედ (ს/კ 01.10.18.004.039)
(მზიდი კონსტრუქციების სივრცითი გაანგარიშება)

397. **დედათა მონასტრის შენობა**
ბათუმის წმიდა სამების სამონასტრო კომპლექსის ტერიტორია
(მზიდი კონსტრუქციების სივრცითი გაანგარიშება)

398. **ინდივიდუალური საცხოვრებელი სახლი**
ყაზბეგის მუნიციპალიტეტი, დაბა სტეფანწმინდა, ირმა ქირიკაშვილის ნაკვეთი N 002
(მზიდი კონსტრუქციების სივრცითი გაანგარიშება)

399. **ხუთსართულიანი საცხოვრებელი სახლი**
ქ. თბილისი, ლისის ტბის მიმდებარედ (ს/კ 72.16.21.767)
(მზიდი კონსტრუქციების სივრცითი გაანგარიშება)

400. **მრავალბინიანი საცხოვრებელი სახლი**
ქ. თბილისი, ვარკეთილი-3, IIIა მ/რ, N337 კორპუსის მიმდებარედ (ს/კ 01.19.39.012.056)
(მზიდი კონსტრუქციების სივრცითი გაანგარიშება)

401. **ამფითეატრის სცენის კონსტრუქცია**
ქ. წალკა, არისტოტელეს ქუჩა, ცენტრალური პარკის ტერიტორია
(მზიდი კონსტრუქციების სივრცითი გაანგარიშება)

402. **საწყობის შენობა**
ქ. თბილისი, ქიზიყის ქ. N11-ის მიმდებარედ (ს/კ 01.19.21.002.407)
(მზიდი კონსტრუქციების სივრცითი გაანგარიშება)

403. **ინდივიდუალური საცხოვრებელი სახლი**
ქ. თბილისი, ტაბახმელა, სოფელი წავკისი (ს/კ 81.02.19.227)
(მზიდი კონსტრუქციების სივრცითი გაანგარიშება)

404. **სასტუმროს შენობა**
ქ. თელავი, სოფელი შალაური (ს/კ 53.06.39.289)
(მზიდი კონსტრუქციების სივრცითი გაანგარიშება)

405. **მრავალბინიანი საცხოვრებელი სახლები (კორპუსები N4, N5, N6)**
ქ. თბილისი, ერისთავის ქ. N29
(მზიდი კონსტრუქციების სივრცითი გაანგარიშება)

406. **ინდივიდუალური საცხოვრებელი სახლი**
გარდაბნის მუნიციპალიტეტის სოფელი თელეთი (ს/კ 81.03.12.803; 81.03.12.882; 81.03.12.802)
(მზიდი კონსტრუქციების სივრცითი გაანგარიშება)

407. **ინდივიდუალური საცხოვრებელი სახლი**
ქ. თბილისი, სოფელი წავკისი (ს/კ 81.02.18.983)
(მზიდი კონსტრუქციების სივრცითი გაანგარიშება)

408. **სასტუმროს შენობა**

ქ. თბილისი, უზნაძის ქ. N14 (ს/კ 01.16.05.001.004)

(მზიდი კონსტრუქციების სივრცითი გაანგარიშება)

409. **მრავალბინიანი საცხოვრებელი სახლი**

ქ. თბილისი, დიდი დიღომი, მირიან მეფის ქ. N80 (ს/კ 01.72.14.038.461)

(მზიდი კონსტრუქციების სივრცითი გაანგარიშება)

410. **ინდივიდუალური საცხოვრებელი სახლი**

ქ. თბილისი, ხეხილსანერგე მეურნეობის ტერიტორია (ს/კ 81.21.01.972)

(მზიდი კონსტრუქციების სივრცითი გაანგარიშება)

411. **ოთხსართულიანი საცხოვრებელი სახლი**

ქ. თბილისი, ელენე ახვლედიანის აღმართი N9

(მზიდი კონსტრუქციების სივრცითი გაანგარიშება)

412. **მრავალფუნქციური შენობა**

ქ. თბილისი, ვაშლიჯვარი, სარაჯიშვილის ქ. N5ა (ს/კ 01.10.10.006.024)

(მზიდი კონსტრუქციების სივრცითი გაანგარიშება)

413. **მრავალბინიანი საცხოვრებელი სახლი**

ქ. თბილისი, ბოჭორმის ქ. N2

(მზიდი კონსტრუქციების სივრცითი გაანგარიშება)

414. **ინდივიდუალური, ორბინიანი საცხოვრებელი სახლი**

ქ. თბილისი, ჯიქიას ქუჩის მიმდებარე ტერიტორია (ნაკვეთი N41)

(მზიდი კონსტრუქციების სივრცითი გაანგარიშება)

415. **მრავალბინიანი საცხოვრებელი სახლი**

ქ. თბილისი, ურიდიას ქ. N1

(მზიდი კონსტრუქციების სივრცითი გაანგარიშება)

416. **მრავალფუნქციური კომპლექსი (აპარტამენტები, სასტუმრო)**

ზუგდიდის მუნიციპალიტეტი, სოფ. განმუხური, მეგობრობის ხეივანი N1

(მზიდი კონსტრუქციების სივრცითი გაანგარიშება)

417. **მრავალფუნქციური კომპლექსი**

ქ. თბილისი, კახეთის გზატკეცილი 01 (ს/კ 01.17.10.011.092), (ს/კ 01.17.10.011.084)

(მზიდი კონსტრუქციების სივრცითი გაანგარიშება)

418. **მრავალბინიანი საცხოვრებელი სახლი**

ქ. თბილისი, წყნეთის გზატკეცილი N31 (ს/კ 01.14.07.001.044)

(მზიდი კონსტრუქციების სივრცითი გაანგარიშება)

419. **მრავალბინიანი საცხოვრებელი სახლი**

ქ. თბილისი, გურამიშვილის გამზირის N41-ის მიმდებარედ (ს/კ 01.12.03.001.061)

(მზიდი კონსტრუქციების სივრცითი გაანგარიშება)

420. **ღვინის ქარხანა**

ქ. ყვარელი, "ქინძმარაული" (ს/კ 57.06.63.563)

(მზიდი კონსტრუქციების სივრცითი გაანგარიშება)

421. **ინდივიდუალური, ერთბინიანი საცხოვრებელი სახლი**

ქ. თბილისი, სოფ. ტაბახმელა (ს/კ 81.02.08.345)

(მზიდი კონსტრუქციების სივრცითი გაანგარიშება)

422. **ინდივიდუალური, ერთბინიანი საცხოვრებელი სახლი**
ქ. თბილისი, პატარა დიღომი (ს/კ 01.72.14.013.558)
(მზიდი კონსტრუქციების სივრცითი გაანგარიშება)

423. **ინდივიდუალური, ერთბინიანი საცხოვრებელი სახლი**
ქ. თბილისი, ოქროყანა (ს/კ 01.15.07.004.065)
(მზიდი კონსტრუქციების სივრცითი გაანგარიშება)

424. **შალვა ამირანაშვილის სახელობის ხელოვნების მუზეუმის შენობა**
ქ. თბილისი, პუშკინის ქ. N4 და გუდიაშვილის ქ. N1
(მზიდი კონსტრუქციების სივრცითი გაანგარიშება)

425. **მრავალფუნქციური შენობა (მელიქ აზარიანცის სახლი)**
ქ. თბილისი, რუსთაველის გამზ. N37
(მზიდი კონსტრუქციების სივრცითი გაანგარიშება)

426. **“პორშე”-ს მომსახურების ცენტრის შენობა**
ქ. თბილისი, დავით აღმაშენებლის ხეივნის მე-12 კმ. N5
(მზიდი კონსტრუქციების სივრცითი გაანგარიშება)

427. **ინდივიდუალური, ერთბინიანი საცხოვრებელი სახლი**
ქ. თბილისი, ლისის ტბის მიმდებარედ (ს/კ 01.10.18.006.234)
(მზიდი კონსტრუქციების სივრცითი გაანგარიშება)

428. **მრავალბინიანი საცხოვრებელი სახლი (კორპუსი N2)**
ქ. თბილისი, დიღმის სასწავლო-საცდელი მეურნეობა (ს/კ 01.72.14.009.523)
(მზიდი კონსტრუქციების სივრცითი გაანგარიშება)

429. **სასტუმროს შენობა (შპს “გლობალ ვიქტორი ჯორჯია”)**
ქ. გურჯაანი
(მზიდი კონსტრუქციების სივრცითი გაანგარიშება)

430. **ინდივიდუალური, ერთბინიანი საცხოვრებელი სახლი**
გარდაბნის მუნიციპალიტეტი, სოფ. თელეთი,
“თბილისი ჰილსის ნაკვეთები (ს/კ 81.03.12.799; 800; 801)
(მზიდი კონსტრუქციების სივრცითი გაანგარიშება)

431. **მრავალბინიანი საცხოვრებელი სახლი**
ქ. თბილისი, სულიაშვილის ქ. N12 (ს/კ 01.16.06.048.009)
(მზიდი კონსტრუქციების სივრცითი გაანგარიშება)

432. **ინდივიდუალური, ერთბინიანი საცხოვრებელი სახლი**
მცხეთის რაიონი, სოფ. ლისი (ს/კ 72.16.25.224)
(მზიდი კონსტრუქციების სივრცითი გაანგარიშება)

433. **ინდივიდუალური, ერთბინიანი საცხოვრებელი სახლი**
ქ. თბილისი, სოფ. დიღომი (ს/კ 01.72.14.038.468)
(მზიდი კონსტრუქციების სივრცითი გაანგარიშება)

434. **მრავალბინიანი საცხოვრებელი სახლი**
ქ. თბილისი, დიდი დიღმის I და II მ/რ შორის (ს/კ 01.10.08.006.698, 01.10.08.006.700)
(მზიდი კონსტრუქციების სივრცითი გაანგარიშება)

435. **ინდივიდუალური, ერთბინიანი საცხოვრებელი სახლი**
ქ. თბილისი, სოფ. ლისი (ნაკვეთი N62, ს/კ 72.16.20.313)
(მზიდი კონსტრუქციების სივრცითი გაანგარიშება)

436. **მრავალფუნქციური საცხოვრებელი კომპლექსი**
ქ. თბილისი, ვახუშტი ბაგრატიონის ქ. N1 (ს/კ 01.13.07.002.035; 036; 031)
(მზიდი კონსტრუქციების სივრცითი გაანგარიშება)

437. **ინდივიდუალური, ერთბინიანი საცხოვრებელი სახლი**
ქ. თბილისი, სოფ. წავკისი, გიორგი ბრწყინვალეს ქ. N3 (ს/კ 81.02.22.269)
(მზიდი კონსტრუქციების სივრცითი გაანგარიშება)

438. **მრავალბინიანი საცხოვრებელი სახლი**
ქ. თბილისი, ალ. წულუკიძის ქ. N21 (ს/კ 01.17.10.006.139)
(მზიდი კონსტრუქციების სივრცითი გაანგარიშება)

439. **სამრეწველო დანიშნულების შენობები (“იზოტოპების ინსტიტუტი”)**
ქ. რუსთავი, (ს/კ 02.07.01.772)
(მზიდი კონსტრუქციების სივრცითი გაანგარიშება)

440. **ბაგა-ბაღის შენობა**
ახალციხის მუნიციპალიტეტი, სოფელი აგარა (ნაკვ. N 62.05.58.505)
(მზიდი კონსტრუქციების სივრცითი გაანგარიშება)

441. **მრავალბინიანი საცხოვრებელი სახლი**
ქ. თბილისი, ძოწის ქ. N2 (ს/კ 01.14.01.008.097)
(მზიდი კონსტრუქციების სივრცითი გაანგარიშება)

442. **კომერციული დანიშნულების შენობა**
ქ. თბილისი, სოფ. ფონიჭალა (ს/კ 81.05.06.701)
(მზიდი კონსტრუქციების სივრცითი გაანგარიშება)

443. **მრავალბინიანი საცხოვრებელი სახლი**
ქ. თბილისი, დიდი დიღომი, დემეტრე თავდადებულის ქ. N60
(მზიდი კონსტრუქციების სივრცითი გაანგარიშება)

444. **სერვისის ცენტრის შენობა**
ქ. ქუთაისი, ჟ. შარტავას ქ. N2 (ს/კ 03.01.24.757)
(მზიდი კონსტრუქციების სივრცითი გაანგარიშება)

445. **კომერციული დანიშნულების შენობა**
ქ. თბილისი, დიდი დიღომი, ლევან რჩეულიშვილის ქ. N2 (ს/კ 01.72.14.032.181)
(მზიდი კონსტრუქციების სივრცითი გაანგარიშება)

446. **მრავალბინიანი საცხოვრებელი სახლი**
ქ. თბილისი, სოფელი დიღომი, დავარის ქ. N50 (ს/კ 01.72.14.036.512)
(მზიდი კონსტრუქციების სივრცითი გაანგარიშება)

447. **მრავალფუნქციური, 14 სართულიანი შენობა**
ქ. რუსთავი, შპს “არენა”-ს ტერიტორია (ს/კ 02.02.04.383)
(მზიდი კონსტრუქციების სივრცითი გაანგარიშება)

448. **მრავალბინიანი საცხოვრებელი სახლი**
ქ. თბილისი, ვაჟა ფშაველას II კვარტალი, კორპუსი N9ა და N9ბ-ს მიმდებარედ
(ს/კ 01.14.03.022.003 და 01.14.03.013.001)
(მზიდი კონსტრუქციების სივრცითი გაანგარიშება)

449. **მრავალბინიანი საცხოვრებელი სახლი**
ქ. თბილისი, სოფელი დიღომი, დავარის ქ. N33 (ს/კ 01.72.14.036.162)
(მზიდი კონსტრუქციების სივრცითი გაანგარიშება)

450. **მარნის შენობა**
ყვარელის რაიონი, სოფელი ენისელი (ს/კ 57.08.51.023.603)
(მზიდი კონსტრუქციების სივრცითი გაანგარიშება)

451. **მრავალსართულიანი საცხოვრებელი სახლი**
ქ. თბილისი, ნავთლუღის დასახლება VII ქუჩაზე (ს/კ 01.17.10.002.018)
(მზიდი კონსტრუქციების სივრცითი გაანგარიშება)

452. **მრავალბინიანი საცხოვრებელი სახლი**
ქ. თბილისი, სოფელი დიღომი, (ს/კ 01.72.14.035.261)
(მზიდი კონსტრუქციების სივრცითი გაანგარიშება)

453. **ინდივიდუალური, ერთბინიანი საცხოვრებელი სახლი**
ქ. თბილისი, მონასტრის ქ. N68 (ს/კ 01.11.04.019.179)
(მზიდი კონსტრუქციების სივრცითი გაანგარიშება)

454. **ინდივიდუალური, ერთბინიანი საცხოვრებელი სახლი**
ქ. თბილისი, ბაგების სატყეო უბანი (ს/კ 01.14.08.011.173)
(მზიდი კონსტრუქციების სივრცითი გაანგარიშება)

455. **ინდივიდუალური, ერთბინიანი საცხოვრებელი სახლი**
ქ. თბილისი, სოფელი დიღომი, ხატაეთის ქუჩა (ს/კ 01.72.14.059.010)
(მზიდი კონსტრუქციების სივრცითი გაანგარიშება)

456. **მრავალბინიანი საცხოვრებელი სახლი**
ქ. თბილისი, სოფელი დიღომი, ასმათის ქ. N23 (ს/კ 01.72.14.036.247)
(მზიდი კონსტრუქციების სივრცითი გაანგარიშება)

457. **სკოლა "კანდიდი"-ს შენობა**
ქ. თბილისი, სოფელი გლდანი, ომარ ხიზანიშვილის ქ. N135 (ს/კ 01.72.13.02.248)
(მზიდი კონსტრუქციების სივრცითი გაანგარიშება)

458. **ინდივიდუალური, ერთბინიანი საცხოვრებელი სახლი**
ქ. თბილისი, დიდგორის რაიონი, სოფელი წავკისი (ს/კ 81.02.19.227, ნაკვეთი N28)
(მზიდი კონსტრუქციების სივრცითი გაანგარიშება)

459. **თეთრი გიორგის სახელობის სამნავიანი ბაზილიკა**
ჭიათურის მუნიციპალიტეტი, სოფელი რგანი
(მზიდი კონსტრუქციების სივრცითი გაანგარიშება)

460. **მრავალსართულიანი საოფისე შენობა**
ქ. თბილისი, ჩოლოყაშვილის ქუჩა II კვ. კორპ. N5-ის მიმდებარედ (ს/კ 01.17.14.003.463)
(მზიდი კონსტრუქციების სივრცითი გაანგარიშება)

461. **ინდივიდუალური, ერთბინიანი საცხოვრებელი სახლი**
ქ. თბილისი, სოფ. შინდისი, თბილისი-კოჯორის გზატკეცილის N13ა (ს/კ 81.02.12.534)
(მზიდი კონსტრუქციების სივრცითი გაანგარიშება)

462. **ინდივიდუალური, ერთბინიანი საცხოვრებელი სახლი**
ქ. თბილისი, დაბა წყნეთი, ვაჟა ფშაველას ქ. N36-ის მიმდებარედ (ს/კ 01.20.01.049.008; 009)
(მზიდი კონსტრუქციების სივრცითი გაანგარიშება)

463. **ინდივიდუალური, ერთბინიანი საცხოვრებელი სახლი**
ქ. თბილისი, დაბა წყნეთი, სამთავრობო რეზიდენციის ტერიტორია (ს/კ 01.20.01.109.128)
(მზიდი კონსტრუქციების სივრცითი გაანგარიშება)

464. **ავტომობილების შოურუმის შენობა**
ქ. თბილისი, დ. აღმაშენებლის ხეივანი N118 (ს/კ 01.72.14.034.168)
(მზიდი კონსტრუქციების სივრცითი გაანგარიშება)

465. **ინდივიდუალური, ერთბინიანი საცხოვრებელი სახლი**
ქ. თბილისი, სოფ. ლისი, ნაკვეთი N239 (ს/კ 01.72.16.20.357)
(მზიდი კონსტრუქციების სივრცითი გაანგარიშება)

466. **მრავალბინიანი საცხოვრებელი სახლი**
ქ. თბილისი, კრწანისის ქ. N6 (ს/კ 01.18.06.019.055)
(მზიდი კონსტრუქციების სივრცითი გაანგარიშება)

467. **სასტუმროს შენობა შპს "კორპორაცია ქართული ღვინო"-ს მეღვინეობის კომპლექსში თელავის მუნიციპალიტეტი, წინანდალი (ს/კ 53.03.41.432)**
(მზიდი კონსტრუქციების სივრცითი გაანგარიშება)

468. **მრავალფუნქციური შენობა**
ქ. თბილისი, ავჭალის დასახლება 1 (ს/კ 01.11.13.002.171)
(მზიდი კონსტრუქციების სივრცითი გაანგარიშება)

469. **მრავალბინიანი საცხოვრებელი სახლი**
ქ. თბილისი, ციხისძირის ქ. N7 (ს/კ 01.17.11.037.023)
(მზიდი კონსტრუქციების სივრცითი გაანგარიშება)

470. **ინდივიდუალური, ერთბინიანი საცხოვრებელი სახლი**
ქ. თბილისი, სოფ. ლისი, ნაკვეთი N201 (ს/კ 01.72.16.20.250)
(მზიდი კონსტრუქციების სივრცითი გაანგარიშება)

471. **კომერციული სავაჭრო შენობა**
ქ. თბილისი, ვარკეთილი 3, II მ/რ, IV კვარტალი (ს/კ 01.19.39.009.118)
(მზიდი კონსტრუქციების სივრცითი გაანგარიშება)

472. **ინდივიდუალური, ერთბინიანი საცხოვრებელი სახლი**
ქ. თბილისი, სოფ. თხინვალა (ს/კ 01.72.16.23.770)
(მზიდი კონსტრუქციების სივრცითი გაანგარიშება)

473. **საავადმყოფოს შენობა**
ქ. ზუგდიდი, რ. ლაღიძის ქ. N42 (ს/კ 43.31.78.004)
(მზიდი კონსტრუქციების სივრცითი გაანგარიშება)

474. მრავალბინიანი საცხოვრებელი სახლი
ქ. თბილისი, ლაღიძის ქ. N12 (ს/კ 01.15.04.005.026)
(მზიდი კონსტრუქციების სივრცითი გაანგარიშება)

475. ინდივიდუალური, ერთბინიანი საცხოვრებელი სახლი
ქ. თბილისი, სოფ. წავკისი (ს/კ 01.15.08.020.002)
(მზიდი კონსტრუქციების სივრცითი გაანგარიშება)

476. მრავალბინიანი საცხოვრებელი სახლი
ქ. თბილისი, ალ. ყაზბეგის გამზ. N34 (ს/კ 01.14.03.042.263)
(მზიდი კონსტრუქციების სივრცითი გაანგარიშება)

477. მრავალბინიანი საცხოვრებელი სახლი
ქ. თბილისი, ბესარიონ ჟღენტის ქ. N8 (ს/კ 01.14.01.007.300)
(მზიდი კონსტრუქციების სივრცითი გაანგარიშება)

478. მრავალბინიანი საცხოვრებელი სახლი
ქ. თბილისი, ლერწმის ქუჩის მიმდებარედ
(მზიდი კონსტრუქციების სივრცითი გაანგარიშება)

479. მრავალბინიანი საცხოვრებელი სახლი
ქ. თბილისი, ჩოლოყაშვილის ქუჩასა და მტკვარს შორის
(მზიდი კონსტრუქციების სივრცითი გაანგარიშება)

480. ბავშვთა გასართობი ცენტრის შენობა
ქ. თბილისი, ცოტნე დადიანის ქ. N26ა (ს/კ 01.12.12.033.042)
(მზიდი კონსტრუქციების სივრცითი გაანგარიშება)

481. მრავალბინიანი საცხოვრებელი სახლი
ქ. თბილისი, მიხაი ზიჩის ქ. N4 (ს/კ 01.15.05.043.009)
(მზიდი კონსტრუქციების სივრცითი გაანგარიშება)

482. მრავალბინიანი საცხოვრებელი სახლი
ქ. თბილისი, ონიაშვილის ქ. N81 (ს/კ 01.10.12.031.047)
(მზიდი კონსტრუქციების სივრცითი გაანგარიშება)

483. სასტუმროს ტიპის აპარტამენტები
ქ. თბილისი, ზემო ვეძისის დასახლება (ს/კ 01.10.18.009.046, 186, 187, 188)
(მზიდი კონსტრუქციების სივრცითი გაანგარიშება)

484. ინდივიდუალური, ერთბინიანი საცხოვრებელი სახლი
ქ. თბილისი, სოფ. წავკისი, ნოდარ დუმბაძის ქ. N10 (ს/კ 81.02.94.979)
(მზიდი კონსტრუქციების სივრცითი გაანგარიშება)

485. მრავალბინიანი საცხოვრებელი სახლები
ქ. თბილისი, უნივერსიტეტის ქუჩა (ნაკვეთი 06/021)
(მზიდი კონსტრუქციების სივრცითი გაანგარიშება)

486. მრავალბინიანი საცხოვრებელი სახლი
ქ. თბილისი, ჩერქეზიშვილის ქ. N23 (ს/კ 01.10.12.011.005)
(მზიდი კონსტრუქციების სივრცითი გაანგარიშება)

487. კომერციული დანიშნულების შენობა

ქ. თბილისი, ხუდადოვის ქ. N170 (ს/კ 81.21.06.393)

(მზიდი კონსტრუქციების სივრცითი გაანგარიშება)

488. მრავალფუნქციური შენობა

ქ. თბილისი, ხევძმარის ქ. N1 (ს/კ 01.11.12.022.023, 059)

(მზიდი კონსტრუქციების სივრცითი გაანგარიშება)

489. მრავალბინიანი საცხოვრებელი სახლი

ქ. გორი, ხაშურის ქ. N1

(მზიდი კონსტრუქციების სივრცითი გაანგარიშება)

490. საწყობის შენობა

ქ. თბილისი, თენგიზ ჩანტლაძის ქ. N39 (ს/კ 01.19.10.041.106)

(მზიდი კონსტრუქციების სივრცითი გაანგარიშება)

491. საოფისე შენობა

ქ. თბილისი, ქეთევან წამებულის გამზ. N5

(მზიდი კონსტრუქციების სივრცითი გაანგარიშება)

492. მრავალბინიანი საცხოვრებელი სახლი

ქ. თბილისი, ჯავახეთის ქ. N134 (ს/კ 01.19.36.012.030)

(მზიდი კონსტრუქციების სივრცითი გაანგარიშება)

493. მრავალბინიანი საცხოვრებელი სახლი

ქ. თბილისი, ვარკეთილის II მ/რ, N11ა კორპუსის მიმდებარედ (ს/კ 01.19.20.003.057)

(მზიდი კონსტრუქციების სივრცითი გაანგარიშება)

494. სასტუმროს შენობა

გარდაბნის მუნიციპალიტეტის სოფელი სართიჭალა (ს/კ 81.12.27.053)

(მზიდი კონსტრუქციების სივრცითი გაანგარიშება)

495. მრავალბინიანი საცხოვრებელი სახლი

ქ. გორი, ა. პუშკინის ქ. N2ბ (ს/კ 66.45.13.002)

(მზიდი კონსტრუქციების სივრცითი გაანგარიშება)

496. საწყობის შენობა

ქ. თბილისი, ევტიხი ჟვანიას ქ. N5 (ს/კ 01.19.24.004.005)

(მზიდი კონსტრუქციების სივრცითი გაანგარიშება)

497. მრავალბინიანი საცხოვრებელი სახლი

ქ. თბილისი, იპოლიტოვ-ივანოვის ქ. N45 (ს/კ 01.11.05.033.085)

(მზიდი კონსტრუქციების სივრცითი გაანგარიშება)

498. მრავალბინიანი საცხოვრებელი სახლი

ქ. თბილისი, შანდორ პეტეფის ქ. N15-ის მიმდებარედ (ს/კ 01.17.10.005.131)

(მზიდი კონსტრუქციების სივრცითი გაანგარიშება)

499. საწყობის შენობა

ქ. თბილისი, ორხევის დასახლება, ახვლედიანის ქ. N3 (ს/კ 01.19.16.001.064)

(მზიდი კონსტრუქციების სივრცითი გაანგარიშება)

500. **მრავალბინიანი საცხოვრებელი სახლი**

ქ. თბილისი, დიდი დიღომი, მირიან მეფის ქ. N98 (ს/კ 01.72.14.040.853)

(მზიდი კონსტრუქციების სივრცითი გაანგარიშება)

501. **საწყობის შენობა**

ქ. თბილისი, ლევან დევდარიანის III შესახვევი, N16 (ს/კ 81.08.17.854)

(მზიდი კონსტრუქციების სივრცითი გაანგარიშება)

502. **ინდივიდუალური, ორბინიანი საცხოვრებელი სახლი**

ქ. თბილისი, მამუკა ბეინაშვილის ქ. N22 (ს/კ 01.12.06.013.016)

(მზიდი კონსტრუქციების სივრცითი გაანგარიშება)

503. **სასტუმროს შენობა**

ქ. თბილისი, დავით აღმაშენებლის ხეივანი N114 (ს/კ 01.72.14.034.530)

(მზიდი კონსტრუქციების სივრცითი გაანგარიშება)

504. **საგამოფენო დარბაზი**

ქ. თბილისი, დიდი ლილო (ს/კ 81.08.17.862)

(მზიდი კონსტრუქციების სივრცითი გაანგარიშება)

505. **ინდივიდუალური, ერთბინიანი საცხოვრებელი სახლი**

მცხეთის მუნიციპალიტეტი, სოფ. ნიჩბისი (ს/კ 72.15.12.501)

(მზიდი კონსტრუქციების სივრცითი გაანგარიშება)

506. **სასაწყობე შენობა**

ქ. თბილისი, დიდი ლილო (ს/კ 81.08.16.436)

(მზიდი კონსტრუქციების სივრცითი გაანგარიშება)

507. **ინდივიდუალური, ერთბინიანი საცხოვრებელი სახლი**

ქ. თბილისი, თამარ მამულაშვილის ქ. N19 (ს/კ 01.16.08.005.050)

(მზიდი კონსტრუქციების სივრცითი გაანგარიშება)

508. **მრავალფუნქციური შენობა**

ქ. თბილისი, ოთარ ლორთქიფანიძის ქ. N1ა (ს/კ 01.14.03.042.117)

(მზიდი კონსტრუქციების სივრცითი გაანგარიშება)

509. **მრავალბინიანი საცხოვრებელი სახლი**

ქ. თბილისი, სოფელი დიღომი, ნინო აბაშიძე-ორბელიანის ქ. N72 (ს/კ 01.72.14.038.337)

(მზიდი კონსტრუქციების სივრცითი გაანგარიშება)

510. **მრავალბინიანი საცხოვრებელი სახლი**

ქ. თბილისი, რიჩარდ ჰოლბრუკის ქ. N13 (ს/კ 01.17.13.056.011)

(მზიდი კონსტრუქციების სივრცითი გაანგარიშება)

511. **საგამოფენო დარბაზი**

ქ. თბილისი, ჯორჯ ბალანჩინის ქ. N38 (ს/კ 01.13.01.001.024)

(მზიდი კონსტრუქციების სივრცითი გაანგარიშება)

512. **ინდივიდუალური, ერთბინიანი საცხოვრებელი სახლი**

ქ. თბილისი, სოფ. დიღომი, არქანჯელო ლამბერტის ქ. N86 (ს/კ 01.72.14.059.230)

(მზიდი კონსტრუქციების სივრცითი გაანგარიშება)

513. **ინდივიდუალური, ერთბინიანი საცხოვრებელი სახლი**
ქ. თბილისი, ირაკლი უჩანეიშვილის ქ. N8 (ს/კ 01.14.08.008.057)
(მზიდი კონსტრუქციების სივრცითი გაანგარიშება)

514. **ინდივიდუალური, ერთბინიანი საცხოვრებელი სახლი**
ქ. თბილისი, ლისის ტბის მიმდებარედ (ს/კ 01.19.18.009.195)
(მზიდი კონსტრუქციების სივრცითი გაანგარიშება)

515. **სასაწყობე შენობა**
ქ. თბილისი, ქიზიყის ქ. N18 (ს/კ 01.19.24.003.005)
(მზიდი კონსტრუქციების სივრცითი გაანგარიშება)

516. **შპს "დიო"-ს ახალი ოფისი და საგამოფენო დარბაზი**
ქ. თბილისი, სოფ. დიღომი, "თეთრაანთ ბაღები" (ს/კ 01.72.14.034.205)
(მზიდი კონსტრუქციების სივრცითი გაანგარიშება)

517. **საჯარო სკოლის შენობა**
მესტიის მუნიციპალიტეტი, სოფ. იფარი (ს/კ 42.04.31.020)
(მზიდი კონსტრუქციების სივრცითი გაანგარიშება)

518. **სასტუმროს შენობა**
ქ. თბილისი, გ. წერეთლის ქ. N18
(მზიდი კონსტრუქციების სივრცითი გაანგარიშება)

519. **ინდივიდუალური, ერთბინიანი საცხოვრებელი სახლი**
ქ. თბილისი, სოფ. დიღომი, ჰაინრიხ კლაპროთის ქ. N100 (ს/კ 01.72.14.043.947)
(მზიდი კონსტრუქციების სივრცითი გაანგარიშება)

520. **ინდივიდუალური, ერთბინიანი საცხოვრებელი სახლი**
ქ. თბილისი, სოფ. კოჯორი, ალექსანდრე სულხანიშვილის ქ. N5 (ს/კ 81.01.04.544)
(მზიდი კონსტრუქციების სივრცითი გაანგარიშება)

521. **ინდივიდუალური, ერთბინიანი და ორბინიანი საცხოვრებელი სახლები**
საგარეჯოს მუნიციპალიტეტი, სოფ. უჯარმა (ს/კ 55.16.52.015.690)
(მზიდი კონსტრუქციების სივრცითი გაანგარიშება)

522. **მრავალბინიანი საცხოვრებელი სახლი**
ქ. თბილისი, კრწანისის ქ. N6 (ს/კ 01.18.06.019.055)
(მზიდი კონსტრუქციების სივრცითი გაანგარიშება)

523. **მრავალბინიანი საცხოვრებელი სახლი**
ქ. რუსთავი, XIV მ/რ-ის მიმდებარედ (ს/კ 02.03.08.050)
(მზიდი კონსტრუქციების სივრცითი გაანგარიშება)

524. **მრავალბინიანი საცხოვრებელი სახლი**
ქ. მარნეული, მ. კოსტავას ქ. N7 (ს/კ 83.02.18.777)
(მზიდი კონსტრუქციების სივრცითი გაანგარიშება)

525. **საწყობის შენობა**
მცხეთის მუნიციპალიტეტი, სოფ. წეროვანი (ს/კ 72.08.16.877)
(მზიდი კონსტრუქციების სივრცითი გაანგარიშება)

526. **შატო მუხრანის ვიზიტორთა ცენტრის შენობა და საგამოფენო პავილიონი**
მცხეთის მუნიციპალიტეტი, სოფ. მუხრანი (ს/კ 72.09.14.243)
(მზიდი კონსტრუქციების სივრცითი გაანგარიშება)

527. **ინდივიდუალური, ერთბინიანი საცხოვრებელი სახლი**
მცხეთის მუნიციპალიტეტი, სოფ. ლისი (ს/კ 72.16.14.010)
(მზიდი კონსტრუქციების სივრცითი გაანგარიშება)

528. **სასაწყობე შენობა**
ქ. თბილისი, სოფ. დიდი ლილო (ს/კ 81.08.16.930)
(მზიდი კონსტრუქციების სივრცითი გაანგარიშება)

529. **ინდივიდუალური, ერთბინიანი საცხოვრებელი სახლი**
ყვარელის მუნიციპალიტეტი, სოფ. სანავარდო (ს/კ 57.05.54.000.066)
(მზიდი კონსტრუქციების სივრცითი გაანგარიშება)

530. **მრავალფუნქციური კომპლექსი**
ქ. თბილისი, გრიგოლ ლორთქიფანიძის ქ. N3 (ს/კ 01.19.34.002.137)
(მზიდი კონსტრუქციების სივრცითი გაანგარიშება)

531. **მრავალსართულიანი საცხოვრებელი სახლი**
ქ. თბილისი, რიჩარდ ჰოლბრუკის ქ. N7-ის მიმდებარედ (ს/კ 01.17.13.056.025; 026; 023)
(მზიდი კონსტრუქციების სივრცითი გაანგარიშება)

532. **ინდივიდუალური, ერთბინიანი საცხოვრებელი სახლი**
ქ. თბილისი, სოფ. ლისი (ნაკვეთი N164, ს/კ 72.16.20.389)
(მზიდი კონსტრუქციების სივრცითი გაანგარიშება)

533. **ინდივიდუალური, ერთბინიანი საცხოვრებელი სახლი**
ქ. თბილისი, სოფ. ლისი (ნაკვეთი N85, ს/კ 72.16.20.362)
(მზიდი კონსტრუქციების სივრცითი გაანგარიშება)

534. **მრავალსართულიანი საცხოვრებელი სახლი**
ქ. თბილისი, შალვა ნუცუბიძის ქ. N205 (ს/კ 01.11.01.007.420)
(მზიდი კონსტრუქციების სივრცითი გაანგარიშება)

535. **მრავალბინიანი საცხოვრებელი სახლი**
ქ. თბილისი, ბაგები, წყნეთის გზატკეცილი N31
(მზიდი კონსტრუქციების სივრცითი გაანგარიშება)

536. **მრავალსართულიანი საცხოვრებელი სახლი**
ქ. თბილისი, სოფ. დიღომი, ასმათის ქ. N18 (ს/კ 01.72.14.035.980)
(მზიდი კონსტრუქციების სივრცითი გაანგარიშება)

537. **ინდივიდუალური, ერთბინიანი საცხოვრებელი სახლი**
ქ. თბილისი, ლისის ტბის მიმდებარედ (ნაკვეთი N01/12, ს/კ 01.10.18.007.018)
(მზიდი კონსტრუქციების სივრცითი გაანგარიშება)

538. **ავეჯის სავაჭრო ცენტრი**
ქ. ზუგდიდი, სოხუმის ქუჩის II შესახვევი (ს/კ 43.33.02.166)
(მზიდი კონსტრუქციების სივრცითი გაანგარიშება)

539. მრავალსართულიანი საცხოვრებელი სახლი
ქ. თბილისი, დიდი დიღომი, პეტრე იბერის ქ. N13-ის მიმდებარედ (ს/კ 01.10.06.001.293)
(მზიდი კონსტრუქციების სივრცითი გაანგარიშება)

540. ინდივიდუალური, ერთბინიანი საცხოვრებელი სახლი
მცხეთის მუნიციპალიტეტი, სოფ. წოდორეთი (ს/კ 72.16.03.191)
(მზიდი კონსტრუქციების სივრცითი გაანგარიშება)

541. ინდივიდუალური, ერთბინიანი საცხოვრებელი სახლი
მცხეთის მუნიციპალიტეტი, სოფ. თხინვალა, "ფშატების მიწა" (ს/კ 72.16.42.018)
(მზიდი კონსტრუქციების სივრცითი გაანგარიშება)

542. ინდივიდუალური, ერთბინიანი საცხოვრებელი სახლი
ქ. თბილისი, სოფ. წავკისი (ს/კ 81.02.18.766)
(მზიდი კონსტრუქციების სივრცითი გაანგარიშება)

543. მრავალბინიანი საცხოვრებელი სახლი
ქ. მარნეული, გოგებაშვილის ქ. N2 (ს/კ 83.02.28.077)
(მზიდი კონსტრუქციების სივრცითი გაანგარიშება)

544. საწყობის შენობა
ქ. ქუთაისი, გუნავას ქ. N1
(მზიდი კონსტრუქციების სივრცითი გაანგარიშება)

545. მრავალბინიანი საცხოვრებელი სახლი
ქ. თბილისი, ტიციან ტაბიძის ქ. N112 (ს/კ 01.14.11.047.001)
(მზიდი კონსტრუქციების სივრცითი გაანგარიშება)

546. მრავალბინიანი საცხოვრებელი სახლი
ქ. თბილისი, ოლღა ბახუტაშვილის I შესახვევი N1 (ს/კ 01.17.09.008.032)
(მზიდი კონსტრუქციების სივრცითი გაანგარიშება)

547. მრავალბინიანი საცხოვრებელი სახლი
ქ. თბილისი, ანგია ბოჭორიშვილის ქ. N23 (ს/კ 01.11.12.015.166)
(მზიდი კონსტრუქციების სივრცითი გაანგარიშება)

548. ღვინის ქარხანა
თელავის მუნიციპალიტეტი, სოფ. კურდღელაური (ს/კ 53.07.33.334)
(მზიდი კონსტრუქციების სივრცითი გაანგარიშება)

549. სასაწყობე შენობა
ქ. თბილისი, აეროპორტის დასახლება N8 (ს/კ 01.19.26.002.008)
(მზიდი კონსტრუქციების სივრცითი გაანგარიშება)

550. ინდივიდუალური, ერთბინიანი საცხოვრებელი სახლი
ქ. თბილისი, დაბა კოჯორი (ს/კ 01.81.01.173.002)
(მზიდი კონსტრუქციების სივრცითი გაანგარიშება)

551. მრავალბინიანი საცხოვრებელი სახლი
ქ. თბილისი, ჯავახეთის ქ. N166 (ს/კ 01.19.36.014.130, 01.19.36.013.008)
(მზიდი კონსტრუქციების სივრცითი გაანგარიშება)

552. სასაწყობე შენობა
ქ. თბილისი, იუმაშევის ქ. N16 (ს/კ 01.19.26.006.002)
(მზიდი კონსტრუქციების სივრცითი გაანგარიშება)

553. **ინდივიდუალური, ერთბინიანი საცხოვრებელი სახლი**
ქ. თბილისი, ბეთანია (ს/კ 81.01.25.973)
(მზიდი კონსტრუქციების სივრცითი გაანგარიშება)

554. **ინდივიდუალური, ერთბინიანი საცხოვრებელი სახლი**
ქ. თბილისი, მუხიანი 2-ის დასახლება, გამარჯვების ქ. N58 (ს/კ 72.13.10.046)
(მზიდი კონსტრუქციების სივრცითი გაანგარიშება)

555. **სასაწყობე შენობა**
ქ. თბილისი, მოსკოვის გამზ. N24 (ს/კ 01.19.34.002.194)
(მზიდი კონსტრუქციების სივრცითი გაანგარიშება)

556. **მრავალფუნქციური შენობა (“ლისი ალიანსი”)**
ქ. თბილისი, ინტენსიფიკაციის ქუჩის მიმდებარედ (ს/კ 01.10.18.011.068)
(მზიდი კონსტრუქციების სივრცითი გაანგარიშება)

557. **მრავალფუნქციური შენობა**
ქ. თბილისი, დიდი დიღომი (ს/კ 01.10.07.007.159)
(მზიდი კონსტრუქციების სივრცითი გაანგარიშება)

558. **საცხოვრებელი და კომერციული დანიშნულების შენობათა კომპლექსი**
ქ. თბილისი, უნივერსიტეტის ქუჩა (ს/კ 01.14.06.006.134, 01.14.06.006.136, 01.14.06.006.142, 01.14.06.006.143, 01.14.06.006.145)
(მზიდი კონსტრუქციების სივრცითი გაანგარიშება)

559. **მრავალბინიანი საცხოვრებელი სახლების კომპლექსი**
ქ. თელავი, უნივერსიტეტის ქუჩა (ს/კ 53.20.40.740)
(მზიდი კონსტრუქციების სივრცითი გაანგარიშება)

560. **სასაწყობე შენობა**
ქ. თბილისი, ელეფთერ ანდრონიკაშვილის ქ. N145ა (ს/კ 01.11.01.006.103)
(მზიდი კონსტრუქციების სივრცითი გაანგარიშება)

561. **მრავალბინიანი საცხოვრებელი სახლი**
ქ. თბილისი, პეტრე იბერის ქუჩის მიმდებარედ (ს/კ 01.10.06.001.163)
(მზიდი კონსტრუქციების სივრცითი გაანგარიშება)

562. **კომერციული შენობა**
გარდაბნის მუნიციპალიტეტი, სოფ. მარტყოფი (ს/კ 81.10.37.062)
(მზიდი კონსტრუქციების სივრცითი გაანგარიშება)

563. **მრავალბინიანი საცხოვრებელი სახლი**
ქ. თბილისი, სოფ. თხინვალა, ავთო ვარაზის I შესახვევი (ს/კ 72.16.33.019, 72.16.33.020)
(მზიდი კონსტრუქციების სივრცითი გაანგარიშება)

564. **სავაჭრო ცენტრის შენობა**
ქ. ზუგდიდი, უბერის ქ. N4
(მზიდი კონსტრუქციების სივრცითი გაანგარიშება)

565. **მრავალბინიანი საცხოვრებელი კომპლექსი (ბლოკი C)**
ქ. თბილისი, ბოჭორმის ქ. N2
(მზიდი კონსტრუქციების სივრცითი გაანგარიშება)

566. **ინდივიდუალური, ერთბინიანი საცხოვრებელი სახლი**
ქ. თბილისი, დიღმის სასწავლო-საცდელი მეურნეობის ტერიტორია (ს/კ 01.72.14.012.169)
(მზიდი კონსტრუქციების სივრცითი გაანგარიშება)

567. **მრავალბინიანი საცხოვრებელი სახლი**
ქ. თბილისი, ალ. ყაზბეგის გამზ. N32ა
(მზიდი კონსტრუქციების სივრცითი გაანგარიშება)

568. **ინდივიდუალური, ერთბინიანი საცხოვრებელი სახლი**
ქ. თბილისი, სოფ. წავკისი, ვახტანგ გორგასლის IV ჩიხი, N13 (ს/კ 81.02.98.442)
(მზიდი კონსტრუქციების სივრცითი გაანგარიშება)

569. **ინდივიდუალური, ერთბინიანი საცხოვრებელი სახლი**
ქ. თბილისი, დაბა წყნეთი, იაკობ გოგებაშვილის ქ. N32 (ს/კ 01.20.01.089.031)
(მზიდი კონსტრუქციების სივრცითი გაანგარიშება)

570. **მრავალფუნქციური შენობა**
ქ. თბილისი, ალ. წურწუმიას ქ. N41 (ს/კ 01.17.01.080.066)
(მზიდი კონსტრუქციების სივრცითი გაანგარიშება)

571. **ინდივიდუალური, ერთბინიანი საცხოვრებელი სახლი**
ქ. თბილისი, დიღმის სასწავლო-საცდელი მეურნეობა (ს/კ 01.72.14.012.457)
(მზიდი კონსტრუქციების სივრცითი გაანგარიშება)

572. **მრავალბინიანი საცხოვრებელი სახლი**
ქ. თბილისი, ავთო ვარაზის I შესახვევი (ს/კ 72.16.33.015)
(მზიდი კონსტრუქციების სივრცითი გაანგარიშება)

573. **მრავალბინიანი საცხოვრებელი სახლი**
ქ. თბილისი, ნუცუბიძის IV მ/რ, კორპუსი N5-ის მიმდებარედ (ს/კ 01.14.16.022.008)
(მზიდი კონსტრუქციების სივრცითი გაანგარიშება)

574. **მრავალბინიანი საცხოვრებელი სახლი**
ქ. რუსთავი, VII მ/რ, N3 პროფსასწავლებლის მიმდებარედ (ს/კ 02.03.04.1017)
(მზიდი კონსტრუქციების სივრცითი გაანგარიშება)

575. **მრავალბინიანი საცხოვრებელი სახლი**
ქ. თბილისი, ჯავახეთის ქ. N176ღ (ს/კ 01.19.36.014.765)
(მზიდი კონსტრუქციების სივრცითი გაანგარიშება)

576. **სასტუმროს შენობა**
ქ. თბილისი, მთავარანგელოზის ქ. N24/7, გურჯაანის ჩიხი/მახათას ქ. N5/5 (ს/კ 01.17.01.047.030)
(მზიდი კონსტრუქციების სივრცითი გაანგარიშება)

577. **ინდივიდუალური, ერთბინიანი საცხოვრებელი სახლი**
ქ. ახმეტა, თამარის ქ. N10 (ს/კ 50.04.43.224)
(მზიდი კონსტრუქციების სივრცითი გაანგარიშება)

578. **მელიტონ ბალანჩივაძის სახელობის ოპერის შენობა**
ქ. ქუთაისი, წმინდა ნინოს ქ. N17, რუსთაველის გამზ. N2, ცისფერყანწელების ქ. N1 (ს/კ 03.03.01.0290)
(მზიდი კონსტრუქციების სივრცითი გაანგარიშება)

579. **საოფისე შენობა**

ქ. თბილისი, დიღმის სასწავლო-საცდელი მეურნეობა (ს/კ 01.72.14.011.466)

(მზიდი კონსტრუქციების სივრცითი გაანგარიშება)

580. **სასაწყობე შენობა**

ქ. თბილისი, დიდი ლილო (ს/კ 01.81.08.339.020)

(მზიდი კონსტრუქციების სივრცითი გაანგარიშება)

581. **მრავალბინიანი საცხოვრებელი სახლი**

ქ. რუსთავი, დავით გარეჯის ქუჩის მიმდებარედ (ს/კ 02.05.08.886)

(მზიდი კონსტრუქციების სივრცითი გაანგარიშება)

582. **ყაზარმის და სასადილოს შენობა**

გორის მუნიციპალიტეტის სოფ. კარალეთი (ს/კ 66.46.20.531.012)

(მზიდი კონსტრუქციების სივრცითი გაანგარიშება)

583. **მრავალბინიანი საცხოვრებელი სახლი**

ქ. თბილისი, ვარდისუბნის ქ. N31 (ს/კ 01.12.08.001.035)

(მზიდი კონსტრუქციების სივრცითი გაანგარიშება)

584. **სახმელეთო ტრანსპორტის სააგენტოს შენობა**

ქ. თბილისი, ფონიჭალის დასახლება

(მზიდი კონსტრუქციების სივრცითი გაანგარიშება)

585. **სასაწყობე შენობა**

ქ. თბილისი, სოფ. დიღომი, ლუარსაბ ანდრონიკაშვილის ქუჩა, პირველი შესახვევი N6 (ს/კ 01.72.14.032.825)

(მზიდი კონსტრუქციების სივრცითი გაანგარიშება)

586. **მრავალფუნქციური კომპლექსი**

ქ. თბილისი, დავით აღმაშენებლის ხეივნის მე-13 კმ (ს/კ 01.72.14.014.579)

(მზიდი კონსტრუქციების სივრცითი გაანგარიშება)

587. **საბავშვო ბაღი 25 ბავშვზე**

ლანჩხუთის მუნიციპალიტეტის სოფელი ჯურუყვეთი (ს/კ 27.11.45.275)

(მზიდი კონსტრუქციების სივრცითი გაანგარიშება)

588. **საბავშვო ბაღი 25 ბავშვზე**

ლანჩხუთის მუნიციპალიტეტის სოფელი ქვემო ჩიბათი (ს/კ 27.09.45.002)

(მზიდი კონსტრუქციების სივრცითი გაანგარიშება)

589. **ინდივიდუალური, ერთბინიანი საცხოვრებელი სახლი**

ქ. თბილისი, სოფ. შინდისი, ტიციან ტაბიძის I შეს. N2ბ (ს/კ 01.81.02.314.002)

(მზიდი კონსტრუქციების სივრცითი გაანგარიშება)