შენობა-ნაგებობის უსაფრთხოების წესებთან შესაბამისობის ანალიზი

გამოყენებული წესები - **„შენობა-ნაგებობის უსაფრთხოების წესები“**

ჩამოთვალეთ შენობის დაკავებულებები და აღწერეთ თითოეული გამოყენება
საქმიანი ჯგუფი სქ - საოფისე ფართები და ადმინისტრაცია -6.00 - +12.80 ნიშნულებზე;
მცირე საფრთხის შემცველი სასაწყობო ჯგუფი სწ-2 - საწყობები და მაცივარ-კამერები -6.00 - +6.40 ნიშნულებზე;
დამხმარე და სახვადასხვა დანიშნულების ჯგუფი დს - დამხმარე-ტექნიკური სათავსები -6.00; -3.00; +3.20 - +9.60 ნიშნულებზე.

შენიშვნა: 303.1.2 ქვეთავის მიხედვით, თავშეყრისათვის გამოყენებული ოთახი ან სივრცე, რომელიც სხვა დაკავებულობის დამხმარეა და რომლის დაკავებულობის დატვირთვა 50 ნაკლებია, უნდა კლასიფიცირდეს, როგორც სქ ჯგუფის დაკავებულობა ან მისი ნაწილი, ასევე თავშეყრისათვის გამოყენებული ოთახი ან სივრცე, რომელიც სხვა დაკავებულობის დამხმარეა და რომლის ფართობი 70 მ 2 -ზე ნაკლებია, უნდა კლასიფიცირდეს, როგორც სქ ჯგუფის დაკავებულობა ან მისი ნაწილი.

კონსტრუქციის ტიპი:	I-B

დასაშვები სიმაღლე მიწის დონის ზემოთ ცხრილი 503-ის მიხედვით:	48.8 მეტრი
საპროექტო შენობის სიმაღლე მიწის დონის ზემოთ:	22 მეტრი

შენიშვნა: 1) 202 ქვეთავის მიხედვით, შენობის სიმაღლე განისაზღვრება, როგორც შვეული დაშორება მიწის დონიდან სახურავის ყველაზე მაღალი ზედაპირის საშუალო სიმაღლემდე. შენობის სიმაღლის განსაზღვრისას არ იანგარიშება პარაპეტების სიმაღლე. მიწის დონე ითვლება შენობასა და მიწის ნაკვეთის საზღვარს შორის 1,8 მ-მდე ფარგლებში მოქცეული ფართობის ყველაზე დაბალი ნიშნულების მიხედვით. სადაც მოპირკეთებული ზედაპირის დონე გარე კედლებიდან დამრეცად მიდის, ათვლის დონე განსაზღვრულია შენობასა და მიწის ნაკვეთის საზღვარს შორის მოქცეული ფართობის ყველაზე დაბალი ნიშნულების მიხედვით.

2) მიწის დონე საკონტროლო სიბრტყეა, რომელიც შენობის გარე კედლების გასწვრივ არსებული მიწის დონეების საშუალო დონეა.

სართულიანობის შეზღუდვები ცხრილი 503-ის მიხედვით:		
დაკავებულობის ჯგუფი	**დასაშვები სართულიანობა მიწის დონის ზემოთ**	**შემოთავაზებული სართულიანობა მიწის დონის ზემოთ**
საქმიანი ჯგუფი	11	6
მცირე საფრთხის შემცველი სასაწყობო ჯგუფი სწ-2	11	2
დამხმარე და სხვადასხვა დანიშნულების ჯგუფი დს	5	4

ფართობის შეზღუდვები ცხრილი 503-ის მიხედვით:		
დაკავებულობის ჯგუფი	დასაშვები ფართობი (ცალკეულ სართულზე)	შემოთავაზებული ფართობი (ცალკეულ სართულზე)
საქმიანი ჯგუფი	შეუზღუდავია	არ იზღუდება
მცირე საფრთხის შემცველი სასაწყობო ჯგუფი სწ-2	7340 მ²	1846.2 მ² (- 6.00 ნიშნულზე)
		1679.4 მ² (±0.00 ნიშნულზე)
		1720.9 მ² (+6.40 ნიშნულზე)
დამხმარე და სახვადასხვა დანიშნულების ჯგუფი დს	3300 მ²	60.8 მ² (-6.00/-3.00 ნიშნულებზე)
		9.5 მ² (±0.00 ნიშნულზე)
		73.3 მ² (+3.20 ნიშნულზე)
		7.8 მ² (+6.40 ნიშნულზე)
		57 მ ² (+9.60 ნიშნულზე)
		4.1 მ ² (+12.80 ნიშნულზე)

შენიშვნა: 202 ქვეთავის მიხედვით, შენობის ფართობი განისაზღვრება, როგორც გარე კედლებს (ან გარე კედლებსა და ცეცხლმედეგ კედლებს) შორის მოქცეული ფართობი, გარდა საჰაერო შახტებისა და, სულ მცირე, სამი მხრიდან გარე კედლებით შემოზღუდული ეზოებისა. შენობის ფართობები, რომელთაც არ აკრავს კედლები, ითვლება შენობის ფართობად, თუ ის მოქცეულია სახურავის ან ზედა სართულის თარაზული ნაშვერის საზღვრებში.

გარე კედლის ღიობებისადმი მოთხოვნები * ცხრილი 705.8 -ის მიხედვით							
გარე კედელი	ხანძარსაწინააღმდეგო მანძილი (მეტრი)	კედლის ღიობების ფართობი (კედლის %)					
		დასაშვები			გათვალისწინებული		
		დაცული	დაუცველი საშხეფებით	დაუცველი	დაცული	დაუცველი საშხეფებით	დაუცველი
1-9	3<X<9	აუცილებელი არ არის	აუცილებელი არ არის	შეუზღუდავია			არ იზღუდება
12-7	4.5<X<6	75%	75%	25%			ღიობების გარეშე

7-1	3<X<4.5	45%	45%	15%			ღიობების გარეშე
ა-ე	9<	აუცილებელი არ არის	აუცილებელი არ არის	შეუზღუდავია			არ იზღუდება
ე-ა	9<	აუცილებელი არ არის	აუცილებელი არ არის	შეუზღუდავია			არ იზღუდება

შენიშვნა: 1) 202 ქვეთავის შესაბამისად, ხანძარსაწინააღმდეგო მანძილი იზომება შენობის ფასადიდან ქვემოთ ჩამოთვლილთაგან ერთ-ერთამდე: 1. მიწის ნაკვეთის საზღვრის უახლოეს წერტილამდე; 2. ქუჩის, ჩიხის ან საზოგადოებრივი გზის შუახაზამდე; 3. მიწის ერთ ნაკვეთზე მდებარე ორ შენობას შორის წარმოსახვით ხაზამდე.
მანძილი უნდა გაიზომოს კედლის ზედაპირიდან მართი კუთხით.

გარე კედლის ცეცხლმედეგობისადმი მოთხოვნები * ცხრილი 602 -ის და 705.8.5 ქვეთავის მიხედვით				
გარე კედელი	ხანძარსაწინააღმდეგო მანძილი (მეტრი)	ცეცხლმედეგობის ხარისხი (საათი)		
		მოთხოვნილი 602 ცხრილით	მოთხოვნილი 705.8 ქვეთავით	გათვალისწინებული
1-9	3<X<9	1	1	1
9-1	9<	0	0	0
ა-ე	9<	0	1	0 (ე-გ ღერძებში) 1 (გ-ა ღერძებში)
ე-ა	9<	0	0	0

შენიშვნა: 1) ვინაიდან 1-9 ფასადი ღიობებს გარეშეა დაგეგმარებული, 705.8 ქვეთავით მოთხოვნილი ცეცხლმედეგობის ხარისხი გარე კედლისთვის სავალდებულო აღარაა.

ხანძრისაგან დაცვის სისტემებისადმი მოთხოვნები							
დაკავებულობები /სივრცეები/ გასასვლელი საშუალებები	ავტო საშხეფი სისტემა	ალტერნატიული ავტომატური ცეცხლსაქრობი სისტემები	სახანძრო განგაშისა, კვამლ და ცეცხლ აღმომჩენი სისტემები	სახანძრო მილ დგარების სისტემები	კვამლის საკონტროლო სისტემები	ხელის ცეცხლ მაქრები	საავარიო განგაშის სისტემები

სქ ჯგუფი			კი (სახანძრო განგაშის ხელით სამართავი სისტემა); (დამკვებელთა შეტყობინების სისტემა); (მხედველობითი განგაშის მოწყობილობები); (კვამლაღმომჩენები)			კი	
სწ-2 ჯგუფი			კი (სახანძრო განგაშის ხელით სამართავი სისტემა); (დამკვებელთა შეტყობინების სისტემა); (მხედველობითი განგაშის მოწყობილობები); (კვამლაღმომჩენები)	კი	კი	კი	
დს ჯგუფი			კი (სახანძრო განგაშის ხელით სამართავი სისტემა); (დამკვებელთა შეტყობინების სისტემა); (კვამლაღმომჩენები)			კი	
კიბის უჯრედი			კი (სახანძრო განგაშის ხელით სამართავი სისტემის კოლოფი, გასასვლელის გზა-კარებთან)	კი	კი (დაწნევის სისტემა)		
ლიფტი			კი (კვამლაღმომჩენები, თითოეული სართულის დონეზე ლიფტის შესასვლელთან და სამანქანე ოთახში).		კი (დაწნევის სისტემა)		
დერეფანი			კი (სახანძრო განგაშის ხელით სამართავი სისტემის კოლოფი, გასასვლელის გზა-კარებთან) (კვამლაღმომჩენები)	კი	კი	კი	
სახანძრო ჰიდრანტები				კი			
სახანძრო-სამაშველო სამსახურის მიერ გამოსაყენებელი მისაერთებელი				კი (დ-ე ფასადზე)			

განიავებისადმი მოთხოვნები		
დაკავებულობები/სივრცეები/ გასასვლელი საშუალებები	ბუნებრივი განიავება	ხელოვნური განიავება
სქ ჯგუფი	კი	კი
სწ-2 ჯგუფი		კი
დს ჯგუფი	კი	კი
კიბის უჯრედი	კი	კი
ლიფტი		კი
დერეფანი	კი	კი

თითოეული სართულიდან გასასვლელი საშუალება									
სართულები	დაკავებულობა და დაკავებულობის დატვირთვის ჯამური მაჩვენებელი	მოთხოვნილი გასასვლელების/გასასვლელთან მისადგომის რაოდენობა	გათვალისწინებული გასასვლელების/გასასვლელთან მისადგომის რაოდენობა და ტიპი	გასასვლელი საშუალებების სიგანე(მეტრი)					
				გზა-კიბეები		დერეფანი		გასასვლელის გზა-კარი	
				მოთხოვნილი	გათვალისწინებული	მოთხოვნილი	გათვალისწინებული	მოთხოვნილი	გათვალისწინებული
I სართული	სწ-2 სქ დს დ.დ = 47	2	2 (1 გზა-კარი) (1 გზა-კიბე)	1.2	1.2	1.2	1.3 მინ.	0.82	0.90 მინ.
II სართული	სწ-2 სქ დს დ.დ = 52	2	3 (1 გზა-კარი) (2 გზა-კიბე)	1.2	1.2	1.2	1.3 მინ.	0.82	0.90
III სართული	სქ დს დ.დ = 15	2	2 (გზა-კიბე)	1.2	1.2	1.2	1.3 მინ.	0.82	0.90
IV სართული	სწ-2 სქ დს დ.დ = 80	2	2 (გზა-კიბე)	1.2	1.2	1.2	1.2 მინ.	0.82	0.90
V სართული	სქ დს დ.დ = 32	2	2 (გზა-კიბე)	1.2	1.2	1.2	1.3 მინ.	0.82	0.90

VI სართული	სქ დს დ.დ =30	2	2 (გზა-კიბე)	1.2	1.2	1.2	1.3 მინ.	0.82	0.90

წყალსადენი სისტემის ფიქსირებული მოწყობილობების რაოდენობა ცხრილი 1602.1-ის მიხედვით											
სართულები	საცხოვრებელი ერთეულები/ დაკავებულობის დატვირთვა სართულზე	ფიქსირებული მოწყობილობები (ცალი)									
		უნიტაზი		ტუალეტის ხელსაბანები		აბაზანა/შხაპი		სამზარეულოს/ სამომსახურო ნიჟარა		ავტომატური სარეცხი მანქანის მისაერთებელი	
		მოთხოვნილი	განთავსებული	მოთხოვნილი	განთავსებული	მოთხოვნილი	განთავსებული	მოთხოვნილი	განთავსებული	მოთხოვნილი	განთავსებული
სქ ჯგუფი	დ.დ. 129	6	11	6	11	-		1	1	-	-
სწ ჯგუფი	დ.დ. 78	2	3	2	3	-	-	1	1	-	-

გენგეგმა ტოპოს საფუძველზე



პირობითი აღნიშვნები

საცხოვრებელი შენობა	წყალი
არასაცხოვრებელი შენობა	ბორდიური
ფარდული	ასფალტის გზა
სამბური	ბრუნტის გზა
დანგრეული შენობა	მთავარი იზოჰიფსი
რეზერვუარი	იზოჰიფსის სიმაღლეები
ელ. ქვესადგური	ლითონის ღობე
მიწის ნაკვეთის საზღვარი	ბეტონის ღობე
მეზობლის მ/ნ საზღვარი	მავთულბადის ღობე
გაზი	ნაყარი მიწა
	ჩამოჭრილი ბრუნტი
	ქარსაცავი ზოლი
	ცოცხალი ღობე
	ხეები, პალმა, ბუჩქი
	ბოძები
	განათების ელ. ბოძი
	ონკანი, სათვალთვალო ჭა
	ანძა, ანტენა

ქ. მცხეთა, სანაპიროს ქ. №6
ტელ: 597 182 244
veshapidze.s@gtu.ge

არქიტექტორი		შ. ვეშაპიძე
მესაკუთრე		შპს "ევროპროდუქტი"
მისამართი	ქ. თბილისი, სარაჯიშვილის ქ. №6;ქუჩა სარაჯიშვილი, №6, მიმდებარედ.	
მ 1:500	GEO-CORS WGS 84 UTM T38	23.05.2025

Общая площадь	95 м²
Площадь застройки	214 м²
Высота	279 см
Количество этажей	1
Материал стен	Газобетонные блоки
Материал кровли	Металлочерепица
Фундамент	Ленточный, монолитный
Отопление	Электрическое, конвекторное
Водоснабжение	Скважина, автономная система
Канализация	Септик, биологическая очистка
Электроснабжение	Однофазная сеть, 220 В
Дополнительно	Терраса, навес для автомобиля

ტიპიური სართულის გეგმა	
პროექტის დასახელება: კომპლექსური განაშენიანების ტერიტორიის ათვისების გეგმა, ნაკვეთი №6 ს/კ 01.11.04.026.158	
ფასადების ტიპიური ფრაგმენტების ±0.00 ნიშნულის განსაზღვრა	
პროექტის ავტორი	
გეგმის მასშტაბი 1:200	

ექსპლიკაცია

ფართის ტიპი	ფართი
ოთახი	95 მ²
ოთახი	23 მ²
ოთახი	9.3
ოთახი	3

ფართის ტიპი	ფართი
ოთახი	279
ოთახი	46.5
ოთახი	1

ფართის ტიპი	ფართი
სველი წერტილი	18

ექსპლიკაცია

ფართის ტიპი	ფართი
საცხოვრებელი ფართი	394.6 მ²
საერთო სარგებლობის ფართი	64.8 მ²
სველი წერტილი	19.4 მ²
სველი წერტილი	9.5 მ²
ტექნიკური ფართი (ოთახი)	23.1 მ²
ტექნიკური ოთახი	13.8 მ²
საერთო ფართი	154.6 მ²
ოთახი	29 მ²
ტექნიკური ფართი	30.2 მ²

ჯამი - 2 227.1 მ²

ოთახი	
ფართი	231 მ²
ფ.ფ.	4.7
ფ.	5

ოთახი	
ფართი	418 მ²
ფ.ფ.	9.3
ფ.	5

ფასადების ფერადოვანი %-ული ვარიაცია	ფასადების ფერადოვანი %-ული ვარიაციის აღნიშვნა	შეღებვის კოდი
საცხოვრებელი ფართი (ბ)	RGB (79,12,187)	ბ-ლ
სალესტრო %-ული ფართი (ბ')	RGB (136,135,134)	ბ'
ადმინისტრაციული %-ული ფართი (ბ*)	RGB (57,57,56)	ბ*

ფასადების ფერადოვანი სქემა - S2

ელემენტის დასახელება	ზომა	მასალის ტიპი
ალუმინის პროფილი	ზომის მითითების გარეშე	
ალუმინის პროფილი	"შავი ანოდირებული"	
ალუმინის პროფილი	1200	შეღებილი A2

ბანდუსის ზედა ნიშნული	427
ბანდუსის ქვედა ნიშნული	
ბანდუსის ქვედა ნიშნული	
ბანდუსის ზედა ნიშნული	

ავარიული გამოსასვლელი	EXIT
ავარიული გამოსასვლელის მიმართულება	
ავარიული გამოსასვლელის სიგანე (მმ)	90 / 235
ავარიული გამოსასვლელის სიმაღლე	0 / 42
ავარიული გამოსასვლელის ნიშნული (მ)	

ჯამური ფართების უწყისი

ფართის ტიპი	ფართი
საცხოვრებელი ფართი	703.9 მ²
საერთო სარგებლობის ფართი	46.5
სველი წერტილი	15

ფართის ტიპი	ფართი
სველი წერტილი	57.3 მ²
სველი წერტილი	46.5
ტექნიკური ფართი	1

ფართის ტიპი	ფართი
საცხოვრებელი ფართი	394.6 მ²
საერთო სარგებლობის ფართი	64.8 მ²
სველი წერტილი	19.4 მ²
სველი წერტილი	9.5 მ²
ტექნიკური ფართი (ოთახი)	23.1 მ²
ტექნიკური ოთახი	13.8 მ²
საერთო ფართი	154.6 მ²
ოთახი	29 მ²
ტექნიკური ფართი	30.2 მ²

ჯამი - 2 227.1 მ²

ოთახი	
ფართი	279
ფ.ფ.	5

ოთახი	
ფართი	418 მ²
ფ.ფ.	9.3
ფ.	5

ოთახი	
ფართი	8412 მ²
ფ.ფ.	46.5
ფ.	18

ოთახი	
ფართი	703.9 მ²
ფ.ფ.	46.5
ფ.	15

ოთახი	
ფართი	279
ფ.ფ.	5

ՇՇԵՄՈՒԹՅՈՒՆ ԳՐԱՖԻԿԱԿԱՆ ՊԱՏԿԵՐՆԵՐ:

ԱՆՇԱՐԺՈՒՆ ԵՎ ԱՆՈՒՐՈՒՅ ՇՇԵՄՈՒԹՅՈՒՆ

ՅՈՒՆԻՍԻՄՈ: ԺՄՈՐՄՈՒՈ, ԱՀՄԱՀՓՈՐՈՒՄՈՒ ԺԿ№6
Ա/Ժ 01.11.04.026.158

ՔԱՀԱՔՉՈՒՄՈՒՆ ԵՎ ՅՈՒՆԻՍԻՐՄՈՒՈ ՀՃՇՄՈՒՆ +3.20 ԵՈՇՆՐՄՊՆ ՀՃՇՄՈՒՆ

ՅՈՄՈՅՈՄՈ ՃԵԵՈՇՈՇՅՈՒ

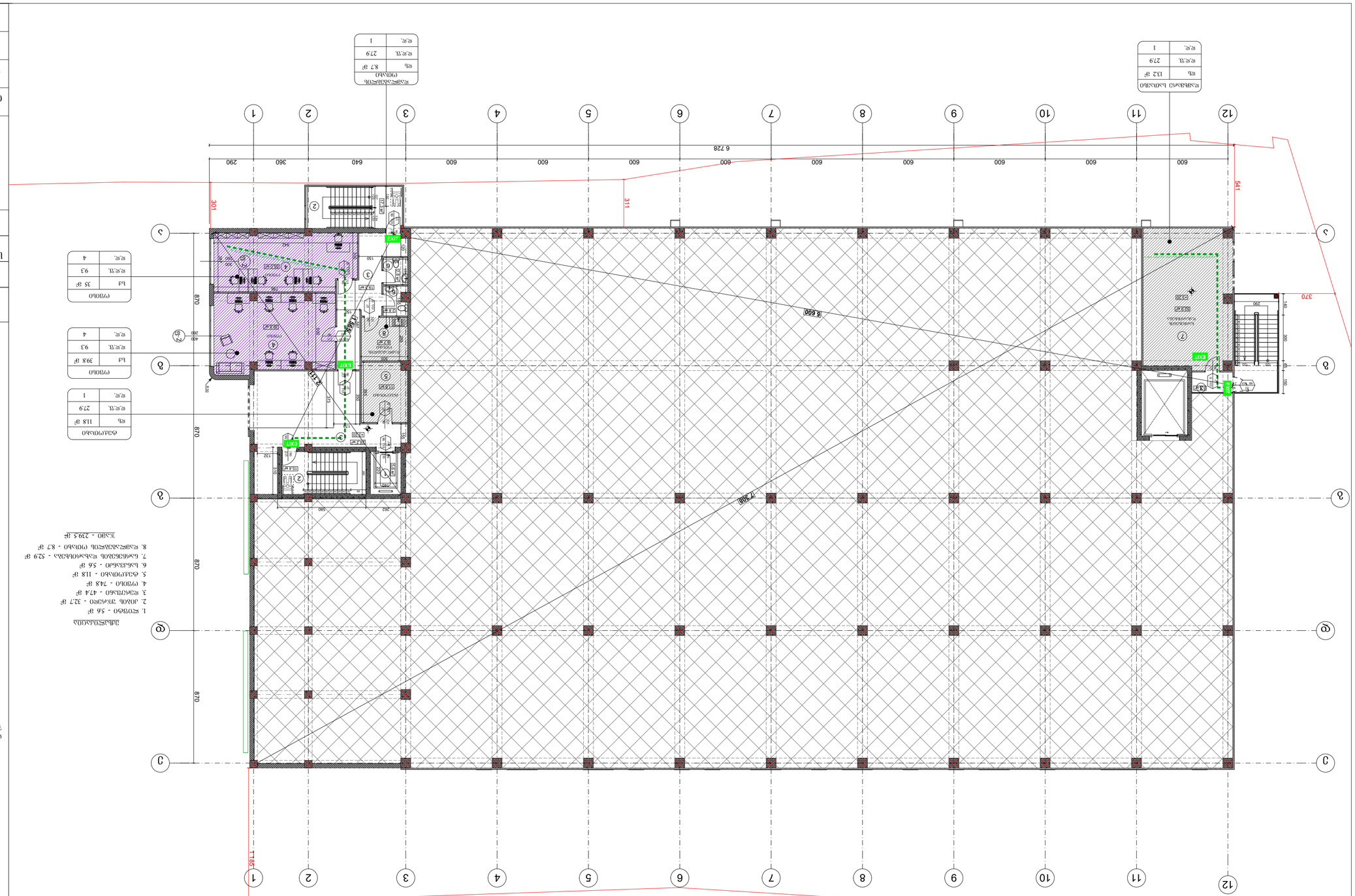
1
2
3
4
5
6
7
8
9
10
11
12
А
Б
В
Г
Д
Е
6 728
600
640
360
290
311
541
370
870
1785
EXIT
5 600
7 300
2 110
ՀԱՀԱՐՄԱՆՈ
ԿՈՂ. ԱՆՎ.
ՄԱԿԵՐԵՍ
ՔԱՆԱԿ
ՀՀ, ՔԱՂԱՔ ԵՐԵՎԱՆ,
ԿՈՂԱՅԻՆ ՀԱՄԱԼԻՐ

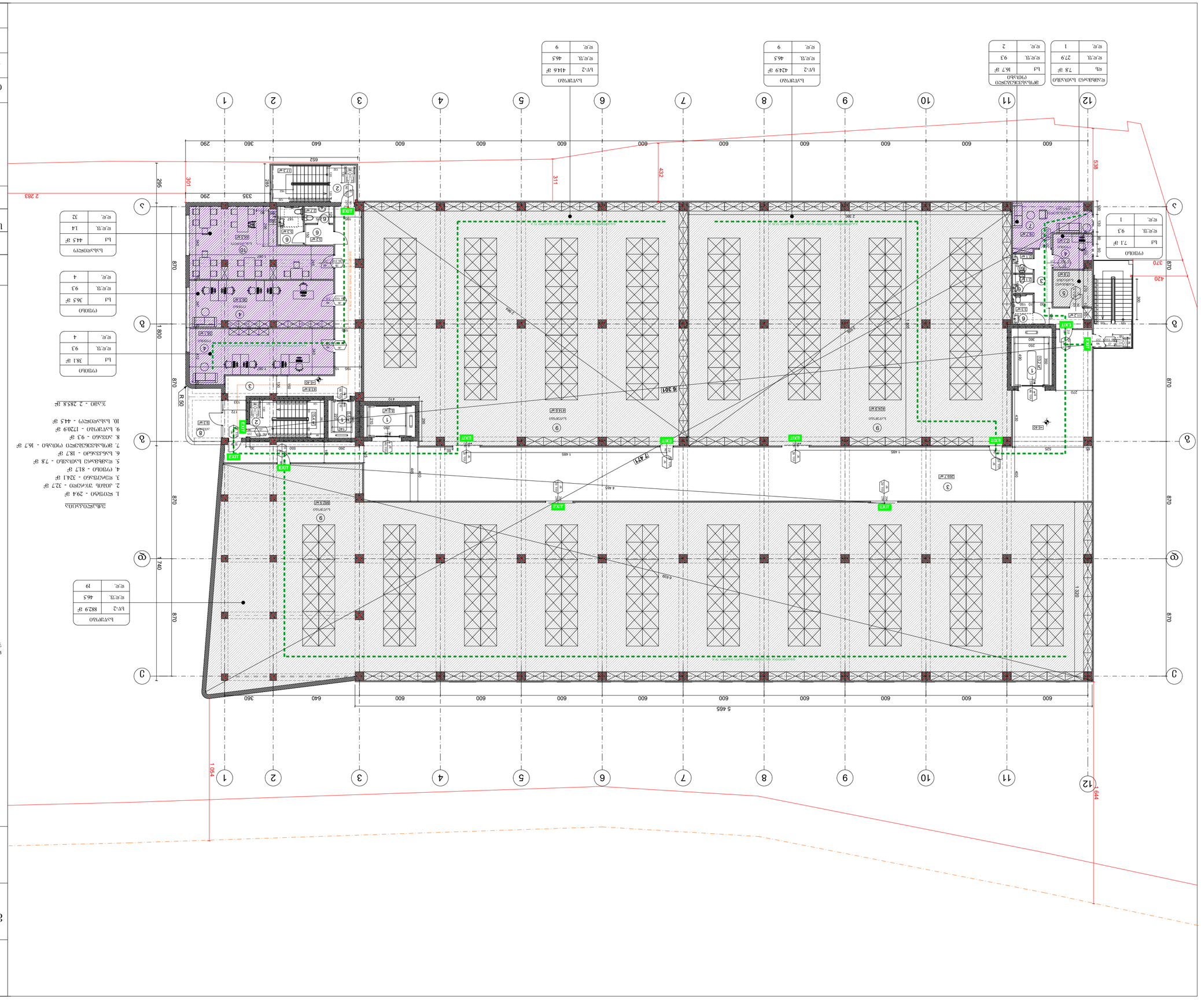

ფასადის ნაწილების ნომრები	
ფართობი	78 მ²
ფ.ფ.ფ.	27.9
ფ.ფ.	1
ფართობი	18.7 მ²
ფ.ფ.ფ.	9.3
ფ.ფ.	2
სართული	1
ფ.ფ.	9
ფ.ფ.ფ.	46.5
სს-2	414.6 მ²
სართული	2
ფ.ფ.	9
ფ.ფ.ფ.	46.5
სს-2	424.9 მ²
სართული	3
ფ.ფ.	19
ფ.ფ.ფ.	46.5
სს-2	882.9 მ²
სართული	1
ფ.ფ.	1
ფ.ფ.ფ.	46.5
სს-2	573.3 მ²

ფასადის ნაწილების ნომრები

სართული

ფართობი

ფასადის ნაწილების ნომრები

სართული

ფართობი

ფასადის ნაწილების ნომრები

სართული

ფართობი

ვიზუალიზაცია და სივრცის ორგანიზების ცხრილი

ობიექტი: მრავალფუნქციური კომპლექსი „ნავსადგური“, ბლოკი B

მისამართი: ქ. ბათუმი, ნაპირსამაგრის ქუჩა №6, ნაკვეთი 01.11.04.026.158

ფართობების ცხრილი და ბინების ტიპები

ბინების ნუმერაციის ცხრილი

ბინის №	სართული	ფართობი (მ²)	ოთახების რაოდენობა
1	2	54.2	2
2	2	38.6	1
3	2	72.4	3
4	3	54.2	2
5	3	38.6	1
6	3	72.4	3
7	4	61.0	2
8	4	44.8	1
9	4	61.0	2
10	5	88.3	4

ფართობების ცხრილი

ფართობის ტიპი	ფართობი (მ²)	ფართობის პროცენტული მაჩვენებელი
საცხოვრებელი ფართობი	1 284.6	72.4%
საერთო სარგებლობის ფართობი	489.2	27.6%
სულ	**1 773.8**	**100%**

ფანჯრების ცხრილი

აღნიშვნა	ზომა (მმ)	რაოდენობა
W1	1200×1400	12
W2	1500×1400	8
W3	900×1400	6
W4	2100×2200	4
W5	600×600	2

კარების ცხრილი

აღნიშვნა	ზომა (მმ)	ტიპი
D1	900×2100	ერთფრთიანი
D2	1000×2100	ორფრთიანი
D3	800×2100	ერთფრთიანი
D4	1200×2100	ორფრთიანი
D5	700×2100	ერთფრთიანი

ფერების ცხრილი

ელემენტი	ფერი	RGB (57,57,56)
ფასადის ძირითადი ტონი (ცაცხვი)		
ფასადის მეორე ტონი (ნაცრისფერი)		RGB (136,135,134)
ბალკონების ფერადი ელემენტები		RGB (79,12,187)
ფანჯრების ალუმინის ჩარჩო		შავი მატ

ვიზუალიზაციის ტექნიკური მახასიათებლები

პარამეტრი	მნიშვნელობა
რენდერის გარჩევადობა	4096 × 2304 პიქსელი
ვიზუალიზაციის ტიპი	ფოტორეალისტური
ხედვის კუთხე	35 მმ ეკვივალენტური ობიექტივი
განათების სცენარი	დღის სინათლე, ნაწილობრივ მოღრუბლული ცა
პოსტდამუშავება	ფერთა კორექცია, ვინიეტირება, ხმაურის შემცირება
პროგრამული უზრუნველყოფა	ვიზუალიზაციის პროგრამული პაკეტი
გამოსახულების ფორმატი	JPEG, ხარისხი 90%

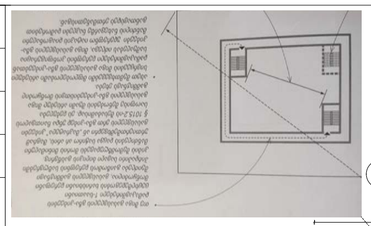

ვიზუალიზაციის ლეგენდა - 32

ელემენტი	ზომა	შენიშვნა
ფასადის ძირითადი ტონი	1:200	ფერადი A2
ფასადის დეტალი	ტაბ. „ვიზუალიზაციის“	
პანელური ნაწილი	ვერტიკალური	
ალუმინის ჩარჩო	60 მმ	

ფასადის ელემენტების ცხრილი

ელემენტი	ზომა (მმ)	რაოდენობა
ფანჯარა	1200×1400	12
ბალკონის კარი	900×2100	4
ვიტრაჟი	2400×2700	2
ალუმინის პანელი	600×600	18
ლითონის ბადე	1000×1200	6

ფასადის ფერების ცხრილი

ელემენტი	ფერი	RGB (57,57,56)
ფასადის ძირითადი ტონი	ცაცხვი	
ფასადის მეორე ტონი	ნაცრისფერი	RGB (136,135,134)
ბალკონების ფერადი ელემენტები		RGB (79,12,187)
ფანჯრების ალუმინის ჩარჩო		შავი მატ

ვიზუალიზაციის ტექნიკური მახასიათებლები

პარამეტრი	მნიშვნელობა
რენდერის გარჩევადობა	4096 × 2304 პიქსელი
ვიზუალიზაციის ტიპი	ფოტორეალისტური
ხედვის კუთხე	35 მმ ეკვივალენტური ობიექტივი
განათების სცენარი	დღის სინათლე, ნაწილობრივ მოღრუბლული ცა
პოსტდამუშავება	ფერთა კორექცია, ვინიეტირება, ხმაურის შემცირება
პროგრამული უზრუნველყოფა	ვიზუალიზაციის პროგრამული პაკეტი
გამოსახულების ფორმატი	JPEG, ხარისხი 90%

ფანჯრების ცხრილი

აღნიშვნა	ზომა (მმ)	რაოდენობა
W1	1200×1400	12
W2	1500×1400	8
W3	900×1400	6
W4	2100×2200	4
W5	600×600	2

კარების ცხრილი

აღნიშვნა	ზომა (მმ)	ტიპი
D1	900×2100	ერთფრთიანი
D2	1000×2100	ორფრთიანი
D3	800×2100	ერთფრთიანი
D4	1200×2100	ორფრთიანი
D5	700×2100	ერთფრთიანი

ბინების ნუმერაციის ცხრილი

ბინის №	სართული	ფართობი (მ²)	ოთახების რაოდენობა
1	2	54.2	2
2	2	38.6	1
3	2	72.4	3
4	3	54.2	2
5	3	38.6	1
6	3	72.4	3
7	4	61.0	2
8	4	44.8	1
9	4	61.0	2
10	5	88.3	4

ფართობების ცხრილი

ფართობის ტიპი	ფართობი (მ²)	ფართობის პროცენტული მაჩვენებელი
საცხოვრებელი ფართობი	1 284.6	72.4%
საერთო სარგებლობის ფართობი	489.2	27.6%
სულ	**1 773.8**	**100%**

ტიპიური ფრაგმენტი	მ 1:50
ფასადის ელემენტი	"ეზო(ეკონომიური)ფასადი"
ფასადის ნომერი	ეზო ფასადის ელემენტი
ტიპიური ელემენტი	ფასადის ელემენტი
ტიპიური ფრაგმენტი	ფასადის ელემენტი

ფასადის ტიპიური ფრაგმენტი - 30

ფასადის ტიპიური ფრაგმენტის ნომერი	ფასადის ელემენტი	ტიპიური ფრაგმენტის ნომერი
ფასადის ელემენტის ტიპი		
ბეტონის ფილა (ბფ)		RGB (57,57,56)
ალუმინის ლარნაკი ტიპიური (ალ)		RGB (136,135,134)
ბალკონის ტიპიური (ბტ)		RGB (79,12,187)

ფასადის ტიპიური ფრაგმენტის ნომერი	ფასადის ტიპიური ფრაგმენტის ელემენტები	შენიშვნა

ფასადის ტიპიური ფრაგმენტის ელემენტები

ტიპიური ფრაგმენტის ელემენტების ნომრები

ფასადის ელემენტის ტიპი	
ელემენტის ნომერი	ბ-2
ელემენტის ფართობი	57.3 მ²
ელემენტის პერიმეტრი	46.5
ელემენტის რაოდენობა	1

ბეტონის ფასადის ელემენტის ნომერი

ალუმინის ლარნაკი ტიპიური (ალ)

ნომერი	5
ფართობი, მ²	9.3
ფერი	ალ

ბალკონი ტიპიური (ბტ)

ნომერი	4
ფართობი, მ²	9.3
ფერი	ბტ

ბალკონი (ბტ)

ნომერი	1
ფართობი, მ²	279
ფერი	ბტ

ტიპიური ფრაგმენტის ელემენტების ნომრები

ნომერი	3
ფართობი, მ²	9.3
ფერი	ბტ

ბალკონი (ბტ)

ნომერი	13
ფართობი, მ²	9.3
ფერი	ბტ

ბალკონი (ბტ)

ნომერი	4
ფართობი, მ²	9.3
ფერი	ბტ

ბალკონი (ბტ)

ნომერი	2
ფართობი, მ²	429 მ²
ფერი	ბტ

ბალკონი (ბტ)

ნომერი	1
ფართობი, მ²	31.1 მ²
ფერი	ბტ

ბალკონი (ბტ)

ნომერი	4
ფართობი, მ²	9.3
ფერი	ბტ

ბალკონი (ბტ)

ნომერი	1
ფართობი, მ²	38.8 მ²
ფერი	ბტ

ბალკონი (ბტ)

ნომერი	3
ფართობი, მ²	9.3
ფერი	ბტ

ბალკონი (ბტ)

ნომერი	2
ფართობი, მ²	29.6 მ²
ფერი	ბტ

ბალკონი (ბტ)

ნომერი	1
ფართობი, მ²	115.6 მ²
ფერი	ბტ

ბალკონი (ბტ)

ნომერი	4
ფართობი, მ²	9.3
ფერი	ბტ

ბალკონი (ბტ)

ნომერი	1
ფართობი, მ²	41.1 მ²
ფერი	ბტ

ბალკონის ფართობის ანგარიში

1. ფართობი - 5.6 მ²
2. კიბის უჯრედი - 32.7 მ²
3. ფილტრაცია - 58 მ²
4. ტერასა - 2592 მ²
5. ფასადის ელემენტის ტერასა - 41 მ²
6. სანიტარული - 104 მ²
7. კორპი - 17.8 მ²
8. კიბისი - 10.7 მ²

საერთო ფართობი - 398.5 მ²

ბალკონის ფასადის ელემენტის ნომერი

ბეტონის ფასადის ელემენტის ნომერი

ალუმინის ლარნაკი ტიპიური (ალ)

ალუმინის ლარნაკის ტიპიური ნიმუში

ალუმინის ლარნაკის ტიპიური ნიმუში

ბალკონის ტიპიური ნიმუში

ბალკონის ტიპიური ნიმუში

ბალკონის ელემენტის ნომერი

ბალკონის ელემენტის ტიპი

ՀԱՅԱՍՏԱՆԻ ՀԱՆՐԱՊԵՏՈՒԹՅԱՆ ԿԱ ՀՅՈՒՍԻՍԱՅԻՆ ՄԱՐԶԻ ՀԱՄԱՅՆՔԱՊԵՏԱՐԱՆ

ՀԱՄԱՅՆՔԱՅԻՆ ՍԵՓԱԿԱՆՈՒԹՅԱՆ ՕԲՅԵԿՏ՝

ՀԱՄԱՅՆՔԱՅԻՆ ՕԲՅԵԿՏՆԵՐԻ ՇԻՆԱՐԱՐՈՒԹՅԱՆ ԳԼԽԱՎՈՐ ՃԱՐՏԱՐԱՊԵՏ

ՀԱՅԿԱԶ ՍԱՀԱԿՅԱՆ

ՀԱՄԱՅՆՔԱՅԻՆ ՕԲՅԵԿՏՆԵՐԻ ՇԻՆԱՐԱՐՈՒԹՅԱՆ ԳԼԽԱՎՈՐ ՄԱՍՆԱԳԵՏ

ՀԱՅԿԱՆՈՒՇ ՄԱՐՏԻՐՈՍ

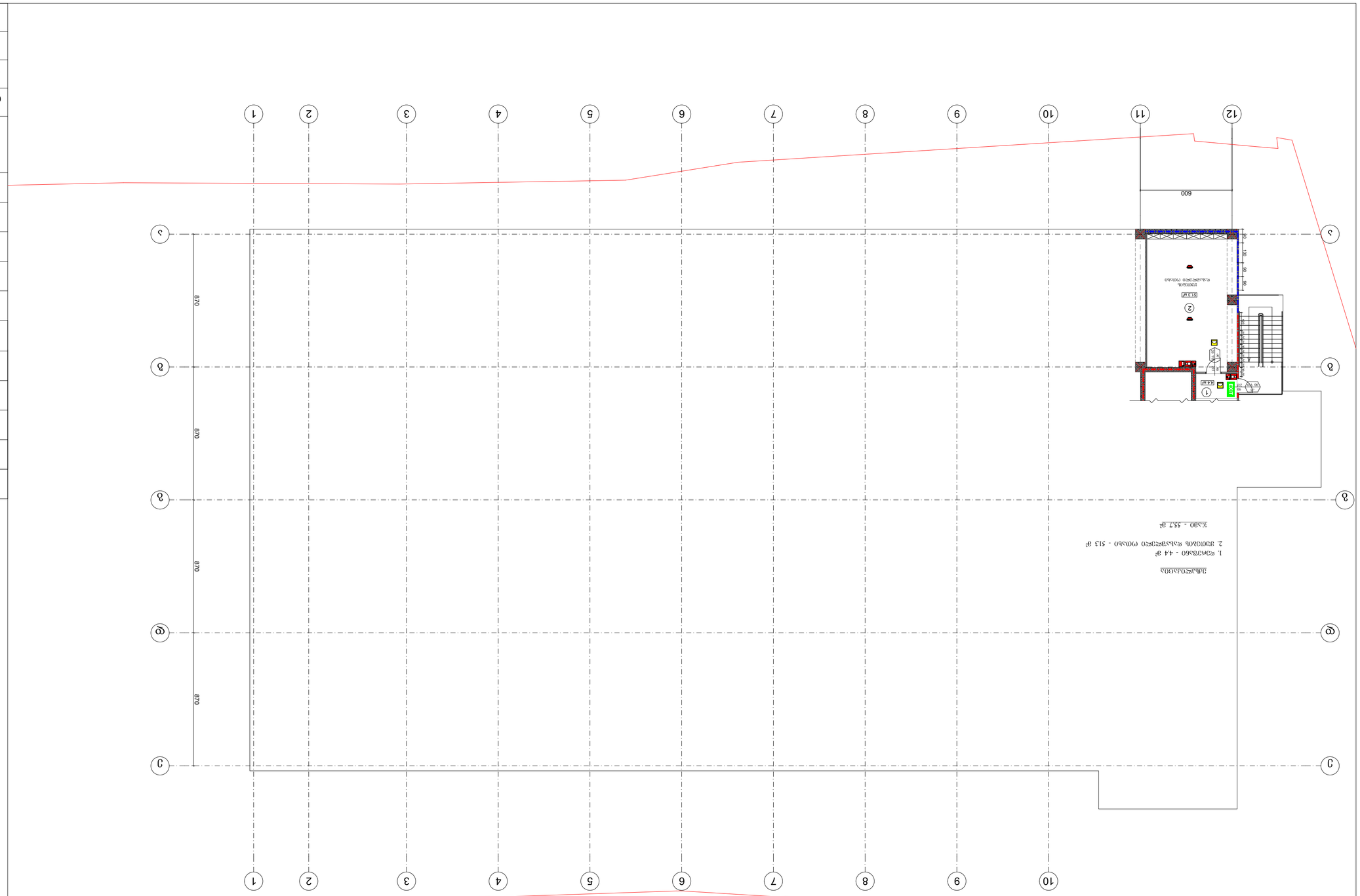
1
2
3
4
5
6
7
8
9
10
11
12
А
Б
В
Г
870
870
870
600
EXIT
1 ЭЭЦ0ЭЭ5Б0 - 44 ЭР
2. ЭЭЭ0ЭЭЭЭЭ ЭЭЭЭЭЭЭЭЭ ЭЭЭЭ5Б0 - 513 ЭР
ЭЭЭЭ - 557 ЭР

ЭЭЭЭЭЭЭЭЭ

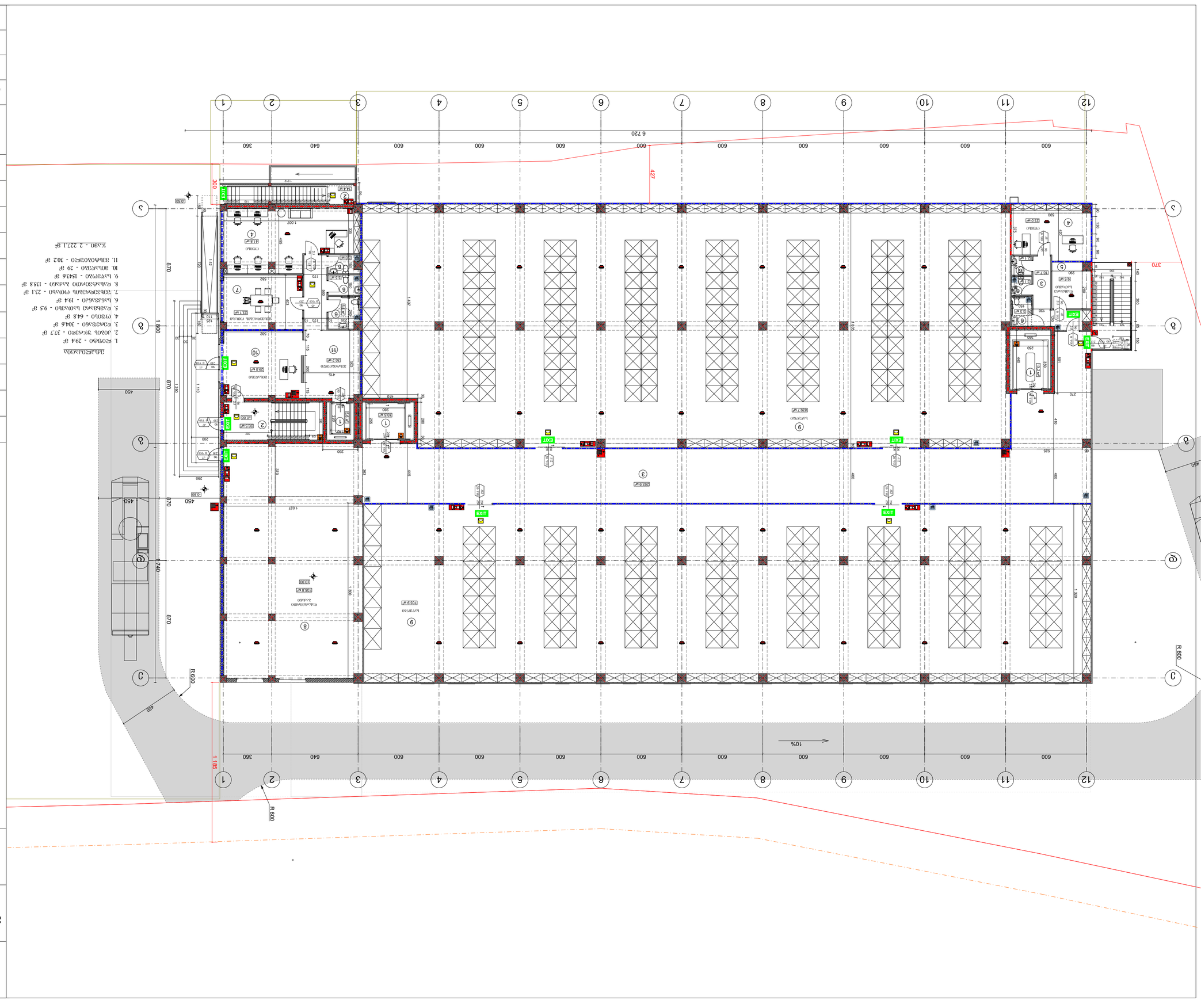
1
2
3
4
5
6
7
8
9
10
11
12
А
Б
В
Г
6 720
600
640
360
427
300
870
740
1 400
820
450
1 185
R 600
10%
EXIT
ВЕСТИБЮЛЬ
ТАМБУР
ОЧИСТКА
ЛЕСТНИЦА
ЛИФТОВАЯ ШАХТА
ЛИФТОВОЙ ХОЛЛ
ПОМЕЩЕНИЕ ОХРАНЫ
ПОМЕЩЕНИЕ ДЛЯ ПЕРСОНАЛА
ПОМЕЩЕНИЕ ДЛЯ ХРАНЕНИЯ ИНВЕНТАРЯ
ПОМЕЩЕНИЕ ДЛЯ ХРАНЕНИЯ ИНВЕНТАРЯ И ОБОРУДОВАНИ

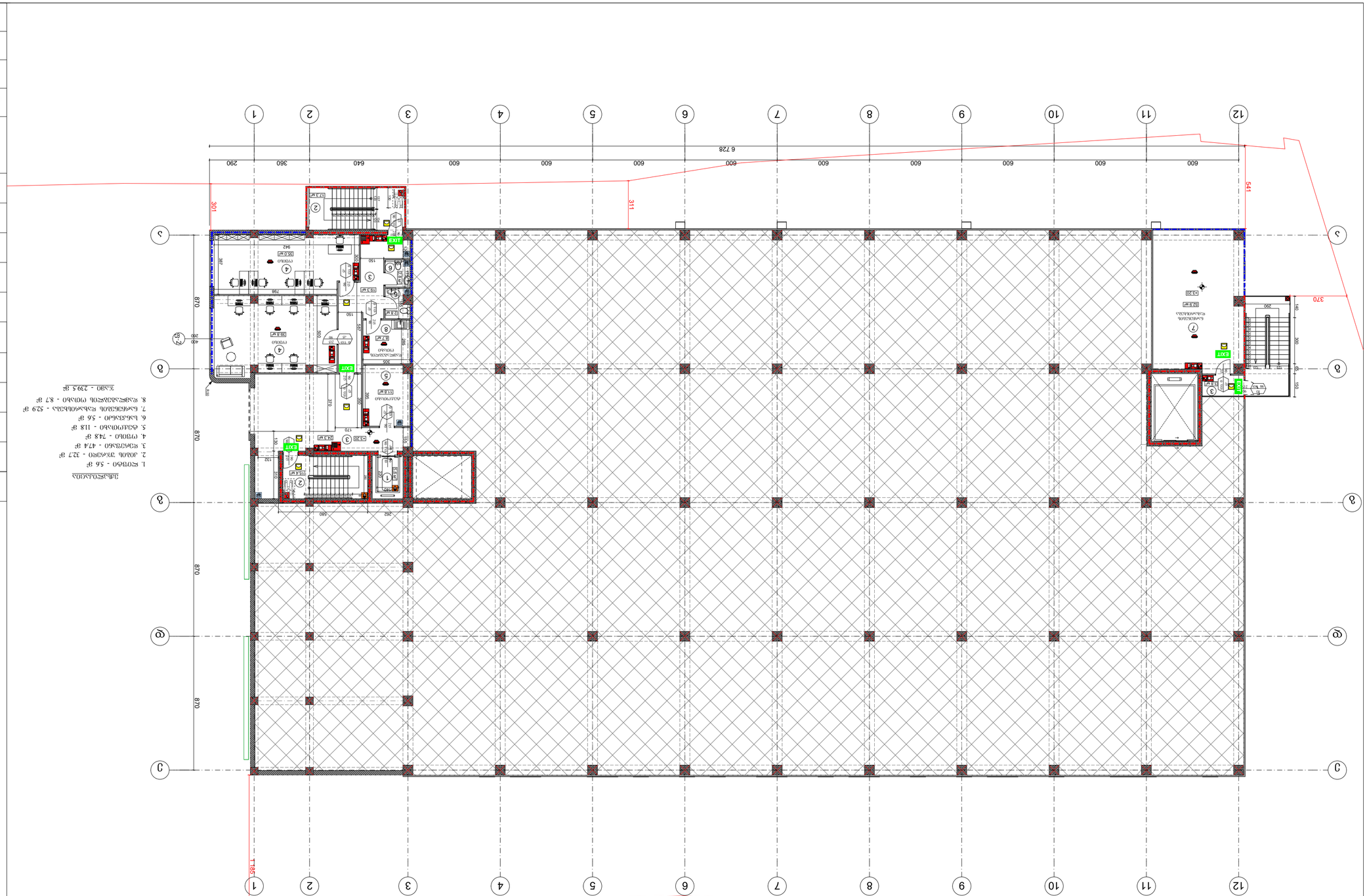
1
2
3
4
5
6
7
8
9
10
11
12
А
Б
В
Г
Д
Е
6 728
600
640
360
290
311
301
541
370
870
EXIT
EXIT
EXIT

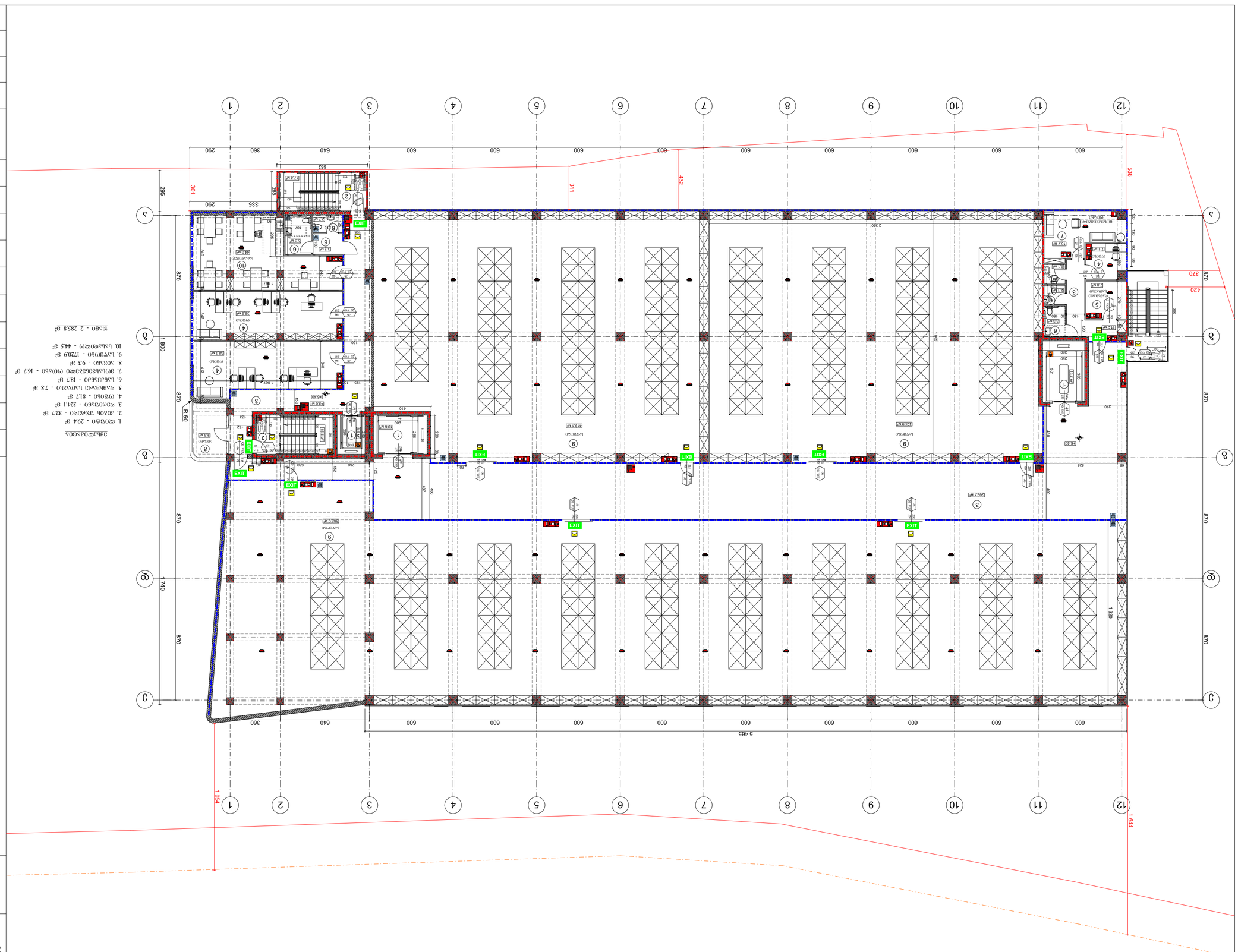

ҚАУІПСІЗДІКТІҢ ҚАБЫРҒАЛЫҚ ЖОСПАРЫ - 80

Объектінің орналасқан жері	Ақтөбе қаласы
Жобаның атауы	Қосымша ғимарат құрылысы
Жобаны әзірлеген мекеме	"Ғимарат жобалау институты" ЖШС
Масштаб	1:200
Парақтың өлшемі	А2

Қабаттың жоспары

Қабырғалық қорғаныс құралдарының орналасқан орны

Қабырғалық қорғаныс құралдарының орналасқан орны (қар)

Қабырғалық қорғаныс құралдарының орналасқан орны (қар)

90 | 0 470 | Қабырғалық қорғаныс құралдарының орналасқан орны

235 | А2 | Қабырғалық қорғаныс құралдарының орналасқан орны (қар)

Қабырғалық қорғаныс құралдарының орналасқан орны (қар)

Қабырғалық қорғаныс құралдарының орналасқан орны

Қабырғалық қорғаныс құралдарының орналасқан орны

Қабырғалық қорғаныс құралдарының орналасқан орны

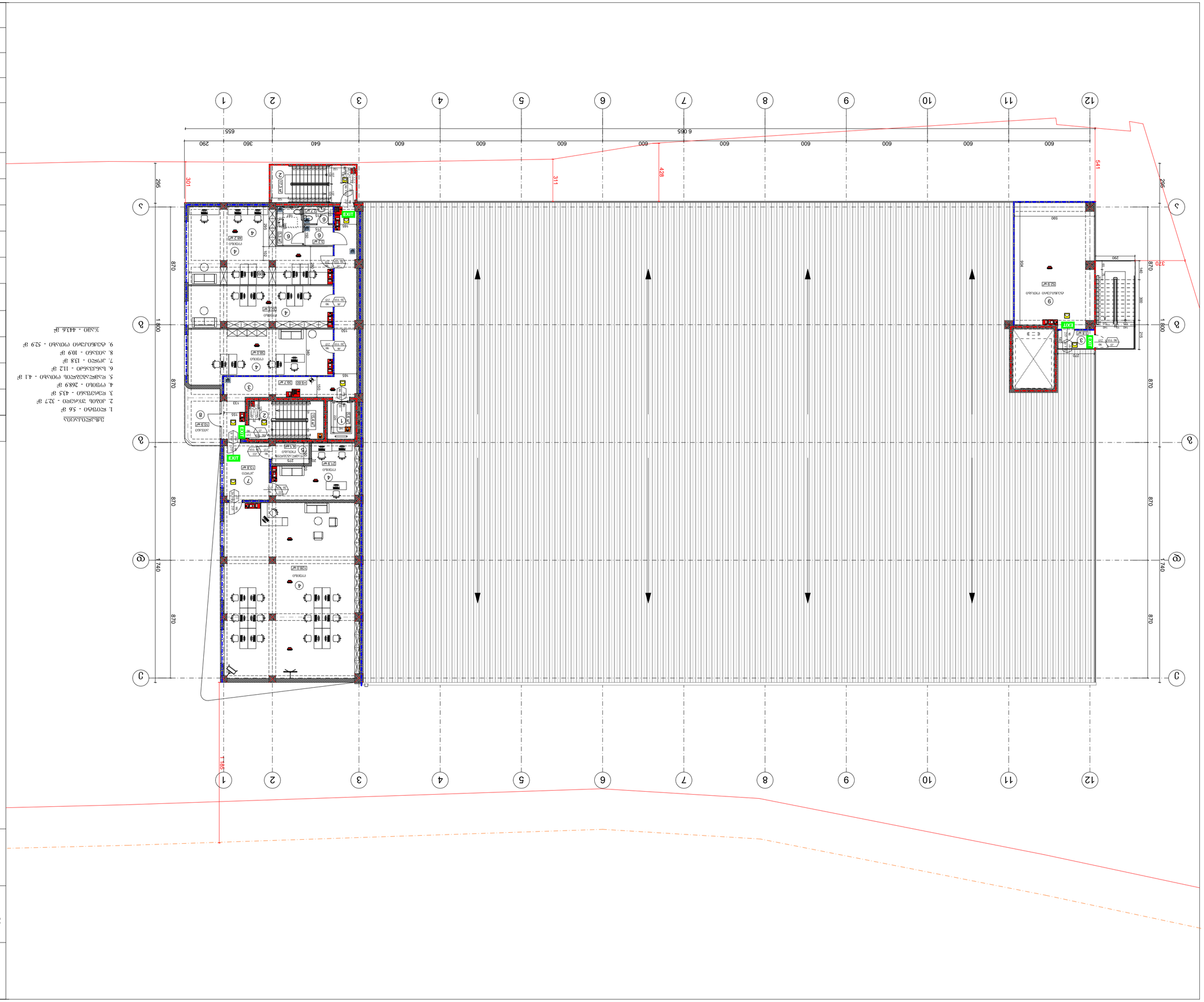

ՀԱՏԱԿԱԳԾԵՐԻ ԵՎ ՆՇԱՆՆԵՐԻ ՑԱՆԿ

ՀԱՏԱԿԱԳԾԵՐԻ ԵՎ ՆՇԱՆՆԵՐԻ ՑԱՆԿ	
1 ԱՍՓՈՍՈՑ ՕՋԱԿԱՑՄԱՆ ՍԱՀՄԱՆԱՓԱԿՈՒՄ ՀՈՍՔԱՅԻՆ ՀԱՏՎԱԾ	
2 ԱՍՓՈՍՈՑ ՕՋԱԿԱՑՄԱՆ ՍԱՀՄԱՆԱՓԱԿՈՒՄ ՀՈՍՔԱՅԻՆ ՀԱՏՎԱԾ	
EXIT	ԱՆԱՐԳԵԼՔԻ ԵԼՔԻ ՈՒՂԻ ՆՇԱՆ
	ՀՐԴԵՀԱՅԻՆ ԱԶԴԱՆՇԱՆ
	ՀՐԴԵՀԱՅԻՆ ԱՆՋԱՏՄԱՆ ՍԱՐՔ
	ՀՐԴԵՀԱՅԻՆ ՀԱՆԳՍՏՅԱՆ ՍԱՐՔ
	ՀՐԴԵՀԱՅԻՆ ՀԱՄԱԿԱՐԳԻՉ
	ՀՐԴԵՀԱՅԻՆ ՀԱՆԳՍՏՅԱՆ ՍԱՐՔ
	ՀՐԴԵՀԱՅԻՆ ՀԱՆԳՍՏՅԱՆ ՍԱՐՔ
	ՀՐԴԵՀԱՅԻՆ ՀԱՆԳՍՏՅԱՆ ՍԱՐՔ
	ՀՐԴԵՀԱՅԻՆ ՀԱՆԳՍՏՅԱՆ ՍԱՐՔ

ՀՈՂԱՀԱՏՎԱԾԻ ՍԱՀՄԱՆԱՓԱԿՈՒՄ

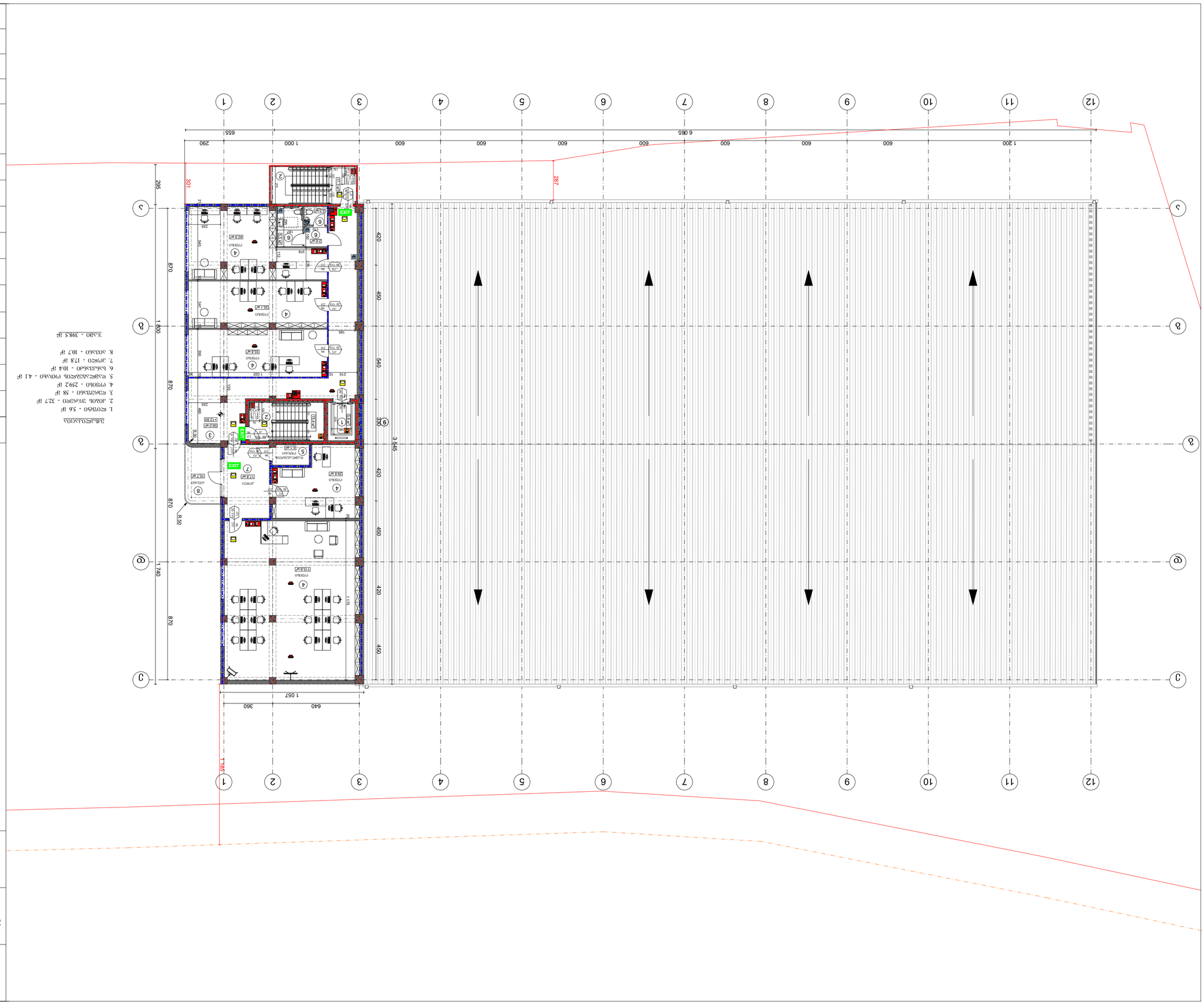

ՀԱՏԱԿԱԳԾԵՐԻ ԵՎ ԱՆՎԱՆԱՑՈՒՄՆԵՐԻ ՑԱՆԿ

1. Բ-0150 - 56 մ²
2. ՀՈՒԼԻՍ ՅԱՀՈՒՑԻ - 32.7 մ²
3. ՀԱՄԱՐԱԿԱՐ - 58 մ²
4. ԳՐԱՍԵՆՅԱԿ - 2592 մ²
5. ԱՆՀԱՏԱԿԱՆԱՑՎԱԾ ՊՈՒԼԱՐ - 4.1 մ²
6. ԼՈՒՅՍԱՆՑՔ - 10.4 մ²
7. ՃՈՒՑԱՐ - 17.8 մ²
8. ՀՈՒԼԱՐ - 10.7 մ²

ԸՆԴԱՄԵՆԸ - 398.5 մ²

ՀՐԴԵՀԱՅԻՆ ՏԵՂԵԿԱՏՎԱԿԱՆ ՆՇԱՆՆԵՐ

	Ա1 ՕԴԱՅԻՆ ՀԱՏԱԿԱԳԾԵՐԻ ԱՅՑԱԿԱՆ ԼՈՒՍԱՎՈՐՈՒԹՅԱՆ ՄԱԿԱՐԴԱԿ
	Ա2 ՕԴԱՅԻՆ ՀԱՏԱԿԱԳԾԵՐԻ ԱՅՑԱԿԱՆ ԼՈՒՍԱՎՈՐՈՒԹՅԱՆ ՄԱԿԱՐԴԱԿ
	ՀՐԴԵՀԱՅԻՆ ԼՈՒՍԱՎՈՐՈՒԹՅԱՆ ՄԱԿԱՐԴԱԿ
	ՀՐԴԵՀԱՅԻՆ ԼՈՒՍԱՎՈՐՈՒԹՅԱՆ ՄԱԿԱՐԴԱԿ ՀԱՏԱԿԱՆ ՆՇԱՆՈՎ
	ՀՐԴԵՀԱՅԻՆ ԼՈՒՍԱՎՈՐՈՒԹՅԱՆ ՄԱԿԱՐԴԱԿ ՀԱՏԱԿԱՆ ՆՇԱՆՈՎ
EXIT	ԱՆԱՐԳԵԼՔԻ ՀԱՏԱԿԱԳԾԵՐԻ ՀԱՄԱՐ ՕԴԱՅԻՆ ԵԼՔԻ ՈՒՂԻ
	2 ԼԱՆՋՈՒՅԼԻ ՕՐՕԳԾՈՒՄՆԱՅԻՆ ՀԱՏՎԱԾ
	1 ԼԱՆՋՈՒՅԼԻ ՕՐՕԳԾՈՒՄՆԱՅԻՆ ՀԱՏՎԱԾ

ՀՈՒՅԱՀԱՆՈՒՄՆԵՐԻ ԼԱՆՑԱԳԻՐ

	ՀԱՆՐԱՅԻՆ ՕԳՏԱԳՈՐԾՎՈՂ ՀՈՒՅԱՀԱՆՈՒՄՆԵՐԻ ԼԱՆՑԱԳԻՐ
	ՀՐԴԵՀԱՅԻՆ ԼՈՒՍԱՎՈՐՈՒԹՅԱՆ ՄԱԿԱՐԴԱԿ
	ՀՐԴԵՀԱՅԻՆ ԼՈՒՍԱՎՈՐՈՒԹՅԱՆ ՄԱԿԱՐԴԱԿ ՀԱՏԱԿԱՆ ՆՇԱՆՈՎ

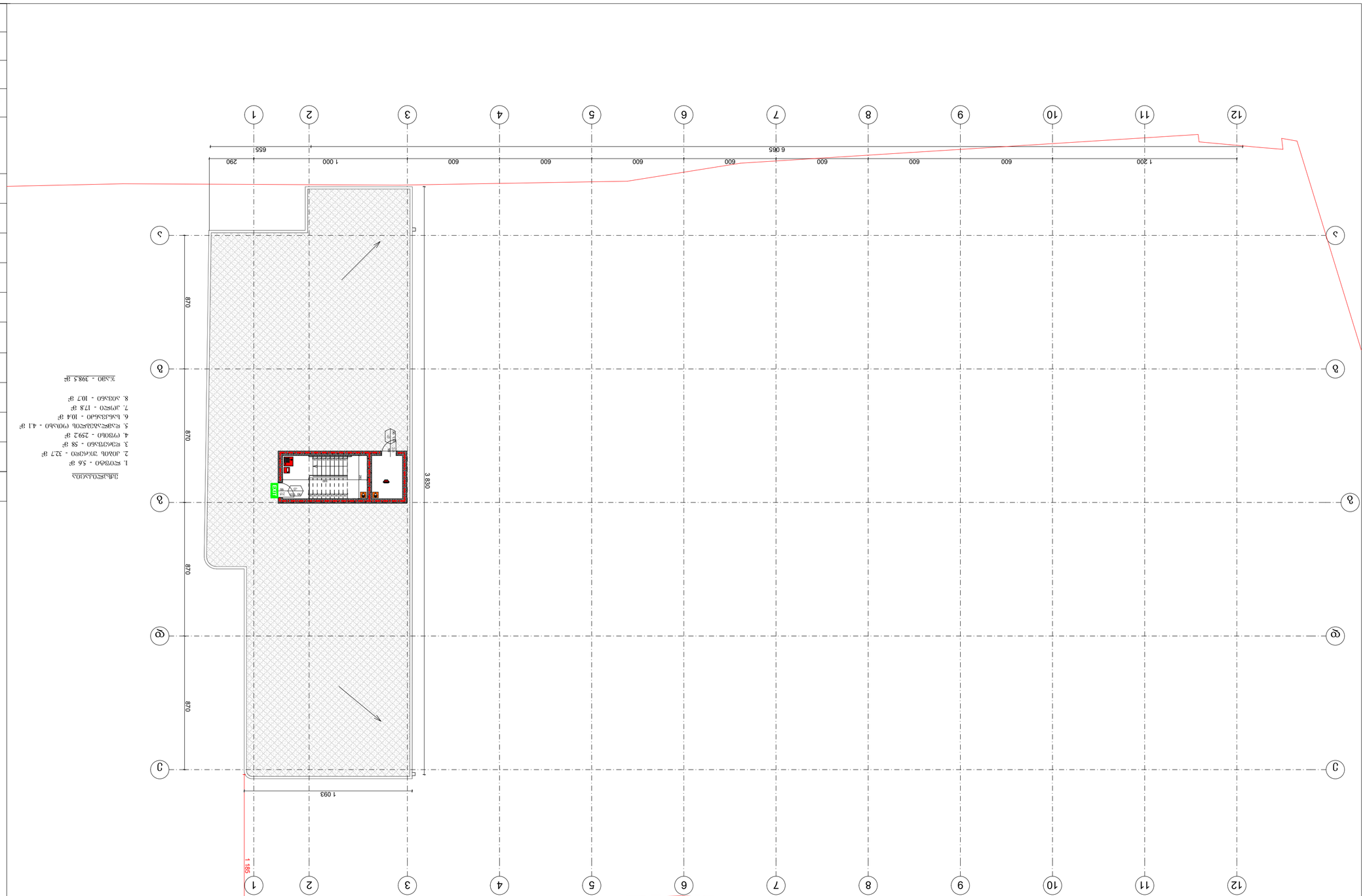

ЗНАЧЕННЯ ПОЗНАЧОК

1. Експозиція - 5.6 лк
2. Довжина траєкторії - 327 м
3. Освітленість - 58 лк
4. Периметр - 2592 м
5. Освітленість точки (середня - 41 лк
6. Освітленість - 104 лк
7. Експозиція - 178 лк
8. Довжина - 107 м

Масштаб - 398.5 м

	Експлікація приміщень
	Експлікація обладнання
	Експлікація меблів
	Експлікація вентиляційних решіток, дифузорів, повітряних завіс
	Експлікація пожежних кранів
	Експлікація пожежних сповіщувачів (димових, теплових, ручних)
	Експлікація пожежних сповіщувачів (світлових, звукових)
	Експлікація пожежних сповіщувачів (газових)
	Експлікація пожежних сповіщувачів (комбінованих)
	Експлікація пожежних сповіщувачів (лінійних)
	Експлікація пожежних сповіщувачів (ручних)
	Експлікація пожежних сповіщувачів (інших)

Умовні позначення системи пожежної сигналізації (за ДСТУ)

Умовні позначення системи пожежної сигналізації (за ДСТУ)

Умовні позначення системи пожежної сигналізації (за ДСТУ)

ՄՇԱԿՈՒՅԹԻ ԱՆՎԱՆՈՒՄԸ	ՇԻՆԱՐԱՐ-ՃԱՐՏԱՊԵՏ
ԱՇԽԱՏԱՆՔԻ ՓՈՒԼ	ՀՀ, ԼՈՌՈՒ ՄԱՐԶ, ՎԱՆԱՁՈՐ
ՇԻՆՈՒԹՅԱՆ ՀԱՍՑԵՆ	ՎԱՆԱՁՈՐ, ԼՄԱՅԻ ՓՈՂՈՑ, ՀՈՂ ՀԱՄԱՐ 6
ՇԻՆՈՒԹՅԱՆ ՏԵՍԱԿԸ	ՎԱՐՉԱՊԵՏԱԿԱՆ ՇԵՆՔ -6.00 ՀՈՂԱՀԱՐԿ
ՆԱԽԱԳԾԻ ՀԵՂԻՆԱԿ	ՀՀ ՇԻՆԱՐԱՐՈՒԹՅԱՆ ԵՎ ՔԱՂԱՔԱՇԻՆՈՒԹՅԱՆ ՊԵՏԱԿԱՆ ԿՈՄԻՏԵ
ՇԻՆԱՐԱՐԱԿԱՆ ԿԱԶՄԱԿԵՐՊՈՒԹՅՈՒՆ:	

ՀԱՏԱԿԱԳԾԵՐԻ ՑԱՆԿ

1. ՀԱՏԱԿ - 294 ՔՄ
2. ՅՈՒՆԻՔ ՀԱՀԱՍԵՌ - 154 ՔՄ
3. ԿՈՆՏՈՒՐԱՅԻՆ - 2201 ՔՄ
4. ՊՐՈՒՆԴ - 214 ՔՄ
5. ԿԱՅԱՆԱՏԵՂԻ ԼՈՒՍԱՎՈՐ - 95 ՔՄ
6. ԼՈՆՏԱՅԻՆ - 75 ՔՄ
7. ԱՇԽԱՏԱՆՔԱՅԻՆ - 17407 ՔՄ
8. ԿԱՆԱՉԵՆԻՄԱՅԻՆ ՀՅՈՒՍՎԱԾՔ - 1279 ՔՄ
9. ՏԻՊԱԳՐՈՒԹՅԱՆ - 2212 ՔՄ
10. ՕԴՄԱՆՑ - 40 ՔՄ

ՅՈՒՆՈ - 2 244.1 ՔՄ

ԴԱՐՁԱԿՈՒՄՆԵՐ

ՄԱՍՆԱԳԻՏԱԿԱՆ	ՕԴՄԱՆ	ԲՅՈՒՐԵՂԱՅԻՆ
ՆԱԽԱԳԾՈՂ	ՅՈՎՀԱՆՆԻՍՅԱՆ ՀՈՎՀ.	ՅՈՎՀԱՆՆԻՍՅԱՆ ՀՈՎՀ.
ՀԱՍՏԱՏՈՂ	ՅՈՎՀԱՆՆԻՍՅԱՆ ՀՈՎՀ.	
ՍՏՈՒԳՈՂ	ՅՆՋ "ՅՇԱԿ(ՈՒՄԵ)ՅՇԱՆԱԿՈՒԹՅՈՒՆ"	
ՀԱՏԱԿԱԳԾԵՐԻ ՔԱՆԱԿԸ 1200	ՅՈՒՄԱՆԱԿԱՐ A2	2024Ա.

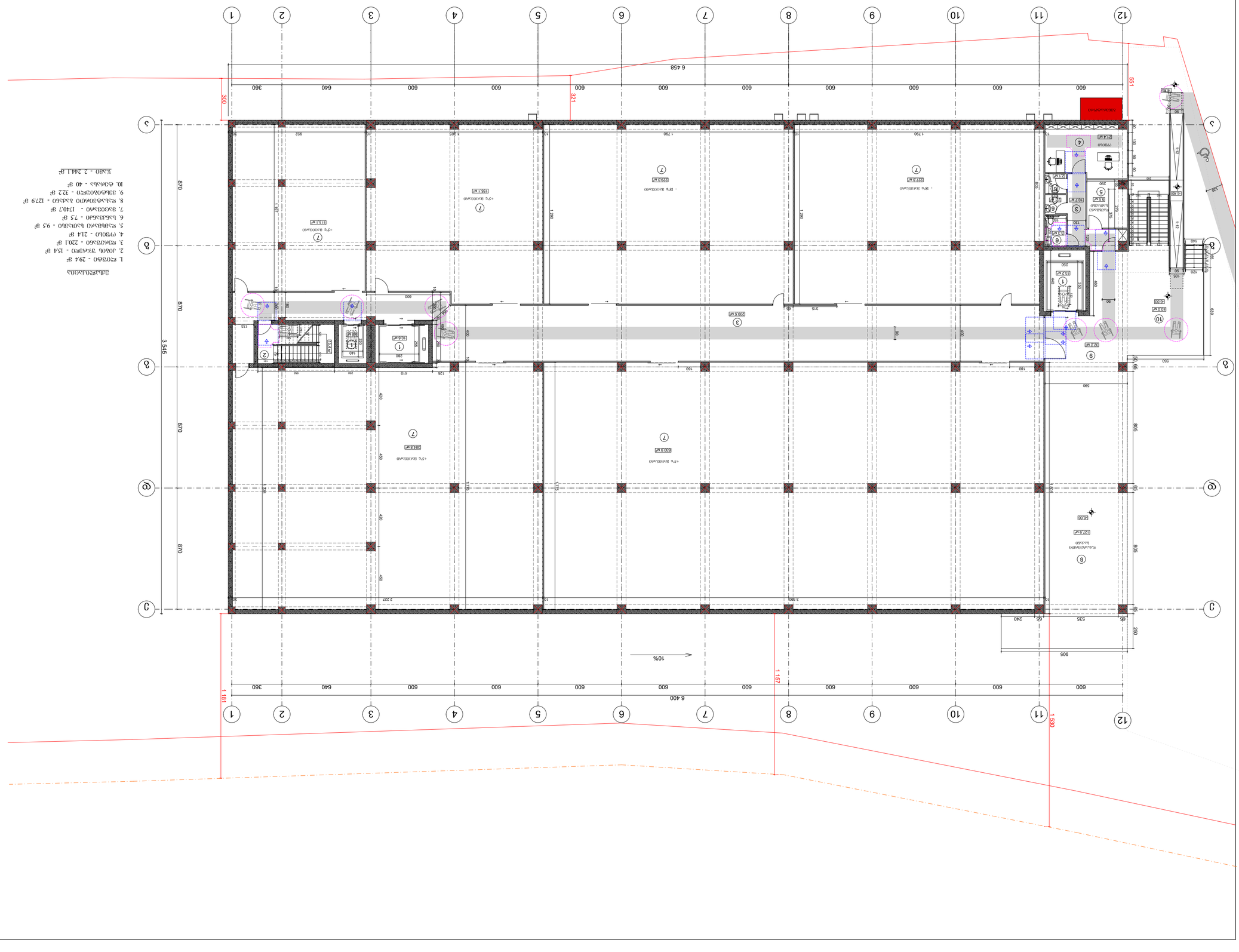
1
2
3
4
5
6
7
8
9
10
11
12
A
B
C
D
6 458
6 400
3 545
870
870
870
321
300
551
1 181
1 157
1 500
10%
905
240
535
250
805
805
600
360
640
600
600
600
600
600
600
600
600
600
600
600
360
640
600
600
600
600
600
600
600
600
600
600
600

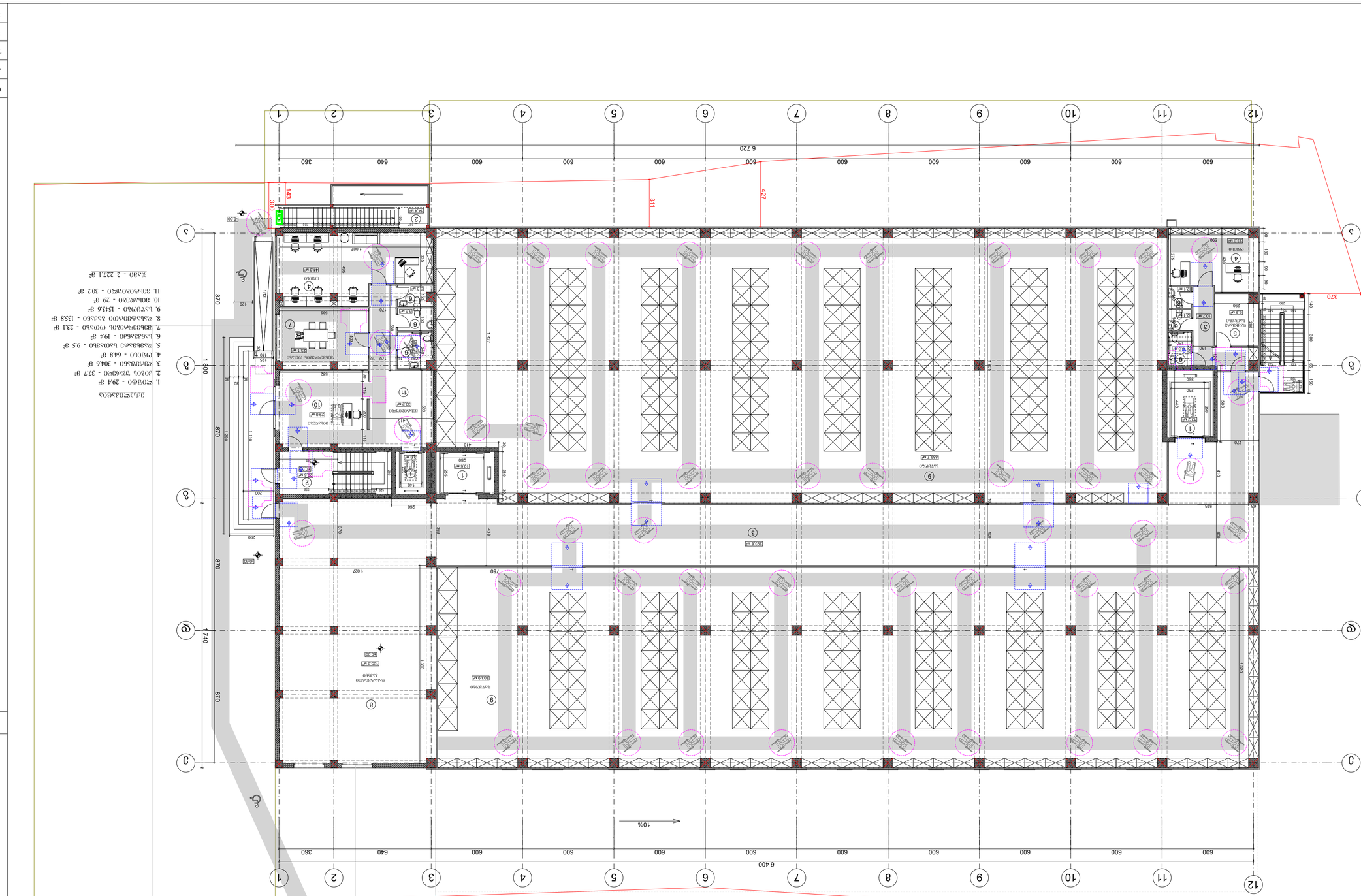
1
2
3
4
5
6
7
8
9
10
11
12
А
Б
В
Г
Д
6 400
6 720
10%
1 800
870
740
1 380
1 900
1 437
1 027
750
370
410
525
220
143
311
427
Лестничная клетка
Помещение охраны
Санузел
Электрощитовая
Кладовая уборочного инвентаря
Помещение уборочного инвентаря
Помещение персонала
Помещение для персонала
Помещение для хранения
Помещение для хранения уборочного инвентаря
Помещение для хранения уборочного инвентаря
Помещение для персонала
Помещение для персонала
Помещение для персонала

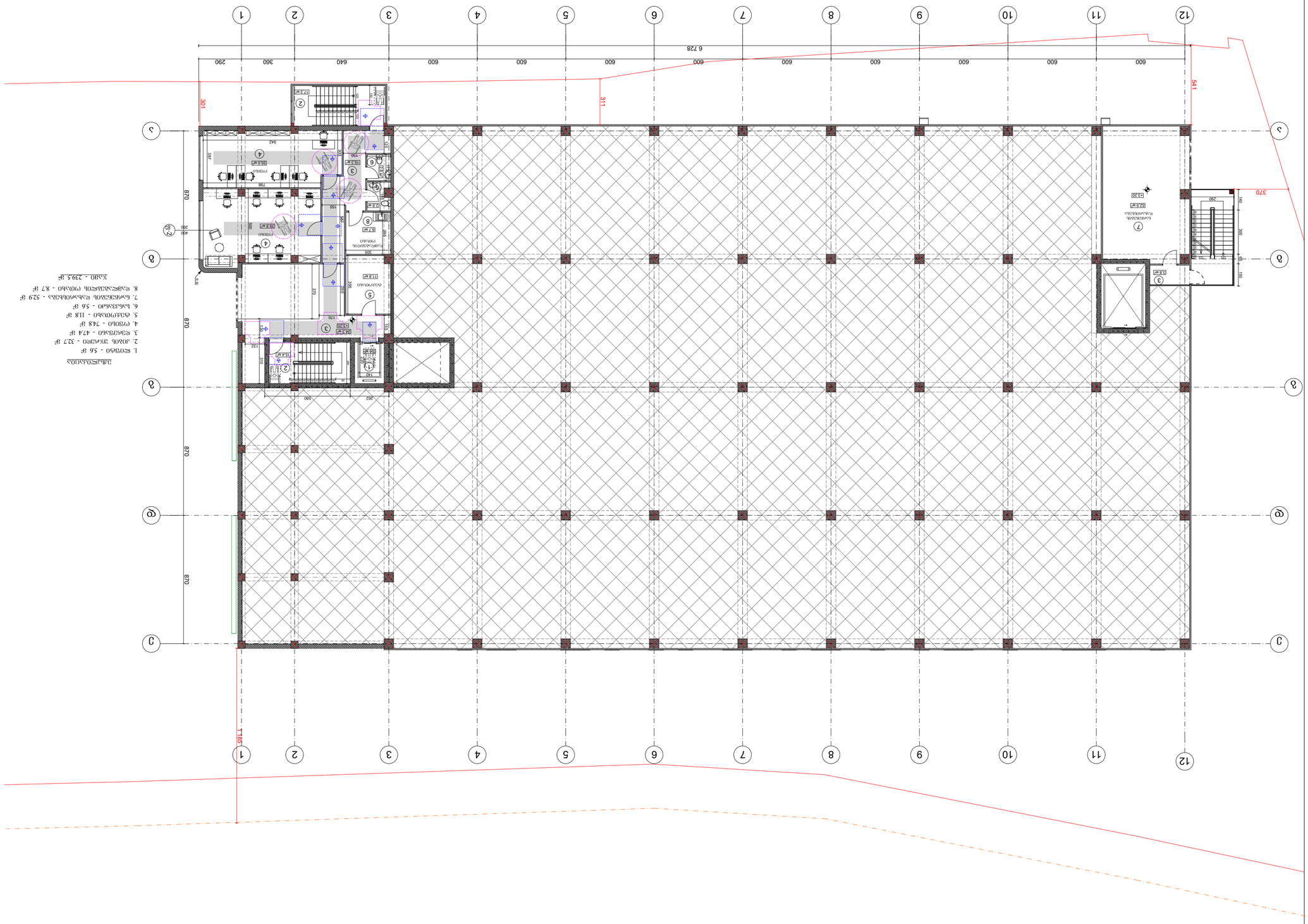
1
2
3
4
5
6
7
8
9
10
11
12
А
Б
В
Г
Д
Е
6 728
600
640
360
290
541
311
301
370
870
1785
Помещение охраны
52.3 м²
Санузел
5.3 м²
Помещение охраны
52.3 м²
Санузел
5.3 м²
Помещение охраны
52.3 м²
Санузел
5.3 м²

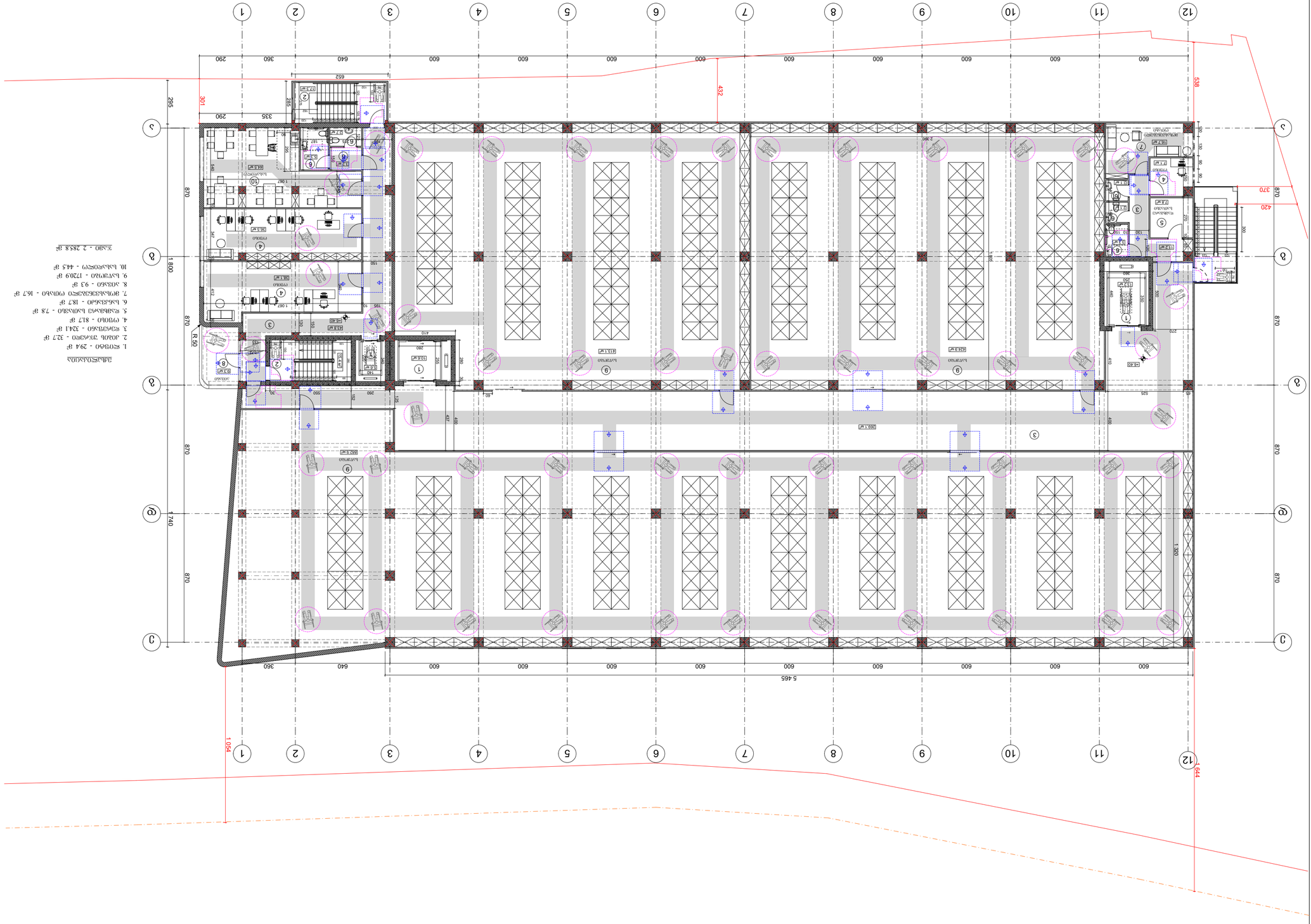

Основные показатели	Обозначение	Количество
Общая площадь здания		2 285,8 м²
Площадь застройки		2 360 м²
Количество этажей		1
Высота здания		6,40 м
Количество посадочных мест		180
Количество рабочих мест		12

Высота помещений: 3,0 м

Ведомость заполнения дверных проемов

Марка	Эскиз	Размеры, мм	Материал	Примечание
1	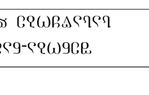	1600 × 2100	Алюминиевый профиль, стеклопакет	Двустворчатая, с доводчиком
2	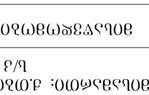	1600 × 2100	Алюминиевый профиль, стеклопакет	Двустворчатая, с доводчиком
3		1700 × 2100	Алюминиевый профиль, стеклопакет	Двустворчатая, с доводчиком
4		Ø1700	Алюминиевый профиль, стеклопакет	Круглая, с доводчиком

Ведомость отделки помещений

Наименование помещения	Пол	Стены	Потолок	Примечание
Ресторан	Керамогранит	Окраска водоэмульсионная	Подвесной потолок «Армстронг»	
Зона ожидания	Керамогранит	Окраска водоэмульсионная	Подвесной потолок «Армстронг»	
Гардероб	Керамогранит	Окраска водоэмульсионная	Подвесной потолок «Армстронг»	
Туалет	Керамогранит	Керамическая плитка	Подвесной потолок «Армстронг»	
Кабинет директора	Ламинат	Окраска водоэмульсионная	Подвесной потолок «Армстронг»	
Бельевая	Керамогранит	Керамическая плитка	Подвесной потолок «Армстронг»	
Моечная посуды	Керамогранит	Керамическая плитка	Подвесной потолок «Армстронг»	
Раздача	Керамогранит	Окраска водоэмульсионная	Подвесной потолок «Армстронг»	
Холл	Керамогранит	Окраска водоэмульсионная	Подвесной потолок «Армстронг»	
Лаборатория	Керамогранит	Керамическая плитка	Подвесной потолок «Армстронг»	

Ведомость заполнения оконных проемов

Марка	Эскиз	Размеры, мм	Материал	Примечание
1	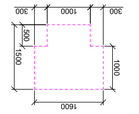	1600 × 1500	Алюминиевый профиль, стеклопакет	Двустворчатое, с фрамугой
2	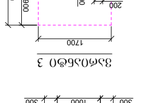	1600 × 1500	Алюминиевый профиль, стеклопакет	Двустворчатое, с фрамугой
3	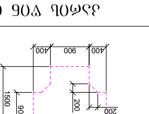	1700 × 1500	Алюминиевый профиль, стеклопакет	Двустворчатое, с фрамугой
4	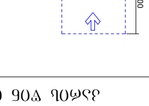	Ø1700	Алюминиевый профиль, стеклопакет	Круглое

Ведомость заполнения дверных проемов

Марка	Эскиз	Размеры, мм	Материал	Примечание
1	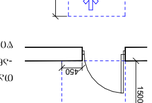	600 × 2100	Алюминиевый профиль, стеклопакет	Однопольная, с доводчиком
2	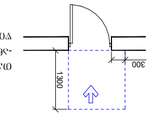	600 × 2100	Алюминиевый профиль, стеклопакет	Однопольная, с доводчиком
3		1300 × 2100	Алюминиевый профиль, стеклопакет	Двустворчатая, с доводчиком
4	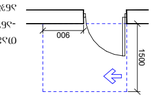	1300 × 2100	Алюминиевый профиль, стеклопакет	Двустворчатая, с доводчиком
5	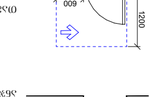	1300 × 2100	Алюминиевый профиль, стеклопакет	Двустворчатая, с доводчиком
6	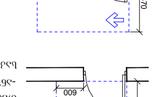	1300 × 2100	Алюминиевый профиль, стеклопакет	Двустворчатая, с доводчиком
7	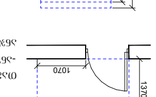	1300 × 2100	Алюминиевый профиль, стеклопакет	Двустворчатая, с доводчиком
8	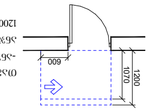	1300 × 2100	Алюминиевый профиль, стеклопакет	Двустворчатая, с доводчиком
9	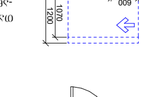	1300 × 2100	Алюминиевый профиль, стеклопакет	Двустворчатая, с доводчиком
10	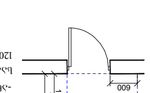	1300 × 2100	Алюминиевый профиль, стеклопакет	Двустворчатая, с доводчиком
11	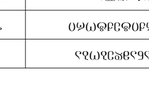	1300 × 2100	Алюминиевый профиль, стеклопакет	Двустворчатая, с доводчиком
12	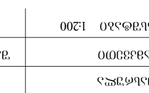	1300 × 2100	Алюминиевый профиль, стеклопакет	Двустворчатая, с доводчиком

Изм.	Кол.	Лист	№ док.	Подп.	Дата
Разработал	Иванов				
Проверил	Петрова				
Н. контр.	Сидоров				
ГИП	Кузнецов				

Здание столовой на 180 посадочных мест
г. Дубровск, ул. Заводская, д. 14
Ведомость заполнения дверных и оконных проемов
Стадия: Р | Лист 1 | Листов 1
ООО «Проектстройсервис»
Инв. № подл. | Подп. и дата | Взам. инв. №
Формат А2 | 1:200 | 2024 г.


1
2
3
4
5
6
7
8
9
10
11
12
А
Б
В
Г
Д
Е
6 065
655
290
360
640
600
428
301
541
295
870
1 800
1 740
1 595
ЗАЛ ОЧЕРЕДНЫХ ОБЪЕДИНЕНИЙ
ГОСТИНАЯ
ПЕРЕГОВОРНАЯ
ОТДЫХА
ЖЕНСКАЯ КОНСУЛЬТАЦИЯ
ЛИФТОВОЙ ХОЛЛ
ЛИФТ
ЛИФТ ДЛЯ ПЕРЕВОЗКИ ТРУПОВ
ЛИФТ ДЛЯ ПЕРЕВОЗКИ ТРУПОВ
ЛИФТ
ЛИФТОВОЙ ХОЛЛ
ЛИФТОВОЙ ХОЛЛ
ЛИФТ
ЛИФТ ДЛЯ ПЕРЕВОЗКИ ТРУПОВ
ЛИФТ ДЛЯ ПЕРЕВОЗКИ ТРУПОВ
ЛИФТОВОЙ ХОЛЛ
ЛИФТ

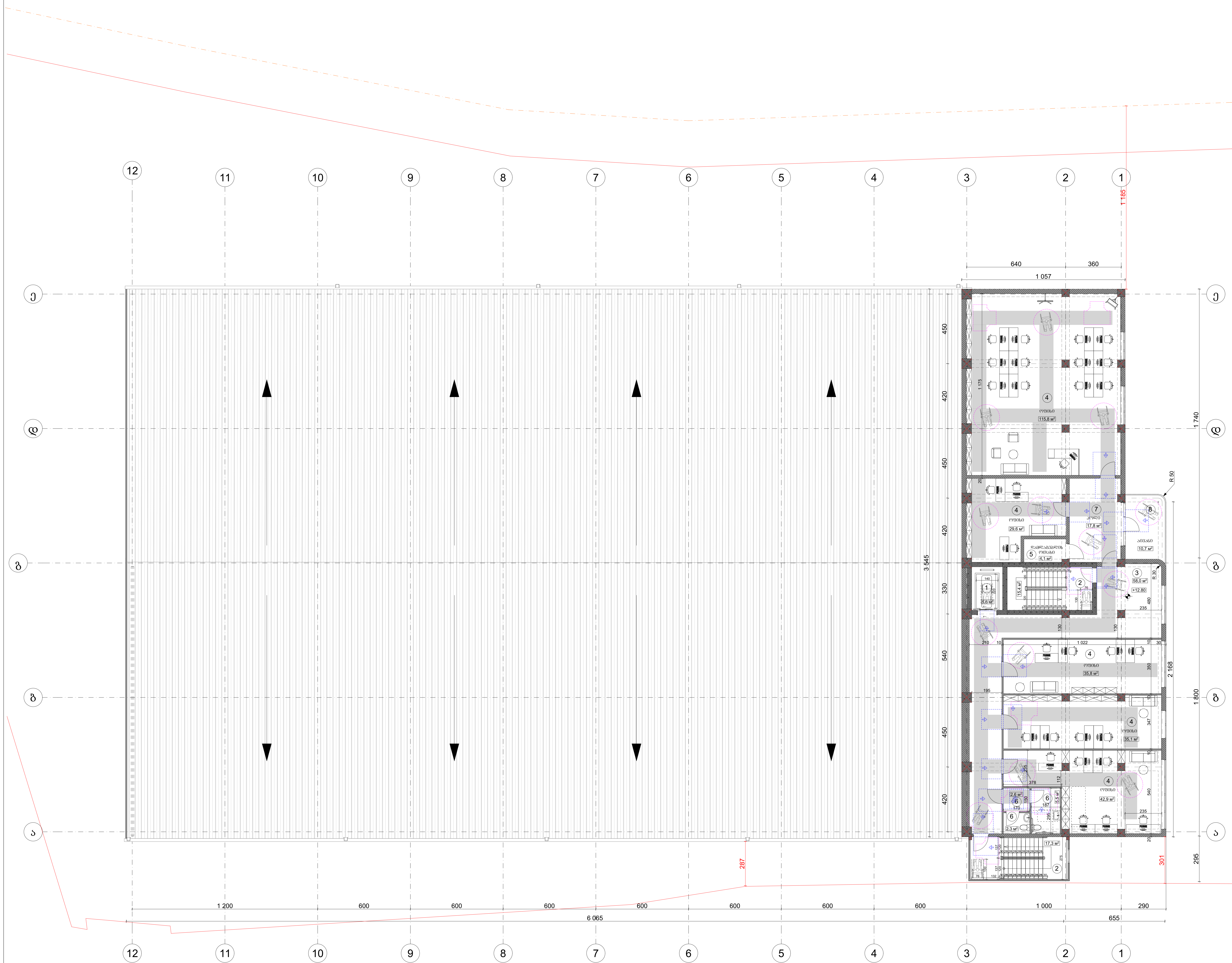

ექსპლიკაცია

1. ლიფტი - 5.6 მ²
2. კიბის უჯრედი - 32.7 მ²
3. ღერეფანი - 58 მ²
4. ოფისი - 259.2 მ²
5. დამლაგებლის ოთახი - 4.1 მ²
6. სანკვანძი - 10.4 მ²
7. ჰოლი - 17.8 მ²
8. აივანი - 10.7 მ²

ჯამი - 398.5 მ²

შენობა-ნაგებობის ფუნქცია:
სასაწყობე და საოფისე შენობა

მისამართი: ქ.თბილისი, სარაჯიშვილის ქ№6
ს/კ 01.11.04.026.158

მისაწვდომობის გეგმა **+12.80** ნიშნულზე

პირობითი აღნიშვნები

მისაწვდომი სვლაგეზი

მოსატრიალებელი სივრცეები:

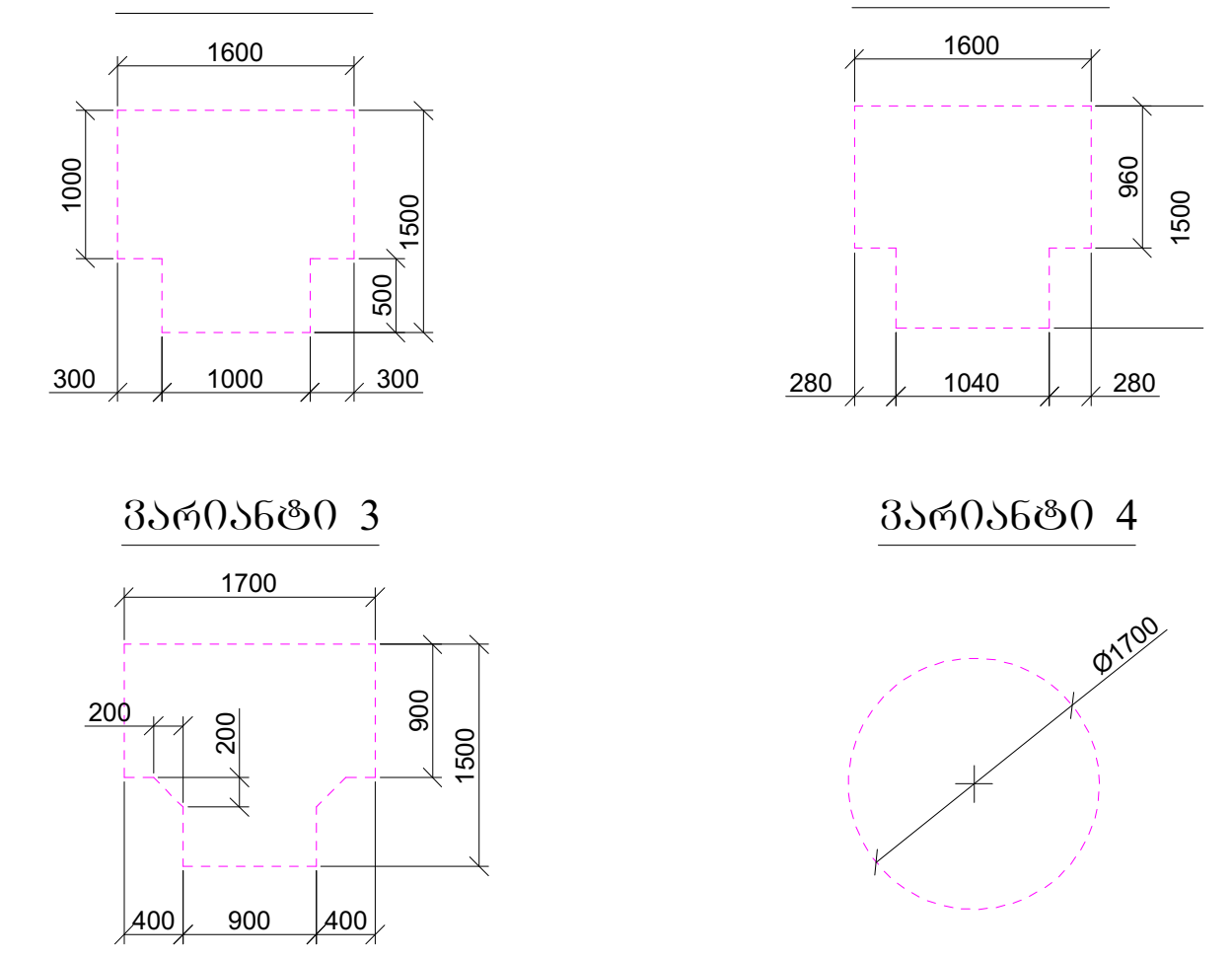

კარის წინ თავისუფალი სივრცე:

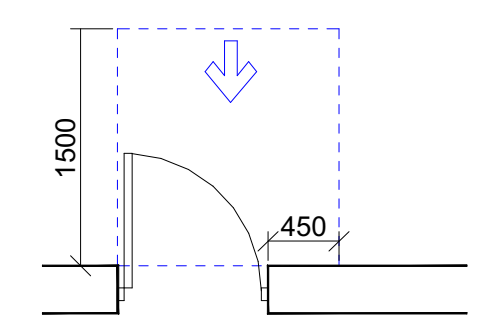

თავისუფალი სივრცე კართან მანევრირებისთვის
-ანჯამიანი კარი
წინიდან მისაწვდომი - გამოწევით გაღება

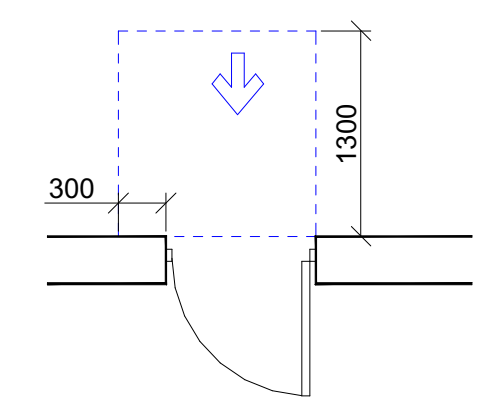

თავისუფალი სივრცე კართან მანევრირებისთვის
-ანჯამიანი კარი
წინიდან მისაწვდომი - მიწოლით გაღება

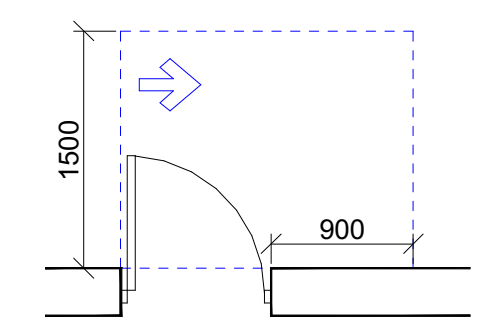

თავისუფალი სივრცე კართან მანევრირებისთვის
-ანჯამიანი კარი
ანჯამის მხრიდან მისაწვდომი - გამოწევით გაღება

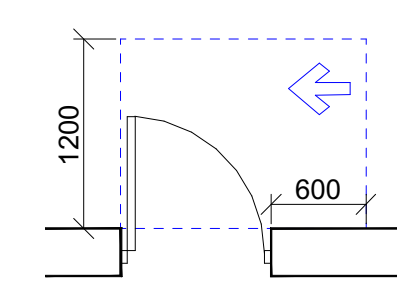

თავისუფალი სივრცე კართან მანევრირებისთვის
-ანჯამიანი კარი
საკეტის მხრიდან მისაწვდომი - გამოწევით გაღება

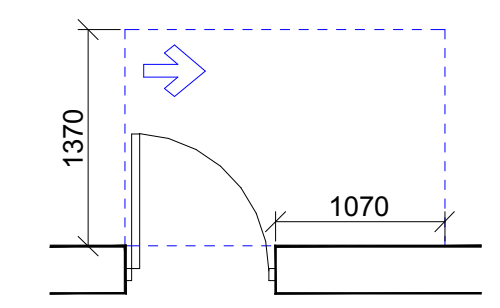

თავისუფალი სივრცე კართან მანევრირებისთვის
-ანჯამიანი კარი
ანჯამის მხრიდან მისაწვდომი - გამოწევით გაღება

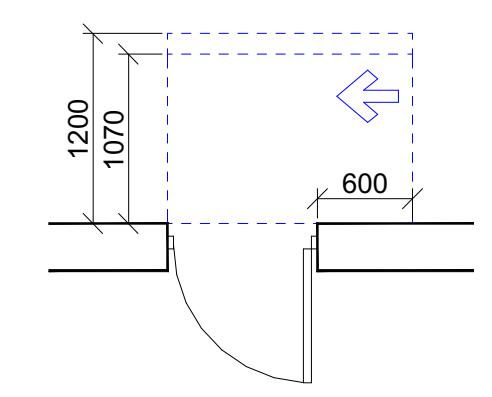

თავისუფალი სივრცე კართან მანევრირებისთვის
-ანჯამიანი კარი
ანჯამის მხრიდან მისაწვდომი - მიწოლით გაღება
1200 მმ. თუ მოწყობილია მიმხურავი

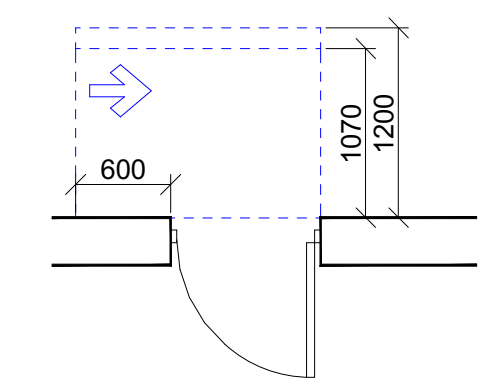

თავისუფალი სივრცე კართან მანევრირებისთვის
-ანჯამიანი კარი
საკეტის მხრიდან მისაწვდომი - მიწოლით გაღება
1200 მმ. თუ მოწყობილია მიმხურავი

თანამდებობა	გვარი	ხელმოწერა
არქიტექტორი	შოთიკო ვეშაპიძე	
შეასრულა	შოთიკო ვეშაპიძე	
დამკვეთი	შპს "ევროპროდუქტი"	
მასშტაბი 1:200	ფორმატი A2	2024წ.

შშმპ გარე პანდუსი (№1)

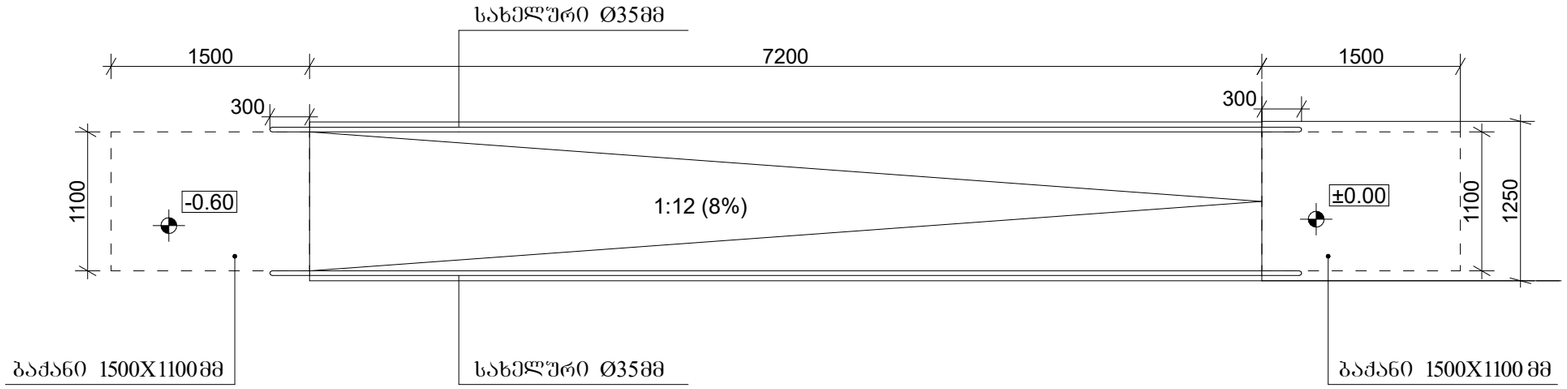

გეგმა

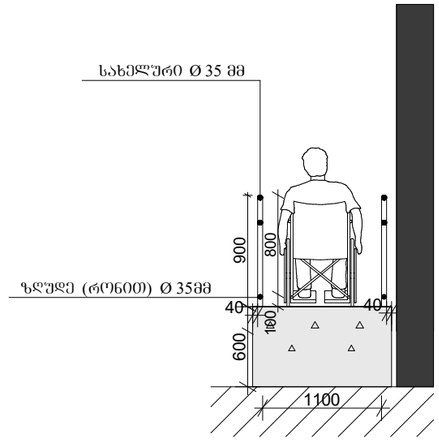

ჭრილი

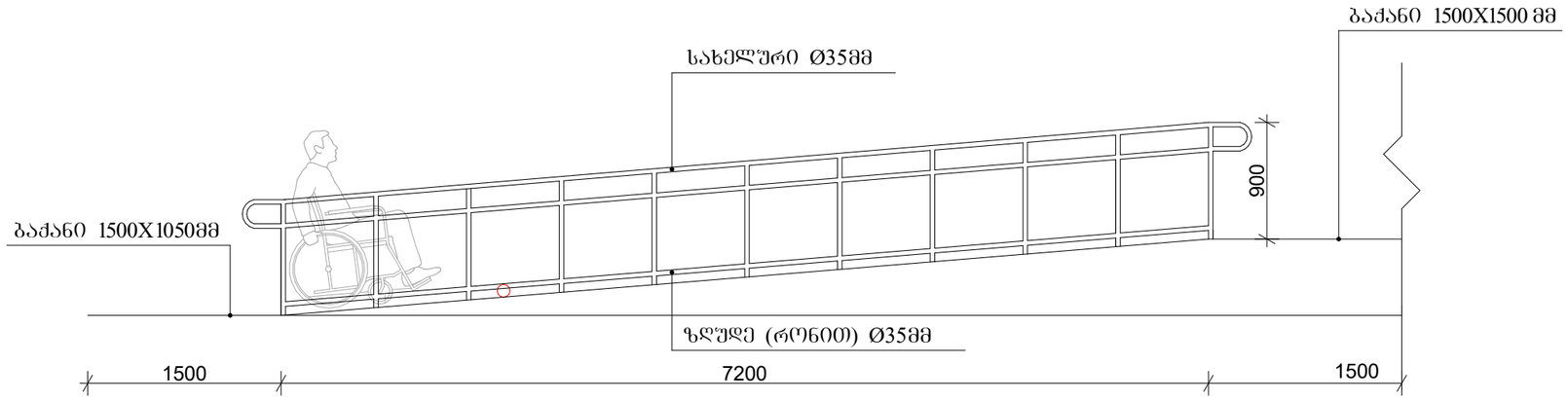

ფასადი

ՀԱՏԱԿԱԳԾԵՐ-ԱՂՅՈՒՍԱԿ	ՀԱՏԱԿ (№2) ՍԱՀՄԱՆԱՓԱԿՈՒՄ ԳՈՐԾԱՐԱՆԻ ՀԱՏԱԿԱԳԾԵՐ

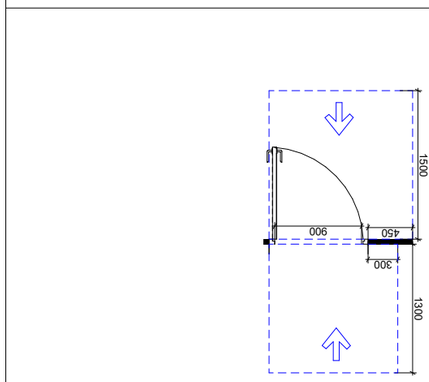

ՀԱՐԿԱՅԻՆ ՊՈՏԵՆՑԻԱԼՈՎ ԵՎ ՀԱՇՄԱՆԴԱՄԲ ՕԳՏԱԳՈՐԾՎՈՂ ԱՂՅՈՒՍԱԿՆԵՐԻ ՀԱՏԱԿԱԳԾԵՐ

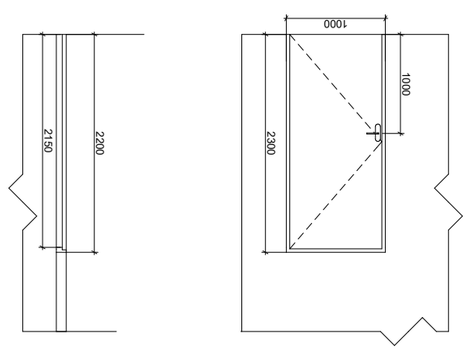

ՀԱՏԱԿԱԳԾԵՐ

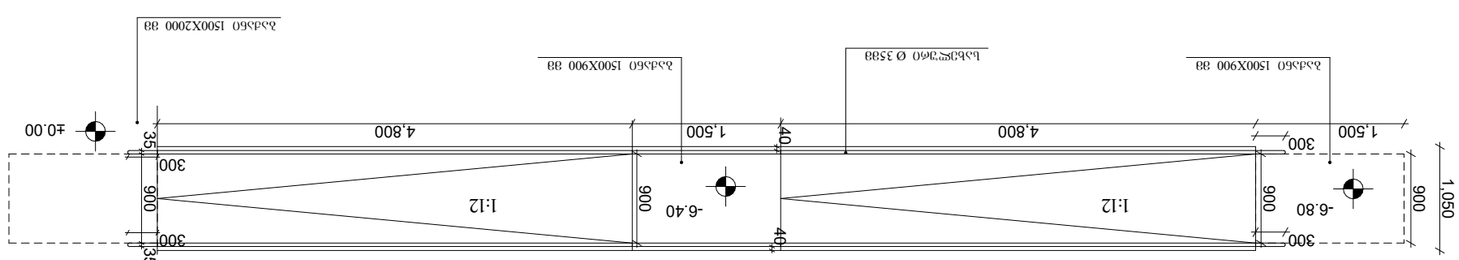

ՀԱՏԱԿ

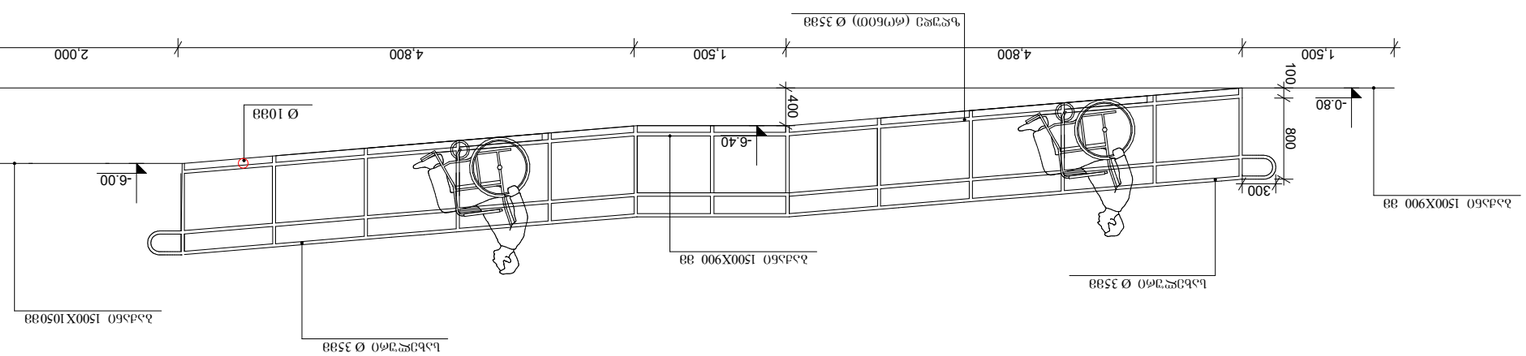

ՅՅՆՈՐՅՅՈ Յ 1:50

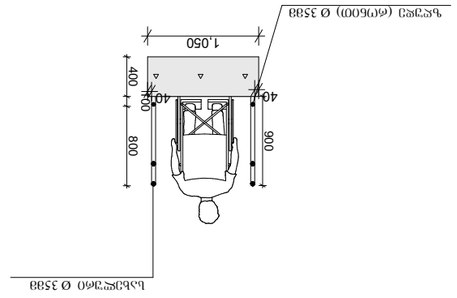

ՅՅՆՈՐՅՅՈ Յ 1:50

ՅՅՆՈՐՅՅՈՎ.

1. ՅՅՆՔՊՅՊՈՒՆ ՔՔ ՅՅՆՈՐՅՅՈՒՆ ՊՅՊՔՅՅՈՒՆ ՕՅՈՐՅՅՈՒՆ ՈՅՆՈՐՅՅՈՒՆ ՅՔՊՈՐՅՅՈՒՆ, ՅՅՔՈՐՅՅՈՒ ՔՔ ՅՈՐՅՈՐՅՅՈՒՆՊՅՅՈ;
2. ՅՅՆՔՊՅՊՈՒՆ ՔՔ ՕՅՈՐՅՅՈՒՆ ՊՅՊՔՅՅՈՒՆ ՅՔ ՕՔՊՈՐՅՅՈՒՆ ՅՅՈՈ ՅՅՈՈ ՅՅՊՔՅՅՈՒՆ ՊՅՊՔՅՅՈՒՆ;
3. ՊՅՊՔՅՅՈՒՆ ՔՔ ՈՅՅՈՒՆՈՅՈՈՒՆ ՅՅՈՈՒՆՈՅՈՈՒՆ ՅՔ ՅՈՊՔՅՅՈՒ ՅՈՅՅՔՈՈՅՅՔ ՅՔՅՈՐՅՅՈՒՆ ՊՅՊՔՅՅՈՒՆ ՊՅՅ ՈՐՅՈՐՅՅՈՒՆ ՅՈ ՅՅՈՈՒՆՅՅ, ՅՅՈՈՒՆՅՅ ՔՔ ՔՔ;
4. ՅՅՆՔՅՅՈՒՆ ՔՔՅՅՈՅՈՅՈՅՈՒՅ ՕՅՈՅՅՈՐՅՅՈՒՆ ՊՅՊՔՅՅՈՒՆՅՅՔ ՊՅՅՔՅՅՈՒՆ ՅՔ ՔՔՅՅՈՐՅՅՈՒՆ (ՅՅՈՈՅՅՈՅՅ) ՅՅՈՈՒՆՅՅ;
5. ՅՅՆՔՅՅՈՒՆ ՔՔ ՅՅՈՐՅՅՈՒՆ ՅՅՈՈՒՆ ՅՅՅՈՅՈՒ ՅՅՅՈՅՈՒ ՔՔՅՈՐՅՅՈՒՆ ՅՔ ՅՊՈՐՅՅՈՒՆ ՔՔՅՈՐՅՅՈՒՆ 1:48-Ն.

მისაწვდომი ტუალეტი

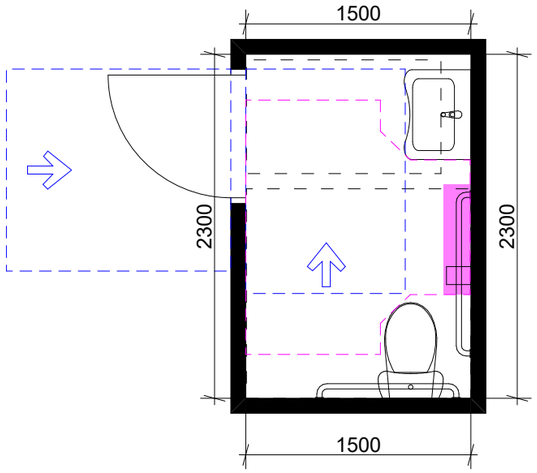

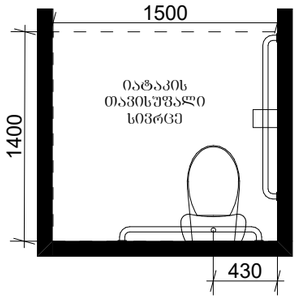

ხელმოსაჭიდი ძელების მდებარეობა

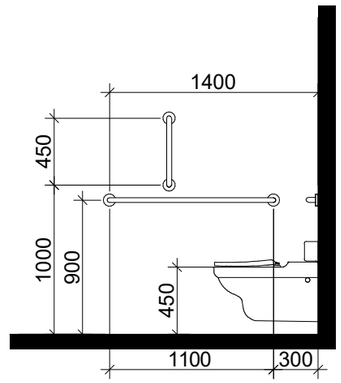

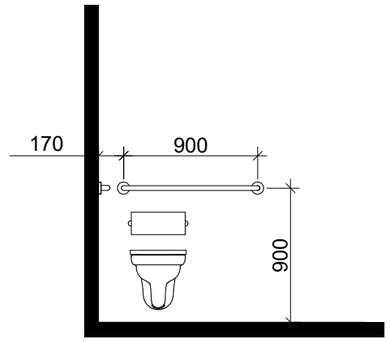

ხელსაბანის მდებარეობა

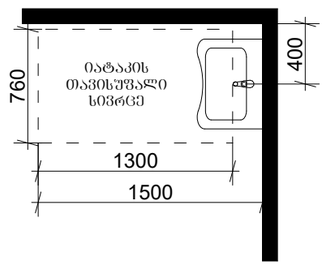

თავისუფალი სივრცე ფეხის ფალანგისათვის

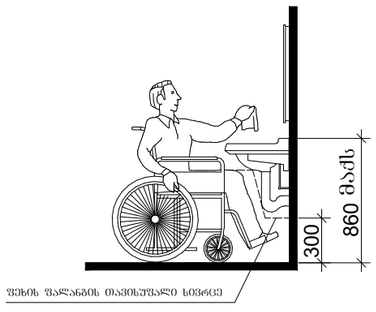

T-ფორმის მოსატრიალებელი სივრცე ვარიანტი 3

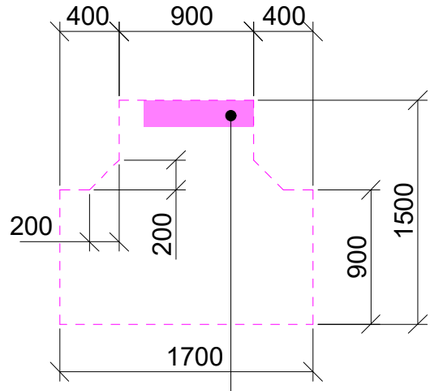

304.3.2.2 ქვეთავით დასაშვები გადაწარცა

თავისუფალი სივრცე კართან მანევრირებისთვის

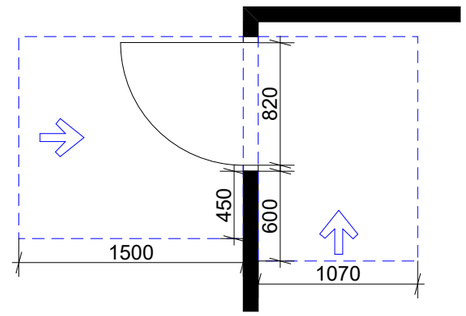

ანჯამიანი კარი
ოთახიდან მისაწვდომი
გამოვლით გადება

ანჯამიანი კარი
საკეტის მხრიდან მისაწვდომი
მიწოლით გადება

მისაწვდომი ტუალეტი

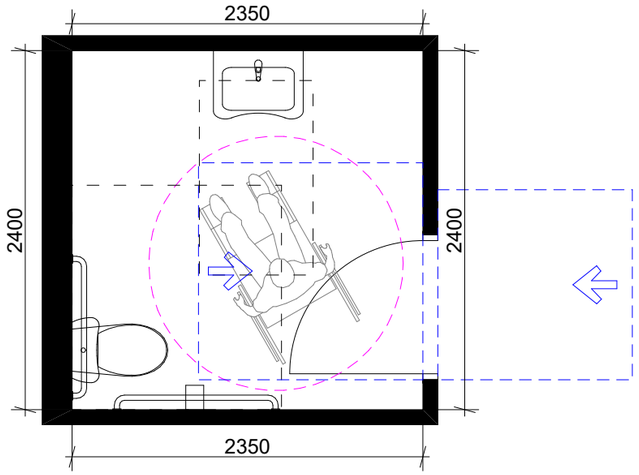

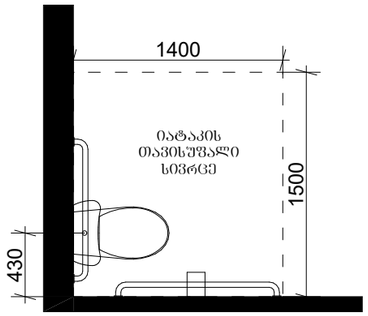

ხელმოსაჭიდი ძელების მდებარეობა

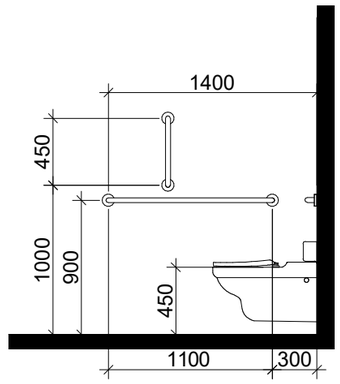

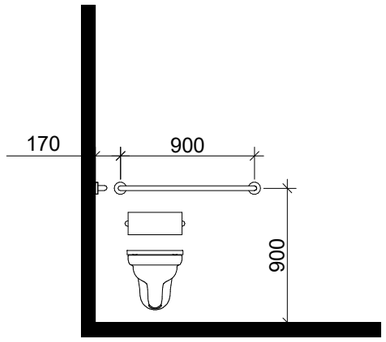

ხელსაბანის მდებარეობა

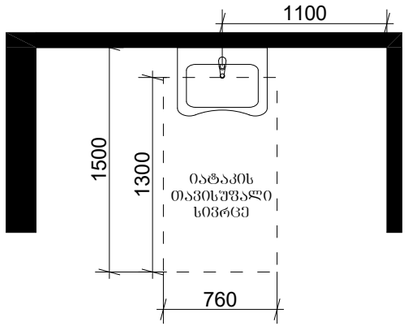

თავისუფალი სივრცე ფეხის ფალანგისათვის

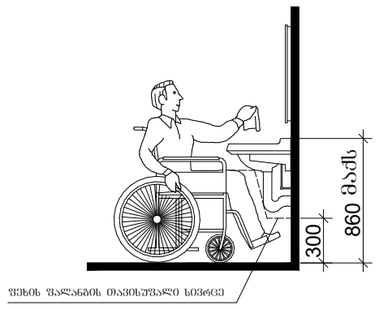

წრიული მოსატრიალებელი სივრცე

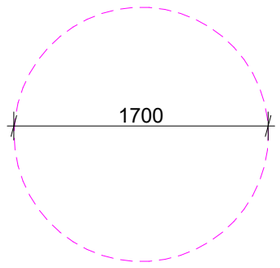

თავისუფალი სივრცე კართან მანევრირებისთვის

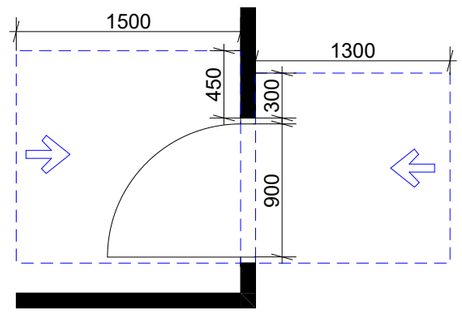

ანჯამიანი კარი
წინიდან მისაწვდომი
გამოწევით გაღება

ანჯამიანი კარი
წინიდან მისაწვდომი
მიწოლით გაღება

ნიშანთა სისტემა

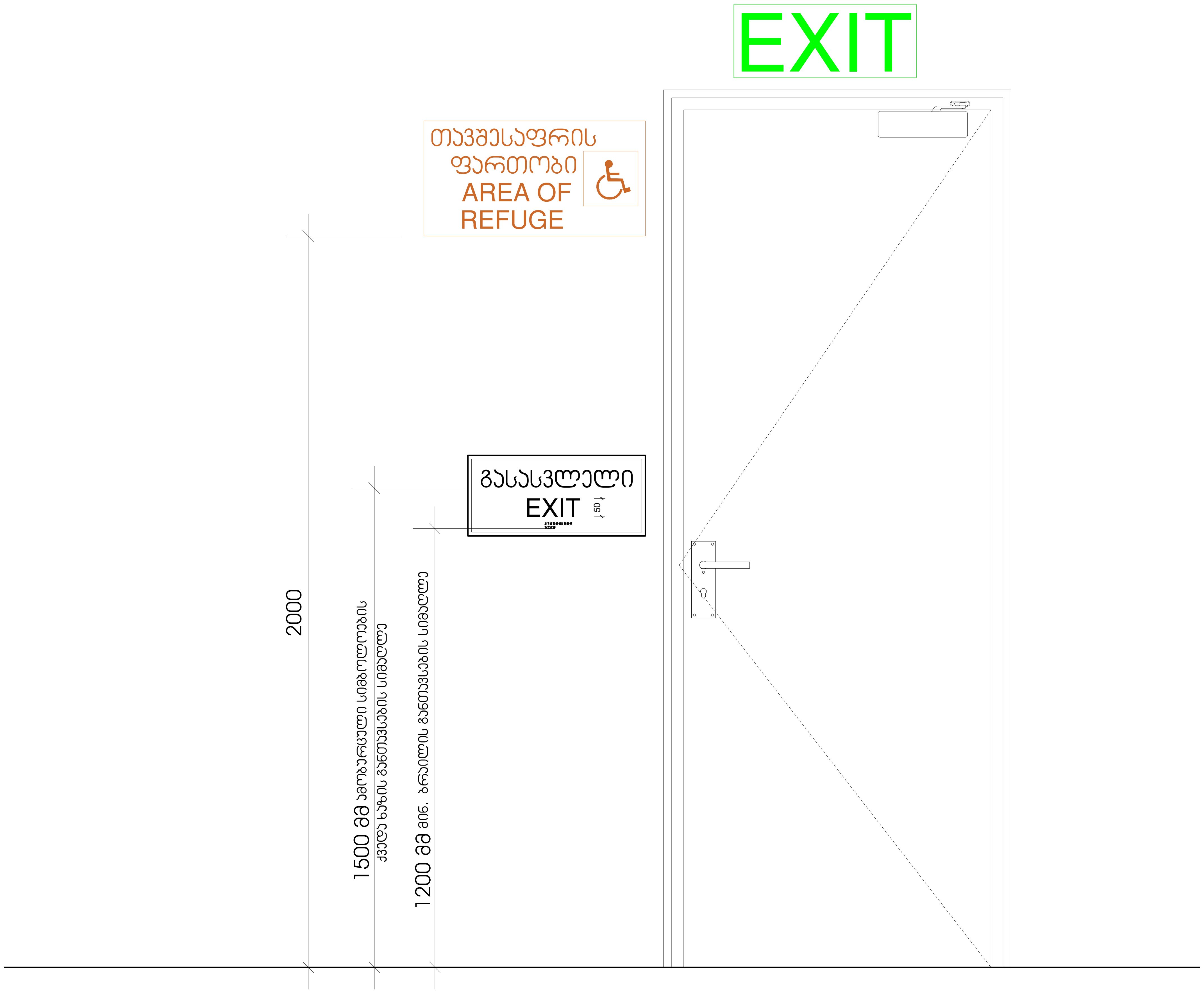

გასასვლელის განათებული ნიშანი

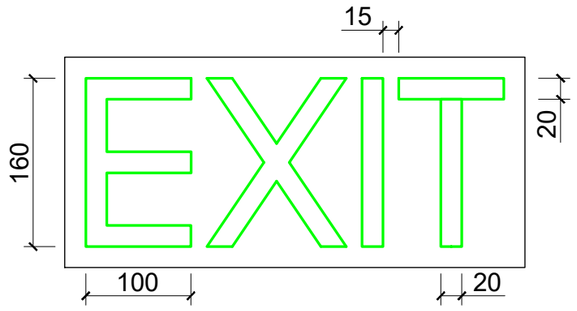

განათებული ნიშანი თავშესაფრის ფართობთან მიმავალ ჯართან

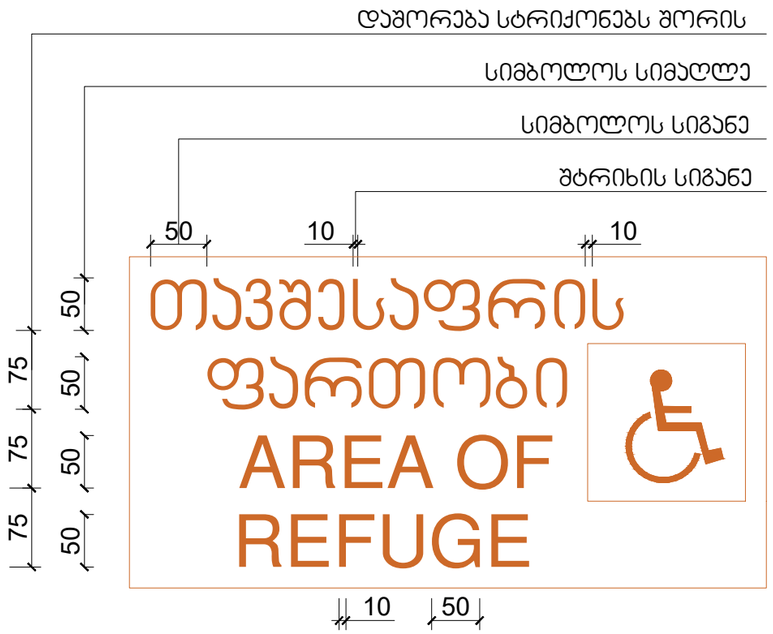

ნიშანი ამობურცული სიმბოლოებით და ბრაილით გზა-ჯიბის შესასვლელთან და გარეთ გამავალ ყველა ჯართან

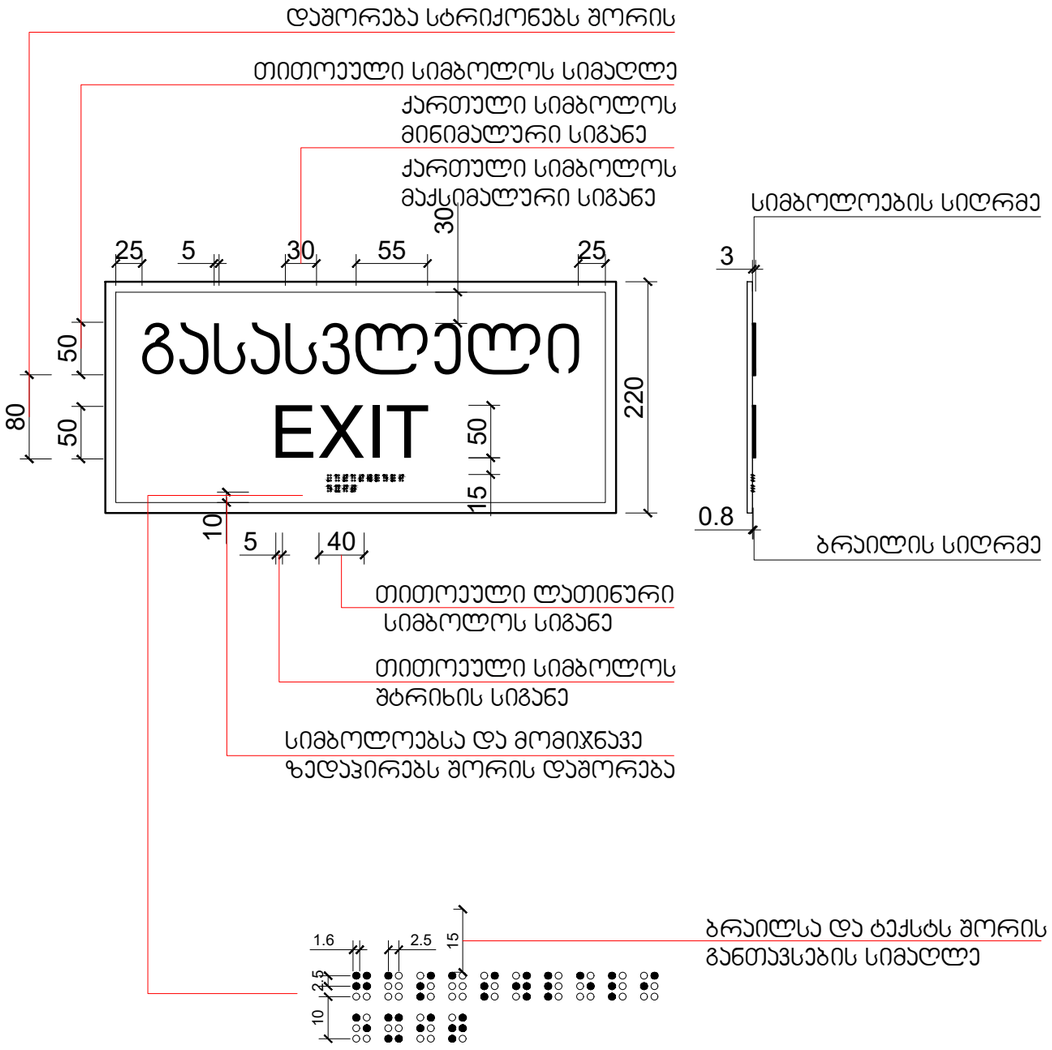

ნიშანი პიქტოგრამიბით, ამობურცული ნიშნებით და ბრაილით გათვალისწინებით მისაწვდომ ტუალეტებთან ჯარის მოსაწყობად



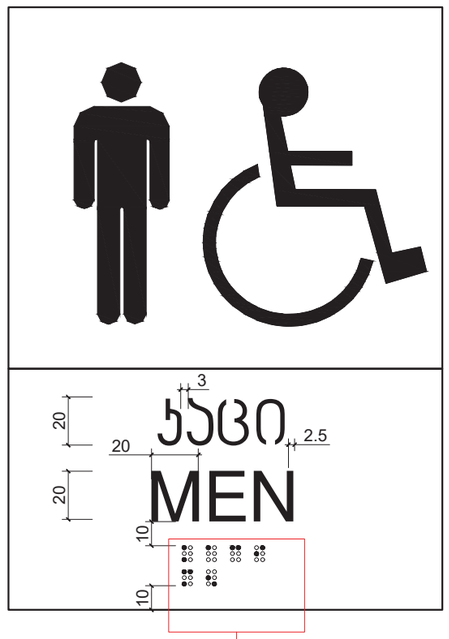



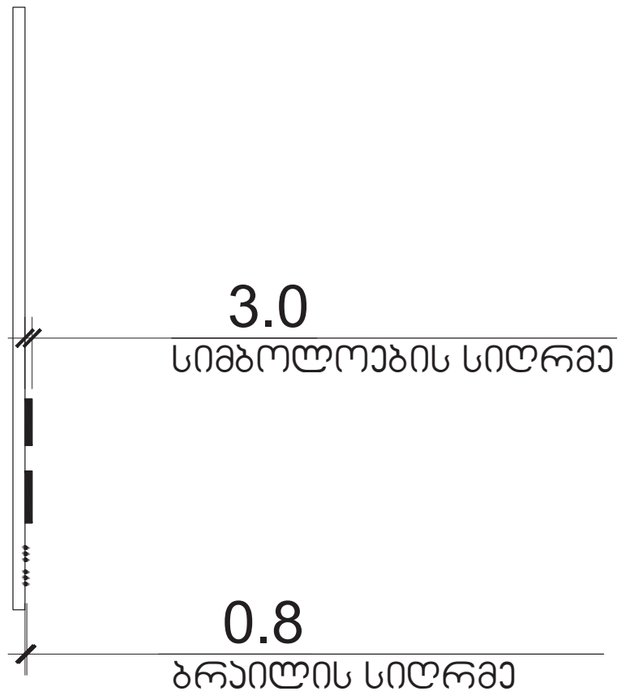

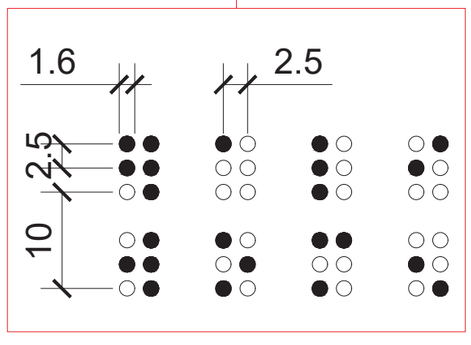

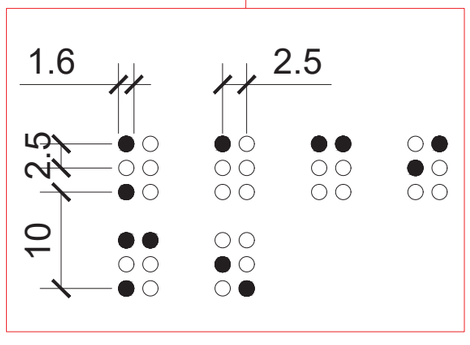

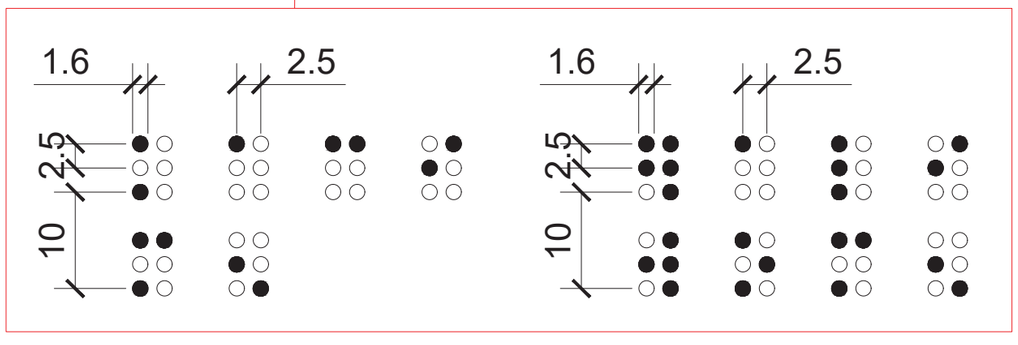

ნიშანთა სისტემა

ორმხრივი კავშირის გამოყენების წესები, ნიშანი უნდა გაიკრას თავშესაფრის ფართობებთან

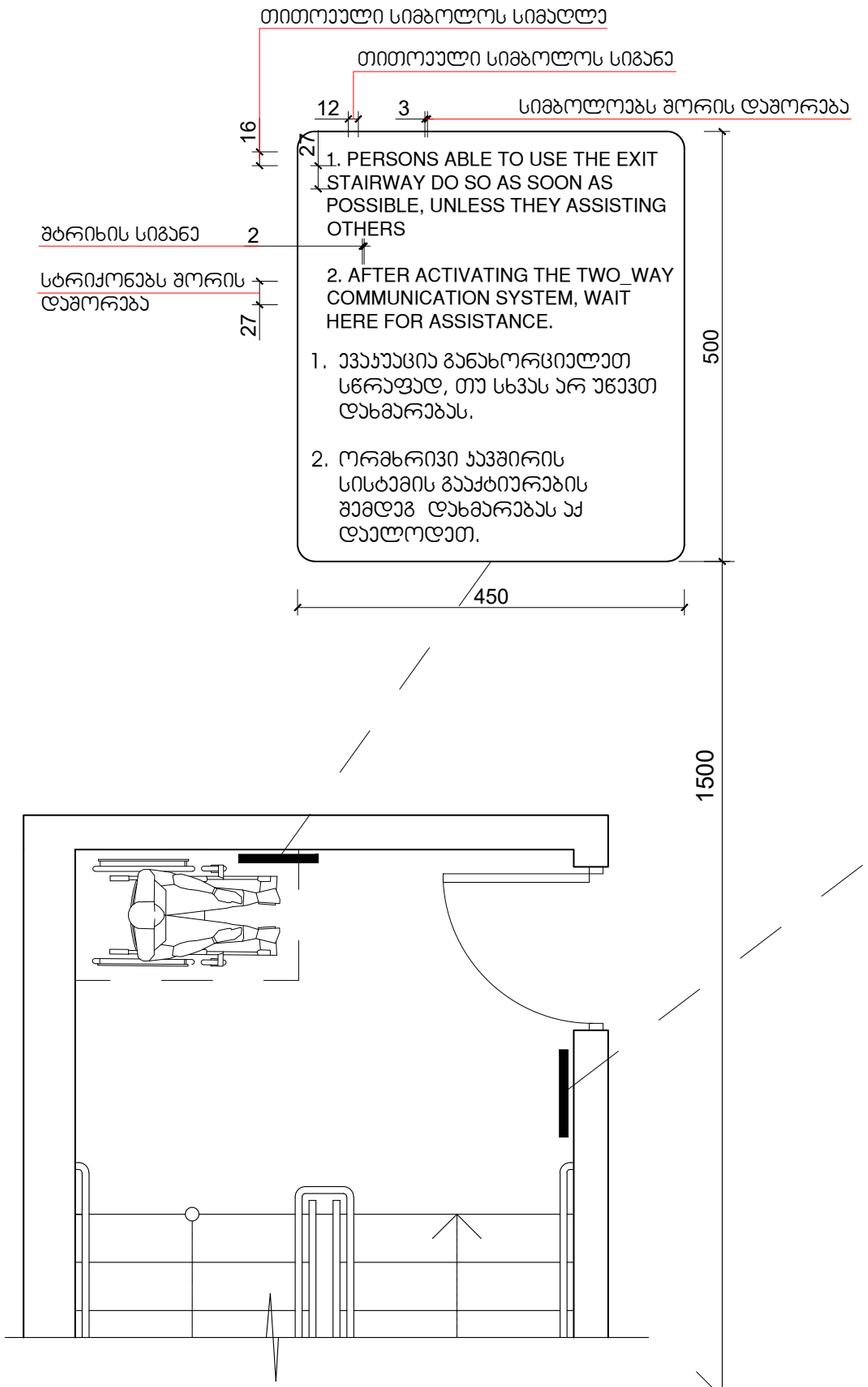

გზა-კიბის ამოსაცნობის ნიშანი, გზა-კიბის საზღვრებში, დერეფანში გამავალი კარის საჯეტის მოსამიჯნავად

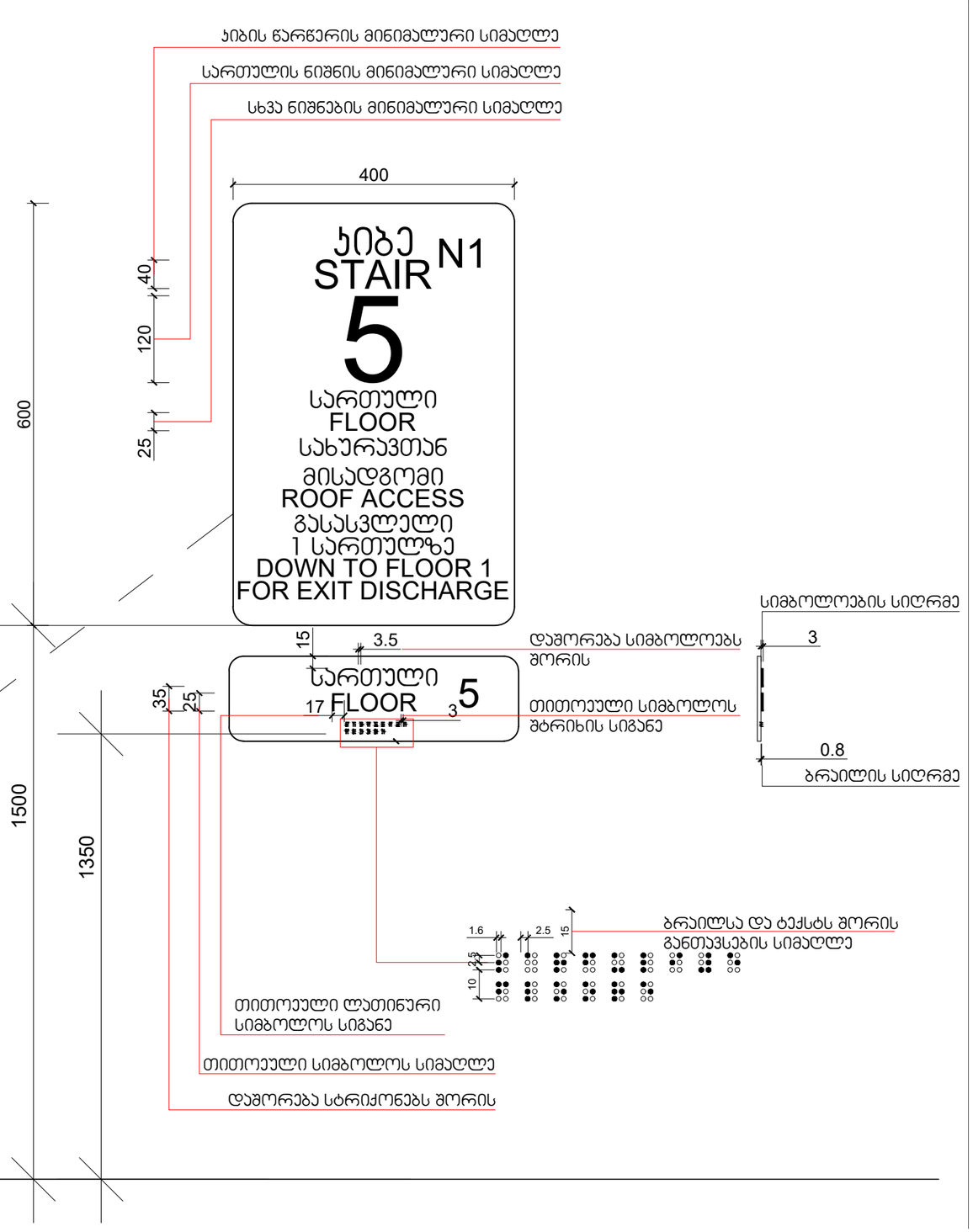

შიგა გასასვლელის გზა-კიბე

კვეთი 2

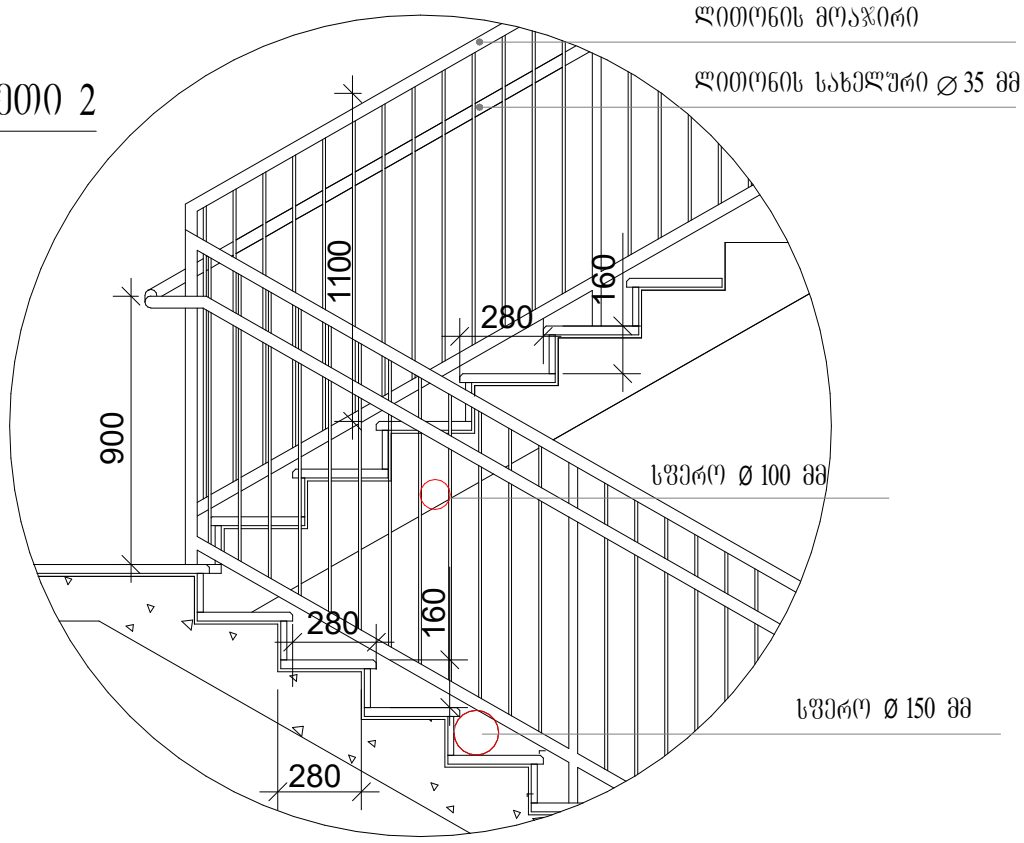

სახელური

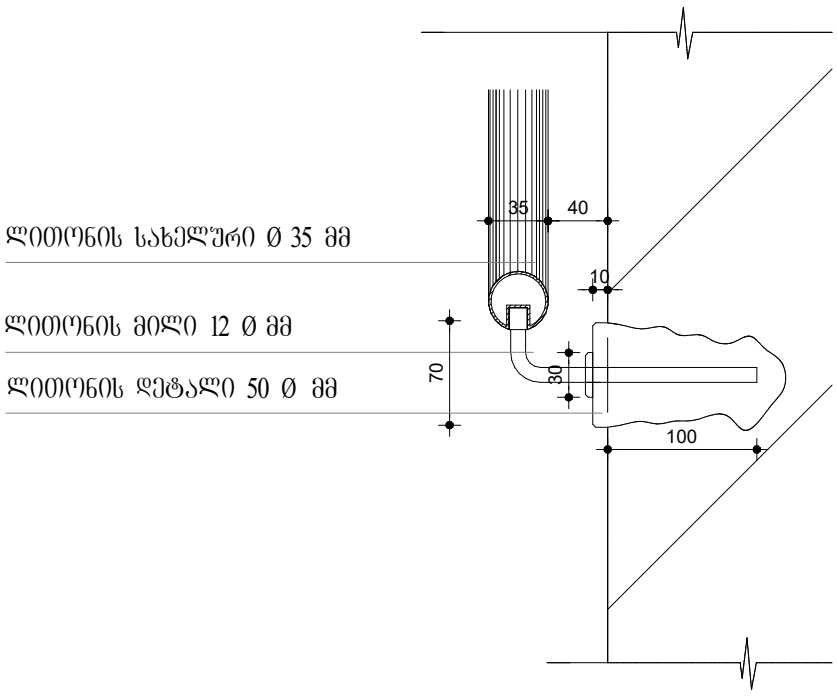

კვეთი 2

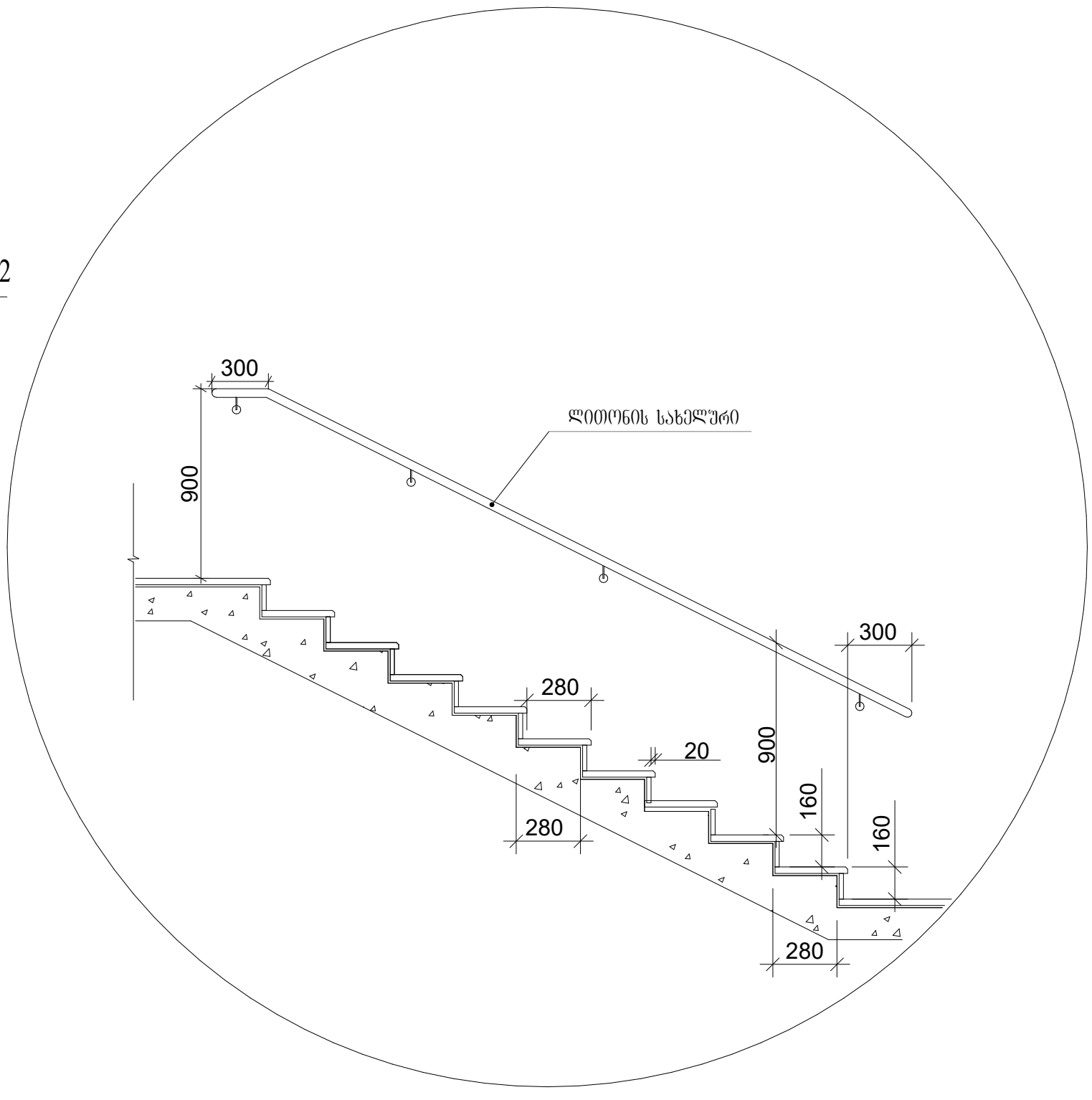

ə 1:25

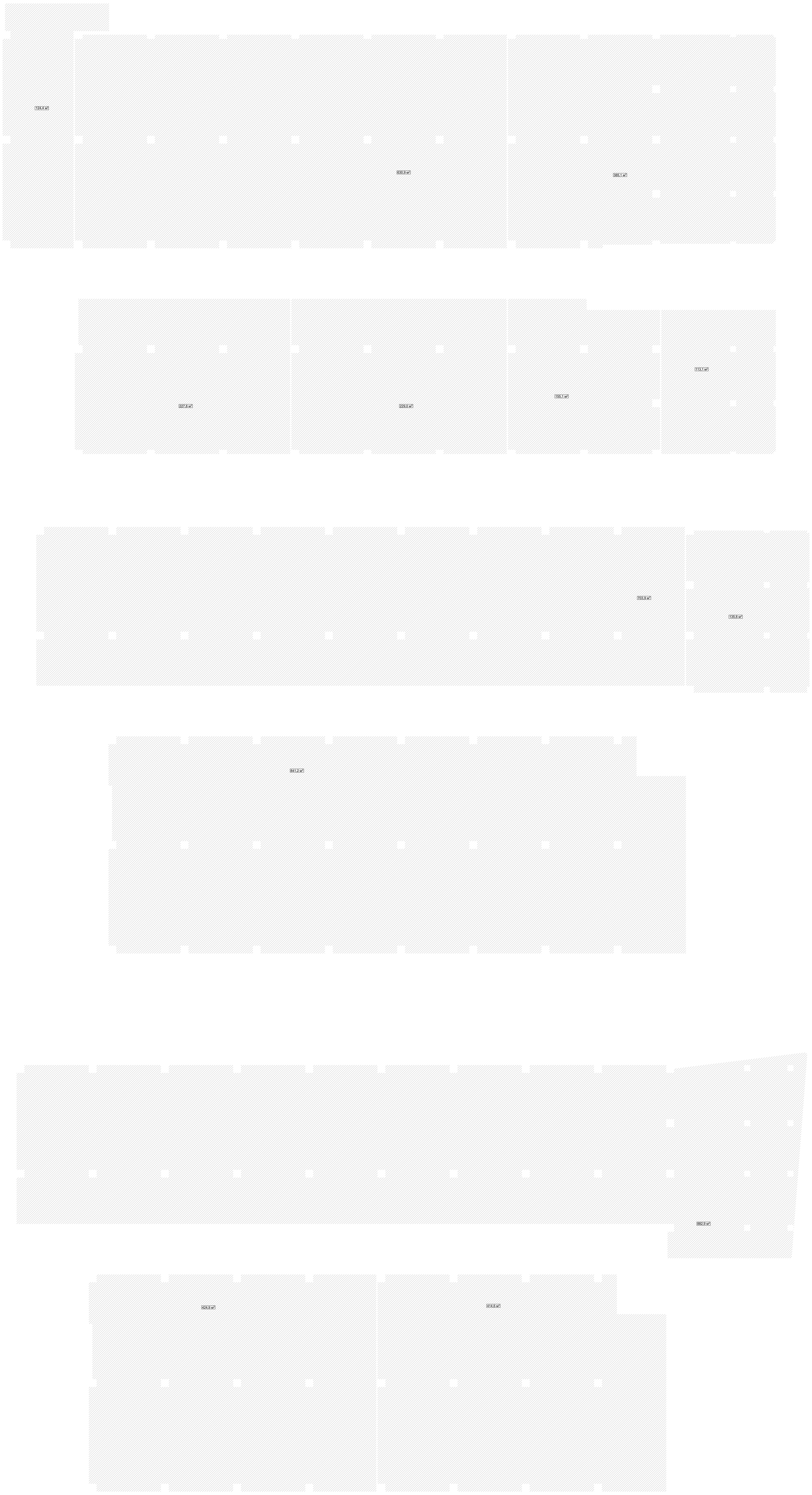

საერთო სასაწყობე ფართობი - 5268,9 მ²

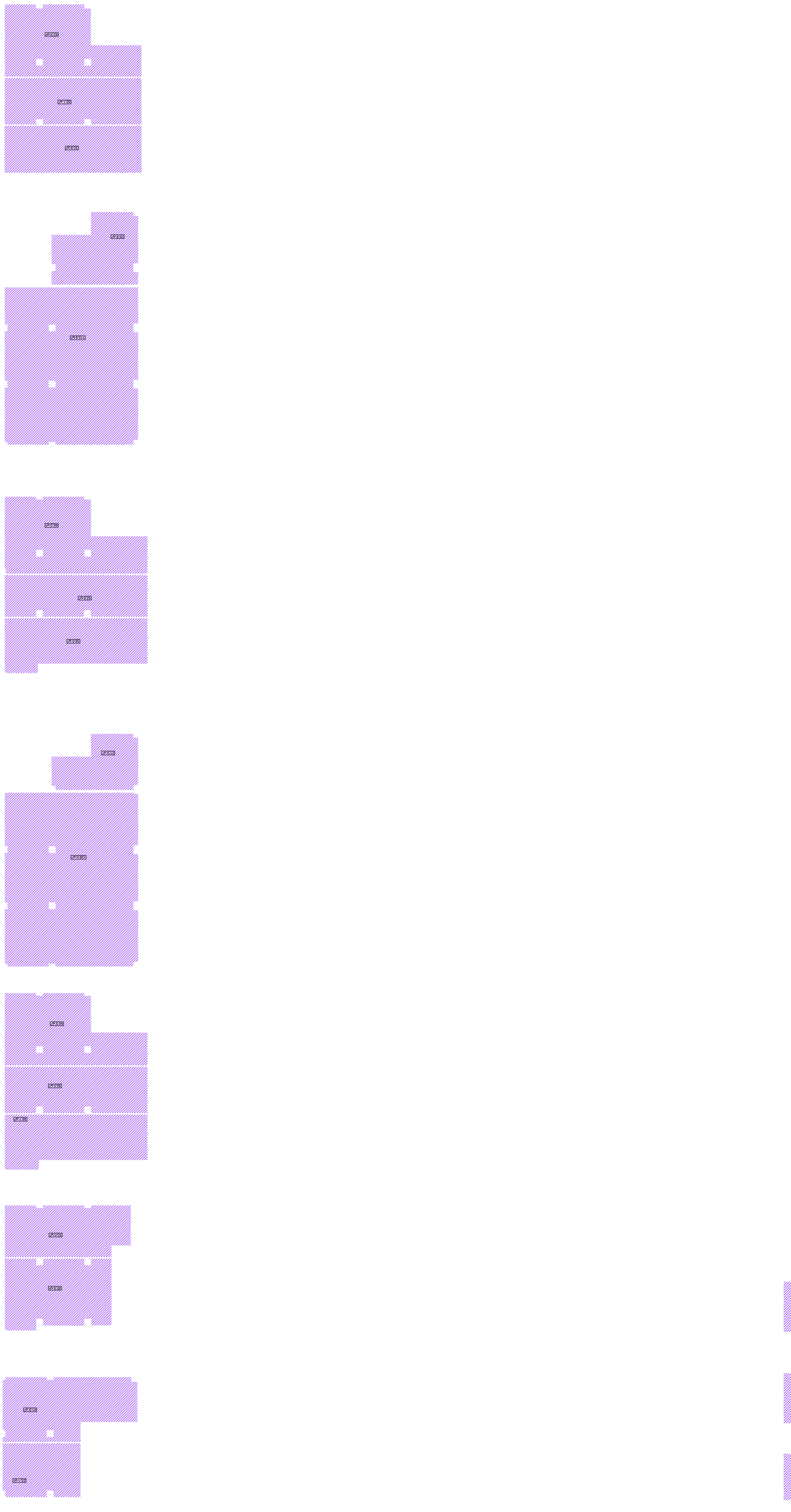
K-2.2
K-2.1
K-2.3
K-1.1
K-1.2
K-1.3
K-3.1
K-3.2
K-3.3
K-4.1
K-4.2
K-4.3
K-5.1
K-5.2
K-5.3
K-6.1
K-6.2
K-6.3
K-7.1
K-7.2
K-7.3
K-8.1
K-8.2
K-8.3
K-9.1
K-9.2
K-9.3
K-10.1
K-10.2
K-10.3
K-11.1
K-11.2
K-11.3
K-12.1
K-12.2
K-12.3
K-13.1
K-13.2
K-13.3
K-14.1
K-14.2
K-15.1
K-15.2
K-15.3
K-16.1
K-16.2
K-16.3
K-17.1
K-17.2
K-17.3