ინდივიდუალური საცხოვრებელი სახლის კონსტრუქციული პროექტი

ქ. თბილისი, ხეხილსანერგე მეურნეობა ს/კ 81.21.01.972

2025 წელი

<u>განმარტებითი ბარათი</u>

მისამართი: ქ. თბილისი, ხეხილსანერგე მეურნეობა ს/კ 81.21.01.972 საცხოვრებელი სახლის კონსტრუქციული ნაწილი.
პროექტის კონსტრუქციული ნაწილი დამუშავებულია არქიტექტურული დავალების შესაბამისად, შენობის მიბმა ტერიტორიასთან მოცემულია არქიტექტურულ ნახაზებში. (იხ. გენგეგმა)

შენობა 2 სართულიანია.

შენობის საძირკვლი წამოადგენს მონოლითურ წერტილოვან საძირკველს.

საძირკვლის ჩაღრმავება მიღებულია პირობითად ზუსტი ზომები დადგინდეს ადგილზე. საძირკვლის კონსტრუქციები დასმულ იქნეს ძირითად ქანში ქვაბული აუვილებლად მიიგოს ინჟინერ გეოლოგმა

საპროექტო შენობის კარკასი რკინაბეტონისაა, წარმოადგენს რიგელებისა და სვეტების ერთობლიობას.

რიგელების კვეთი – 40X40 სმ ;

სვეტების კვეთი – 40X40 სმ;

გადახურვები განხორციელებულია მონოლითური რკინებეტონის ფილების მეშვეობით სისქით 180 მმ (გადახურვის დონეები)

წვრილი ბლოკების შევსება აუცილებლად დამაგრებული უნდა იყოს კოლონებთან არმატურის ბადეებით (ბრძივი არმატურების კვეთის ფართი უნდა აღემატებოდეს 1.0 სმ2-ს, სიბრძე არანაკლები 1100 მმ კოლონის ცალ მხარეს), რომლებიც სიმაღლეზე უნდა დადგეს ბი%ით 600 მმ (ყოველი სამი რიგის შემდეგ). საჰიროა აბრეთვე გათვალისწინებული იქნას შევსების მჰიდრო(ღრეჩოს გარეშე) მიმაგრება მონოლითუ გადახურვასთან. წვრილი ბლოკები რეკომენდირებულია დამზადდეს მსუბუქი შემავსებლების (პემზა, შლაკი, პერლიტი და სხვა) გამოყენებით. ბლოკების ბეტონის მარკა უნდა აღემატებოდეს მ50-ს

ტიხრების მასალად აღებულია წვრილი ბლოკები სისქით 100 მმ. აუცილებელია ტიხრების არმირება არმატურის ბადეებით კვეთით 2ф4 B-I, განივი ღეროების ბი%ით 200 მმ. ბადეები სიმაღლეზე უნდა

განლაგდნენ ბი%ით 600 მმ. ტიხრები დამაგრებული უნდა იყოს კარკასის ელემენტებთან ან კედლებთან

აღნიშნული ბადეებით, ხოლო როცა ტიხრის სიბრძე აღემატება 3 მეტრს, მაშინ აუცილებელია მათი

მიმაგრება მონოლითურ გადახურვასთან ყოველ 1,5 მეტრში.

სამუშაოთა წარმოებისას დაცული იქნას უსაფრთხოების წესები და ნორმები რესპუბლი-კაში მოქმედი ნორმატიული აქტების შესაბამისად.

სამუშაოთა წარმოებისას საჰიროა СНиП II-23-81*, СНиП 2.01.07-85, СНиП 7-81, СНиП 28-73-ით სარგებლობა.

მშენებლობის დაწყებამდე არსებობის შემთვევაში სამშენებლო მოედნიდან გადატანილი იქნას ყველა კომუნიკაცია.

მშენებლობის დაწყებამდე, საპროექტო შენობასთან ახლოს განლაგებული შენობის შემთხვევაში საჰიროა შესრულდეს ქვაბულის და ბრუნტის გამაგრება.

ზოგადი მითითებები

მშენებლობის ორგანიზაციამ უზრუნველყოს მონოლითური რკინაბეტონის კონსტრუქციებში ბეტონის უწყვეტად ჩასხმა ჰორიზონტალური მიმართულებით;

1. რკინაბეტონის ელემენტების დაბეტონებისას კონტროლი გაეწიოს ბეტონის მარკას, ვიბრირებას, დაბეტონების ხარისხს და შრომის პროცესებს თანახმად ГОСТ 10180-78, ГОСТ 10105.080, ГОСТ 10105.1-78 და ГОСТ 10105.2-80;
2. არმატურა - შენობის რკ. ბეტონის ელემენტებში გამოყენებულია A240C და A500C კლასის არმატურა (ДСТУ 3760-98) შემოწმებულ იქნეს არმატურის ხარისხი და შედგეს შესაბამისი აქტი;
3. ბეტონი - შენობის მზიდ კონსტრუქციებში გამოყენებულია ბეტონი კლასით B25, საძირკვლის ქვეშ გამოყენებულია ბეტონის მომზადება B15 (ГОСТ 25192 - 2012)
4. რკინაბეტონის ელემენტებში ბრძივი არმატურის დაკავშირება შესრულდეს გადადებით;
5. ღეროვან ელემენტებში განივი არმირება შესრულდეს შეკრული არმატურის საკიდების მეშვეობით, რომელთა ბოლოები გადაიღუნოს და ჩაანკერდეს კონსტრუქციის ტანში;
6. საძირკვლისა და სარდაფის კედლების ბრუნტთან შეხებაში მყოფი ზედაპირები დამუშავ-დეს და გაუკეთდეს ჰიდროიზოლაცია ორი ფენა ცხელი ბითუმით;

მონოლითური რ.ბ გადახურვის ფილების მოწყობისას:

ბრძივი მუშა არმატურის ღეროს ჩამაგრების (ჩაანკერების) სიბრძე საყრდენებს იქით ღეროს დიამეტრზე 50-%ერ მეტი უნდა იყოს.

ბრძივი მუშა არმატურის ღეროების თავგადადებით გადაბმისას მათი თავების ურთიეთგადადების სიბრძე ღეროს დიამეტრზე 50-%ერ მეტი უნდა იყოს.

ქვედა მუშა ღეროების გადაბმა მოხდეს საყრდენებზე ხოლო ზედა ღეროების გადაბმა ან შეწყვეტა მალის მეოთხედ მანძილზე ჰადრაკული მეთოდით.

შ.პ.ს. არქივეი ბრუპი
L.T.D. AchiWay Group
ს.კ. 400401739
ტელ.: +995 591 811 710

მისამართი:
ქ. თბილისი, ხეხილსანერგე მეურნეობა
ს/კ 81.21.01.972

პროექტის სახელწოდება:
ინდივიდუალური ერთბინიანი საცხოვრებელი სახლის კონსტრუქციული ნაწილი

ნახაზის სახელწოდება:

თანამდებობა	ხელმოწ.	ხელმოწერა
დირექტორი	ნამლეთი	
არქიტექტორი	ნამლეთი	
დამკვეთი	ნამლეთი	
შეკვეთა №:	ფორმატი: A3	მასშტაბი: 1:100
ნახზების რაოდენობა	ნახზი №	თარიღი 05/16/2025

სარჩევი

1	განმარტებითი ბარათი	ა-1
2	დაკვალვის გეგმა	ა-2
3	ქვაბულის მოწყობის გეგმა	ა-3
4	მიწის სამუშაოების მომზადების პროცესი:	ა-4
5	შენობის კონსტრუქციული ჭრილი - A 001	ა-5
6	წერტილოვანი საძირკვლის მოწყობის გეგმა	ა-6
7	გადახურვის ფილის არმირების გეგმა	ა-7
8	მონოლითური სვეტების (მ.ს.-1) მარკირების გეგმა	ა-8
9	მ.ს. ჭრილი (ფრაგმენტი-1)	ა-9
10	მ.ს. ჭრილი (ფრაგმენტი-2)	ა-10
11	კვეთი B 001 / B 002 გადახურვის ფილაზე	ა-11
12	რიგელის სვეტთან ჩაანკერების ტიპ. ფრაგმენტი	ა-12
13	მონოლითური რიგელი კვეთი 2-2 / 3-3	ა-13
14	კიბის გეგმა	ა-14
15	კიბის არმირების ტიპიური ფრაგმენტი	ა-15
16	მასალათა ანაკრები ჯამი	ა-16
17		ა-17
18		ა-18
19		ა-19
20		ა-20
21		ა-21
22		ა-22
23		ა-23
24		ა-24

ექსპლიკაცია

	-კვეთი ბეტონის ელემენტზე
	-ბეტონის მომზადება
	-ხვინჯა, ღორღი
	-დაბეტონების დონე
	-გრუნტი
	-პოლიეთილენი
	-გეოტექსტილი
	-ჰიდროიზოლაცია
	-ქვაბულის ფერდი
+3.70	-ელემენტის კონსტრუქციული ნიშნული
-0.10=495.00	-საპროექტო ნიშნული
A 001	-ჭრილი ან კვეთი, დასახელება
1 1	-ჭრილი ან კვეთის ზომა
მ.ს.-1	-მონოლითური სვეტი
მ.რ.-1	-მონოლითური რიგელი
გ.ფ.-1	-გადახურვის ფილა
წ.ს.-1	-წერტილოვანი საძირკველი
რ.ა.-1	-რანდაოჯი

1. Basic Notes See Project Explanation
2. See the vertical and horizontal alignment of the building with the architectural part of the project
3. Any discrepancies between the working documentation, explanatory note and architectural decisions shall be reported to the Chief Architect of the building.

შ.პ.ს. არქივეი გრუპი
L.T.D. AchiWay Group
ს.კ. 400401739
ტელ.: +995 591 811 710

მისამართი:
ქ. თბილისი, ხეხილსანერგე მეურნეობა
ს/კ 81.21.01.972

პროექტის სახელწოდება:
ინდივიდუალური ერთბინიანი საცხოვრებელი სახლის კონსტრუქციული ნაწილი

ნახაზის სახელწოდება:

თანამდებობა	[illegible]	ხელმოწერა
დირექტორი	[illegible]	
არქიტექტორი	[illegible]	
დამკვეთი	[illegible]	[illegible]
შეკვეთა №:	ფორმატი: A3	მასშტაბი: 1:100
ნახზების რაოდენობა	ნახზი №	თარიღი 05/16/2025

დაკვალვის გეგმა

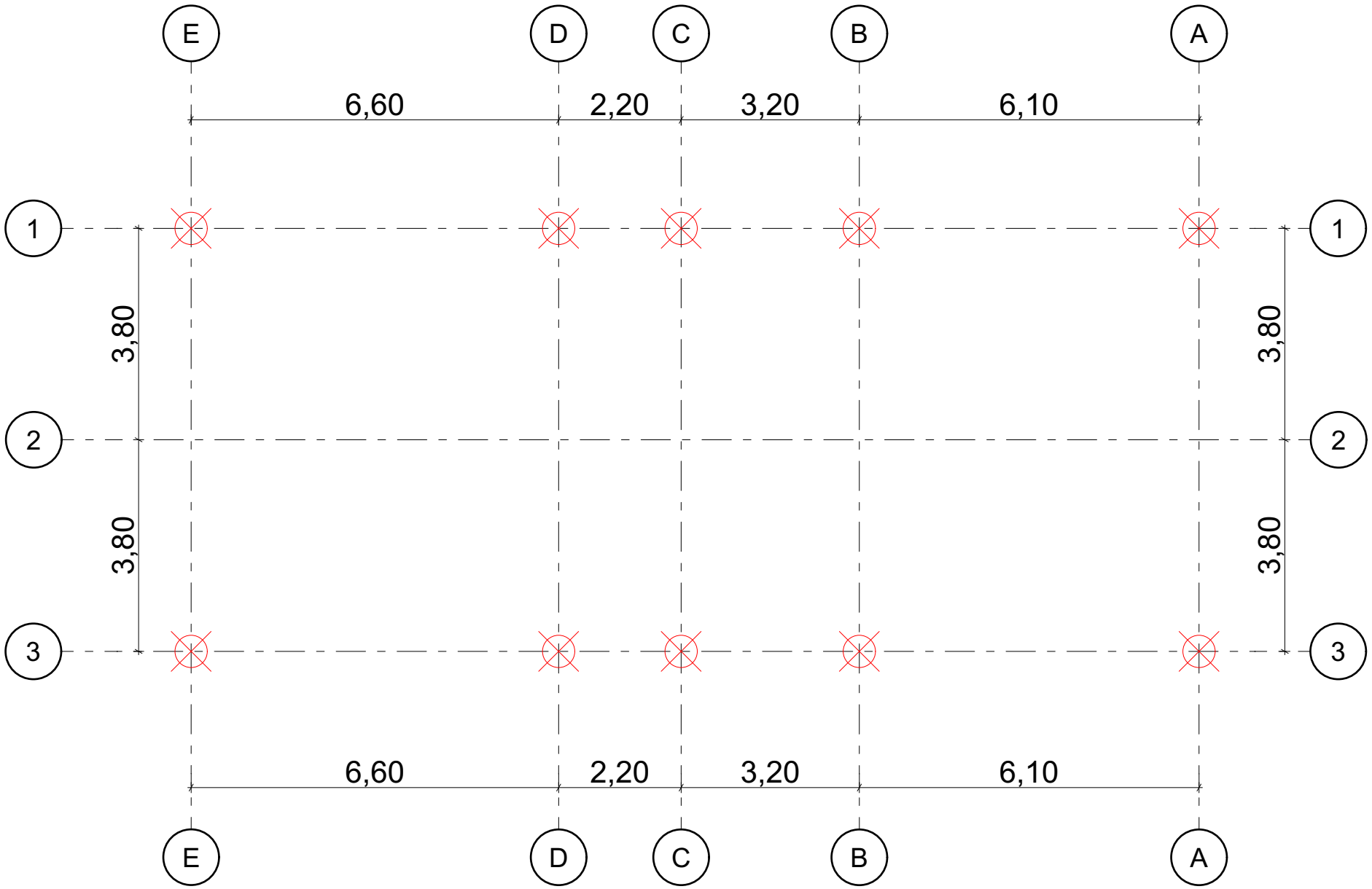

შ.პ.ს. არქივეი გრუპი
L.T.D. AchiWay Group
ს.კ. 400401739
ტელ.: +995 591 811 710

მისამართი:

ქ. თბილისი, ხეხილსანერგე მეურნეობა
ს/კ 81.21.01.972

პროექტის სახელწოდება:

ინდივიდუალური ერთბინიანი საცხოვრებელი სახლის კონსტრუქციული ნაწილი

ნახაზის სახელწოდება:

თანამდებობა	[illegible]	ხელმოწერა
დირექტორი	[illegible]	
არქიტექტორი	[illegible]	
დამკვეთი	[illegible]	
შეკვეთა №:	შორმატი: A3	მასშტაბი: 1:100
ნახზეგის რაოდენობა	ნახზი №	თარიღი 05/16/2025

ქვაბულის მოწყობის გეგმა

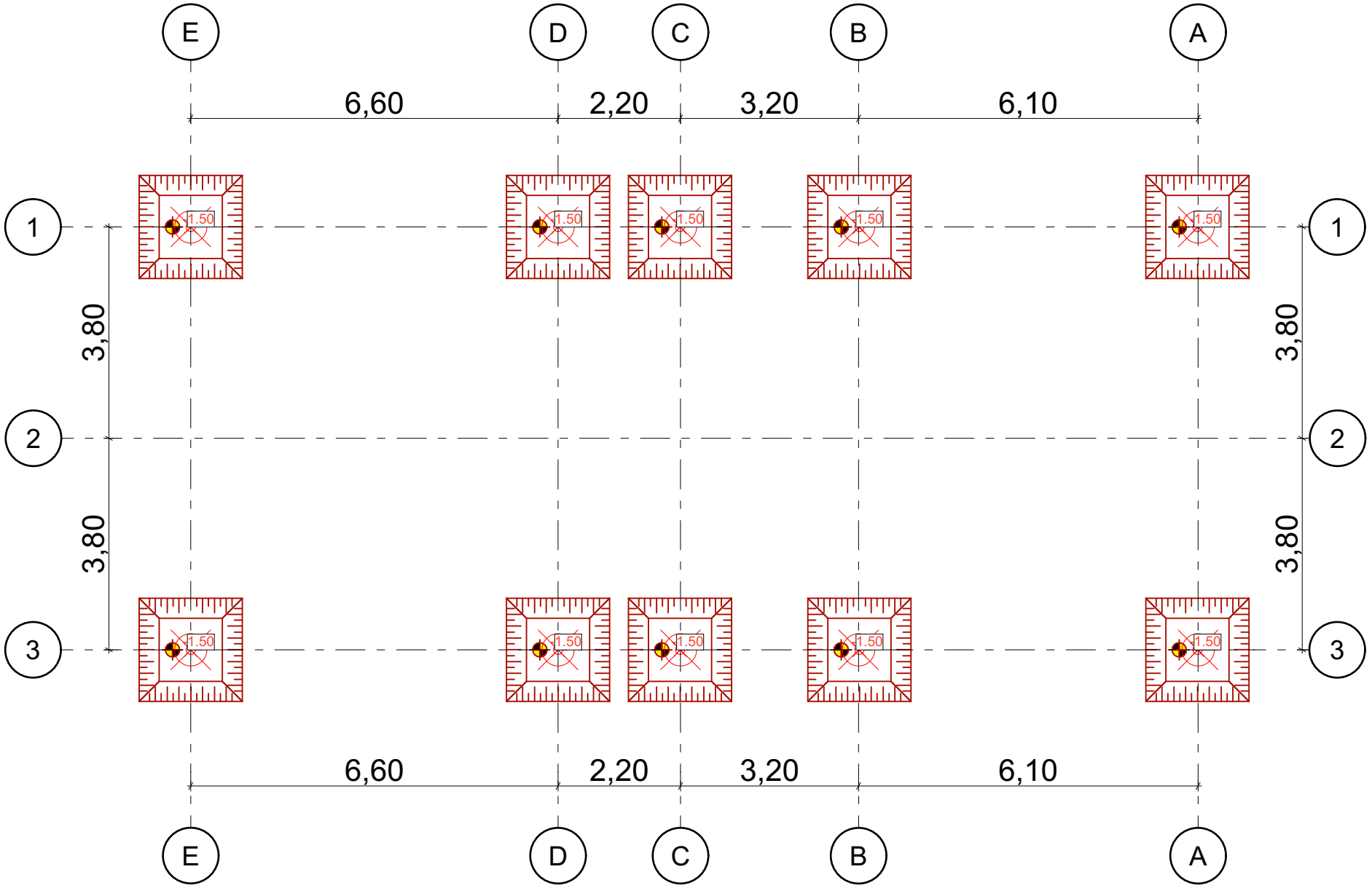

შ.პ.ს. არქივეი გრუპი
L.T.D. AchiWay Group
ს.კ. 400401739
ტელ.: +995 591 811 710

მისამართი:
ქ. თბილისი, ხეხილსანერგე მეურნეობა
ს/კ 81.21.01.972

პროექტის სახელწოდება:
ინდივიდუალური ეროვნული საცხოვრებელი სახლის კონსტრუქციული ნაწილი

ნახაზის სახელწოდება:

თანამდებობა	ბმარი	ხელმოწერა
დირექტორი	ბამდები	-
არქიტექტორი	ბამდები	-
დამკვეთი		
შეკვეთა №:	შეფრმატი: A3	მასშტაბი: 1:100
ნახზების რაოდენობა	ნახზი №	თარიღი 05/16/2025

1-3 ჭრილი

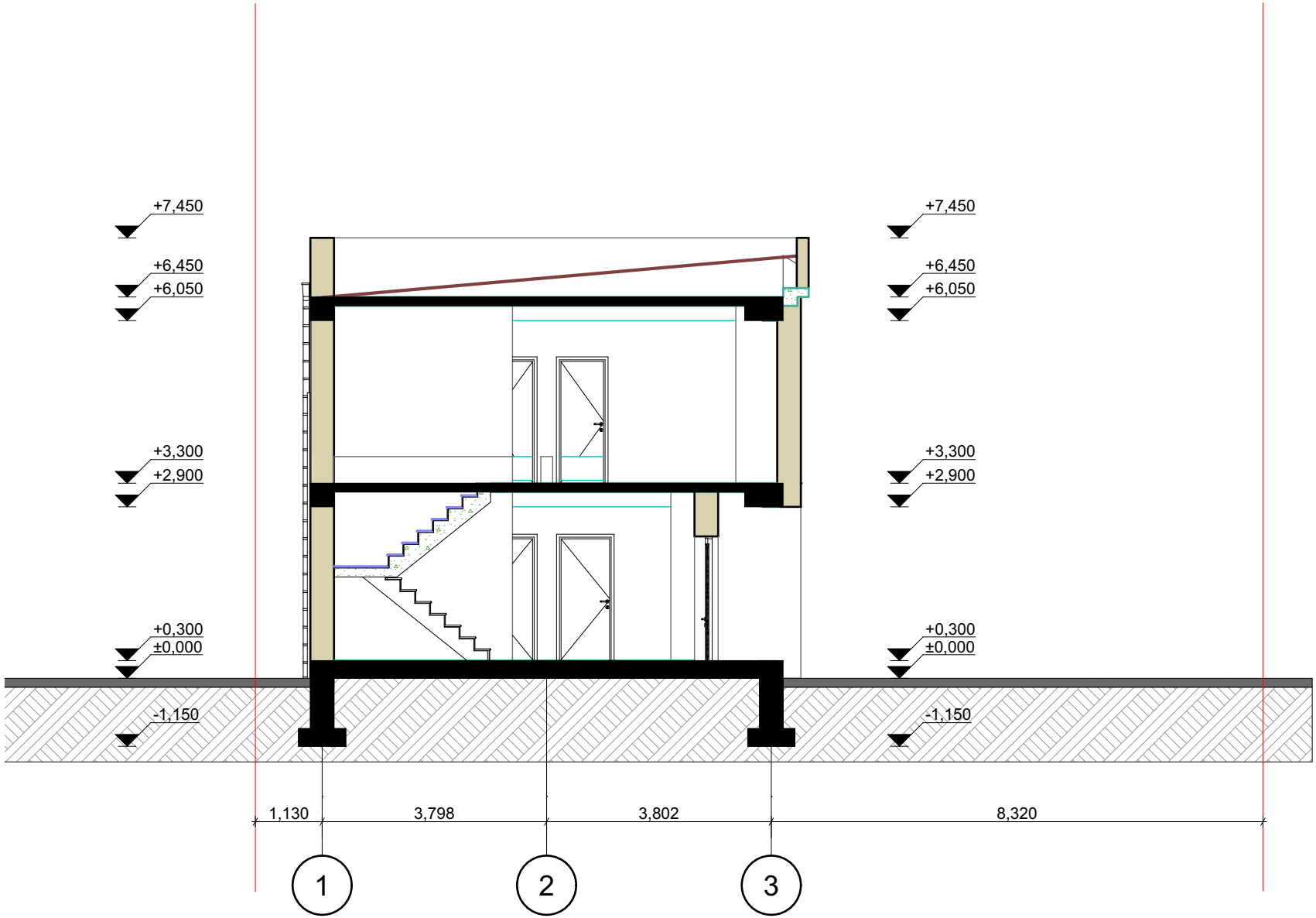

შ.პ.ს. არქივეი ზრუპი
L.T.D. AchiWay Group
ს.კ. 400401739
ტელ.: +995 591 811 710

მისამართი:

ქ. თბილისი, ხეხილსანერგე მეურნეობა
ს/კ 81.21.01.972

პროექტის სახელწოდება:

ინდივიდუალური ერთბინიანი საცხოვრებელი სახლის კონსტრუქციული ნაწილი

ნახაზის სახელწოდება:

თანამდებობა	სახელი, გვარი	ხელმოწერა
დირექტორი	[illegible]	
არქიტექტორი	[illegible]	
დამკვეთი	[illegible]	
შეკვეთა №:	შორმატი: A3	მასშტაბი: 1:100
ნახზების რაოდენობა	ნახზი №:	თარიღი 05/16/2025

მიწის სამუშაოების მომზადების პროცესი:

მიწის სამუშაოების დაწყებამდე აუცილებელია:

1. მიწის სამუშაოების დაწყებამდე უნდა დადგინდეს მიწისქვეშა ჯომუნიჯაციების (წყალსადენი, ჯანალიზაცია, ელექტროჯაბელები, გაზსადენები) განლაგების ადგილები;
2. მიწისქვეშა ჯომუნიჯაციების ზონაში მიწის სამუშაოები უნდა წარმოებდეს პასუხისმგებელი პირის დასწრებით, ხოლო მოქმედი ჯაბელის ან გაზსადენის განლაგების ზონაში მათი დაზიანების თავიდან ასაცილებლად, საჯიროების შემთხვევაში - ქსელების ოპერატორი ჯომპანიის წარმომადგენლის მეთვალყურეობით;

1. მოეწყოს სამშენებლო მოედნის შემოღობვა;
2. მოეწყოს ტერიტორიის დასუფთავება;
3. მოეწყოს სამშენებლო მოედნის ვერტიჯალური გეგმარება;
4. მოეწყოს ზედაპირული წყლების განრიდების სამუშაოები;
5. მოეწყოს გრუნტის ზედაპირის ფენის მოხსნა;
6. მოეწყოს საყოფაცხოვრებო-სანიტარული ნაგებობა;
7. მოეწყოს სამშენებლო მოედნის დროებითი ელექტრო მომარაგება;
8. მოეწყოს სამშენებლო მოედნის დროებითი წყალ მომარაგება;
9. მოეწყოს პროჟექტორები სამშენებლო მოედნის გასანათებლად.

სამშენებლო მოედანზე მიწის დაწყების სამუშაოები ნებადართულია მხოლოდ გეოდეზიური სამუშაოების ჩატარების და დაჯვალვის სპეციალური ნიშნულების განთავსების (დამაგრების) შემდეგ.

საპროექტო შენობის გეგმის მიწის ნაჯვეთთან მიბმის შესრულება 2 ეტაპად იყოფა
<u>1 ეტაპი:</u>
შენობის გეგმის გადმოტანა სამშენებლო მოედანზე - მიწის ნაჯვეთის დეტალური დაჯვალვა სანიაღვრე და საჯანალიზაციო ჯების მითითებით.
დაჯვალვის შედეგად მიღებულ წერტილებზე ასობენ ლითონის ქელაჯებს რომელზეც გეომეტრიული ნიველირებით აღნიშნავენ სიმაღლეების ნიშნულს;
<u>2 ეტაპი:</u>
დეტალური დაჯვალვის საზღვრებს გარეთ გატანა და დამაგრება სპეციალურ ქელაჯებზე დეტალური დაჯვალვის წერტილების დაჯარგვის შემთხვევაში მოხდეს მისი აღდგენა.
ძირითადი დაჯვალვის ხაზები, ესაა - შენობის ღერძები (1-6; ა-ზ) რომლის მიბმაც მიწის ნაჯვეთზე ხდება რეჯერით.

ყველაზე ხშირად ხდება შენობის საპროექტო ჯუთხეების დაჯვალვის ელემენტების განმეორება (სრულდება თეოდოლიტის მეშვეობით).
საპროექტო ნიშნულებს შორის მანძილები (სრულდება სიგრძის საზომი მოწყობილობების მეშვეობით).
საპროექტო ნიშნულების გამოტანა (სრულდება ნიველირის და თეოდოლიტის მეშვეობით.

დეტალური დაჯვალვის სიზუსტე რეგლამენტირდება СнИП მეშვეობით

ქვაბულის ჭრილი - A 001

მასშტაბი 1:75

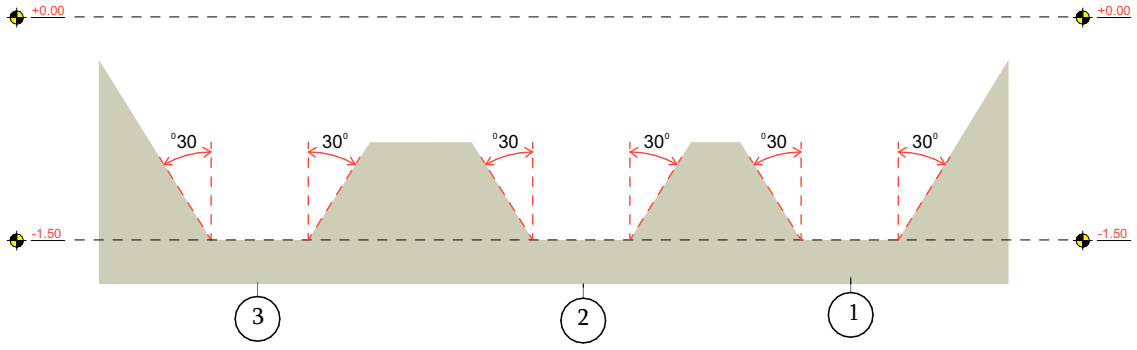

შ.პ.ს. არქივეი ბრუპი
L.T.D. AchiWay Group
ს.კ. 400401739
ტელ.: +995 591 811 710

მისამართი:
ქ. თბილისი, ხეხილსანერგე მეურნეობა
ს/კ 81.21.01.972

პროექტის სახელწოდება:
ინდივიდუალური ერთბინიანი საცხოვრებელი სახლის კონსტრუქციული ნაწილი

ნახაზის სახელწოდება:

თანამდებობა	[illegible]	ხელმოწერა
დირექტორი	[illegible]	
არქიტექტორი	[illegible]	
დამკვეთი	[illegible]	
შეკვეთა №:	შორმატი: A3	მასშტაბი: 1:100
ნახზების რაოდენობა	ნახზი №	თარიღი 05/16/2025

საძირკვლის მოწყობის გეგმა

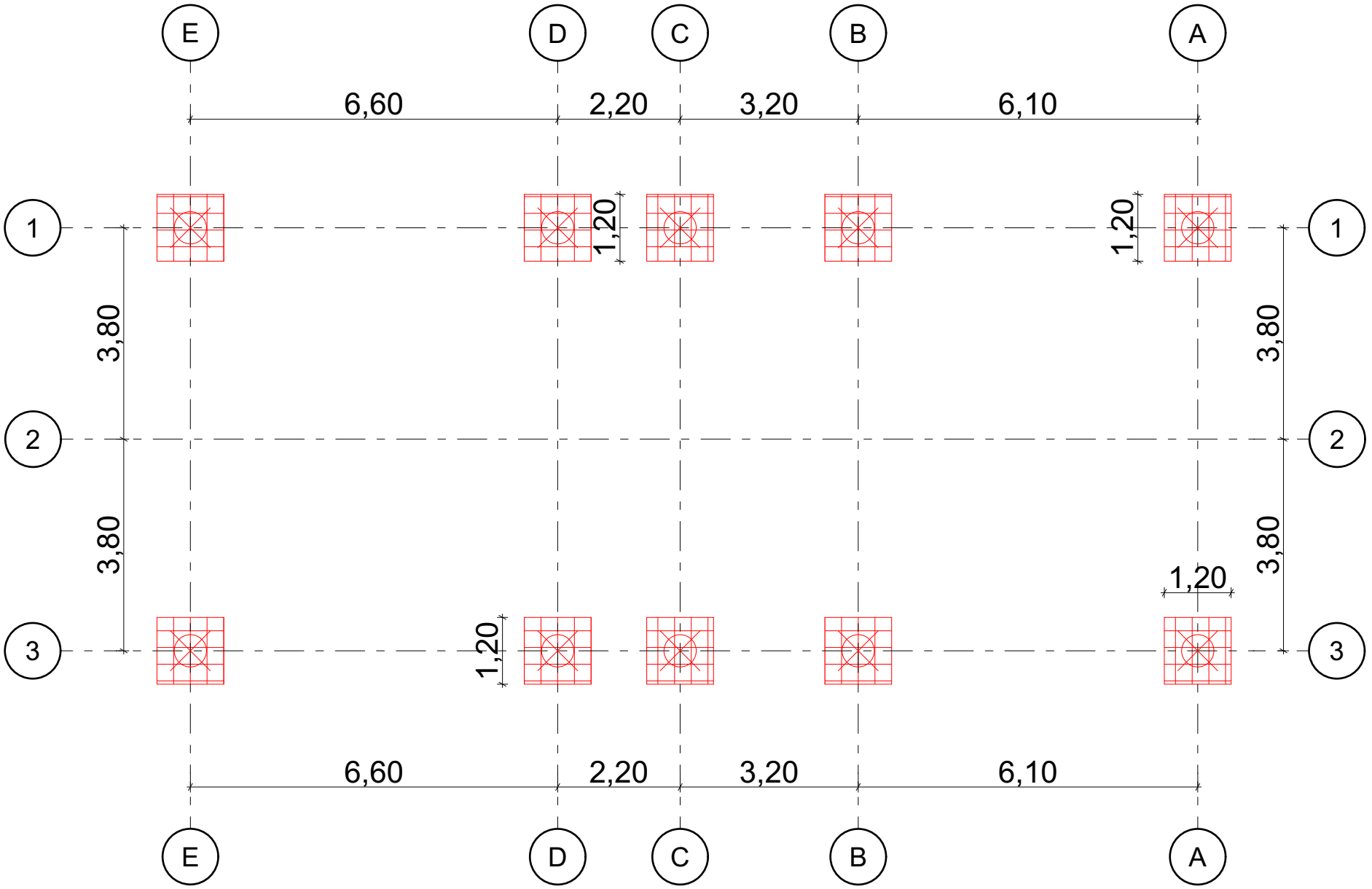

შ.პ.ს. არქიმეი გრუპი
L.T.D. AchiWay Group
ს.კ. 400401739
ტელ.: +995 591 811 710

მისამართი:

ქ. თბილისი, ხეხილსანერგე მეურნეობა
ს/კ 81.21.01.972

პროექტის სახელწოდება:

ინდივიდუალური ეროვნული საცხოვრებელი სახლის კონსტრუქციული ნაწილი

ნახაზის სახელწოდება:

თანამდებობა	სახელი, გვარი	ხელმოწერა
დირექტორი	ნამდებობა	
არქიტექტორი	ნამდებობა	
დამკვეთი		
შეკვეთა №:	შეფასებ: A3	მასშტაბი: 1:100
ნახზების რაოდენობა	ნახზი №	თარიღი 05/16/2025

სვეტების მოწყობის გეგმა +0.30 ნიშნულზე

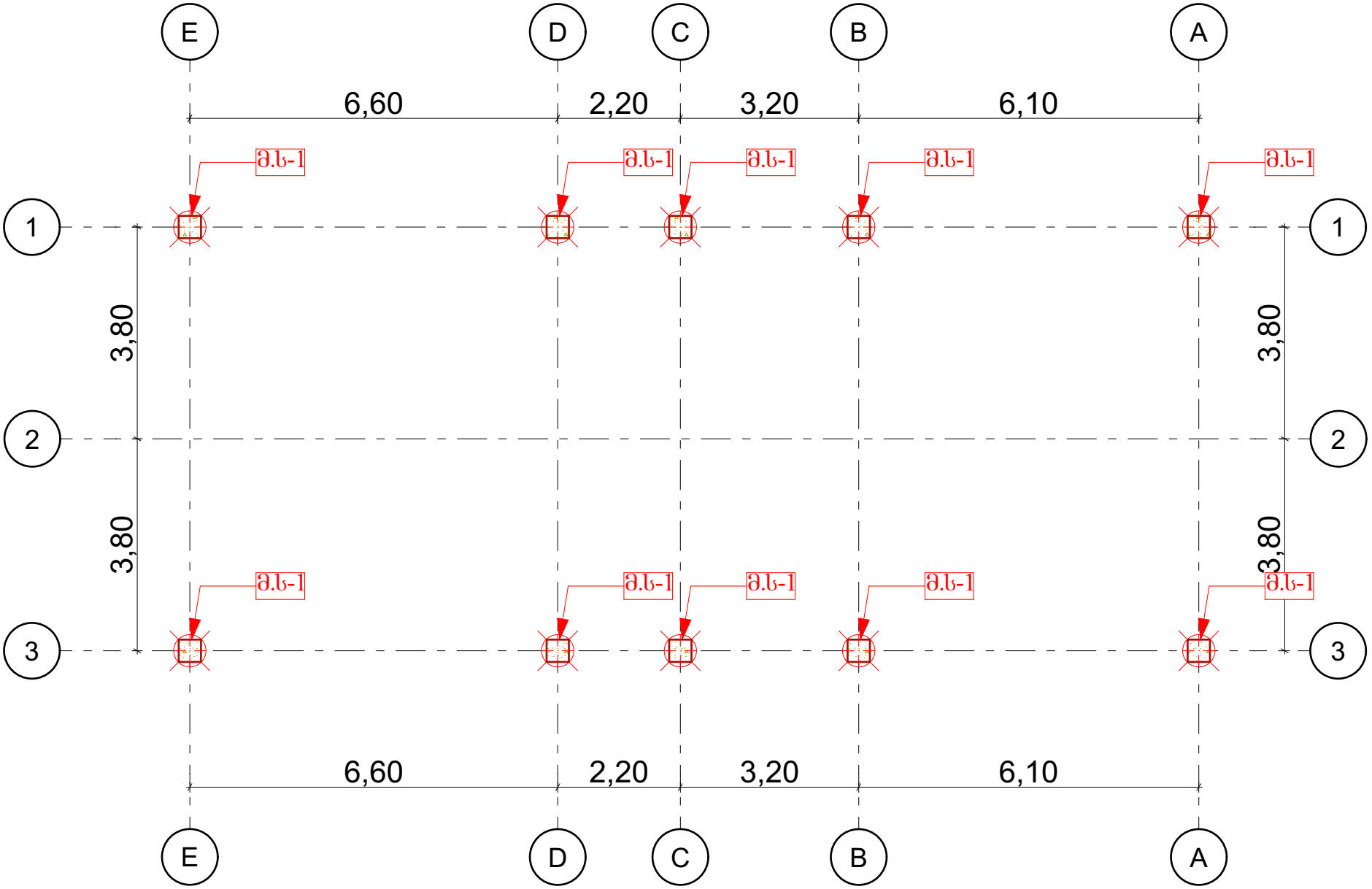

შ.პ.ს. არქივეი გრუპი
L.T.D. AchiWay Group
ს.კ. 400401739
ტელ.: +995 591 811 710

მისამართი:

ქ. თბილისი, ხეხილსანერგე მეურნეობა
ს/კ 81.21.01.972

პროექტის სახელწოდება:

ინდივიდუალური ეროვნისანი საცხოვრებელი სახლის კონსტრუქციული ნაწილი

ნახაზის სახელწოდება:

თანამდებობა	სახელი, გვარი	ხელმოწერა
დირექტორი	[illegible]	
არქიტექტორი	[illegible]	
დამკვეთი	[illegible]	
შეკვეთა №:	შორმატი: A3	მასშტაბი: 1:100
ნახზების რაოდენობა	ნახზი №	თარიღი 05/16/2025

სვეტების მოწყობის გეგმა +3.45 ნიშნულზე

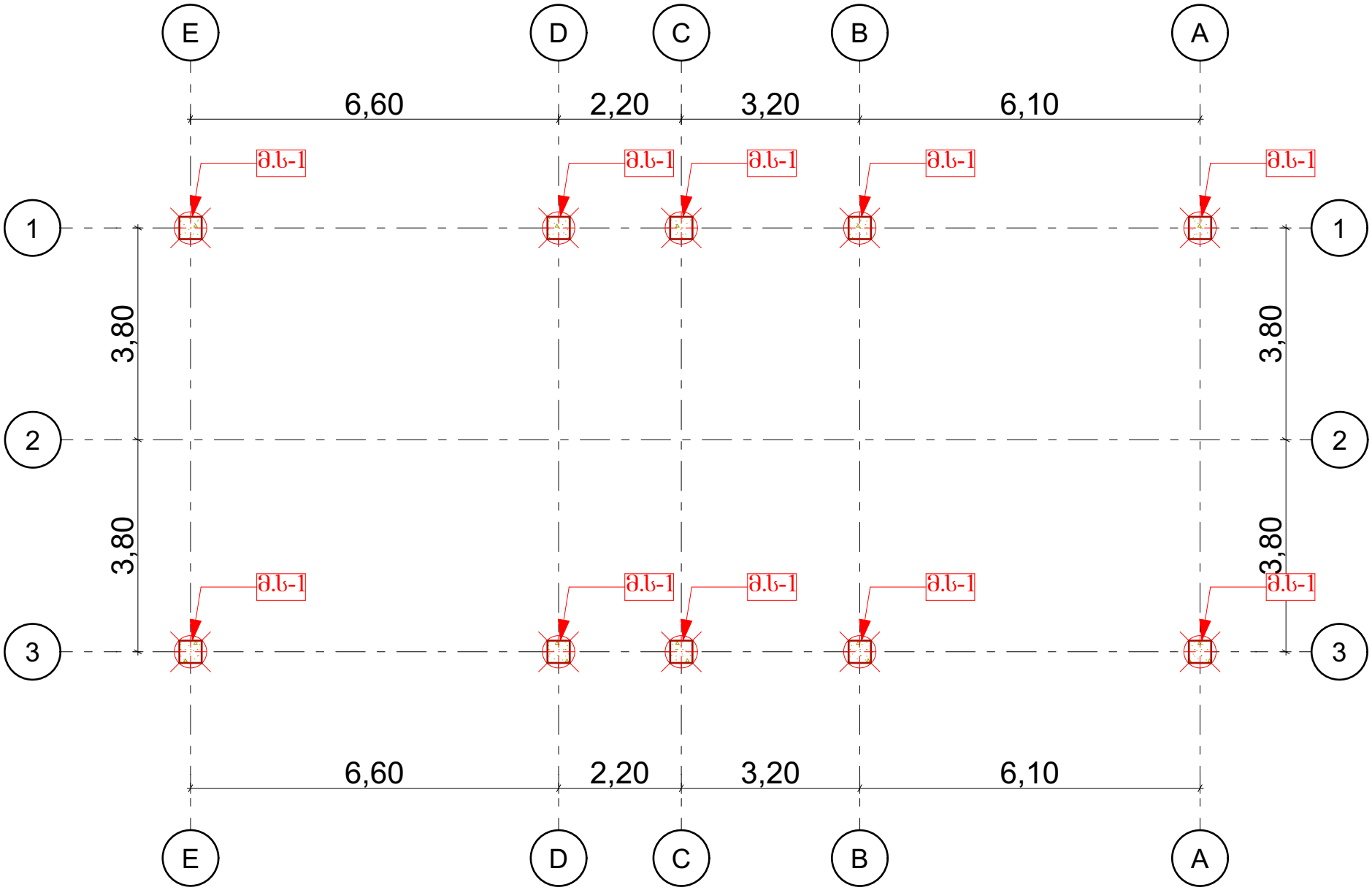

შ.პ.ს. არქივეი ბრუპი
L.T.D. AchiWay Group
ს.კ. 400401739
ტელ.: +995 591 811 710

მისამართი:
ქ. თბილისი, ხეხილსანერგე მეურნეობა
ს/კ 81.21.01.972

პროექტის სახელწოდება:
ინდივიდუალური ერთბინიანი საცხოვრებელი სახლის კონსტრუქციული ნაწილი

ნახაზის სახელწოდება:

თანამდებობა	სახელი, გვარი	ხელმოწერა
დირექტორი	[illegible]	-
არქიტექტორი	[illegible]	-
დამკვეთი	[illegible]	[illegible]
შეკვეთა №:	შოიმატი: A3	მასშტაბი: 1:100
ნახზების რაოდენობა	ნახზი №	თარიღი 05/16/2025

რიგელების მოწყობის გეგმა +0.30 ნიშნულზე

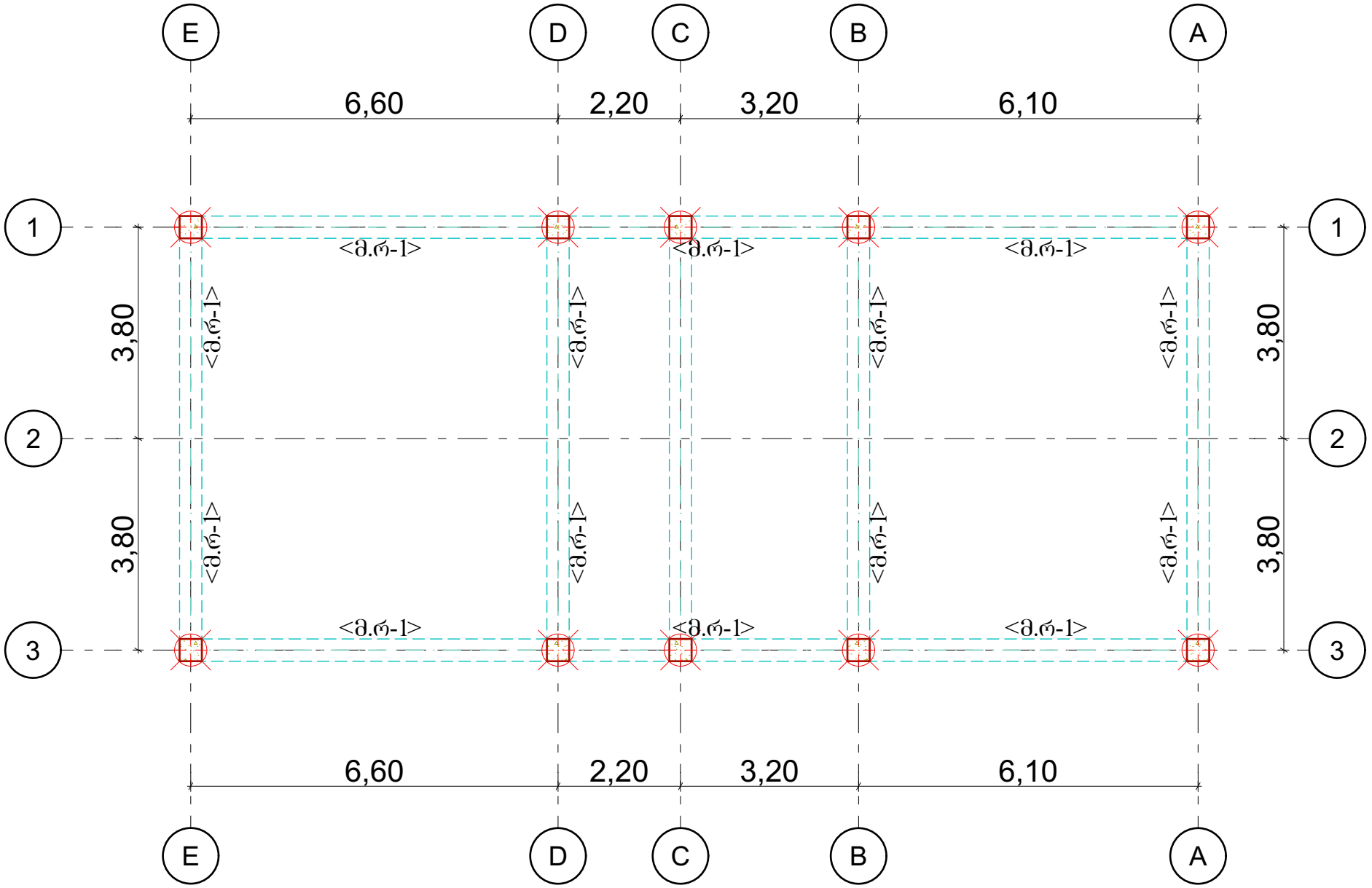

შ.პ.ს. არქივეი გრუპი
L.T.D. AchiWay Group
ს.კ. 400401739
ტელ.: +995 591 811 710

მისამართი:
ქ. თბილისი, ხეხილსანერგე მეურნეობა
ს/კ 81.21.01.972

პროექტის სახელწოდება:
ინდივიდუალური ერობინიანი საცხოვრებელი სახლის კონსტრუქციული ნაწილი

ნახაზის სახელწოდება:

თანამდებობა	[illegible]	ხელმოწერა
დირექტორი	[illegible]	
არქიტექტორი	[illegible]	
დამკვეთი	[illegible]	
შეკვეთა №:	შოიმაცრ	მასშტაბი:
	A3	1:100
ნახზების რაოდენობა	ნახზი №	თარიღი
		05/16/2025

რიბელების მოწყობის გეგმა +3.45; 6.45 ნიშნულზე

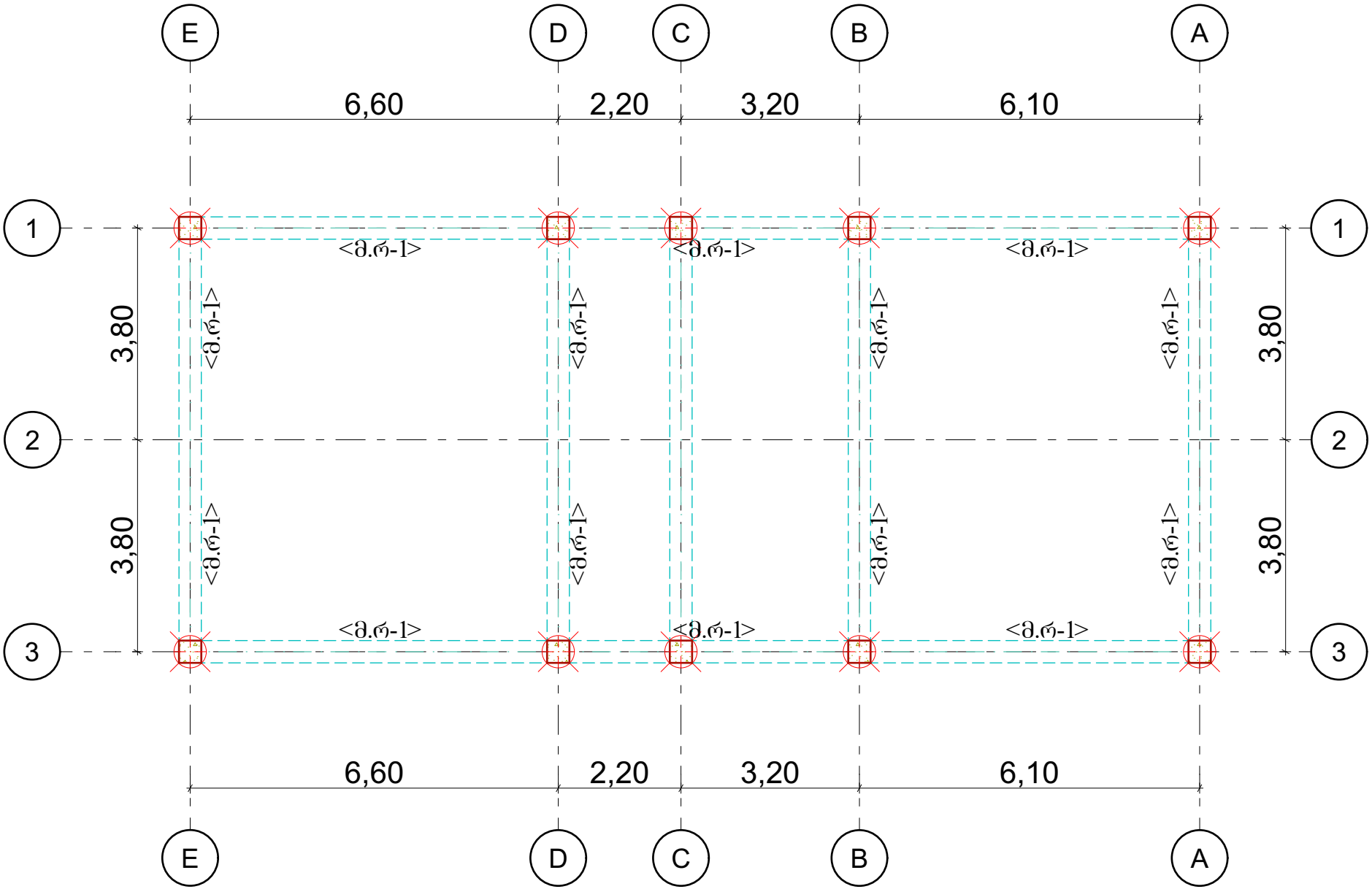

შ.პ.ს. არქივეი გრუპი
L.T.D. AchiWay Group
ს.კ. 400401739
ტელ.: +995 591 811 710

მისამართი:
ქ. თბილისი, ხეხილსანერგე მეურნეობა
ს/კ 81.21.01.972

პროექტის სახელწოდება:
ინდივიდუალური ერობინიანი საცხოვრებელი სახლის კონსტრუქციული ნაწილი

ნახაზის სახელწოდება:

თანამდებობა	ბმარი	ხელმოწერა
დირექტორი		
არქიტექტორი		
დამკვეთი		
შეკვეთა №:	შორმატი: A3	მასშტაბი: 1:100
ნახზების რაოდენობა	ნახზი №	თარიღი 05/16/2025

ფილის მოწყობის გეგმა +0.30 ნიშნულზე

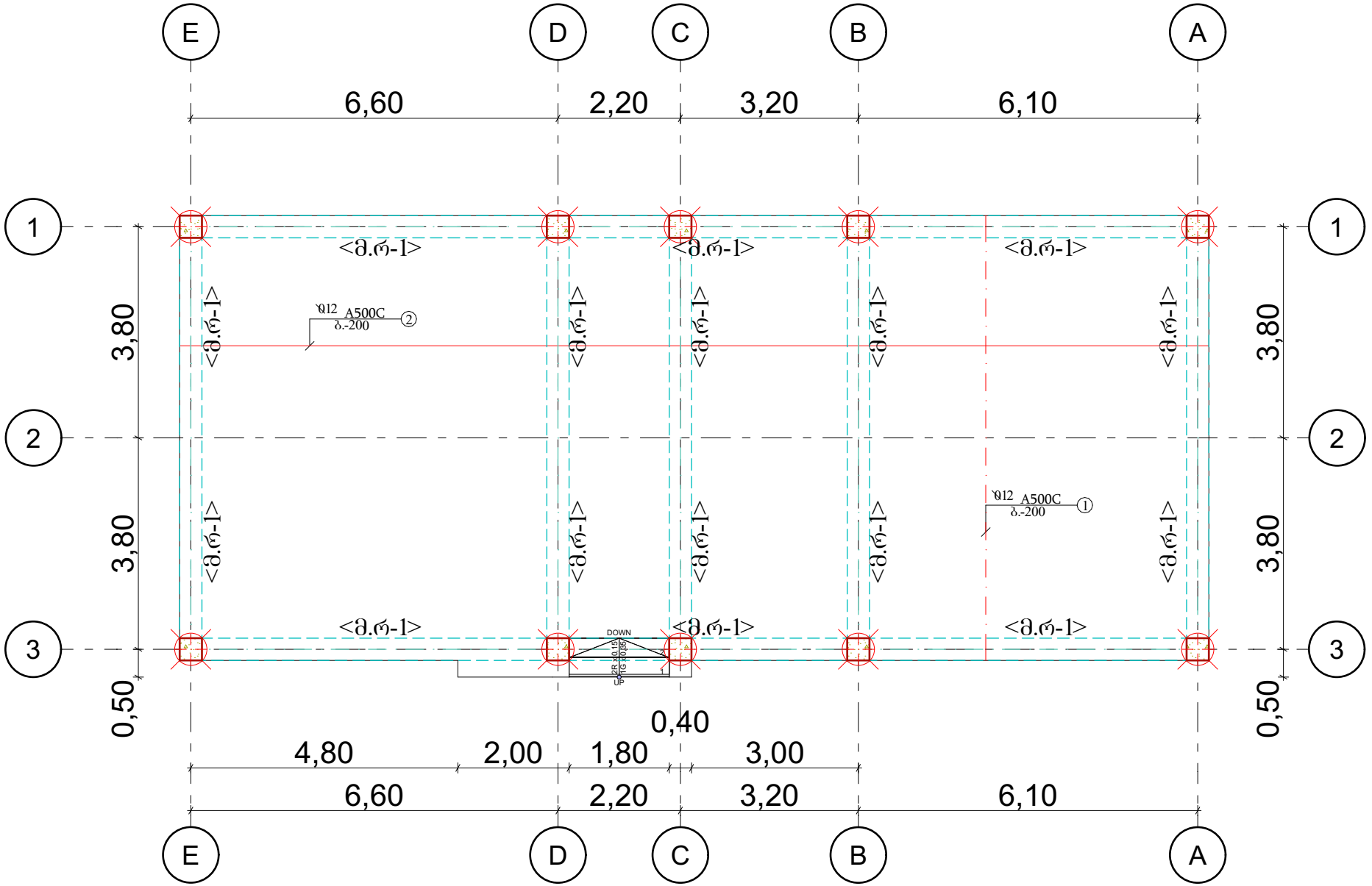

შ.პ.ს. არქიფეი ბრუპი
L.T.D. AchiWay Group
ს.კ. 400401739
ტელ.: +995 591 811 710

მისამართი:
ქ. თბილისი, ხეხილსანერგე მეურნეობა
ს/კ 81.21.01.972

პროექტის სახელწოდება:
ინდივიდუალური ერთბინიანი საცხოვრებელი სახლის კონსტრუქციული ნაწილი

ნახაზის სახელწოდება:

თანამდებობა	ბმარი	ხელმოწერა
დირექტორი		
არქიტექტორი		
დამკვეთი		
შეკვეთა №:	ფორმატი: A3	მასშტაბი: 1:100
ნახზების რაოდენობა	ნახზი №	თარიღი 05/16/2025

ფილის მოწყობის გეგმა +3.30 ნიშნულზე

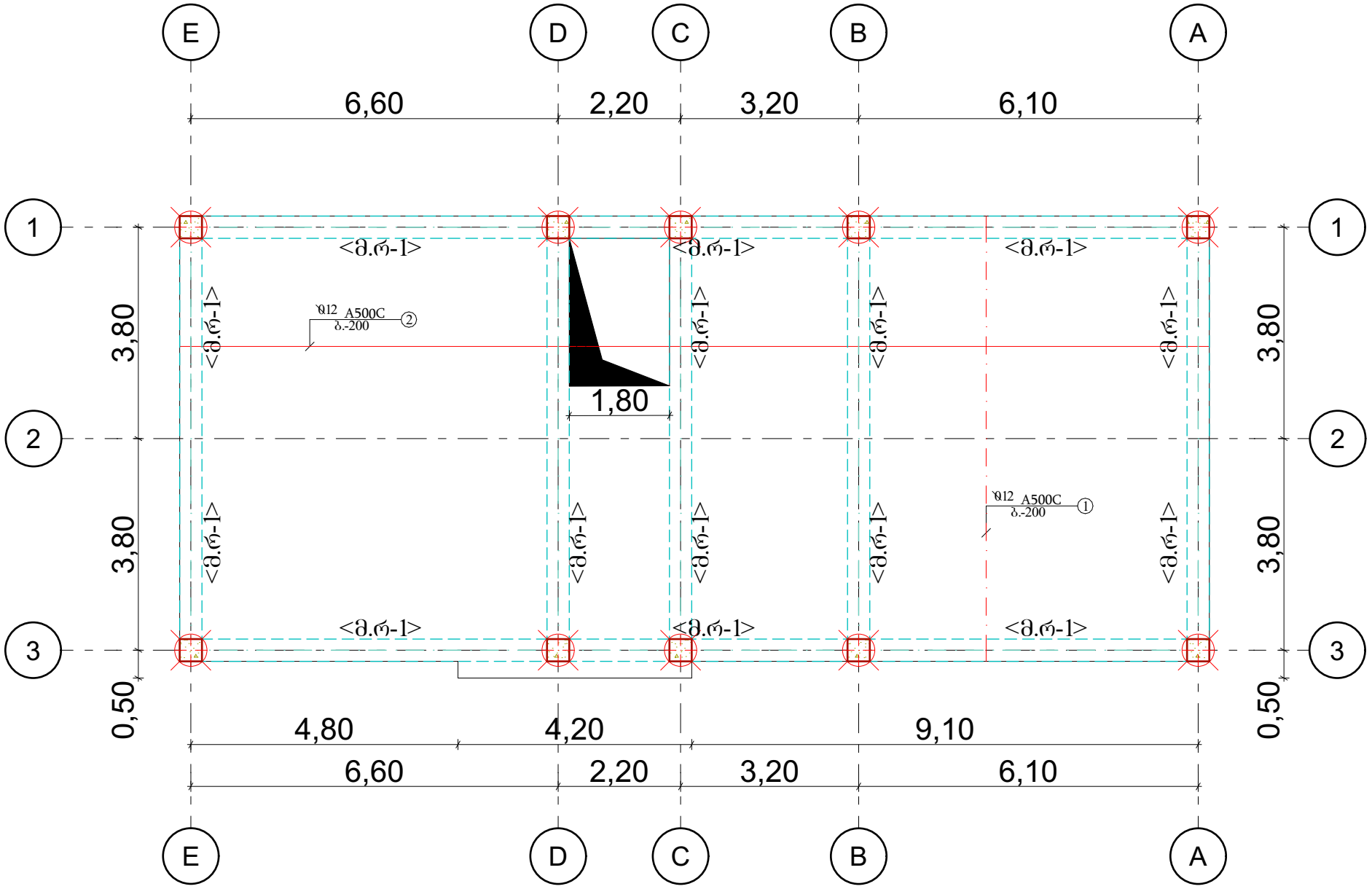

შ.პ.ს. არქიფეი ბრუპი
L.T.D. AchiWay Group
ს.კ. 400401739
ტელ.: +995 591 811 710

მისამართი:
ქ. თბილისი, ხეხილსანერგე მეურნეობა
ს/კ 81.21.01.972

პროექტის სახელწოდება:
ინდივიდუალური ეროვნიანი საცხოვრებელი სახლის კონსტრუქციული ნაწილი

ნახაზის სახელწოდება:

თანამდებობა	სახელი, გვარი	ხელმოწერა
დირექტორი	[illegible]	
არქიტექტორი	[illegible]	
დამკვეთი	[illegible]	
შეკვეთა №:	შეფრმატი: A3	მასშტაბი: 1:100
ნახზების რაოდენობა	ნახზი №	თარიღი 05/16/2025

ფილის მოწყობის გეგმა +6.45 ნიშნულზე

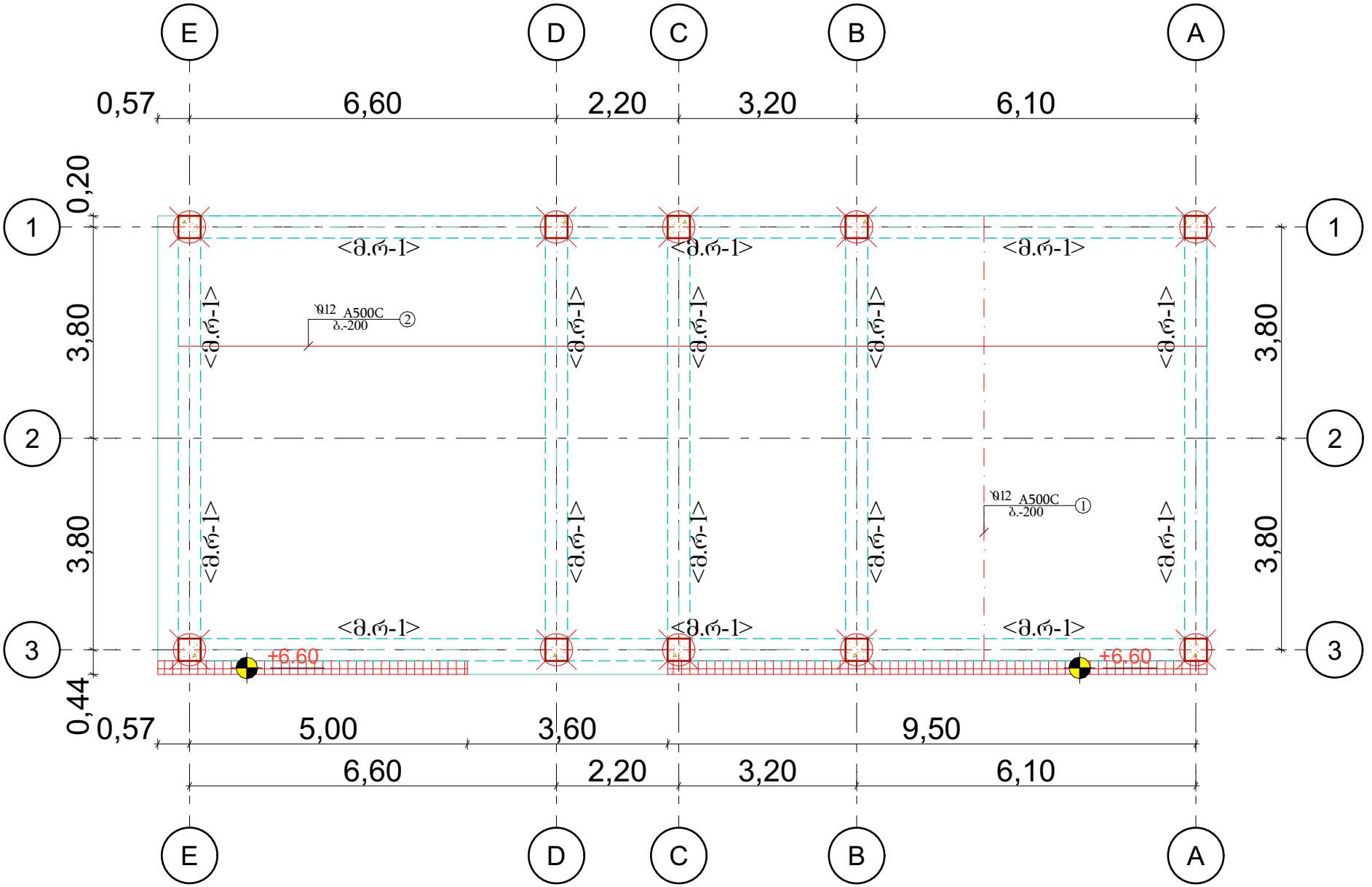

შ.პ.ს. არქიმეი ბრუპი
L.T.D. AchiWay Group
ს.კ. 400401739
ტელ.: +995 591 811 710

მისამართი:
ქ. თბილისი, ხეხილსანერგე მეურნეობა
ს/კ 81.21.01.972

პროექტის სახელწოდება:
ინდივიდუალური ერთბინიანი საცხოვრებელი სახლის კონსტრუქციული ნაწილი

ნახაზის სახელწოდება:

თანამდებობა	ხელმოწ.	ხელმოწერა
დირექტორი		
არქიტექტორი		
დამკვეთი		
შეკვეთა №:	შორმატი: A3	მასშტაბი: 1:100
ნახზების რაოდენობა	ნახზი №	თარიღი 05/16/2025

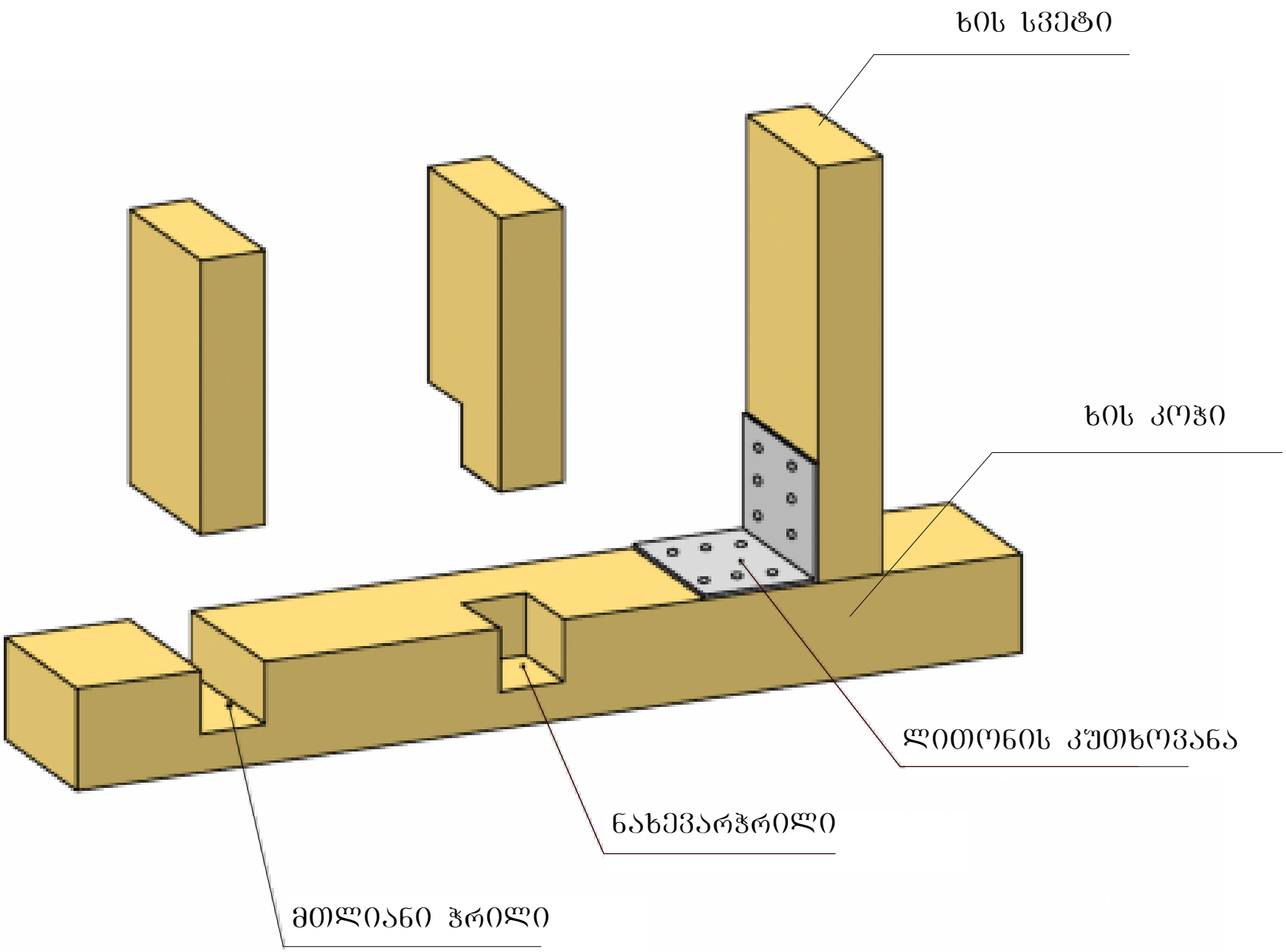

შ.პ.ს. არქივეი გრუპი
L.T.D. AchiWay Group
ს.კ. 400401739
ტელ.: +995 591 811 710

მისამართი:
ქ. თბილისი, ხეხილსანერგე მეურნეობა
ს/კ 81.21.01.972

პროექტის სახელწოდება:
ინდივიდუალური ერთბინიანი საცხოვრებელი სახლის კონსტრუქციული ნაწილი

ნახაზის სახელწოდება:

თანამდებობა	ბმა	ხელმოწერა
დირექტორი		-
არქიტექტორი		-
დამკვეთი		
შეკვეთა №:	ფორმატი: A3	მასშტაბი: 1:100
ნახზების რაოდენობა	ნახზი №	თარიღი 05/16/2025

სახურავის მოწყობის ტექნოლოგიური გეგმა

მასშტაბი 1:100

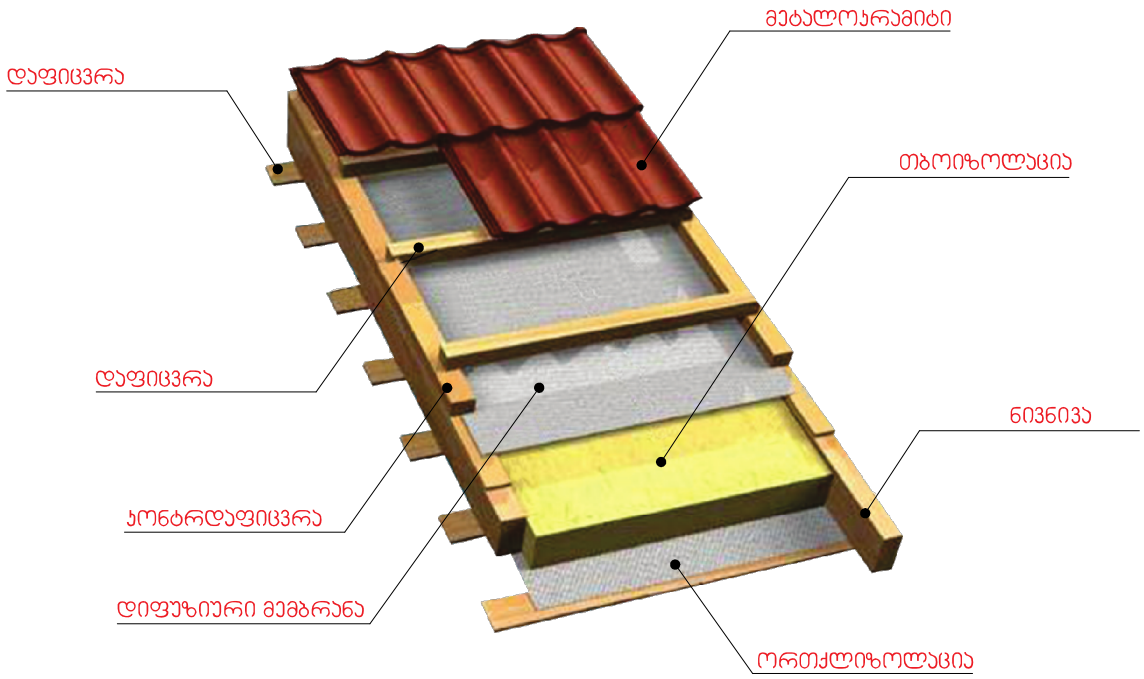

შენიშვნები

1) ფურცლის კორექტირებით ავტომატურად უქმდება წინა ვარიანტი
2)ნებისმიერი შეუსაბამობა მუშა ნახაზებს,განმარტებით ბარათსა და არქიტექტურულ გადაწყვეტებს შორის ეცნობოს კონსტრუქტორს

შ.პ.ს. არქივეი ბრუპი
L.T.D. AchiWay Group
ს.კ. 400401739
ტელ.: +995 591 811 710

მისამართი:
ქ. თბილისი, ხეხილსანერგე მეურნეობა
ს/კ 81.21.01.972

პროექტის სახელწოდება:
ინდივიდუალური ერთბინიანი საცხოვრებელი სახლის კონსტრუქციული ნაწილი

ნახაზის სახელწოდება:

თანამდებობა	s.	ხ.
დირექტორი		
არქიტექტორი		
დამკვეთი		
შეკვეთა №:	ფორმატი: A3	მასშტაბი: 1:100
ნახზეგის რაოდენობა	ნახზი №	თარიღი 05/16/2025

ხის კოჭის ლითონის კონსტრუქციაზე
მოწყობის დეტალი

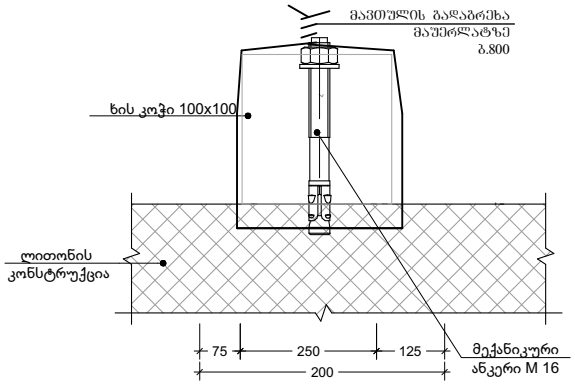

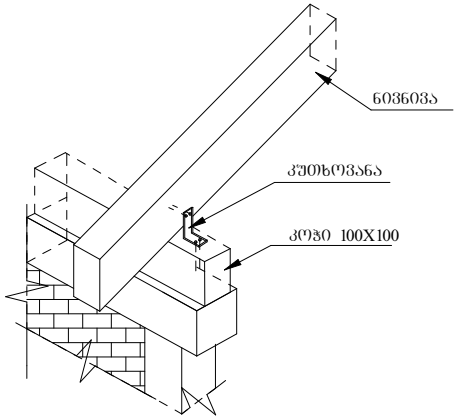

კვანძი
მ. 1:10

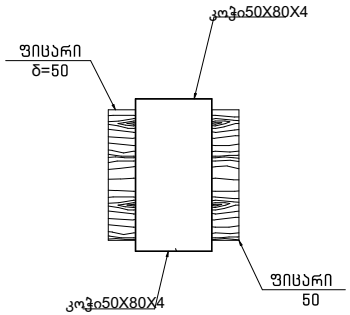

ფრაგმენტი "I"
მ. 1:10

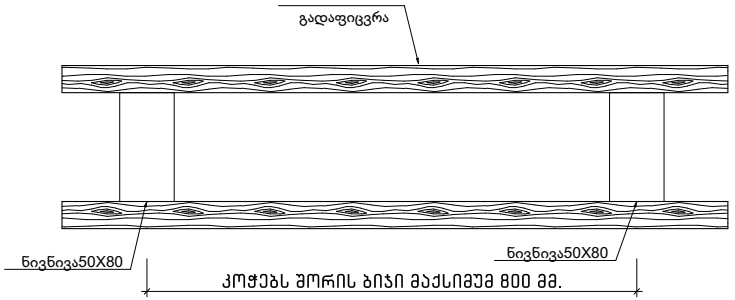

შ.პ.ს. არქიმვეი გრუპი
L.T.D. AchiWay Group
ს.კ. 400401739
ტელ.: +995 591 811 710

მისამართი:
ქ. თბილისი, ხეხილაძირის მეურნეობა
ს/კ 81.21.01.972

პროექტის სახელწოდება:
ინდივიდუალური პირადობისა საცხოვრებელი სახლის
კონსტრუქციული ნაწილი

ნახაზის სახელწოდება:

მთავარმენეჯერი	მენეჯერი	ხელმძღვანელი
დირექტორი		
არქიტექტორი		
დამკვეთი		
შესვეთა №:	ფორმატი: A3	მასშტაბი: 1:100
ნახაზების რაოდენობა	ნახაზი №	თარიღი 05/16/2025

მ.ს. ჯრილი (ფრაგმენტი-1)

მასშტაბი 1:10

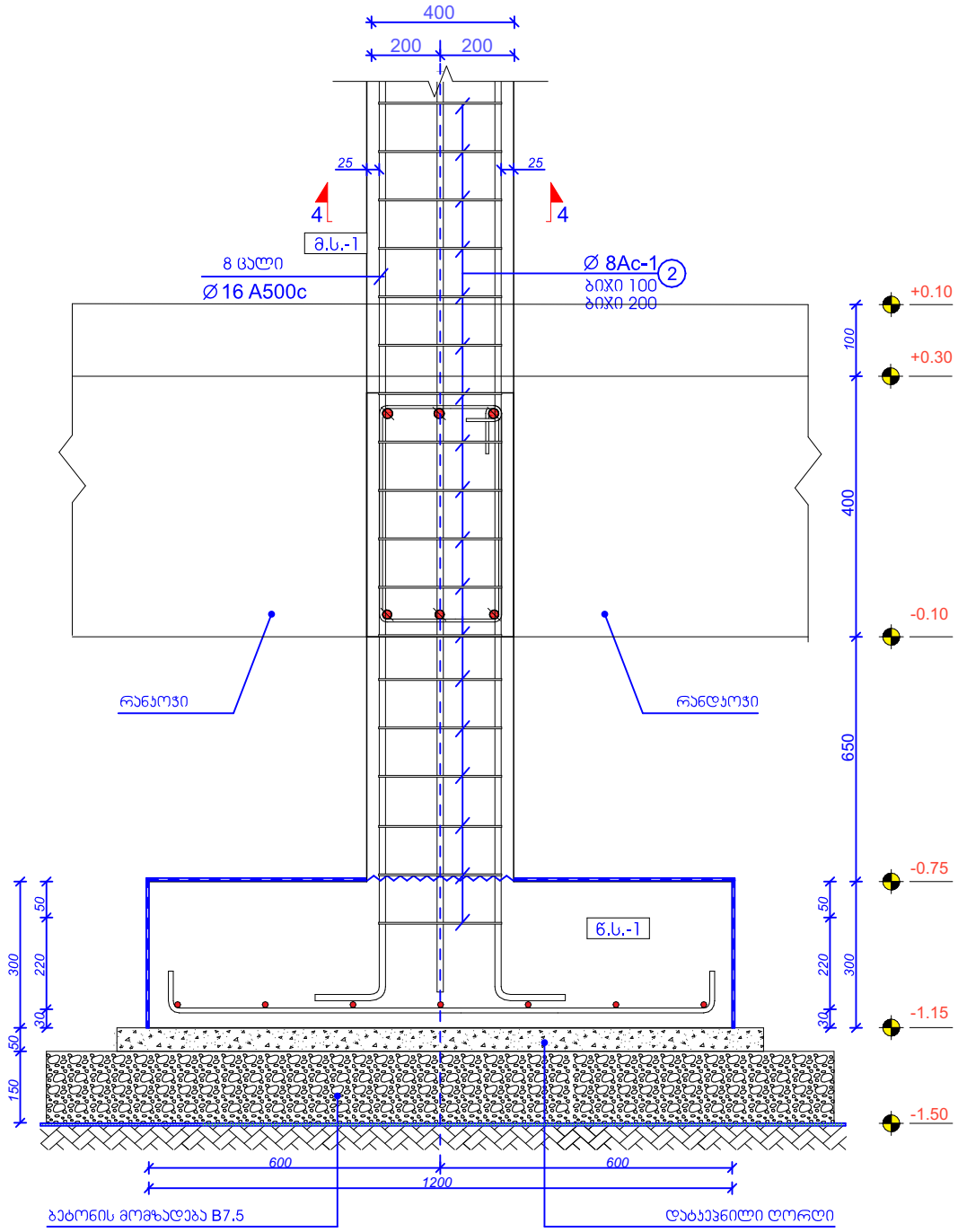

ჯრილი 4-4

მასშტაბი 1:10

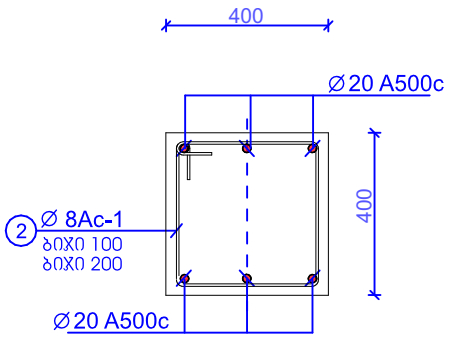

შ.პ.ს. არქიფეი ბრუპი
L.T.D. AchiWay Group
ს.კ. 400401739
ტელ.: +995 591 811 710

მისამართი:
ქ. თბილისი, ხეხილსანერგე მეურნეობა
ს/კ 81.21.01.972

პროექტის სახელწოდება:
ინდივიდუალური ეროვნებინიანი საცხოვრებელი სახლის კონსტრუქციული ნაწილი

ნახაზის სახელწოდება:

თანამდებობა	[illegible]	ხელმოწერა
დირექტორი	[illegible]	
არქიტექტორი	[illegible]	
დამკვეთი	[illegible]	
შეკვეთა №:	ფორმატი: A3	მასშტაბი: 1:100
ნახზების რაოდენობა	ნახზი №	თარიღი 05/16/2025

მ.ს.-1

მასშტაბი 1:10

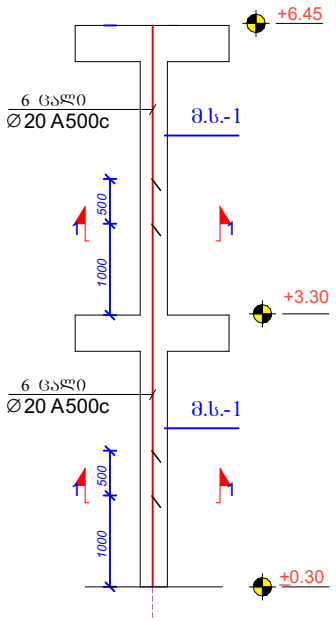

თანაბარკვეთიანი სვეტების არმ. ბად. ფრაგმენტი

მასშტაბი 1:20

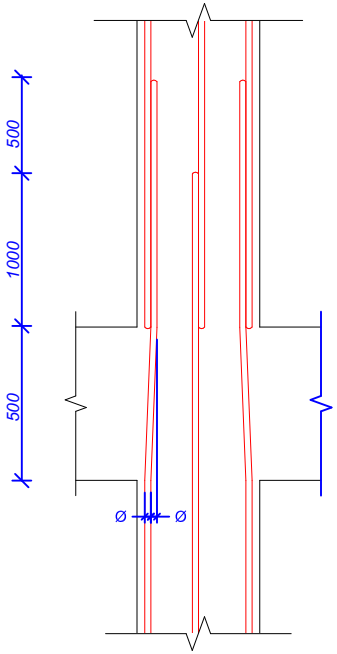

ზომები მიოცემულია
მილიმეტრებში

შენიშვნები:

1. ფურცლის ჯორექტირებით აჰტომატურად უქმდება წინა ვარიანტი;
2. ნებისმიერი შეუსაბამობა მუშა დოკუმენტაციას განმარტებით ბარათს და არქიტექტურულ გადაწყვეტებს მორის ეცნობოს შენობის მთავარ ჯონსტრუქტორს

შ.პ.ს. არქივეი ბრუპი
L.T.D. AchiWay Group
ს.კ. 400401739
ტელ.: +995 591 811 710

მისამართი:
ქ. თბილისი, ხეხილსანერგე მეურნეობა
ს/კ 81.21.01.972

პროექტის სახელწოდება:
ინდივიდუალური ეროვნითანი საცხოვრებელი სახლის კონსტრუქციული ნაწილი

ნახაზის სახელწოდება:

თანამდებობა	[illegible]	ხ[illegible]ერა
დირექტორი	[illegible]	
არქიტექტორი	[illegible]	
დამკვეთი	[illegible]	
შეკვეთა №:	ფორმატი: A3	მასშტაბი: 1:100
ნახზების რაოდენობა	ნახზი №	თარიღი 05/16/2025

არმატურის ღეროების გადაბმის ტიპიური ფრაგმენტი გადახურვის ფილაში

მასშტაბი 1:10

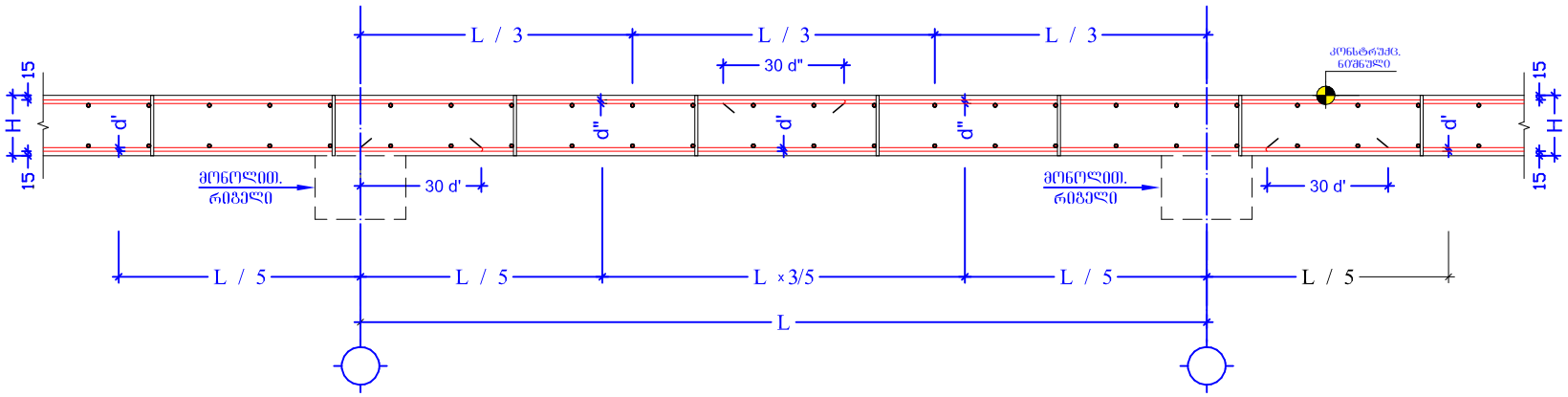

გადახურვის ფილის კვეთი ±0.00; +3.00 ნიშნულზე

მასშტაბი 1:10

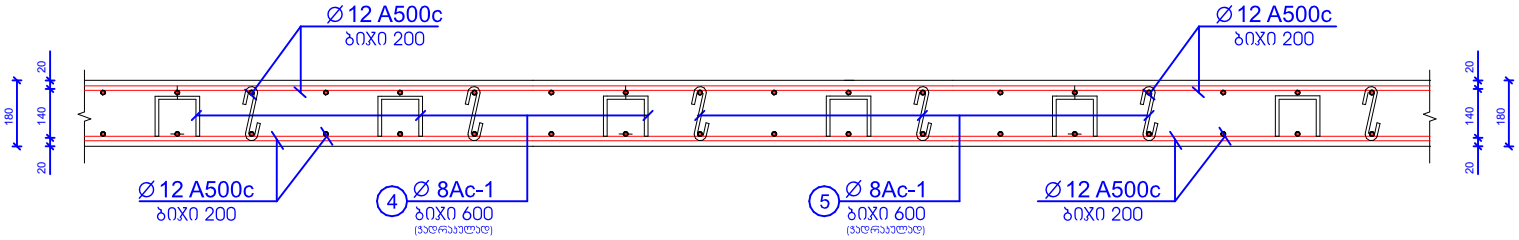

შენიშვნები:

1) ფურცლის კორექტირებით ავტომატურად უქმდება წინა ვარიანტი
2)ნებისმიერი შეუსაბამობა მუშა ნახაზებს,განმარტებით ბარათსა და არქიტექტურულ გადაწყვეტებს შორის ეცნობოს კონსტრუქტორს

ზომები მიიცემულია მილიმეტრებში

შ.პ.ს. არქივეი ჯრუპი
L.T.D. AchiWay Group
ს.კ. 400401739
ტელ.: +995 591 811 710

მისამართი:
ქ. თბილისი, ხიხოსანაშვილი მუშონიცა ს/კ 81.21.01.972

პროექტის სახელწოდება:
ინდივიდუალური ორბანიანი საცხოვრებელი სახლის კონსტრუქციული ნაწილი

ნახაზის სახელწოდება:

მთანამწყობია	ზომა	ნახაზის ტიპი
მთავარქიტექტორი		
არქიტექტორი		
დამკვეთი		
შეკვეთა №:	ფორმატი: A3	მასშტაბი: 1:100
ნახაზების რაოდენობა	ნახაზი №	თარიღი 05/16/2025

მონოლითური ფილისა და რიგელის შეერთების ტიპიური ფრაგმენტი

მასშტაბი 1:10

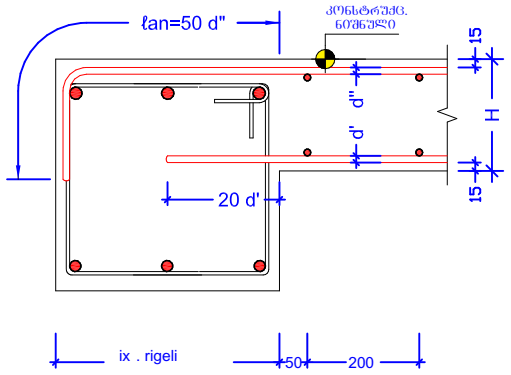

ქვედა და ზედა შრეების ფიქსატორების სქემატური ნახაზი

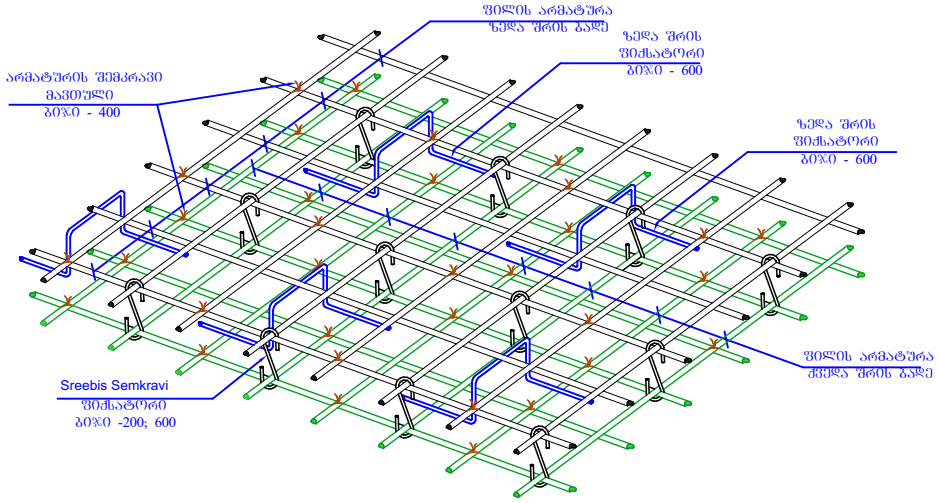

ზომები მითითებულია მილიმეტრებში

რიგელის სვეტთან ჩაბჯენების ტიპიური ფრაგმენტი

მასშტაბი 1:15

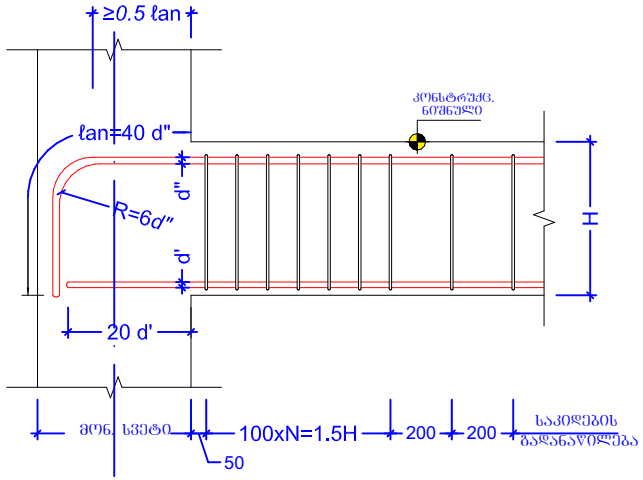

იატაკის ჭრასთან არმირების გაძლიერების ტიპიური ფრაგმენტი

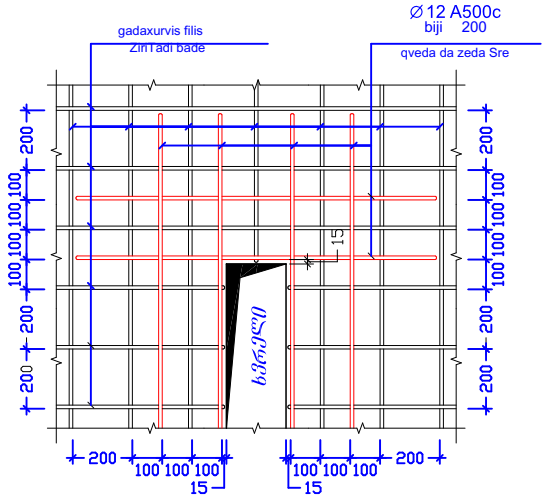

შ.პ.ს. არქიტექტ ბრეიკ
L.T.D. AchiWay Group
ს.კ. 400401739
ტელ.: +995 591 811 710

მისამართი:
ქ. თბილისი, ხეხილაანარეკ მეურნეობა ს/კ 81210197

პროექტის სახელწოდება:
ინდივიდუალური პრობლიანი საცხოვრებელი სახლის კონსტრუქციული ნაწილი

ნახაზის სახელწოდება:

მასალისპრა	ფასარი	ხელმოწერა
დირექტორი		
არქიტექტორი		
დამკვეთი		
შკალა №:	შრომატევადობა: A3	მასშტაბი: 1:100
ნახაზის რეგისტრაცია	ნახაზი №	თარიღი 05/16/2025

რიგელის დაარმირების ტიპიური ფრაგმენტი

მასშტაბი 1:15

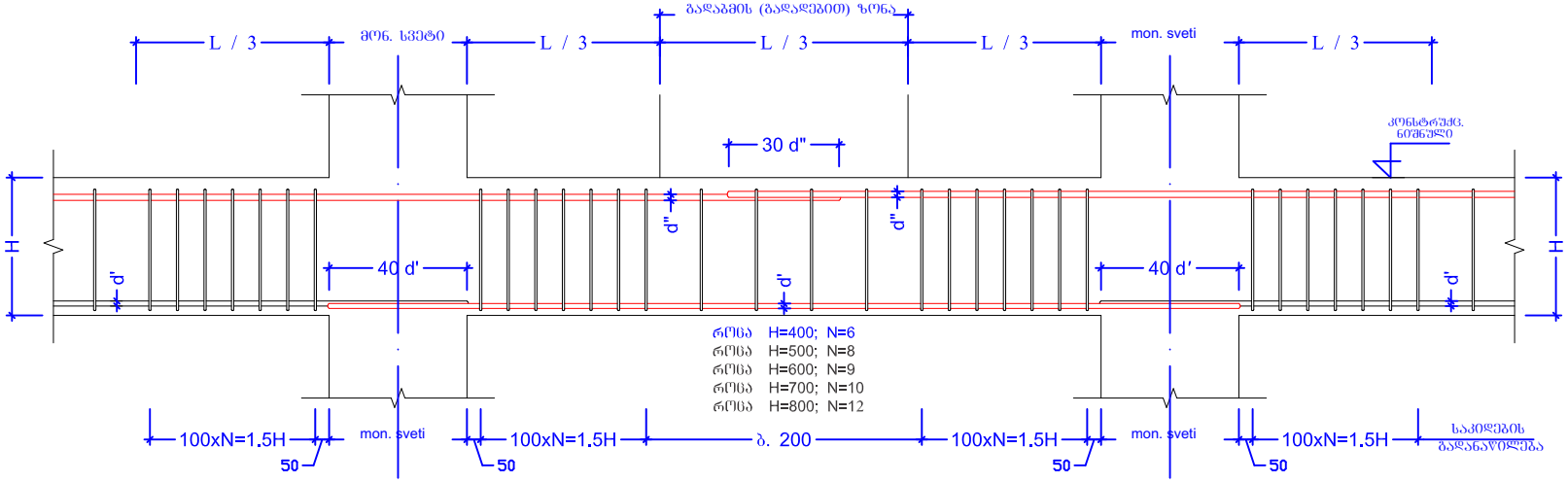

მონოლითური რიგელი მ.რ- 2

მ. 1:10

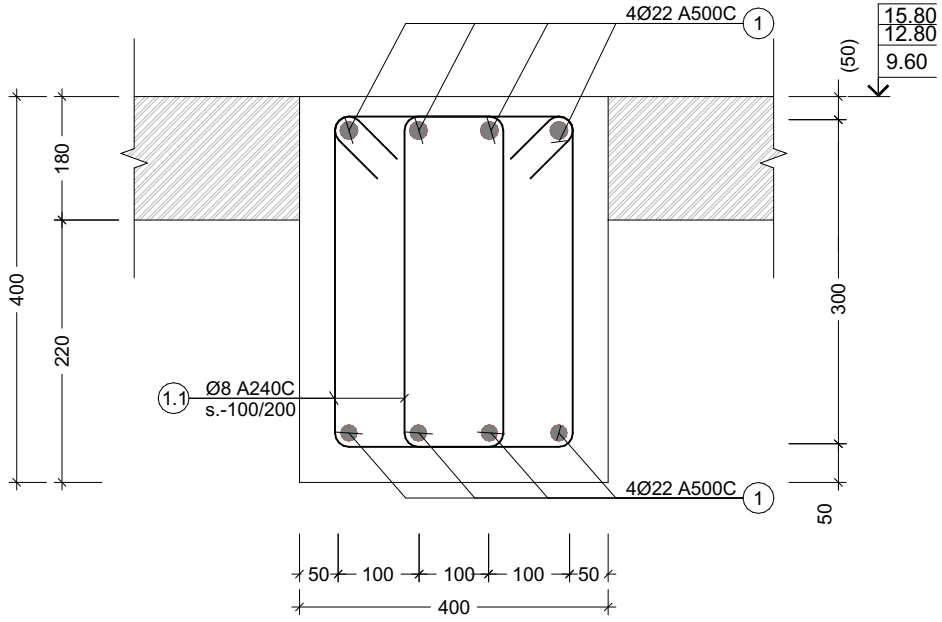

პოზ. №	ესკიზი	L მმ	არმ. კლასი
3	450 / 350 / 450 / 350	1600	Ø 8 Ac-I

ნიშვნები:

1) ფურცლის კორექტირებით ავტომატურად უქმდება წინა ვარიანტი
2)ნებისმიერი შეუსაბამობა მუშა ნახაზებსანმარტებით ბარათსა და

შ.პ.ს. არქივეი ბრუპი
L.T.D. AchiWay Group
ს.კ. 400401739
ტელ.: +995 591 811 710

მისამართი:
ქ. თბილისი, ხეხილსანერგე მეურნეობა
ს/კ 81.21.01.972

პროექტის სახელწოდება:
ინდივიდუალური ერთბინიანი საცხოვრებელი სახლის კონსტრუქციული ნაწილი

ნახაზის სახელწოდება:

თანამდებობა	სახელი, გვარი	ხელმოწერა
დირექტორი	[illegible]	
არქიტექტორი	[illegible]	
დამკვეთი	[illegible]	
შეკვეთა №:	შორმატი: A3	მასშტაბი: 1:100
ნახზების რაოდენობა	ნახზი №	თარიღი 05/16/2025

ჯვანძი II
მასშტაბი 1:15

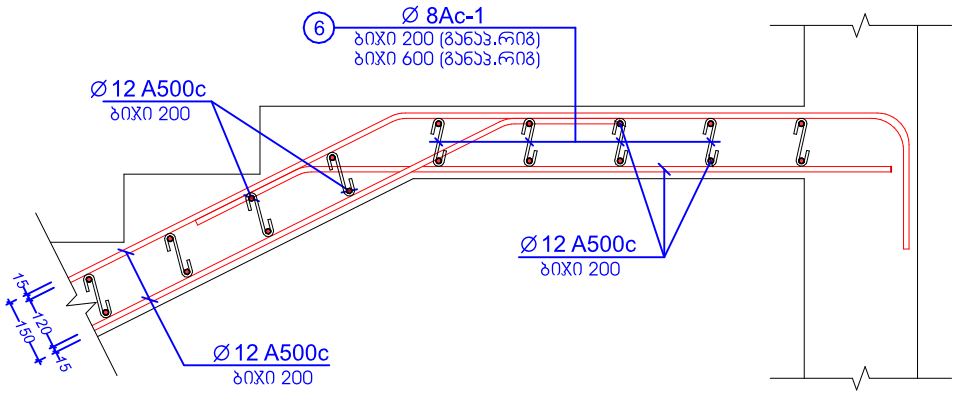

ჯიბის გეგმა
მასშტაბი 1:50

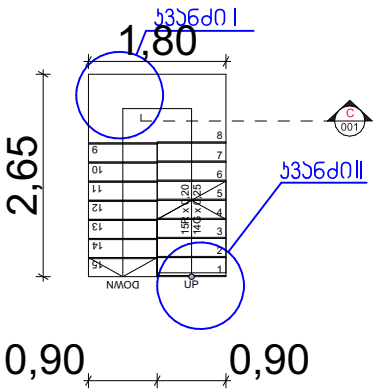

პოზ. №	ესკიზი	L მმ	არმ. კლასი
6	100 150 100	350	Ø 8 Ac-I

ჯვანძი I
მასშტაბი 1:10

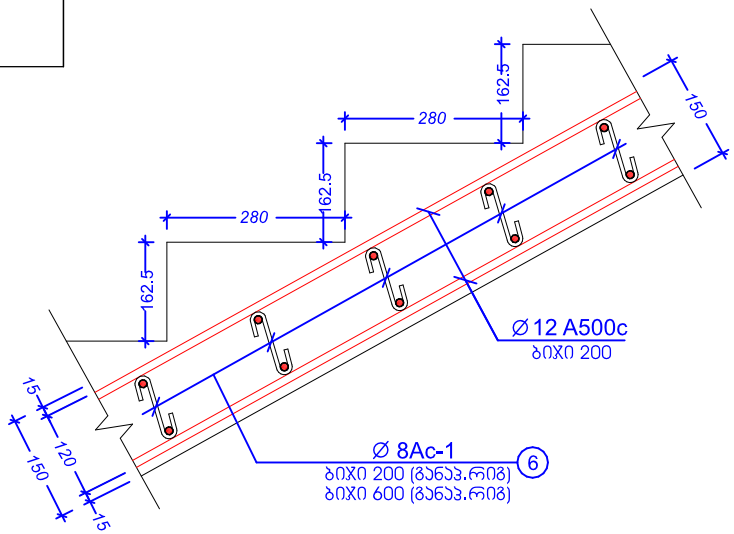

ჯვეთი C-001
მასშტაბი 1:10

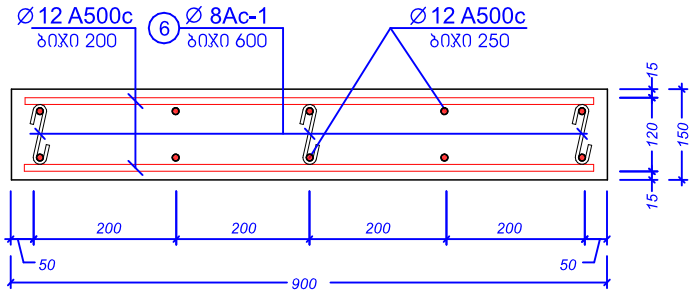

შენიშვნები:

1) ფურცლის კორექტირებით ავტომატურად უქმდება წინა ვარიანტი
2)ნებისმიერი შეუსაბამობა მუშა ნახაზებსანმარტებით ბარათსა და არქიტექტურულ გადაწყვეტებს შორის ეცნობოს კონსტრუქტორს

ზომები მიოცემულია მილიმეტრებში

შ.პ.ს. არქიმეი ბრუპი
L.T.D. AchiWay Group
ს.კ. 400401739
ტელ.: +995 591 811 710

მისამართი:
ქ. თბილისი, ხეხილსანერგე მეურნეობა
ს/კ 81.21.01.972

პროექტის სახელწოდება:
ინდივიდუალური ერობინიანი საცხოვრებელი სახლის კონსტრუქციული ნაწილი

ნახაზის სახელწოდება:

თანამდებობა	ხელმოწ. ბეჭარი	ხელმოწერა
დირექტორი		
არქიტექტორი		
დამკვეთი		
შეკვეთა №:	შორმატი: A3	მასშტაბი: 1:100
ნახზების რაოდენობა	ნახზი №	თარიღი 05/16/2025

ჯიბის არმირების ტიპიური ფრაგმენტი

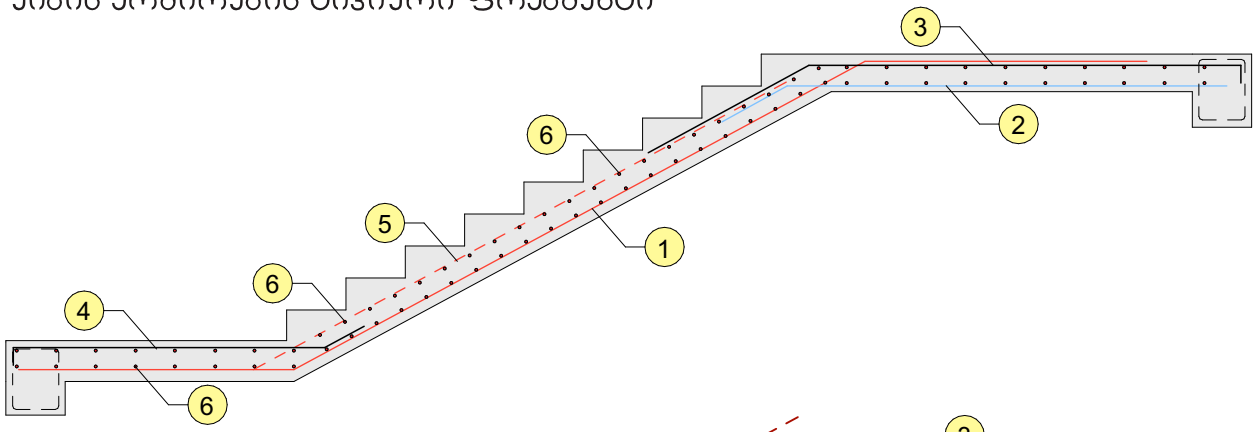

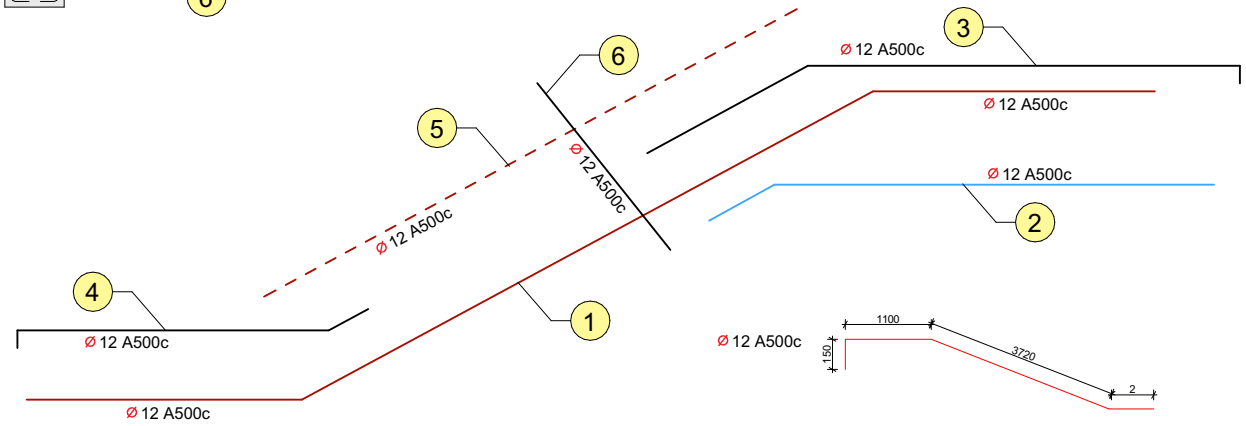

პოზ. №	ესკიზი	L მმ	არმ. კლასი
1	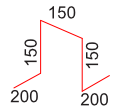	850	Ø 8 Ac-I

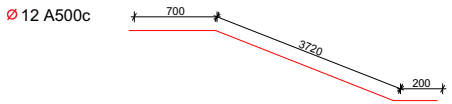

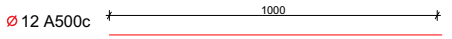

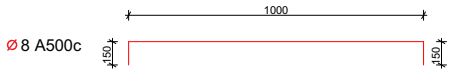

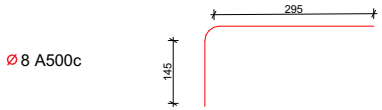

შენიშვნები

1) ფურცლის კორექტირებით ავტომატურად უქმდება წინა ვარიანტი
2)ნებისმიერი შეუსაბამობა მუშა ნახაზებსა და არქიტექტურულ გადაწყვეტებს შორის ეცნობოს კონსტრუქტორს

შ.პ.ს. არქივეი გრუპი
L.T.D. AchiWay Group
ს.კ. 400401739
ტელ.: +995 591 811 710

მისამართი:
ქ. თბილისი, ხიხოსანძრის მე-7 ჩიხი №3

პროექტის სახელწოდება:
ინდივიდუალური ცოლმაღლიანი საცხოვრებელი სახლის კონსტრუქციული ნაწილი

ნახაზის სახელწოდება:

მასანაწილება	გეგარი	ხიხოსანძრა
მთავარი		
არქიტექტორი		
დამკვეთი		
შკვეთა №:	შეფასების: A3	მასშტაბი: 1:100
ნახაზის რეფერენსი	ნახაზი №	თარიღი 05/16/2025

რიგელებისა და კოლონების მასალათა ანაკრები ჯამი

ელემენტის მარკა	არმატურის ნაკეთობანი												საერთო ხარჯი	ბეტონი	
	არმატურის კლასი													კლასი	
	A500c									Ac I				B 25 (მ3)	B 7.5 (მ3)
	ДСТУ 3760-98 (ISO 6935)									ДСТУ 3760-98 (ISO 6935)					
	Ø 25	Ø 22	Ø 20	Ø 18	Ø 16	Ø 14	Ø 12	Ø 10	ჯამი	Ø 8	Ø 6	ჯამი			
ელემენტის წონა (კგ.მ.)	3.853	2.984	2.466	1.998	1.578	1.208	0.888	0.617		0.395	0.222				
მეტრი (მ.)		3500								1200					
კილოგრამი (კგ)		10444								474		10918		**6**	

გადახურვის ფილების მასალათა ანაკრები ჯამი

ელემენტის მარკა	არმატურის ნაკეთობანი												საერთო ხარჯი	ბეტონი	
	არმატურის კლასი													კლასი	
	A500c									Ac I				B 25 (მ3)	B 7.5 (მ3)
	ДСТУ 3760-98 (ISO 6935)									ДСТУ 3760-98 (ISO 6935)					
	Ø 25	Ø 22	Ø 20	Ø 18	Ø 16	Ø 14	Ø 12	Ø 10	ჯამი	Ø 8	Ø 6	ჯამი			
ელემენტის წონა (კგ.მ.)	3.853	2.984	2.466	1.998	1.578	1.208	0.888	0.617		0.395	0.222				
მეტრი (მ.)							6000			180					
კილოგრამი (კგ)							5328			71.1		5309.1		**550**	

კიბის მასალათა ანაკრები ჯამი

ელემენტის მარკა	არმატურის ნაკეთობანი												საერთო ხარჯი	ბეტონი	
	არმატურის კლასი													კლასი	
	A500c									Ac I				B 25 (მ3)	B 7.5 (მ3)
	ДСТУ 3760-98 (ISO 6935)									ДСТУ 3760-98 (ISO 6935)					
	Ø 25	Ø 22	Ø 20	Ø 18	Ø 16	Ø 14	Ø 12	Ø 10	ჯამი	Ø 8	Ø 6	ჯამი			
ელემენტის წონა (კგ.მ.)	3.853	2.984	2.466	1.998	1.578	1.208	0.888	0.617		0.395	0.222				
მეტრი (მ.)							600			180					
კილოგრამი (კგ)							532.8			71 .1		609 .9		**3.5**	

საძირკვლის მასალათა ანაკრები ჯამი

ელემენტის მარკა	არმატურის ნაკეთობანი												საერთო ხარჯი	ბეტონი	
	არმატურის კლასი													კლასი	
	A500c									Ac I				B 25 (მ3)	B 7.5 (მ3)
	ДСТУ 3760-98 (ISO 6935)									ДСТУ 3760-98 (ISO 6935)					
	Ø 25	Ø 22	Ø 20	Ø 18	Ø 16	Ø 14	Ø 12	Ø 10	ჯამი	Ø 8	Ø 6	ჯამი			
ელემენტის წონა (კგ.მ.)	3.853	2.984	2.466	1.998	1.578	1.208	0.888	0.617		0.395	0.222				
მეტრი (მ.)		500								180					
კილოგრამი (კგ)		1492								71 .1		1563.1		**15**	

შენიშვნები

1) ფურცლის კორექტირებით ავტომატურად უქმდება წინა ვარიანტი
2)ნებისმიერი შეუსაბამობა მუშა ნახაზებსანმარტებით გარათსა და არქიტექტურულ გადაწყვეტებს შორის ეცნობოს კონსტრუქტორს

შ.პ.ს. არქივეი ბრუპი
L.T.D. AchiWay Group
ს.კ. 400401739
ტელ.: +995 591 811 710

მისამართი:
ქ. თბილისი, ხეხილსანერგე მეურნეობა
ს/კ 81.21.01.972

პროექტის სახელწოდება:
ინდივიდუალური ერთბინიანი საცხოვრებელი სახლის კონსტრუქციული ნაწილი

ნახაზის სახელწოდება:

თანამდებობა	ხელმოწერა	სახელი
დირექტორი		
არქიტექტორი		
დამკვეთი		
შეკვეთა №:	შორმატი: A3	მასშტაბი: 1:100
ნახზების რაოდენობა	ნახზი №:	თარიღი 05/16/2025

საექსპერტო კვლევითი ჯგუფი

შ.პ.ს "ექსპერტ დეველოპმენტი"



LTD "expert development"

მტკვრის ქუჩა №6

ტელ: 599 98 05 21

Mail:expert_development@gmail.com

21/05/2025 წელი

პროექტის კონსტრუქციული ნაწილის ექსპერტიზა

ქალაქი თბილისი, ხეხილსანერგე მეურნეობა საკადასტრო კოდით №81.21.01.972 არსებულ მიწის ნაკვეთზე არიტექტურულ პროექტზე დაყრდნობით ორ სართულიანი ინდივიდუალური საცხოვრებელი სახლის პროექტის კონსტრუქციული ნაწილის ექსპერტიზა

შინაარსი

ქალაქი თბილისი, ხეხილსანერგე მეურნეობა საკ. კოდით №81.21.01.972 შემოწმება ჩავუტარეთ არსებულ მიწის ნაკვეთზე შედგენილ საპროექტო დოკუმენტაციას, რომელიც მოიცავს არქიტექტურულ ნახაზებზე დამუშავებულ კონსტრუქციულ მუშა ნახაზებს. პროექტის მიხედვით დაგეგმარებულია არსებულ მიწის ნაკვეთზე ორ სართულიანი ინდივიდუალური საცხოვრებელი სახლის მშენებლობა. შენობის მაქსიმალური გაბარიტული ზომები ღერძებს შორის შეადგენს 18,10X7,60 მეტრს. გეოლოგიურ მონაცემებზე დაყრდნობით შენობის ფუნდამენტი განისაზღვრა რკინა-ბეტონის წერტილოვან ბალიშებზე.

კონსტრუქციული ნაწილის ექსპერტიზა

აღნიშნულ პროექტზე ჩვენს მიერ ჩატარებულ იქნა კვლევა, სადაც შესწავლილ იქნა ყველა ის კონსტრუქციული მახასიათებლები და საანგარიშო სქემა, რაც მოიცავს შენობის მნიშვნელოვან მზიდუნარიან დეტალებს. საპროექტო დოკუმენტაციის მიხედვით შენობის სქემა წარმოდგენილია შემდეგი სახით:

1. შენობის საძირკველი გაანგარიშებულია მონოლითურ რკინა-ბეტონის წერტილოვან ბალიშებზე - 1200X1200X300 მმ;
2. რანდკოჭები – კვეთით 400X400 მმ;
3. საანგარიშო სქემა მონოლითითური რკინა-ბეტონის კარკასული ტიპისაა - კოლონები 400X400 მმ;
4. რკინა-ბეტონის რიგელები - 400X400 მმ;
5. სართულშუა გადახურვა გაანგარიშებულია ორმაგად არმირებული ფილით - კვეთით 180 მმ;
6. რკინა-ბეტონის კიბე – კვეთით 150 მმ;
7. გადახურავა – ხის კოჭებით (ნივნივა 80X160 მმ)

საპროექტო დოკუმენტაციის მიხედვით გათვალისწინებულია ორ სართულიანი ინდივიდუალური საცხოვრებელი სახლის მშენებლობა, რომლის კონსტრუქცია მონოლითური რკინა-ბეტონის კარკასული სქემითაა გაანგარიშებული. შენობის ფუნდამენტის კონსტრუქციული სქემა გაანგარიშებულია რკინა-ბეტონის წერტილოვან ბალიშებზე, რომელიც გეოლოგიური მონაცემების მიხედვით დასულია 2 შრეზე. დაფუძვნების პირობები: თიხნარი გრუნტი, საანგარიშო წინაღობა R_0=2.20კგძ/სმ^2, გამოყენებულია საანგარიშო გათვალებით A500c და A240c არამტურა. სვეტებში გამოყენებულია ექვსი ღერი 20A500c კლასის არმირება, რომელიც შეკრულია ერთმაგი ხამუთით (განივი არმირება 8A240c), გაძლიერებულია სვეტებსა და რიგელებთან შეერთების კვანძები (რიგელები კვეთი 400X400 მმ), რიგელებში გამოყენებულია რვა ღერი 22A500c კლასის არმირება (შეკრული ორმაგი ხამუთით), სადაც დატვირთვები თანაბარგადანაწილებული ძალვების სწორი მუშაობის პრინციპით არის აღებული. რკინა-ბეტონის ფილებში გამოყენებულია 12A500c კლასის მუშა არმატურა სისქით 180 მმ. კიბის ფილაში გამოყენებულია 12A500c კლასის არმირება. სახურავის

გადახურვა ეთქნაობიანია, სადაც გამოყენებულია 80X160 მმ კვეთის ნივნივა კოჭები. სეისმომედეგობის პირობის მიხედვით აღნიშნული კონსტრუქციული პროექტი მოქმედ სამშენებლო ნორმატივებთან მიმართებაში წარმოებულია სწორად, რასაც ვეთანხმებით და ვანიჭებთ დადებით შეფასებას.

ჩატარებული ექსპერტიზის საფუძველზე საპროექტო დოკუმენტაცია შედგენილია გეოლოგიური მონაცემების და კონსტრუქციული სწორი საანგარიშო სქემის მიხედვით თანდართული მასალებით, რაც მოცემულია მუშა ნახაზებში და გათვლებში. შესაბამისად წარმოდგენილი შენობის პროექტის კონსტრუქციული ნაწილი შედგენილია და დამუშავებული სამშენებლო ნორმატივებისა და წესების ფარგლებში.

შენობის მზიდი კონსტრუქციები გაანგარიშებულია სასრული ელემენტების მეთოდის საფუძველზე, გაანგარიშებაში განხილულია შემდეგი დატვირთვები: 1. სტატიკური მუდმივი 2. სტატიკური ხანმოკლე 3. სტატიკური ხანგრძლივი 4. სეისმური X მიმართულება (0.17g აჩქარება) 5. სეისმური Y მიმართულება 6. სეისმური 45^0 7. სეისმური 135^0 8. ქარი სტატიკური X მიმართულება 9. ქარი სტატიკური Y 10. ქარი პულსაციური X 11. ქარი პულსაციური Y 12. აქსელეროგრამა 1, X მიმართულება 13. აქსელეროგრამა 1, Y 14. აქსელეროგრამა 2, X მიმართულება 15. აქსელეროგრამა 2, Y მიმართულება 16. აქსელეროგრამა 3, X მიმართულება 17. აქსელეროგრამა 3, Y მიმართულება 18. აქსელეროგრამა 4, X მიმართულება 19. აქსელეროგრამა აქსელეროგრამა Y მიმართულება 20. აქსელეროგრამა 5, X მიმართულება 21. აქსელეროგრამა Y მიმართულება 22. აქსელეროგრამა 6, X მიმართულება 23. აქსელეროგრამა 6, Y მიმართულება 24. აქსელეროგრამა 7, X მიმართულება 25. აქსელეროგრამა 7, Y მიმართულება.

გრუნტის კატეგორია სეისმური თვისებებით-II. საანგარიშო სეისმურობა 8 ბალს შეადგენს. (EMS-98 სკალით) გათვალისწინებულია საკუთარი რხევის 36 ფორმა. ბეტონის კლასი B-25. არმატურა A500c, A240c. შესაბამისად წარმოდგენილი პროექტის კონსტრუქციული ნაწილი შედგენილია და დამუშავებული სამშენებლო ნორმატივებისა და წესების ფარგლებში.

დასკვნითი ნაწილი: ჩვენს მიერ ქალაქი თბილისი, ხეხილსანერგე მეურნეობა საკადასტრო კოდით №81.21.01.972 არსებულ მიწის ნაკვეთზე შედგენილი ორ სართულიანი ინდივიდუალური საცხოვრებელი სახლის საპროექტო დოკუმენტაცია და მასში მოცემული კონსტრუქციული ნახაზები შესრულებულია სამშენებლო ნორმატივების, გეოლოგიური მონაცემებზე დაგეგმარებული კონსტრუქციული ნაწილის გათვალისწინებით. წარმოდგენილი კონსტრუქციული პროექტი დამაკმაყოფილებელია და საიმედო დღეისათვის მოქმედ სამშენებლო ნორმებთან და წესებთან მიმართებაში. კონსტრუქციულ პროექტში სრულად არის დამუშავებული ფუძე-საძირკვლებისა და ყველა ძირითადი კონსტრუქციების საანგარიშო სქემები, დაცულია სეისმომედეგობის ნორმები. ჩატარებული ექსპერტიზის შედეგად წარმოდგენილ კონსტრუქციულ პროექტს ცალსახად ენიჭება დადებითი შეფასება.

კონსტრუქტორ-ექსპერტი: **ა. ყურაშვილი**

შპს ექსპერტ დეველოპმენტი
EX ERT DEVELOPMENT
402030495
EXPERT DEVELOPMENT LTD

სამუშაო გამოცდილება

გვარი, სახელი, მამის სახელი: - ყურაშვილი ალექსანდრე

მისამართი: - ქ.თბილისი, იპ. ხვიჩიას ქუჩა №16, ბინა 11

ტელეფონი: - ტელ: 2 37 55 77
მობ: 5 99 05 70 94
პ/ნ 01024034907

განათლება: - 2002 წელს ჩავაბარე და 2008 წელს დავამთავრე საქართველოს პოლიტექნიკური ინსტიტუტის სამშენებლო ფაკულტეტი, სპეციალობით სამრეწველო და სამოქალაქო მშენებლობა (მაგისტრი)

- მშნებელ-ინჟინერის სამუშაო საქმიანობა და გამოცდილება 2006 წლიდან დღემდე.

-შპს "ვალენტია ინდუსტრია" 2005-2006წწ.

-"სახელმწიფო უზრუნველყოფის სამსახური" თანამდებობა: ქონების განვითარების სამსახურის სპეციალისტი 2006-2009 წწ. (ავლაბრის ადმინისტრაციული კომპლექსის მშენებლობაზე)

- 2009 წლიდან 2011 წლამდე ვმუშაობდი საპროექტო ორგანიზაცია შპს "დიტრიხ"-ში კონსტრუქტორის პოზიციაზე მის: ქ.თბილისის, ბახტრიონის ქუჩა №28

- 2011 წლიდან შპს "ლილეო"– ს დირექტორი თანამდებობა: ინჟინერ-კონსტრუქტორი
- 2018 წლიდან დღემდე შპს "ექსპერტ დეველოპმენტი"-ს დირექტორი, თანამდებობა : ინჟინერ-ექსპერტი

ენების ცოდნა: - ქართული– მშობლიური
- რუსული-კარგად
- ინგლისური-კარგად

სხვა მონაცემები:

კომპიუტერული პროგრამები:
OS: Auto cad; ArchiCAD; Windows XP; Microsoft Office; Internet Explorer; საინჟინრო-გამოთვლითი პროგრამა Lira

2009 წლიდან - დღემდე, თბილისსა და საქართველოს სხვადასხვა რეგიონებში, შესწავლილი მაქვს 200 ერთეულამდე ავარიული ან/და სარეკონსტრუქციო 1-ლი, მე-2, მე-3 და მე-4 კლასის შენობა-ნაგებობა, რაზედაც გაცემულია შესაბამისი ნახაზები, საექსპერტო დასკვნები და რეკომენდაციები. თბილისსა და საქართველოს სხვადასხვა რეგიონებში დაპროექტებული მაქვს 600-ზე მეტი 1-ლი, მე-2, მე-3, მე-4 კლასის შენობების კონსტრუქციული პროექტი. თბილისსა და საქართველოს სხვადასხვა რეგიონებში შესრულებული მაქვს 4000 მეტ ობიექტზე საექსპერტო დასკვნები, სადემონტაჟო-სამშენებლო ობიექტების ექსპერტიზა, შენობა-ნაგებობების ტექნიკური მდგომარეობების ექსპერტიზა, სარეკონსტრუქციო ნაგებობების ექსპერტიზა, შენობა-ნაგებობებზე ზემოქმედებასა და მე-4 კლასის შენობებისთვის ფუძე-საძირკვლებისა და სხვა კონსტრუქციული ელემენტების საექსპერტო შეფასების შესახებ. ჩემს მიერ, თბილისში მომზადებულია რამოდენიმე ათეული მეოთხე კლასის მრავალბინიანი საცხოვრებელი და მრავალფუნქციური კომპლექსების, საწარმო ტიპის ნაგებობების პროექტის კონსტრუქციული ნაწილები.

საექსპერტო კვლევითი ჯგუფი

შ.პ.ს "ექსპერტ დეველოპმენტი"



LTD "expert development"

მტკვრის ქუჩა №6

ტელ: 599 98 05 21/ 558 37 80 90

Mail:expert_development@gmail.com

კონსტრუქტორ ექსპერტი: ალექსანდრე ყურაშვილი

სამუშაო გამოცდილება: 2006 – 2009 წელი (ავლაბრის ადმინისტრაციული კომპლექსის მშენებლობა) კონსტრუქტორ-ექსპერტი, სამშენებლო სამუშაოების წარმოების ეტაპები და ფარულ სამუშაოთა აქტების მომზადება

2011 – 2018 წელი: შპს "ლილეო" საქმიანობა: შენობა-ნაგებობებზე მდგრადობისა და საიმედოობის კვლევა, მომი%ნავე შენობა-ნაგებობებზე ზემოქმედების კვლევა, პროექტის ექსპერტიზა, გამაგრება-რეაბილიტაციის პროექტის მომზადება, ინდივიდუალური და მრავალბინიანი საცხოვრებელი სახლების კონსტრუქციული გეგმარება

2018 – 2025 წელი: შპს "ექსპერტ დეველოპმენტი": კონსტრუქტორ-ექსპერტი სამოქალაქო მშენებლობის დარგში, შენობა ნაგებობების მდგომარეობის საექსპერტო კვლევა, მომი%ნავე შენობა-ნაგებობების ტექნიკური მდგომარეობის და მასზე მშენებლობით გამოწვეული ზეგავლენის კვლევა,

კონსტრუქციული პროექტის ექსპერტიზა, სარეკონსტრუქციო სამუშაოების ექსპერტიზა

აღნიშნული პიროვნება მუშაობს შპს "ექსპერტ დეველოპმენტი"-ში 2018 წლიდან დღემდე კონსტრუქტორი-ექსპერტის თანამდებობაზე, რომლის სამუშაო გამოცდილება შეადგენს 19 წელს.

დირექტორი: ა. ყურაშვილი

კონსტრუქტორ-ექსპერტი: ა. ყურაშვილი

Georgia

IDENTITY CARD

მოქალაქის პირადობის მოწმობა

საქართველო

GEO



ბარათის No / CARD No

19IA43611

სახელი / FIRST NAME

ალექსანდრე

ALEKSANDRE

გვარი / LAST NAME

ყურაშვილი

KURASHVILI

მოქ. / CIT	სქესი / SEX	პირადი No / PERSONAL No
GEO	მმ / M	01024034907

დაბადების თარიღი DATE OF BIRTH	მოქმედების ვადა DATE OF EXPIRY
21.02.1985	15.10.2029

ხელმოწერა
SIGNATURE

დაბადების ადგილი / PLACE OF BIRTH

თბილისი

TBILISI

გაცემის თარიღი / DATE OF ISSUE

15.10.2019

გამცემი ორგანო / ISSUING AUTHORITY

იუსტიციის სამინისტრო

MINISTRY OF JUSTICE

დამკვეთი: სრს; დამამზადებელი: MB-IDS 2019

სფს-ს რეგისტრაციის No 26-3184

IDGE019IA4361130102403490 7<<<<

8502212M2910150GEO<<<<<<<<<<<8

KURASHVILI<<ALEKSANDRE<<<<<<<<<

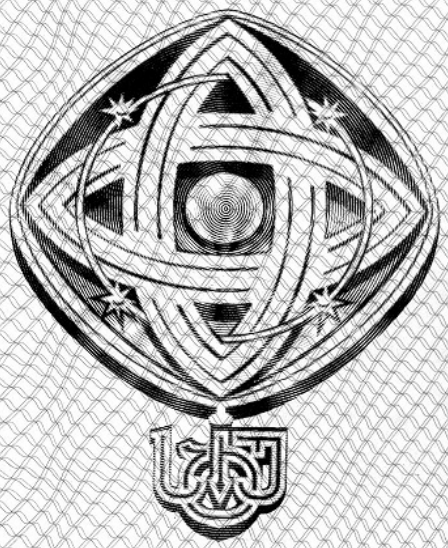

დამკვეთი: საქართველოს ტექნიკური უნივერსიტეტი
შემსრულებელი: საგამომცემლო პოლიგრაფიული სახლი კაბადონი
ს.ფ.ს. რეგისტრაციის № 7 - 0158

საქართველოს ტექნიკური უნივერსიტეტი

GEORGIAN TECHNICAL UNIVERSITY



ბაკალავრის დიპლომი

BACHELOR'S DIPLOMA

GEORGIAN TECHNICAL UNIVERSITY

DIPLOMA

With honours

STU № 000839

This is to certify that Mr./Ms. Alexander
Name, Surname
Kurashvili

was enrolled in 2002 in Georgian Technical University and in 2006

completed the requirements of Faculty of

Civil Engineering

Bachelor's Degree of the University

with major in Industrial and Civil Engineering

By the decision of the State Qualification Commission, September
Month, Day, Year
18, 2006, Mr. Alexander Kurashvili
Name, Surname

was awarded the Academic Degree of

Bachelor of Civil Engineering

Seal

Rector

Dean

City: Tbilisi

Registration # 06535

საქართველოს ტექნიკური უნივერსიტეტი

დიპლომი

წარჩინებით

STU № 000839

ეძლევა ალექსანდრე ყურაშვილს

მასზედ, რომ იგი 2002 წელს ჩაირიცხა და 2006

წელს დაამთავრა საქართველოს ტექნიკური უნივერსიტეტის

სამშენებლო

ფაკულტეტის

ბაკალავრიატის სრული კურსი სამრეწველო და სამოქალაქო

მშენებლობის

სპეციალობით

საკვალიფიკაციო კომისიის 2006 18. 9
(წელი, რიცხვი, თვე)
გადაწყვეტილებით

ალექსანდრე ყურაშვილს მიენიჭა

ბაკალავრის აკადემიური ხარისხი და მშენებლის

კვალიფიკაცია

რექტორი

დეკანი

ქალაქი თბილისი

სარეგისტრაციო ნომერი 06535



მაგისტრის
დიპლომი

MASTER'S
DIPLOMA

დამკვეთი: საქართველოს ტექნიკური უნივერსიტეტი
დამამზადებელი: შპს „ფორმა“
სფს რეგისტრაციის № 04-1599

GEORGIA

LEGAL ENTITY OF PUBLIC LAW

TECHNICAL UNIVERSITY OF GEORGIA

MASTER'S

DIPLOMA

MA № 000505

This is to certify that by the decision June 26, 2008.

of the Civil Engineering faculty

of the **Technical University of Georgia**

Mr. Alexander Kurashvili

born on February 21, 1985.

was awarded an academic Degree of Master with a Major in

Civil Engineering

seal

Dean of the faculty

Rector

Tbilisi September 18, 2008. Registration No 00504

საქართველო

საჯარო სამართლის იურიდიული პირი

საქართველოს ტექნიკური უნივერსიტეტი

მაგისტრის

დიპლომი

MA № 000505

საქართველოს ტექნიკური უნივერსიტეტის

საინჟინრო

ფაკულტეტის 2008 წლის 26. 6 გადაწყვეტილებით,

ალექსანდრე ყურაშვილს

დაბადებულს 1985 წლის 21 თებერვალს

მიენიჭა მშენებლობის

მაგისტრის აკადემიური ხარისხი.

ბ. ა.

ფაკულტეტის დეკანი

რექტორი

თბილისი 18/09/2008 სარეგისტრაციო # 00504

საქართველო

ორი ათას ჩვიდმეტი წლის ექვს დეკემბერს მე, საქართველოს ნოტარიუსს თეა მაღალდაძეს, ჩემს სანოტარო ბიუროში, რომელიც მდებარეობს მისამართზე: თბილისი, ძტკვრის ქ. N6, მომმართა: **ალექსანდრე ყურაშვილმა**, რომელმაც წარმოადგინა მის მიერ შედგენილი **სამუშაო გამოცდილების** ერთი ეგზემპლარი და მოითხოვა მასზე მისი ხელმოწერის სანოტარო წესით დამოწმება.

მე დავადგინე მისი პირადობა წარმოდგენილი პირადობის დამადასტურებელი დოკუმენტით და დავრწმუნდი, რომ მე ნამდვილად **ალექსანდრე ყურაშვილმა (დაბად.21.02.1985წ. პ/ნ 01024034907, პ/მ** დ1428509) მომმართა.

მე შევამოწმე მისი ქმედუნარიანობა და ვადასტურებ, რომ მის ქმედუნარიანობაში ეჭვის შეტანის საფუძველი არ მაქვს.

მან განაცხადა, რომ მისთვის ცნობილია **სამუშაო გამოცდილების** შინაარსი და მასზე ხელმოწერის სამართლებრივი შედეგი, რომ იგი სრულად გამოხატავს მის ნებასა და სურვილს, რის შემდეგაც მან ჩემი თანდასწრებით, პირადად მოაწერა ხელი **სამუშაო გამოცდილებას**, რომელიც თან ერთვის სანოტარო აქტს.

ნოტარიუსმა მას განუმარტა, რომ იგი ამოწმებს მხოლოდ **სამუშაო გამოცდილებაზე** მისი ხელმოწერის ნამდვილობას და არა **სამუშაო გამოცდილებაში** მოყვანილი ფაქტის სიზუსტეს და ნამდვიდობას. მე მას აგრეთვე განუმარტე, რომ ნოტარიუსს არ ეკისრება პასუხისმგებლობა კერძო აქტის კანონმდებლობასთან შეუსაბამობის, ან კერძო აქტში ხელმომწერის ნების არაადექვატურად ასახვის გამო და შესაბამისად, პასუხს არ აგებს მის ნამდვილობაზე.

დამოწმებულია ერთი ხელმოწერის ნამდვილობა **სამუშაო გამოცდილების** ერთ ეგზემპლარზე და შესაბამისად გადახდილია სანოტარო საზღაური: "სანოტარო მოქმედებათა შესრულებისათვის საზღაურისა და საქართველოს ნოტარიუსთა პალატისათვის დადგენილი საფასურის ოდენობების, მათი გადახდევინების წესისა და მომსახურების ვადების დამტკიცების შესახებ" საქართველოს მთავრობის #507-ე დადგენილების (29.12.2011 წ.) 31 ე მუხლის საფუძველზე 2.00 ლარი, 39-ე მუხლის საფუძველზე 2.00 ლარი და საგადასახადო კოდექსის 169-ე მუხლის საფუძველზე დ.ღ.გ. 0.36 ლარი, ჯამში: 4.36 ლარი.

საქართველოს ნოტარიუსი
თეა მაღალდაძე

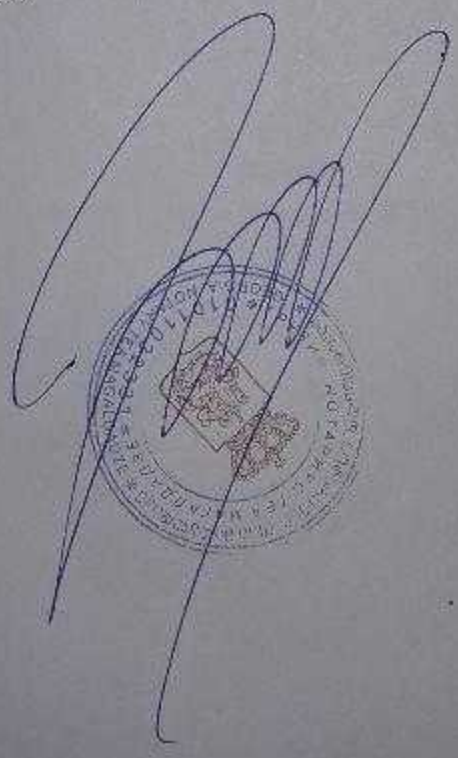

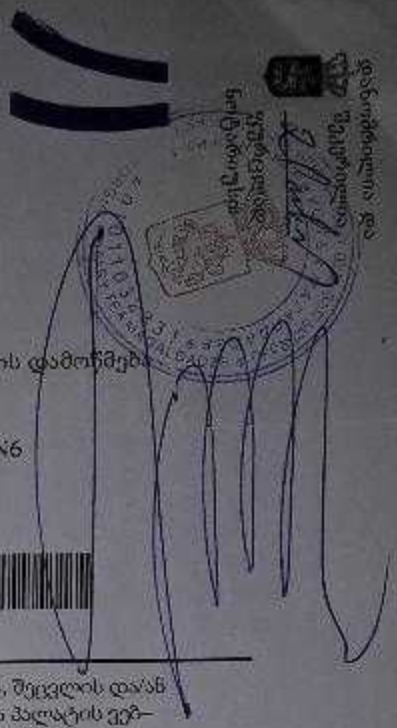

სანოტარო მოქმედების რეგისტრაციის ნომერი	N171419327
სანოტარო მოქმედების რეგისტრაციის თარიღი	06.12.2017 წ
სანოტარო მოქმედების დასახელება	ხელმოწერის ნამდვილობის დამოწმება
სრულიად	თეა მაღალდაძე
სანოტარო ბიუროს მისამართი	თბილისი, მტკვრის ქუჩა N6
სანოტარო ბიუროს ტელეფონი	0322931887
სანოტარო მოქმედების ინდივიდუალური ნომერი	31278100086917

სანოტარო მოქმედებისა და სანოტარო აქტის შესახებ ინფორმაციის (მისი შექმნის, შეცვლის და/ან გაუქმების შესახებ) მიღება–გადამოწმება შეგიძლიათ საქართველოს ნოტარიუსთა პალატის ვებ–გვერდზე: www.notary.ge ასევე შეგიძლიათ დარეკოთ ტელეფონზე: +995(32) 2 66 19 18