№ 0G25-1085208 D 14.05.2025

შპს „ბი ეიჩ ეს გრუპ“ს და შპს „თიბიეს პალას“
ელ. ფოსტა: dmarghania@gmail.com
vvardania@gmail.com
(საკ. ტელ: 599688068; 599274727;)

შპს „ჯორჯიან უოთერ ენდ ფაუერმა“ განიხილა თქვენი განაცხადი დათარიღებული 06.05.2025 წ, დარეგისტრირებული #IN25-1082701; 06.05.2025 წ. რომელიც ეხება ვაკე-საბურთალოს რაიონში, უნივერსიტეტის ქ.N6-ში (ს/კ 01.14.06.008.290; ს/კ 01.14.06.008.364) მდებარე ობიექტებიდან წყალსადენ-წყალარინების გარე ქსელების გადატანა/გადალაგების პროექტის შეთანხმებას.

ტექნიკური ექსპერტიზისა და პროექტირების დეპარტამენტის დასკვნის საფუძველზე გაცნობებთ, რომ წარმოდგენილი პროექტების შეთანხმება შესაძლებელია. სამშენებლო-სამონტაჟო სამუშაოების დაწყების წინ 3 (სამი) დღით ადრე აუცილებელია მომართოთ კომპანიას განაცხადით სამუშაოებზე ზედამხედველობის გაწევისათვის ან გვეცნობოს ელექტრონულად მეილზე/ან SMS სახით (agigilashvili@gwp.ge; 599 57 76 18;)

დანართი: 9 ფურცელი- (პროექტი)

პატივისცემით

გიორგი კიზივაძე

ახალი მიერთების სამსახურის უფროსი

შემსრ: მ.შოთაძე
ტელ: 2 93 11 11 (1532)
ელ.ფოსტა.mshotadze@gwp.ge

სტადია	მუშა პროექტი (მპ)

ქალაქი თბილისი, უნივერსიტეტის ქ#6-ში ს.კ. 01.14.06.008.290 შპს "ბი ეიჩ ეს გრუპ"-ის და ს.კ. 01.14.06.008.364 შპს "თიბიეს პალასი"-ს მიწის ნაკვეთებზე გამავალი წყალსადენ-წყალარინების გარე ქსელების გადატანის პროექტი



თბილისი 2024

შპს "H2O"

ნახაზების ჩამონათვალი

№	ნახაზის დასახელება	ფურცელი №
	ტექნოლოგიური ნაწილი	
1.	საერთო მონაცემები	ნკ-1
2.	გეგმა 1 არსებული და საპროექტო ქსელების დაგანით	ნკ-2
3.	კანალიზაციის ქსელის გრძივი პროფილი	ნკ-3
4.	ბიპიური კანალიზაციის ჭები	ნკ-4
5.	ჭის ქვაბულის და თხრილის კედლების გამაგრება	ნკ-5
6.	ბრაკეციული ბრანშეის მოწყობის სტანდარტები	ნკ-6
7.	ჭის ქვაბულის და მიწის თხრილის გამაგრების კვანძი ინვენტარული ფარებით: თხრილის განივი კვეთი	ნკ-7
8.	წყალსადენის მიწის თხრილის განივი კვეთი: საპროექტო წყასადენის ძა	ნკ-8
9.		ნკ-9
10.		ნკ-10
11.		ნკ-11
12.		ნკ-12
13.		ნკ-13

განმარტებითი ბარათი

ქალაქი თბილისი, უნივერსიტეტის ქ#6-ში ს.კ. 01.14.06.008.290 შპს "ბი ეიჩ ეს გრუპ"-ის მიწის ნაკვეთებზე გამავალი წყალსადენ-წყალარინების გარე ქსელების გადატანის პროექტი.

აღნიშნული გადასატანი საპროექტო გარე წყალსადენ-წყალარინების ქსელების დაერთების წერტილები გათვალისწინებულია კომპანია GWP-ის მიერ გაცემული ტექ.პირობის საფუძველზე. პროექტი ითვალისწინებს, ზემოთხსენებულ მიწის ნაკვეთებზე გამავალი d 100მმ-იან ფოლადის წყალსადენის და d 200/150მმ-იანი წყალარინების ქსელების გადატანას.

საპროექტო ტრაექტორიაზე, შიდა კვარტლულ სავალ ნაწილზე მოხდება ასფალტის საფარის მოხსნა/აღდგენა, სავალი ნაწილის კიდიდან-კიდემდე. მოსახსნელი და მოსაწყობი საფარის ჯამური მოცულობა შეადგენს 300მ².

წყალადენის არსებულ ქსელზე დაერთება მოხდება 110მმ-იან პოლიეთილენის მილზე, არსებული ურდულის ჭის წინ, რის შემდეგაც საპროექტო ქსელი შემოტარდება სერვიტუტის გავლით საპროექტო შენობების კონტურებს ისე რომ არ დაირღვევა სამშენებლო სანიტარული ნორმები და მოხდება მისი არსებულ ქსელზე გადაერთება.

საპროექტო წყალსადენის ქსელის მოსაწყობად გამოყენებულია პოლიეთილენის PN16 D-110მმ-იანი მილი, რომლის ჯამური სიგრძე შეადგენს L-60 მ-ს.

წყალარინების არსებული მილების გაუქმება და მათი საწყისი წერტილის ტრაექტორიების შემოტრიალება მოხდება ისე რომ, პერსპექტივაში ასამშენებელი საპროექტო შენობების მიმართ დაცული იყოს სამშენებლო სანიტარული ნორმებით გათვალისწინებული დაშორებები. დაერთების წერტილი გათვალისწინებულია მიმდებარედ არსებულ ჭაში რომლის სიღრმე შეადგენს H=2.75მ-ს.

საპროექტო ქსელზე მოხდება ყველა არსებული მოქმედი განშტოების გადმოერთება.

საპროექტო ქსელის მოსაწყობად გამოყენებულია კანალიზაციის გლუვი PVC-U PN6 d=225მმ-იანი მილი, რომლის ჯამური სიგრძე შეადგენს L-100 მ-ს;

საპროექტო ქსელზე მოეწყობა სულ 6 (ექვსი) ცალი საპროექტო ჭა, რომლებიც აიგება რკ/ბეტონის 1.5მ-იანი რგოლებით.

მილის მოწყობის შემდეგ ტრანშეის შევსებამდე აუცილებელია სისტემა შემოწმდეს ჰერმეტულობაზე.

ერთი ერთეული მილის სიგრძე განისაზღვრა 6000 მმ-ით.

საპროექტო ტრანშეაში მილი უნდა მოეწყოს ქვიშის ბალიშებს შორის (2-5 მმ ფრაქცია), მილის ქვეშ 15 სმ, მილს ზემოდან 30 სმ. შემდეგ თხრილის შევსება ხდება ქვიშა ხრეშოვანი საფარით (არ უნდა იქნას გამოყენებული 80 მმ-ზე ზევით ფრაქცია-15%). საპროექტო ტრანშეის კომპაქტირება უნდა მოხდეს მილის ზურგიდან 1მ-ის ზემოთ (0,3 მ. ქვიშა + 0,7 მ ქვიშა-ხრეში) 10 ტ-იანი სატკეპნი დანადგარი: ქვიშის ფენისთვის მილს ქვემოთ 15 სმ, მილს ზემოთ 30 სმ (K=0.98-1.25); ქვიშა ხრეშოვანი საფარისთვის (K=0.98-1.25) 30-30 სმ-იანი დაყოფით. სავალდებულოა მოხდეს საპროექტო წყალარინების ქსელის გამოცდა ჰერმეტულობაზე , რაც უნდა მოხდეს სპეციალიზირებული ჯგუფის თანდასწრებით.

1.5მ. და მეტი ჩაღრმავების შემდეგ, აუცილებელია მოეწყოს თხრილის კედლებისა და ჭის ქვაბულის გამაგრება, რადგან დაცული იყოს სამშენებლო უსაფრთხოების ნორმები და თავიდან აცილებულ იქნას ტრანშეის/ქვაბულის ჩამოშლა.

მშენებლობის დროს ობიექტზე ადამიანის ჯანმრთელობისთვის საშიში სამშენებლო მასალების დემონტაჟის და ტრანსპორტირების დროს, გათვალისწინებულ იქნას მუშა პერსონალის ჯანმრთელობის და შრომის უსაფრთხოების ნორმები (უტილიზაცია).

საპროექტო გოფრირებული მილების გამტარუნარიანობა, საპროექტო ქანობების მიხედვით, რომელიც აღებულია СНИП 2.04.02-84 და СНИП 2.04.03-85 მითითებების თანახმად.

საერთო მითითებები

1. სამშენაოების დაწყებამდე დაზუსტებულ იქნას ტრასების გასწვრივ საინჟინრო კომუნიკაციების არსებობა.
2. წინამდებარე პროექტი შესრულებულია გარე წყალმომარაგება-კანალიზაციის ქსელის СНИП 2.04.02-84 და СНИП 2.04.03-85 მითითებების თანახმად.
3. სამუშაოთა წარმოების ხელმძღვანელობა და მიღება-ჩაბარება განხორციელდეს СНИП 3.05.04-85 მიხედვით, რომელსაც განახორციელებს ხელმძღვანელობის სამსახური..
4. მიწის სამუშაოების წარმოებისას აუცილებელია გეოლოგის ხელმძღვანელობა.
5. სამონტაჟო სამუშაოების წარმოება განხორციელდეს მილის მწარმოებელი ფირმის ტექნიკური მითითებების მიხედვით.
6. სამუშაოების დასრულების შემდეგ მილსადენები გამოიცადოს დაწესებული ნორმების თანახმად.

შპს "H2O"



ფორმატი	სტადია	მას'შტაბი
A3	მ.პ.	

შ.პ.ს. "H2O" 2024

პროექტირების სამსახური

პროექტის ხელმძღვანელი	ს. ჯაფარიძე	
შესრულება	ს. ჯაფარიძე რ. წიტაიშვილი	
შეამოწმა	ნ. ჯაფარიძე	

ქალაქი თბილისი, უნივერსიტეტის ქ#6-ში ს.კ. 01.14.06.008.290 შპს "ბი ეიჩ ეს გრუპ"-ის და ს.კ. 01.14.06.008.364 შპს "თიბილის პალასი"-ს მიწის ნაკვეთებზე გამავალი წყალსადენ-წყალარინების გარე ქსელების გადატანის პროექტი

საერთო მონაცემები

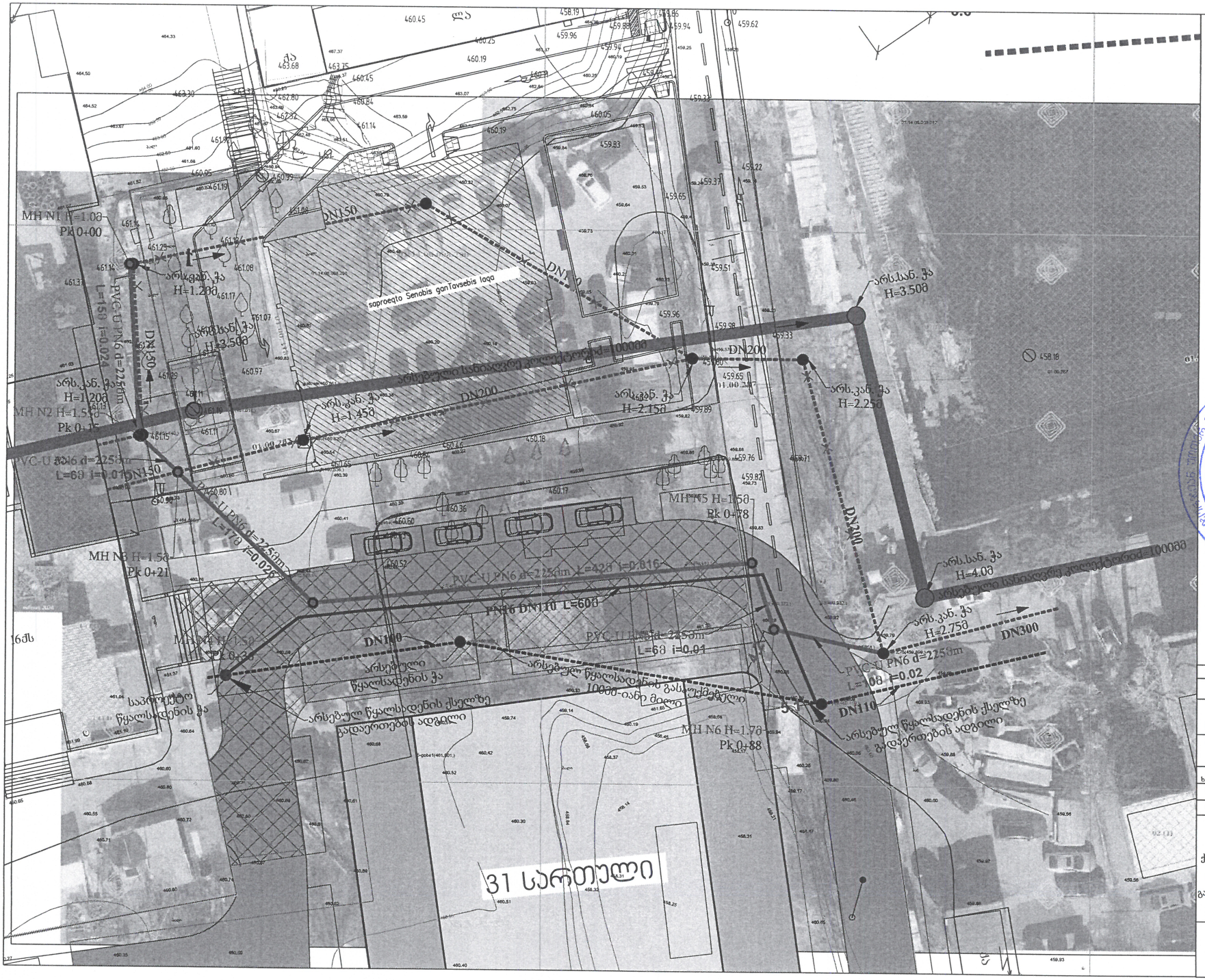

აეროგამოკვლევის აღნიშვნები:

- კანალიზაციის არსებული მილი
- წყალსადენის არსებული მილი
- არსებული კან. ჭა
- არს. ელ. კომუნიკაციები
- არს. გაზის მილი
- სანიაღვრე არსებული მილი
- სანიაღვრე არსებული მილი
- წყალსადენის საპროექტო მილი
- საკ. კანალიზაციის ჭა
- კანალიზაციის საპროექტო მილი

WGS 1984 -ის კოორდინატთა სისტემის *UTM* პროექცია

ფორმატი	სტადია	მასშტაბი
A3	მ.პ.	

შ.პ.ს. "H2o LLC" 2025

პროექტირების საშუალება

პროექტის ხელმძღვანელი	ს. ჭაშარიძე	
შესრულა	ს. ჭაშარიძე ლ. ყუტაიშვილი	
შეამოწმა	ნ. ჭაშარიძე	

ქალაქი თბილისი, უნივერსიტეტის ქ#6-ში ს.კ. 01.14.06.008.290 მას "ბი ეიჩ ეს გრუპ"-ის და ს.კ. 01.14.06.008.364 მას "თიბილის პალასი"-ს მიწის ნაკვეთებზე გამავალი წყალსადენ-წყალარინების გარე ქსელების გადატანის პროექტი

გეგმა არსებული და საპროექტო ქსელების დატანით

2

"საქართველოს წყლის, სანიაღვრე და ჩამდინარე წყლების ეროვნული ოპერატორი" * "GEORGIAN WATER and POWER LTD." * OFFICE GWP ტელ* 203826002 *

საპროექტო კანალიზაციის მილის
გრძივი პროფილი PK-I-I

მასშტაბი
ვ-1:100
ჰ-1:500

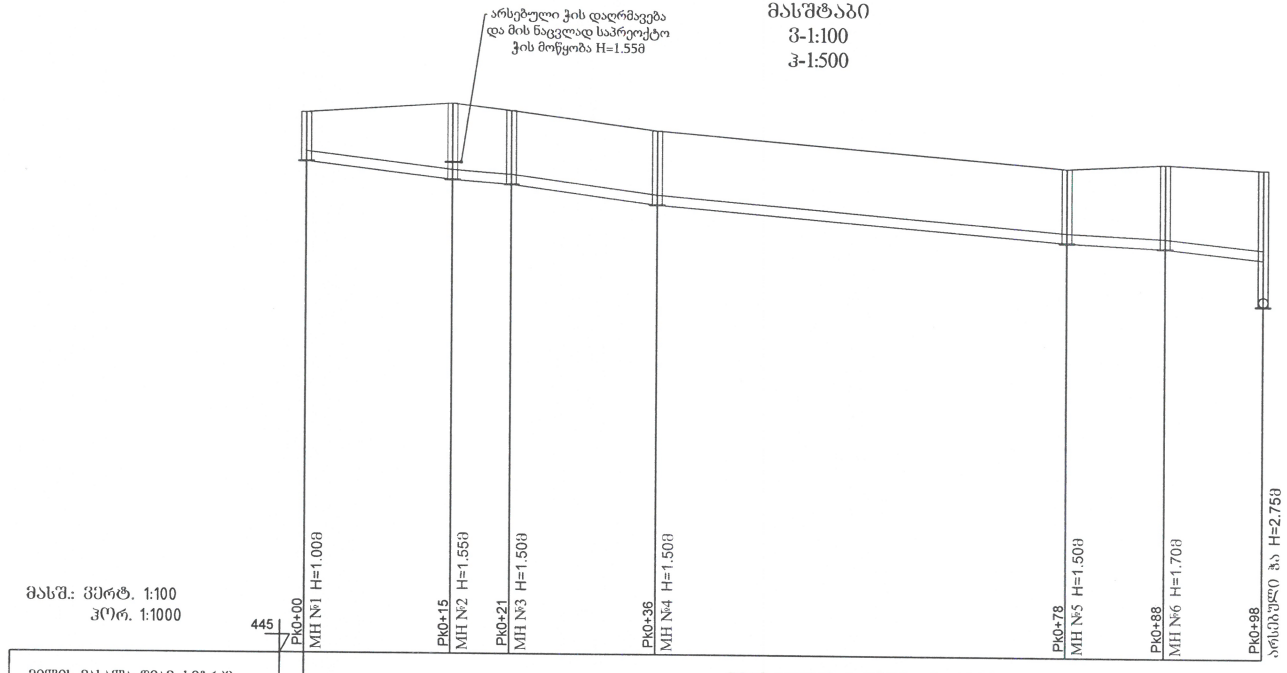

მასშ.: ვერტ. 1:100
ჰორ. 1:1000

445

მილის მასალა დიამ. სიგრძე								
მილის ჩაღრმავება	1.00	1.55	1.50	1.50	1.50	1.70	1.81 / 2.75	
მილის ძირის ნიშნული	459.95	459.59	459.50	459.10	458.40	458.30	458.09 / 457.15	
მიწის ზედაპირის ნიშნული	460.95	461.14	461.00	460.60	459.90	460.00	459.90	
სიმაღლე	15.00	6.00	15.00	42.00	6.00	10.00		
ქანობი / სიგრძე	15.00	0.0240 / 6.00	0.0150 / 15.00	0.0267 / 42.00	0.0167 / 6.00	0.0100 / 10.00	0.0214	
ჭები								
კუთხეები								

ᲫᲕᲝᲨᲐ-ᲪᲔᲛᲔᲜᲢᲘᲡ ᲮᲡᲜᲐᲠᲘᲡ ᲛᲝᲪᲣᲚᲝᲑᲐ ᲓᲐᲖᲣᲡᲢᲓᲔᲡ ᲐᲓᲒᲘᲚᲖᲔ ᲭᲔᲑᲘᲡ ᲙᲝᲜᲡᲢᲠᲣᲥᲪᲘᲣᲚᲘ ᲔᲚᲔᲛᲔᲜᲢᲔᲑᲘᲡ ᲖᲔᲓᲐᲞᲐᲘᲠᲔᲑᲘᲡ ᲡᲘᲡᲬᲝᲠᲔᲑᲐ ᲓᲐ ᲒᲔᲝᲛᲔᲢᲠᲘᲣᲚᲘ ᲖᲝᲛᲔᲑᲘᲡ ᲛᲘᲮᲔᲓᲕᲘᲗ.

შპს "H2O"

5. წყალარინების თხრილის სიღრმის მიხედვით 1.5მ. და მეტი სამშენებლო ვარმოების უსაშრომოების მიზნით მოვაწყოთ თხრილის შერღების გამაგრება.

"GEORGIAN WATER and POWER LTD" ※ "ქართული წყალი და ენერგია" ※ ს/კ: 203826002 ※ GWP OFFICE

ფორმატი	სტადია	მასშტაბი
A3	შ.პ.	

შ.პ.ს. "H2O" 2024
პროექტირების სამსახური

პროექტის ხელმძღვანელი	ს. ჯაფარიძე	
შემსრულა	ს. ჯაფარიძე ტ. წიტაიშვილი	
შემოწმა	ნ. ჯაფარიძე	

ქალაქი თბილისი, უნივერსიტეტის ქ#6-ში ს.კ. 01.14.06.008.290 შეს "ბი ეიჩ ეს გრუპ"-ის და ს.კ. 01.14.06.008.364 შეს "თიბილის პალასი"-ს მიწის ნაკვეთებზე გამავალი წყალსადენ-წყალარინების გარე ქსელების გადატანის პროექტი

ბიპიური მილის თხრილის განივი კვეთი

საპროექტო კანალიზაციის ტიპიური მიერთების ჭა

ჭრილი I-I

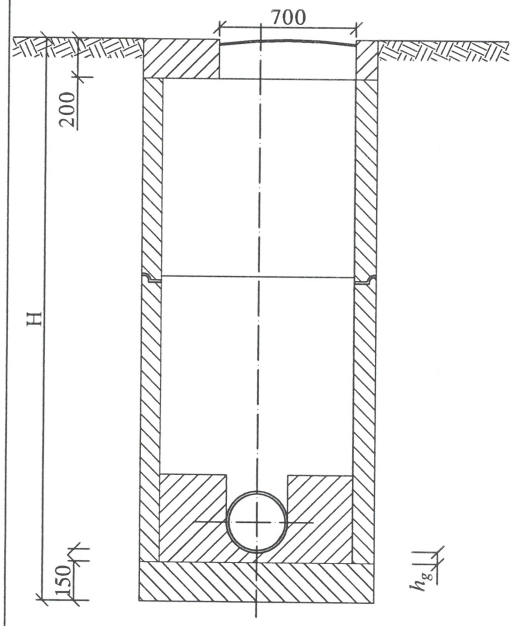

საპროექტო კანალიზაციის ტიპიური მოხვევის ჭა

ჭრილი I-I

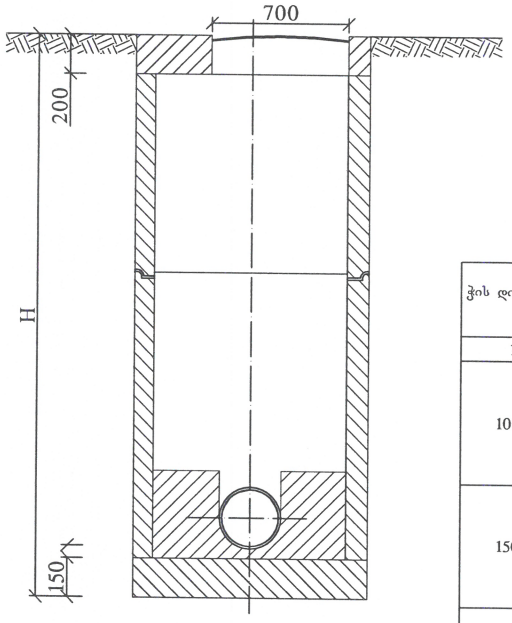

ჭის დიამეტრი	მილის დიამეტრი $d_з$	მოხვევის კუთხე a°	ღარის სიმაღლე $h_ღ$
1	2	3	4
1000	150	15-90	200
	200		300
	250		350
	300		400
	350		450
1500	400	15-90	500
	450		550
	500		600
	600		700
	700		800
2000	800	15-90	950
	900		1050
	1000		1150

გეგმა

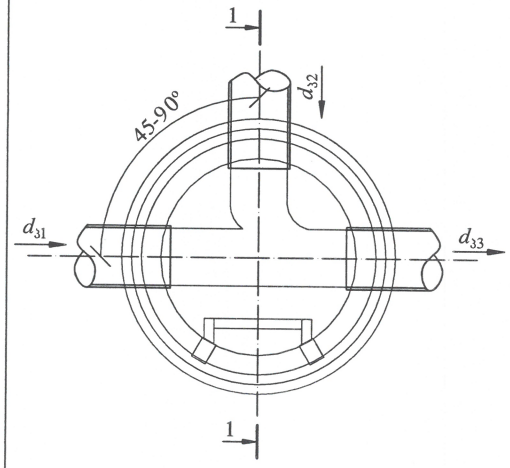

გეგმა

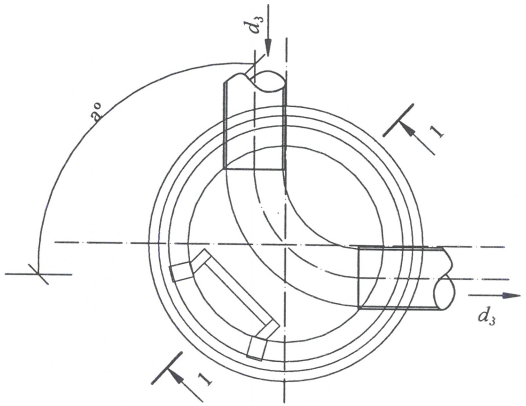

– ღარის ძირის სისქე, რომელიც ტოლია მილის კედლის სისქეს დამატებული 30 მმ

შპს "H2O"

საქართველოს წყლისა და ენერგეტიკის ეროვნული ასოციაცია "GEORGIAN WATER and POWER" OFFICE GWP საქართველო LTD. 203826002

ფორმატი	სტადია	მასშტაბი
A3	შ.პ.	

შ.პ.ს. "H2O" 2024

პროექტირების სამსახური

პროექტის ხელმძღვანელი	ს. ზაზარიაძე	
შემსრულა	ს. ზაზარიაძე	
	ტ. წიტაიშვილი	
შემოწმა	ნ. ზაზარიაძე	

ქალაქი თბილისი, უნივერსიტეტის ქ#6-ში ს.კ. 01.14.06.008.290 შპს "ბი ეიჩ ეს გრუპ"-ის და ს.კ. 01.14.06.008.364 შპს "თიბილის პალასი"-ს მიწის ნაკვეთებზე გამავალი წყალსადენ-წყალარინების გარე ქსელების გადატანის პროექტი

ტიპიური კანალიზაციის ჭები

თხრილის გრძივი კვეთი გამაგრების კვანძი
Trench longitudinal Section assembly Unit

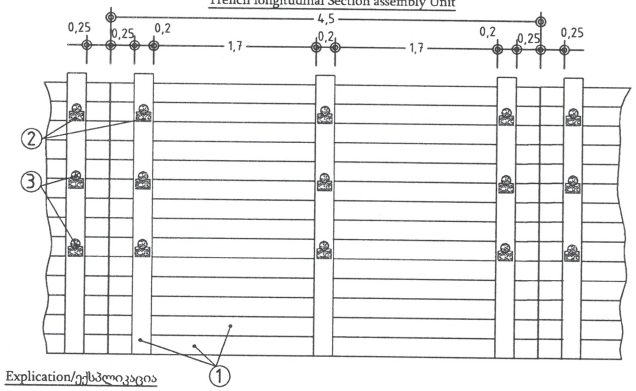

Explication/ექსპლიკაცია

1. Peace of Plank/ფიცრის ნაჭერი 40X200X4500
2. Bunton Support /გამბჯენის საყრდენი
3. Bunton (Round carving wood)/გამბჯენი (მრგვალი კვეთის მორი) Ø 100 მმ

თხრილის განივი კვეთი გამაგრების კვანძი
Trench cross-Section assembly Unit

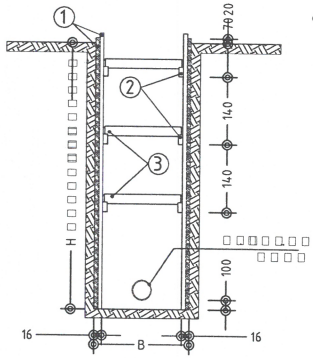

გამბჯენი
Bunton
According to trench width
ტრანშეის სიგანის მიხედვით

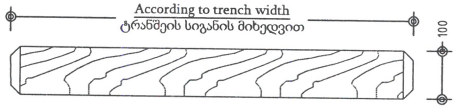

ფიცრის ნაჭერი
Peace of Plank

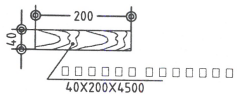

გამბჯენის საყრდენი
Bunton Support

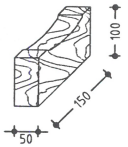

Note/შენიშვნა:

1. Reinforcement should be arranged after a depth of 1.50 m.
   გამაგრება მოეწყოს 1.50 მ-ის ჩაღრმავების შემდეგ.
2. Observe safety rules and norms during the construction period
   მშენებლობის პერიოდში დაცული იქნას უსაფრთხოების წესები და ნორმები.

ტრანშეის სიგანე გამაგრების ჩათვლით [D+(a;b)+320]				ტრანშეის სიგანე გამაგრების ჩათვლით [D+(a;b)+320]		
DN	ტრანშეის სიღრმე (მ)	ტრანშეის სიგანე (მ)		DN	ტრანშეის სიღრმე (მ)	ტრანშეის სიგანე (მ)
100	< 1.00	0.7		250	> 1.50...< 4.00	1.10
100	> 1.00...< 1.50	0.8		250	> 4.00	1.20
100	> 1.50...< 4.00	1.10		300	< 1.50...< 4.00	1.10
100	> 4.00	1.20		300	> 4.00	1.20
150	< 1.00	0.6		400	ყველა სიღრმისთვის	1.20
150	> 1.00...< 1.50	0.8		500	ყველა სიღრმისთვის	1.40
150	> 1.50...< 4.00	1.10		600	ყველა სიღრმისთვის	1.40
150	> 4.00	1.20		700	ყველა სიღრმისთვის	1.60
200	< 1.00	0.65		800	ყველა სიღრმისთვის	1.80
200	> 1.00...< 1.50	0.8				
200	> 1.50...< 4.00	1.10				
200	> 4.00	1.20				
250	> 1.00...< 1.50	0.8				

შენიშვნა:

- იმ მონაკვეთებზე, სადაც შეუძლებელია სამუშაოების წარმოება ტექნიკით, ან იქმნება არსებული კომუნიკაციების დაზიანების რისკი, სამუშაოები შესრულდეს ხელით.
- აუცილებელია უსაფრთხოების სპეციალისტის უწყვეტი ჩართულობა.
- თხრილი დამუშავების დროს მშენებელმა უნდა დაიცვას უსაფრთხოების ნორმები ქვეყანაში მოქმედი კანონმდებლობის შესაბამისად.
- თხრილში წყალსადენ-წყალარინების და სანიაღვრე წყალარინების მილის მონტაჟის დროს ბოლოები უნდა დაიგმანოს დამხშობებით.
- საპროექტო ქსელის h ≥1.5 მ-ს ჩაღრმავების შემთხვევაში აუცილებელია მიწის თხრილის და ჭის ქვაბულის კედლების გამაგრება ინვენტარული ფარებით. (იხილეთ ნიმუშები)
- ჭების და ტრანშეის მიწის სამუშაოები შესრულებულია თეორიული სტანდარტის მიხედვით, რაც სანიტარული ნორმების შესაბამისად უნდა იქნას აღრიცხული მოცულობები ფაქტიური სამუშაოების მიხედვით.

შპს "H2O"

"GEORGIAN WATER and POWER LTD." ფაუერ" ოფისი OFFICE GWP საქართველოს წყალი და ენერგია 203826002

ფორმატი	სტადია	მასშტაბი
A3	მ.პ.	

შ.პ.ს. "H2O" 2024

არქიტექტორის სამსახური

პროექტის ხელმძღვანელი	ს. ჯაფარიძე	
შესრულება	ს. ჯაფარიძე რ. ფიტაურელი	
შემოწმება	ნ. ჯაფარიძე	

ქალაქი თბილისი, უნივერსიტეტის ქ#6-ში ს.კ. 01.14.06.008.290 შპს "ბი ეიჩ ეს გრუპ"-ის და ს.კ. 01.14.06.008.364 შპს "თიბილის პალასი"-ს მიწის ნაკვეთებზე გამავალი წყალსადენ-წყალარინების გარე ქსელების გადატანის პროექტი

ჭის ქვაბულის და თხრილის კედლების გამაგრება

ტრაპეციული ტრანშეის მოწყობის სტანდარტები გრუნტის კატეგორიის მიხედვით

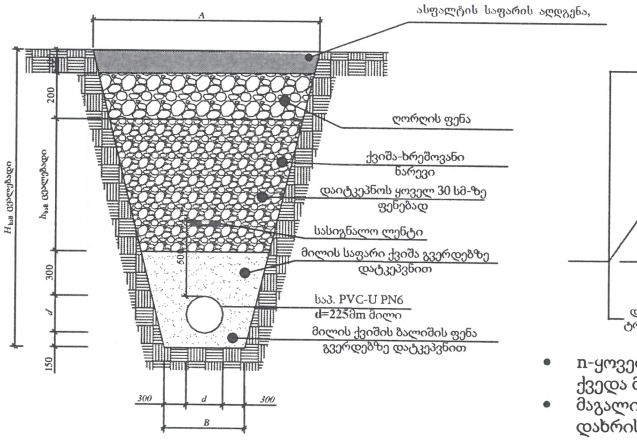

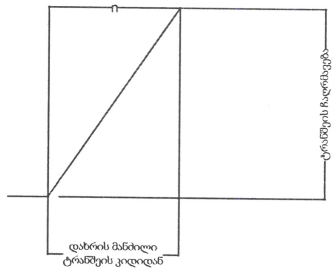

- n-ყოველ ერთ მეტრ ჩაღრმავებისას, მანძილი ტრანშეის ქვედა მხრიდან ქანობის ზედა დასაწყისამდე.
- მაგალითად: თუ ტრანშეის ჩაღრმავება 1.8 მეტრია, მაშინ დახრის მანძილი 1.8n,რომლის ანგარიში მიიღება СНиП III-42-80, (приложение 1.10 к ГЭСН 01 "Земляные работы") ანუ 1:0.67-ზე,
- კონკრეტული n=1.8*0.67=1.206 მ.

გრუნტი	ტრაპეციული ტრანშეის გაბარიტები ჩაღრმავების მიხედვით					
	1.5მ		3.0მ		5.0მ	
	კუთხე გრადუსი	ფარდობითობა	კუთხე გრადუსი	ფარდობითობა	კუთხე გრადუსი	ფარდობითობა
დაუტკეპნილი, ნაყარი	56	1/0.67	45	1/1	38	1/1.25
ქვიშა-ხრეშოვანი	63	1/0.5	45	1/1	45	1/1
ქვიშიანი თიხნარი	76	1/0.25	56	1/0.67	50	1/0.85
თიხნარი	90	1/0	63	1/0.5	53	1/0.75
თიხა	90	1/0	76	1/0.25	63	1/0.5
ქვიშისებური (лессовидные)	90	1/0	63	1/0.5	63	1/0.5

სამშენებლო ნორმები და წესები – „წყალმომარაგების და კანალიზაციის გარე ქსელები და ნაგებობები“ (მწ 07.01-09)“

"GEORGIAN WATER and POWER LTD" ჯორჯიან უოთერ ენდ ფაუერი" GWP OFFICE "ჯორჯიან უოთერ ენდ ფაუერი" ს.ს. 203826002

ფორმატი	სტადია	მასშტაბი
A3	მ.პ.	

შ.პ.ს. "H2O" 2024

პროექტირების სამსახური

პროექტის ხელმძღვანელი	ს. ჯაფარიძე	
შესრულება	ს. ჯაფარიძე რ. ღიბაძე	
შემოწმება	ნ. ჯაფარიძე	

ქალაქი თბილისი, უნივერსიტეტის ქ#6-ში ს.კ. 01.14.06.008.290 შპს "ბი ეიჩ ეს გრუპ"-ის და ს.კ. 01.14.06.008.364 შპს "თიბილის პალასი"-ს მიწის ნაკვეთებზე გამავალი წყალსადენ-წყალარინების გარე ქსელების გადატანის პროექტი

ტრაპეციული ტრანშეის მოწყობის სტანდარტები

მიწის თხრილის და ჭის ქვაბულის გამაგრების კვანძი

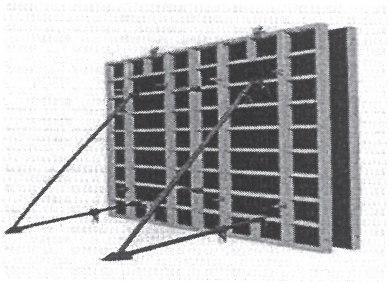

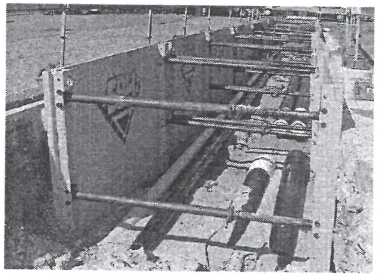

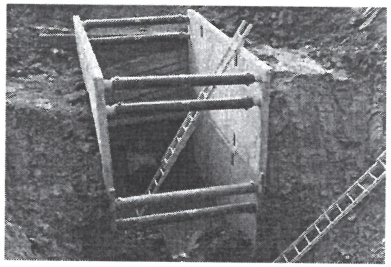



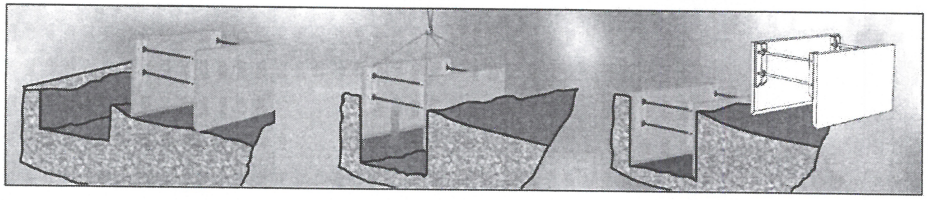

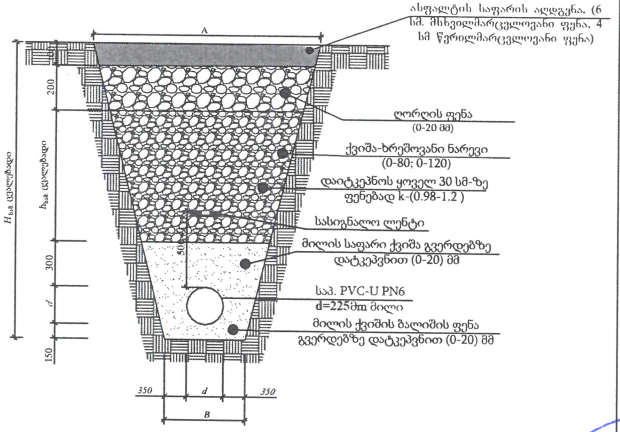

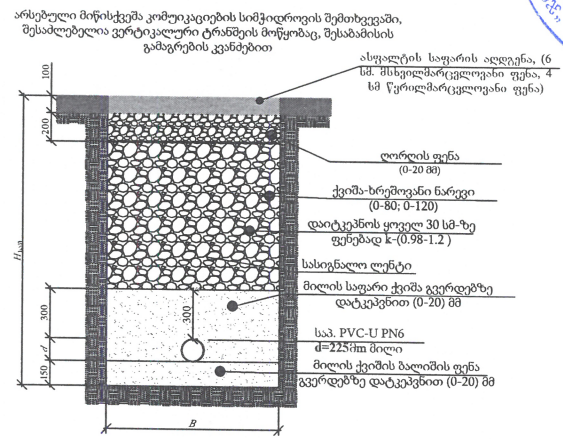

შენიშვნა:

- იმ მონაკვეთებზე, სადაც შეუძლებელია სამუშაოების წარმოება ტექნიკით, ან იქმნება არსებული კომუნიკაციების დაზიანების რისკი, სამუშაოები შესრულდეს ხელით.
- აუცილებელია უსაფრთხოების სპეციალისტის უწყვეტი ჩართულობა.
- თხრილი დამუშავების დროს მშენებელმა უნდა დაიცვას უსაფრთხოების ნორმები ქვეყანაში მოქმედი კანონმდებლობის შესაბამისად.
- თხრილში წყალსადენ-წყალარინების მილის მონტაჟის დროს ბოლოები უნდა დაიგმანოს დამხშობებით.
- საპროექტო ქსელის h ≥1.5 მ-ს ჩაღრმავების შემთხვევაში აუცილებელია მიწის თხრილის და ჭის ქვაბულის კედლების გამაგრება ინვენტარული ფარებით. (იხილეთ ნიმუშები)

"GEORGIAN WATER and POWER LTD." * "GEORGIAN WATER and POWER" * OFFICE GWP * 203826002 *

ფორმატი	სტადია	მასშტაბი
A3	მ.პ.	

შ.პ.ს. "H2O" 2024

პროექტირება-ექსპერტიზა

პროექტის ხელმძღვანელი	ს. ჯაფარიძე	
შემსრულა	ს. ჯაფარიძე რ. ყიტაკიშვილი	
შემოწმა	ნ. ჯაფარიძე	

ქალაქი თბილისი, უნივერსიტეტის ქ#6-ში ს.კ. 01.14.06.008.290 შპს "ბი ეიჩ ეს გრუპ"-ის და ს.კ. 01.14.06.008.364 შპს "თიბილეს პალასი"-ს მიწის ნაკვეთებზე გამავალი წყალსადენ-წყალარინების გარე ქსელების გადატანის პროექტი

ჭის ქვაბულის და მიწის თხრილის გამაგრების კვანძი ინვენტარული ფარებით; თხრილის განივი კვეთი 7

"GEORGIAN WATER and POWER LTD." * "GEORGIAN WATER and POWER" * OFFICE GWP * 203826002 *

საპროექტო წყალსადენის ჭა
d=1.00 მ h=1.80 მ

ბეტონი

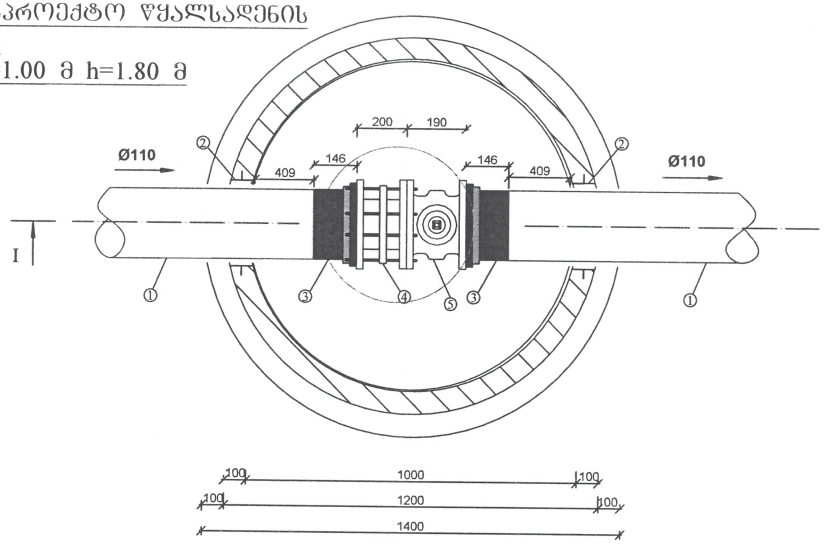

ჭრილი I-I

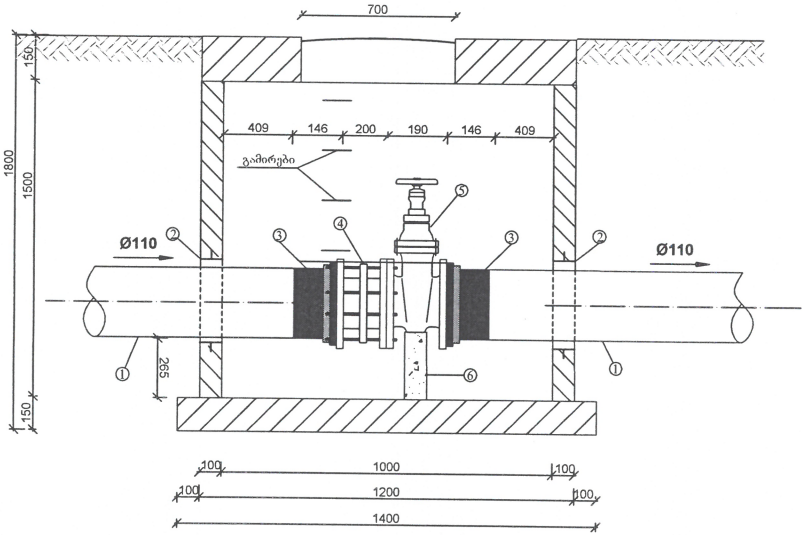

ექსპლიკაცია

1. სას. წყალსადენის პოლ. მილი PN16 d=110მმ / PE Pipe d=110mm PE PN16
2. ჩობალი d=165მმ / Gland casing d=165mm
3. პოლიეთილენის ადაპტორი მილტუჩით PN16 d=110მმ / PE Flanged Adaptor D=110mm PN16
4. ჩასაკიდებელი დეტალი PN16 d=100მმ / Dismantling joints d=100 mm PN-16
5. საპროექტო შრდული PN16 d=100მმ / Gate Valve d=100mm PN-16
6. ბეტონის საყრდენი 0.15X0.15მX0.275 / Concrete stand 150X150X275mm

ორმო
Trench

პოლ. მილსთვის ასფალტიანი გზის მეშვეობაში
For PE pipe in asphalt road

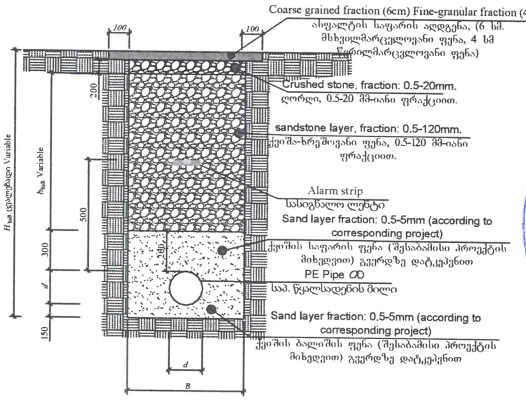

№	d	$H_{სულ}$	B	$h_{სულ}$	L (მ)	W(მ³)	$h_{ტრ}$ (სმ)
1	PE100 PN16 110	1200	700	250	60	0.84	34
2							

"საქართველოს წყლის ინფრასტრუქტურა" "GEORGIAN WATER and POWER LTD" OFFICE GWP 203826002

პროექტირება-ესკიზირება

შრომატი	სტადია	მასშტაბი
A3	მ.პ.	

შ.პ.ს. "H2O" 2024

პროექტის ხელმძღვანელი	ს. ჭაშარიძე	
შესრულა	ს. ჭაშარიძე	
შესამოწმა	რ. წიტაიშვილი	
შესამოწმა	ნ. ჭაშარიძე	

ქალაქი თბილისი, უნივერსიტეტის ქ#6-ში ს.კ. 01.14.06.008.290 შპს "ბი ეიჩ ეს გრუპ"-ის და ს.კ. 01.14.06.008.364 შპს "თიბილის პალასი"-ს მიწის ნაკვეთებზე გამავალი წყალსადენ-წყალარინების გარე ქსელების გადატანის პროექტი

წყალსადენის მიწის თხრილის განივი კვეთი: საპროექტო წყალსადენის ჭა

8

WATER and POWER