შენობა-ნაგებობის უსაფრთხოების წესებთან შესაბამისობის ანალიზი

გამოყენებული წესები - „შენობა-ნაგებობის უსაფრთხოების წესები“

ჩამოთვალეთ შენობის დაკავებულებები და აღწერეთ თითოეული გამოყენება
სწ-2 - არაწვადი მასალების (±0.00, +4.25 და +7.50 ნიშნულებზე)

კონსტრუქციის ტიპი:	
განსაზღვრეთ კონსტრუქციის არსებული შენობისთვის: მაგალითი: II-A, II-B, V-A, V-B	
განსაზღვრეთ კონსტრუქციის ტიპი ახალი შენობისთვის: მაგალითი: II-A, II-B, V-A, V-B	II-B
შერეული კონსტრუქციის შემთხვევაში მიუთითეთ ტიპები, რომელიც გამოყენებული იქნება, განსაზღვრეთ ტიპები და მათი მდებარეობა:	

სიმაღლის შეზღუდვები ცხრილი 503 -ის მიხედვით		
დაკავებულობები	დასაშვები სართულიანობა	შემოთავაზებული სართულიანობა
სწ-2	4	3
	დასაშვები სიმაღლე	შემოთავაზებული სიმაღლე
შენობის სიმაღლე =	16.8	12.6
მიწის დონის ზემოთ სართულ(ებ)ის რაოდენობა =	3	

ფართობის შეზღუდვები ცხრილი 503 -ის მიხედვით		
დაკავებულობები	დასაშვები ფართობი (სართულზე) მ²	შემოთავაზებული ფართობი (სართულზე) მ²
სწ-2 (±0.00 ნიშ.)	2420	1017.4
სწ-2 (+4.25 ნიშ.)	2420	1017.3
სწ-2 (+7.50 ნიშ.)	2420	1018.0
შემოთავაზებული ფართობების ჯამი =	3052.6	
სართულების რაოდენობა =	3	
შენობის საერთო ფართობი =	3570.6	

გარე კედლის ცეცხლმედეგობისა და ღიობისადმი მოთხოვნები ცხრილების 602-ის და 705.8 -ის მიხედვით									
გარე კედელი	ხანძარსაწინააღმდეგო მანძილი (მეტრი)	ცეცხლმედეგობის ხარისხი (საათი)		კედლის ღიობების ფართობი (კედლის %)					
		მოთხოვნილი	გათვალისწინებული	დასაშვები			გათვალისწინებული		
				დაცული	დაუცველი საშხეფებით	დაუცველი	დაცული	დაუცველი საშხეფებით	დაუცველი
„1-4“	>9	0	-	შეუზღუდავი	შეუზღუდავი	შეუზღუდავი	-	-	0
„A-F“	3.2	0	-	45	45	15	0	0	15
„4-1“	>9	0	-	შეუზღუდავი	შეუზღუდავი	შეუზღუდავი	-	-	0
„F-A“	3.2	0	-	45	45	15	0	0	15

ხანძრისაგან დაცვის სისტემებისადმი მოთხოვნები							
დაკავებულობები/სივრცეები/გასასვლელი საშუალებები	ავტოსაშხეფი სისტემა	ალტერნატიული ავტომატური ცეცხლსაქრობი სისტემები	სახანძრო განგაშისა, კვამლაღმომჩენი და ცეცხლაღმომჩენი სისტემები	სახანძრო მილდგარების სისტემები	კვამლის საკონტროლო სისტემები	ხელის ცეცხლმაქრები	საავარიო განგაშის სისტემები
სწ-2	-	-	კი	-	-	კი	-
სახანძრო-სამაშველო სამსახურის მიერ გამოსაყენებელი მისაერთებლები				კი			
სახანძრო ტუმბოები და წყლის რეზერვუარი				-			

განიავებისადმი მოთხოვნები		
დაკავებულობები/სივრცეები/გასასვლელი საშუალებები	ბუნებრივი განიავება	მექანიკური განიავება
სწ-2	კი	-

თითოეული სართულიდან გასასვლელი საშუალება									
სართულები	დაკავებულობა და დაკავებულობის დატვირთვის ჯამური მაჩვენებელი	მოთხოვნილი გასასვლელების/გასასვლელთან მისადგომის რაოდენობა	გათვალისწინებ ული გასასვლელების/ გასასვლელთან მისადგომის რაოდენობა და ტიპი	გასასვლელი საშუალებების სიგანე(მეტრი)					
				გზა-კიბეები		დერაფანი,		გასასვლელის გზაკარი	
				მოთხოვნილი	გათვალისწინებული	მოთხოვნილი	გათვალისწინებული	მოთხოვნილი	გათვალისწინებული
(±0.00 ნიშ.)	სწ-2 ს.დ.დ. 22	2	6 გზა-კარი	-	-	-	-	0.82	1.72
(+4.25 ნიშ.)	სწ-2 ს.დ.დ. 22	2	2 გზა-კიბე	1.10	2.10	-	-	0.82	0.82
(+7.50 ნიშ.)	სწ-2 ს.დ.დ. 22	2	2 გზა-კიბე	1.10	2.10	-	-	0.82	0.82

წყალსადენი სისტემის ფიქსირებული მოწყობილობების რაოდენობა ცხრილი 1602.1-ის მიხედვით														
სართულები	დაკავებულობა და დაკავებულობის დატვირთვის ჯამური მაჩვენებელი	ფიქსირებული მოწყობილობები(ცალი)												
		უნიტაზი		ტუალეტის ხელსაბანები		აბაზანა/შხაპი		სასმელი წყლის ფანტანი		სამომსახურეო ნიჟარა		სამზარეულოს ნიჟარა	
		მოთხოვნილი	წინებული გათვალისწ	მოთხოვნილი	წინებული გათვალისწ	მოთხოვნილი	წინებული გათვალისწ	მოთხოვნილი	წინებული გათვალისწ	მოთხოვნილი	წინებული გათვალისწ	მოთხოვნილი	წინებული გათვალისწ
(±0.00, +4.25 და +7.50)	სწ-2 ს.დ.დ. 66	1	5	1	5	-	-	1	3	1	1	-	-

პირობითი აღნიშვნები

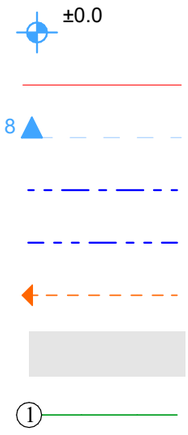

ნიშნული გეგმაზე
საკადასტრო საზღვარი
ჭრილის ხაზი
კედლის ცეცხლმედეგობის ხარისხი 1 საათი
კედლის ცეცხლმედეგობის ხარისხი 2 საათი
გასასვლელამდე სავალი მანძილი
მისაწვდომი სვლაგეზი
ღერძის ხაზი

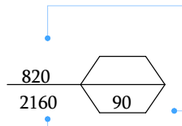

კარის თავისუფალი სიგანე
ხანძარმედეგობა
კარის თავისუფალი სიმაღლე

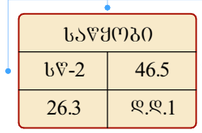

ოთახის დანიშნულება
დაკავებულობის ჯგუფი (ქვეჯგუფი)
დაკავებულობის დატვირთვის ფაქტორი
დაკავებულობის დატვირთვა
ფართი შიგა კონტურზე



სასაწყობე ჯგუფი

სახანძრო სისტემები



სახანძრო-სამაშველო სამსახურის მიერ გამოსაყენებელი მისაერთებელი - ჰიდრანტი



ხელის ცეცხლმაქრი



კვამლის ავტომატური აღმომჩენი



სახანძრო განგაშის ხელით სამართავი კოლოფი



საევაკუაციო გასასვლელი



სასმელი წყლის შადრევანი



საავარიო განათება



საგანგებო ხმოვანი განგაშის სისტემა

საპროექტო შენობაში გამოყენებული თავისუფალი სივრცეები კართან მანევრირებისთვის მ 1:50

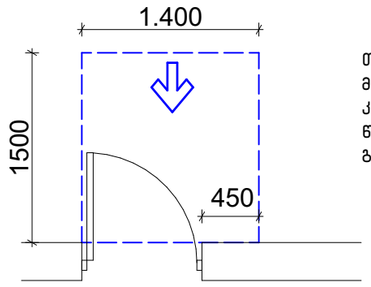

თავისუფალი სივრცე კართან მანევრირებისთვის – ანჯამიანი კარი
წინიდან მისაწვდომი – გამოწევით გაღება

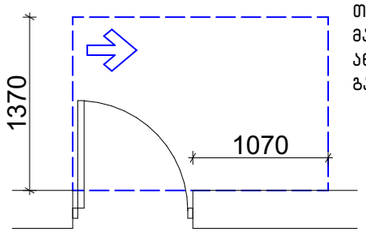

თავისუფალი სივრცე კართან მანევრირებისთვის – ანჯამიანი კარი
ანჯამის მხრიდან მისაწვდომი – გამოწევით გაღება

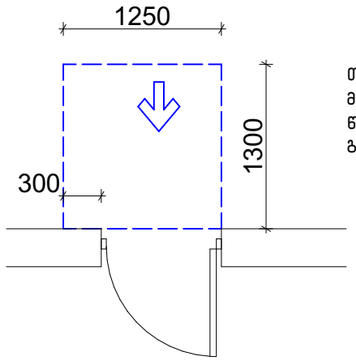

თავისუფალი სივრცე კართან მანევრირებისთვის – ანჯამიანი კარი
წინიდან მისაწვდომი – მიწოლით გაღება

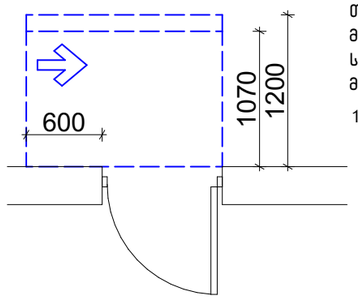

თავისუფალი სივრცე კართან მანევრირებისთვის – ანჯამიანი კარი
საკეტის მხრიდან მისაწვდომი – მიწოლით გაღება

120 მინ. თუ მოწყობილია მიმახურავი

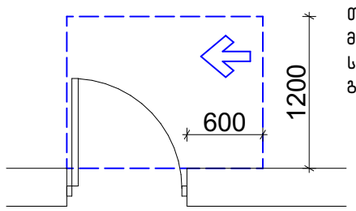

თავისუფალი სივრცე კართან მანევრირებისთვის – ანჯამიანი კარი
საკეტის მხრიდან მისაწვდომი – გამოწევით გაღება

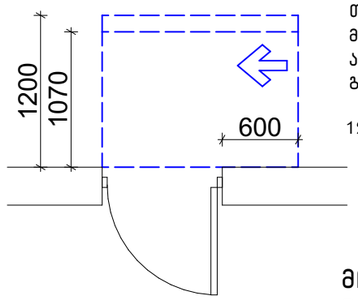

თავისუფალი სივრცე კართან მანევრირებისთვის – ანჯამიანი კარი
ანჯამის მხრიდან მისაწვდომი – მიწოლით გაღება

120 მინ. თუ მოწყობილია მიმახურავი

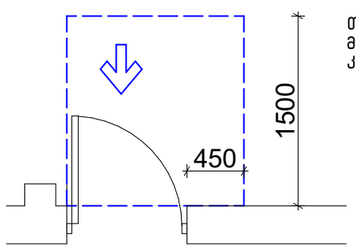

თავისუფალი სივრცე კართან მანევრირებისთვის-ნიშებში მოწყობილი კარი და ჭიშკარი-გამოწევით გაღება

მოსატრიალებელი სივრცეები

ვარიანტი 4

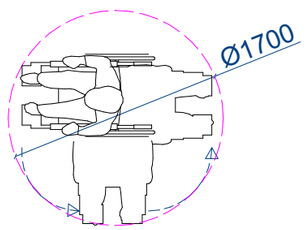

ვარიანტი 1

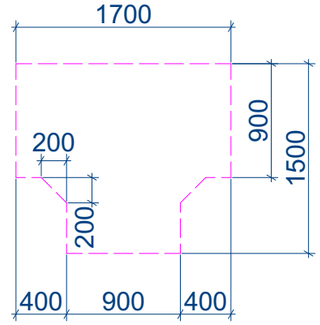

ვარიანტი 2

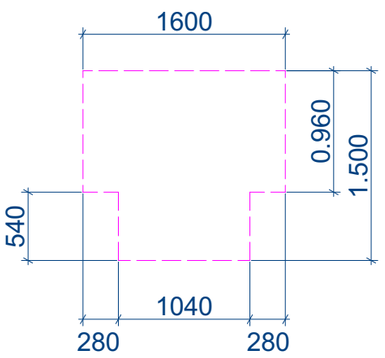

ვარიანტი 3

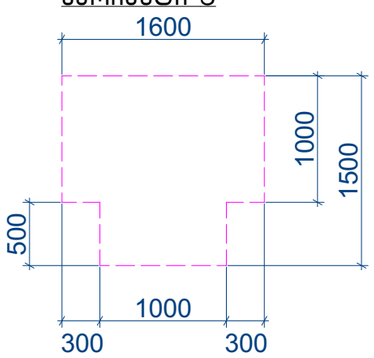

ხელსაბანის ძლებარეობა

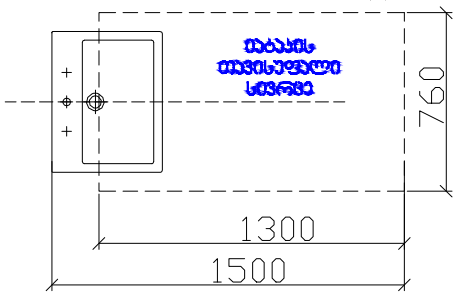

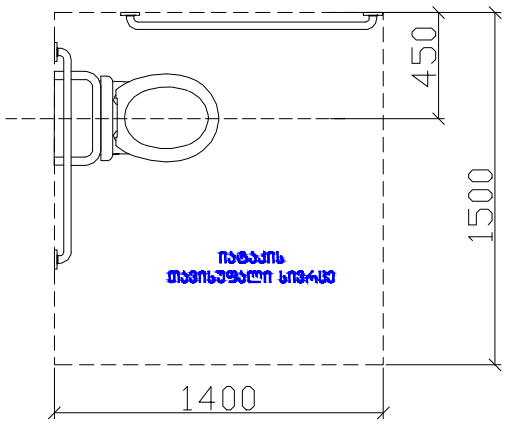

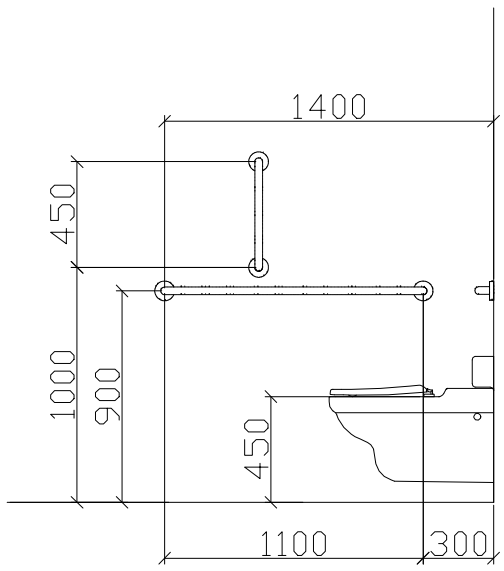

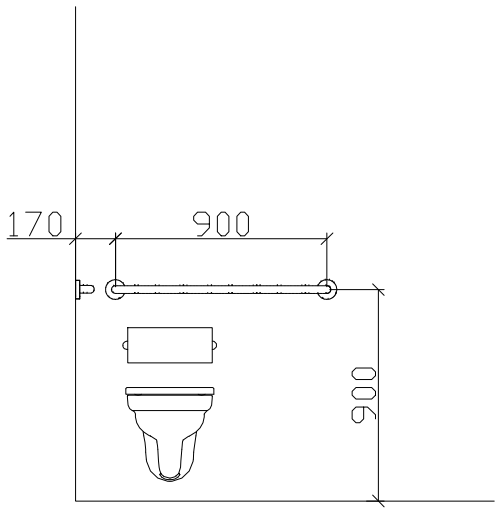

T ფორმის მოსაბრუნებელი სივრცე
304.3.2.1 (ა) ვარიანტი 1

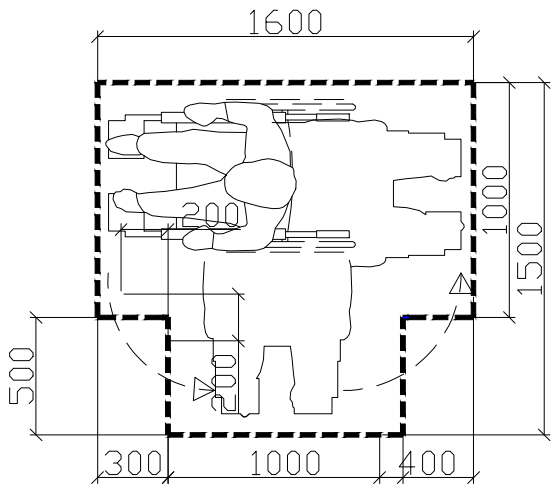

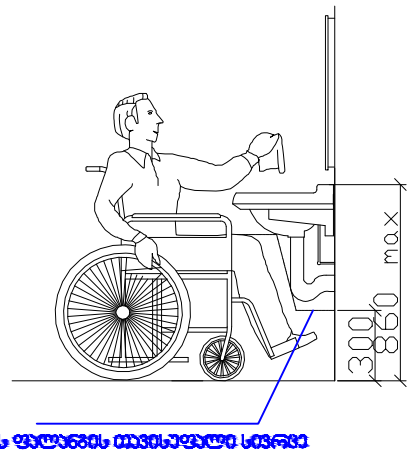

სასწრაფო სამედიცინო დახმარების საერთაშორისო სიმბოლო
(სიცოცხლის ვარსკვლავი) განთავსდება ლიფტის ჩარჩოს ორივე მხარეს

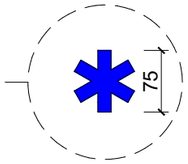

ნიშანი განთავსდება ლიფტის გამოსაძახებელ ღილაკთან



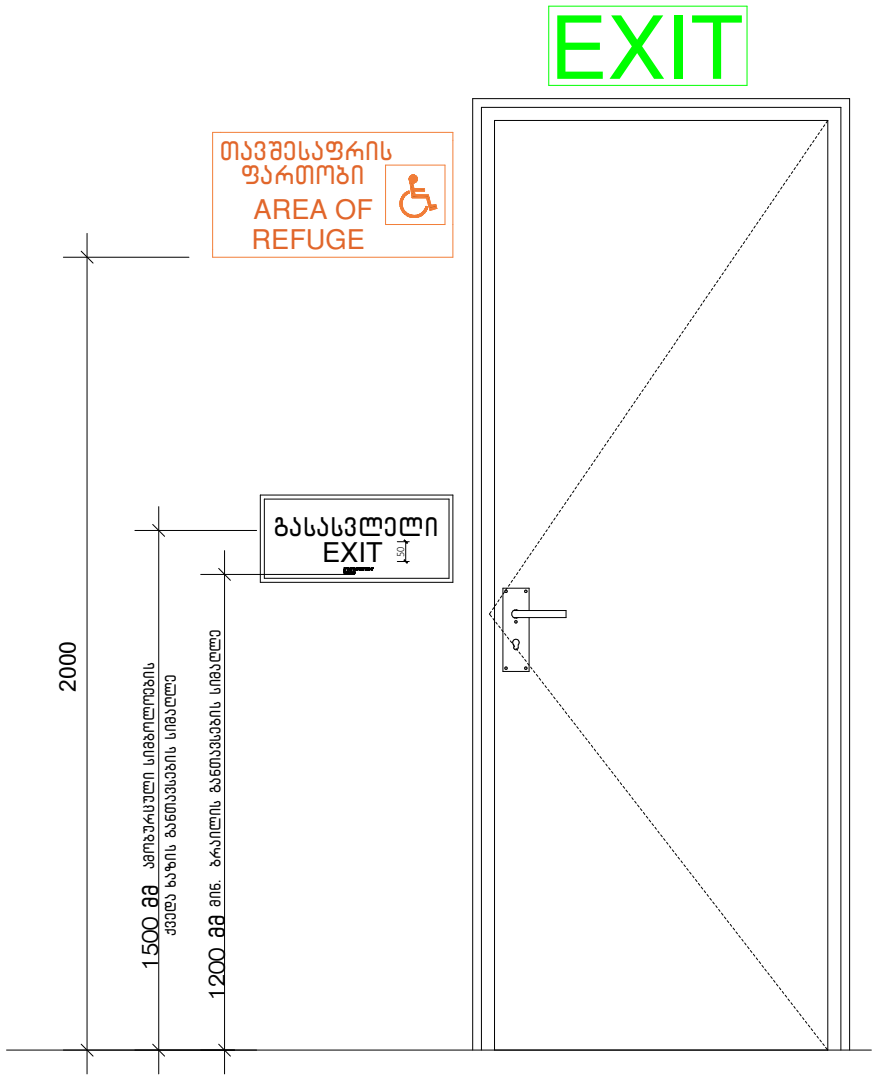

ნიშანი პიქტოგრამებით, ამობურცული ნიშნებით და ბრაილით
განთავსდება
მისაწვდომ ტუალეტებთან კარის მომიჯნავედ

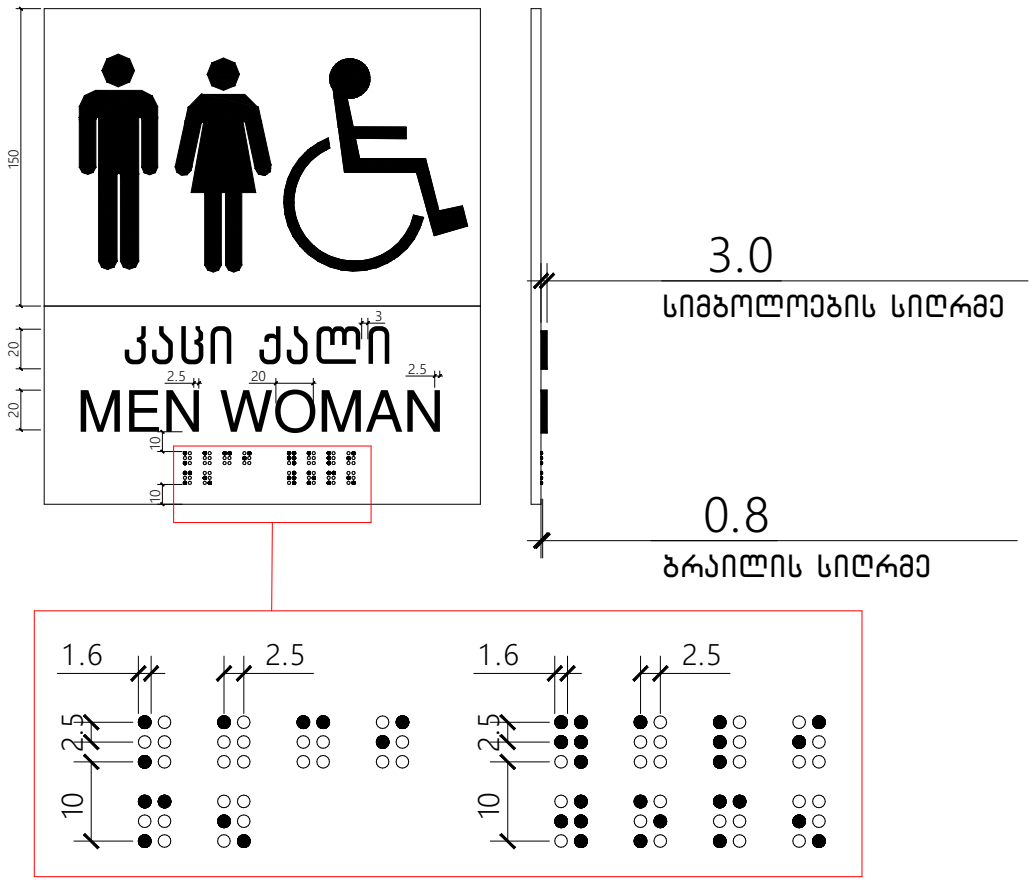

გასასვლელის განათებული ნიშანი

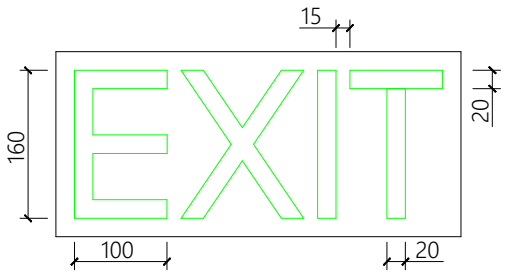

ნიშანი ამობურცული სიმბოლოებით
და ბრაილით გზა-კიბის შესასვლელთან
და გარეთ გამავალ ყველა კართან

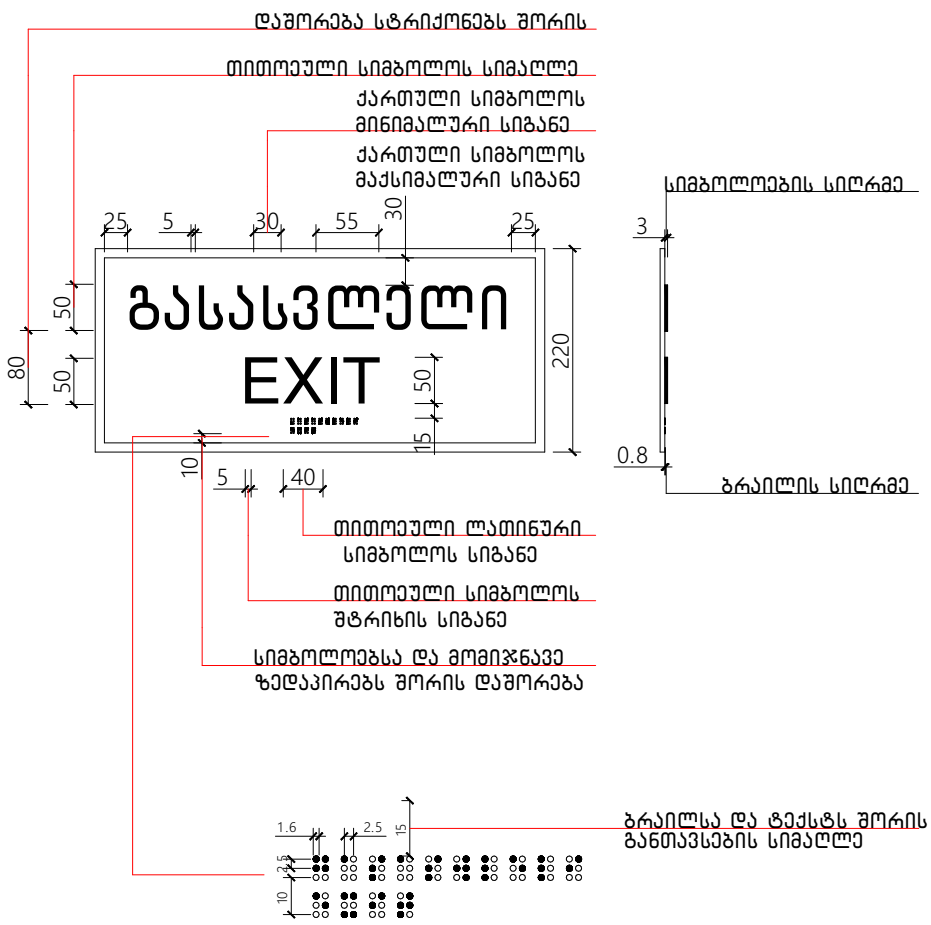

ნიშანი განთავსდება
გზაკიბის საზღვრებში კარის მომიჯნავედ

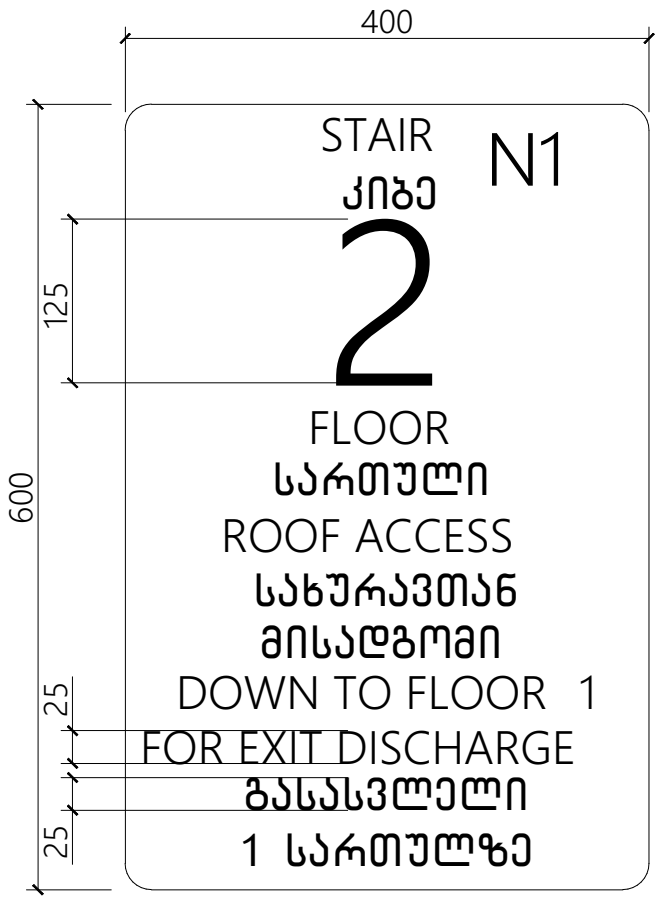



ნიშანი განთავსდება
გზაკიბის საზღვრებში კარის მომიჯნავედ

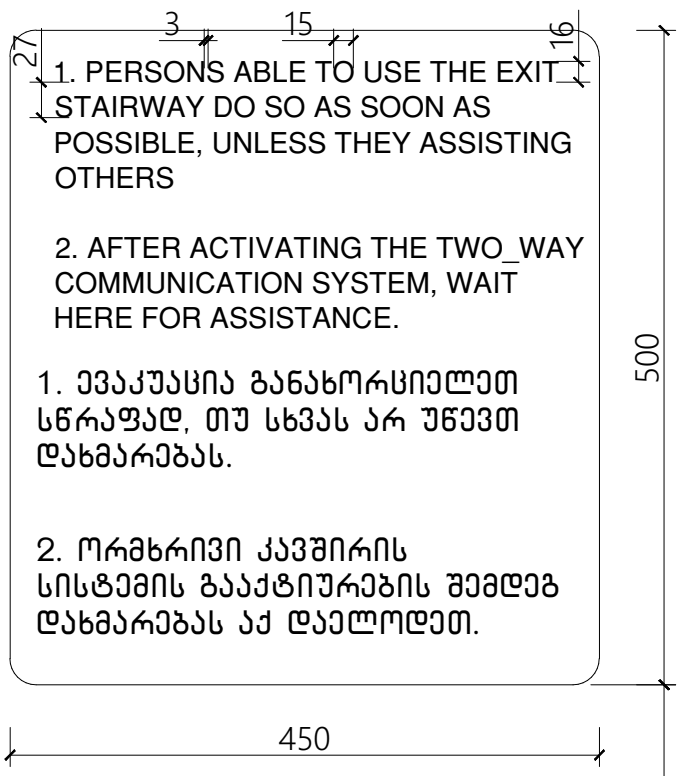

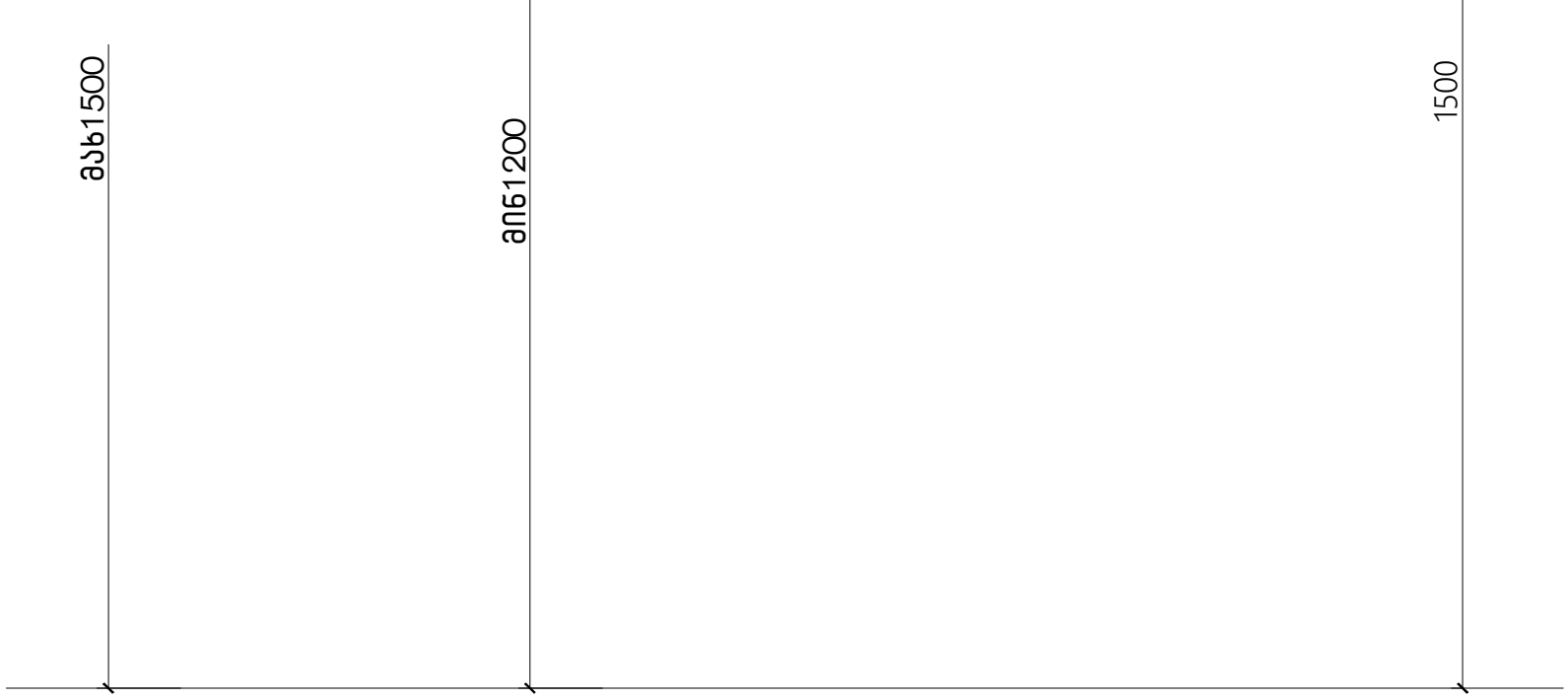

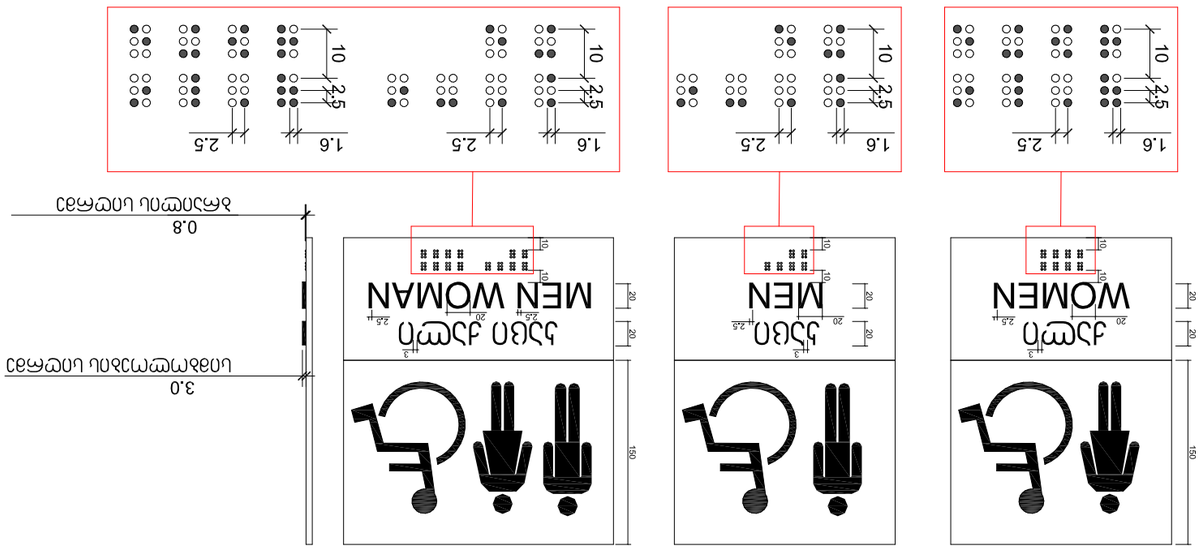

ตัวอย่างป้ายห้องน้ำ ขนาด 300x300 มม. ติดตั้งที่ระดับความสูง 1.50 เมตร จากพื้นถึงกึ่งกลางป้าย

ขนาดป้ายเป็นมิลลิเมตร ความหนาของป้ายไม่น้อยกว่า 3 มม. ความหนาของตัวอักษรนูนไม่น้อยกว่า 0.8 มม.

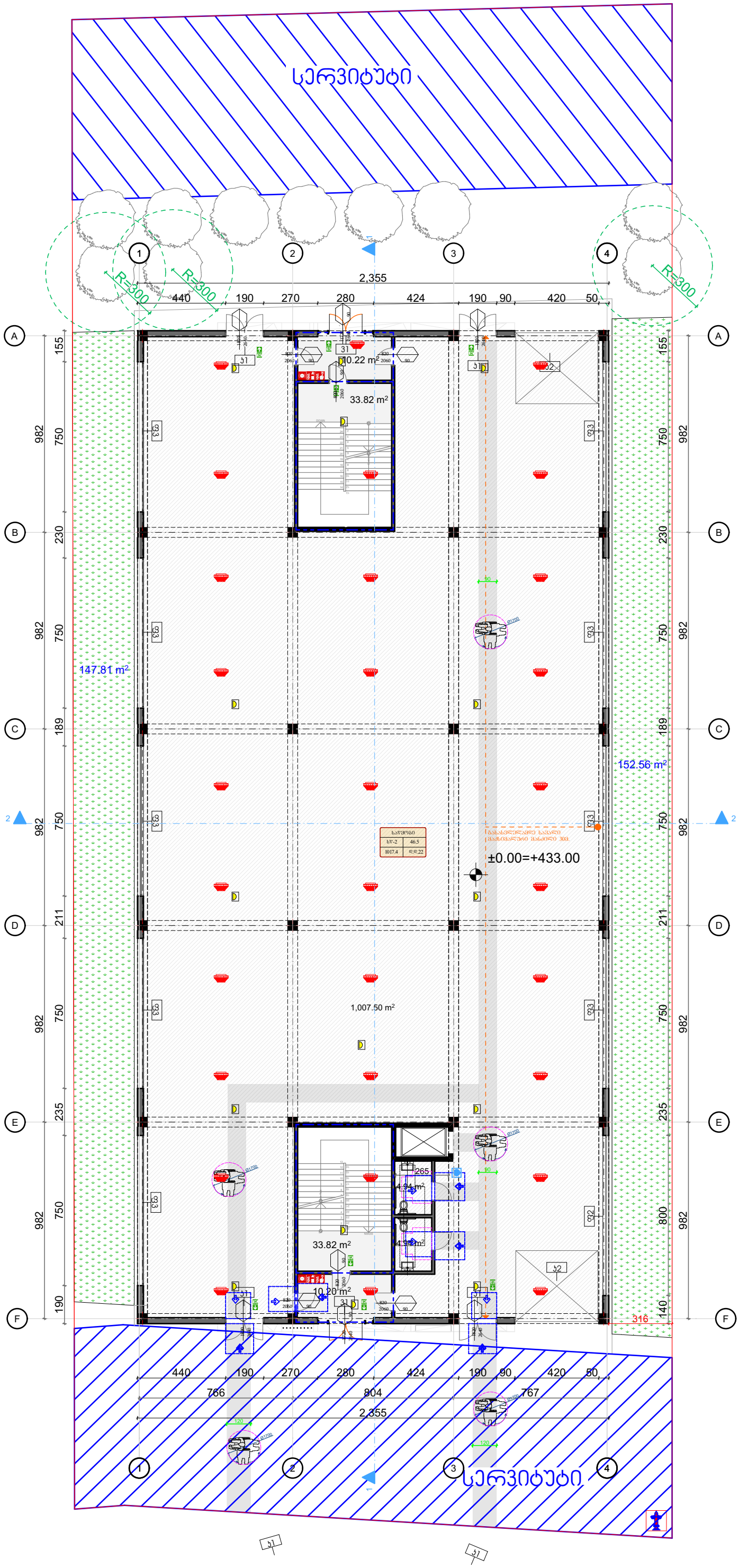

პროექტის სახელწოდება	საწყობი
ობიექტის მისამართი	ქ.თბილისი, ქუჩა შუშის, N38, ს/კ (01.11.04.017.359)
	შ.პ.ს. "არქვეი"
	ს.კ.: 420425524
	ელ-ფოსტა: arch.way@outlook.com
დირექტორი	უ.ჯანტერია
მთ. არქიტექტორი	დ. ჯაშია
დამკვეთი:	შპს "ნიუ ლაბ ჯორჯია"
ნახაზის დასახელება	I სართული

მასშტაბი	ფორმატი	გვერდი
1:200	A-3	0

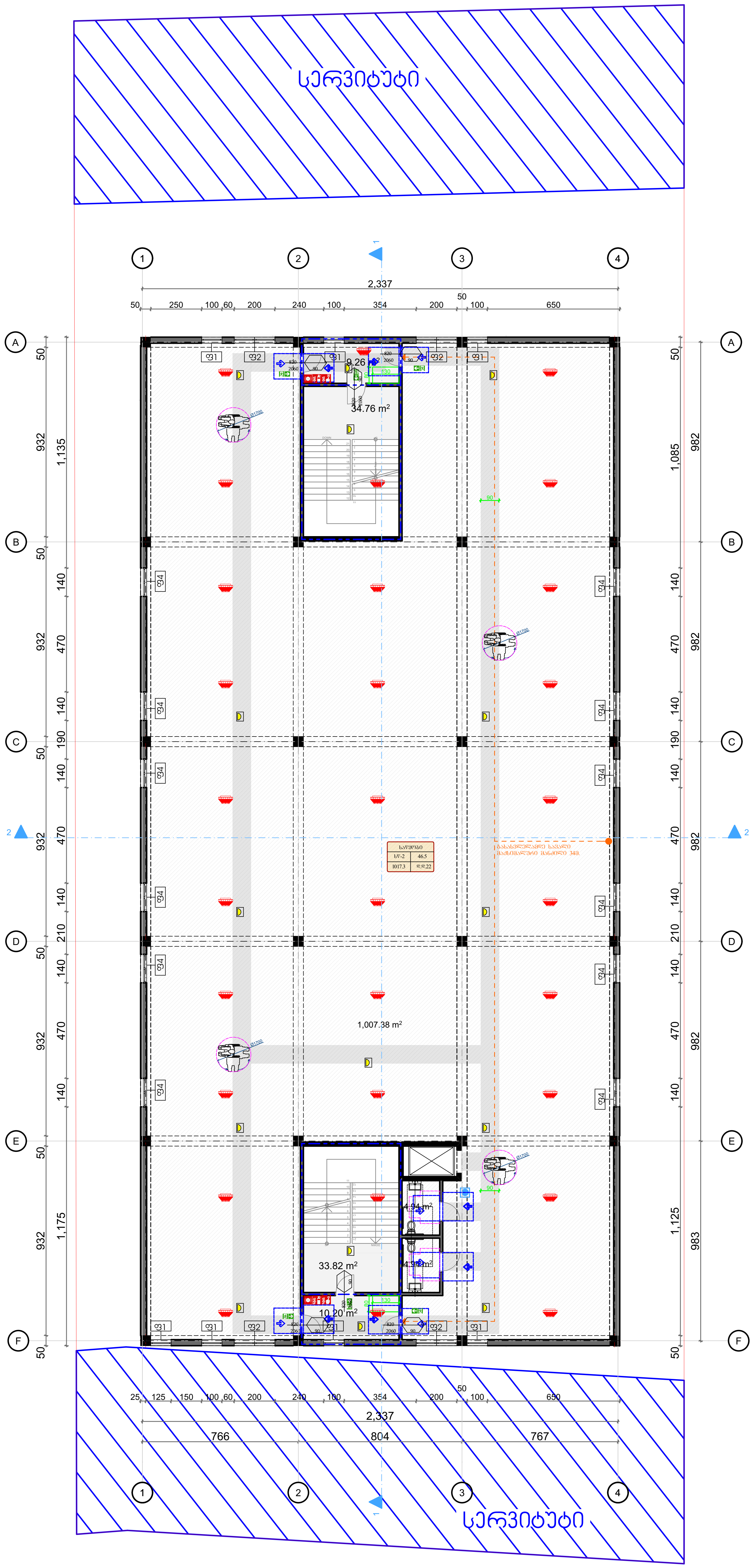

შენიშვნები და პირობითი აღნიშვნა

პროექტის სახელწოდება

საწყობი

ობიექტის მისამართი

ქ.თბილისი, ქუჩა შუშის, N38,
ს/კ (01.11.04.017.359)

შ.პ.ს. "არქვეი"

ს.ნ.: 420425524
ელ-ფოსტა: arch.way@outlook.com

დირექტორი	უ.ჭანტურია
მთ. არქიტექტორი	დ. კაშია
დამკვეთი:	შპს "ნიუ ლამ ჯორჯია"

ნახაზის დასახელება

II სართული

მასშტაბი	ფორმატი	გვერდი
1:200	A-3	0

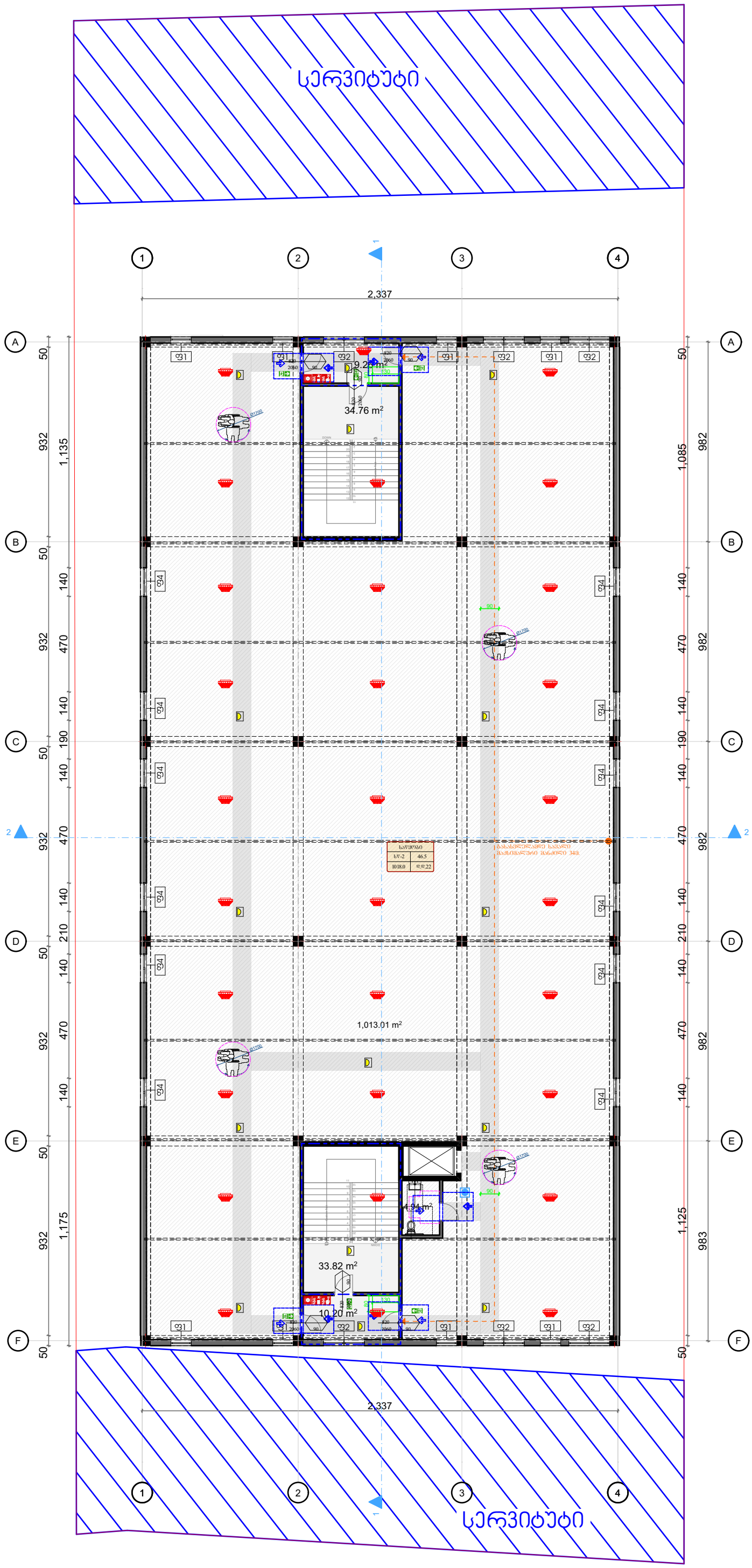

პროექტის სახელწოდება

საწყობი

ობიექტის მისამართი

ქ.თბილისი, ქუჩა შუშის, N38,
ს/კ (01.11.04.017.359)

შ.პ.ს. "არქვეი"

ს.ნ.: 420425524
ელ.ფოსტა: arch.way@outlook.com

დირექტორი	უ.ჭანტერია
მთ. არქიტექტორი	დ. ჯაშია
დამკვეთი:	შპს "ნიუ ლაბ ჯორჯია"

ნახაზის დასახელება

მასშტაბი	ფორმატი	გვერდი
1:200	A-3	0

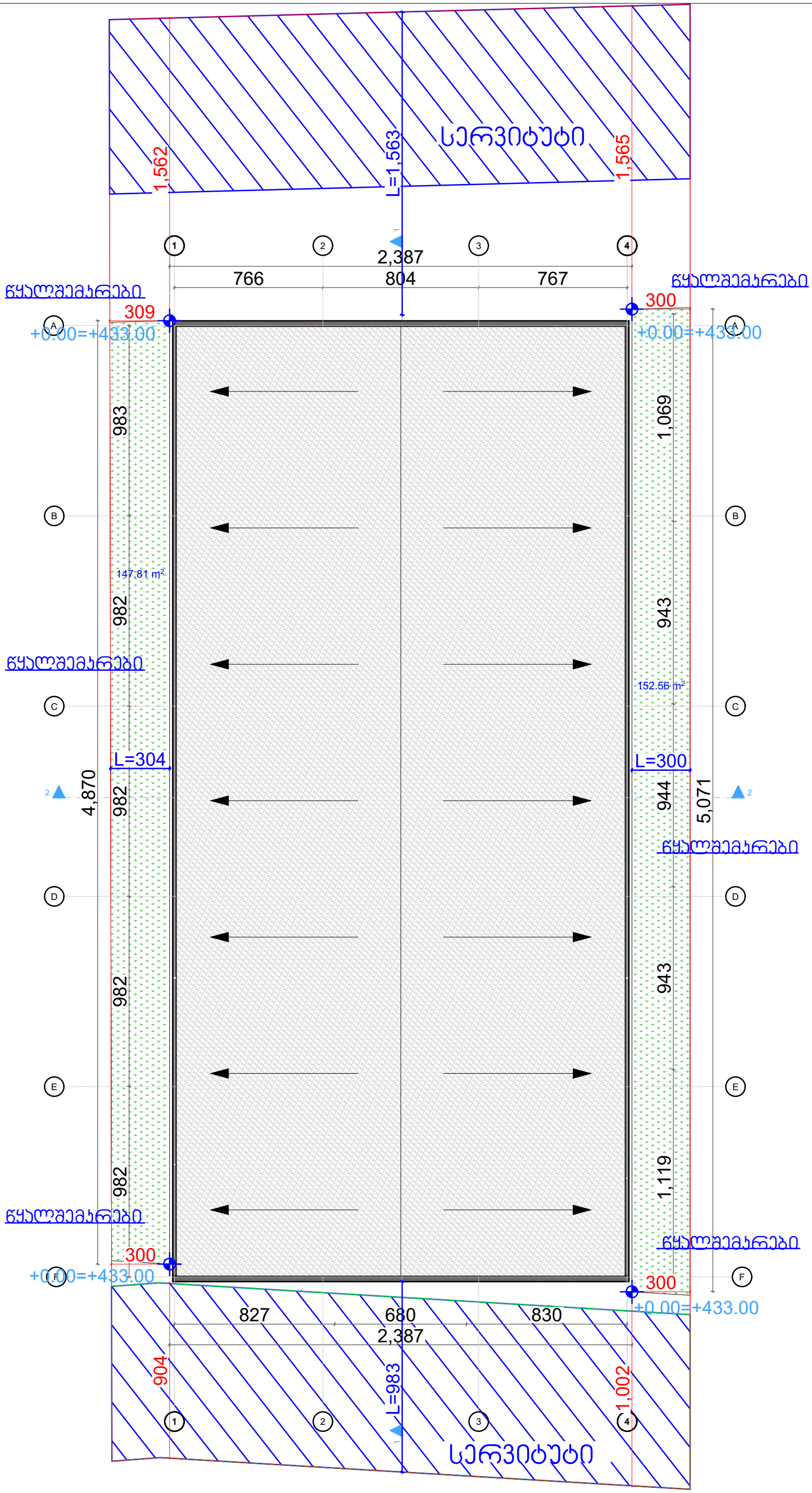

მენიშვნები და პირობითი აღნიშვნა

პროექტის სახელწოდება

საწყობი

ობიექტის მისამართი

ქ.თბილისი, ქუჩა შუშის, N38,
ს/კ (01.11.04.017.359)

შ.პ.ს. "არქვეი"

ს.ნ.: 420425524
ელ-ფოსტა: arch.way@outlook.com

დირექტორი	უ.ჯანტარია
მთ. არქიტექტორი	დ. ჯაშია
დამკვეთი:	შპს "ნიუ ლაბ ჯორჯია"

ნახაზის დასახელება

სახურავი

მასშტაბი	ფორმატი	გვერდი
1:200	A-3	0

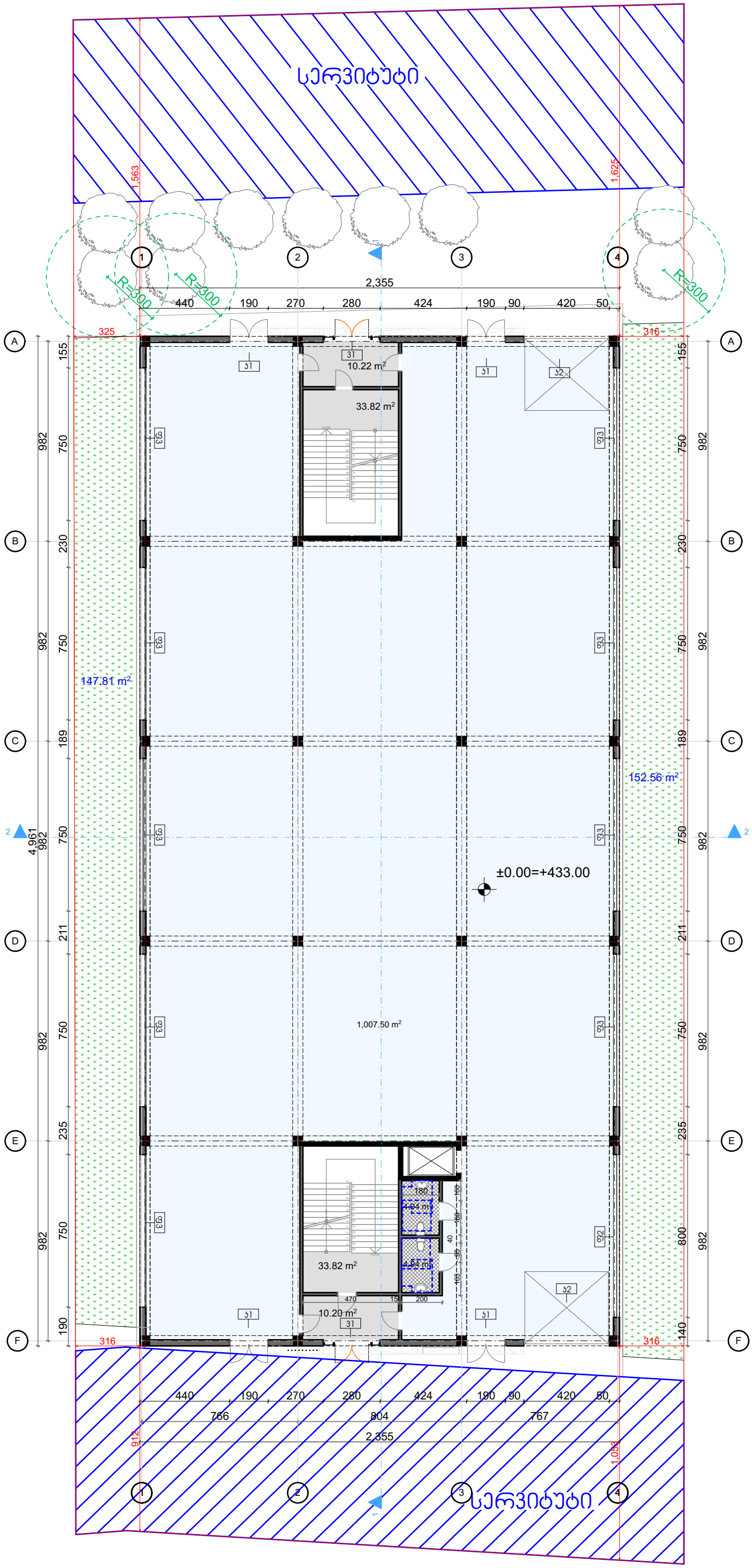

მენიშვნები და პირობითი აღნიშვნა

პროექტის სახელწოდება

საწყობი

ობიექტის მისამართი

ქ.თბილისი, ქეჩა შუშის, N38,
ს/კ (01.11.04.017.359)

შ.პ.ს. "არქკეი"

ს.კ.: 420425524

ელ-ფოსტა: arch.way@outlook.com

დირექტორი	უ.ჯანტარია
მთ. არქიტექტორი	დ. ჯაშია
დამკვეთი:	შპს "ნიუ ლაბ ჯორჯია"

ნახაზის დასახელება

I სართული

მასშტაბი	ფორმატი	გვერდი
1:200	A-3	0

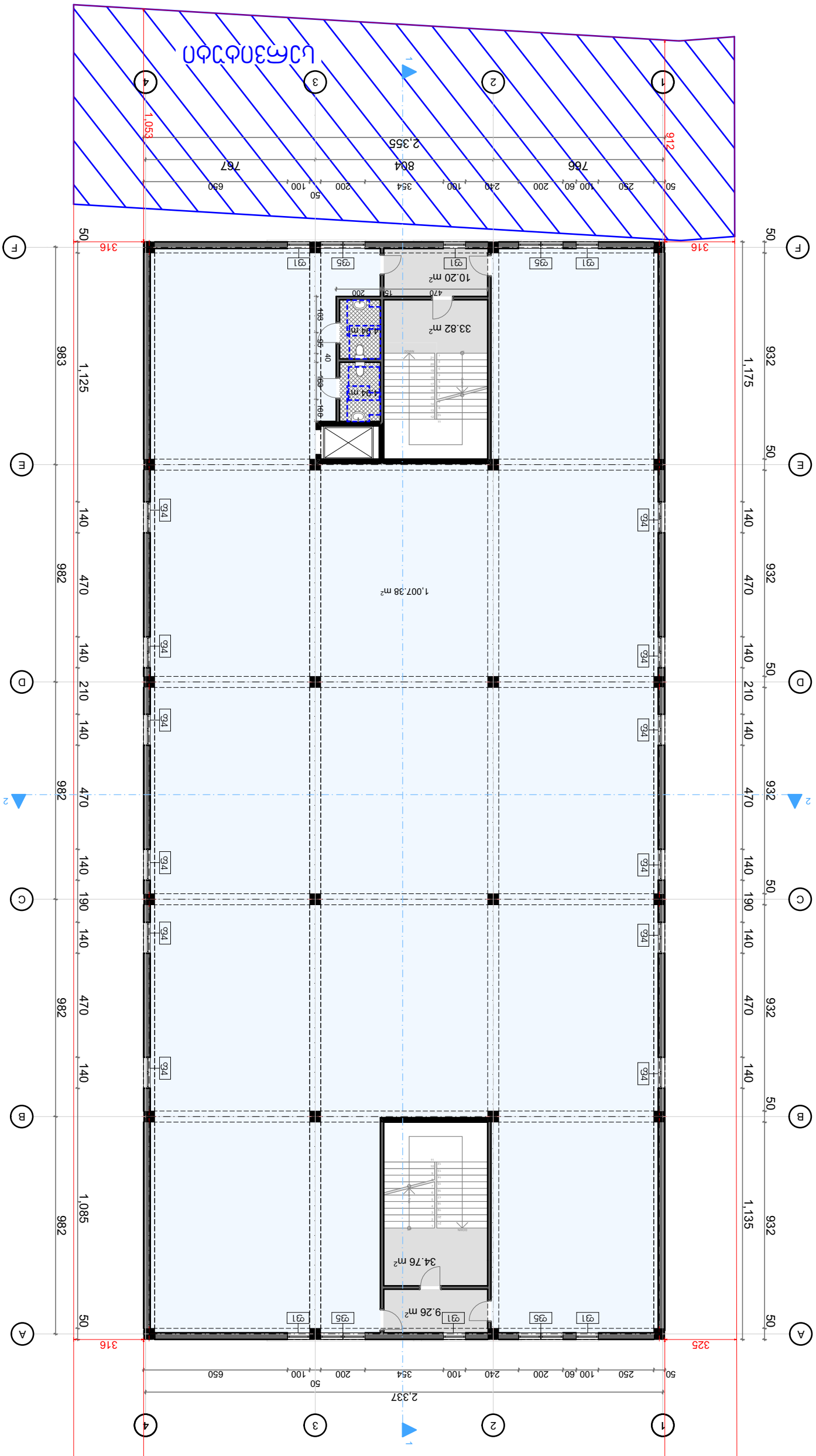

ՀԱՅԱՐԱԿԱՏՈՒՆ ՃԱՐՏԱՐԱՊԵՏՈՒԹՅԱՆ ԵՎ ՔԱՂԱՔԱՇԻՆՈՒԹՅԱՆ ՊԵՏԱԿԱՆ ԿՈՄԻՏԵ

ՀՀ, ք. Երևան, Կոմիտասի պող. 49/4

ՀԱՇՎԱՌՈՒԹՅԱՆ ՀԱՄԱՐ՝ "ՀՀՇՊ 3.3.Մ. "ՀԱՅԱՐԱՆ"

ARCHWAY

Ա.Հ.: 42042556 24

էլ-պոստ: arch.way@outlook.com

ՀԱՅԱՍՏԱՆԻ ՀԱՆՐԱՊԵՏՈՒԹՅՈՒՆ

ՀՀ, Կոտայքի մարզ, ք.Աբովյան, N38, Մ/Տ (01.11.04.017.3591)

ՇԻՆԱՐԱՐԱԿԱՆ ՆԱԽԱԳԻԾ

Մասնաշենք

ՇԻՆԱՐԱՐԱԿԱՆ ՆԱԽԱԳԾԻ ԿԱ ՅԱՏԱԿԱՑՄԱՆ ՀԱՄԱՐ ՀԱՆԴԻՍԱՑՈՂ ՏԵՂԵԿԱՏՎԱԿԱՆ ՆՅՈՒԹԵՐ

ՀՀ, ք. Երևան	ՇՄ.
ՀՀ, Կոտայքի մարզ, ք.Աբովյան, N38, Մ/Տ (01.11.04.017.3591)	ՀՀՇՊ 3.3.Մ. "ՀԱՅԱՐԱՆ"
ՇԻՆԱՐԱՐԱԿԱՆ ՆԱԽԱԳԻԾ	ՀՀ, Կոտայքի մարզ, ք.Աբովյան, N38, Մ/Տ (01.11.04.017.3591)
ՀՀ, ք. Երևան	ՇՄ.
ՀՀՇՊ 3.3.Մ. "ՀԱՅԱՐԱՆ"	ՇԻՆԱՐԱՐԱԿԱՆ ՆԱԽԱԳԻԾ

ՀԱՍՏԱՏՈՒՄՆԱԿԱՆ ՀԱՆՁՆԱԺՈՂՈՎԻ ՈՐՈՇՄԱՄԲ ՀԱՍՏԱՏՎԱԾ ՆԱԽԱԳԻԾԻ ՄԱՍԻՆ

Մասնաշենք II

Ձևաթուղթ	Ձևաչափ	Թերթ
ՇՄ.	A-3	0

1:200

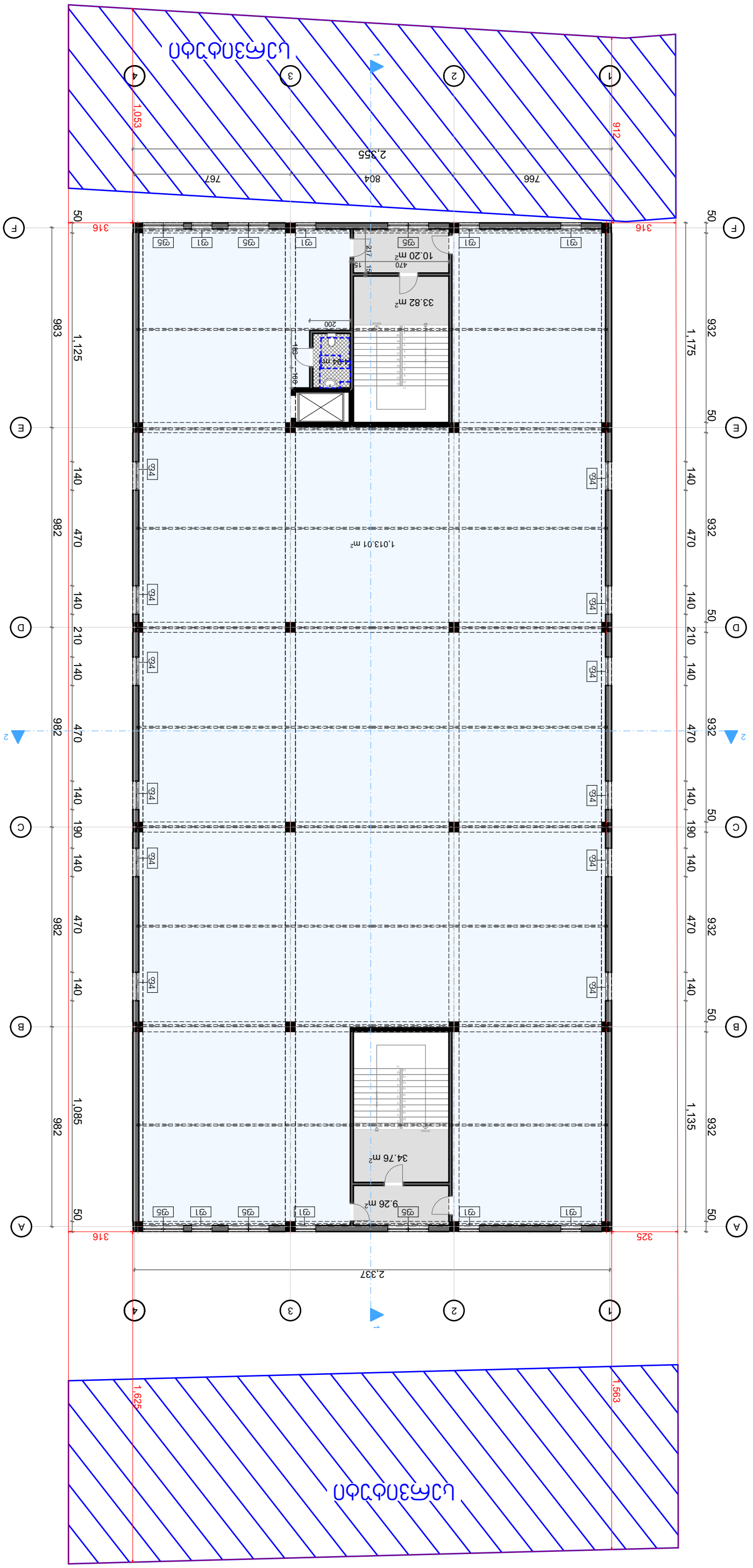

Заказчик:	ООО "Ваш дом"
Объект:	Жилой дом по адресу: г. Москва, ул. Примерная, д. 15, корп. 2
Раздел:	АР
Стадия	Лист	Листов
Р	1	1
Исполнитель:	Иванов И.И.
Проверил:	Петров П.П.
Н. контроль:	Сидоров С.С.
ГИП:	Кузнецов К.К.
Дата:	01.04.2026
Масштаб:	1:200
Формат:	А3
Изм.	Кол.уч.	Лист	№ док.	Подпись	Дата

ARCHWAY
ООО "Архитектурное бюро "Вэй"
г. Москва, ул. Примерная, д. 15, корп. 2, стр. 1, этаж 1, пом. I, ком. 1–12
тел.: +7 (495) 123-45-67
e-mail: info@archway.ru

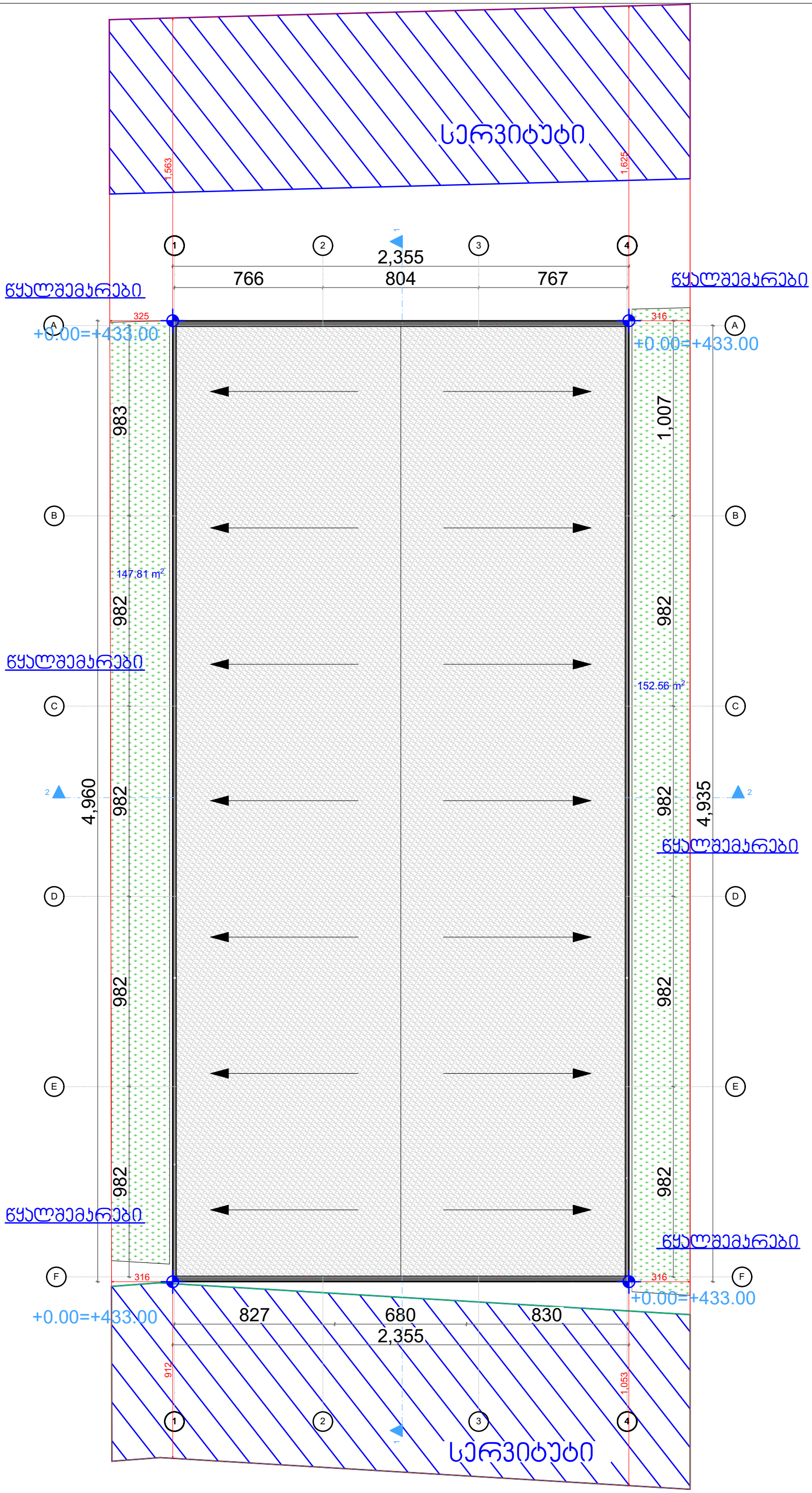

მენიშვნები და პირობითი აღნიშვნა

პროექტის სახელწოდება

საწყობი

ობიექტის მისამართი

ქ.თბილისი, ქუჩა შუშის, N38,
ს/კ (01.11.04.017.359)

შ.პ.ს. "არქვეი"

ს.ნ.: 420425524

ელ-ფოსტა: arch.way@outlook.com

დირექტორი	უ.ჯანტარია
მთ. არქიტექტორი	დ. ჯაშია
დამკვეთი:	შპს "ნიუ ლაბ ჯორჯია"

ნახაზის დასახელება

სახურავი

მასშტაბი	ფორმატი	გვერდი
1:200	A-3	0