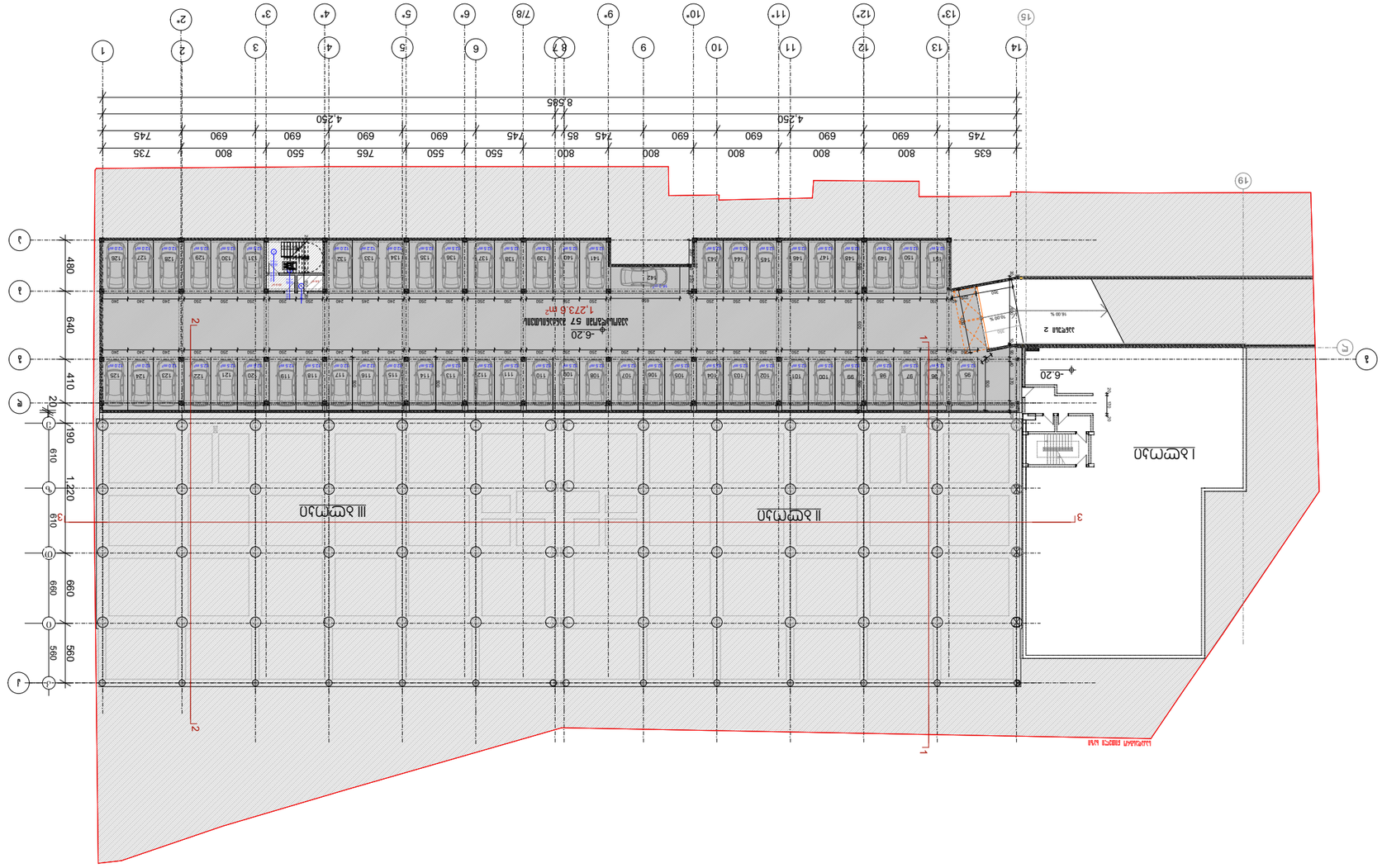

Зм. №	Кол. №
А-3	

Общая площадь -1272.6 кв.м
Площадь застройки -20.4 кв.м
Площадь озеленения -3.6 кв.м

Условные обозначения

Наименование

1. Ситуационный план М24

Стадия
Р

Лист
1

Листов
1

Наименование организации
ООО "Проектная группа "Архитектор"
Адрес: 123456, г. Москва, ул. Примерная, д. 1, оф. 101
Тел.: (495) 123-45-67

Гл. архитектор проекта
Иванов И.И.

Н. контролер
Петрова А.С.

Разработал
Сидоров П.К.

Согласовано
Инв. № подл.

Взам. инв. №

Подпись и дата

Инв. № подл.

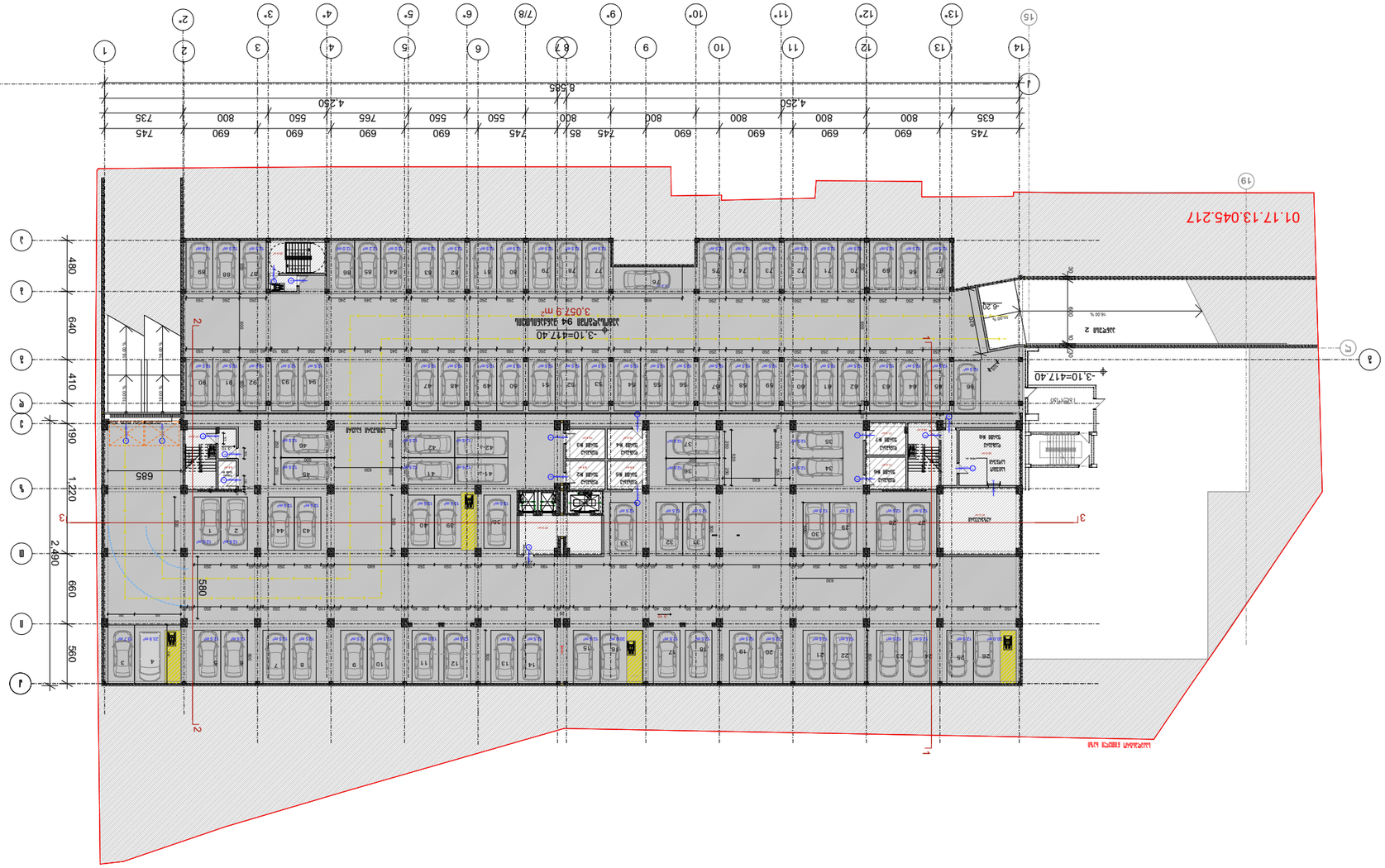
01.17.13.045.217
-3.10=417.40
-3.10=417.40
3,052.9 m²
-0.20
8,585
4,250
4,250
745 690 690 690 690 690 745 85 745 690 690 690 690 690 745
635 800 800 800 800 800 735 550 765 550 550 800 800 735
480
640
410
190
1,220
2,490
660
560
580
685
1
2
3
1
2
3
1
2
3
4
5
6
7
8
9
10
11
12
13
14
15
16
17
18
19
A
B
C
D
E
F
1
2
3
4
5
6
7/8
9
10
11
12
13
14
15
16
17
18
19
Въезд 2
Въезд
Выезд
Выезд
Вы

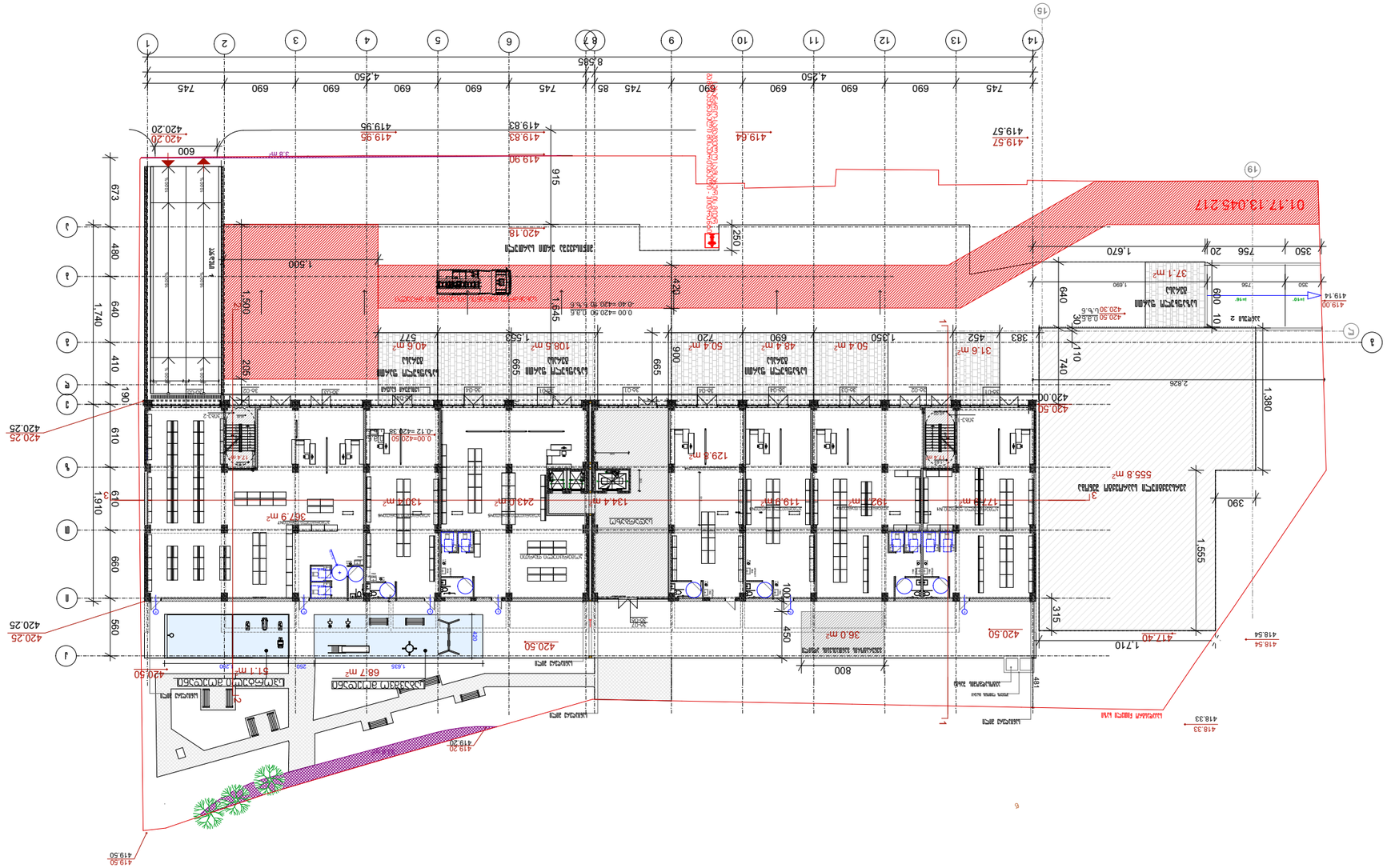
0.00 ᲐᲮᲐᲚᲘ ᲓᲐᲒᲔᲒᲛᲘᲚᲘ
ᲒᲐᲜᲐᲗᲔᲑᲘᲡ ᲡᲥᲔᲛᲐ
N
ᲐᲮᲐᲚᲘ ᲛᲨᲔᲜᲔᲑᲚᲝᲑᲘᲡ ᲡᲐᲛᲐᲠᲗᲚᲘᲡ ᲞᲠᲝᲔᲥᲢᲘ

01.17.13.045.217

Հ. Ա.	Հ. ՀԱՅԿԱԶՅԱՆ
ՀՄԱՍԱՐԱՊԵՏ	Հ. ՀԱՅԿԱԶՅԱՆ
ԳԼԽԱՎՈՐ ՃԱՐՏԱՐԱՊԵՏ	
ՃԱՐՏԱՐԱՊԵՏ	Ա. ԱԼԱՎԵՐԴՅԱՆ
ՆԱԽԱԳԻԾ	Ե. ՀՈՎՀԱՆՆԻՍՅԱՆ
ՀԱՍՑԵ	Ա. ՄԱՆՈՒԿՅԱՆ ՀԱՅԱՍՏԱՆ Հ24 ՀԵՌ. [995 32] 24 17 18 Ֆax: [995 32] 24 17 17

ՀԱՐԿԱՅԻՆ ԱՇԽԱՏԱՆՔՆԵՐԻ ԾԱՎԱԼ

ՀԱՐԿԱՅԻՆ ԱՇԽԱՏԱՆՔՆԵՐԻ ԾԱՎԱԼ

Հ. ՄԱՆՈՒԿՅԱՆ ՀԱՅԱՍՏԱՆԻ Հ24 ՀԱՄԱԼՍԱՐԱՆ

ՀԱՄԱՅՆԱԿԱՆ ԵՎ ՀԱՍԱՐԱԿԱԿԱՆ ՇԻՆՈՒԹՅՈՒՆՆԵՐԻ

ՀԱՍԱՐԱԿԱԿԱՆ ՇԻՆՈՒԹՅՈՒՆՆԵՐԻ ՀԱՄԱԼԻՐ ՀԱՄԱԼՍԱՐԱՆԻ 3. №25-ՅՈ

ՀՈՒՐՔԱՅԻՆ ՀԱՄԱԼՍԱՐԱՆ

II ԵՋ III ՀԵՐԹԱՄ

ՆԱԽԱԳԾԱՅԻՆ ՓՈՒԼԱԿԱՐԳԱՅԻՆ

ՀԱՍԱՐԱԿԱԿԱՆ ՆՇԱՆԱԿՈՒԹՅՈՒՆ

ՀԱՏԱԿԱԳԾԵՐԻ ՀԱՄԱԿԱՐԳԱՅԻՆ ՍԽԵՄԱ

1. ԱՇԽԱՏԱՆՔԱՅԻՆ ՏԵՂԱՑՈՒՄՆԵՐ	
ՀՀ, ք. Երևան, Կենտրոն վարչական շրջան, Արշակունյաց պող. 24 Բ, 17	
Tel.: (+374 10) 24 17 17, Fax: (+374 10) 24 17 17	
ՀԱՅԿԱԿԱՆ ՆԱԽԱԳԻԾ	
2. ՀՊԿԾԱԿԵՐՊ	
3. ԱՆՇԱՐԺԱՎԱՐՈՒԹՅՈՒՆ	
4. ՀԱՄԱՀԵՂԻՆԱԿ	
5. ՀԱՄԱՐԱՐ	
6. ՀԱՏԱԿԱՑՄԱՆ ՀԱՄԱՐ	
7. ՀԱՏԱԿԱՑՄԱՆ ՀԱՄԱՐ	
8. ՀԱՏԱԿԱՑՄԱՆ ՀԱՄԱՐ	

ՀԱՄԱՀԵՂԻՆԱԿ ԿԱԶՄԱԿԵՐՊՈՒԹՅՈՒՆ ՀՊԿԾԱԿԵՐՊ
ԱՆՇԱՐԺԱՎԱՐՈՒԹՅՈՒՆ Թ.Ժ.25-ՅՈ
ՀԱՏԱԿԱՑՄԱՆ Թ. Թ24
II ԿՈՂ III ՇԵՐՄԱՆ

ՇԱՀԱԳՈՐԾԱԿԱՆ ԿԱԶՄԱԿԵՐՊՈՒԹՅՈՒՆ

ՀՀ, ք. Երևան, Կենտրոն վարչական շրջան, Արշակունյաց պող. 24 Բ, 17
Tel.: (+374 10) 24 17 17, Fax: (+374 10) 24 17 17

ՀԱՅԿԱԿԱՆ ՆԱԽԱԳԻԾ

6. ՀՊԿԾԱԿԵՐՊ	Ա.Ա.
3. ԱՆՇԱՐԺԱՎԱՐՈՒԹՅՈՒՆ	ՀԱՄԱՀԵՂԻՆԱԿ
ՀԱՏԱԿԱՑՄԱՆ ՀԱՄԱՐ	
ՀԱՏԱԿԱՑՄԱՆ ՀԱՄԱՐ	3. ԱՆՇԱՐԺԱՎԱՐՈՒԹՅՈՒՆ
ՀԱՏԱԿԱՑՄԱՆ ՀԱՄԱՐ	Ռ. ԱՅՀԱՆՈՒՇԱՐՅԱՆ

ՀԱՏԱԿԱՑՄԱՆ ՀԱՄԱՐ

ՇԱՀԱԳՈՐԾԱԿԱՆ ԿԱԶՄԱԿԵՐՊՈՒԹՅՈՒՆ

ՀԱՄԱՀԵՂԻՆԱԿ ԿԱԶՄԱԿԵՐՊՈՒԹՅՈՒՆ ՀՊԿԾԱԿԵՐՊ
ԱՆՇԱՐԺԱՎԱՐՈՒԹՅՈՒՆ Թ.Ժ.25-ՅՈ
ՀԱՏԱԿԱՑՄԱՆ Թ. Թ24
II ԿՈՂ III ՇԵՐՄԱՆ

ՀԱՅԿԱԿԱՆ ՆԱԽԱԳԻԾ

პრ. №	ნახ. №	A-3

საცხოვრებელი ფართობი -1243.1 კვ.მ
საზოგადო ფართობი -333 კვ.მ
სადარბაზოს ფართობი -161.2 კვ.მ

პირობითი აღნიშვნები

- მიწის ნაკვეთის საზღვარი
- რკალვირი
- ბეტონი
- ჯღრუნი
- ბმაჯარი
- ვარდნილობები ქარი ზღუდარით
- ვარდნილობები ქარი ზღუდარის გარეშე
- ორფერდობები ქარი ზღუდარით
- ორფერდობები ქარი ზღუდარის გარეშე
- 11.25 მაღალის პრიორიტის ნიშნული
- 6.95 სართულების ზედაპირის ნიშნული

გეგმა +11.90 ნიშნულზე

საანიაღვრე მილი
საანიაღვრე მილი
საანიაღვრე მილი
საანიაღვრე მილი
საკადასტრო ნიშნული ხაზი

N

ბინა 04-01 54.7 m²
ბინა 04-02 52.4 m²
ბინა 04-03 52.3 m²
ბინა 04-04 80.0 m²
ბინა 04-05 31.1 m²
ბინა 04-06 31.1 m²
ბინა 04-07 80.1 m²
ბინა 04-08 51.6 m²
ბინა 04-09 53.1 m²
ბინა 04-10 54.7 m²
ბინა 04-11 124.9 m²
ბინა 04-12 32.7 m²
ბინა 04-13 47.2 m²
ბინა 04-14 49.5 m²
ბინა 04-15 49.1 m²
ბინა 04-16 47.3 m²
ბინა 04-17 47.6 m²
ბინა 04-18 49.5 m²
ბინა 04-19 49.5 m²
ბინა 04-20 47.2 m²
ბინა 04-21 32.7 m²
ბინა 04-22 124.9 m²
161.2 m²
+11.90
ბიბე-1
ბიბე-2

745 690 690 690 690 745 85 745 690 690 690 690 745
4,250
4,250
8,585

14 13 12 11 10 9 8 7 6 5 4 3 2 1

330 660 610 1,880 610

I II III

1 2 3

ზ შენიშვნა

ზოგადი ფორმულია სანგრიმეგრეგში

ე

ა ქ ს ი ს

ქ. თბილისი. ყაზბეგის გამზირი №24

პროექტის დასახელება
მრავალფუნქციური კომპლექსი
ბოქორგის ქ. №25-ში
II და III ბლოკი

ნახაზის დასახელება
გეგმა +11.90 ნიშნულზე

ა ქ ს ი ს
ქ. თბილისი ყაზბეგის გამზირი №24
ტელ: (995 32) 24 17 18
Fax: (995 32) 24 17 17

სააპრ. ხელმძღვ	ნ. ფოსულიშვილი
პროექტის ავტორი	გ. ასტახიშვილი
პროექტის ავტორი	
მთ. კონსტრუქტორი	ა. გეგოშვილი
კონსტრუქტორი	ი. გერძნიშვილი

ՀԱՏ. ՆԱԽԱԳԾԱՅԻՆ	Ռ. ՀՀԱԿԱՆՈՒԹՅՈՒՆ
ՀԱՏՎԱԾԻ ՀԵՂԻՆԱԿ	Յ. ՀՀԱԿԱՄՈՒԹՅՈՒՆ
ՀԱՏՎԱԾԻ ՀԱՍՏԱՏՈՒՄ	Տ. ՀԱԼԱՀՈՒԹՅՈՒՆ
ՀԱՏՎԱԾԻ ՀԱՍՏԱՏՈՒՄ	Ա. ՀՀԱԿԱՆՈՒԹՅՈՒՆ
ԼՍՄԱ. ԿՈՆՏՐՈԼ	Ճ. ՀՀԼԱՀՈՒԹՅՈՒՆ

ՀՀ, ՄԱՐԶԱՊԵՏԱՐԱՆ ՀՐԱՉԵՅԱ
ՀԱՅԿԱԿԱՆ Թ24
ՀԵՌ. (995 32) 24 17 18
Fax. (995 32) 24 17 17

ՀՀՀՀ+15.15 ՀՈՐԻԶՈՆԱԿԱՆ ՀԱՐԹԱԿ

ՀՀՀՀ ՀՀՀՀ

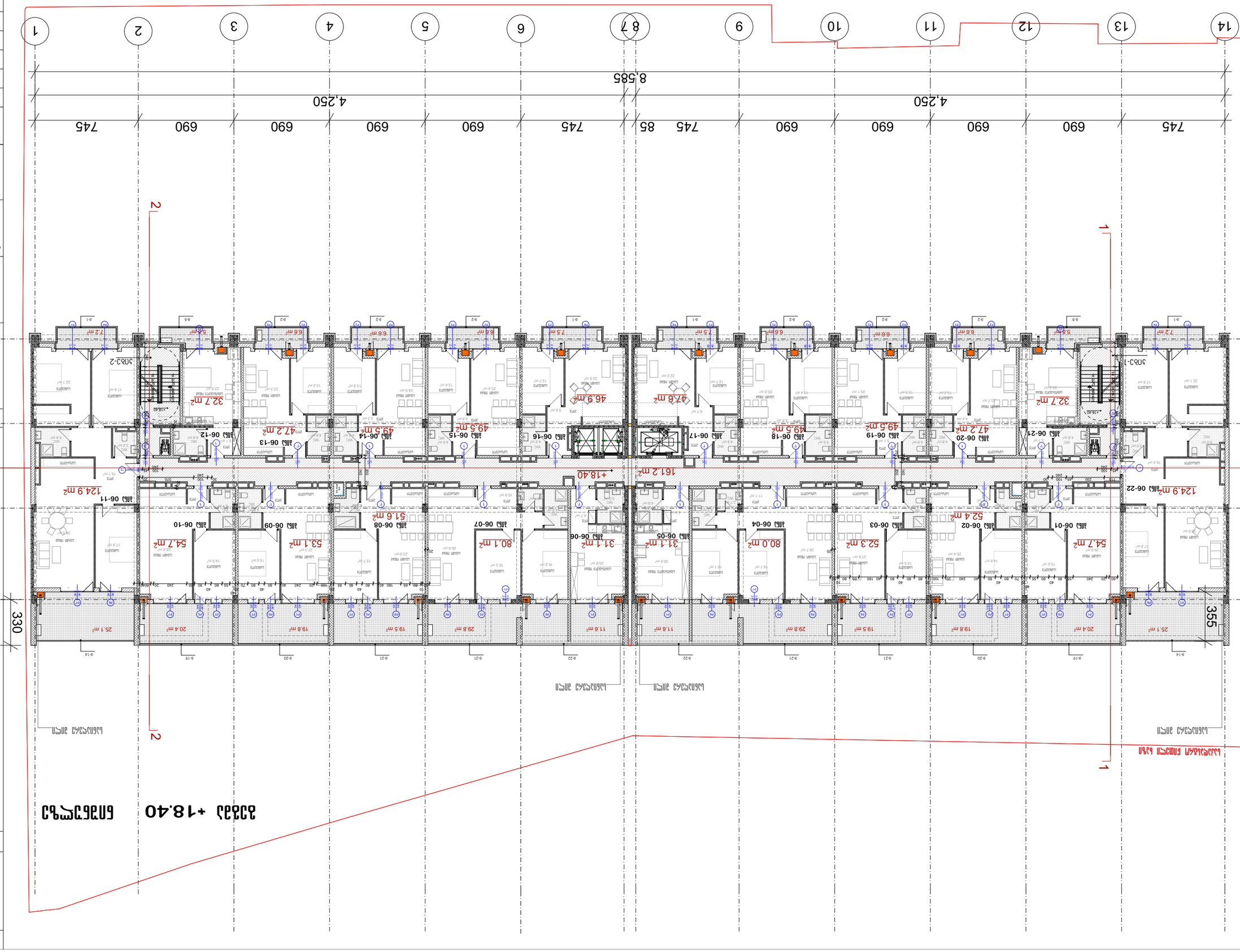
1
2
3
4
5
6
7
8
9
10
11
12
13
14
8,585
4,250
4,250
745
690
690
690
690
690
745
85
745
690
690
690
690
690
745
610
660
330
355
1,880
610
+18.40
+18.40
Ա
Բ
Գ
Դ
Ե
Զ
Է
Ը
Թ
Ժ
Ի
Լ
Խ
Ծ
Կ
Հ
Ձ
Ղ
Ճ
Մ
Յ
Ն
Շ
Ո
Չ
Պ
Ջ
Ռ
Ս
Վ
Տ
Ր
Ց
Ւ
Փ
Ք
Օ
Ֆ
ՍՈՒՐԲ ԳԱՅԹԱԿՈՒՅՔ
ՍՈՒՐԲ ԳԱՅԹԱԿՈՒՅՔ
ՍՈՒՐԲ ԳԱՅԹԱԿՈՒՅՔ
ՀԱՐԿԱՅԻՆ ԱՅԳԱԿՈՒՅՔ
ՀՈՂԱՅԻՆ ՀԱՏՎԱԾ

ა. №.	ნახ. №.
	A-3

ბინების ფართობების ექსპლიკაცია

ახალი სამშენებლო ნაწილი	
არსებული შენობა	
ახალი ტიხრები	
ახალი ბლოკის ტიხრები	
ახალი ბლოკის ფასადის ტიხრები	
ახალი ბლოკის ფასადის ტიხრები	
ახალი ბლოკის ფასად

ა. №.	ნახ. №.
ნ.ძ. 1243.2 ძ.ძ.	ფასადების ფრაგმენტი სანგრძივი ჭრილის
ნ.ძ. 333 ძ.ძ.	ფასადების ფრაგმენტი განივი ჭრილის
ნ.ძ. 1612 ძ.ძ.	ფასადების ფრაგმენტი ფრონტალური

ა. ასანაძე	ავტორი
ე. ასანაძე	პროექტის ხელმძღვანელი
ე. ასანაძე	გენერალური დირექტორი

Նշ. №	Ֆայլ. №
Ընդհանուր պլանային -10824 մմ -ից -456 մմ մինչև պլանային -1612 մմ -ի հատակների մակարդակների տարբերությունների հարթեցման սխեմա	A-3

Ա. Ա	
Ա. Ա. Ա.

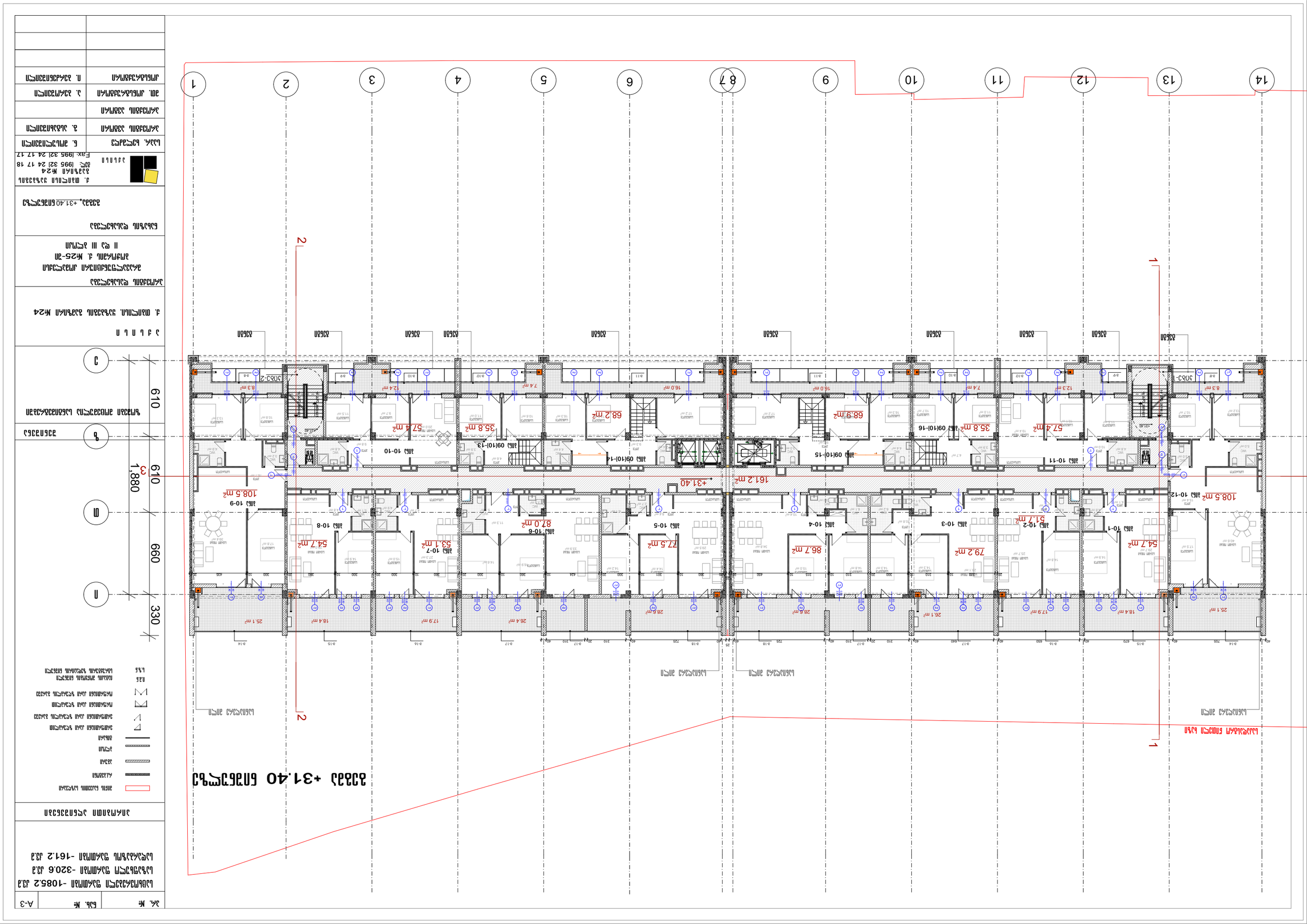
1
2
3
14
13
12
11
10
9
8
7
6
5
4
3
2
1
Ա
Բ
Գ
610
660
330
1,880
+31.40
161.2 m²
108.5 m²
108.5 m²
108.5 m²
79.2 m²
86.7 m²
77.5 m²
87.0 m²
68.9 m²
68.2 m²
54.7 m²
54.7 m²
53.1 m²
57.4 m²
57.4 m²
35.8 m²
35.8 m²
31.7 m²
25.1 m²
18.4 m²
17.9 m²
26.4 m²
28.6 m²
28.6 m²
26.1 m²
17.9 m²
18.4 m²
25.1 m²
ԱՄՍ 10-12
ԱՄՍ 10-11
ԱՄՍ 09(10)-16
ԱՄՍ 09(10)-15
ԱՄՍ 09(10)-14
ԱՄՍ 09(10)-13
ԱՄՍ 10-10
ԱՄՍ 10-9
ԱՄՍ 10-8
ԱՄՍ 10-7
ԱՄՍ 10-6
ԱՄՍ 10-5
ԱՄՍ 10-4
ԱՄՍ 10-3
ԱՄՍ 10-2
ԱՄՍ 10-1
ՅՈՒՅՈՒ-1
ՅՈՒՅՈՒ-2
ՀԱՍԱՐԱԿԱԿԱՆ ՀՈՍԱՆՔ
ՀԱՍԱՐԱԿԱԿԱՆ ՀՈՍԱՆՔ
ՀԱՍԱՐԱԿԱԿԱՆ ՀՈՍԱՆՔ
ԱՅԼ ՀԱՍԱՐԱԿԱԿԱՆ ՀՈՍԱՆՔ
ԳՈՒՅՔԱՅԻՆ ՀԱՐԿԱՅԻՆ ՀՈՍԱՆՔ
ՀՈՂԱՄԱՍԻ ՍԱՀՄԱՆԱՓԱԿՈՒՄ

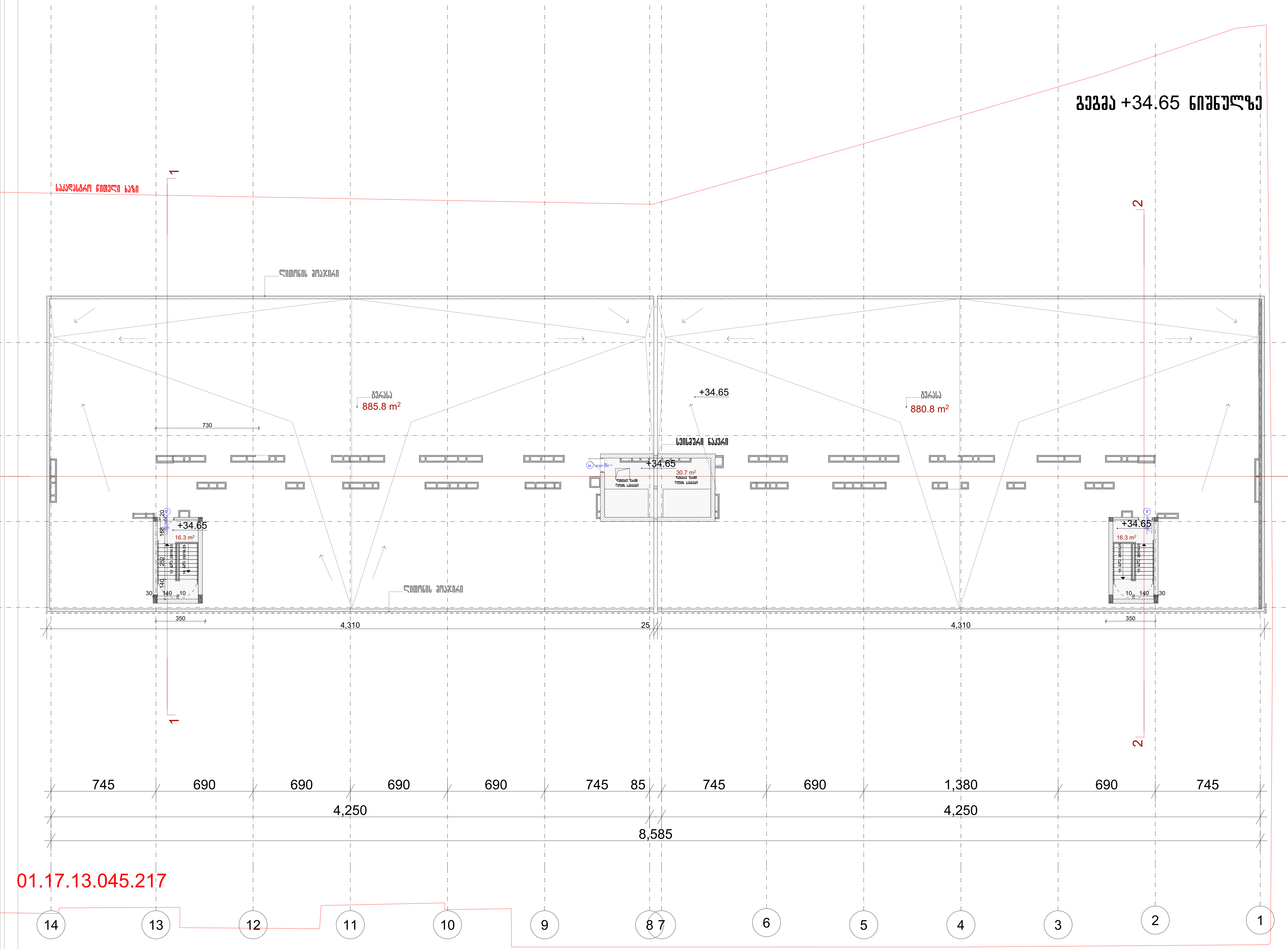

არ. №	ნახ. №	A-3

საზაფხულო ფართობი -1766.5 კვ.მ
სადარბაზოს ფართობი -32.6 კვ.მ
დამხმარე ფართობი -27.9 კვ.მ

პირობითი აღნიშვნები

- მიწის ნაკვეთის საზღვარი
- რკ.ბეტონი
- აგური
- ბლოკი
- ტიხარი
- ერთფრთიანი კარი ზღურბლით
- ერთფრთიანი კარი ზღურბლის გარეშე
- ორფრთიანი კარი ზღურბლით
- ორფრთიანი კარი ზღურბლის გარეშე
- ი.მ.ნ — იატაკის მოწყობის ნიშნული
- ს.ზ.ნ — სტრუქტურის ზედაპირის ნიშნული

შენიშვნა

ზომები მოცემულია სანტიმეტრებში

ა ქ ს ი ს ი

ქ. თბილისი. ყაზბეგის გამზირი №24

პროექტის დასახელება

მრავალფუნქციური კომპლექსი
ბოჭორმის ქ. №25-ში
II და III ბლოკი

ნახაზის დასახელება

სახურავის გეგმა +34.65 ნიშნულზე

აქსისი
ქ. თბილისი ყაზბეგის გამზირი №24
ტელ: (995 32) 24 17 18
Fax: (995 32) 24 17 17

საარ. ხელმძღვ	ნ. მოსულიშვილი
პროექტის ავტორი	გ. ასტახიშვილი
პროექტის ავტორი	
მთ. კონსტრუქტორი	ა. ბეროშვილი
კონსტრუქტორი	ი. ბერძენიშვილი

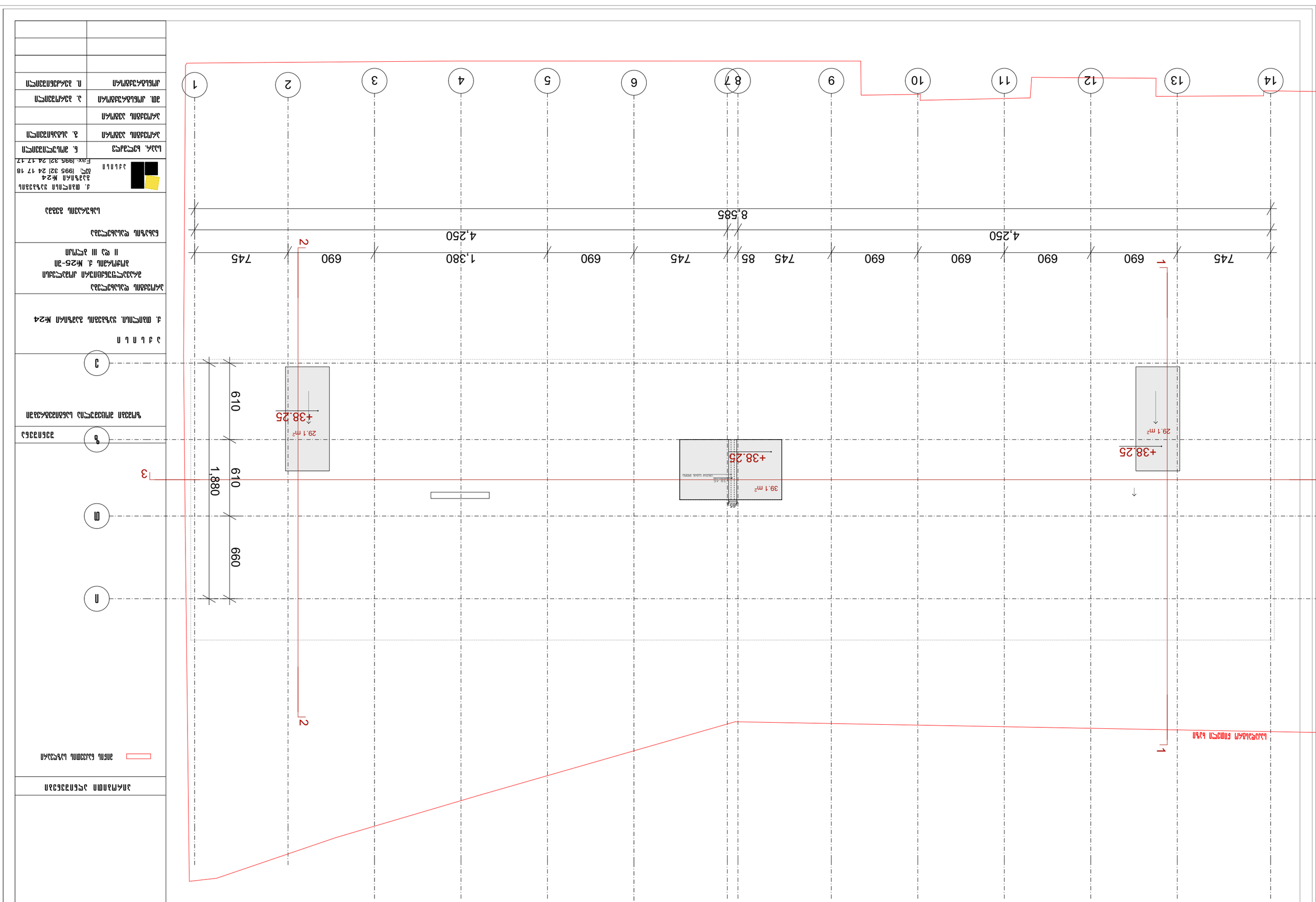

Инв. № подл.	Подп. и дата
Взам. инв. №	
Инв. № дубл.	
Подп. и дата	

Изм.	Кол. уч.	Лист № док. Подп. Дата

Разработал
Проверил
Н. контр.
ГИП

Жилой дом №24 в 3 микрорайоне
г. Минск, ул. Кульман
Генплан
Стадия | Лист | Листов
П | 1 | 1

ООО "Минский архитектурный центр"
г. Минск, ул. Кульман, 24
тел./факс: (017) 327 17 17

Копировал
Формат А3

ბინის კ2 კროკი ავტოსადგომის რაოდენობის განსაზღვრისთვის

ბინის კ2 = 11979.1 / 150 = 80 ავტომანქანა



პრ. №	ნახ. №	A-3

პირობითი აღნიშვნები

შენიშვნა

ა ქ ს ი ს ი

ქ. თბილისი. ყაზბეგის გამზირი №24

პროექტის დასახელება

მრავალფუნქციური კომპლექსი
ბოჭორმის ქ. №25-ში
II და III ბლოკი

ნახაზის დასახელება

ბინების კ2 კროკი ავტოსადგომების
რაოდენობის განსაზღვრისთვის

ა ქ ს ი ს ი
ქ. თბილისი ყაზბეგის გამზირი №24
ტელ: (995 32) 24 17 18
Fax: (995 32) 24 17 17

საპრ. ხელმძღვ	ნ. მოსულიშვილი
პროექტის ავტორი	გ. ასტახიშვილი
პროექტის ავტორი	
მთ. კონსტრუქტორი	ა. ბეროშვილი
კონსტრუქტორი	ი. ბერძენიშვილი

15.15 ნიშნული

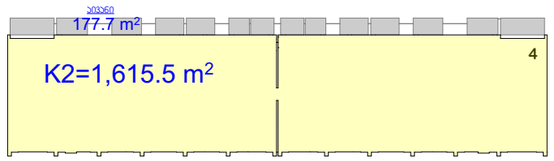

11.90 ნიშნული

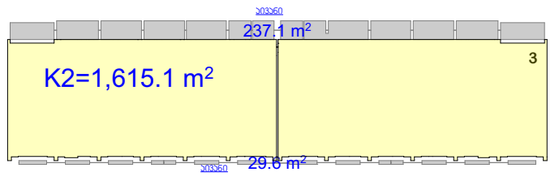

8.65 ნიშნული

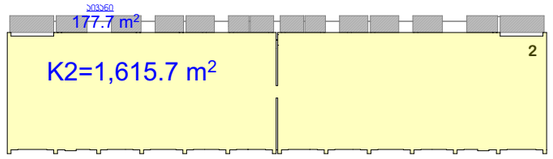

5.40 ნიშნული

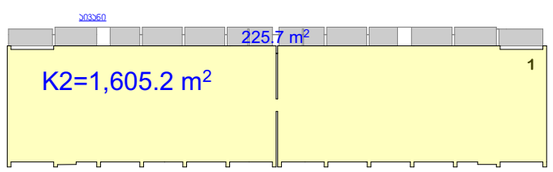

0.00 ნიშნული

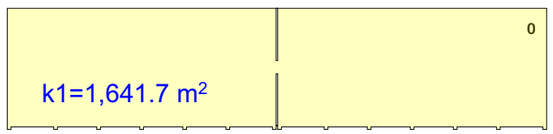

31.40 ნიშნული

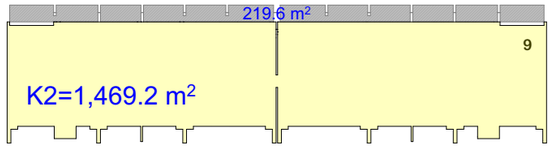

28.15 ნიშნული

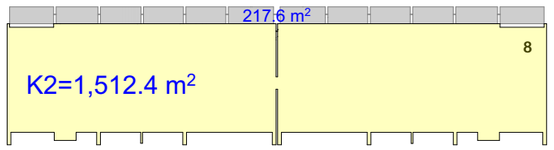

24.90 ნიშნული

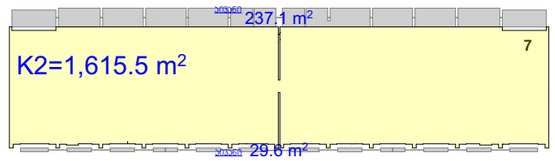

21.65 ნიშნული

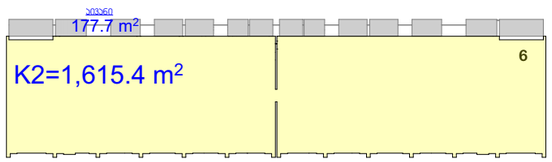

18.40 ნიშნული

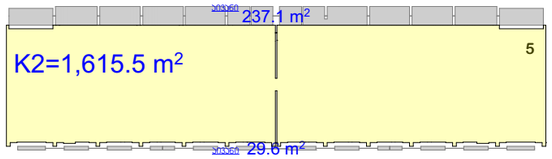

1. კ2
2. სივანი

სივნების და კ2-ის თანაფარდობა

k2=15921.2 m²/1996.1 m²სივანი = 13% < 20%

პრ. №	ნახ. №	A-3

არქიტექტორი ალნიშვნები

შენიშვნა

ა ქ ს ი ს

ქ. თბილისი. ყაზბეგის გამზირი №24

პროექტის დასახელება

მრავალფუნქციური კომპლექსი
ბოქორქის ქ. №25-ში
II და III ბლოკი

ნახაზის დასახელება

სივნებისა და კ2-ის თანაფარდობა

ა ქ ს ი ს
ქ. თბილისი ყაზბეგის გამზირი №24
ტელ. (995 32) 24 17 18
Fax: (995 32) 24 17 17

სპარ. ხელმძღვ	ნ. მოსულიშვილი
პროექტის ავტორი	გ. ასტახიშვილი
პროექტის ავტორი	
მთ. კონსტრუქტორი	ა. ბერიშვილი
კონსტრუქტორი	ი. ბერძენიშვილი

Экспликация

1. Зал обслуживания - 13636 м²
2. Административно-бытовые помещения - 1728 м²

87%-Площадь застройки

13%-Административно-бытовые помещения

Изм.	№
Кол.	Кол. №
А-3	

Технологическая схема

Производственная программа предприятия быстрого обслуживания на 25-30 посадочных мест

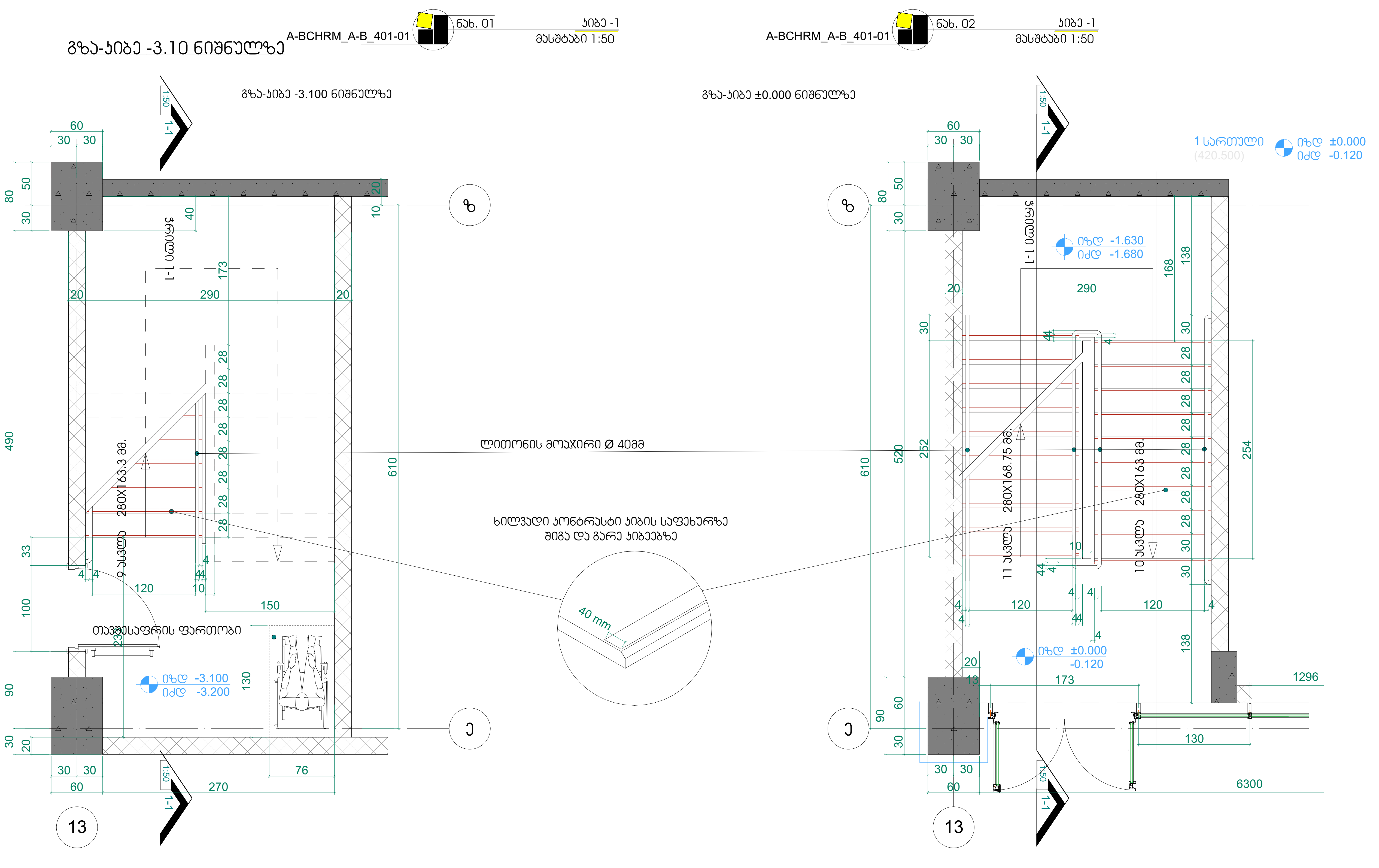

შენიშვნები:

1. ყველა კიბეს (მათ შორის გარე კიბეს) ყოველი საფეხურის და საბიჯელის 40 მმ სავალ ნაწილს, რომელიც იზომება საფეხურის ნაშვერიდან თარაზულად, ექნება ერთგვაროვანი ფერის მქონე ზედაპირი, რომელიც საფეხურის დანარჩენი ნაწილისგან მკვეთრად განსხვავებული იქნება (მუქი ღია ფონზე). ხილვადი კონტრასტი გაგრძელდება ყოველი საფეხურის ერთი კიდიდან საფეხურის მეორე კიდემდე.

2. მისაწვდომი გზაკიბის საზღვრებში იატაკის ზედაპირები იქნება მდგრადი, მყარი და არასრიალა.

3. კიბის საფეხურების განსხვავებული მონიშვნა იქნება გამძლე.

4. შენობის გარეთ მდებარე კიბის საფეხურები და ბაქნები ისე დაგეგმარდება, რომ სავალ ზედაპირზე წყალი არ დაგროვდება.

5. გასანათებელი საშუალებები უზრუნველყოფს კიბეების განათებას, რომელიც გაიზომება საბიჯელების ზედაპირების და ბაქნების ზედაპირების ცენტრში გაზომვისას საფეხურის წინაპირიდან 600 მმ-ის საზღვრებში, შემდეგი წესის შესაბამისად:

- არაუმცირეს 11 ლუქსი განათება.
- არაუმცირეს 110 ლუქსი განათება, კიბით სარგებლობის დროს.
- კიბეების გამოყენებისას 11 ლუქსიდან 110 ლუქსზე გადასვლა შესაძლებელი უნდა იყოს განათების სამართავებით უზრუნველყოფილი ავტომატური, მოძრავი სენსორული ტიპის განათების ჩამრთველებით, რომლებიც შეესაბამება ყველა ქვემოთ ჩამოთვლილს:
- განათების სამართავები აღჭურვილი იქნება საიმედო ოპერაციული სისტემით და შეფასებული იქნება ამ მიზნით გამოყენებისთვის.
- მოძრავი სენსორი გააქტიურდება დამკავებლის მოძრაობით საფეხურებზე ან საფეხურების ბაქნებზე.
- განათების გამააქტიურებლები დაყენებული იქნება არაუმცირეს 15 წუთიანი მოქმედების პერიოდით.
- გზა–კიბის განათება ჩაირთვება ავტომატური სენსორული ჩამრთველებით, ასეთის არსებობის შემთხვევაში, ისე, რომ შესასვლელში მდებარე ბაქანზე, შესასვლელში მდებარე ბაქნის მოსაზღვრე თითოეულ კიბის მარშსა და შესასვლელში მდებარე ბაქნის ზემოთ და ქვემოთ მდებარე ბაქნებზე მე–4 პუნქტით დადგენილი განათებულობის დონე საფეხურის გამოყენებამდე იქნება უზრუნველყოფილი.
- კიბის სახელურები და ნებისმიერი კედელი ან მათ მომიჯნავედ მდებარე სხვა ზედაპირი არ იქნება ბასრი ან უხეში ელემენტების შემცველი.
- კიბის სახელურები არ იტრიალებს მათი ბუდეების საზღვრებში.

პრ. №	ნახ. №	A-3

პირობითი აღნიშვნები

შენიშვნა

ზომები მოცემულია სანტიმეტრებში

აქსისი

ქ. თბილისი. ყაზბეგის გამზირი №24

პროექტის დასახელება
მრავალფუნქციური კომპლექსი
ბოჭორმის ქ. №25-ში
II და III ბლოკი

ნახაზის დასახელება
კიბე-1
გეგმა -3.10 და 0.00 ნიშნულებზე

აქსისი
ქ. თბილისი ყაზბეგის გამზირი №24
ტელ: (995 32) 24 17 18
Fax: (995 32) 24 17 17

საპრ. ხელმძღვ	ნ. მოსულიშვილი
პროექტის ავტორი	გ. ასტახიშვილი
მთ. კონსტრუქტორი	ა. ბეროშვილი
კონსტრუქტორი	ი. ბერძენიშვილი

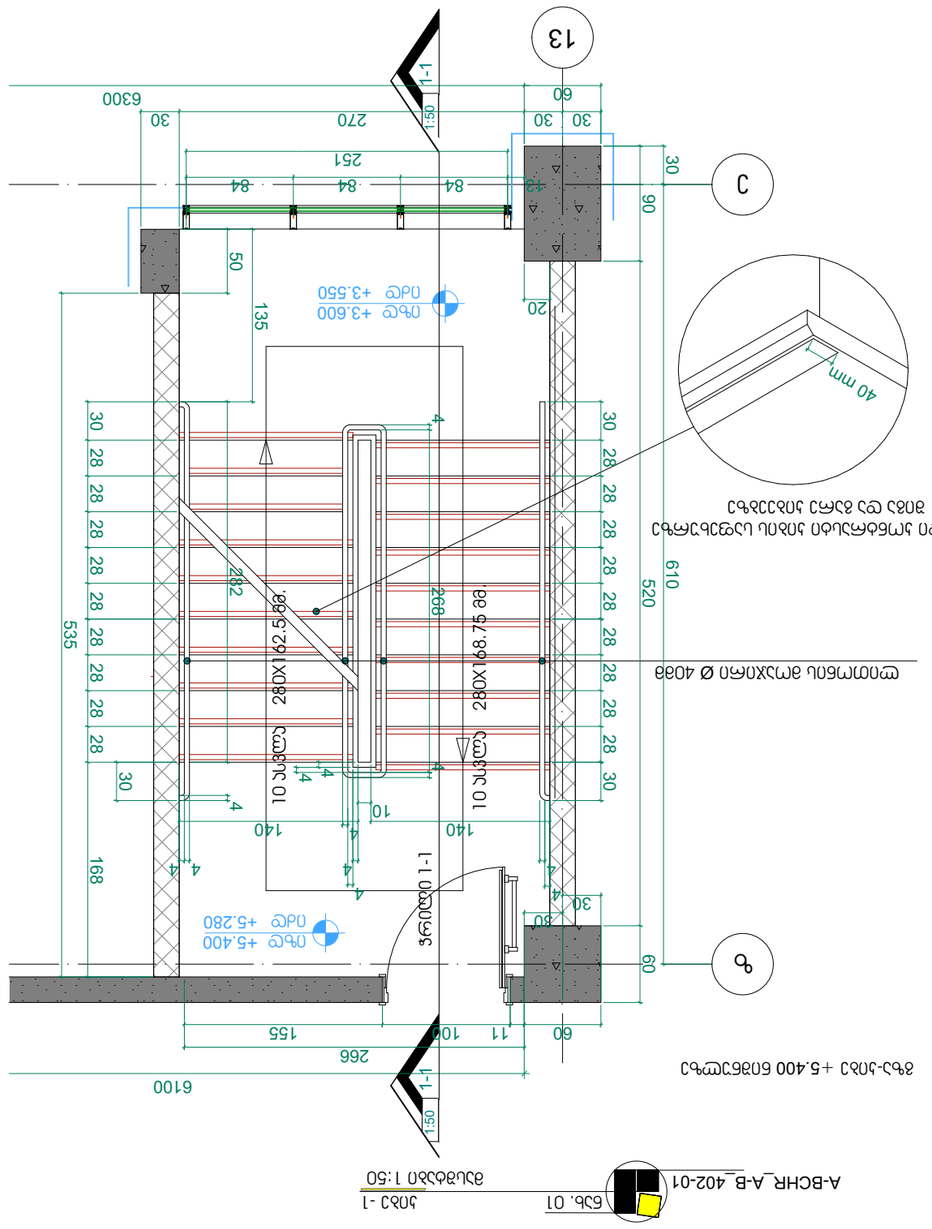

შენიშვნები:

1. ყველა ანტენა (მათ შორის ყველა ანტენის ბაგირი) უნდა დაყენდეს ისე, რომ ანტენის ქვედა ნაწილი მინიმუმ 40 მმ-ით აღემატებოდეს ანტენის ბაგირის ქვედა ნაწილის ჰორიზონტალურ სიბრტყეს, ანტენის ბაგირის ნებისმიერ წერტილში ანტენის ბაგირის ქვედა ნაწილის ჰორიზონტალურ სიბრტყეს.
2. ანტენის ბაგირის (მათ შორის ანტენის ბაგირის ნებისმიერ წერტილში) ანტენის ბაგირის ქვედა ნაწილის ჰორიზონტალურ სიბრტყეს შორის მანძილი უნდა იყოს არანაკლებ 600 მმ-ისა.
3. ანტენის ბაგირის ბაგირის ანტენის ბაგირის ანტენის ბაგირის ანტენ

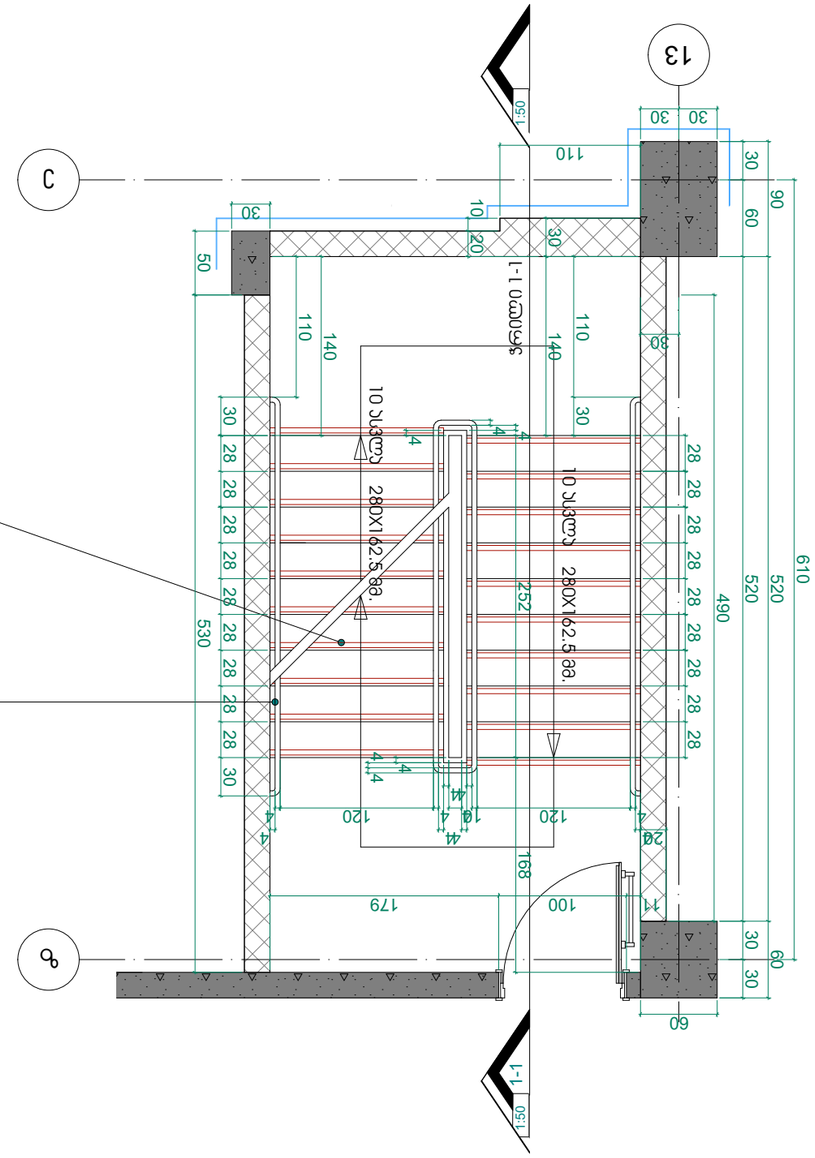

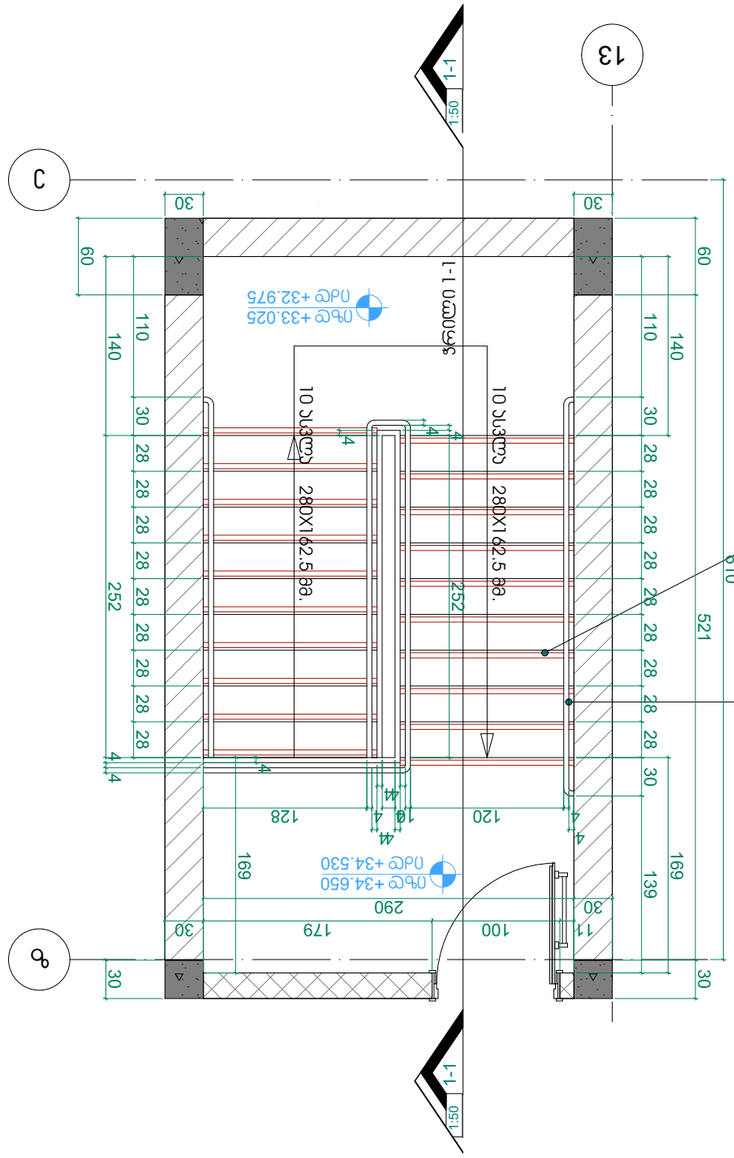

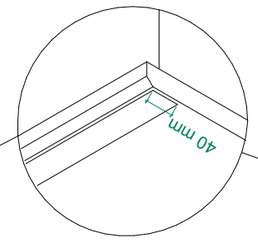

დეტალი ქარქაშის და ბაზის მიერთების ადგილის
A-BCHRM_A-B_403-01 ნახ. 01 ასონომეტრული ხედი ბაზა-ქარქაშის კვანძის
1 - ასონ. მასშტაბი 1:50
A-BCHRM_A-B_403-01 ნახ. 02 ბაზა-ქარქაშის კვანძის +34.650 ნიშნულის
1 - ასონ. მასშტაბი 1:50

შენიშვნები:

1. ყველა ასენი ასენში (გარე ფილის ჩათვლით) ასენის ქვეშ ფილის ბალიშის და 40 მმ სისქის ბეტონის მომზადების ჩადგმა.
2. ფილების ზედაპირის დამუშავება, ფილების ტიპი და ზომები, ფილების ჩაწყობის ნახაზების მიხედვით.
3. ფილების ჩაწყობის დროს ფილებს შორის ნაკერების (შეკვრა) ზომა 3 მმ-ის ფარგლებში.
4. ბეტონის ნარევის მომზადების დროს გამოყენებული ცემენტის მარკა არანაკლებ M300.
5. ბალახოვანი საფარის მოწყობის ეტაპზე, მოსავლიანობის პერიოდში, ბალახის ნათესების ზრდის პერიოდში, ბალახის ნათესების ზრდის პერიოდის დამთავრების შემდეგ

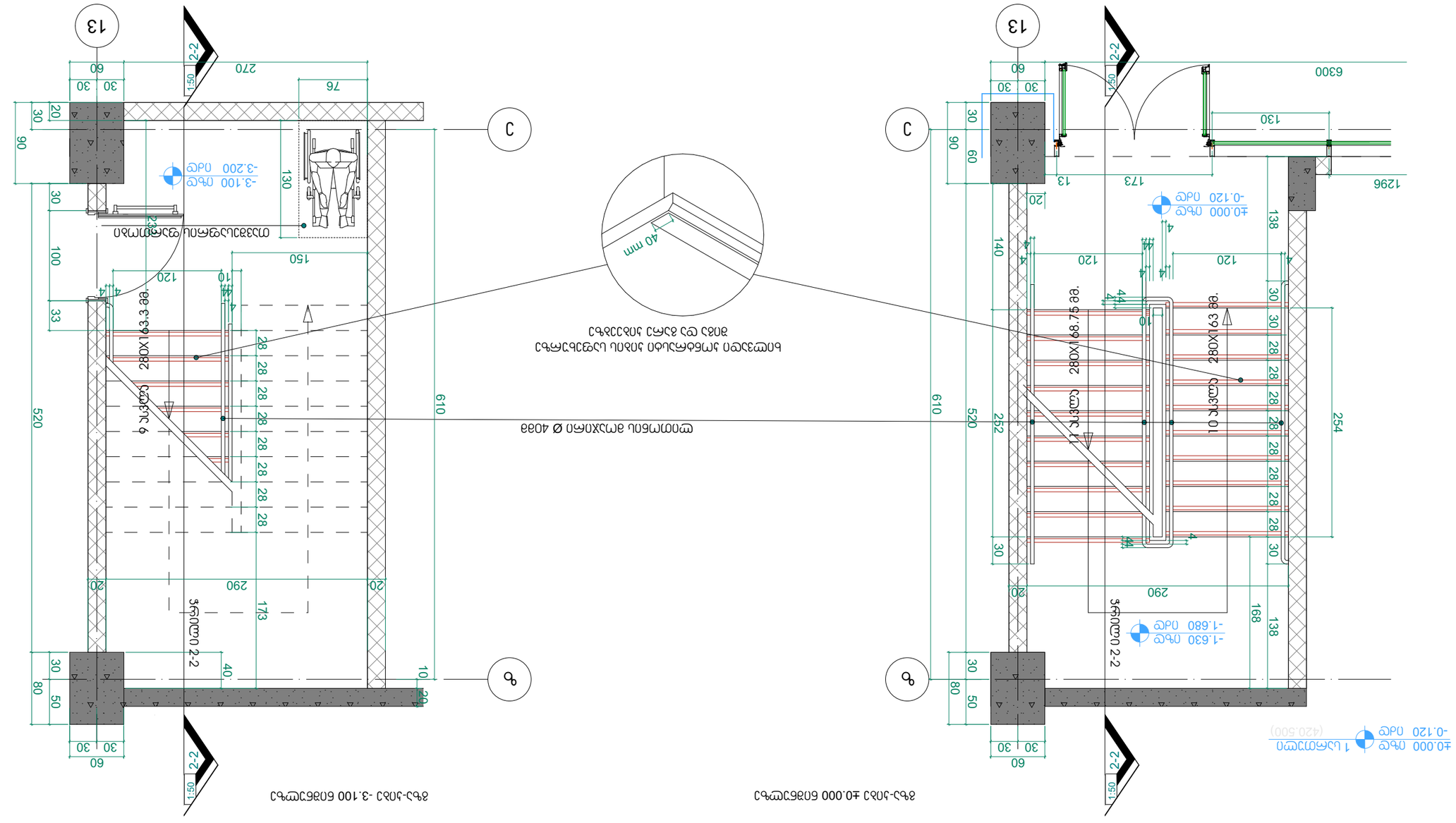
А-ВСНRМ_А-В_401-02 бъб. 01
1:50 ъдъъъъъъ
А-ВСНRМ_А-В_401-02 бъб. 02
1:50 ъдъъъъъъ
1
2
2-2
1:50
13
А
Б
±0.000 ъъъ ъъъ
-0.120 ъъъ
-1.630 ъъъ ъъъ
-1.680 ъъъ ъъъ
-3.100 ъъъ ъъъ
-3.200 ъъъ ъъъ
1296
6300
610
520
252
254
290
280X168.75 ъъ.
10 ъъъъъъъъ 280X193 ъъ.
ъъъъъъъъ

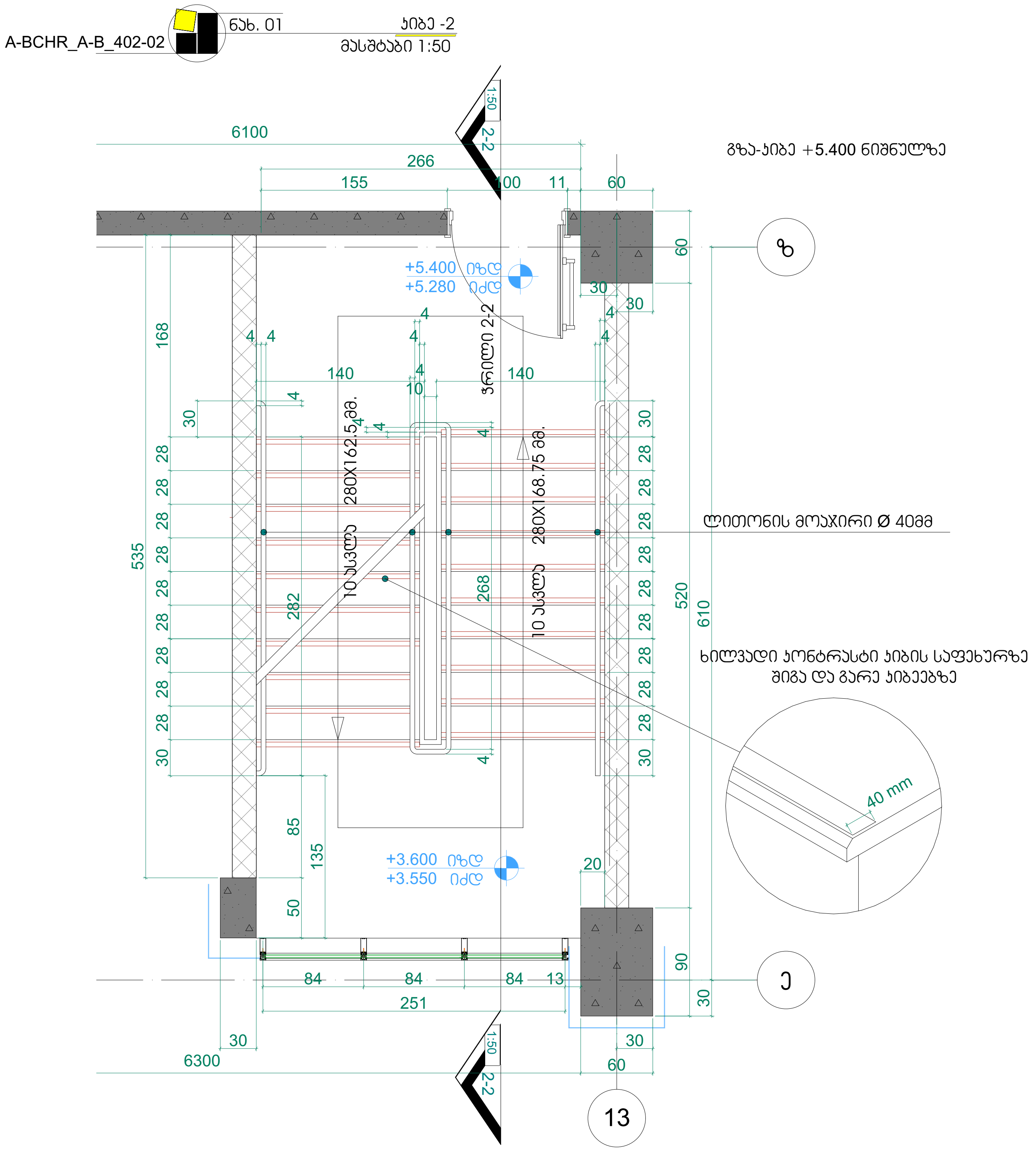

შენიშვნები:

1. ყველა კიბეს (მათ შორის გარე კიბეს) ყოველი საფეხურის და საბიჯელის 40 მმ სავალ ნაწილს, რომელიც იზომება საფეხურის ნაშვერიდან თარაზულად, ექნება ერთგვაროვანი ფერის მქონე ზედაპირი, რომელიც საფეხურის დანარჩენი ნაწილისგან მკვეთრად განსხვავებული იქნება (მუქი ღია ფონზე). ხილვადი კონტრასტი გაგრძელდება ყოველი საფეხურის ერთი კიდიდან საფეხურის მეორე კიდემდე.

2. მისაწვდომი გზაკიბის საზღვრებში იატაკის ზედაპირები იქნება მდგრადი, მყარი და არასრიალა.

3. კიბის საფეხურების განსხვავებული მონიშვნა იქნება გამძლე.

4. შენობის გარეთ მდებარე კიბის საფეხურები და ბაქნები ისე დაგეგმარდება, რომ სავალ ზედაპირზე წყალი არ დაგროვდება.

5. გასანათებელი საშუალებები უზრუნველყოფს კიბეების განათებას, რომელიც გაიზომება საბიჯელების ზედაპირების და ბაქნების ზედაპირების ცენტრში გაზომვისას საფეხურის წინაპირიდან 600 მმ-ის საზღვრებში, შემდეგი წესის შესაბამისად:

- არაუმცირეს 11 ლუქსი განათება.
- არაუმცირეს 110 ლუქსი განათება, კიბით სარგებლობის დროს.

- კიბეების გამოყენებისას 11 ლუქსიდან 110 ლუქსზე გადასვლა შესაძლებელი უნდა იყოს განათების სამართავებით უზრუნველყოფილი ავტომატური, მოძრავი სენსორული ტიპის განათების ჩამრთველებით, რომლებიც შეესაბამება ყველა ქვემოთ ჩამოთვლილს:
- განათების სამართავები აღჭურვილი იქნება საიმედო ოპერაციული სისტემით და შეფასებული იქნება ამ მიზნით გამოყენებისთვის.
- მოძრავი სენსორი გააქტიურდება დამკავებლის მოძრაობით საფეხურებზე ან საფეხურების ბაქნებზე.
- განათების გამააქტიურებლები დაყენებული იქნება არაუმცირეს 15 წუთიანი მოქმედების პერიოდით.

- გზა–კიბის განათება ჩაირთვება ავტომატური სენსორული ჩამრთველებით, ასეთის არსებობის შემთხვევაში, ისე, რომ შესასვლელში მდებარე ბაქანზე, შესასვლელში მდებარე ბაქნის მოსაზღვრე თითოეულ კიბის მარშსა და შესასვლელში მდებარე ბაქნის ზემოთ და ქვემოთ მდებარე ბაქნებზე მე–4 პუნქტით დადგენილი განათებულობის დონე საფეხურის გამოყენებამდე იქნება უზრუნველყოფილი.
- კიბის სახელურები და ნებისმიერი კედელი ან მათ მომიჯნავედ მდებარე სხვა ზედაპირი არ იქნება ბასრი ან უხეში ელემენტების შემცველი.
- კიბის სახელურები არ იტრიალებს მათი ბუდეების საზღვრებში.

პრ. №	ნახ. №	A-3

პირობითი აღნიშვნები

შენიშვნა

ზომები მოცემულია სანტიმეტრებში

ა ქ ს ი ს ი

ქ. თბილისი. ყაზბეგის გამზირი №24

პროექტის დასახელება
მრავალფუნქციური კომპლექსი
ბოჭორმის ქ. №25-ში
II და III ბლოკი

ნახაზის დასახელება
კიბე-2
გეგმა +5.40 ნიშნულზე

აქსისი
ქ. თბილისი ყაზბეგის გამზირი №24
ტელ: (995 32) 24 17 18
Fax: (995 32) 24 17 17

საარ. ხელმძღვ	ნ. მოსულიშვილი
პროექტის ავტორი	გ. ასგახიშვილი
მთ. კონსტრუქტორი	ა. ბეროშვილი
კონსტრუქტორი	ი. ბერძენიშვილი

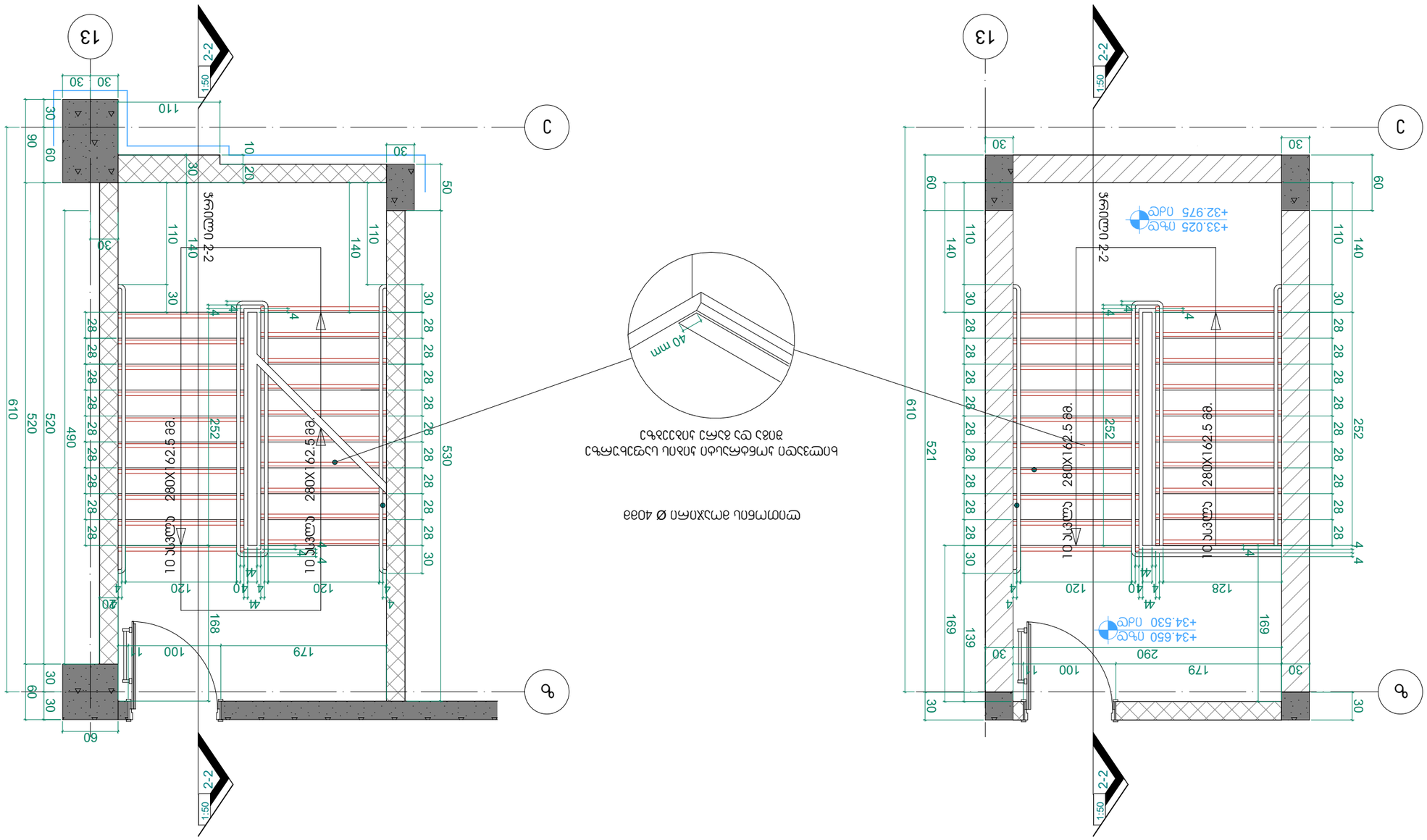

შენიშვნები:

1. ყველა ელემენტის (გარე კედლის, შიდა კედლის, ფოლადის კონსტრუქციების და სხვა) დეტალური ნახაზები, ფოლადის ელემენტების დამზადების ტექნოლოგიური პროცესის აღწერა, ფოლადის ელემენტების შედუღების ტექნოლოგიური პროცესის აღწერა, ფოლადის ელემენტების ანტიკოროზიული დაფარვის ტექნოლოგიური პროცესის აღწერა, ფოლადის ელემენტების მონტაჟის

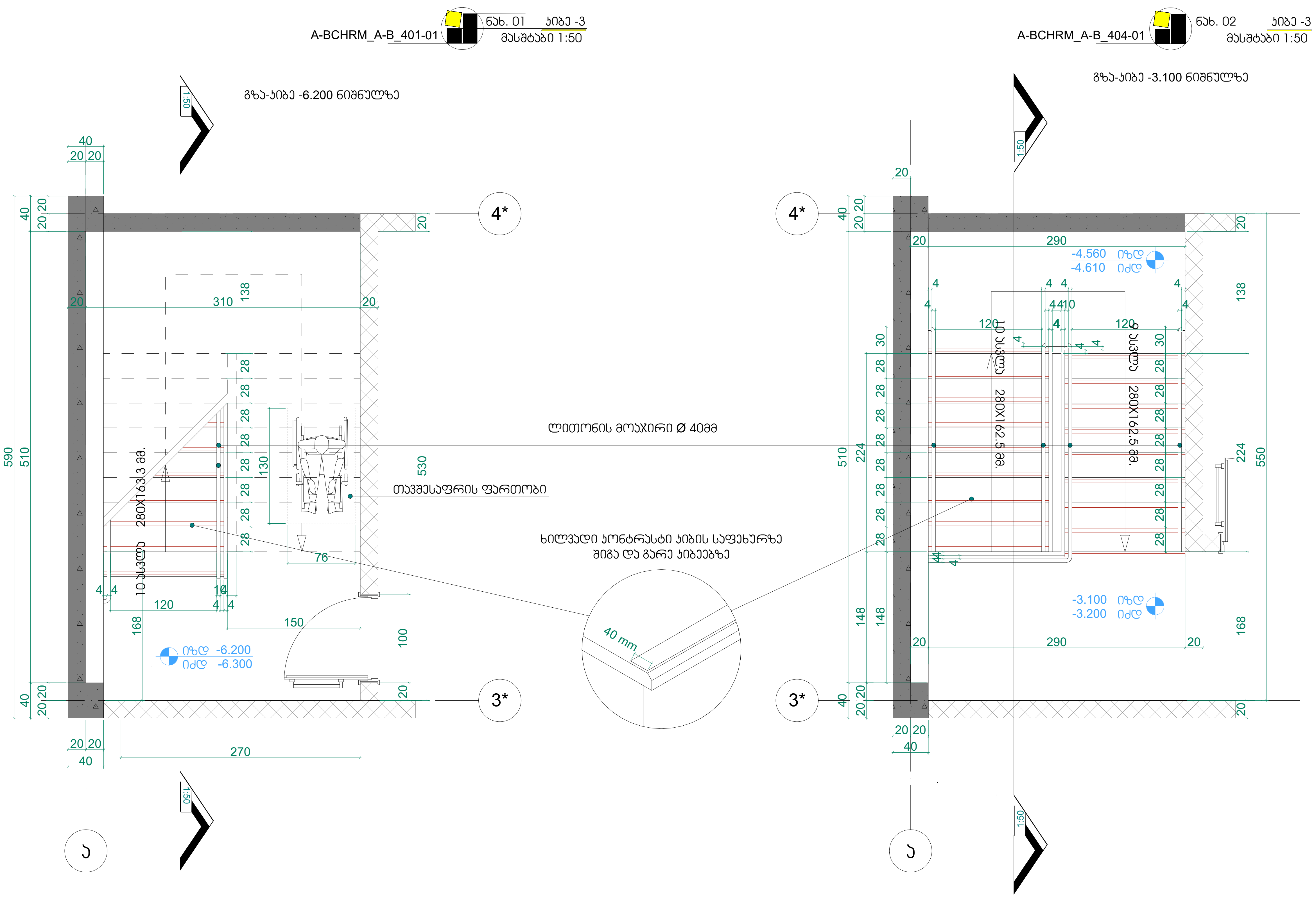

შენიშვნები:

1. ყველა კიბეს (მათ შორის გარე კიბეს) ყოველი საფეხურის და საბიჯელის 40 მმ სავალ ნაწილს, რომელიც იზომება საფეხურის ნაშვერიდან თარაზულად, ექნება ერთგვაროვანი ფერის მქონე ზედაპირი, რომელიც საფეხურის დანარჩენი ნაწილისგან მკვეთრად განსხვავებული იქნება (მუქი ღია ფონზე). ხილვადი კონტრასტი გაგრძელდება ყოველი საფეხურის ერთი კიდიდან საფეხურის მეორე კიდემდე.

2. მისაწვდომი გზაკიბის საზღვრებში იატაკის ზედაპირები იქნება მდგრადი, მყარი და არასრიალა.

3. კიბის საფეხურების განსხვავებული მონიშვნა იქნება გამძლე.

4. შენობის გარეთ მდებარე კიბის საფეხურები და ბაქნები ისე დაგეგმარდება, რომ სავალ ზედაპირზე წყალი არ დაგროვდება.

5. გასანათებელი საშუალებები უზრუნველყოფს კიბეების განათებას, რომელიც გაიზომება საბიჯელების ზედაპირების და ბაქნების ზედაპირების ცენტრში გაზომვისას საფეხურის წინაპირიდან 600 მმ-ის საზღვრებში, შემდეგი წესის შესაბამისად:

- არაუმცირეს 11 ლუქსი განათება.
- არაუმცირეს 110 ლუქსი განათება, კიბით სარგებლობის დროს.

- კიბეების გამოყენებისას 11 ლუქსიდან 110 ლუქსზე გადასვლა შესაძლებელი უნდა იყოს განათების სამართავებით უზრუნველყოფილი ავტომატური, მოძრავი სენსორული ტიპის განათების ჩამრთველებით, რომლებიც შეესაბამება ყველა ქვემოთ ჩამოთვლილს:
- განათების სამართავები აღჭურვილი იქნება საიმედო ოპერაციული სისტემით და შეფასებული იქნება ამ მიზნით გამოყენებისთვის.
- მოძრავი სენსორი გააქტიურდება დამკავებლის მოძრაობით საფეხურებზე ან საფეხურების ბაქნებზე.
- განათების გამააქტიურებლები დაყენებული იქნება არაუმცირეს 15 წუთიანი მოქმედების პერიოდით.
- გზა–კიბის განათება ჩაირთვება ავტომატური სენსორული ჩამრთველებით, ასეთის არსებობის შემთხვევაში, ისე, რომ შესასვლელში მდებარე ბაქანზე, შესასვლელში მდებარე ბაქნის მოსაზღვრე თითოეულ კიბის მარშსა და შესასვლელში მდებარე ბაქნის ზემოთ და ქვემოთ მდებარე ბაქნებზე მე–4 პუნქტით დადგენილი განათებულობის დონე საფეხურის გამოყენებამდე იქნება უზრუნველყოფილი.
- კიბის სახელურები და ნებისმიერი კედელი ან მათ მომიჯნავედ მდებარე სხვა ზედაპირი არ იქნება ბასრი ან უხეში ელემენტების შემცველი.
- კიბის სახელურები არ იტრიალებს მათი ბუდეების საზღვრებში.

პრ. №	ნახ. №	A-3

პირობითი აღნიშვნები

შენიშვნა

ზომები მოცემულია სანტიმეტრებში

ა ქ ს ი ს ი

ქ. თბილისი. ყაზბეგის გამზირი №24

პროექტის დასახელება
მრავალფუნქციური კომპლექსი
ბოჭორმის ქ. №25-ში
II და III ბლოკი

ნახაზის დასახელება
კიბე-3
გეგმა -6.20 და -3.10 ნიშნულებზე

ქ. თბილისი ყაზბეგის გამზირი №24
ტელ: (995 32) 24 17 18
Fax: (995 32) 24 17 17
აქსისი

სარ. ხელმძღ	ნ. მოსულიშვილი
პროექტის ავტორი	გ. ასტახიშვილი
მთ. კონსტრუქტორი	ა. ბეროშვილი
კონსტრუქტორი	ი. ბერძენიშვილი

ჯვეთი 1

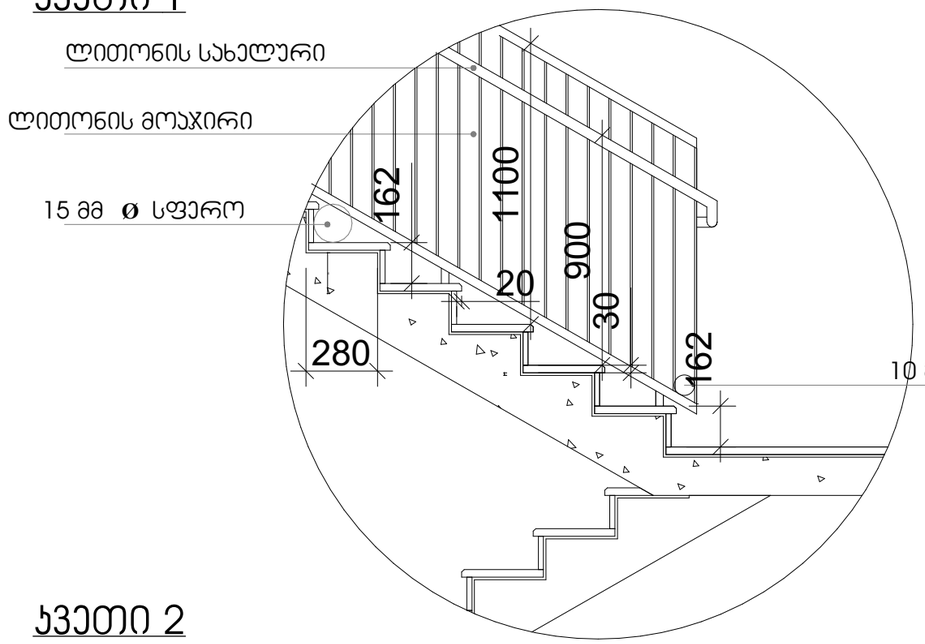

სახელური

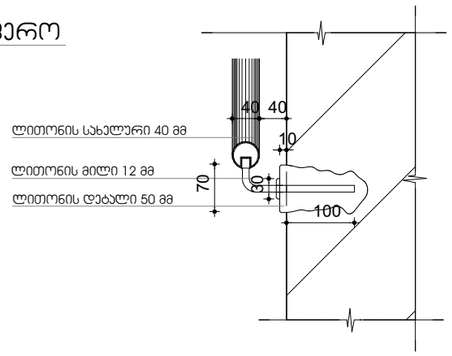

ჯვეთი 2

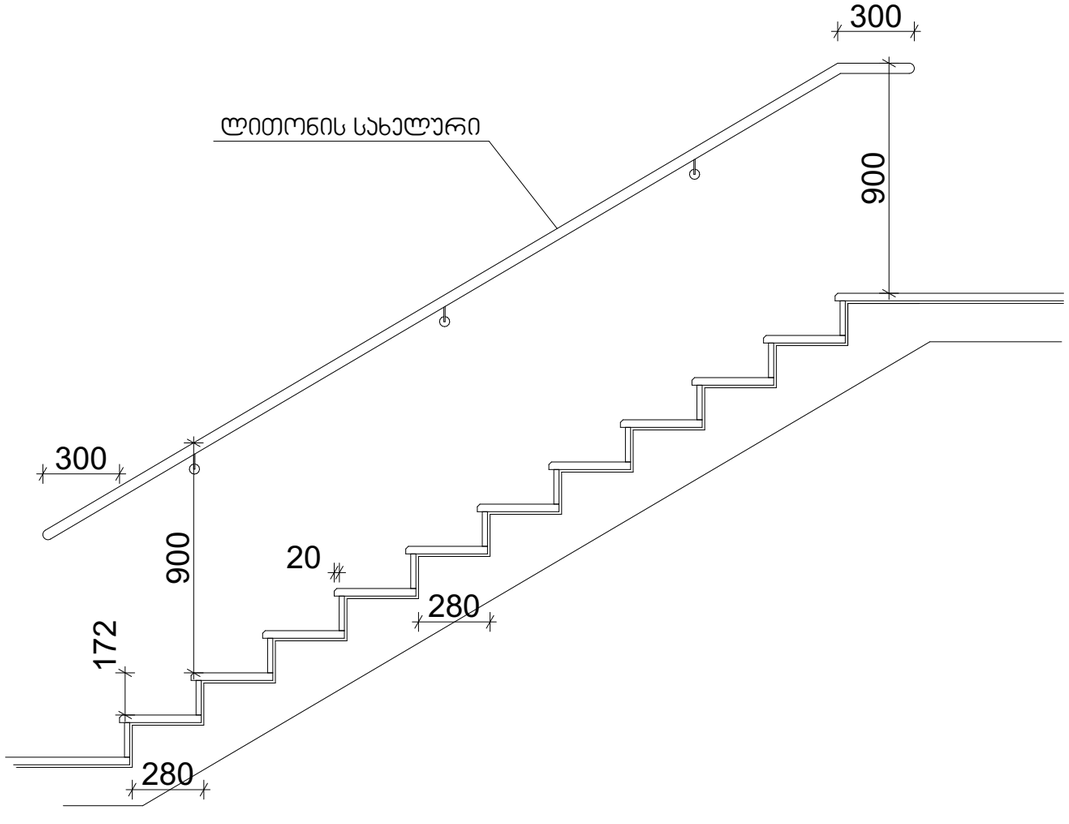

შენიშვნები:

1. ყველა კიბეს (მათ შორის გარე კიბეს) ყოველი საფეხურის და საბიჯელის 40 მმ სავალ ნაწილს, რომელიც იზომება საფეხურის ნაშვერიდან თარაზულად, ექნება ერთგვაროვანი ფერის მქონე ზედაპირი, რომელიც საფეხურის დანარჩენი ნაწილისგან მკვეთრად განსხვავებული იქნება (მუქი ღია ფონზე). ხილვადი კონტრასტი გაგრძელდება ყოველი საფეხურის ერთი კიდიდან საფეხურის მეორე კიდემდე.

2. მისაწვდომი გზაკიბის საზღვრებში იატაკის ზედაპირები იქნება მდგრადი, მყარი და არასრიალა.

3. კიბის საფეხურების განსხვავებული მონიშვნა იქნება გამძლე.

4. შენობის გარეთ მდებარე კიბის საფეხურები და ბაქნები ისე დაგეგმარდება, რომ სავალ ზედაპირზე წყალი არ დაგროვდება.

5. გასანათებელი სამუალებები უზრუნველყოფს კიბეების განათებას, რომელიც გაიზომება საბიჯელების ზედაპირების და ბაქნების ზედაპირების ცენტრში გაზომვისას საფეხურის წინაპირიდან 600 მმ-ის საზღვრებში, შემდეგი წესის შესაბამისად:

- არაუმცირეს 11 ლუქსი განათება.
- არაუმცირეს 110 ლუქსი განათება, კიბით სარგებლობის დროს.
- კიბეების გამოყენებისას 11 ლუქსიდან 110 ლუქსზე გადასვლა შესაძლებელი უნდა იყოს განათების სამართავებით უზრუნველყოფილი ავტომატური, მოძრავი სენსორული ტიპის განათების ჩამრთველებით, რომლებიც შეესაბამება ყველა ქვემოთ ჩამოთვლილს:
- განათების სამართავები აღჭურვილი იქნება საიმედო ოპერაციული სისტემით და შეფასებული იქნება ამ მიზნით გამოყენებისთვის.
- მოძრავი სენსორი გააქტიურდება დამკავებლის მოძრაობით საფეხურებზე ან საფეხურების ბაქნებზე.
- განათების გამააქტიურებლები დაყენებული იქნება არაუმცირეს 15 წუთიანი მოქმედების პერიოდით.
- გზა– კიბის განათება ჩაირთვება ავტომატური სენსორული ჩამრთველებით, ასეთის არსებობის შემთხვევაში, ისე, რომ შესასვლელში მდებარე ბაქანზე, შესასვლელში მდებარე ბაქნის მოსაზღვრე თითოეულ კიბის მარშსა და შესასვლელში მდებარე ბაქნის ზემოთ და ქვემოთ მდებარე ბაქნებზე მე–4 პუნქტით დადგენილი განათებულობის დონე საფეხურის გამოყენებამდე იქნება უზრუნველყოფილი.
- კიბის სახელურები და ნებისმიერი კედელი ან მათ მომიჯნავედ მდებარე სხვა ზედაპირი არ იქნება ბასრი ან უხეში ელემენტების შემცველი.
- კიბის სახელურები არ იტრიალებს მათი ბუდეების საზღვრებში.

ПЛАНЫ КРЫШ

1 ЭТАЖ

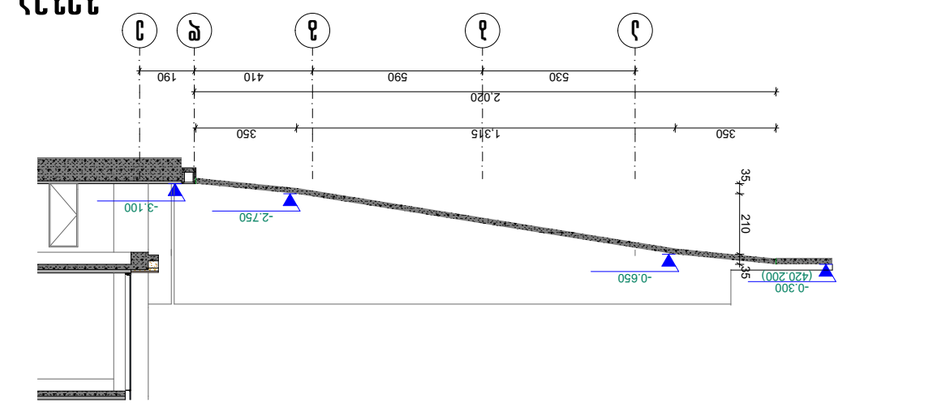

2 ЭТАЖ

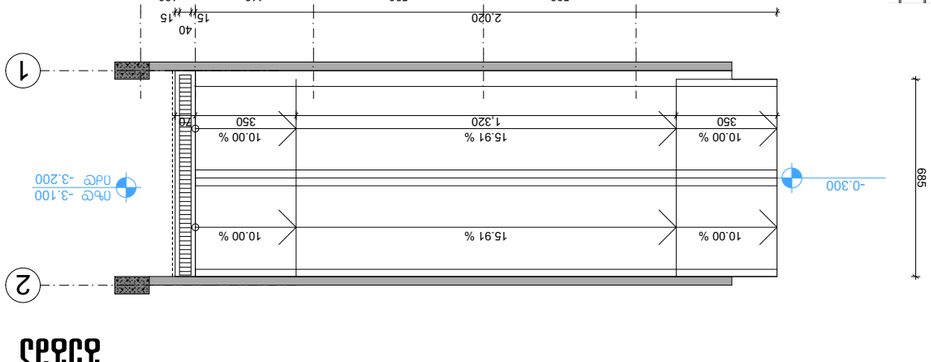

ЭТАЖ КРЫШИ

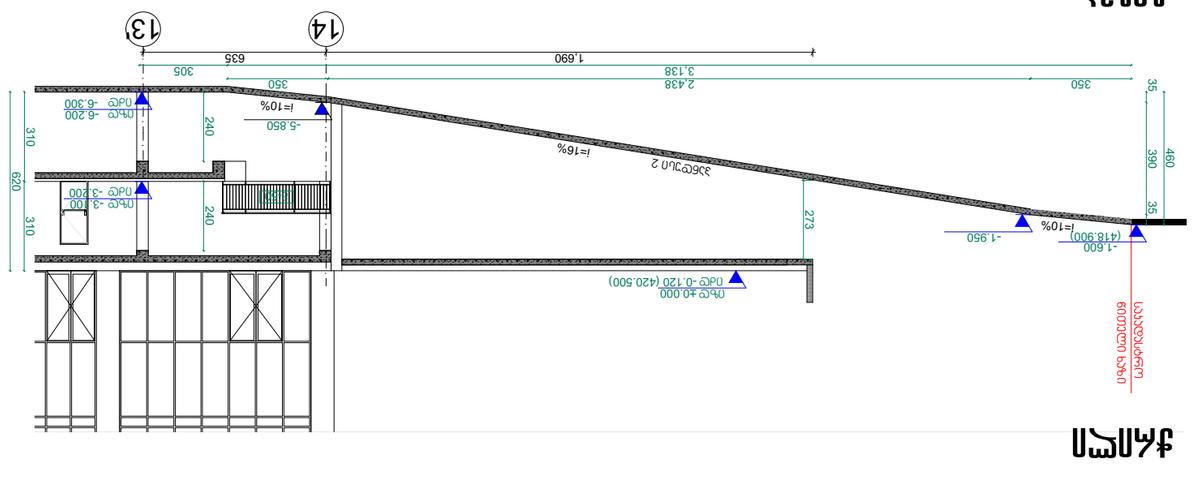

1 ЭТАЖ

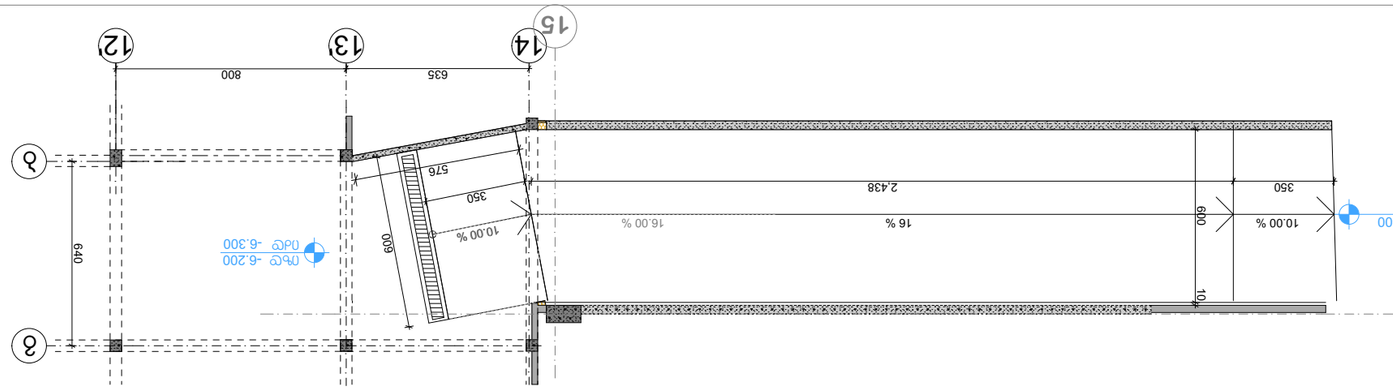

ПОДВАЛ

Инв. № подл.	Подп. и дата
Взам. инв. №	
Инв. № дубл.	
Подп. и дата	
Инв. № подл.	Подп. и дата

Изм.	Кол. уч.
Лист	№ док.
Разраб.	
Пров.	
Т. контр.	
Н. контр.	
ГИП	

1. Общие данные. Генплан. Архитектурные решения. №24	
Архитектурные решения. Планы этажей	
Архитектурные решения. Разрезы. Фасады	
Архитектурные решения. Узлы	
2. Конструкции железобетонные	
3. Конструкции металлические	
4. Конструкции деревянные	
5. Системы водоснабжения и канализации	
6. Системы электроснабжения	
7. Системы отопления, вентиляции и кондиционирования	
8. Системы связи и сигнализации	
Технологические решения	
Автоматизация технологических процессов	
Организация строительства	
Пояснительная записка	
Сметная документация	
Ведомость рабочих чертежей основного комплекта	
Ведомость ссылочных и прилагаемых документов	
Спецификация оборудования, изделий и материалов	
Ведомость потребности в материалах	
Ведомость конструкций, изделий и материалов	
Ведомость элементов заполнения проемов	
Ведомость отделки помещений	
Экспликация помещений	
Ведомость перемычек	
Ведомость спецификаций	
Ведомость ограждений кровли	
Ведомость фасадных изделий	
Ведомость фасадных изделий	
Ведомость фасадных изделий

A-BCHRM_A-B_500 ნახ. 01

ლიფტი №1

მასშტაბი 1:25

ლიფტი №1 ტექნიკური მახასიათებლები

ლიფტის შახტის გაბარიტები 2000X3200 მმ
ლიფტის კაბინის შიგა გაბარიტები 1450X2630
ლიფტის კარის სუფთა სიგანე 1200 მმ
ლიფტის კარის ცეცხლმედეგობა 90 წთ
ლიფტის ტვირთამწეობა 1275 კგ (17 კაცი)
ლიფტის მოძრაობის სიჩქარე 1.75 მ/წმ

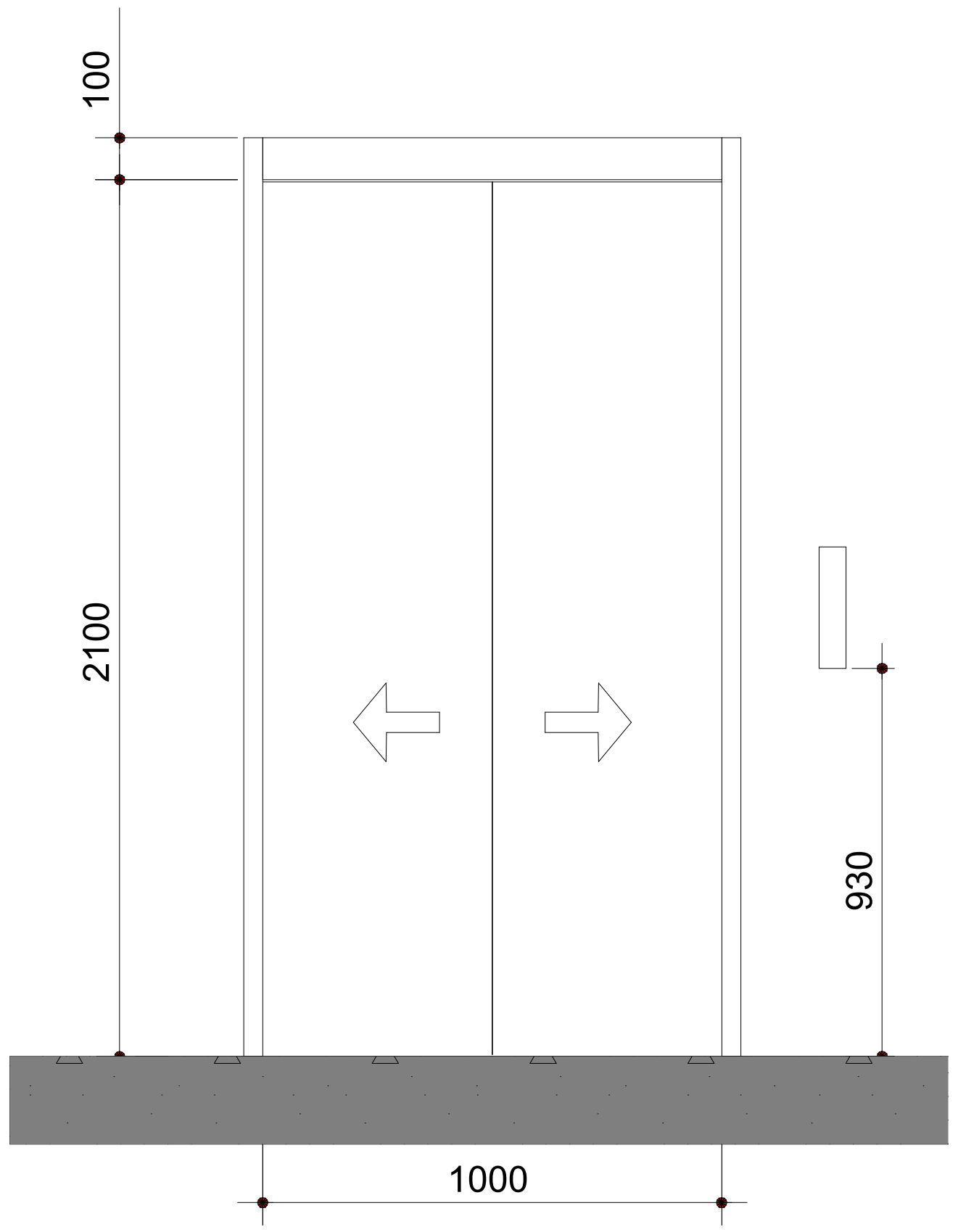

გეგმა

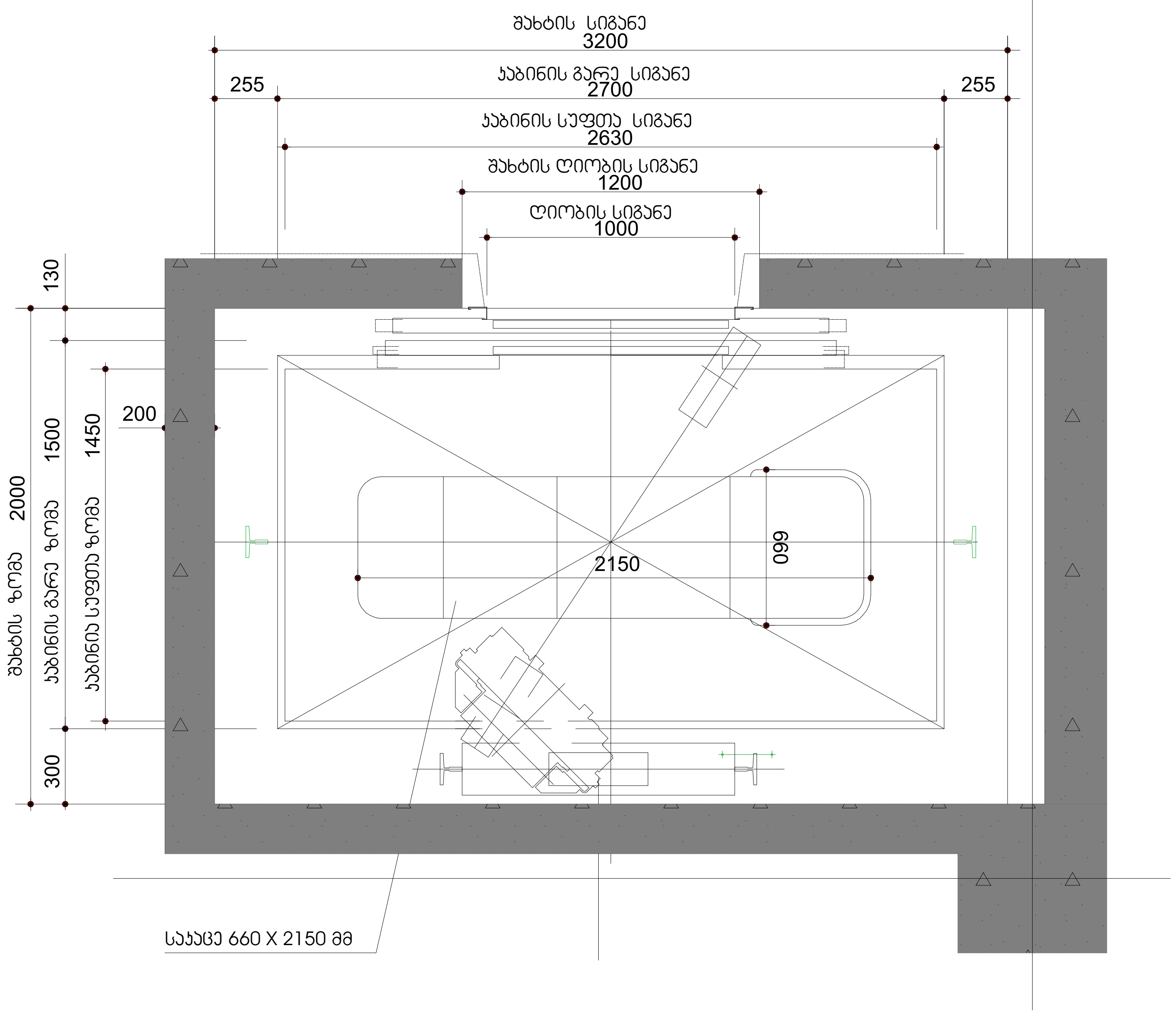

შენიშვნები:

შენობაში გამოყენებულია 408-ე ქვეთავის შესაბამისი შეზღუდული გამოყენების ლიფტი.

- ლიფტი შესაბამისობაში იქნება ASME A17.1/CSA B44 სტანდარტთან.
- ლიფტის გამოსაძახებელი ღილაკები და კლავიშები შესაბამისობაში იქნება 407.2.1 ქვეთავთან.
- ფოიეს სიგნალები შესაბამისობაში იქნება 407.2.2 ქვეთავთან.
- ლიფტის შახტებთან განთავსებული ნიშნები შესაბამისობაში იქნება 407.2.3 ქვეთავთან.
- ლიფტის კაბინის ბალანსირება შესაბამისობაში იქნება 407.4.4–ე ქვეთავთან.
- ლიფტის კაბინის განათება შესაბამისობაში იქნება 407.4.5–ე ქვეთავთან.
- ლიფტის კაბინის სამართავები შესაბამისობაში იქნება 407.4.6–ე ქვეთავთან. მართვის პანელები განთავსდება გვერდითა კედლის ცენტრში.
- კაბინის სამართავების აღნიშვნები და მითითებები შესაბამისობაში იქნება 407.4.7–ე ქვეთავთან.
- კაბინაში მოეწყობა 407.4.10–ე ქვეთავის შესაბამისი საავარიო სიგნალიზაციის მექანიზმები.

დამგეგმარებელი (არქიტექტურული ნაწილი)
არქიტექტორი ნ. კილასონია

დამგეგმარებელი (სტრუქტურული ნაწილი)
კონსტრუქტორი

დამგეგმარებელი (მეწ/MEP ნაწილი)
ინჟინერი

დამგეგმარებელი (სახანძრო უსაფრთხოების ნაწილი)

დამგეგმარებელი (სხვა საჭირო ნაწილი)

პროექტის დასახელება

დამკვეთი

6	თარიღი	ცვლილების აღწერა
5	თარიღი	ცვლილების აღწერა
4	თარიღი	ცვლილების აღწერა
3	თარიღი	ცვლილების აღწერა
2	თარიღი	ცვლილების აღწერა
1	თარიღი	ცვლილების აღწერა
შენიშვნა		

გამოცემის თარიღი:

პროექტის №

CAD FILE: შესრულებულია ArchiCad ფაილში და წარმოდგენილია PDF ფაილის სახით

შეასრულა:

შეამოწმა:

საავტორო უფლებები:

ლიფტი

არქიტექტურული ნაწილი

ფურცლის ნომერი:

A-BCHRM_A-B_500

ნახ. 02

ლიფტი №2

მასშტაბი 1:25

ლიფტი №2 ტექნიკური მახასიათებლები

ლიფტის შახტის გაბარიტები 1700X2000 მმ
ლიფტის კაბინის შიგა გაბარიტები 1100X1665
ლიფტის კარის სუფთა სიგანე 1100 მმ
ლიფტის კარის ცეცხლმედეგობა 90 წთ
ლიფტის ტვირთამწეობა 1125 კგ (12 კაცი)
ლიფტის მოძრაობის სიჩქარე 1.85 მ/წმ

შენიშვნები:

შენობაში გამოყენებულია 408-ე ქვეთავის შესაბამისი შეზღუდული გამოყენების ლიფტი.

- ლიფტი შესაბამისობაში იქნება ASME A17.1/CSA B44 სტანდარტთან.
- ლიფტის გამოსაძახებელი ღილაკები და კლავიშები შესაბამისობაში იქნება 407.2.1 ქვეთავთან.
- ფოიეს სიგნალები შესაბამისობაში იქნება 407.2.2 ქვეთავთან.
- ლიფტის შახტებთან განთავსებული ნიშნები შესაბამისობაში იქნება 407.2.3 ქვეთავთან.
- ლიფტის კაბინის ბალანსირება შესაბამისობაში იქნება 407.4.4–ე ქვეთავთან.
- ლიფტის კაბინის განათება შესაბამისობაში იქნება 407.4.5–ე ქვეთავთან.
- ლიფტის კაბინის სამართავები შესაბამისობაში იქნება 407.4.6–ე ქვეთავთან. მართვის პანელები განთავსდება გვერდითა კედლის ცენტრში.
- კაბინის სამართავების აღნიშვნები და მითითებები შესაბამისობაში იქნება 407.4.7–ე ქვეთავთან.
- კაბინაში მოეწყობა 407.4.10–ე ქვეთავის შესაბამისი საავარიო სიგნალიზაციის მექანიზმები.

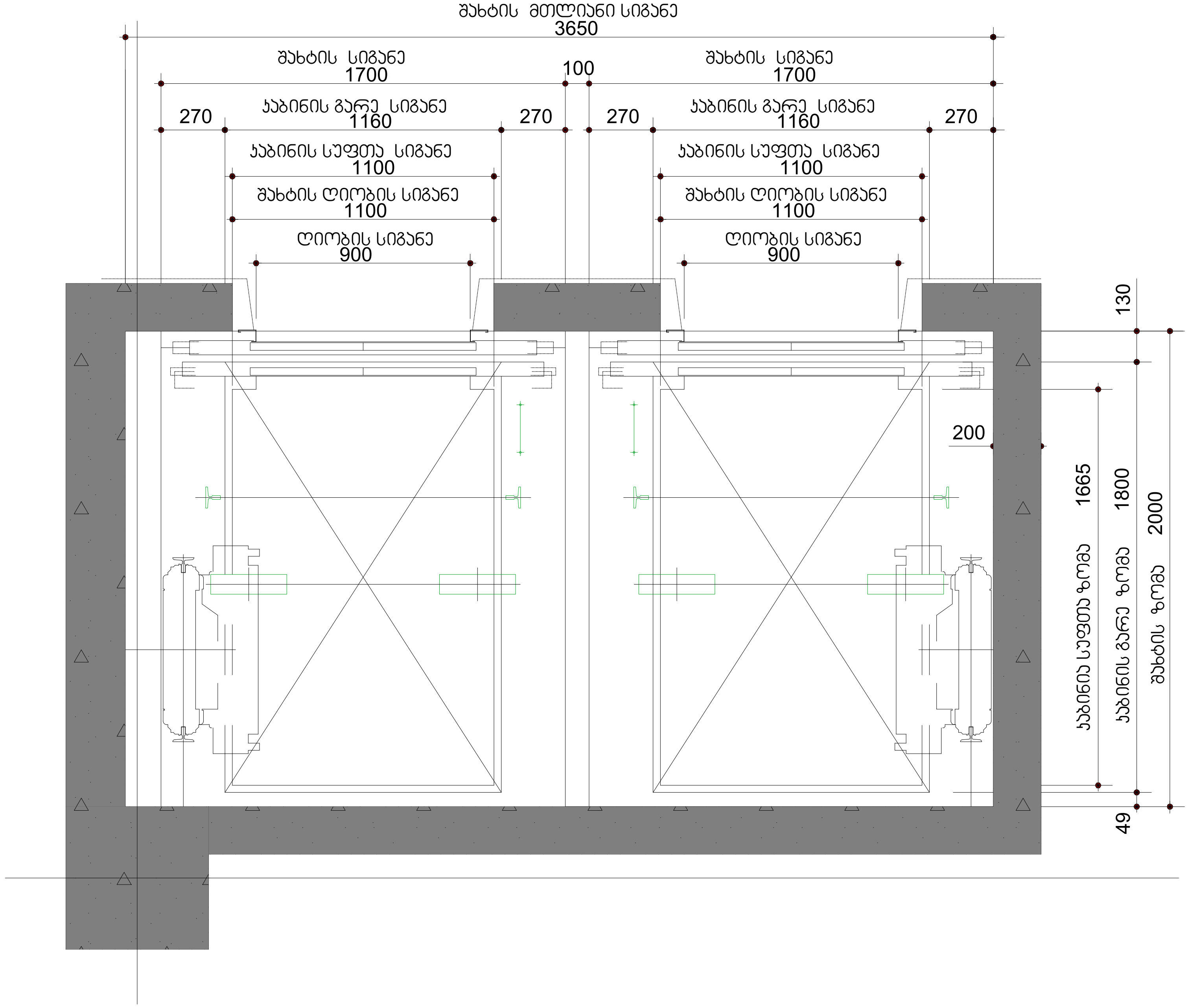

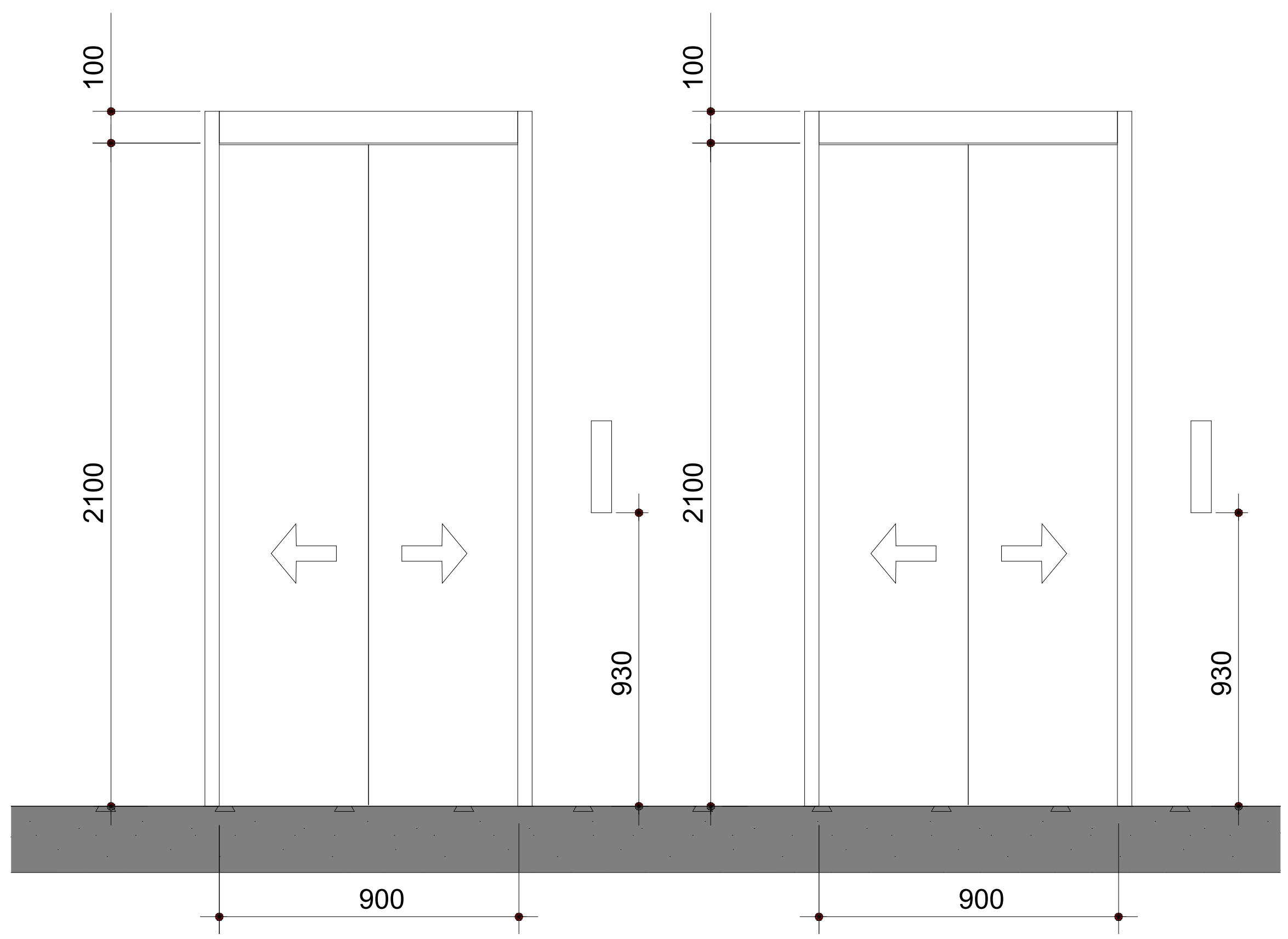

დამგეგმარებელი (არქიტექტურული ნაწილი)
არქიტექტორი ნ. კილასონია

დამგეგმარებელი (სტრუქტურული ნაწილი)
კონსტრუქტორი

დამგეგმარებელი (მეწ/MEP ნაწილი)
ინჟინერი

დამგეგმარებელი (სახანძრო უსაფრთხოების ნაწილი)

დამგეგმარებელი (სხვა საჭირო ნაწილი)

პროექტის დასახელება

დამკვეთი

6	თარიღი	ცვლილების აღწერა
5	თარიღი	ცვლილების აღწერა
4	თარიღი	ცვლილების აღწერა
3	თარიღი	ცვლილების აღწერა
2	თარიღი	ცვლილების აღწერა
1	თარიღი	ცვლილების აღწერა
შენიშვნა		

გამოცემის თარიღი:

პროექტის №
CAD FILE: შესრულებულია ArchiCad ფაილში და წარმოდგენილია PDF ფაილის სახით
შეასრულა:
შეამოწმა:
საავტორო უფლებები:

ლიფტი
არქიტექტურული ნაწილი

ფურცლის ნომერი:

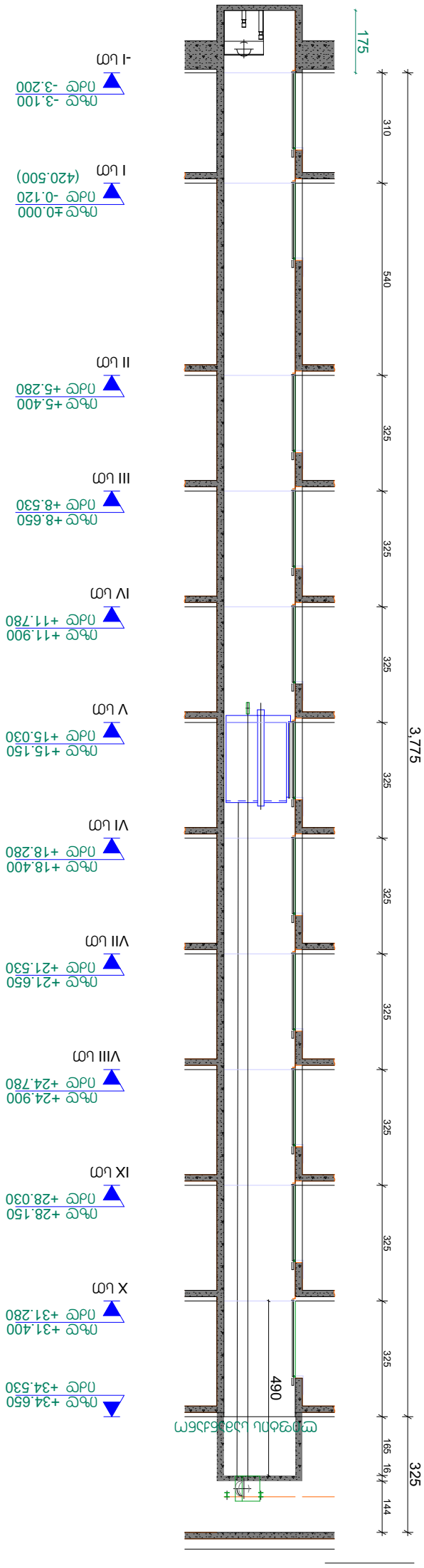

А-ВСНRМ_А-В_500 — Блк. 02 — отм.осн №1, отм.осн №2 цэ пол.существующего рельефа

Эскиз осей 1:150

Изм.	Кол.уч.	Лист	№ док.	Подп.	Дата
Разраб.					
Пров.					
Н.контр.					
ГИП					

Блок №1 из №2 отм.осн №1 отм.осн №2 цэ пол.существующего рельефа

Стадия	Лист	Листов
Р		

Г. Москва Ленинградское шоссе, вл.24 стр.1 этаж 18
Тел.: (995 32) 24 17 18
Факс: (995 32) 24 17 17

Инв.№ подл.	Подп. и дата	Взам.инв.№	Инв.№ дубл.	Подп. и дата

1. Привязку здания выполнить по осям, указанным на данном чертеже.

Изм.	Кол.уч.	Лист	№ док.	Подп.	Дата

Зд. №	Блк. №	А-3

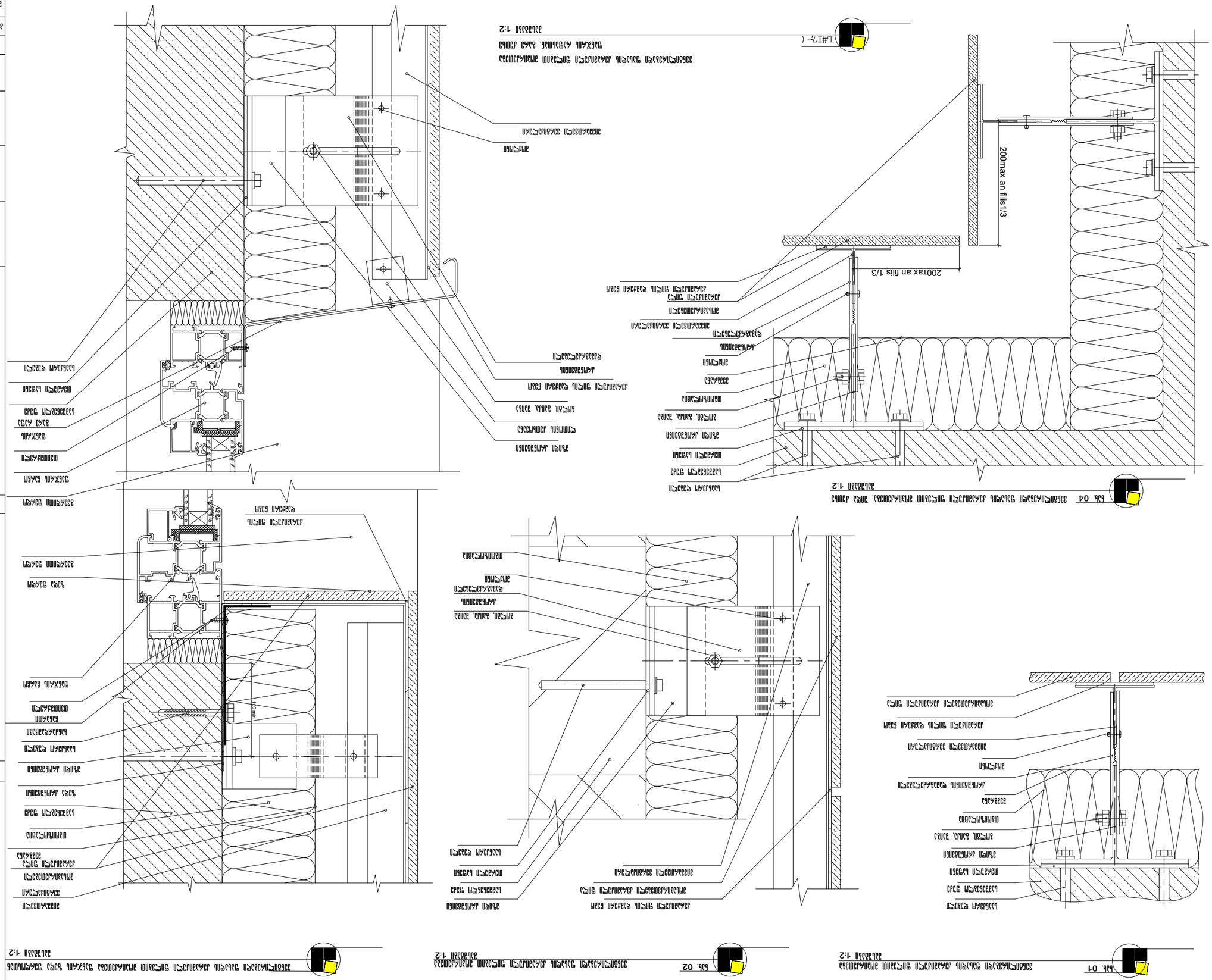

Фасад. Разрез. Деталировочный монтажный узел крепления навесных вентилируемых фасадных систем. 04

Масштаб 1:2

Фасад. Разрез. Деталировочный монтажный узел крепления навесных вентилируемых фасадных систем. 02

Масштаб 1:2

Фасад. Разрез. Деталировочный монтажный узел крепления навесных вентилируемых фасадных систем. 01

Масштаб 1:2

Инв. № подл.	Подпись и дата
Взам. инв. №	
Инв. № дубл.	
Подпись и дата	
Инв. № подл.	

Изм.	Кол.уч.	Лист
Разраб.		
Пров.		
Т.контр.		
Н.контр.		
ГИП		

Стадия	Лист	Листов

Ф.И.О. Инженер-конструктор 1 категории
Тел.: (495) 24 17 18
Факс: (495) 24 17 17

Альбом №24
Альбом деталей узлов навесных вентилируемых фасадных систем

Альбом деталей узлов навесных вентилируемых фасадных систем

Альбом №24. Альбом деталей узлов навесных вентилируемых фасадных систем

Альбом деталей узлов навесных вентилируемых фасадных систем

Разработано

Согласовано

Инв. № подл. | Подпись и дата | Взам. инв. № | Инв. № дубл. | Подпись и дата | Инв. № подл.

Изм.	Кол.уч.	Лист	№ док.	Подпись	Дата

А-3

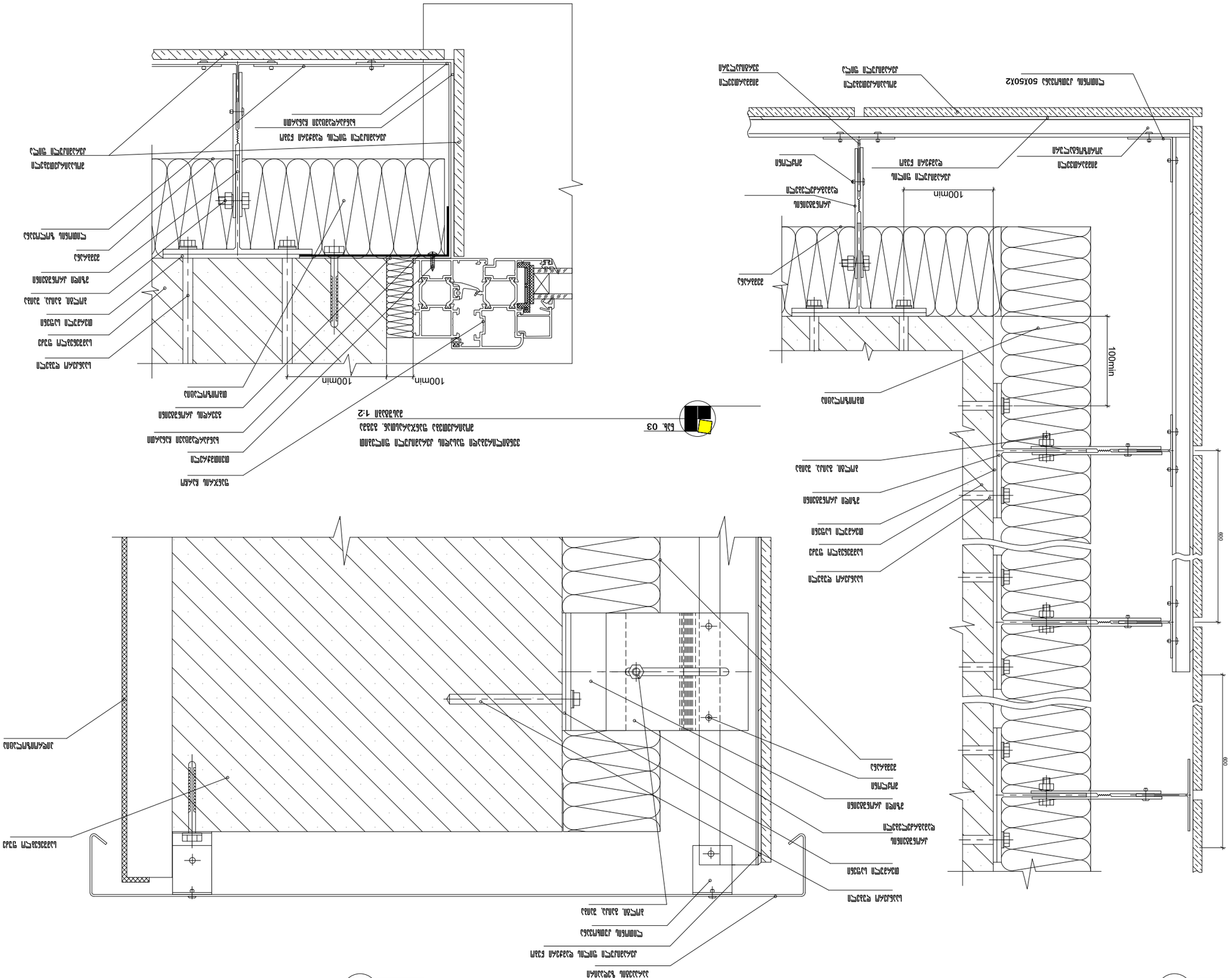

Изм.	Кол. уч.	Лист
Н. контр.		
ГИП		

Узел 03. Примыкание оконного блока к стене из газобетонных блоков. Узел 1:2

Узел 01. Примыкание оконного блока к стене из газобетонных блоков. Вертикальный разрез. Узел 1:2

Узел 02. Примыкание оконного блока к стене из газобетонных блоков. Горизонтальный разрез. Узел 1:2

Стадия	Лист	Листов
Р		

Инв. № подл.	Подпись и дата	Взам. инв. №

Разработал	
Проверил	
Н. контр.	
ГИП	

Изм.	Кол. уч.	Лист	№ док.	Подпись	Дата

Согласовано	
Инв. № подл.	Подпись и дата	Взам. инв. №

Стадия	Лист	Листов
Р

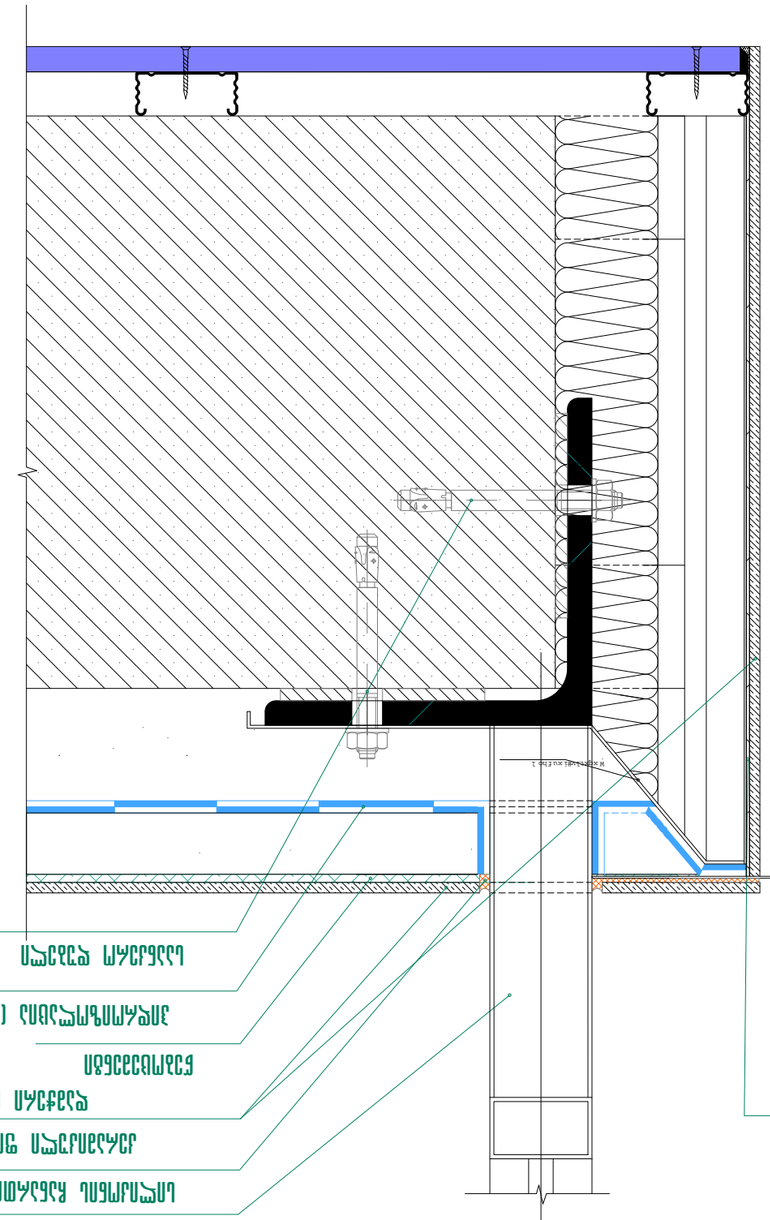

Узел 01

Узел примыкания фасадной системы с воздушным зазором к оконному проему. Вертикальный разрез 1:5

Изм. Кол.уч. Лист № док.	Подпись Дата
Разработал	Зотов
Проверил	Зотов
Н. контр.	Зотов
ГИП	Зотов

Узел примыкания фасадной системы с воздушным зазором к оконному проему №24

ЗАО "Проектная мастерская "Архитектурное бюро"

Лист 1 Листов 1

Копировал Формат А3

Инв. № подл.	Подпись и дата
Взам. инв. №	
Инв. № дубл.	
Подпись и дата	

Изм.	Кол.уч.	Лист	№ док.	Подпись	Дата

А-3

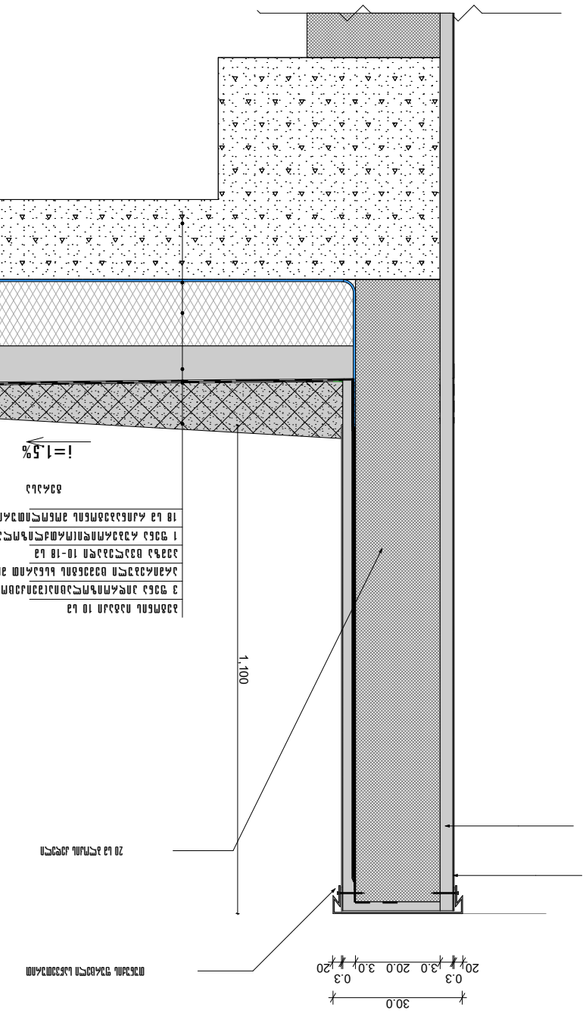

9.71. Разрезы малого малого внебюджета
Бульварное
3. 1 : 10

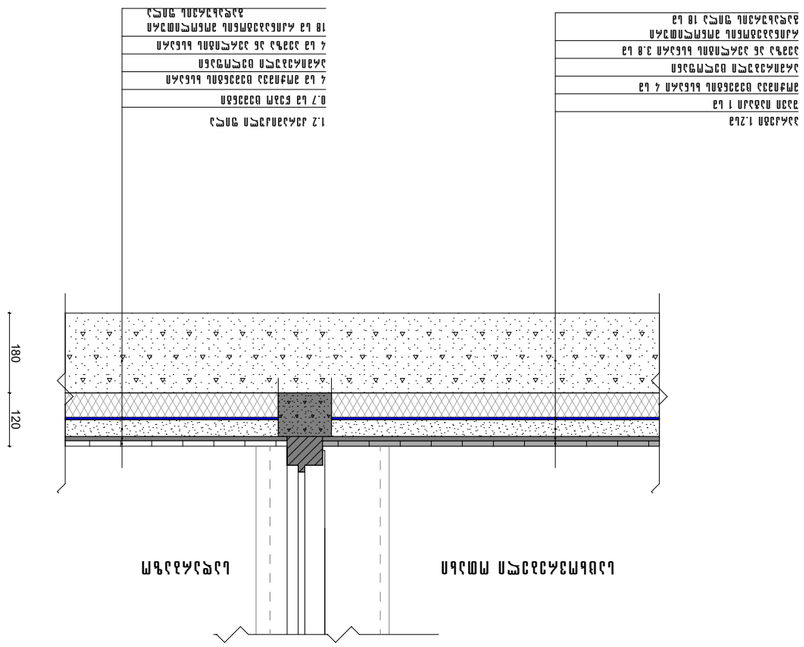

Внутренняя отделка помещений на отметке 1.200
Масштаб 1:10

Изм.	Кол.
Разраб.	Ситников
Пров.	Шарапова
Н. контр.	Ситников
ГИП	Шарапова

Стадия	Лист	Листов
Р	3	

ООО «Проектная мастерская №24»
Тел.: (995 32) 24 17 18
Fax: (995 32) 24 17 17

Внутренняя отделка помещений на отметке 1.200

Масштаб 1:10

А-3

Инв. № подл. | Подпись и дата | Взам. инв. №

ტერასაზე ტრაპის მოწყობა 71.90 ნიშნულზე

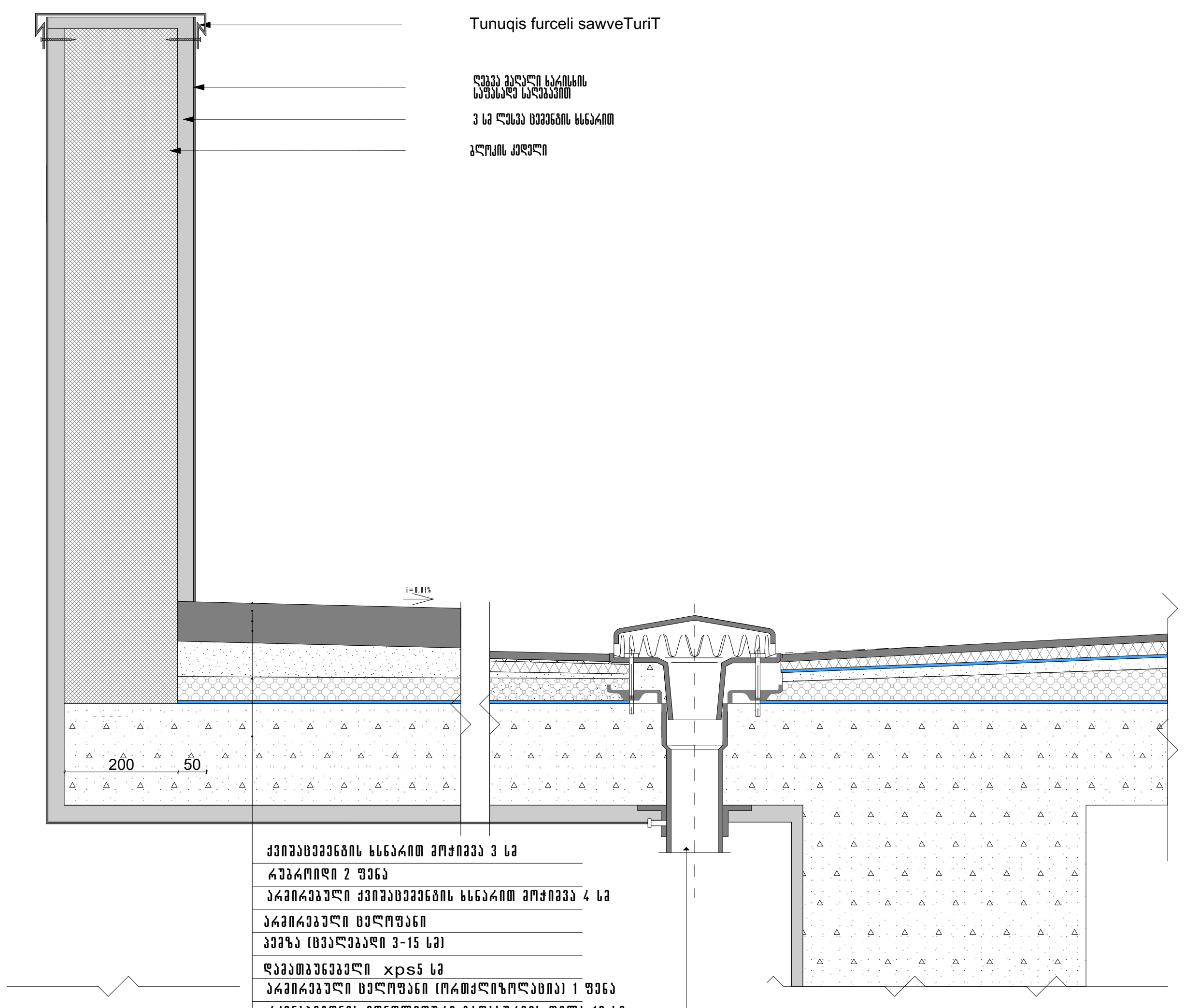

აივანზე იატაკის მოწყობა

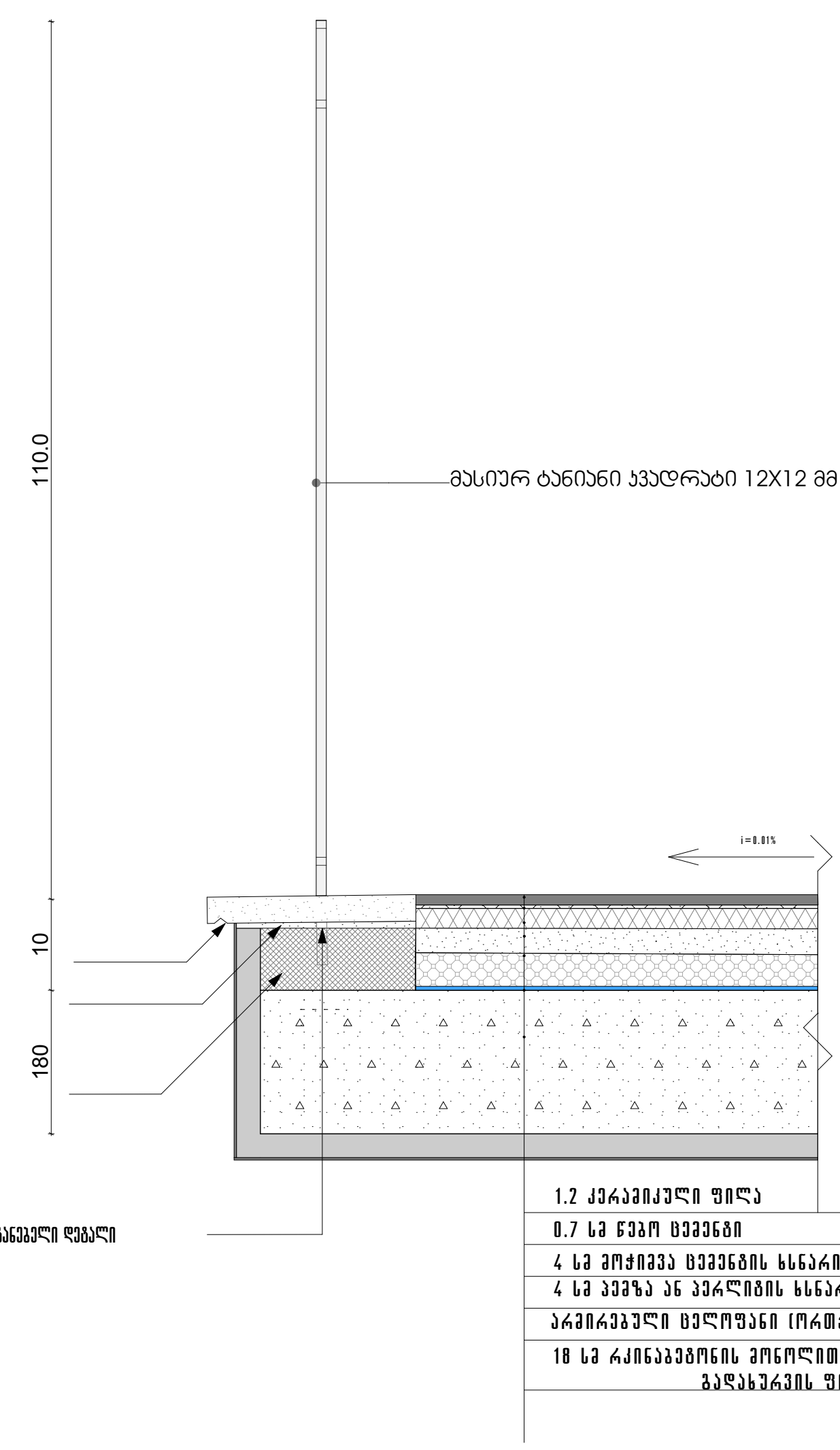

პრ. №	ნახ. №	A-3

პირობითი აღნიშვნები

შენიშვნა

ა ქ ს ი ს ი

ქ. თბილისი. ყაზბეგის გამზირი №24

პროექტის დასახელება

ნახაზის დასახელება

ა ქ ს ი ს ი
ქ. თბილისი ყაზბეგის გამზირი №24
ტელ: (995 32) 24 17 18
Fax: (995 32) 24 17 17

საპრ. ხელმძღ	ნ. მოსულიშვილი
პროექტის ავტორი	გ. ასტახიშვილი
მთ. კონსტრუქტორი	ა. ბეროშვილი
კონსტრუქტორი	ი. ბერძენიშვილი

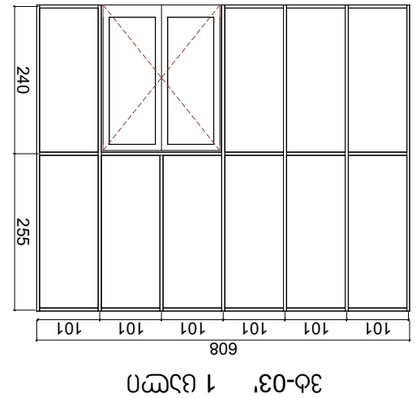

Зв-01 3 шт

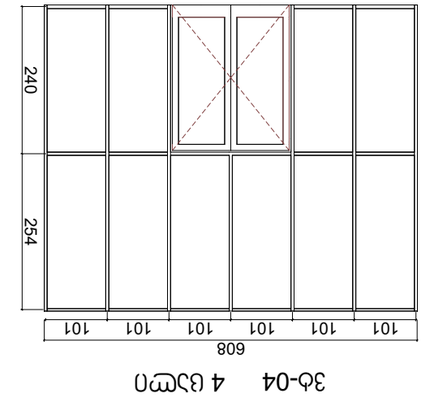

Зв-04 4 шт

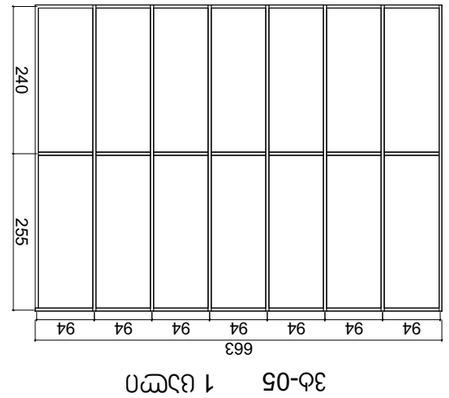

Зв-05 1 шт

Зв-03' 1 шт

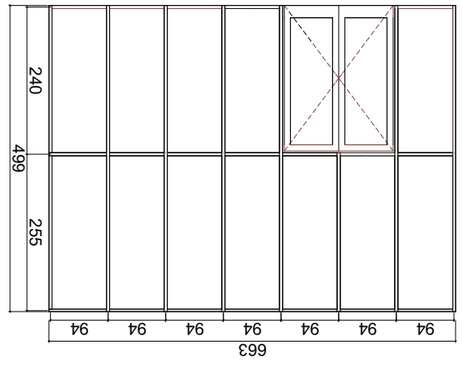

Зв-01 3 шт

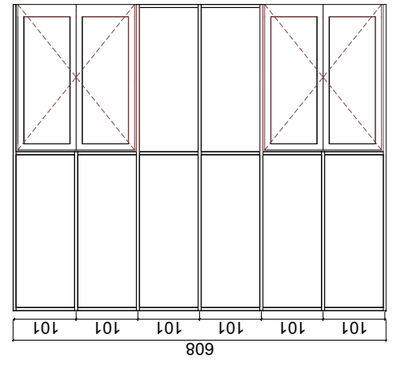

Зв-02 2 шт

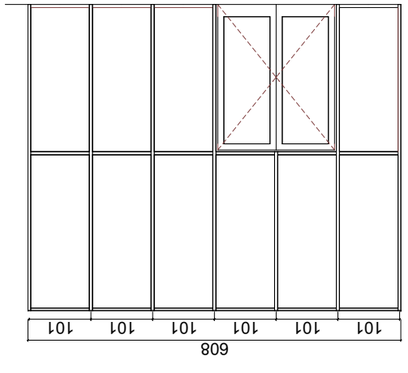

Зв-03 1 шт

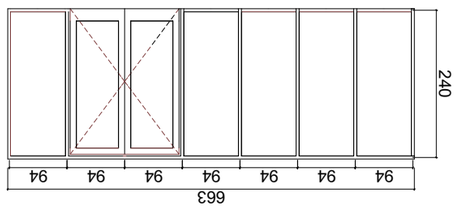

Зв-06 1 шт

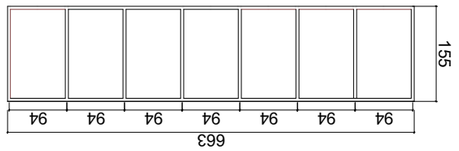

Зв-07 1 шт

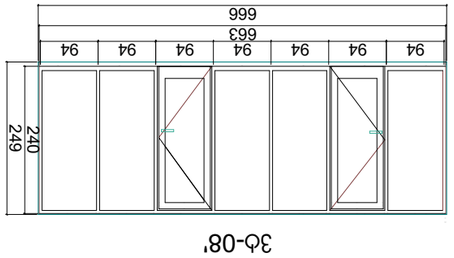

Зв-08'

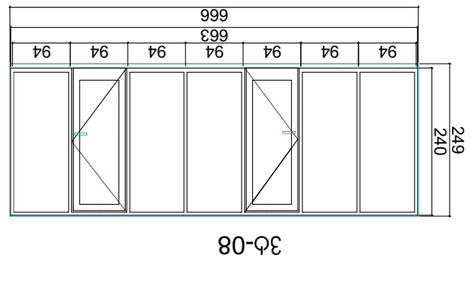

Зв-08

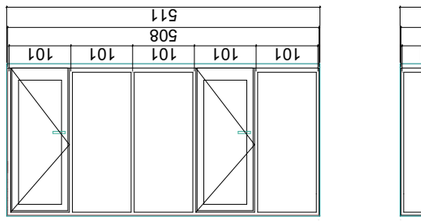

Зв-12'

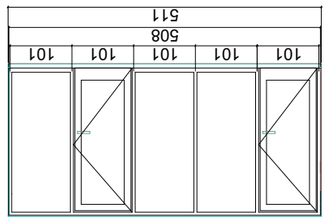

Зв-12

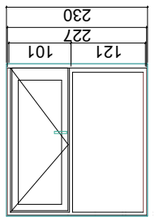

Зв-10

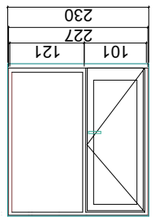

Зв-10'

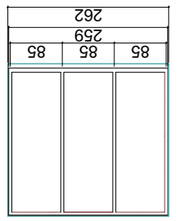

Зв-09

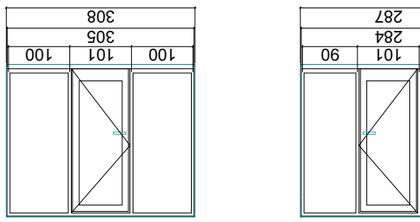

Зв-15'

Зв-15

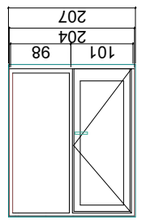

Зв-14'

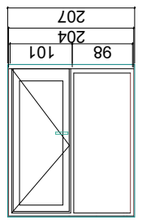

Зв-14

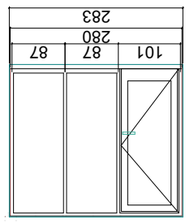

Зв-13'

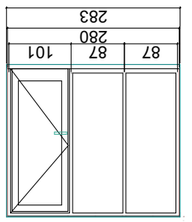

Зв-13

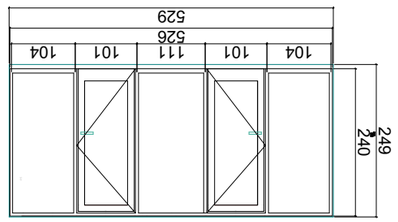

Зв-11 2 шт

Изм.	Кол. уч.	Лист
Н.контр.	Дата	
ГИП		
Разработал		

Ведомость заполнения оконных проемов

Стадия	Лист
	А-3

Заказчик	
Объект	
Адрес объекта	
Генеральный проектировщик	
Автор проекта	
Исполнитель	

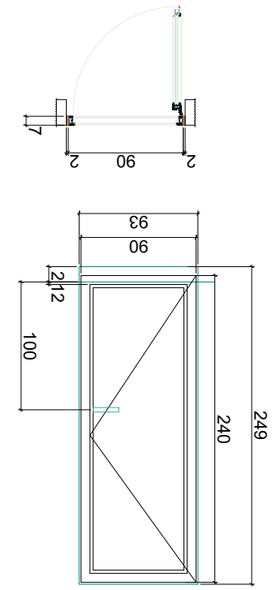

P3'
16 ცალი

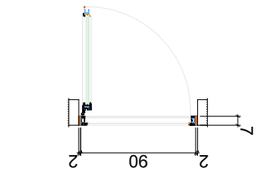

P3
19 ცალი

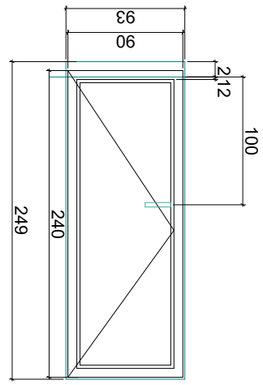

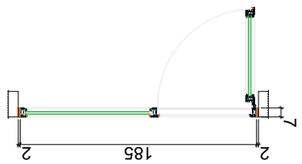

P4'
26 ცალი

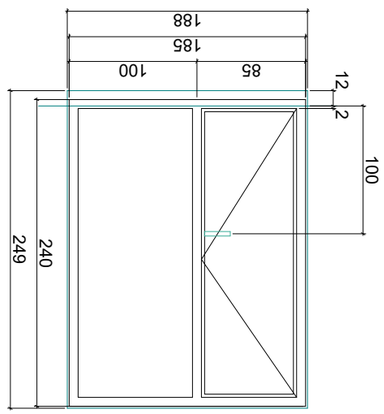

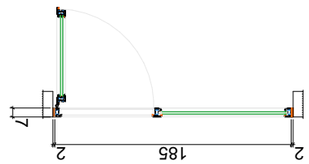

P4
26 ცალი

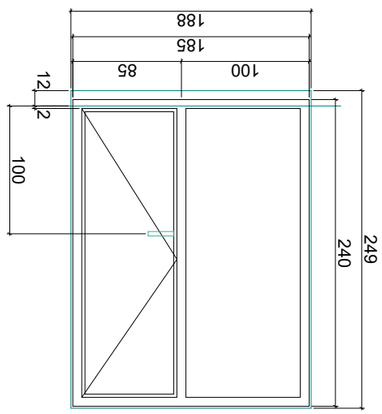

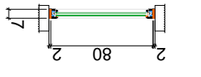

P7
71 ცალი

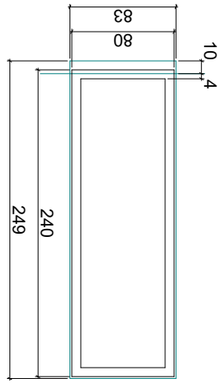

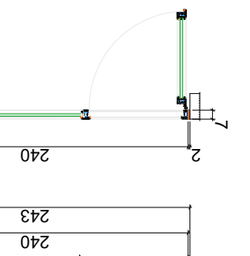

P1'
49 ცალი

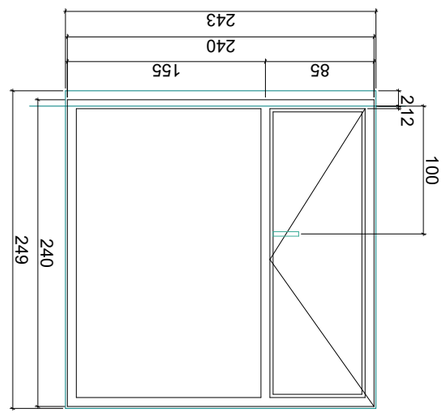

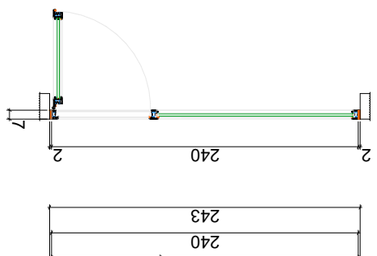

P1
48 ცალი

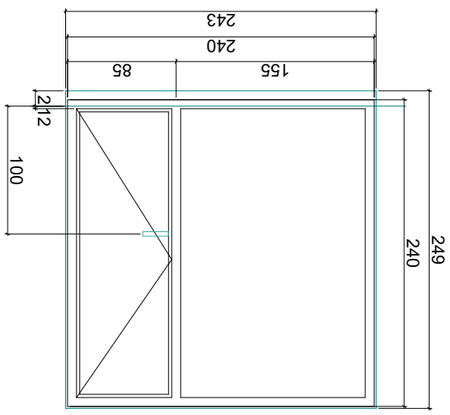

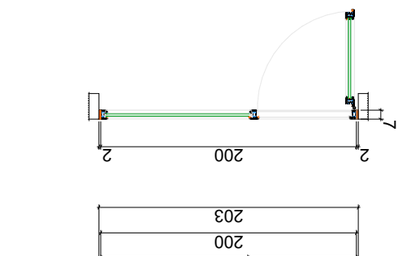

P2'
28 ცალი

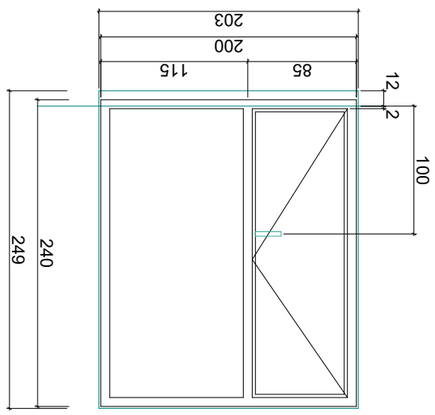

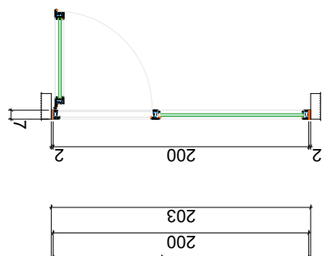

P2
28 ცალი

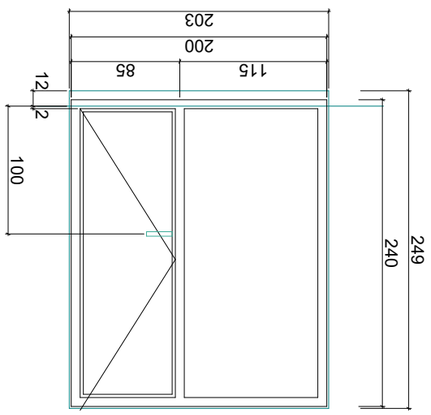

ფასი, ლარი	3. ალუმინის ფანჯრები
ფასი, ლარი	4. მინის პაკეტები
ფასი, ლარი	5. ალუმინის კარები
ფასი, ლარი	6. მინის კონსტრუქციები

ა(ა)იპ ,,ქალაქ ბათუმის ურბანული განვითარების სააგენტო"
ტელ: (995 32) 24 17 18
ფაქსი: (995 32) 24 17 17

ნახატის დასახელება	
პროექტის ავტორი	
პროექტის ხელმძღვანელი	
პროექტის დასახელება	ქ. ბათუმის ცენტრალური ნაწილის ურბანული განვითარების პროექტი №24
ნახატის დასახელება	
პროექტის ხელმძღვანელი	
პროექტის ავტორი	
ფასი, ლარი	
ფასი, ლარი	
ფასი, ლარ

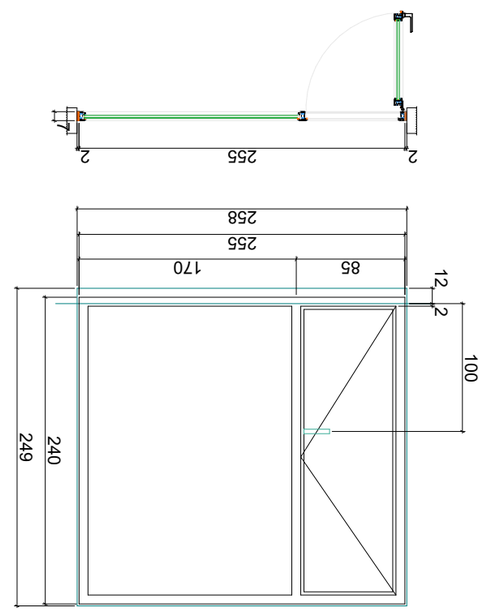

Р8'
6 шт

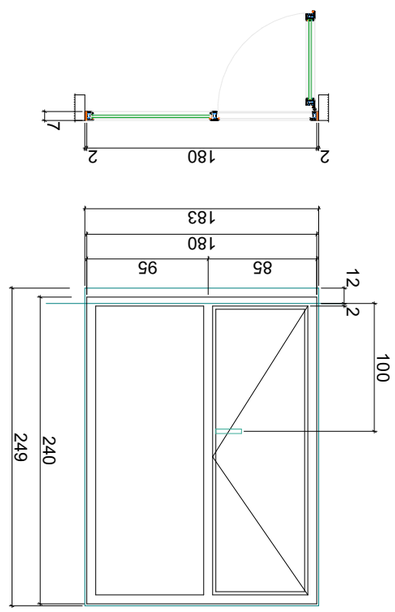

Р9'
18 шт

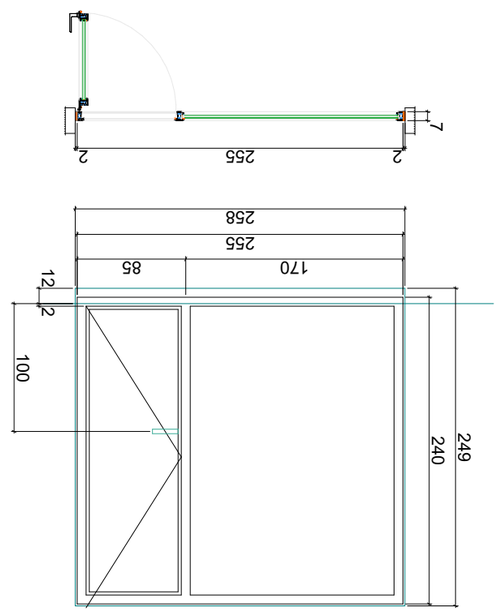

Р8
6 шт

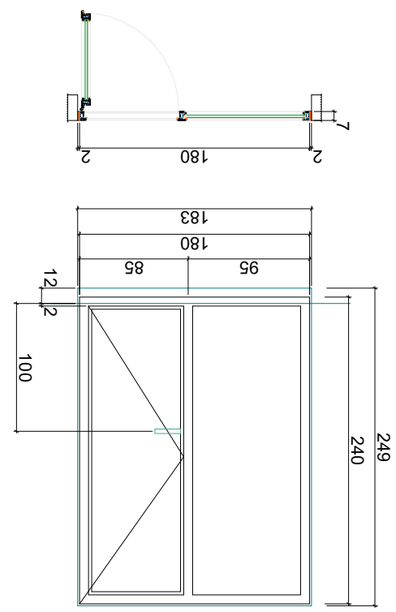

Р9
18 шт

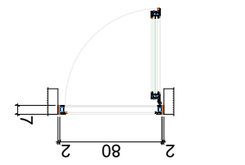

Р5'
32 шт

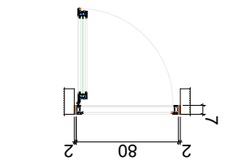

Р5
46 шт

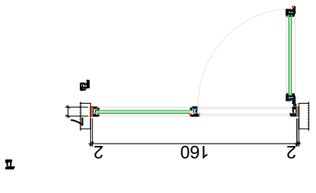

Р6'
18 шт

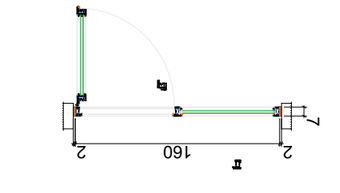

Р6
18 шт

Зм. №	Кыл. №	А-3
Заменен инв.№		
Взам.инв.№		
Подпись и дата		
Инв.№ подл.		
Изм. Кол.уч. Лист № док. Подпись Дата		
1. Общие данные по проекту жилой дом №24		
Стадия	Лист	Листов
Р	1	
Схема расположения окон и балконных дверей		
ООО "Проектный институт "Стройпроект" г. Ташкент, ул. Бабура, 24 Тел.: (995 32) 24 17 18 Fax: (995 32) 24 17 17		
Гл. инженер проекта		
Нач. отдела		
Гл. архитектор проекта		
Нач. сектора		
Разработал		

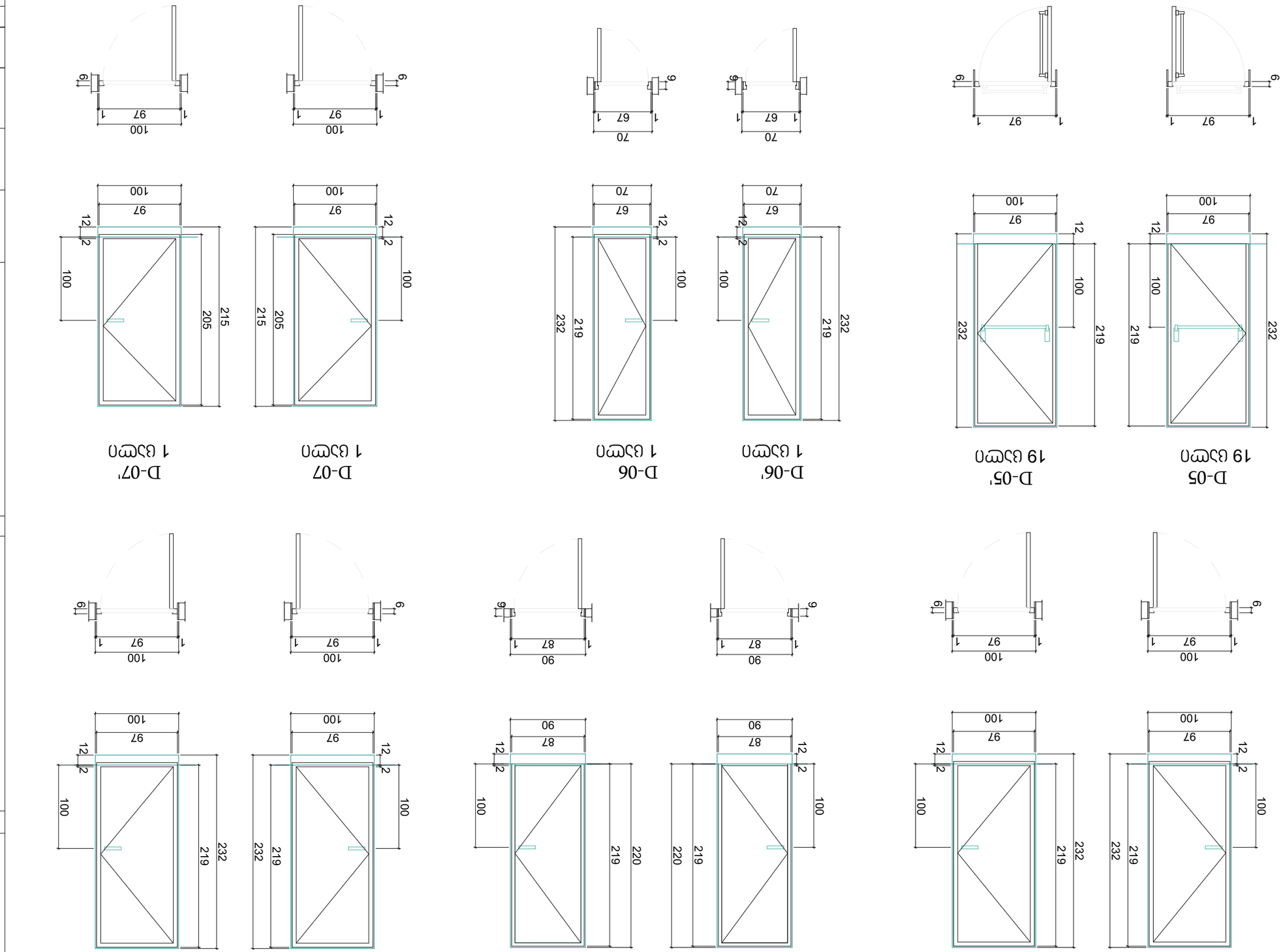

Изм.	Кол. уч.	Лист
Н. контр.		
ГИП		
Разработал		
Проверил		
Н. контр.		
ГИП		

Изм.	Кол. уч.
Разработал	
Проверил	
Н. контр.	
ГИП

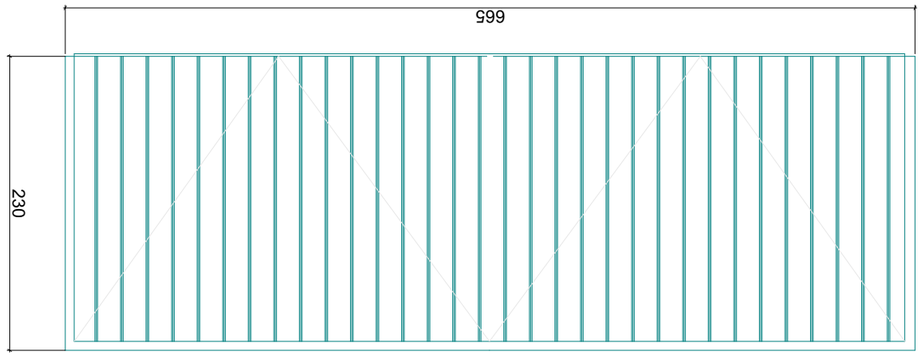

D-03
1 ცალი

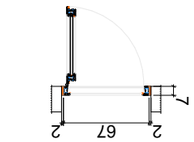

DW-06'
67 ცალი

DW-06
67 ცალი

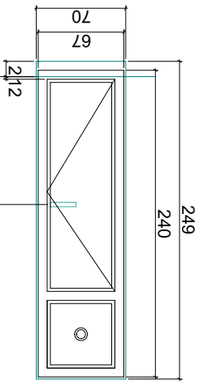

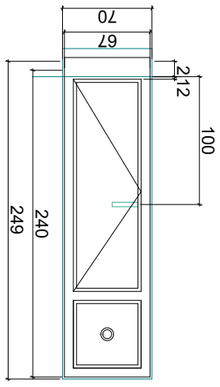

ეტაპი	1. პროექტირების ეტაპი
ობიექტის დასახელება	2. ბინა №24
ნაგებობის ნაწილი	3. სველი წერტილი
ნახაზის დასახელება	4. ფანჯრების და კარების დეტალები
ავტორი	ა. ფირალიშვილი

ტექ. ზედამხედველი	
კონტროლიორი	

კარი ზღურბლით და მიმხურავით

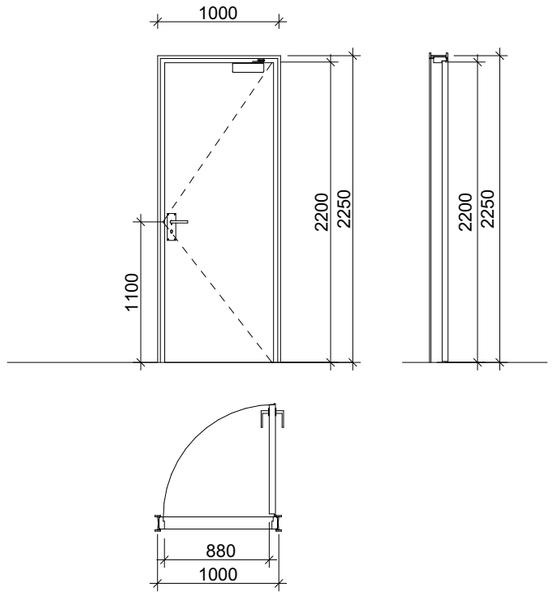

კარი ზღურბლით მიმხურავის გარეშე

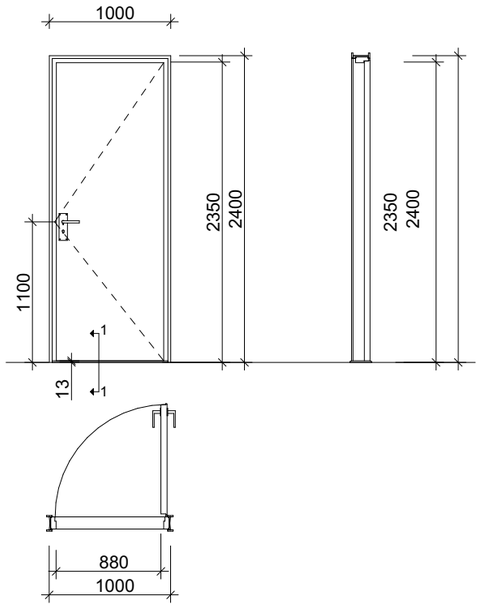

კარი ზღურბლის მიმხურავის გარეშე

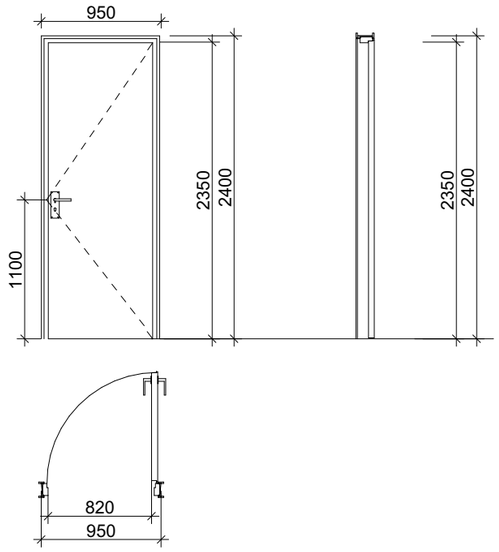

ზღურბლი კვეთი 1:1



შენიშვნები:

- კარის ზედაპირი უნდა იყოს გლუვი იატაკიდან მინიმუმ 250 მმ-ის საზღვრებში.
- სახელურები, ჩამოსაწევი სახელურები, საკეტები, რაზები და მისაწვდომი კარის სხვა სამართავები ისეთი ფორმის იქნება, რომ ადვილად შეიძლებოდეს ერთი ხელით მოჭიდება და მის ასამუშავებლად საჭირო არ იქნება მაგრად მოჭიდება, წვალება ან მაჯის ტრიალი.
- დახურული კარის კავეულის გასაღები ნაწილები და გაღებისათვის განკუთვნილი ძალა შესაბამისობაში იქნება შემდეგთან:
  1. წინიდან მისაწვდომობისას, გამოწევით ან მიწოლით გაღებადი, არაუმეტეს 66.7 ნიუტონი.
  2. ბრუნვითი მოძრაობით გასაღები, არაუმეტეს 315 ნიუტონი სმ.
- **გასასვლელის კომპონენტებს (გზა-კიბე და ვესტიბიული) ემსახურება მიმხურავით აღჭურვილი კარებები.**
- კარის მიმხურავები ისე მოეწყობა, რომ 90 გრადუსით, ღია მდგომარეობიდან 12 გრადუსით გაღებულ მდგომარეობამდე კარის მისახურად საჭირო დრო არაუმცირეს 5 წამი იქნება.
- კარის ზამბარიანი ანჯამები ისე მოეწყობა, რომ 70 გრადუსით ღია მდგომარეობიდან დახურულ მდგომარეობამდე კარი არაუმცირეს 1.5 წამში გადავა.
- ცეცხლმედეგი კარისგან განსხვავებული კარის მიწოლით ან გამოწევით გაღებისათვის საჭირო ძალა შესაბამისობაში იქნება შემდეგთან:
  1. შენობაში განთავსებული ანჯამიანი კარი: არაუმეტეს 22.2 ნიუტონი.
- კარებების ცეცხლმედეგობა მითითებულია ხანძარსაწინააღმდეგო გეგმებზე.
- კარებების გაღების მიმართულება მითითებულია გეგმებზე.
- კერის ზღურბლი მითითბულია გეგმებზე
- არცერთი კარის სუფთა სიმაღლე არ იქნება 2,05 მეტრზე ნაკლები.

კ-1 მოეწყობა კიბის უჯრედებში

კ-2 მოეწყობა ბინების შესასვლელში

კ-2 მოეწყობა ბინების შესასვლელში

პრ. №	ნახ. №	A-3

პირობითი აღნიშვნები

შენიშვნა

ა ქ ს ი ს ი

ქ. თბილისი. ყაზბეგის გამზირი №24

პროექტის დასახელება

ნახაზის დასახელება

ა ქ ს ი ს ი
ქ. თბილისი ყაზბეგის გამზირი №24
ტელ: (995 32) 24 17 18
Fax: (995 32) 24 17 17

სპპრ. ხელმძღვ	ნ. ვოსტოლოვილი
პროექტის ავტორი	გ. ასგასიშვილი
ვმ. კონსტრუქტორი	ა. ბერიშვილი
კონსტრუქტორი	ი. ბერიძენიშვილი

2 და3 ბლოკი

ფასადის კარ-ფანჯრების და შიდა კარებების სპეციფიკაცია

პოზიციის ნომერი	ოთახის დასახელება	კედლის ღიობი მმ	სიგანე მმ	სიმაღლე მმ	სისქე მმ	ფართობი მ²	კარების ტიპი	ჩარჩოს ტიპი	რაოდ.	შენიშვნა
P1	აივანი	2430x2485	2400	2400	70	5.76	ერთფრთიანი	ალუმინი	48	სპეციფიკაციაში დათვლილია 2 და 3 (ორივე) ბლოკის კარ-ფანჯრების რაოდენობები სპეციფიკაციაში პოზიციის ნომერი (')აღნიშვნით გულისხმობს მარცხენა გაღებას
P1'	აივანი	2430x2485	2400	2400	70	5.76	ერთფრთიანი	ალუმინი	49	
P2	აივანი	2030x2485	2000	2400	70	4.80	ერთფრთიანი	ალუმინი	28	
P2'	აივანი	2030x2485	2000	2400	70	4.80	ერთფრთიანი	ალუმინი	28	
P3	აივანი	930x2485	900	2400	70	2.16	ერთფრთიანი	ალუმინი	19	
P3'	აივანი	930x2485	900	2400	70	2.16	ერთფრთიანი	ალუმინი	16	
P4	აივანი	1880x2485	1850	2400	70	4.44	ერთფრთიანი	ალუმინი	26	
P4'	აივანი	1880x2485	1850	2400	70	4.44	ერთფრთიანი	ალუმინი	26	
P5	აივანი	830x2485	800	2400	70	1.92	ერთფრთიანი	ალუმინი	46	
P5'	აივანი	830x2485	800	2400	70	1.92	ერთფრთიანი	ალუმინი	32	
P6	აივანი	1630x2485	1600	2400	70	3.84	ერთფრთიანი	ალუმინი	18	
P6'	აივანი	1630x2585	1600	2400	70	3.84	ერთფრთიანი	ალუმინი	18	
P7	აივანი, ფასადი	830x2485	800	2400	70	1.92	ერთფრთიანი	ალუმინი	71	
P8	აივანი	2580x2485	2550	2400	70	6.12	ერთფრთიანი	ალუმინი	6	
P8'	აივანი	2580x2485	2550	2400	70	6.12	ერთფრთიანი	ალუმინი	6	
P9	აივანი	2580x2485	1800	2400	70	4.32	ერთფრთიანი	ალუმინი	18	
P9'	აივანი	2580x2485	1800	2400	70	4.32	ერთფრთიანი	ალუმინი	18	
D-01	ბინის კარი	1000x2320	970	2185	60	2.12	ერთფრთიანი	მეტალი	94	
D-01'	ბინის კარი	1000x2320	970	2185	60	2.12	ერთფრთიანი	მეტალი	96	
D-03	ფასადი	6850x2480	6650	2400	60	15.96	ასაწევი	მეტალი	1	
D-04	ფასადი	1000x2320	970	2185	60	2.12	ერთფრთიანი	მეტალი	3	
D-04'	ფასადი	1000x2320	970	2185	60	2.12	ერთფრთიანი	მეტალი	4	
D-05	კიბის უჯრედი	1000x2320	970	2185	60	2.12	ერთფრთიანი	მეტალი	19	
D-05'	კიბის უჯრედი	1000x2320	970	2185	60	2.12	ერთფრთიანი	მეტალი	19	
D-06	ფართი მრიცხველებისთვის	700x2320	670	2185	60	1.46	ერთფრთიანი	მეტალი	1	
D-06'	ფართი მრიცხველებისთვის	700x2320	670	2185	60	1.46	ერთფრთიანი	მეტალი	1	
D-07	ლიფტის სამანქანო	1000x2150	970	2045	60	1.98	ერთფრთიანი	მეტალი	1	
D-07'	ლიფტის სამანქანო	1000x2150	970	2045	60	1.98	ერთფრთიანი	მეტალი	1	
DW-06	საქვაბე	700x2485	670	2400	60	1.61	ერთფრთიანი	მეტალი	67	
DW-06'	საქვაბე	700x2485	670	2400	60	1.61	ერთფრთიანი	მეტალი	67	
ȝტ-01	ფასადი	6660X5075	6630	4990	50	32.5		ალუმინი	3	
ȝტ-02	ფასადი	6110X5075	6080	4990	50	30.3		ალუმინი	3	
ȝტ-03	ფასადი	6110X5075	6080	4990	50	30.3		ალუმინი	1	
ȝტ-03'	ფასადი	6110X5075	6080	4990	50	30.3		ალუმინი	1	
ȝტ-04	ფასადი	6110X5075	6080	4990	50	30.3		ალუმინი	4	
ȝტ-05	ფასადი	6660X5075	6630	4990	50	32.5		ალუმინი	1	
ȝტ-06	ფასადი	6660X2485	6630	2400	50	15.9		ალუმინი	1	
ȝტ-07	ფასადი	6660X1635	6630	1550	50	10.3		ალუმინი	1	
ȝტ-08	აივანი	6660x2485	6630	2400	70	15.1		ალუმინი	1	
ȝტ-08'	აივანი	6660x2485	6630	2400	70	15.1		ალუმინი	1	
ȝტ-09	აივანი	2620x2485	2590	2400	70	6.2		ალუმინი	2	
ȝტ-10	აივანი	2300x2485	2270	2400	70	5.5		ალუმინი	1	
ȝტ-10'	აივანი	2300x2485	2270	2400	70	5.5		ალუმინი	1	
ȝტ-11	აივანი	5290x2485	5260	2400	70	12.6		ალუმინი	2	
ȝტ-12	აივანი	5110x2485	5080	2400	70	12.3		ალუმინი	1	
ȝტ-12'	აივანი	5110x2485	5080	2400	70	12.3		ალუმინი	1	
ȝტ-13	აივანი	2830x2485	2800	2400	70	6.7		ალუმინი	1	
ȝტ-13'	აივანი	2830x2485	2800	2400	70	6.7		ალუმინი	1	
ȝტ-14	აივანი	2070x2485	2040	2400	70	4.9		ალუმინი	1	
ȝტ-14'	აივანი	2070x2485	2040	2400	70	4.9		ალუმინი	1	
ȝტ-15	აივანი	2870x2485	2840	2400	70	6.8		ალუმინი	1	
ȝტ-15'	აივანი	3080x2485	3050	2400	70	7.3		ალუმინი	1	

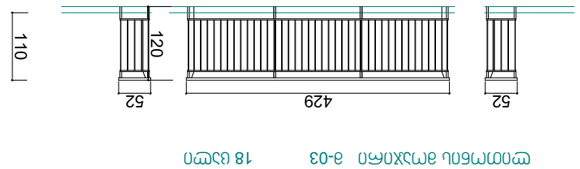

Фасад А-03 Масштаб 1:100 18 шт

Фасад А-04 Масштаб 1:100 18 шт

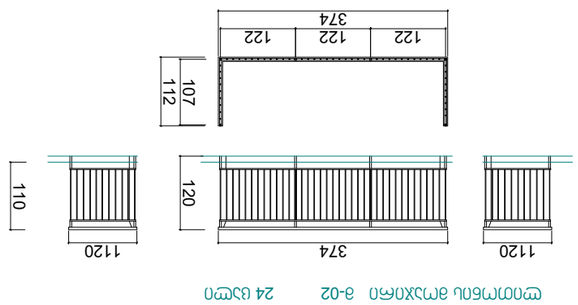

Фасад А-02 Масштаб 1:100 24 шт

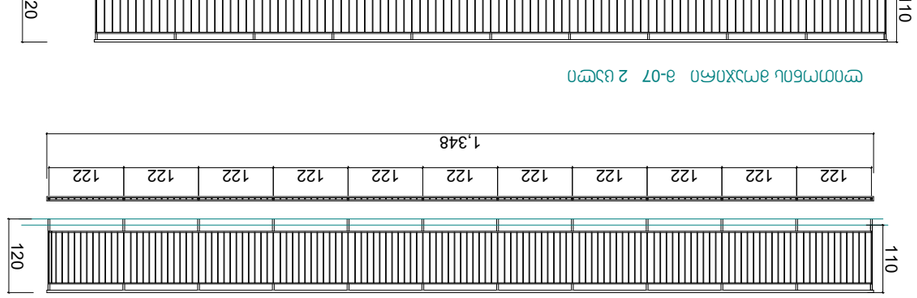

Фасад А-06 Масштаб 1:100 4 шт



Фасад А-07 Масштаб 1:100 2 шт

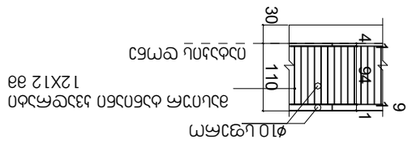

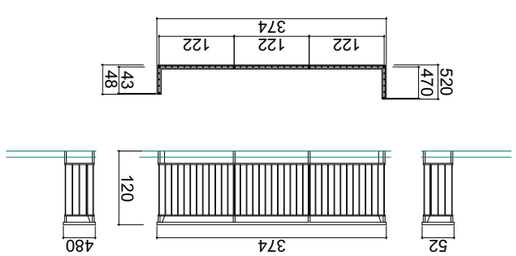

Фасад А-05 Масштаб 1:100 3 шт

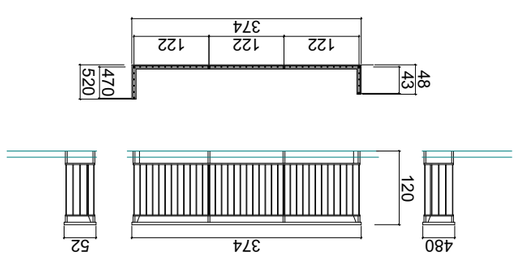

Фасад А-05' Масштаб 1:100 3 шт

Фасад А-01 Масштаб 1:100 12 шт

Фасад А-04 Масштаб 1:100 18 шт

Фасад А-16 4 шт Фасад А-17 8 шт Фасад А-23 2 шт Фасад А-24 2 шт

Фасад А-14 18 шт Фасад А-15 4 шт

Изм.	Кол.уч	Лист
Разраб.	Ситников	Литера
Пров.	Ситников	Листов 1
Н.контр.	Ситников	
ГИП	Ситников	

ООО "ЭЛЕМЕНТ ПЛЮС"
г. Москва, ул. Ленинская Слобода, 19, стр. 1
тел.: (495) 24 17 18
факс: (495) 24 17 17

Стадия | Лист | Листов
Р | 1 |

Инв. № подл. | Подпись и дата | Взам. инв. №

Изм.	Кол.уч	Лист	№ док.	Подпись	Дата

Шифр А-3

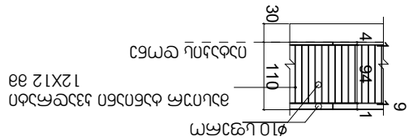

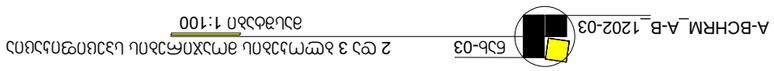

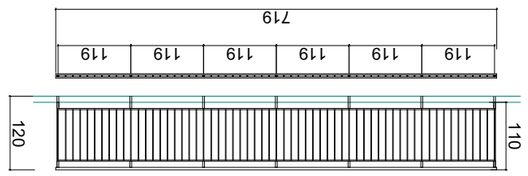

Ограждение фасадное А-18 4 шт.

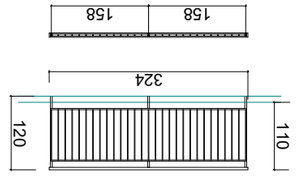

Ограждение фасадное А-28 6 шт.

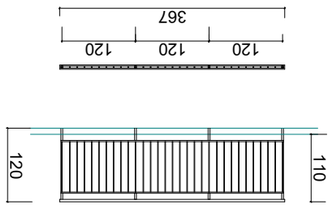

Ограждение фасадное А-29 6 шт.

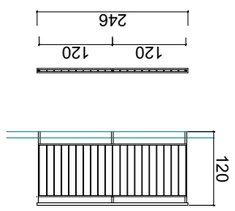

Ограждение фасадное А-30 2 шт.

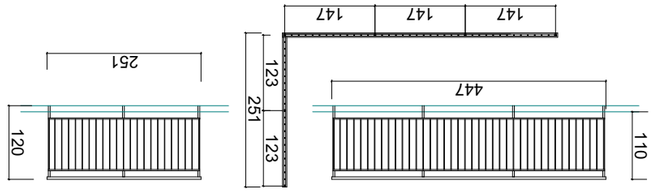

Ограждение фасадное А-27 6 шт.

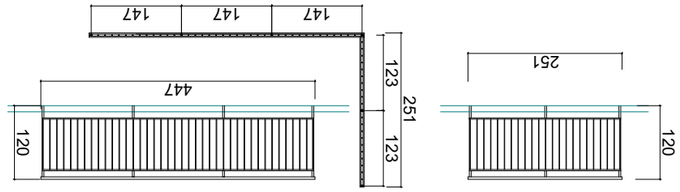

Ограждение фасадное А-27' 6 шт.

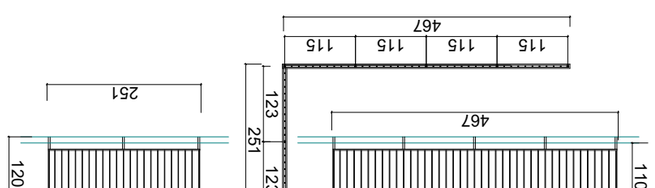

Ограждение фасадное А-26 3 шт.

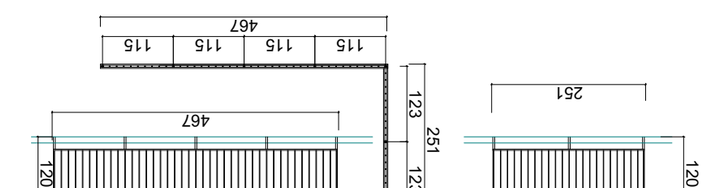

Ограждение фасадное А-26' 3 шт.

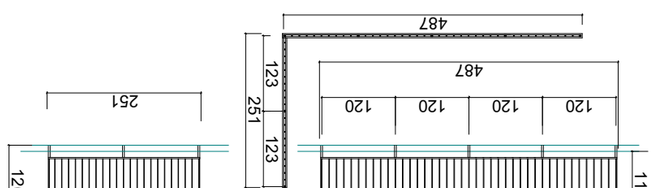

Ограждение фасадное А-25 3 шт.

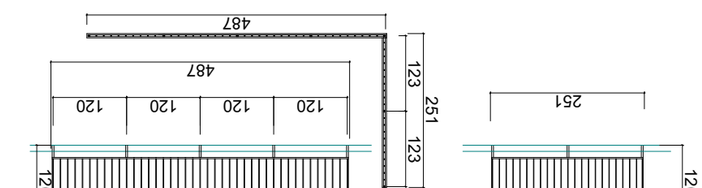

Ограждение фасадное А-25' 3 шт.

Лист	Кол.	№ док.	Подпись	Дата
А-3				

Инв.№ подл. | Подпись и дата | Взам.инв.№

Ограждение фасадное А-24
Альбом №24
Ограждение фасадное
Альбом №24
Ограждение фасадное
Альбом №24
Ограждение фасадное

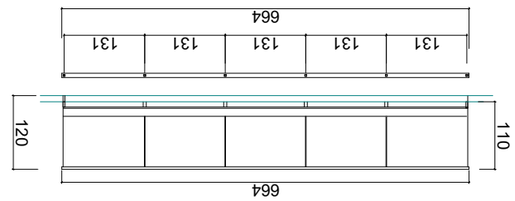

Опалубка фундамента Ф-19 8 шт.

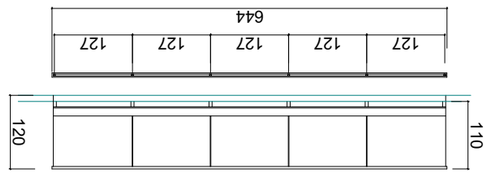

Опалубка фундамента Ф-20 8 шт.

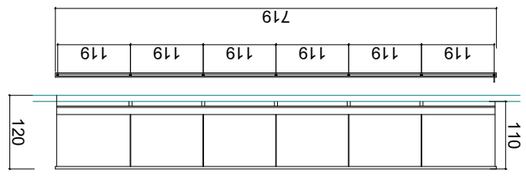

Опалубка фундамента Ф-22 8 шт.

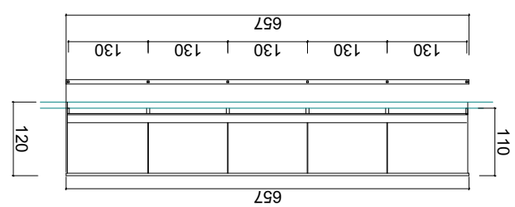

Опалубка фундамента Ф-12 4 шт.

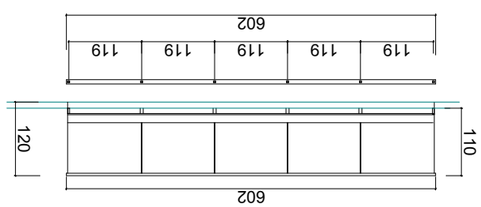

Опалубка фундамента Ф-13 8 шт.

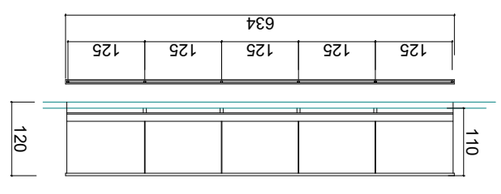

Опалубка фундамента Ф-21 16 шт.

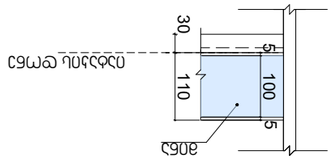

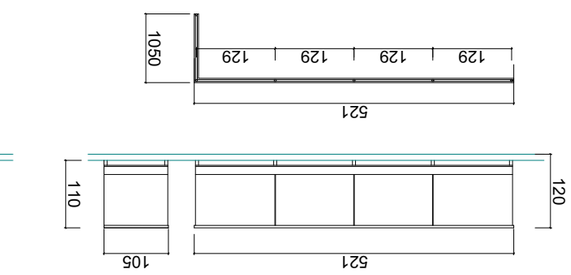

Опалубка фундамента Ф-10 2 шт.

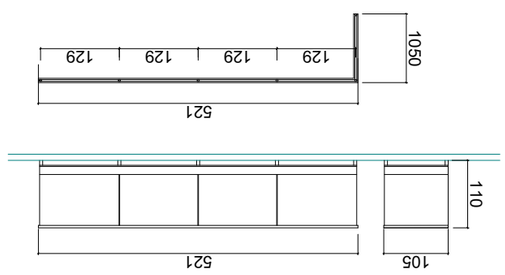

Опалубка фундамента Ф-10' 2 шт.

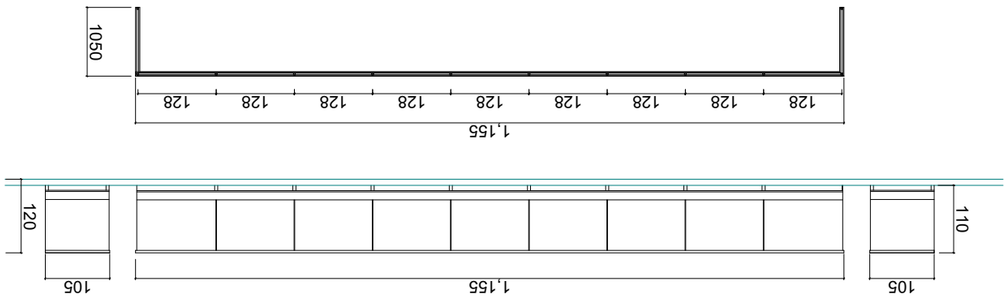

Опалубка фундамента Ф-11 2 шт.

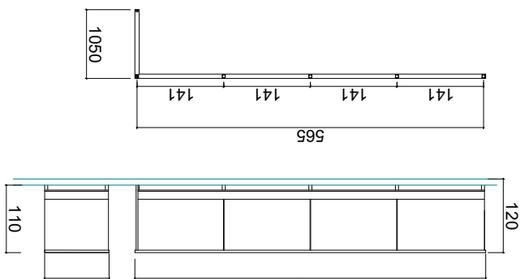

Опалубка фундамента Ф-08 1 шт.

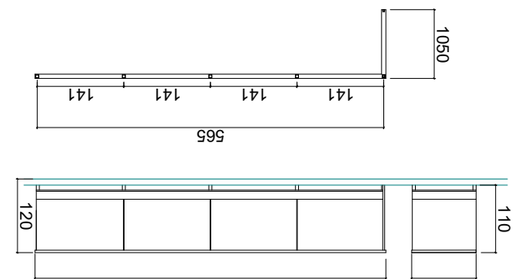

Опалубка фундамента Ф-08' 1 шт.

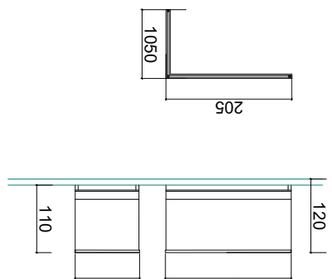

Опалубка фундамента Ф-09 1 шт.

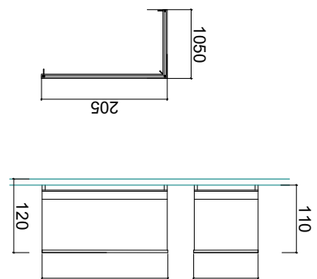

Опалубка фундамента Ф-09' 1 шт.

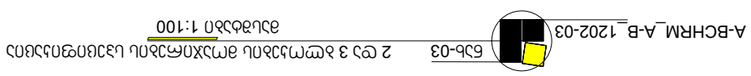
Б3Ь-03
2 ФЗ 3 ЭТМ1ЭЭЭ

შენობა-ნაგებობის უსაფრთხოების წესებთან შესაბამისობის ანალიზი

გამოყენებული წესები - „შენობა-ნაგებობის უსაფრთხოების წესები“

ჩამოთვალეთ შენობის დაკავებულებები და აღწერეთ თითოეული გამოყენება
სასაწყობო ჯგუფი სწ-2 *(ავტოსადგომი -6.20 და -3.10 ნიშნულზე)*
სავაჭრო ჯგუფი სვ *(სავაჭრო სივრცეები ±0.00 ნიშნულზე)*
საცხოვრებელი ჯგუფი სც-2 *(საცხოვრებელი ბინები +5.40-დან +31.40 ნიშნულამდე)*
დამხმარე და სხვადასხვა დანიშნულების ჯგუფი დს *(დამხმარე სივრცეები -3.10 ნიშნულზე)*

კონსტრუქციისტიპი:	
განსაზღვრეთ კონსტრუქციის ტიპი ახალი შენობისთვის:	I-B

სიმაღლის შეზღუდვები *ცხრილი* 503 *-ის მიხედვით*		
დაკავებულობები	დასაშვები სართულიანო	შემოთავაზებული
სასაწყობო ჯგუფი სწ-2	11 სართული	2 სართული
საცხოვრებელი ჯგუფი სც-2	11 სართული	9 სართული
სავაჭრო ჯგუფი სვ	11 სართული	1 სართული
დამხმარე და სხვადასხვა დანიშნულების ჯგუფი დს	5 სართული	1 სართული
	დასაშვები სიმაღლე	შემოთავაზებული სიმაღლე
შენობის სიმაღლე =	48.8	36.00 მ
მიწის დონის ზემოთ სართულ(ებ)ის რაოდენობა	10 სართული	

ფართობის შეზღუდვები *ცხრილი* 503 *-ის*		
დაკავებულობები	**დასაშვები ფართობი (სართულზე)**	**შემოთავაზებული ფართობი (სართულზე) კვ.მ**
სასაწყობო ჯგუფი სწ-2	7340	3055.8
საცხოვრებელი ჯგუფი სც-2	შეუზღუდავი	1451.7
სავაჭრო ჯგუფი სვ	შეუზღუდავი	1373.9
დამხმარე და სხვადასხვა დანიშნულების ჯგუფი დს	3300	140.9
შემოთავაზებული ფართობების ჯამი =	6022.3	
სართულების რაოდენობა =	12 სართული	

გარე კედლის ცეცხლმედეგობისა და ღიობისადმი მოთხოვნები *ცხრილების* 602*-ის და* 705.8 *-ის მიხედვით*									
გარე კედელი	**ხანძარსაწინააღმდეგო მანძილი** (*მეტრი*)	**ცეცხლმედეგობის ხარისხი** (*საათი*)		**კედლის ღიობების ფართობი** (*კედლის* %)					
		მოთხოვნილი	**გათვალისწინებული**	**დასაშვები**			**გათვალისწინებული**		
				დაცული	**დაუცველი საშხეფებით**	**დაუცველი**	**დაცული**	**დაუცველი საშხეფებით**	**დაუცველი**
ე-ი (*ღერძებში*)	0.35	2	2	დაუშვებელია	დაუშვებელია	დაუშვებელია	--	--	არ არის ღიობი
1-14 (*ღერძებში*)	>9	0	0	აუცილებელი არ არის	აუცილებელი არ არის	შეუზღუდავია	--	--	არ იზღუდება
ი-ე (*ღერძებში*)	>9	0	0	აუცილებელი არ არის	აუცილებელი არ არის	შეუზღუდავია	--	--	არ იზღუდება
14 -1 (*ღერძებში*)	>9	0	0	აუცილებელი არ არის	აუცილებელი არ არის	შეუზღუდავია	--	--	არ იზღუდება

ხანძრისაგან დაცვის სისტემებისადმი მოთხოვნები							
დაკავებულობები/ სივრცეები/გასასვლელი საშუალებები	ავტოსაშხეფი სისტემა	ალტერნატიული ავტომატური ცეცხლსაქრობი სისტემები	სახანძრო განგაშისა, კვამლაღმომჩენი და ცეცხლაღმოჩენი სისტემები	სახანძრო მილდგარების სისტემები	კვამლის საკონტროლო სისტემები	ხელის ცეცხლმაქრები	საავარიო განგაშის სისტემები
სასაწყობო ჯგუფი სწ-2	კი	-	კი	კი	-	კი	კი
საცხოვრებელი ჯგუფი სც-2	-	-	კი	-	-	-	-
სავაჭრო ჯგუფი სვ	კი	-	კი	-	--	კი	კი
კიბის უჯრედი	-	-	-	კი	კი (*ვესტიბიული მექანიკური განიავების სისტემით/ დაწნევა*)	-	კი
ლიფტები	-	-	-	-	კი (*დაწნევა*)	-	-
დერეფანი	-	-	კი	კი	კი (*მექანიკური განიავების სისტემით*)	კი	კი
სახანძრო-სამაშველო სამსახურის მიერ გამოსაყენებელი მისაერთებლები				კი			
სახანძრო ტუმბოები და წყლის რეზერვუარი (განთავსებულია -1 სართულზე)				კი			

განიავებისადმი მოთხოვნები		
დაკავებულობები/სივრცეები/გასასვლელი საშუალებები	ბუნებრივი განიავება	ხელოვნური განიავება
სასაწყობო ჯგუფი სწ-2	არა	კი
საცხოვრებელი ჯგუფი სც-2 (ბინები)	კი	კი
სავაჭრო ჯგუფი სვ	კი	კი
კიბის უჯრედი	არა	კი
ლიფტები	-	კი
დერეფანი	-	კი

თითოეული სართულიდან გასასვლელი საშუალება									
სართულები	დაკავებულობა და დაკავებულობის დატვირთვის ჯამური მაჩვენებელ	მოთხოვნილი გასასვლელების/გასასვლელთან მისადგომის რაოდენობა	გათვალისწინებული გასასვლელების/გასასვლელთან მისადგომის რაოდენობა და ტიპი	გასასვლელი საშუალებების სიგანე (*მეტრი*)					
				გზა-კიბეები		დერაფანი		გასასვლელის გზა-კარი	
				მოთხოვნილი	გათვალისწინებული	მოთხოვნილი	გათვალისწინებული	მოთხოვნილი	გათვალისწინებული
-2 სართული	სწ-2 დ.დ. 69	2 გასასვლელი	1(გასასვლელი კიბე)/1 გასასვლელი კარი	1.20	1.20	-	-	0.82	0.90
-1 სართული	სწ-2 დ.დ. 176	2 (გასასვლელი კიბე)/	2 (გასასვლელი კიბე)/	1.20	1.20	-	-	0.82	0.90
1 სართული	კომერციული ფართი სვ დ.დ. 225	2 (შენობიდან გასასვლელი)	5 (შენობიდან გასასვლელი)	--	--	-	-	0.82	0.90
	კომერციული ფართი სვ დ.დ. 42	1 (შენობიდან გასასვლელი)	2 (შენობიდან გასასვლელი)	--	--	-	-	0.82	0.90
	კომერციული ფართი სვ დ.დ. 225	2 (შენობიდან გასასვლელი)	3 (შენობიდან გასასვლელი)	--	--	-	-	0.82	0.90
მიწის დონის ზედა სართულები II-დან X ჩათვლით	საცხოვრებელი ჯგუფი სც-2	2 (გასასვლელი კიბე)/1 გასასვლელთან მისადგომი დერეფანი	2 (გასასვლელი კიბე)/1 გასასვლელთან მისადგომი დერეფანი	1.20	1.20	1.50	2.00	0.82	0.90

წყალსადენი სისტემის ფიქსირებული მოწყობილობების რაოდენობა-საცხოვრებელი ჯგუფი სც-2 ქვეჯგუფები *ცხრილი* 1602.1-*ის მიხედვით*											
სართულები	საცხოვრებელი ერთეულები	ფიქსირებული მოწყობილობები									
		უნიტაზი (ერთ საცხოვრებელ ერთეულზე)		ტუალეტის ხელსაბანები (ერთ საცხოვრებელ ერთეულზე)		აბაზანა/შხაპი (ერთ საცხოვრებელ ერთეულზე)		სამზარეულოს ნიჟარა (ერთ საცხოვრებელ ერთეულზე)		ავტომატური სარეცხი მანქანის მისაერთებელი	
		მოთხოვნილი	*გათვალისწინებული*	*მოთხოვნილი*	*გათვალისწინებული*	*მოთხოვნილი*	*გათვალისწინებული*	*მოთხოვნილი*	*გათვალისწინებული*	*მოთხოვნილი*	*გათვალისწინებული*
II სართული დან X სართულის ჩათვლით	თითოეული ბინისათვის	1	1	1	1	1	1	1	1	1 (20 *საცხ. ერთეულზე*)	1 (*თითო საცხ. ერთეულზე*)

წყალსადენი სისტემის ფიქსირებული მოწყობილობების რაოდენობა (მიწის დონის ქვედა და პირველი სართულისთვის) *ცხრილი* 1602.1-*ის მიხედვით*													
სართულები	დაკავებულობა და დაკავებულობის დატვირთვის ჯამური მაჩვენებელი	ფიქსირებული მოწყობილობები (*ცალი*)											
		უნიტაზი		ტუალეტის ხელსაბანები		აბაზანა/შხაპი		სასმელი წყლის ფანტანი		სამომსახურეო ნიჟარა		სამზარეულოს ნიჟარა	
		მოთხოვნილი	*გათვალის*	*მოთხოვნილი*	*გათვალისწინებული*	*მოთხოვნილი*	*გათვალისწინებული*	*მოთხოვნილი*	*გათვალისწინებული*	*მოთხოვნილი*	*გათვალისწინებული*	*მოთხოვნილი*	*გათვალისწინებული*
I სართული	კომერციული ფართი სვ დ.დ. 225	1 ცალი 500-ზე	1	1 ცალი 750-ზე	1	-	-	1 ცალი 1000-ზე	1	1	1	-	-
	კომერციული ფართი სვ დ.დ. 42	1 ცალი 500-ზე	1	1 ცალი 750-ზე	1	-	-	1 ცალი 1000-ზე	1	1	1	-	-
	კომერციული ფართი სვ დ.დ. 225	1 ცალი 500-ზე	1	1 ცალი 750-ზე	1	-	-	1 ცალი 1000-ზე	1	1	1	-	-

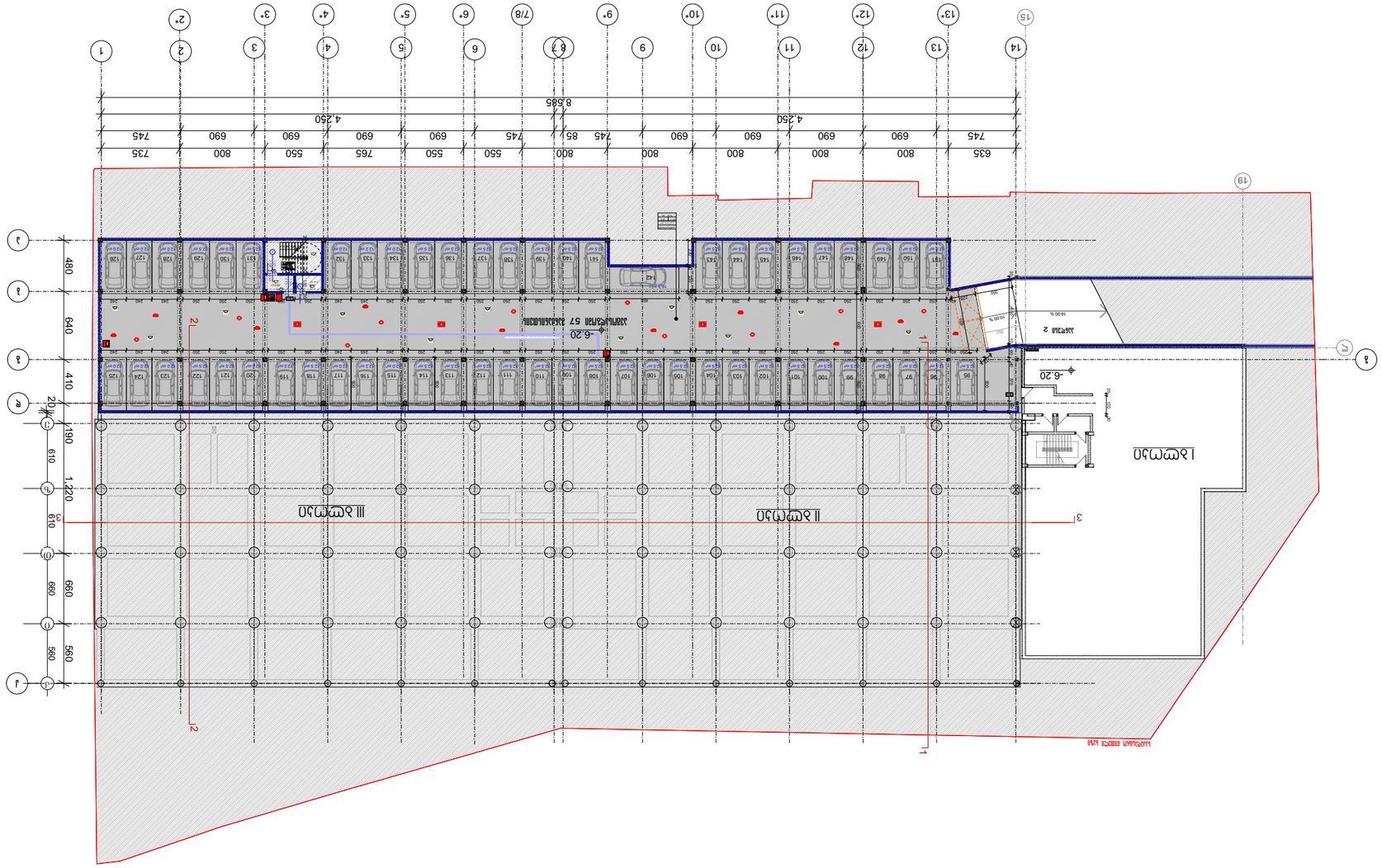
-6.20
-6.20
-6.20

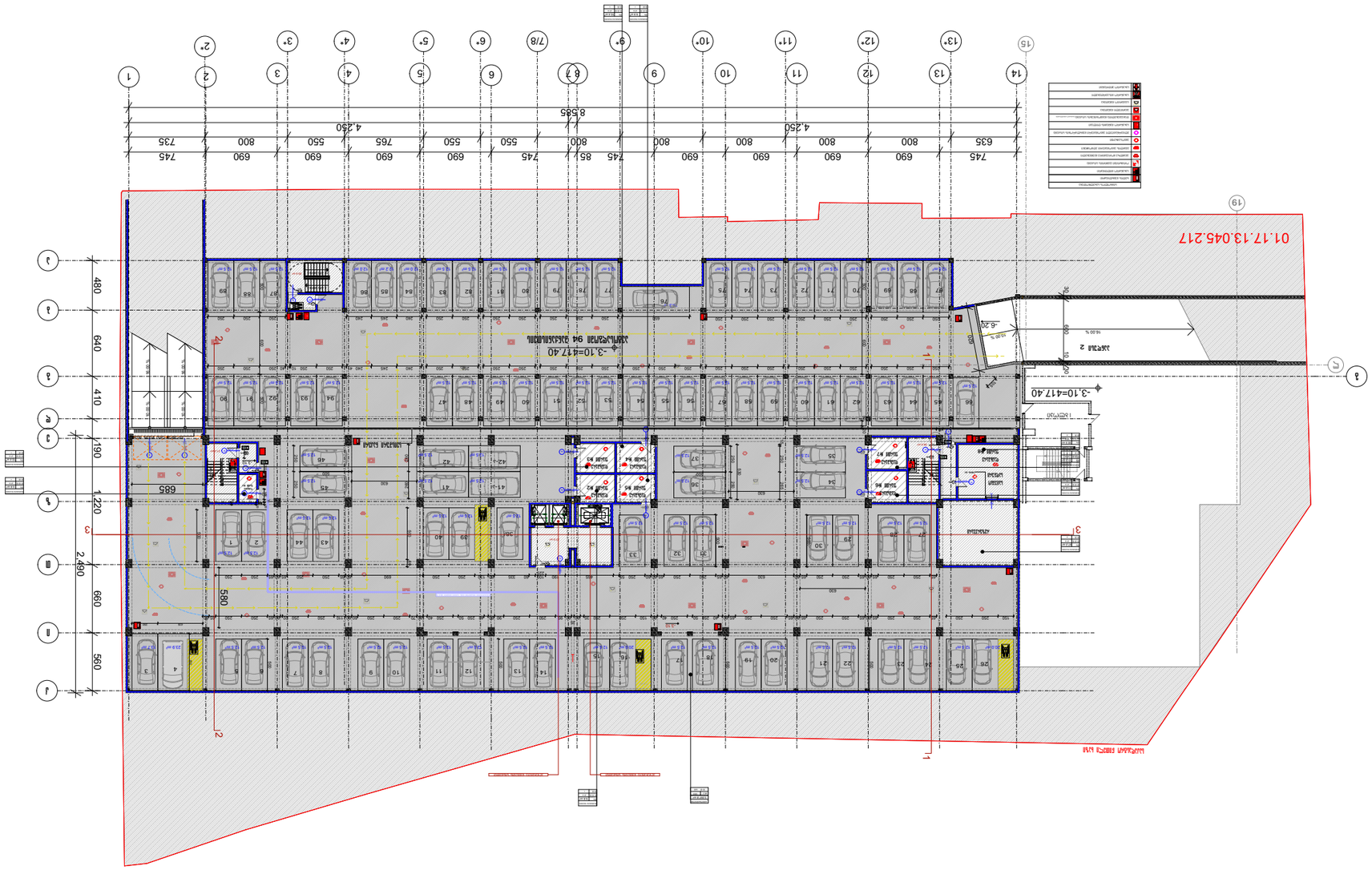

Инв. № подл.	Подп. и дата
Взам. инв. №	
Инв. № дубл.	
Подп. и дата	

Изм. Кол. уч. Лист № док.	Подп. Дата
ГИП	
Разраб.	
Н. контр.	

Стадия	Лист	Листов
Р		

Многофункциональный комплекс с апартаментами, общественными помещениями, подземной автостоянкой и встроенно-пристроенной трансформаторной подстанцией по адресу: г. Москва, ЮЗАО, район Ясенево, ул. Новоясеневская, вл. 24

Генеральный план. Ситуационный план. Схема планировочной организации земельного участка

Условные обозначения

Граница земельного участка	
Граница зоны действия публичного сервитута	
Граница зоны с особыми условиями использования территории	
Красная линия	
Линия регулирования застройки	
Линия отступа от красной линии	
Линия отступа от границы земельного участка	
Проектируемое здание	
Существующее здание	
Проектируемое здание, сооружение, строение, подземное сооружение	
Существующее здание, сооружение, строение, подземное сооружение	
Проектируемое здание, сооружение, строение, подземное сооружение, подлежащее сносу	
Проектируемое здание, сооружение, строение, подземное сооружение, подлежащее переносу	
Проектируемое здание, сооружение, строение, подземное сооружение, подлежащее реконструкции	
Проектируемое здание, сооружение, строение, подземное сооружение, подлежащее капитальному ремонту	
Проектируемое здание, сооружение, строение, подземное сооружение, подлежащее демонтажу	
Проектируемое здание, сооружение, строение, подземное сооружение, подлежащее консервации	
Проектируемое здание, сооружение, строение, подземное сооружение, подлежащее ликвидации	
Проектируемое здание, сооружение, строение, подземное сооружение, подлежащее перепрофилированию	
Проектируемое здание, сооружение, строение, подземное сооружение, подлежащее модернизации	
Проектируемое здание, сооружение, строение, подземное сооружение, подлежащее восстановлению	
Проектируемое здание, сооружение, строение, подземное сооружение, подлежащее благоустройству	
Проектируемое здание, сооружение, строение, подземное сооружение, подлежащее озеленению	
Проектируемое здание, сооружение, строение, подземное сооружение, подлежащее освещению	
Проектируемое здание, сооружение, строение, подземное сооружение, подлежащее водоснабжению	
Проектируемое здание, сооружение, строение, подземное сооружение, подлежащее водоотведению	
Проектируемое здание, сооружение, строение, подземное сооружение, подлежащее теплоснабжению	
Проектируемое здание, сооружение, строение, подземное сооружение, подлежащее газоснабжению	
Проектируемое здание, сооружение, строение, подземное сооружение, подлежащее электроснабжению	
Проектируемое здание, сооружение, строение, подземное сооружение, подлежащее связи	
Проектируемое здание, сооружение, строение, подземное сооружение, подлежащее пожарной безопасности	
Проектируемое здание, сооружение, строение, подземное сооружение, подлежащее охране	
Проектируемое здание, сооружение, строение, подземное сооружение, подлежащее видеонаблюдению	
Проектируемое здание, сооружение, строение, подземное сооружение, подлежащее контролю доступа	
Проектируемое здание, сооружение, строение, подземное сооружение, подлежащее пожарной сигнализации	
Проектируемое здание, сооружение, строение, подземное сооружение, подлежащее системе оповещения	
Проектируемое здание, сооружение, строение, подземное сооружение, подлежащее системе эвакуации	
Проектируемое здание, сооружение, строение, подземное сооружение, подлежащее системе дымоудаления	
Проектируемое здание, сооружение, строение, подземное сооружение, подлежащее системе вентиляции	
Проектируемое здание, сооружение, строение, подземное сооружение, подлежащее системе кондиционирования	
Проектируемое здание, сооружение, строение, подземное сооружение, подлежащее системе отопления	
Проектируемое здание, сооружение, строение, подземное сооружение, подлежащее системе водоснабжения	
Проектируемое здание, сооружение, строение, подземное сооружение, подлежащее системе водоотведения	
Проектируемое здание, сооружение, строение, подземное сооружение, подлежащее системе газоснабжения	
Проектируемое здание, сооружение, строение, подземное сооружение, подлежащее системе электроснабжения	
Проектируемое здание, сооружение, строение, подземное сооружение, подлежащее системе связи	
Проектируемое здание, сооружение, строение, подземное сооружение, подлежащее системе пожарной безопасности	
Проектируемое здание, сооружение, строение, подземное сооружение, подлежащее системе охраны	
Проектируемое здание, сооружение, строение, подземное сооружение, подлежащее системе видеонаблюдения	
Проектируемое здание, сооружение, строение, подземное сооружение, подлежащее системе контроля доступа	
Проектируемое здание, сооружение, строение, подземное сооружение, подлежащее системе

Благоустройство территории. Генеральный план

0.00 = 420.50

N

Инв.№ подл.	Подп. и дата
Взам. инв.№	
Инв.№ дубл.	Подп. и дата
Изм. Кол.уч. Лист № док. Подп. Дата	

Проект планировки территории для строительства многоквартирных домов по ул. Ленина, 25-Ж в г. Ноябрьске ЯНАО

Благоустройство территории. Генеральный план

Стадия | Лист | Листов
П | 1 | 1

ООО "Архитектурная мастерская Ноябрьск"
Ноябрьск, ул. Ленина, 24
тел. (3496) 32 24 17 18
факс (3496) 32 24 17 17

Масштаб 1:500

Условные обозначения

- Граница земельного участка
- Граница зоны планируемого размещения объекта капитального строительства
- Граница зоны планируемого размещения объекта капитального строительства, подлежащего сносу
- Граница зоны планируемого размещения линейного объекта
- Граница зоны планируемого размещения линейного объекта, подлежащего сносу
- Граница зоны планируемого размещения объекта капитального строительства, подлежащего реконструкции
- Граница зоны планируемого размещения линейного объекта, подлежащего реконструкции
- Граница зоны планируемого размещения объекта капитального строительства, подлежащего переносу
- Граница зоны планируемого размещения линейного объекта, подлежащего переносу
- Граница зоны планируемого размещения объекта капитального строительства, подлежащего реконструкции с изменением параметров
- Граница зоны планируемого размещения линейного объекта, подлежащего реконструкции с изменением параметров
- Граница зоны планируемого размещения объекта капитального строительства, подлежащего сносу, переносу, реконструкции с изменением параметров
- Граница зоны планируемого размещения линейного объекта, подлежащего сносу, переносу, реконструкции с изменением параметров
- Граница зоны планируемого размещения объекта капитального строительства, подлежащего сносу, переносу, реконструкции
- Граница зоны планируемого размещения линейного объекта, подлежащего сносу, переносу, реконструкции
- Граница зоны планируемого размещения объекта капитального строительства, подлежащего переносу, реконструкции с изменением параметров
- Граница зоны планируемого размещения линейного объекта, подлежащего переносу, реконструкции с изменением параметров
- Граница зоны планируемого размещения объекта капитального строительства, подлежащего сносу, переносу, реконструкции с изменением параметров
- Граница зоны планируемого размещения линейного объекта, подлежащего сносу,

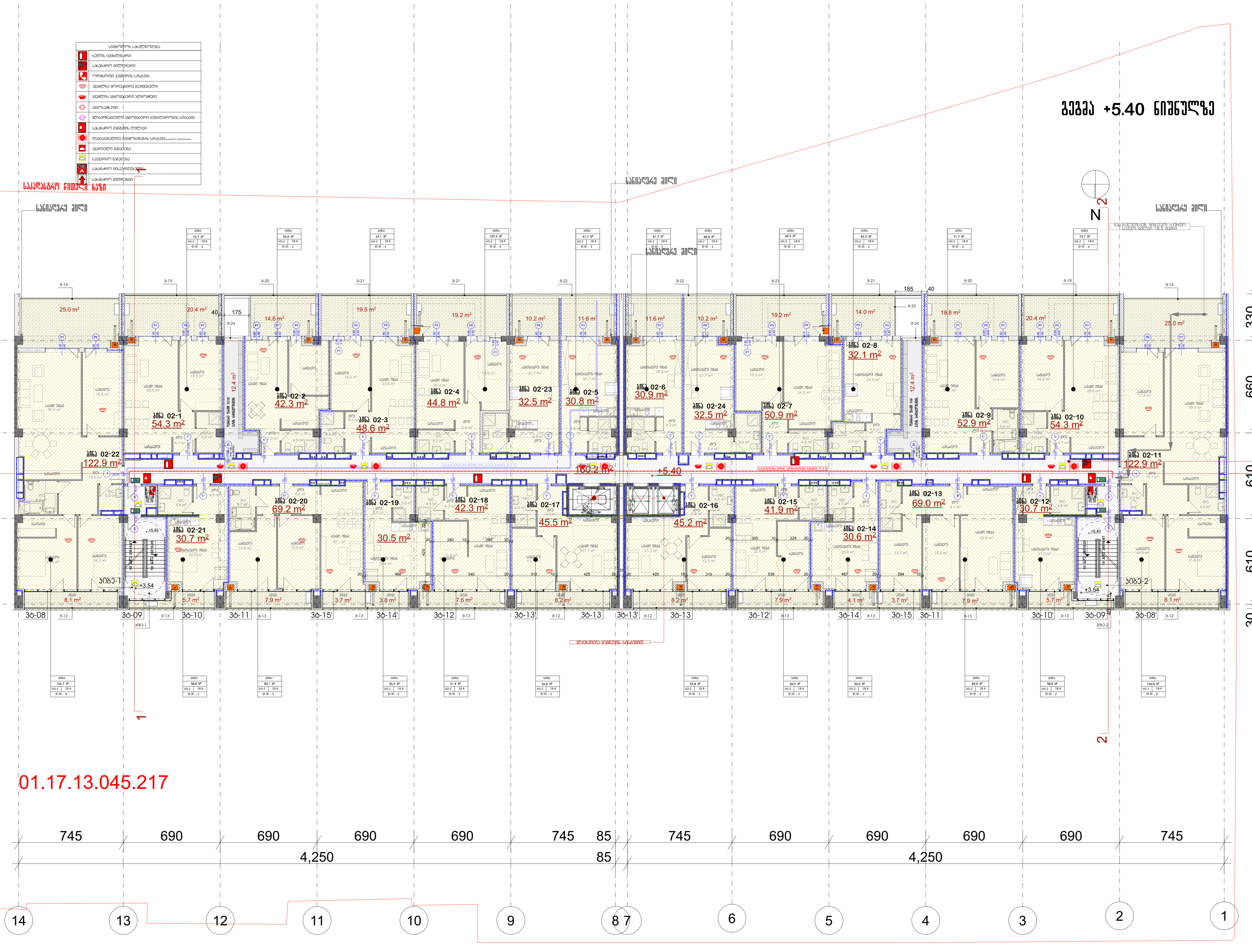

პრ. №	ნახ. №	A-3

საცხოვრებელი ფართობი -1188.3 კვ.მ
საზაფხულო ფართობი -323.9 კვ.მ
სადარბაზოს ფართობი -160.2 კვ.მ
დამხმარე ფართობი -24.8 კვ.მ

პირობითი აღნიშვნები

- მიწის ნაკვეთის საზღვარი
- რკ.ბეტონი
- აგური
- ბლოკი
- გიხარი
- ერთფრთიანი კარი ზღურბლით
- ერთფრთიანი კარი ზღურბლის გარეშე
- ორფრთიანი კარი ზღურბლით
- ორფრთიანი კარი ზღურბლის გარეშე
- ი.მ.ნ იატაკის მოწყობის ნიშნული
- ს.ზ.ნ სტრუქტურის ზედაპირის ნიშნული

შენიშვნა

ზომები მოცემულია სანტიმეტრებში

ა ქ ს ი ს ი

ქ. თბილისი. ყაზბეგის გამზირი №24

პროექტის დასახელება
მრავალფუნქციური კომპლექსი
ბოჭორმის ქ. №25-ში
II და III ბლოკი

ნახაზის დასახელება
გეგმა +5.40 ნიშნულზე

აქსისი
ქ. თბილისი ყაზბეგის გამზირი №24
ტელ: (995 32) 24 17 18
Fax: (995 32) 24 17 17

საარ. ხელმძღვ	ნ. მოსულიშვილი
პროექტის ავტორი	გ. ასტახიშვილი
პროექტის ავტორი	
მთ. კონსტრუქტორი	ა. ბეროშვილი
კონსტრუქტორი	ი. ბერძენიშვილი

პრ. №	ნახ. №	A-3

საცხოვრებელი ფართობი -1233.5 კვ.მ
საზაფხულო ფართობი -243.4 კვ.მ
სადარბაზოს ფართობი -159.3 კვ.მ

გეგმა +8.65 ნიშნულზე

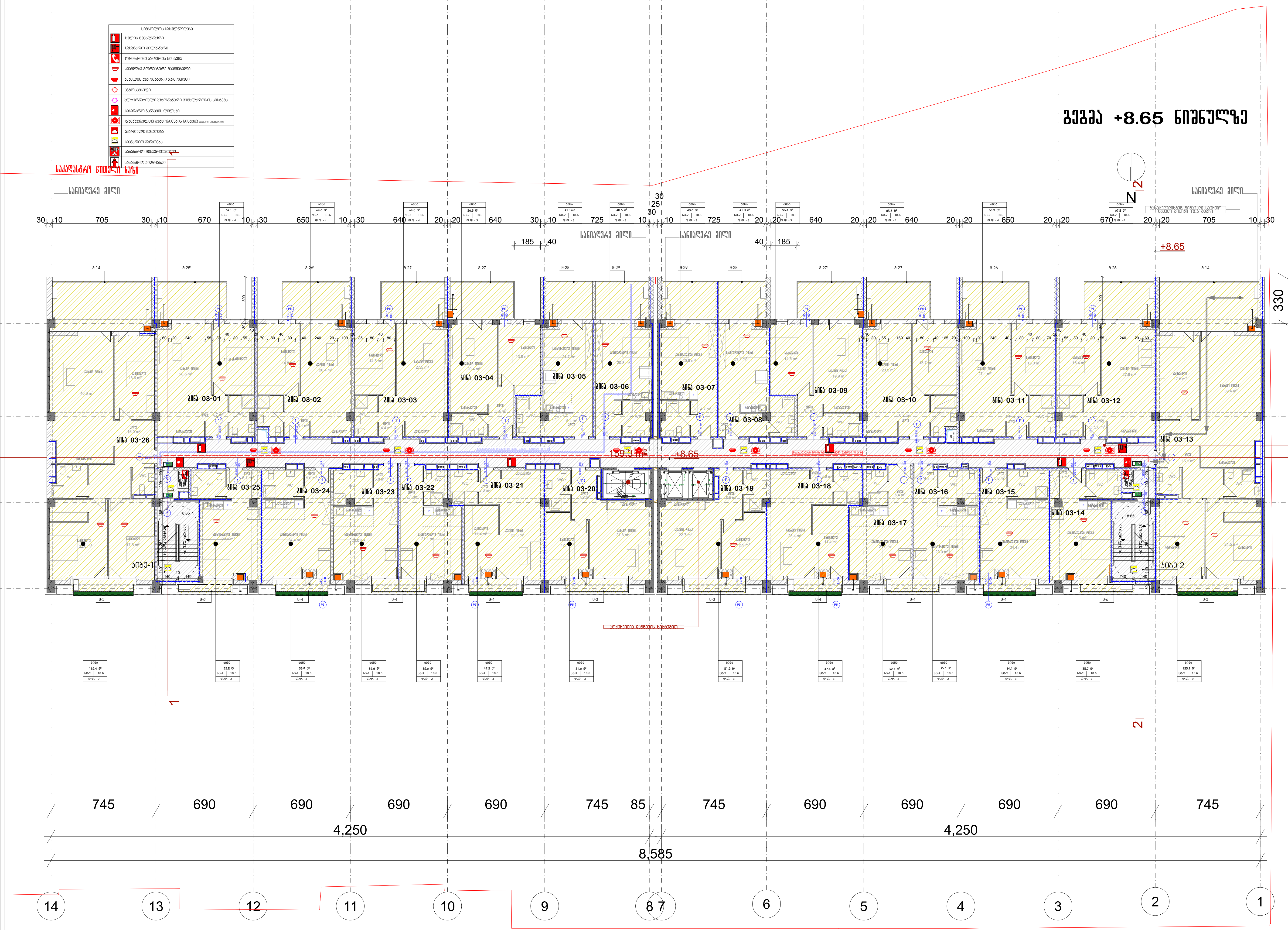

პირობითი აღნიშვნები

- მიწის ნაკვეთის საზღვარი
- რკ.ბეტონი
- აგური
- ბლოკი
- ტიხარი
- ერთფრთიანი კარი ზღურბლით
- ერთფრთიანი კარი ზღურბლის გარეშე
- ორფრთიანი კარი ზღურბლით
- ორფრთიანი კარი ზღურბლის გარეშე
- ი.მ.ნ — იატაკის მოწყობის ნიშნული
- ს.ზ.ნ — სტრუქტურის ზედაპირის ნიშნული

შენიშვნა

ზომები მოცემულია სანტიმეტრებში

ა ქ ს ი ს ი

ქ. თბილისი. ყაზბეგის გამზირი №24

პროექტის დასახელება

მრავალფუნქციური კომპლექსი
ბოჭორმის ქ. №25-ში
II და III ბლოკი

ნახაზის დასახელება

გეგმა +8.65 ნიშნულზე

აქსისი

ქ. თბილისი ყაზბეგის გამზირი №24
ტელ: (995 32) 24 17 18
Fax: (995 32) 24 17 17

საარ. ხელმძღვ	ნ. მოსულიშვილი
პროექტის ავტორი	გ. ასტახიშვილი
პროექტის ავტორი	
მთ. კონსტრუქტორი	ა. ბეროშვილი
კონსტრუქტორი	ი. ბერძენიშვილი

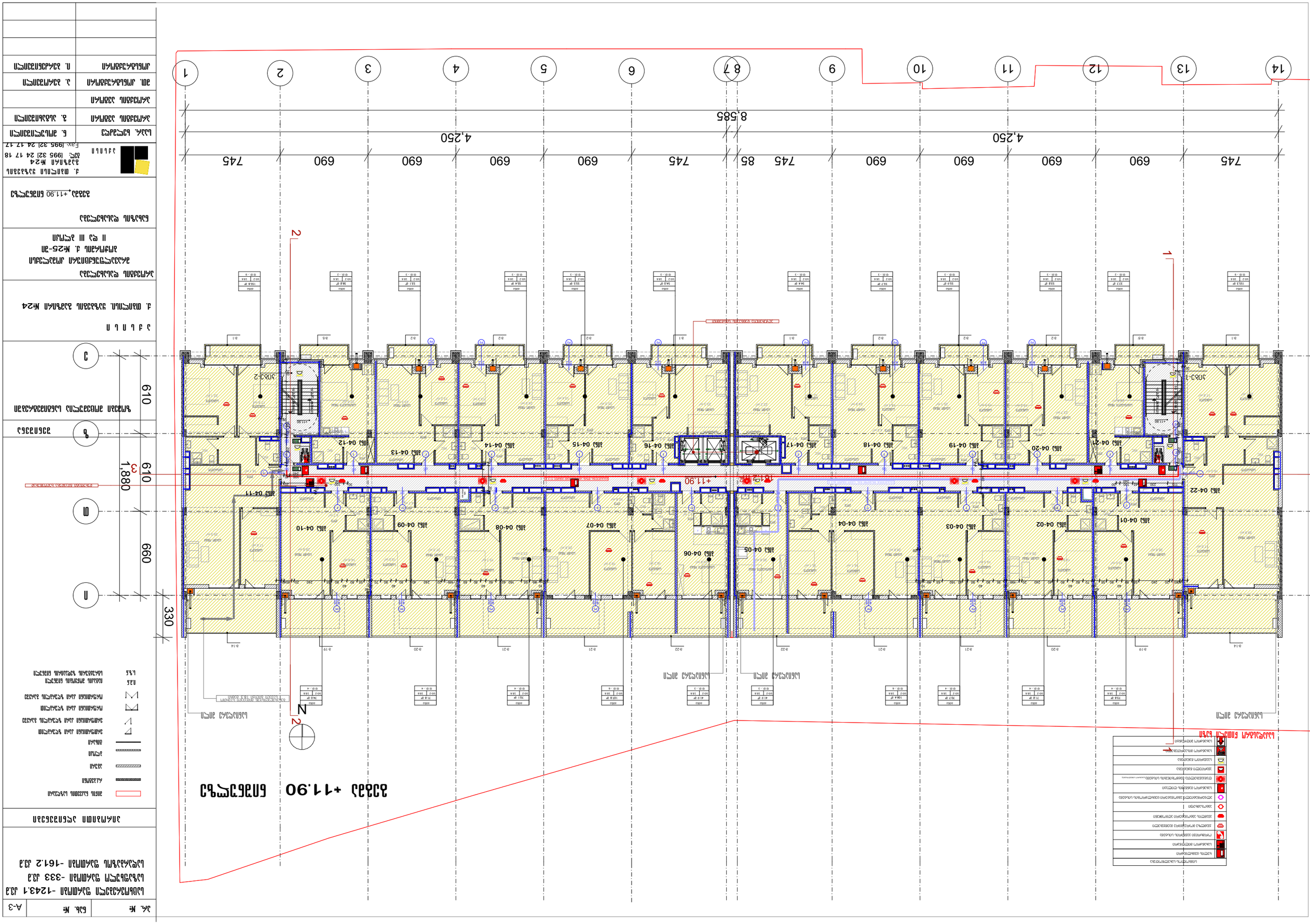
1
2
3
4
5
6
7
8
9
10
11
12
13
14
А
Б
В
Г
4,250
4,250
8,585
745
690
85
610
660
330
1,880
+11.90
Отм. планировочная
Отм. чистого пола
Отм. конструктивная
Отм. чистого пола
Отм. конструктивная
Отм. чистого пола
Отм. конструктив

პრ. №	ნახ. №	A-3

საცხოვრებელი ფართობი -1241.7 კვ.მ
საზოგადოებრივი ფართობი -243.6 კვ.მ
სავარაუდო ფართობი -159.3 კვ.მ

პირობითი აღნიშვნები

- შენის ნაკვეთის საზღვარი
- რკალები
- ბმული
- ჭერი
- მოზარდი
- ვარდნილიანი ავარიული ჯერადობით
- ვარდნილიანი ავარიული ჯერადობის გარეშე
- ღარებიანი ავარიული ჯერადობით
- ღარებიანი ავარიული ჯერადობის გარეშე
- 0.2.5 მიწაყრის ნიშნული
- 6.9.5 სართულის ზედაპირის ნიშნული

გეგმა +15.15 ნიშნულზე

საავიაციო ნიშნული ნაგზი

საანიავრაე ვილი

+15.15

ოთახი 05-01 ... ოთახი 05-24

ოთახი 05-01
ოთახი 05-02
ოთახი 05-03
ოთახი 05-04
ოთახი 05-05
ოთახი 05-06
ოთახი 05-07
ოთახი 05-08
ოთახი 05-09
ოთახი 05-10
ოთახი 05-11
ოთახი 05-12
ოთახი 05-13
ოთახი 05-14
ოთახი 05-15
ოთახი 05-16
ოთახი 05-17
ოთახი 05-18
ოთახი 05-19
ოთახი 05-20
ოთახი 05-21
ოთახი 05-22
ოთახი 05-23
ოთახი 05-24

სიმბოლოების ექსპლიკაცია

- ხანძრის ცხობისთვის
- სპეციალური მიღებისთვის
- ორმხრივი ავტომრის სისტემა
- ავტომატიკა მოწყობილობა ელექტრონული
- ავტომატიკა ელექტრონული ელექტრონული
- ავტომატიკა ელექტრონული ელექტრონული
- სპეციალური ხანძრის ღილაკი
- ელექტრონული ხანძრის სისტემა
- ავტომატიკა ხანძრის
- სპეციალური ხანძრის
- სპეციალური ხანძრის

1-1 2-2 3-3

1,880 610 610 660 330

745 690 690 690 690 745 85 745 690 690 690 690 690 745

4,250 4,250 8,585

14 13 12 11 10 9 8 7 6 5 4 3 2 1

ზ შენიშვნა

ზომები მოცემულია სანტიმეტრებში

ა ძ ს ი ს ი

ქ. თბილისი. ყაზბეგის გაამზირი №24

პროექტის დასახელება

გრავალფუნქციური კომპლექსი
გოჭორკის ქ. №25-ში
II და III ბლოკი

ნახაზის დასახელება

გეგმა, +15.15 ნიშნულზე

ა ძ ს ი ს ი
ქ. თბილისი ყაზბეგის გაამზირი №24
ტელ: (995 32) 24 17 18
Fax: (995 32) 24 17 17

საპრ. ხელმძღვ	ნ. ვოსკანოვილი
პროექტის ავტორი	გ. ასტახიშვილი
პროექტის ავტორი	
ვით. კონსტრუქტორი	ა. გეგრიშვილი
კონსტრუქტორი	ი. გეგრიშვილი

ՀԱՏԱԿ	Ո. ՀՀԱՃԱՐԱՏՈՒԹՅՈՒՆ
ՀՄԼԱԳԱՅԱՆԱԿ	ՅՈՒ. ՀՄԼԱԳԱՅԱՆԱԿ
ՀԱՏԱԿ ԱՆՇԱՐԺ	Յ. ՀՀԱՃԱՐԱՏՈՒԹՅՈՒՆ
ՀԱՏԱԿ ԱՆՇԱՐԺ	Ն. ՆԱԽԱԳԻԾ
ԼՈՒՍ. ԼՈՒՍԱՆԿԱՐ	Ճ. ՀՄԼԱՐՏԱԴՐՈՒԹՅՈՒՆ
	Ա. ՄԱՐԿՈՍՅԱՆ ՃԱՐՏԱՐԱՊԵՏ ՀՀ, (995 32) 24 17 18 Fax. (995 32) 24 17 17
ՀՀՀՀ ՇԻՆԱՐԱՐՈՒԹՅԱՆ ՊԵՏԱԿԱՆ ԿՈՄԻՏԵ

ՀԱՏԱԿ	1. ՇԻՆԱՐԱՐԱԿԱՆ ԱՇԽԱՏԱՆՔՆԵՐ
ՀԱՏԱԿ	2. ՋԵՐՄԱՄԱՏԱԿԱՐԱՐՈՒՄ
ՀԱՏԱԿ	3. ՋՐԱՄԱՏԱԿԱՐԱՐՈՒՄ
ՀԱՏԱԿ	4. ՋՐԱՄԱՏԱԿԱՐԱՐՈՒՄ
ՀԱՏԱԿ	5. ԷԼԵԿՏՐԱՄԱՏԱԿԱՐԱՐՈՒՄ
ՀԱՏԱԿ	6. ԷԼԵՆԵՐԳԱՄԱՏԱԿԱՐԱՐՈՒՄ
ՀԱՏԱԿ	ԼԱՆԴՇԱՖՏԱՅԻՆ ԱՇԽԱՏԱՆՔՆԵՐ
ՀԱՏԱԿ	ՀՈՂԱՅԻՆ ԱՇԽԱՏԱՆՔՆԵՐ
ՀԱՏԱԿ	ՀԱՐԴԱՐԱՑՄԱՆ ԱՇԽԱՏԱՆՔՆԵՐ
ՀԱՏԱԿ	ՀԱՏԱԿԱՅԻ

ა/ნ. №	ნახ. №
ქ.კ. 12432-161.2 - მრავალსართულიანი საცხოვრებელი სახლი	A-3
ქ.კ. 333 - მრავალსართულიანი მაცხოვრებლების	
ქ.კ. 161.2 - მრავალსართულიანი შენობის ფასადის	

ფასადის +24.90 ნიშნული

ფასადის ელემენტების ექსპლიკაცია

ალუმინის ფანჯრების ბლოკები	
ალუმინის კარის ბლოკები	
ალუმინის ფანჯრების ბლოკები შუშის პაკეტით	
ალუმინის კარის ბლოკები შუშის პაკეტით

№	Նշան. №	Անվանում
A-3		

Հարկաբաժնային մասնաշենք

ք. Աբովյան -10824 քաղաքային հատակագծային նախագիծ

ք.հ. -456 մասնակցային ներդրումային

ք.հ. -161.2 մասնակցային պահպանական

Գրաֆիկական նշանակություններ

- Ամրագրված սահմանագիծ
- Ամրագրված սահմանագիծ
- Ամրագրված սահմանագիծ

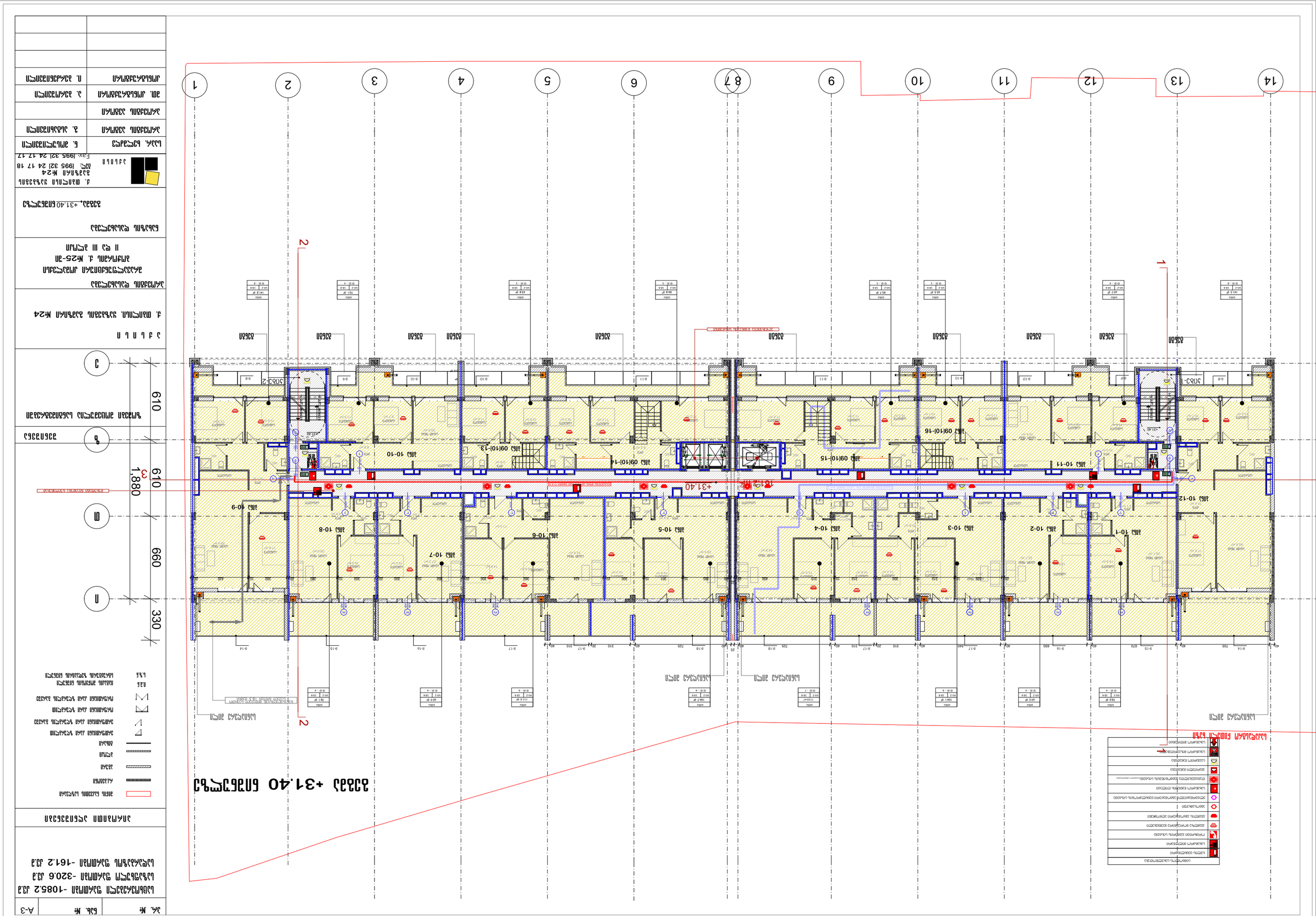
1
2
3
4
5
6
7
8
9
10
11
12
13
14
А
Б
В
610
660
330
1,880
+31.40
Հատակագծի նշանակում
Հատակագծի նշանակում
Հատակագծի նշանակում

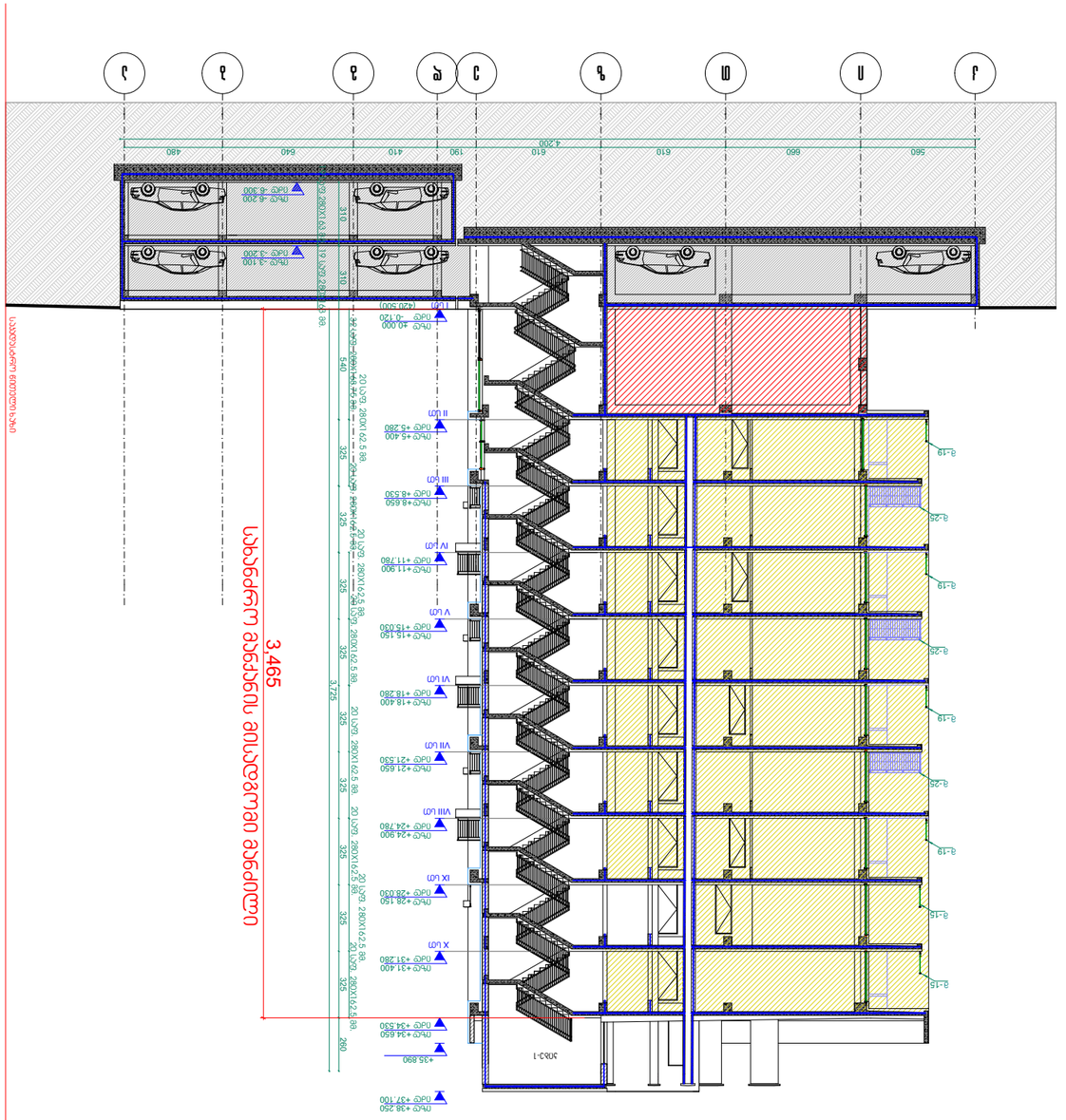
3.465
ელექტრო ფანჯრების ბლოკი
ელექტრო ფანჯრების ბლოკი
ელექტრო ფანჯრების ბლოკი

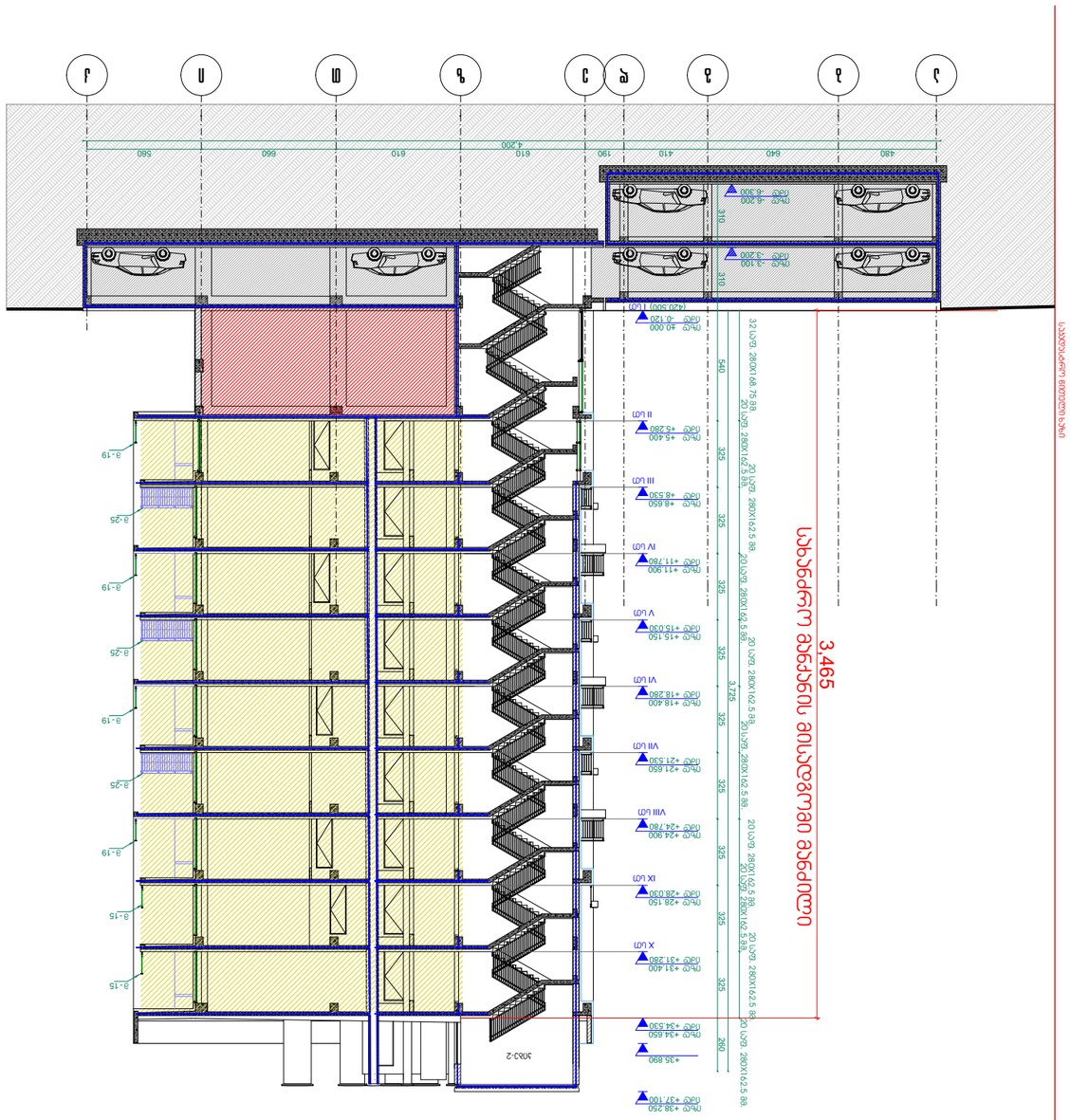

ჭრილი 2-2

ა. მაღალრიცხოვანი ტექნიკური	
პასუხისმგებელი პირი	
ტელ. (995 32) 24 17 18	
Fax (995 32) 24 17 17	
ელ. ფოსტა	
ავტორი	
ბ. ჯანელიძე	
ხელმძღვანელი	ნ. ჯანაშვილი
კონსულტანტი	
კონსულტანტი	
კონსულტანტი

ჭრილი 3-3

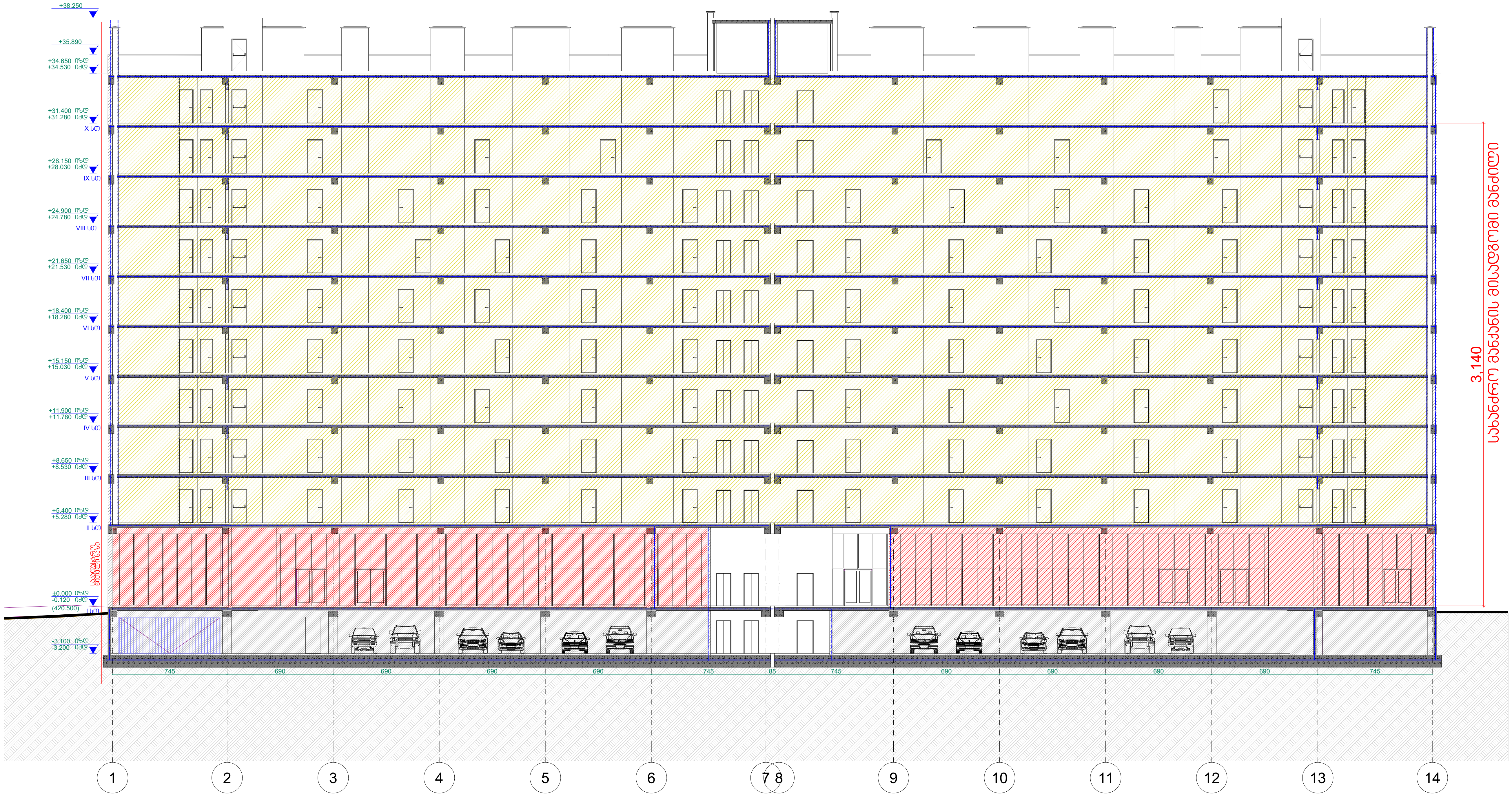

პრ. №	ნახ. №	A-3

პირობითი აღნიშვნები

შენიშვნა

ა ქ ს ი ს ი

ქ. თბილისი. ყაზბეგის გამზირი №24

პროექტის დასახელება

ნახაზის დასახელება

ჭრილი 3-3

ა ქ ს ი ს ი
ქ. თბილისი ყაზბეგის გამზირი №24
ტელ: (995 32) 24 17 18
Fax: (995 32) 24 17 17

საპრ. ხელმძღვ	ნ. მოსულიშვილი
პროექტის ავტორი	გ. ასტახიშვილი
მთ. კონსტრუქტორი	ა. ბეროშვილი
კონსტრუქტორი	ი. ბერძენიშვილი

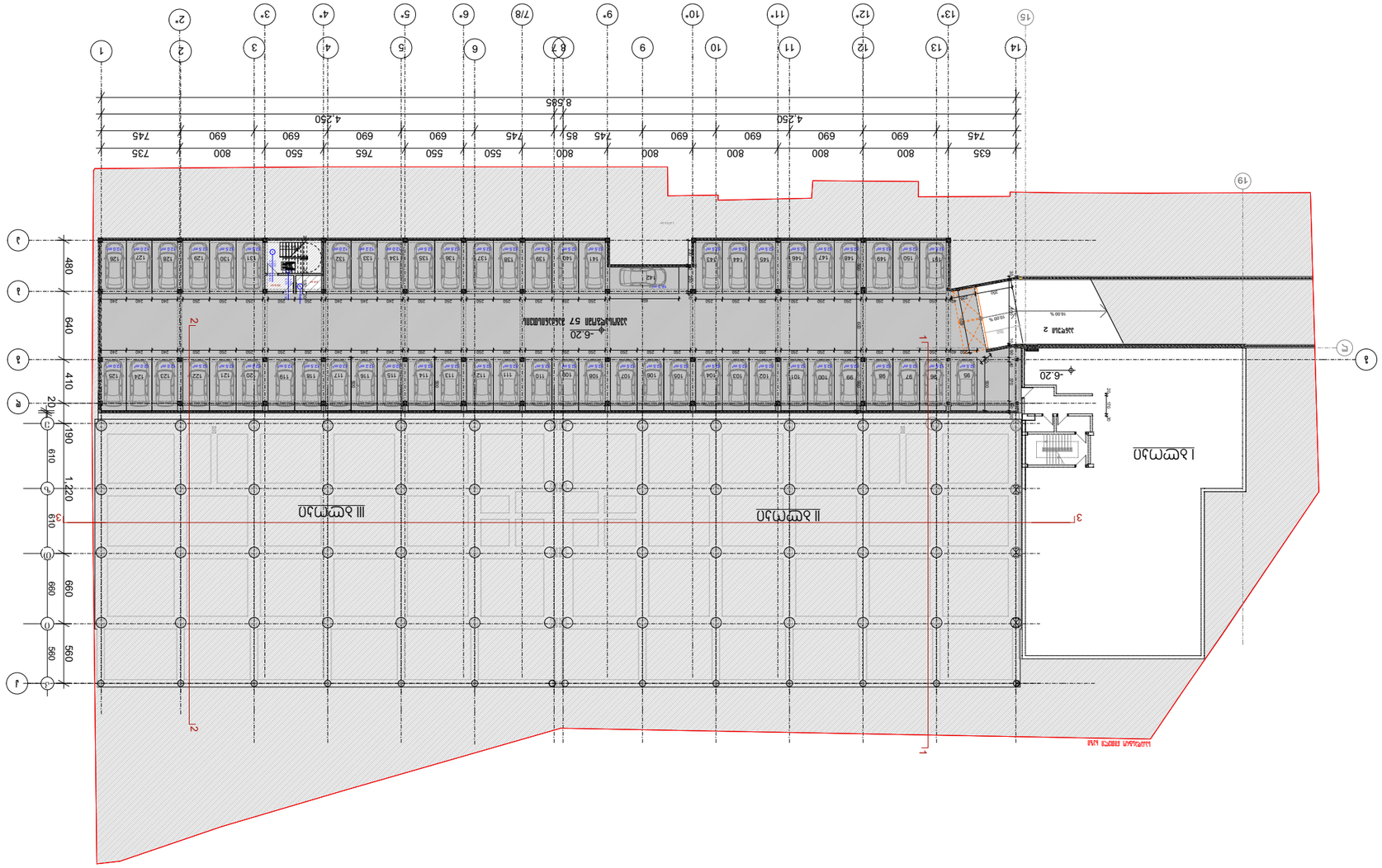
-6.20
-6.20
-6.20

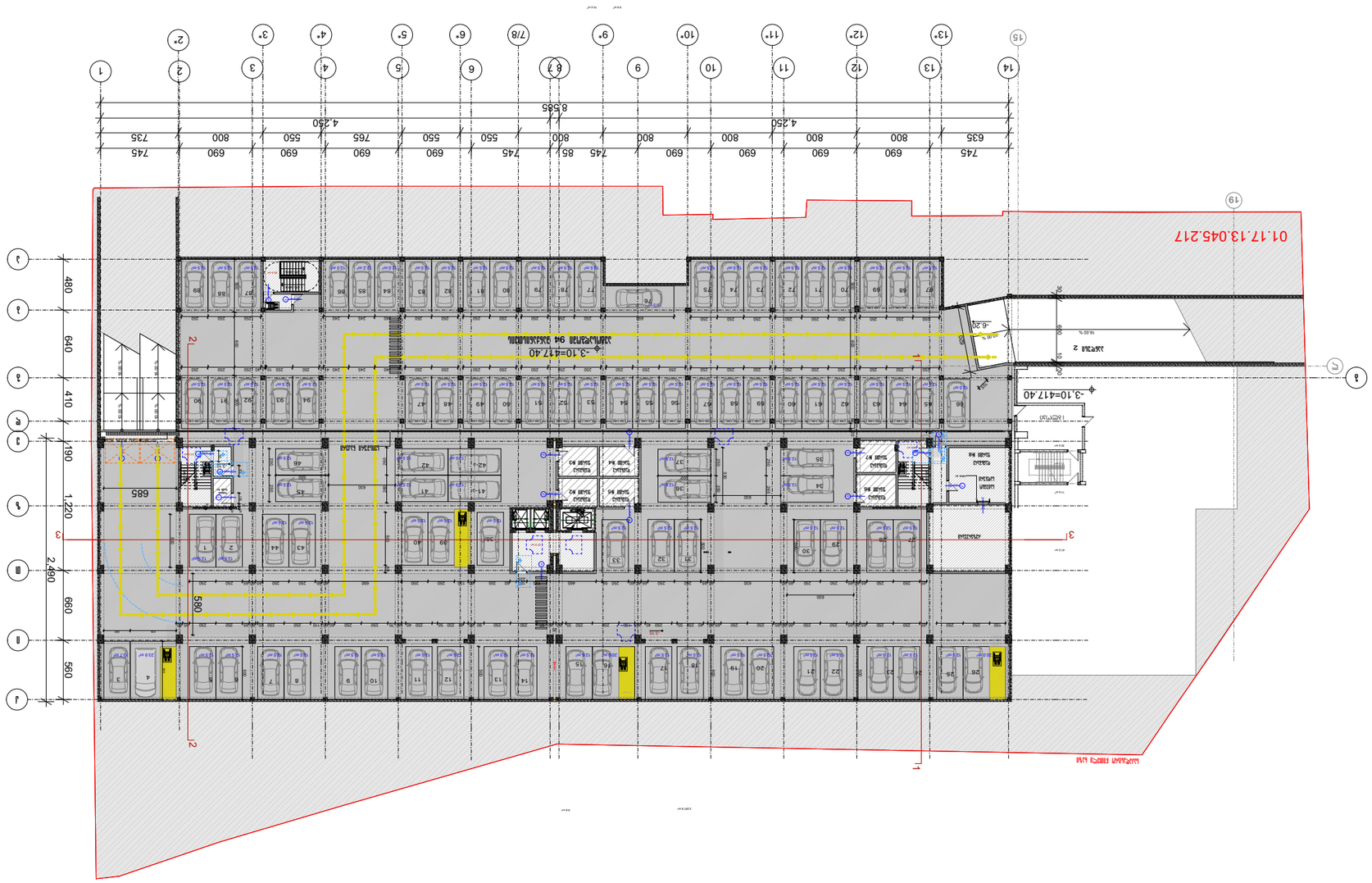
01.17.13.045.217
-3.10=417.40
-3.10=417.40
-6.20
1:100
1:100
1:100

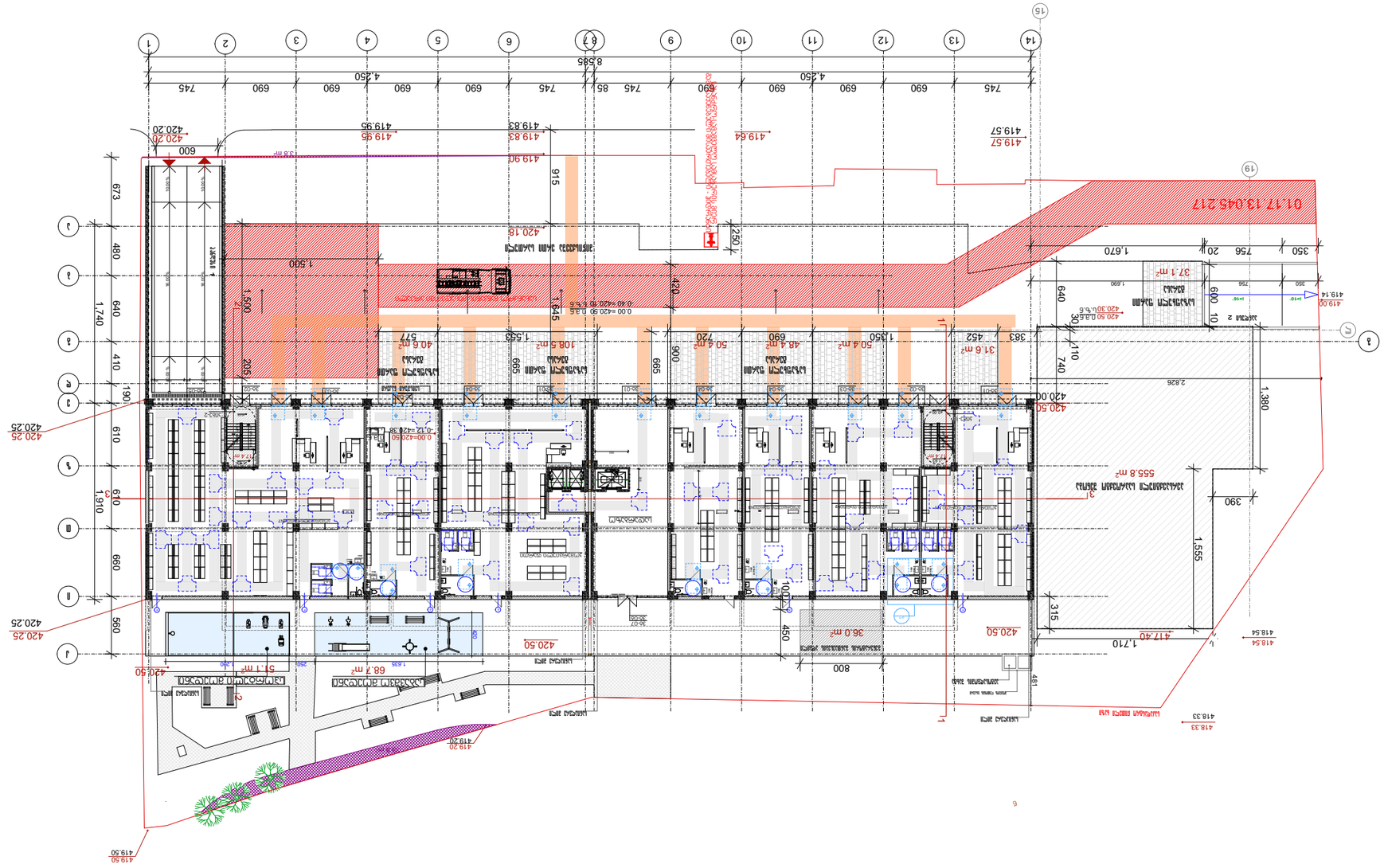

ნულოვანი ნიშნულის გეგმა

ნულოვანი ნიშნულის გეგმა -1347.4 ა.ნ.მ.
-367.0 ა.ნ.მ. ფარმაცევტული ფაბრიკა
-169.2 ა.ნ.მ. ფარმაცევტული ფაბრიკა

ფარმაცევტული ქარხნის ტერიტორიის კეთილმოწყობა

ტექნიკური

ა. მთავარი ინჟინერი	ი. ჯანაშია
ა. მთავარი არქიტექტორი	ი. ჯანაშია
პროექტის ხელმძღვანელი	ი. ჯანაშია
მთავარი სპეციალისტი	ი. ჯანაშია
სპეციალისტი	

შპს „ჯეო ინჟინერინგ"
ქ. თბილისი, ი. ჭავჭავაძის გამზ. №24
ტელ: (995 32) 24 17 18
Fax: (995 32) 24 17 17

ა. მთავარი ინჟინერი	ი. ჯანაშია
ა. მთავარი არქიტექტორი	ი. ჯანაშია
პროექტის ხელმძღვანელი	ი. ჯანაშია
მთავარი სპეციალისტი	ი. ჯანაშია
სპეციალისტი	

ნულოვანი ნიშნული 0.00 ტოლია ზღვის დონიდან 3333.0 მეტრზე

ა ლ ბ ო მ ი

ა. მთავარი ინჟინერი ი. ჯანაშია №24

ფარმაცევტული ქარხნის ტერიტორიის კეთილმოწყობა
ა(ა)ი.ა"ფ"ფ"ნ"ნ"ნ ა(ა)ფ(ა)ნ(ა)ნ ქ(ა)ა(ა)ნ(ა)ნ №24-ნი
ნულოვანი ნიშნული. ა. №25-ნი
II ეტ III ეტაპი

ნახაზის დასახელება

ნულოვანი ნიშნულის გეგმა

ფურცლების რაოდენობა	1
ფურცლის ნომერი	A-3
პროექტის ნომერი	

ნულოვანი ნიშნულის გეგმა -1347.4 ა.ნ.მ. ფარმაცევტული ქარხნის -367.0 ა.ნ.მ. ფარმაცევტული ფაბრიკა -169.2 ა.ნ.მ.

ტერიტორიის კეთილმოწყობა

ნულოვანი ნიშნულის გეგმა

ახალი მშენებლობა	
არსებული	
ასაშენებელი	
ასაშენებელი ქანობის მიმართულება	
არსებული ქანობის მიმართულება	
ასაშენებელი ფეხით ტროტუარის ქანობის მიმართულება	
არსებული ფეხით ტროტუარის ქანობის მიმართულება	
ნულოვანი ნიშნულის მარკერი	
ნულოვანი ნიშნულის ხაზი	

01.17.13.045.217

1 2 3 4 5 6 7 8 9 10 11 12 13 14

745 690 690 690 690 690 690 745 85 745 690 690 690 690 690 745

4,250 4,250

1 2

А Б В Г Д Е Ж З И К Л М Н О П Р С Т У Ф Х Ц Ч Ш Щ Э Ю Я

30 610 610 660 330 2,240

Экспликация помещений

Условные обозначения:

- Линия сечения
- Граница квартиры
- Граница помещения
- Граница технического этажа
- Граница помещения общего пользования
- Граница помещения общего пользования, входящего в состав квартиры
- Граница помещения общего пользования, входящего в состав нескольких квартир
- Граница помещения общего пользования, входящего в состав технического этажа
- Несущие конструкции
- Перегородки
- Ограждение балконов, лоджий, террас
- Граница здания
- Граница земельного участка

Ведомость помещений

Наименование	Площадь, м²
Квартира 1-комнатная	30.7
Квартира 1-комнатная	30.7
Квартира 1-комнатная	30.5
Квартира 1-комнатная	30.6
Квартира 1-комнатная	30.9
Квартира 1-комнатная	32.5
Квартира 1-комнатная	30.8
Квартира 1-комнатная	32.5
Квартира 1-комнатная	44.8
Квартира 1-комнатная	48.6
Квартира 1-комнатная	42.3
Квартира 1-комнатная	54.3
Квартира 1-комнатная	30.7
Квартира 1-комнатная	69.2
Квартира 1-комнатная	42.3
Квартира 1-комнатная	45.2
Квартира 1-комнатная	45.5
Квартира 1-комнатная	160.2
Квартира 1-комнатная	69.0
Квартира 1-комнатная	41.9
Квартира 1-комнатная	30.6
Квартира 1-комнатная	32.1
Квартира 1-комнатная	54.3
Квартира 1-комнатная	52.9
Квартира 1-комнатная	50.9
Квартира 1-комнатная	32.5
Квартира 1-комнатная	30.9
Квартира 1-комнатная	122.9
Квартира 1-комнатная	122.9

Экспликация помещений

Наименование	Площадь, м²
Квартира 1-комнатная	30.7
Квартира 1-комнатная	30.7
Квартира 1-комнатная	30.5
Квартира 1-комнатная	30.6
Квартира 1-комнатная	30.9
Квартира 1-комнатная	32.5
Квартира 1-комнатная	30.8
Квартира 1-комнатная	32.5
Квартира 1-комнатная	44.8
Квартира 1-комнатная	48.6
Квартира 1-комнатная	42.3
Квартира 1-комнатная	54.3
Квартира 1-комнатная	30.7
Квартира 1-комнатная	69.2
Квартира 1-комнатная	42.3
Квартира 1-комнатная	45.2
Квартира 1-комнатная	45.5
Квартира 1-комнатная	160.2
Квартира 1-комнатная	69.0
Квартира 1-комнатная	41.9
Квартира 1-комнатная	30.6
Квартира 1-комнатная	32.1
Квартира 1-комнатная	54.3
Квартира 1-комнатная	52.9
Квартира 1-комнатная	50.9
Квартира 1-комнатная	32.5
Квартира 1-комнатная	30.9
Квартира 1-комнатная	122.9
Квартира 1-комнатная	122.9

Отметка балкона, террасы, лоджии +5.40

Отметка земельного участка -0.450

Отметка земельного участка -0.450

Отметка земельного участка -0.450

პრ. №	ნახ. №	A-3

სახმოვრებელი ფართობი -1233.5 კვ.მ
საზაფხულო ფართობი -243.4 კვ.მ
სადარბაზოს ფართობი -159.3 კვ.მ

არქიტექტურული აღნიშვნები

- შენის ნაკვეთის საზღვარი
- რკალები
- ბმული
- ჭერი
- მოზარდი
- ვარდნილი ავარდნილი ქარი ზღვარით
- ვარდნილი ავარდნილი ქარი ზღვარის გარეშე
- ირაციონალური ქარი ზღვარით
- ირაციონალური ქარი ზღვარის გარეშე
- 0.2.5 მასალის პოლიციის ნიშნული
- 4.9.5 სართულთაშორის ჭერიანობის ნიშნული

გეგმა +8.65 ნიშნულზე

საავტომობილო გზა

საანიტარო ველი

+8.65

159.3 m²

ბინა 03-01 ბინა 03-02 ბინა 03-03 ბინა 03-04 ბინა 03-05 ბინა 03-06 ბინა 03-07 ბინა 03-08 ბინა 03-09 ბინა 03-10 ბინა 03-11 ბინა 03-12 ბინა 03-13 ბინა 03-14 ბინა 03-15 ბინა 03-16 ბინა 03-17 ბინა 03-18 ბინა 03-19 ბინა 03-20 ბინა 03-21 ბინა 03-22 ბინა 03-23 ბინა 03-24 ბინა 03-25 ბინა 03-26

სპბე-1 სპბე-2

30 10 705 30 10 670 10 30 650 10 30 640 20 20 640 30 10 725 10 30 25 30 10 725 20 20 640 20 20 640 20 20 650 20 20 670 20 20 705 10 30

185 40 40 185

330 660 610 3 1,880 610

745 690 690 690 690 745 85 745 690 690 690 690 690 745

4,250 4,250

8,585

14 13 12 11 10 9 8 7 6 5 4 3 2 1

N

ზ	შენიშვნა
	ზოგადი ორიენტაცია სანგრებებში
ე	

ა ქ ს ი ს ი

ქ. თბილისი. ყაზბეგის გამზირი №24

პროექტის დასახელება
ვარაკალეფუნქციური კომპლექსი
ბოტორგის ქ. №25-ში
II და III ბლოკი

ნახაზის დასახელება
გეგმა, +8.65 ნიშნულზე

ა ქ ს ი ს ი
ქ. თბილისი ყაზბეგის გამზირი №24
ტელ: (995 32) 24 17 18
Fax: (995 32) 24 17 17

სპარ. ხელმძღვ	ნ. ორსულიშვილი
პროექტის ავტორი	გ. ასპანიშვილი
პროექტის ავტორი	
ომ. კონსტრუქტორი	ა. ბერიშვილი
კონსტრუქტორი	ი. ბერძენიშვილი

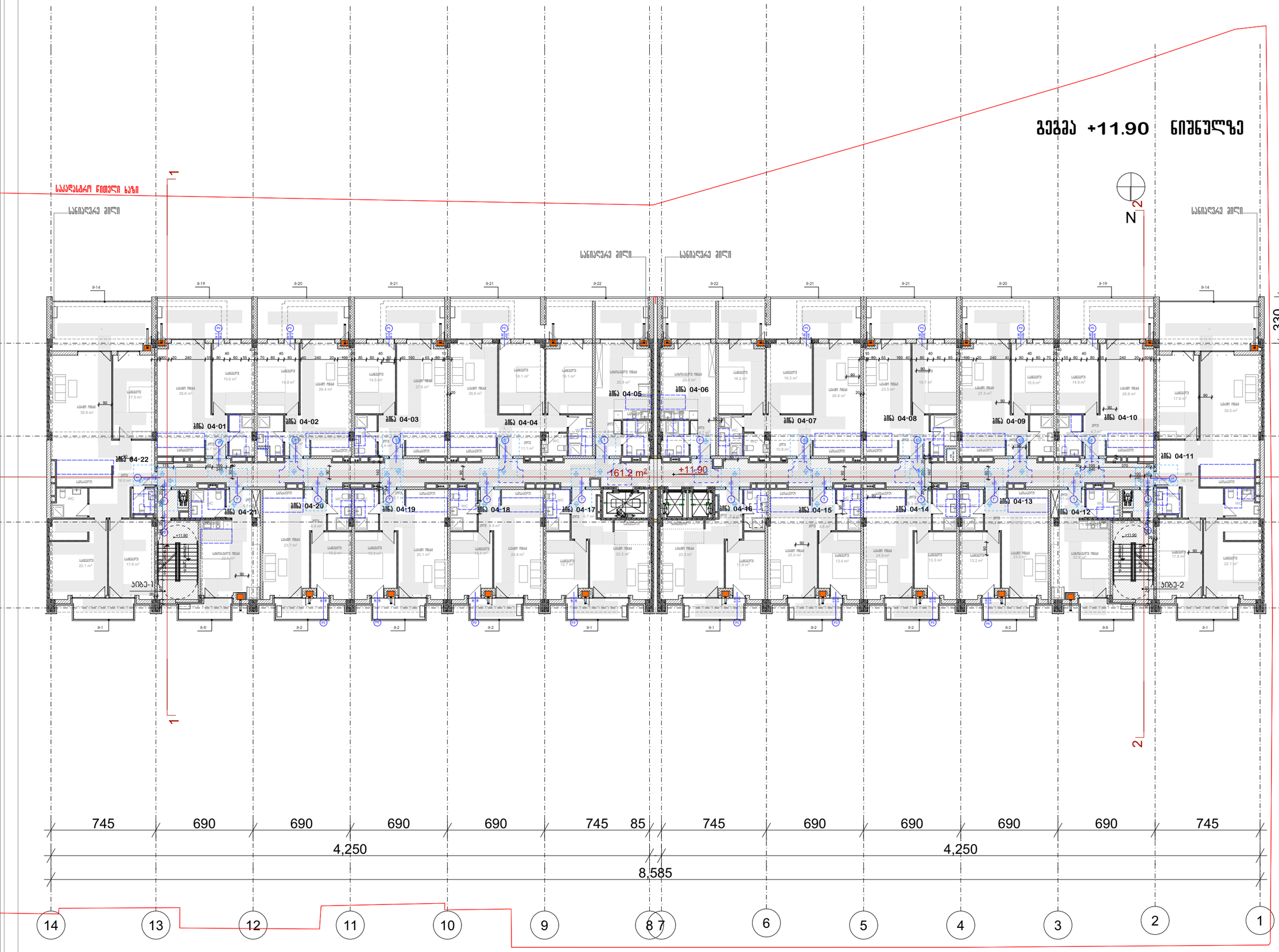

პრ. №	ნახ. №	A-3

საცხოვრებელი ფართობი -1243.1 კვ.მ
საზაფხულო ფართობი -333 კვ.მ
სადარბაზოს ფართობი -161.2 კვ.მ

პირობითი აღნიშვნები

- შენის ნაკვეთის საზღვარი
- რკალები
- ბეტონი
- ჯელეზი
- ბლოკი
- ვარდნილიანი ავარი ზღვარით
- ვარდნილიანი ავარი ზღვარის გარეშე
- ტრაშნილიანი ავარი ზღვარით
- ტრაშნილიანი ავარი ზღვარის გარეშე
- 11.25 მეგეგის ნიშნული
- 4.25 სართულის ზედაპირის ნიშნული

ზ შენიშვნა

ზოგადი მოცემულია სანგრიმეგრაფში

ა ქ ს ი ნ ი

ქ. თბილისი. ყაზბეგის გამზირი №24

პროექტის დასახელება
მრავალფუნქციური კომპლექსი
ბოჭორგის ქ. №25-ში
II და III ბლოკი

ნახაზის დასახელება
გეგმა +11.90 ნიშნულზე

ა ქ ს ი ნ ი
ქ. თბილისი ყაზბეგის გამზირი №24
ტელ: (995 32) 24 17 18
Fax: (995 32) 24 17 17

სპარ. ხელმძღვ	ნ. მოსულიშვილი
პროექტის ავტორი	გ. ასტახიშვილი
პროექტის ავტორი	
მთ. კონსტრუქტორი	ა. გეგრეშვილი
კონსტრუქტორი	ი. გეგძნიშვილი

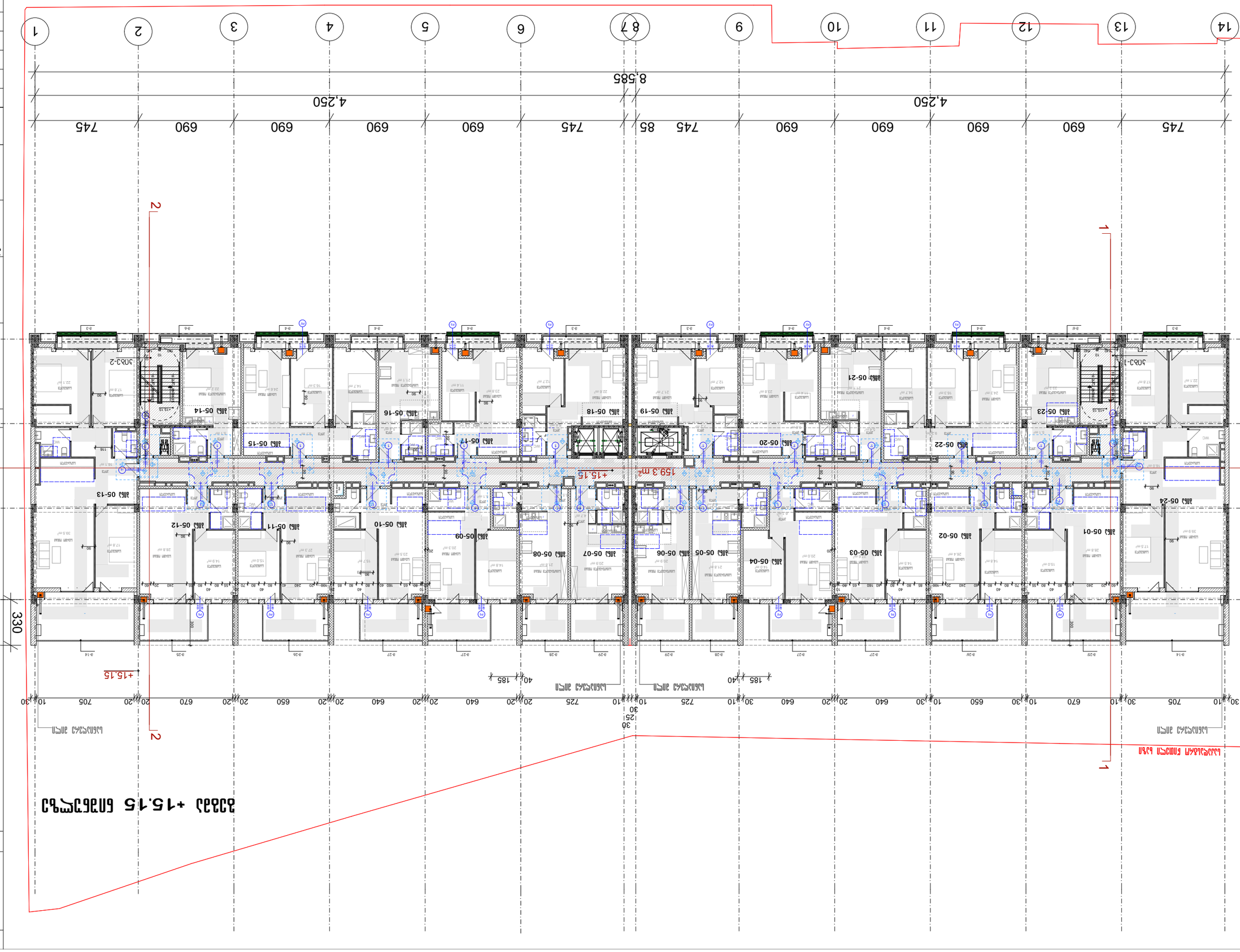
1
2
3
А
Б
8,585
4,250
4,250
745
690
690
690
690
690
690
745
85
745
690
690
690
690
690
745
1
2
3
4
5
6
7
8
9
10
11
12
13
14
610
660
330
1,880
+15.15
159.3 m²
+15.15
+15.15
185
40
185
40
725
30
725
30
10
20
640
650
670
705
30
10
20
640
650
670
705
30
10
20
640
650
670
705

ՀԱՏԱԿԱԳԾԻ ԱՆՎԱՆՈՒՄ	Ա. ՀԱՅԿԱԶՆՅԱՆ
ՀԱՏԱԿԱԳԾԻ ՀԵՂԻՆԱԿ	Ա. ՄԱՐՏԻՐՈՍՅԱՆ
ՀԱՏԱԿԱԳԾԻ ՀԱՍՏԱՏՈՒՄ	Ա. ՄԱՐՏԻՐՈՍՅԱՆ
ՀԱՏԱԿԱԳԾԻ ՀԱՍՏԱՏՈՒՄ	Ա. ՄԱՐՏԻՐՈՍՅԱՆ
ՀԱՏԱԿԱԳԾԻ ՀԱՍՏԱՏՈՒՄ	Ա. ՄԱՐՏԻՐՈՍՅԱՆ
ՀԱՏԱԿԱԳԾԻ ՀԱՍՏԱՏՈՒՄ	Ա. ՄԱՐՏԻՐՈՍՅԱՆ

ՀՀ, ք. Երևան, 0024
Զորավար Անդրանիկ 24
Հեռ. (995 32) 24 17 18
Fax (995 32) 24 17 17
ՀՀԱՐՏ ՃԱՐՏԱՐԱՊԵՏ

ՀԱՏԱԿԱԳԾԻ ՀԱՄԱՐ

ՀՀ, ք. Երևան, Զորավար Անդրանիկ №24

ՀԱՏԱԿԱԳԾԱՅԻՆ ՀԱՄԱԼԻՐ
ԱՆՀԱՏԱԿԱՆ ՄԱՐԶԱՊԱՏԿԵՐԱՅԻՆ
ՀԱՄԱԼԻՐ ՀԻՄՆԱԿԱՆ
ՀՀ, ք. Երևան, ՀԻՄՆԱՐԱՐ 24
II ԵՎ III ՀԵՐԹԱՄ

ՀԱՏԱԿԱԳԾՎՈՂ ՀԱՍԱՐԱԿ

ՀՀՀ-ի 2-րդ ՀԱՐԿԱՅԻՆ ՏԱՐԱԾՔ

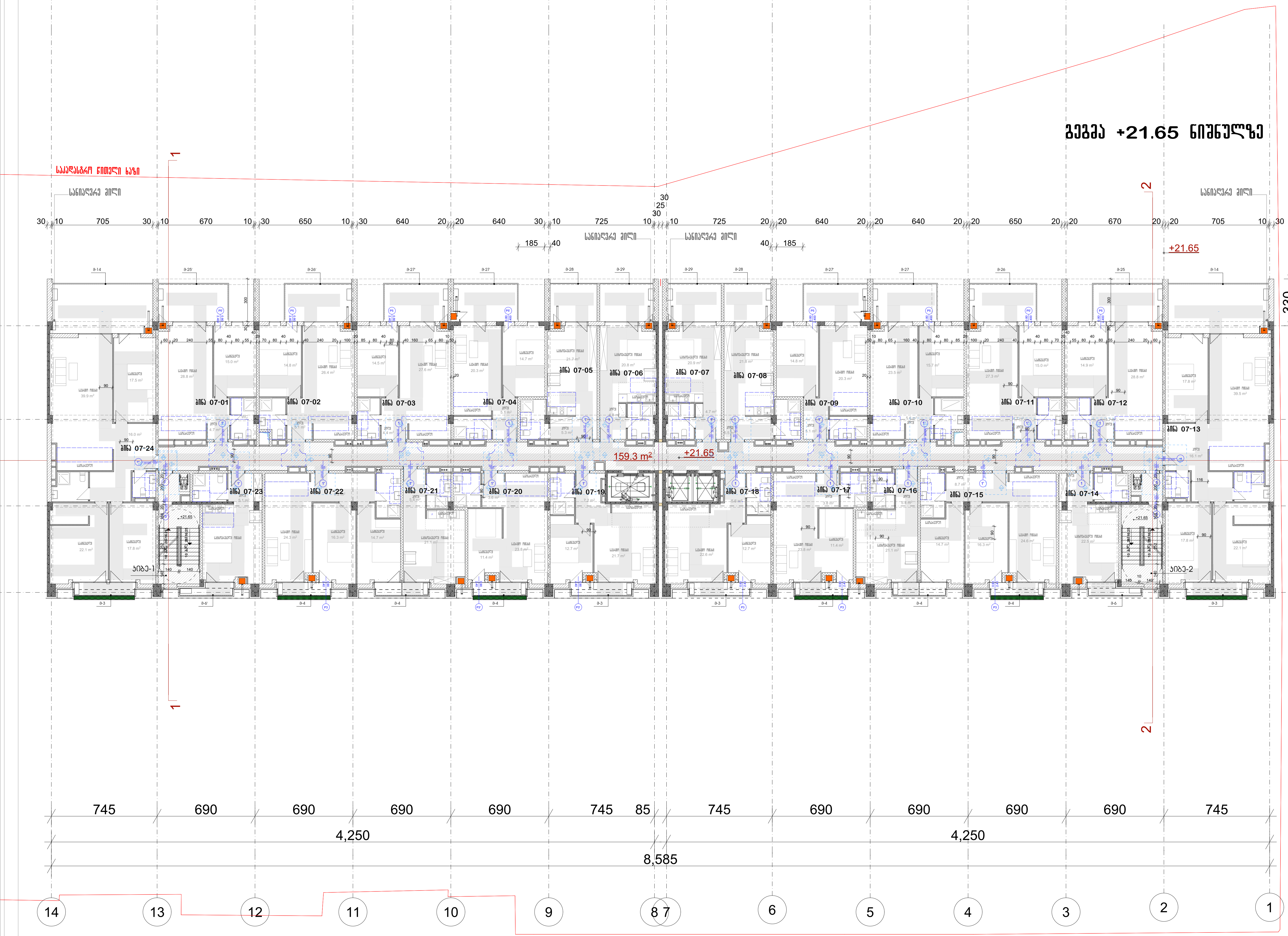

არ. №	ნახ. №	A-3

საცხოვრებელი ფართობი -1241.6 კვ.მ
საზაფხულო ფართობი -243.6 კვ.მ
სადარბაზოს ფართობი -159.3 კვ.მ

პირობითი აღნიშვნები

- მიწის ნაკვეთის საზღვარი
- რკ.ბეტონი
- აგური
- ბლოკი
- ბიხარი
- ერთფრთიანი კარი ზღურბლით
- ერთფრთიანი კარი ზღურბლის გარეშე
- ორფრთიანი კარი ზღურბლით
- ორფრთიანი კარი ზღურბლის გარეშე
- ი.მ.ნ იატაკის მოწყობის ნიშნული
- ს.ზ.ნ სტრუქტურის ზედაპირის ნიშნული

შენიშვნა

ზომები მოცემულია სანტიმეტრებში

ა ქ ს ი ს ი

ქ. თბილისი. ყაზბეგის გამზირი №24

პროექტის დასახელება

მრავალფუნქციური კომპლექსი
ბოჭორმის ქ. №25-ში
II და III ბლოკი

ნახაზის დასახელება

გეგმა +21.65 ნიშნულზე

აქსისი
ქ. თბილისი ყაზბეგის გამზირი №24
ტელ: (995 32) 24 17 18
Fax: (995 32) 24 17 17

საპრ. ხელმძღვ	ნ. მოსულიშვილი
პროექტის ავტორი	გ. ასტახიშვილი
პროექტის ავტორი	
მთ. კონსტრუქტორი	ა. ბეროშვილი
კონსტრუქტორი	ი. ბერძენიშვილი

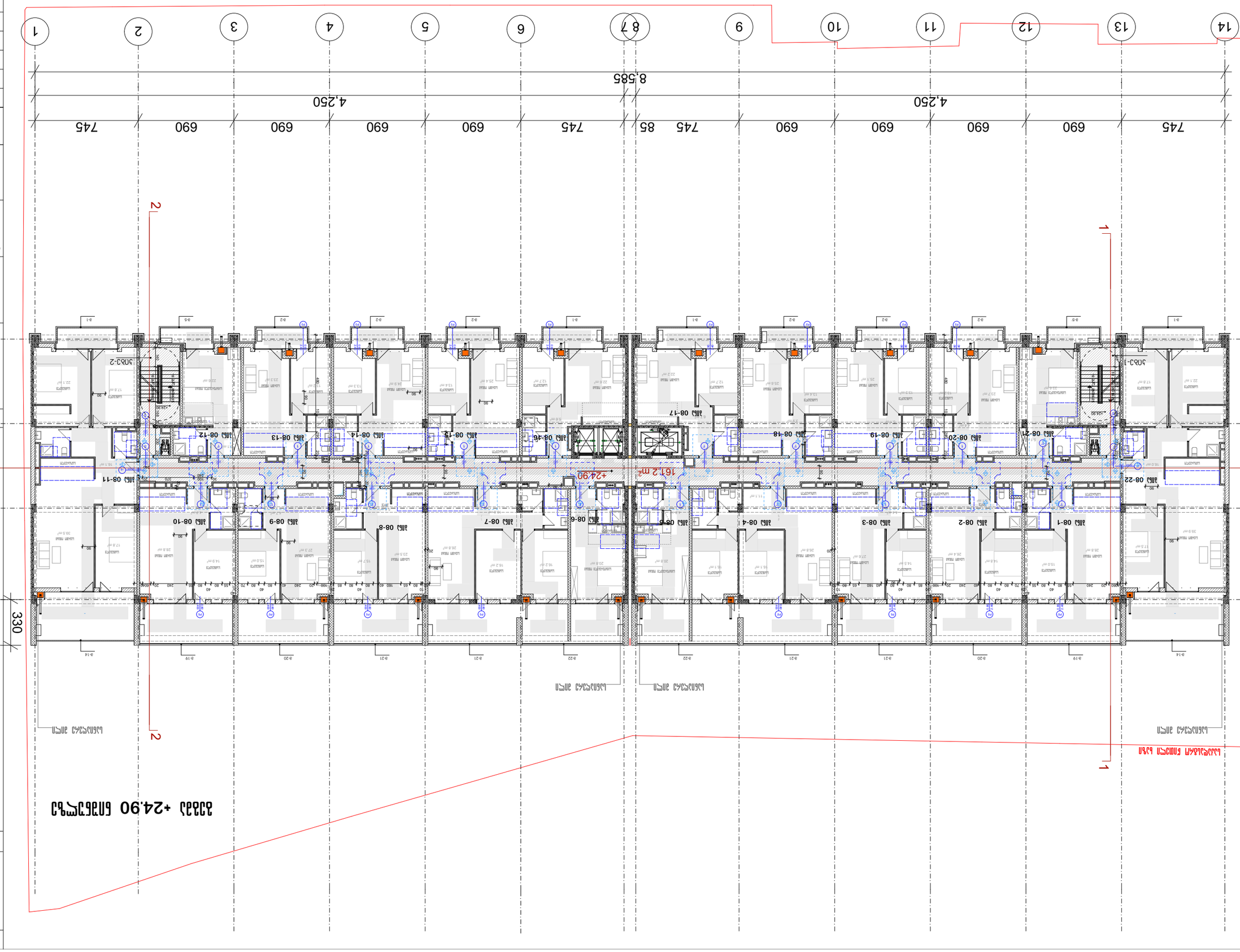
1
2
3
14
13
12
11
10
9
8
7
6
5
4
3
2
1
4,250
4,250
8,585
745
690
690
690
690
690
745
85
745
690
690
690
690
690
745
610
660
330
1,880
610
Д
Г
Б
+24.90
161.2 m²
ЛИЦЕ СУЩЕСТВУЮЩЕГО
ЛИЦЕ СУЩЕСТВУЮЩЕГО
ЛИЦЕ СУЩЕСТВУЮЩЕГО
ЛИЦЕ СУЩЕСТВУЮЩЕГО
ПЛАНИРОВОЧНАЯ ОТМЕТКА +24.90 ПОЛ ЛИЦЕВОЙ
ЛИЦЕВОЙ ФАСАД
ЛИЦЕВОЙ ФАСАД
ЛИЦЕВОЙ ФАСАД

Հարկագծագրի տեղադրման սխեմա

Հարկագծագրի մասշտաբ՝ 1:100

Հարկագծագրի տեղադրման սխեմա

Նախագծային ընդհանուր մակերես	10824.4 մ.քմ
Նախագծային ընդհանուր մակերես	456 մ.քմ
Նախագծային պահպանվող մակերես	1612 մ.քմ

ՀՀԿ. Կոդաստր	6. ՀԻՄՆԱԿԱՆ ՇԻՆՈՒԹՅՈՒՆ
ՀԱՍՑԱՅԻՆ ՍԵՓԱԿԱՆՈՒԹՅՈՒՆ	3. ԱՆՇԱՐԺ ԳՈՒՅՔ
ՀԱՍՑԱՅԻՆ ՍԵՓԱԿԱՆՈՒԹՅՈՒՆ	2. ՀԻՄՆԱԿԱՆ ՇԻՆՈՒԹՅՈՒՆ
ՀԱՍՑԱՅԻՆ ՍԵՓԱԿԱՆՈՒԹՅՈՒՆ	1. ԱՇՀԱՐՀԱՅԻՆ ՇԻՆՈՒԹՅՈՒՆ

ՀՀ, ՄԱՆԿՈՒՆ ՎԱՀԱՆՅԱՆ
ՇԵՆՔ 24
ՀԵՌ. (995 32) 24 17 18
Fax (995 32) 24 17 17

ՇՈՇԱԲԵՐԴ ՔԱՂԱՔԱՑԻԱԿԱՆ ՀԱՄԱԼՍԱՐԱՆ

ՇՈՇԱԲԵՐԴԻ ՔԱՂԱՔԱՑԻԱԿԱՆ ՀԱՄԱԼՍԱՐԱՆԻ ՇԵՆՔԻ ԱՇԽԱՏԱՆՔԱՅԻՆ ՆԱԽԱԳԻԾ

ՀԱՍՑԵ Ա. Մ. 25-ՈՐ ՀԱՍՑԱՅԻՆ ՍԵՓԱԿԱՆՈՒԹՅԱՆ ՀԱՄԱՐ

ՀԱՍՑԵՅԻ ԿԱՌՈՒՑՎԱԾՔԱՅԻՆ ՍԽԵՄԱ

Ա Ճ Ա Ռ Ն

3. ՄԱՆԿՈՒՆ ՎԱՀԱՆՅԱՆ ՇԵՆՔԻ №24 ՇԻՆՈՒԹՅԱՆ

ՀԱՍՑԵՅԻ ԿԱՌՈՒՑՎԱԾՔԱՅԻՆ ՍԽԵՄԱ

ՀԱՍՑԵՅԻ ՊԱՏԿԵՐԱՑՈՒՄ

ՇՈՇԱԲԵՐԴԻ ՔԱՂԱՔԱՑԻԱԿԱՆ ՀԱՄԱԼՍԱՐԱՆԻ ՇԵՆՔԻ ԱՇԽԱՏԱՆՔԱՅԻՆ ՆԱԽԱԳԻԾ

ՀԱՍՑԵ Ա. Մ. 25-ՈՐ ՀԱՍՑԱՅԻՆ ՍԵՓԱԿԱՆՈՒԹՅԱՆ ՀԱՄԱՐ

ՀԱՍՑԵՅԻ ԿԱՌՈՒՑՎԱԾՔԱՅԻՆ ՍԽԵՄԱ

ՀԱՍՑԵՅԻ ՊԱՏԿԵՐԱՑՈՒՄ

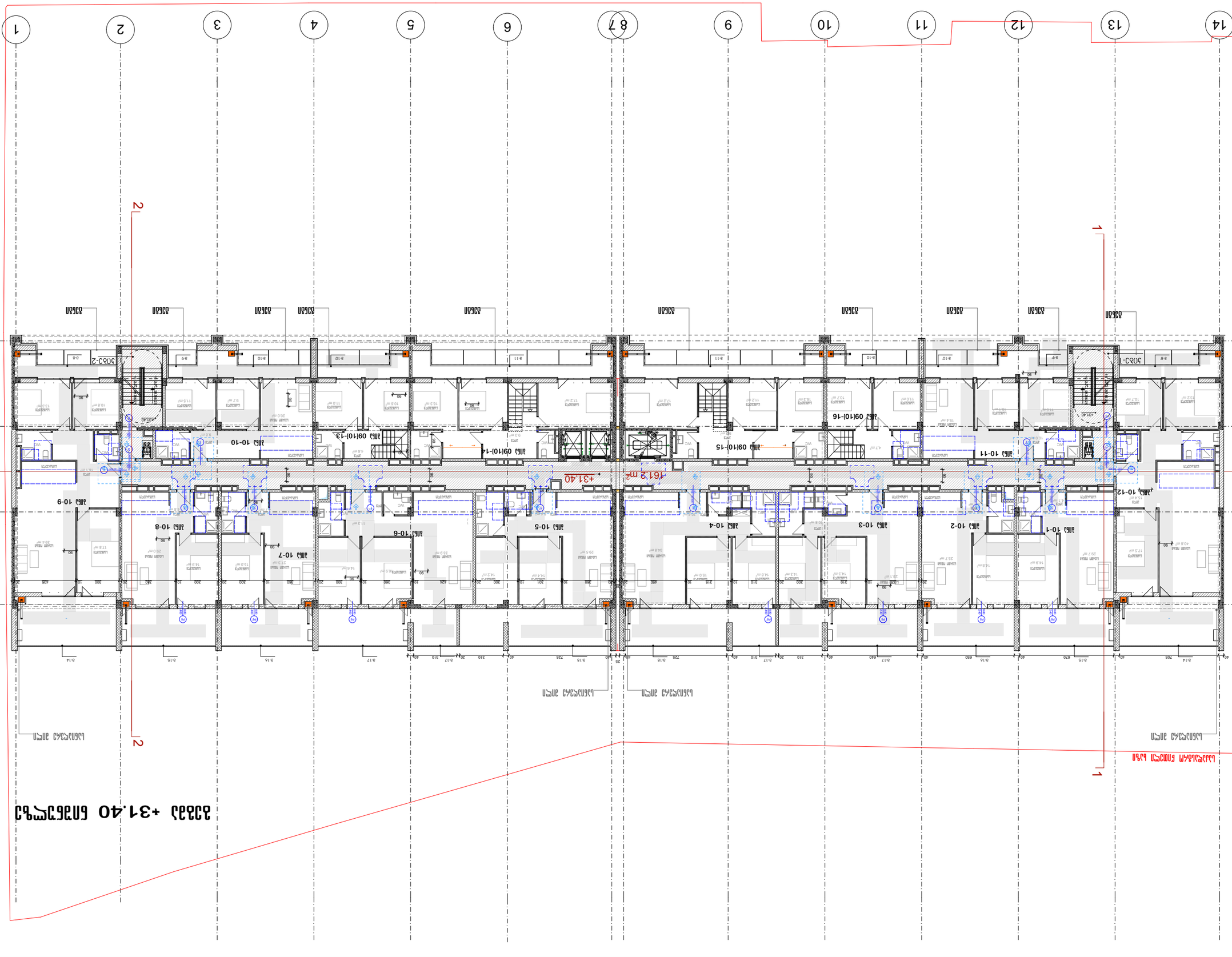
1
2
3
+31.40
1612 m²
ՀՀ ԱՐԱՐԱՏԻ ՄԱՐԶԻ ՇՈՇԱԲԵՐԴ ՀԱՄԱՅՆՔԻ ՀԱՍՑԵ

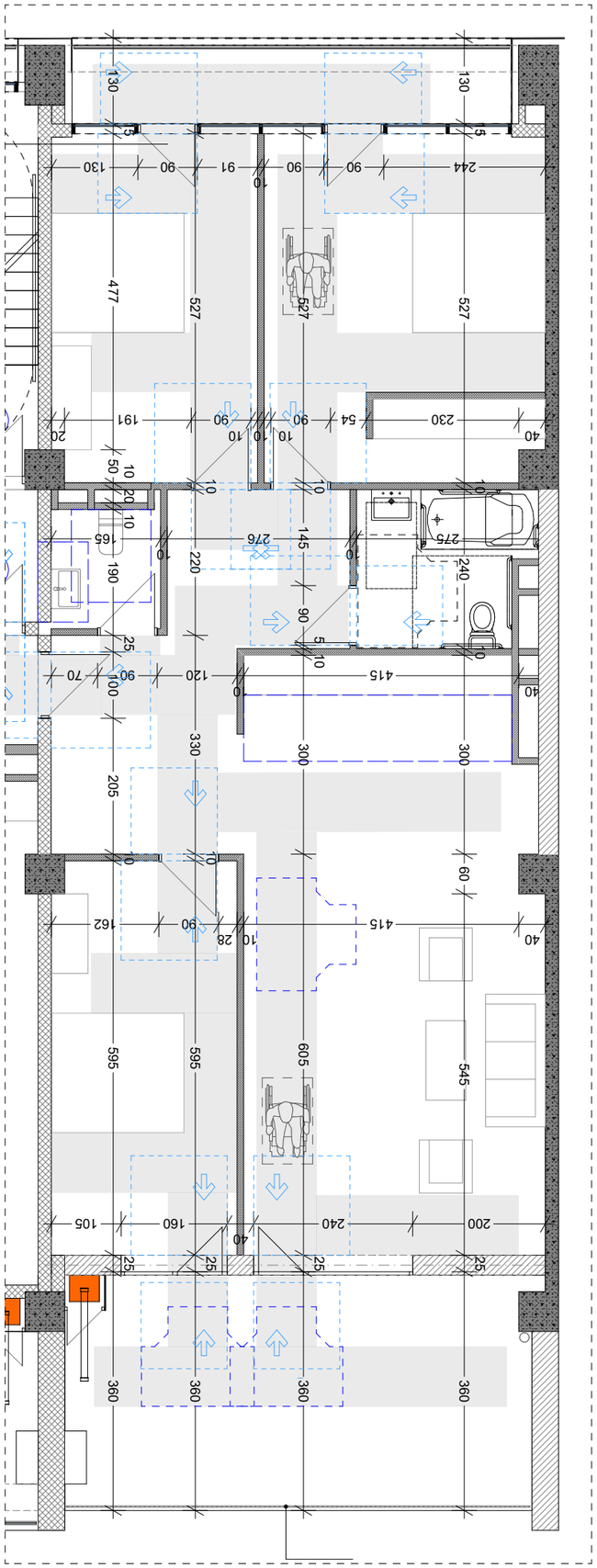

1 N СХЕМА ЭЛЕКТРИЧЕСКОЙ

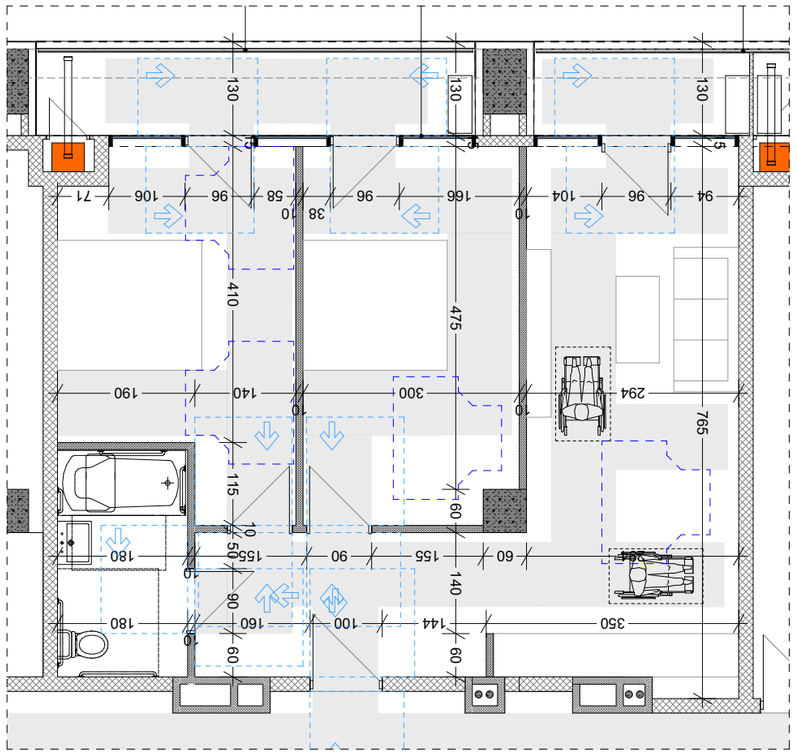

2 N СХЕМА ЭЛЕКТРИЧЕСКОЙ

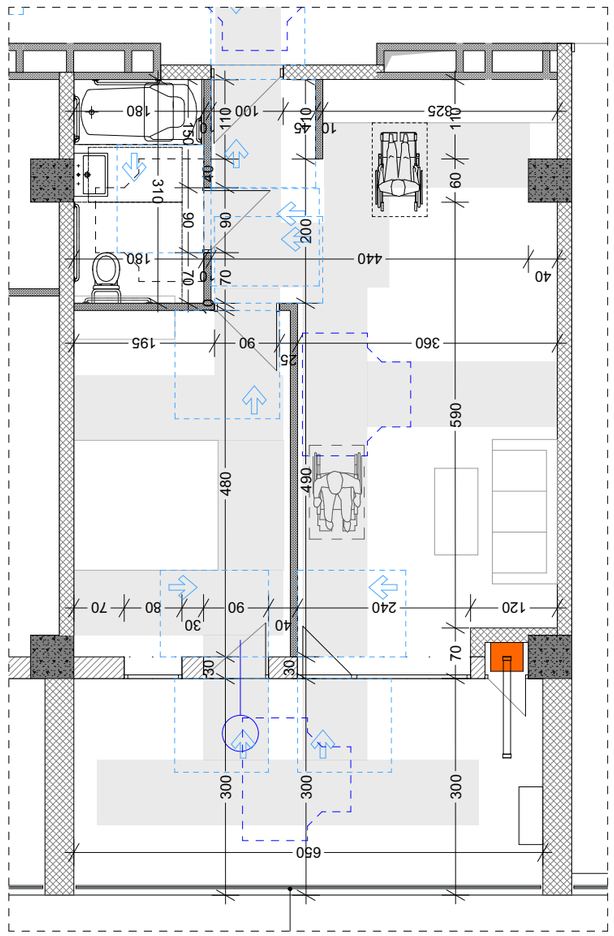

3 N СХЕМА ЭЛЕКТРИЧЕСКОЙ

Экспликация помещений

№	Наименование	Площадь, м²
1	1-комнатная квартира №24	
2	1-комнатная квартира №24	
3	1-комнатная квартира №24	

Условные обозначения

- Линия сечения
- Перегородки
- Стены
- Перегородки из гипсокартонных листов
- Перегородки из гипсокартонных листов
- Перегородки из гипсокартонных листов
- Линия сечения
- Линия сечения

Спецификация

Поз.	Наименование	Примечание
1.	Двери межкомнатные	
2.	Двери межкомнатные	
3.	Двери межкомнатные	
4.	Двери межкомнатные	
5.	Двери межкомнатные	
6.	Двери межкомнатные	

ООО «Дом»
Факс: (995 32) 24 17 17
тел.: (995 32) 24 17 18
г. Дом город квартал №24

Изм.	Кол. уч.	Лист	№ док.	Подпись	Дата
Разработал					
Проверил					
Н. контр.					
ГИП					

Стадия	Лист	Листов
Р	1	1

Планы квартир

Инв. № подл.	Подпись и дата	Взам. инв. №

А-3

A-1 ტიპის ბინის მისაწვდომი სველი წერტილების დეტალური ნახაზები

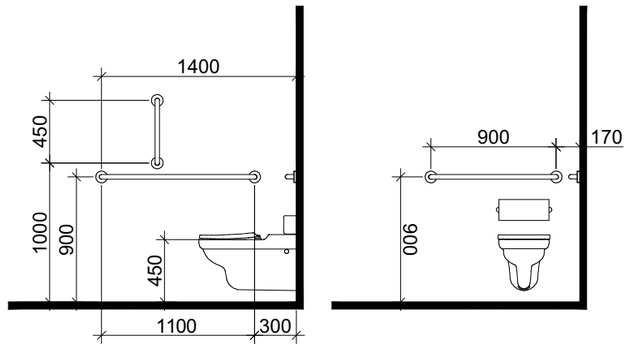

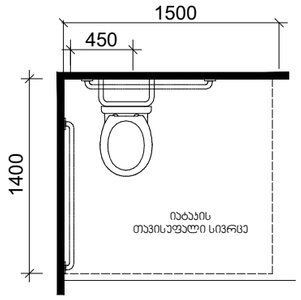

თავისუფალი სივრცე კართან მანევრირებისთვის
ანჯამიანი კარი
წინიდან მისაწვდომი - მიწოლით გაღება

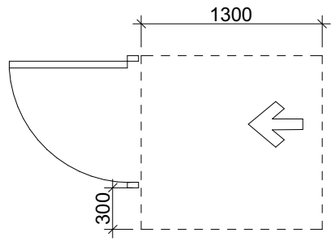

დასაჯდომის მქონე აბაზანა
ხელმოსაჯიდი ძელებით

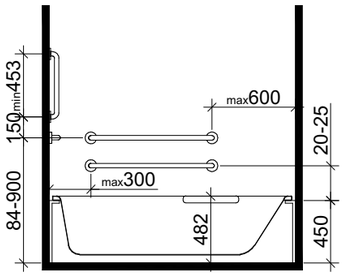

ხელსაბანის მდებარეობა

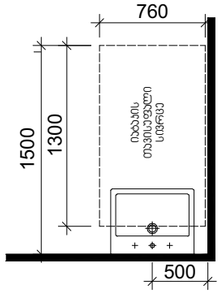

თავისუფალი სივრცე
ფეხის ფალანგისთვის

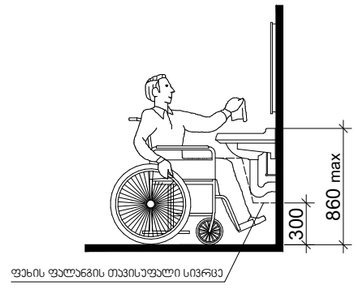

T ფორმის მოსატრიალებელი სივრცე
ვარიანტი 1

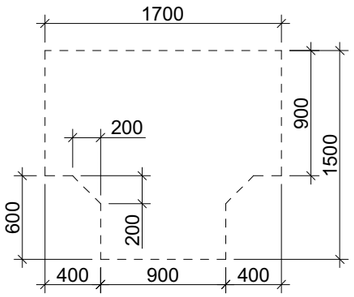

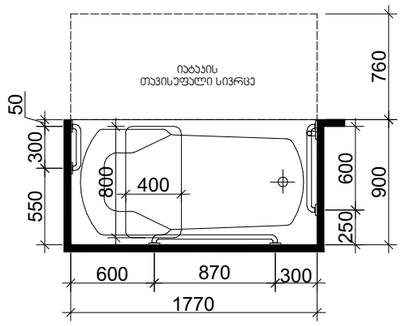

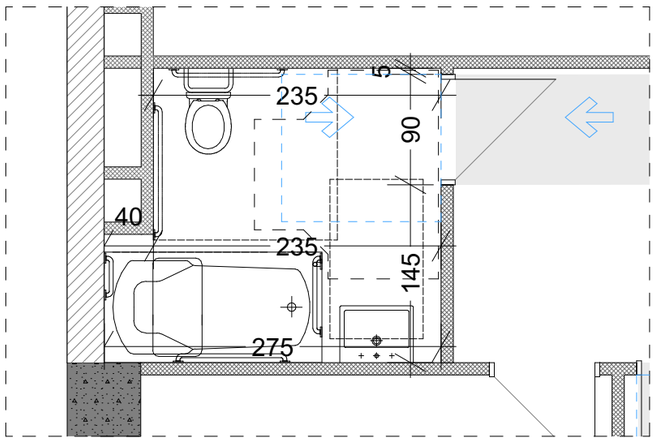

პრ. №	ნახ. № A-3

პირობითი აღნიშვნები

- ბინის ნაკვთის საზღვარი
- რკალშრეა
- ბეტონი
- ხვრელი
- მილაკი
- ჭამფრომიანი კარი ზღურბლით
- ჭამფრომიანი კარი ზღურბლის გარეშე
- ორფრთიანი კარი ზღურბლით
- ორფრთიანი კარი ზღურბლის გარეშე
- 0.2.6 მანძილის ციფრობრივი ნიშნული
- 6.9.6 სართულშუალო ზედაპირის ნიშნული

შენიშვნა

ზომები მოცემულია სანაგვეებრეებში

ა ქ ს ი ს ი

ქ. თბილისი. ყაზბეგის გამზირი №24

პროექტის დასახელება

ნახაზის დასახელება

ა ქ ს ი ს ი
ქ. თბილისი ყაზბეგის გამზირი №24
ტელ: (995 32) 24 17 18
Fax: (995 32) 24 17 17

სპარ. ხელმძღვ	ნ. მოსულიშვილი
პროექტის ავტორი	გ. ასპანიშვილი
პროექტის ავტორი	
ჟმ. კონსტრუქტორი	ა. ბერიშვილი
კონსტრუქტორი	ი. ბერძენიშვილი

ა-2 ტიპის ბინის მისაწვდომი სველი წერტილების დეტალური ნახაზები

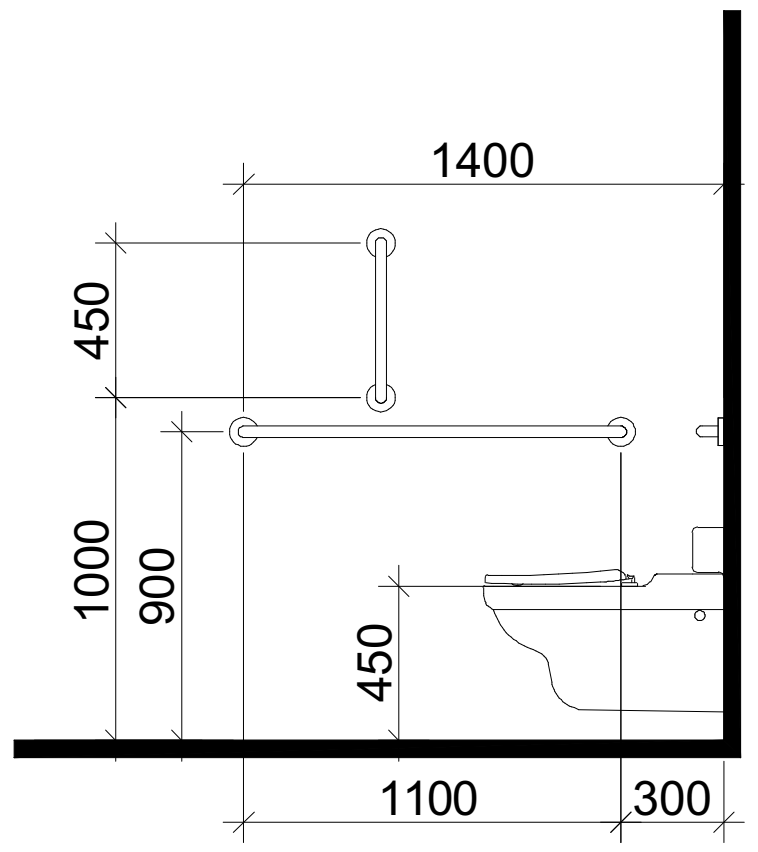

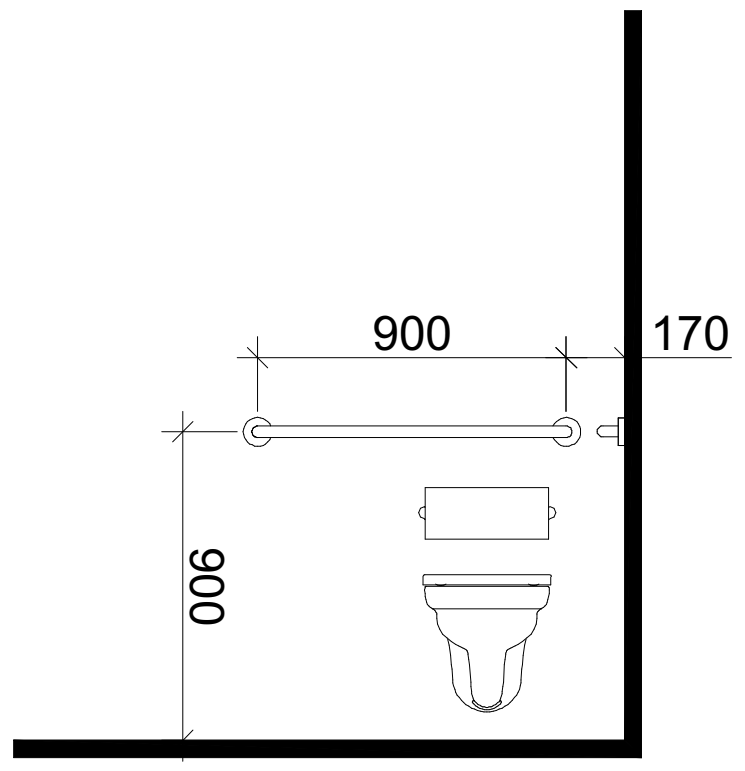

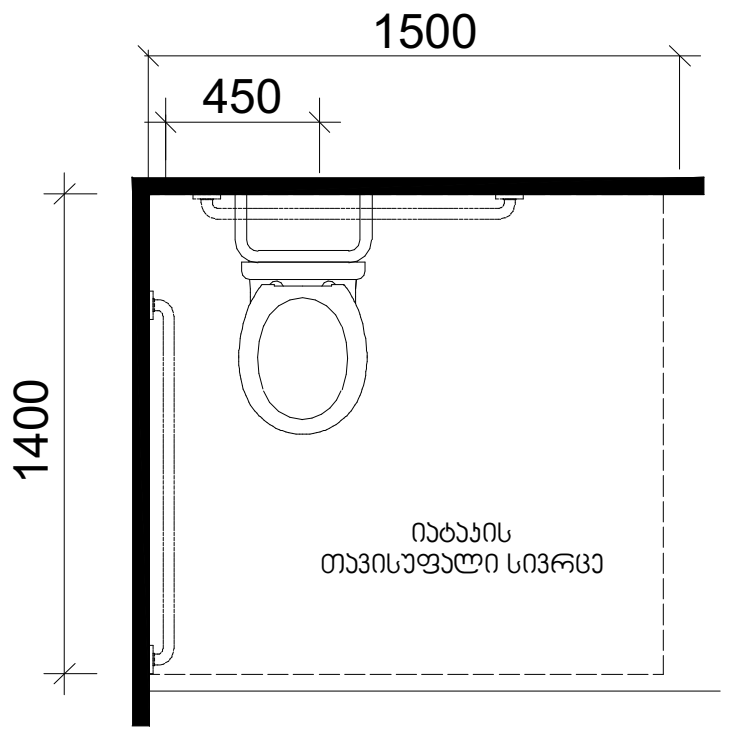

თავისუფალი სივრცე კართან მანევრირებისთვის
ანჯამიანი კარი
წინიდან მისაწვდომი - მიწოლით გაღება

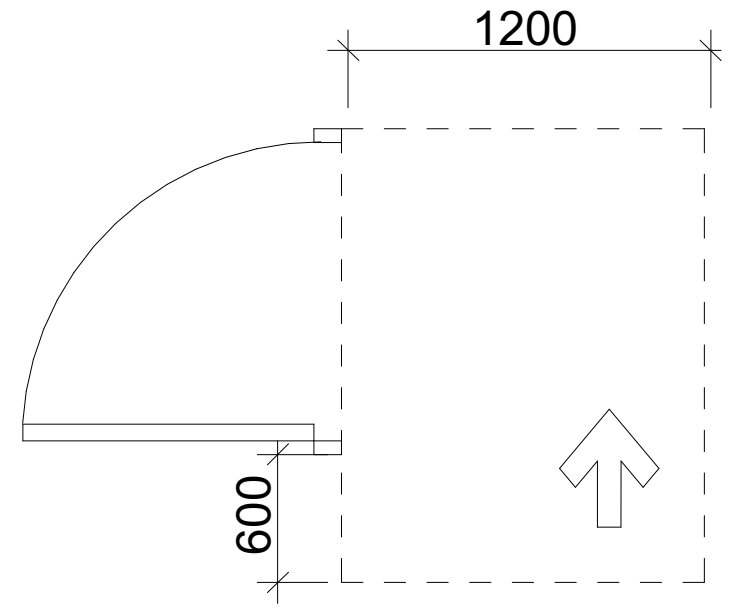

დასახდომის მქონე აბაზანა
ხელმოსაჭიდი ძელებით

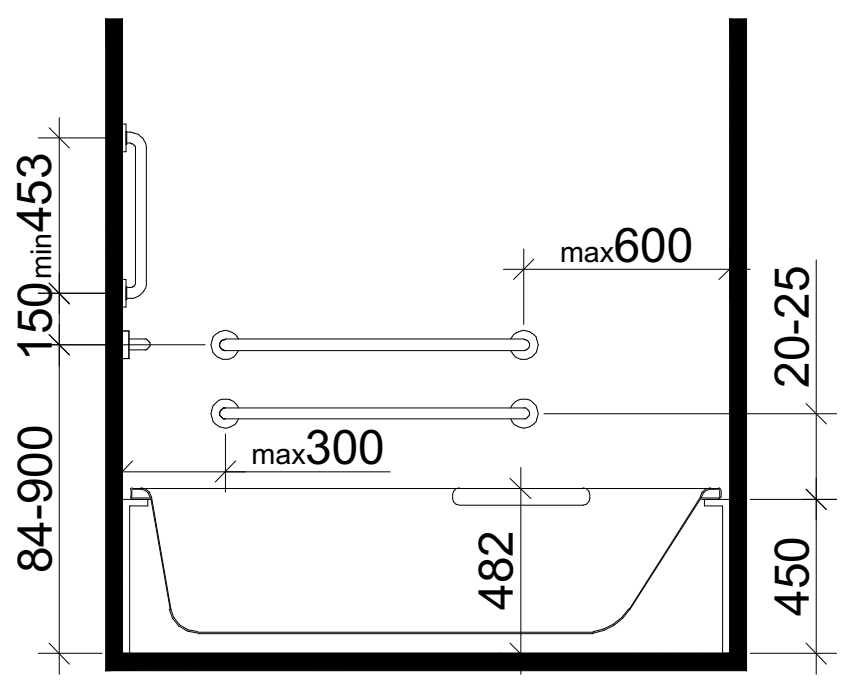

ხელსაბანის მდებარეობა

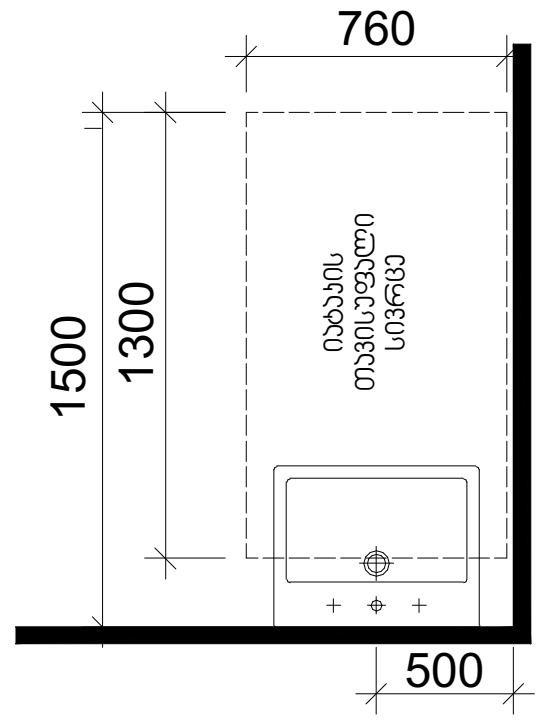

თავისუფალი სივრცე
ფეხის ფალანგისთვის

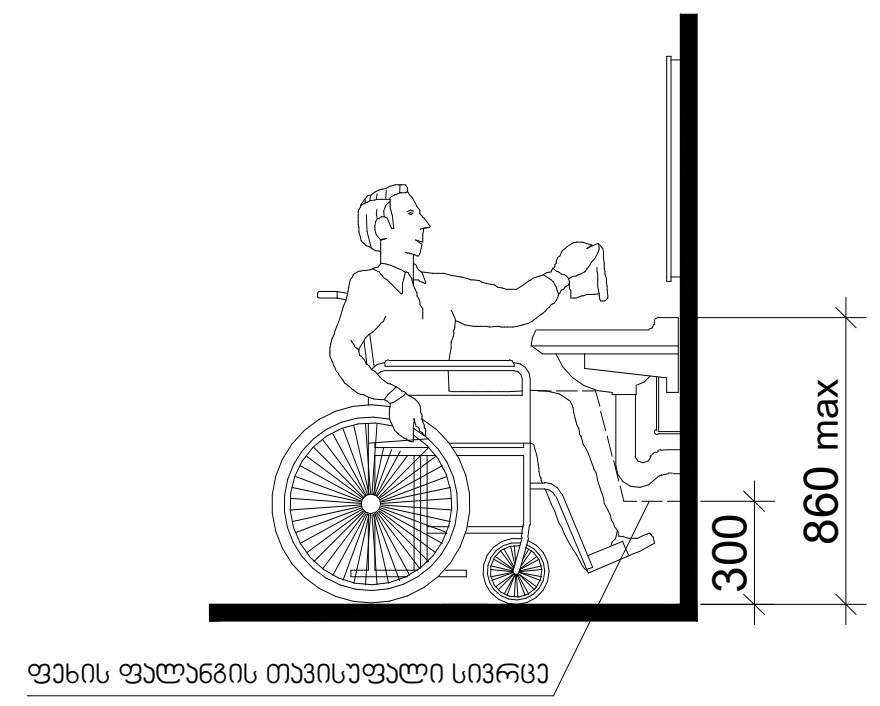

T ფორმის მოსატრიალებელი სივრცე
ვარიანტი 1

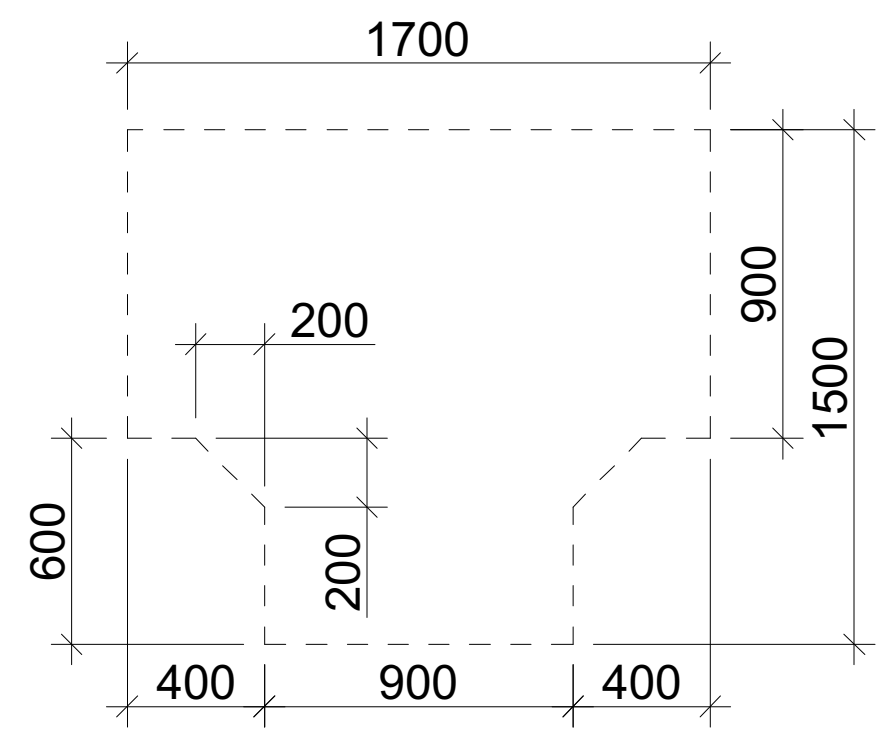

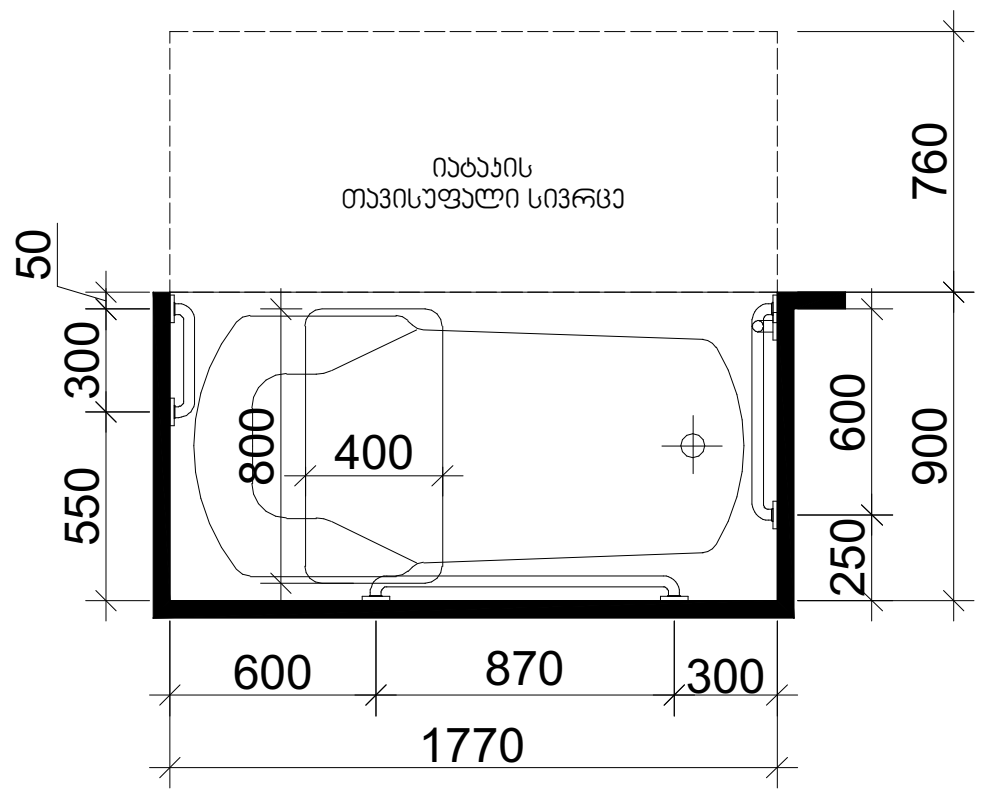

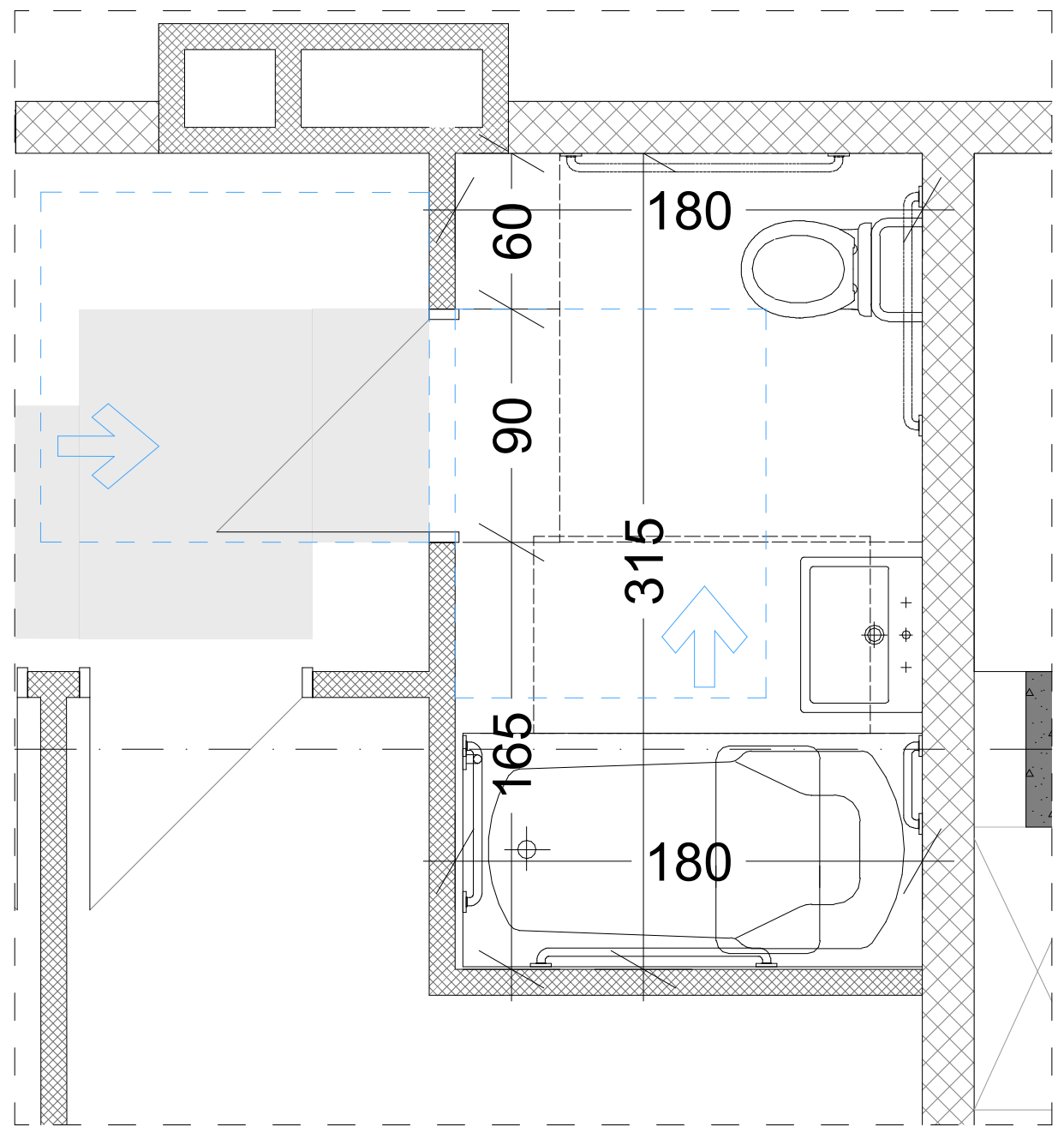

პირობითი აღნიშვნები

- მიწის ნაკვეთის საზღვარი
- რკ.ბეტონი
- აგური
- ბლოკი
- ფიხარი
- ერთფრთიანი კარი ზღურბლით
- ერთფრთიანი კარი ზღურბლის გარეშე
- ორფრთიანი კარი ზღურბლით
- ორფრთიანი კარი ზღურბლის გარეშე
- ი.მ.ნ — იატაკის მოწყობის ნიშნული
- ს.ზ.ნ — სტრუქტურის ზედაპირის ნიშნული

შენიშვნა

ზომები მოცემულია სანტიმეტრებში

ა ქ ს ი ს ი

ქ. თბილისი. ყაზბეგის გამზირი №24

პროექტის დასახელება

ნახაზის დასახელება

ა ქ ს ი ს ი
ქ. თბილისი ყაზბეგის გამზირი №24
ტელ: (995 32) 24 17 18
Fax: (995 32) 24 17 17

საპრ. ხელმძღვ	ნ. მოსულიშვილი
პროექტის ავტორი	გ. ასტახიშვილი
პროექტის ავტორი	
მთ. კონსტრუქტორი	ა. ბეროშვილი
კონსტრუქტორი	ი. ბერძენიშვილი

ა-3 ტიპის ბინის მისაწვდომი სველი წერტილების დეტალური ნახაზები

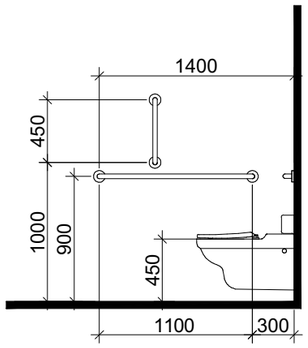

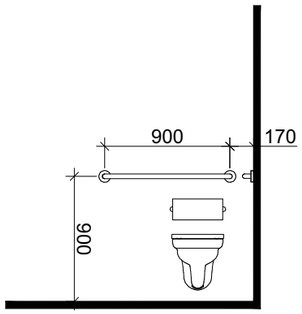

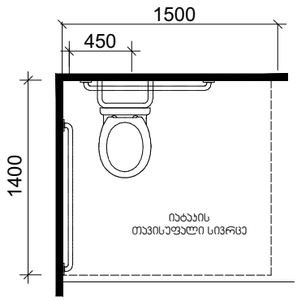

თავისუფალი სივრცე პართან მანევრირებისთვის
ანჯამიანი პარი
ბინიდან მისაწვდომი - მიწოლით გაღება

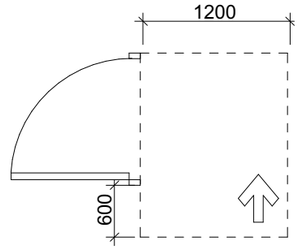

დასაჯდომის მჭონე აბაზანა
ხელმოსაჯიდი ძელებით

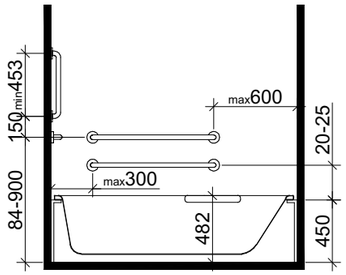

ხელსაბანის მდებარეობა

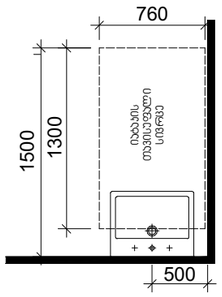

თავისუფალი სივრცე
ფეხის ფალანგისთვის

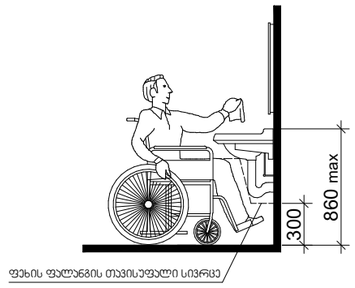

T ფორმის მოსატრიალებელი სივრცე
ვარიანტი 1

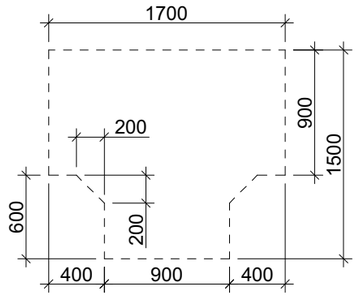

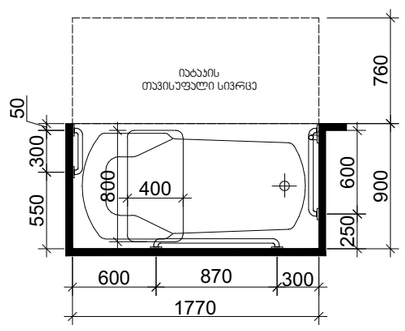

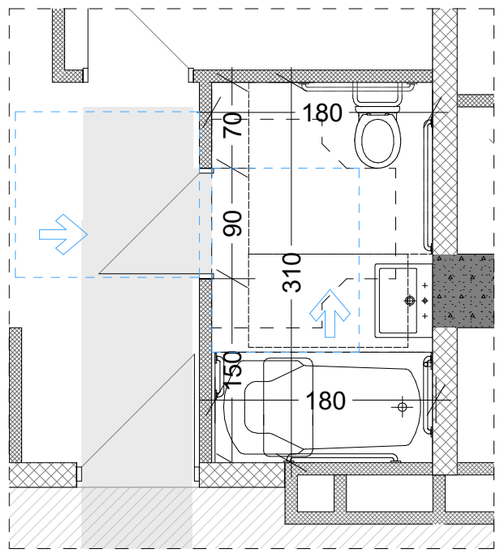

არქიტექტურული ნაწილი

ბინის ნაკვთის საზღვარი	
რკალებრივი	
ბეტონი	
ხვრელი	
მინაჭერი	
გარეშემობრუნებული კარი ზღურბლით	
გარეშემობრუნებული კარი ზღურბლის გარეშე	
ორფრთიანი კარი ზღურბლით	
ორფრთიანი კარი ზღურბლის გარეშე	
0.2.5	მასშტაბის მიხედვის ნიშნული
ს.დ.ნ	სანიტარიის ზედაპირის ნიშნული

შენიშვნა

ზომები მოცემულია სანიმუშეებრივში

ა ქ ს ი ნ ი

ქ. თბილისი. ყაზბეგის გამზირი №24

პროექტის დასახელება

ნახაზის დასახელება

ა ქ ს ი ნ ი
ქ. თბილისი ყაზბეგის გამზირი №24
ტელ: (995 32) 24 17 18
Fax: (995 32) 24 17 17

სპარ. ხელმძღვ	ნ. ქოსოლიშვილი
პროექტის ავტორი	გ. ასპახიშვილი
პროექტის ავტორი	
ჟმ. კონსტრუქტორი	ა. ბერიშვილი
კონსტრუქტორი	ი. ბერიძნიშვილი

პრ. №	ნახ. №	A-3

კომერციული მისაწვდომი სველი წერტილების დეტალური ნახაზები

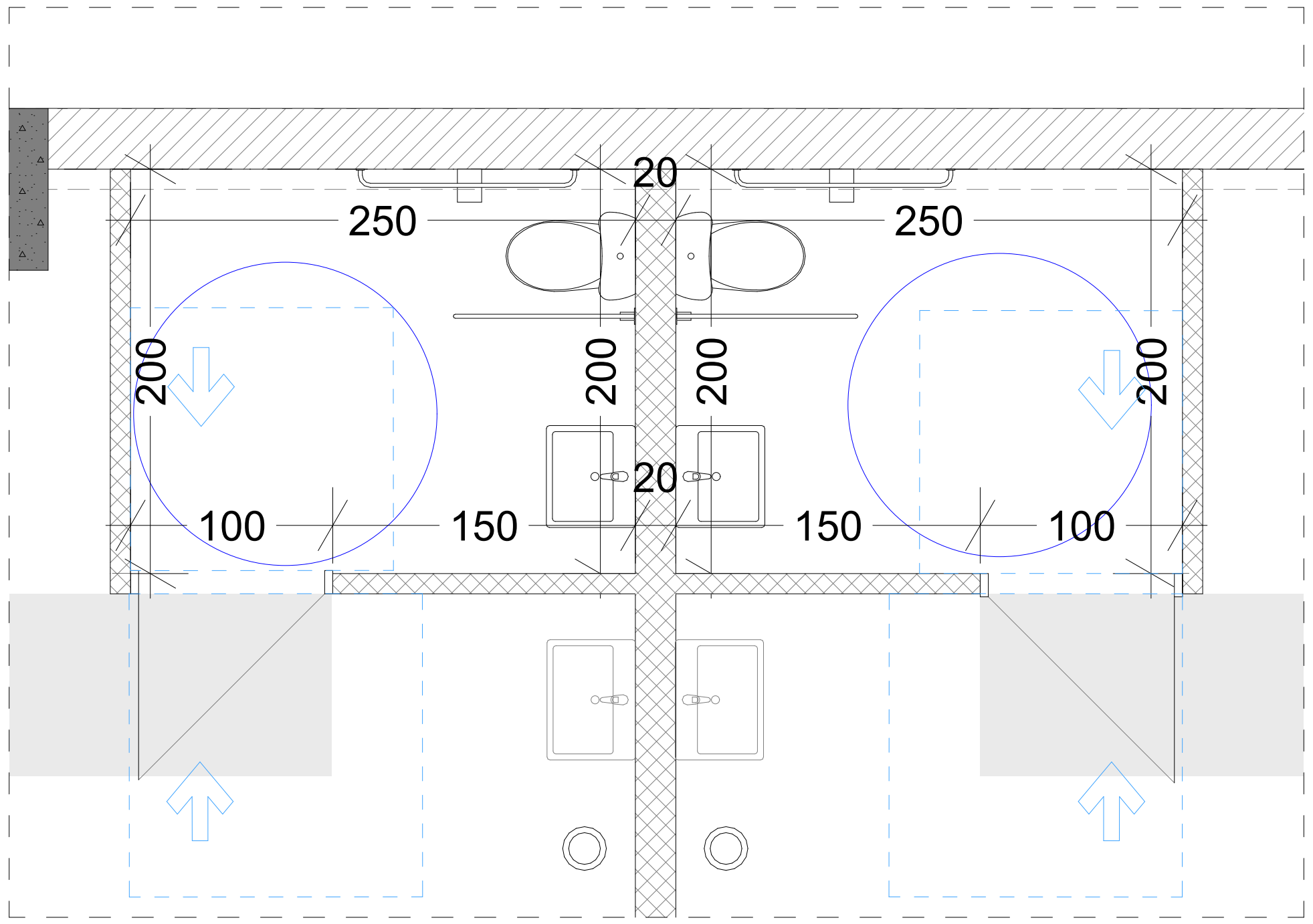

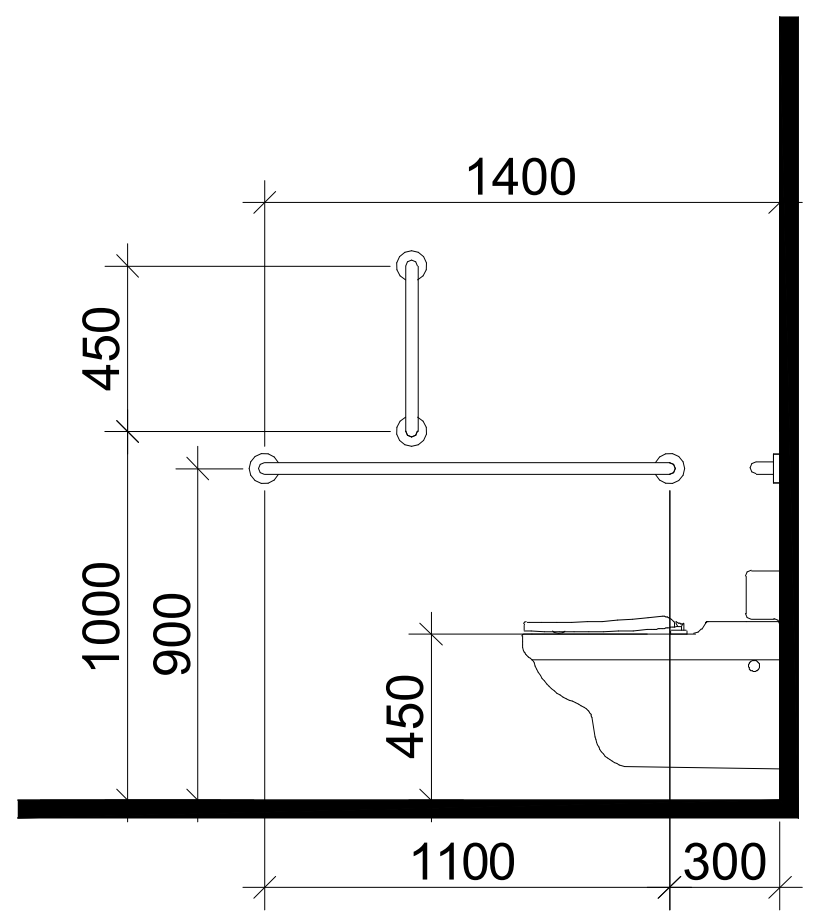

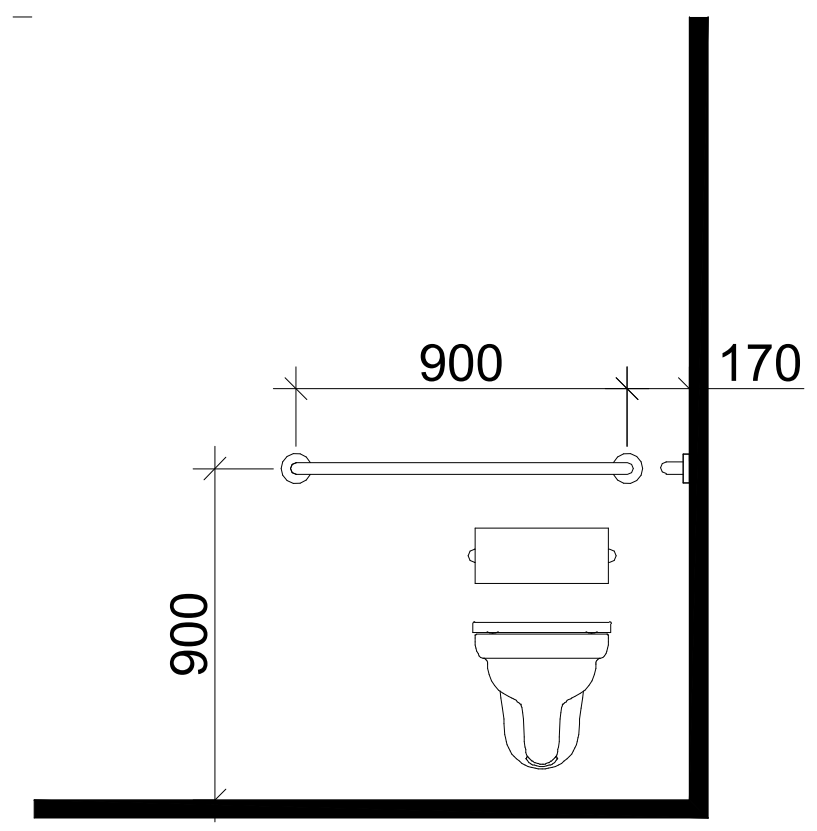

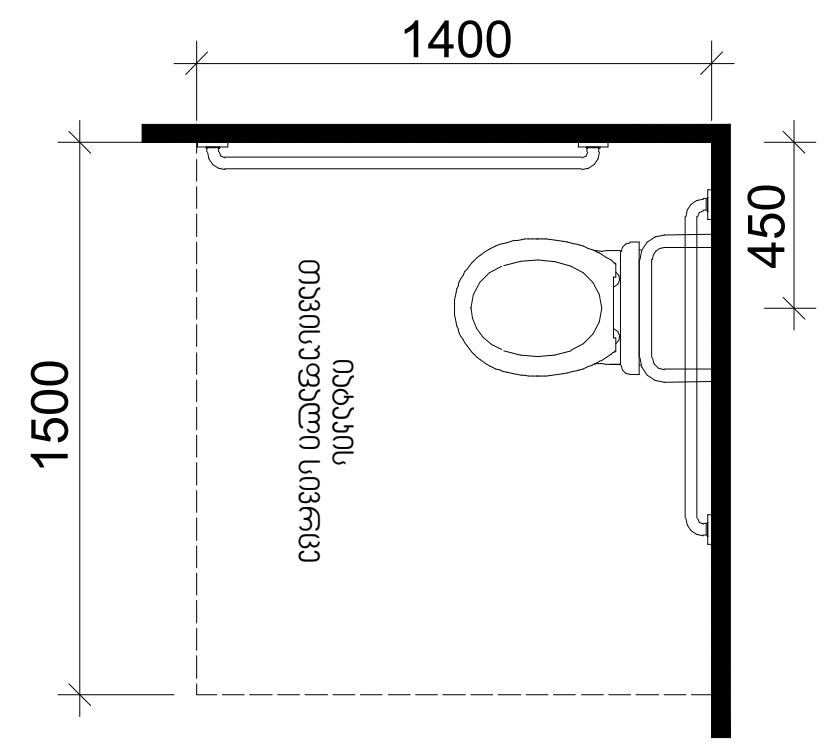

თავისუფალი სივრცე კართან მანევრირებისთვის
ანჯამიანი კარი
საკეტის მხრიდან მისაწვდომი - მიწოლით გაღება

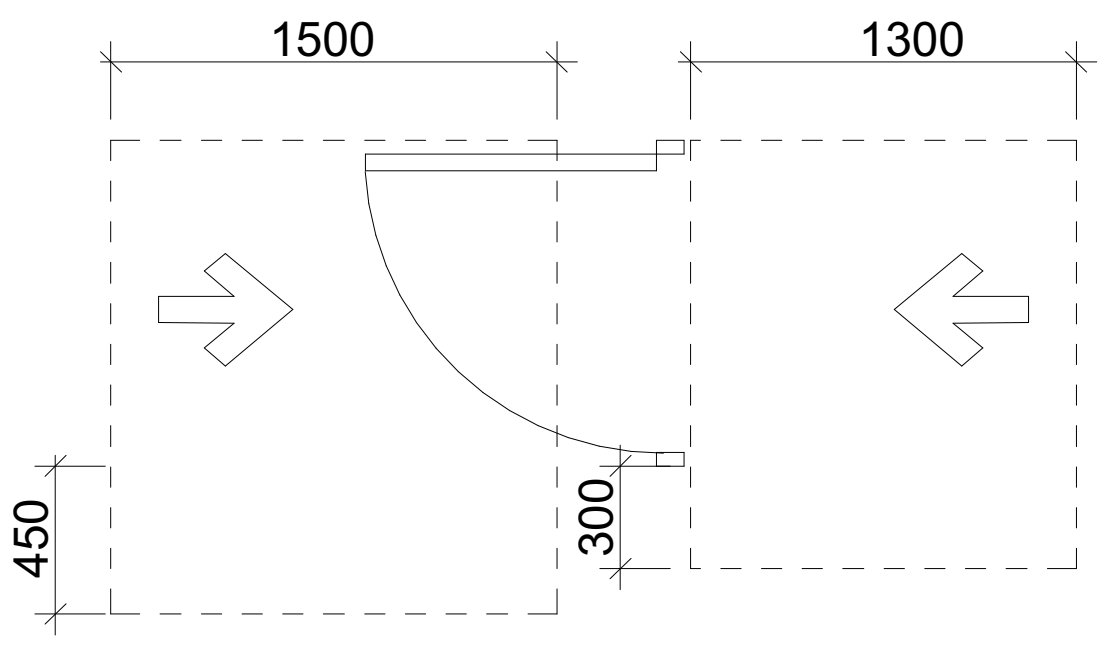

T ფორმის მოსატრიალებელი სივრცე
ვარიანტი 3

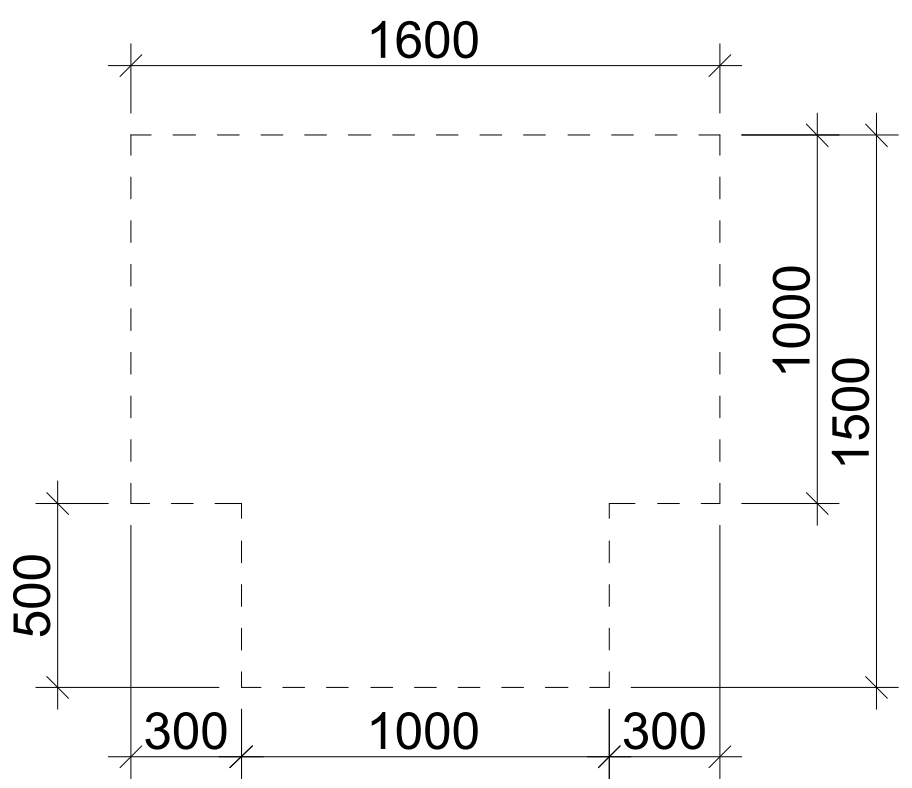

ხელსაბანის მდებარეობა

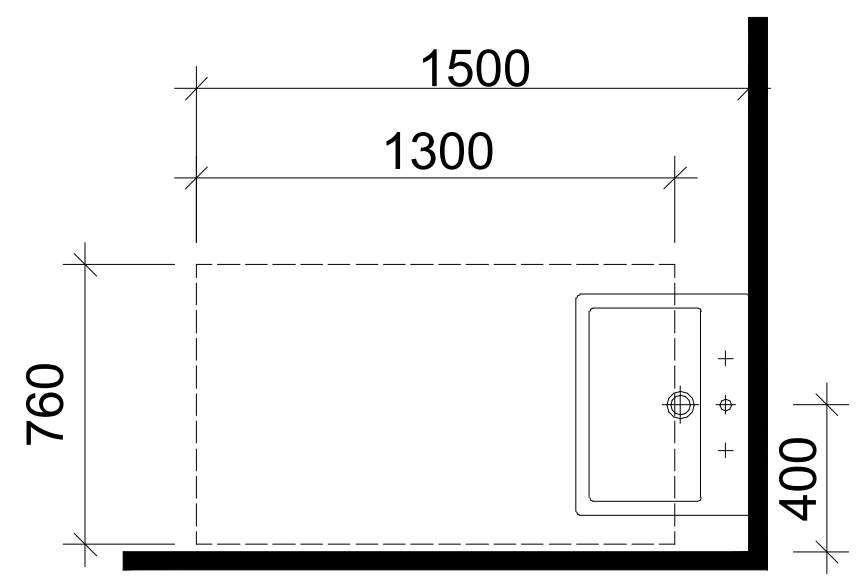

თავისუფალი სივრცე ფეხის ფალანგისთვის

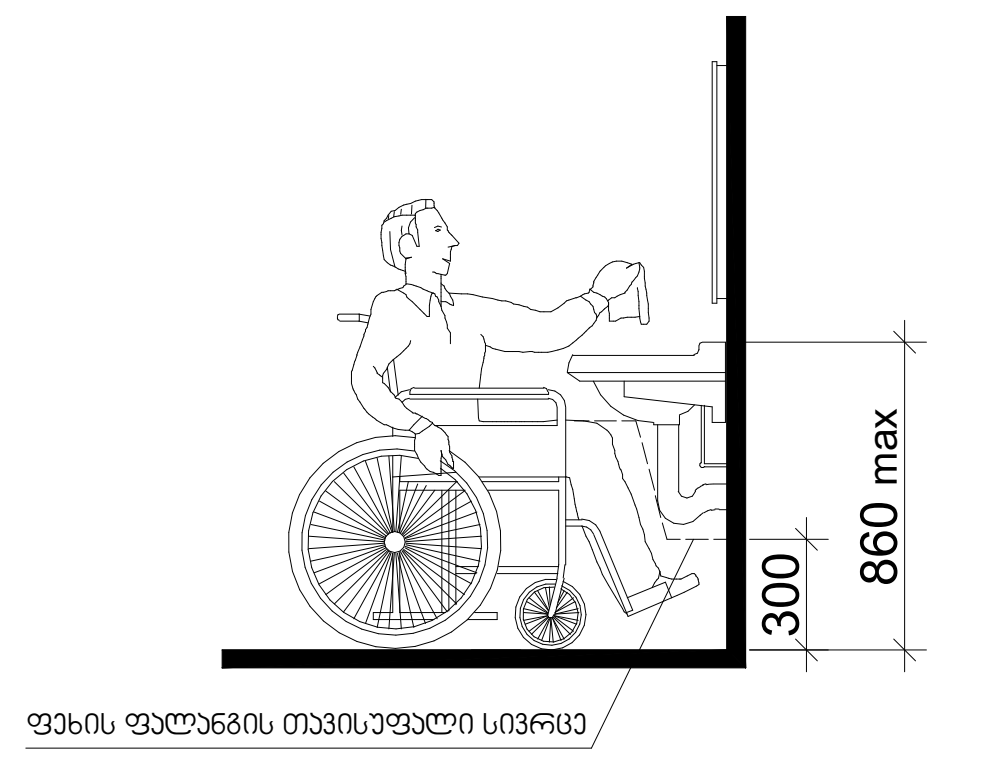

არ. №	ნახ. №	A-3

პირობითი აღნიშვნები

- მიწის ნაკვეთის საზღვარი
- რკ.ბეტონი
- აგური
- ბლოკი
- ტიხარი
- ერთფრთიანი კარი ზღურბლით
- ერთფრთიანი კარი ზღურბლის გარეშე
- ორფრთიანი კარი ზღურბლით
- ორფრთიანი კარი ზღურბლის გარეშე
- ი.მ.ნ — იატაკის მოწყობის ნიშნული
- ს.ზ.ნ — სტრუქტურის ზედაპირის ნიშნული

შენიშვნა

ზომები მოცემულია სანტიმეტრებში

ა ქ ს ი ს ი

ქ. თბილისი. ყაზბეგის გამზირი №24

პროექტის დასახელება

ნახაზის დასახელება

ა ქ ს ი ს ი
ქ. თბილისი ყაზბეგის გამზირი №24
ტელ: (995 32) 24 17 18
Fax: (995 32) 24 17 17

საარ. ხელმძღვ	ნ. მოსულიშვილი
პროექტის ავტორი	გ. ასტახიშვილი
პროექტის ავტორი	
მთ. კონსტრუქტორი	ა. ბეროშვილი
კონსტრუქტორი	ი. ბერძენიშვილი