ՀԱՏԱԿԱԳԻՐ	Ա.01.3	67
ԿՈՂՄԻ	ԳԱԶԱՏԱՅԻՆ	ՀՈՒՆԻՍ
ՄԱՍՇՏԱԲ	Ա3	2023 ԹՎԱԿԱՆ
ՀԱՐԿԱՅԻՆ	ՍԵՓԱԿԱՆ	ՏԱՐԵԿԱՆ

ՀԱՐԿԱՅԻՆ ՀԱՄԱԼԻՐԻ

-1 ԱՅԼՈՒՐՇՈՒՄ

ՀԱՅԱՍՏԱՆԻ ԱՆԿԱԽՈՒԹՅԱՆ ՊԵՏԱԿԱՆ ՀԱՄԱԼՍԱՐԱՆ

ՀԱՐԿԱՅԻՆ ՀԱՄԱԼԻՐԻ ՀԻՄՆԱԿԱՆ ՀԱՏԱԿԱԳԻՐ

ՀԱՐԿԱՅԻՆ ՀԱՄԱԼԻՐԻ ԱՇԽԱՏԱՆՔԱՅԻՆ ՆԱԽԱԳԻԾ

ՀՀՇՀ 61.8.03.01	ՀԱՅԿԱԿԱՆ	ՀՀՇՀ 61.8.03.01
ՀՀՇՀ 61.8.03.01	ՀԱՅԿԱԿԱՆ	ՀՀՇՀ 61.8.03.01

ՀՐԴԵՀԱՅԻՆ ԱԶԴԱՆՇԱՆՆԵՐ ԵՎ ՆՇԱՆՆԵՐ

ՀՐԴԵՀԱՅԻՆ ԱԶԴԱՆՇԱՆ	
ՀՐԴԵՀԱՅԻՆ ԱԶԴԱՆՇԱՆ ՄԱՐՏԻԿՈՎ	
ՀՐԴԵՀԱՅԻՆ ԱԶԴԱՆՇԱՆ ՀՈՐԻԶՈՆԱԿԱՆ ՏԱՐԱԾՔՈՎ	
ՀՐԴԵՀԱՅԻՆ ԱԶԴԱՆՇԱՆ ՈՒՂԱՀԱՅԱՑ ՏԱՐԱԾՔ

მრავალბინიანი საცხოვრებელი სახლი

თანამდებობა	ბჭობი	ხელმოწერა
მთ. არქიტექტორი	თ.ბაღაღნა	

პირობითი აღნიშვნები და მონიშვნები

	სახანძრო სატაძვრის ორეული		სახანძრო მილღობარი
	ავტომანქანა		სახანძრო განკარგილებასთან შეთანხმების სარკვევი
	ჯიგრეზე მოსაკარიდ		მეტინისარი განიკვეთა
	ბასასვლელი		ხანის ცენტრალური
	სახანძრო განკარგის ჯგუფის განთავსების ადგილი		მეტალური და ხანური განკარგის სარკვევი
	ღობეების სარკვევი		

ტექნიკურ ეკონომიკური მაჩვენებლები

ნახაზის სახელწოდება

1 სართული

ნახაზის მონაცემები

მასშტაბი	ფორმატი	თარიღი
1:200	A3	2023 წ
სტადია	ფურცელი	ფურცლები
პროექტი	A.01.4	67

არსებული სერვიტუტი

არსებული სერვიტუტი

საკრთოდ სერვიტუტი

ნებისმიერი სახის მშენებლობა-რეკონსტრუქციის სამუშაოების წარმოება დაიწყოს მხოლოდ ნებართვის მიღების შემდეგ

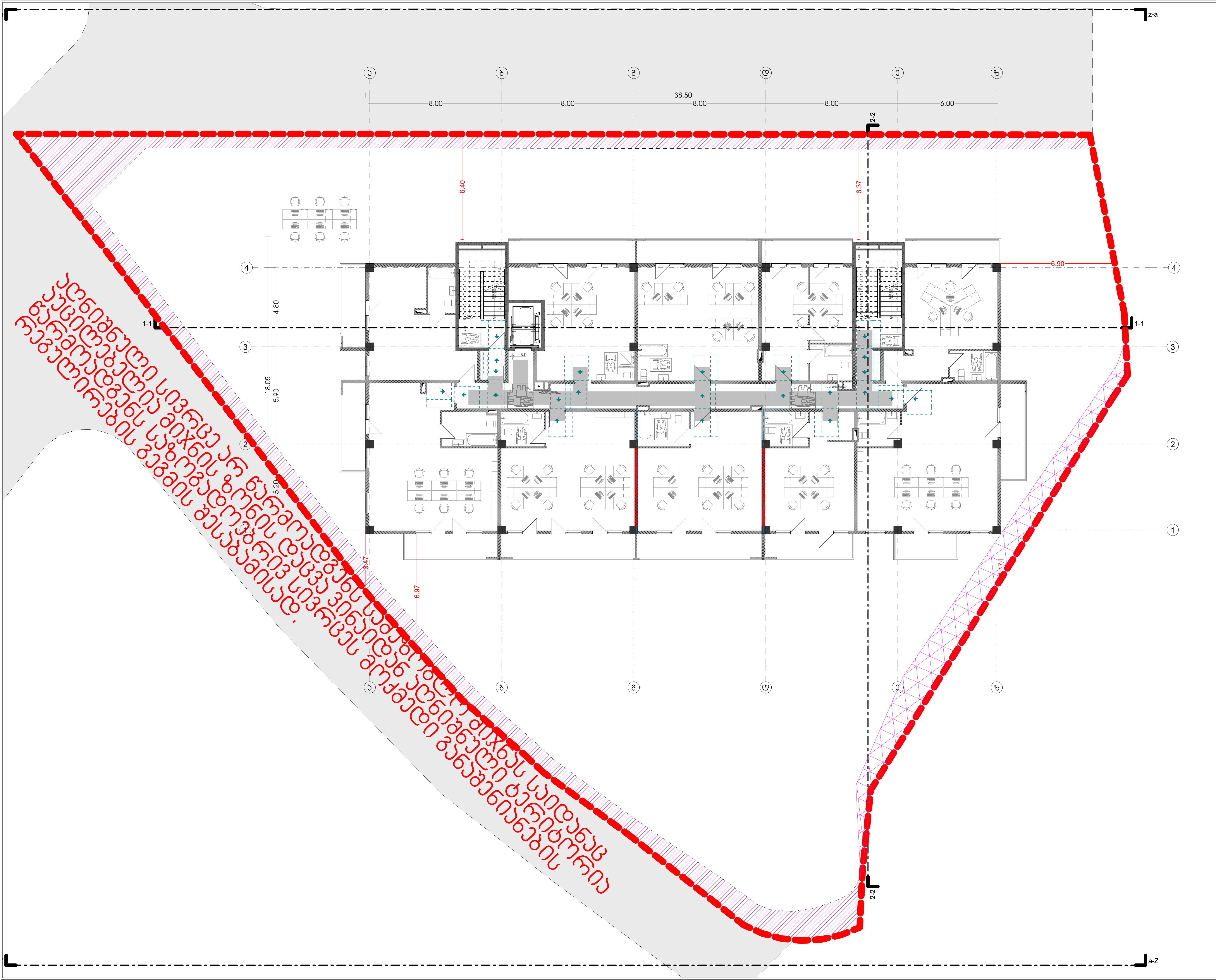

მრავალბინიანი საცხოვრებელი სახლი

თანამდებობა	გვარი	ხელმოწერა
მთ. არქიტექტორი	თ.მაღლაკელიძე	

პირობითი აღნიშვნები და შენიშვნები

	სახანძრო სისტემების ოთახი		სახანძრო მილები
	ავტოსამხედრო		სახანძრო განყოფილებასთან კავშირის სისტემა
	ჯგუფური მოქმედება		მექანიკური ვენტილაცია
	გასასვლელი		ხელის ცეცხლმაქრი
	სახანძრო განგაშის ხელით სამართავი პულტი		ავტომატური და ხელოვნური განგაშის სისტემა
	დაწნევის სისტემა		

ტექნიკურ ეკონომიკური მაჩვენებლები

ნახაზის სახელწოდება

2 სართული

ნახაზის მონაცემები

მასშტაბი	ფორმატი	თარიღი
1:200	A3	2023 წ
სტადია	ფურცელი	ფურცლები
პროექტი	A.01.5	67

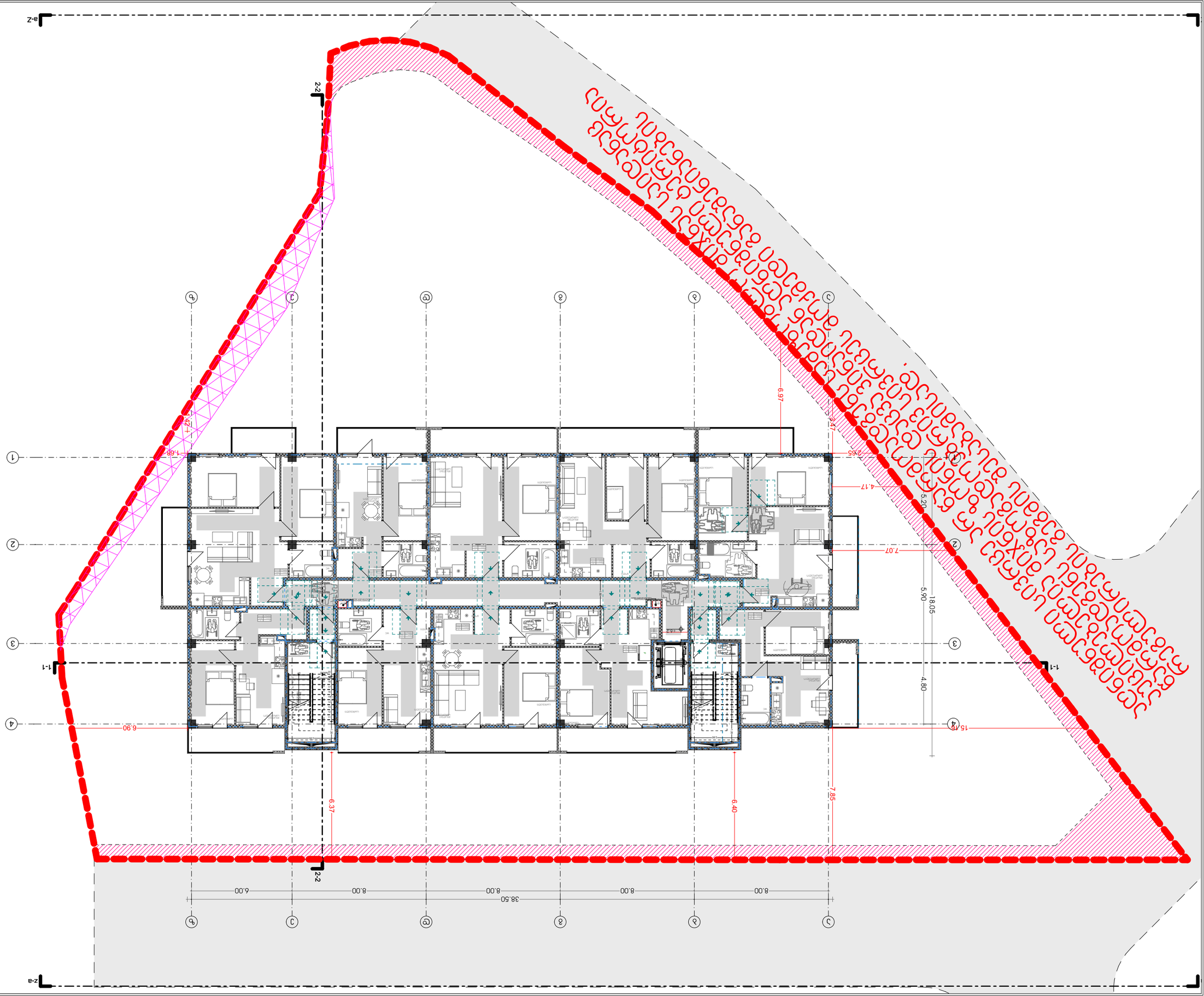

ԱՌԱՋԻՆ ՀԱՐԿԱՅԻՆ ԿՏՐՎԱԾՔ

ՀԱՏԱԿԱԳԾԵՐ

ՄԱՍ. ԱՆՎԱՆՈՒՄ

ՄՇՏԱՊԱՊԵՏ

ՀՍՏԱԿԱԳԻՐ

ՀԱՐԿԱՅԻՆ ՄԵՐՁՈՒՄՆԵՐ ԵՎ ՀՂՈՐԴՈՒՄՆԵՐ

	ՊԱՏՎԱՐԱԿԱՆ ԱԿԱՆՋՆԵՐ	
	ՀԱՐԿԱՅԻՆ ԱՆՑՈՒՄՆԵՐ	
	ՀՂՈՐԴՈՒՄՆԵՐ ԱՆՑՈՒՄՆԵՐ ՀԱՄԱՐ	
	ՀՂՈՐԴՈՒՄՆԵՐ ՀԱՄԱՐ ՀՐԴԵՀԱՅԻՆ ԱՆՑՈՒՄՆԵՐ	
	ՀՐԴԵՀԱՅԻՆ ԱՆՑՈՒՄՆԵՐ	
	ՀՐԴԵՀԱՅԻՆ ԱՆՑՈՒՄՆԵՐ ՀԱՄԱՐ ՀՂՈՐԴՈՒՄՆԵՐ	
	ՀՐԴԵՀԱՅԻՆ ԱՆՑՈՒՄՆԵՐ ՀԱՄԱՐ ՀՂՈՐԴՈՒՄՆԵՐ ԵՎ ՀՂՈՐԴՈՒՄՆԵՐ ՀԱՄԱՐ	
	ՀՂՈՐԴՈՒՄՆԵՐ ՀԱՄԱՐ ՀՐԴԵՀԱՅԻՆ ԱՆՑՈՒՄՆԵՐ ԵՎ ՀՐԴԵՀԱՅԻՆ ԱՆՑՈՒՄՆԵՐ ՀԱՄԱ

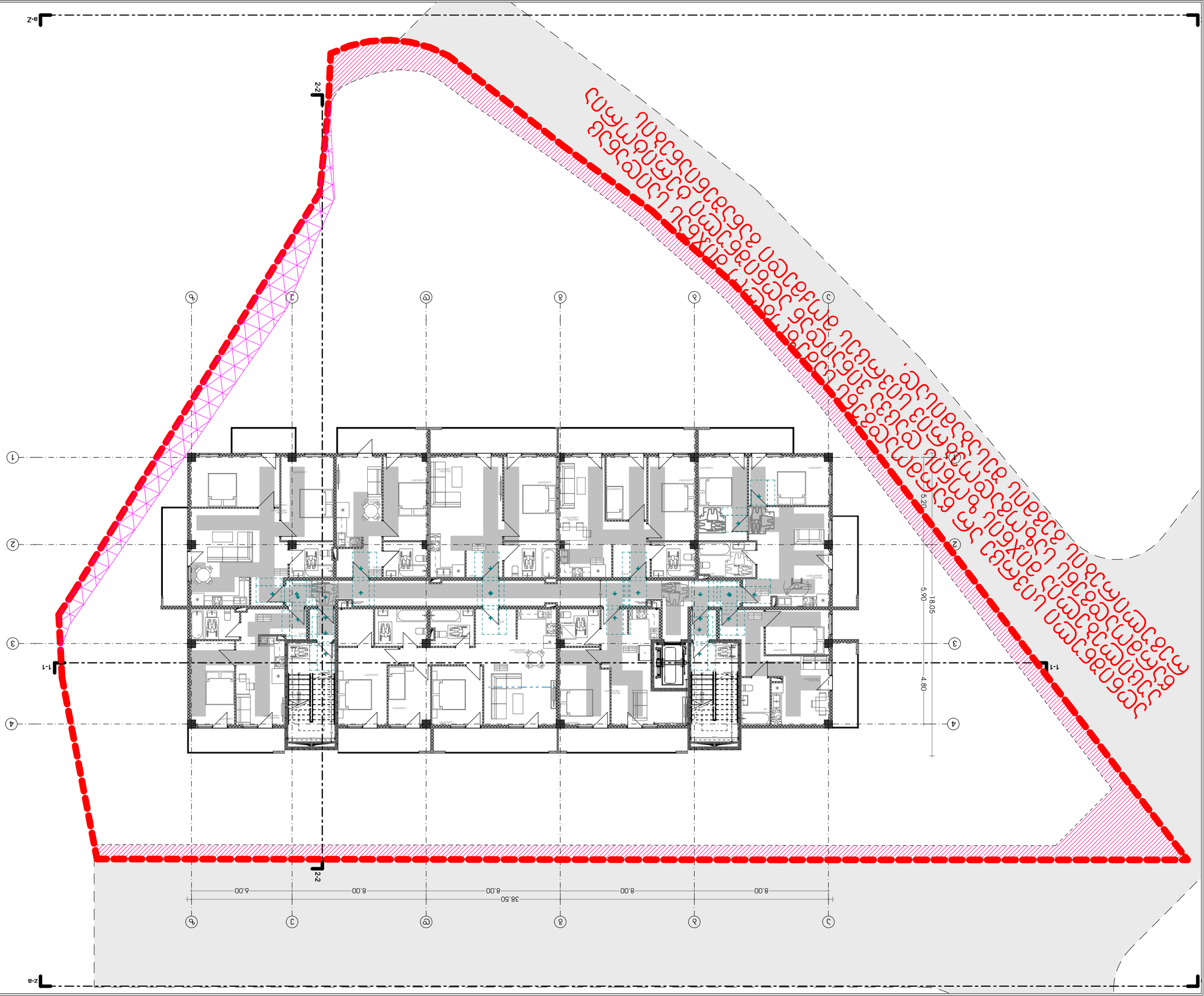

ՀԱՏԱԿԱԳԾԻ ԱՆՎԱՆՈՒՄԸ	ՔԱՐՏԵԶԻ ՀԱՄԱՐԸ	ՊԱՏՎԵՐԻ ՀԱՄԱՐԸ
ԱՇԽԱՏԱՆՔԱՅԻՆ ՆԱԽԱԳԻԾ	Ա3	1:200
ՍՏՈՒԳԱԾ	ՀԱՄԱՁԱՅՆԱՑՎԱԾ	ՀԱՏԱԿԱԳԾԻ ՀԱՄԱՐԸ
ՀԱՏԱԿԱԳԾԻ ԱՆՎԱՆՈՒՄԸ	Ա.01.7	67

ՀԱՄԱՁԱՅՆԱՑՎԱԾ ԱՇԽԱՏԱՆՔԱՅԻՆ ՆԱԽԱԳԻԾ

ՀԱՏԱԿԱԳԾԻ ԱՆՎԱՆՈՒՄԸ

4 ԱՇԽԱՏԱՆՔ

ՀԱՏԱԿԱԳԾԻ ԱՆՎԱՆՈՒՄԸ

ՀԱՄԱՁԱՅՆԱՑՎԱԾ ՀԱՏԱԿԱԳԾԵՐԻ ՑԱՆԿ

ՀԱՏԱԿԱԳԾԻ ԱՆՎԱՆՈՒՄԸ ԵՎ ՀԱՍՑԵՆԵՐԸ

ՊՐՈՅԵԿՏԱՅԻՆ ԿԱԶՄԱԿԵՐՊՈՒԹՅՈՒՆ	ՀԱՇՎԱՌՎԱԾ Է	ՀՈՒՆՎԱՐ 2023
ՀԵՂԻՆԱԿ	ՍԱՐԳԻՍ ՀԱՅԿԱԶՅԱՆ	
ԳԼԽԱՎՈՐ ՃԱՐՏԱՐԱՊԵՏ	ՍԱՐԳԻՍ ՀԱՅԿԱԶՅԱՆ	
ԳԼԽԱՎՈՐ ՆԱԽԱԳԻԾ	ՍԱՐԳԻՍ ՀԱՅԿԱԶՅԱՆ	
ՀԱՏԱԿԱԳԾԻ ՀԵՂԻՆԱԿ	ՍԱՐԳԻՍ ՀԱՅԿԱԶՅԱՆ	

ՀԱՏԱԿԱԳԾԻ ՀԱՍՑԵՆԵՐԻ ՑԱՆԿ

ՀԱՍՑԵՆԵՐԻ ԱՆՎԱՆՈՒՄԸ	ՀԱՍՑԵՆԵՐԻ ՔԱՆԱԿԸ	ՆԿԱՐԱԳՐՈՒԹՅՈՒՆ

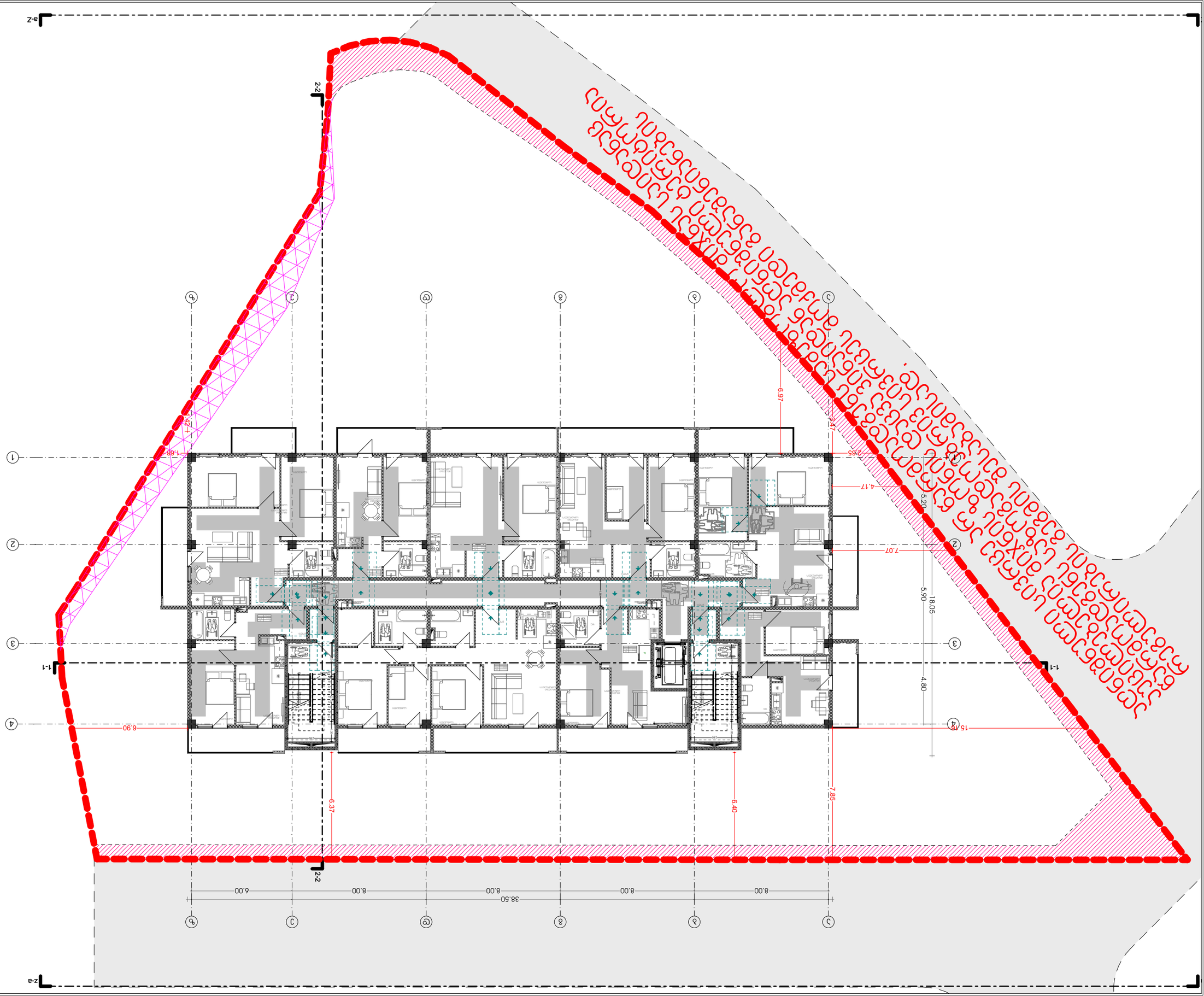

ტიპიური სართული	ფორმატი	ფასადები
1:200	A3	2023 წ
ფურცლის	ფურცლების	სულ
67	A.01.8	ნახატის

ფასადები ტიპიური სართულის

5 სართული

ქალაქ თბილისის მუნიციპალიტეტის ტერიტორიაზე ავტომობილების სადგომების მოწყობის ნორმების დამტკიცების შესახებ

ინდივიდუალური საცხოვრებელი სახლის

ინდივიდუალური საცხოვრებელი სახლის ფასადების ელემენტების ფერადოვანი გადაწყვეტა

ფერადოვანი გადაწყვეტა		
ელემენტის დასახელება		
ფასადის ელემენტების ფერადოვანი გადაწყვეტა		
ფანჯრის ბადე		
ფანჯრის ჩარჩო		
ფანჯრის რაფა		
ფანჯრის ფარდული		
ფანჯრის ჭერქვეშა ნაწილი		
ფანჯრის ქვეშა ნაწილი		
ფანჯრის ზედა ნაწილი		
ფანჯრის ბოძი		
ფანჯრის ქვედა ნაწილი

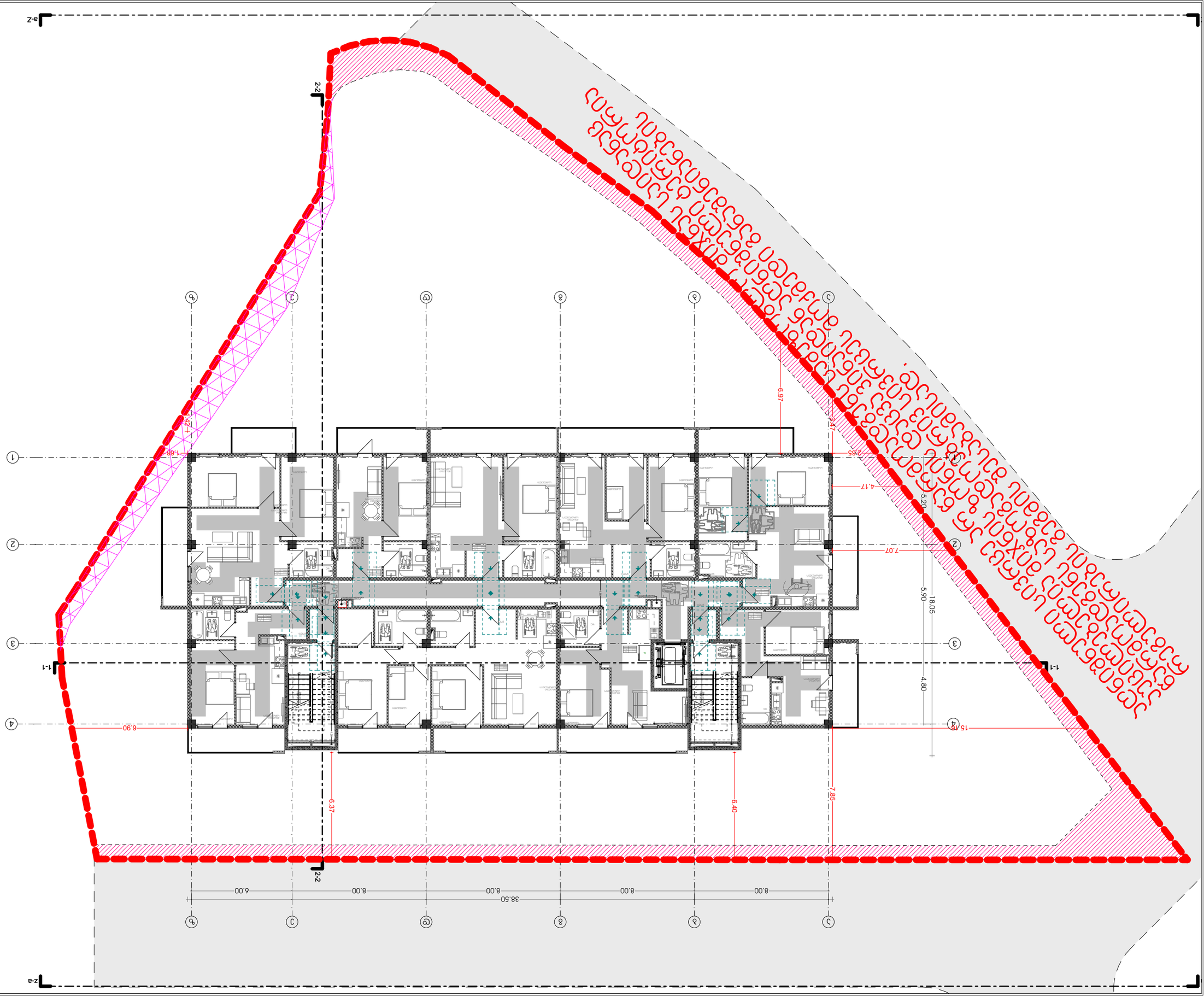

ტიპიური სართული	ფრონტალური ხედი	1:200
ბინათმშენებლობა	A3	2023 წ
ქ. ბათუმი, ნ. ლორთქიფანიძის ქუჩა	ფურცლის ნომერი	67
ბინათმშენებლობა	A.01.9	

ბინათმშენებლობა

ნ. ლორთქიფანიძის ქუჩა

ქ. ბათუმი

ტიპიური სართული

ბინათმშენებლობა

ფურც.	ც.ფ.ა.ნ.	
ნახაზის დასახელება	ზომა	ფურცლის ნომერი

ტიპიური სართული

ბინათმშენებლობა

ქ. ბათუმი, ნ. ლორთქიფანიძის ქუჩა

	ხანძარსაწინააღმდეგო ავტომატური სისტემით დაცული ფართი

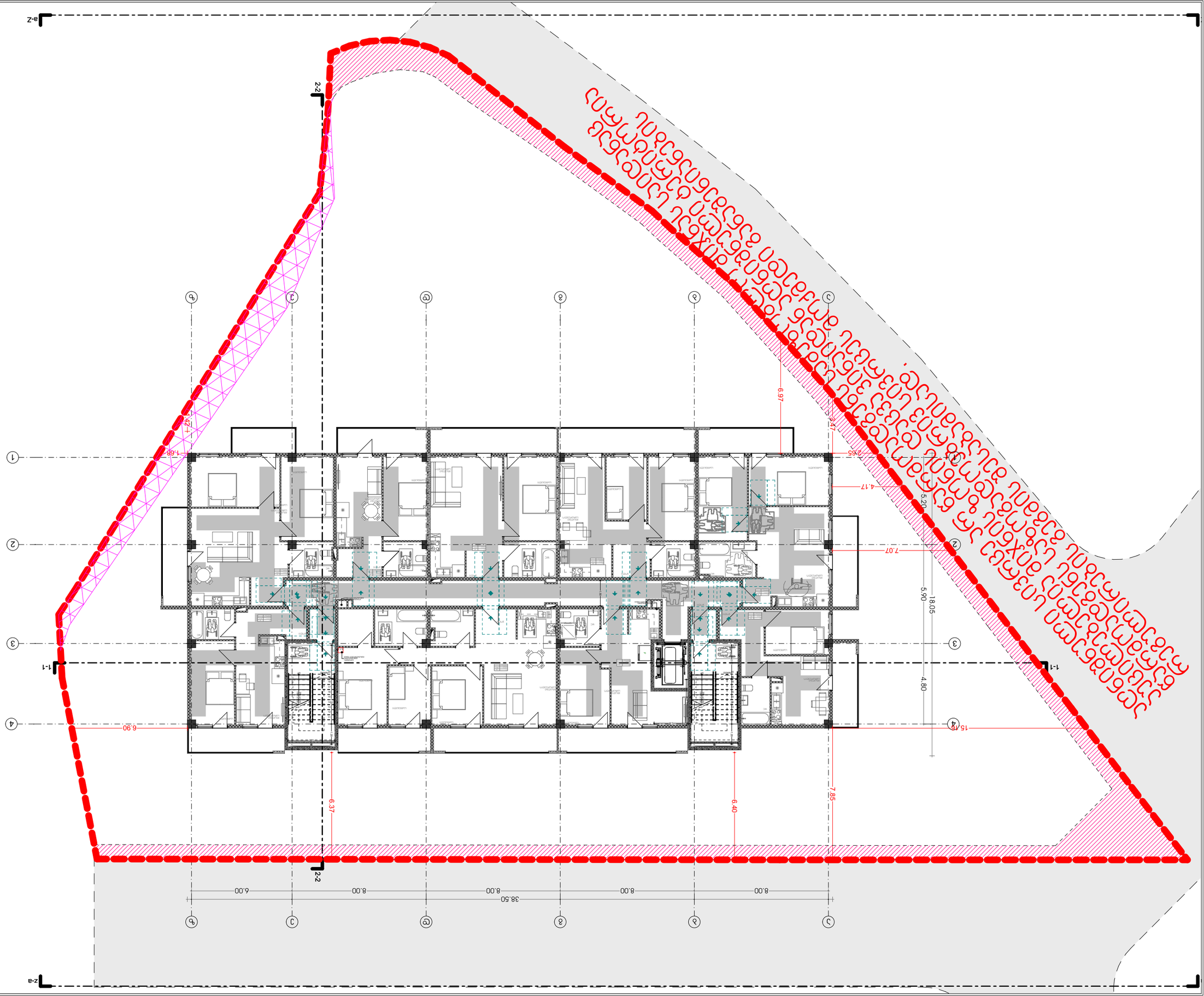

პროექტის დასახელება	ფერმერული მეურნეობა	ტიპიური
ნაკვეთის მისამართი	A3	1:200
ნაკვეთის საკადასტრო კოდი	7 ხაჩმაზი	2023 წ
ნახაზის დასახელება	ა.01.10	67
ნახაზის შინაარსი	ნაკვეთის ათვისების გენერალური გეგმა	

ავტორი	ბაქრაძე	
ხელმძღვანელი	ბაქრაძე	
კონსულტანტი		
დამკვეთი		

ფასადების ფერადოვანი გადაწყვეტა		
ფასადების ფერადოვანი გადაწყვეტა		
ფასადების ფერადოვანი გადაწყვეტა		

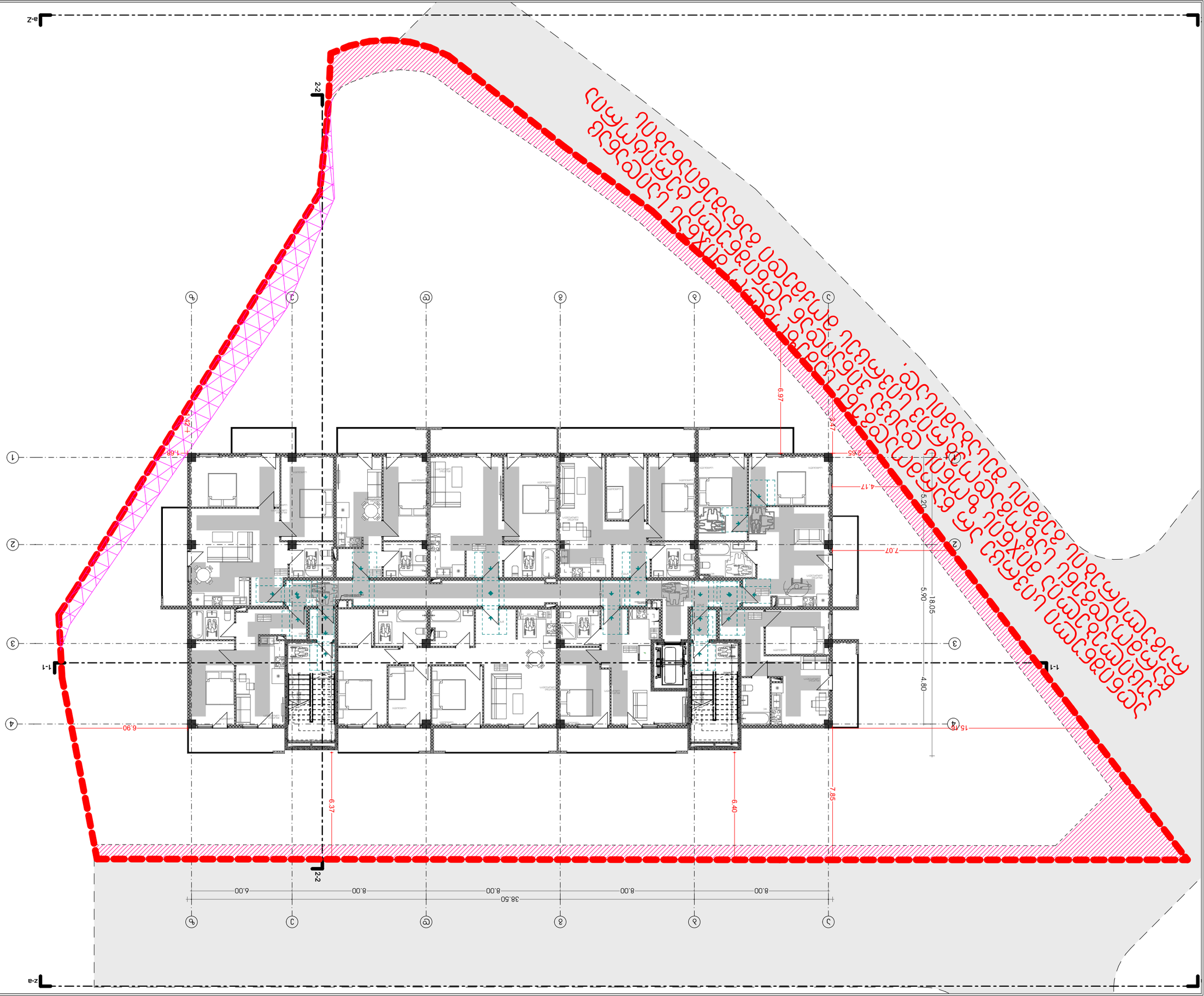

პროექტის დასახელება	ფერმერული მეურნეობა	ტიპიური
ნაგებობის ნაწილი	A3	1:200
ნახაზის დასახელება	ფუნქციური ზონირების სქემა	2023 წ
ნახაზის ნომერი	A.01.11	67

ნახაზის დასახელება

ფუნქციური ზონირების სქემა

ავტორი

ს. ჩხეიძე

ხელმძღვანელი

ნ. ჯაფარიძე

ორგანიზაცია

ა(ა)იპ ,,ქალაქ ბათუმის არქიტექტორთა ასოციაცია"

ეს ნახაზი დაცულია საავტორო და მომიჯნავე უფლებების შესახებ საქართველოს კანონით. ნებისმიერი ფორმით გამოყენება, კოპირება, გავრცელება ან სხვა მსგავსი მოქმედება ავტორის წერილობითი ნებართვის გარეშე აკრძალულია.

ფარ. ხარისხი	ტ.ბ.ნაგებობა	
ნაგებობის ნომერი	ნაკვეთი	საკადასტრო კოდი

ნახაზის დასახელება და აღნიშვნა

სახანძრო ავტომობილის მოძრაობის ტრაექტორია		სახანძრო ავტომობილის მისასვლელი გზა
ხანძარსაწინააღმდეგო ინვენტარის სტენდი		ხანძარსაწინააღმდეგო ინვენტარის ყუთი

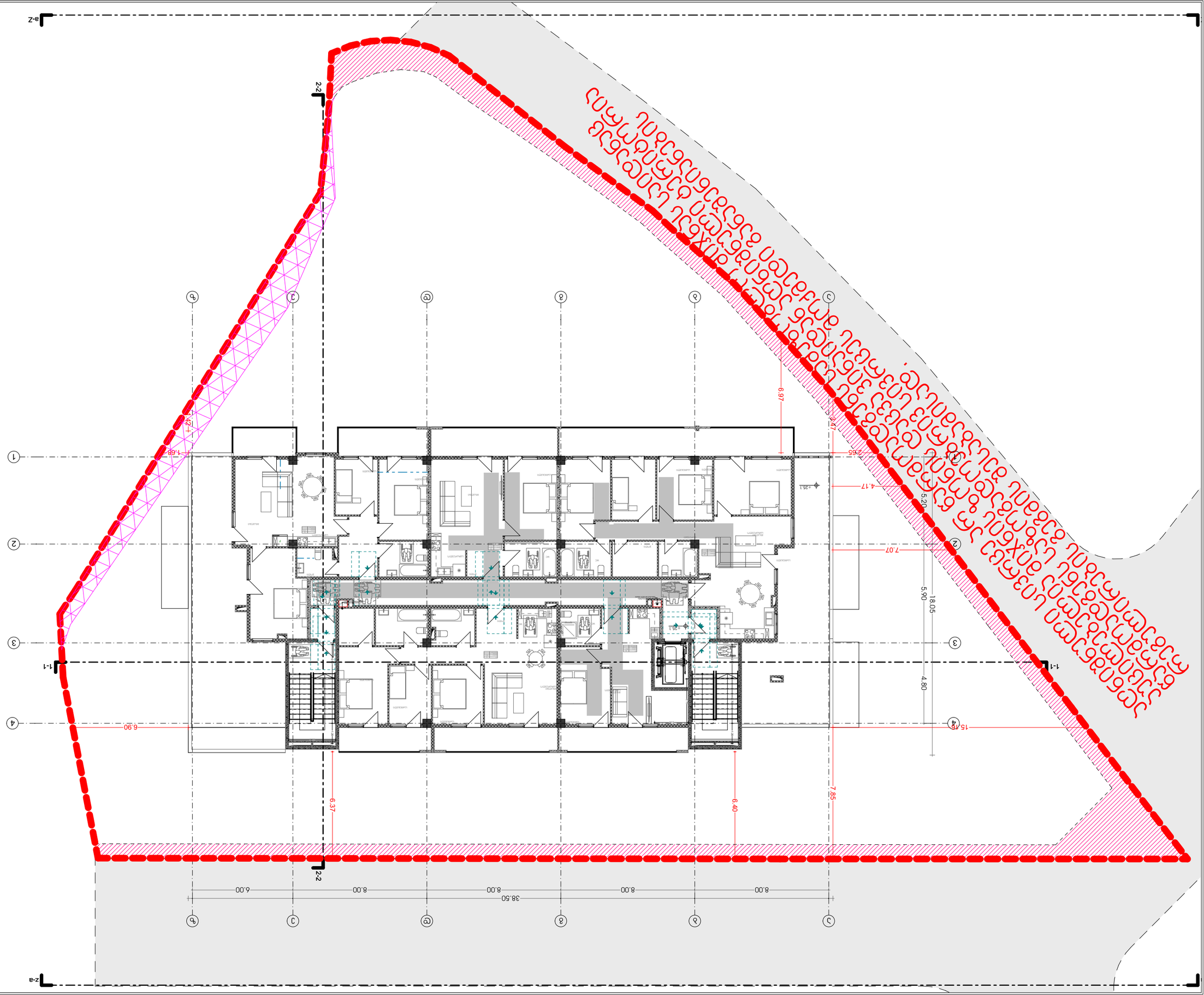

ընդհանուր տեղեկություններ

Ծրագրի անվանումը	Բնակելի շենքի կառուցում
Ծրագրի փուլը	Նախագիծ
Ծրագրի համարը	2023 6
Գլխավոր ճարտարապետ	Ա.Ղ.Հարությունյան
Գլխավոր ինժեներ	Ա.Ղ.Հարությունյան
Գլխավոր նախագծող	Ա.Ղ.Հարությունյան
Նախագծող	Ա.Ղ.Հարությունյան
Գծագրող	Ա.Ղ.Հարությունյան
Գծագրի անվանումը	Գլխավոր հատակագիծ
Գծագրի համարը	1
Մասշտաբը	1:200
Ձևաչափը	A3
Տպաքանակը	1

Գլխավոր հատակագիծ

Ընդհանուր տվյալներ

Հողամասի մակերեսը	1.0 հա
Հողամասի նպատակային նշանակությունը	Բնակելի և հասարակական կառուցապատման հողամաս
Հողամասի կադաստրային կոդը	09-0x-0xxx-0xxx-xxxx
Հողամասի սեփականատերը	Ֆիզիկական անձ
Հողամասի սահմանների կետերի կոորդինատները	տես գծագրում
Հողամասի սահմանների երկարությունները	տես գծագրում
Հողամասի մակերեսը	1.0 հա
Կառուցապատման տոկոսը	30%
Կանաչապատման տոկոսը	40%
Կառուցապատման խտությունը	0.3
Կառուցապատման ինտենսիվությունը	0.9
Կառուցապատման բարձրությունը	9 հարկ

Հողամասի սահմանների և կառուցապատման գծերի նշանակությունը

	Հողամասի սահման
	Կառուցապատման գիծ
	Կանաչապատման գոտի
	Ավտոկայանատեղի
	Մուտք հողամաս
	Մուտք շենք
	Հրշեջ մեքենաների մատույց
	Հրշեջ ջրհորի տեղադրման վայր
	Հրշեջ ծորակի տեղադրման վայր
	Հրդեհային ավտոմատիկայի կառավարման վահանակ
	Հրդեհային ազդարարման կառավարման վահանակ
	Հրդեհային ազդարարման ձայնային սարքեր
	Հրդեհային ազդարարման ձայնային և լուսային սարքեր
	Հրդեհային ազդարարման հեռակառավարման վահանակ
	Հրդեհային ազդարարման հեռակառավարման ձայնային և լուսային սարքեր
	Հրդեհային ազդարարման հեռակառավարման ձայնային սարքեր
	Հրդեհային ազդարարման հեռակառավարման լուսային սարքեր
	Հրդեհային ազդարարման հեռակառավարման ձայնային և լուսային սարքեր
	Հրդեհային ազդարարման հեռակառավարման ձայնային սարքեր
	Հրդեհային ազդարարման հեռակառավարման լուսային սարքեր

Ընդհանուր ցուցանիշներ

Ընդհանուր մակերեսը		
Ընդհանուր օգտակար մակերեսը		
Ընդհանուր կառուցապատման մակերեսը		
Ընդհանուր կառուցապատման տոկոսը		
Ընդհանուր կանաչապատման մակերեսը		
Ընդհանուր կանաչապատման տոկոսը		
Ընդհանուր կառուցապատման խտությունը		
Ընդհանուր կառուցապատման ինտենսիվությունը		
Ընդհանուր կառուցապատման բարձրությունը		

Ընդհանուր ցուցանիշներ

Ընդհանուր մակերեսը	0.0 հա	
Ընդհանուր օգտակար մակերեսը	0.0 հա	
Ընդհանուր կառուցապատման մակերեսը	0.0 հա	
Ընդհանուր կառուցապատման տոկոսը	0%	
Ընդհանուր կանաչապատման մակերեսը	0.0 հա	
Ընդհանուր կանաչապատման տոկոսը	0%	
Ընդհանուր կառուցապատման խտությունը	0.0	
Ընդհանուր կառուցապատման ինտենսիվությունը	0.0	
Ընդհանուր կառուցապատման բարձրությունը	0 հարկ	

Հողամասի սահմանների և կառուցապատման գծերի նշանակությունը

	Հողամասի սահման
	Կառուցապատման գիծ
	Կանաչապատման գոտի
	Ավտոկայանատեղի
	Մուտք հողամաս
	Մուտք շենք
	Հրշեջ մեքենաների մատույց
	Հրշեջ ջրհորի տեղադրման վայր
	Հրշեջ ծորակի տեղադրման վայր
	Հրդեհային ավտոմատիկայի կառավարման վահանակ
	Հրդեհային ազդարարման կառավարման վահանակ
	Հրդեհային ազդարարման ձայնային սարքեր
	Հրդեհային ազդարարման ձայնային և լուսային սարքեր
	Հրդեհային ազդարարման հեռակառավարման վահանակ
	Հրդեհային ազդարարման հեռակառավարման ձայնային և լուսային սարքեր
	Հրդեհային ազդարարման հեռակառավարման ձայնային սարքեր
	Հրդեհային ազդարարման հեռակառավարման լուսային սարքեր
	Հրդեհային ազդարարման հեռակառավարման ձայնային և լուսային սարքեր
	Հրդեհային ազդարարման հեռակառավարման ձայնային սարքեր
	Հրդեհային ազդարարման հեռակառավարման լուսային սարքեր

Ընդհանուր ցուցանիշներ

Ընդհանուր մակերեսը		
Ընդհանուր օգտակար մակերեսը		
Ընդհանուր կառուցապատման մակերեսը		
Ընդհանուր կառուցապատման տոկոսը		
Ընդհանուր կանաչապատման մակերեսը		
Ընդհանուր կանաչապատման տոկոսը		
Ընդհանուր կառուցապատման խտությունը		
Ընդհանուր կառուցապատման ինտենսիվությունը		
Ընդհանուր կառուցապատման բարձրությունը		

Ընդհանուր ցուցանիշներ

Ընդհանուր մակերեսը	0.0 հա	
Ընդհանուր օգտակար մակերեսը	0.0 հա	
Ընդհանուր կառուցապատման մակերեսը	0.0 հա	
Ընդհանուր կառուցապատման տոկոսը	0%	
Ընդհանուր կանաչապատման մակերեսը	0.0 հա	
Ընդհանուր կանաչապատման տոկոսը	0%	
Ընդհանուր կառուցապատման խտությունը	0.0	
Ընդհանուր կառուցապատման ինտենսիվությունը	0.0	
Ընդհանուր կառուցապատման բարձրությունը	0 հարկ	

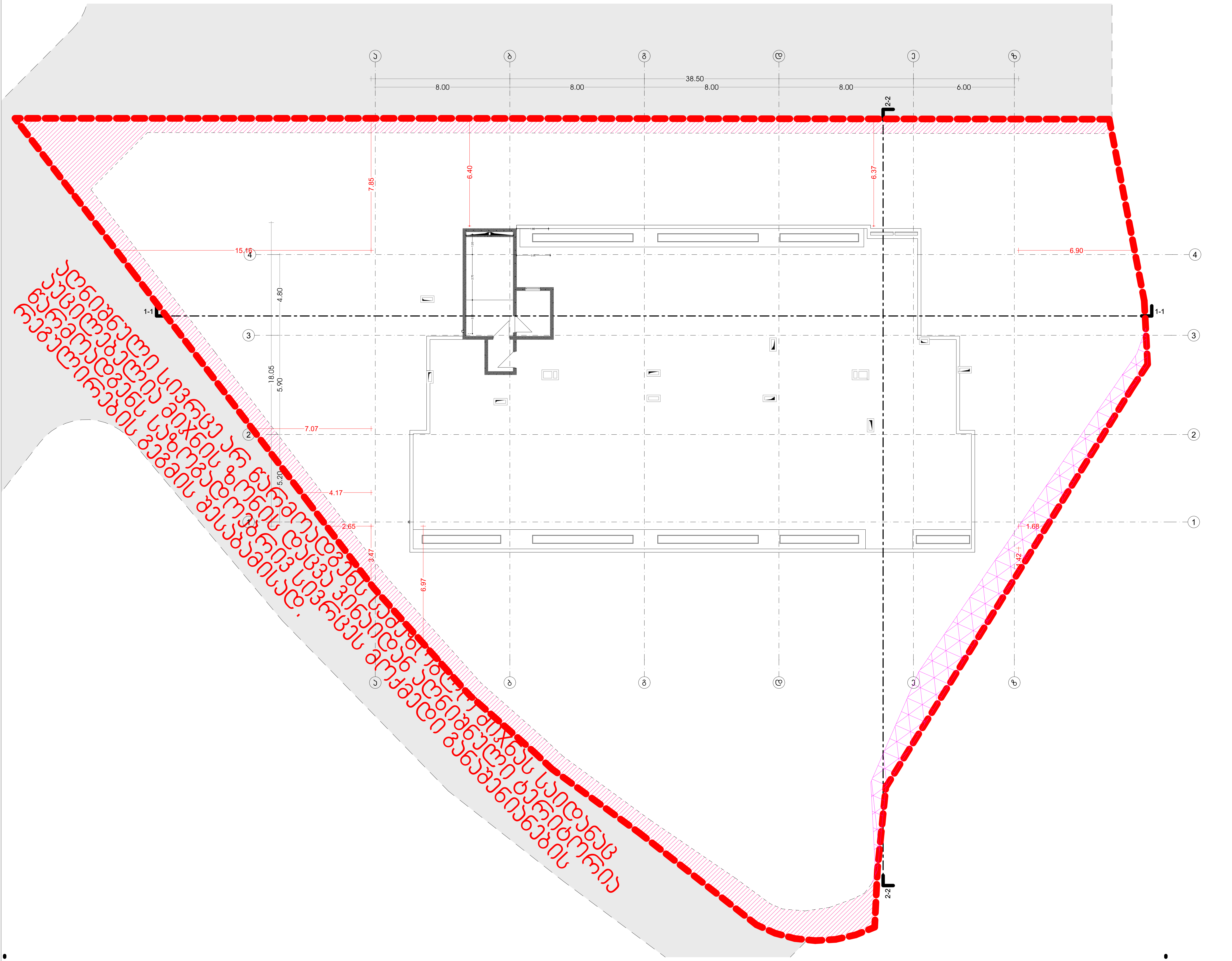

მრავალბინიანი საცხოვრებელი სახლი

თანამდებობა	გვარი	ხელმოწერა
მთ. არქიტექტორი	თ.მალანია	

პირობითი აღნიშვნები და შენიშვნები

	სახანძრო სისტემების ოთახი		სახანძრო მილდგარი
	ავტოსაშხეფი		სახანძრო განყოფილებასთან კავშირის სისტემა
	კვამლზე მორეაგირე		მექანიკური განიავება
	გასასვლელი		ხელის ცეცხლმაქრი
	სახანძრო განგაშის ხელით სამართავი კოლოფი		ვიზუალური და ხმოვანი განგაშის სისტემა
	დაწნევის სისტემა		

ტექნიკურ ეკონომიკური მაჩვენებლები

ნახაზის სახელწოდება

10 სართული

ნახაზის მონაცემები

მასშტაბი	ფორმატი	თარიღი
1:200	A3	2023 წ
სტადია	ფურცელი	ფურცლები
პროექტი	A.01.13	67

მიმდებარე ტერიტორიის მოწყობა

არსებული სერვიტუტი

ბეტონის ბორდიურის მოწყობა

ეს ნახაზი წარმოადგენს ავტორის საკუთრებას და მისი გამოყენება, კოპირება ან გავრცელება ავტორის წერილობითი ნებართვის გარეშე აკრძალულია.

თანამდებობა	ბეჭარი	ხელმოწერა
მთ. არქიტექტორი	თ.ბაღაური	

პირობითი აღნიშვნები და მინიშვნები

	სახანძრო სამაძრების ოთახი		სახანძრო მილები
	ჯვარედინი		სახანძრო ბენზომეტრებისათვის საჭირო სამაგრი
	ჯვარზე მოპირკეთება		მეხისწინა ბანძვება
	ბასკეტები		ხელის სახანძრო
	სახანძრო ბენზომეტრის ჭაბურღილი		მეხსაწინააღმდეგო სამაგრი
	მანძილის სიმაღლე		

ტექნიკის ეკონომიკური მაჩვენებლები

ნახაზის სახელწოდება

სახურავის გეგმა

ნახაზის მონაცემები

მასშტაბი	ფორმატი	თარიღი
1:200	A3	2023 წ
სტადია	ფურცელი	ფურცლები
პროექტი	A.01.14	67

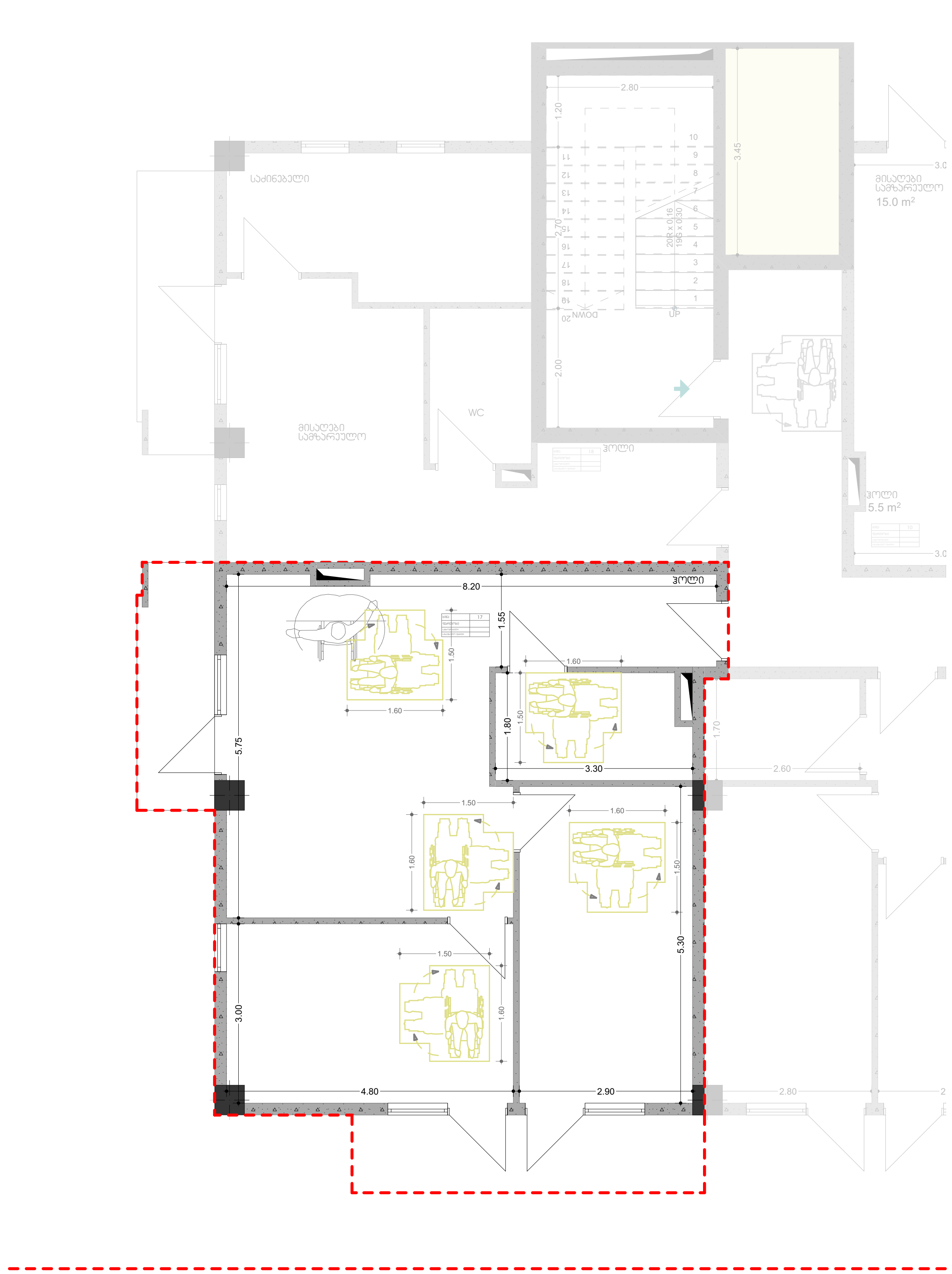

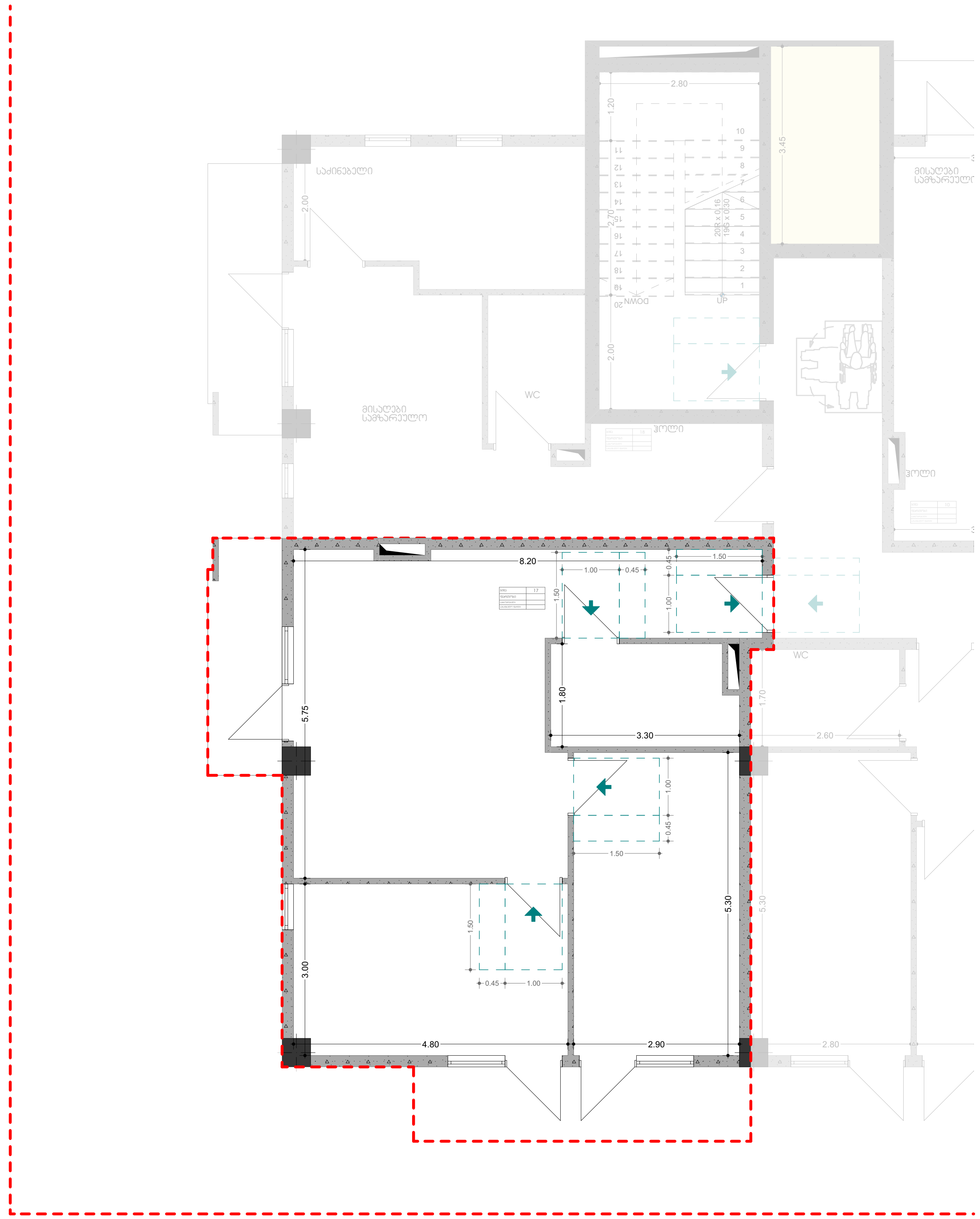

მრავალბინიანი საცხოვრებელი სახლი

თანამდებობა	გვარი	ხელმოწერა
მთ. არქიტექტორი	თ.მალანია	

პირობითი აღნიშვნები და შენიშვნები

	სახანძრო სისტემების ოთახი		სახანძრო მილდგარი
	ავტოსაშხეფი		სახანძრო განყოფილებასთან კავშირის სისტემა
	კვამლზე მორეაგირე		მექანიკური განიავება
	გასასვლელი		ხელის ცეცხლმაქრი
	სახანძრო განგაშის ხელით სამართავი კოლოფი		ვიზუალური და ხმოვანი განგაშის სისტემა
	დაწნევის სისტემა		

ტექნიკურ ეკონომიკური მაჩვენებლები

ნახაზის სახელწოდება

ა ტიპის ბინა

ნახაზის მონაცემები

მასშტაბი	ფორმატი	თარიღი
1:100	A3	2023 წ
სტადია	ფურცელი	ფურცლები
პროექტი	A.01.15	67

სამზარეულოს მიწვდომა

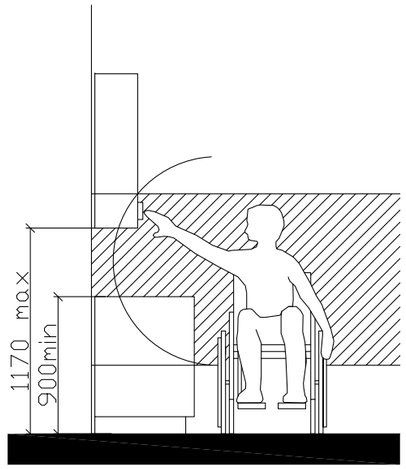

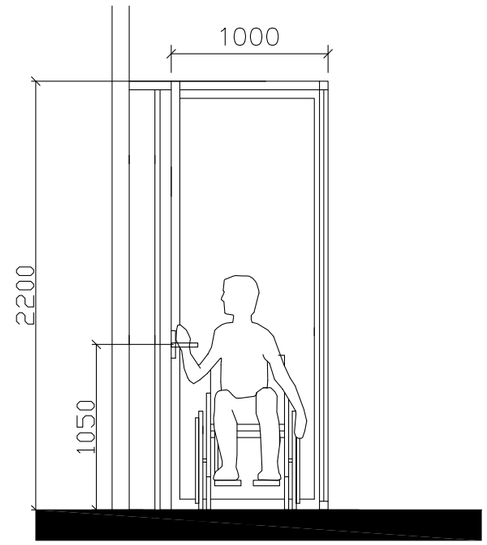

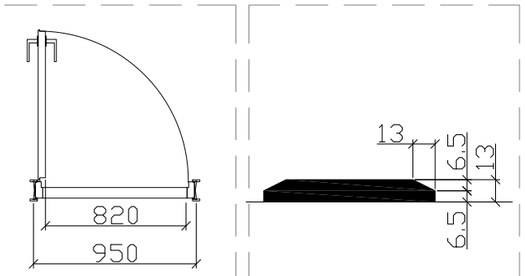

"U" ტიპის ბინაში ფანჯრის სახელურის სიმაღლე მ. 1:50

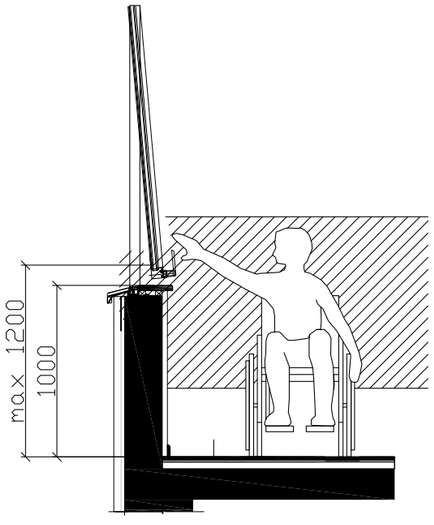

შენიშვნა:

კარის ზედაპირი უნდა იყოს გლუვი მინიმუმ 250 მმ-ის სახელურები, ჩამოსაწევი სახელურები, საკეტები, რაზები და მისაწვდომი კარის სხვა სამართავები ისეთი ფორმის იქნება, რომ ადვილად შეიძლებოდეს ერთი ხელით მოჭიდება და ასამუშავებლად საჭირო არიქნება მაგრად მოჭიდება, წვალება ან მაჯის ტრიალი დახურული კარის კავეულის ნაწილები და გაღებისთვის განკუთვნილი ძალა შესაბამისობაში იქნება შემდეგთან:

1. წინიდან მისაწვდომობისას ან მოწოლით გაღებადი, არაუმეტეს 66.7ნიუტონი
2. ბრუნვითი მოძრაობით გასაღები, არაუმეტეს 315 ნიუტონი სმ.
3. კარის მომხურავები ისე მოეწყობა რომ 90 გრადუსით ღია მფგომარეობიდან 12 გრადუსით გაღებულ მდგომარეობამდე კარის მისახურად საჭირო დრო არაუმცირეს 5 წამი იქნება კარის ზამბარიანი ანჯამები ისე მოეწყობა, რომ 70 გრადუსით ღია მდგომარეობიდან დახურულ მდგომარეობამდე კარი არაუმცირეს 1.5 წამში გადავა.

ცეცხლმედეგი კარისგან განსხვავებული კარის მოწოლით ან გამოწევით გაღებისთვის საჭირო ძალა შესაბამისობაში იქნება შემდეგთან შენობაში განთავსებული ანჯამიანი კარი: არაუმეტეს 22.2 ნიუტონი

მრავალბინიანი სასტუმროები სახლი

თანამდებობა	ბეჭედი	ხელმოწერა
მთ. არქიტექტორი	თ.მელანია	

პირობითი აღნიშვნები და შენიშვნები

	სახანძრო სისტემების ღილაკი		სახანძრო მილები
	ავზრუპმზერი		სახანძრო განმეორებითობის ხანძრის სისტემა
	ჯვამლა მოსაპირ		მავნილები ბანიავება
	ბასასელები		ხელის სახანძრო
	სახანძრო განგაშის ხელით ჩამთიშვი ღილაკი		ხელის სახანძრო განგაშის სისტემა
	დენების სისტემა		

ტექნიკის ეკონომიკური მაჩვენებლები

ნახაზის სახელწოდება

-II სართული

ნახაზის მონაცემები

მასშტაბი	ფორმატი	თარიღი
1:1.79	A3	2023 წ
სტადია	ფურცელი	ფურცლები
პროექტი	A.01.16	67

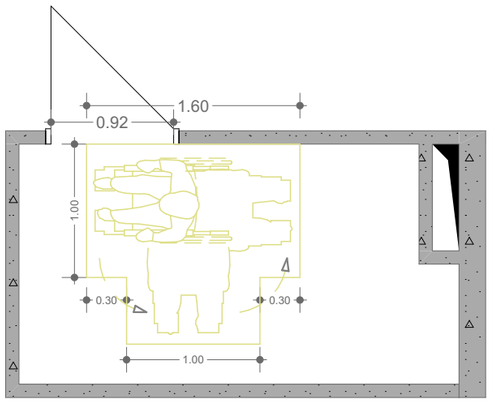

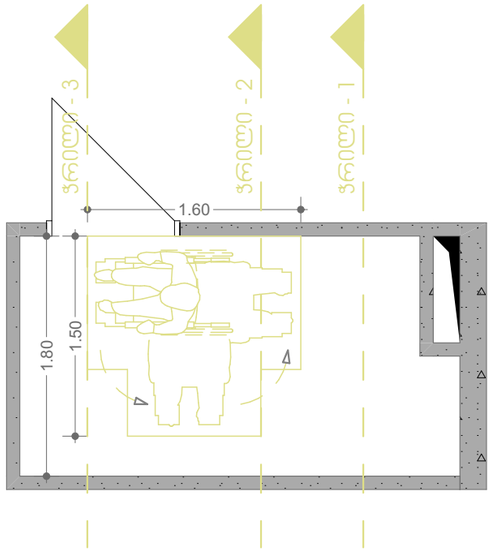

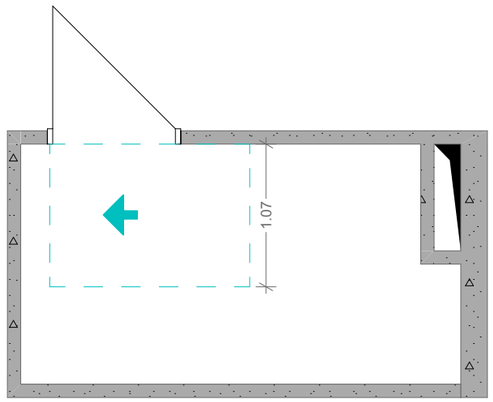

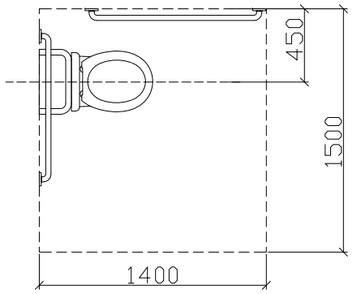

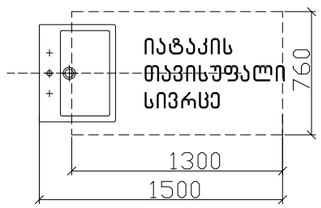

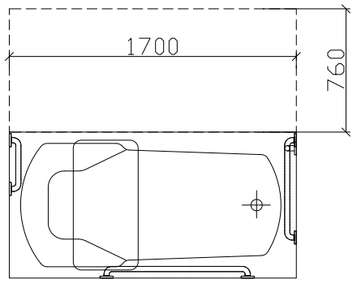

ჭრილი 2

ხელსაბანის მდებარეობა

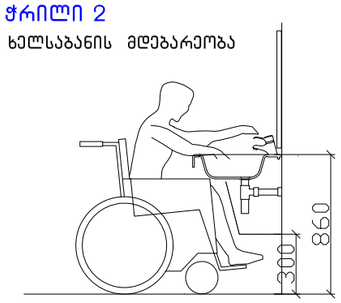

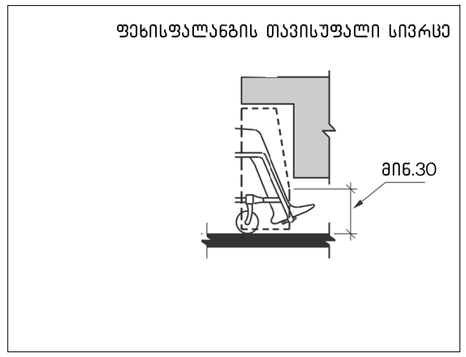

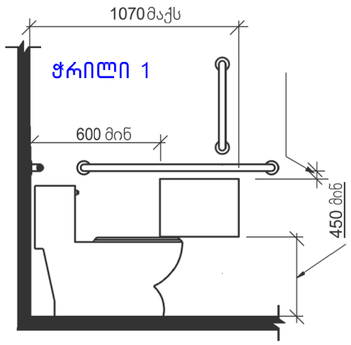

ჭრილი 3

დასავლდომის მქონე აბაზანა
ხელმოსაჭიდი ძელებით

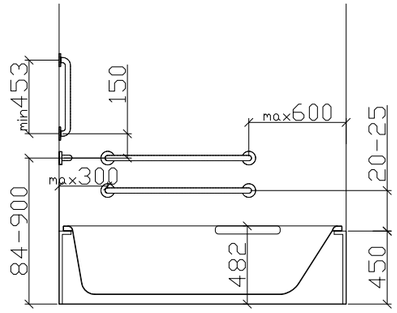

მრავალბინიანი საცხოვრებელი სახლი

თანამდებობა	ბეჭდი	ხელმოწერა
მთ. არქიტექტორი	თ.მელანია	

პირობითი აღნიშვნები და შენიშვნები

	სახანძრო სიხშირის ღილაკი		სახანძრო მილები
	ავტომატიკა		სახანძრო განკუთვნილებისთვის სიხშირის სისტემა
	ჰაერში მოპაერის		მეხიანისები განიავება
	ბასაცილები		ხელის სახანძრო
	სახანძრო განკუთვნილების ელექტრო ავტომატი		მეხიანისები და სამუშაო განკუთვნილების სისტემა
	დენის სისტემა		

ტექნიკური ეკონომიკური მაჩვენებლები

ნახაზის სახელწოდება

ა ტიპის

ნახაზის მონაცემები

მასშტაბი	ფორმატი	თარიღი
1:1.89 1:46.00	A3	2023 წ
სტადია	ფურცელი	ფურცლები
პროექტი	A.01.17	67

ծրագրի անվանումը	Բնակելի շենքի կառուցում Երևան քաղաքի Կենտրոն վարչական շրջանի 3-րդ փողոցի հարևանությամբ գտնվող հողամասում
գլխավոր ճարտարապետ	Ա.Ղազարյան
գլխավոր ինժեներ	Ա.Ղազարյան
նախագծի փուլ	Դ
գծագրի անվանումը	Գլխավոր հատակագիծ
գծագրի համարը	ԱՃ-01.32
նախագծի տարեթիվ	2023 թ
մասշտաբ	1:200
թերթ	67

ծրագրի փուլ	Դ
գծագրի անվանումը	Գլխավոր հատակագիծ
գծագրի համարը	ԱՃ-01.32
ստորագրություն	
ամսաթիվ	

ՀՀ ք. Երևան	
Կենտրոն վարչական շրջան	
3-րդ փողոցի հարևանությամբ	
գտնվող հողամասում	
Բնակելի շենքի կառուցում	

ՀՀ ք. Երևան		
Կենտրոն վարչական շրջան		
3-րդ փողոցի հարևանությամբ		
գտնվող հողամասում		
Բնակելի շենքի կառուցում

მრავალბინიანი საცხოვრებელი სახლი

თანამდებობა	ბეჭდი	ხელმოწერა
მთ. არქიტექტორი	თ.დავლიანი	

პირობითი აღნიშვნები და მენიშვნები

	სახანძრო სამანქანე ორეული		სახანძრო მილები
	ჯებირ-პარკინგი		სახანძრო ბენზომეურნეობასთან საკომუნიკაციო სისტემა
	ჯებირზე მოსაკიდი		მცენარეული ბანიერები
	ბასკულეტი		ხანის ცხენოსანი
	სახანძრო ბენზომეურნეობის ტერიტორიის ელექტრიფიკაცია		მიმართული და ხმოვანი ინფორმაციის სისტემა
	ღობეების სისტემა		

ტექნიკურ ეკონომიკური მაჩვენებლები

ნახაზის სახელწოდება

-1 სართული

ნახაზის მონაცემები

მასშტაბი	ფორმატი	თარიღი
1:200	A3	2023 წ
სტადია	ფურცელი	ფურცლები
პროექტი	A.01.33	67

ნებისმიერი სივრცე არ შეიძლება გამოყენებულ იქნეს სამშენებლო ნარჩენების დროებით განთავსებისთვის, ნებართვის გარეშე.

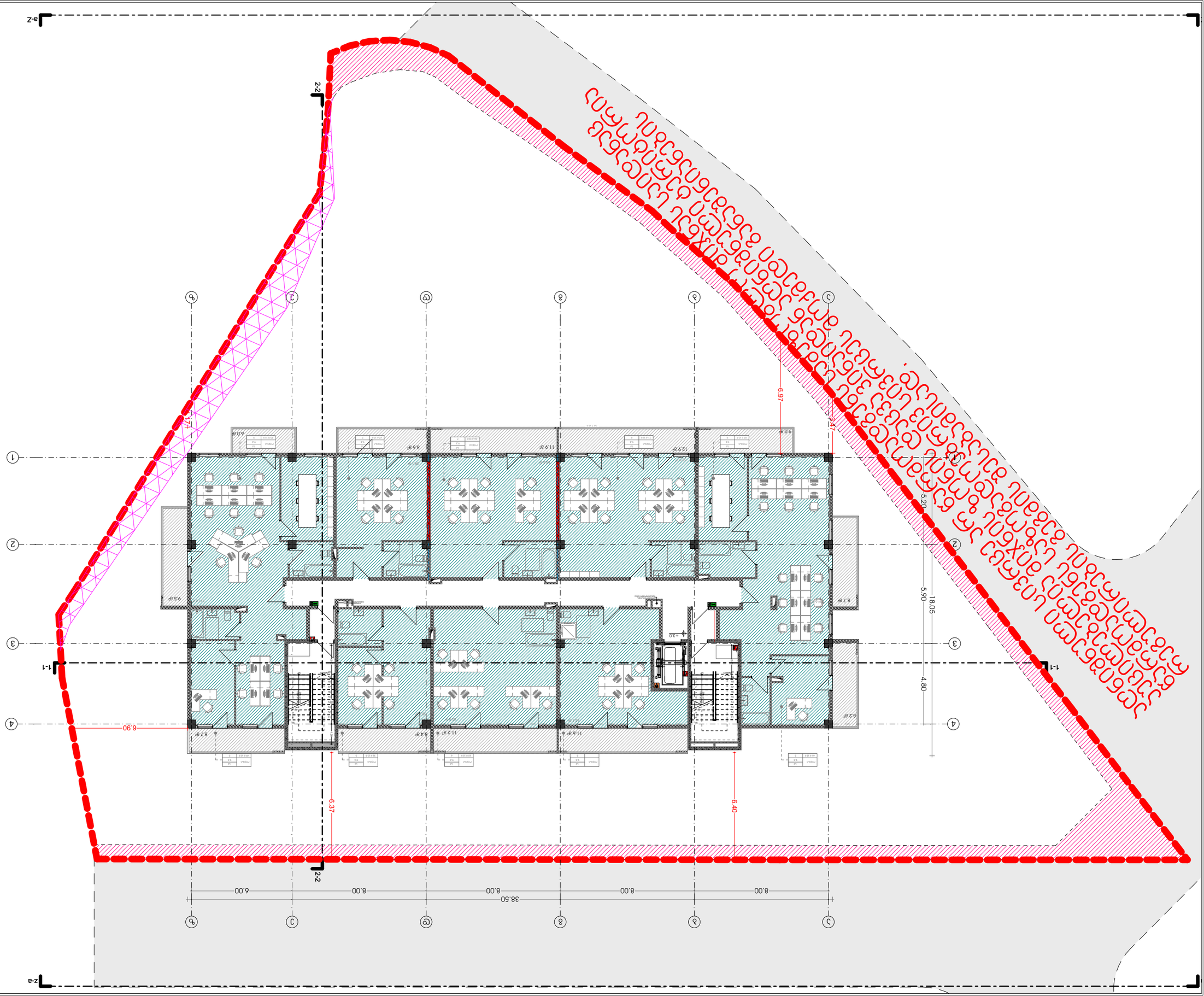

ԱՌԱՋԱՏԱՐԻ ՏԵՂԱԿԱՆՔԱՅԻՆ ԱՇԽԱՏԱՆՔՆԵՐԻ ԾԱՎԱԼ

ՊՐՈՅԵԿՏԱՎՈՐՈՂ	ՀԱՅԿԱԶՈՒՆ ԱՐՇԱԿՅԱՆ	
ԳԼԽ. ԱՃՈՒՐԴԱԳԵՏ	ՕՐ.ԱՐՇԱԿՅԱՆ	
ՆԱԽԱԳԻԾ	ՀԱՅԿԱԶՈՒՆ ԱՐՇԱԿՅԱՆ	

ՀԱՄԱՅՆՔԱՅԻՆ ՍԵՓԱԿԱՆՈՒԹՅԱՆ ԵՎ ՀՈՂԱՅԻՆ ՀԱՐԱԲԵՐՈՒԹՅՈՒՆՆԵՐԻ ՆԱԽԱՐԱՐՈՒԹՅԱՆ ՀԱՄԱՁԱՅՆԵՑՎԱԾ ՍԽԵՄԱ

		ՀՀ ՏԱՎՈՒՇԻ ՄԱՐԶԻ ՎԱՆԱՁՈՐ ՔԱՂԱՔԻ ԱՐԵՎԱԿՈՂՄՆԱՅԻՆ ՄԱՍՈՒՄ ԳՏՆՎՈՂ ՀՈՂԱՄԱՍԻ ՍԱՀՄԱՆԱՓԱԿՄԱՆ ԳԾԱԳԻՐ

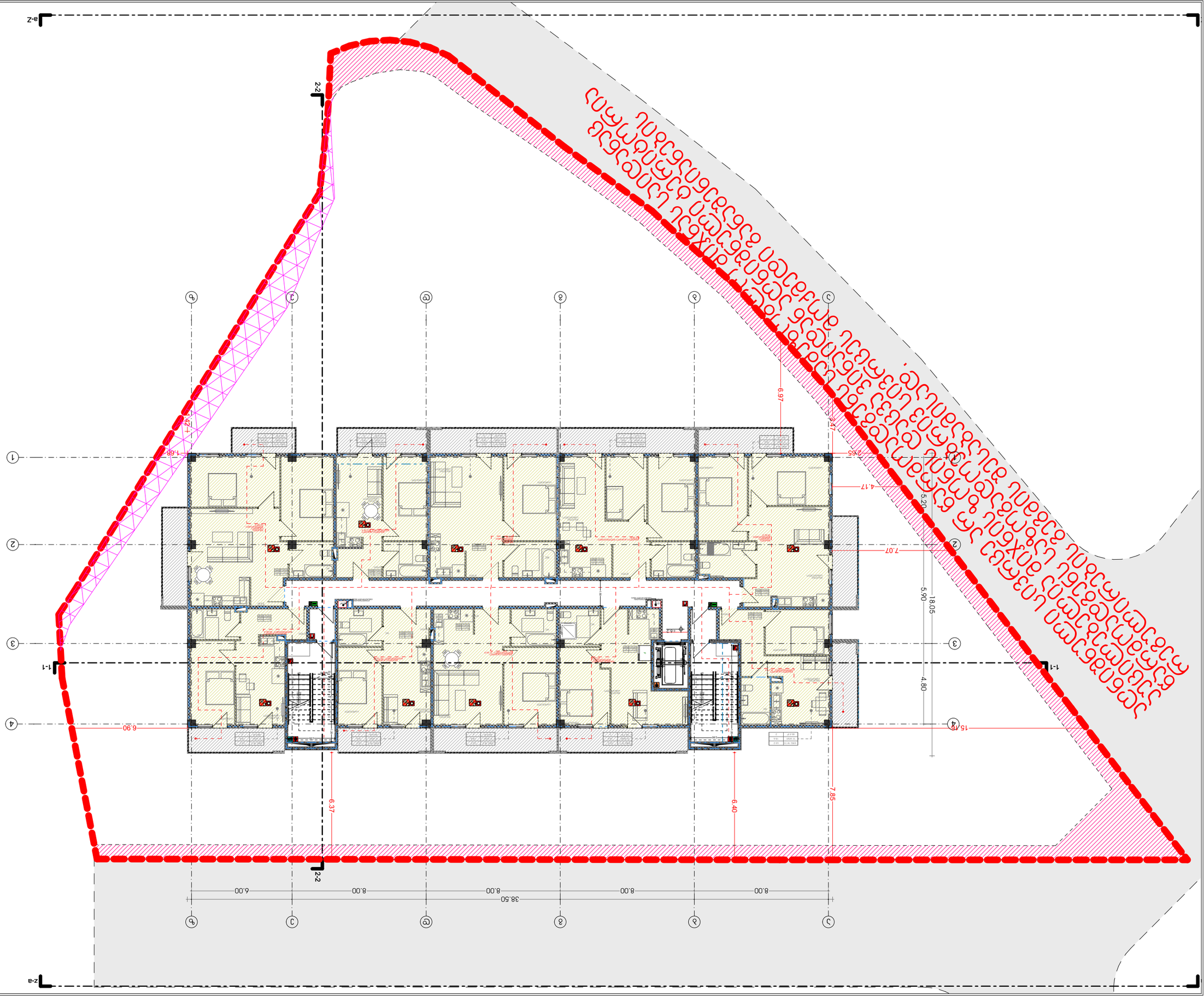

პროექტის დასახელება	ფორმატი	ტიპიური
	A3	2023 წ 1:200
ობიექტის დასახელება	ფურცლის დასახელება	
ქალაქი	ფურცლის N	A.01.35
პროექტის ხელმძღვანელი		67

პროექტის ავტორები

არქიტექტორი	
კონსტრუქციული ნაწილის მთავარი ინჟინერი	
ინჟინერ-ტექნოლოგი	
ელექტრული ნაწილის მთავარი ინჟინერი	
სანტექნიკური ნაწილის მთავარი ინჟინერი	
ვენტილაციის ნაწილის მთავარი ინჟინერი	
სამშენებლო ფიზიკის ინჟინერი	
ინჟინერ-ტექნოლოგი	
ინჟინერ-ტექნოლოგი	
ინჟინერ-ტექნოლოგი	
ინჟინერ-ტექნოლოგი	
ინჟინერ-ტექნოლოგი	
ინჟინერ-ტექნოლოგი	

ნიშნები და აღნიშვნები

	ელექტრული ნაწილის მთავარი ინჟინერი
	სანტექნიკური ნაწილის მთავარი ინჟინერი
	ვენტილაციის ნაწილის მთავარი ინჟინერი
	სამშენებლო ფიზიკის ინჟინერი
	ინჟინერ-ტექნოლოგი
	ინჟინერ-ტექნოლოგი
	ინჟინერ-ტექნოლოგი
	ინჟინერ-ტექნოლოგი
	ინჟინერ-ტექნოლოგი
	ინჟინერ-ტექნოლოგი

ტექნიკური ზედამხედველი	ხარისხის კონტროლის ინჟინერი	ხელმოწერა
	ინჟ. ტექნოლოგი	დეტალი

ობიექტის გენერალური გეგმა

-1 სართული

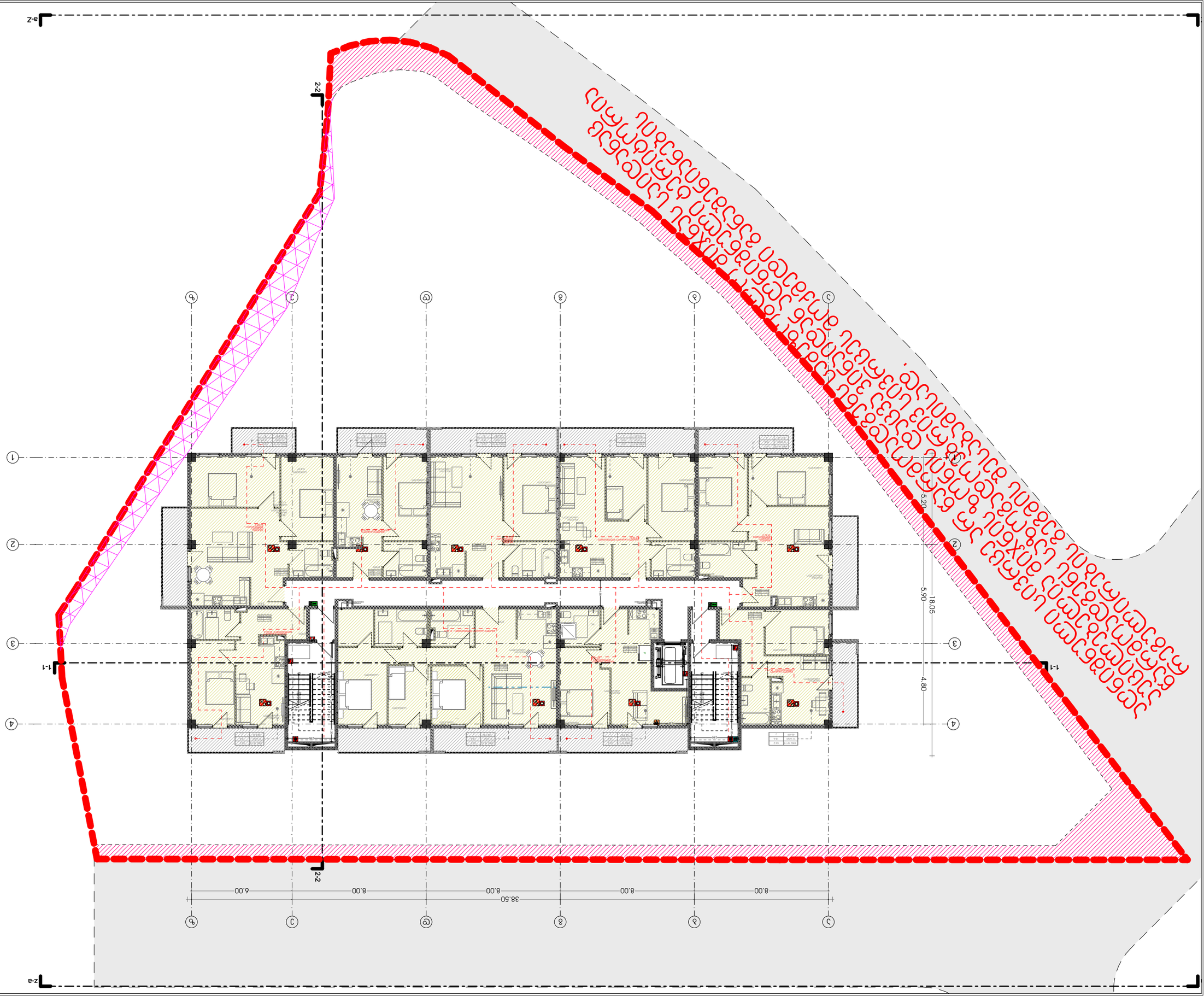

Գործընկեր	Ստորագրություն	Ամսաթիվ
Նախագծի ղեկավար	Ա.Ղ.Ասատրյան	01.03.24
Գլխավոր ճարտարապետ	Ա.Ղ.Ասատրյան	01.03.24
Գլխավոր տեխնոլոգ	Ա.Ղ.Ասատրյան	01.03.24
Գլխավոր ինժեներ	Ա.Ղ.Ասատրյան	01.03.24

Ճարտարապետական լուծումներ

Գլխավոր հատակագիծ

Նախագիծ	Ա.Ղ.Ասատրյան	
Գլխավոր ճարտարապետ	Ա.Ղ.Ասատրյան	
Գլխավոր տեխնոլոգ	Ա.Ղ.Ասատրյան	
Գլխավոր ինժեներ	Ա.Ղ.Ասատրյան	

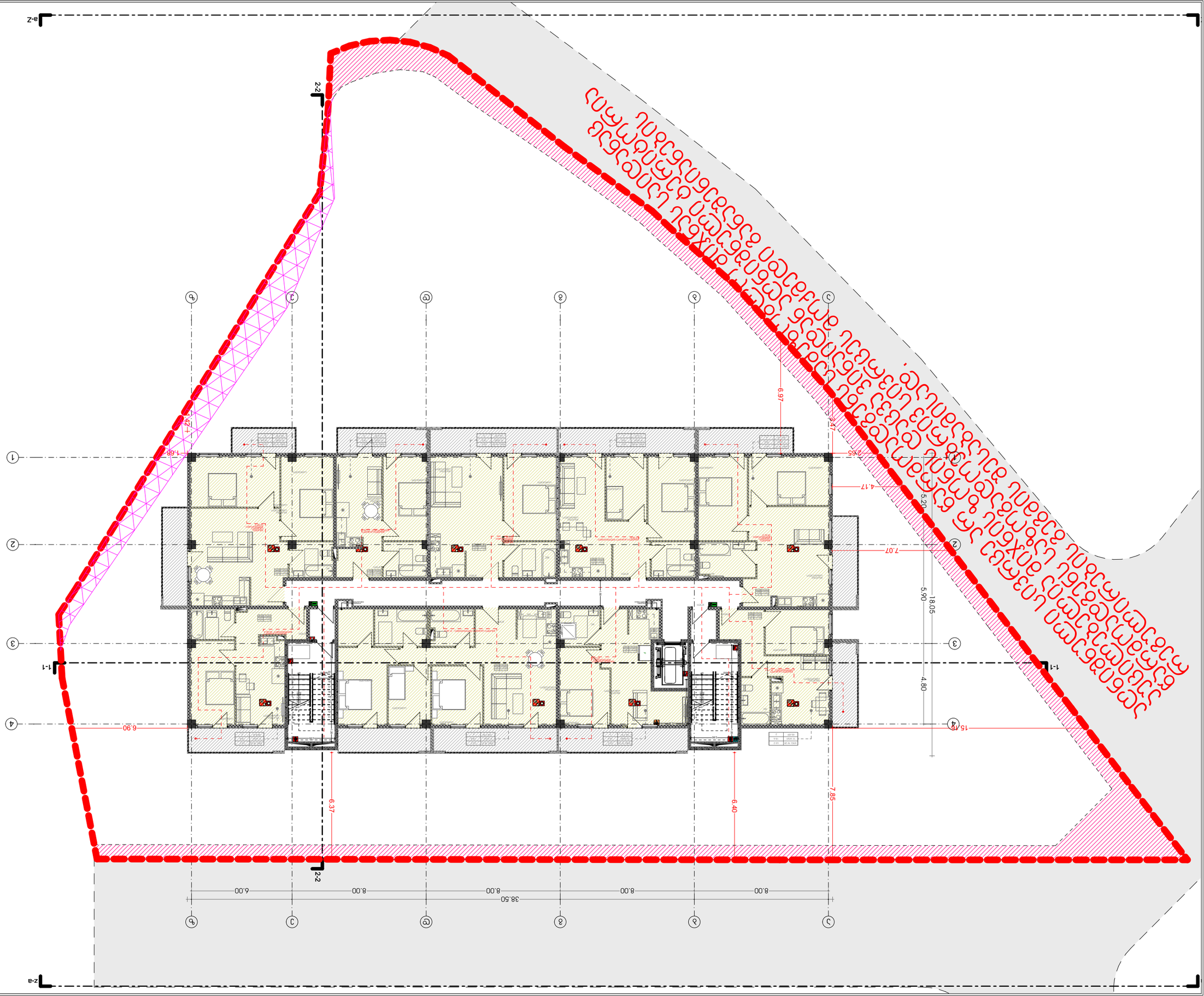

ԱՌԱՋԱԴԻՐ ՆԱԽԱԳԻԾ
Ա3

ԱՌԱՋԱԴԻՐ ՀԱՏԱԿԱԳԾԱՅԻՆ ՊԼԱՆ

ՀԱՍՑԵԻ ՀԱՍՑԵԱԿԱՆ ՊԼԱՆ

ՀԱՍՑԵԻ ԼԱՆԴՇԱՖՏԱՅԻՆ ՊԼԱՆ

-1 ԼԱՆՋՈՒՄ

ՀԱՍՑԵԻ ՀՈՐԻԶՈՆԱԿԱՆ ԿՏՐՎԱԾՔՆԵՐ

ՀԱՍՑԵԻ ԱՆՎԱՆՈՒՄ	ՀԱՏԱԿԱԳԾԱՅԻՆ ՄԱՍ	ԱՇԽԱՏԱՆՔԱՅԻՆ ՆԱԽԱԳԻԾ
ՄԱՍՇՏԱԲ	Ա3	1:200
ՆԱԽԱԳԻԾԸ ՊԱՏՐԱՍՏՎԱԾ Է	ՀԱՍՑԵԱԿԱՆ	Ա.01.37
ՀԱՍՑԵԻ ՀԱՍՑԵԱԿԱՆ	ՊԼԱՆ	67

ՀԱՍՑԵԻ ԱՄՐԱՑՄԱՆ ՀԱՄԱՐ ՊԱՏԱՍԽԱՆԱՏՎՈՒ Է ՀԱՅԱՍՏԱՆԻ ՀԱՆՐԱՊԵՏՈՒԹՅԱՆ ՕՐԵՆՍԴՐՈՒԹՅԱՄԲ ԱՐԳԵԼՎԱԾ ՇԻՆԱՐԱՐԱԿԱՆ ԳՈՐԾՈՒՆԵՈՒԹՅԱՆ ԻՐԱԿԱՆԱՑՄԱՆ ՀԱՄԱՐ ՊԱՀԱՆՋՎՈՂ ՓԱՍՏԱԹՂԹԵՐԸ ԵՎ ՏԵՂԵԿԱՏՎՈՒԹՅՈՒՆՆԵՐԸ

ՀԱՍՑԵԻ ԱՄՐԱՑՄԱՆ ՀԱՄԱՐ ՊԱՏԱՍԽԱՆԱՏՎՈՒ ՄԱՍՆԱԳԻՏԱԿԱՆ ԿԱԶՄԱԿԵՐՊՈՒԹՅՈՒՆՆԵՐԻ ՑԱՆԿ

ՀԱՍՑԵԻ ԱՄՐԱՑՄԱՆ ՀԱՄԱՐ ՊԱՏԱՍԽԱՆԱՏՎՈՒ ՄԱՍՆԱԳԻՏԱԿԱՆ ԿԱԶՄԱԿԵՐՊՈՒԹՅՈՒՆ		
ՀԱՍՑԵԻ ԱՄՐԱՑՄԱՆ ՀԱՄԱՐ ՊԱՏԱՍԽԱՆԱՏՎՈՒ ՄԱՍՆԱԳԻՏԱԿԱՆ ԿԱԶՄԱԿԵՐՊՈՒԹՅՈՒՆ		
ՀԱՍՑԵԻ ԱՄՐԱՑՄԱՆ ՀԱՄԱՐ ՊԱՏԱՍԽԱՆԱՏՎՈՒ ՄԱՍՆԱԳԻՏԱԿԱՆ ԿԱԶՄԱԿԵՐՊՈՒԹՅՈՒՆ		
ՀԱՍՑԵԻ ԱՄՐԱՑՄԱՆ ՀԱՄԱՐ ՊԱՏԱՍԽԱՆԱՏՎՈՒ ՄԱՍՆԱԳԻՏԱԿԱՆ ԿԱԶՄԱԿԵՐՊՈՒԹՅՈՒՆ		
ՀԱՍՑԵԻ ԱՄՐԱՑՄԱՆ ՀԱՄԱՐ ՊԱՏԱՍԽԱՆԱՏՎՈՒ ՄԱՍՆԱԳԻՏԱԿԱՆ ԿԱԶՄԱԿԵՐՊՈՒԹՅՈՒՆ		

ՀԱՍՑԵԻ ԱՄՐԱՑՄԱՆ ՀԱՄԱՐ ՊԱՏԱՍԽԱՆԱՏՎՈՒ ՄԱՍՆԱԳԻՏԱԿԱՆ ԿԱԶՄԱԿԵՐՊՈՒԹՅՈՒՆՆԵՐԻ ՑԱՆԿ

ՀԱՍՑԵԻ ԱՄՐԱՑՄԱՆ ՀԱՄԱՐ ՊԱՏԱՍԽԱՆԱՏՎՈՒ ՄԱՍՆԱԳԻՏԱԿԱՆ ԿԱԶՄԱԿԵՐՊՈՒԹՅՈՒՆ	
ՀԱՍՑԵԻ ԱՄՐԱՑՄԱՆ ՀԱՄԱՐ ՊԱՏԱՍԽԱՆԱՏՎՈՒ ՄԱՍՆԱԳԻՏԱԿԱՆ ԿԱԶՄԱԿԵՐՊՈՒԹՅՈՒՆ	
ՀԱՍՑԵԻ ԱՄՐԱՑՄԱՆ ՀԱՄԱՐ ՊԱՏԱՍԽԱՆԱՏՎՈՒ ՄԱՍՆԱԳԻՏԱԿԱՆ ԿԱԶՄԱԿԵՐՊՈՒԹՅՈՒՆ	
ՀԱՍՑԵԻ ԱՄՐԱՑՄԱՆ ՀԱՄԱՐ ՊԱՏԱՍԽԱՆԱՏՎՈՒ ՄԱՍՆԱԳԻՏԱԿԱՆ ԿԱԶՄԱԿԵՐՊՈՒԹՅՈՒՆ	
ՀԱՍՑԵԻ ԱՄՐԱՑՄԱՆ ՀԱՄԱՐ ՊԱՏԱՍԽԱՆԱՏՎՈՒ ՄԱՍՆԱԳԻՏԱԿԱՆ ԿԱԶՄԱԿԵՐՊՈՒԹՅՈՒՆ	
ՀԱՍՑԵԻ ԱՄՐԱՑՄԱՆ ՀԱՄԱՐ ՊԱՏԱՍԽԱՆԱՏՎՈՒ ՄԱՍՆԱԳԻՏԱԿԱՆ ԿԱԶՄԱԿԵՐՊՈՒԹՅՈՒՆ	
ՀԱՍՑԵԻ ԱՄՐԱՑՄԱՆ ՀԱՄԱՐ ՊԱՏԱՍԽԱՆԱՏՎՈՒ ՄԱՍՆԱԳԻՏԱԿԱՆ ԿԱԶՄԱԿԵՐՊՈՒԹՅՈՒՆ	
ՀԱՍՑԵԻ ԱՄՐԱՑՄԱՆ ՀԱՄԱՐ ՊԱՏԱՍԽԱՆԱՏՎՈՒ ՄԱՍՆԱԳԻՏԱԿԱՆ ԿԱԶՄԱԿԵՐՊՈՒԹՅՈՒՆ	
ՀԱՍՑԵԻ ԱՄՐԱՑՄԱՆ ՀԱՄԱՐ ՊԱՏԱՍԽԱՆԱՏՎՈՒ ՄԱՍՆԱԳԻՏԱԿԱՆ ԿԱԶՄԱԿԵՐՊՈՒԹՅՈՒՆ	
ՀԱՍՑԵԻ ԱՄՐԱՑՄԱՆ ՀԱՄԱՐ ՊԱՏԱՍԽԱՆԱՏՎՈՒ ՄԱՍՆԱԳԻՏԱԿԱՆ ԿԱԶՄԱԿԵՐՊՈՒԹՅՈՒՆ	
ՀԱՍՑԵԻ ԱՄՐԱՑՄԱՆ ՀԱՄԱՐ ՊԱՏԱՍԽԱՆԱՏՎՈՒ ՄԱՍՆԱԳԻՏԱԿԱՆ ԿԱԶՄԱԿԵՐՊՈՒԹՅՈՒՆ	

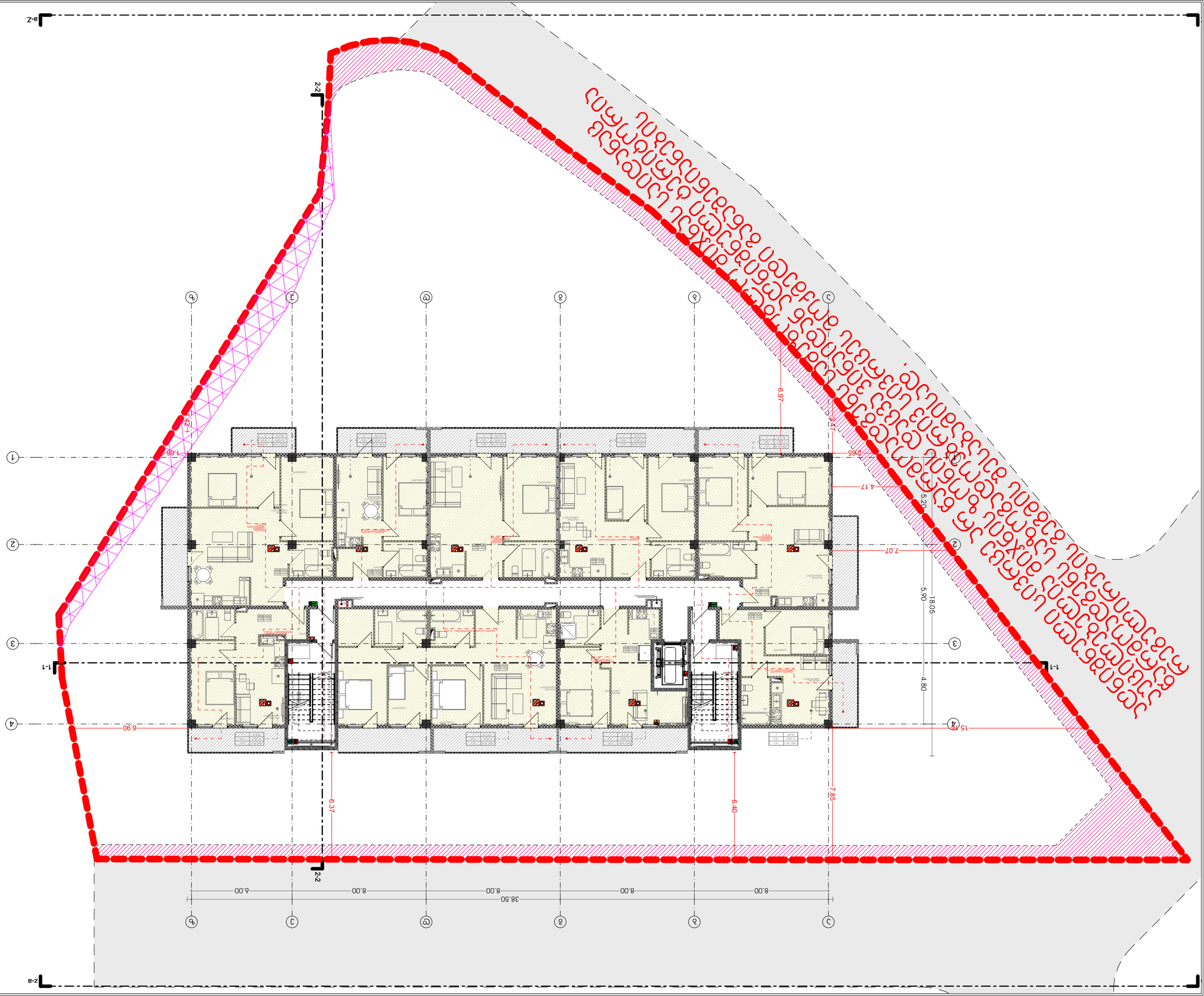

ՀԱՍԱՐԱԿԱԿԱՆ ՆՇԱՆԱԿՈՒԹՅՈՒՆՆԵՐ

ՀԱՏԱԿԱԳԾԵՐԻ ՑԱՆԿ

ԱՆՇԱՐԺ ՇԵՆՔԵՐԻ ԵՎ ՕԲՅԵԿՏՆԵՐԻ

ՀԱՏԱԿԱԳԾԵՐԻ ՑԱՆԿ

-1 ԱՅԼՈՒԹՅՈՒՆ

ՀԱՏԱԿԱԳԾԵՐԻ ԱՄՓՈՓԱԹԵՐԹ

ՀԱՏԱԿԱԳԾՄԱՆ ՓՈՒԼ	ՊԱՏՎԵՐ	ՀԱՏԱԿԱԳԾՎԱԾ ՄԱՍԵՐ
ՄԱՍՇՏԱԲ	A3	1:200
ՊԱՏՎԵՐԱՏՈՒ	ՊԱՏԿԵՐԱՑՈՒ	ՀԱՏԱԿԱԳԾՎԱԾ
ՀԱՏԱԿԱԳԾՄԱՆ ԱՄՍԱԹԻՎ	A.01.38	67

ՀՀՀ

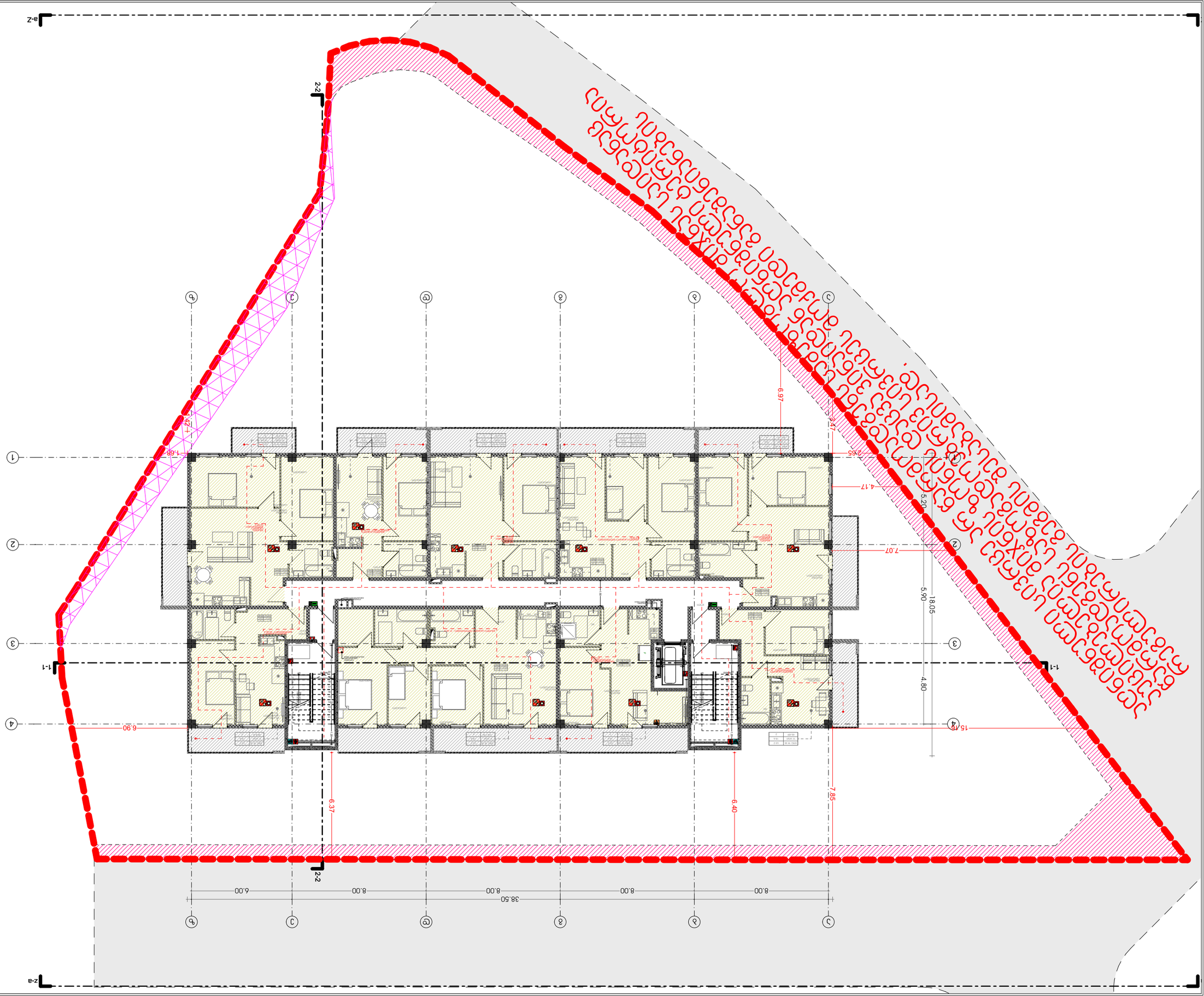

ՀԱՍԱՐԱԿԱՑՎԱԾ ՀՈՂԱՄԱՍԻ ՍԱՀՄԱՆԱՓԱԿՈՒՄ

ՀԱՍԱՐԱԿԱՑՎԱԾ ՀՈՂԱՄԱՍԻ ՍԱՀՄԱՆԱՓԱԿՈՒՄ

ՀՈՂԱՄԱՍԻ ԱՐՏԱՔԻՆ ՍԱՀՄԱՆԱՓԱԿՈՒՄ ԵՎ ՕԳՏԱԳՈՐԾՄԱՆ ՊԱՅՄԱՆՆԵՐ

ՀՈՂԱՄԱՍԻ ԱՐՏԱՔԻՆ ՍԱՀՄԱՆԱՓԱԿՈՒՄ	
ՀՈՂԱՄԱՍԻ ՍԱՀՄԱՆԱՓԱԿՈՒՄ	
ՇԻՆԱՐԱՐԱԿԱՆ ԱՇԽԱՏԱՆՔՆԵՐԻ ԾԱՎԱԼ	
ՀՈՂԱՄԱՍԻ ՕԳՏԱԳՈՐԾՄԱՆ ՆՊԱՏԱԿԱՅԻՆ ՆՇԱՆԱԿՈՒԹՅՈՒՆ

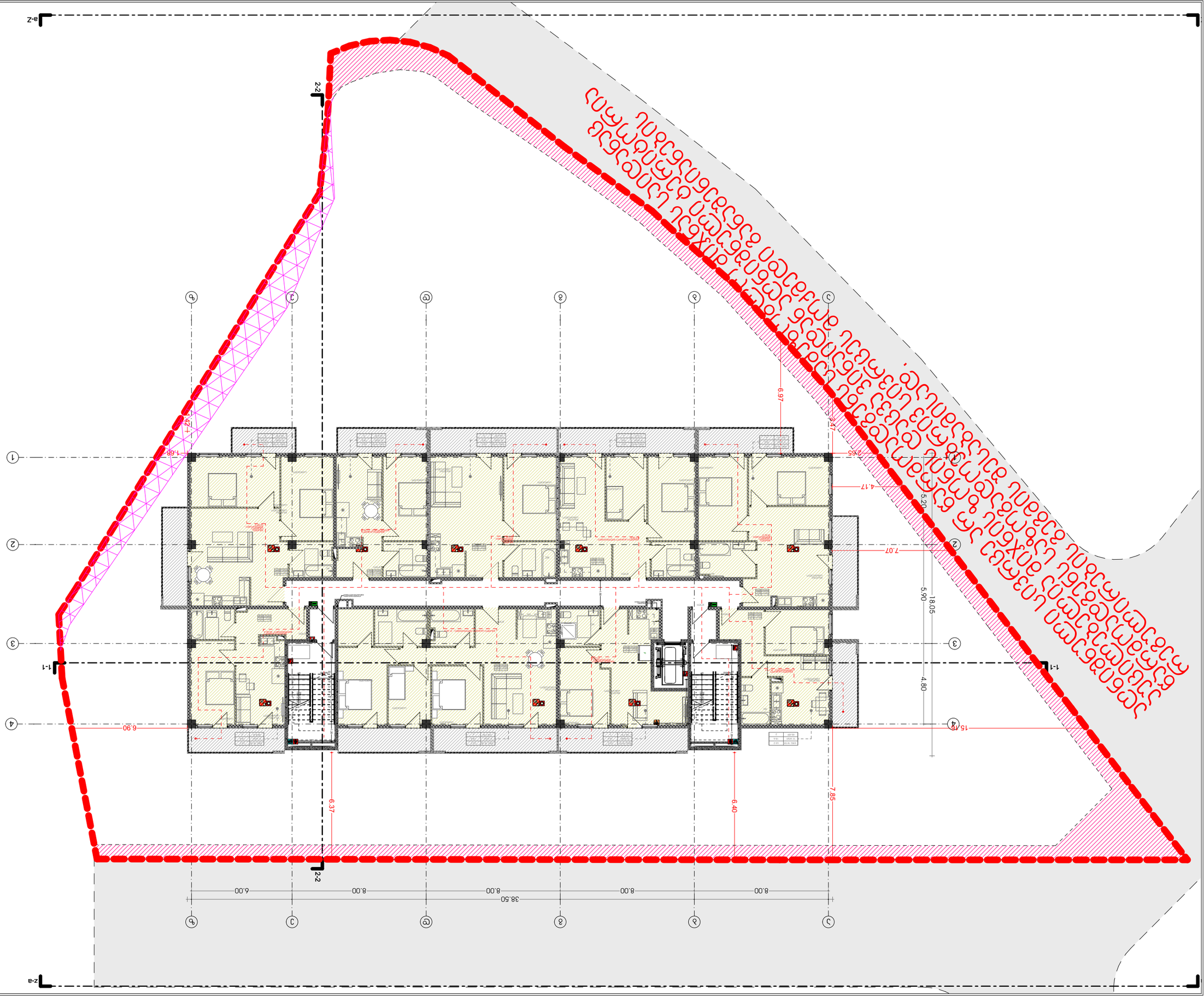

ՀԱՏԱԿԱԳԾԻ	ՔԱՆԱԿ	1:200
ՍԵՓԱԿԱՆ	ԳԻՇԵՐԻ	67
ՀԱՐԿԱՅԻՆ	Ա.01.40	2023 6

ՀԱՏԱԿԱՑՄԱՆ ՆՊԱՏԱԿԸ

-1 ԱՅԼՈՒՐՃՈՆ

ՀԱՏԱԿԱՑՄԱՆ ԱՅԼԱՆՑՈՒՄՆԵՐԻ

ՄԱՍՆԱԳԻՏԱԿԱՆ ՀԱՏՎԱԾՔԻ

ԱՄՓՈՓՈՒՄ ՀԵՆՔԱՅԻՆ ԵՎ ՕԺԱՆԴԱԿԱՅԻՆ

ՀԱՐԿԱՅԻՆ ԱՄՐԱՑՈՒ		
ՊԱՏՍՊԱՐԱՅԻՆ ՀԱՐԿԱՅԻՆ		
ՀԱՐԿԱՅԻՆ ՀԱՄԱԿԱՐԳԻՉ		
ՀԱՐԿԱՅԻՆ ՀԱՄԱԿԱՐԳԻՉ ՀԱՐԿԱՅԻՆ ՀԱՄԱԿԱՐԳԻՉ		

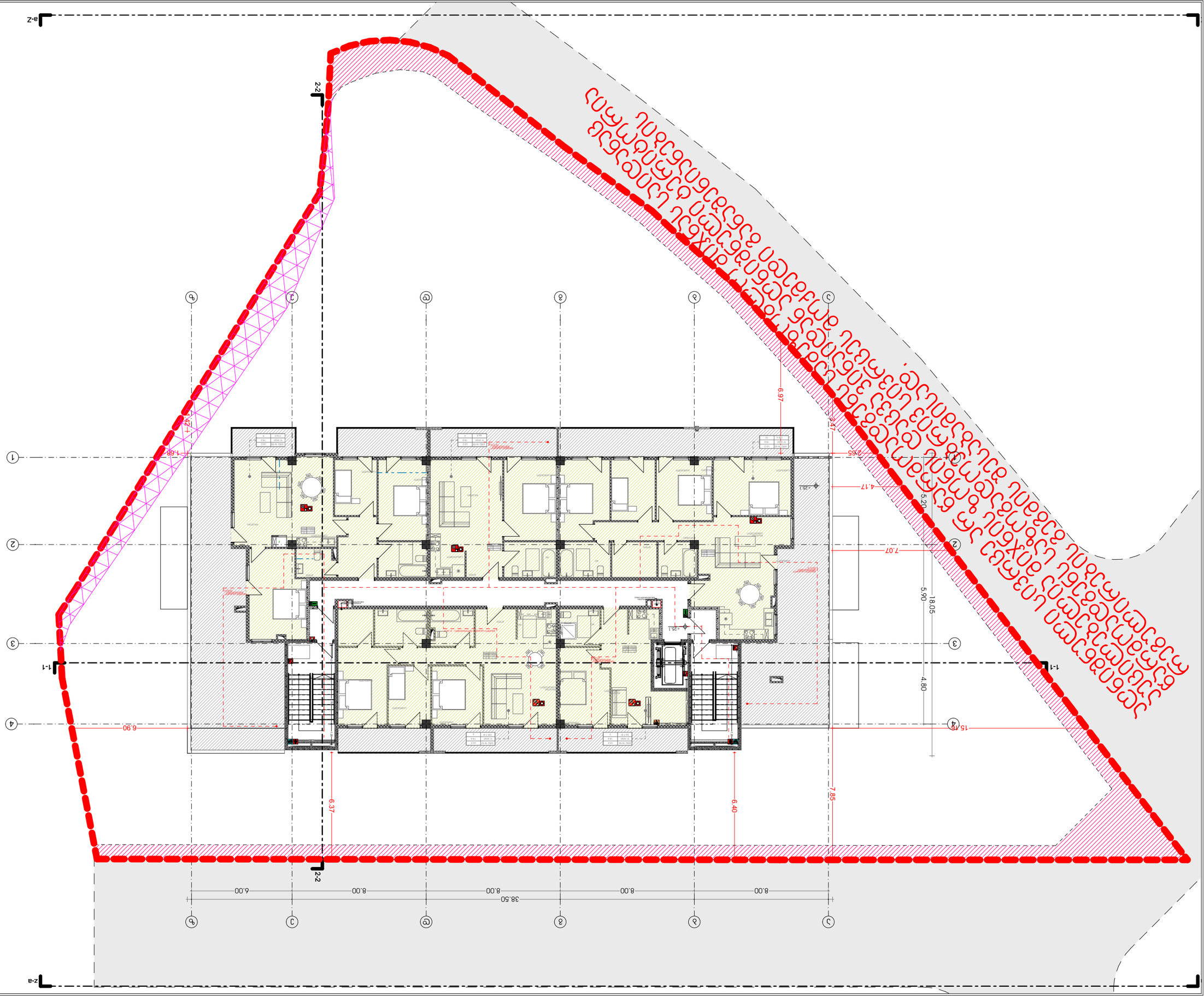

ᲐᲠᲥᲘᲢᲔᲥᲢᲣᲠᲣᲚᲘ ᲜᲐᲬᲘᲚᲘ

ᲐᲮᲐᲚᲘ ᲡᲐᲮᲚᲘᲡ ᲛᲨᲔᲜᲔᲑᲚᲝᲑᲘᲡ ᲞᲠᲝᲔᲥᲢᲘ

ᲐᲮᲐᲚᲘ ᲡᲐᲮᲚᲘᲡ ᲛᲨᲔᲜᲔᲑᲚᲝᲑᲘᲡ ᲞᲠᲝᲔᲥᲢᲘᲡ ᲐᲠᲥᲘᲢᲔᲥᲢᲣᲠᲣᲚᲘ ᲜᲐᲬᲘᲚᲘᲡ ᲒᲔᲒᲛᲐ