მრავალბინიანი საცხოვრებელი სახლი ვარკეთილში, ს/კ 01.19.20.005.034

კონსტრუქციული ნაწილი

თბილისი
2025

განმარტებითი ბარათი

წინამდებარე პროექტში წარმოდგენილია ქალაქ თბილისში ვარკეთილში (ს/კ 01.19.20.005.034) მრავალსართულიანი საცხოვრებელი სახლის ნახაზები.

შენობის გეგმარებითი პარამეტრები: მრავალსართულიანი სახლი გეგმაში „გესებრი“ ფორმისაა, შენობა 12 სართულიანია 1 მიწისქვეშა და 11 მიწისზედა სართულით, შენობის ზომა განაპირა ღერძებში შეადგენს: **27,70 X27,10 მ**; მაქსიმალური მალი შეადგენს **L=6,90 მ;**
შენობის მიწისქვეშა სართულის სიმაღლე შეადგენს **H=3,00 მ;** დანარჩენი სართულების სიმაღლე შეადგენს **H=3,40მ და H=3,25მ** კონსტრუქციული თვალსაზრისით შენობა გადაწყვეტილია, როგორც ჩარჩოსებრ-კავშირებიანი მონოლითური რკინაბეტონის სისტემა დიაფრაგმებით;

შენობის ძირითადი მზიდი კონსტრუქციული ელემენტების ზომები:

- *საძირკვლის ფილა:* h=900მმ;
- *სვეტები:* 600X800მმ; 600X600მმ; 1500X400მმ; 1100X400მმ;650X500მმ 500X500მმ; 400X400მმ;
- *მონოლითური კედლები (პერიმეტრის):* h=250მმ;
- *მონოლითური დიაფრაგმები:* h=250მმ;
- *გადახურვის ფილა:* 200 მმ; 180 მმ
- *მონოლითური კოჭები:* bxh=400X500მმ; bxh=250X500მმ; bxh=200X500მმ
- კიბის პანდუსები და ბაქნები: h=180მმ;

საპროექტო შენობის აბსოლუტურ ნიშნულს **+ 477,28 მ** შეესაბამება შენობის პირველი სართულის იატაკის ნიშნული (არქ. +/- 0.00 მ)

შენობის დაფუძნების პირობები: სამშენებლო მოედნის გეოტექნიკური აგებულებიდან გამომდინარე 12 სართულიანი შენობა, ერთი მიწისქვეშა სარდაფის სართულით დაფუძნებულია 900 მმ სისქის საძირკვლის ფილის მეშვეობით, რომლის ქვეშაც გათვალისწინებულია დატკეპნილი 200 მმ ხრეშის მოსასწორებელი ფენის მოწყობა და 100მმ სისქის ბეტონის მომზადება **B7.5** კლასის ბეტონისაგან.

შენობის ყველა მზიდ კონსტრუქციაში გამოყენებულია ბეტონი კლასით B25, ხოლო მიწასთან შეხებაში მყოფი კონსტრუქციებისთვის წყალშეუღწევადობის მიხედვით შესაბამისად W₆ მარკის სულფატმდგრად ცემენტებზე დამზადებული ბეტონები (სტანდარტი 22266-76)

სამშენებლო სამუშაოების დაწყებამდე, გრუნტის გეოლოგიური მდგომარეობის შესახებ დეტალური ინფორმაციის მისაღებად <u>სამშენებლო სამუშაოების შემსრულებელი აუცილებლად უნდა გაეცნოს გეოლოგიურ დასკვნას.</u>

საქართველოს ტერიტორიის სეისმური დარაიონებისა და საინჟინრო გეოლოგიური კვლევების შესაბამისი დასკვნებისა და რეკომენდაციების მიხედვით დადგენილია, რომ სამშენებლო მოედანი განლაგებულია **8 ბალიანი** სეისმური საშიშროების ზონაში MSK64 სკალის მიხედვით **(A=0.17);** გრუნტის კატეგორია სეისმური თვისებების მიხედვით - **II**;
სამშენებლო მოედანზე ქარის ნორმატიული დატვირთვა შეადგენს - **85 კგძ/მ²** (15 წლიანი განმეორებადობის პერიოდით), ხოლო თოვლის საფარის ნორმატიული დატვირთვა - **50 კგძ/მ²** (14 დღე - თოვლის საფარის დღეთა რიცხვი).

შენობისა და მისი მზიდი კონსტრუქციული ელემენტების, როგორც ერთიანი სივრცითი სისტემის გაანგარიშება კომპიუტერულ საანგარიშო მოდელში შესრულდა სტატიკურ და დინამიკურ (სეისმურ) ზემოქმედებაზე სერტიფიცირებული და ლიცენზირებული კომპიუტერული საანგარიშო კომპლექსის **ЛИРА-САПР 2013**-ის გამოყენებით (შესყიდვის სალიცენზიო ნომერი №92095856). **შემდეგი დატვირთვების სახით:**

სტატიკური დატვირთვები საანგარიშო მოდელში წარმოდგენილია სამი დატვირთვის სახით:

1) **მუდმივი დატვირთვა**: (რკ.ბ-ის საკუთარი წონა + იატაკის „სენდვიჩის„ წონა + *გარე შემომფარგვლელი და სადარბაზოს კედლების დატვირთვა)*
შენიშვნა: ანგარიშში კედლის წონები შესულია არქიტექტურულ ნახაზებში ნაჩვენები კედლების სისქეებისა და გამოყენებული მასალების შესაბამისად.
2) **დროებითი ხანგრძლივი დატვირთვები:** . (შიგნითა *ტიხრების დატვირთვები)*
3) **ხანმოკლე დატვირთვები:**
ა) *დროებითი სასარგებლო დატვირთვები* СНиП 2.01.07.85. «Нагрузки и воздействия»-ის მიხედვით.
ბ) *თოვლის დატვირთვა;*
გ) *ქარის დატვირთვა;*

სეისმური ზემოქმედება საანგარიშო მოდელში წარმოდგენილია ხუთი ერთმანეთისგან დამოუკიდებელი სეისმური დატვირთვის სახით:

1) სეისმური ზემოქმედება „X„ მიმართულებით
2) სეისმური ზემოქმედება „Y„ მიმართულებით
3) სეისმური ზემოქმედება „Z„ მიმართულებით
4) სეისმური ზემოქმედება დიაგონალური 45^0 მიმართულებით.
5) სეისმური ზემოქმედება დიაგონალური 135^0 მიმართულებით.

კომპიუტერულ საანგარიშო მოდელში შენობების მზიდ კონსტრუქციებში ძალვათა თანწყობისას გათვალისწინებული იქნა შემდეგი კომბინაციები:

ა) ძირითადი თანწყობა:

1. (მუდმივი) + (დრ. ხანგრძლივი)
2. (მუდმივი) + (დრ. ხანმოკლე)
3. (მუდმივი) + 0.95*(დრ. ხანგრძლივი) + 0.9*(დრ. ხანმოკლე)

ბ) განსაკუთრებული თანწყობა:

*0.9** (მუდმივი) + 0.8*(დრ. ხანგრძლივი) + 0.5*(დრ. ხანმოკლე) + (ერთ-ერთი სეისმური დატვირთვა)

შენობის დაძაბულ-დეფორმირებული მდგომარეობის ანალიზისას მიღებული შედეგები:

შენობის საკუთარი რხევის პერიოდი ე. წ. ,,**დინამიკური მოდელის**,, მიხედვით - T_1=0.67წმ T_2=0.61წმ; T_3=0.54წმ;

სეისმური ზემოქმედების ანგარიშისას ე.წ ,,მასების მონაწილეობის ფაქტორი,, - 80,0%

შენობის ,,დინამიკური პარამეტრების,, განსაზღვრისას გათვალისწინებული იქნა საკუთარი რხევის 55 ფორმა.

საძირკვლის ძირზე საანგარიშო დატვირთვათა ძირითადი შეხამებისას საშუალო წნევა შეადგენს -**q=11.8ტ/მ²**

მიღებული შედეგების საფუძველზე შეიძლება გაკეთდეს დასკვნა, რომ მთლიანად არქიტექტურულ-გეგმარებით გადაწყვეტილებათა საფუძველზე შედგენილი კომპიუტერული მოდელის გაანგარიშებათა შედეგები აკმაყოფილებს მდგრადობის, სიმტკიცის და დეფორმაციის შესაბამისი ნორმატიული დოკუმენტების მოთხოვნებს.

პროექტი შესრულებულია ქვეყანაში მოქმედი შემდეგი ნორმატიული დოკუმენტების მოთხოვნათა შესაბამისად:

1) პნ 01.05-08 ,,სამშენებლო კლიმატოლოგია”
2) პნ 01.01-09 ,,სეისმომედეგი მშენებლობა”
3) პნ 03.01-09 ,,ბეტონისა და რკინაბეტონის კონსტრუქციები”
4) პნ 02.01-08 ,,შენობისა და ნაგებობის ფუძეები”
5) СНиП 2.01.07.85. «Нагрузки и воздействия»

<u>მითითებები მშენებლობის განხორციელების პროცესში:</u>

1. მუშა პროექტის არქიტექტურული, კონსტრუქციული და საინჟინრო ნაწილის, ასევე მშენებლობის ორგანიზაციის პროექტის შესაბამისად, სამშენებლო ორგანიზაციამ უნდა დაამუშაოს მშენებლობის წარმოების პროექტი საქართველოში მოქმედი სამშენებლო ნორმების მიხედვით უსაფრთხოების ნორმების გათვალისწინებით.

2. საძირკვლის ქვეშა ქანები, რომელზედაც ხდება შენობიდან მოსული სტატიკური თუ დინამიკური დატვირთვების გადაცემა, მიღებული იქნას ინჟინერ-გეოლოგის მიერ თანახმად ნორმისა;

3. შენობის მიბმა ადგილზე განხორციელდეს არქიტექტურული ნახაზების შესაბამისად.

4 6. რკინაბეტონის ელემენტების დაბეტონებისას კონტროლი გაეწიოს ბეტონის მარკას, ვიბრირებას, დაბეტონების ხარისხს და სამუშაოთა წარმოების პროცესებს თანახმად ГОСТ 10180-78, ГОСТ 18105.-80, ГОСТ 18105.1-80, ГОСТ 108105.2-80;

მოწოდებული 50მ³-მდე ბეტონის პარტიიდან უნდა შემოწმდეს 4 ნიმუში, ხოლო 50მ³-ზე მეტი ბეტონის მოწოდების შემთხვევაში 6 ნიმუში აკრედიტაციის მქონე ლაბორატორიის მიერ ГОСТ 10180-90, ГОСТ 26633-91-ის შესაბამისად.

5. რკინაბეტონის კონსტრუქციებში პროექტით გამოყენებულია **A500C** და **A240C** კლასის არმატურა. შემოწმებულ იქნას ყოველი შემოტანილი პარტიის ხარისხი და შედგეს შესაბამისი აქტი.

6, არმატურის ღეროების გადაბმა განხორციელდეს პირგადადებით შედუღების გარეშე: პირგადადების სიგრძე გაჭიმულ ზონაში - **L=50Ø;** შეკუმშულ ზონაში - **L=40Ø;** არმატურის ჩაანკერება ბეტონის ტანში განხორციელდეს აბსოლუტურად ყველგან რკინაბეტონის ელემენტების შეერთების კვანძებში. ჩაანკერების სიგრძე გაჭიმულ ზონაში **L=50Ø;** შეკუმშულ ზონაში - **L=40Ø;** საჭიროების შემთხვევაში შედუღებით შეერთებები განხორციელდეს ГОСТ 19293-73-ის მიხედვით, პროექტის ავტორებთან შეთანხმებით.

7. არმატურების მოღუნვა განხორციელდეს ცივად გაცხელების გარეშე.

8. რკ.ბ-ის გადახურვის მზიდ კონსტრუქციებს მიეცეს სამშენებლო აწევა ,,შუქში მალის,, 1/250;

9. მშენებლობისას, თუ სამშენებლო მასალის განთავსება ხდება სახურავის ან გადახურვის კონსტრუქციებზე, მათმა დატვირთვამ არ უნდა გადააჭარბოს კვადრატულ მეტრზე პროექტით გათვალისწინებულ დროებით დატვირთვებს. იმ ადგილებში სადაც კონსტრუქცია ვერ უზრუნველყოფს დამატებითი დატვირთვის ზიდვას, მოწყობილი უნდა იქნას დროებითი დგარების და/ან სამაგრები.

10. შენობის გარე შემომფარგვლელი კედლები და შიდა ტიხრები განხორციელდეს თანამედროვე ტექნოლოგიებით დამზადებულ ცეცხლმედეგი მსუბუქი საკედლე ბლოკებით, რომლის მოცულობითი წონა არ უნდა აღემატებოდეს 1200კგ/მ³.

11. კედლების წყობა ყველგან უნდა დაუკავშირდეს არმირებით მზიდ კონსტრუქციას ყოველ III რიგში (600-700მმ) მოქნილი კავშირებით რომლელიც არ შეზღუდავს კარკასის ჰორიზონტალურ გადაადგილებას კედლების გასწვრივ. თუ ბლოკის წყობის სიმაღლის და სიგანის ფარდობა (H/W) აღემატება 12-ს აუცილებელია შუალედური რკინაბეტონის სარტყლების მოწყობა ბლოკის წყობის სიგანის ფარგლებში.

12. ფასადის დეკორატიული ელემენტები დაკავშირებული უნდა იქნას შენობის მზიდ კარკასთან.

13. ბეტონის სამუშაოების წარმოებისას ცხელი კლიმატის პირობებში +25 გრადუსზე მეტი ტემპერატურისა და 50%-ზე ნაკლები ფარდობითი ტენიანობისას გამოყენებული იქნას ცემენტები, რომელთა სამარკო სიმტკიცე არანაკლებ 20%-ით სჭარბობს ბეტონის საპროექტო მარკას.

ზამთრის პირობებში ბეტონის სამუშაოების წარმოებისას მხედველობაში იქნას მიღებული ბეტონის გაყინვისაგან დაცვის საჭირო ღონისძიებები.

14, ახლადჩაწყობილი ბეტონი დაცული უნდა იქნას მექანიკური დაზიანებებისაგან (ან ზემოქმედებისაგან) მზის სხივების პირდაპირი მოხვედრისაგან, ყინვისაგან და ქარისაგან. პროექტში მითითებული ბეტონის სიმტკიცის 75%-ის მიღწევამდე მისი სტრუქტურა ადვილად იმსხვრება, აქედან გამომდინარე ბეტონის აღნიშნული სიმტკიცის მიღწევამდე აუცილებელია

მკაცრად იქნას დაცული ტემპერატურისა და ტენიანობის რეჟიმი. დაუშვებელია მზიდ კონსტრუქციათა ყალიბების გამოხსნა ნორმატიული დოკუმენტებით განსაზღვრულ ვადაზე ადრე.

15. **ნებისმიერი შეუსაბამობა მუშა დოკუმენტაციის, განმარტებით ბარათის და არქიტექტურულ ნახაზებს შორის ეცნობოს პროექტის ავტორებს.**

16. სამშენებლო-სამონტაჟო სამუშაოები წარმოებული უნდა იქნას საქართველოს ტერიტორიაზე მოქმედი და ამ განმარტებითი ბარათით განსაზღვრულ ნორმებთან სრულ შესაბამისობაში.

17. მშენებლობა განხორციელდეს საავტორო ზედამხედველობის ქვეშ.

ქვაბულის გეგმა
მ 1:150

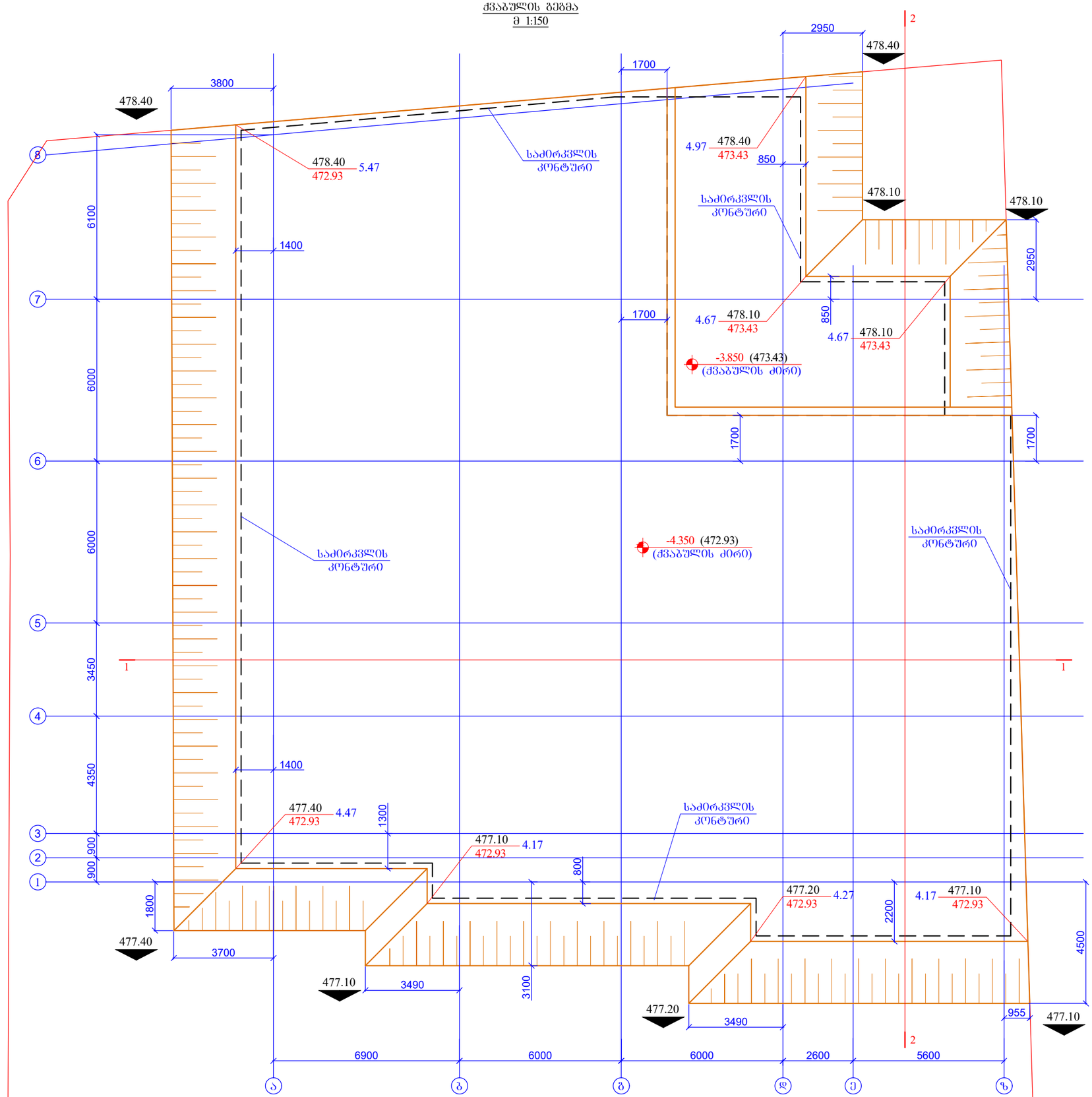

ფურცლის ფორმატი A3	ქ. თბილისი 2025	
	ფაილის დასახელება:	
პროექტის სახელწოდება: მრავალბინიანი საცხოვრებელი სახლი ვარკეთილში, ს/ნ 01.19.20.005.034		
თანამდებობა	გვარი	ხელმოწერა
შემსრულა	ზ.ქველაშვილი	
შემოწმება	თ.მაცაბერიძე	თ. მაცაბერიძე
პროექტის №:	ნახაზის სახელწოდება: ქვაბულის გეგმა	
თარიღი: 02 თებერვალი 2025		
კონსტრუქციული პროექტი		
სტადია	შშმა პროექტი	
ნახაზის #:	კ- 1	რევიზია: 04

գլխավոր ճարտարապետ Գևորգ Գևորգյան	04.02.2025 թ.
	A3
գլխավոր ինժեներ: Արամ Ավետիսյան	

ծրագրի անվանում՝
ՀԱՅԱՍՏԱՆԻ ՀԱՆՐԱՊԵՏՈՒԹՅԱՆ ԱՐԱՐԱՏԻ ՄԱՐԶԻ
ՎԱՂԱՇԱՏ ԳՅՈՒՂԻ ԱՎՏՈՄՈԲԻԼԱՅԻՆ ՃԱՆԱՊԱՐՀԻ
ԿԱ 01.19.20.005.034

ՕՊՀՀԱՐԿԱՅԱՆ ՀԱՄԱԿԱՐԳ	ձևաչափ	նշումներ
ՀԱՍԱՐԱԿԱԿԱՆ ՊԱՇՏՈՆՅԱ	Գ.ԱՐՇԱԿՅԱՆ	
ՀԱՏԱԿԱՑՎԱԾ ՄԱՍ	Ա.ՄԱՆՈՒԿՅԱՆ	

ճանապարհների և կամուրջների վարչություն ՊՈԱԿ

ծրագրի փուլ	ՆԱԽԱԳԻԾ
	ձ- 2
ճանապարհի #:	ճանապարհ 04

ճանապարհների և կամուրջների վարչություն ՊՈԱԿ

ծրագրի N:	
02 03ՀՈՒ 2025	
ծրագրման փուլ:	ձևաչափ 1:1
ՀԱՄԱՁԱՅՆԵՑՎԱԾ ՀԱՍՏԱՏՎԱԾ	
ՀԱՆՁՆԱԺՈՂՈՎ	ՁՐԱԳՐԱՅԻՆ ՀԱՏՎԱԾ

ՀԱՏՎԱԾ 1-1
1:200

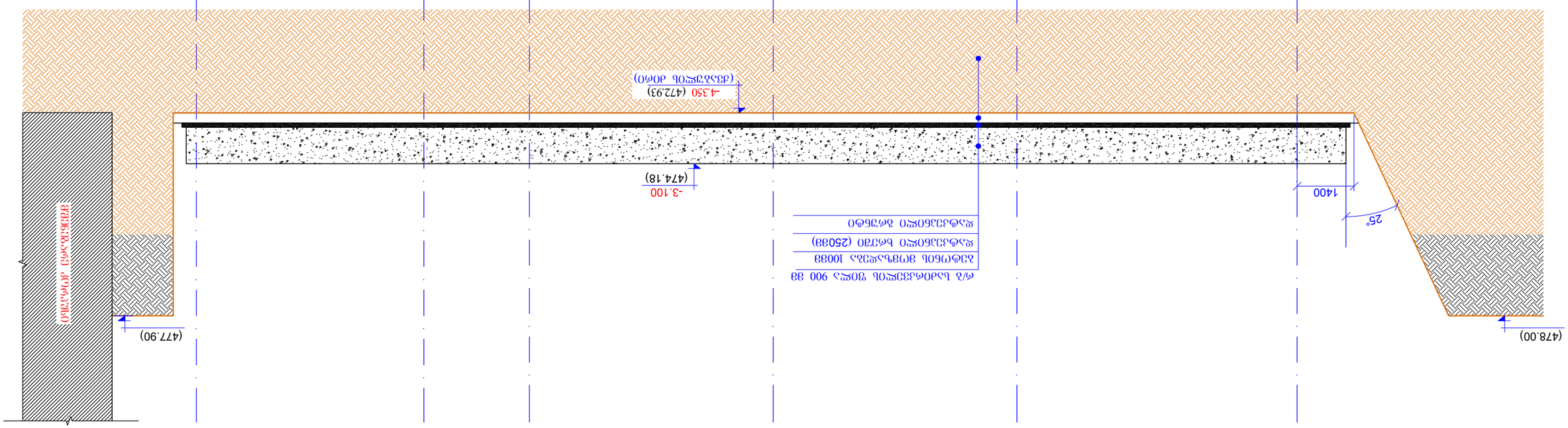

ჭრილი 2-2
მ 1:200

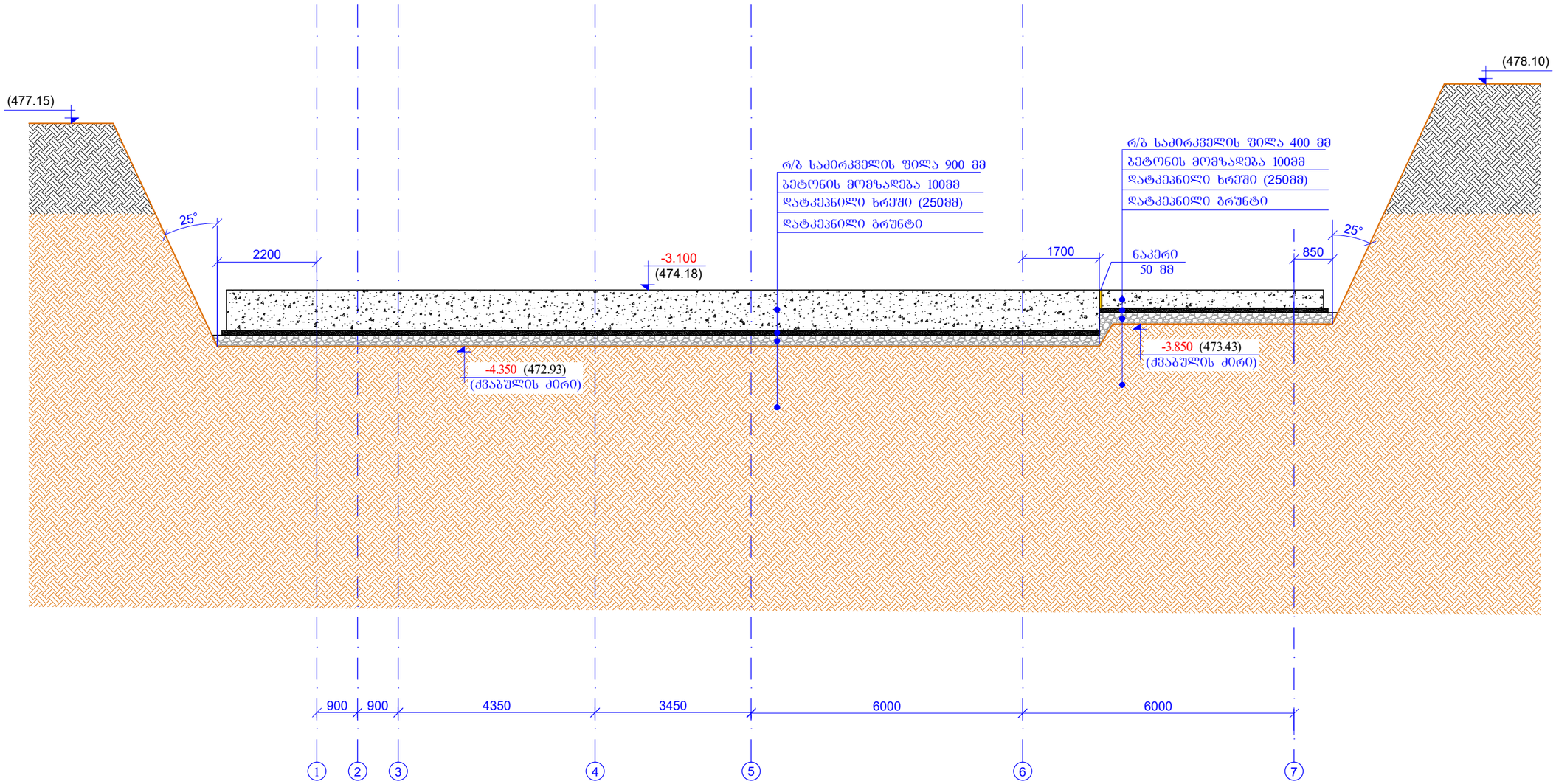

შენიშვნები:

1. მოსაჭრელი გრუნტის საორიენტაციო მოცულობა გაფხვიერების კოეფიციენტის გათვალისწინების გარეშე შეადგენს 4 300 მ³. (მოცულობები დაზუსტდეს ადგილზე)
2. დასაძრელი ბალასტის საორიენტაციო მოცულობა შეადგენს 200 მ³.
3. ქვაბული მიღებულ იქნას ინჟინერ-გეოლოგის მიერ თანახმად ნორმისა.
4. შენობის მიბმა ადგილზე განხორციელდეს არქიტექტურული ნახაზების მიხედვით.

ფურცლის ფორმატი A3		ქ. თბილისი 2025
		ფაილის დასახელება:
პროექტის სახელწოდება: მრავალბინიანი საცხოვრებელი სახლი ვარკეთილში, ს/ნ 01.19.20.005.034		
თანამდებობა	გვარი	ხელმოწერა
შესრულა	ზ.ქველაშვილი	
შეამოწმა	თ.მაცაბერიძე	
პროექტის №:	ნახაზის სახელწოდება:	
თარიღი: 02 ივნისი 2025	ჭრილი 2-2	
კონსტრუქციული პროექტი		
სტადია	შშმა პროექტი	
ნახაზის #:	ა- 3	რევიზია: 04

რკ/ბ-ის საძირკვლის ფილის საყალიბე გეგმა
ნიშნული -3.100
მ 1:150

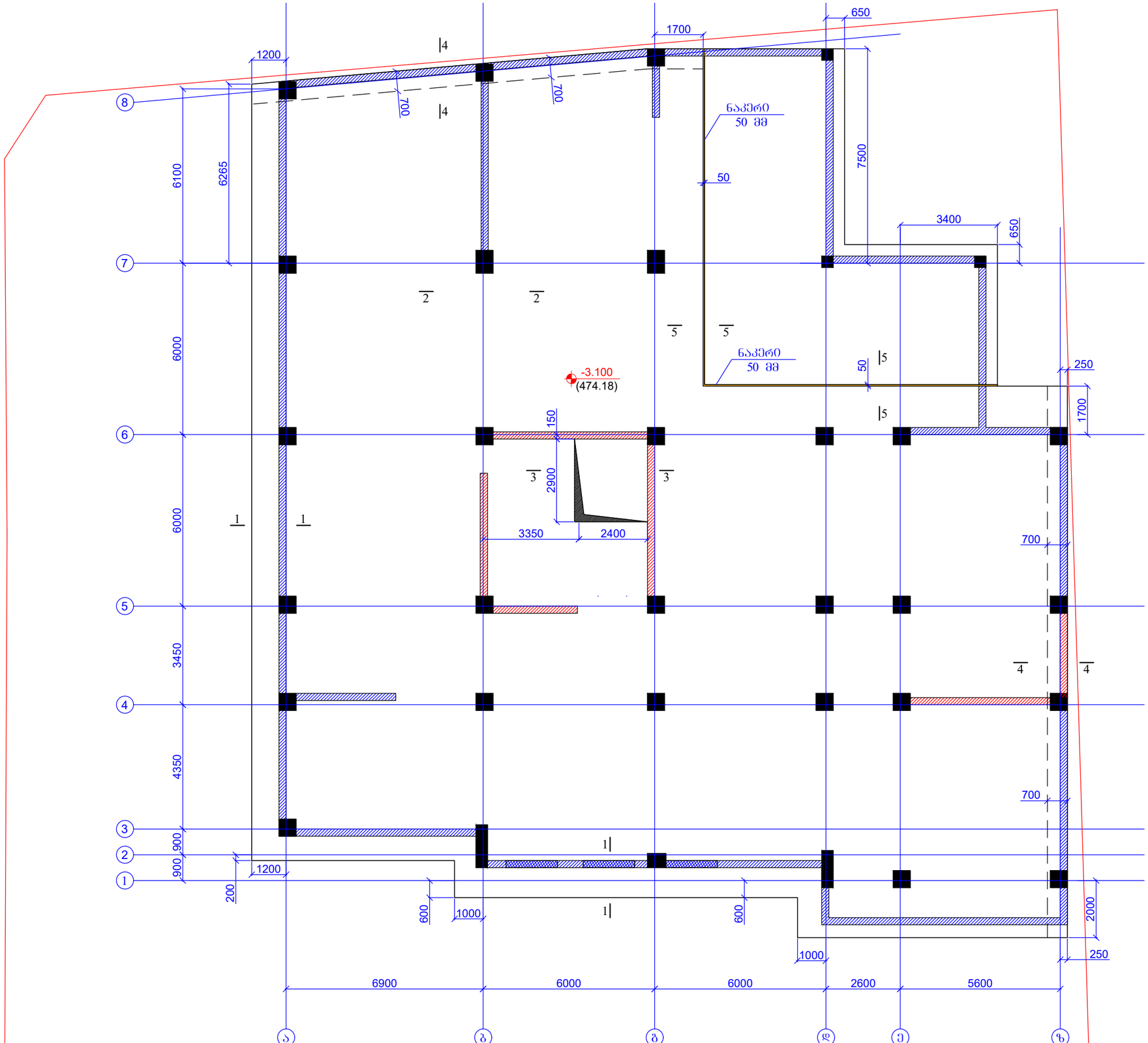

ფურცლის ფორმატი A3		ქ. თბილისი 2025
		ფაილის დასახელება:
პროექტის სახელწოდება: მრავალბინიანი საცხოვრებელი სახლი ვარკეთილში, ს/კ 01.19.20.005.034		
თანამდებობა	გვარი	ხელმოწერა
შემსრულა	ზ.ქველაძვილი	
შემოწმა	თ.მაცაბერიძე	
პროექტის №:	ნახაზის სახელწოდება:	
თარიღი: 02 თებერვალი 2025	რკ/ბ-ის საძირკვლის ფილის საყალიბე გეგმა ნიშნული -3.100	
კონსტრუქციული პროექტი		
სტადია	მუშა პროექტი	
ნახაზის #:	კ- 4	რევიზია: 04

საძირკვლის ფილის ქვედა შრის არმირების გეგმა

ნიშნ. -3.100

მ. 1:150

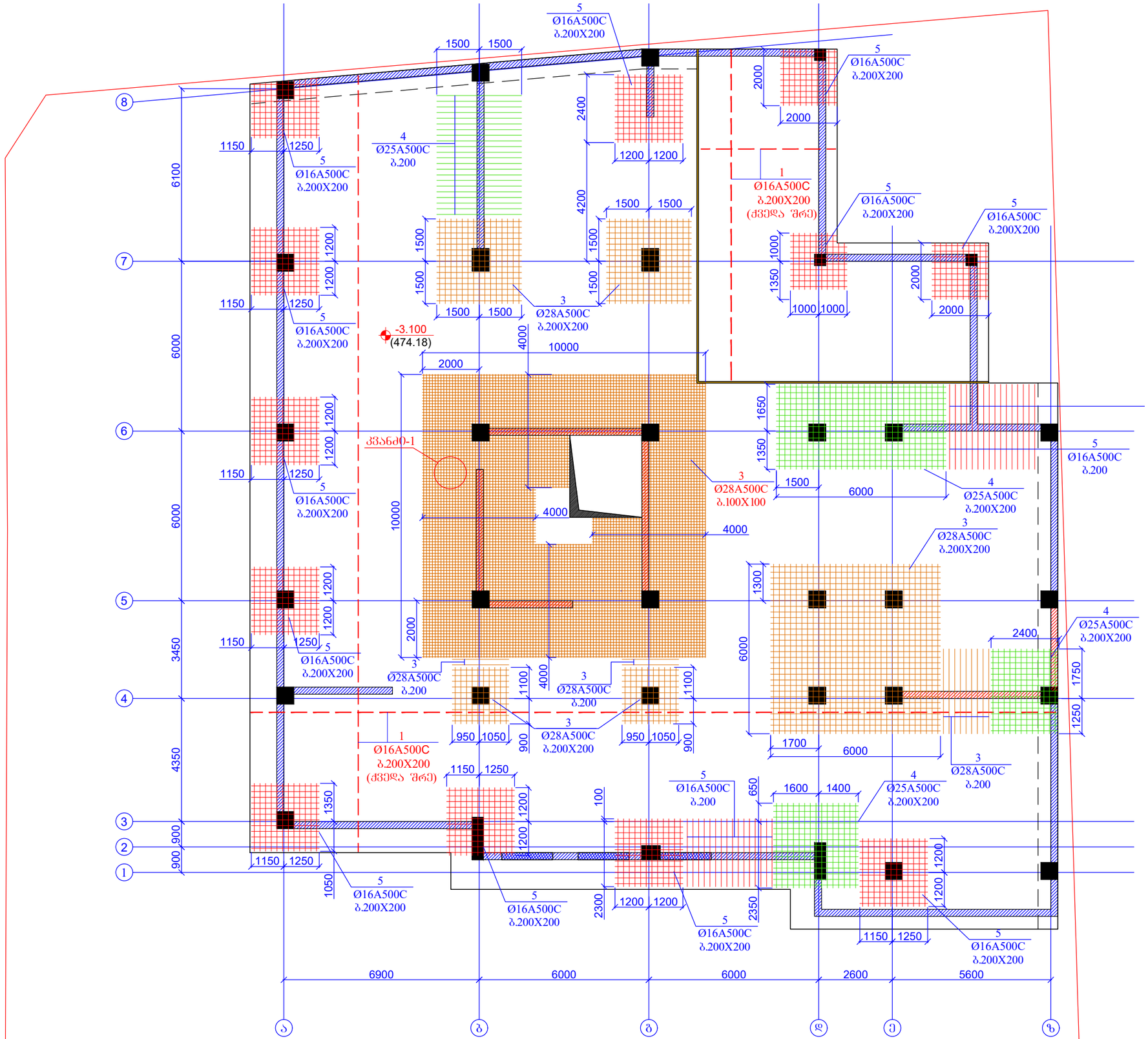

შპრცლის ფორმატი A3		ქ. თბილისი 2025
		შაილის დასახელება:
პროექტის სახელწოდება: მრავალბინიანი საცხოვრებელი სახლი ვარკეთილში, ს/ე 01.19.20.005.034		
თანამდებობა	გვარი	ხელმოწერა
შემსრულა	ზ.ქველაშვილი	
შეამოწმა	თ.მაცაბერიძე	
პროექტის №:	ნახაზის სახელწოდება: საძირკვლის ფილის ქვედა შრის არმირების გეგმა ნიშნ. -3.100	
თარიღი: 02 თებერვალი 2025		
კონსტრუქციული პროექტი		
სტადია	შუშა პროექტი	
ნახაზის #:	ა- 5	რევიზია: 04

ф3/3-ОЬ Ь5ь0Ф6Д33ЕЧОЬ ЭЮЕЧОЬ Ч3Ф5 ЗФ0Ь ѵ3Ф0Ь ЭФ0Ф6Д30Ь Д3Д8Ь

Х ЭФ8Ь6ФОЗЧЕЧЗЬ

6ОЗЬ3ЕЧО -3.100

З 1:150

6
14 Ø18A500C
Ь.200
4000
1450
1450

8
21 Ø28A500C
Ь.200
2000
2000
6000

7
35 Ø25A500C
Ь.200
6000

6
31 Ø18A500C
Ь.200
3000
6100

1
Ø16A500C
Ь.200
(ЧЬ3Ѵ Ѵ3Ф3)

-3.100
(474.18)

1000
1000
2400
3600

6
31 Ø18A500C
Ь.200

7
36 Ø25A500C
Ь.200

2
Ø18A500C
Ь.200
(ЧЬ3Ѵ Ѵ3Ф3)

7
67 Ø25A500C
Ь.200
4000
1000
2150

50
200

6
28 Ø18A500C
Ь.200
4000
1450

6
31 Ø18A500C
Ь.200

800
800
800
1250
5150
3050
2950

5600
2600
6000
6000
6900

Ь
Ь
Ь
Ь
Ь
Ь

1
2
3
4
5
6
7
8

900
900
4350
3450
6000
6000
6100

ЗЧЬЭФЧЗЬЧЗЬ ЗЧЬЭФЧЗЬЧЗЬ	д. ОЗЬОЬЧЬОЬ 2025
ЗЧЬЭФЧЗЬЧЗЬ	A3
ЧЬЭЬЧЗЬ:	ЧЬЭЬЧЗЬ ЬЧЬЭЬЧЗЬ:

ЗФЧЗЬЧЗЬ ЬЧЬЭЬЧЗЬ ЧЬЭЬЧЗЬ:

ЗЬЭЬЧЗЬ ЬЧЬЭЬЧЗЬ ЧЬЭЬЧЗЬ ЗЬЭЬЧЗЬ ЬЧЬЭЬЧЗЬ ЗЬЭЬЧЗЬ ЬЧЬЭЬЧЗЬ ЗЬЭЬЧЗЬ ЬЧЬЭЬЧЗЬ ЗЬЭЬЧЗЬ ЬЧЬЭЬЧЗЬ ЗЬЭЬЧЗЬ ЬЧЬЭЬЧЗЬ

ЧЬЭЬЧЗЬ ЬЧЬЭЬЧЗЬ:	ЗЬЭЬЧЗЬ	ЬЧЬЭЬЧЗЬ ЗЬЭЬЧЗЬ
ЗЬЭЬЧЗЬ ЬЧЬЭЬЧЗЬ ЗЬЭЬЧЗЬ	ЬЧЬЭЬЧЗЬ ЗЬЭЬЧЗЬ	ЗЬЭЬЧЗЬ ЬЧЬЭЬЧЗЬ

ЬЧЬЭЬЧЗЬ ЗЬЭЬЧЗЬ ЬЧЬЭЬЧЗЬ ЗЬЭЬЧЗЬ ЬЧЬЭЬЧЗЬ ЗЬЭЬЧЗЬ ЬЧЬЭЬЧЗЬ ЗЬЭЬЧЗЬ ЬЧЬЭЬЧЗЬ ЗЬЭЬЧЗЬ ЬЧЬЭЬЧЗЬ ЗЬЭЬЧЗЬ ЬЧЬЭЬЧЗЬ

ЗЬЭЬЧЗЬ ЬЧЬЭЬЧЗЬ:	ЗЬЭЬЧЗЬ ЬЧЬЭЬЧЗЬ ЗЬЭЬЧЗЬ ЬЧЬЭЬЧЗЬ ЗЬЭЬЧЗЬ ЬЧЬЭЬЧЗЬ ЗЬЭЬЧЗЬ ЬЧЬЭЬЧЗЬ ЗЬЭЬЧЗЬ ЬЧЬЭЬЧЗЬ ЗЬЭЬЧЗЬ ЬЧЬЭЬЧЗЬ
ЗЬЭЬЧЗЬ ЬЧЬЭЬЧЗЬ ЗЬЭЬЧЗЬ ЬЧЬЭЬЧЗЬ ЗЬЭЬЧЗЬ ЬЧЬЭЬЧЗЬ ЗЬЭЬЧЗЬ ЬЧЬЭЬЧЗЬ ЗЬЭЬЧЗЬ ЬЧЬЭЬЧЗЬ ЗЬЭЬЧЗЬ ЬЧЬЭЬЧЗЬ ЗЬЭЬЧЗЬ ЬЧЬЭЬЧЗЬ	

ЗЬЭЬЧЗЬ ЬЧЬЭЬЧЗЬ:	ЗЬЭЬЧЗЬ ЬЧЬЭЬЧЗЬ ЗЬЭЬЧЗЬ ЬЧЬЭЬЧЗЬ ЗЬЭЬЧЗЬ ЬЧЬЭЬЧЗЬ ЗЬЭЬЧЗЬ ЬЧЬЭЬЧЗЬ ЗЬЭЬЧЗЬ ЬЧЬЭЬЧЗЬ ЗЬЭЬЧЗЬ ЬЧЬЭЬЧЗЬ	
ЗЬЭЬЧЗЬ ЬЧЬЭЬЧЗЬ ЗЬЭЬЧЗЬ ЬЧЬЭЬЧЗЬ ЗЬЭЬЧЗЬ ЬЧЬЭЬЧЗЬ ЗЬЭЬЧЗЬ ЬЧЬЭЬЧЗЬ ЗЬЭЬЧЗЬ ЬЧЬЭЬЧЗЬ ЗЬЭЬЧЗЬ ЬЧЬЭЬЧЗЬ ЗЬЭЬЧЗЬ ЬЧЬЭЬЧЗЬ		

ЗЬЭЬЧЗЬ ЬЧЬЭЬЧЗЬ:	ЗЬЭЬЧЗЬ ЬЧЬЭЬЧЗЬ ЗЬЭЬЧЗЬ ЬЧЬЭЬЧЗЬ ЗЬЭЬЧЗЬ ЬЧЬЭЬЧЗЬ ЗЬЭЬЧЗЬ ЬЧЬЭЬЧЗЬ ЗЬЭЬЧЗЬ ЬЧЬЭЬЧЗЬ ЗЬЭЬЧЗЬ ЬЧЬЭЬЧЗЬ	
ЗЬЭЬЧЗЬ ЬЧЬЭЬЧЗЬ ЗЬЭЬЧЗЬ ЬЧЬЭЬЧЗЬ ЗЬЭЬЧЗЬ ЬЧЬЭЬЧЗЬ ЗЬЭЬЧЗЬ ЬЧЬЭЬЧЗЬ ЗЬЭЬЧЗЬ ЬЧЬЭЬЧЗЬ ЗЬЭЬЧЗЬ ЬЧЬЭЬЧЗЬ ЗЬЭЬЧЗЬ ЬЧЬЭЬЧЗЬ		

ЗЬЭЬЧЗЬ ЬЧЬЭЬЧЗЬ:	ЗЬЭЬЧЗЬ ЬЧЬЭЬЧЗЬ

რკ/ბ-ის საძირკვლის ფილის ზედა შრის არმირების გეგმა

Y მიმართულება

ნიშნული -3.100

მ 1:150

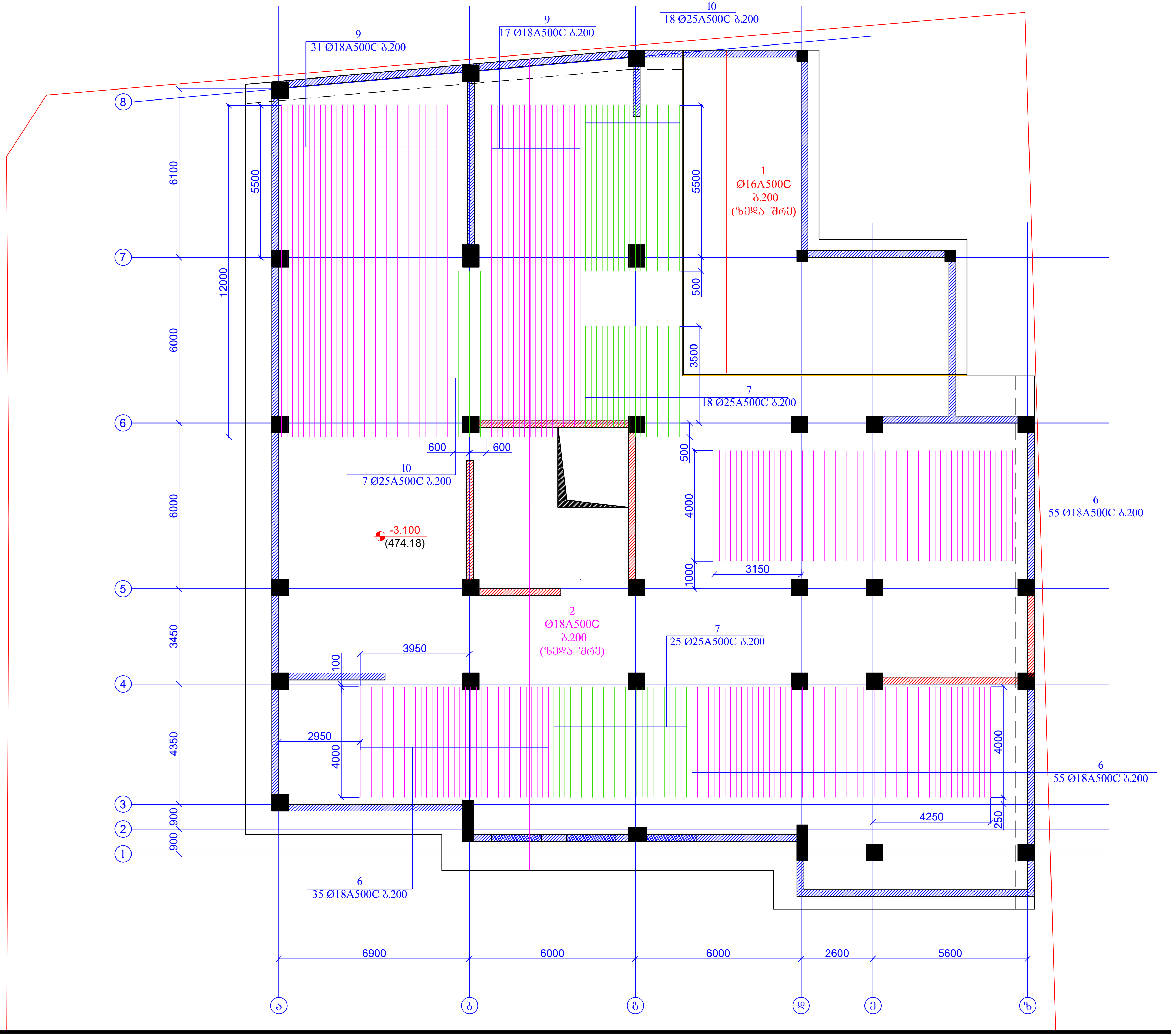

ფურცლის ფორმატი A3	ქ. თბილისი 2025	
	ფაილის დასახელება:	
პროექტის სახელწოდება: მრავალბინიანი საცხოვრებელი სახლი ვარკეთილში, ს/ʒ 01.19.20.005.034		
თანამდებობა	გვარი	ხელმოწერა
შეასრულა	ზ.ქველაშვილი	
შეამოწმა	თ.მაცაბერიძე	
პროექტის №:	ნახაზის სახელწოდება: რკ/ბ-ის საძირკვლის ფილის ზედა შრის არმირების გეგმა Y მიმართულება ნიშნული -3.100	
თარიღი: 02 ივნისი 2025		
კონსტრუქციული პროექტი		
სტადია	მუშა პროექტი	
ნახაზის #:	კ- 7	რევიზია: 04

ԱՇԽԱՏԱՆՔԱՅԻՆ ՊԱՏԿԵՐ

ՀԱՏԱԿ ՄԱՍ

6թվ. -3.100

8. 1:150

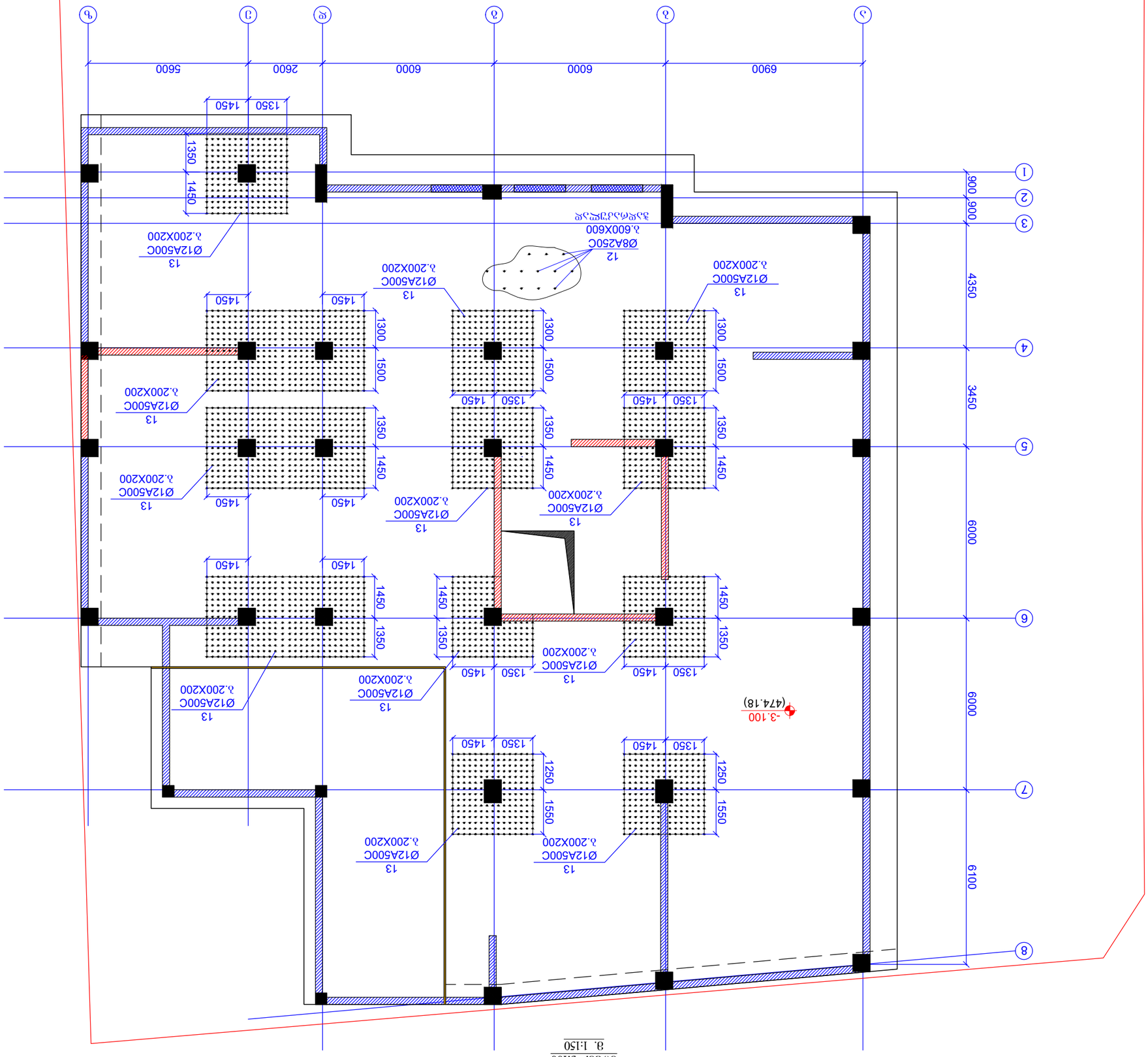

ԳՐԱՖԻԿԱԿԱՆ ՄԱՍ ՀԱՏԱԿ ՄԱՍ		Ա3
ՀԱՍՏԱՏՈՒՄ՝		Ա. ՕՀՕՍՏՈՒՄՈ 2025
ՇԻՆԱՐԱՐԱԿԱՆ ՄԱՍԵՐ ՀԱՐԿԱՅԻՆ ՀԱՏԱԿԱՑՈՒՄ ՍԱՀՄԱՆՎՈՂ ՇԻՆՈՒԹՅՈՒՆՆԵՐԻ ՀԱՄԱՐ ՀՀ ՔԱՂԱՔԱՇԻՆՈՒԹՅԱՆ ՆԱԽԱՐԱՐՈՒԹՅԱՆ ՀՀ ՇՀԱՎ 01.19.20.005.034		
ՕՊԵՐԱՏՈՐ ՀԱՍՏԱՏՈՂ	ԱՆՀՈՒ	ՀԱՅԿԱԿԱՆ ԳՈՐԾԱՐԱՐՈՒԹՅՈՒՆ
ՏՆՏԵՍԱԿԱՆ ՀԱՄԱՁԱՅՆԱՑՈՒՄ	ԿԱՐԱՊԵՏՅԱՆ Ա.Ա.	
ԳԼԽԱՎՈՐ ՄԱՍՆԱԳԵՏ		
ՀԱՄԱՀՈՂԱԿԱՆ ՀԱՐԿԱՅԻՆ ՀԱՏԱԿԱՑՈՒՄ		
ՀԱՄԱՀՈՂԱԿԱՆ ՀԱՐԿԱՅԻՆ ՀԱՏԱԿԱՑՈՒՄ ՀԱՏԱԿ ՀԱՄԱՐ ԱՐԵՎՄՈՒՏԻ ԱՅԳԱԼՃ ՄՈՒՏՔ -3.100	ԱՇԽԱՏԱՆՔԱՅԻՆ ՆՇՈՒՄՆԵՐԻ ՀԱՄԱՐ	
ՀԱՏԱԿԻ ԱՆՎԱՆՈՒՄ՝	02 ՕՀՕՍՏՈՒՄՈ 2025 ԹՎԱԿԱՆ:	
ՀԱՏԱԿԻ ՀԱՄԱՐ՝	ՀԱՏԱԿԻ ՄԱՍԵՐԻ ՔԱՆԱԿ՝	
ՀԱՏԱԿԻ ՀԱՄԱՐ՝	ՀԱՏԱԿԻ ՄԱՍԵՐԻ ՔԱՆԱԿ՝	04 ՔԱՆԱԿ՝ ԱՅՍՕՐՎԱԾՈՒԹՅՈՒՆ
ՀԱՏԱԿԻ ՄԱՍԵՐԻ #:	Ա-8	ՀԱՏԱԿԻ ՄԱՍԵՐԻ ՔԱՆԱԿ՝ 04

კვეთი 1-1
მ. 1:25

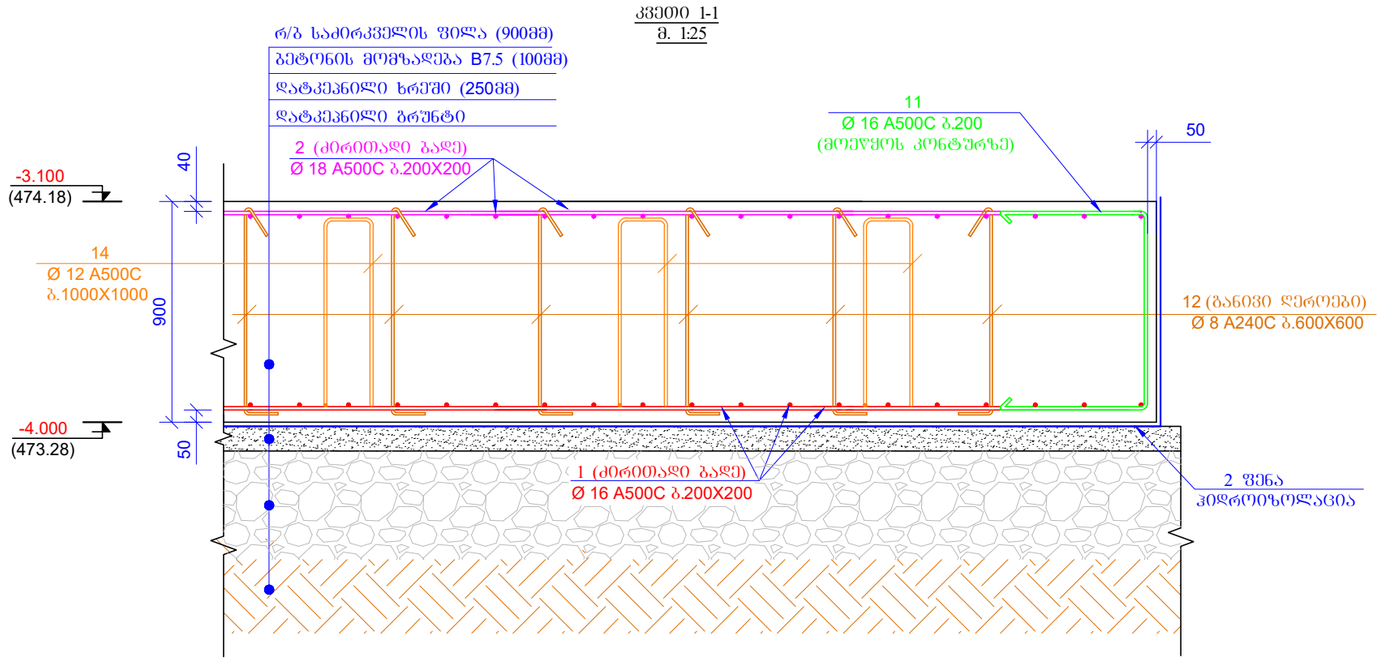

პოზ. 11

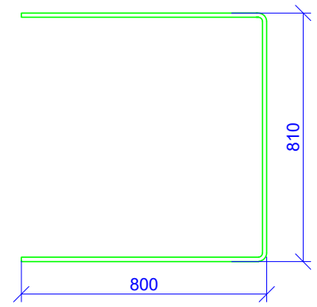

L= 2410მმ

პოზ. 12; 13

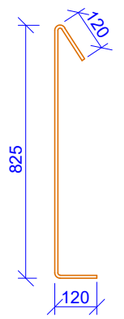

L= 1065 მმ

პოზ. 14

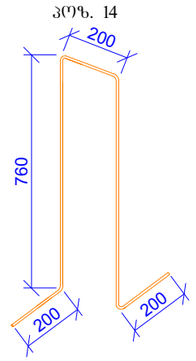

L=2120 მმ

კვეთი 2-2
მ. 1:25

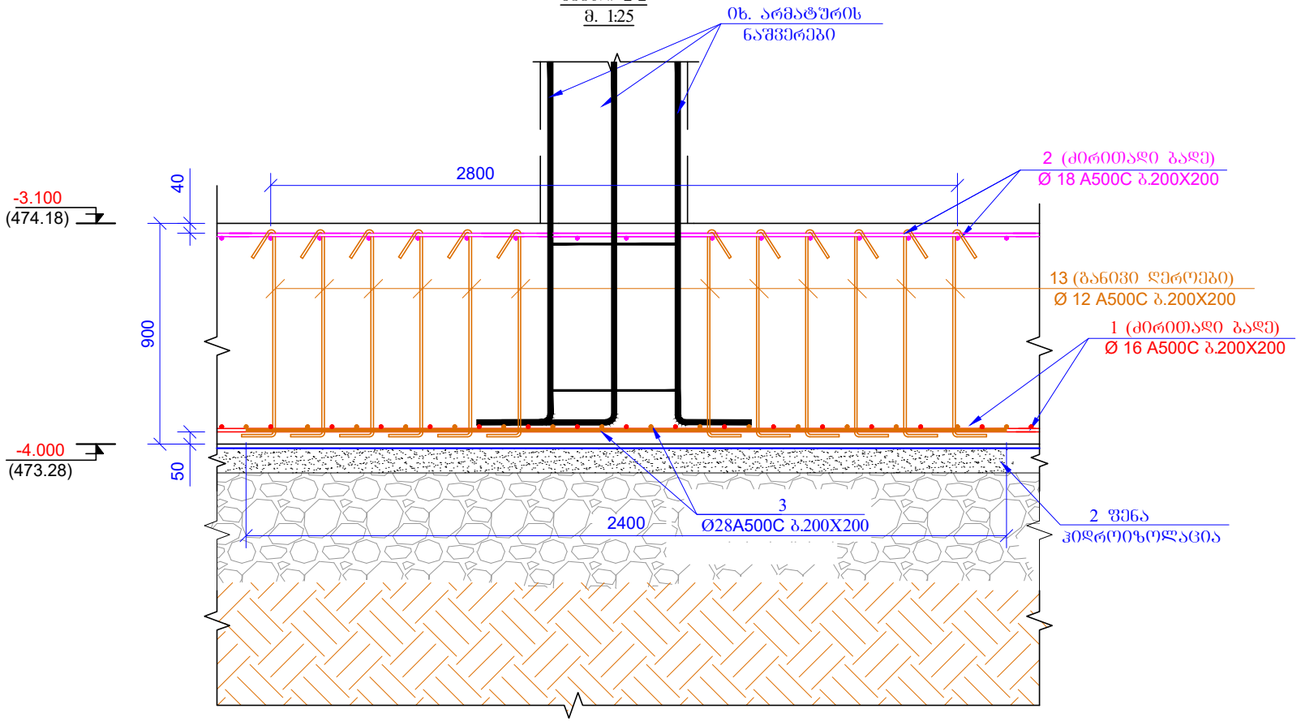

პოზ. 15

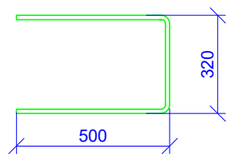

L= 1320 მმ

პოზ. 16

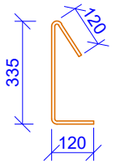

L= 575 მმ

პოზ. 18

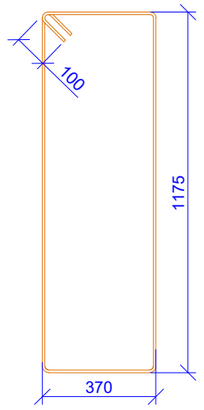

L=3290 მმ

ფურცლის ფორმატი A3		ქ. თბილისი 2025
		შაბლონის დასახელება:
პროექტის სახელწოდება: მრავალბინიანი საცხოვრებელი სახლი ვარკეთილში, ს/ს 01.19.20.005.034		
თანამდებობა	გვარი	ხელმოწერა
შემსრულა	ზ.ქველაშვილი	
შემოწმდა	თ.მაცაბერიძე	
პროექტის №:	ნახაზის სახელწოდება: კვეთი 1-1; 2-2	
თარიღი: 02 თებერვალი 2025		
კონსტრუქციული პროექტი		
სტადია	შუშა პროექტი	
ნახაზის #:	კ- 9	რევიზია: 04

ფურცლის #:	ა-10
ნახატის დასახელება:	ფუნდამენტის ჭრილი
ფურცლის ზომა:	A3
პროექტის ფაზა:	ტენდერი
პროექტის დასახელება:	ჭოროხის ხეობის სანაპირო ზოლის ტურისტული ინფრასტრუქტურის განვითარება, ეტაპი 01.19.20.005.034
ორგანიზაციის დასახელება	ხელმოწერა	ელ. ფოსტა, ტელეფონი
შპს „ბათუმის ტურისტული ინფორმაციის ცენტრი“		ნინო ბერიძე 599
შპს „ბათუმის ტურისტული ინფორმაციის ცენტრი“		ნინო ბერიძე 599
შპს „ბათუმის ტურისტული ინფორმაციის ცენტრი“		ნინო ბერიძე 599
შპს „ბათუმის ტურისტული ინფორმაციის ცენტრი“		ნინო ბერიძე 599
შპს „ბათუმის ტურისტული ინფორმაციის ცენტრი“		ნინო ბერიძე 599
ავტორის ხელმოწერა:		
ნახატის დასახელება:		
02.03.2026		
ფურცლის №:		
02.03.2026		
ნახატის №:		
ფურცლის ზომა:		
ფურცლების რაოდენობა:		
ფურცლის №:		

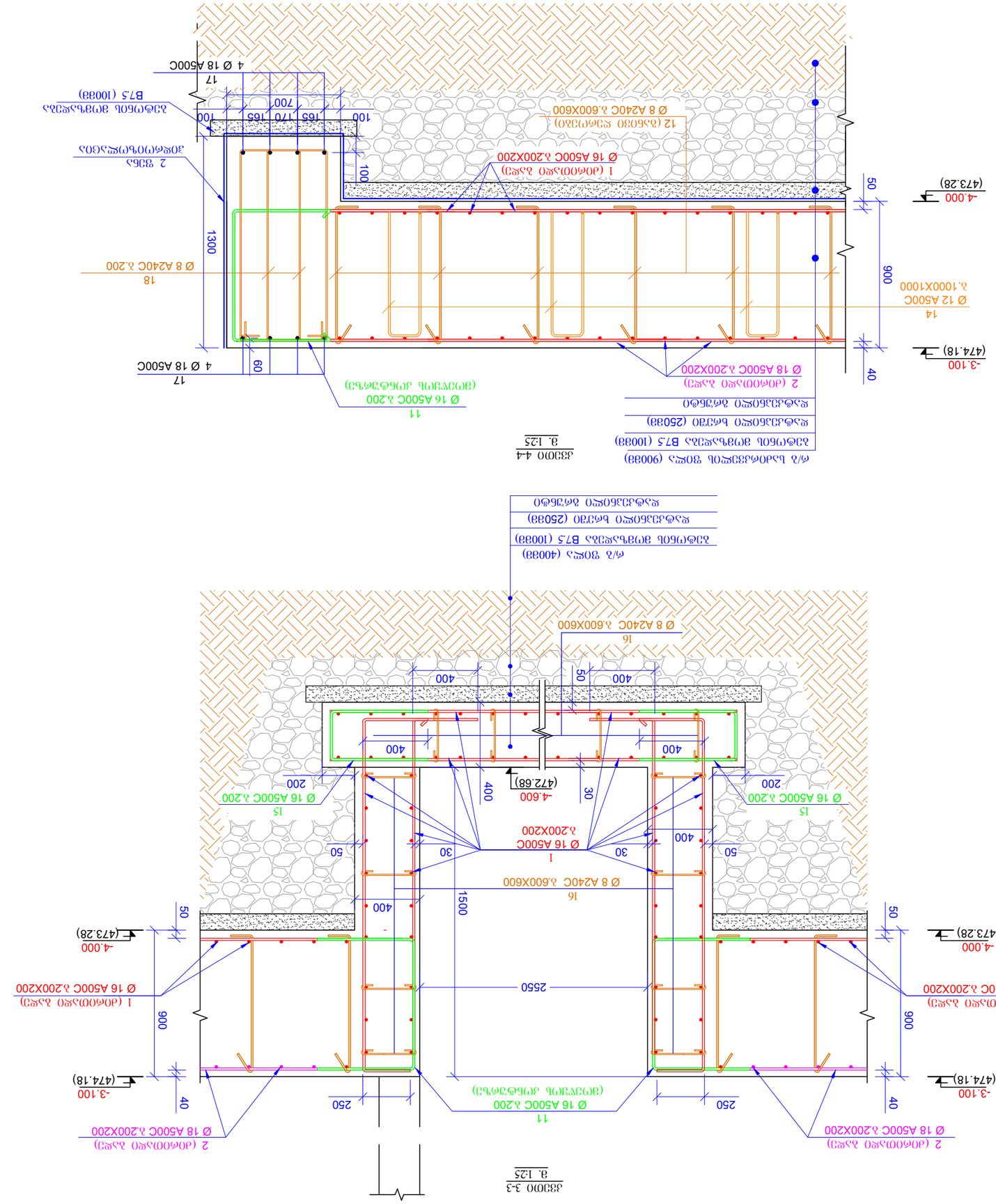

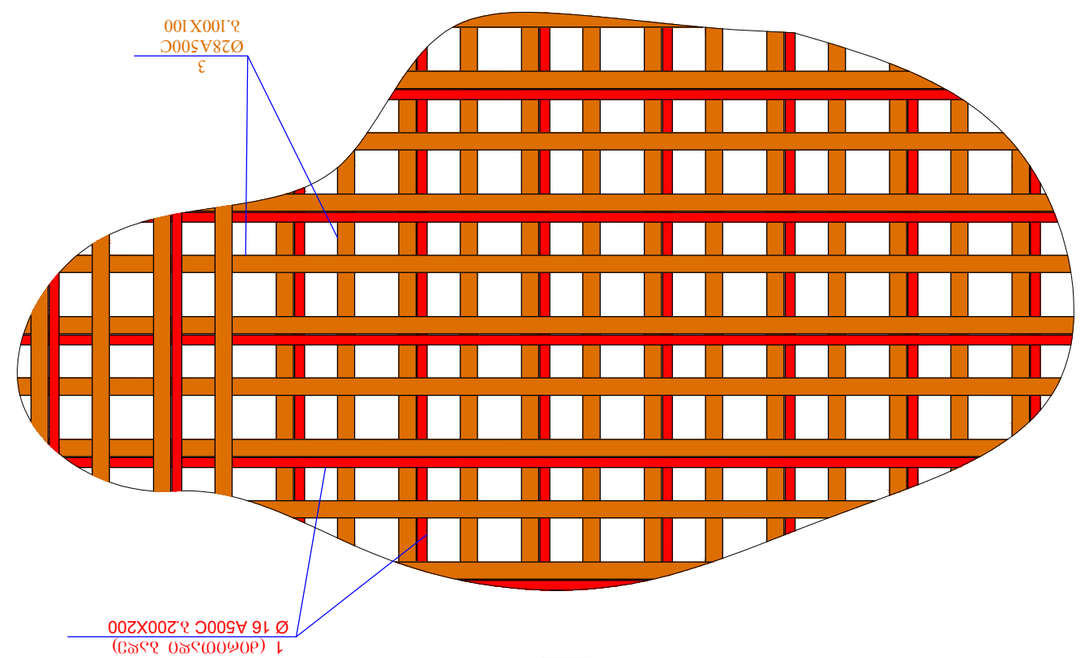

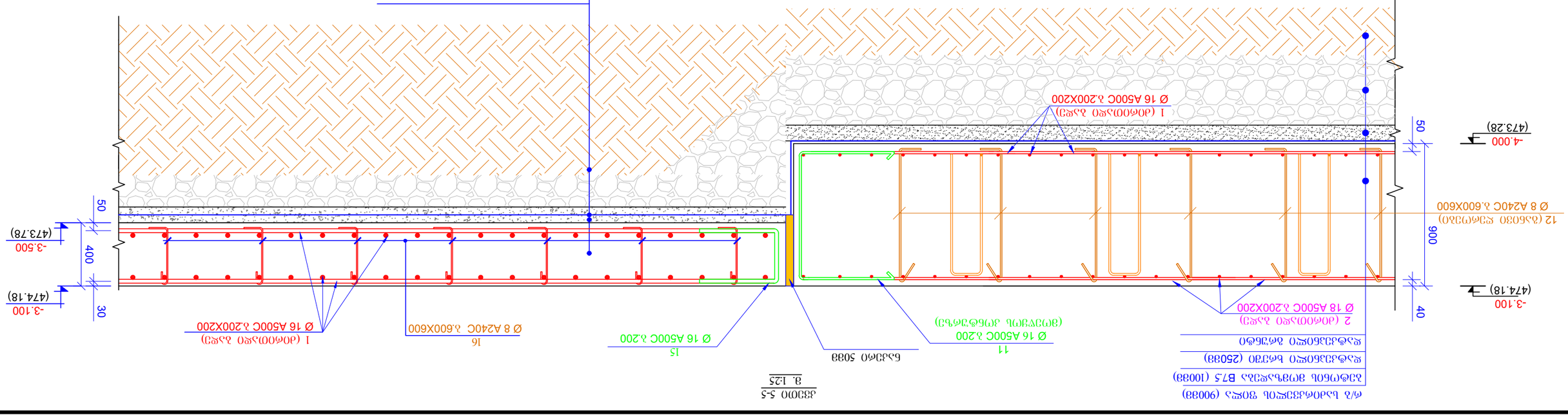

מק"ט	תיאור	אורך ס"מ	כמות	משקל יחידה (ק"ג)	משקל כולל (ק"ג)
	בטון B7.5				
1	מוט ישר	920000	16	14536.44	14536.44
2	מוט ישר	760000	18	15198.09	15198.09
3	מוט ישר	2400000	28	11613.35	11613.35
4	מוט ישר	407000	25	1570.02	1570.02
5	מוט ישר	715000	16	1129.73	1129.73
6	מוט ישר	4000	18	8.00	2255.72
7	מוט ישר	4000	25	15.43	2777.43
8	מוט ישר	4000	28	19.36	406.47
9	מוט ישר	12000	18	24.00	1151.85
10	מוט ישר	6000	25	23.15	578.63
11	מוט ישר	2410	16	3.81	2246.67
12	מוט ישר	1065	8	0.42	668.89
13	מוט ישר	1065	12	0.95	2886.97
14	מוט ישר	2120	12	1.88	1036.31
15	מוט ישר	1320	16	2.09	542.27
16	מוט ישר	575	8	0.23	54.51
17	מוט ישר	300000	18	599.92	599.92
18	מוט ישר	3290	8	1.30	675.79
				ק"ג סה"כ:	59929.07
	בטון B25 W6				658.20
	בטון B7.5				79.00

מהנדס:	ד. מוסטפוס 2025
שרטט:	A3
קנ"מ:	
מספר גיליון:	
מספר תכנית:	02 מוסטפ 2025
שם התכנית:	בית מגורים בן 3 קומות מעל קומת עמודים, מרתף חלקי ומבנה עזר
כתובת:	גוש 01.19.20.005.034
מהנדס:	
שרטט:	
תאריך:	22.03.2026
בקנ"מ:	
מס' גיליון:	ג- 11
גיליון מתוך:	04

რკ/ბ-ის სვეტების მარკირების გეგმა
ნ0მნ. -3.100
მ 1:150

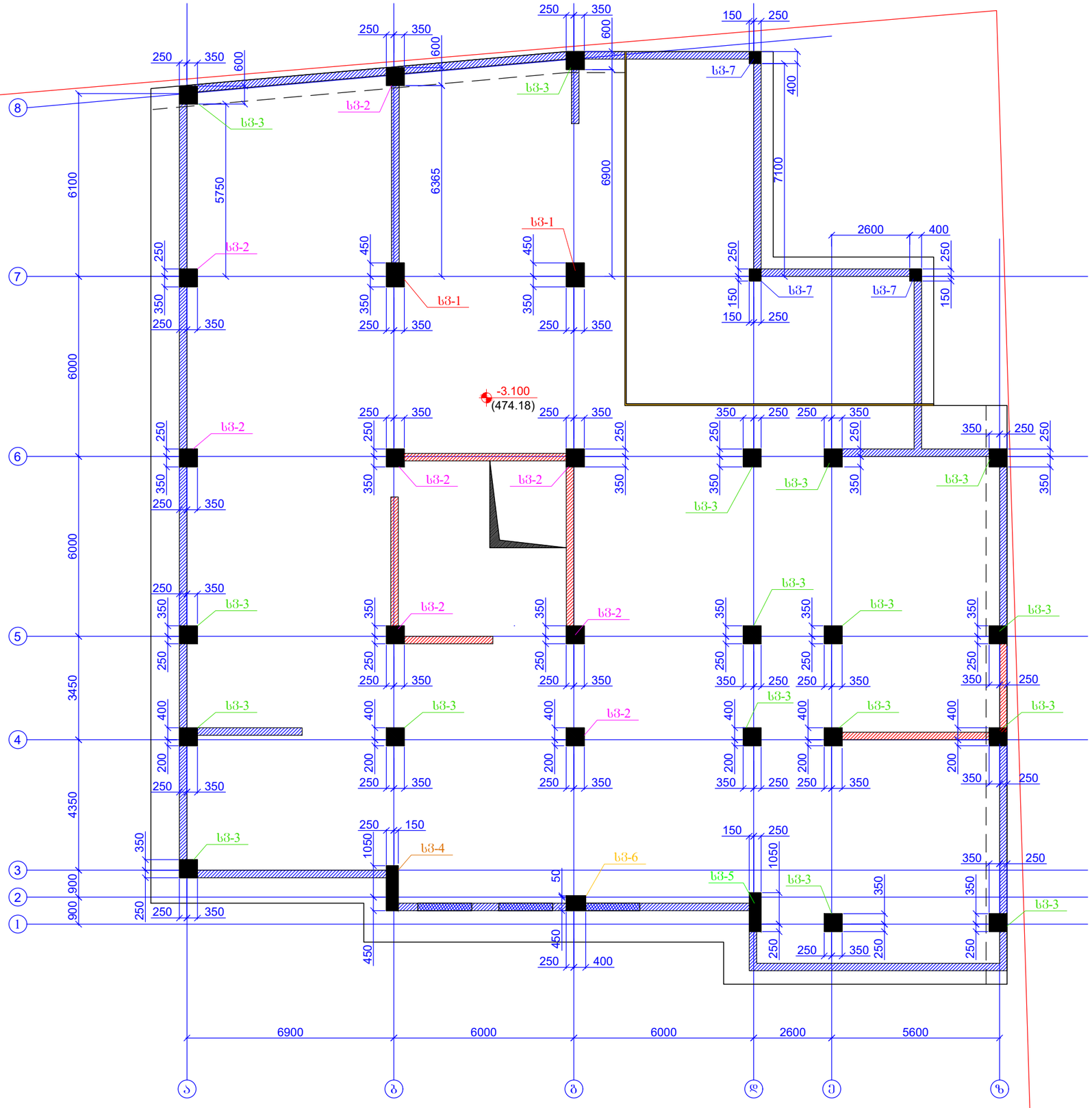

ფურცლის ფორმატი A3		ქ. თბილისი 2025
		შაილის დასახელება:
პროექტის სახელწოდება: მრავალბინიანი საცხოვრებელი სახლი ჯარჯეთილში, ს/ს 01.19.20.005.034		
თანამდებობა	შპარი	ხელმოწერა
შეასრულა	ზ.ქველაშვილი	
შეამოწმა	ი.მაცაბერიძე	
პროექტის №:	ნახაზის სახელწოდება:	
თარიღი: 02 თებერვალი 2025	რკ/ბ-ის სვეტების მარკირების გეგმა ნ0მნ. -3.100	
კონსტრუქციული პროექტი		
სტადია	მუშა პროექტი	
ნახაზის #:	კ- 12	რევიზია: 04

ხვ.-1 (2ც)

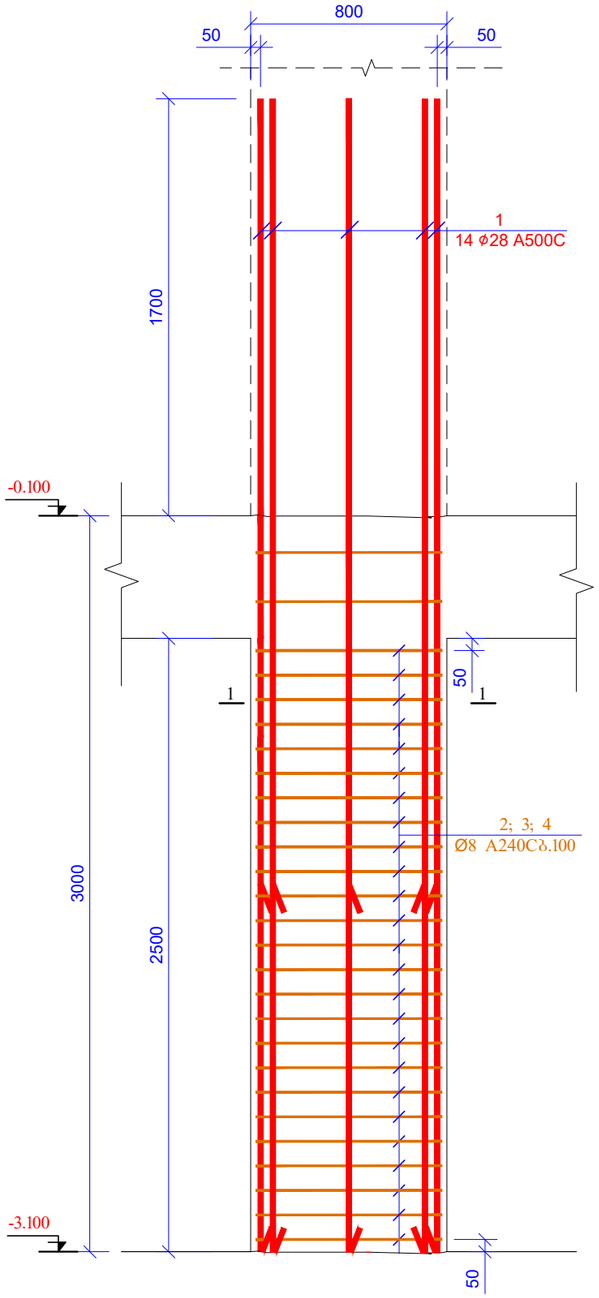

ხვ.-1 (2ც)

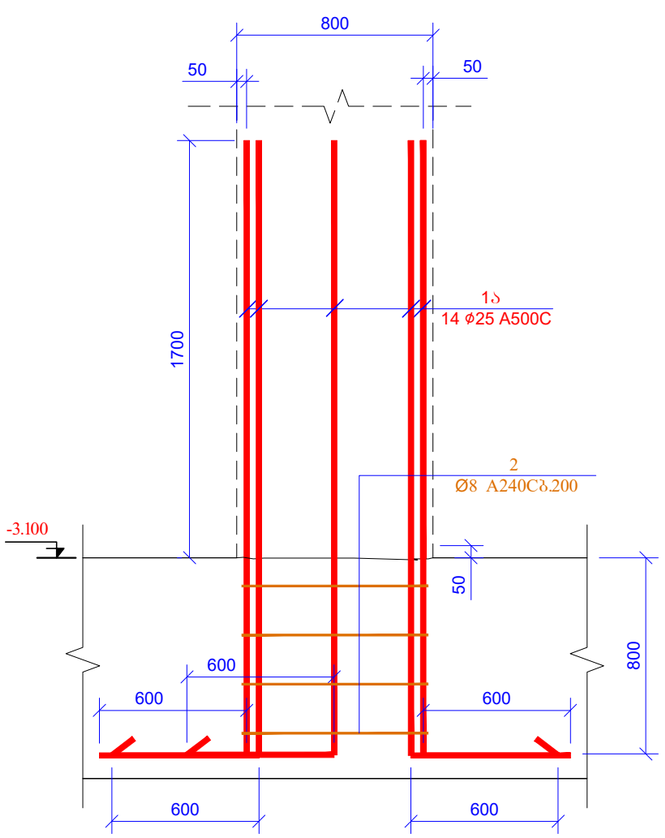

კვეთი 1-1
მ 1:20

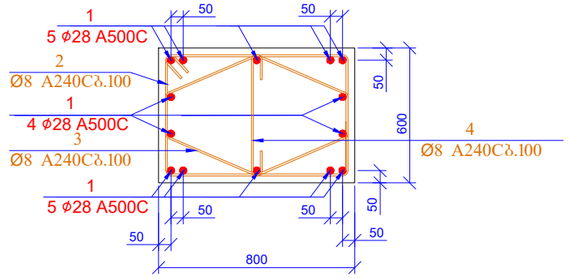

პოზ. 2

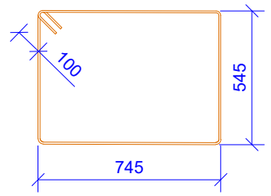

L=2780 მმ

პოზ. 3

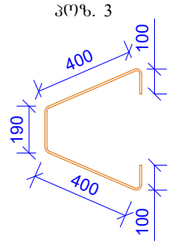

L=1200 მმ

პოზ. 4

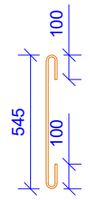

L=745 მმ

პოზ.	ა ღ ნ ი შ ვ ნ ა	დ ა ს ა ხ ე ლ ე ბ ა	რაოდ.	ერთ. წონა (კგ)	საერთო წონა (კგ)
		სვეტი-1			
1		Ø 28 A500C ℓ= 4700	28	22.74	636.80
1ა		Ø 28 A500C ℓ= 3100	28	15.00	420.02
2		Ø 8 A240C ℓ= 2780	58	1.10	63.69
3		Ø 8 A240C ℓ= 1200	100	0.47	47.40
4		Ø 8 A240C ℓ= 745	50	0.29	14.71
				სულ:	1182.62
		მასალები			
		ბეტონი B25		2.400	მ³

ფურცლის ფორმატი A3	ქ. თბილისი 2025	
	ფაილის დასახელება:	
პროექტის სახელწოდება: მრავალბინიანი საცხოვრებელი სახლი ვარკეთილში, ს/ნ 01.19.20.005.034		
თანამდებობა	გვარი	ხელმოწერა
შემსრულა	ზ.ქველაძვილი	
შემოწმა	თ.მაცაბერიძე	
პროექტის №:	ნახაზის სახელწოდება:	
თარიღი: 02 თებერვალი 2025	სვ-1 სვეტების განლაგება	
კონსტრუქციული პროექტი		
სტადია	შშმა პროექტი	
ნახაზის #:	კ- 13	რევიზია: 04

ხ36.-2 (8ც)

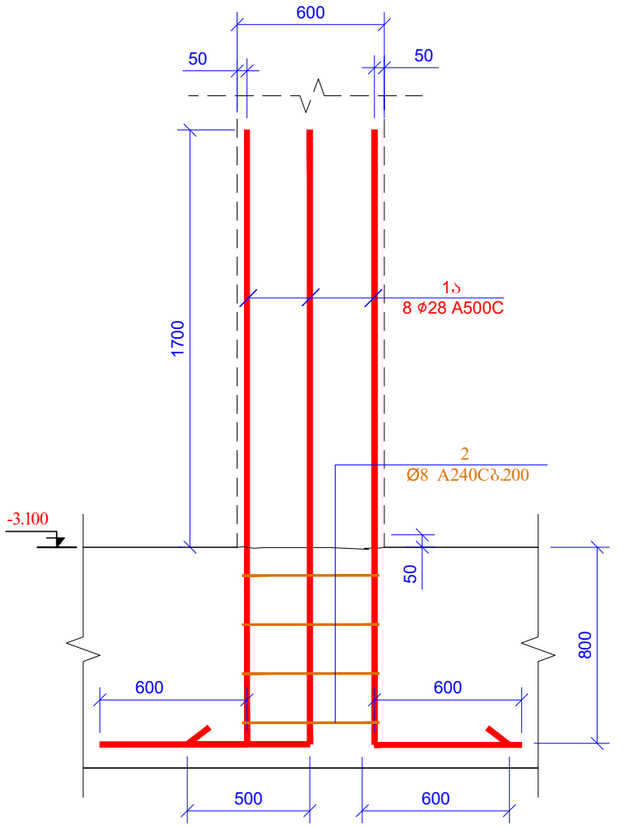

ხ3.-2 (8ც)

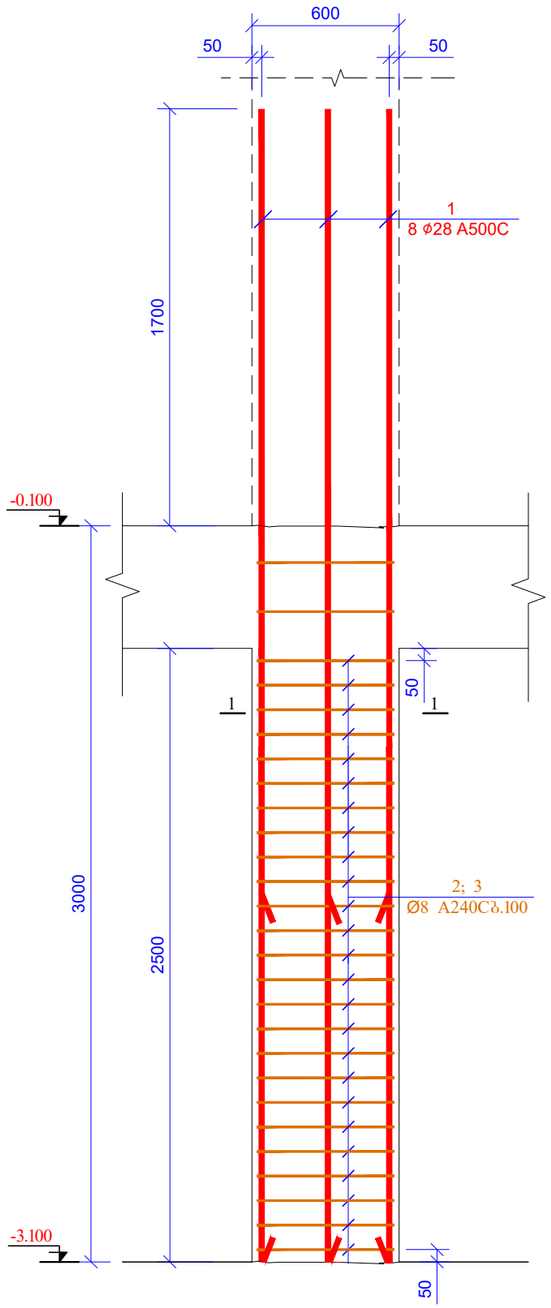

კვეთი 1-1
მ 1:25

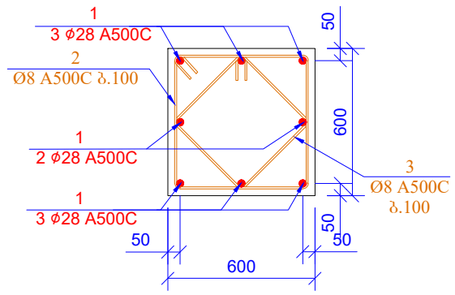

პოზ. 2

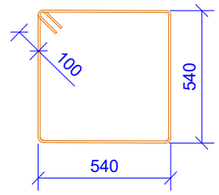

L=2360 მმ

პოზ. 3

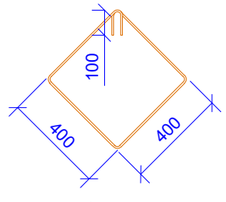

L=1800 მმ

პოზ.	ა ღ ნ ი შ ვ ნ ა	დ ა ხ ა ს ი ე ლ ე ბ ა	რაოდ.	ერთ. წონა (კგ)	საერთო წონა (კგ)
		სვეტი0-2			
1		Ø 28 A500C ℓ= 4700	64	22.74	1455.54
1ა		Ø 28 A500C ℓ= 3100	64	15.00	960.04
2		Ø 8 A240C ℓ= 2360	232	0.93	216.28
3		Ø 8 A240C ℓ= 1800	200	0.71	142.20
				სულ:	2774.06
		მასალები			
		ბეტონი B25		7.200	მ³

შკალა A3		ქ. თბილისი 2025
		შაბლონის დასახელება:
პროექტის სახელწოდება: მრავალბინიანი საცხოვრებელი სახლი ვარკეთილში, ს/ნ 01.19.20.005.034		
თანამდებობა	გვარი	ხელმოწერა
შესრულა	ზ.ქველაშვილი	
შეამოწმა	თ.მაცაბერიძე	
პროექტის №:	ნახაზის სახელწოდება:	
თარიღი: 02 თებერვალი 2025	სვ-2 სპეციფიკაცია	
კონსტრუქციული პროექტი		
სტადია	შშმა პროექტი	
ნახაზის #:	ა- 14	რევიზია: 04

სვნ.-3 (17ც)

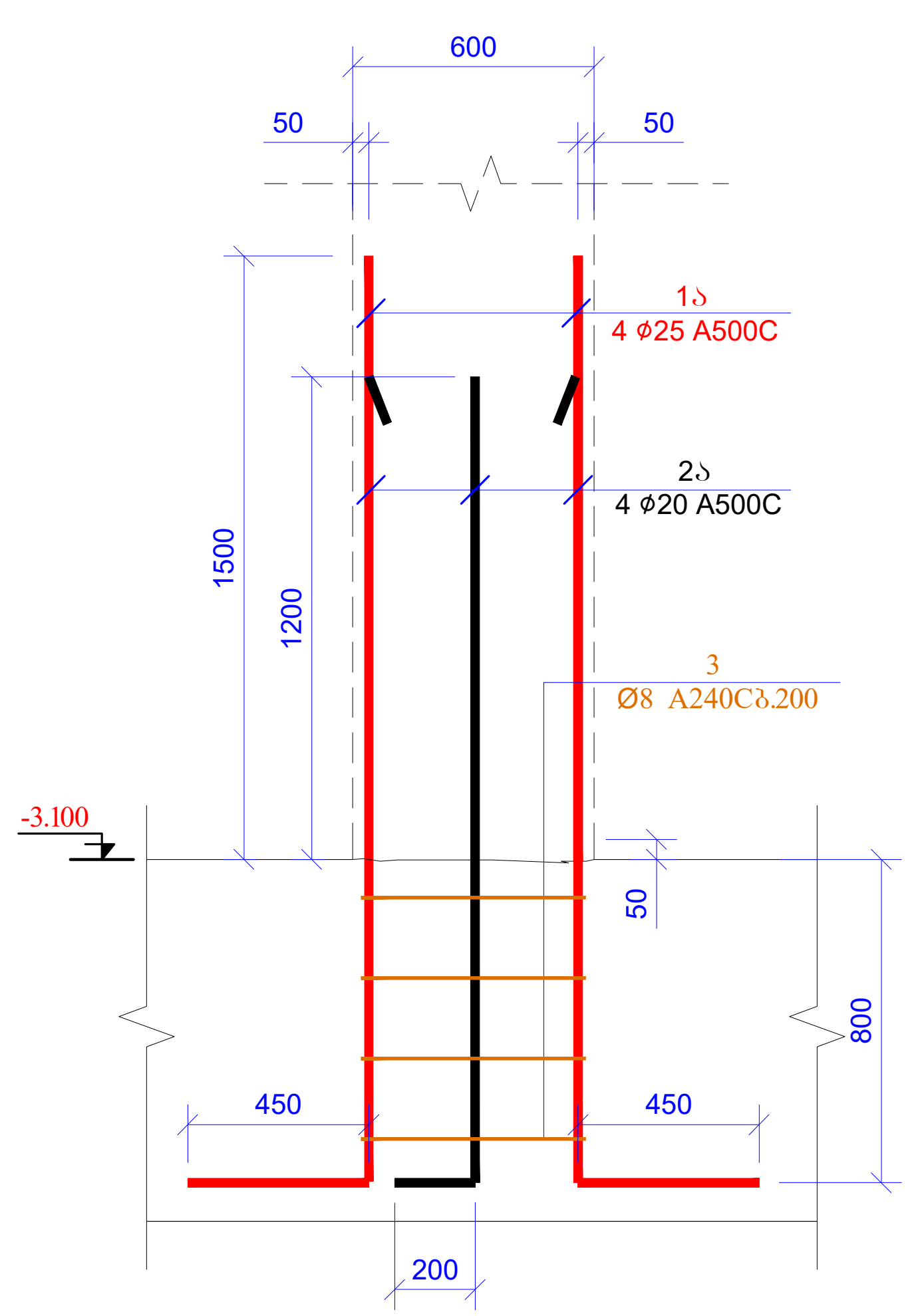

სვ.-3 (17ც)

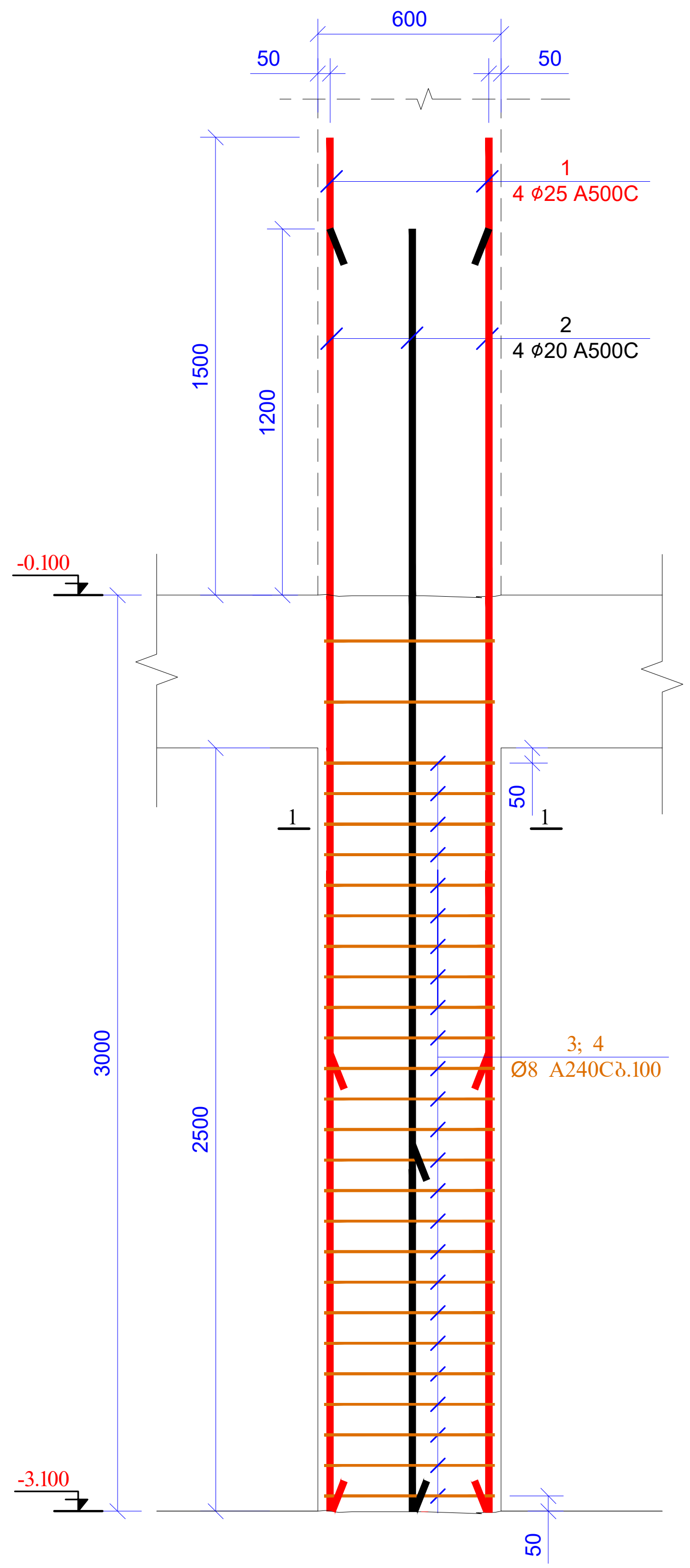

კვეთი 1-1
მ 1:25

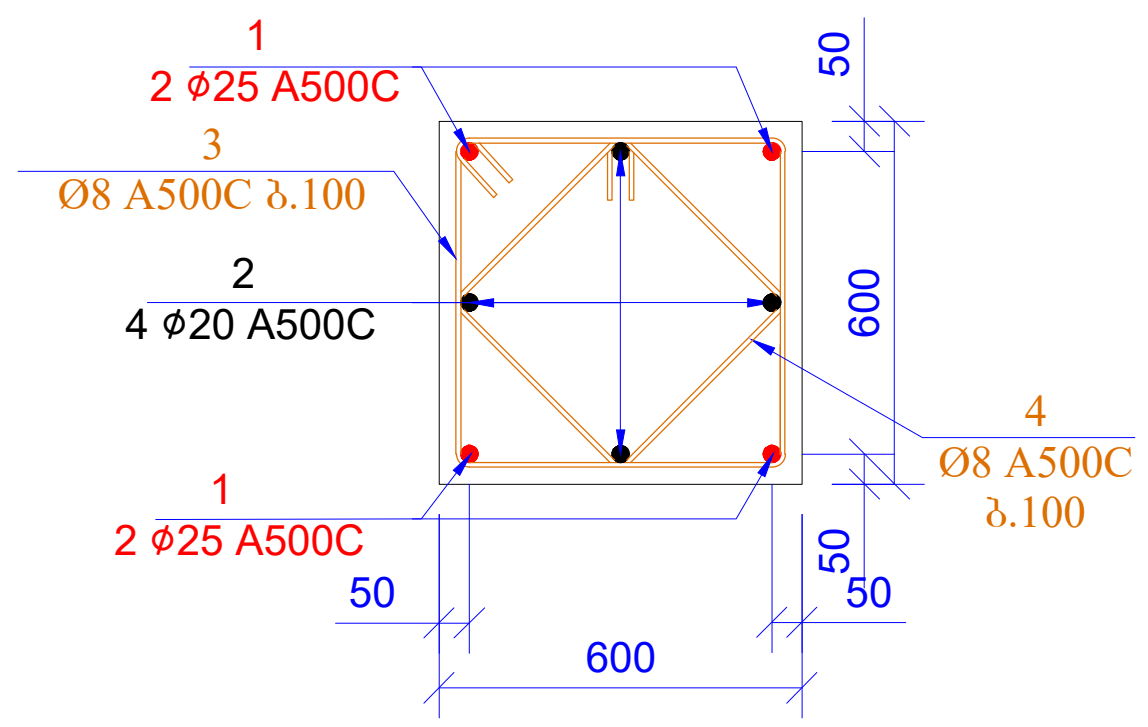

პოზ. 3

პოზ. 4

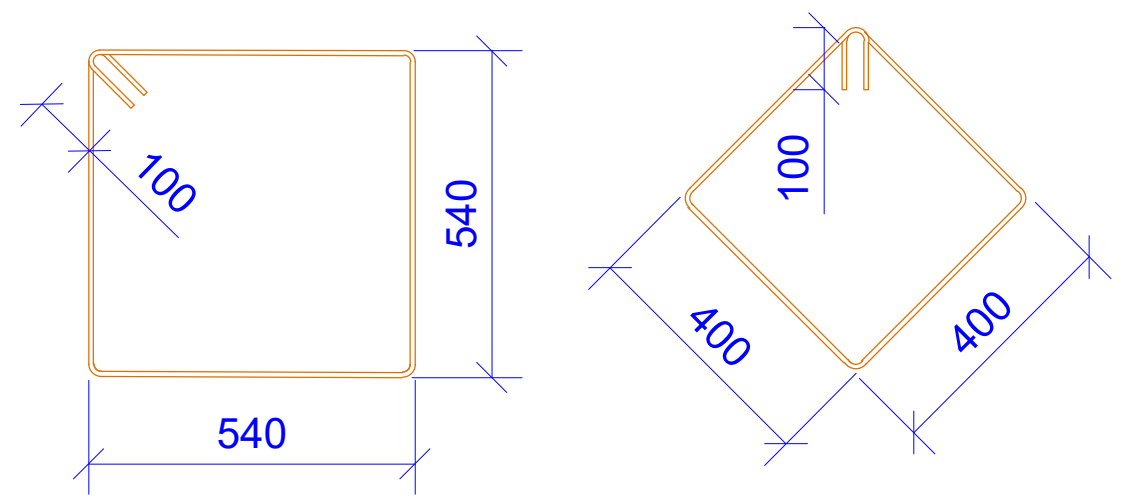

L=2360 მმ

L=1800 მმ

პოზ.	ა ღ ნ ი შ ვ ნ ა	დ ა ს ა ხ ე ლ ე ბ ა	რაოდ.	წონა ერთ. (კგ)	საერთო წონა (კგ)
		სვეტი-3			
1		Ø 25 A500C ℓ= 4500	68	17.36	1180.41
1ა		Ø 25 A500C ℓ= 2750	68	10.61	721.36
2		Ø 20 A500C ℓ= 4200	68	10.37	705.10
2ა		Ø 20 A500C ℓ= 2200	68	5.43	369.34
3		Ø 8 A240C ℓ= 2360	493	0.93	459.59
4		Ø 8 A240C ℓ= 1800	425	0.71	302.18
				სულ:	3737.97
		მასალები			
		ბეტონი B25		15.300	$მ^3$

ფურცლის ფორმატი A3	ქ. თბილისი 2025	
	ფაილის დასახელება:	
პროექტის სახელწოდება: მრავალბინიანი საცხოვრებელი სახლი ვარკეთილში, ს/კ 01.19.20.005.034		
თანამდებობა	გვარი	ხელმოწერა
შეასრულა	ზ.ქველაშვილი	
შეამოწმა	თ.მაცაბერიძე	
პროექტის №:	ნახაზის სახელწოდება: სვ-3 სპეციფიკაცია	
თარიღი: 02 ივნისი 2025		
კონსტრუქციული პროექტი		
სტადია	მუშა პროექტი	
ნახაზის #:	კ- 15	რევიზია: 04

ხვ.-4 (1G)

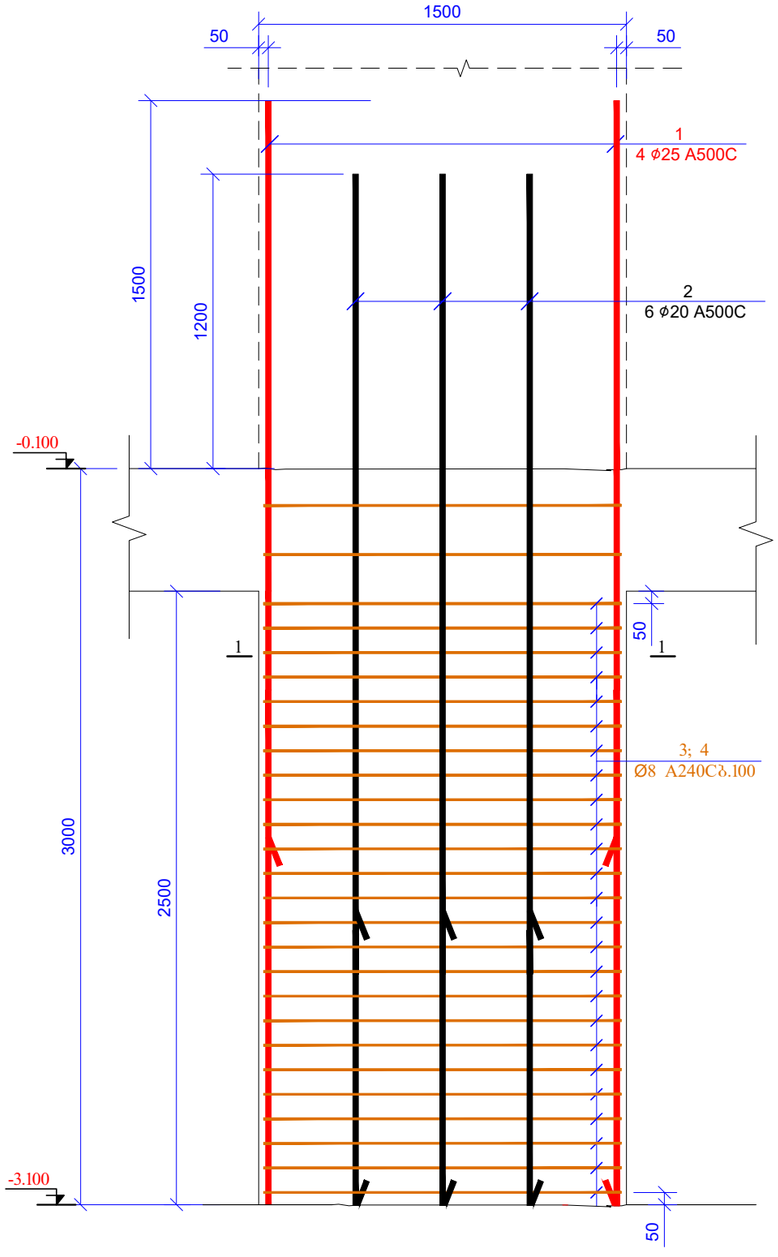

ხვ.-4 (1G)

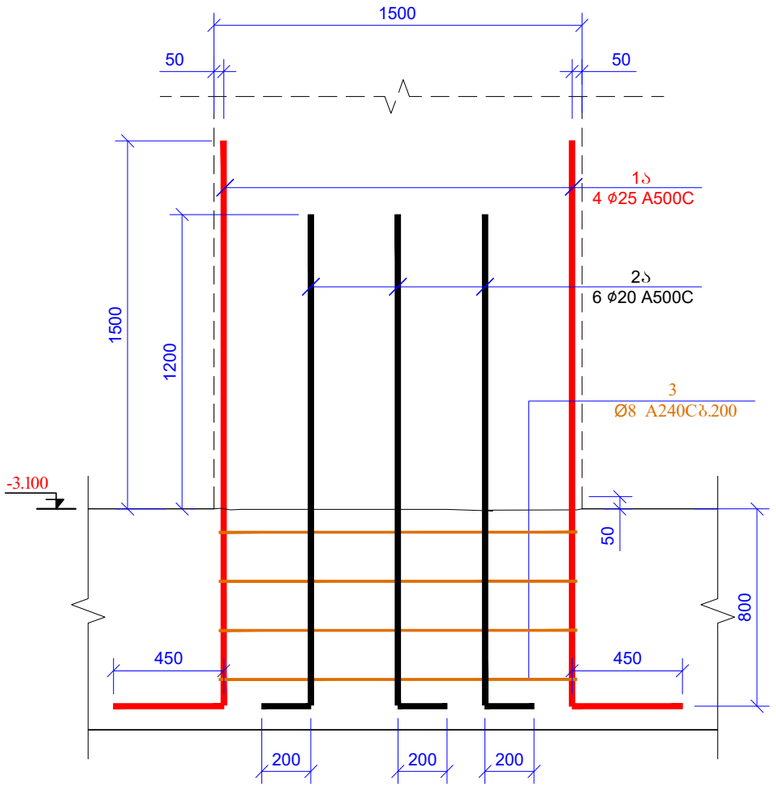

კვეთი 1-1
მ 1:20

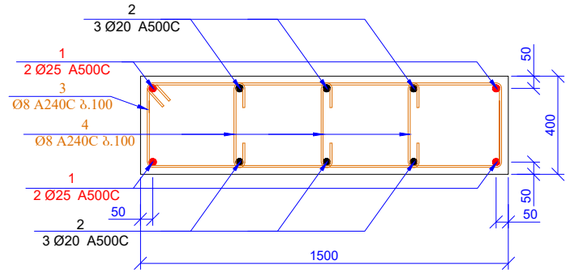

პოზ. 3

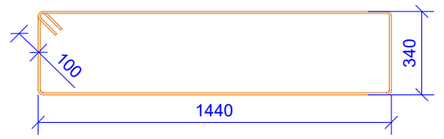

L=3760 მმ

პოზ. 4

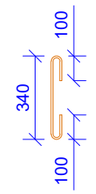

L=540 მმ

პოზ.	ა ღ წ ე რ ი ლ ო ბ ა	დ ა ხ ა ს ა ხ ე ლ ე ბ ა	რაოდ.	წონა ერთ. (კგ)	საერთო წონა (კგ)
		სვეტი-4			
1		Ø 25 A500C ℓ= 4500	4	17.36	69.44
1ბ		Ø 25 A500C ℓ= 2750	4	10.61	42.43
2		Ø 20 A500C ℓ= 4200	6	10.37	62.21
2ბ		Ø 20 A500C ℓ= 2200	6	5.43	32.59
3		Ø 8 A240C ℓ= 3760	29	1.49	43.07
4		Ø 8 A240C ℓ= 540	75	0.21	16.00
				ჯამი:	265.74
		მასალები			
		ბეტონი B25		1500	მ³

ფურცლის ფორმატი A3		ქ. თბილისი 2025
		ფაილის დასახელება:
პროექტის სახელწოდება: მრავალბინიანი საცხოვრებელი სახლი ვარკეთილში, ს/ნ 01.19.20.005.034		
თანამდებობა	ვგარი	ხელმოწერა
შეასრულა	ზ.ქველაძვილი	
შეამოწმა	თ.მაცაბერიძე	
პროექტის №:	ნახაზის სახელწოდება:	
თარიღი: 02 თებერვალი 2025	სვ-4 სვეტის მასალა	
კონსტრუქციული პროექტი		
სტადია	შუშა პროექტი	
ნახაზის #:	კ- 16	რევიზია: 04

სვნ.-5 (1ც)

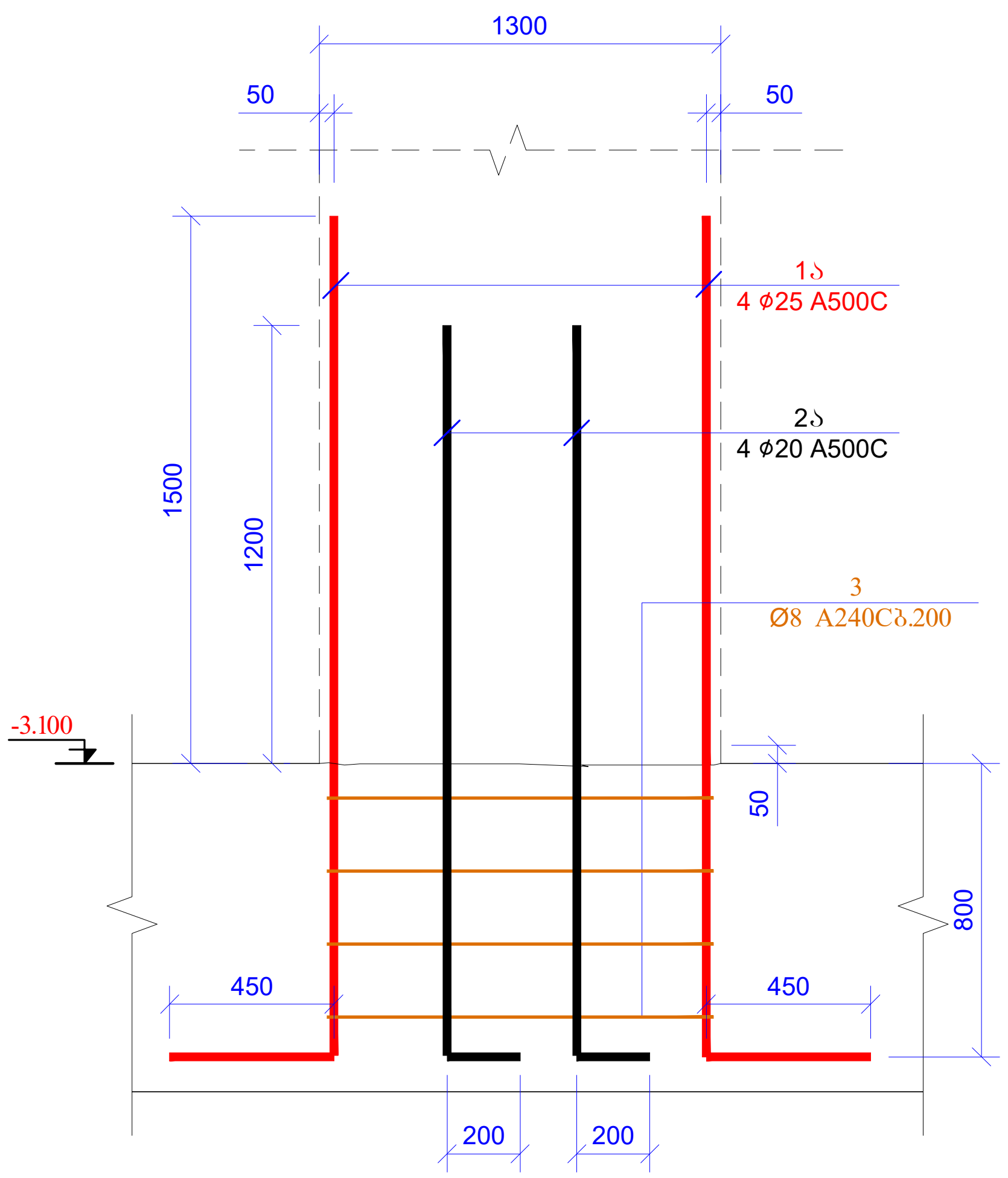

სვ.-5 (1ც)

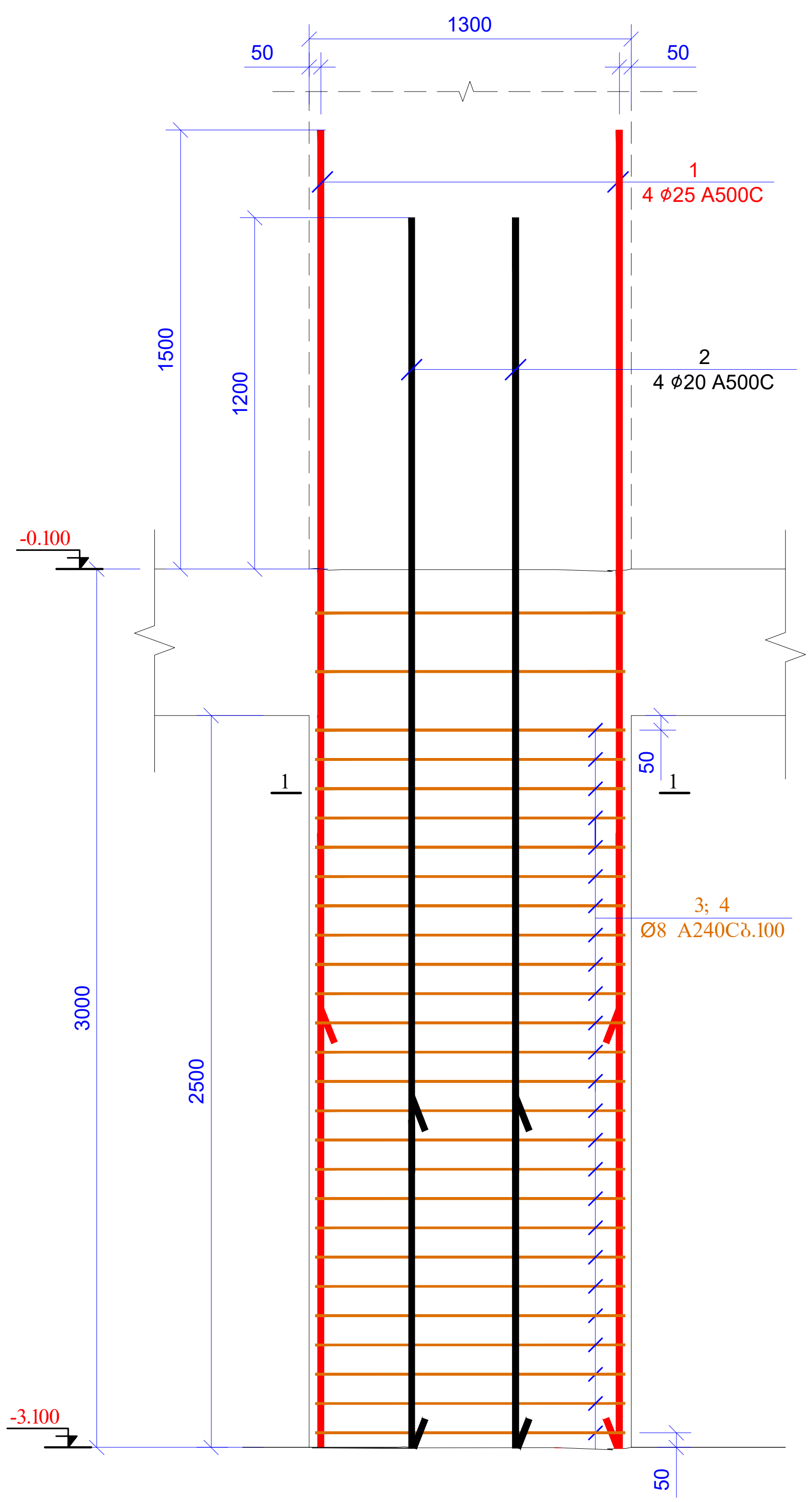

კვეთი 1-1
მ 1:20

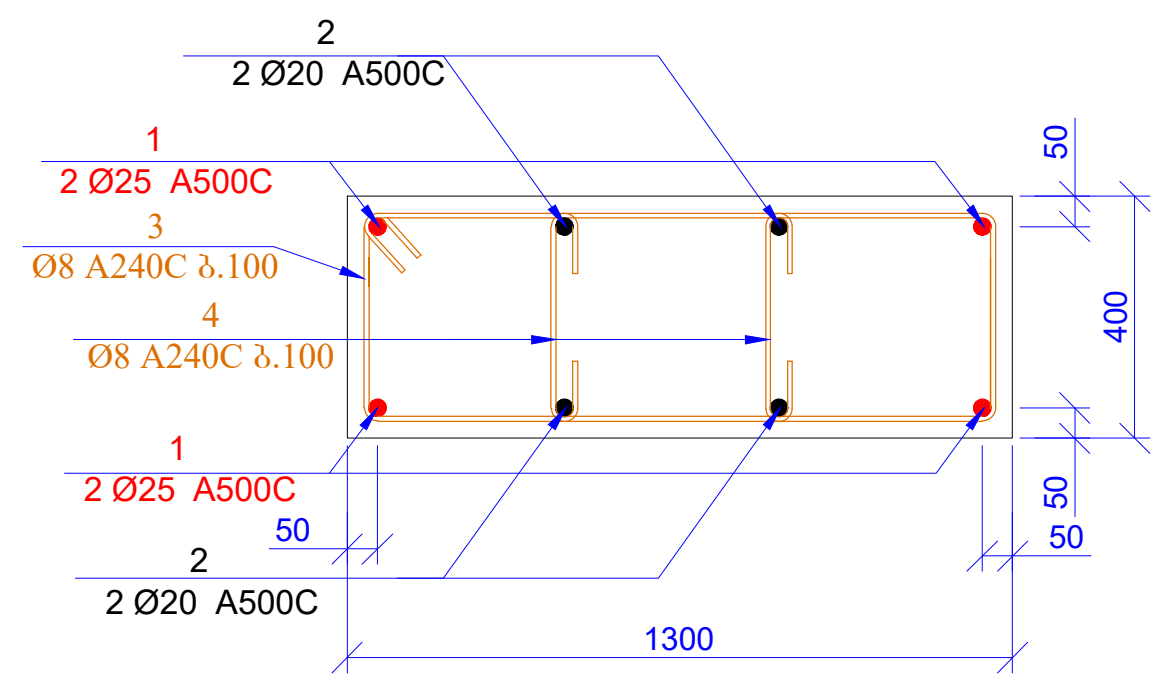

პოზ. 3

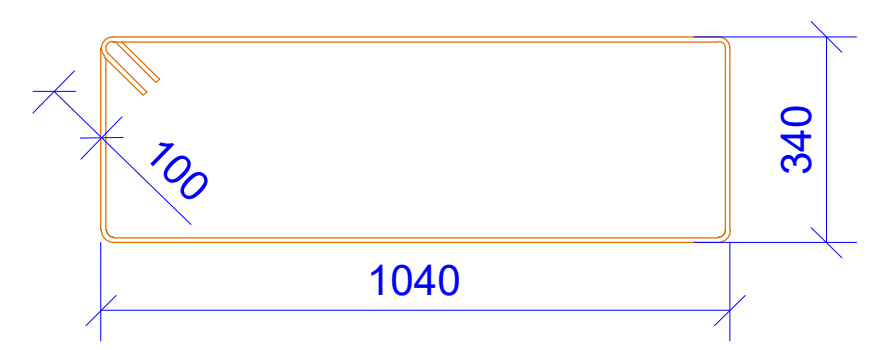

L=2960 მმ

პოზ. 4

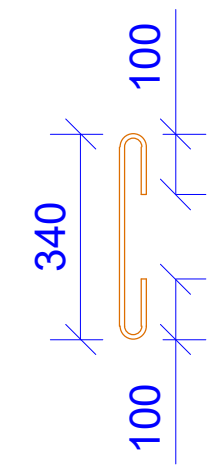

L=540 მმ

პოზ.	ა ღ ნ ი შ ვ ნ ა	დ ა ს ა ხ ე ლ ე ბ ა					რაოდ.	წონა ერთ. (კგ)	საერთო წონა (კგ)
		სვეტი-5							
1		Ø	25	A500C	ℓ=	4500	4	17.36	69.44
1ა		Ø	25	A500C	ℓ=	2750	4	10.61	42.43
2		Ø	20	A500C	ℓ=	4200	4	10.37	41.48
2ა		Ø	20	A500C	ℓ=	2200	4	5.43	21.73
3		Ø	8	A240C	ℓ=	2960	29	1.17	33.91
4		Ø	8	A240C	ℓ=	540	58	0.21	12.37
								სულ:	221.35
		მასალები							
		ბეტონი B25						1.100	მ^3

ფურცლის ფორმატი A3	ქ. თბილისი 2025	
	ფაილის დასახელება:	
პროექტის სახელწოდება: მრავალბინიანი საცხოვრებელი სახლი ვარკეთილში, ს/კ 01.19.20.005.034		
თანამდებობა	გვარი	ხელმოწერა
შეასრულა	ზ.ქველაშვილი	
შეამოწმა	თ.მაცაბერიძე	
პროექტის №:	ნახაზის სახელწოდება: სვ-5 სპეციფიკაცია	
თარიღი: 02 ივნისი 2025		
კონსტრუქციული პროექტი		
სტადია	მუშა პროექტი	
ნახაზის #:	კ- 17	რევიზია: 04

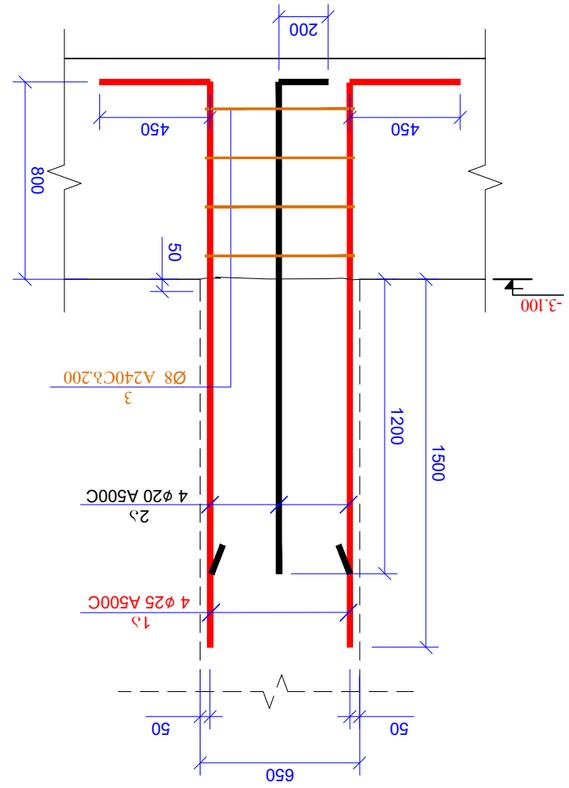

Б36-6 (1G)

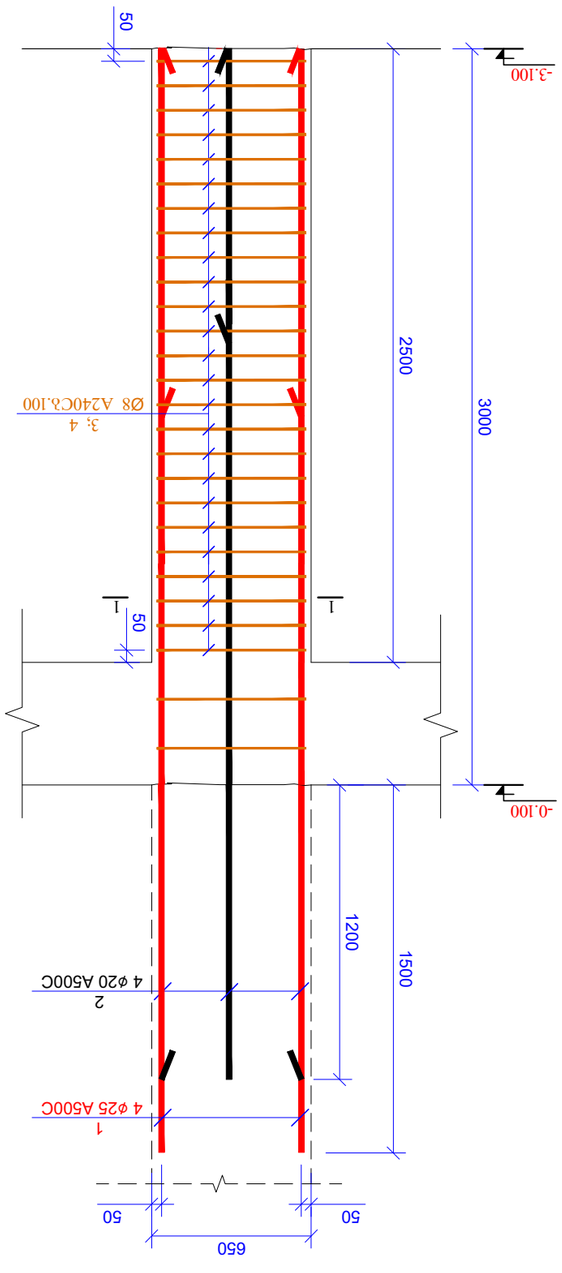

Б3-6 (1G)

Зөгъ.	Зөгъулгэ	Зөгъулгэ	Зөгъулгэ	Зөгъулгэ	Зөгъулгэ	Зөгъулгэ
	Б3Ф0-6					
1	Ø 25 A500C	ℓ= 4500	4	17.36	69.44	
1\3	Ø 25 A500C	ℓ= 2750	4	10.61	42.43	
2	Ø 20 A500C	ℓ= 4200	4	10.37	41.48	
2\3	Ø 20 A500C	ℓ= 2200	4	5.43	21.73	
3	Ø 8 A240C	ℓ= 2260	29	0.89	25.89	
4	Ø 8 A240C	ℓ= 1800	25	0.71	17.78	
				Нэмэлт	218.74	
		Зэвлэмэлт				
		Хэлбэр Ø25		0.813	м³	

Ø25 хэлбэр

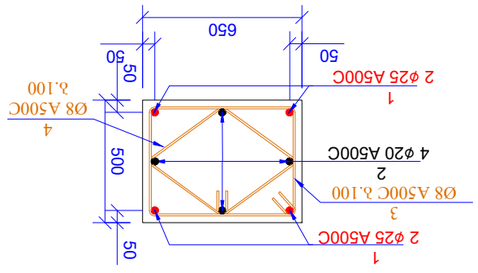

Ø300 1-1
ø 125

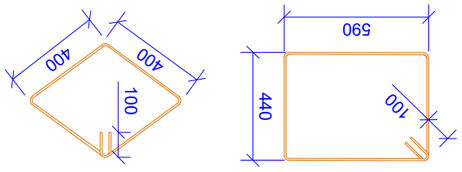

Зөгъ. 3 Зөгъ. 4

Гүйцэтгэгч байгууллагын нэр:	Б.Баяр	Ажлын нэр:	Б.Б.Сүхбаатар
Хянасан:	Ц.Цэцэгмаа	Зураг төслийн ерөнхий инженер:	Б.Энхтүвшин
Зураг төслийн ерөнхий инженер:	Б.Энхтүвшин	Зураг төслийн ерөнхий инженер:	Б.Энхтүвшин
Зөвшөөрсөн:	Б.Энхтүвшин	Зөвшөөрсөн:	Б.Энхтүвшин
Гүйцэтгэгч:	Д. Отгонсүрэн 2025	Ажлын нэр:	Б.Б.Сүхбаатар
Хуудасны дугаар:	А3	Зураг төслийн ерөнхий инженер:	Б.Энхтүвшин
Зөвшөөрсөн:	Б.Энхтүвшин	Зөвшөөрсөн

სვ.-7 (3ც)

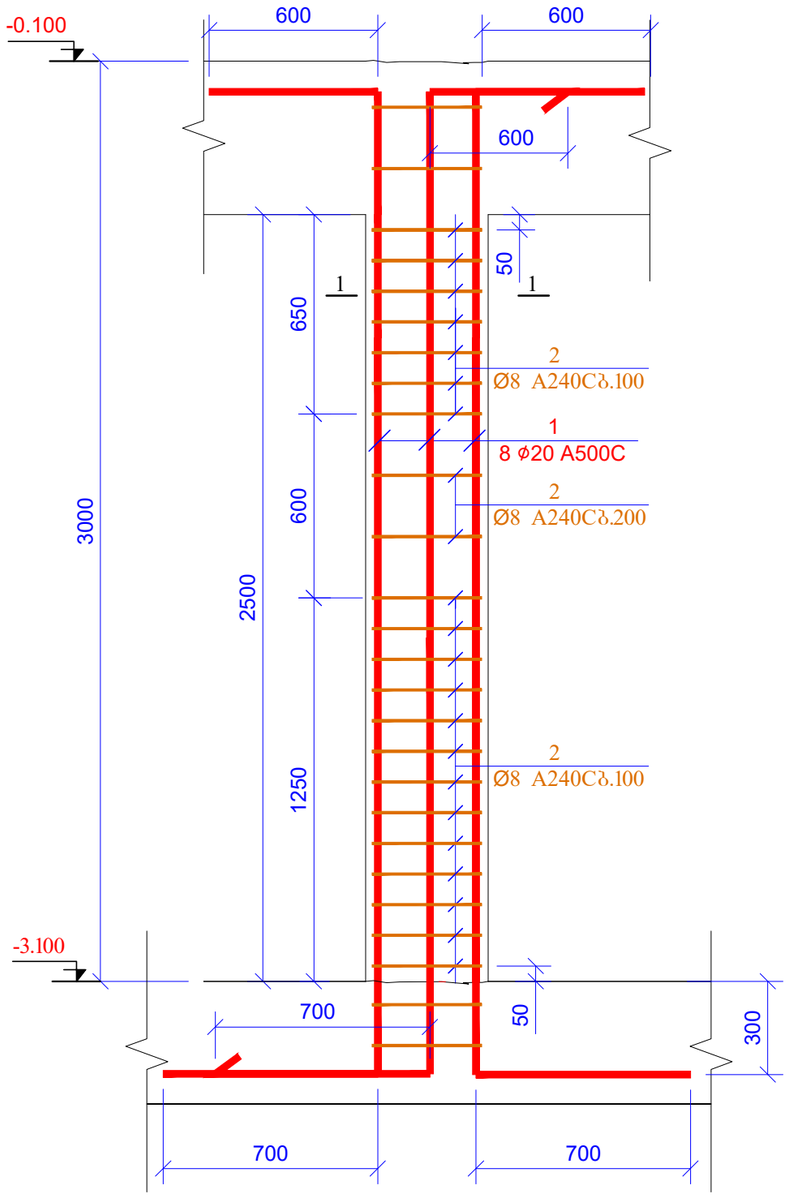

კვეთი 1-1
მ 1:25

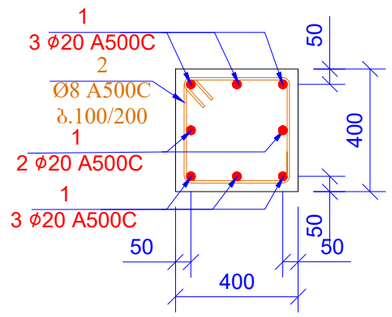

პოზ. 2

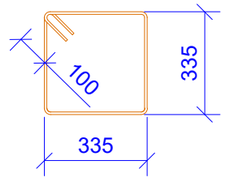

L=1540 მმ

პოზ.	ა ღ ნ ი შ ვ ნ ა	დ ა ს ა ხ ე ლ ე ბ ა	რაოდ.	ერთ. წონა (კგ)	საერთო წონა (კგ)
		სვეტი-7			
1		Ø 20 A500C ℓ= 4500	24	11.11	266.63
2		Ø 8 A240C ℓ= 1540	75	0.61	45.62
				სულ:	312.26
		მასალები			
		ბეტონი B25		1.200	მ³

შპრცლის ფორმატი A3	ქ. თბილისი 2025	
	შაილის დასახელება:	
პროექტის სახელწოდება: მრავალბინიანი საცხოვრებელი სახლი ვარკეთილში, ს/ნ 01.19.20.005.034		
თანამდებობა	გვარი	ხელმოწერა
შესრულა	ზ.ქველაძვილი	
შეამოწმა	თ.მაცაბერიძე	
პროექტის №:	ნახაზის სახელწოდება:	
თარიღი: 02 თებერვალი 2025	სვ-7 სვეტისმასალა	
კონსტრუქციული პროექტი		
სტადია	შუშა პროექტი	
ნახაზის #:	კ- 19	რევიზია: 04

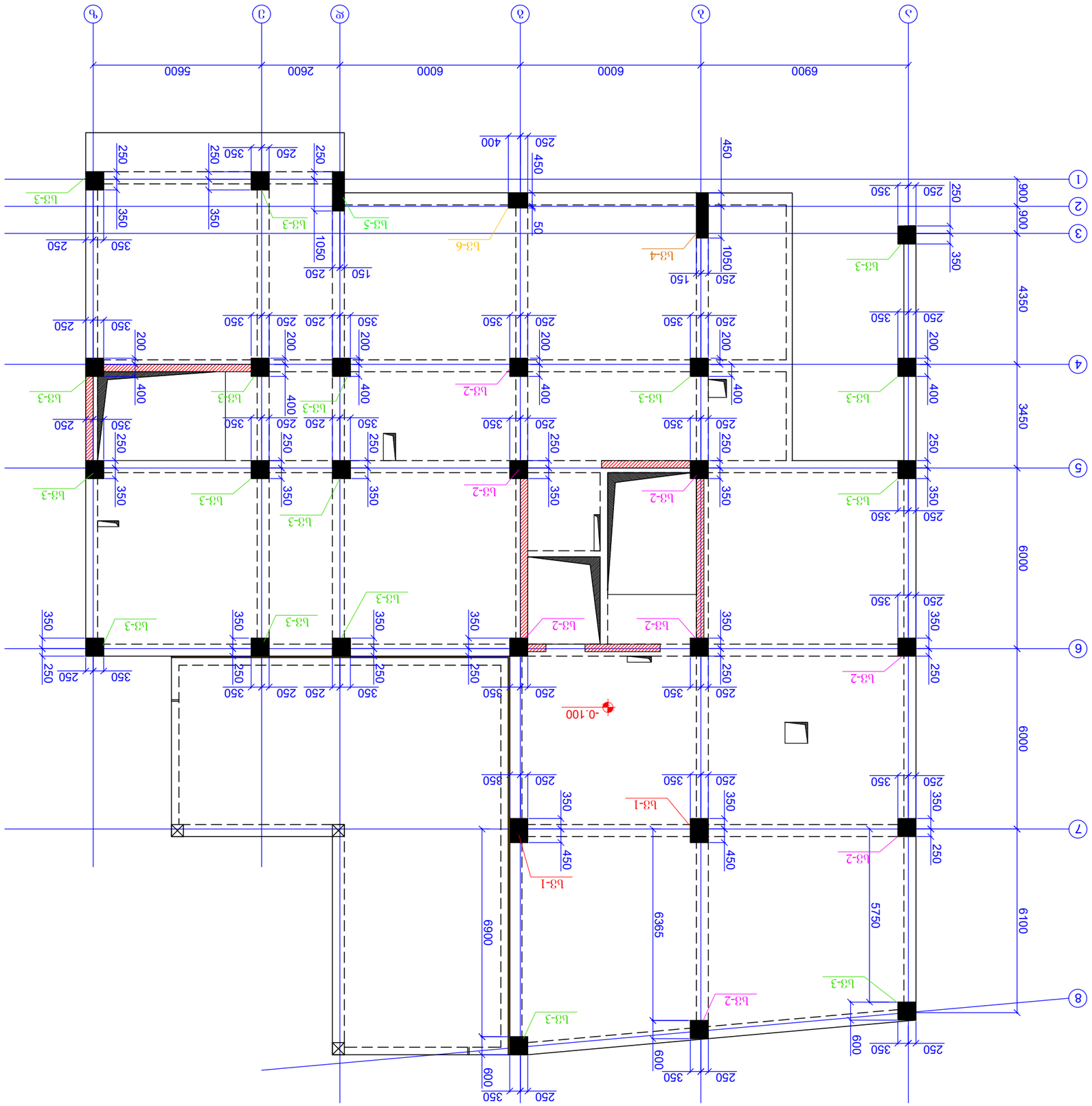

ա3/3-ՕՆ Ա33ՔՅՅՈՆ ՅՆԴԱՕՔՅՈՆ ՅՅՅՅՆ
6036. -0.100
3 1:150

գլխավոր ճարտարապետ	Ա3
ղեկավարող ճարտարապետ:	
ծրագրի փուլ	ք. Ոձորսկոն 2025
ծրագրի անվանում Ա3ԱՅՈՒ ՏԱՐԱԾՔԱՅԻՆ ՀԱՄԱԼԻՐԻ ՇԻՆԱՐԱՐՈՒԹՅՈՒՆ, ՀՀ 01.19.20.005.034	
Ծրագրի հեղինակներ	Ա3ՀՐԱՊԱՐԱԿ
Ծրագրի ղեկավար	Ա3ՀՐԱՊԱՐԱԿ
Ծրագրի հեղինակային հսկողություն իրականացնող ճարտարապետ	
Ծրագրի Ն:	Ա3ՀՐԱՊԱՐԱԿ
02 ՕՅՈՒՈ 2025	ձևաչափ:
ՀՀԱՀՀՀ

ხ3.-1 (2Გ)

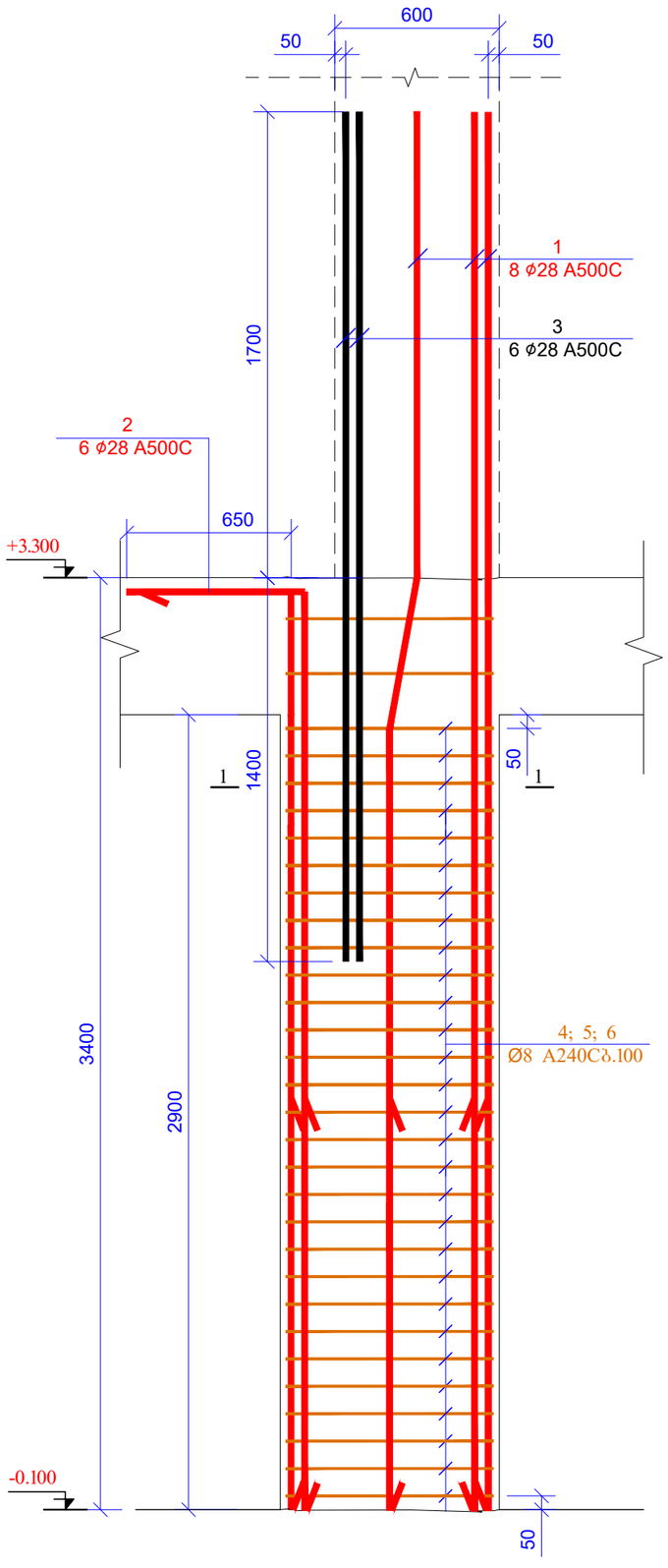

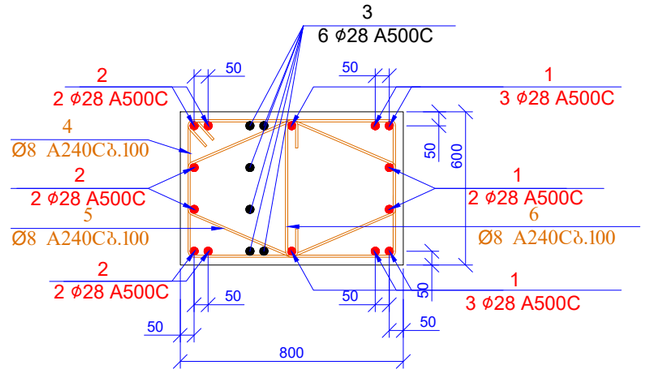

ᲑᲝᲭ. 1-1
ᲛᲐ 1:20

ᲙᲝᲖ. 4

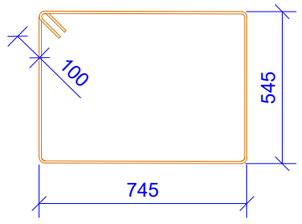

L=2780 ᲛᲛ

ᲙᲝᲖ. 5

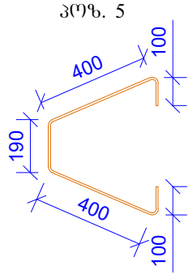

L=1200 ᲛᲛ

ᲙᲝᲖ. 6

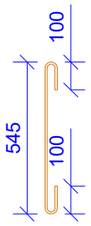

L=745 ᲛᲛ

ᲙᲝᲖ.	ᲐᲦᲜᲘᲨᲕᲜᲐ	ᲓᲐᲡᲐᲮᲔᲚᲔᲑᲐ		რაოდ.	წონა ერთ. (კგ)	საერთო წონა (კგ)
		სვეტი-1				
1		Ø 28 A500C	ℓ= 5100	16	24.68	394.85
2		Ø 28 A500C	ℓ= 4000	12	19.36	232.27
3		Ø 28 A500C	ℓ= 3100	12	15.00	180.01
4		Ø 8 A240C	ℓ= 2780	58	1.10	63.69
5		Ø 8 A240C	ℓ= 1200	116	0.47	54.99
6		Ø 8 A240C	ℓ= 745	58	0.29	17.07
					სულ:	942.87
		მასალები				
		ბეტონი B25			2.784	მ³

ფურცლის ფორმატი A3	ძ. თბილისი 2025	
	ფაილის დასახელება:	
პროექტის სახელწოდება: მრავალბინიანი საცხოვრებელი სახლი ვარკეთილში, ს/ნ 01.19.20.005.034		
თანამდებობა	გვარი	ხელმოწერა
შეასრულა	ზ.ქველაშვილი	
შეამოწმა	თ.მაცაბერიძე	
პროექტის №:	ნახაზის სახელწოდება:	
თარიღი: 02 თებერვალი 2025	სვ-1 სვეტების ანაცია	
კონსტრუქციული პროექტი		
სტადია	მუშა პროექტი	
ნახაზის #:	კ- 21	რევიზია: 04

ծրագրի անվանում	Ա3
գծագրի անվանում	ՏԱՓԵՐ ԿՇԱՆԱԳԻԾ:
ծրագրի հասցե՝ ք. Երևան, Նուբարաշենի 3-րդ փողոց, 3Ա/1 հողամաս, 01.19.20.005.034	
ՕՐՆԱԿԱՐԳԱՎՃԱՀ	ձևաթուղթ
ՀԱՍՏԱՏՈՂ	Ա. ՕՀՕՆՅԱՆ
ԳԼԽԱՎՈՐ ԱՃՈՒՐԴԱԳԵՏ	Գ.ԱՀԱՐՈՆՅԱՆ
ծրագրման հեղինակային իրավունքը	
02 ՕՀՈՒՆ 2025	
ԱՐԳԵԼՎՈՒՄ Է ՊԱՏՃԵՆԱԳՐԵԼ ԱՅԼ ԿԵՐՊՈՎ ՕԳՏԱԳՈՐԾԵԼ	ԼՍԱԾ ԼՈՒՍԱՆԿԱՐ
ԱՆՇԱՐԺ ՕԳՏԱԳՈՐԾՈՒՄ	ՀՀ ԿԱՌԱՎԱՐՈՒԹՅԱՆ
ԼՈՒՍԱՆԿԱՐԻ #:	Ա- 22
ԼՈՒՍԱՆԿԱՐՈՒ: 04	

ՀՀՊ	ԱՆՎԱՆՈՒՄ	ՏԵՍԱԿ	ՔԱՆԱԿ	ՄԵԿ. ԶԱՆԳՎԱԾԸ (ԿԳ)	ԸՆԴՀԱՆՈՒՐ ԿՇՌՌՄԱՆ ՄԱՍՆԱԿՑՈՒԹՅԱՆ ԳԾՈՎ (ԿԳ)
		Ե Ր Կ Ա Թ Ե Ղ Ի Ն			
1	Ø 28 A500C	ℓ= 5100	64	24.68	1579.42
2	Ø 8 A240C	ℓ= 2360	232	0.93	216.28
3	Ø 8 A240C	ℓ= 1800	232	0.71	164.96
		ԸՆԴԱՄԵՆԸ՝			1960.65
		ՁԱՎԱԼԱՅԻՆ			
		ԿՇՌՌՄԱՆ B25		8.352	մ³

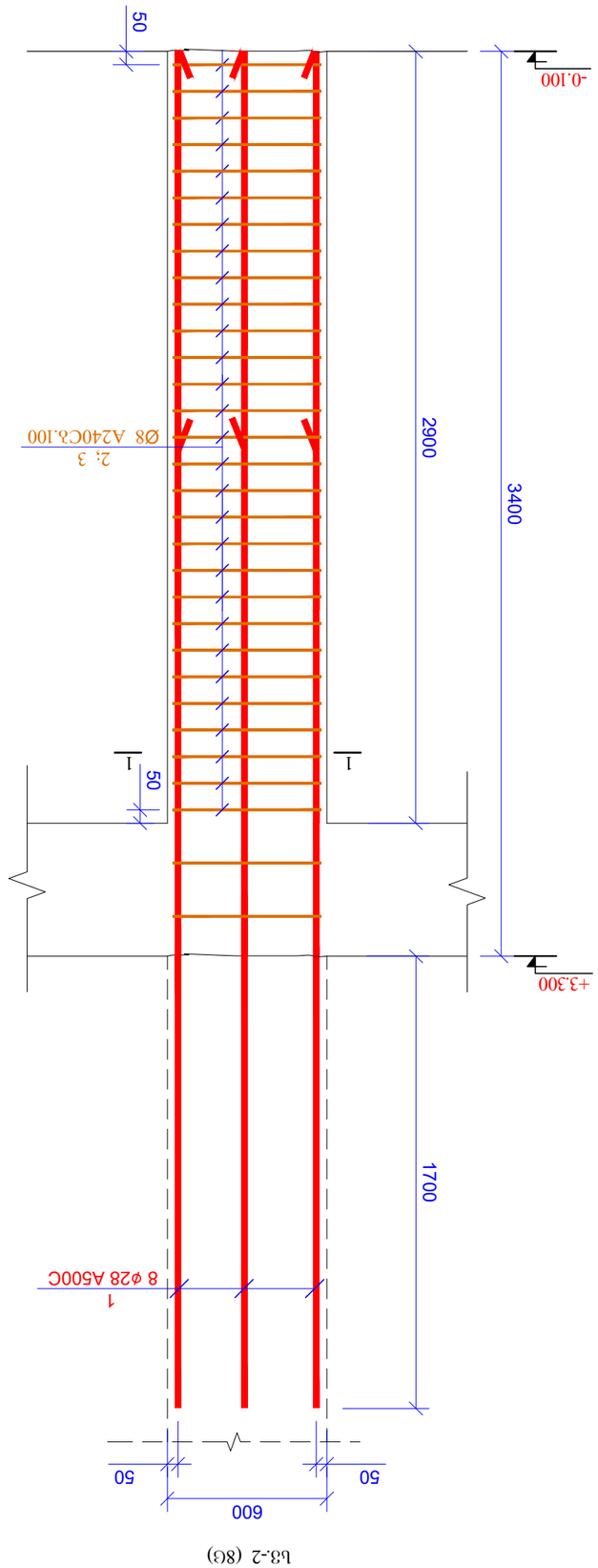

b3-2 (8G)

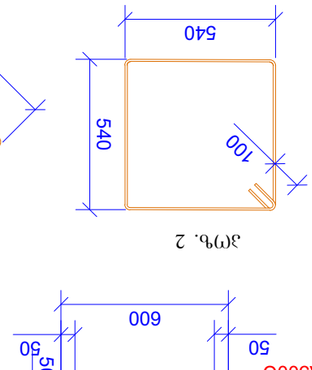

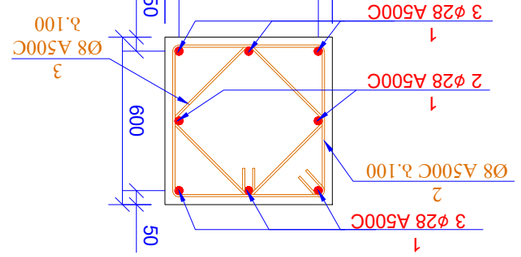

ՅՅՈՈ 1-1
ց 1:25

ղղեթբոնն գղոթթնթ	մ. ՈՀՕԽՀՈՆՈ 2025
	A3
	ՊՀՕԽՀՈՆ ԽՆՆԽՀՊՀՊՊՀՆ:

ԺԹՈՂԹՈՆ ՆՆԽՀՊՀՊՊՀՆ ՊՈՆԹՈՊՊՀՆ:
ՓԽՃՃՀՀՊՊՀՆՆՀՊՊՀՆ ՆՆԽՀՊՀՊՊՀՆ ՊՈՆԹՈՊՊՀՆ
ՅՓՀՃՀՂՈՈՊՀՆ ՊՀՆՀՊՊՀՆ,
ՆՂ 01.19.20.005.034

ՈՊՀՆՀՓՊՀՆՀՂՀՃ	ՃՃՀՀՈ	ՆՂՊՀՊՀՓՊՀՆՀՂՀՃ
ՅՂՀՆՀՈՂՊՀՆ	Ն.ՅՃՃՂՊՀՆՀՅՅՈՊՀՈ	
ՅՂՀՆՀՈՂՊՀՆ	Ո.ՅՀՀՅՀՃՀՈՃՈ	

ՆՆԽՀՊՀՊՊՀՆ ՆՆԽՀՊՀՊՊՀՆ ՊՈՆԹՈՊՊՀՆ:

ԺԹՈՂԹՈՆ №:	
02 ՈՅՀՈՀ 2025	
ՀՈՂՀՈՀՊՀՆՀՓՈՊՀՊՀՆՈ ԺԹՈՂԹՈՆ	Ն.ՀՀՀ
ՅՂՀՆՀՈՂՊՀՆ	ՅՂՀՆՀՈՂՊՀՆ ՊՀՆՀՊՊՀՆ
ՊՀՆՀՊՊՀՆ ՆՆԽՀՊՀՊՊՀՆ:	Ձ- 23
ՆՆԽՀՊՀՈՆ #:	ՈՅՅՈՊՀՈՃ: 04

ՅՈՊՆ.	ՀՀՊՀՈՅՅՀՊՀՆ	ՆՀՀՀՈՊՈՊ	ՀՈՂՀՈՀՊՀՆ	ՀՀՊՀՈՅՅՀՊՀՆ ՀՀՊՀՈՅՅՀՊՀՆ (ՃՈ)	ՀՀՊՀՈՅՅՀՊՀՆ ՀՀՊՀՈՅՅՀՊՀՆ (ՃՈ)	ՀՀՊՀՈՅՅՀՊՀՆ ՀՀՊՀՈՅՅՀՊՀՆ ՊՈՆՀՊՀՊՊՀՆ (ՃՈ)
			ՆՈՂՈՊՀՊՀՆ-3			
1	Ø 25	A500C	ℓ= 4900	68	18.90	1285.33
2	Ø 20	A500C	ℓ= 4600	68	11.36	772.25
3	Ø 8	A240C	ℓ= 2360	493	0.93	459.59
4	Ø 8	A240C	ℓ= 1800	493	0.71	350.53
			ԼՂՄ:			2867.70
			ՅՂՀՆՀՈՂՊՀՆ ՆՈՂՈՊՀՊՀՆ			
			ՅՂՈՊՆՈՆ B25		17.748	ՄՅ

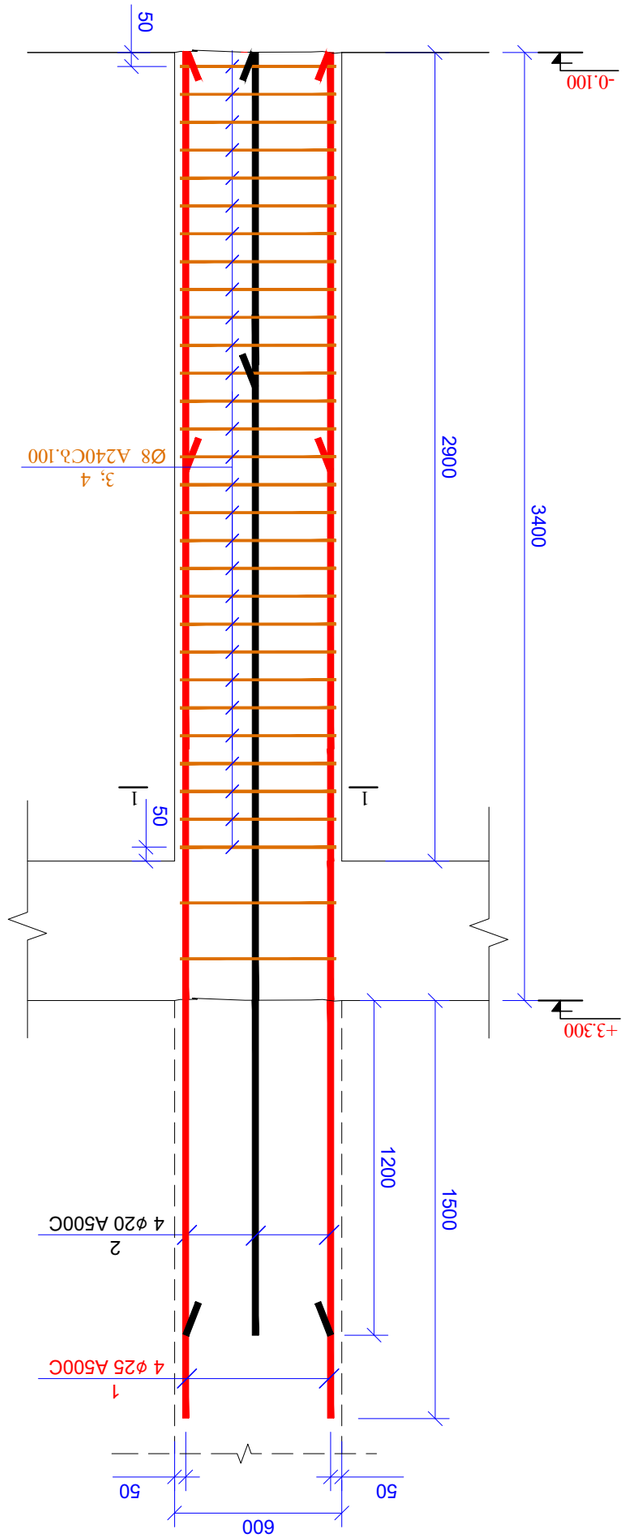

ՆՂ-3 (17Ց)

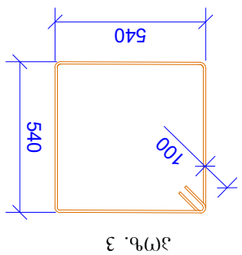

ՅՈՊՆ. 3

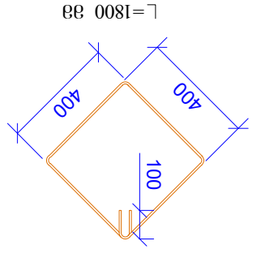

ՅՈՊՆ. 4

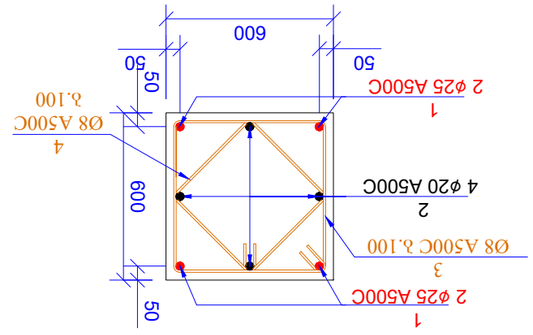

ՄՄՅՈՅ 1-1
Ց 1:25

ს3-4 (1C)

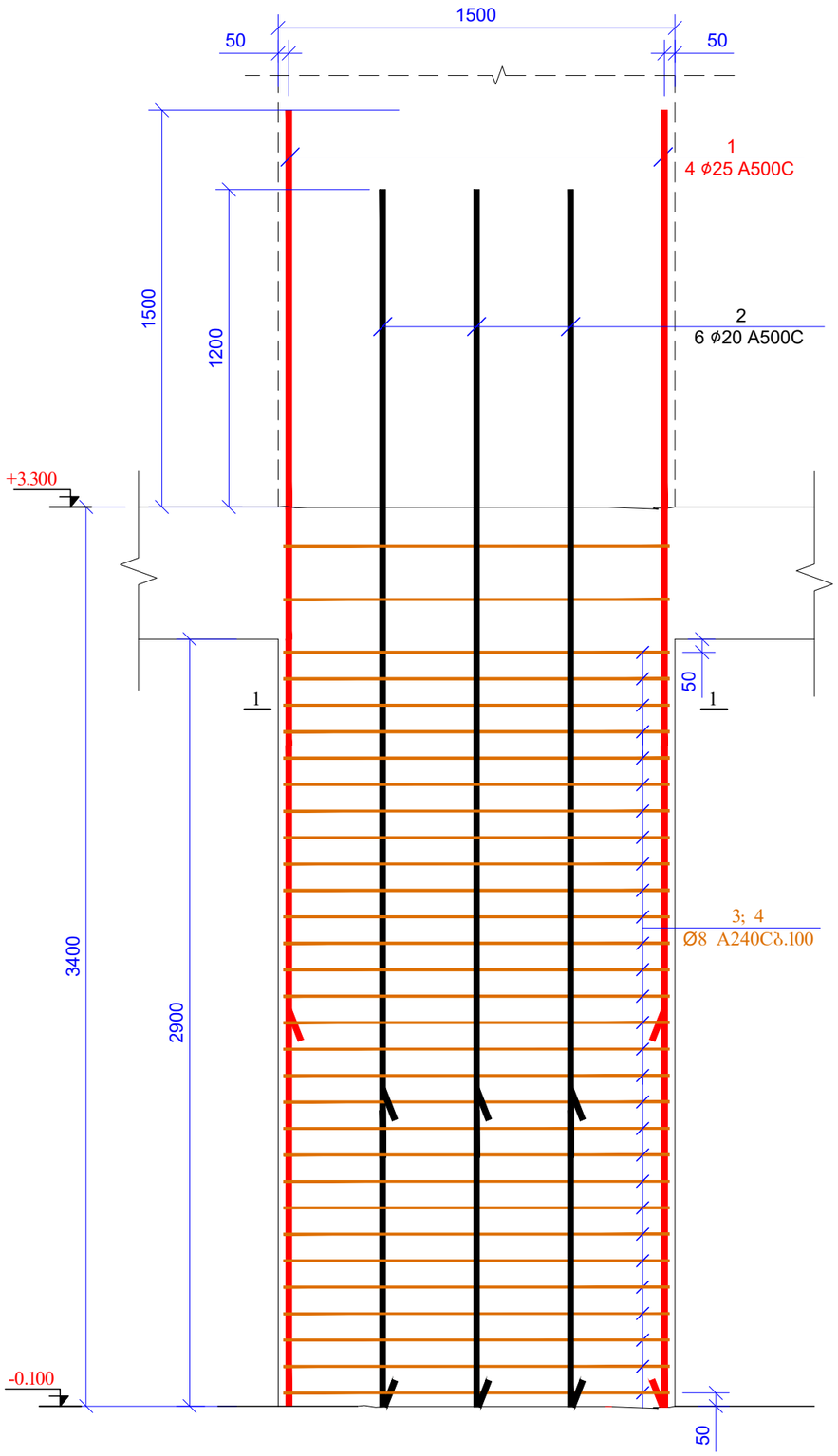

კვეთი 1-1
მ 1:20

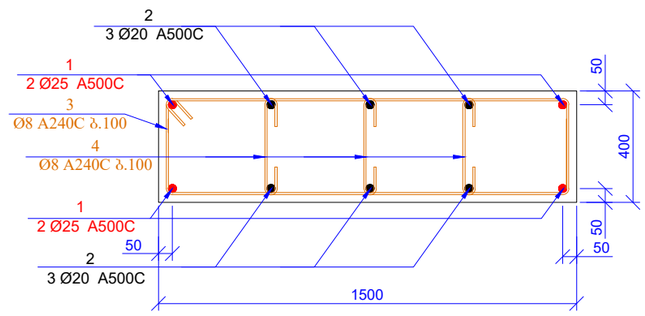

პოზ. 3

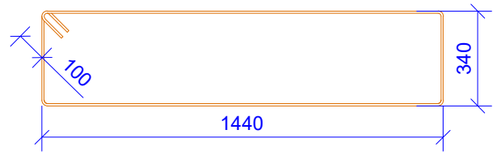

L=3760 მმ

პოზ. 4

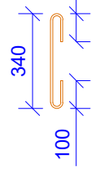

L=540 მმ

პოზ.	ა ღ ნ ი შ ვ ნ ა	დ ა ხ ა ს ი ა თ ე ბ ა	რაოდ.	ერთ. წონა (კგ)	საერთო წონა (კგ)
		ს3ეტი0-4			
1		Ø 25 A500C ℓ= 4900	4	18.90	75.61
2		Ø 20 A500C ℓ= 4600	6	11.36	68.14
3		Ø 8 A240C ℓ= 3760	29	1.49	43.07
4		Ø 8 A240C ℓ= 540	87	0.21	18.56
			სულ:		205.38
		მასალები			
		ბეტონი B25		1.740	მ³

ფურცლის ფორმატი A3	ქ. თბილისი 2025
	შაილის დასახელება:
პროექტის სახელწოდება: მრავალბინიანი საცხოვრებელი სახლი ვარკეთილში, ს/ს 01.19.20.005.034	
თანამდებობა	გვარი ხელმოწერა
შემსრულა	ზ.ქველაძვილი
შემოწმა	თ.მაცაბერიძე
პროექტის №:	ნახაზის სახელწოდება:
თარიღი: 02 თებერვალი 2025	ს3-4 სპეციფიკაცია
კონსტრუქციული პროექტი	
სტადია	შუშა პროექტი
ნახაზის #:	კ- 24 რევიზია: 04

ղղեթցաՆ ձՈՆ ձՈՆ ձղՈ	A3
ՏձՈաՆ ՀՆՆՆՈՏՆ:	Ա. ՈՀՈաՆՈՆ 2025

ձաՈՈՆՈՆ ՆՆՆՈՆՆՈՆՏՆ:
ձԹՀՆՆՈՆՆՈՆ ՆՆՆՈՆՈՆՆՈՆ ՆՆՆՈՆ
ՀՆՀՆՈՈՆՈՆ ՆՆՆՈՆՈՆՆՈՆ ՆՆՈՆ,
ՆՆ 01.19.20.005.034

ՈՀՆՆՆՆՆՆՀՆՈՆՀՆ	ձՀՆՆ	ՆՆՆՆՈՆՆՆՀՆ
ՀՀՀՆՆՆՆՆ	Ա.ՆՆՆՆՆՀՀՆՆՈ	
ՀՀՀՆՆՈՆՆՀ	Ո.ՆՀՆՈՆՀՈՀՈ	

ձաՈՈՆՈՆ №:	ՆՆՆՀՆՈՆՆՆՆՆՆՆ.
ՈՆՆՈՈՈՆ:	02 ՈՀՈՀՈ 2025
ձՈՆՆՈՈՈՆՆՆՈՆՆՈ ձաՈՈՆՈՆ	ՆՆՆ ՆՆՀՈՈՈՆՀՈՆՆ
ՆՈՆՆՈՈ	ՀՀՀՆ ձաՈՈՆՈՆ
ՆՈՆՆՈՆՆ №:	Ա- 25 ՈՆՀՀՈՆՈՆ. 04

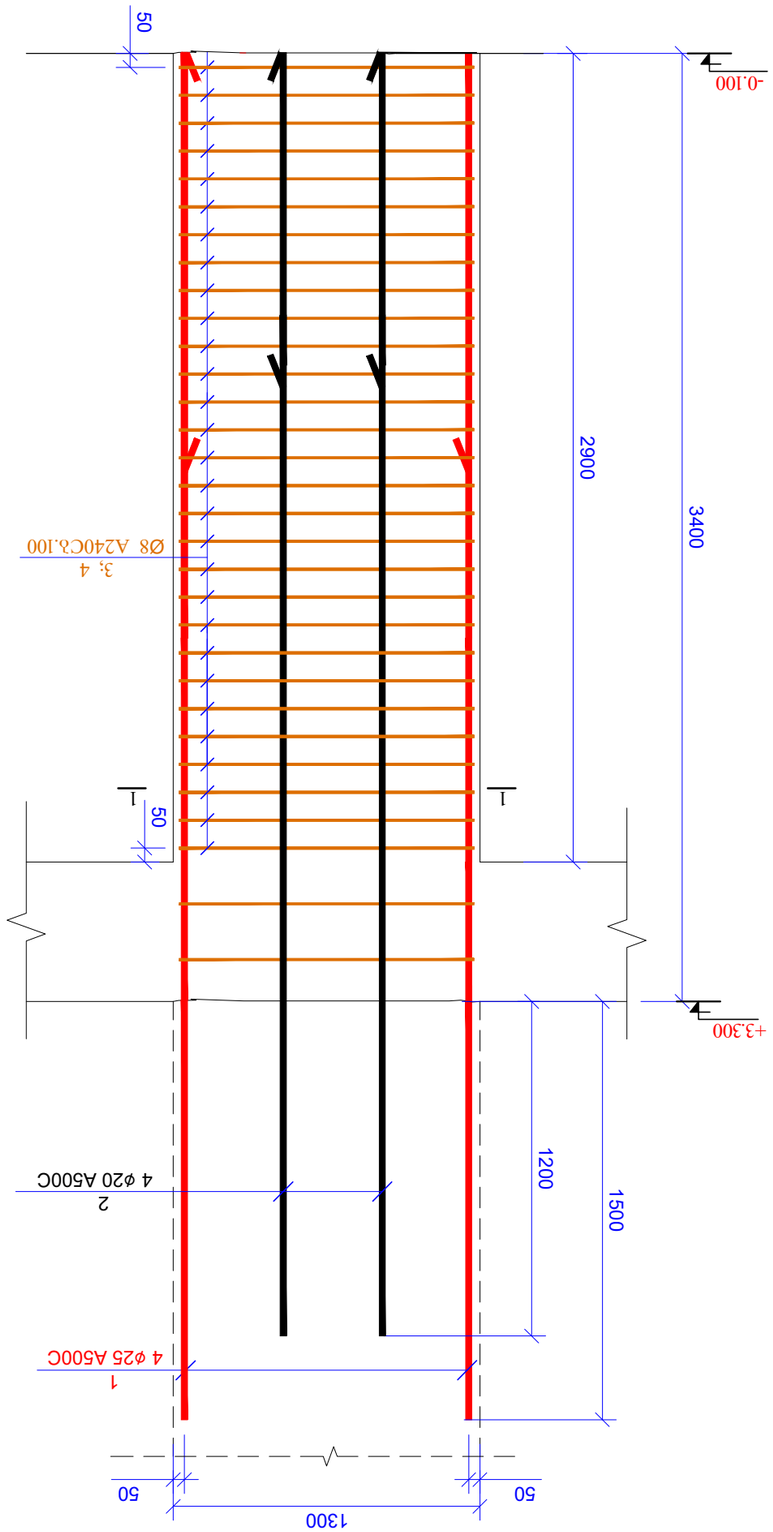

Ե3-5 (ՈԳ)

| ձՈՈ. | ՆՈՆՆՆՆՆՆՆՆՆ | ՆՆՆՆՆՆՆՆՆ

ծրագրատեսակ	դ. ՕՅՕՐԱԿՈՍ 2025
շինության տեսակ	A3
ՀԱՄԱՅՆՔԱՅԻՆ ՍԵՓԱԿԱՆՈՒԹՅԱՆ ՀԱՍՑԵ՝ ՀԱՄԱՅՆՔԱՅԻՆ ՇԵՆՔԵՐԻ ԵՎ ՀԱՍԱՐԱԿԱԿԱՆ ՆՇԱՆԱԿՈՒԹՅԱՆ ԱՌԱՐԿԱՅԻ ՇԻՆԱՐԱՐՈՒԹՅԱՆ ՄԱՍԻՆ	
ՕՐԻՆԱԿԱՆ ՆԱԽԱԳԾԻ ՄԱՍ	ՀՀ ՇԻՆԱՐԱՐՈՒԹՅԱՆ ՕՐԵՆՍԳՐՔԻ ՊԱՀԱՆՋՆԵՐԻ ՀԱՄԱՁԱՅՆ ՀՀ 01.19.20.005.034
ՕՊԵՐԱՏՈՐ	ՀՀՊԵՏԱՐԱՆ ՀՀ ՇԻՆԱՐԱՐՈՒԹՅԱՆ ԵՎ ՔԱՂԱՔԱՇԻՆՈՒԹՅԱՆ ՊԵՏԱԿԱՆ ԿՈՄԻՏԵ
ՏԱՍՏԱԳՐԱՎ ՃԱՐՏԱՐԱՊԵՏ	Գ.ՀԱՅՐԱՊԵՏՅԱՆ
ՏԱՍՏԱԳՐԱՎ ՃԱՐՏԱՐԱՊԵՏ	Ա.ՄԱՆՈՒԿՅԱՆ
ՀԱՄԱՀԵՂԻՆԱԿ	ՀԱՅԿԱԿԱՆ ԼԱԲՈՐԱՏՈՐԻԱ ՍԱՀՄԱՆԱՓԱԿ ՊԱՏԱՍԽԱՆԱՏՎՈՒԹՅԱՄԲ
ՀՀ ՇԻՆԱՐԱՐՈՒԹՅԱՆ ԵՎ ՔԱՂԱՔԱՇԻՆՈՒԹՅԱՆ ՊԵՏԱԿԱՆ ԿՈՄԻՏԵԻ 02 ՕՅՈՒՆ 2025	ԱՇԽ.
ՀԱՄԱՅՆՔԱՅԻՆ ՍԵՓԱԿԱՆՈՒԹՅԱՆ ՀԱՍՑԵՈՒՄ ԱՇԽԱՏԱՆՔԱՅԻՆ ՆԱԽԱԳԻԾ	ՇՇՀ ՀՀՇ 26-04-2025
ՇՇՀ ՀՀՇ 26-04-2025	Ա- 26

ՀՀՇ 21-01-2011 «ՇԻՆԱՐԱՐՈՒԹՅՈՒՆ. ԱՇԽԱՏԱՆՔԻ ԱՐԴՅՈՒՆՔԻ ԸՆԴՈՒՆՄԱՆ ԿԱՐԳ» ՊԱՀԱՆՋՆԵՐԻ ՀԱՄԱՁԱՅՆ ԿԱՏԱՐՎՈՂ ՍՏՈՒԳՈՒՄՆԵՐԻ ՑԱՆԿ					
ՀՀՇ 21-01-2011 «ՇԻՆԱՐԱՐՈՒԹՅՈՒՆ. ԱՇԽԱՏԱՆՔԻ ԱՐԴՅՈՒՆՔԻ ԸՆԴՈՒՆՄԱՆ ԿԱՐԳ» ՊԱՀԱՆՋՆԵՐԻ ՀԱՄԱՁԱՅՆ ԿԱՏԱՐՎՈՂ ՍՏՈՒԳՈՒՄՆԵՐԻ ՏԵՍԱԿԸ					
ՀՀՇ 21-01-2011 «ՇԻՆԱՐԱՐՈՒԹՅՈՒՆ. ԱՇԽԱՏԱՆՔԻ ԱՐԴՅՈՒՆՔԻ ԸՆԴՈՒՆՄԱՆ ԿԱՐԳ» ՊԱՀԱՆՋՆԵՐԻ ՀԱՄԱՁԱՅՆ ԿԱՏԱՐՎՈՂ ՍՏՈՒԳՈՒՄՆԵՐԻ ԱՆՎԱՆՈՒՄԸ					
ՀՀՇ 21-01-2011 «ՇԻՆԱՐԱՐՈՒԹՅՈՒՆ. ԱՇԽԱՏԱՆՔԻ ԱՐԴՅՈՒՆՔԻ ԸՆԴՈՒՆՄԱՆ ԿԱՐԳ» ՊԱՀԱՆՋՆԵՐԻ ՀԱՄԱՁԱՅՆ ԿԱՏԱՐՎՈՂ ՍՏՈՒԳՈՒՄՆԵՐԻ ԱՐԴՅՈՒՆՔՆԵՐԸ					
ՀՀՇ 21-01-2011 «ՇԻՆԱՐԱՐՈՒԹՅՈՒՆ. ԱՇԽԱՏԱՆՔԻ ԱՐԴՅՈՒՆՔԻ ԸՆԴՈՒՆՄԱՆ ԿԱՐԳ» ՊԱՀԱՆՋՆԵՐԻ ՀԱՄԱՁԱՅՆ ԿԱՏԱՐՎՈՂ ՍՏՈՒԳՈՒՄՆԵՐԻ ԱՆՀՐԱԺԵՇՏՈՒԹՅԱՆ ՄԱՍԻՆ ՏԵՂԵԿԱՆՔ					
ՀՀՇ 21-01-2011 «ՇԻՆԱՐԱՐՈՒԹՅՈՒՆ. ԱՇԽԱՏԱՆՔԻ ԱՐԴՅՈՒՆՔԻ ԸՆԴՈՒՆՄԱՆ ԿԱՐԳ» ՊԱՀԱՆՋՆԵՐԻ ՀԱՄԱՁԱՅՆ ԿԱՏԱՐՎՈՂ ՍՏՈՒԳՈՒՄՆԵՐԻ ՀԱՄԱՐ ՎՃԱՐՎՈՂ ՏՈՒՐՔԵՐԻ ՉԱՓԸ					
ՀՀՇ 21-01-2011 «ՇԻՆԱՐԱՐՈՒԹՅՈՒՆ. ԱՇԽԱՏԱՆՔԻ ԱՐԴՅՈՒՆՔԻ ԸՆԴՈՒՆՄԱՆ ԿԱՐԳ» ՊԱՀԱՆՋՆԵՐԻ ՀԱՄԱՁԱՅՆ ԿԱՏԱՐՎՈՂ ՍՏՈՒԳՈՒՄՆԵՐԻ ՀԱՄԱՐ ՎՃԱՐՎՈՂ ՏՈՒՐՔԵՐԻ ՄԱՍԻՆ ՏԵՂԵԿԱՆՔ					
ՀՀՇ 21-01-2011 «ՇԻՆԱՐԱՐՈՒԹՅՈՒՆ. ԱՇԽԱՏԱՆՔԻ ԱՐԴՅՈՒՆՔԻ ԸՆԴՈՒՆՄԱՆ ԿԱՐԳ» ՊԱՀԱՆՋՆԵՐԻ ՀԱՄԱՁԱՅՆ ԿԱՏԱՐՎՈՂ ՍՏՈՒԳՈՒՄՆԵՐԻ ՀԱՄԱՐ ՎՃԱՐՎՈՂ ՏՈՒՐՔԵՐԻ ՉԱՓԸ					
ՀՀՇ 21-01-2011 «ՇԻՆԱՐԱՐՈՒԹՅՈՒՆ. ԱՇԽԱՏԱՆՔԻ ԱՐԴՅՈՒՆՔԻ ԸՆԴՈՒՆՄԱՆ ԿԱՐԳ» ՊԱՀԱՆՋՆԵՐԻ ՀԱՄԱՁԱՅՆ ԿԱՏԱՐՎՈՂ ՍՏՈՒԳՈՒՄՆԵՐԻ ՀԱՄԱՐ ՎՃԱՐՎՈՂ ՏՈՒՐՔԵՐԻ ՄԱՍԻՆ ՏԵՂԵԿԱՆՔ					
ՀՀՇ 21-01-2011 «ՇԻՆԱՐԱՐՈՒԹՅՈՒՆ. ԱՇԽԱՏԱՆՔԻ ԱՐԴՅՈՒՆՔԻ ԸՆԴՈՒՆՄԱՆ ԿԱՐԳ» ՊԱՀԱՆՋՆԵՐԻ ՀԱՄԱՁԱՅՆ ԿԱՏԱՐՎՈՂ ՍՏՈՒԳՈՒՄՆԵՐԻ ԱՆՎԱՆՈՒՄԸ					
ՀՀՇ 21-01-2011 «ՇԻՆԱՐԱՐՈՒԹՅՈՒՆ. ԱՇԽԱՏԱՆՔԻ ԱՐԴՅՈՒՆՔԻ ԸՆԴՈՒՆՄԱՆ ԿԱՐԳ» ՊԱՀԱՆՋՆԵՐԻ ՀԱՄԱՁԱՅՆ ԿԱՏԱՐՎՈՂ ՍՏՈՒԳՈՒՄՆԵՐԻ ՏԵՍԱԿԸ					
ՀՀՇ 21-01-2011 «ՇԻՆԱՐԱՐՈՒԹՅՈՒՆ. ԱՇԽԱՏԱՆՔԻ ԱՐԴՅՈՒՆՔԻ ԸՆԴՈՒՆՄԱՆ ԿԱՐԳ» ՊԱՀԱՆՋՆԵՐԻ ՀԱՄԱՁԱՅՆ ԿԱՏԱՐՎՈՂ ՍՏՈՒԳՈՒՄՆԵՐԻ ՑԱՆԿ					
ՀՀՇ 21-01-2011 «ՇԻՆԱՐԱՐՈՒԹՅՈՒՆ. ԱՇԽԱՏԱՆՔԻ ԱՐԴՅՈՒՆՔԻ ԸՆԴՈՒՆՄԱՆ ԿԱՐԳ» ՊԱՀԱՆՋՆԵՐԻ ՀԱՄԱՁԱՅՆ ԿԱՏԱՐՎՈՂ ՍՏՈՒԳՈՒՄՆԵՐԻ ՀԱՄԱՐ ՎՃԱՐՎՈՂ ՏՈՒՐՔԵՐԻ ՉԱՓԸ					
ՀՀՇ 21-01-2011 «ՇԻՆԱՐԱՐՈՒԹՅՈՒՆ. ԱՇԽԱՏԱՆՔԻ ԱՐԴՅՈՒՆՔԻ ԸՆԴՈՒՆՄԱՆ ԿԱՐԳ» ՊԱՀԱՆՋՆԵՐԻ ՀԱՄԱՁԱՅՆ ԿԱՏԱՐՎՈՂ ՍՏՈՒԳՈՒՄՆԵՐԻ ՀԱՄԱՐ ՎՃԱՐՎՈՂ ՏՈՒՐՔԵՐԻ ՄԱՍԻՆ ՏԵՂԵԿԱՆՔ					
ՀՀՇ 21-01-2011 «ՇԻՆԱՐԱՐՈՒԹՅՈՒՆ. ԱՇԽԱՏԱՆՔԻ ԱՐԴՅՈՒՆՔԻ ԸՆԴՈՒՆՄԱՆ ԿԱՐԳ» ՊԱՀԱՆՋՆԵՐԻ ՀԱՄԱՁԱՅՆ ԿԱՏԱՐՎՈՂ ՍՏՈՒԳՈՒՄՆԵՐԻ ԱՆՎԱՆՈՒՄԸ					
ՀՀՇ 21-01-2011 «ՇԻՆԱՐԱՐՈՒԹՅՈՒՆ. ԱՇԽԱՏԱՆՔԻ ԱՐԴՅՈՒՆՔԻ ԸՆԴՈՒՆՄԱՆ ԿԱՐԳ» ՊԱՀԱՆՋՆԵՐԻ ՀԱՄԱՁԱՅՆ ԿԱՏԱՐՎՈՂ ՍՏՈՒԳՈՒՄՆԵՐԻ ԱՐԴՅՈՒՆՔՆԵՐԸ					
			ԱՅԼ ԱՇԽԱՏԱՆՔՆԵՐ		
			ՀՀՇ 21-01-2011 «ՇԻՆԱՐԱՐՈՒԹՅՈՒՆ. ԱՇԽԱՏԱՆՔԻ ԱՐԴՅՈՒՆՔԻ ԸՆԴՈՒՆՄԱՆ ԿԱՐԳ» ՊԱՀԱՆՋՆԵՐԻ ՀԱՄԱՁԱՅՆ ԿԱՏԱՐՎՈՂ ՍՏՈՒԳՈՒՄՆԵՐԻ ՑԱՆԿ		
			ՀՀՇ 21-01-2011 «ՇԻՆԱՐԱՐՈՒԹՅՈՒՆ. ԱՇԽԱՏԱՆՔԻ ԱՐԴՅՈՒՆՔԻ ԸՆԴՈՒՆՄԱՆ ԿԱՐԳ» ՊԱՀԱՆՋՆԵՐԻ ՀԱՄԱՁԱՅՆ ԿԱՏԱՐՎՈՂ ՍՏՈՒԳՈՒՄՆԵՐԻ ՏԵՍԱԿԸ		
			ՀՀՇ 21-01-2011 «ՇԻՆԱՐԱՐՈՒԹՅՈՒՆ. ԱՇԽԱՏԱՆՔԻ ԱՐԴՅՈՒՆՔԻ ԸՆԴՈՒՆՄԱՆ ԿԱՐԳ» ՊԱՀԱՆՋՆԵՐԻ ՀԱՄԱՁԱՅՆ ԿԱՏԱՐՎՈՂ ՍՏՈՒԳՈՒՄՆԵՐԻ ԱՆՎԱՆՈՒՄԸ		
			ՀՀՇ 21-01-2011 «ՇԻՆԱՐԱՐՈՒԹՅՈՒՆ. ԱՇԽԱՏԱՆՔԻ ԱՐԴՅՈՒՆՔԻ ԸՆԴՈՒՆՄԱՆ ԿԱՐԳ» ՊԱՀԱՆՋՆԵՐԻ ՀԱՄԱՁԱՅՆ ԿԱՏԱՐՎՈՂ ՍՏՈՒԳՈՒՄՆԵՐԻ ԱՐԴՅՈՒՆՔՆԵՐԸ		
			ՀՀՇ 21-01-2011 «ՇԻՆԱՐԱՐՈՒԹՅՈՒՆ. ԱՇԽԱՏԱՆՔԻ ԱՐԴՅՈՒՆՔԻ ԸՆԴՈՒՆՄԱՆ ԿԱՐԳ» ՊԱՀԱՆՋՆԵՐԻ ՀԱՄԱՁԱՅՆ ԿԱՏԱՐՎՈՂ ՍՏՈՒԳՈՒՄՆԵՐԻ ԱՆՀՐԱԺԵՇՏՈՒԹՅԱՆ ՄԱՍԻՆ ՏԵՂԵԿԱՆՔ		
			ՀՀՇ 21-01-2011 «ՇԻՆԱՐԱՐՈՒԹՅՈՒՆ. ԱՇԽԱՏԱՆՔԻ ԱՐԴՅՈՒՆՔԻ ԸՆԴՈՒՆՄԱՆ ԿԱՐԳ» ՊԱՀԱՆՋՆԵՐԻ ՀԱՄԱՁԱՅՆ ԿԱՏԱՐՎՈՂ ՍՏՈՒԳՈՒՄՆԵՐԻ ՀԱՄԱՐ ՎՃԱՐՎՈՂ ՏՈՒՐՔԵՐԻ ՉԱՓԸ		
			ՀՀՇ 21-01-2011 «ՇԻՆԱՐԱՐՈՒԹՅՈՒՆ. ԱՇԽԱՏԱՆՔԻ ԱՐԴՅՈՒՆՔԻ ԸՆԴՈՒՆՄԱՆ ԿԱՐԳ» ՊԱՀԱՆՋՆԵՐԻ ՀԱՄԱՁԱՅՆ ԿԱՏԱՐՎՈՂ ՍՏՈՒԳՈՒՄՆԵՐԻ ՀԱՄԱՐ ՎՃԱՐՎՈՂ ՏՈՒՐՔԵՐԻ ՄԱՍԻՆ ՏԵՂԵԿԱՆՔ		
			ՀՀՇ 21-01-2011 «ՇԻՆԱՐԱՐՈՒԹՅՈՒՆ. ԱՇԽԱՏԱՆՔԻ ԱՐԴՅՈՒՆՔԻ ԸՆԴՈՒՆՄԱՆ ԿԱՐԳ» ՊԱՀԱՆՋՆԵՐԻ ՀԱՄԱՁԱՅՆ ԿԱՏԱՐՎՈՂ ՍՏՈՒԳՈՒՄՆԵՐԻ ԱՆՎԱՆՈՒՄԸ		
			ՀՀՇ 21-01-2011 «ՇԻՆԱՐԱՐՈՒԹՅՈՒՆ. ԱՇԽԱՏԱՆՔԻ ԱՐԴՅՈՒՆՔԻ ԸՆԴՈՒՆՄԱՆ ԿԱՐԳ» ՊԱՀԱՆՋՆԵՐԻ ՀԱՄԱՁԱՅՆ ԿԱՏԱՐՎՈՂ ՍՏՈՒԳՈՒՄՆԵՐԻ ԱՐԴՅՈՒՆՔՆԵՐԸ

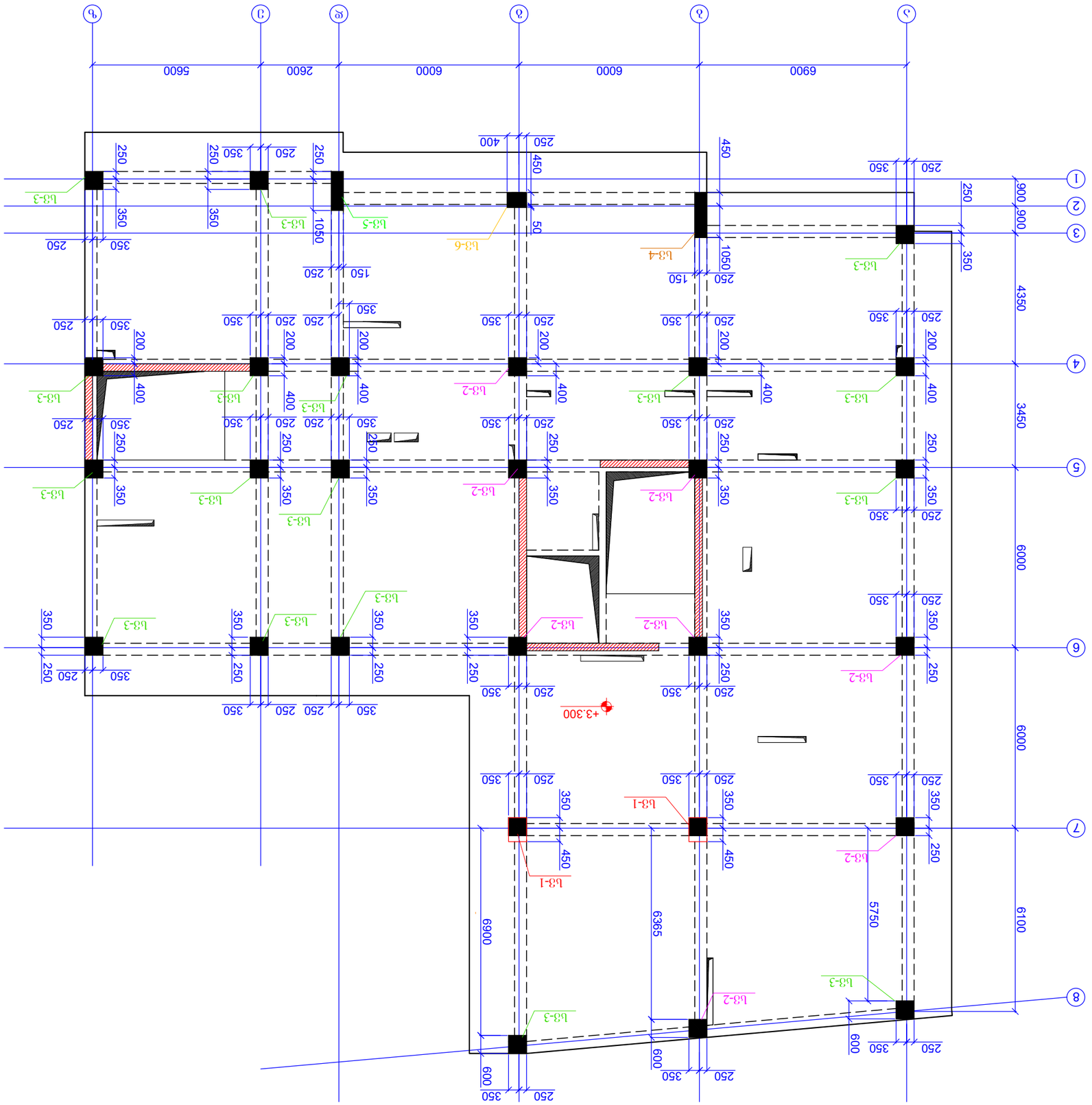

ФАЗА-ОЛ Б33ФЗАОЛ ВЭЧАЗОФАЗАОЛ АЗЗВЭ
60'36. +3.300
В 1:150

ЗЭГЭФЧЭОЛ ЗЭГЧФВЭАФО	Д. ОЭАОЭЧОЛО 2025
	ЭЭАОЭЧОЛ ЯЭЛЭЬФЭЧЭЭЭЭ:
A3	
ФЧЭЭЭЭЭЬЭЬЭЧ ЬОЛФЧЭЧЭЭЭЭ ЬЭЛЭЬЭЭЭЭЭ

სვ.-1 (2ც)

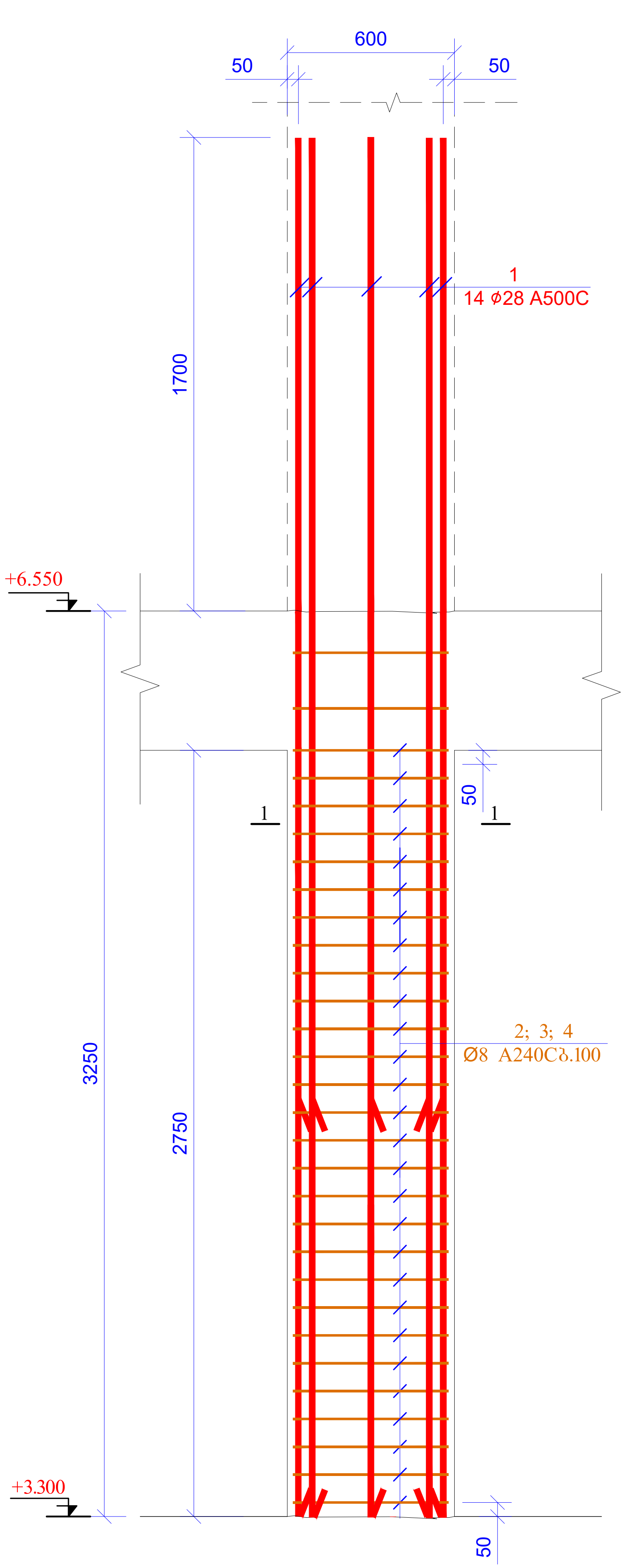

კვეთი 1-1
მ 1:20

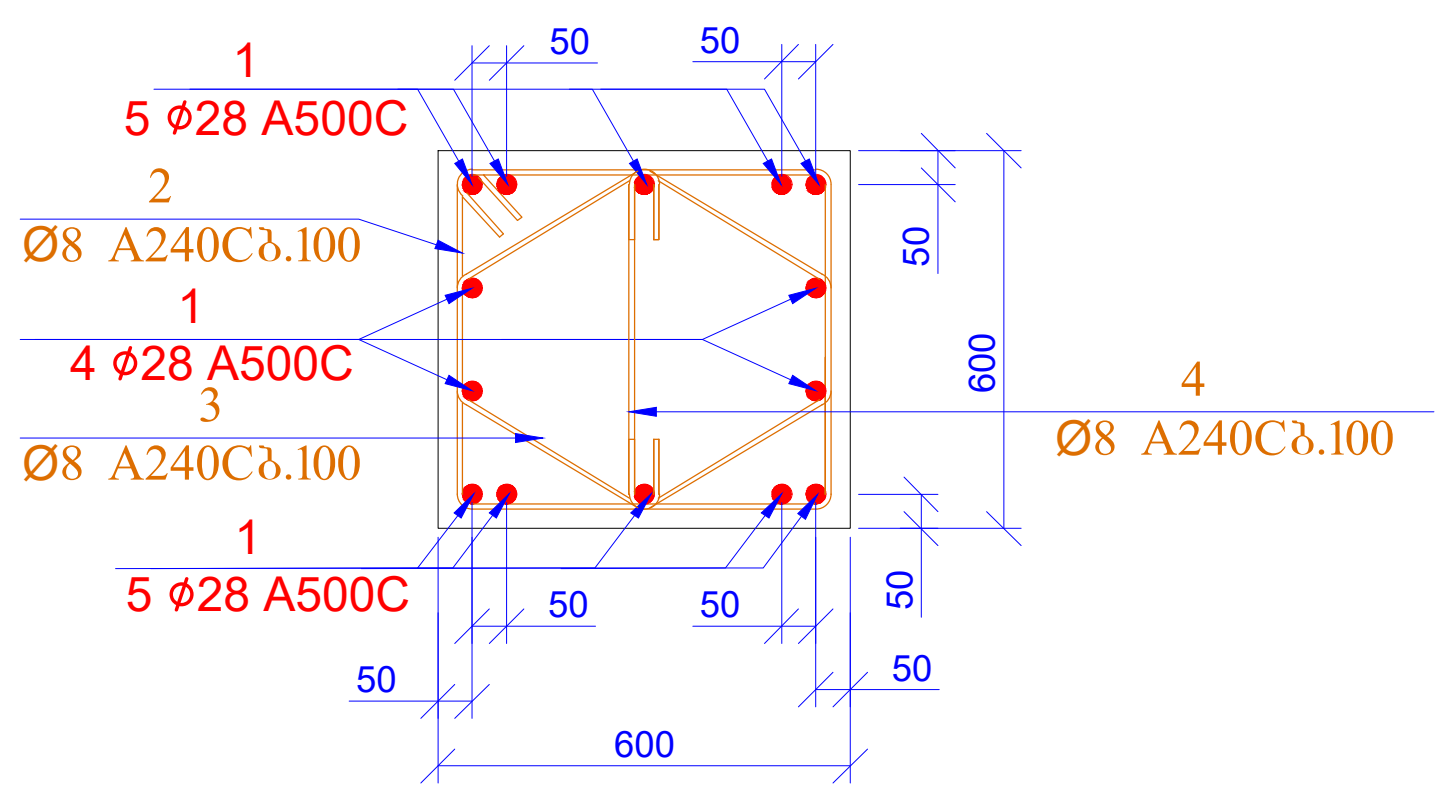

პოზ. 2

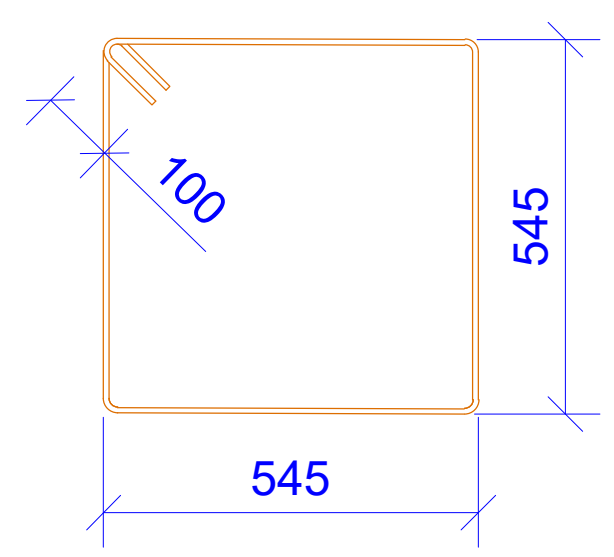

L=2380 მმ

პოზ. 3

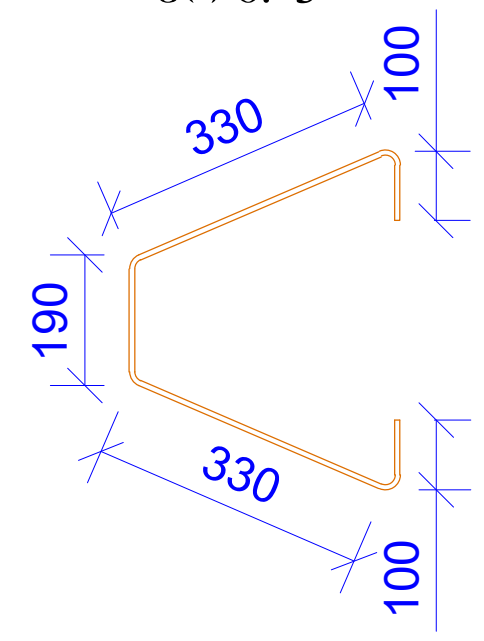

L=1100 მმ

პოზ. 4

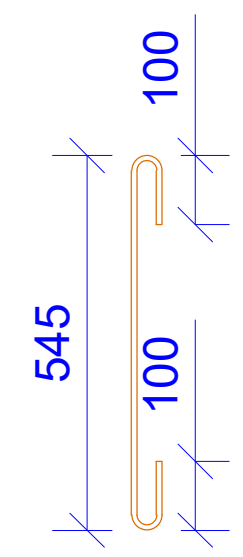

L=745 მმ

პოზ.	ა ღ ნ ი შ ვ ნ ა	დ ა ს ა ხ ე ლ ე ბ ა				რაოდ.	წონა ერთ. (კგ)	საერთო წონა (კგ)
		სვეტი-1						
1		Ø 28	A500C	ℓ=	4950	28	23.95	670.67
2		Ø 8	A240C	ℓ=	2380	56	0.94	52.65
3		Ø 8	A240C	ℓ=	1100	112	0.43	48.67
4		Ø 8	A240C	ℓ=	745	56	0.29	16.48
							სულ:	771.98
		მასალები						
		ბეტონი B25					1.980	$მ^3$

ფურცლის ფორმატი A3	ქ. თბილისი 2025	
	ფაილის დასახელება:	
პროექტის სახელწოდება: მრავალბინიანი საცხოვრებელი სახლი ვარკეთილში, ს/კ 01.19.20.005.034		
თანამდებობა	გვარი	ხელმოწერა
შეასრულა	ზ.ყველაშვილი	
შეამოწმა	თ.მაცაბერიძე	
პროექტის №:	ნახაზის სახელწოდება: სვ-1 სპეციფიკაცია	
თარიღი: 02 ივნისი 2025		
კონსტრუქციული პროექტი		
სტადია	მუშა პროექტი	
ნახაზის #:	კ- 28	რევიზია: 04

სვ.-2 (8ც)

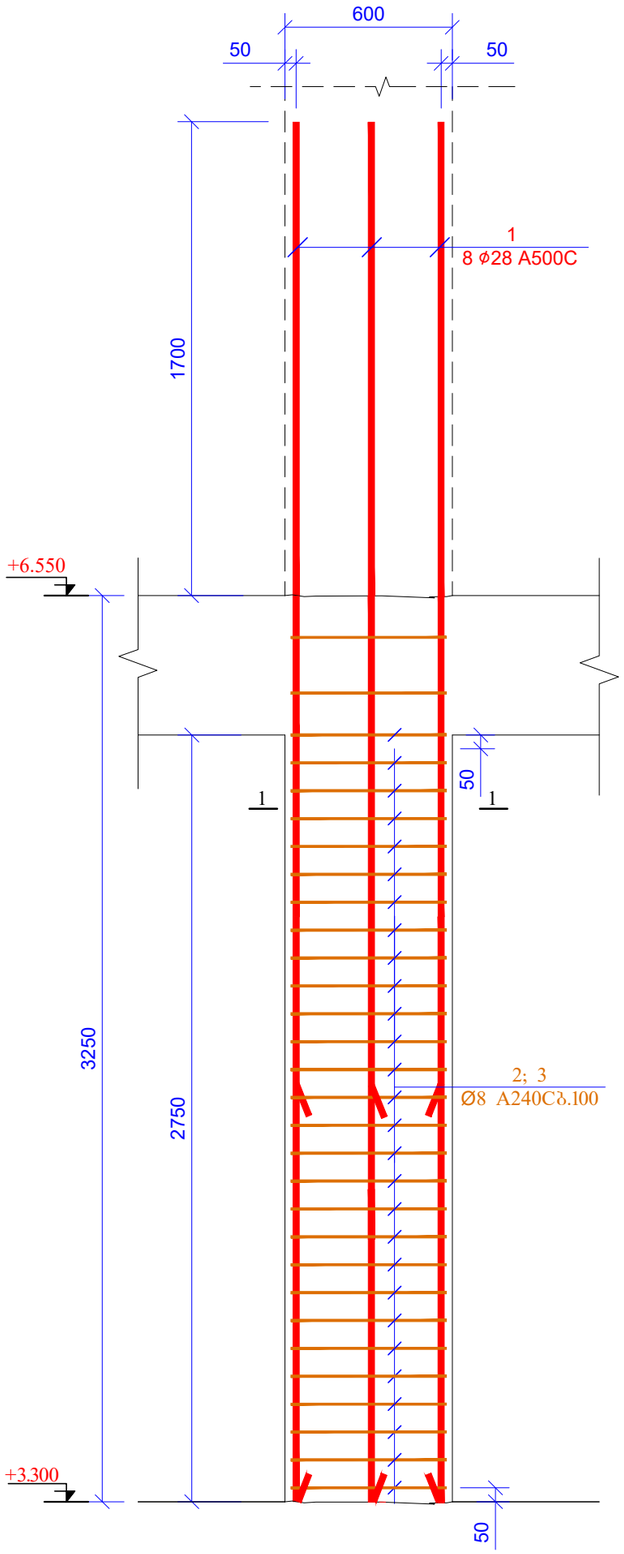

კვეთი 1-1
მ 1:25

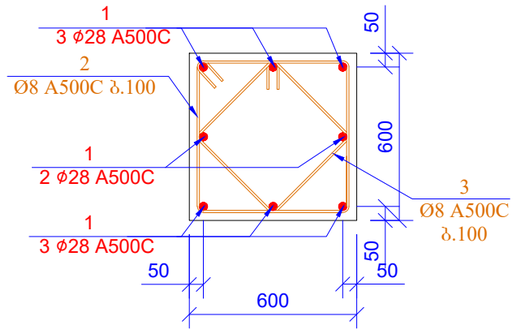

პოზ. 2

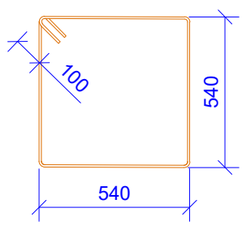

L=2360 მმ

პოზ. 3

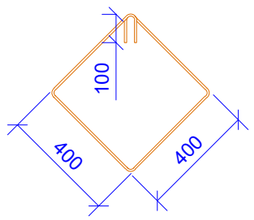

L=1800 მმ

პოზ.	ა ღ ნ ი შ ვ ნ ა	დ ა ხ ა ს ა ხ ე ლ ე ბ ა	რაოდ.	წონა ერთ. (კგ)	საერთო წონა (კგ)
		სვეტი-2			
1		Ø 28 A500C ℓ= 4950	64	23.95	1532.96
2		Ø 8 A240C ℓ= 2360	224	0.93	208.82
3		Ø 8 A240C ℓ= 1800	224	0.71	159.27
				სულ:	1901.05
		მასალები			
		ბეტონი B25		7.920	მ³

ფურცლის ფორმატი A3	ქ. თბილისი 2025	
	ფაილის დასახელება:	
პროექტის სახელწოდება: მრავალბინიანი საცხოვრებელი სახლი ვარკეთილში, ს/ნ 01.19.20.005.034		
თანამდებობა	გვარი	ხელმოწერა
შესრულა	ზ.ქველაძვილი	
შეამოწმა	თ.მაცაბერიძე	
პროექტის №:	ნახაზის სახელწოდება:	
თარიღი: 02 თებერვალი 2025	სვ-2 სპეციფიკაცია	
კონსტრუქციული პროექტი		
სტადია	მუშა პროექტი	
ნახაზის #:	კ- 29	რევიზია: 04

სვ.-3 (17ც)

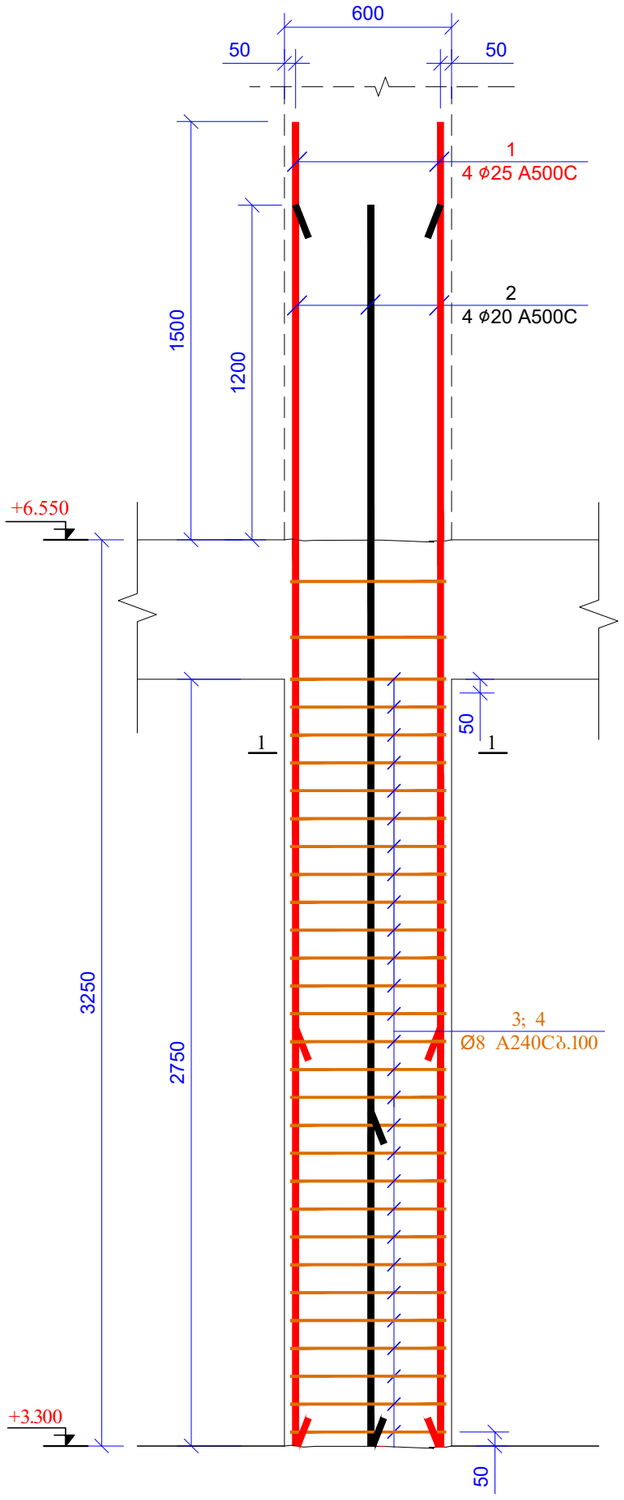

კვეთი 1-1
მ 1:25

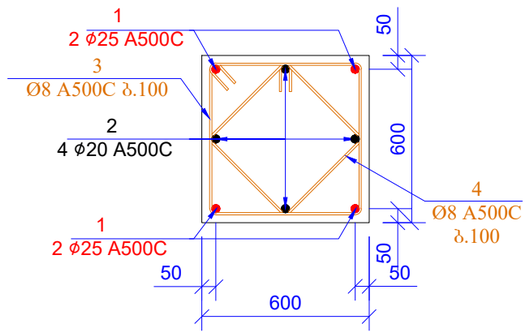

პოზ. 3

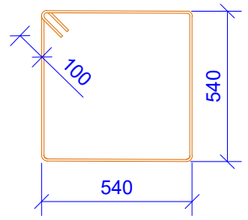

L=2360 მმ

პოზ. 4

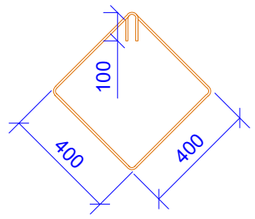

L=1800 მმ

პოზ.	ა ღ ნ ი შ ვ ნ ა	დ ა ხ ა ს ა ხ ე ლ ე ბ ა	რაოდ.	წონა ერთ. (კგ)	საერთო წონა (კგ)
		სვეტი-3			
1		Ø 25 A500C ℓ= 4750	68	18.32	1245.99
2		Ø 20 A500C ℓ= 4450	68	10.99	747.07
3		Ø 8 A240C ℓ= 2360	476	0.93	443.74
4		Ø 8 A240C ℓ= 1800	476	0.71	338.45
				სულ:	2775.24
		მასალები			
		ბეტონი B25		16.830	მ³

ფურცლის ფორმატი A3	ქ. თბილისი 2025	
	ფაილის დასახელება:	
პროექტის სახელწოდება: მრავალბინიანი საცხოვრებელი სახლი ვარკეთილში, ს/ნ 01.19.20.005.034		
თანამდებობა	გვარი	ხელმოწერა
შემსრულა	ზ.ქველაძვილი	
შემოწმა	თ.მაცაბერიძე	
პროექტის №:	ნახაზის სახელწოდება:	
თარიღი: 02 თებერვალი 2025	სვ-3 სპეციფიკაცია	
კონსტრუქციული პროექტი		
სტადია	მუშა პროექტი	
ნახაზის #:	კ- 30	რევიზია: 04

სვ.-4 (1ც)

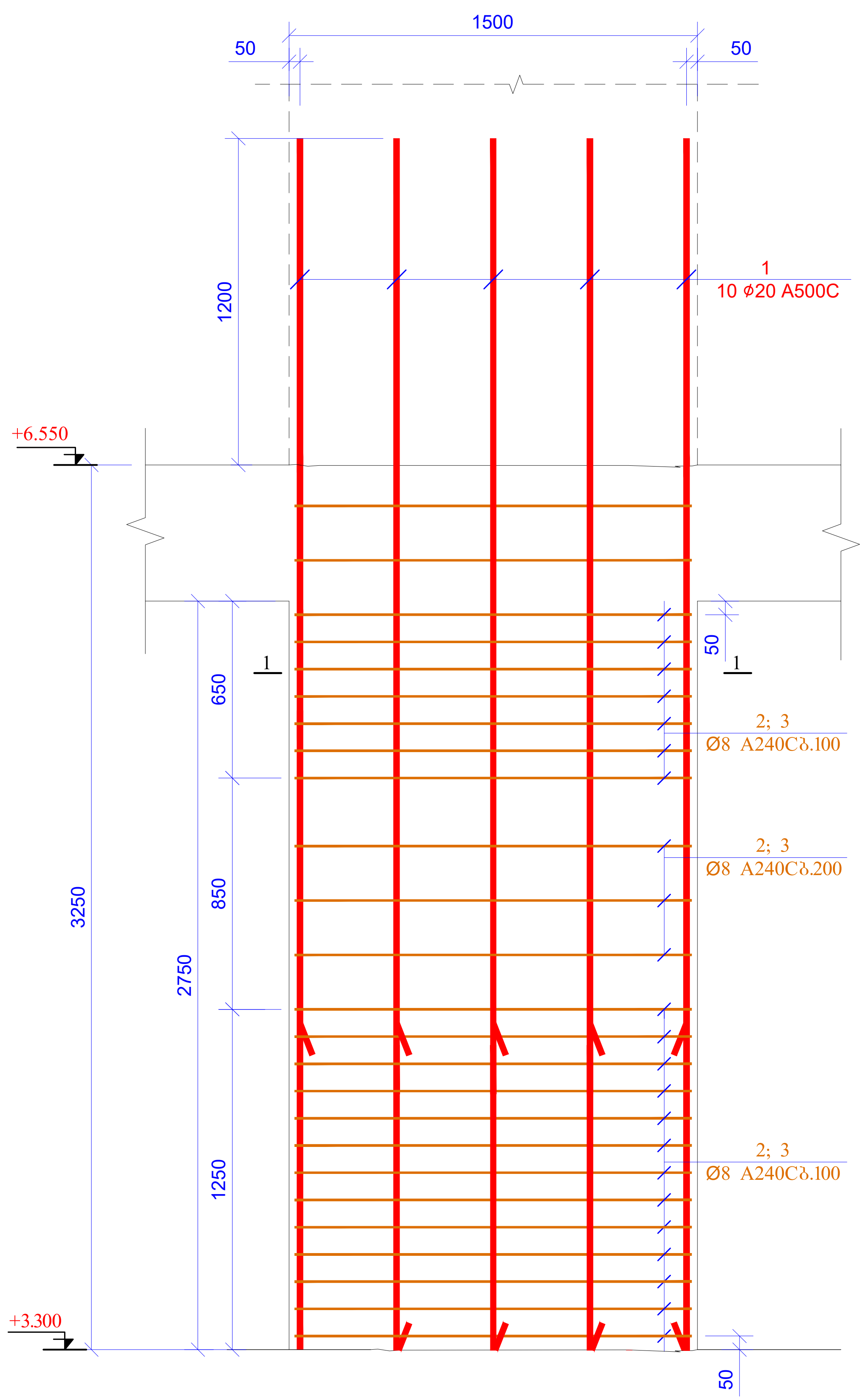

ჭრილი 1-1
მ 1:20

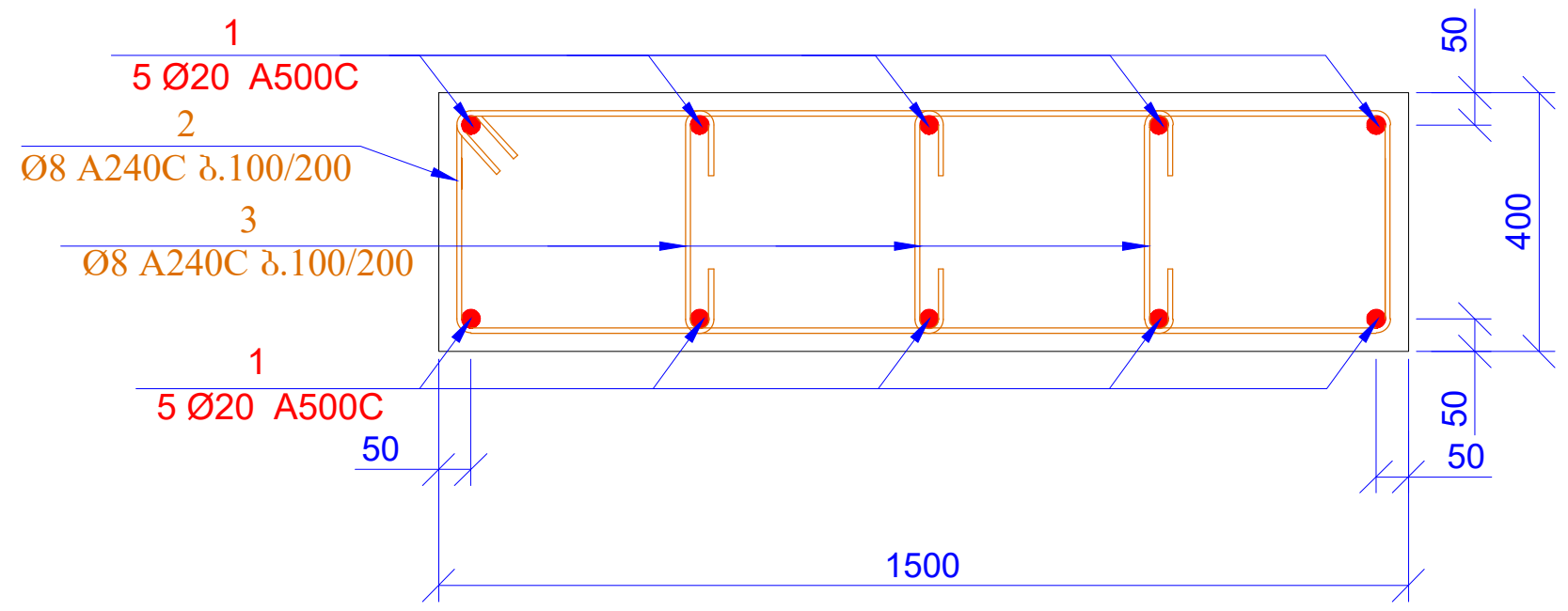

პოზ. 2

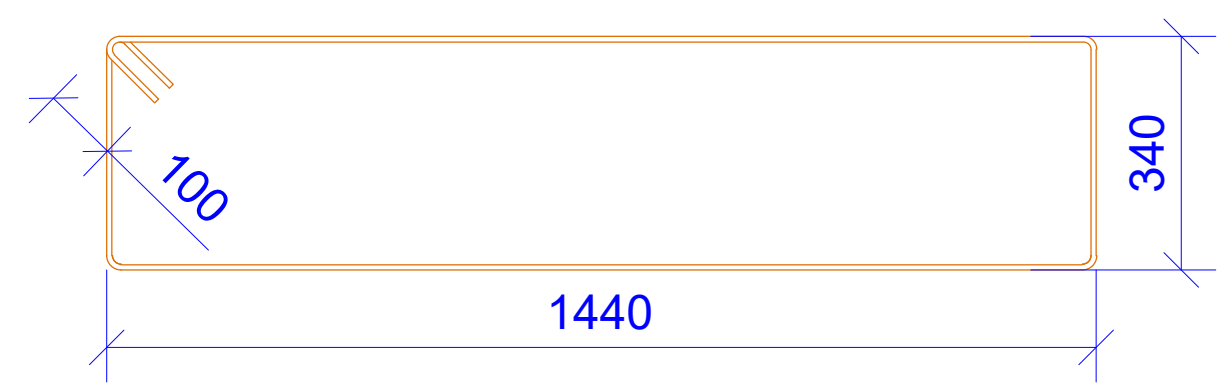

L=3760 მმ

პოზ. 3

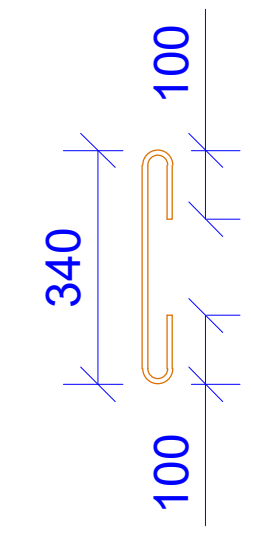

L=540 მმ

პოზ.	ა ღ ნ ი შ ვ ნ ა	დ ა ს ა ხ ე ლ ე ბ ა	რაოდ.	წონა ერთ. (კგ)	საერთო წონა (კგ)
		სვეტი-4			
1		Ø 20 A500C ℓ= 4450	10	10.99	109.86
2		Ø 8 A240C ℓ= 3760	23	1.49	34.16
3		Ø 8 A240C ℓ= 540	69	0.21	14.72
				სულ:	158.74
		მასალები			
		ბეტონი B25		1.650	$მ^3$

ფურცლის ფორმატი A3	ქ. თბილისი 2025
	ფაილის დასახელება:

პროექტის სახელწოდება:
მრავალბინიანი საცხოვრებელი სახლი ვარკეთილში,
ს/კ 01.19.20.005.034

თანამდებობა	გვარი	ხელმოწერა
შეასრულა	ზ.ქველაშვილი	
შეამოწმა	თ.მაცაბერიძე	

პროექტის №:	ნახაზის სახელწოდება:
თარიღი: 02 ივნისი 2025	სვ-4 სპეციფიკაცია
კონსტრუქციული პროექტი	
სტადია	მუშა პროექტი
ნახაზის #:	კ- 31 რევიზია: 04

სვ.-5 (1ც)

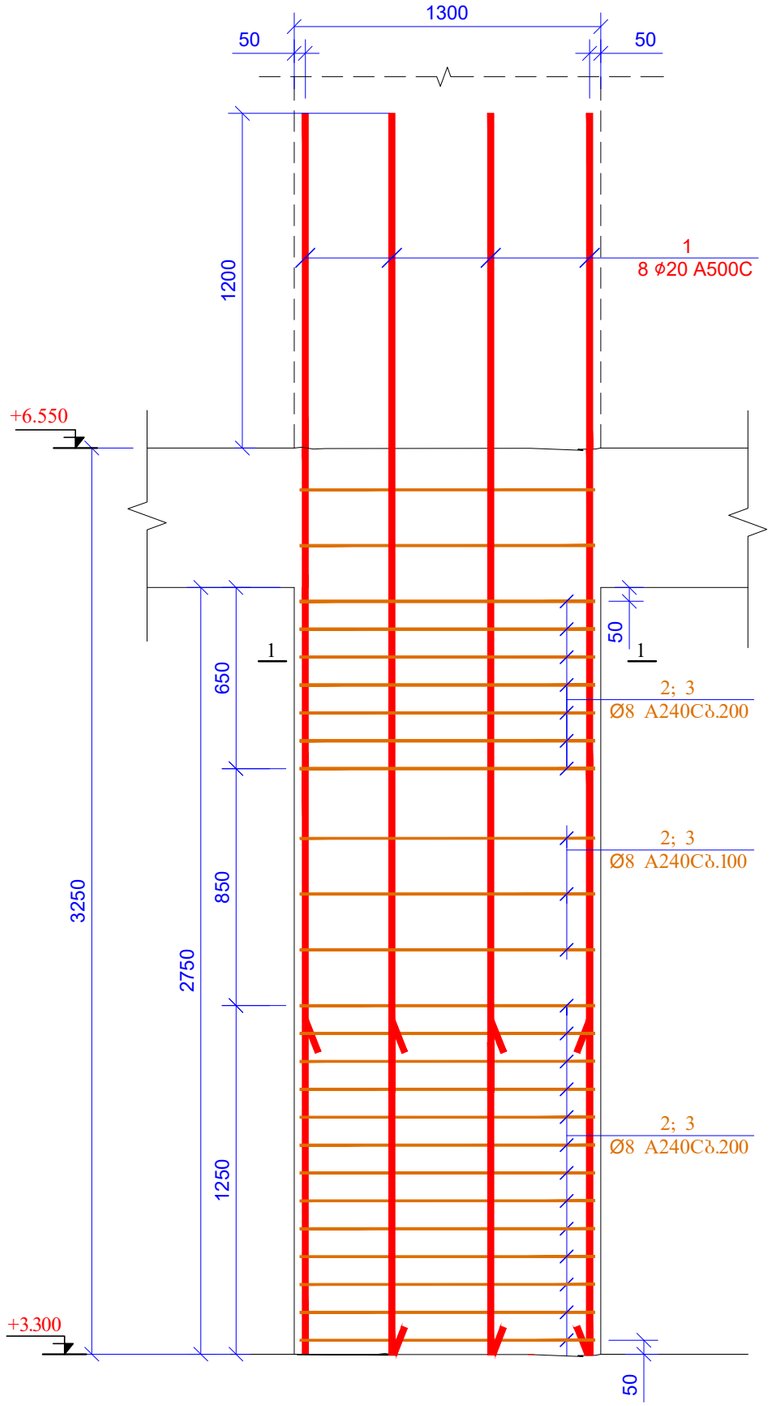

ჯჯოო I-I
მ 1:20

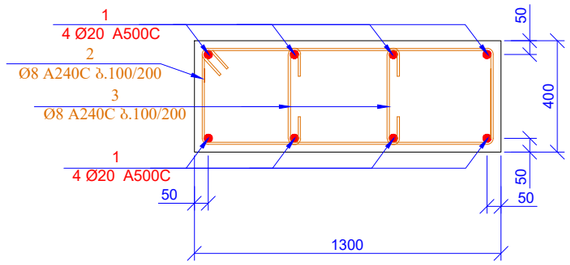

პოზ. 2

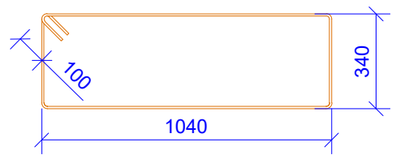

L=2960 მმ

პოზ. 3

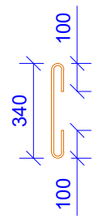

L=540 მმ

პოზ.	ა დ ნ ი შ ვ ნ ა	დ ა ხ ა ს ა ხ ე ლ ე ბ ა	რაოდ.	ერთ. წონა (კგ)	საერთო წონა (კგ)
		სვეტი-5			
1		Ø 20 A500C ℓ= 4450	8	10.99	87.89
2		Ø 8 A240C ℓ= 2960	23	1.17	26.89
3		Ø 8 A240C ℓ= 540	46	0.21	9.81
				სულ:	124.59
		მასალები			
		ბეტონი B25		1.210	მ³

ფურცლის ფორმატი A3		ქ. თბილისი 2025
		შაილის დასახელება:
პროექტის სახელწოდება: მრავალბინიანი საცხოვრებელი სახლი ვარკეთილში, ს/ნ 01.19.20.005.034		
თანამდებობა	გვარი	ხელმოწერა
შესრულა	ზ.ქველაძველი	
შეამოწმა	თ.მაცაბერიძე	
პროექტის №:	ნახაზის სახელწოდება:	
თარიღი: 02 თებერვალი 2025	სვ.-5 სვეტების განლაგება	
კონსტრუქციული პროექტი		
სტადია	შშმა პროექტი	
ნახაზის #:	კ- 32	რევიზია: 04

სვ.-6 (1ც)

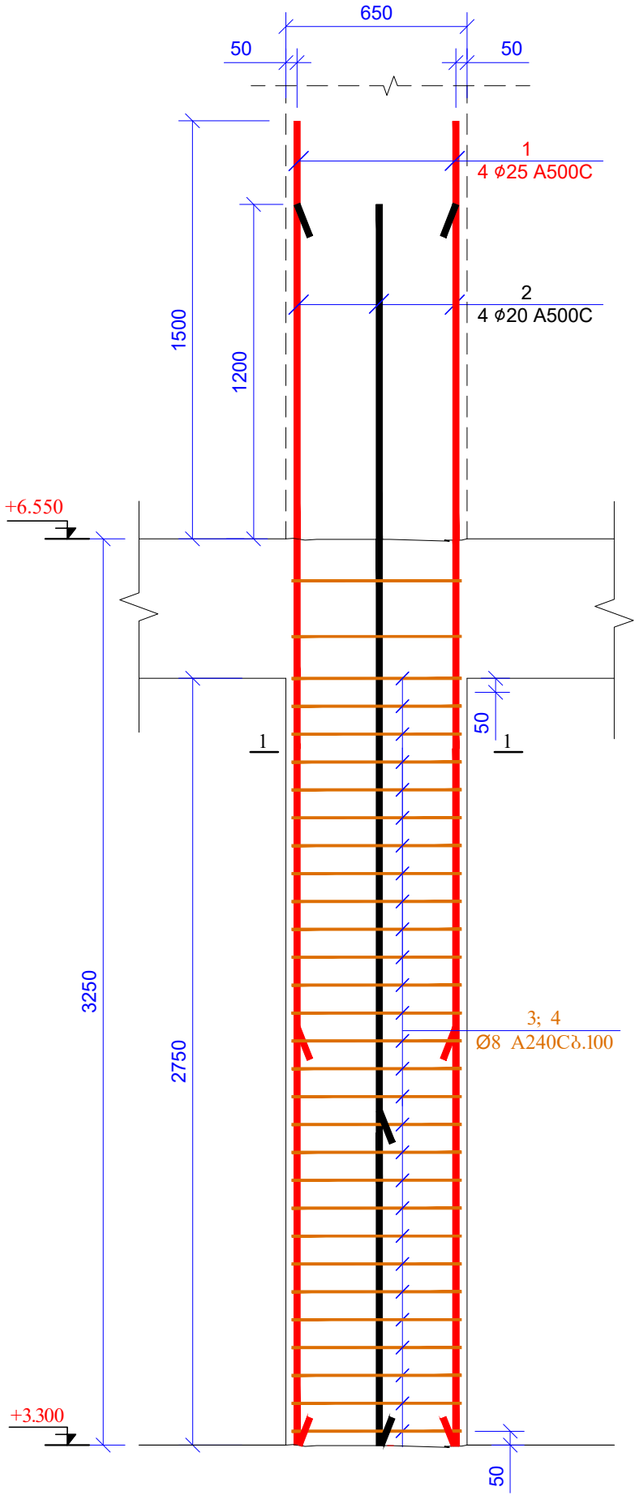

კვეთი 1-1
მ 1:25

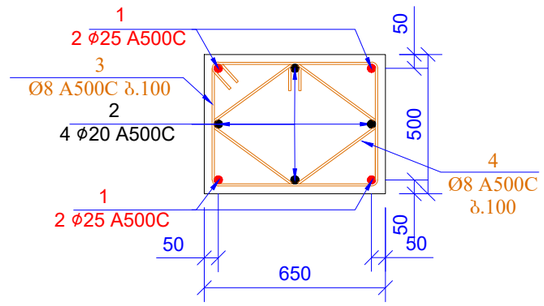

პოზ. 3

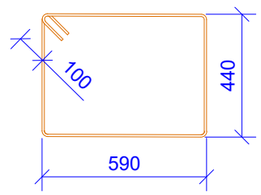

L=2260 მმ

პოზ. 4

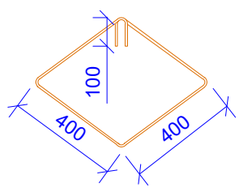

L=1800 მმ

პოზ.	ა ღ ნ ი შ ვ ნ ა	დ ა ხ ა ს ა ხ ე ლ ე ბ ა	რაოდ.	წონა ერთ. (კგ)	საერთო წონა (კგ)
		სვეტი-6			
1		Ø 25 A500C ℓ= 4750	4	18.32	73.29
2		Ø 20 A500C ℓ= 4450	4	10.99	43.95
3		Ø 8 A240C ℓ= 2260	28	0.89	25.00
4		Ø 8 A240C ℓ= 1800	56	0.71	39.82
				სულ:	182.05
		მასალები			
		ბეტონი B25		0.894	მ³

შკალა A3	ქ. თბილისი 2025	
	შპილის დასახელება:	
პროექტის სახელწოდება: მრავალბინიანი საცხოვრებელი სახლი ვარკეთილში, ს/ს 01.19.20.005.034		
თანამდებობა	გვარი	ხელმოწერა
შესრულა	ზ.ქველაშვილი	
შეამოწმა	თ.მაცაბერიძე	
პროექტის №:	ნახაზის სახელწოდება:	
თარიღი: 02 ივნისი 2025	სვ-6 სპეციფიკაცია	
კონსტრუქციული პროექტი		
სტადია	მუშა პროექტი	
ნახაზის #:	კ- 33	რევიზია: 04

რკ/ბ-ის სვეტების მარკირების გეგმა
ნ0მნ. +6.550
მ 1:150

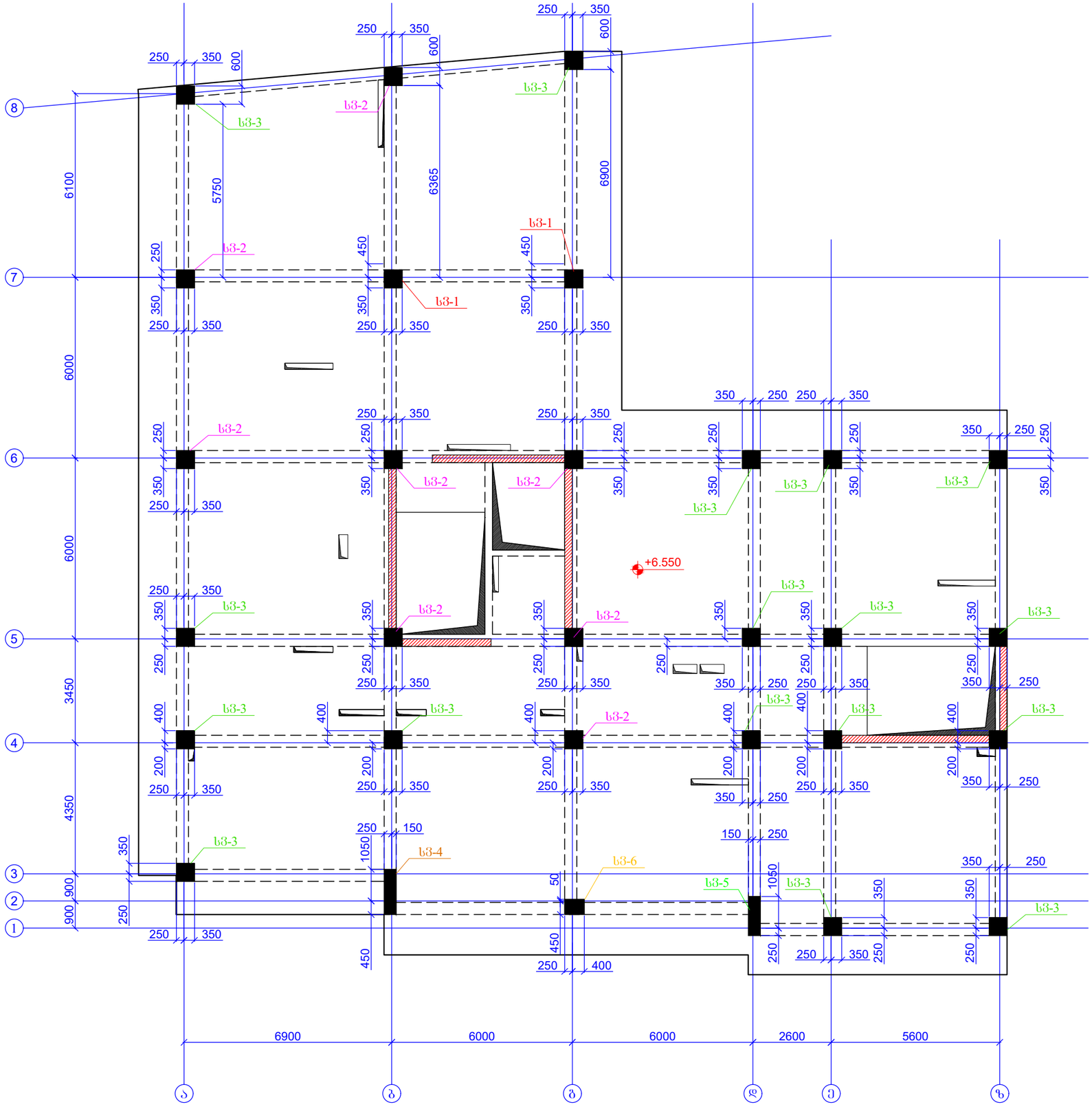

ფურცლის ფორმატი A3	ქ. თბილისი 2025	
	ფაილის დასახელება:	
პროექტის სახელწოდება: მრავალბინიანი საცხოვრებელი სახლი ვარკეთილში, ს/ს 01.19.20.005.034		
თანამდებობა	გვარი	ხელმოწერა
შესრულა	ზ.ქველაშვილი	
შეამოწმა	თ.მაცაბერიძე	
პროექტის №:	ნახაზის სახელწოდება: რკ/ბ-ის სვეტების მარკირების გეგმა ნ0მნ. +6.550	
თარიღი: 02 ივნისი 2025		
კონსტრუქციული პროექტი		
სტადია	მუშა პროექტი	
ნახაზის #:	ა- 34	რევიზია: 04

ხ3.-1 (23)

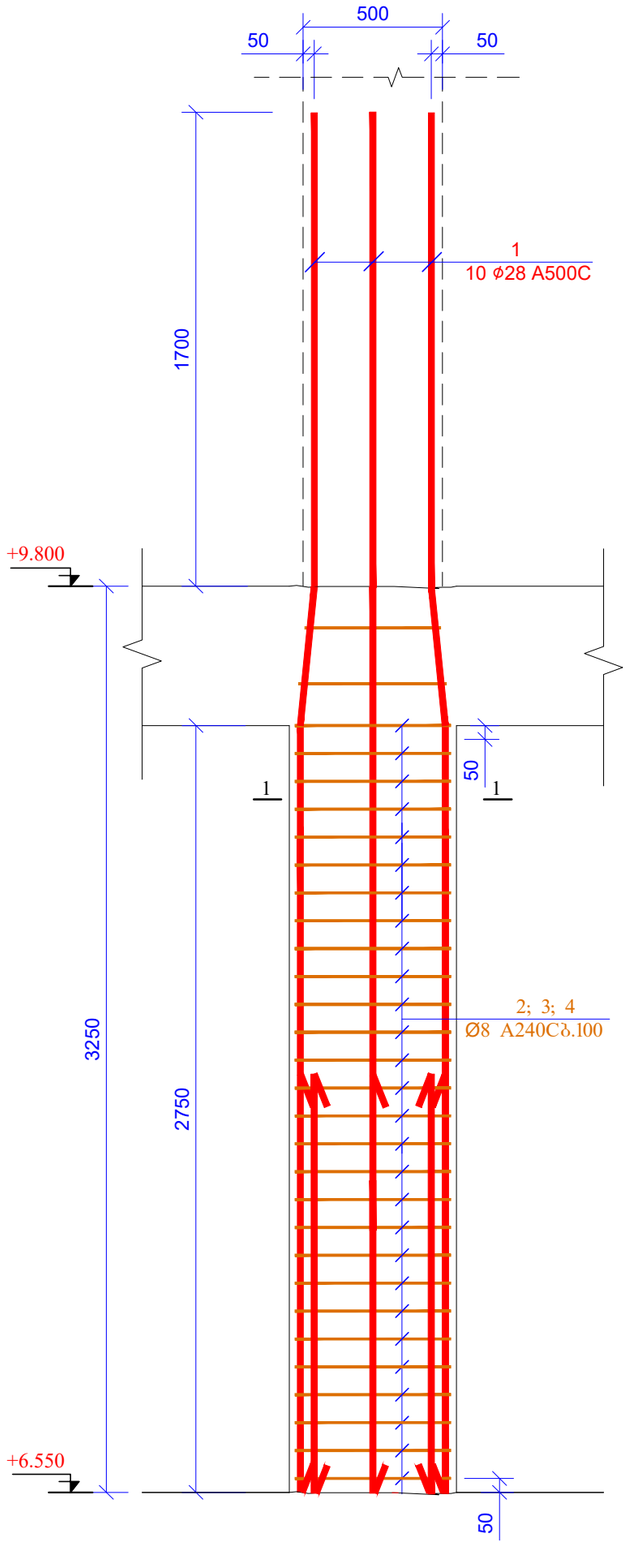

ჯვეთი 1-1
მ 1:20

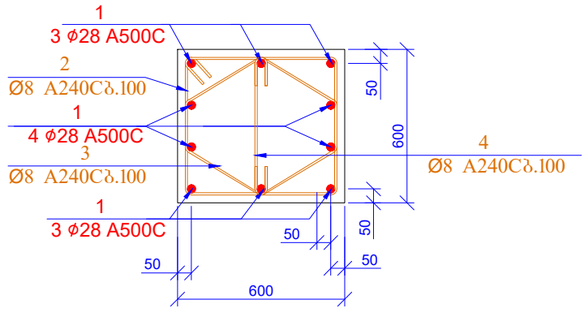

პოზ. 2

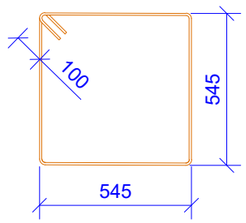

L=2380 მმ

პოზ. 3

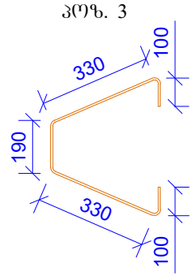

L=1100 მმ

პოზ. 4

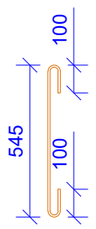

L=745 მმ

პოზ.	ა ღ ნ ი შ ვ ნ ა	დ ა ს ა ხ ე ლ ე ბ ა	რაოდ.	წონა ერთ. (კგ)	საერთო წონა (კგ)
		სვეტი-1			
1		Ø 28 A500C ℓ= 4950	20	23.95	479.05
2		Ø 8 A240C ℓ= 2380	56	0.94	52.65
3		Ø 8 A240C ℓ= 1100	112	0.43	48.67
4		Ø 8 A240C ℓ= 745	56	0.29	16.48
				სულ:	580.36
		მასალები			
		ბეტონი B25		1.980	მ³

ფურცლის ფორმატი A3		ძ. თბილისი 2025
		ფაილის დასახელება:
პროექტის სახელწოდება: მრავალბინიანი საცხოვრებელი სახლი ვარკეთილში, ს/ნ 01.19.20.005.034		
თანამდებობა	ბგარი	ხელმოწერა
შესრულა	ზ.ქველაძვილი	
შეამოწმა	თ.მაცაბერიძე	
პროექტის №:	ნახაზის სახელწოდება:	
თარიღი: 02 თებერვალი 2025	სვ-1 სვეტების ანაცია	
კონსტრუქციული პროექტი		
სტადია	მუშა პროექტი	
ნახაზის #:	კ- 35	რევიზია: 04

სვ.-2 (8ც)

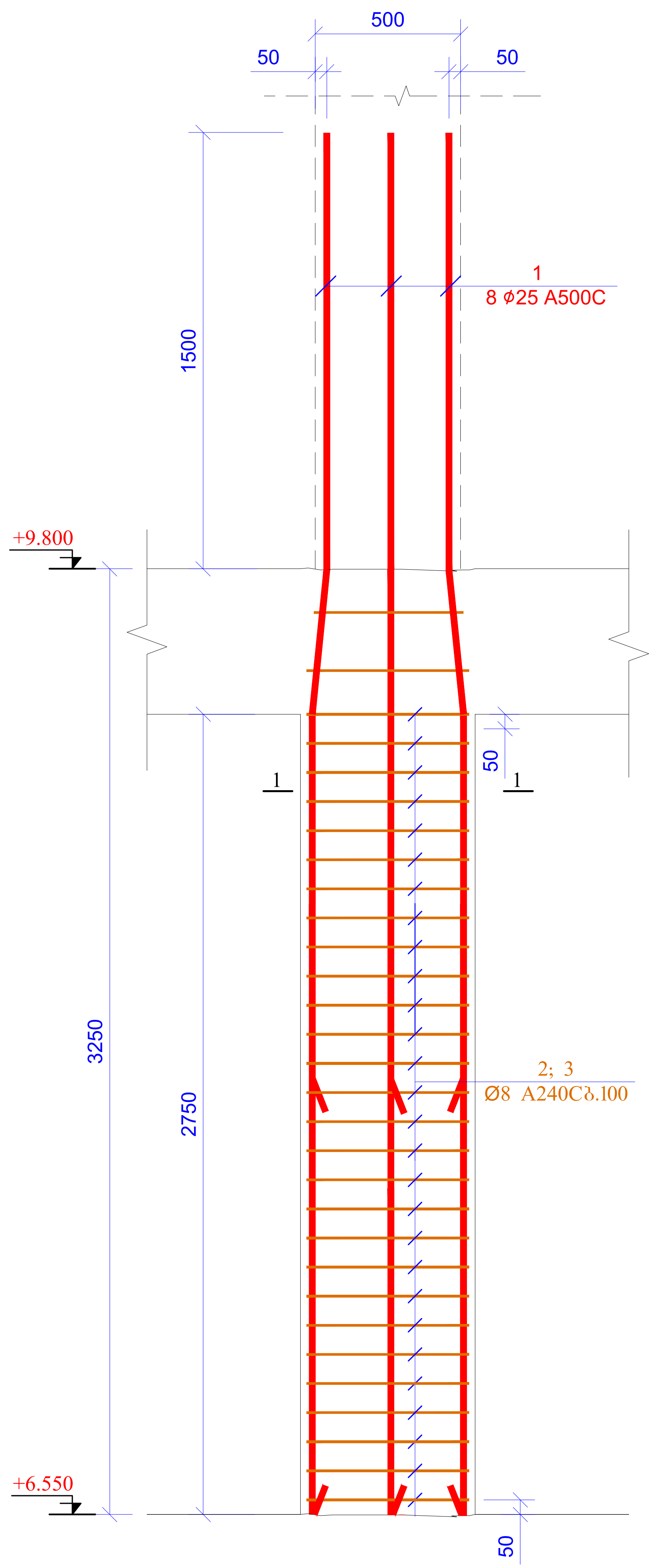

კვეთი 1-1
მ 1:25

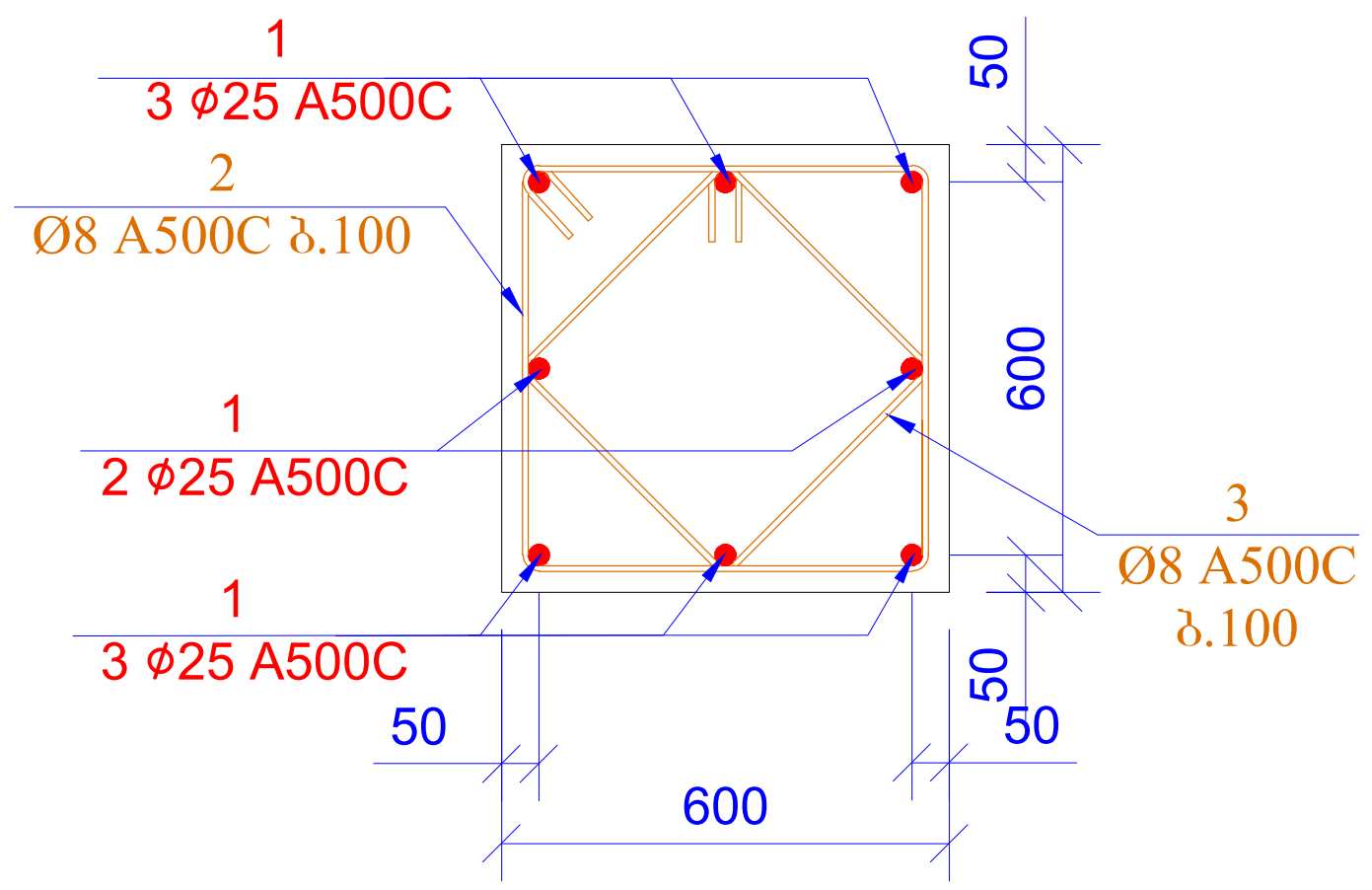

პოზ. 2

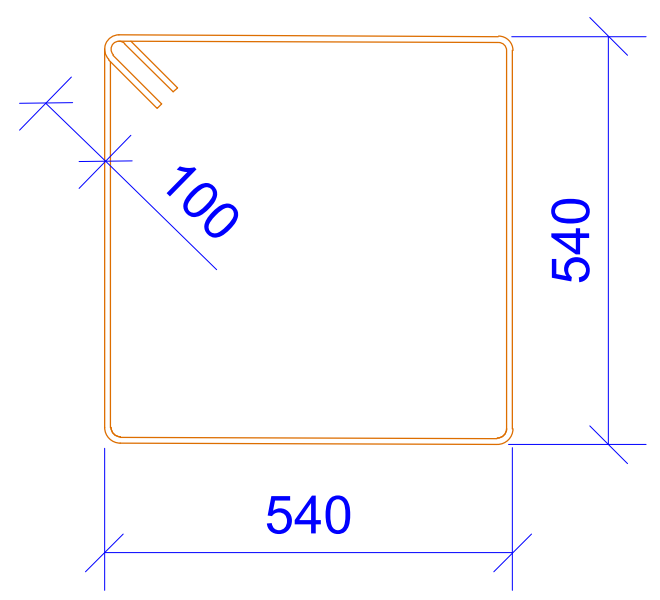

L=2360 მმ

პოზ. 3

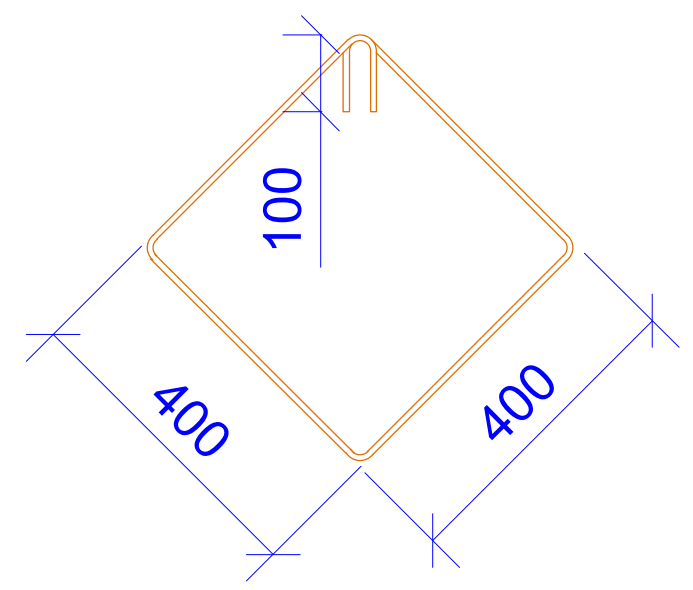

L=1800 მმ

პოზ.	ა ღ ნ ი შ ვ ნ ა	დ ა ს ა ხ ე ლ ე ბ ა	რაოდ.	წონა ერთ. (კგ)	საერთო წონა (კგ)
		სვეტი-2			
1		Ø 25 A500C ℓ= 4750	64	18.32	1172.69
2		Ø 8 A240C ℓ= 2360	224	0.93	208.82
3		Ø 8 A240C ℓ= 1800	224	0.71	159.27
				სულ:	1540.78
		მასალები			
		ბეტონი B25		7.920	$მ^3$

ფურცლის ფორმატი A3	ქ. თბილისი 2025
	ფაილის დასახელება:
პროექტის სახელწოდება: მრავალბინიანი საცხოვრებელი სახლი ვარკეთილში, ს/კ 01.19.20.005.034	

თანამდებობა	გვარი	ხელმოწერა
შეასრულა	ზ.ყველაშვილი	
შეამოწმა	თ.მაცაბერიძე	

პროექტის №:	ნახაზის სახელწოდება: სვ-2 სპეციფიკაცია
თარიღი: 02 ივნისი 2025	
კონსტრუქციული პროექტი	
სტადია	მუშა პროექტი
ნახაზის #: კ- 36	რევიზია: 04

სვ.-4 (1ც)

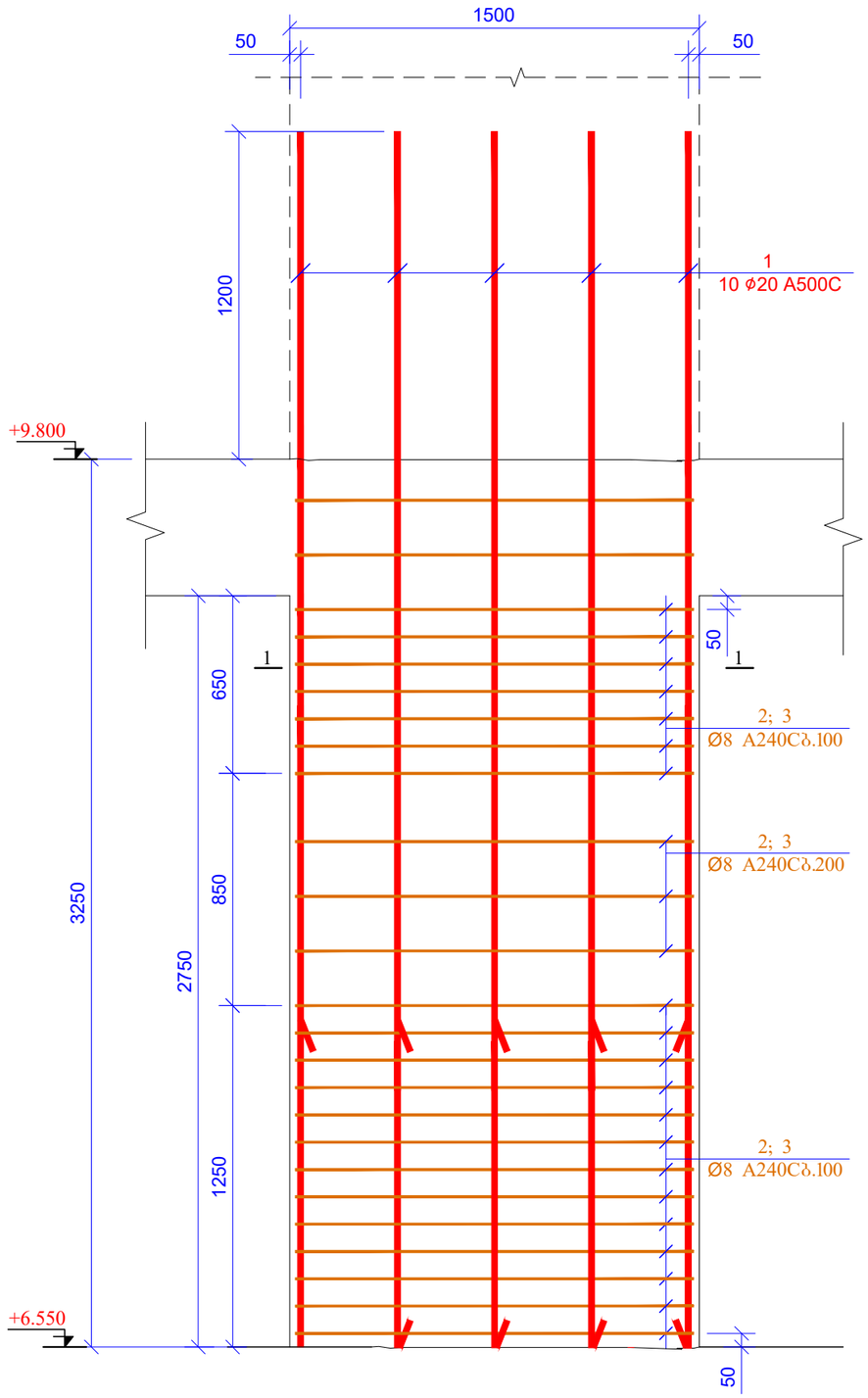

კვეთი 1-1
მ 1:20

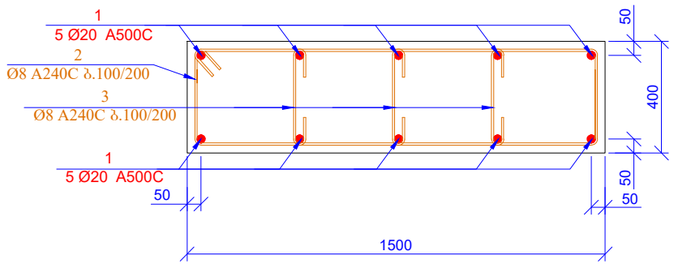

პოზ. 2

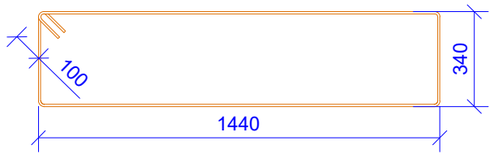

L=3760 მმ

პოზ. 3

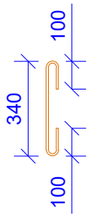

L=540 მმ

პოზ.	ა დ ნ ი შ ვ ნ ა	დ ა ს ა ხ ე ლ ე ბ ა	რაოდ.	წონა ერთ. (კგ)	საერთო წონა (კგ)
		სვეტი-4			
1		Ø 20 A500C ℓ= 4450	10	10.99	109.86
2		Ø 8 A240C ℓ= 3760	23	1.49	34.16
3		Ø 8 A240C ℓ= 540	69	0.21	14.72
				სულ:	158.74
		მასალები			
		ბეტონი B25		1.650	მ^3

ფურცლის ფორმატი A3		ძ. თბილისი 2025
		შპილის დასახელება:
პროექტის სახელწოდება: მრავალბინიანი საცხოვრებელი სახლი ჯარჯეთისში, ს/ე 01.19.20.005.034		
თანამდებობა	გვარი	ხელმოწერა
შეასრულა	ზ.ქველაშვილი	
შეამოწმა	თ.მაცაბერიძე	
პროექტის №:	ნახაზის სახელწოდება:	
თარიღი: 02 თებერვალი 2025	სვ-4 სვეტისმასალა	
კონსტრუქციული პროექტი		
სტადია	მუშა პროექტი	
ნახაზის #:	კ- 38	რევიზია: 04

ხვ.-5 (1ც)

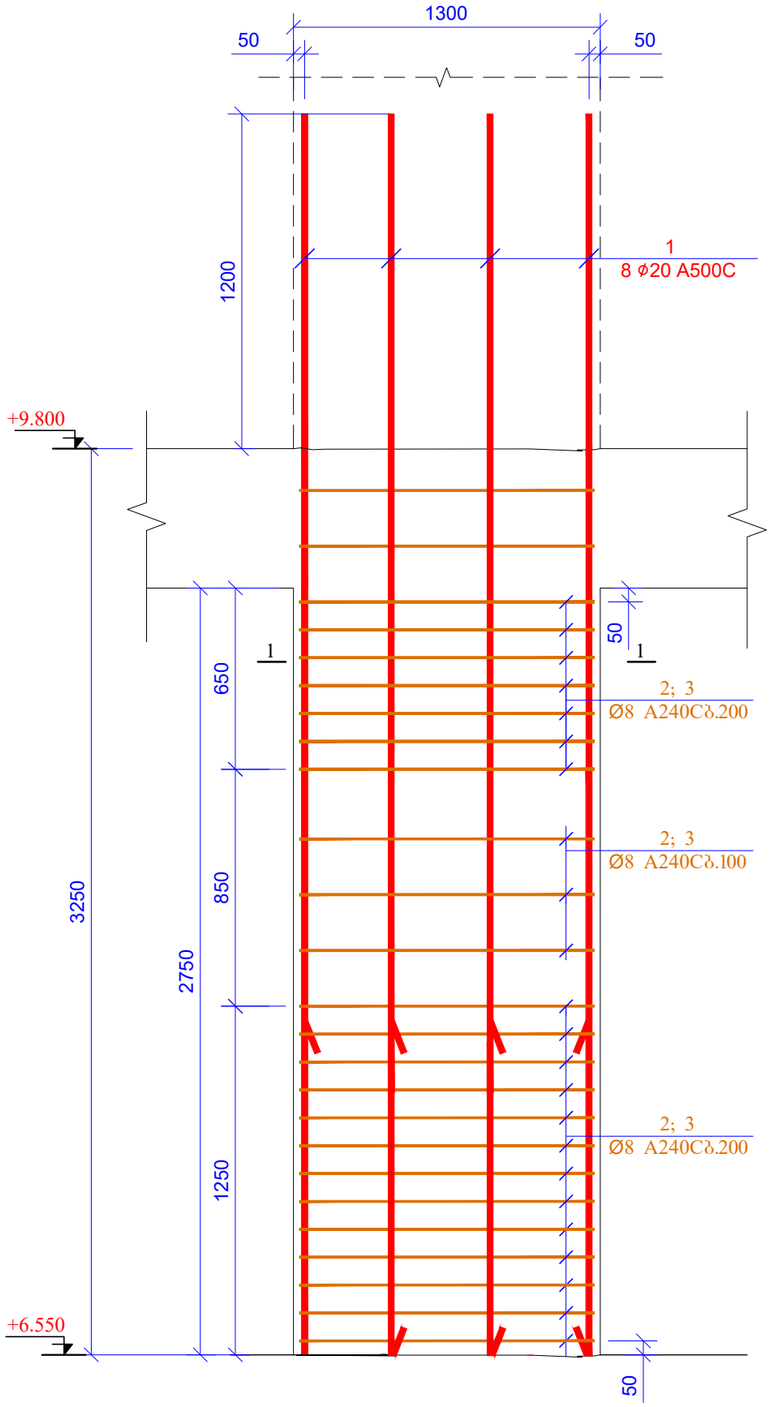

ჯვრედი 1-1
მ 1:20

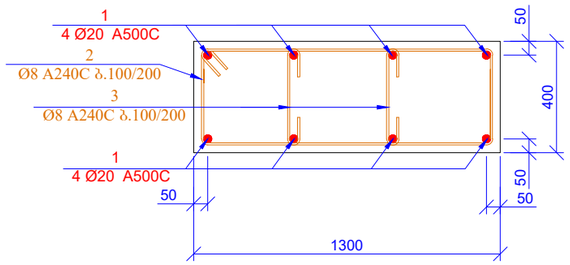

ა(ო)ზ. 2

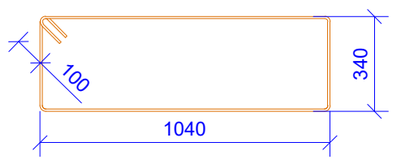

L=2960 მმ

ა(ო)ზ. 3

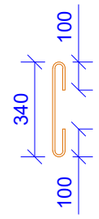

L=540 მმ

პოზ.	ა ღ წ ე რ ი ლ ო ბ ა	დ ა ხ ა ს ი ა თ ე ბ ა	რაოდ.	წონა ერთ. (კგ)	საერთო წონა (კგ)
		სვეტი-5			
1		Ø 20 A500C ℓ= 4450	8	10.99	87.89
2		Ø 8 A240C ℓ= 2960	23	1.17	26.89
3		Ø 8 A240C ℓ= 540	46	0.21	9.81
				სულ:	124.59
		მასალები			
		ბეტონი B25		1.210	მ³

შპს ფორმატი A3	ქ. თბილისი 2025	
	შაილის დასახელება:	
პროექტის სახელწოდება: მრავალბინიანი საცხოვრებელი სახლი ვარკეთილში, ს/პ 01.19.20.005.034		
თანამდებობა	გვარი	ხელმოწერა
შეასრულა	ზ.ქველაშვილი	
შეამოწმა	თ.მაცაბერიძე	
პროექტის №:	ნახაზის სახელწოდება: სვ-5 სპეციფიკაცია	
მასშტაბი: 02 ივნისი 2025		
კონსტრუქციული პროექტი		
სტადია	მშშა პროექტი	
ნახაზის #:	პ- 39	რევიზია: 04

სვ.-6 (16)

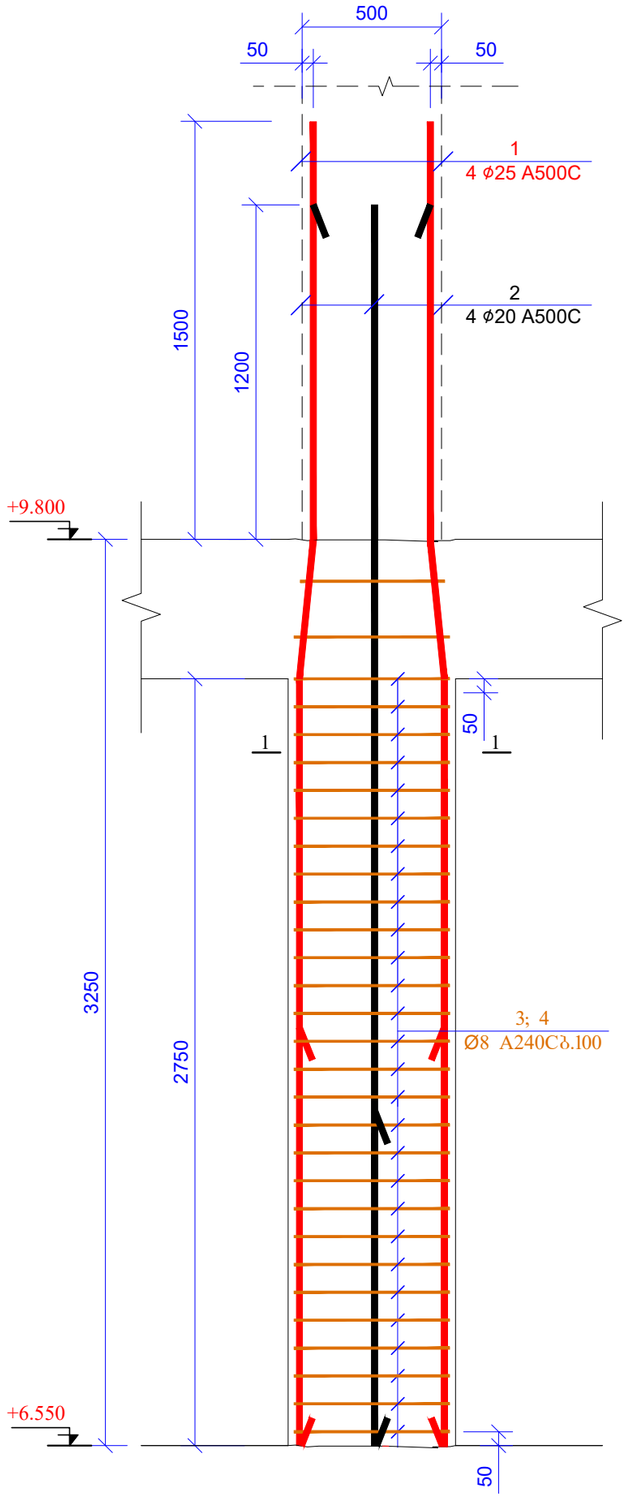

კვეთი 1-1
მ 1:25

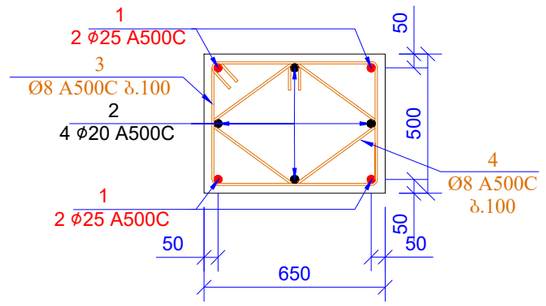

პოზ. 3

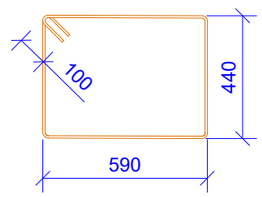

L=2260 მმ

პოზ. 4

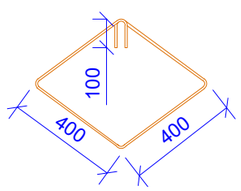

L=1800 მმ

პოზ.	ა ღ ნ ი შ ვ ნ ა	დ ა ხ ა ს ა ხ ე ლ ე ბ ა	რაოდ.	წონა ერთ. (კგ)	საერთო წონა (კგ)
		სვეტი-6			
1		Ø 25 A500C ℓ= 4750	4	18.32	73.29
2		Ø 20 A500C ℓ= 4450	4	10.99	43.95
3		Ø 8 A240C ℓ= 2260	28	0.89	25.00
4		Ø 8 A240C ℓ= 1800	56	0.71	39.82
				სულ:	182.05
		მასალები			
		ბეტონი B25		0.894	მ³

ფურცლის ფორმატი A3	ქ. თბილისი 2025	
	შპალის დასახელება:	
პროექტის სახელწოდება: მრავალბინიანი საცხოვრებელი სახლი ვარკეთილში, ს/ნ 01.19.20.005.034		
თანამდებობა	გვარი	ხელმოწერა
შესრულა	ზ.ქველაძვილი	
შეამოწმა	თ.მაცაბერიძე	
პროექტის №:	ნახაზის სახელწოდება:	
თარიღი: 02 თებერვალი 2025	სვ-6 სპეციფიკაცია	
კონსტრუქციული პროექტი		
სტადია	შშმა პროექტი	
ნახაზის #:	კ- 40	რევიზია: 04

რკ/ბ-ის სვეტების მარკირების გეგმა
ნ0'მნ. +9.800; +13.050; +16.300; +19.550; +22.800
მ 1:150

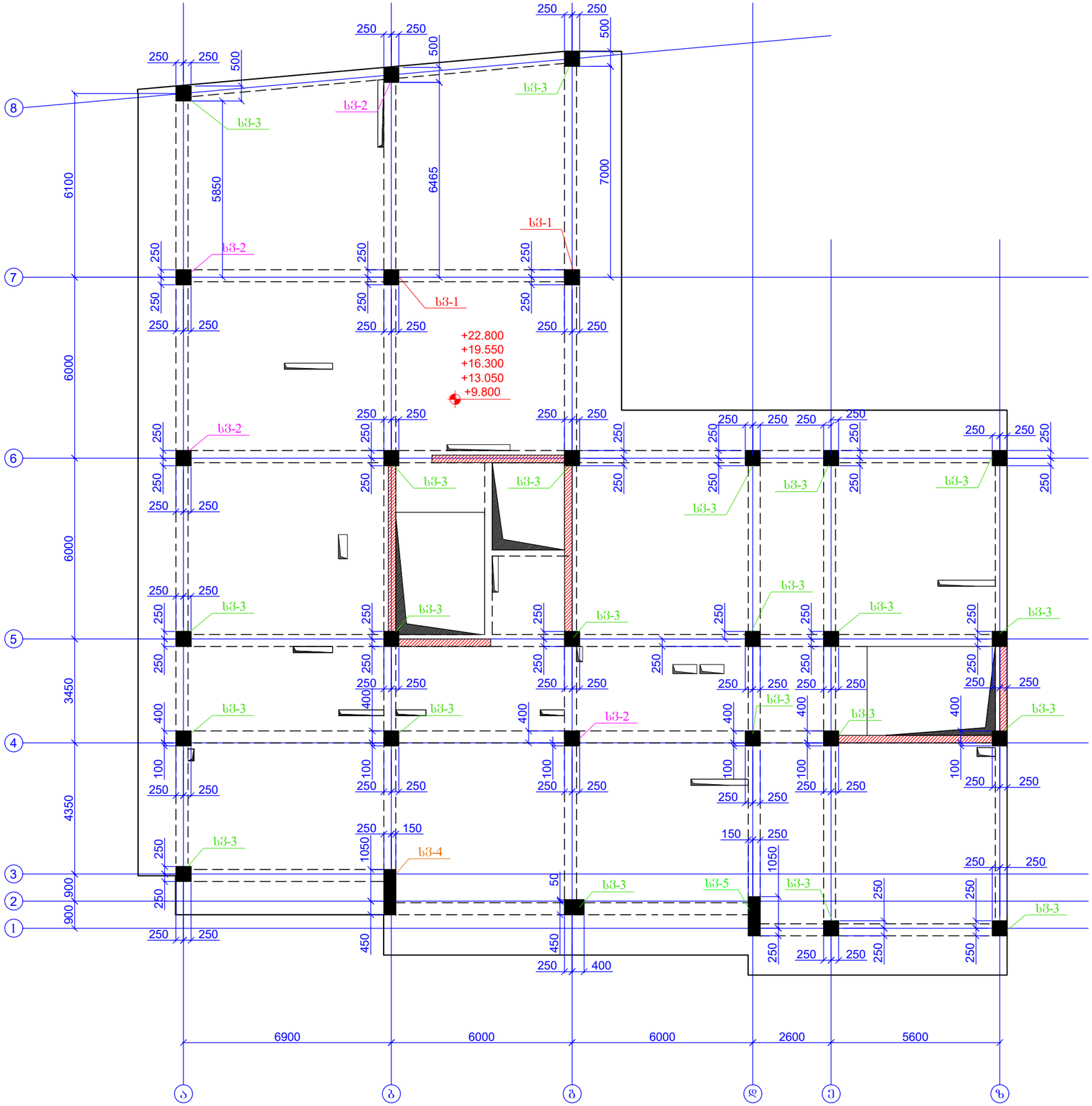

ფურცლის ფორმატი A3		ქ. თბილისი 2025
		ფაილის დასახელება:
პროექტის სახელწოდება: მრავალბინიანი საცხოვრებელი სახლი ვარკეთილში, ს/ს 01.19.20.005.034		
თანამდებობა	გვარი	ხელმოწერა
შემსრულა	ზ.ქველაშვილი	
შემმოწმა	თ.მაცაბერიძე	
პროექტის №:	ნახაზის სახელწოდება:	
თარიღი: 02 თებერვალი 2025	რკბ-ის სვეტების მარკირების გეგმა ნ0'მნ. +9.800; +13.050; +16.300; +19.550; +22.800	
კონსტრუქციული პროექტი		
სტადია	მუშა პროექტი	
ნახაზის #:	კ- 41	რევიზია: 04

სვ.-1 (2ც)

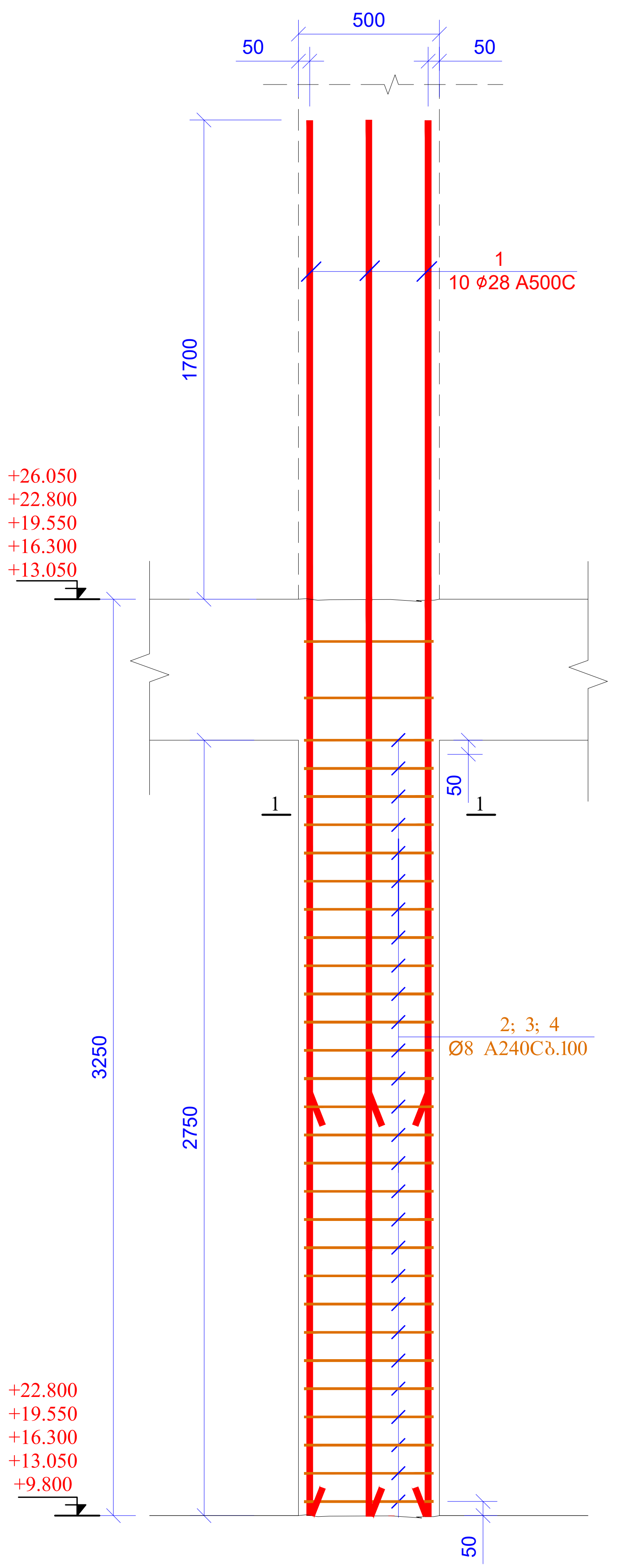

კვეთი 1-1
მ 1:20

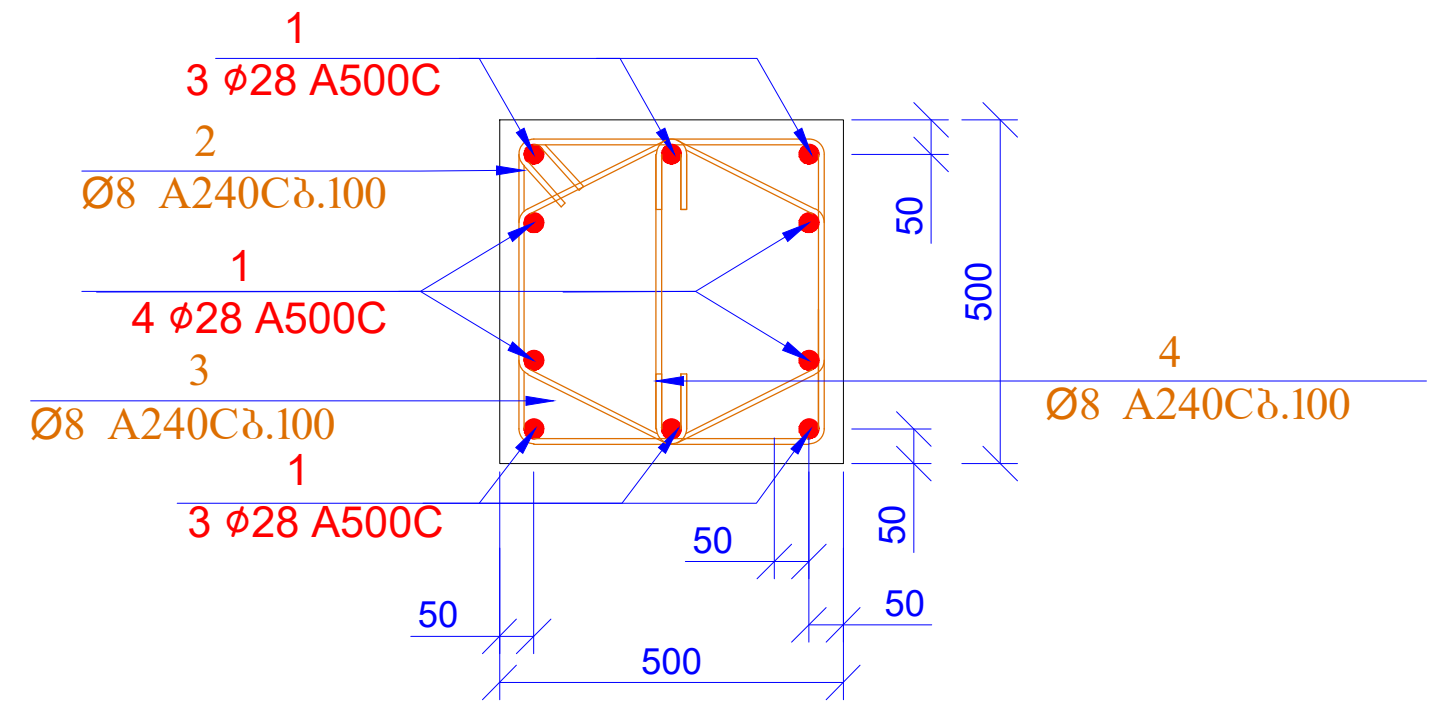

პოზ. 2

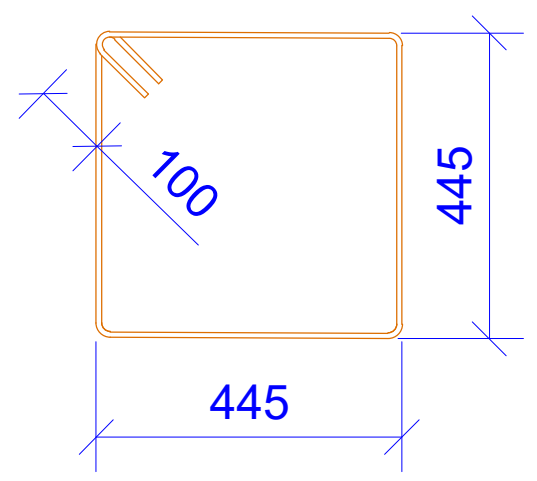

L=1980 მმ

პოზ. 3

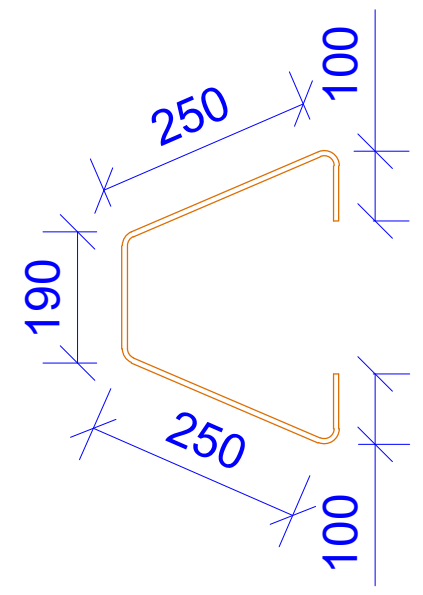

L=890 მმ

პოზ. 4

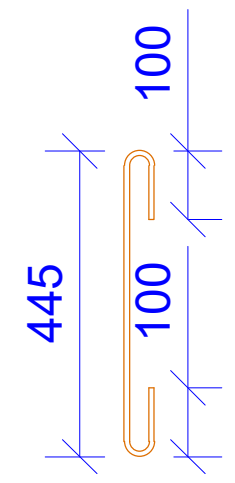

L=645 მმ

სპეციფიკაცია მოცემულია ერთი ნიშნულისთვის

პოზ.	აღნიშვნა	დასახელება	რაოდ.	წონა ერთ. (კგ)	საერთო წონა (კგ)
		სვეტი-1			
1		Ø 28 A500C ℓ= 4950	20	23.95	479.05
2		Ø 8 A240C ℓ= 1980	56	0.78	43.80
3		Ø 8 A240C ℓ= 890	112	0.35	39.37
4		Ø 8 A240C ℓ= 645	56	0.25	14.27
				სულ:	562.22
		მასალები			
		ბეტონი B25		1.375	მ³

ფურცლის ფორმატი A3	ქ. თბილისი 2025	
	ფაილის დასახელება:	
პროექტის სახელწოდება: მრავალბინიანი საცხოვრებელი სახლი პარკეთილში, ს/კ 01.19.20.005.034		
თანამდებობა	გვარი	ხელმოწერა
შეასრულა	ზ.ქველაშვილი	
შეამოწმა	თ.მაცაბერიძე	
პროექტის №:	ნახაზის სახელწოდება: სვ-1 სპეციფიკაცია	
თარიღი: 02 ივნისი 2025		
კონსტრუქციული პროექტი		
სტადია	მუშა პროექტი	
ნახაზის #:	კ- 42	რევიზია: 04

ծրագրային համակարգ	դ. Ոհձոպտոնօ 2025
Ճարտարապետական բաժին	A3
Ծրագրի անվանում, հասցե՝ ԲԿՀՀՀ

ղիդեզբօն ձիթեզ	դ. 03.09.2025
	A3
ֆոտոշնորհ.	ֆօտոշնորհ.

ֆոտոշնորհ. ֆօնթեզ ֆոտոշնորհ.

ֆհեշշոշնշեն ֆնեն ֆհեշշոշնշեն ֆնեն
ձհեշշոշնշեն ֆնեն,
ՍՅ 01.19.20.005.034

ՕՆՆՆՅՈՒՅՆՅՈՒՅՆ	ձշհօ	ՆՅՈՒՅՈՒՅՆ
ֆՅՆՆՅՈՒՅՆ	Ն.ՅՅՅՈՒՅՆՅՅՈՒՅՈ	ֆՅՆՆՅՈՒՅՆ
ֆՅՆՆՅՈՒՅՆ	Ո.ՅՆՆՅՈՒՅՆՈՅ	ֆՅՆՆՅՈՒՅՆ

ՆՅՈՒՅՈՒՅՆՅՈՒՅՆ

ֆհեշշոշնշեն Ն:
02 03ՆՈՅ 2025
ՈՒՅՆՅՈՒՆ:

ՅՈՒՅ
ՆՅՅՈՒՅՈՒՆՅՈՒՆ

ՅՈՒՅՆՅՈՒՆՅՈՒՆՅՈՒՆ
ֆհեշշոշնշեն ֆնեն

ՆՅՈՒՆ

ձհեշշոշնշեն ՆՅՈՒՆՅՈՒՆ

ձհեշշոշնշեն #: Յ- 44 ՆՅՅՈՒՆՅ: 04

ՆՅՅՈՒՆՅՈՒՆՅՈՒՆՅՈՒՆ ՅՈՒՆՅՈՒՆՅՈՒՆՅՈՒՆ ՆՅՈՒՆՅՈՒՆՅՈՒՆՅՈՒՆ ՅՈՒՆՅՈՒՆՅՈՒՆՅՈՒՆ ՅՈՒՆՅՈՒՆՅՈՒՆՅՈՒՆ

ՅՈՒՆ.	ՅՈՒՆՅՈՒՆՅՈՒՆՅՈՒՆ					ՅՈՒՆՅՈՒՆՅՈՒՆՅՈՒՆ (ՅՈ)	ՅՈՒՆՅՈՒՆՅՈՒՆՅՈՒՆ (ՅՈ)	ՅՈՒՆՅՈՒՆ	ՅՈՒՆՅՈՒՆՅՈՒՆՅՈՒՆ
			ՆՅՈՒՆՅՈՒՆ-3						
1		Ø 20	A500C	ℓ=	4450	176	10.99	1933.58	
2		Ø 8	A240C	ℓ=	1960	506	0.77	391.76	
3		Ø 8	A240C	ℓ=	1520	506	0.60	303.81	
							ՆՅՅ	2629.15	
			ՅՈՒՆՅՈՒՆՅՈՒՆՅՈՒՆ						
			ՅՈՒՆՅՈՒՆՅՈՒՆ B25				15.125	ՅՅ³	

ՆՅՈՒՆՅՈՒՆՅՈՒՆՅՈՒՆ ՅՈՒՆՅՈՒՆՅՈՒՆՅՈՒՆ ՅՈՒՆՅՈՒՆՅՈՒՆՅՈՒՆ ՅՈՒՆՅՈՒՆՅՈՒՆՅՈՒՆ

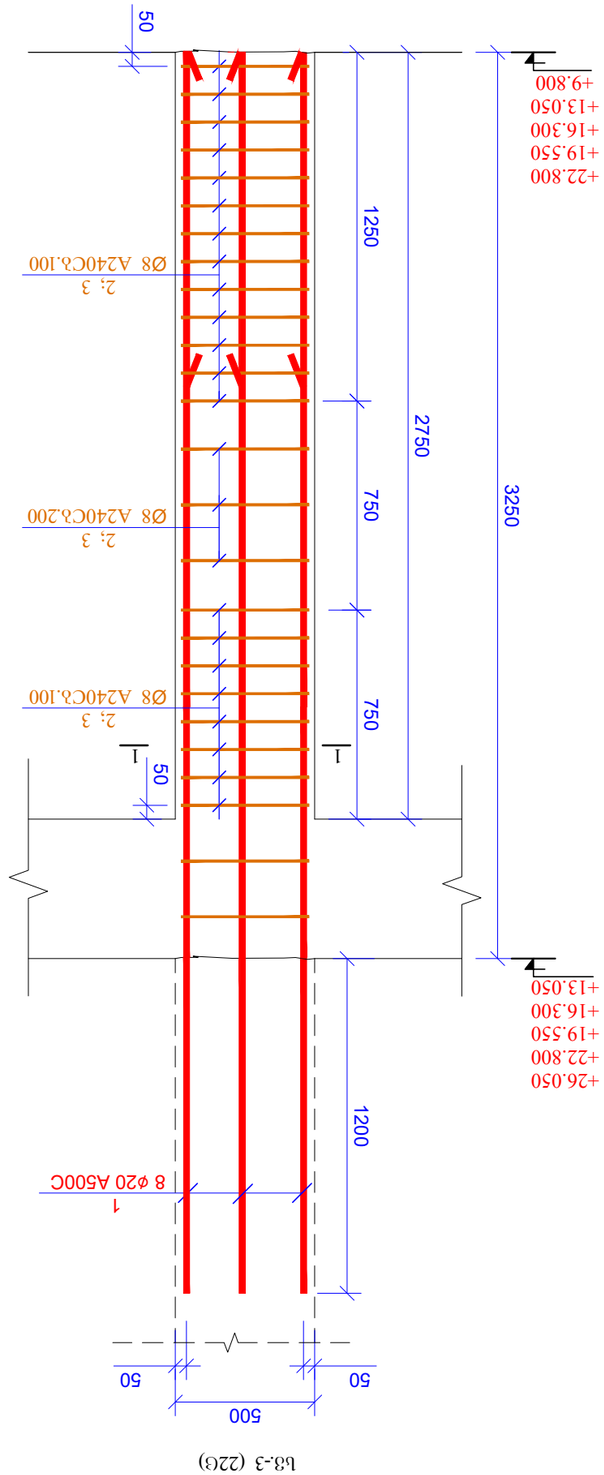

ՆՅՈՒՆՅՈՒՆՅՈՒՆՅՈՒՆ

b3-3 (22G)

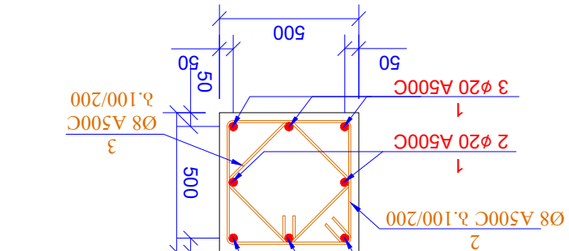

ՅՈՒՆՅՈՒՆՅՈՒՆՅՈՒՆ. 2 ՅՈՒՆՅՈՒՆՅՈՒՆՅՈՒՆ. 3

ՅՅՅՈՅ 1-1
ՅՈՒՆՅՈՒՆՅՈՒՆՅՈՒՆ 1:25

სვ.-4 (1ც)

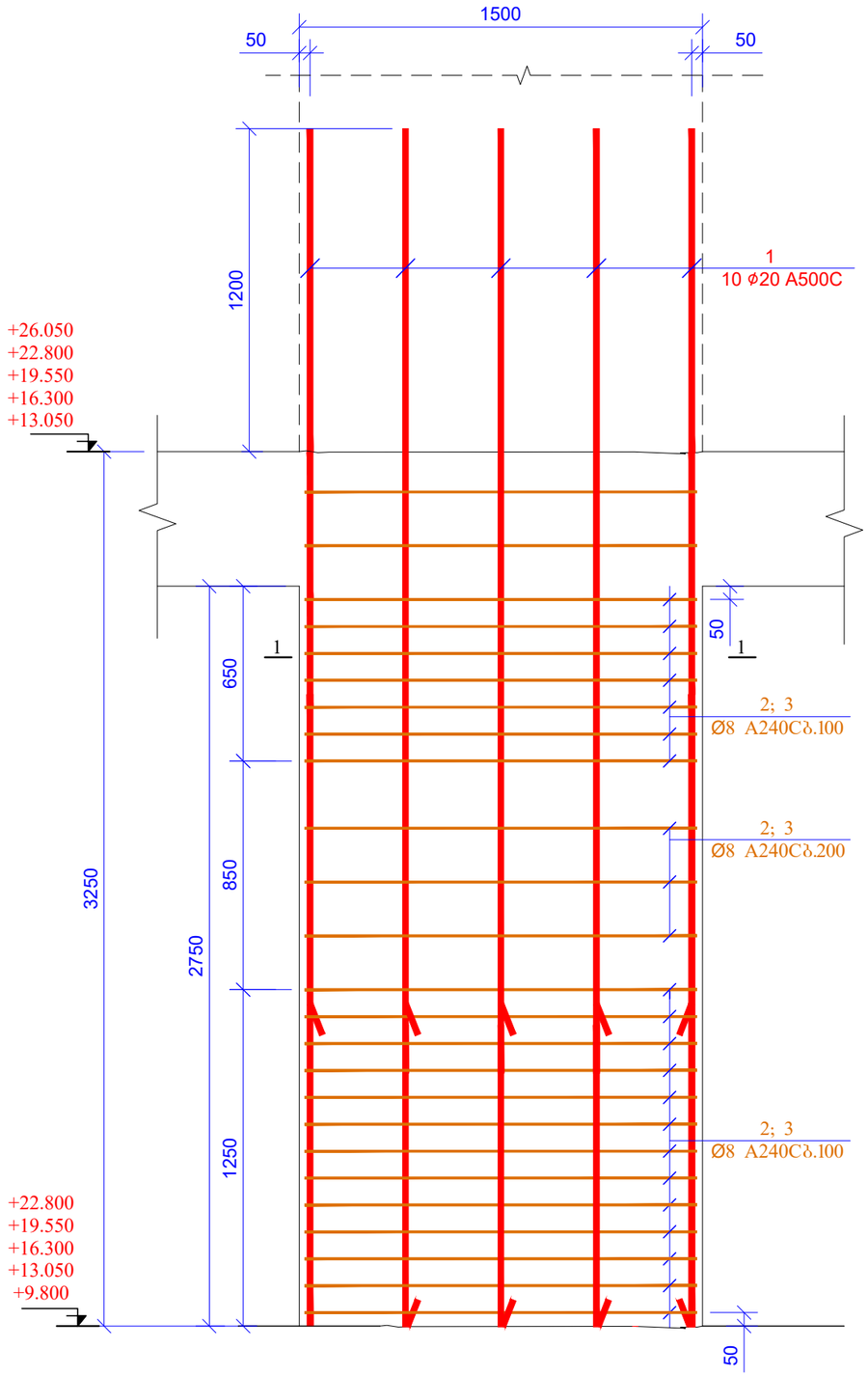

კვეთი 1-1
მ 1:20

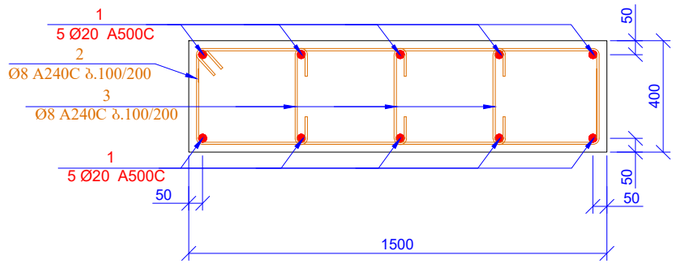

პოზ. 2

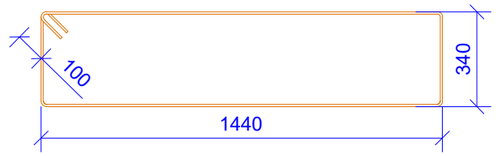

L=3760 მმ

პოზ. 3

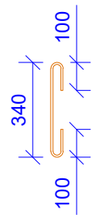

L=540 მმ

სპეციფიკაცია მოცემულია ერთი ნიშნულისთვის

პოზ.	ა ღ ნ ი შ ვ ნ ა	დ ა ს ა ხ ე ლ ე ბ ა	რაოდ.	წონა ერთ. (კგ)	საერთო წონა (კგ)
		სვეტი-4			
1		Ø 20 A500C ℓ= 4450	10	10.99	109.86
2		Ø 8 A240C ℓ= 3760	23	1.49	34.16
3		Ø 8 A240C ℓ= 540	69	0.21	14.72
				სულ:	158.74
		მასალები			
		ბეტონი B25		1.650	მ³

ფურცლის ფორმატი A3		ქ. თბილისი 2025
		შპილის დასახელება:
პროექტის სახელწოდება: მრავალბინიანი საცხოვრებელი სახლი ვარკეთილში, ს/ნ 01.19.20.005.034		
თანამდებობა	გვარი	ხელმოწერა
შესრულა	ზ.ქველაძე	
შეამოწმა	თ.მაცაბერიძე	
პროექტის №:	ნახაზის სახელწოდება:	
თარიღი: 02 თებერვალი 2025	სვ-4 სპეციფიკაცია	
კონსტრუქციული პროექტი		
სტადია	შშმა პროექტი	
ნახაზის #:	ა- 45	რევიზია: 04

რკ/ბ-ის სვეტების მარკირების გეგმა
ნ0შნ. +26.050
მ 1:150

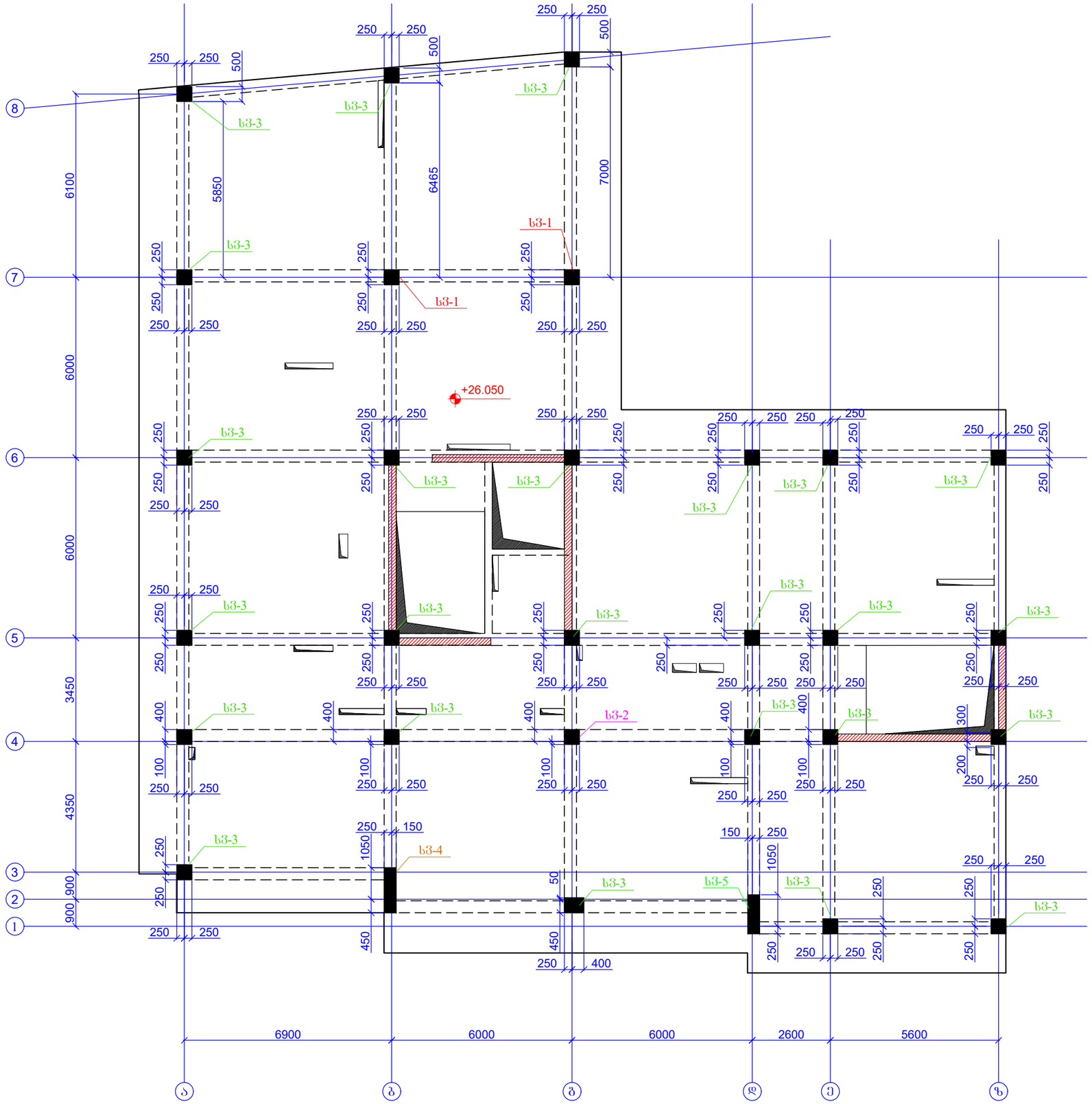

ფურცლის ფორმატი A3		ქ. თბილისი 2025
		ფაილის დასახელება:
პროექტის სახელწოდება: მრავალბინიანი საცხოვრებელი სახლი ვარკეთილში, ს/ს 01.19.20.005.034		
თანამდებობა	გვარი	ხელმოწერა
შეასრულა	ზ.ქვილაშვილი	
შეამოწმა	თ.მაცაბერიძე	
პროექტის №:	ნახაზის სახელწოდება:	
თარიღი: 02 თებერვალი 2025	რკ/ბ-ის სვეტების მარკირების გეგმა ნ0შნ. +26.050	
კონსტრუქციული პროექტი		
სტადია	მუშა პროექტი	
ნახაზის #:	კ- 47	რევიზია: 04

სვ.-1 (2ც)

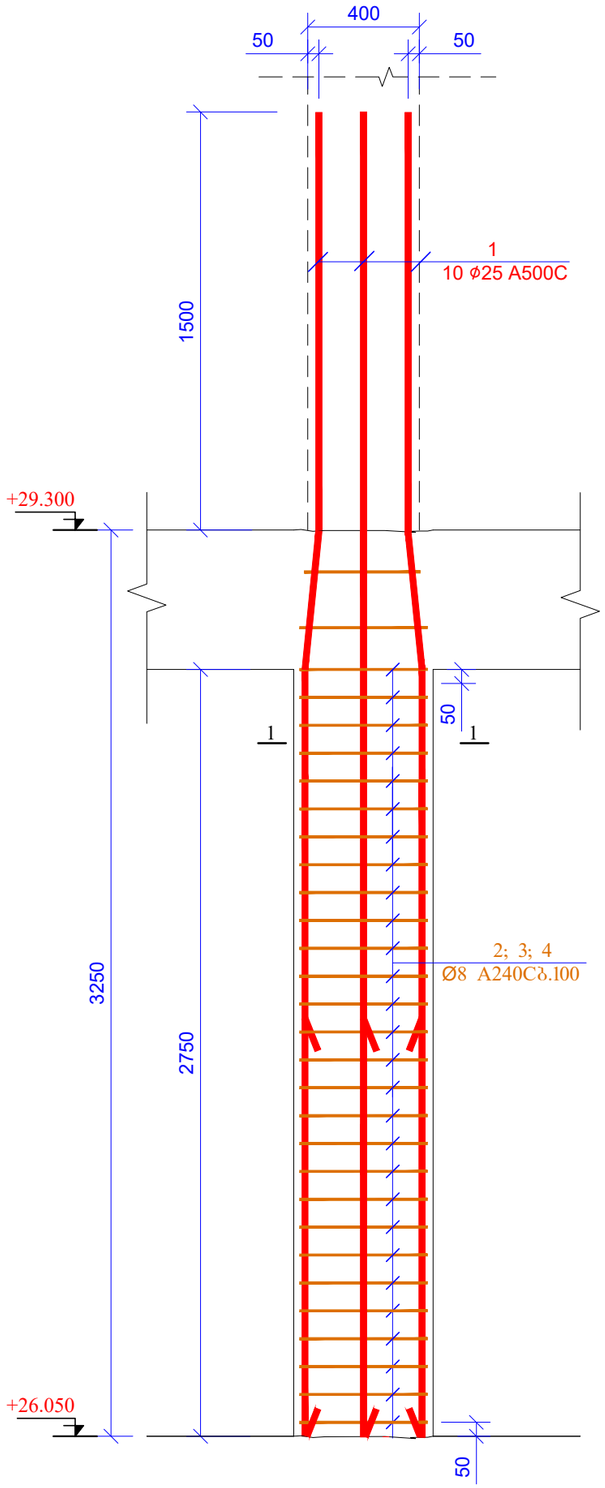

ჯჯეეი 1-1
მ 1:20

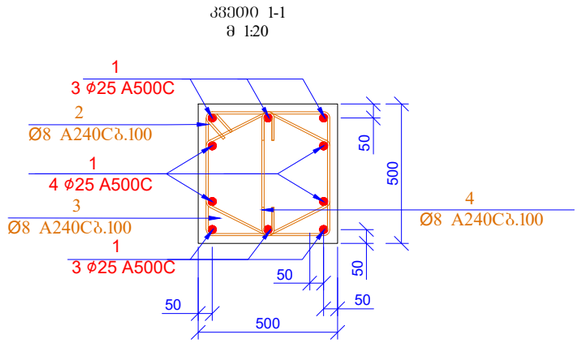

პოზ. 2

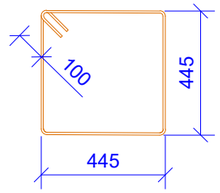

L=1980 მმ

პოზ. 3

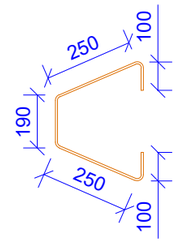

L=890 მმ

პოზ. 4

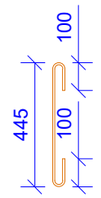

L=645 მმ

პოზ.	აღნიშვნა	დასახელება	რაოდ.	ერთ. წონა (კგ)	საერთო წონა (კგ)
		სვეტი-1			
1		Ø 25 A500C ℓ= 4750	20	18.32	366.47
2		Ø 8 A240C ℓ= 1980	56	0.78	43.80
3		Ø 8 A240C ℓ= 890	112	0.35	39.37
4		Ø 8 A240C ℓ= 645	56	0.25	14.27
				სულ:	449.64
		მასალები			
		ბეტონი B25		1.375	მ³

ფურცლის ფორმატი A3	ქ. თბილისი 2025	
	ფაილის დასახელება:	
პროექტის სახელწოდება: მრავალბინიანი საცხოვრებელი სახლი ვარკეთილში, ს/კ 01.19.20.005.034		
თანამდებობა	გვარი	ხელმოწერა
შესრულა	ზ.ქველაძვილი	
შეამოწმა	თ.მაცაბერიძე	
პროექტის №:	ნახაზის სახელწოდება: სვ-1 სპეციფიკაცია	
თარიღი: 02 თებერვალი 2025		
კონსტრუქციული პროექტი		
სტადია	მუშა პროექტი	
ნახაზის #:	ს- 48	რევიზია: 04

სვ.-2 (1ც)

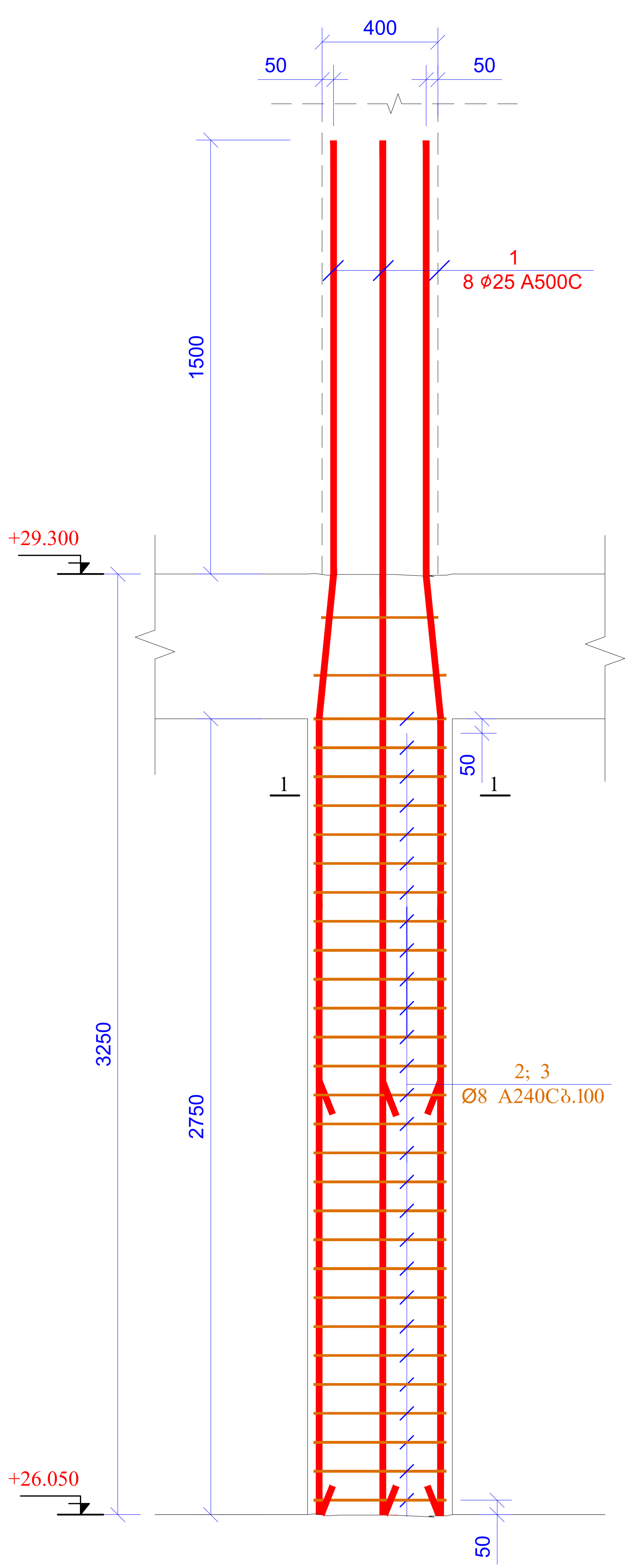

კვეთი 1-1
მ 1:25

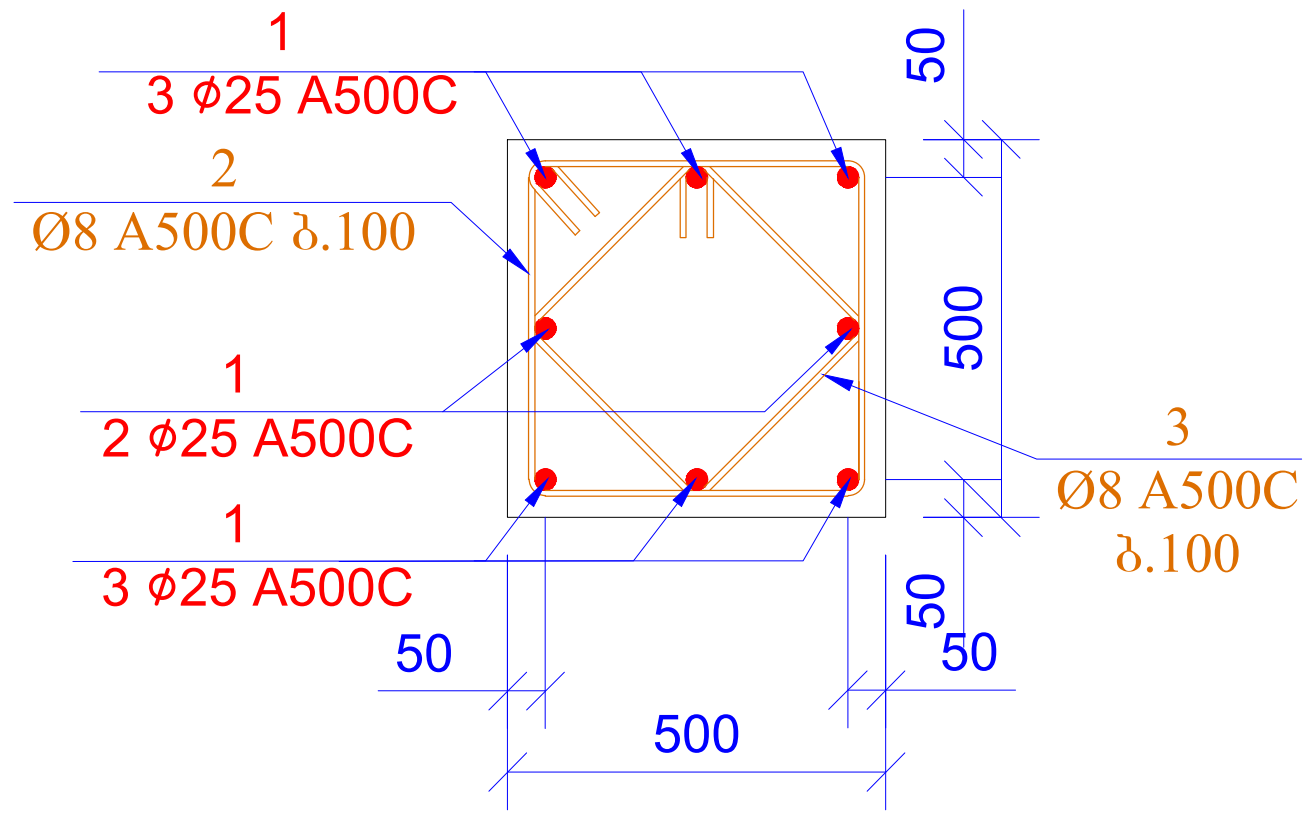

პოზ. 2

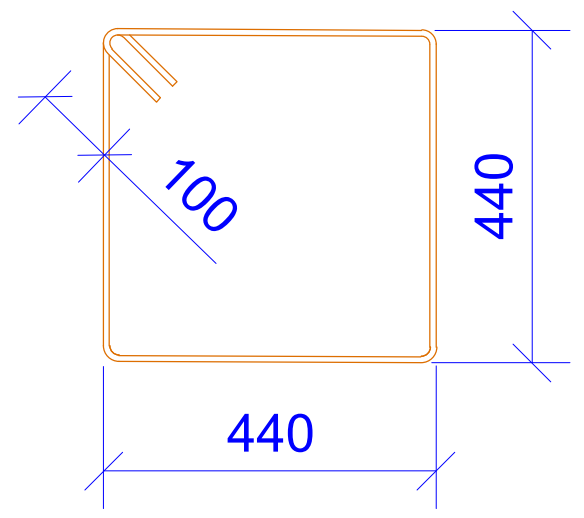

L=1960 მმ

პოზ. 3

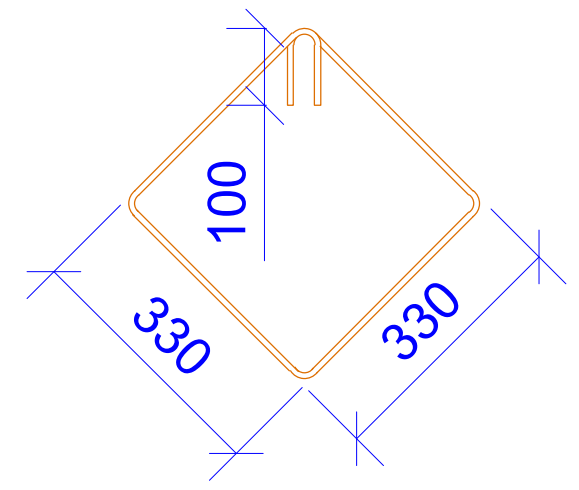

L=1520 მმ

პოზ.	აღნიშვნა	დასახელება				რაოდ.	წონა ერთ. (კგ)	საერთო წონა (კგ)
		სვეტი-2						
1		Ø 25	A500C	ℓ=	4750	8	18.32	146.59
2		Ø 8	A240C	ℓ=	1960	28	0.77	21.68
3		Ø 8	A240C	ℓ=	1520	28	0.60	16.81
							სულ:	185.08
		მასალები						
		ბეტონი B25					0.688	$მ^3$

ფურცლის ფორმატი A3	ქ. თბილისი 2025	
	ფაილის დასახელება:	
პროექტის სახელწოდება: მრავალბინიანი საცხოვრებელი სახლი ვარკეთილში, ს/ჴ 01.19.20.005.034		
თანამდებობა	გვარი	ხელმოწერა
შეასრულა	ზ.ყველაშვილი	
შეამოწმა	თ.მაცაბერიძე	თ.
პროექტის №:	ნახაზის სახელწოდება: სვ-2 სპეციფიკაცია	
თარიღი: 02 ივნისი 2025		
კონსტრუქციული პროექტი		
სტადია	მუშა პროექტი	
ნახაზის #:	კ- 49	რევიზია: 04

სვ.-3 (25ც)

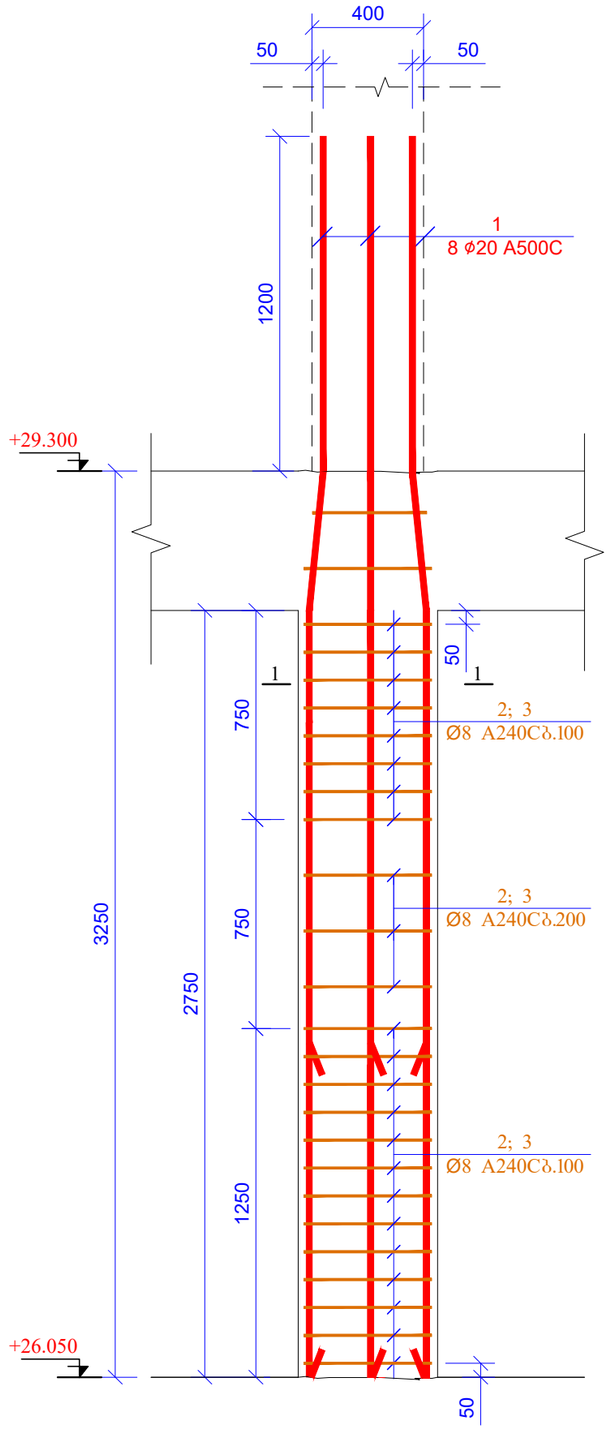

კვეთი 1-1
მ 1:25

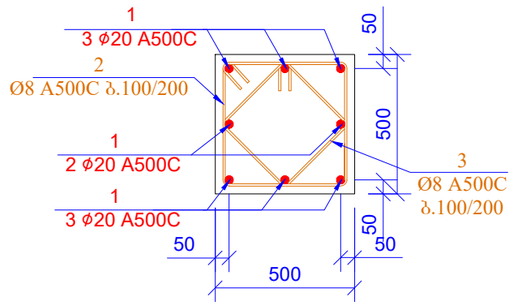

პოზ. 2

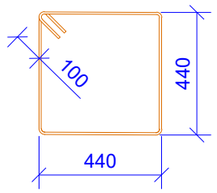

L=1960 მმ

პოზ. 3

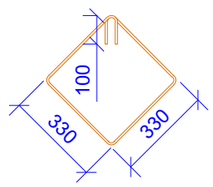

L=1520 მმ

პოზ.	აღნიშვნა	დასახელება	რაოდ.	წონა ერთ. (კგ)	საერთო წონა (კგ)
		სვეტი-3			
1		Ø 20 A500C ℓ= 4450	200	10.99	2197.25
2		Ø 8 A240C ℓ= 1960	575	0.77	445.18
3		Ø 8 A240C ℓ= 1520	575	0.60	345.24
				სულ:	2987.67
		მასალები			
		ბეტონი B25		17.188	მ³

ფურცლის ფორმატი A3		ქ. თბილისი 2025
		ფაილის დასახელება:
პროექტის სახელწოდება: მრავალბინიანი საცხოვრებელი სახლი ვარკეთილში, ს/ნ 01.19.20.005.034		
თანამდებობა	გვარი	ხელმოწერა
შესრულა	ზ.ქველაშვილი	
შეამოწმა	თ.მაცაბერიძე	
პროექტის №:	ნახაზის სახელწოდება:	
თარიღი: 02 თებერვალი 2025	სვ-3 სპეციფიკაცია	
კონსტრუქციული პროექტი		
სტადია	შშმა პროექტი	
ნახაზის #:	პ- 50	რევიზია: 04

ხ3.-4 (1ც)

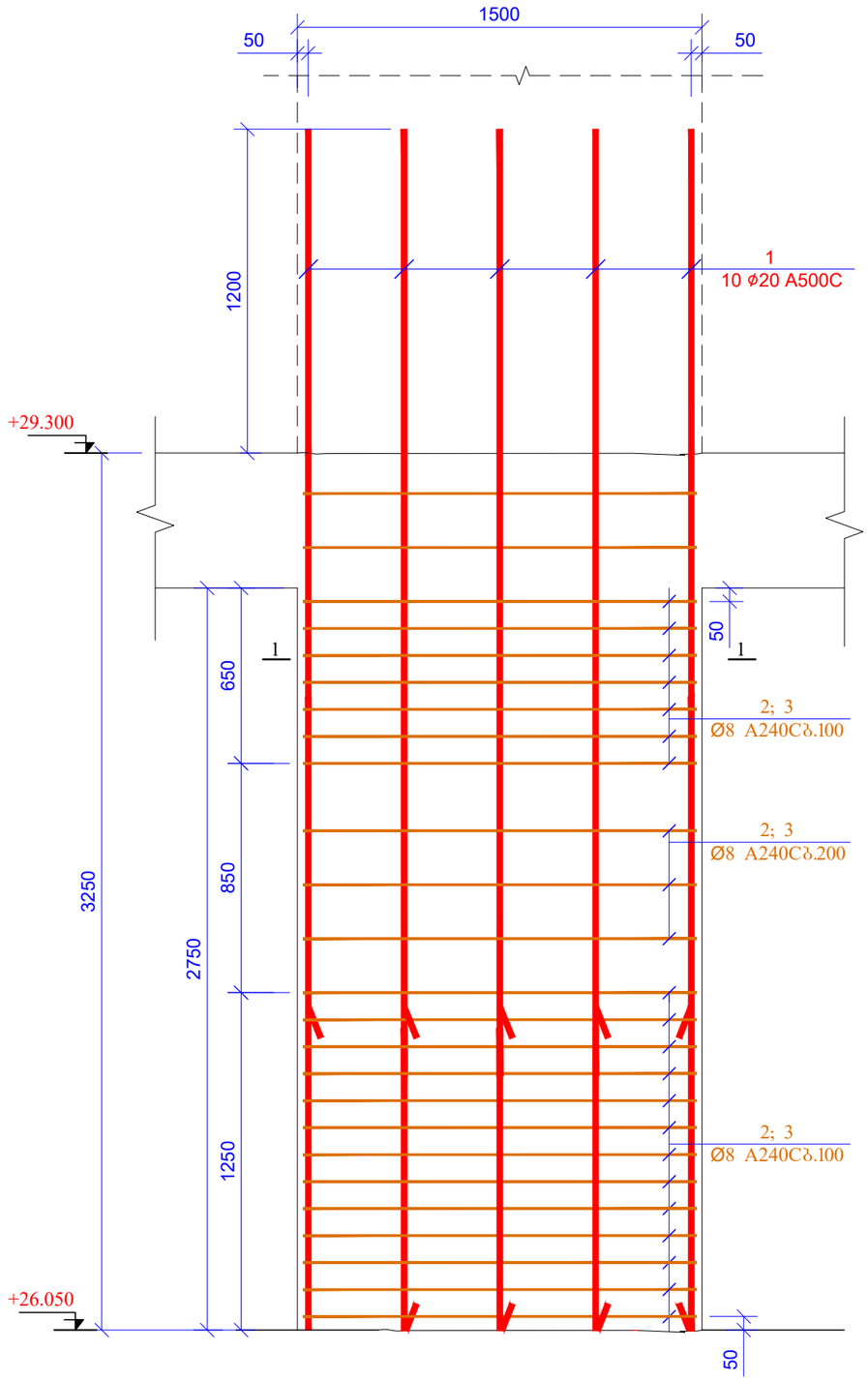

ჯჯეეი 1-1
მ 1:20

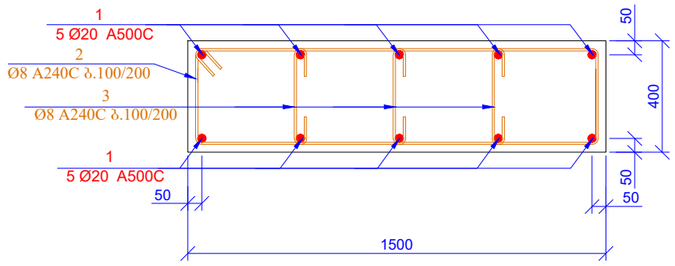

ჯეზ. 2

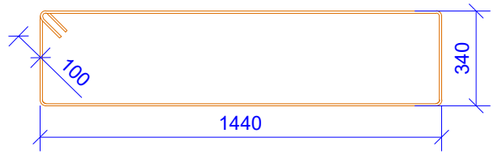

L=3760 მმ

ჯეზ. 3

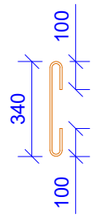

L=540 მმ

პოზ.	ა დ ნ ი შ ვ ნ ა	დ ა ს ა ხ ე ლ ე ბ ა	რაოდ.	წონა ერთ. (კგ)	საერთო წონა (კგ)
		სვეტი-4			
1		Ø 20 A500C ℓ= 4450	10	10.99	109.86
2		Ø 8 A240C ℓ= 3760	23	1.49	34.16
3		Ø 8 A240C ℓ= 540	69	0.21	14.72
				სულ:	158.74
		მასალები			
		ბეტონი B25		1.650	მ^3

ფურცლის ფორმატი A3	ქ. ობილისი 2025	
	ფაილის დასახელება:	
პროექტის სახელწოდება: მრავალბინიანი საცხოვრებელი სახლი ვარკეთილში, ს/ე 01.19.20.005.034		
თანამდებობა	გვარი	ხელმოწერა
შეასრულა	ზ.ქველაშვილი	
შეამოწმა	თ.მაცაბერიძე	
პროექტის №:	ნახაზის სახელწოდება:	
თარიღი: 02 ივნისი 2025	სვ-4 სპეციფიკაცია	
კონსტრუქციული პროექტი		
სტადია	მუშა პროექტი	
ნახაზის #:	პ- 51	რევიზია: 04

| | | |

რკ/ბ-ის სვეტების მარკირების გეგმა
ნიშნ. +29.300
მ 1:150

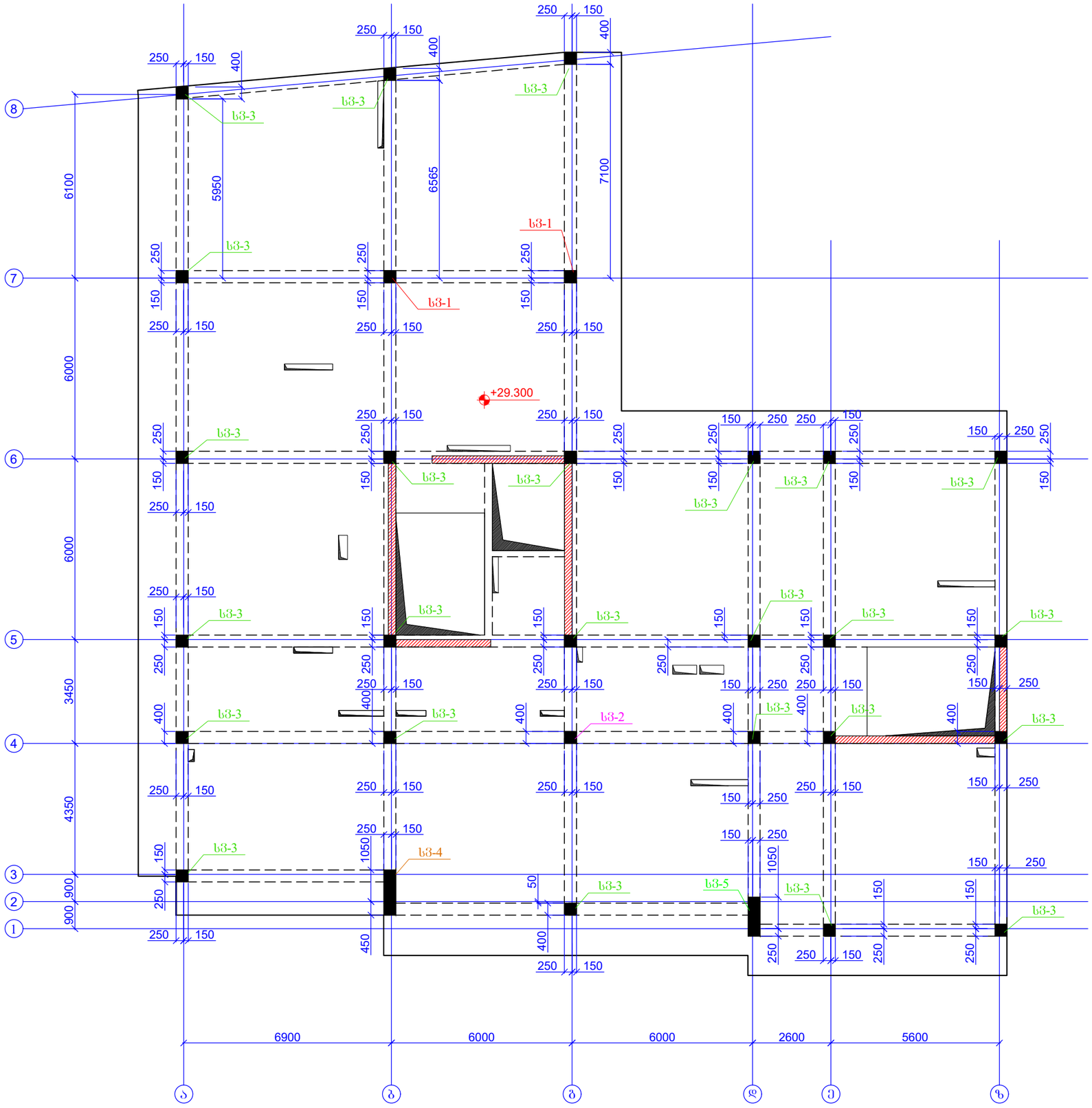

ფურცლის ფორმატი A3		ქ. თბილისი 2025
		შეასრულა:
პროექტის სახელწოდება: მრავალბინიანი საცხოვრებელი სახლი ვარკეთილში, ს/ს 01.19.20.005.034		
თანამდებობა	გვარი	ხელმოწერა
შეასრულა	ზ.ქვილაქვილი	
შეამოწმა	თ.მაცაბერიძე	
პროექტის №:	ნახაზის სახელწოდება:	
თარიღი: 02 თებერვალი 2025	რკ/ბ-ის სვეტების მარკირების გეგმა ნიშნ. +29.300	
კონსტრუქციული პროექტი		
სტადია	შშმა პროექტი	
ნახაზის #:	ბ- 53	რევიზია: 04

სვ.-1 (2ც)

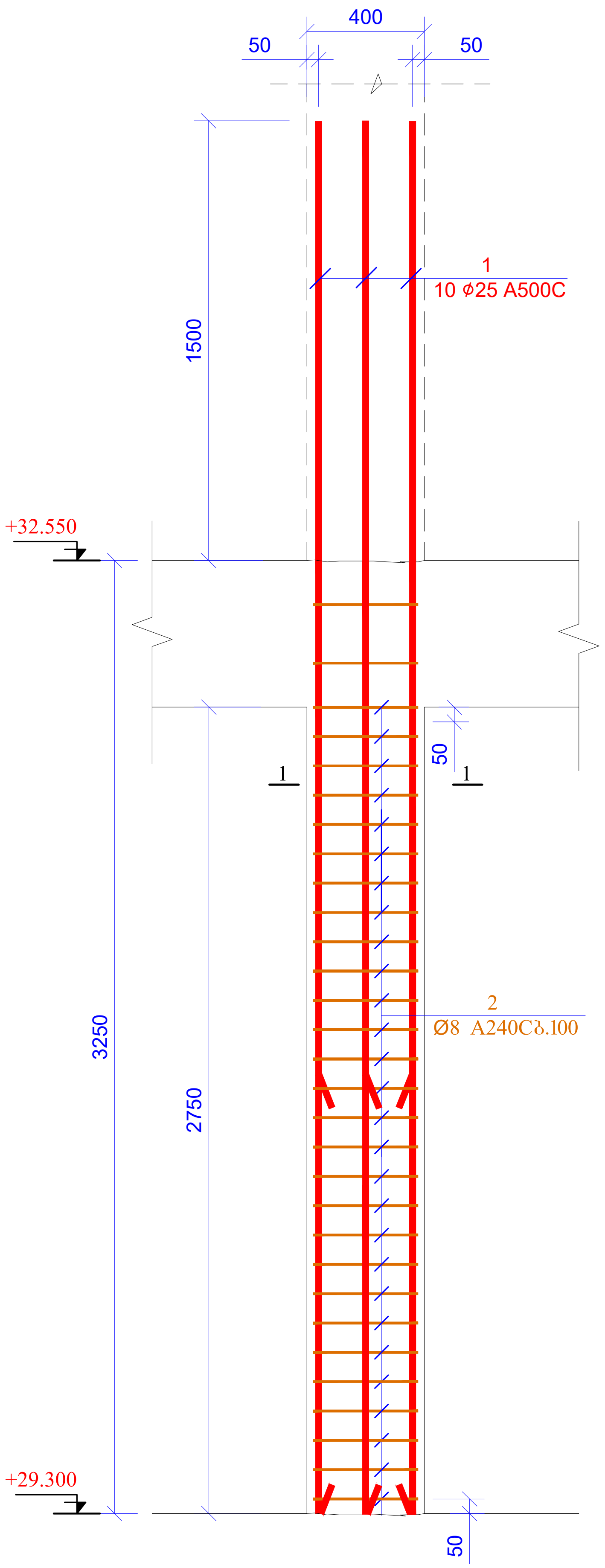

კვეთი 1-1
მ 1:20

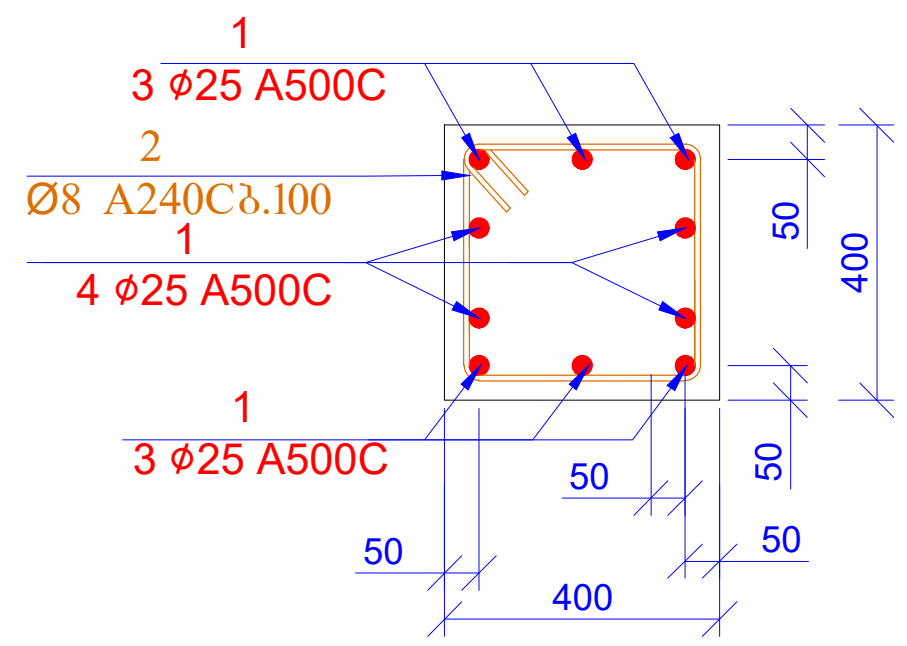

პოზ. 2

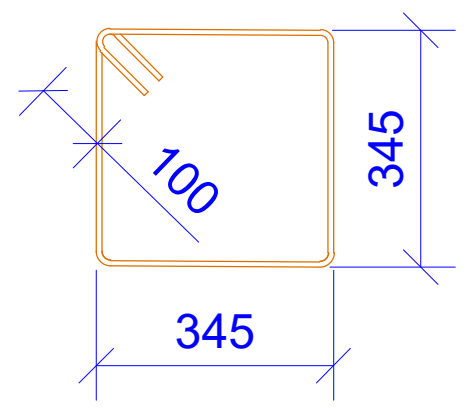

L=1580 მმ

პოზ.	ა ღ ნ ი შ ვ ნ ა	დ ა ს ა ხ ე ლ ე ბ ა	რაოდ.	წონა ერთ. (კგ)	საერთო წონა (კგ)
		სვეტი-1			
1		Ø 25 A500C ℓ= 4750	20	18.32	366.47
2		Ø 8 A240C ℓ= 1580	56	0.62	34.95
				სულ:	401.42
		მასალები			
		ბეტონი B25		0.880	$მ^3$

ფურცლის ფორმატი A3	ქ. თბილისი 2025
	ფაილის დასახელება:
პროექტის სახელწოდება: მრავალბინიანი საცხოვრებელი სახლი ვარკეთილში, ს/კ 01.19.20.005.034	

თანამდებობა	გვარი	ხელმოწერა
შეასრულა	ზ.ყველაშვილი	
შეამოწმა	თ.მაცაბერიძე	

პროექტის №:	ნახაზის სახელწოდება: სვ-1 სპეციფიკაცია
თარიღი: 02 ივნისი 2025	
კონსტრუქციული პროექტი	
სტადია	მუშა პროექტი
ნახაზის #:	კ- 54 — რევიზია: 04

ხვ.-2 (1ც)

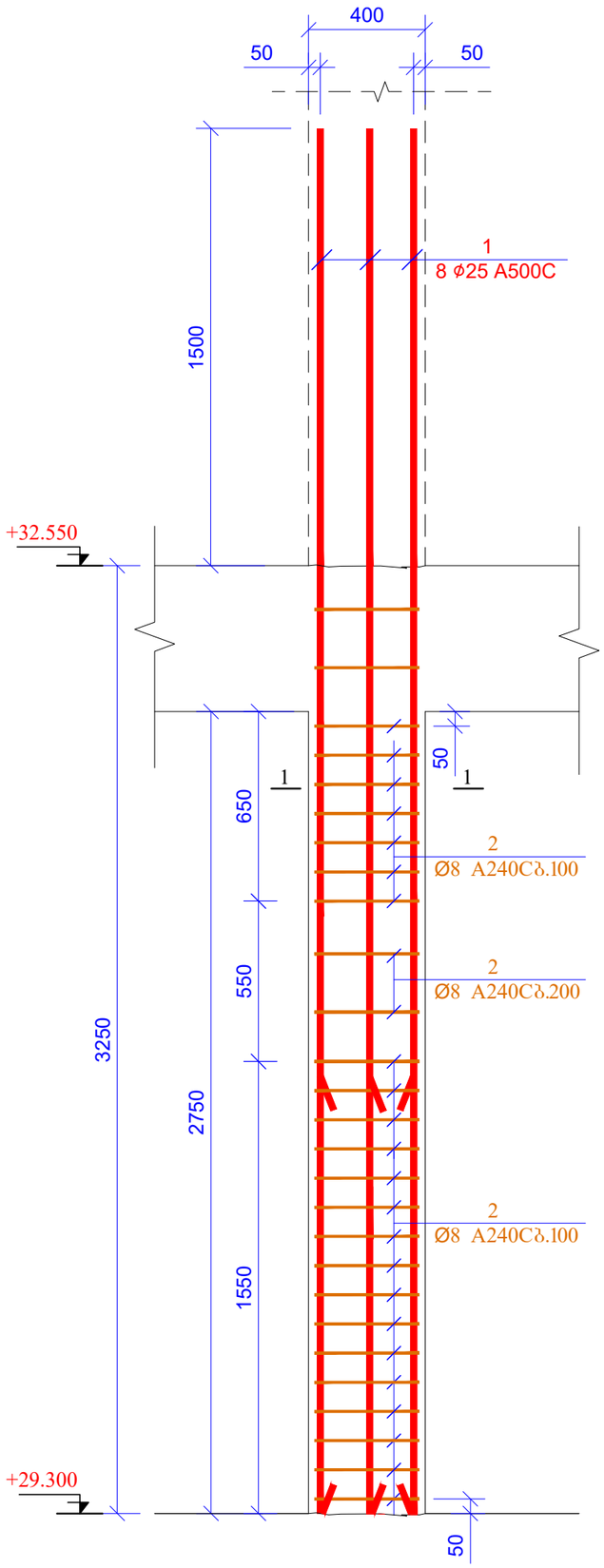

ჯვეთი 1-1
მ 1:25

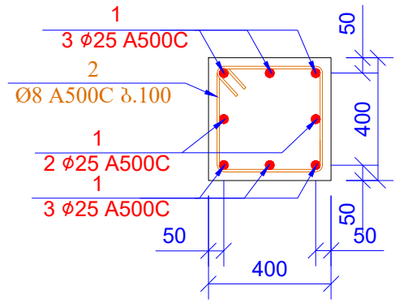

პოზ. 2

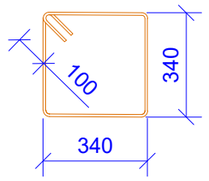

L=1560 მმ

პოზ.	აღნიშვნა	დასახელება	რაოდ.	წონა ერთ. (კგ)	საერთო წონა (კგ)
		სვეტი-2			
1		Ø 25 A500C ℓ= 4750	8	18.32	146.59
2		Ø 8 A240C ℓ= 1560	25	0.62	15.41
				სულ:	161.99
		მასალები			
		ბეტონი B25		0.440	მ³

ფურცლის ფორმატი A3		ქ. თბილისი 2025
	ფაილის დასახელება:	
პროექტის სახელწოდება: მრავალბინიანი საცხოვრებელი სახლი ვარკეთილში, ს/ს 01.19.20.005.034		
თანამდებობა	გვარი	ხელმოწერა
შესრულა	ზ.ქველაძვილი	
შეამოწმა	თ.მაცაბერიძე	
პროექტის №:	ნახაზის სახელწოდება:	
თარიღი: 02 ივნისი 2025	სვ-2 სვეტის ფასადი	
კონსტრუქციული პროექტი		
სტადია	მუშა პროექტი	
ნახაზის #:	პ- 55	რევიზია: 04

სვ.-3 (25ც)

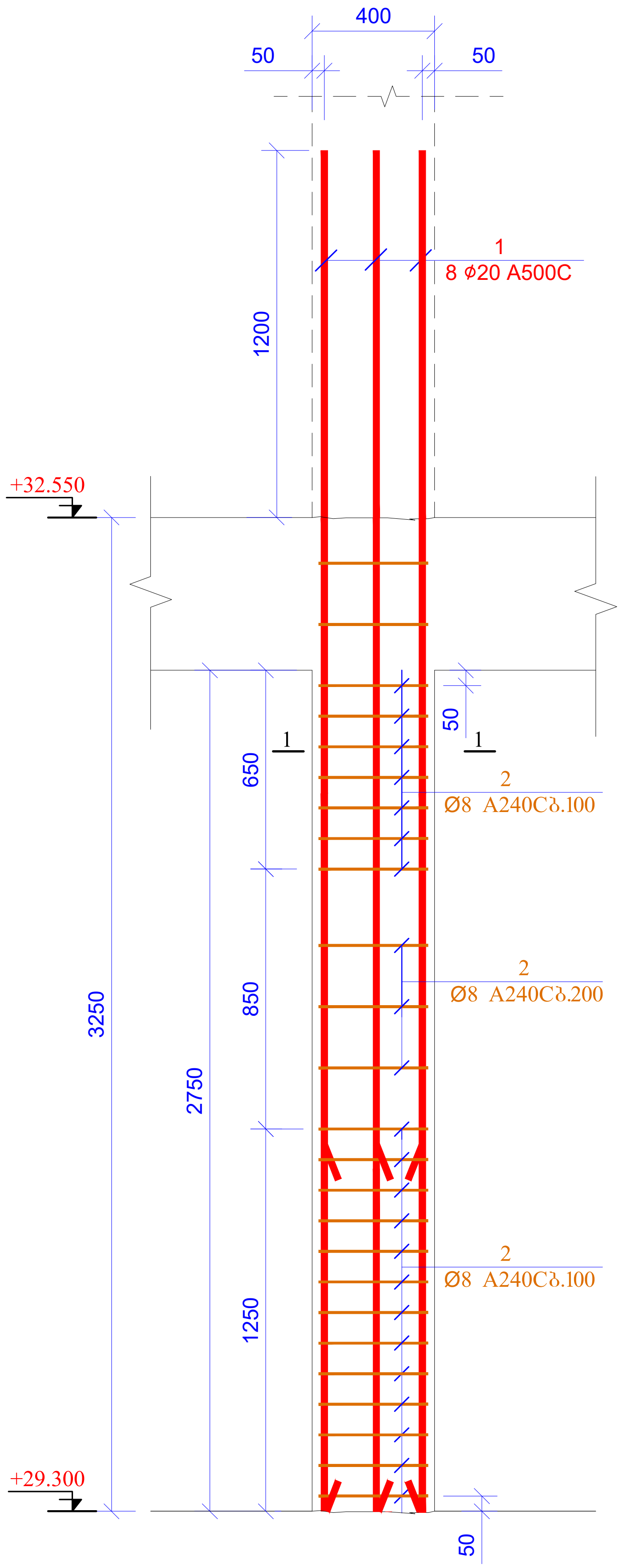

კვეთი 1-1
მ 1:25

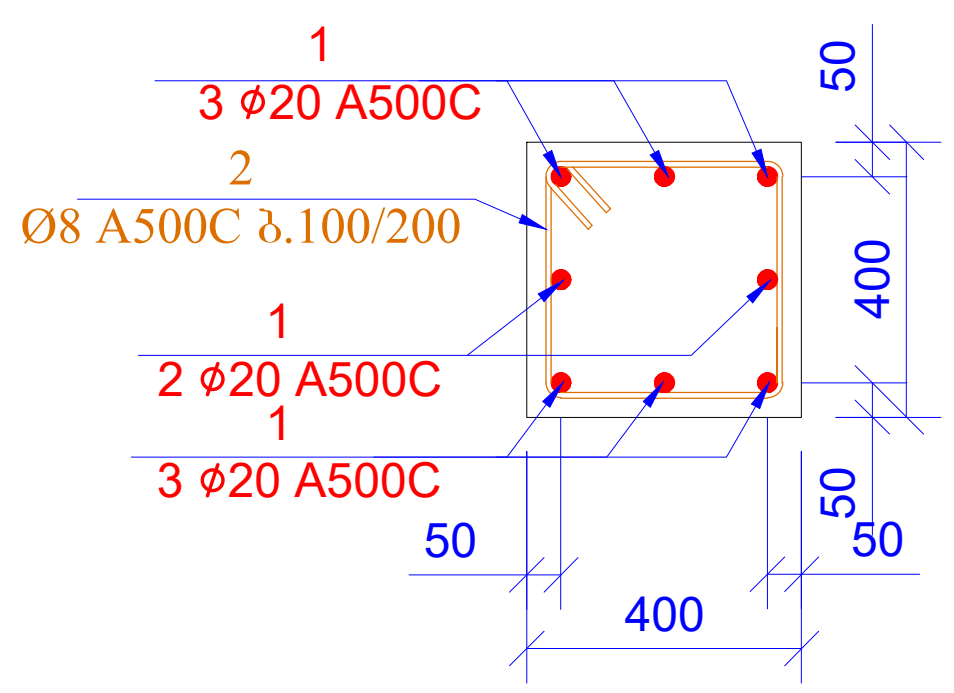

პოზ. 2

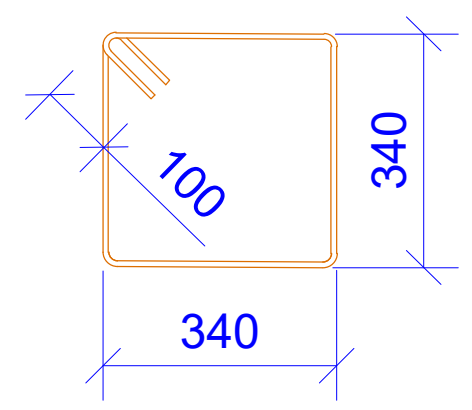

L=1560 მმ

პოზ.	ა ღ ნ ი შ ვ ნ ა	დ ა ს ა ხ ე ლ ე ბ ა	რაოდ.	წონა ერთ. (კგ)	საერთო წონა (კგ)
		სვეტი-3			
1		Ø 20 A500C ℓ= 4450	200	10.99	2197.25
2		Ø 8 A240C ℓ= 1560	575	0.62	354.33
				სულ:	2551.58
		მასალები			
		ბეტონი B25		11.000	$მ^3$

ფურცლის ფორმატი A3	ქ. თბილისი 2025	
	ფაილის დასახელება:	
პროექტის სახელწოდება: მრავალბინიანი საცხოვრებელი სახლი ვარკეთილში, ს/კ 01.19.20.005.034		
თანამდებობა	გვარი	ხელმოწერა
შეასრულა	ზ.ყველაშვილი	
შეამოწმა	თ.მაცაბერიძე	
პროექტის №:	ნახაზის სახელწოდება: სვ-3 სპეციფიკაცია	
თარიღი: 02 ივნისი 2025		
კონსტრუქციული პროექტი		
სტადია	მუშა პროექტი	
ნახაზის #:	კ- 56	რევიზია: 04

ხ3.-4 (1G)

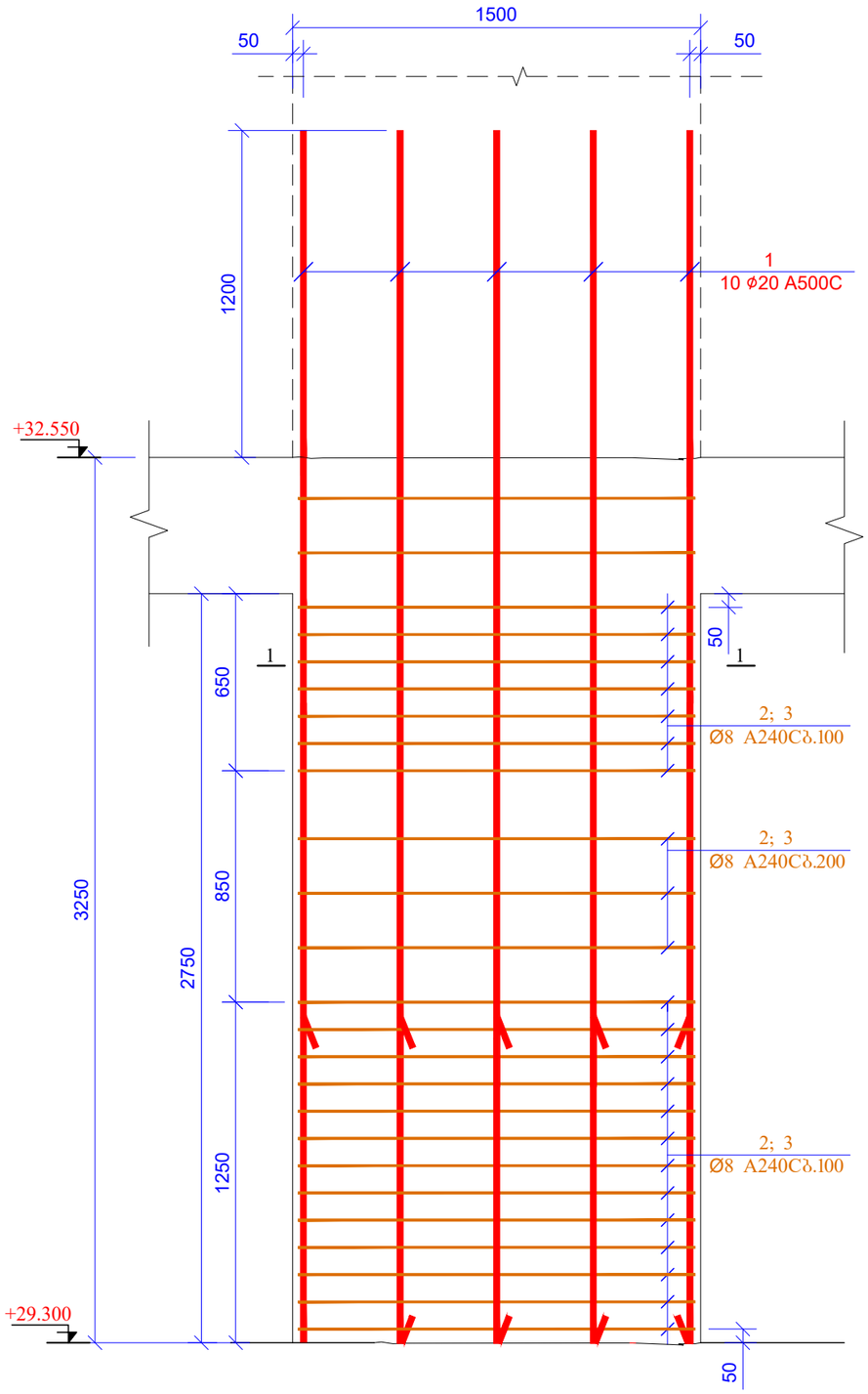

ჯვრედი 1-1
მ 1:20

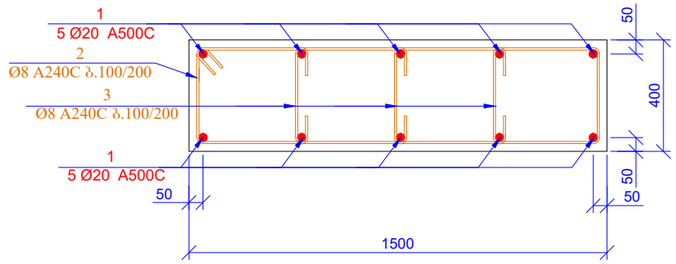

ჯოზ. 2

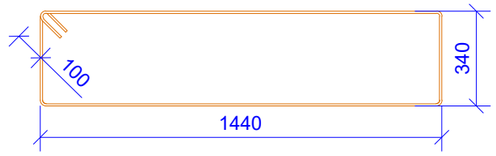

L=3760 მმ

ჯოზ. 3

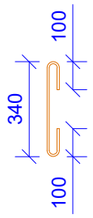

L=540 მმ

ჯოზ.	ა ღ ნ ი შ ვ ნ ა	დ ა ს ა ხ ე ლ ე ბ ა	რაოდ.	ერთ. წონა (კგ)	საერთო წონა (კგ)
		სვეტი-4			
1		Ø 20 A500C ℓ= 4450	10	10.99	109.86
2		Ø 8 A240C ℓ= 3760	23	1.49	34.16
3		Ø 8 A240C ℓ= 540	69	0.21	14.72
				სულ:	158.74
		მასალები			
		ბეტონი B25		1.650	მ³

ფურცლის ფორმატი A3		ქ. თბილისი 2025
		ფაილის დასახელება:
პროექტის სახელწოდება: მრავალბინიანი საცხოვრებელი სახლი ვარკეთილში, ს/ს 01.19.20.005.034		
თანამდებობა	გვარი	ხელმოწერა
შესრულა	ზ.ქველაშვილი	
შეამოწმა	თ.მაცაბერიძე	
პროექტის №:	ნახაზის სახელწოდება:	
თარიღი: 02 ივნისი 2025	სვ-4 საძირკვლისაცია	
კონსტრუქციული პროექტი		
სტადია	მშშა პროექტი	
ნახაზის #:	კ- 57	რევიზია: 04

სვ.-5 (1ც)

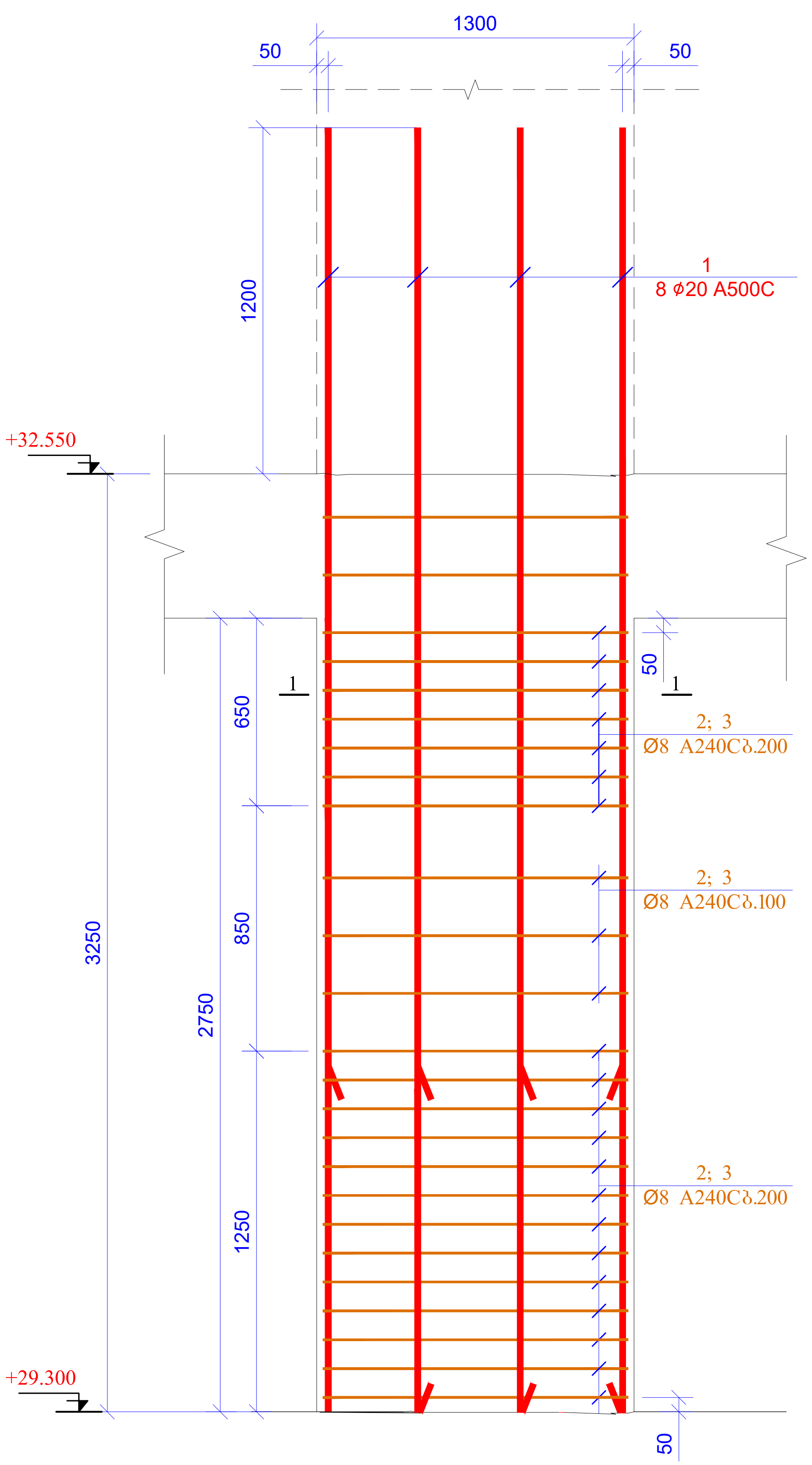

ჭრილი 1-1
მ 1:20

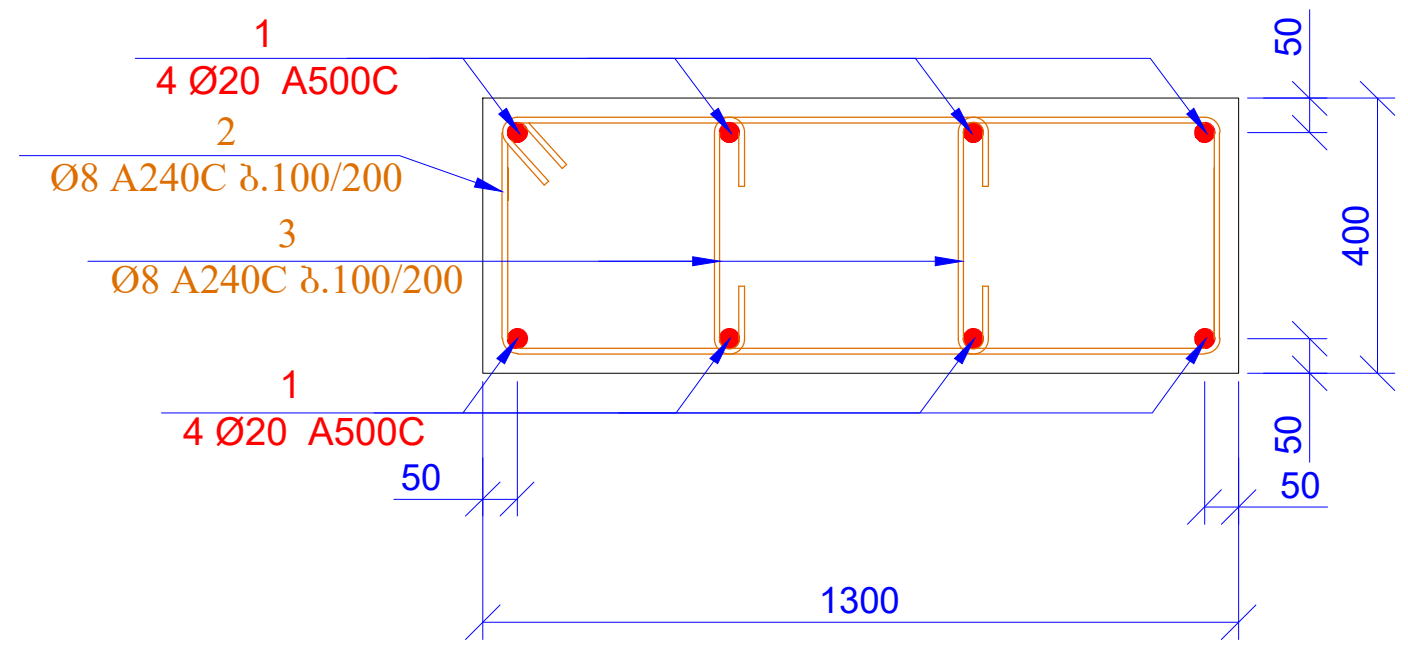

პოზ. 2

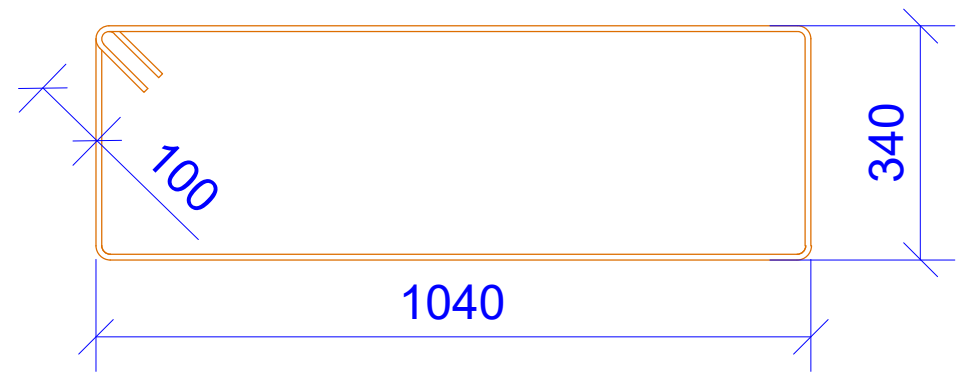

L=2960 მმ

პოზ. 3

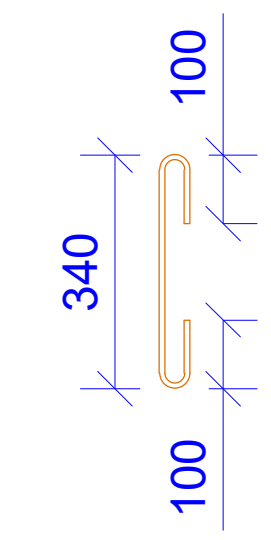

L=540 მმ

პოზ.	ა ღ ნ ი შ ვ ნ ა	დ ა ს ა ხ ე ლ ე ბ ა				რაოდ.	წონა ერთ. (კგ)	საერთო წონა (კგ)
		სვეტი-5						
1		Ø 20	A500C	ℓ=	4450	8	10.99	87.89
2		Ø 8	A240C	ℓ=	2960	23	1.17	26.89
3		Ø 8	A240C	ℓ=	540	46	0.21	9.81
							სულ:	124.59
		მასალები						
		ბეტონი B25					1.210	$მ^3$

ფურცლის ფორმატი A3	ქ. თბილისი 2025	
	ფაილის დასახელება:	
პროექტის სახელწოდება: მრავალბინიანი საცხოვრებელი სახლი ვარკეთილში, ს/კ 01.19.20.005.034		
თანამდებობა	გვარი	ხელმოწერა
შეასრულა	ზ.ყველაშვილი	
შეამოწმა	თ.მაცაბერიძე	
პროექტის №:	ნახაზის სახელწოდება: სვ-5 სპეციფიკაცია	
თარიღი: 02 ივნისი 2025		
კონსტრუქციული პროექტი		
სტადია	მუშა პროექტი	
ნახაზის #:	კ- 58	რევიზია: 04

რკ/ბ-ის სვეტების მარკირების გეგმა
ნიშნ. +32.550
მ 1:150

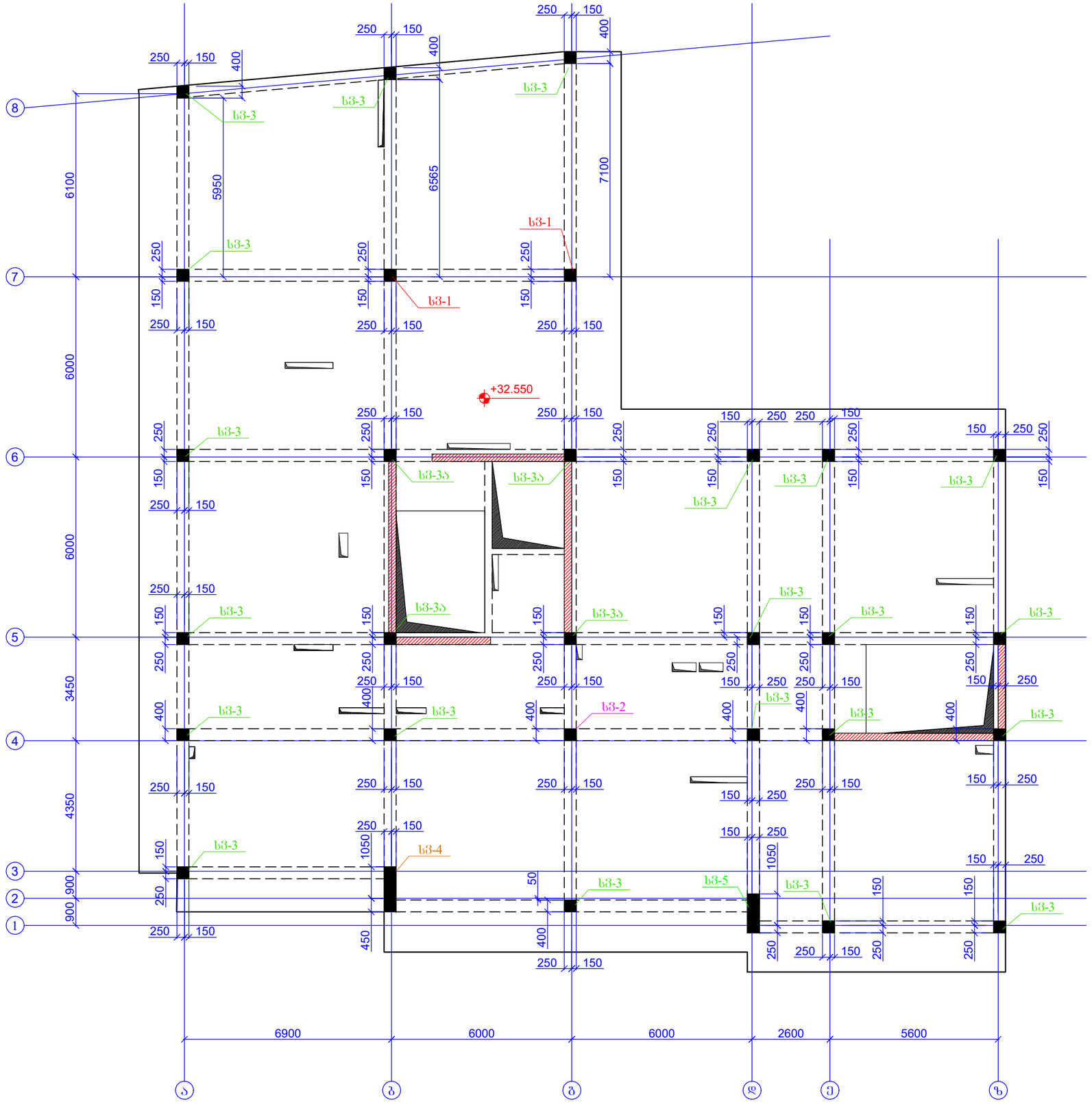

ფურცლის ფორმატი A3		ქ. თბილისი 2025
		შაილის დასახელება:
პროექტის სახელწოდება: მრავალბინიანი საცხოვრებელი სახლი ვარკეთილში, ს/ნ 01.19.20.005.034		
თანამდებობა	გვარი	ხელმოწერა
შემსრულა	ზ.ქველაძვილი	
შემოწმა	თ.მაცაბერიძე	
პროექტის №:	ნახაზის სახელწოდება:	
შაბრდე: 02 თებერვალი 2025	რკ/ბ-ის სვეტების მარკირების გეგმა ნიშნ. +32.550	
კონსტრუქციული პროექტი		
სტადია	შუშა პროექტი	
ნახაზის #:	ბ- 59	რევიზია: 04

სვ.-1 (2ც)

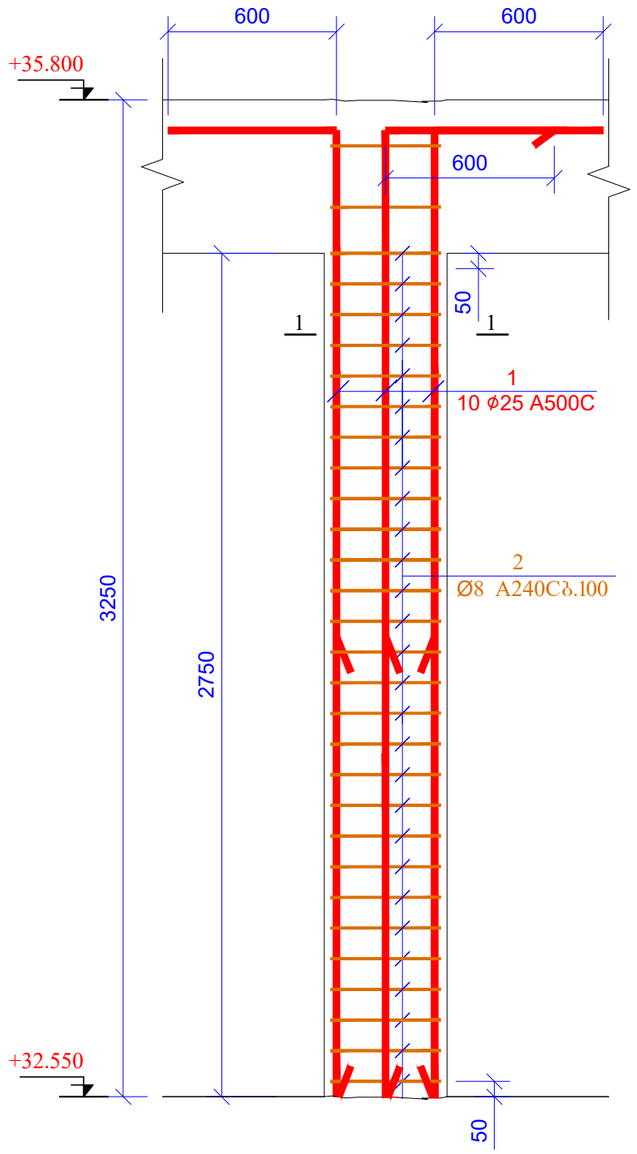

ჯვრის 1-1
მ 1:20

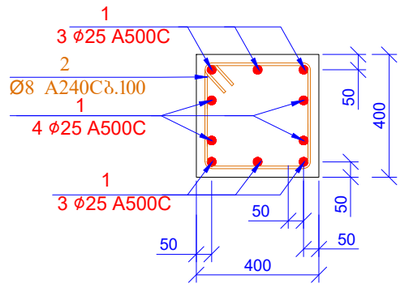

პოზ. 2

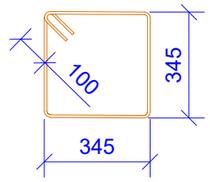

L=1580 მმ

პოზ.	ა დ ნ ი შ ვ ნ ა	დ ა ს ა ხ ე ლ ე ბ ა	რაოდ.	წონა ერთ. (კგ)	საერთო წონა (კგ)
		სვეტი-1			
1		Ø 25 A500C ℓ= 3800	20	14.66	293.17
2		Ø 8 A240C ℓ= 1580	56	0.62	34.95
				სულ:	328.12
		მასალები			
		ბეტონი B25		0.880	მ³

ფურცლის ფორმატი A3		ქ. თბილისი 2025
		შპილის დასახელება:
პროექტის სახელწოდება: მრავალბინიანი საცხოვრებელი სახლი ვარკეთილში, ს/კ 01.19.20.005.034		
თანამდებობა	გვარი	ხელმოწერა
შესრულა	ზ.ქველაშვილი	
შეამოწმა	თ.მაცაბერიძე	
პროექტის №:	ნახაზის სახელწოდება:	
თარიღი: 02 თებერვალი 2025	სვ-1 სპეციფიკაცია	
კონსტრუქციული პროექტი		
სტადია	შშმა პროექტი	
ნახაზის #:	პ- 60	რევიზია: 04

ղյուծաբանություն Ծրագրային Ա3	4. Ծրագրային 2025 Պատասխանատու Ստուգող՝
Ձևավորված նախագծային փաստաթղթերի համապատասխան Համաձայնեցված նախագծային փաստաթղթերի համապատասխան ՀՀ 01.19.20.005.034	
Ծրագրային ղեկավար Ստուգող Նախագծային ղեկավար	Ինժեներ Ինժեներ Ինժեներ
Գլխավոր ճարտարապետ Գլխավոր տեխնոլոգ Գլխավոր մասնագետ	Ա.Ա.Ղազարյան Ա.Ա.Ղազարյան Ա.Ա.Ղազարյան
Նախագծման փուլ Ծրագրի անվանում Ենթակառուցվածքների նախագծման Ծրագրման ժամանակացույց	Ռ Ներքին ջրամատակարարման համակարգ 02 03ՀՈՒ 2025

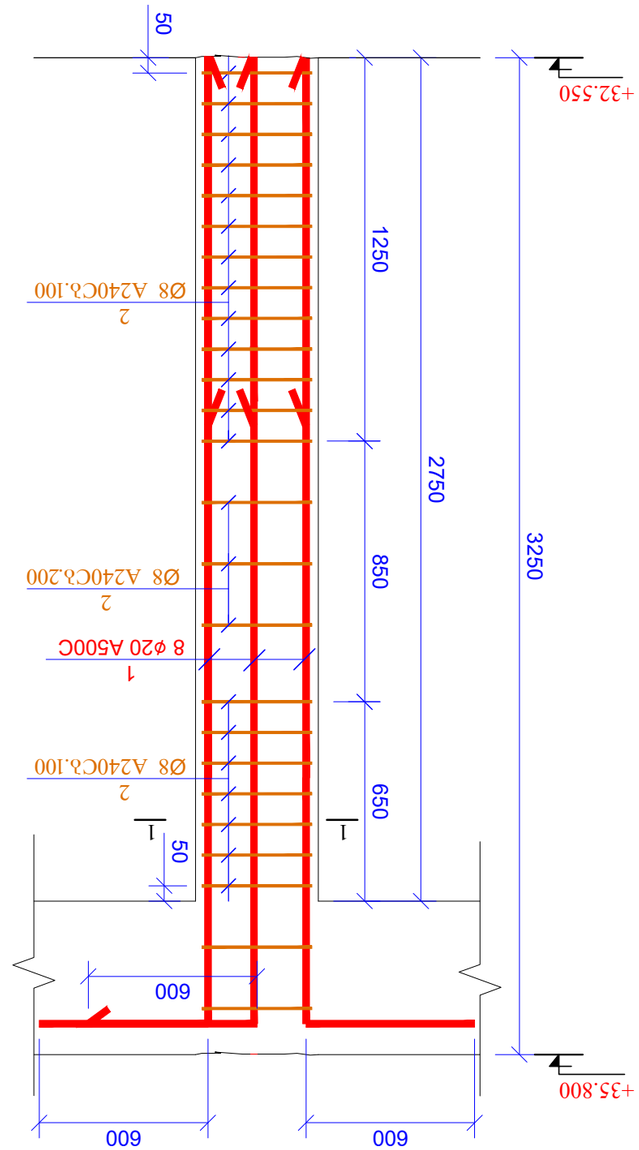

b3.-3 (21G)

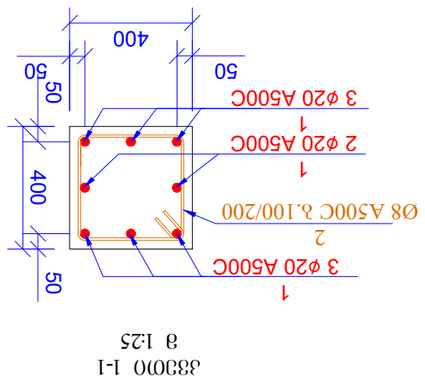

ձՁՁՈՈ 1-1
ø 1:25

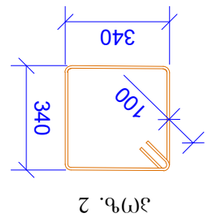

յՈՊե. 2

L=1560 մՄ

| յՈՊե. | ֆ ր և ե ծ ղ ձ ֆ ֆ ղ ձ ր

სვ.-ვა (4ც)

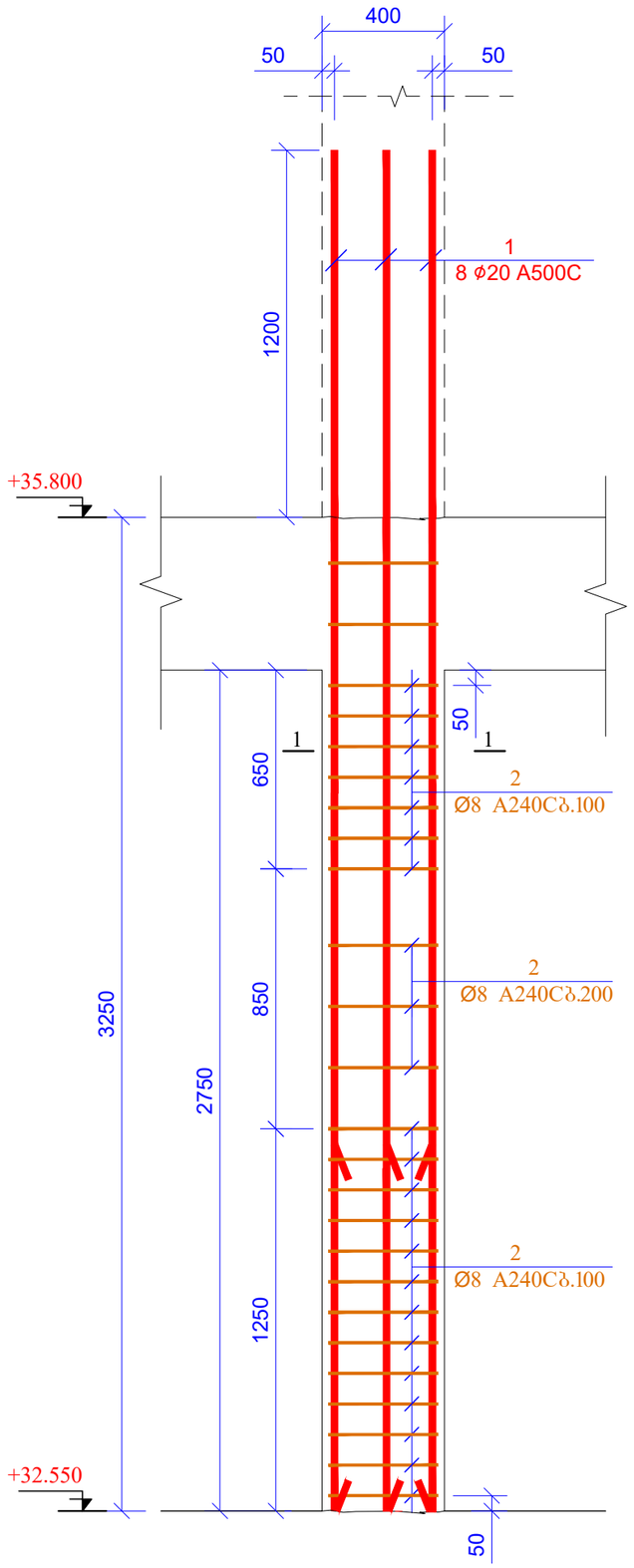

ჯვეთი 1-1
მ 1:25

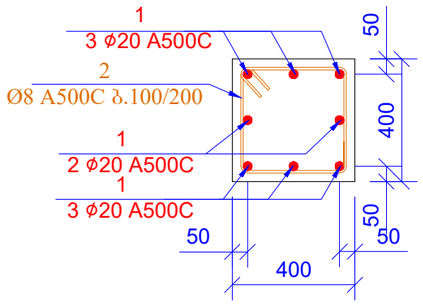

პოზ. 2

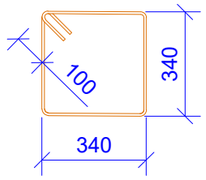

L=1560 მმ

პოზ.	აღნიშვნა	დასახელება	რაოდ.	წონა ერთ. (კგ)	საერთო წონა (კგ)
		სვეტი-ვა			
1		Ø 20 A500C ℓ= 4450	32	10.99	351.56
2		Ø 8 A240C ℓ= 1560	92	0.62	56.69
				სულ:	408.25
		მასალები			
		ბეტონი B25		1.760	მ³

ფურცლის ფორმატი A3	ძ. თბილისი 2025	
	ფაილის დასახელება:	
პროექტის სახელწოდება: მრავალბინიანი საცხოვრებელი სახლი ვარკეთილში, ს/ნ 01.19.20.005.034		
თანამდებობა	გვარი	ხელმოწერა
შესრულა	ზ.ქველაძვილი	
შეამოწმა	თ.მაცაბერიძე	
პროექტის №:	ნახაზის სახელწოდება: სვ-ვა სვეტების ანაცემი	
თარიღი: 02 თებერვალი 2025		
კონსტრუქციული პროექტი		
სტადია	შშმა პროექტი	
ნახაზის #:	კ- 63	რევიზია: 04

სვ.-4 (1ც)

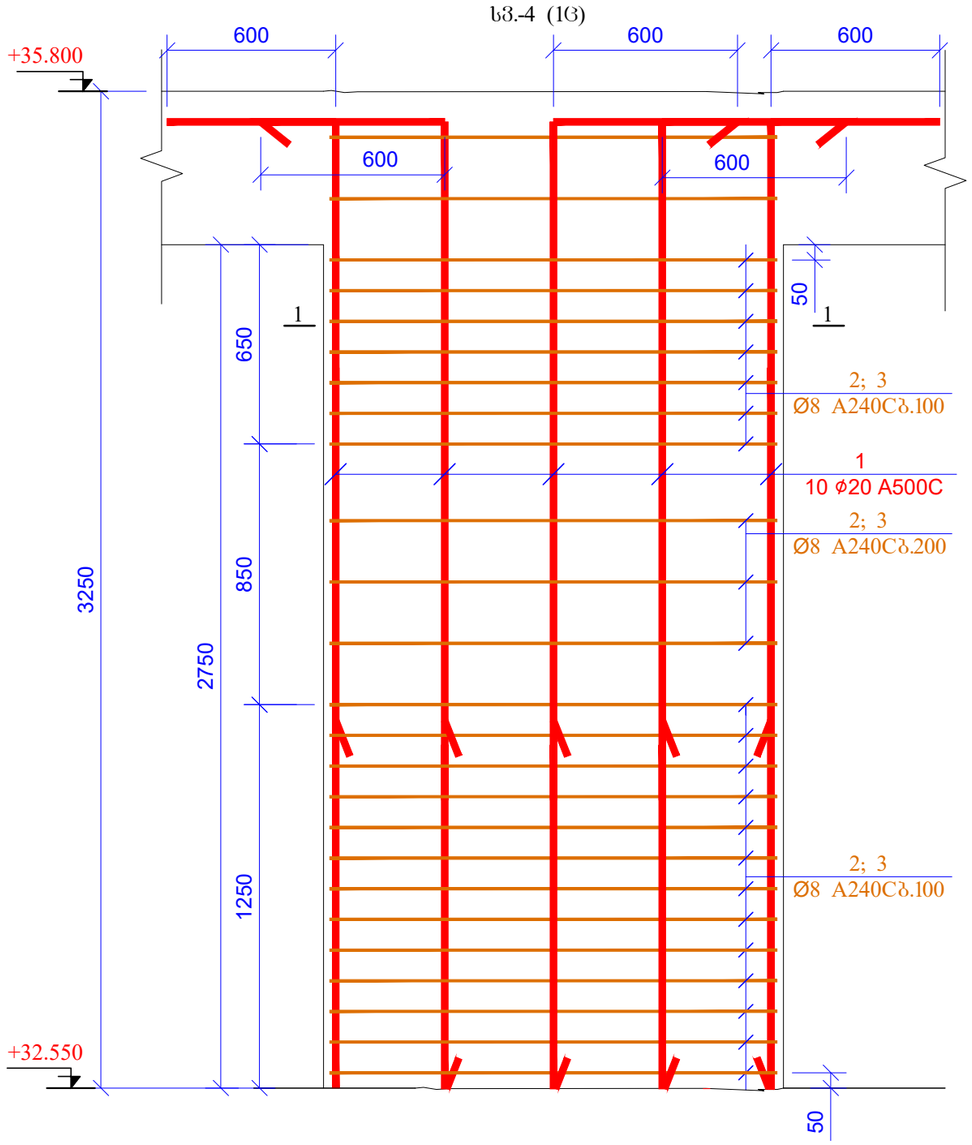

კვეთი 1-1
მ 1:20

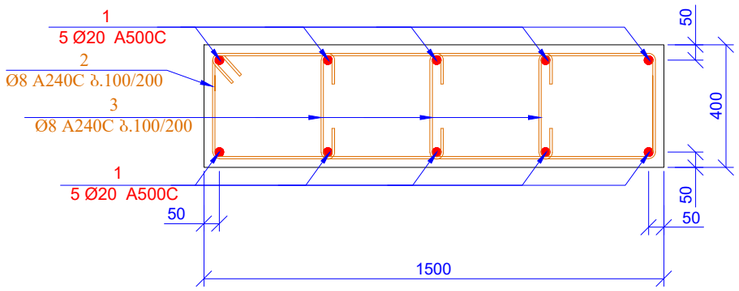

პოზ. 2

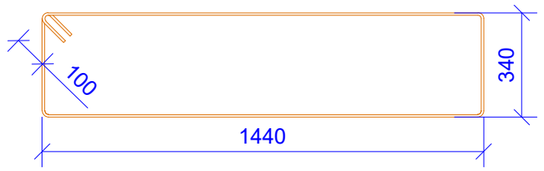

L=3760 მმ

პოზ. 3

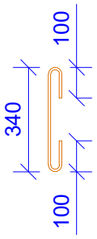

L=540 მმ

პოზ.	ა ღ ნ ი შ ვ ნ ა	დ ა ს ა ხ ე ლ ე ბ ა	რაოდ.	წონა ერთ. (კგ)	საერთო წონა (კგ)
		სვეტი-4			
1		Ø 20 A500C ℓ= 3800	10	9.38	93.82
2		Ø 8 A240C ℓ= 3760	23	1.49	34.16
3		Ø 8 A240C ℓ= 540	69	0.21	14.72
				სულ:	142.69
		მასალები			
		ბეტონი B25		1.650	მ³

ფურცლის ფორმატი A3		ქ. თბილისი 2025
		ფაილის დასახელება:
პროექტის სახელწოდება: მრავალბინიანი საცხოვრებელი სახლი ვარკეთილში, ს/პ 01.19.20.005.034		
თანამდებობა	ვინ	ხელმოწერა
შეასრულა	ზ.ქველაშვილი	
შეამოწმა	თ.მაცაბერიძე	
პროექტის №:	ნახაზის სახელწოდება: სვ-4 სვეტების ანაცია	
თარიღი: 02 ივნისი 2025		
კონსტრუქციული პროექტი		
სტადია	მუშა პროექტი	
ნახაზის #:	კ- 64	რევიზია: 04

ղղթգ.ըգ.ոնգ. 2025	A3
ՊԱՇՏՈՆ ԿԱՆԱՉՈՒԹՅՈՒՆ:	

ԲԱՐՁՐԱԿԱՐԳԻՉ ՄՈՆՈԼԻԹ ՇԵՆՔԵՐԻ ԵՎ ՀԱՐԿԱՅԻՆ ԿԱՌՈՒՑՎԱԾՔՆԵՐԻ
ՀԱՄԱՅՆՔԱՅԻՆ ՇԵՆՔԵՐ,
ՇՀ 01.19.20.005.034

ՕՐԱՀԱՏՎԱԾՔՆԵՐ	ՀԱՏՎԱԾ	ԲՆԱԿԱՎԱՅՐԻ ՀԱՍՑԵ
ՀԱՍԱՐԱԿԱՑԻՆ ՀՅՈՒՍՎԱԾՔՆԵՐ	Ա.ՀԱՅՐԱՊԵՏՅԱՆ	
ՀԱՍԱՐԱԿԱՑԻՆ ՕԳՆԱԿԱՆ ՀՅՈՒՍՎԱԾՔՆԵՐ	Տ.ՄԱՆՈՒԿՅԱՆ	

ԱՇԽԱՏԱՆՔԻ Ն:	ՀԱՅԱՍՏԱՆԻ ԲԱՐՁՐԱԳՈՒՅՆ ՀԱՄԱԼՍԱՐԱՆ
02 038ՈՒՈ 2025	ՇՀԱՓԵՏ:
ԱՐԽԻՏԵԿՏՈՆԻԿ ԱՇԽԱՏԱՆՔՆԵՐԻ ՄԱՍՆԱԳԻՏԱԿԱՆ ՀՍԿՈՒՄՆԵՐ	ԱՆՀ ԼԱՇՈՒՐՅԱՆ
ՆԱԽԱԳԻԾ	ՁՐԱՆ ՅԱՐՄՈՒՆՔՈՎ
ԿԱՆԱՉՎԱԾ #:	Ա- 65
ՇՀՀՈՒՆ: 04	

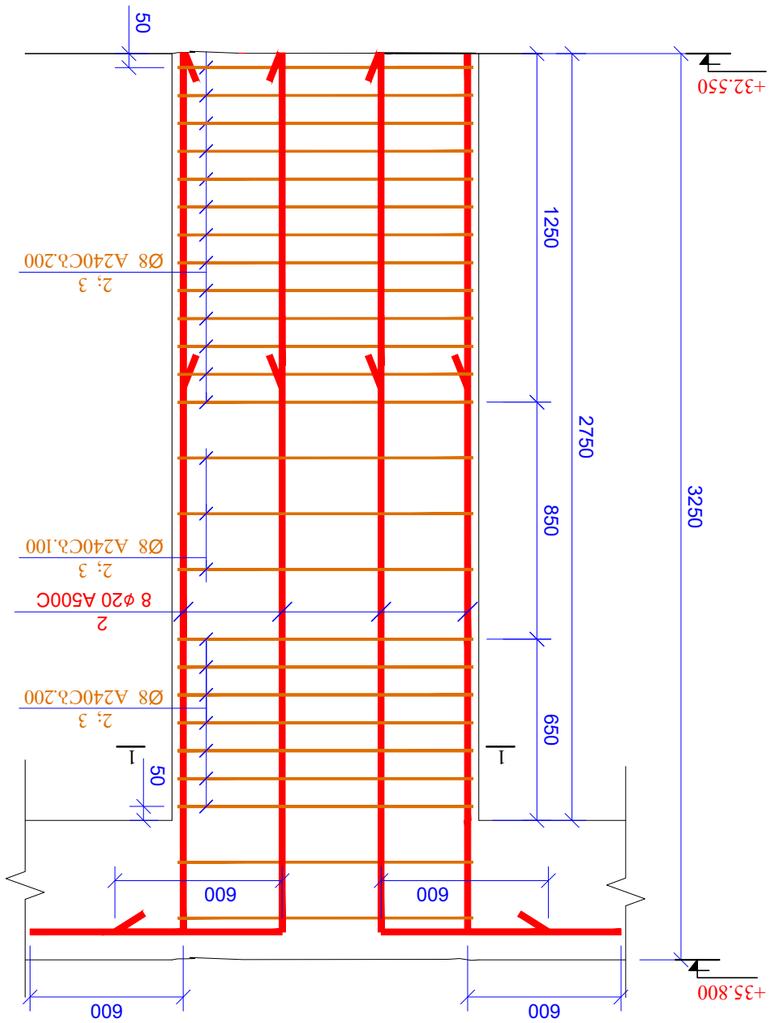

Ե՛.-5 (1Գ)

ՀՊԹ.	ԱՆՎԱՆՈՒՄ	ՏԵՍԱԿ	ՔԱՆԱԿ. ՀԱՄ. ՏՐՎԱԾ (ՄՄ)	ԸՆԴՀԱՆՈՒՐ ՏՐՎԱԾ (ՄՄ)	
	ԼՑՄՔՈ-5				
1	Ø 20 A500C ℓ= 3800	8	9.38	75.05	
2	Ø 8 A240C ℓ= 2960	23	1.17	26.89	
3	Ø 8 A240C ℓ= 540	46	0.21	9.81	
			ԸՆԴԱՄԵՆԸ՝	111.76	
	ԹՂԹԱՓԱՅԻՆ ԱՐՁԱՆԱԳՐՈՒԹՅՈՒՆ				
	ԱՄՐԱՑՎԱԾ ԲԵՏՈՆ B25			1210	մ³

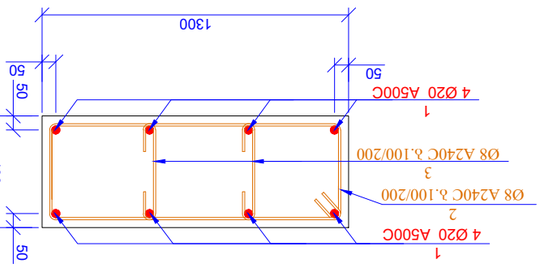

ՁՈՎՈՑ 1-1
ø 1:20

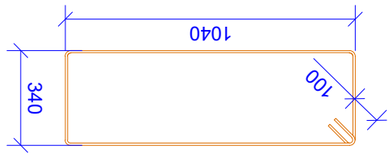

Յ(ՄԼ. 2
L=2960 ՄՄ

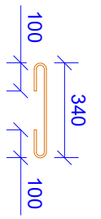

Յ(ՄԼ. 3
L=540 ՄՄ

რკ/ბ-ის სვეტების მარკირების გეგმა
ნ0შნ. +35.800
მ 1:150

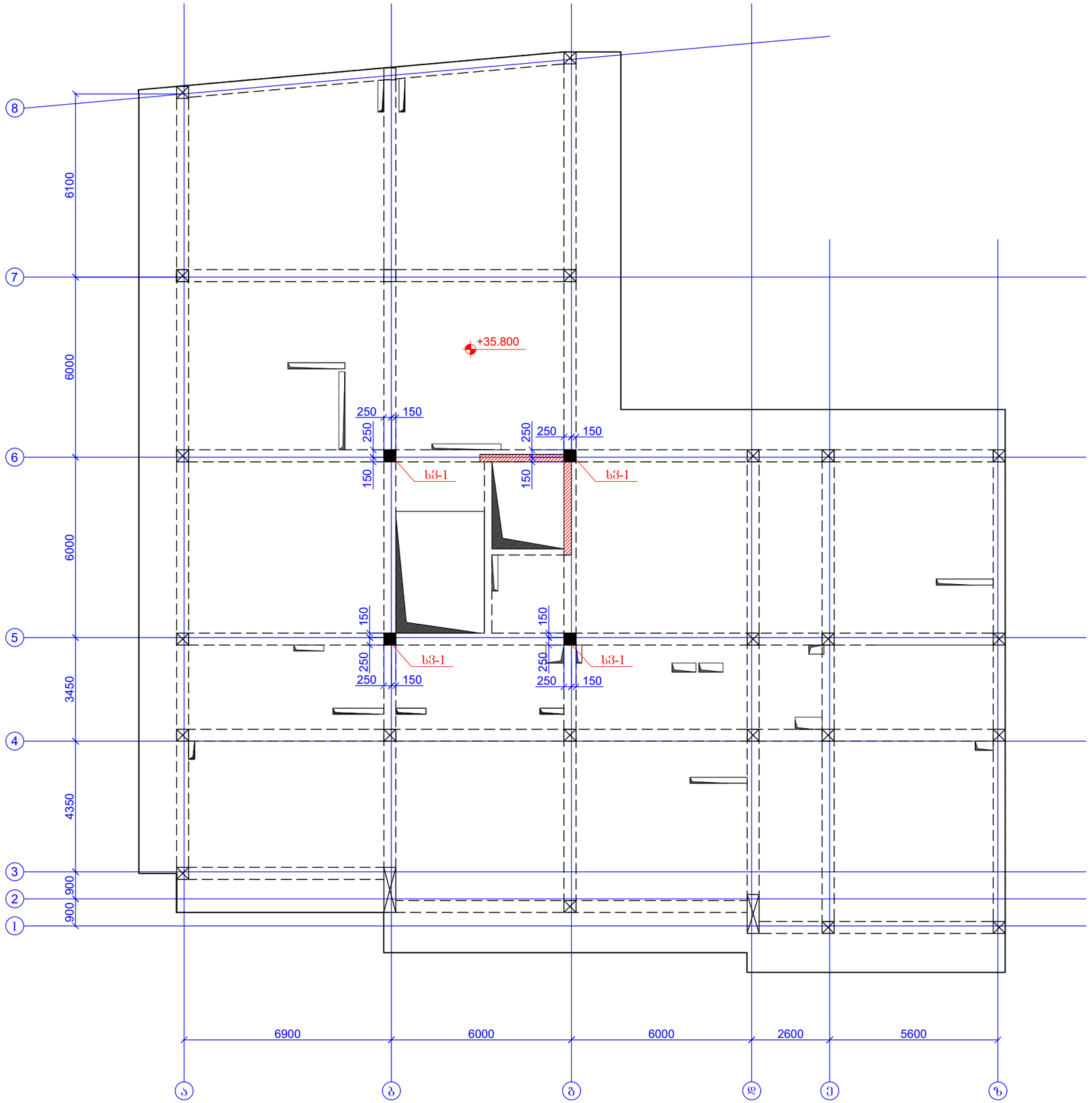

ფურცლის ფორმატი A3		ქ. თბილისი 2025
		ფაილის დასახელება:
პროექტის სახელწოდება: მრავალბინიანი საცხოვრებელი სახლი ვარკეთილში, ს/ნ 01.19.20.005.034		
თანამდებობა	გვარი	ხელმოწერა
შემსრულა	ზ.ქველაძვილი	
შემოწმა	თ.მაცაბერიძე	
პროექტის №:	ნახაზის სახელწოდება:	
თარიღი: 02 თებერვალი 2025	რკ/ბ-ის სვეტების მარკირების გეგმა ნ0შნ. +35.800	
კონსტრუქციული პროექტი		
სტადია	მუშა პროექტი	
ნახაზის #:	კ- 66	რევიზია: 04

ղշնգ֍ջոնվ ցղոթձևֆ֍	д. ոձձ֍ոնվ 2025
	ղձ֍ոնվ ջ֍ևֆ֍ղ֍ոձև֍:
	A3

ձ֍ղղձթ֍ոնվ ևֆ֍ղ֍ոջ֍ղղ֍ոձև֍:
ֆ֍ՀՀՀՂՂՃՃՃ

რკ/ბ-ის კედლების და დიაფრაგმების განლაგების გეგმა
ნ0'მნ. -3.100
მ 1:150

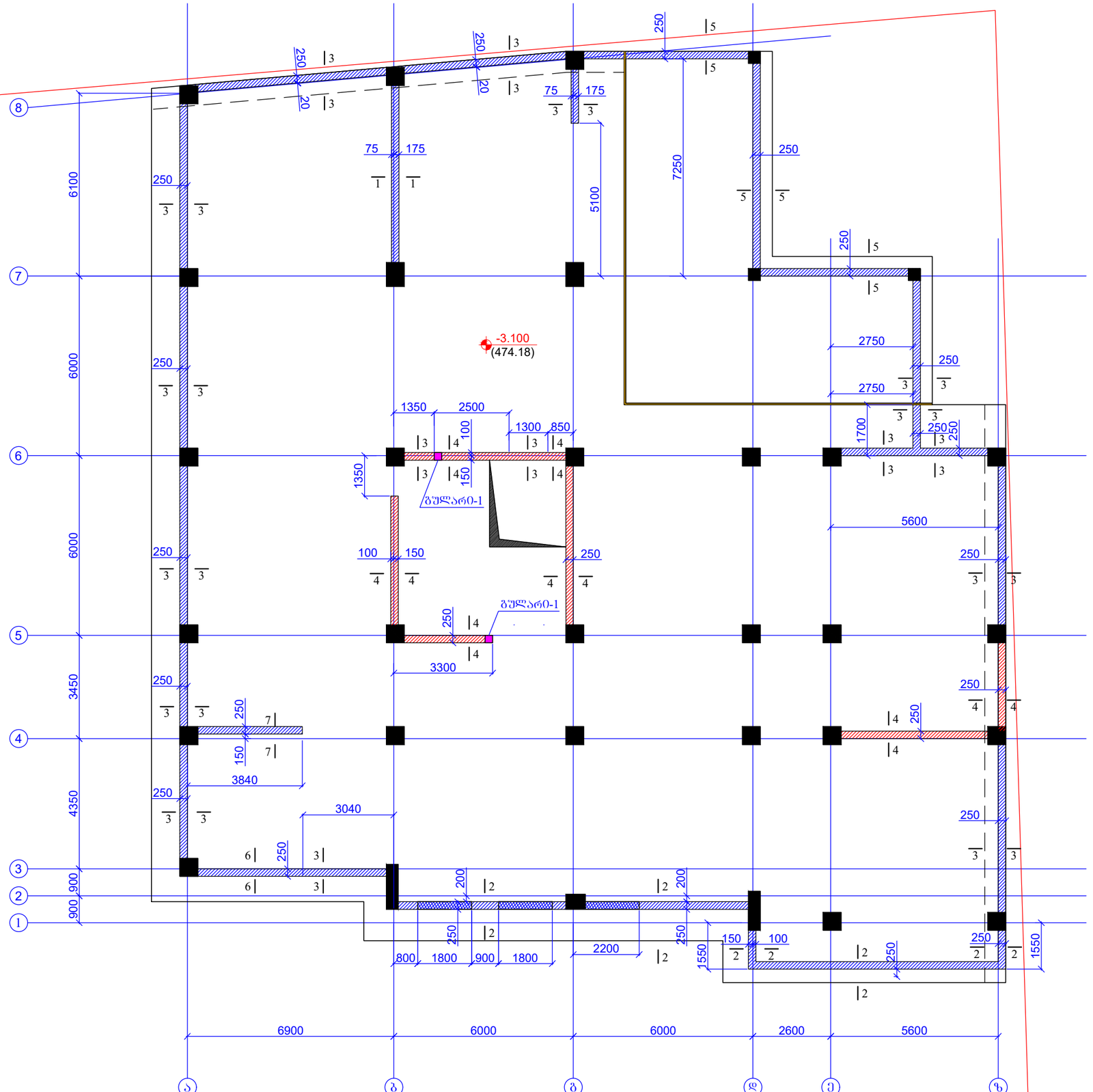

ფურცლის ფორმატი	A3	ძ. თბილისი 2025
		ფაილის დასახელება:
პროექტის სახელწოდება: მრავალბინიანი საცხოვრებელი სახლი ვარკეთილში, ს/კ 01.19.20.005.034		
თანამდებობა	გვარი	ხელმოწერა
შესრულა	ზ.ქვილაქვილი	
შეამოწმა	თ.მაცაბერიძე	
პროექტის №:	ნახაზის სახელწოდება:	
თარიღი: 02 ივნისი 2025	რკ/ბ-ის კედლების და დიაფრაგმების განლაგების გეგმა ნ0'მნ. -3.100	
კონსტრუქციული პროექტი		
სტადია	მუშა პროექტი	
ნახაზის #:	კ- 68	რევიზია: 04

ჭრილი 1-1
მ1:20

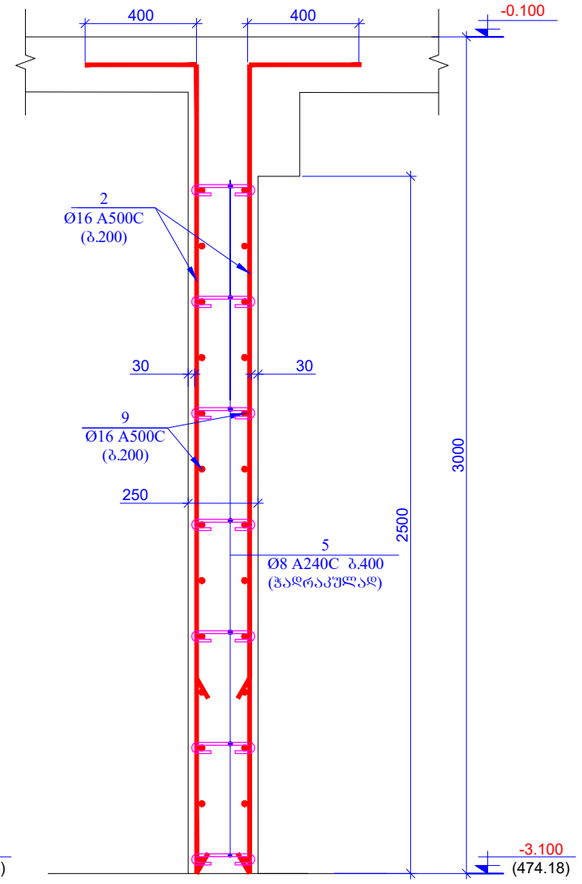

ნაშვერი (ჭრილი 1-1)
მ1:20

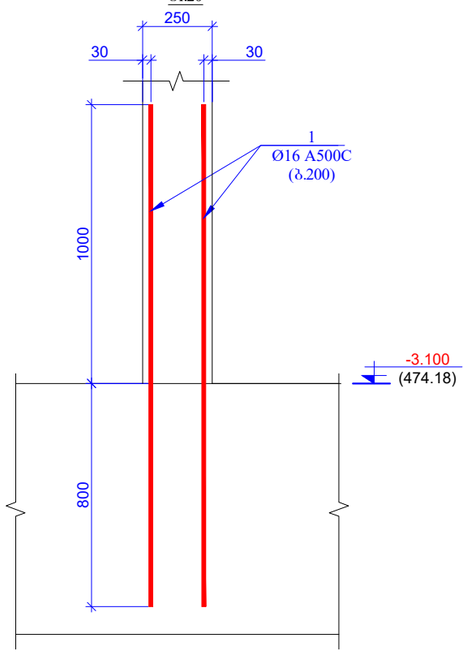

ნაშვერი (ჭრილი 2-2)
მ1:20

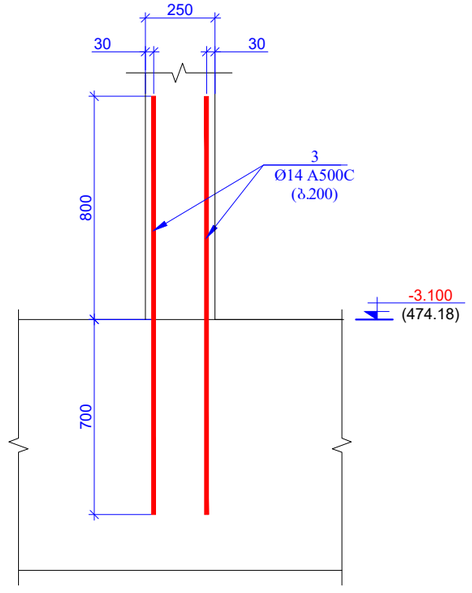

ჭრილი 2-2
მ1:20

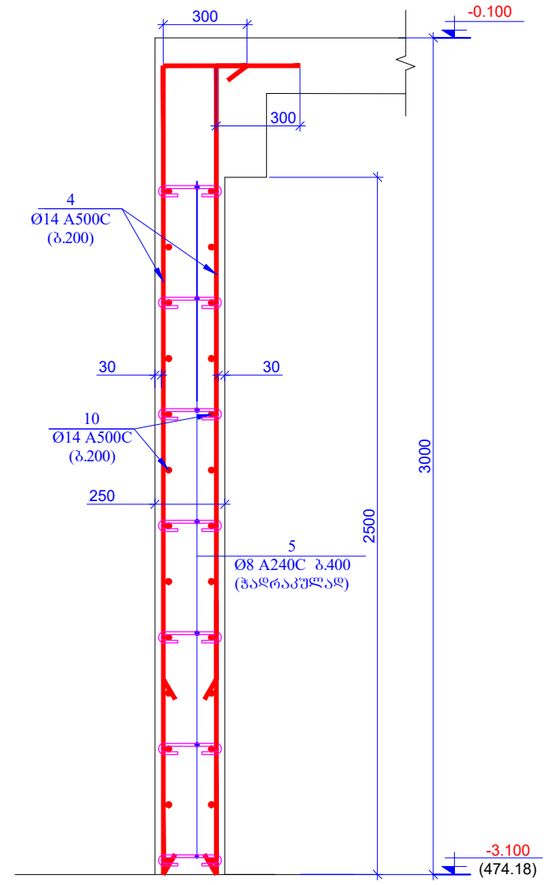

შენიშვნა: მონოლითურ კედლებში არსებული ღიობების მდებარეობა და ზომები დაზუსტდეს არქიტექტურული ნახაზების მოხედვით.

შურცლის ფორმატი A3		ძ. თბილისი 2025
		შპილის დასახელება:
პროექტის სახელწოდება: მრავალბინიანი საცხოვრებელი სახლი ვარკეთილში, ს/ს 01.19.20.005.034		
თანამდებობა	გვარი	ხელმოწერა
შესრულა	ზ.ქველაშვილი	
შეამოწმა	თ.მაცაბერიძე	
პროექტის №:	ნახაზის სახელწოდება: ჭრილი 1-1; 2-2 ნაშვერები	
თარიღი: 02 თებერვალი 2025		
კონსტრუქციული პროექტი		
სტადია	მუშა პროექტი	
ნახაზის #:	კ- 69	რევიზია: 04

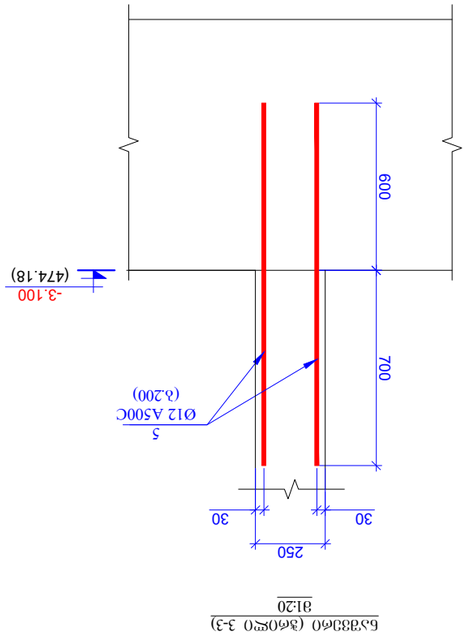

δεθοσχο 3-3
31:20

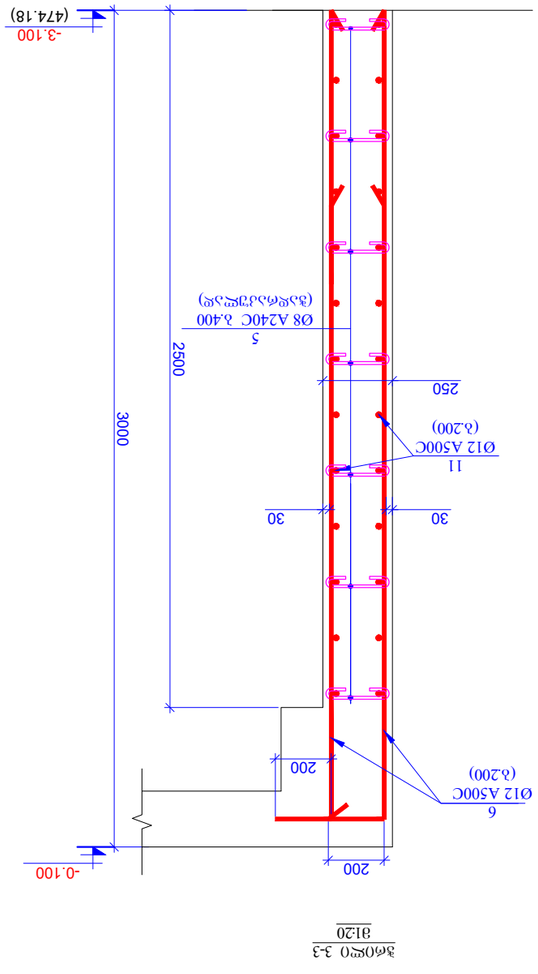

δεθοσχο 3-3
31:20

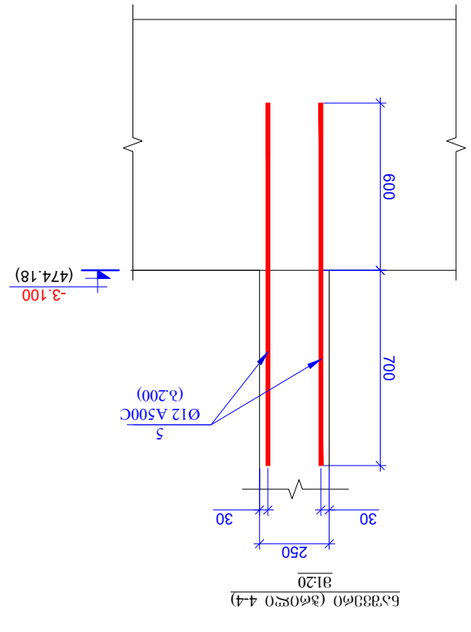

δ.373δφο (δφοχο 4-4)
31:20

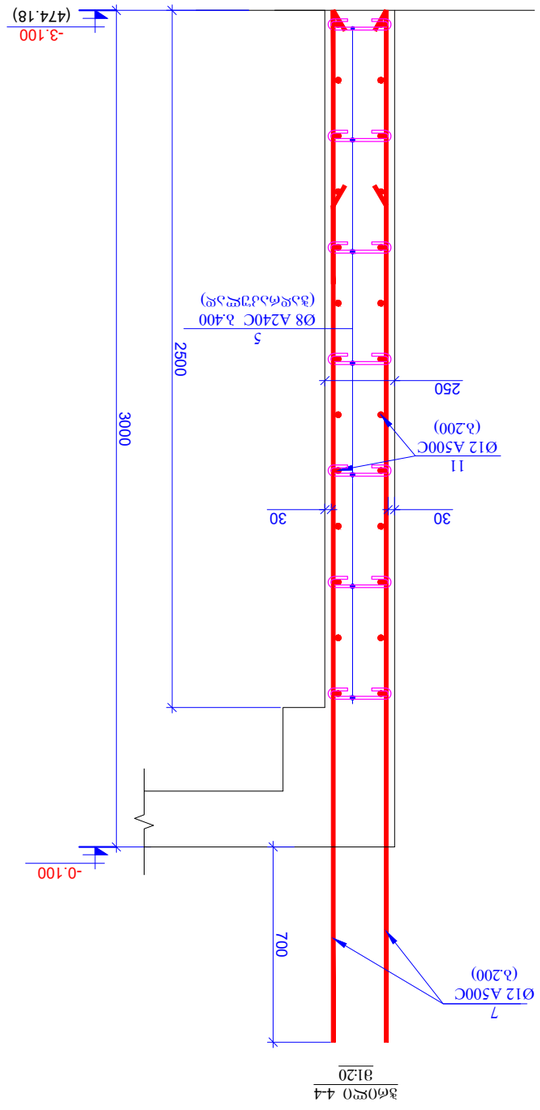

δεθοσχο 4-4
31:20

ηηδφεχεοδ ηηδφδδφο	δ. σδδοχεοδο 2025
A3	ηδοχεοδ κ.υδυδφχεηδς:

δφσ(ηηδφεχ.δφδφ(ηδς: ηδοδφεοδο υδυδσ
θφδ33σχεηδδδδ5δο υδυδ(η3φδ33σχεο υδυδσ
3δφδ33σ(ηοχεηο,
υ/ς 01.19.20.005.034

σ(ηδφδφχεφδ(ηδς	δδφοφο	δφχεφ(ηγφφδ
ηδυδφχεφ	ψ.δδφχεφδ3ηοχεο	
ηδυδφγεφδ	σ.δφφδφοδηδ	σ.

δφσηδφοδ №: ε.δφδφχεφγεφδ
02 σδδοδο 2025
σηφδφχεφ
δφσχεο 3.3. 44
ε.δεδφδ5δδ

μφδφδφδφδηοχεο δφσηδφοδ	ηηδφδ δφσηδφοδ
υφδφχεο	ηηδφδ δφσηδφοδ
δδφδφδ #:	δ- 70
	δδ3σ%δο3: 04

ჭრილი 5-5
მ1:20

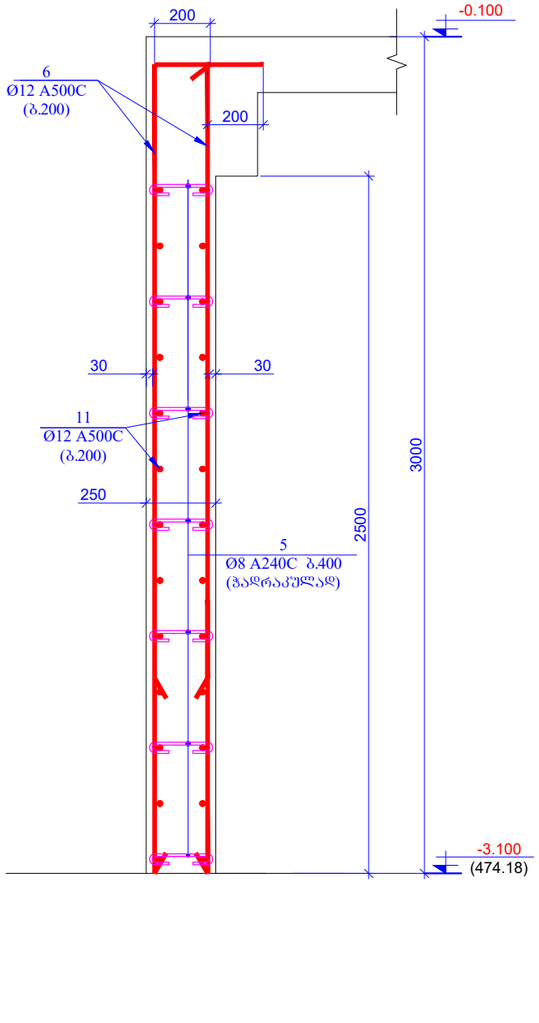

ნაშვერი (ჭრილი 5-5)
მ1:20

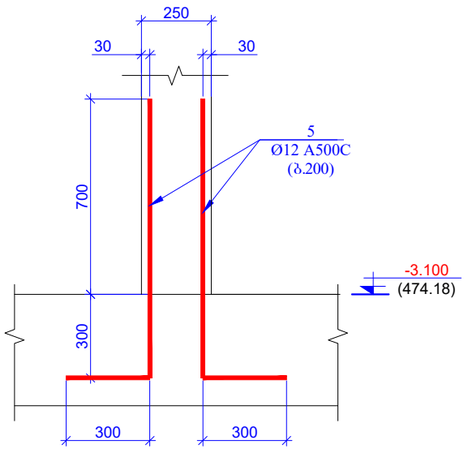

ჭრილი 6-6
მ1:20

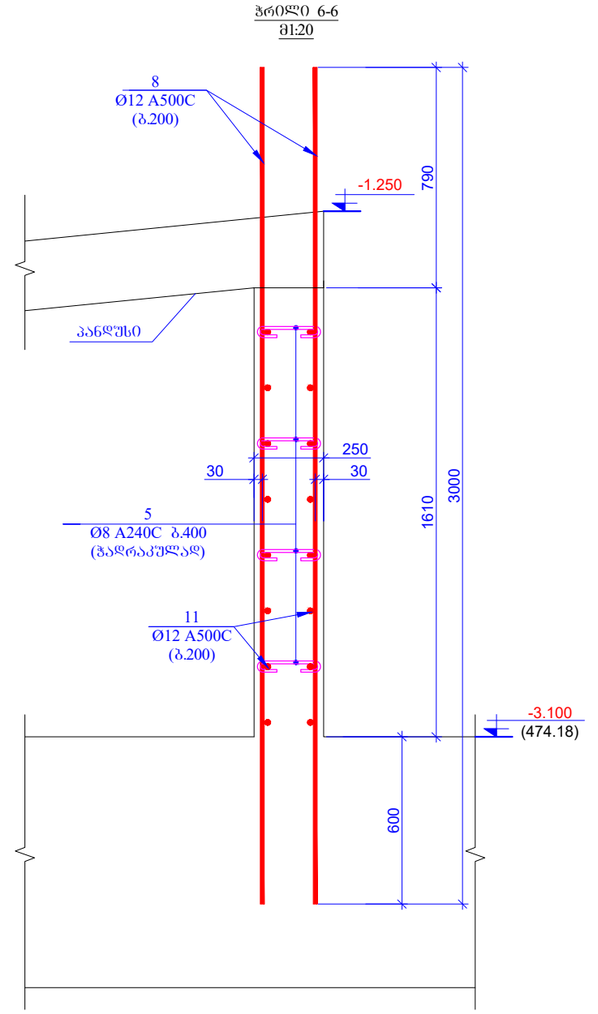

არე. 12

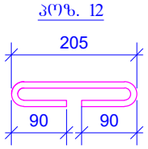

L=385 მმ

შენიშვნა: მონოლითურ კედლებში არსებული ღიობების მდებარეობა და ზომები დაზუსტდეს არქიტექტურული ნახაზების მოხედვით.

ფურცლის ფორმატი A3		ქ. თბილისი 2025
		შპალის დასახელება:
პროექტის სახელწოდება: მრავალბინიანი საცხოვრებელი სახლი ვარკეთილში, ს/ნ 01.19.20.005.034		
თანამდებობა	გვარი	ხელმოწერა
შესრულა	ზ.ქველაშვილი	
შეამოწმა	თ.მაცაბერიძე	
პროექტის №:	ნახაზის სახელწოდება:	
თარიღი: 02 ივნისი 2025	ჭრილი 5-5, 6-6 ნაშვერები	
კონსტრუქციული პროექტი		
სტადია	შშმა პროექტი	
ნახაზის #:	ბ- 71	რევიზია: 04

ჭრილი 7-7
მ1:20

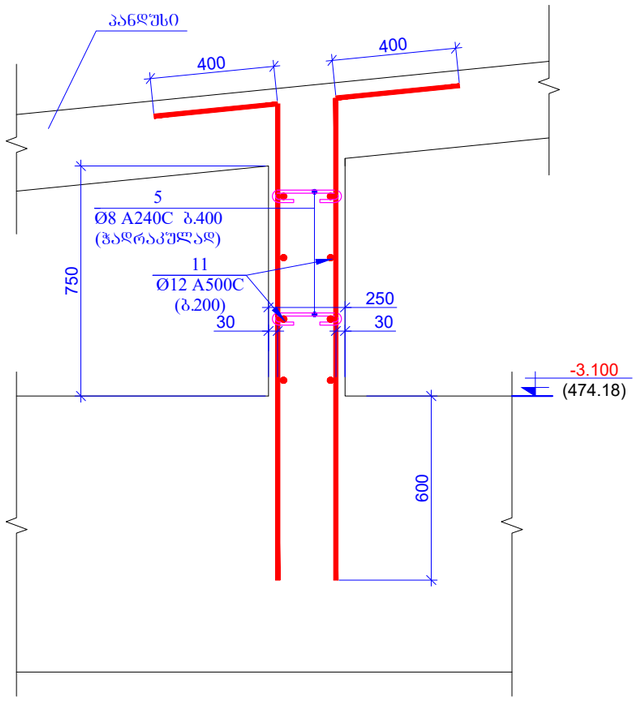

ბულარი - 1 (2ც)
მ 1:20

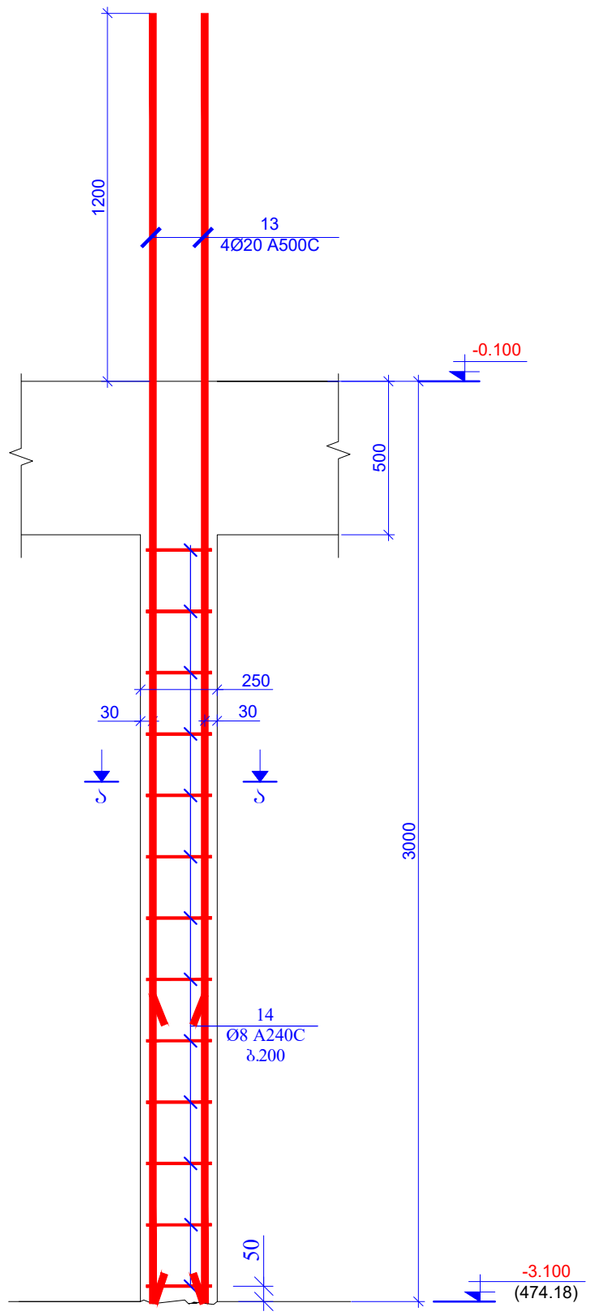

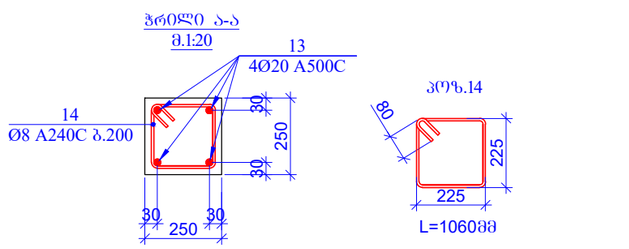

შენიშვნა: მონოლითურ კედლებში არსებული ღიობების მდებარეობა და ზომები დაზუსტდეს არქიტექტურული ნახაზების მოხელვით.

პოზ.	ა დ ნ ი შ ვ ნ ა	დ ა ს ა ხ ე ლ ე ბ ა					რაოდ.	ერთ. წონა (კგ)	საერთო წონა (კგ)
		რ/ბ-ის კედლები დადიაფრაგმები ნიშ. -3.100							
1		Ø	16	A500C	ℓ=	1800	60	2.84	170.65
2		Ø	16	A500C	ℓ=	3300	60	5.21	312.85
3		Ø	14	A500C	ℓ=	1500	230	1.81	417.35
4		Ø	14	A500C	ℓ=	3200	230	3.87	890.36
5		Ø	12	A500C	ℓ=	1300	970	1.16	1120.75
6		Ø	12	A500C	ℓ=	3100	780	2.76	2149.06
7		Ø	12	A500C	ℓ=	3700	240	3.29	789.23
8		Ø	12	A500C	ℓ=	3000	36	2.67	95.99
9	დაიჭრას ადგილზე	Ø	16	A500C	ℓ=	190000	-	300.21	300.21
10	დაიჭრას ადგილზე	Ø	14	A500C	ℓ=	660000	-	798.42	798.42
11	დაიჭრას ადგილზე	Ø	12	A500C	ℓ=	3080000	-	2737.43	2737.43
12		Ø	8	A240C	ℓ=	385	1980	0.15	301.12
13		Ø	20	A500C	ℓ=	4200	8	10.37	82.95
14		Ø	8	A240C	ℓ=	1060	26	0.42	10.89
								ს უ ლ :	10177.26
		მასალები							
		ბეტონი B25W6						84.375	მ^3

ფურცლის ფორმატი A3		ქ. თბილისი 2025
		ფაილის დასახელება:
პროექტის სახელწოდება: მრავალბინიანი საცხოვრებელი სახლი ვარკეთილში, ს/ნ 01.19.20.005.034		
თანამდებობა	გვარი	ხელმოწერა
შესრულა	ზ.ქველაძვილი	
შეამოწმა	თ.მაცაბერიძე	
პროექტის №:	ნახაზის სახელწოდება:	
თარიღი: 02 თებერვალი 2025	ჭრილი 7-7 ბულარი 1 ჭრილი ა-ა სქემები	
კონსტრუქციული პროექტი		
სტადია	მუშა პროექტი	
ნახაზის #:	კ- 72	რევიზია: 04

რკ/ბ-ის დიაფრაგმების ბანლაგების გეგმა
ნ0'მნ. -0.100
მ 1:150

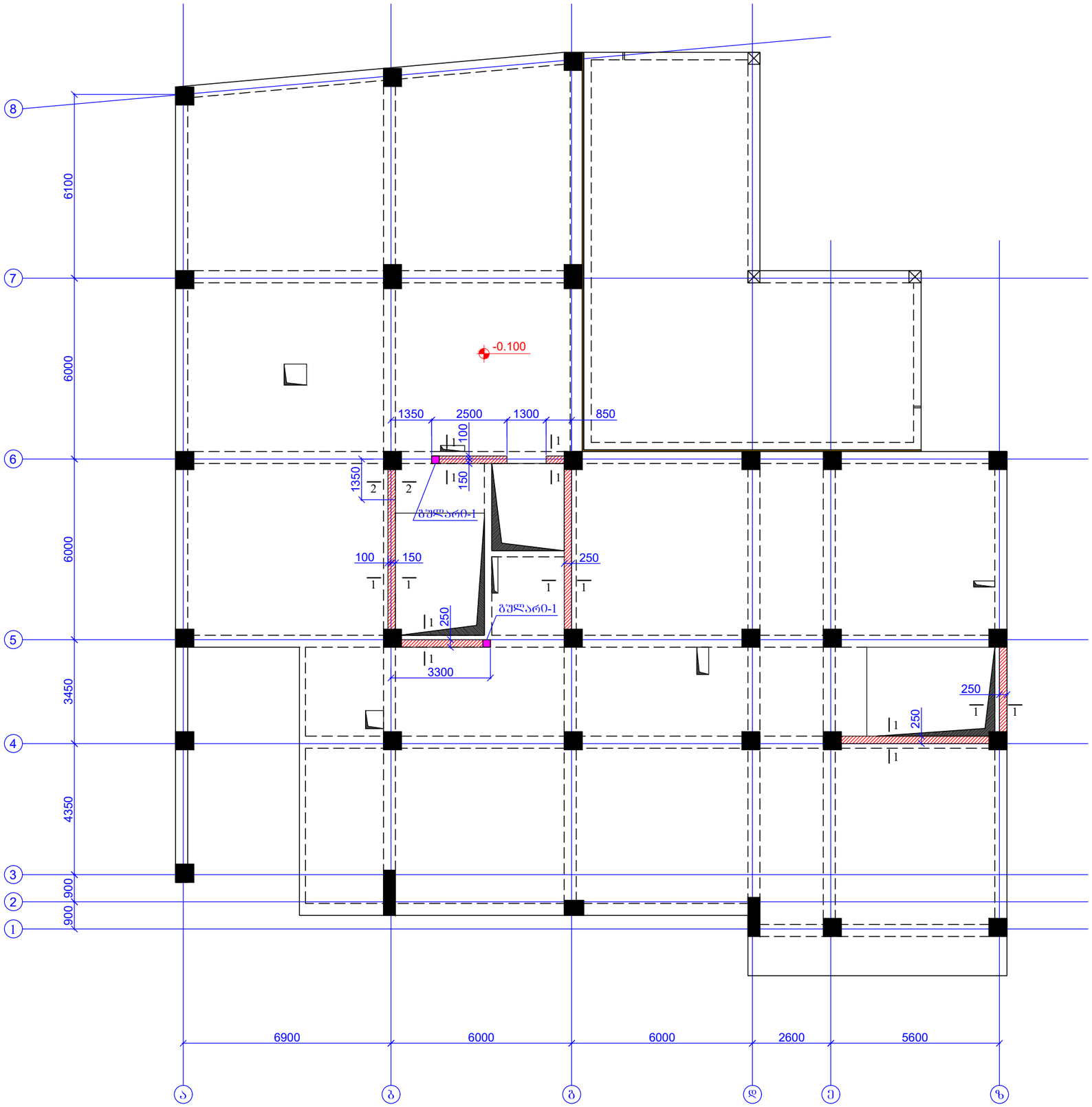

ფურცლის ფორმატი A3		ქ. თბილისი 2025
		შპილის დასახელება:
პროექტის სახელწოდება: მრავალბინიანი საცხოვრებელი სახლი ვარკეთილში, ს/ს 01.19.20.005.034		
თანამდებობა	გვარი	ხელმოწერა
შეასრულა	ზ.ქველაშვილი	
შეამოწმა	თ.მაცაბერიძე	
პროექტის №:	ნახაზის სახელწოდება:	
თარიღი: 02 თებერვალი 2025	რკ/ბ-ის დიაფრაგმების ბანლაგების გეგმა ნ0'მნ. -0.100	
კონსტრუქციული პროექტი		
სტადია	მუშა პროექტი	
ნახაზის #:	კ- 73	რევიზია: 04

ჭრილი 1-1
მ1:20

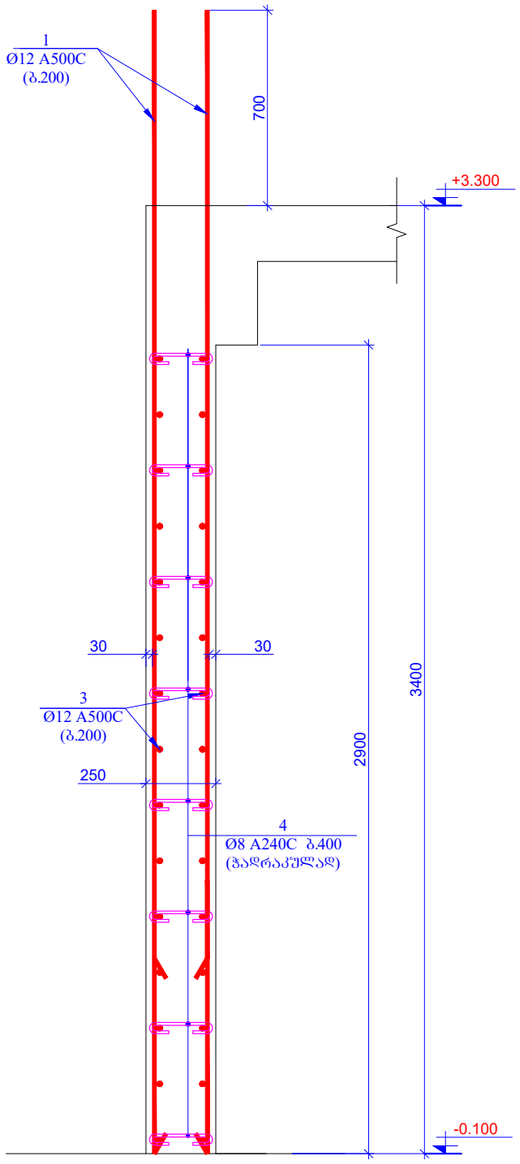

პოზ. 4

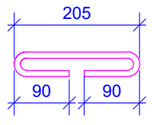

L=385 მმ

ნაშვერი (ჭრილი 2-2)
მ1:20

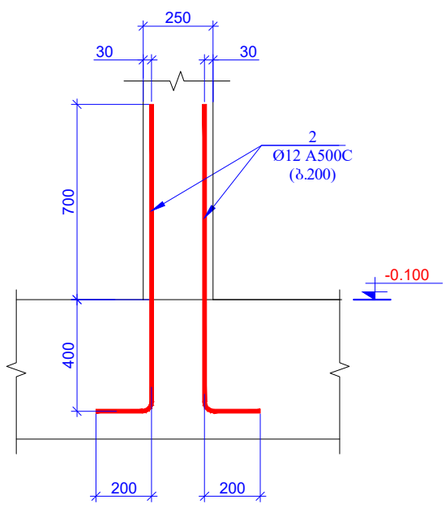

ჭრილი 2-2
მ1:20

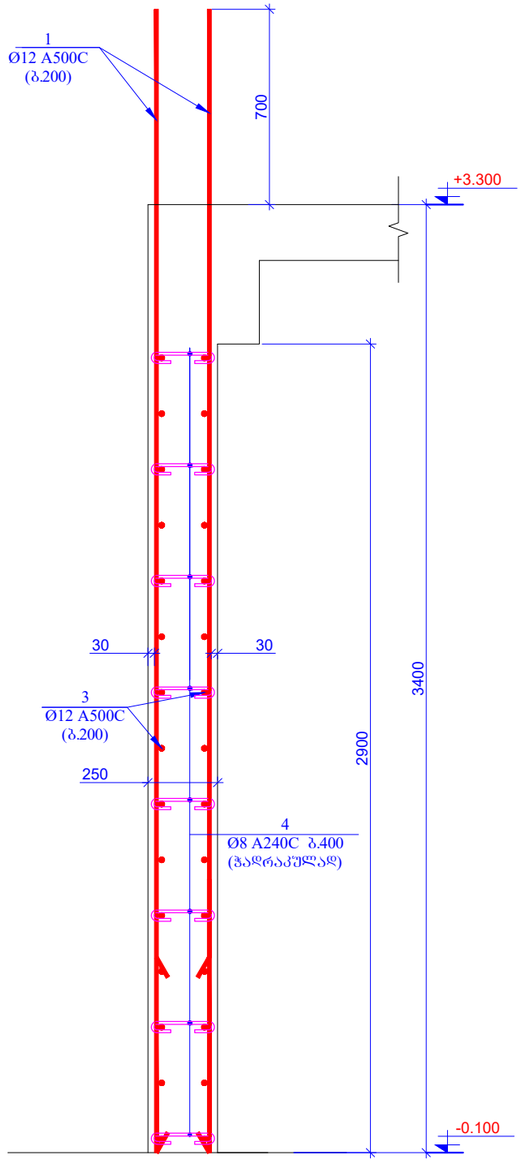

ფურცლის ფორმატი: A3		ქ. თბილისი 2025
		ფაილის დასახელება:
პროექტის სახელწოდება: მრავალბინიანი საცხოვრებელი სახლი ვარკეთილში, ს/კ 01.19.20.005.034		
თანამდებობა	გვარი	ხელმოწერა
შემსრულა	ზ.ქველაძველი	
შემოწმა	თ.მაცაბერიძე	
პროექტის №:	ნახაზის სახელწოდება:	
თარიღი: 02 თებერვალი 2025	ჭრილი 1-1; 2-2 ნაშვერები	
კონსტრუქციული პროექტი		
სტადია	შშმა პროექტი	
ნახაზის #:	ა- 74	რევიზია: 04

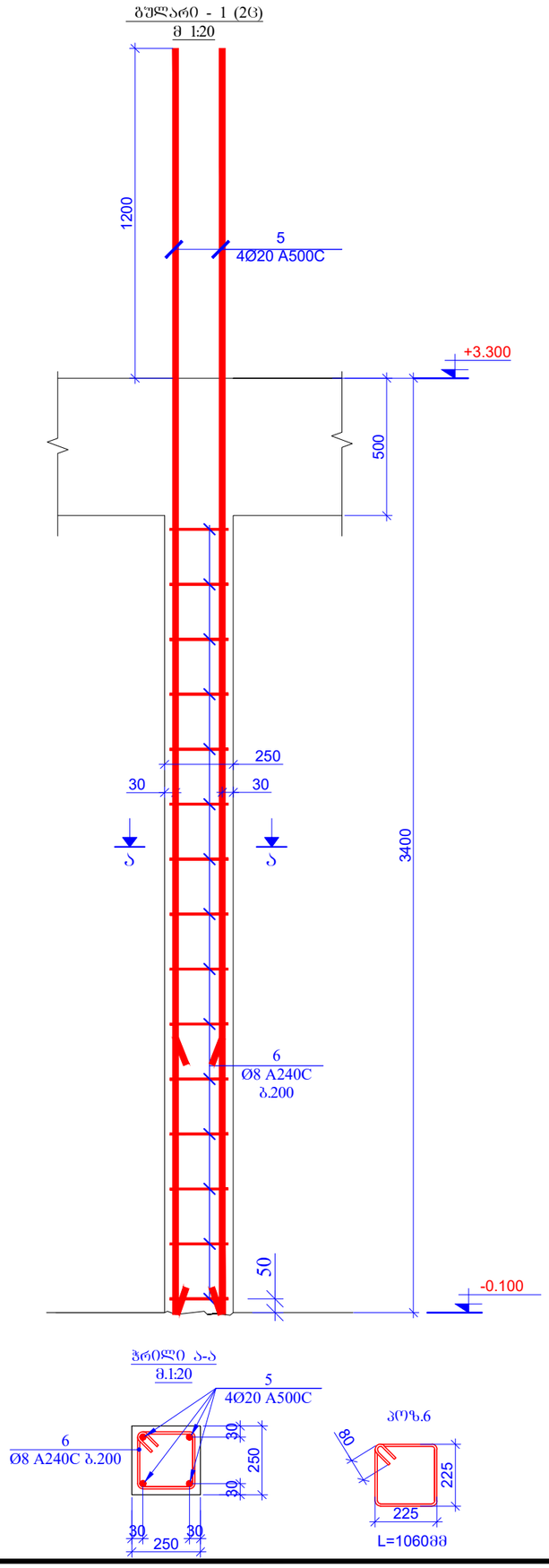

პოზ.	ა ღ ნ ი შ ვ ნ ა	დ ა ხ ა ხ ე ლ ე ბ ა	რაოდ.	ერთ. წონა (კგ)	საერთო წონა (კგ)
		რ/ბ-ის დადიაფრაგმები ნ0შნ. -0.100			
1		Ø 12 A500C ℓ= 4100	240	3.64	874.56
2		Ø 12 A500C ℓ= 1300	10	1.16	11.55
3	დაიჭრას ადგილზე	Ø 12 A500C ℓ= 960000	-	853.23	853.23
4		Ø 8 A240C ℓ= 385	430	0.15	65.39
5		Ø 20 A500C ℓ= 4600	8	11.36	90.85
6		Ø 8 A240C ℓ= 1060	30	0.42	12.56
				სულ:	1908.14
		მასალები			
		ბეტონი B25		17.545	მ^3

შურცლის ფორმატი	ქ. თბილისი 2025
A3	შაილის დასახელება:
პროექტის სახელწოდება: მრავალბინიანი საცხოვრებელი სახლი ვარკეთილში, ს/ნ 01.19.20.005.034	
თანამდებობა	გვარი ხელმოწერა
შეასრულა	ზ.ქველაძვილი
შეამოწმა	თ.მაცაბერიძე
პროექტის №:	ნახაზის სახელწოდება:
თარიღი: 02 თებერვალი 2025	გულარი 1 პირველი და სართულებისა
ტიპობრივი/ინდივიდუალური პროექტი	
სტადია	შუშა პროექტი
ნახაზის #:	პ- 75 რევიზია: 04

რკ/ბ-ის დიაფრაგმების განლაგების გეგმა
ნ0შნ. +3.300
მ 1:150

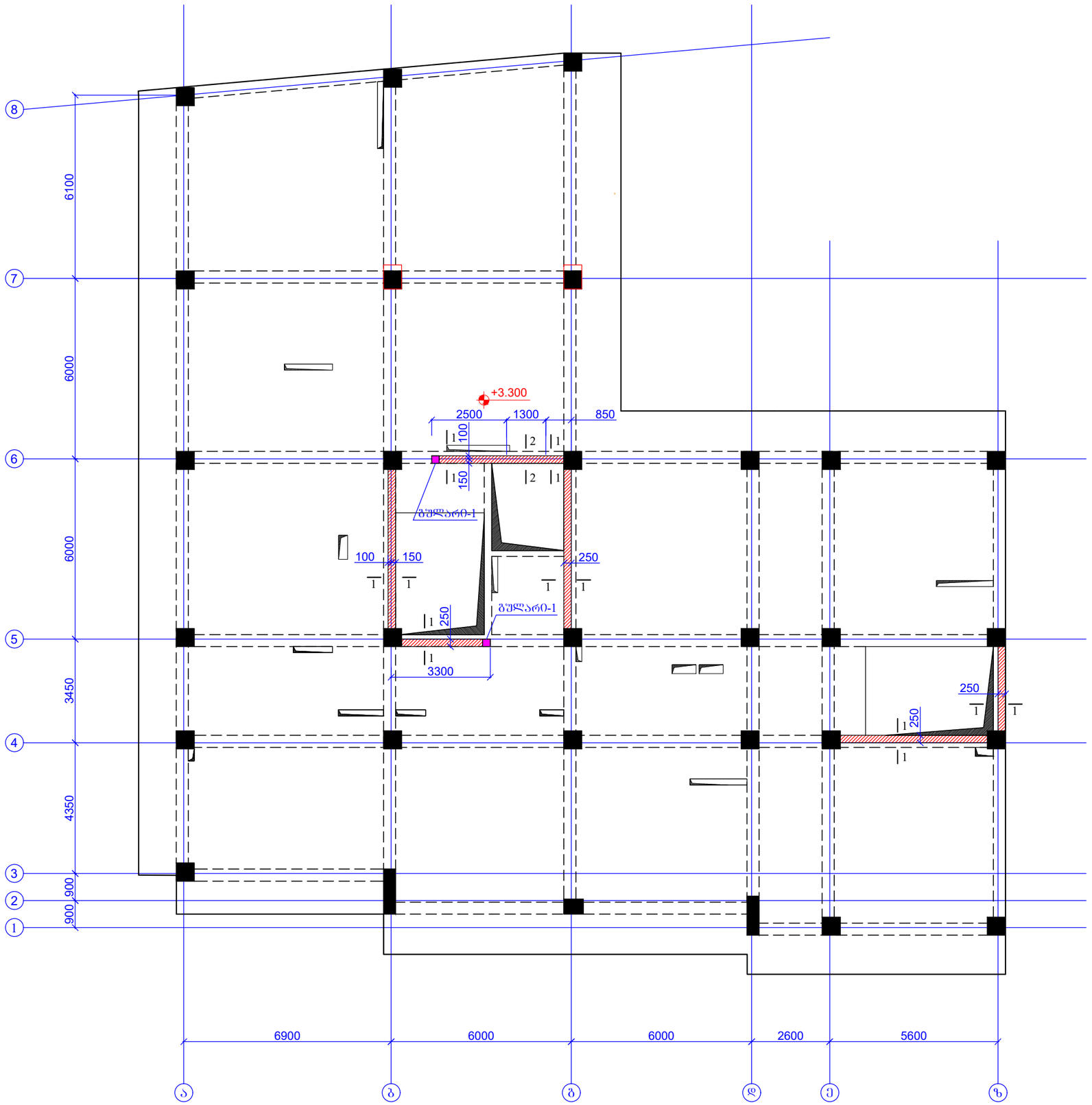

შურცლის ფორმატი A3		ქ. ობილისი 2025
		შაილის დასახელება:
პროექტის სახელწოდება: მრავალბინიანი საცხოვრებელი სახლი ვარკეთილში, ს/ს 01.19.20.005.034		
თანამდებობა	გვარი	ხელმოწერა
შეასრულა	ზ.ქველაშვილი	
შეამოწმა	თ.მაცაბერიძე	
პროექტის №:	ნახაზის სახელწოდება:	
თარიღი: 02 ივნისი 2025	რკ/ბ-ის დიაფრაგმების განლაგების გეგმა ნ0შნ. +3.300	
კონსტრუქციული პროექტი		
სტადია	მუშა პროექტი	
ნახაზის #:	კ- 76	რევიზია: 04

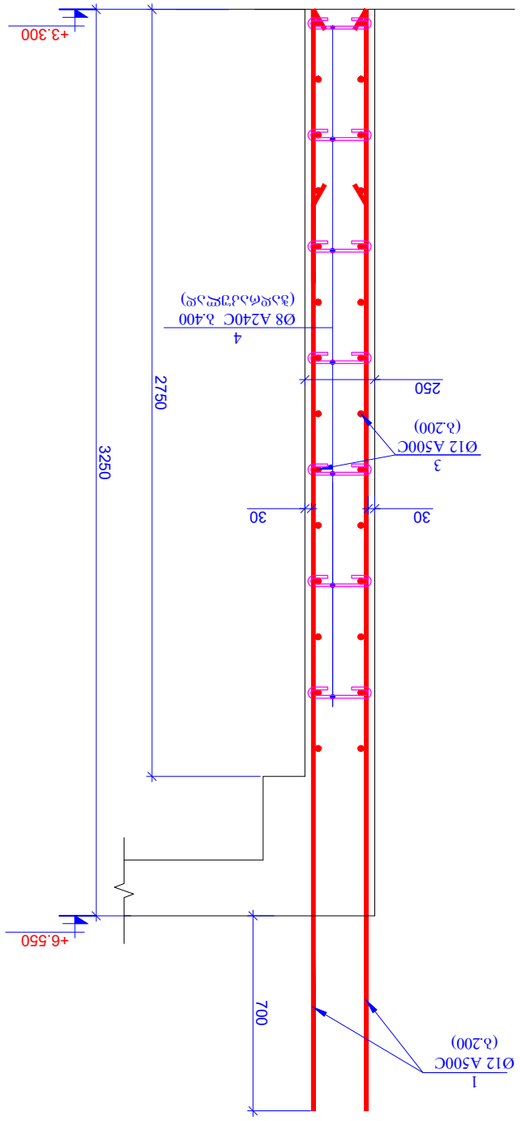

ვერტ. 1-1
31:20

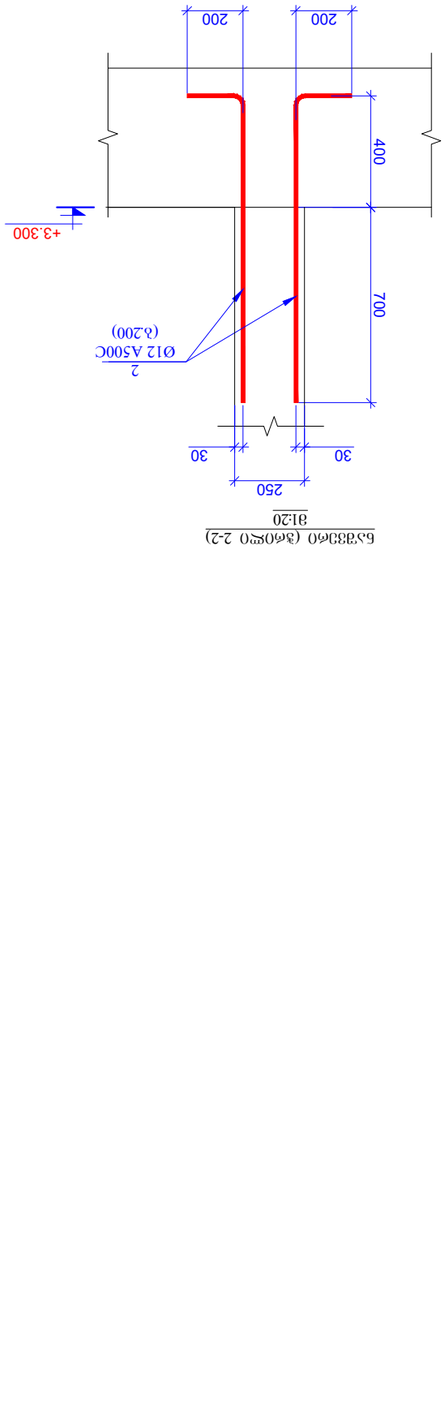

ნაჭდევი (ვერტ 2-2)
31:20

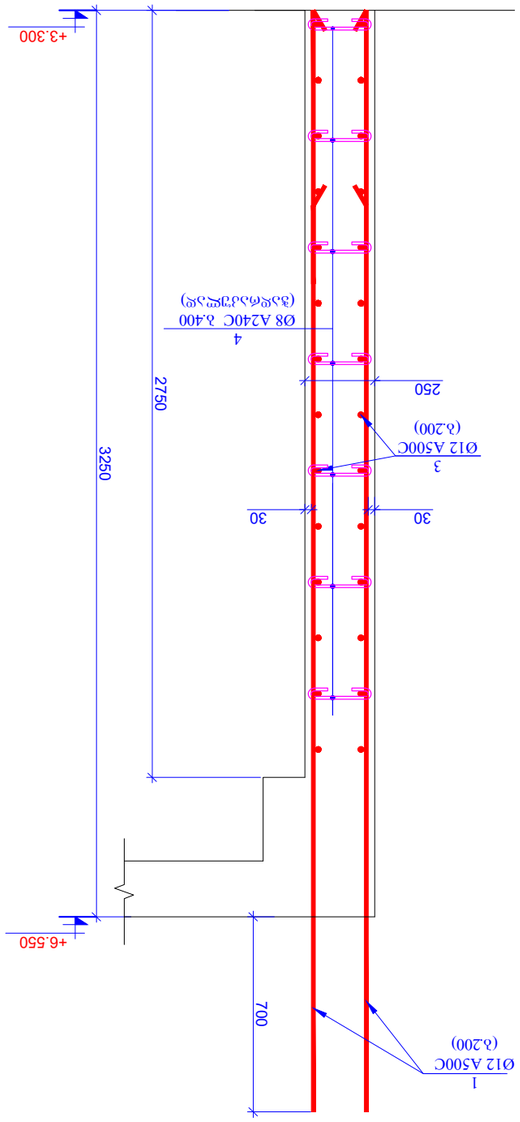

ვერტ 2-2
31:20

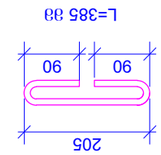

ეტაპი 4

L=385 მმ

შეკვეთა	ქ. ტყიბული 2025
	ნაგებობა ჩაღრმავებული ხიდის ბურჯის ტანი
	A3
პროექტის დასახელება	
შპს ტყიბულის ხიდების ექსპლუატაციის სამსახური ტექნიკური ზედამხედველობა ტყიბული-ჭიათურის საავტომობილო გზის მე-3 კმ-ის ხიდის რეაბილიტაცია	
ავტორი	ნახაზის ნომერი
ტექნიკური ზედამხედველობის ინჟინერი	
ტექნიკური ზედამხედველობის ინჟინერი	
ტექნიკური ზედამხედველობის ინჟინერი

ბულარი - 1 (2ც)
მ 1:20

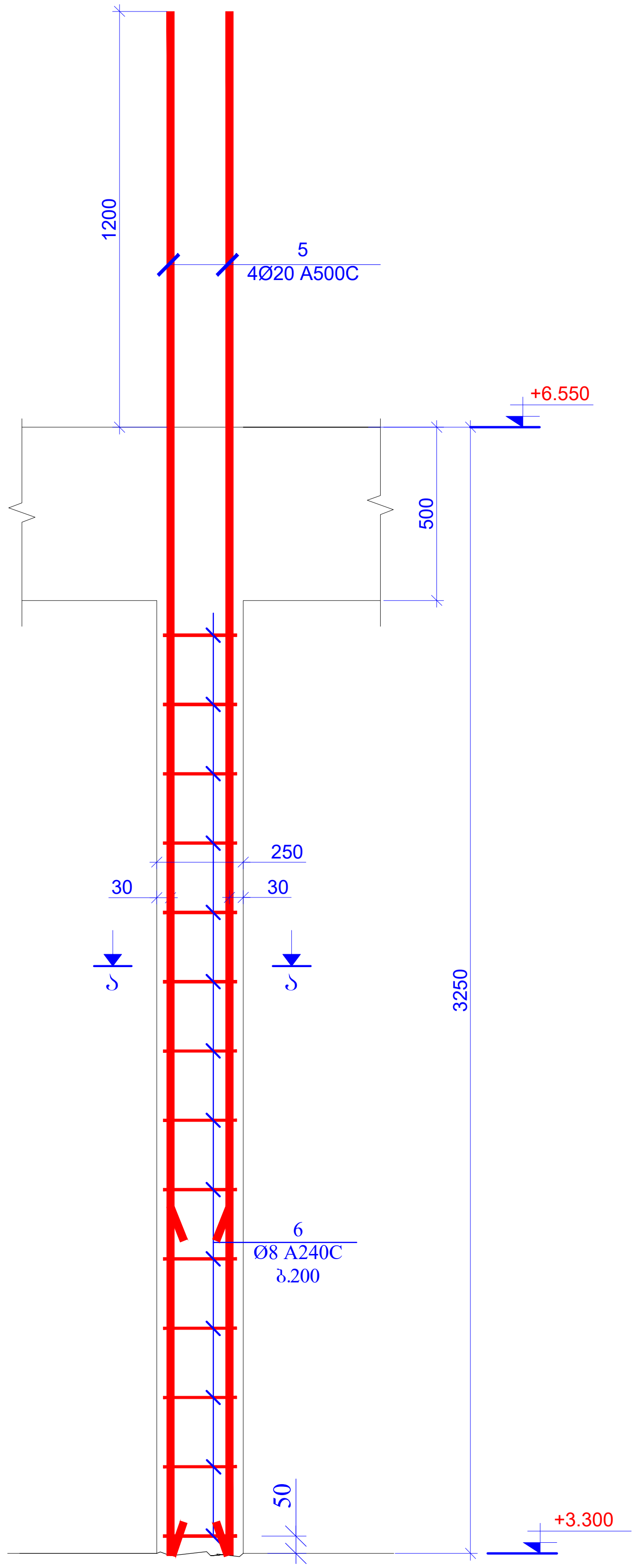

ჭრილი ა-ა
მ.1:20

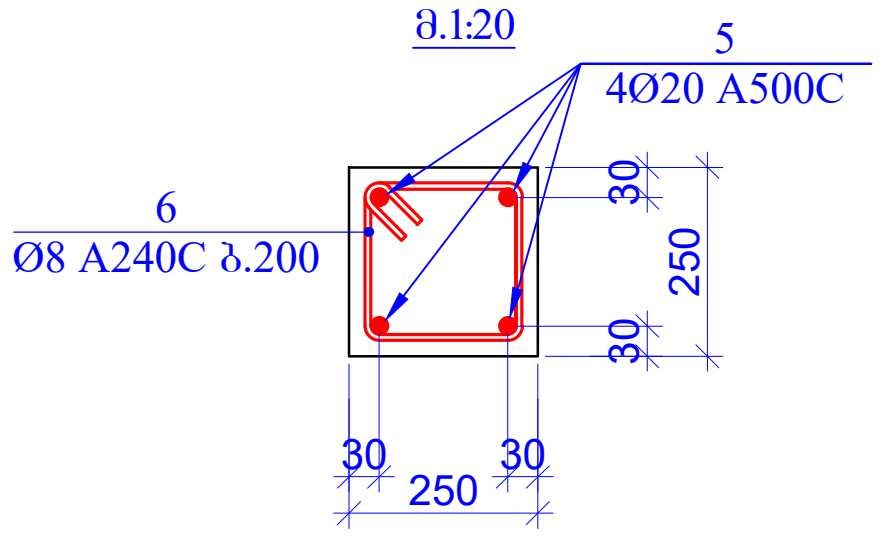

პოზ.6

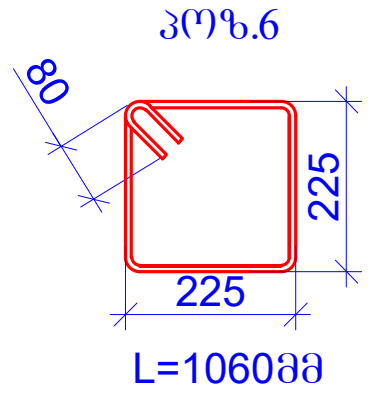

პოზ.	ა ღ ნ ი შ ვ ნ ა	დ ა ს ა ხ ე ლ ე ბ ა					რაოდ.	წონა ერთ. (კგ)	საერთო წონა (კგ)
		რ/ბ-ის დადიაფრაგმები ნიშნ. +3.300							
1		Ø	12	A500C	ℓ=	3950	254	3.51	891.71
2		Ø	12	A500C	ℓ=	1300	14	1.16	16.18
3	დაიჭრას ადგილზე	Ø	12	A500C	ℓ=	940000	-	835.45	835.45
4		Ø	8	A240C	ℓ=	385	420	0.15	63.87
5		Ø	20	A500C	ℓ=	4450	8	10.99	87.89
6		Ø	8	A240C	ℓ=	1060	28	0.42	11.72
								სულ:	1906.82
		მასალები							
		ბეტონი B25						18.013	მ^3

ფურცლის ფორმატი A3	ქ. თბილისი 2025	
	ფაილის დასახელება:	
პროექტის სახელწოდება: მრავალბინიანი საცხოვრებელი სახლი ვარკეთილში, ს/კ 01.19.20.005.034		
თანამდებობა	გვარი	ხელმოწერა
შეასრულა	ზ.ყველაშვილი	
შეამოწმა	თ.მაცაბერიძე	თ.
პროექტის №:	ნახაზის სახელწოდება: ბულარი 1, ჭრილი ა-ა, სპეციფიკაცია	
თარიღი: 02 ივნისი 2025		
კონსტრუქციული პროექტი		
სტადია	მუშა პროექტი	
ნახაზის #:	კ- 78	რევიზია: 04

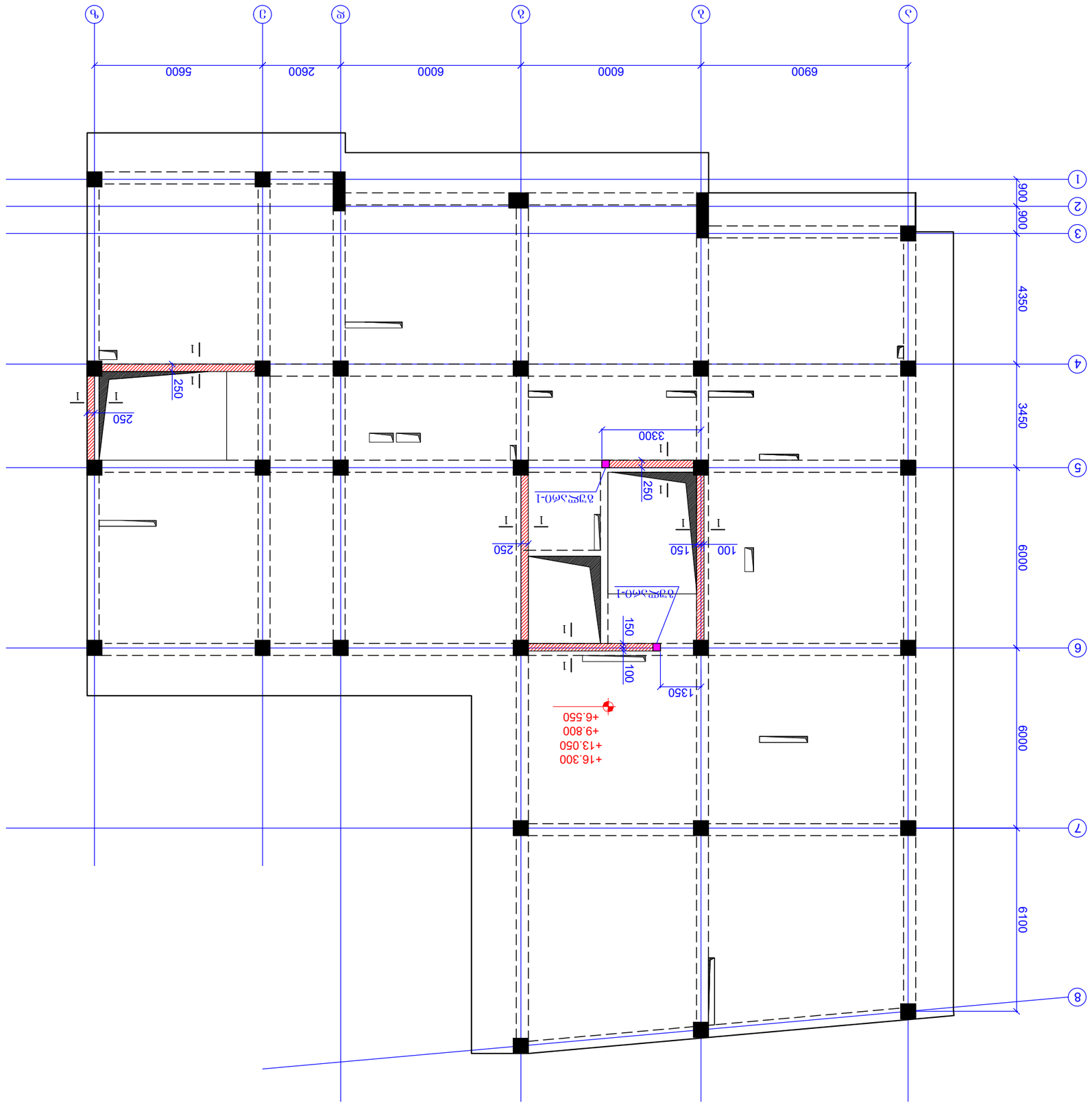

ФАЙЛ-ОБ ЖОЛЗФАЛЗЛЗЛОБ ЗЛБФСЛЗЛЗЛОБ ЗЛЗЛЗЛ
60'36. +6.550; +9.800; +13.050; +16.300
З 1:150

ЗЛЗЛЗЛОБ ЖОЛЗФАЛЗЛЗЛОБ ЗЛЗЛЗЛ	Д. ОЛЗОЖОЛЗ 2025
ЗЛЗЛЗЛОБ ЖОЛЗФАЛЗЛЗЛОБ ЗЛЗЛЗЛ	А3
ЗЛЗЛЗЛОБ ЖОЛЗФАЛЗЛЗЛОБ ЗЛЗЛЗЛ	ЗЛЗЖОБ ЖОЛЗЛЗЛФЖОЛЗЛ:
ЗЛЗЛЗЛОБ ЖОЛЗФАЛЗЛЗЛОБ ЗЛЗЛЗЛ	ЖОЛЗЛЗЛФЖОЛЗЛ:

ЗЛЗЛЗЛОБ ЖОЛЗФАЛЗЛЗЛОБ ЗЛЗЛЗЛ
ЗЛЗЛЗЛОБ ЖОЛЗФАЛЗЛЗЛОБ ЗЛЗЛЗЛ
ЗЛЗЛЗЛОБ ЖОЛЗФАЛЗЛЗЛОБ ЗЛЗЛЗЛ

ОЛЗЛЗЛЗЖЗЛЗЛЗЛОБ ЗЛЗЛЗЛ	ЗЛЗЛЗЛ	ЛЗЖЗЛЗЛЗЛЗЛЗЛЗЛ ЛЗЛЗЛЗЛЗЛЗЛЗЛЗЛЗЛ
ЗЛЗЛЗЛЗЛЗЛЗЛЗЛЗЛ

ჭრილი 1-1
მ1:20

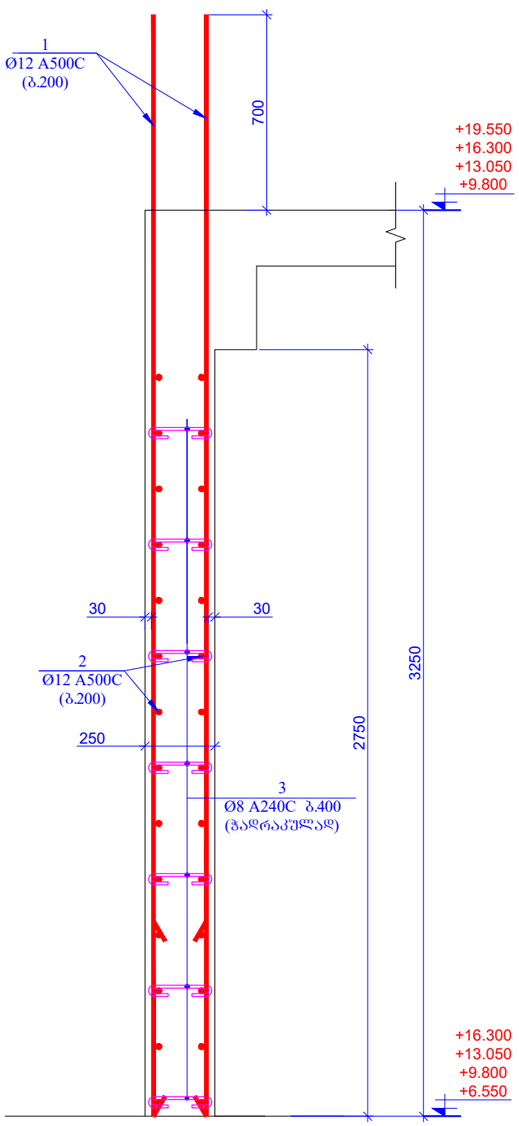

გულარი - 1 (2ც)
მ 1:20

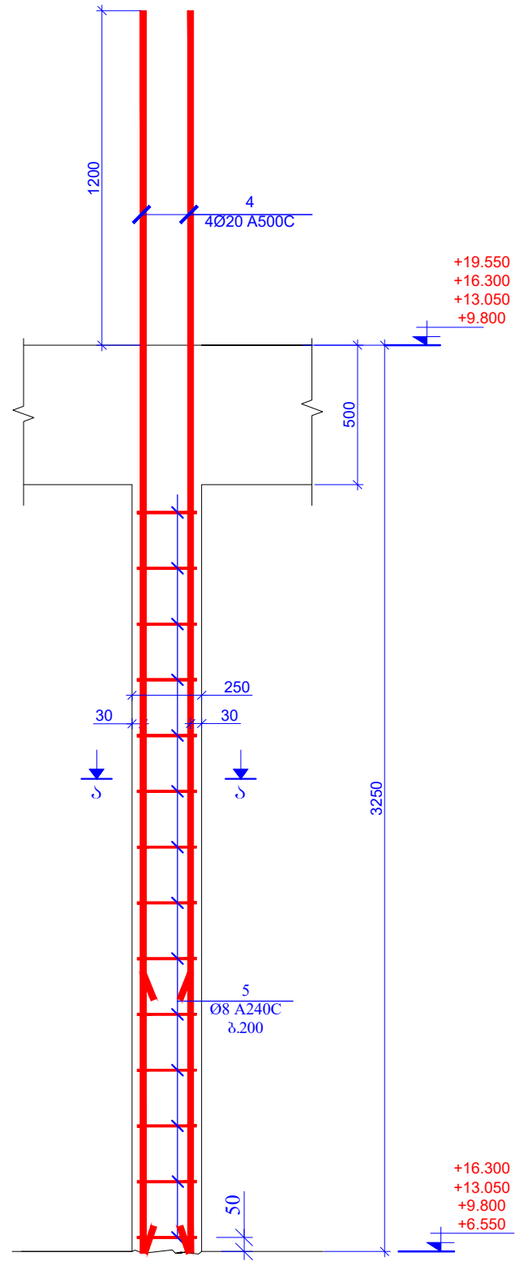

ჭრილი ა-ა
მ1:20

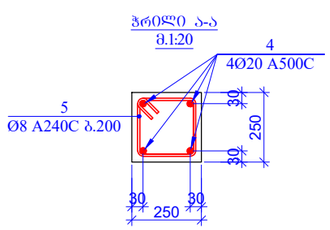

პოზ.5

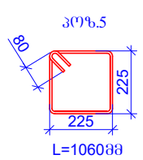

პოზ. 3

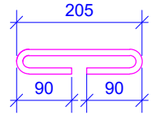

სპეციფიკაცია მოცემულია ერთი ნიშნულისთვის

პოზ.	აღნიშვნა	დასახელება	რაოდ.	წონა ერთ. (კგ)	საერთო წონა (კგ)
		რ/ბ-ის დადიაფრაგმები ნიშნ. +6.550; +9.800; +13.050; +16.300			
1		Ø 12 A500C ℓ= 3950	254	3.51	891.71
2	დაიჭრას ადგილზე	Ø 12 A500C ℓ= 940000	-	835.45	835.45
3		Ø 8 A240C ℓ= 385	420	0.15	63.87
4		Ø 20 A500C ℓ= 4450	8	10.99	87.89
5		Ø 8 A240C ℓ= 1060	28	0.42	11.72
				სულ:	1890.65
		მასალები			
		ბეტონი B25		18.013	მ³

ფურცლის ფორმატი A3		ქ. თბილისი 2025
		ფაილის დასახელება:
პროექტის სახელწოდება: მრავალბინიანი საცხოვრებელი სახლი ვარკეთილში, ს/ს 01.19.20.005.034		
თანამდებობა	გვარი	ხელმოწერა
შეასრულა	ზ.ქველაშვილი	
შეამოწმა	თ.მაცაბერიძე	
პროექტის №:	ნახაზის სახელწოდება:	
თარიღი: 02 თებერვალი 2025	ჭრილი 1-1; გულარი-1; ჭრილი ა-ა ხელმოწერაცია	
კონსტრუქციული პროექტი		
სტადია	მუშა პროექტი	
ნახაზის #:	კ- 80	რევიზია: 04

რკ/ბ-ის დიაფრაგმების განლაგების გეგმა
ნიშნ. +19.550; +22.800; +26.050; +29.300
მ 1:150

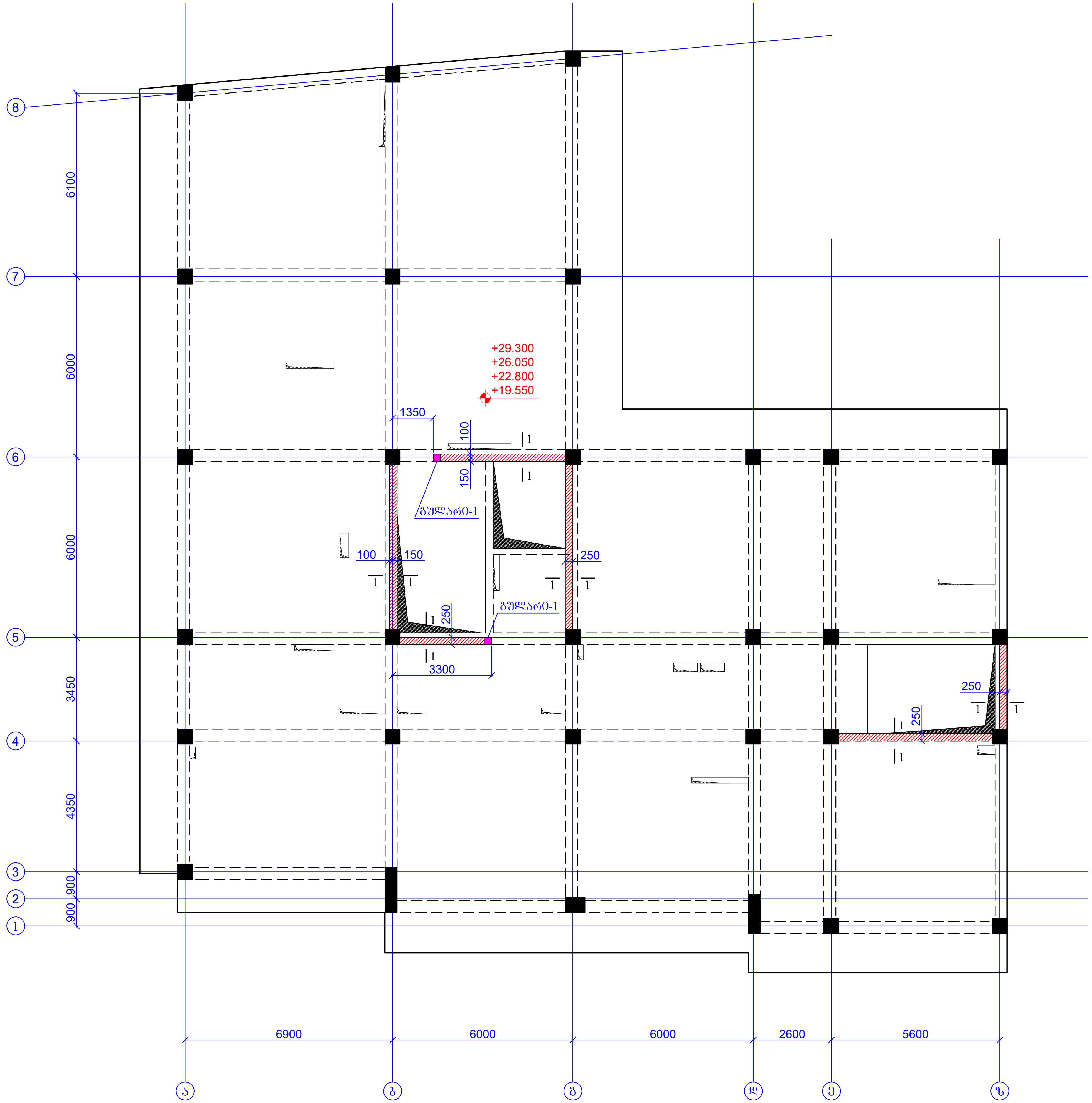

ფურცლის ფორმატი A3	ქ. თბილისი 2025	
	ფაილის დასახელება:	
პროექტის სახელწოდება: მრავალბინიანი საცხოვრებელი სახლი ვარკეთილში, ს/კ 01.19.20.005.034		
თანამდებობა	გვარი	ხელმოწერა
შეასრულა	ზ.ყველაშვილი	[signature]
შეამოწმა	თ.მაცაბერიძე	[signature]
პროექტის №:	ნახაზის სახელწოდება: რკ/ბ-ის დიაფრაგმების განლაგების გეგმა ნიშნ. +19.550; +22.800; +26.050; +29.300	
თარიღი: 02 ივნისი 2025		
კონსტრუქციული პროექტი		
სტადია	მუშა პროექტი	
ნახაზის #:	კ- 81	რევიზია: 04

ղղաթղության ձևաթուղթ	դ. Ծձօսէտնօ 2025
ՕԹՈՌՈՆ ՁԵՎԱՉԱՓ	A3
ՇՆՈՒՄՆ	ՀԱՄԱԿԱՐԳՉԱՅԻՆ ՀԱՄԱԼՍԱՐԱՆ

ՀԵՎՈՂԱԿԱՆ ԼԱՐԱՀՍՈՒՅՑԻ ՀԱՄԱԼՍԱՐԱՆ
ՓԵՏՐՈՎԱՐԴՅԱՆ ԱԼԵՔՍԱՆԴՐՅԱՆ ՀԱՄԱԼՍԱՐԱՆ
ՅԱՆՑԱՅԻՆ ՀԻՎԱՆԴԱՆՈՑ,
ՆՅ 01.19.20.005.034

ՕՐՆԱԿԱՐԳՈՂ	ՃՇՄԱՐ	ԿԱՐԳԱՎՈՐՈՂ
ՅԱՆԱԼԱՐԱՊԵՏ	Կ.ՍԱՀԱԿՅԱՆ	
ՅԱՆԱՎՈՐԴ	Ծ.Ա.ԳՆԱՀԱՆՅԱՆ	

ԿԱՌԱՎԱՐՈՒՄ ԼԱՐԱՀՍՈՒՅՑԻ ՀԱՄԱՐ

ՀԱՏՎԱԾԻ Nº:	
02 036ՈՒՈ 2025	ՕՐՎԱ
ՀՐԱՀԱՆԳՆԱԳՈՒՅՑԻ ՀԱՏՎԱԾԻ	ՀՀՇՀՀՈ Լ.Ի. ՀՀՈՄՀՈ Ա.Ա
ՀԱՄԱՌՈՏ ՆԿԱՐԱԳԻՐ	ՀԱՏԱԿ Ա3
ՀԱՄԱՐ	ՀՀՇՀՀՈ Լ.Ի. ՀՀՈՄՀՈ Ա.Ա
ՀԱՄԱՌՈՏ ՆԿԱՐԱԳԻՐ	ՀԱՏԱԿ Ա3

ՀՊՀ.	ՀԱՅԿԱԿԱՆ ԱՐՁԱՆԱԳՐՈՒԹՅՈՒՆ		ՉԱՓՄԱՆ ՄԻԱՎՈՐ		ՔԱՆԱԿ	ԸՆԴՀԱՆՈՒՐ ԿՇՌ (ՄՄ)	ԸՆԴՀԱՆՈՒՐ ԱՇԽ. ԺԱՄ. (ՄՄ)
			ՇԱՐՔԵՐԻ ՀԱՄԱՐ				
1		Ø 10 A500C	ℓ= 3850		254	2.38	603.57
2	ԱՆՇԱՓՈՓԱԿԱՆ ՀՀՈՒՄՆԱԿՈՂ	Ø 10 A500C	ℓ= 94000		-	580.17	580.17
3		Ø 8 A240C	ℓ= 385		420	0.15	63.87
4		Ø 16 A500C	ℓ= 4250		8	6.72	53.72
5		Ø 8 A240C	ℓ= 1060		28	0.42	11.72
				ԸՆԴԱՄԵՆԸ՝			1313.06
			ԱՆԼԱՐՄԱՆ				
			ՇՐՁԱՊԱՏՎՈՂ ԿԱՌՈՒՑՎԱԾՔՆԵՐԻ ԲԵՏՈՆ B25			18.013	ՄՆ

ԼՈՒՅՍԱՆԿԱՐՆԵՐԸ ԱՐՄԱՏԱՎՈՐՎՈՂ ՀՈՂԱՀԱՐԹՈՒՄՆԵՐԻ ՀԱՄԱՐ

ՅՈՒՆ. 3

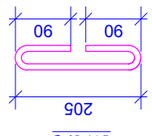

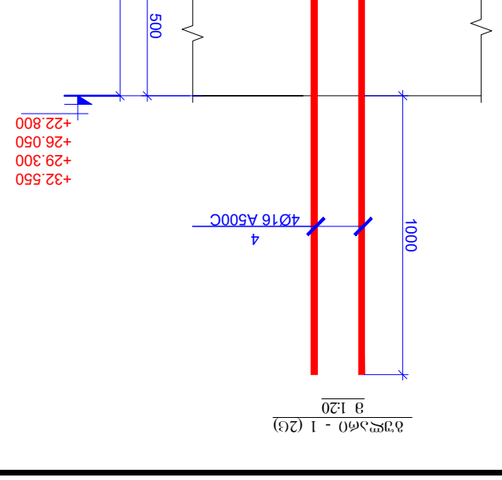

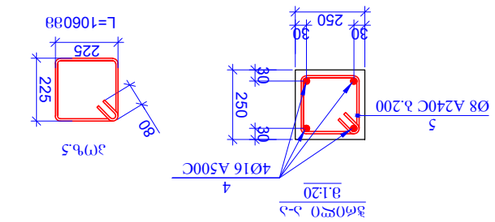

რკ/ბ-ის დიაფრაგმების განლაგების გეგმა
ნ0მნ. +32.550
მ 1:150

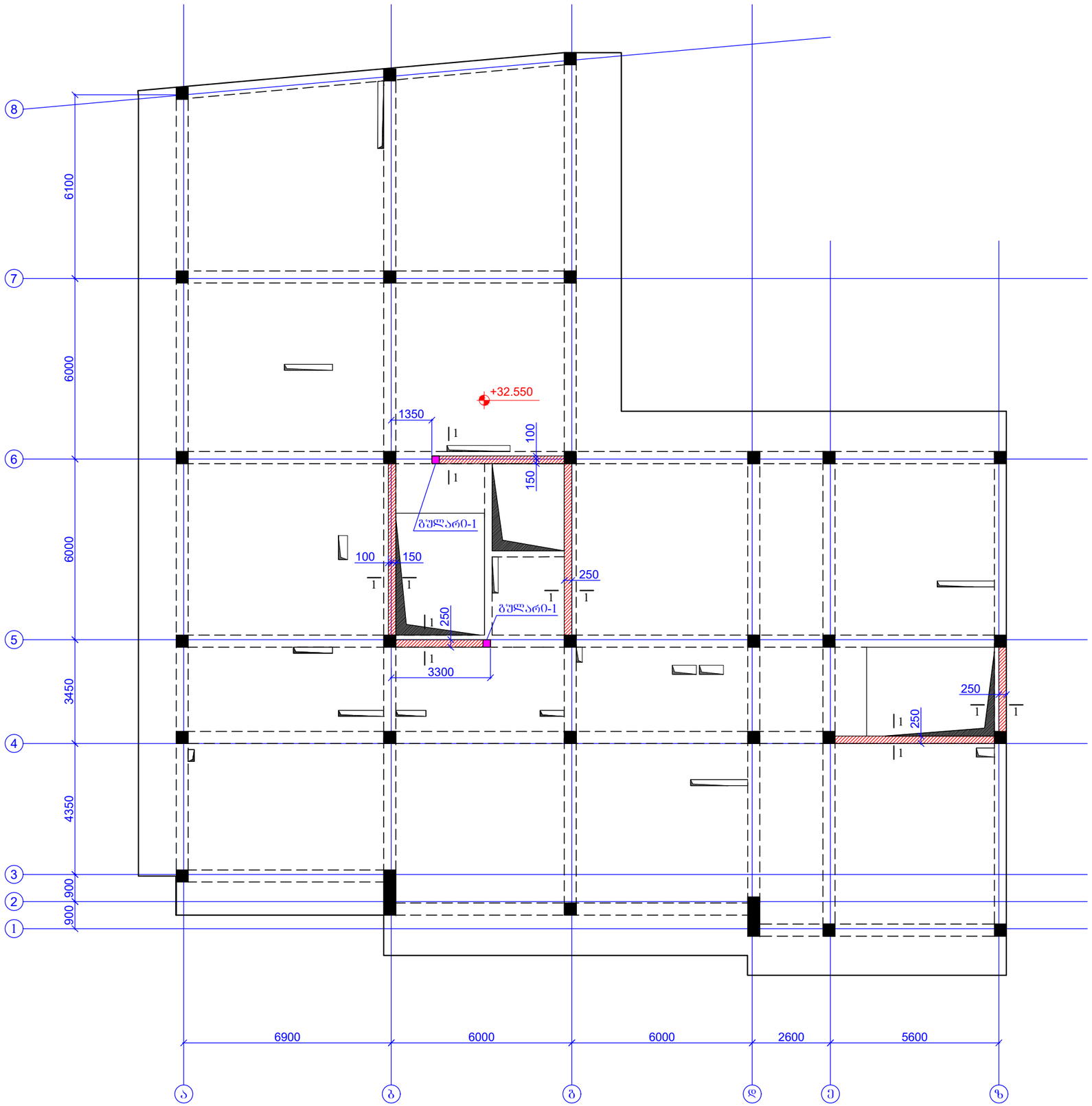

ფურცლის ფორმატი A3		ქ. თბილისი 2025
		ფაილის დასახელება:
პროექტის სახელწოდება: მრავალბინიანი საცხოვრებელი სახლი ვარკეთილში, ს/კ 01.19.20.005.034		
თანამდებობა	გვარი	ხელმოწერა
შემსრულა	ზ.ქვილაქვილი	
შემმოწმა	თ.მაცაბერიძე	
პროექტის №:	ნახაზის სახელწოდება:	
თარიღი: 02 ივნისი 2025	რკ/ბ-ის დიაფრაგმების განლაგების გეგმა ნ0მნ. +32.550	
კონსტრუქციული პროექტი		
სტადია	მუშა პროექტი	
ნახაზის #:	კ- 83	რევიზია: 04

ჭრილი 1-1
მ1:20

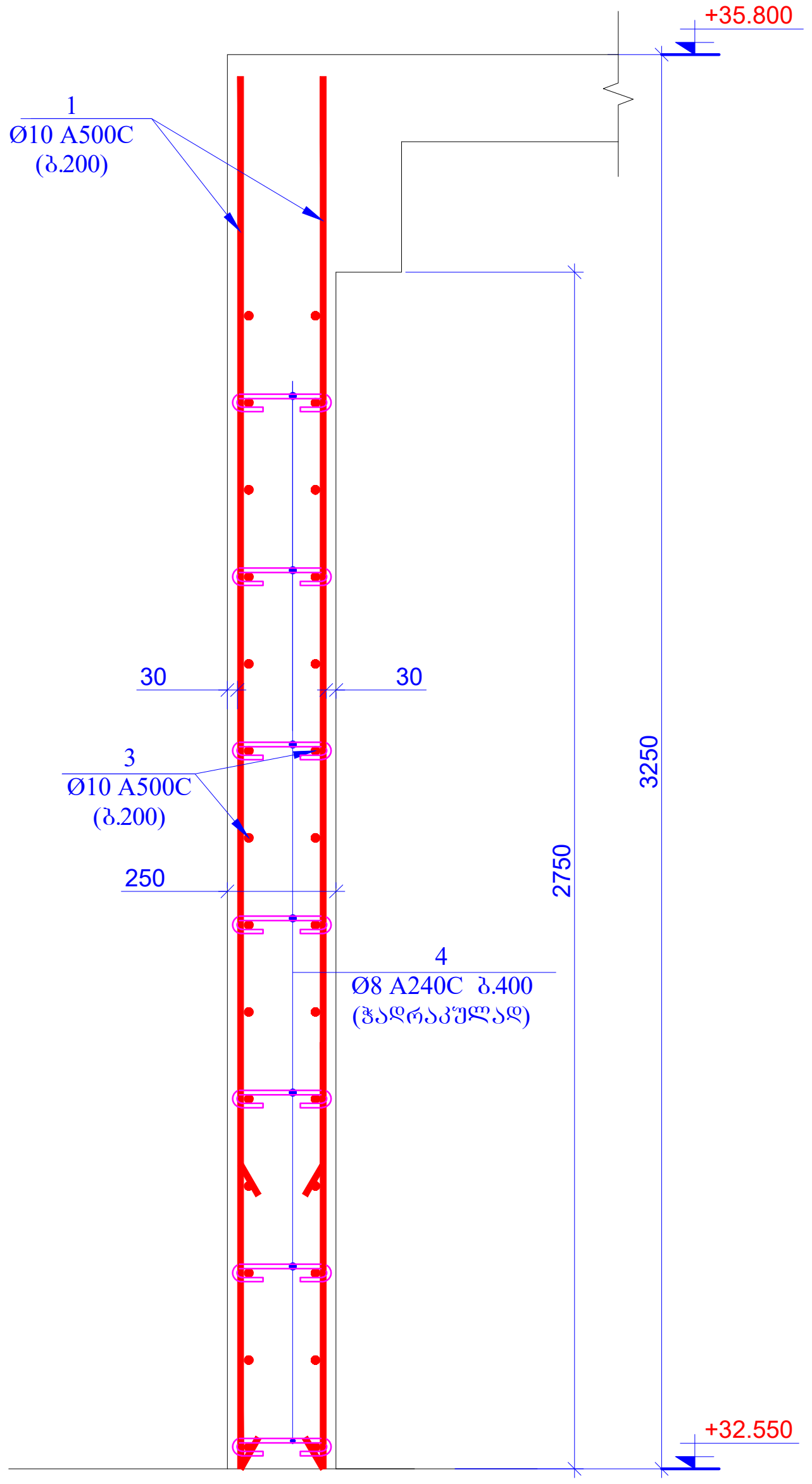

ბულარი - 1 (2ც)
მ 1:20

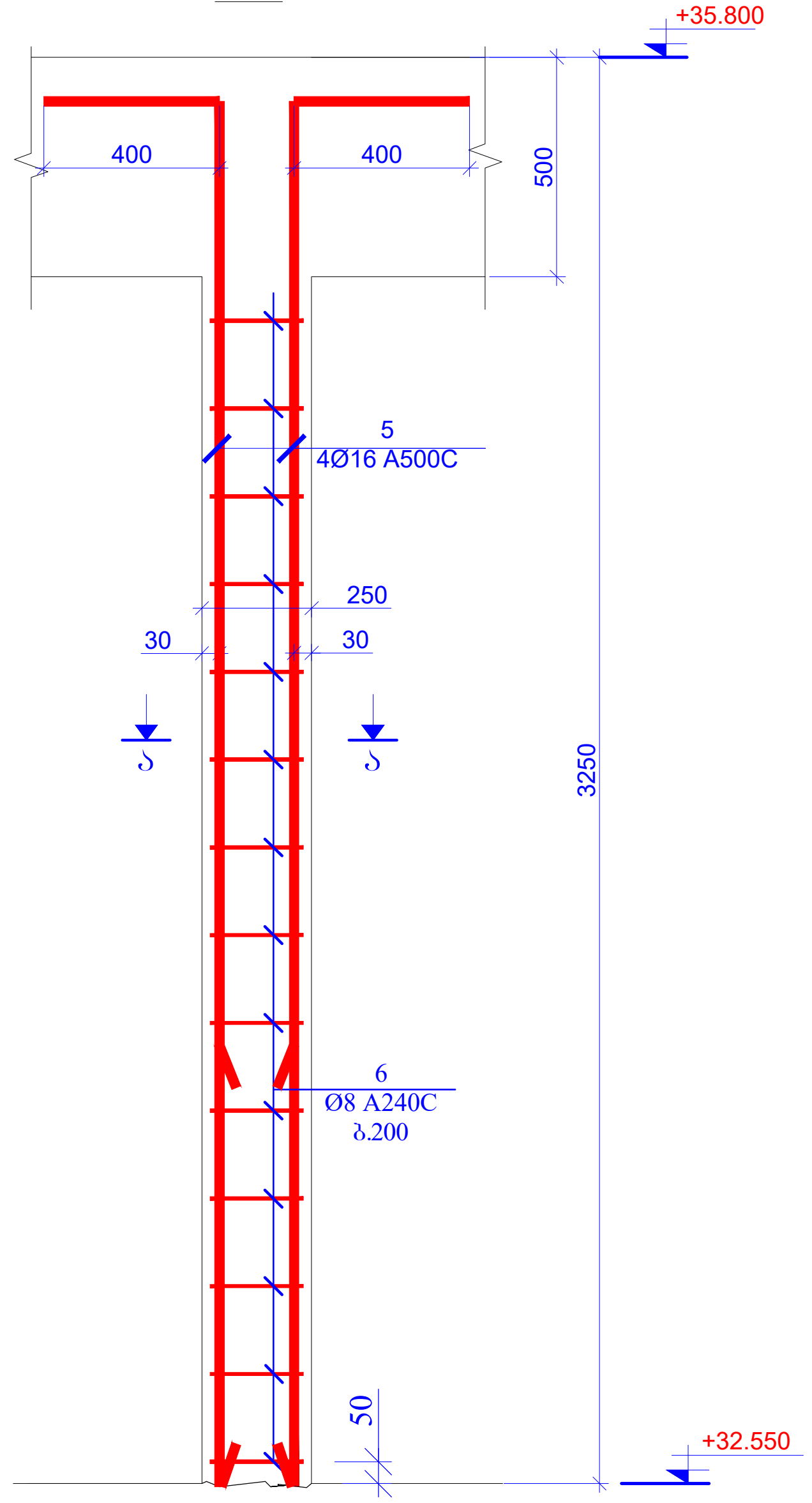

ჭრილი ა-ა
მ.1:20

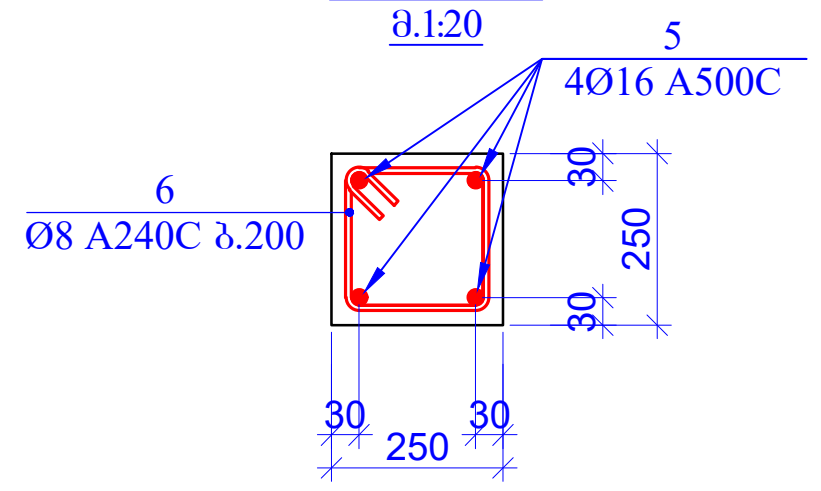

პოზ.6

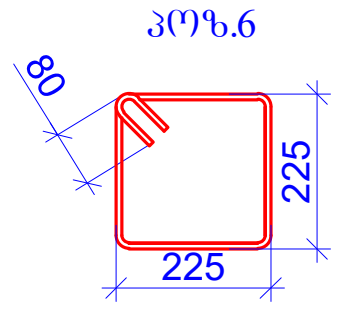

L=1060მმ

პოზ. 4

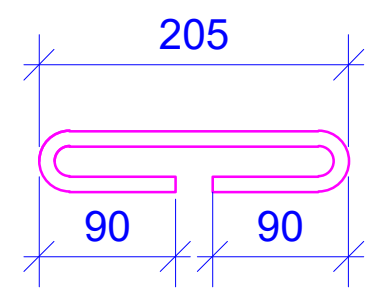

L=385 მმ

პოზ.	ა ღ ნ ი შ ვ ნ ა	დ ა ს ა ხ ე ლ ე ბ ა					რაოდ.	წონა ერთ. (კგ)	საერთო წონა (კგ)
		რ/ბ-ის დადიაფრაგმები ნიშნ. +32.550							
1		Ø	10	A500C	ℓ=	3200	254	1.98	501.67
2		Ø	10	A500C	ℓ=	0	0	0.00	0.00
3	დაიჭრას ადგილზე	Ø	10	A500C	ℓ=	940000	-	580.17	580.17
4		Ø	8	A240C	ℓ=	385	420	0.15	63.87
5		Ø	16	A500C	ℓ=	3600	8	5.69	45.51
6		Ø	8	A240C	ℓ=	1060	28	0.42	11.72
								სულ:	1202.94
		მასალები							
		ბეტონი B25						18.013	მ^3

ფურცლის ფორმატი A3	ქ. თბილისი 2025	
	ფაილის დასახელება:	
პროექტის სახელწოდება: მრავალბინიანი საცხოვრებელი სახლი ვარკეთილში, ს/კ 01.19.20.005.034		
თანამდებობა	გვარი	ხელმოწერა
შეასრულა	ზ.ყველაშვილი	
შეამოწმა	თ.მაცაბერიძე	
პროექტის №:	ნახაზის სახელწოდება: ჭრილი 1-1 ბულარი-1; ჭრილი ა-ა სპეციფიკაცია	
თარიღი: 02 ივნისი 2025		
კონსტრუქციული პროექტი		
სტადია	მუშა პროექტი	
ნახაზის #:	კ- 84	რევიზია: 04

რკ/ბ-ის რიგელების განლაგების გეგმა
ნ0"მნ. -0.100
მ 1:150

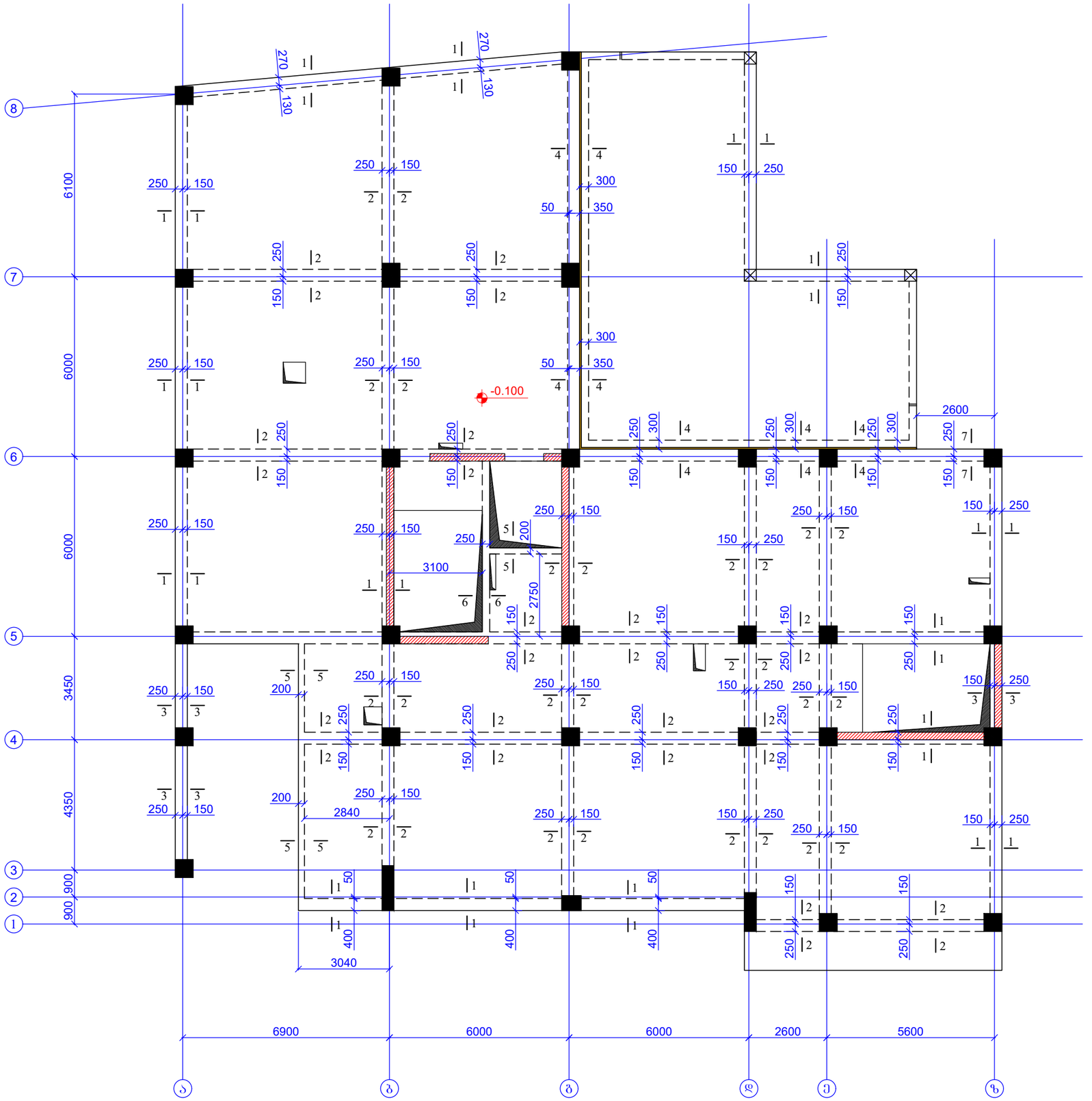

ფურცლის ფორმატი A3		ქ. თბილისი 2025
		შპალის დასახელება:
პროექტის სახელწოდება: მრავალბინიანი საცხოვრებელი სახლი ვარკეთილში, ს/ნ 01.19.20.005.034		
თანამდებობა	გვარი	ხელმოწერა
შეასრულა	ზ.ქველაძვილი	
შეამოწმა	თ.მაცაბერიძე	
პროექტის №:	ნახაზის სახელწოდება:	
თარიღი: 02 თებერვალი 2025	რკ/ბ-ის რიგელების განლაგების გეგმა ნ0მნ. -0.100	
კონსტრუქციული პროექტი		
სტადია	შშმა პროექტი	
ნახაზის #:	ბ- 85	რევიზია: 04

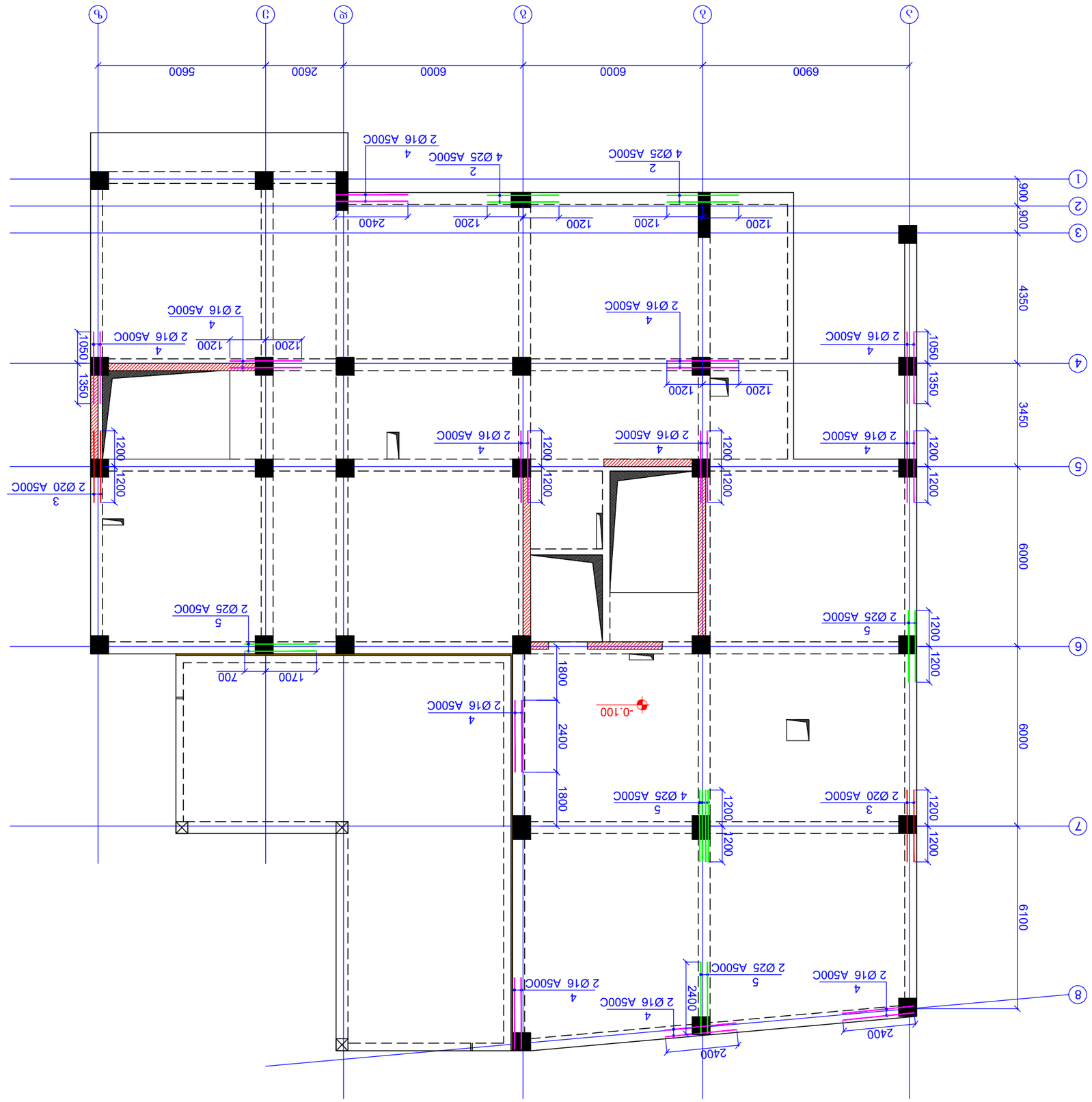

фрагмент плана перекрытий на отм. -0.100
60'36. -0.100
8. 1:150

Гип проекта	д. архитектор
Главный инженер проекта	
Начальник отдела	
Разработал	
Н. контр.	
ГИП	
Согласовано	
Инв. № подл.	
Взам. инв. №	
Подпись и дата	
Инв. № подл.	

Изм.	Кол. уч.	Лист № док.
Подпись	Дата	

Стадия	Лист	Листов
А3		

Жилой дом с встроенными помещениями и подземной автостоянкой по ул. Ленина в г. Ростове-на-Дону. 1 очередь строительства. Корректировка

Раздел АР

Фрагмент плана перекрытий на отм. -0.100 60'36. -0.100 8. 1:150

Формат А3	
Копировал	

Ъ-86 | 04

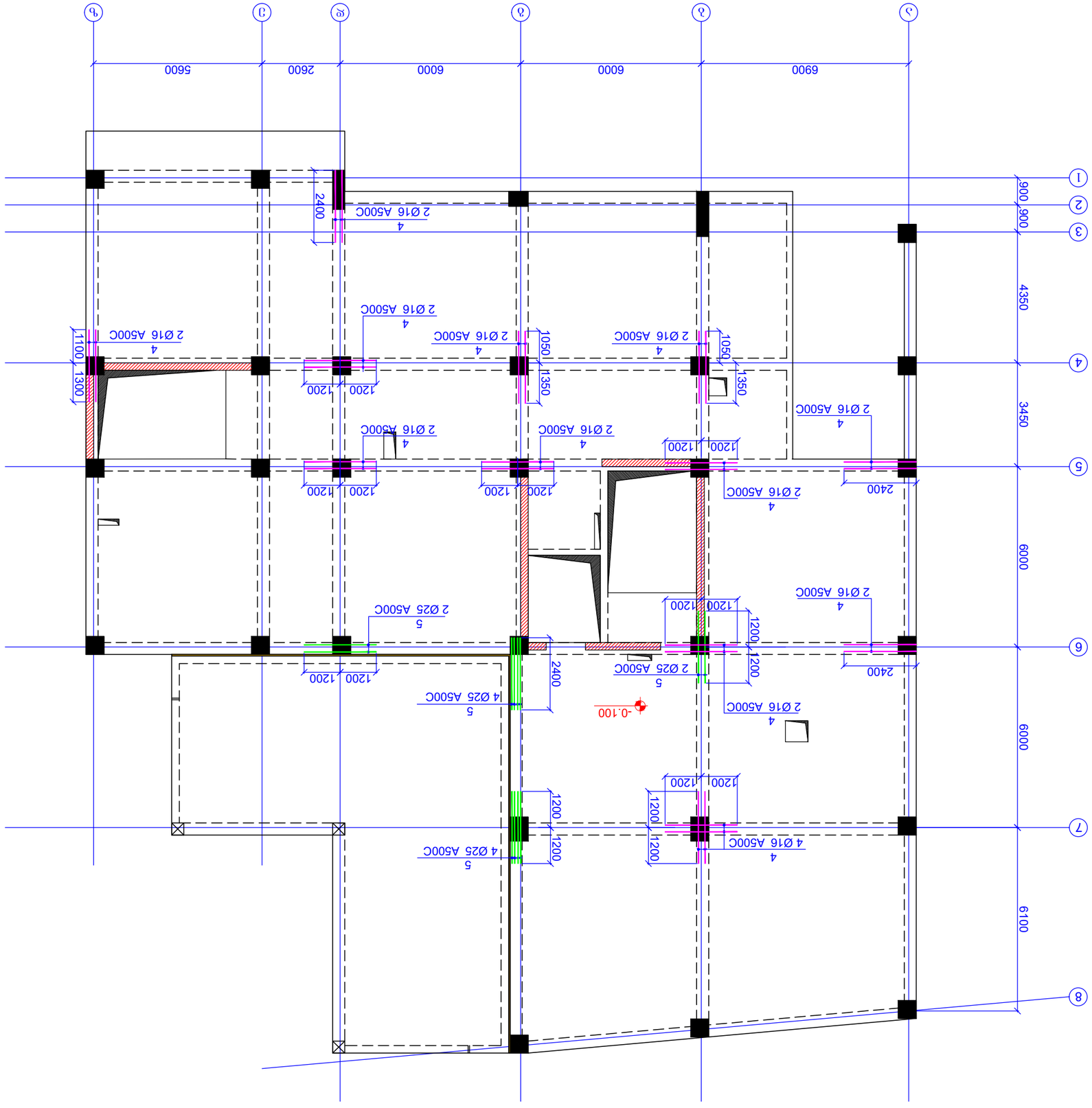

фрагмент плана перекрытия отм. -0.100 на оси 1-8/5-9

8. 1:150

Изм. Кол. Уч. № док. Подп. Дата	
Разработал Гайдуков	02.06.25
Проверил Гайдуков	
Н. контр. Гайдуков	
ГИП Гайдуков	
Фрагмент плана перекрытия отм. -0.100 на оси 1-8/5-9	Стадия Р
	Лист 87
	Листов 94
ООО "ПроектСтройСервис" г. Омск, ул. 10 лет Октября, 165, оф. 1	
Копировал	Формат А3

Взам. инв. №

Подпись и дата

Инв. № подл.

Изм. Кол. Уч. Лист № док. Подпись Дата

Шифр 01.19.20.005.ОВ

Жилой дом с подземной автостоянкой, расположенный по адресу: г. Омск, Кировский АО, ул. 10 лет Октября, 165

Стадия Р

Лист 87

Листов 94

ООО "ПроектСтройСервис" г. Омск, ул. 10 лет Октября, 165, оф. 1

Копировал

Формат А3

| | | |

რკ/ბ-ის რიგელების განლაგების გეგმა
ნიშნ. +3.300
მ 1:150

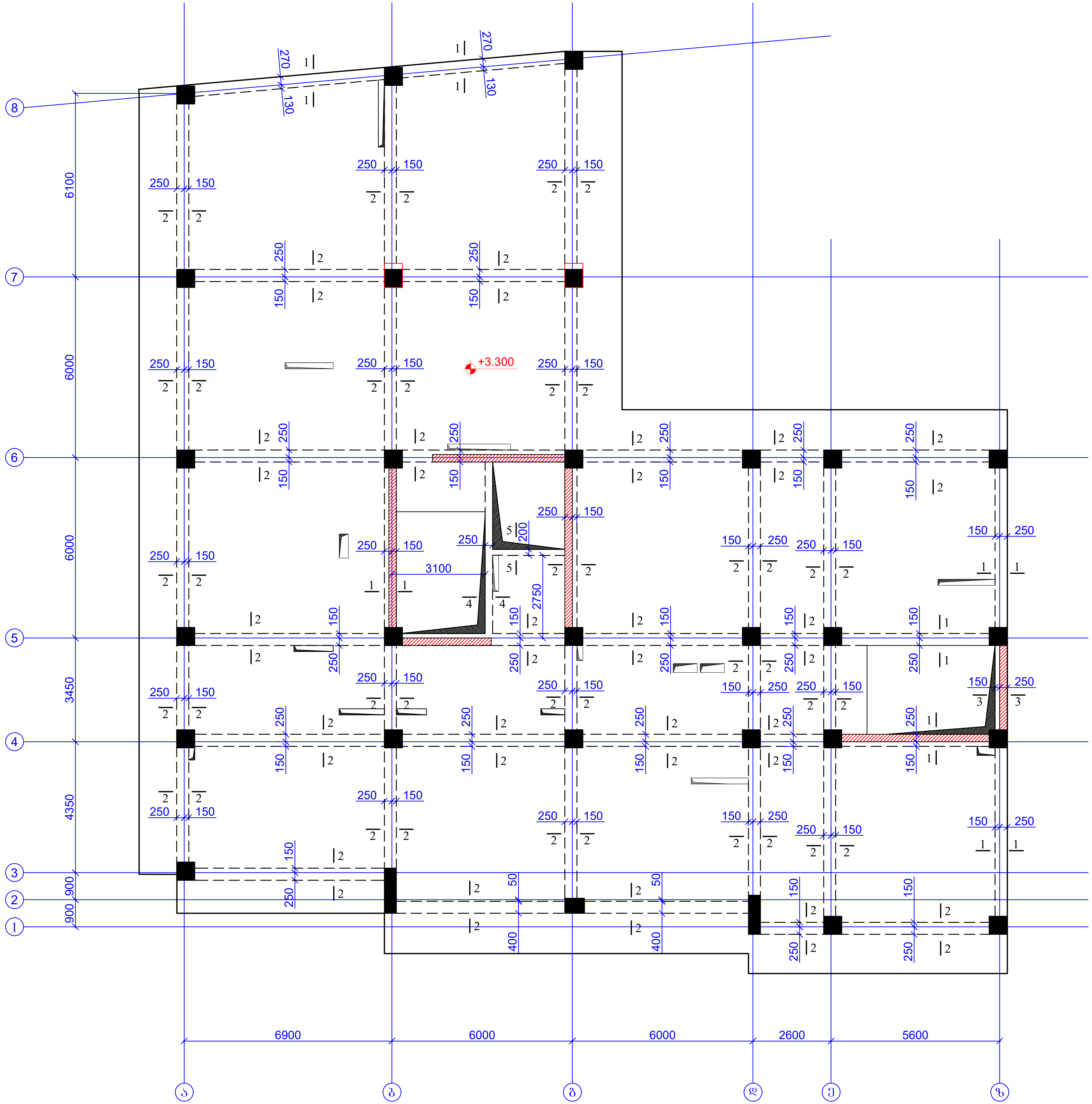

ფურცლის ფორმატი A3	ქ. თბილისი 2025	
	ფაილის დასახელება:	
პროექტის სახელწოდება: მრავალბინიანი საცხოვრებელი სახლი ვარკეთილში, ს/კ 01.19.20.005.034		
თანამდებობა	გვარი	ხელმოწერა
შეასრულა	ზ.ყველაშვილი	
შეამოწმა	თ.მაცაბერიძე	
პროექტის №:	ნახაზის სახელწოდება: რკ/ბ-ის რიგელების განლაგების გეგმა ნიშნ. +3.300	
თარიღი: 02 ივნისი 2025		
კონსტრუქციული პროექტი		
სტადია	მუშა პროექტი	
ნახაზის #:	კ- 88A	რევიზია: 04

ղյշնվաբ#:	Ա-88Բ Ա3ՇՈՒՄՆ ՊԼԱՆ 04
Նշումներ	Ա3ՇՈՒՄՆ ՊԼԱՆ
Նախագծի #:	
Նախագծային նշումներ:	
Ամսաթիվ: 02.08.2025	
Գլխավոր:	
Ղեկավարող ճարտարապետ	
Ղեկավարող ինժեներ	
Գլխավոր ինժեներ	
Գլխավոր նախագծող	
Գծագրող	
Ստուգող	
Հեղինակային հսկողություն իրականացնող ճարտարապետ	
Հեղինակային հսկողություն իրականացնող ինժեներ	

Ղեկավարող ճարտարապետ	Ա. ՕՀԱՆՆԻՍՅԱՆ 2025
Նախագծի փուլ	Ա3
Նախագծի անվանում:	

ՀԱՅԱՍՏԱՆԻ ՀԱՆՐԱՊԵՏՈՒԹՅԱՆ ԼԵՌՆԱՅԻՆ ՇՐՋԱՆԻ ՊԱՀՊԱՆՈՒԹՅԱՆ ՏԱՐԱԾՔԱՅԻՆ ՄԱՐՄՆԻ ՎԱՐՉՈՒԹՅԱՆ ՍԵՎԱՆԻ ԱՎԱԶԱՆԻ ՏԱՐԱԾՔԱՅԻՆ ԲԱԺՆԻՆ ՊԱՏԿԱՆՈՂ ՏԱՐԱԾՔՈՒՄ ՀԱՄԱՅՆՔԱՅԻՆ ՍԵՓԱԿԱՆՈՒԹՅԱՆ ԵՎ ՀԱՍԱՐԱԿԱԿԱՆ ՆՇԱՆԱԿՈՒԹՅԱՆ ՈՒՆԵՑՈՂ ՇԵՆՔԵՐԻ ԵՎ ՕԲՅԵԿՏՆԵՐԻ ՇԻՆԱՐԱՐՈՒԹՅԱՆ ԵՎ ՀՈՂԱՅԻՆ ԱՇԽԱՏԱՆՔՆԵՐԻ ՀԱՄԱԼԻՐ ՀԱՄԱԼՍԱՐԱՆԻ ՇԻՆԱՐԱՐՈՒԹՅԱ

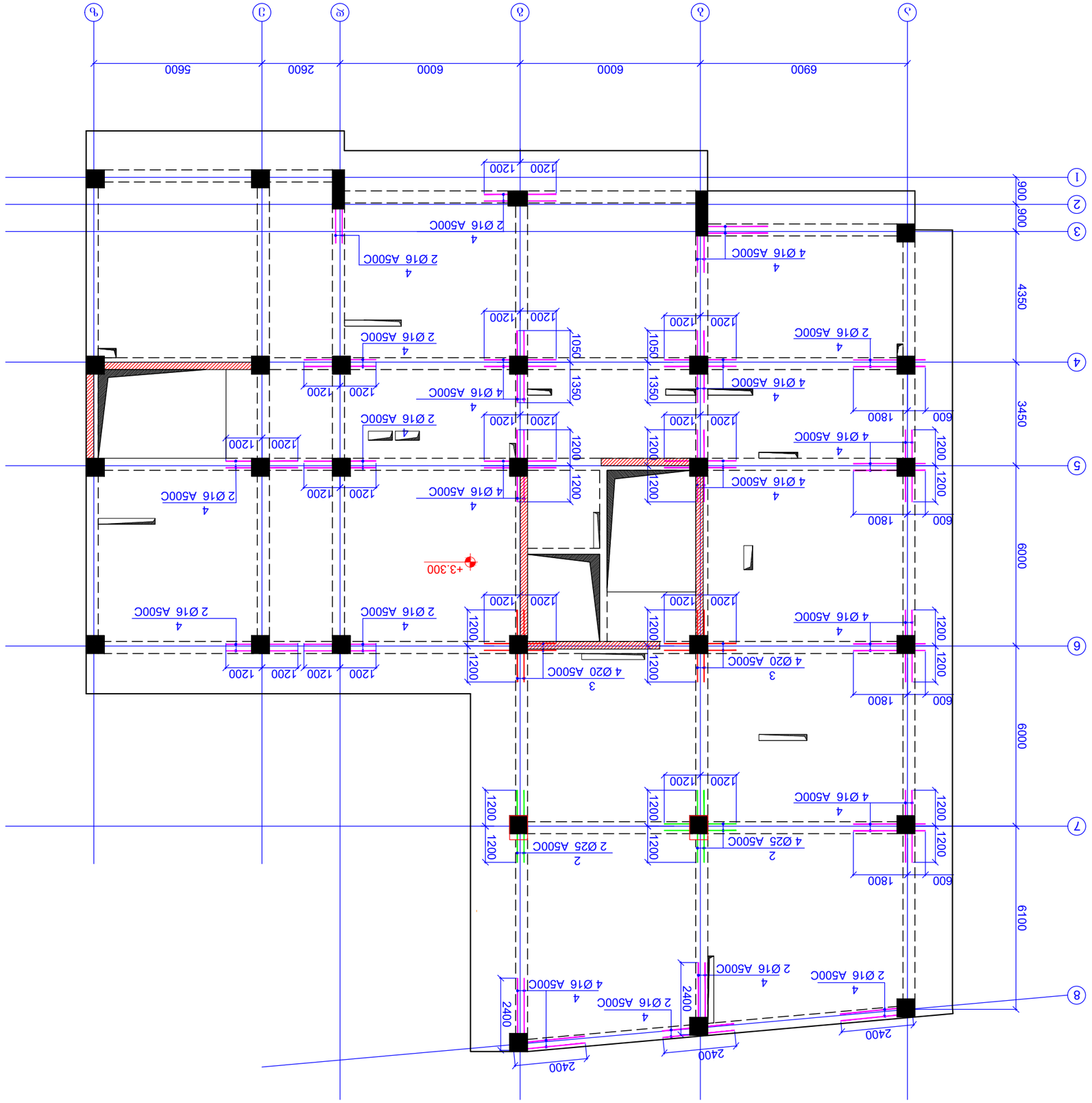

ФОЯЗЕՂՅՈՆ ԿՅԵՀ ՅԱՀՈՆ ԵՀՅՅՔՅՈՄՈ ՀՈՅՈՀՅՈՆ ՅՈՅՅՅ

60՝ՅՆ. +3.300

Ց. 1:150

ՅՅՅՀՔՈՆ ՅՈՅՔՈՀՅՈՆ ՅՈՅՔՈՀՅՈՆ	Ա. ՕՅՈՔՈՆ 2025
	A3
ՅՅՈՔՈՆ ՔՈՆՀՅՈՆ:	
ՅՅՔՈՀՅՈՆ ՅՈՅՔՈՀՅՈՆ ՅՅՅՀՔՈՆ ՀՅՈՆՅ

კვეთი 1-1
მ. 1:20

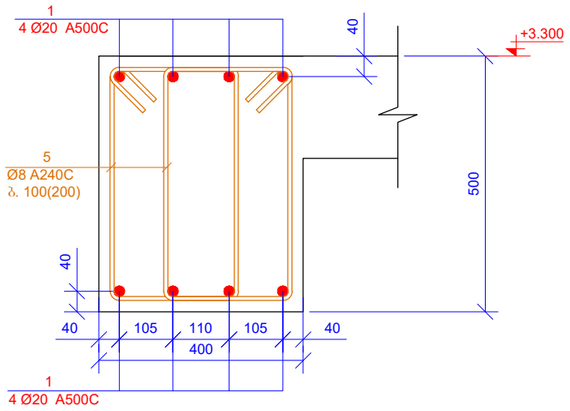

კვეთი 2-2
მ. 1:20

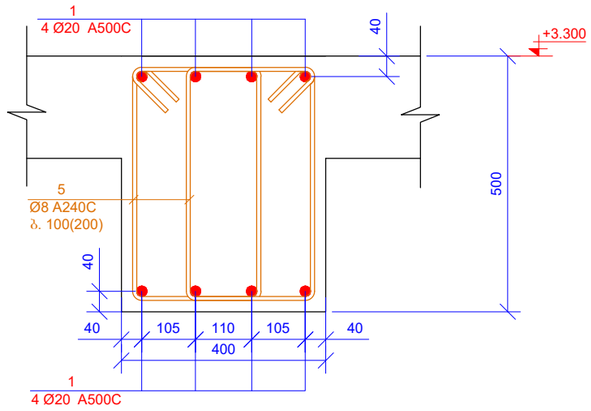

კვეთი 3-3
მ. 1:20

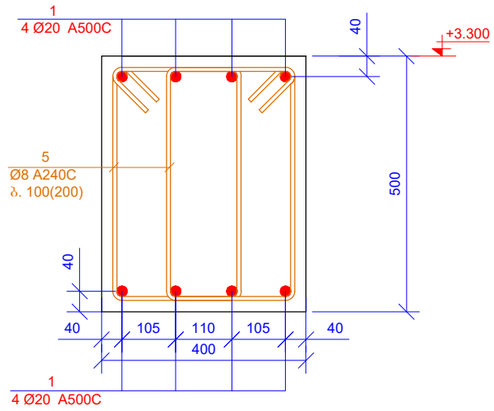

კვეთი 4-4
მ. 1:20

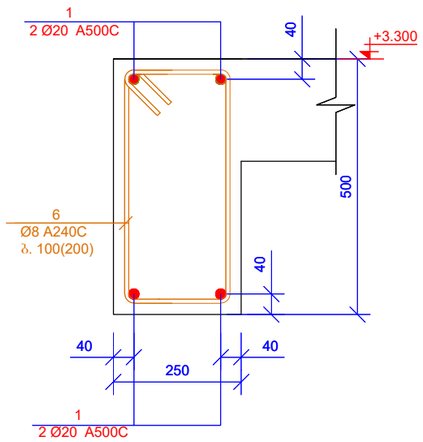

კვეთი 5-5
მ. 1:20

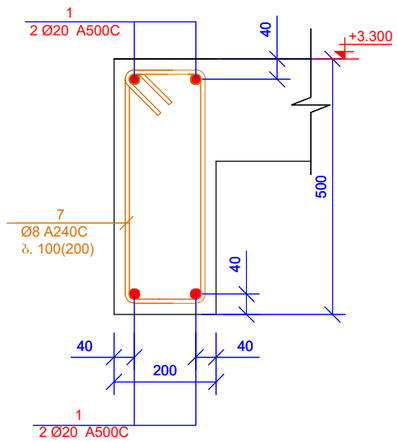

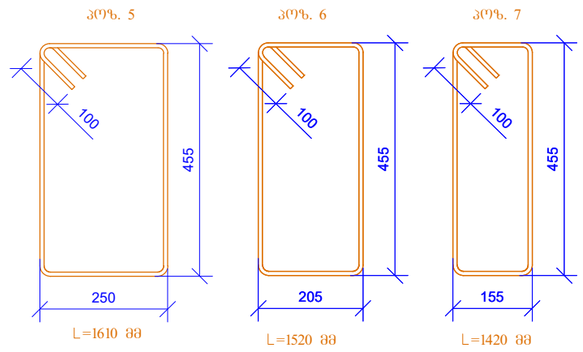

პოზ.	ა ღ ნ ი შ ვ ნ ა	დ ა ხ ა ხ ე ლ ე ბ ა	რაოდ.	წონა, კგ	
		რიგელები ნიშნ. +3.300			
		დეტალები		ერთეული (კგ)	სულ (კგ)
1	დაიჭრას ადგილზე	Ø 20 A500C ℓ= 2400000	-	5925.18	5925.18
2		Ø 25 A500C ℓ= 2400	6	9.26	55.55
3		Ø 20 A500C ℓ= 2400	8	5.93	47.40
4		Ø 16 A500C ℓ= 2400	64	3.79	242.70
5		Ø 8 A240C ℓ= 1610	3940	0.64	2505.72
6		Ø 8 A240C ℓ= 1520	44	0.60	26.42
7		Ø 8 A240C ℓ= 1420	18	0.56	10.10
				ჯამი:	8813.06
		ბეტონი B25			34.94

ფურცლის ფორმატი A3	ქ. თბილისი 2025
	შაილის დასახელება:
პროექტის სახელწოდება: მრავალბინიანი საცხოვრებელი სახლი ვარკეთილში, ს/ნ 01.19.20.005.034	
თანამდებობა	გვარი ხელმოწერა
შეასრულა	ზ.ქველაძველი
შეამოწმა	თ.მაცაბერიძე
პროექტის №:	ნახაზის სახელწოდება:
თარიღი: 02 თებერვალი 2025	კვეთი 1-1; 2-2; 3-3 4-4; 5-5 სპეციფიკაცია
კონსტრუქციული პროექტი	
სტადია	შშმა პროექტი
ნახაზის #:	კ- 88D რევიზია: 04

ნახატის #:	ა- 89
ნახატის დასახელება:	მე/ბ-ის ფილების ბადისებური ჩაშენებული დეტალი
ობიექტის დასახელება	მე/ბ-ის ფილების ბადისებური ჩაშენებული დეტალი
ობიექტის N:	
02 036040 2025	
ტოპოგრაფიული საფუძველი	
ავტორი:	
მშენებლობის სტადია	ტექნიკური პროექტი
შემსრულებელი ორგანიზაციის დასახელება, ხელმოწერა, ბეჭედი	
მთავარი ინჟინერი	ი.ბაკურაძე
მთავარი არქიტექტორი	

რიგელების ქვედა შრის დამატებითი არმირების გეგმა
ნიშნ. +6.550
მ. 1:150

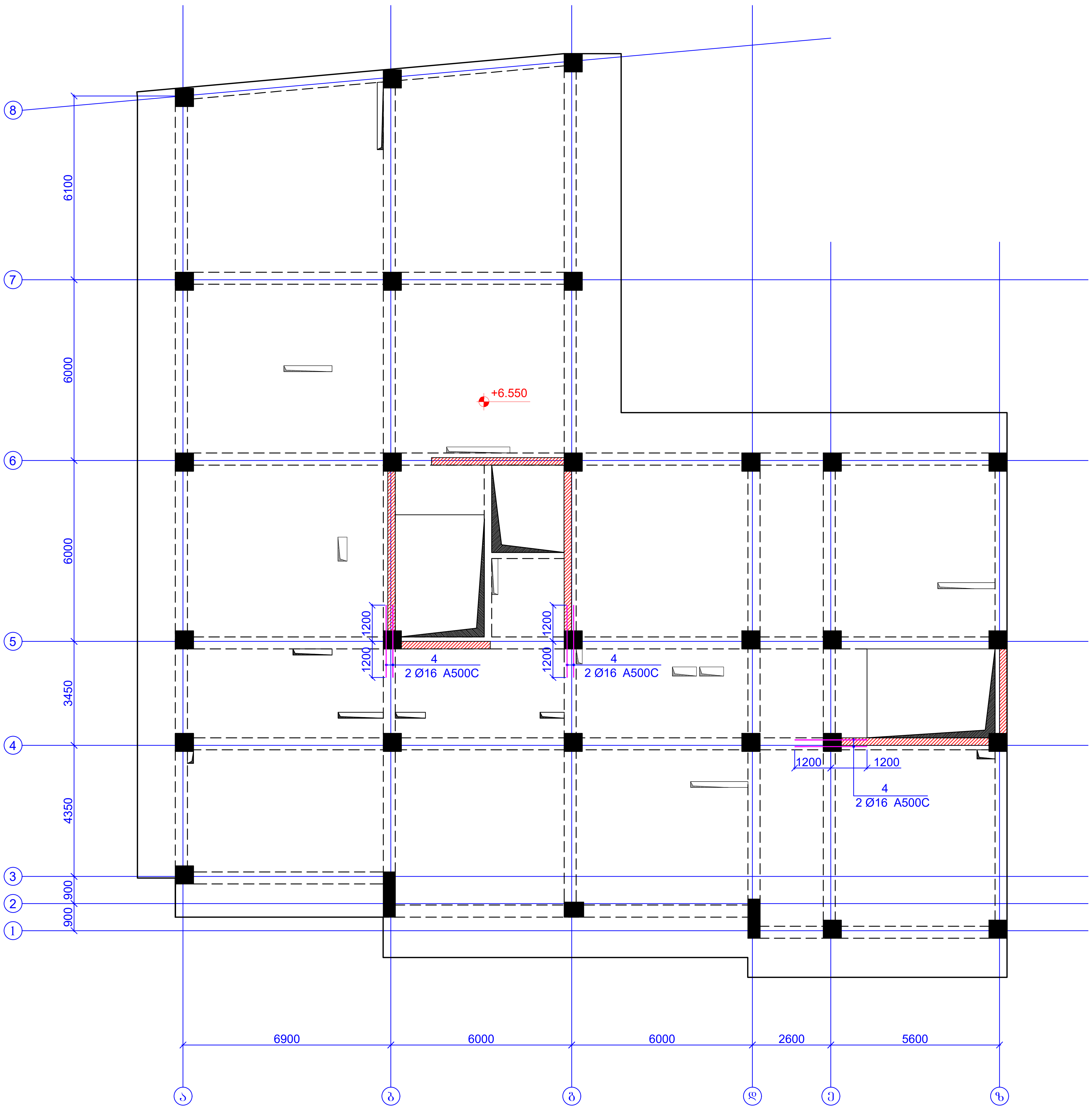

ფურცლის ფორმატი A3	ქ. თბილისი 2025	
	ფაილის დასახელება:	
პროექტის სახელწოდება: მრავალბინიანი საცხოვრებელი სახლი ვარკეთილში, ს/კ 01.19.20.005.034		
თანამდებობა	გვარი	ხელმოწერა
შეასრულა	ზ.ყველაშვილი	
შეამოწმა	თ.მაცაბერიძე	
პროექტის №:	ნახაზის სახელწოდება: რიგელების ქვედა შრის დამატებითი არმირების გეგმა ნიშნ. +6.550	
თარიღი: 02 ივნისი 2025		
კონსტრუქციული პროექტი		
სტადია	მუშა პროექტი	
ნახაზის #:	კ- 90	რევიზია: 04

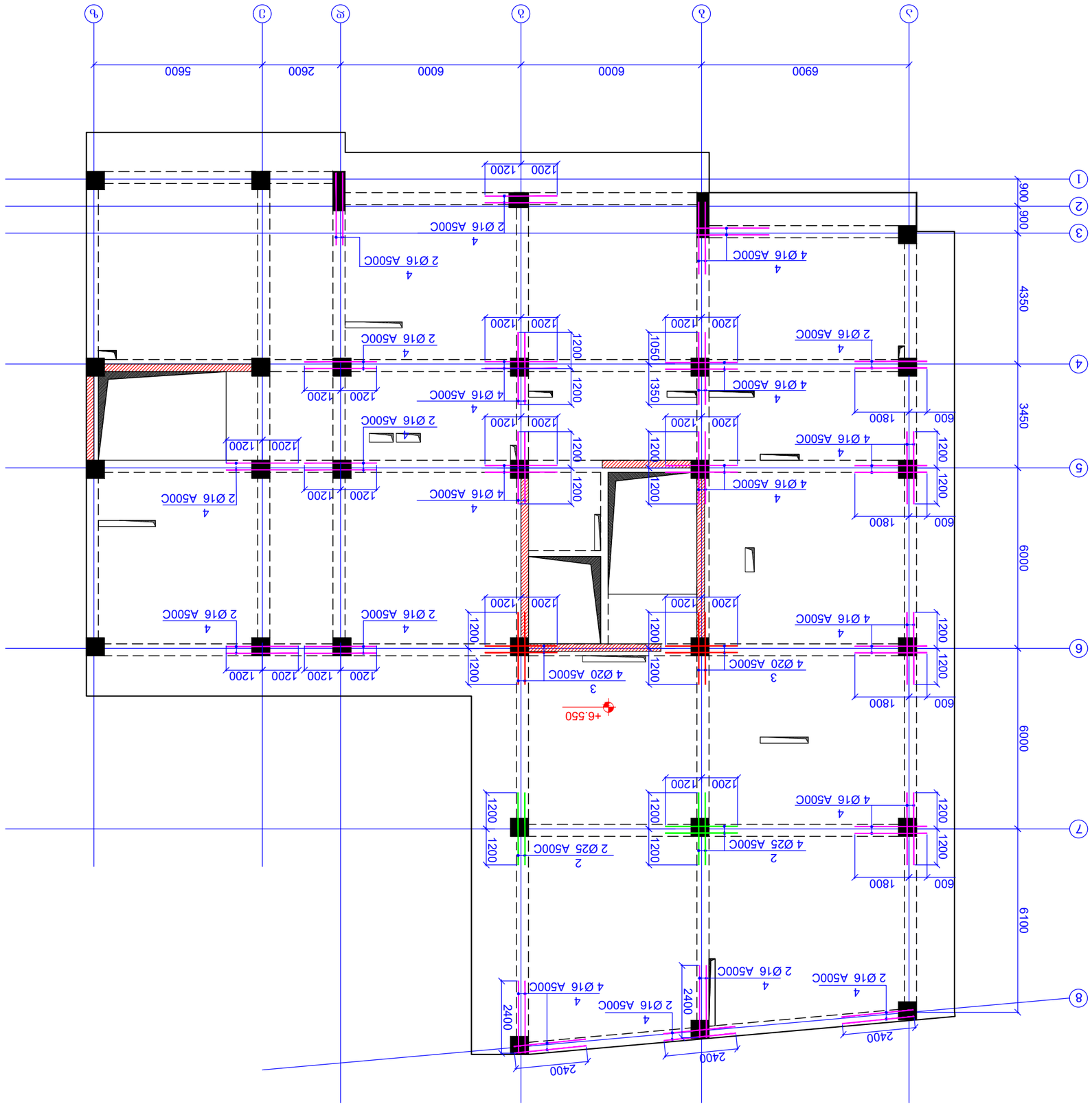

ՀԱՏԱԿԱՅԻՆ ԿԱՌՈՒՑՎԱԾՔՆԵՐԻ ԱՄՐԱՑՄԱՆ ԱՇԽԱՏԱՆՔԱՅԻՆ ՆԱԽԱԳԾԻ ՊԱՏԿԵՐԱԳԻՐ
ՀՀ ԿԱՌԱՎԱՐՈՒԹՅԱՆ ՇԵՆՔԵՐԻ ԵՎ ՀԱՄԱՅՆՔԱՅԻՆ ՍԵՓԱԿԱՆՈՒԹՅԱՆ ՊԵՏԱԿԱՆ ԾԱՌԱՅՈՒԹՅՈՒՆ
6036. +6.550
ՄԱՍՇՏԱԲ 1:150

ՀԱՏԱԿԱՅԻՆ ԿԱՌՈՒՑՎԱԾՔՆԵՐԻ ԱՄՐԱՑՄԱՆ ԱՇԽԱՏԱՆՔԱՅԻՆ ՆԱԽԱԳԾԻ ՊԱՏԿԵՐԱԳԻՐ	A3
ՀՀ ԿԱՌԱՎԱՐՈՒԹՅԱՆ ՇԵՆՔԵՐԻ ԵՎ ՀԱՄԱՅՆՔԱՅԻՆ ՍԵՓԱԿԱՆՈՒԹՅԱՆ ՊԵՏԱԿԱՆ ԾԱՌԱՅՈՒԹՅՈՒՆ	ՀԱՏԱԿ
ՀՀ ԿԱՌԱՎԱՐՈՒԹՅԱՆ ՇԵՆՔԵՐԻ ԵՎ ՀԱՄԱՅՆՔԱՅԻՆ ՍԵՓԱԿԱՆՈՒԹՅԱՆ ՊԵՏԱԿԱՆ ԾԱՌԱՅՈՒԹՅՈՒՆ ՀԱՄԱՅՆՔԱՅԻՆ ՆՇԱՆԱԿՈՒԹՅԱՆ ՀԱՏԱԿԱՑՄԱՆ ԱՇԽԱՏԱՆՔԱՅԻՆ ՆԱԽԱԳԾԻ ՊԱՏՐԱՍՏՄԱՆ ՇՀ 01.19.20.005.034	
ՕՊԵՐԱՏԻՎ ՂԵԿԱՎԱՐ	ՀԱՅԿ ՄԱՐՏԻՐՈՍՅԱՆ
ԳԼԽԱՎՈՐ ՃԱՐՏԱՊԵՏ	ԱՐԱՄ ՍԱՀԱԿՅԱՆ
ԳԼԽԱՎՈՐ ՆԱԽԱԳԻԾ	ՀԱՅԿ ՄԱՐՏԻՐՈՍՅԱՆ
ՀԱՏԱԿԱՅԻՆ ԿԱՌՈՒՑՎԱԾՔՆԵՐԻ ԱՄՐԱՑՄԱՆ ԱՇԽԱՏԱՆՔԱՅԻՆ ՆԱԽԱԳԾԻ ՊԱՏՐԱՍՏՄԱՆ	
ՀԱՄԱՅՆՔԱՅԻՆ ՆՇԱՆԱԿՈՒԹՅԱՆ ՀԱՏԱԿԱՑՄԱՆ ԱՇԽԱՏԱՆՔԱՅԻՆ ՆԱԽԱԳԾԻ ՊԱՏՐԱՍՏՄԱՆ ՀԱՄԱՐ «ՀԱՅԿԱԿԱՆ ՀԱՄԱՅՆՔԱՅԻՆ ՆԱԽԱԳԻԾ» ՍՊԸ	
ՀԱՏԱԿԱՅԻՆ ԿԱՌՈՒՑՎԱԾՔՆԵՐԻ ԱՄՐԱՑՄԱՆ ԱՇԽԱՏԱՆՔԱՅԻՆ ՆԱԽԱԳԾԻ ՊԱՏՐԱՍՏՄԱՆ

ծրագրային համալիր	դ. Ծիծեռնակ 2025
Ա3	ցանկ գծագրեր:

ձևավորման եղանակներ՝
ձեռքով գծագրված նախագիծ
ձևավորման մեթոդ՝
ՀՀ ՇՆ 01.19.20.005.034

Ծրագրի ղեկավար՝	Ա.Մելքոնյան	
Գլխավոր ճարտ.	Ն.Հարությունյան	
Գլխավոր ինժեներ	Ա.Գրիգորյան	
ճարտարապետական լուծումներ		
Կոնստրուկտիվ լուծումներ		
Էլեկտրատեխնիկական մաս		
Ջեռուցում, օդափոխություն և կոնդիցիոներացում		
Ջրամատակարարում և կոյուղի		
Ավտոմատացված համակարգեր		
Նախագծային փաստաթղթերի կազմ		
Նախագծի փուլ	Աշխատանքային գծագրեր	
Գծագրի անվանում	Ե-Ե կտրվածքներ	
Գծագրի համար	Ա- 92	Ծավալ՝ 04

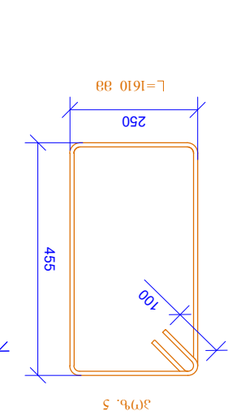

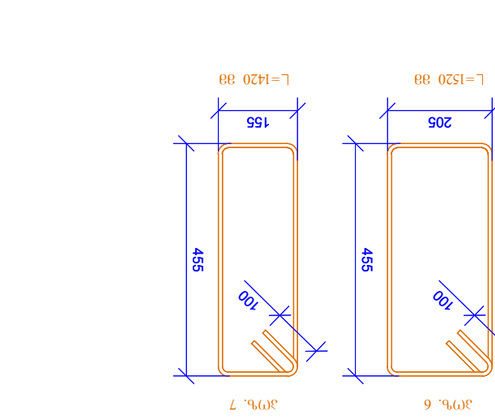

ՅՅՅՈՈ 3-3
ձ. 120

ՅՅՅՈՈ 2-2
ձ. 120

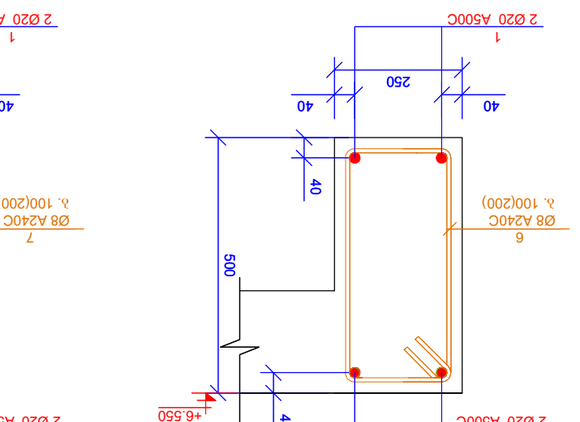

ՅՅՅՈՈ 1-1
ձ. 120

ՅՅՅՈՈ 5-5
ձ. 120

ՅՅՅՈՈ 44
ձ. 120

ՅՊԴ.										ԿՈՒՏ.	ՎՐՈՆՔ, ՄՄ
											ՀՈՎՄԱՆ ՇԵՐՏԻ ԽՈՐՈՒԹՅՈՒՆ 6350. $\overline{+6.550}$		
											ԿՈՆՍՏՐՈՒԿՑԻԱ	ԱՇԽԱՏԱՆՔ (ՄՄ)	ԱՌԱՋ (ՄՄ)
1	Ø	20	A500C							= 2400000	-	5925.18	5925.18
2				Ø	25	A500C	=	2400			6	9.26	55.55
3				Ø	20	A500C	=	2400			8	5.93	47.40
4				Ø	16	A500C	=	2400			64	3.79	242.70
5				Ø	8	A240C	=	1610			3940	0.64	2505.72
6				Ø	8	A240C	=	1520			44	0.60	26.42
7				Ø	8	A240C	=	1420			18	0.56	10.10
												ԸՆԴԱՄԵՆԸ՝	8813.06
													34.94
										ՃՈՒՂՄԱՆ B25			

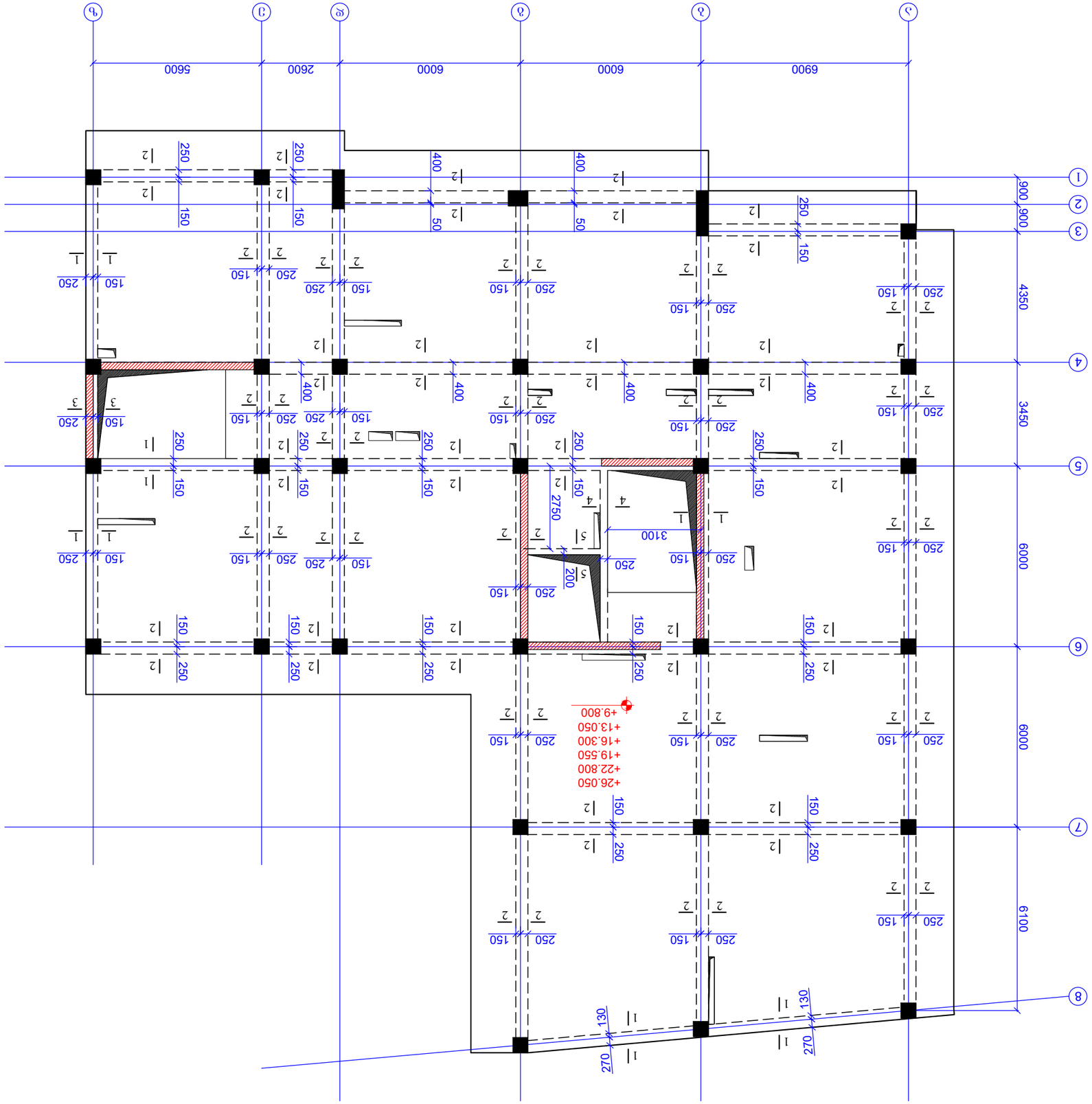

ძპპ-ᲝᲚ ძᲝᲨᲔᲛᲘᲡᲘ ᲐᲚᲐᲛᲐᲡᲘᲡ ᲛᲘᲮᲔᲓᲕᲘᲗ
6ᲝᲓᲚ. +9.800; +13.050; +16.300; +19.550; +22.800; +26.050
მ 1:150

შეკვეთილის ობიექტი შენობა	A3
	მ. ᲝᲜᲝᲛᲘᲡᲘ 2025
პროექტის სახელწოდება: ᲒᲔᲒᲛᲐᲒᲔᲑᲘᲡᲐ ᲓᲐ ᲛᲨᲔᲜᲔᲑᲚᲝᲑᲘᲡ ᲡᲐᲛᲣᲨᲐᲝ ᲞᲠᲝᲔᲥᲢᲘᲡ ᲓᲝᲙᲣᲛᲔᲜᲢᲐᲪᲘᲘᲡ ᲜᲐᲬᲘᲚᲘ 01.19.20.005.034	
ᲐᲕᲢᲝᲠᲘ	ᲓᲐᲛᲙᲕᲔᲚᲘ	ᲒᲐᲜᲛᲐᲠᲢᲔᲑᲘᲡ ᲜᲝᲛᲔᲠᲘ
ᲛᲐᲠᲗᲕᲘᲡ ᲡᲐᲮᲔᲚᲘ	ᲛᲐᲠᲗᲕᲘᲡ ᲒᲐᲜᲧᲝᲤᲘᲚᲔᲑᲐ	
ᲒᲐᲜᲛᲐᲠᲢᲔᲑᲘᲡ ᲢᲘᲞᲘ	ᲓᲐᲛᲙᲕᲔᲚᲘ	
ᲐᲠᲥᲘᲢᲔᲥᲢᲣᲠᲣᲚᲘ ᲜᲐᲬᲘᲚᲘᲡ ᲜᲐᲛᲔᲠᲘ		
ᲐᲠᲥᲘᲢᲔᲥᲢᲣᲠᲣᲚᲘ ᲜᲐᲬᲘᲚᲘᲡ ᲡᲐᲮᲔᲚᲘ		
ᲐᲠᲥᲘᲢᲔᲥᲢᲣᲠᲣᲚᲘ ᲜᲐᲬᲘᲚᲘᲡ ᲒᲐᲜᲧᲝᲤᲘᲚᲔᲑᲐ		
ᲐᲠᲥᲘᲢᲔᲥᲢᲣᲠᲣᲚᲘ ᲜᲐᲬᲘᲚᲘᲡ ᲢᲘᲞᲘ		
ᲐᲠᲥᲘᲢᲔᲥᲢᲣᲠᲣᲚᲘ ᲜᲐᲬᲘᲚᲘᲡ ᲓᲐᲛᲙᲕᲔᲚᲘ		
ᲐᲠᲥᲘᲢᲔᲥᲢᲣᲠᲣᲚᲘ ᲜᲐᲬᲘᲚᲘᲡ ᲜᲝ

რიგელების ქვედა შრის დამატებითი არმირების გეგმა
ნიშნ. +9.800; +13.050; +16.300; +19.550; +22.800; +26.050
მ. 1:150

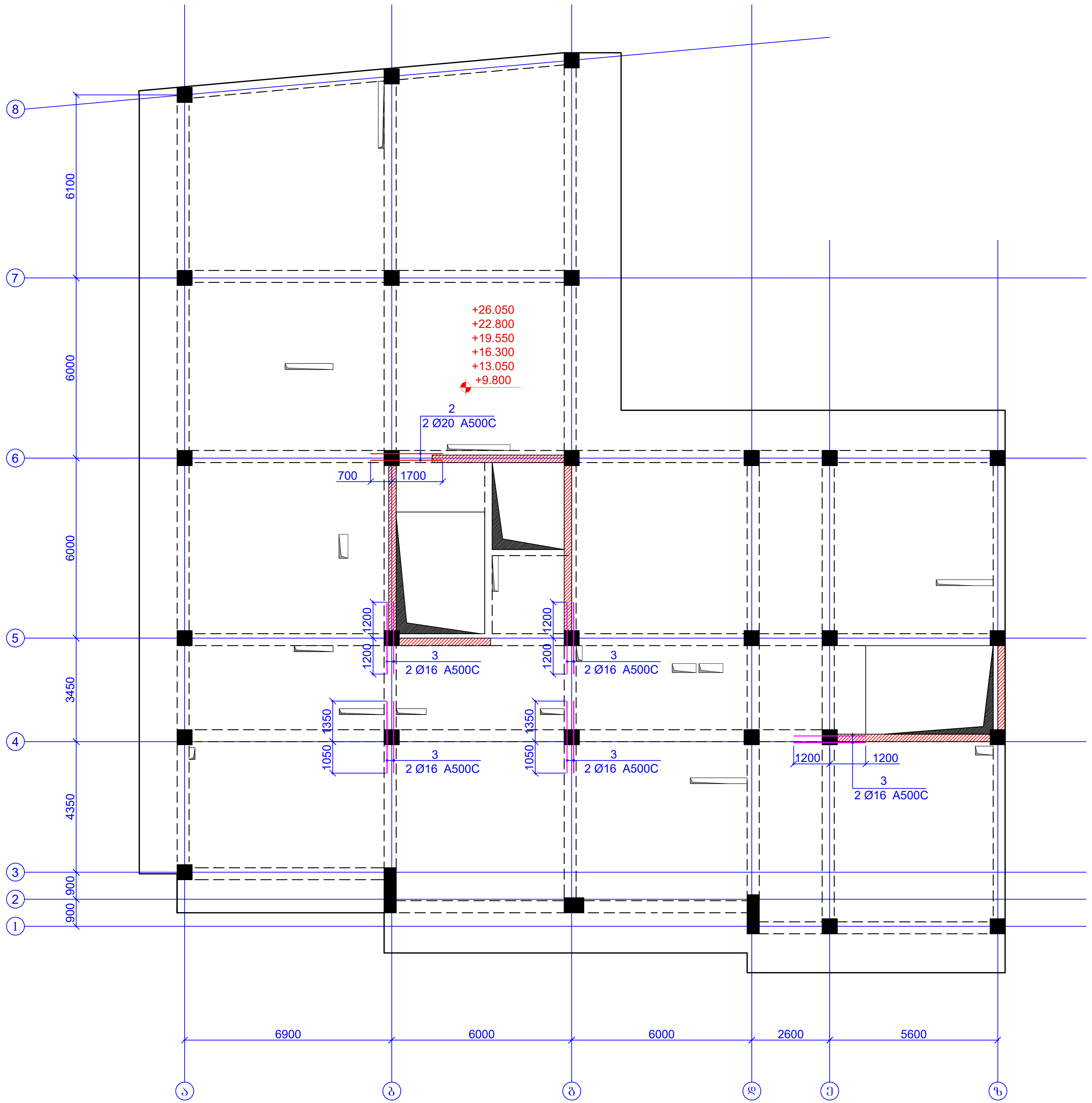

ფურცლის ფორმატი A3	ქ. თბილისი 2025	
	ფაილის დასახელება:	
პროექტის სახელწოდება: მრავალბინიანი საცხოვრებელი სახლი ვარკეთილში, ს/კ 01.19.20.005.034		
თანამდებობა	გვარი	ხელმოწერა
შეასრულა	ზ.ქველაშვილი	
შეამოწმა	თ.მაცაბერიძე	
პროექტის №:	ნახაზის სახელწოდება: რიგელების ქვედა შრის დამატებითი არმირების გეგმა ნიშნ. +9.800; +13.050; +16.300; +19.550; +22.800; +26.050	
თარიღი: 02 ივნისი 2025		
კონსტრუქციული პროექტი		
სტადია	მუშა პროექტი	
ნახაზის #:	კ- 94	რევიზია: 04

რიგელების ზედა შრის დამატებითი არმირების გეგმა
ნიშნ. +9.800; +13.050; +16.300; +19.550; +22.800; +26.050
მ. 1:150

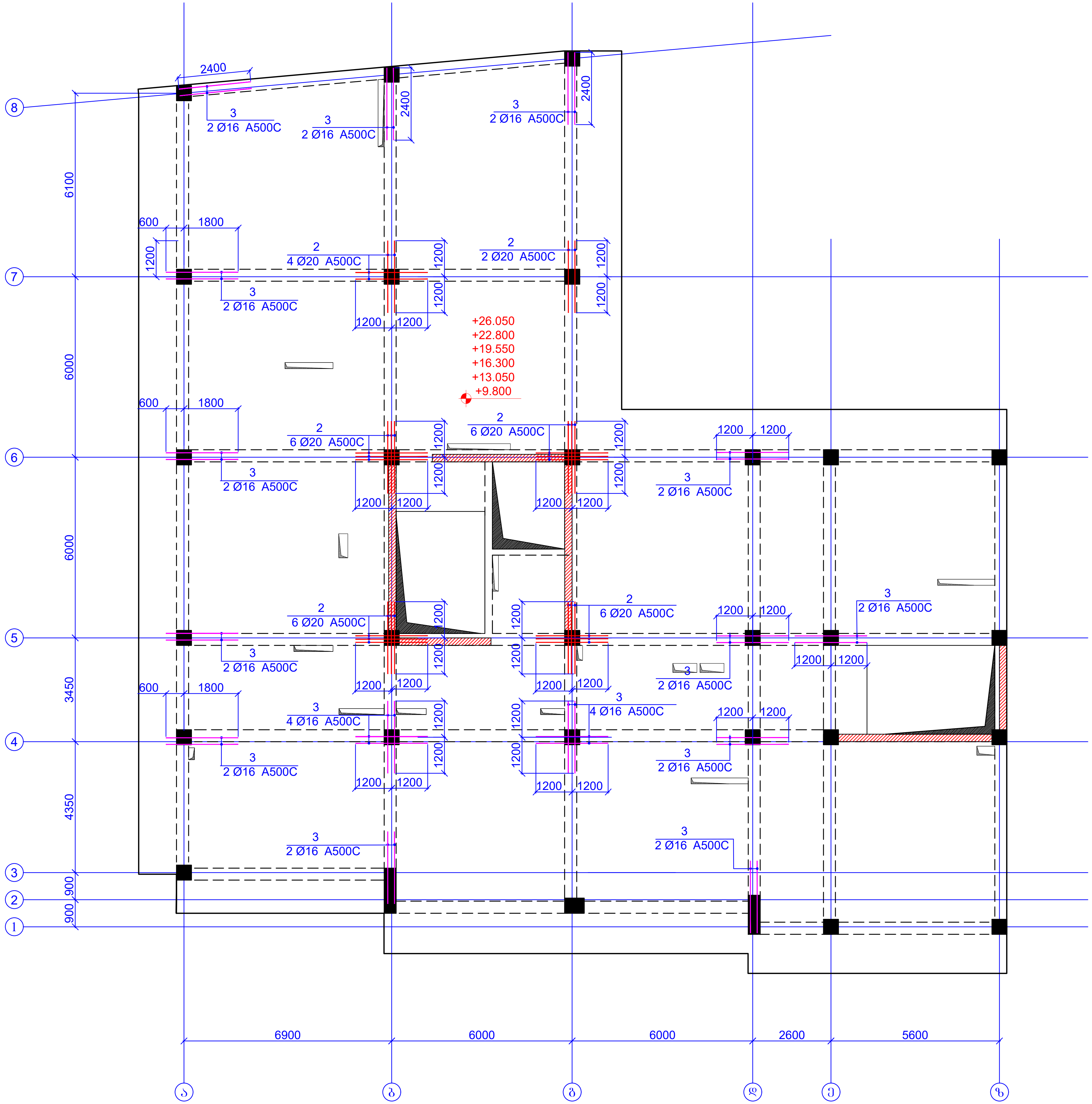

ფურცლის ფორმატი A3	ქ. თბილისი 2025	
	ფაილის დასახელება:	
პროექტის სახელწოდება: მრავალბინიანი საცხოვრებელი სახლი ვარკეთილში, ს/კ 01.19.20.005.034		
თანამდებობა	გვარი	ხელმოწერა
შეასრულა	ზ.ქველაშვილი	
შეამოწმა	თ.მაცაბერიძე	
პროექტის №:	ნახაზის სახელწოდება: რიგელების ზედა შრის დამატებითი არმირების გეგმა ნიშნ. +9.800; +13.050; +16.300; +19.550; +22.800; +26.050	
თარიღი: 02 ივნისი 2025		
კონსტრუქციული პროექტი		
სტადია	მუშა პროექტი	
ნახაზის #:	კ- 95	რევიზია: 04

ფურცლის ტიპი	A3
ფურცლის ზომა:	
მასშტაბი	1:20
თარიღი	მარ. 2025

**ანაწერის ნუმერაციის, ნახატების, ჩარჩოების, ბადეების, ბადეების ნომრების, ნახატების ნომრების, ნახატების ნომრების, ნახატ

რკ/ბ-ის რიგელების განლაგების გეგმა
ნიშნ. +29.300; +32.550
მ 1:150

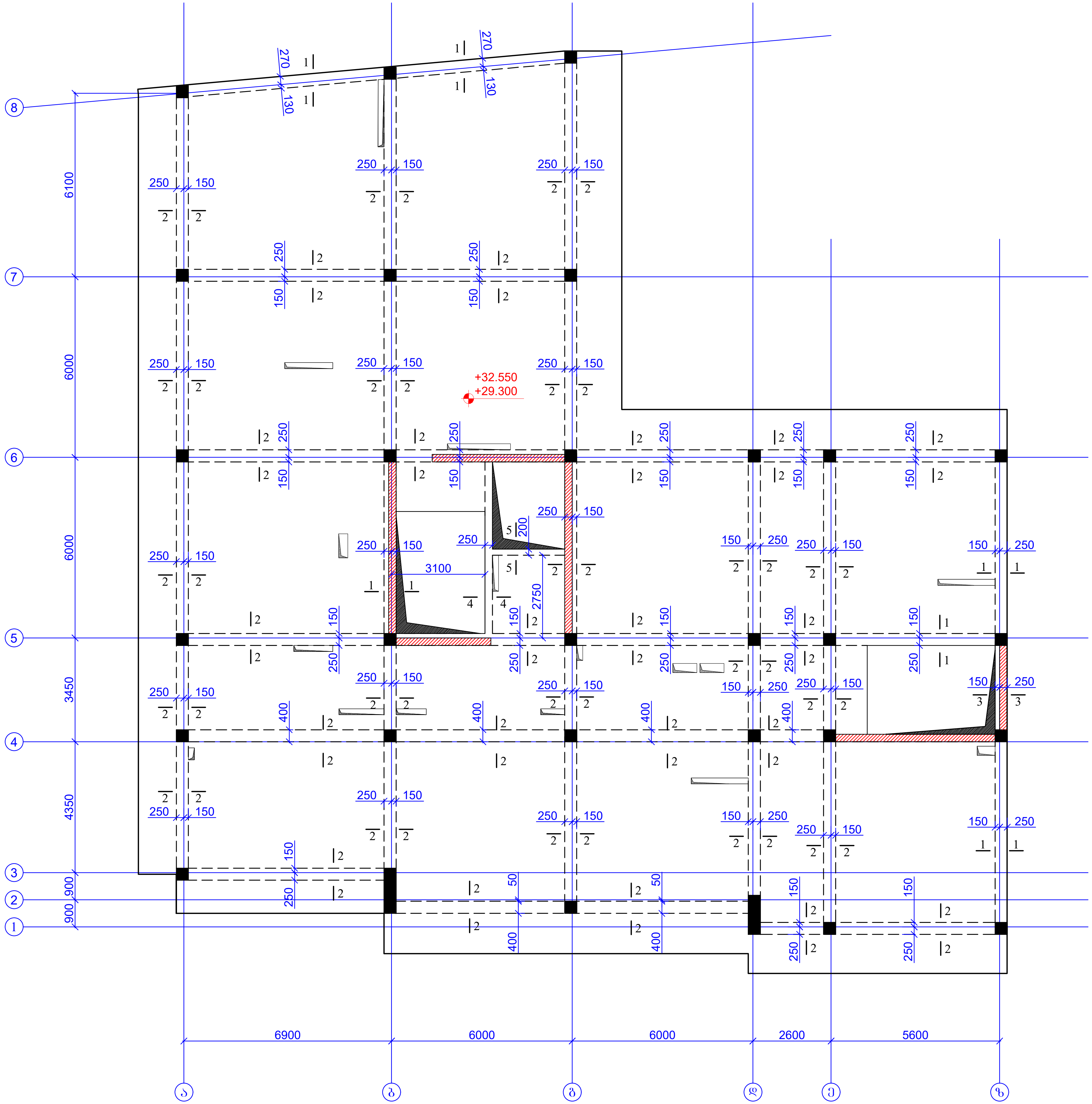

ფურცლის ფორმატი A3	ქ. თბილისი 2025
	ფაილის დასახელება:

პროექტის სახელწოდება:
მრავალბინიანი საცხოვრებელი სახლი ვარკეთილში,
ს/კ 01.19.20.005.034

თანამდებობა	გვარი	ხელმოწერა
შეასრულა	ზ.ყველაშვილი	
შეამოწმა	თ.მაცაბერიძე	

პროექტის №:	ნახაზის სახელწოდება: რკ/ბ-ის რიგელების განლაგების გეგმა ნიშნ. +29.300; +32.550
თარიღი: 02 ივნისი 2025	
კონსტრუქციული პროექტი	
სტადია	მუშა პროექტი
ნახაზის #:	კ- 97 — რევიზია: 04

რიგელების ქვედა შრის დამატებითი არმირების გეგმა

ნიშნ. +29.300; +32.550

მ. 1:150

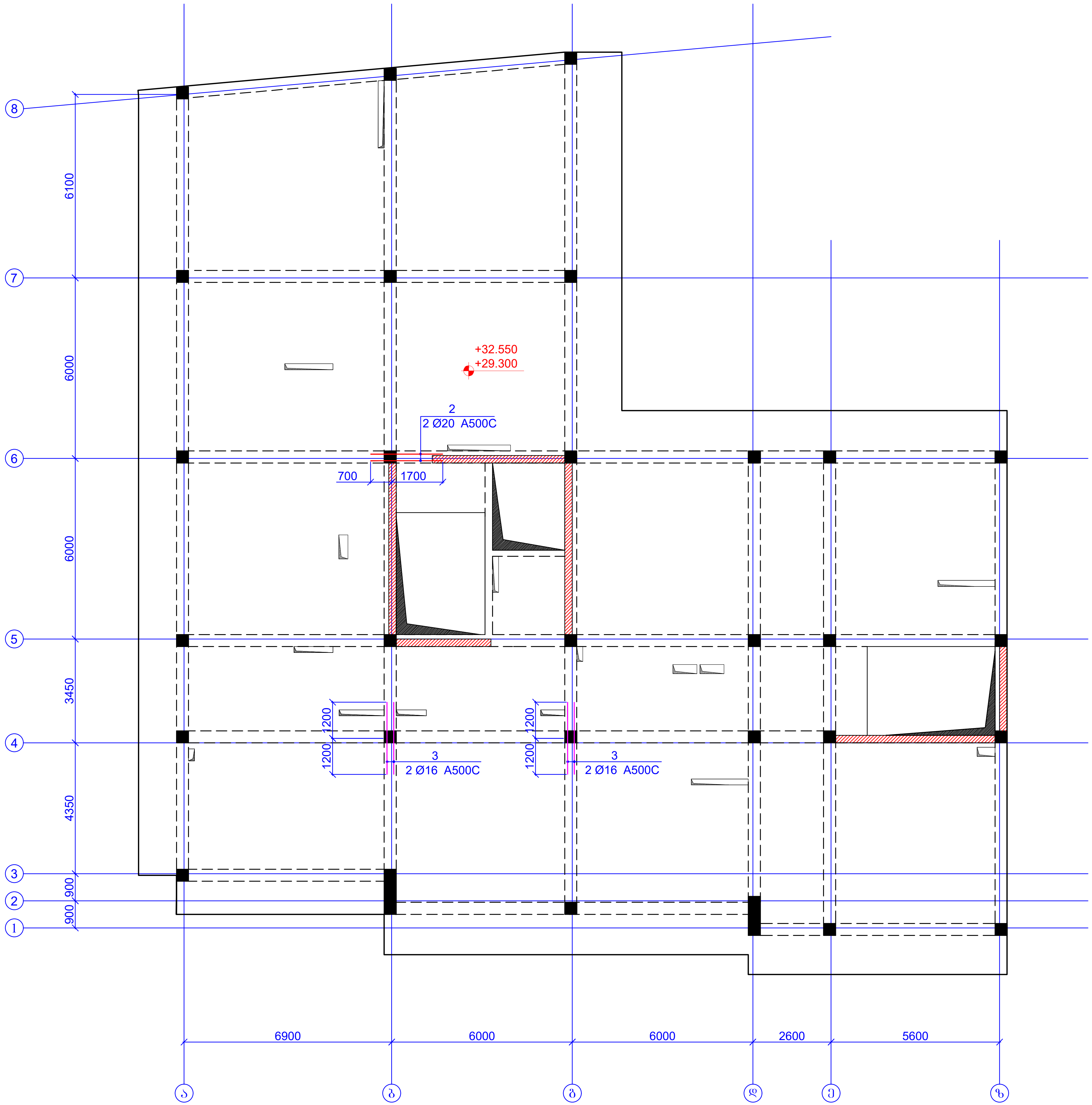

ფურცლის ფორმატი A3	ქ. თბილისი 2025	
	ფაილის დასახელება:	
პროექტის სახელწოდება: მრავალბინიანი საცხოვრებელი სახლი ვარკეთილში, ს/კ 01.19.20.005.034		
თანამდებობა	გვარი	ხელმოწერა
შეასრულა	ზ.ქველაშვილი	
შეამოწმა	თ.მაცაბერიძე	
პროექტის №:	ნახაზის სახელწოდება: რიგელების ქვედა შრის დამატებითი არმირების გეგმა ნიშნ. +29.300; +32.550	
თარიღი: 02 ივნისი 2025		
კონსტრუქციული პროექტი		
სტადია	მუშა პროექტი	
ნახაზის #:	კ- 98	რევიზია: 04

რიგელების ზედა შრის დამატებითი არმირების გეგმა
ნიშნ. +29.300; +32.550
მ. 1:150

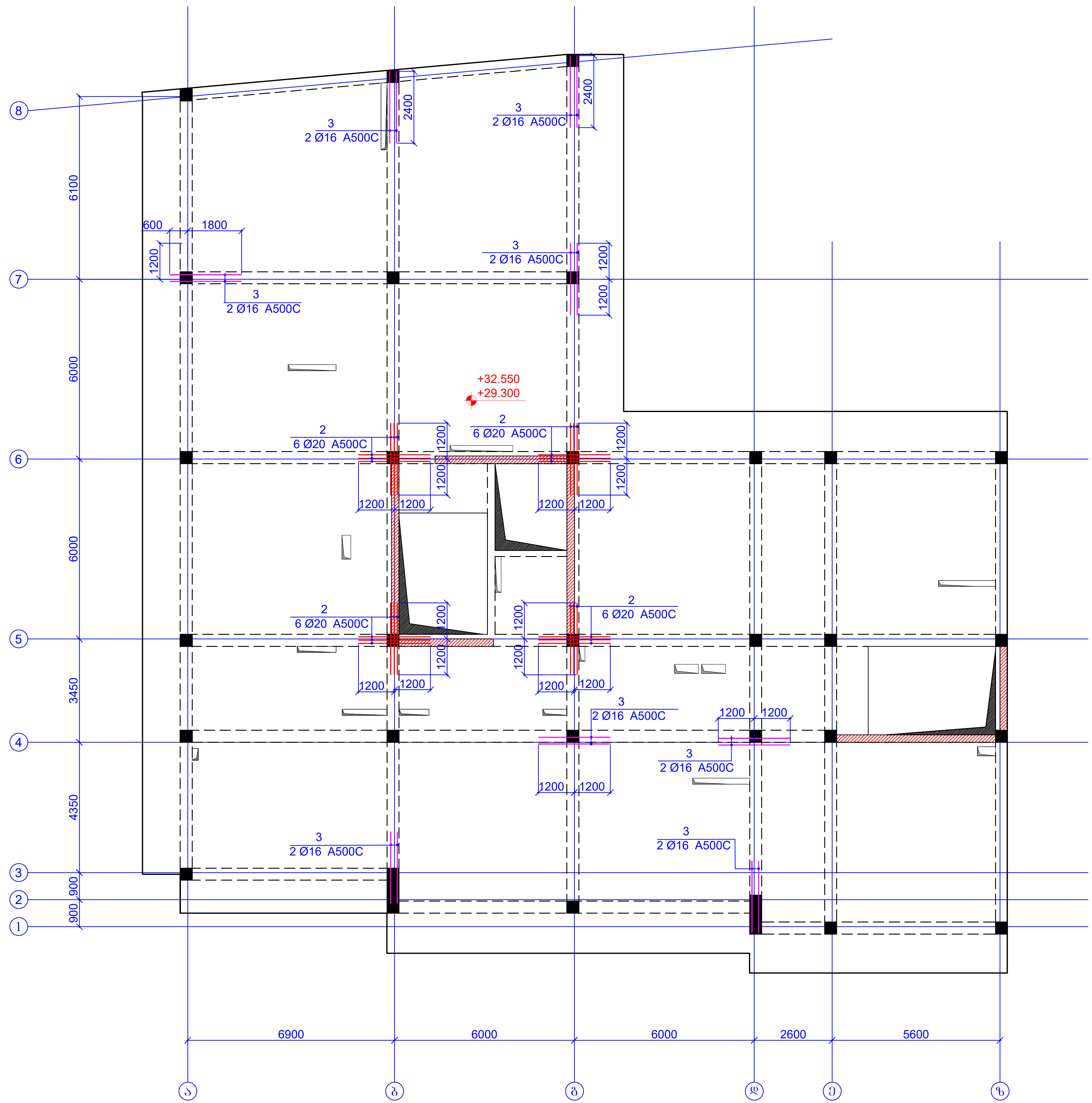

ფურცლის ფორმატი A3	ქ. თბილისი 2025	
	ფაილის დასახელება:	

პროექტის სახელწოდება:
მრავალბინიანი საცხოვრებელი სახლი ვარკეთილში,
ს/კ 01.19.20.005.034

თანამდებობა	გვარი	ხელმოწერა
შეასრულა	ზ.ყველაშვილი	
შეამოწმა	თ.მაცაბერიძე	თ.

პროექტის №:	ნახაზის სახელწოდება: რიგელების ზედა შრის დამატებითი არმირების გეგმა ნიშნ. +29.300; +32.550
თარიღი: 02 ივნისი 2025	
კონსტრუქციული პროექტი	
სტადია	მუშა პროექტი
ნახაზის #:	კ- 99 / რევიზია: 04

ղշշգեբշոն գեղգեբշոն գեղգեբշոն	4. 0202ԹՈՎ 2025
	ՏԱՕԹԸ ՀՀԱՆԱՐԱՏՈՒԹՅՈՒՆ
A3	ՀՀԱՆԱՐԱՏՈՒԹՅՈՒՆ ԵՎ ՔԱՂԱՔԱՇԻՆՈՒԹՅԱՆ ՆԱԽԱՐԱՐՈՒԹՅԱՆ ՊԵՏԱԿԱՆ ՎԱՐՉՈՒԹՅՈՒՆ ՀԱՇՎԵԿՇՌԱԿԱՆ ՀԱՄԱԼՍԱՐԱՆ, ՀՀ 01.19.20.005.034	
ՕՐՆԱԿԱՐԳՈՂՆԵՐ	ԱՆՈՒՆ	ԲՆԱԳԻՐ, ՀԱՍ
ՀԱՍՏԱՏԵՑ ՃԱՐՏԱՊԵՏ	ԳԱՅԱՆԵ ՍԱՐԳՍՅԱՆ	ՀՀ, ԱՐԱՐԱՏԻ ՄԱՐԶ, ՄԱՍԻՍԻ ՀԱՄԱՅՆՔ, ՎԱՂԱՐՇԱՊԱՏ ՔԱՂԱՔԱՑԻ ՀԱՍԱՐԱԿՈՒԹՅԱՆ ՇԵՆՔ
ՀԱՍՏԱՏԵՑ ՃԱՐՏԱՊԵՏ	ԳԱՅԱՆԵ ՍԱՐԳՍՅԱՆ	
ԳԼԽԱՎՈՐ ՃԱՐՏԱՊԵՏ	ՀԱՍՄԻԿ ՀԱՐՈՒԹՅՈՒՆՅԱՆ	
ԳԼԽԱՎՈՐ ՄԱՍՆԱԳԵՏ	ՄԱՐԻՆԵ ՄԱՆՈՒԿՅԱՆ	
ՀԱՇՎԱՐԿՈՂ

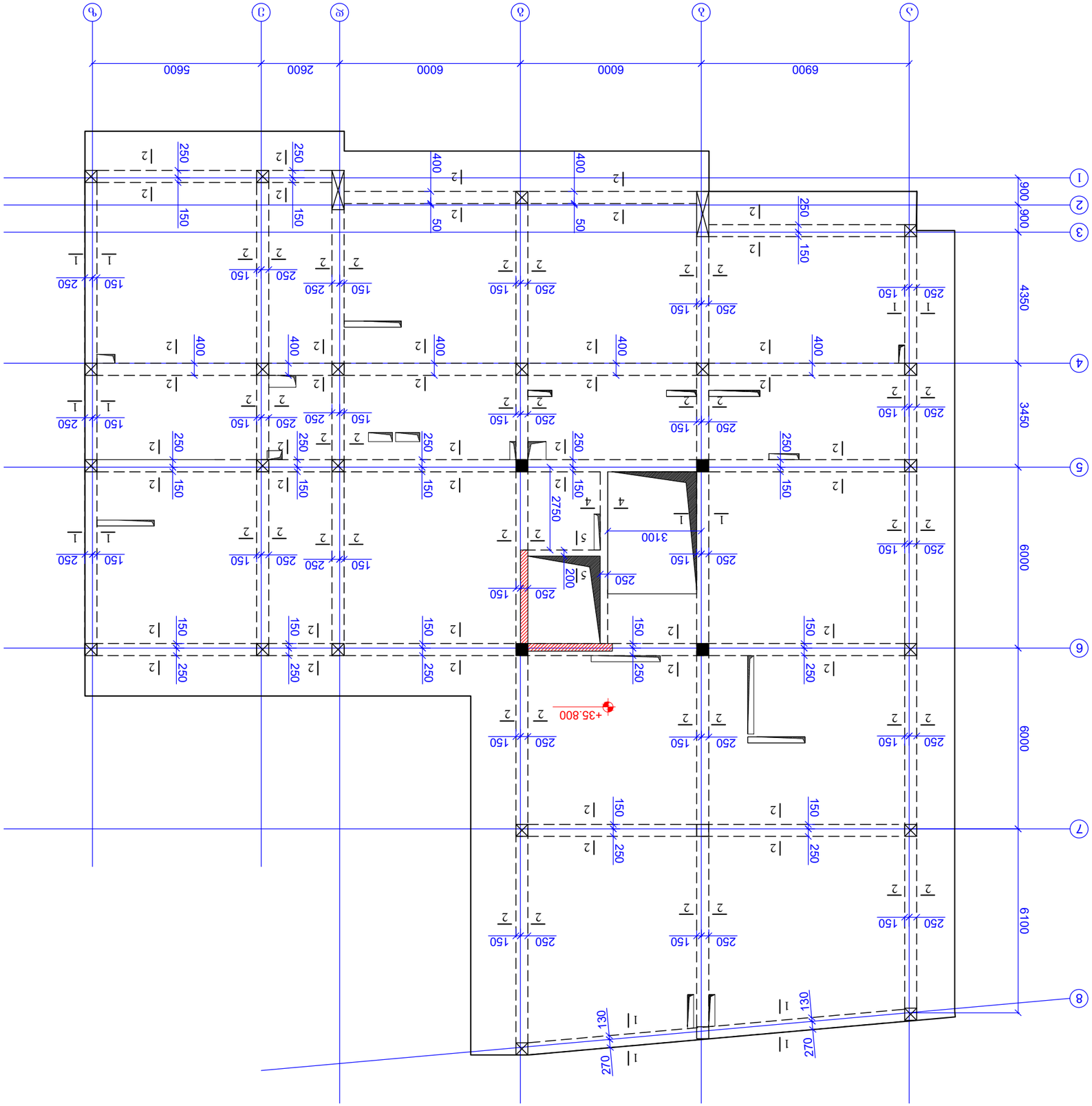

ФАЗА-ОЛ ФОПЖРЗАОЛ ЗАЛБЖЗАЗАОЛ ЗАЗВАЗ
60'36. +35.800
Э 1:150

ЗГЗАЄЦЗЄОЛ ЗГЗАЄЦЗЄО	д. ОЗАОЗЄОЛО 2025
	A3
	ЗЗАОЗЄОЛ
	ЖЗАЛЬЬЖЄЗАЗ:
ЗЖЗЗЗ

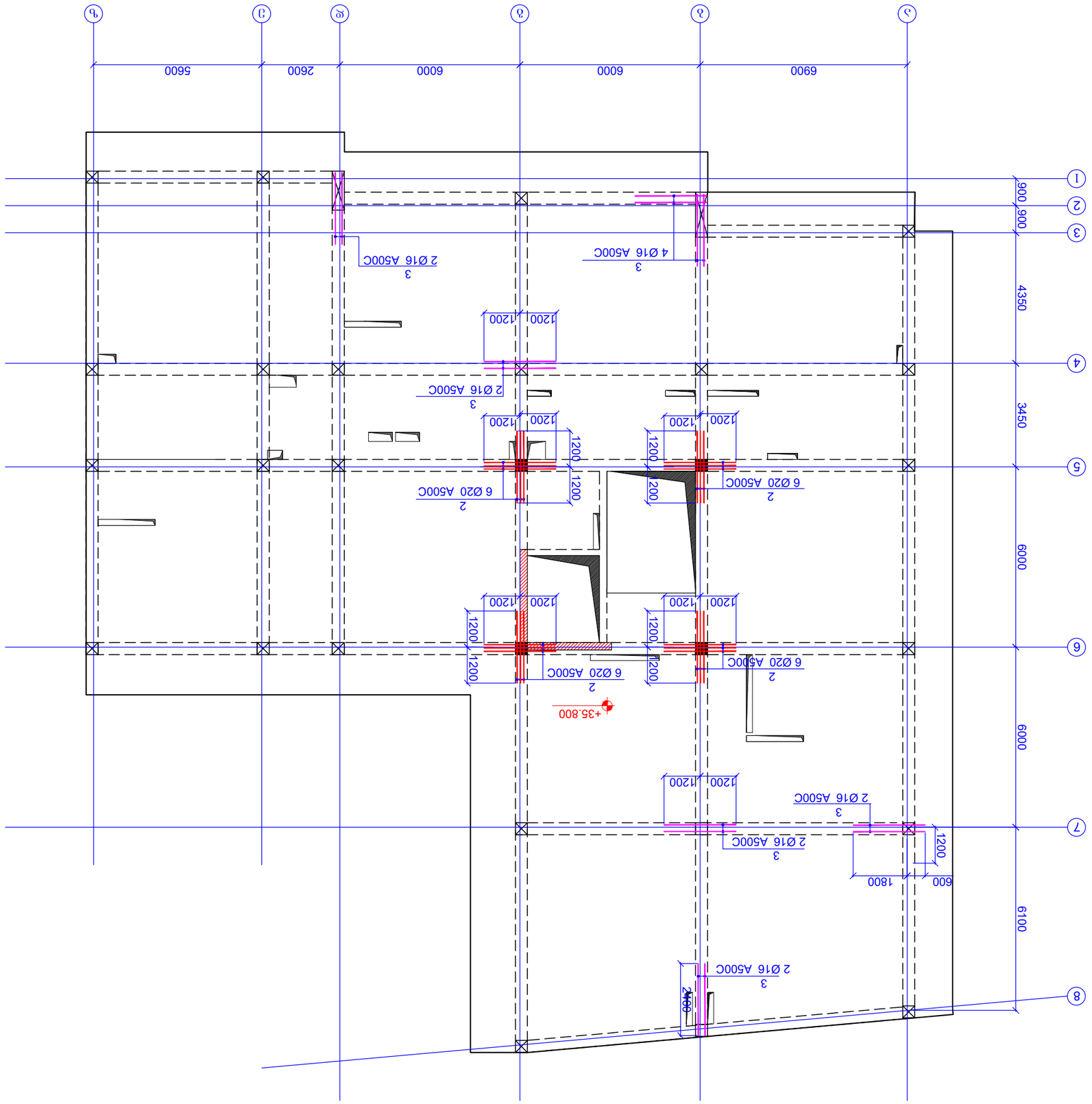

ФОЛДЕРНЫЙ ПЛАН ЭТАЖА ВЫШЕ ОТМ. +35.800
60'36. +35.800
9. 1:150

ЗАКАЗЧИК: ООО "ЭЛЕКТРОСЕТЬСТРОЙ"	
ОБЪЕКТ: ЖИЛОЙ КОМПЛЕКС С ВСТРОЕННЫМИ ПОМЕЩЕНИЯМИ, ПАРКИНГОМ И ПОДЗЕМНЫМ ПАРКИНГОМ ПО АДРЕСУ: Г. ОРЕНБУРГ, ЛЕНИНСКИЙ РАЙОН, ЗЕМЕЛЬНЫЙ УЧАСТОК ПО ПЕР. ЗАГОРОДНЫЙ	
ШИФР ПРОЕКТА: 01.19.20.005.ОЗ4	
ОТВЕТСТВЕННЫЙ ИСПОЛНИТЕЛЬ:	ВЕРСИЯ:
ГИП: ЗАЙЦЕВ А.Г.	ПОДПИСЬ:
ГАП: ЗАЙЦЕВ А.Г.	
ПРОВЕРИЛ: ЗАЙЦЕВ А.Г.	
ВЕДУЩИЙ ИНЖЕНЕР: ЗАЙЦЕВ А.Г.	

| | | |

რკ/ბ-ის რიგელების განლაგების გეგმა
ნ0"მნ. +39.050
მ 1:150

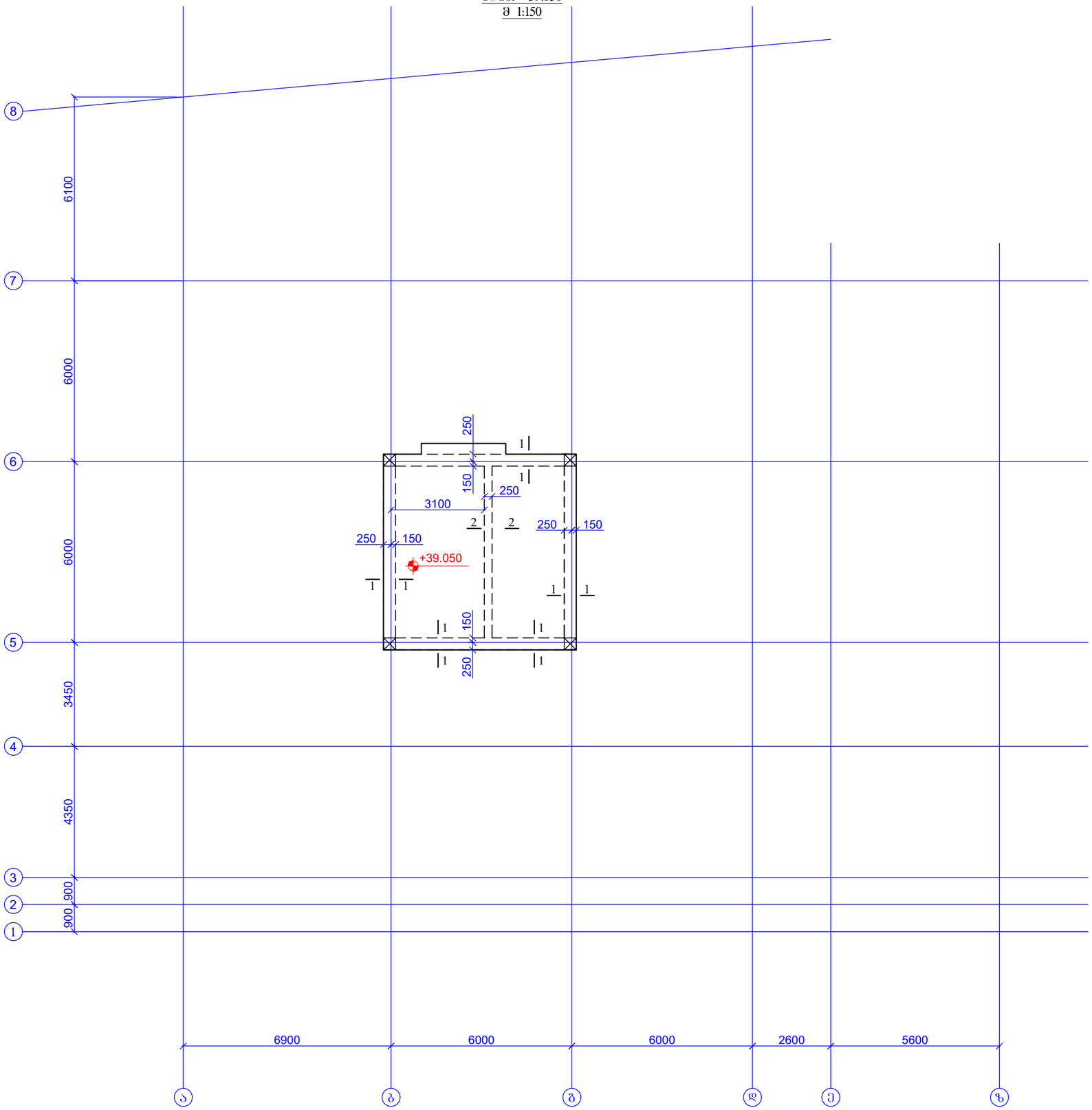

ფურცლის ფორმატი A3	ქ. თბილისი 2025	
	შპილის დასახელება:	
პროექტის სახელწოდება: მრავალბინიანი საცხოვრებელი სახლი ვარკეთილში, ს/ნ 01.19.20.005.034		
თანამდებობა	გვარი	ხელმოწერა
შესრულა	ზ.ქველაშვილი	
შეამოწმა	თ.მაცაბერიძე	
პროექტის №:	ნახაზის სახელწოდება:	
თარიღი: 02 თებერვალი 2025	რკ/ბ-ის რიგელების განლაგების გეგმა ნ0"მნ. +39.050	
კონსტრუქციული პროექტი		
სტადია	შუშა პროექტი	
ნახაზის #:	კ- 104	რევიზია: 04

კვეთი 1-1
მ. 1:20

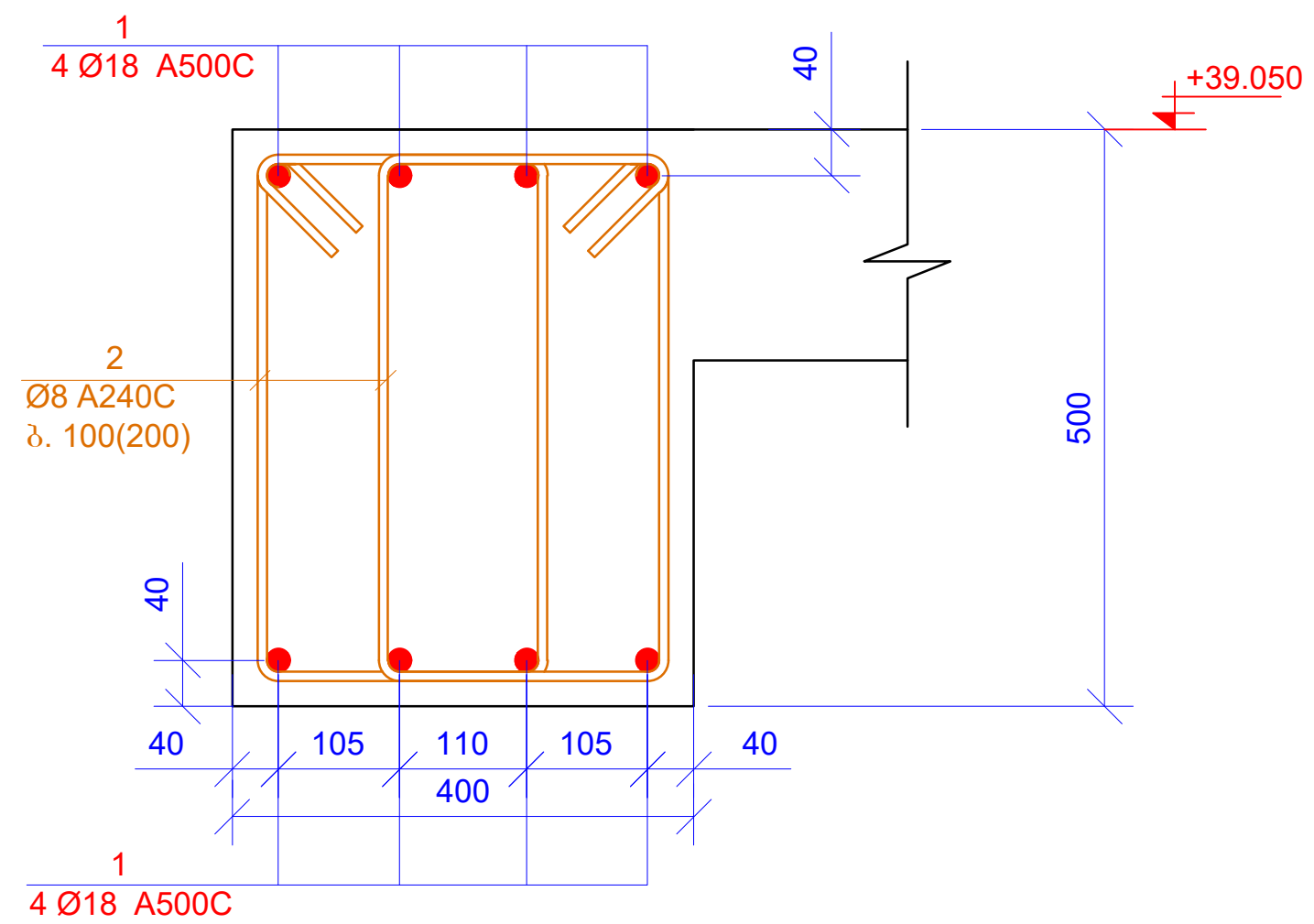

კვეთი 2-2
მ. 1:20

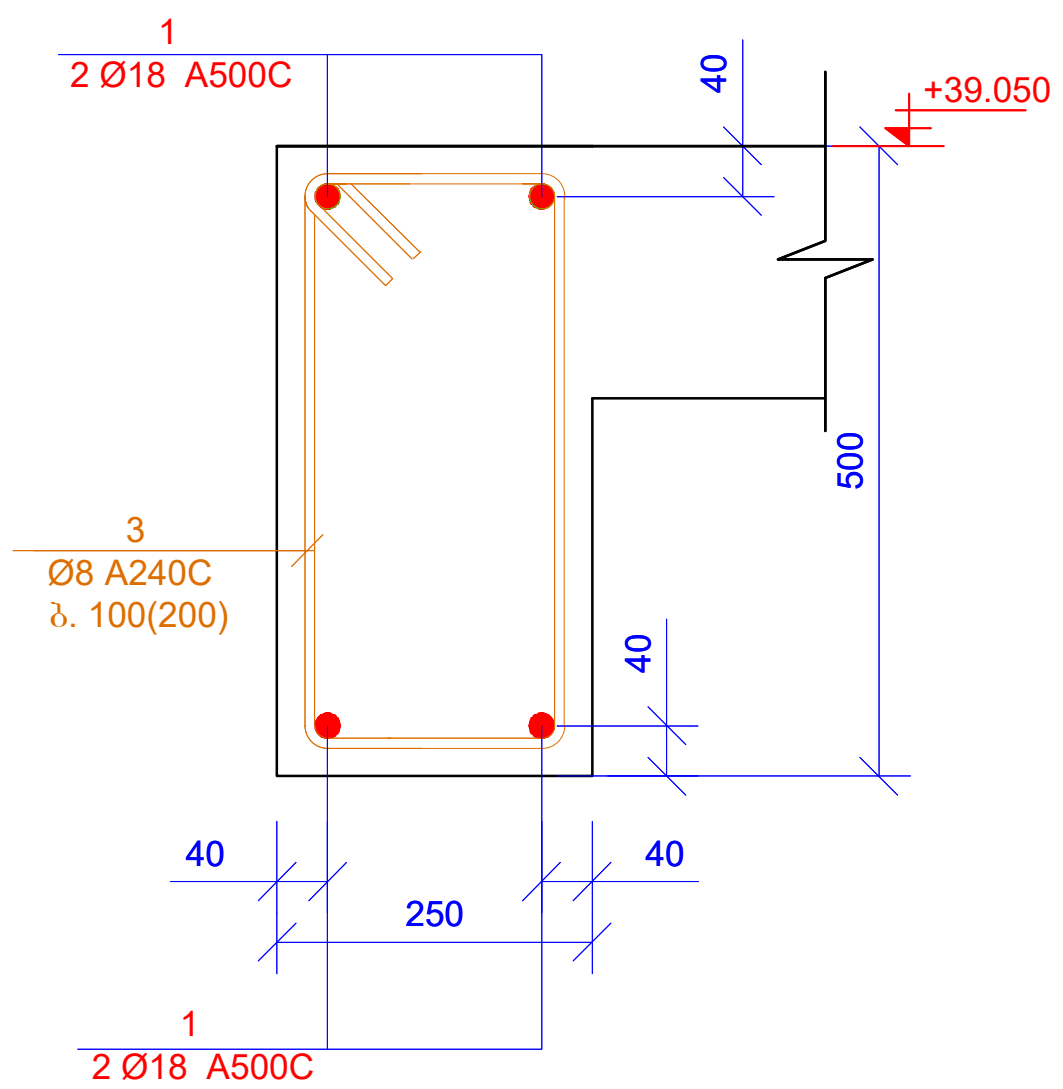

პოზ.	ა ღ ნ ი შ ვ ნ ა	დ ა ს ა ხ ე ლ ე ბ ა				რაოდ.	წონა, კგ	
		რიგელები ნიშნ. +39.050						
		დეტალები					ერთეული (კგ)	სულ (კგ)
1	დაიჭრას ადგილზე	Ø 18	A500C	ℓ=	260000	-	519.93	519.93
2		Ø 8	A240C	ℓ=	1610	380	0.64	241.67
3		Ø 8	A240C	ℓ=	1520	44	0.60	26.42
							ჯამი:	788.02
		ბეტონი B25						3.85

პოზ. 2

პოზ. 3

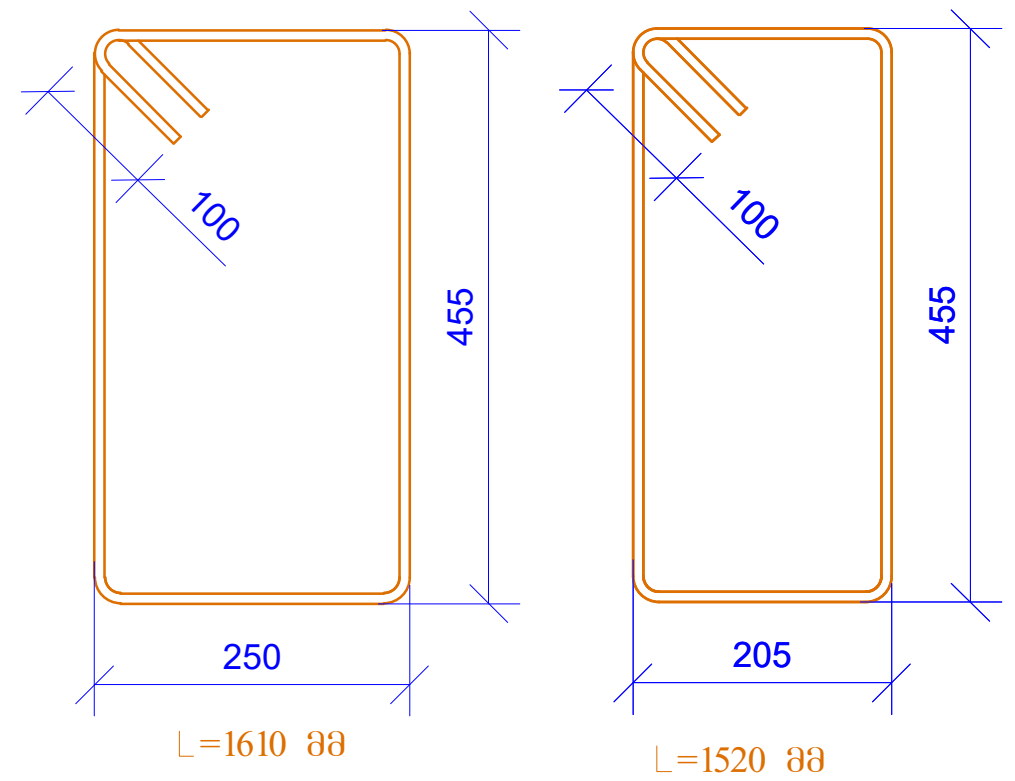

მასალების ჯამური ხარჯი (რიგელები)												
არმატურის ხარჯი, კგ; სახ. სტანდარტი 5781-82*												
Ø6 A240C	Ø8 A240C	Ø10 A240C	Ø10 A500C	Ø12 A500C	Ø14 A500C	Ø16 A500C	Ø18 A500C	Ø20 A500C	Ø22 A500C	Ø25 A500C	Ø28 A500C	Ø32 A500C
0.00	31037.46	0.00	0.00	0.00	0.00	2038.89	5319.33	66513.11	0.00	1509.07	0.00	0.00
											ჯამი:	106417.86
									ბეტონი	B25	426.38	მ³

ფურცლის ფორმატი A3	ქ. თბილისი 2025	
	ფაილის დასახელება:	
პროექტის სახელწოდება: მრავალბინიანი საცხოვრებელი სახლი ვარკეთილში, ს/კ 01.19.20.005.034		
თანამდებობა	გვარი	ხელმოწერა
შეასრულა	ზ.ყველაშვილი	
შეამოწმა	თ.მაცაბერიძე	
პროექტის №:	ნახაზის სახელწოდება: კვეთი 1-1; 2-2; 3-3; 4-4 სპეციფიკაცია	
თარიღი: 02 ივნისი 2025		
კონსტრუქციული პროექტი		
სტადია	მუშა პროექტი	
ნახაზის #:	კ- 105	რევიზია: 04

გადახურვის ფილის ძირითადი არმირების გეგმა

ნ0შნ. -0.100

მ. 1:150

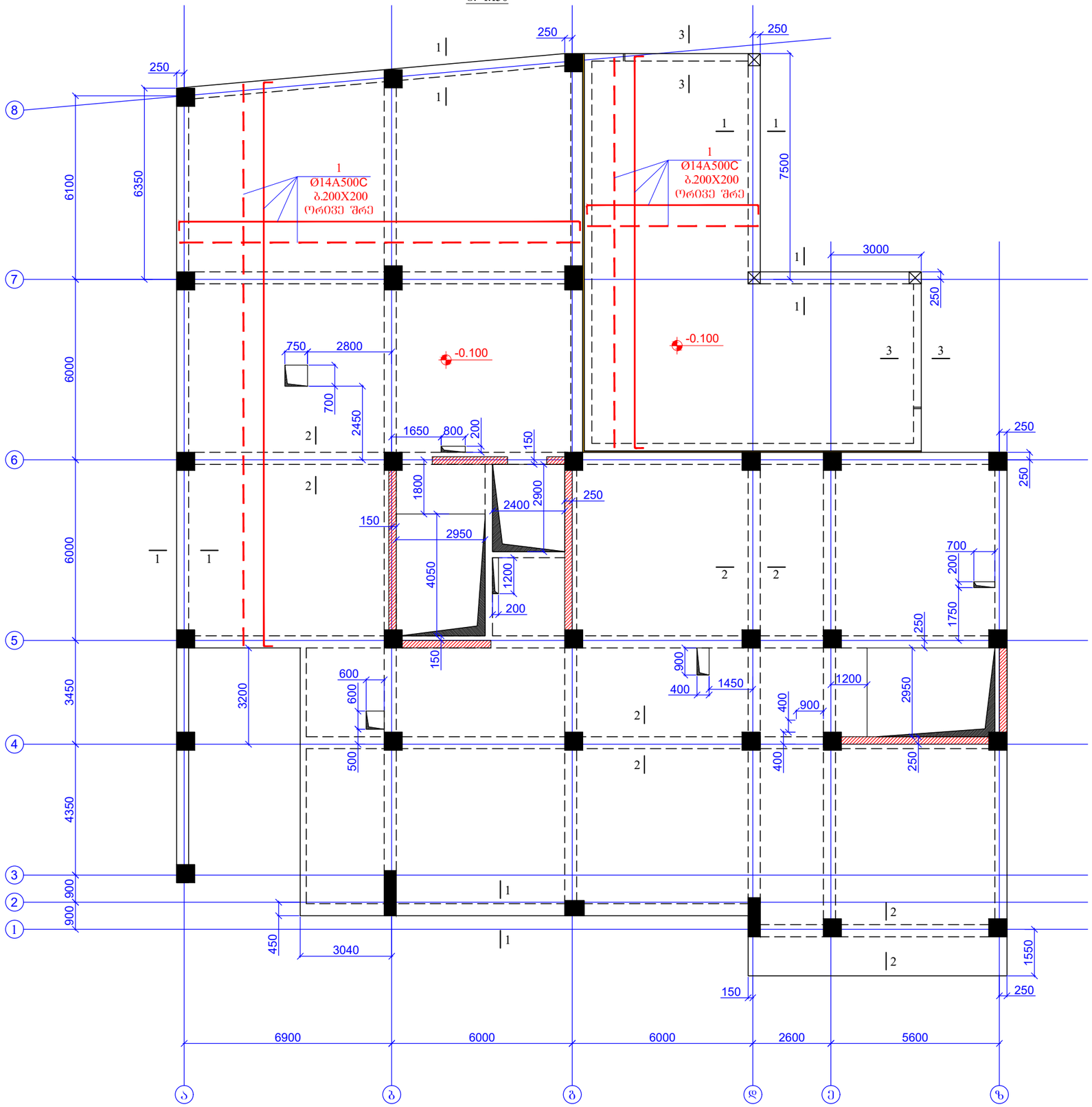

ფურცლის ფორმატი: A3		ქ. თბილისი 2025
		ფაილის დასახელება:
პროექტის სახელწოდება: მრავალბინიანი საცხოვრებელი სახლი ვარკეთილში, ს/კ 01.19.20.005.034		
თანამდებობა	გვარი	ხელმოწერა
შეასრულა	ზ.ქველაძვილი	
შეამოწმა	თ.მაცაბერიძე	
პროექტის №:	ნახაზის სახელწოდება:	
თარიღი: 02 ივნისი 2025		
კონსტრუქციული პროექტი	გადახურვის ფილის ძირითადი არმირების გეგმა ნ0შნ. -0.100	
სტადია	შშმა პროექტი	
ნახაზის #:	კ- 106	რევიზია: 04

გადახურვის ფილის ქვედა შრის დამატებითი არმირების გეგმა
ნიშნ. -0.100
მ. 1:150

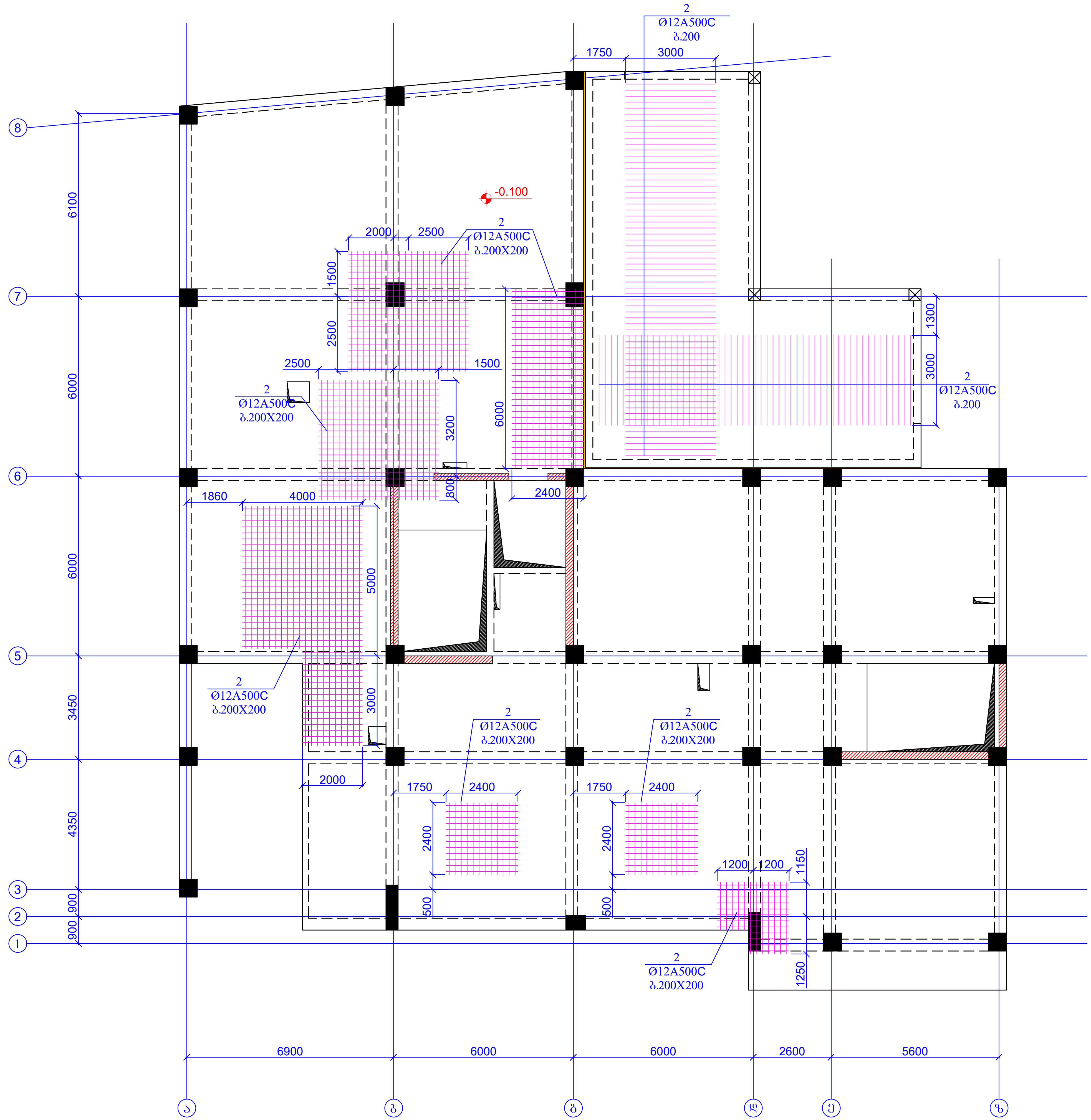

ფურცლის ფორმატი A3	ქ. თბილისი 2025	
	ფაილის დასახელება:	
პროექტის სახელწოდება: მრავალბინიანი საცხოვრებელი სახლი ვარკეთილში, ს/კ 01.19.20.005.034		
თანამდებობა	გვარი	ხელმოწერა
შეასრულა	ზ.ყველაშვილი	
შეამოწმა	თ.მაცაბერიძე	
პროექტის №:	ნახაზის სახელწოდება: გადახურვის ფილის ქვედა შრის დამატებითი არმირების გეგმა ნიშნ. -0.100	
თარიღი: 02 ივნისი 2025		
კონსტრუქციული პროექტი		
სტადია	მუშა პროექტი	
ნახაზის #:	კ- 107	რევიზია: 04

გადახურვის ფილის ზედა შრის დამატებითი არმირების გეგმა

ნიშნ. -0.100

მ. 1:150

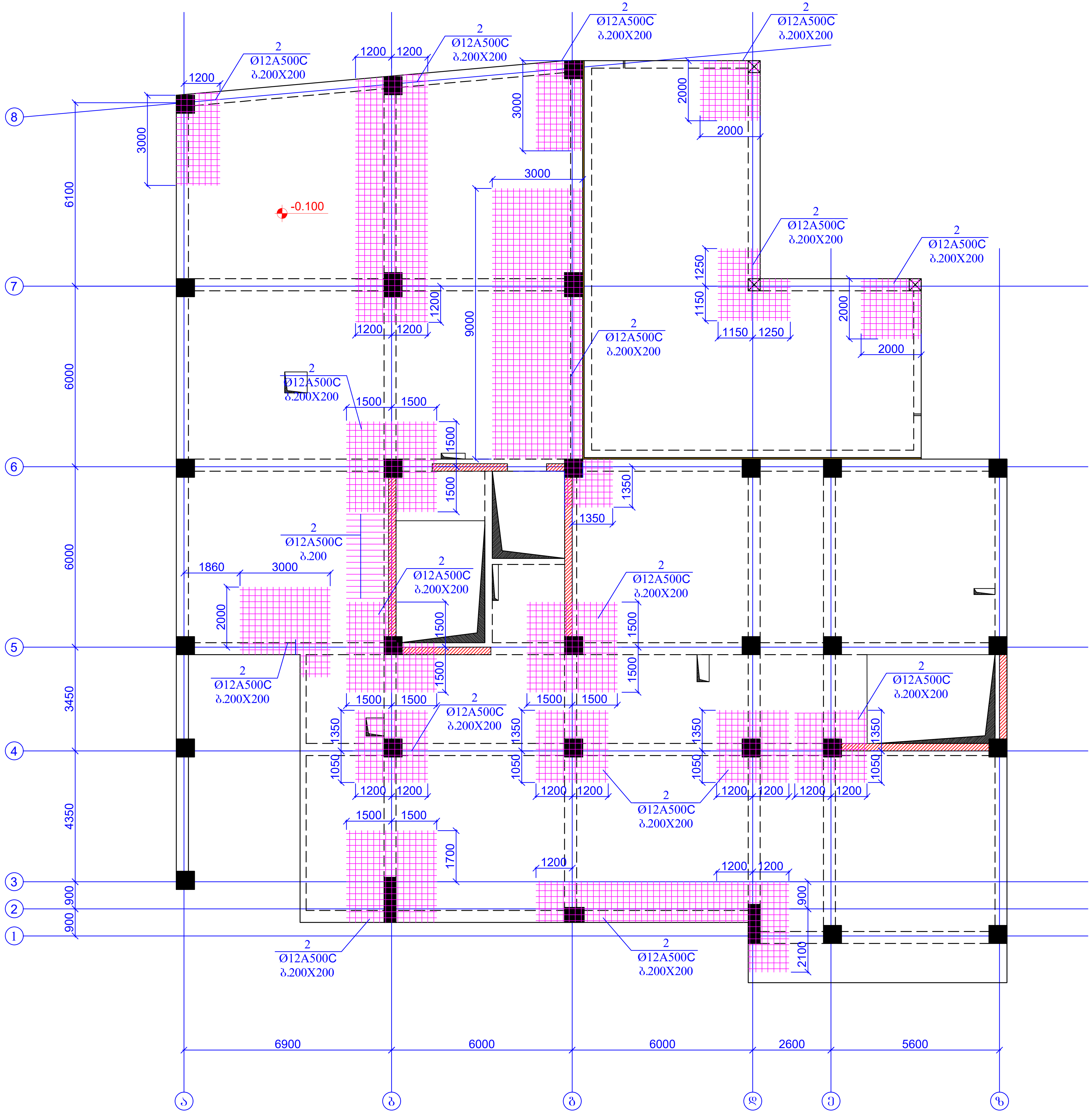

ფურცლის ფორმატი A3	ქ. თბილისი 2025
	ფაილის დასახელება:

პროექტის სახელწოდება:
მრავალბინიანი საცხოვრებელი სახლი ვარკეთილში,
ს/კ 01.19.20.005.034

თანამდებობა	გვარი	ხელმოწერა
შეასრულა	ზ.ყველაშვილი	
შეამოწმა	თ.მაცაბერიძე	

პროექტის №:	ნახაზის სახელწოდება: გადახურვის ფილის ზედა შრის დამატებითი არმირების გეგმა ნიშნ. -0.100
თარიღი: 02 ივნისი 2025	
კონსტრუქციული პროექტი	
სტადია	მუშა პროექტი
ნახაზის #:	კ- 108 რევიზია: 04

ծրագրի անվանում	Ա. Ոռոմոսի կամուրջ 2025
նախագծի փուլ	A3
գծագրի անվանում:	ձողաձևերի կտրվածքային նկարներ, ձողերի նշագրման սխեմա, ձողերի ցանկ, ծռման ձևեր, ՀՀ ՇՆ 01.19.20.005.034
ծրագրի հեղինակ(ներ)ը:	Ա.Ավետիսյան
ստորագրություն	
գլխավոր ճարտ.	Ա.Ավետիսյան
ստորագրություն	
ծրագրման թվական:	մայիս 2025
փոփոխություններ և լրացումներ կատարող(ներ):	
ստորագրություն	
գծագրի համար:	Ա- 109
գծագրման թ.: 04	

ձողաձև 3-3
8.1:20

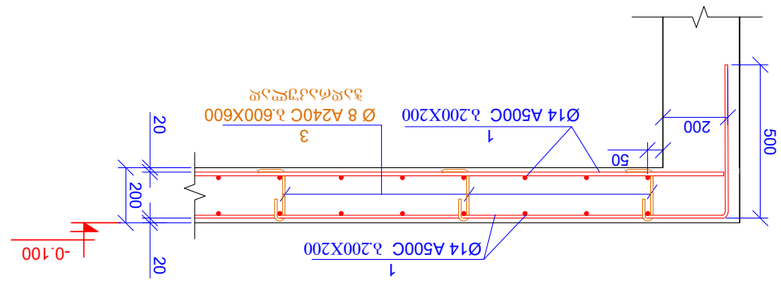

ձող.3

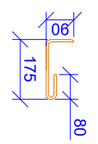

L=345 մմ

ձող.4

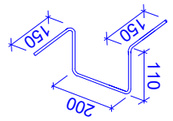

L=720 մմ

ձողաձև 2-2
8.1:20

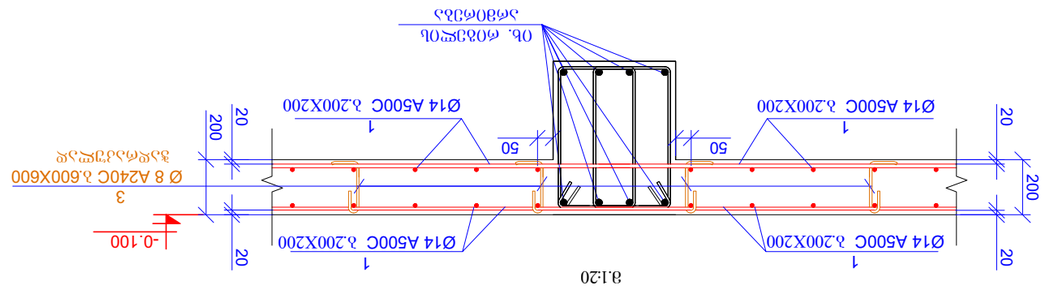

ձողաձև 1-1
8.1:20

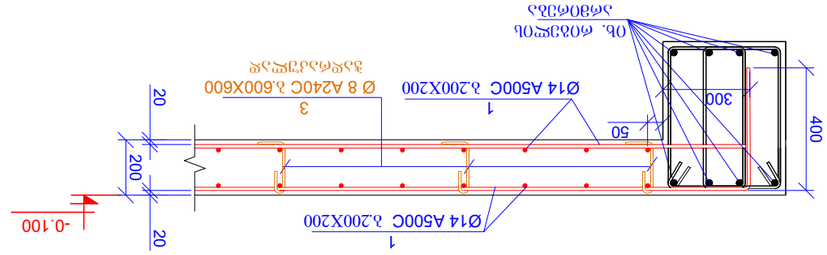

| ձող№ | | |

გადახურვის ფილის ძირითადი არმირების გეგმა
ნ0"მნ. +3.300
მ. 1:150

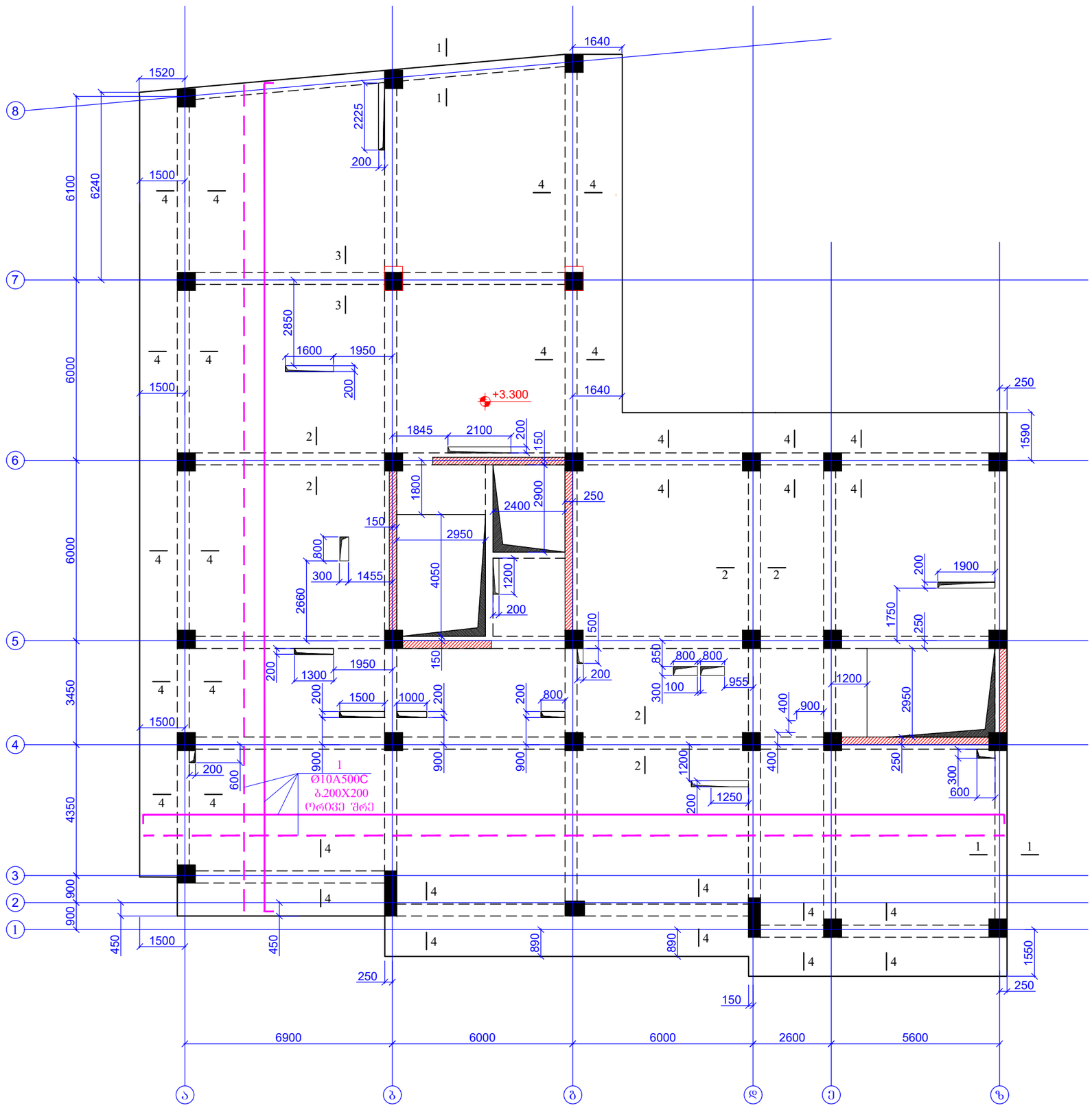

ფურცლის ფორმატი A3		ქ. თბილისი 2025
		ფაილის დასახელება:

პროექტის სახელწოდება:
მრავალბინიანი საცხოვრებელი სახლი ვარკეთილში, ს/ნ 01.19.20.005.034

თანამდებობა	გვარი	ხელმოწერა
შემსრულა	ზ.ქველაძველი	
შემოწმა	თ.მაცაბერიძე	

პროექტის №:
თარიღი: 02 თებერვალი 2025
კონსტრუქციული პროექტი

ნახაზის სახელწოდება:
გადახურვის ფილის ძირითადი არმირების გეგმა ნ0"მნ. +3.300

სტადია: შუშა პროექტი

ნახაზის #: კ- 109A ფურცლების რაოდენობა: 04

გადახურვის ფილის ქვედა შრის დამატებითი არმირების გეგმა

ნიშნ. +3.300

მ. 1:150

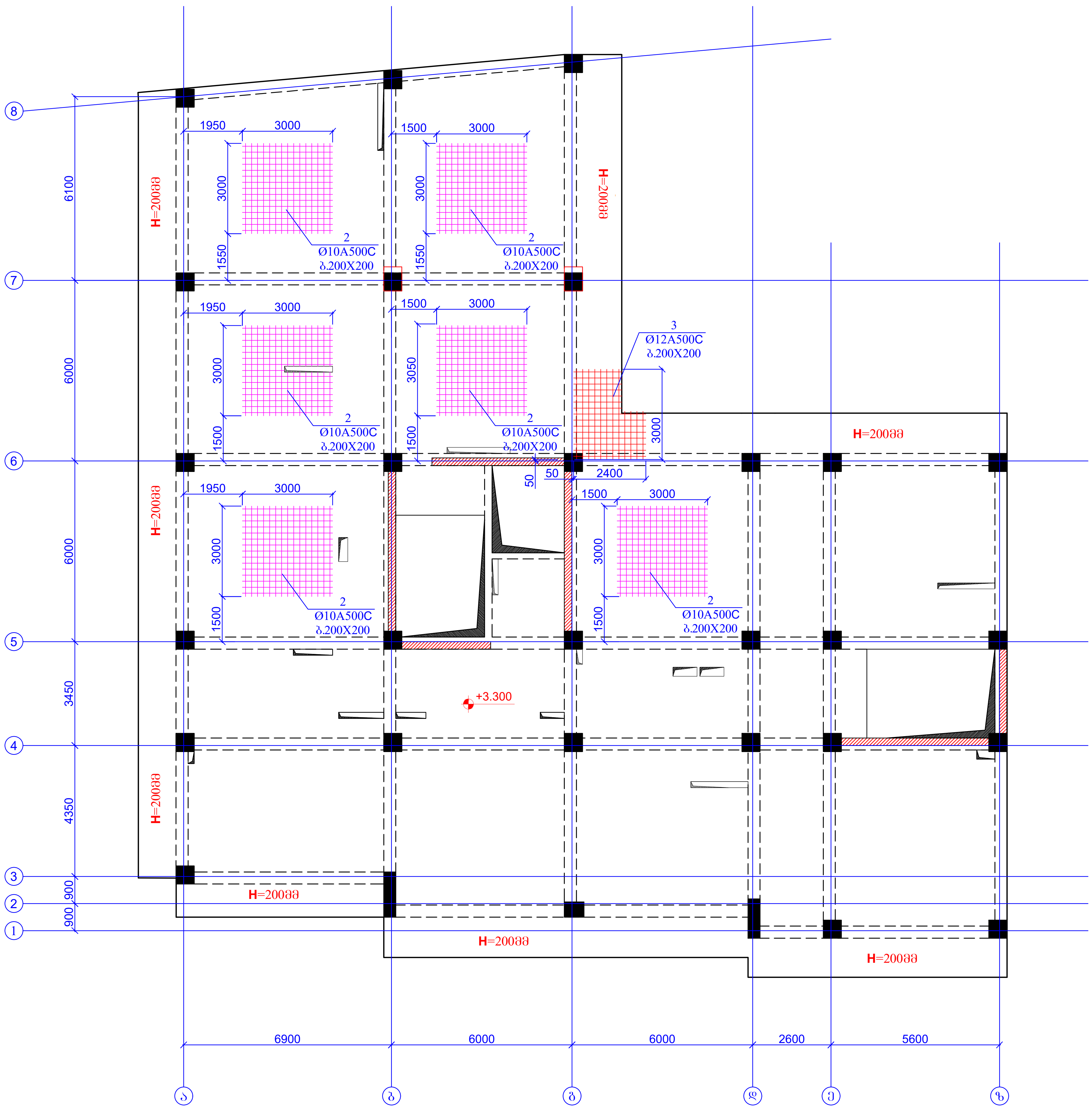

ფურცლის ფორმატი A3	ქ. თბილისი 2025	
	ფაილის დასახელება:	
პროექტის სახელწოდება: მრავალბინიანი საცხოვრებელი სახლი ვარკეთილში, ს/კ 01.19.20.005.034		
თანამდებობა	გვარი	ხელმოწერა
შეასრულა	ზ.ყველაშვილი	
შეამოწმა	თ.მაცაბერიძე	თ.
პროექტის №:	ნახაზის სახელწოდება: გადახურვის ფილის ქვედა შრის დამატებითი არმირების გეგმა ნიშნ. +3.300	
თარიღი: 02 ივნისი 2025		
კონსტრუქციული პროექტი		
სტადია	მუშა პროექტი	
ნახაზის #:	კ- 109B	რევიზია: 04

გაძლიერების ფილის ზედა შრის დამატებითი არმირების გეგმა
ნიშნ. +3.300
მ. 1:150

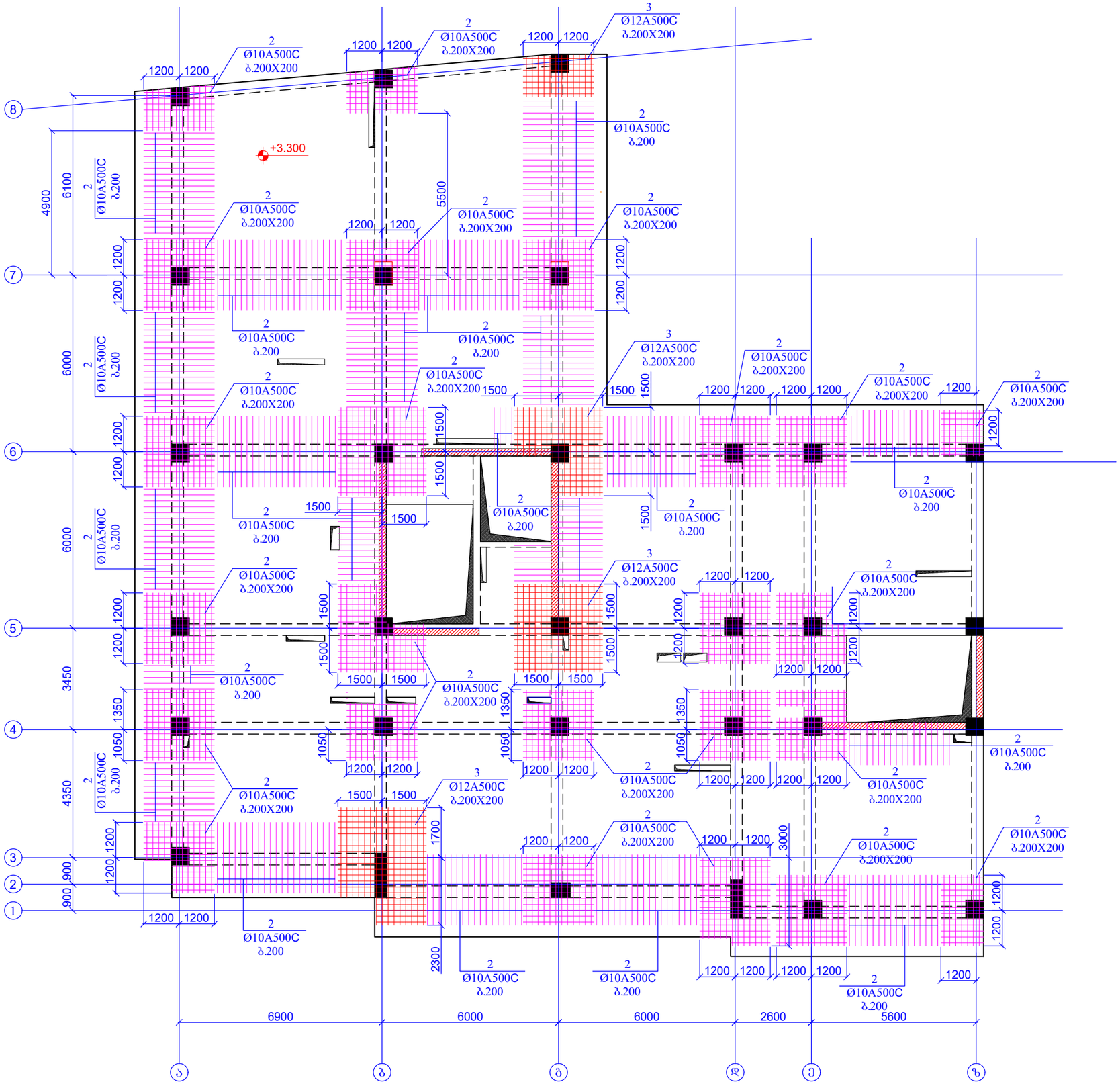

ფურცლის ფორმატი A3		ქ. თბილისი 2025
		ფაილის დასახელება:
პროექტის სახელწოდება: მრავალბინიანი საცხოვრებელი სახლი ვარკეთილში, ს/ნ 01.19.20.005.034		
თანამდებობა	გვარი	ხელმოწერა
შემსრულა	ზ.ქვილაქვილი	
შემოწმა	თ.მაცაბერიძე	
პროექტის №:	ნახაზის სახელწოდება:	
თარიღი: 02 თებერვალი 2025	გაძლიერების ფილის ზედა შრის დამატებითი არმირების გეგმა ნიშნ. +3.300	
კონსტრუქციული პროექტი		
სტადია	მუშა პროექტი	
ნახაზის #:	ა- 109G	ფურცლების რაოდენობა: 04

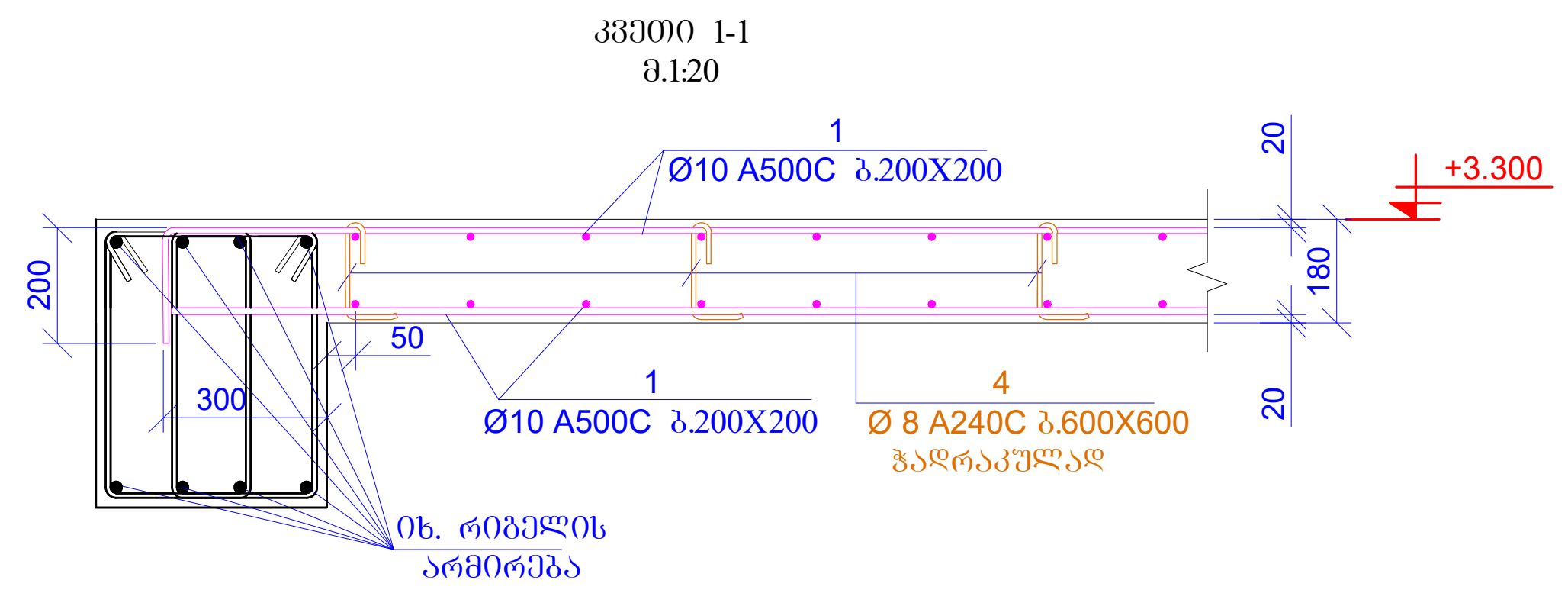

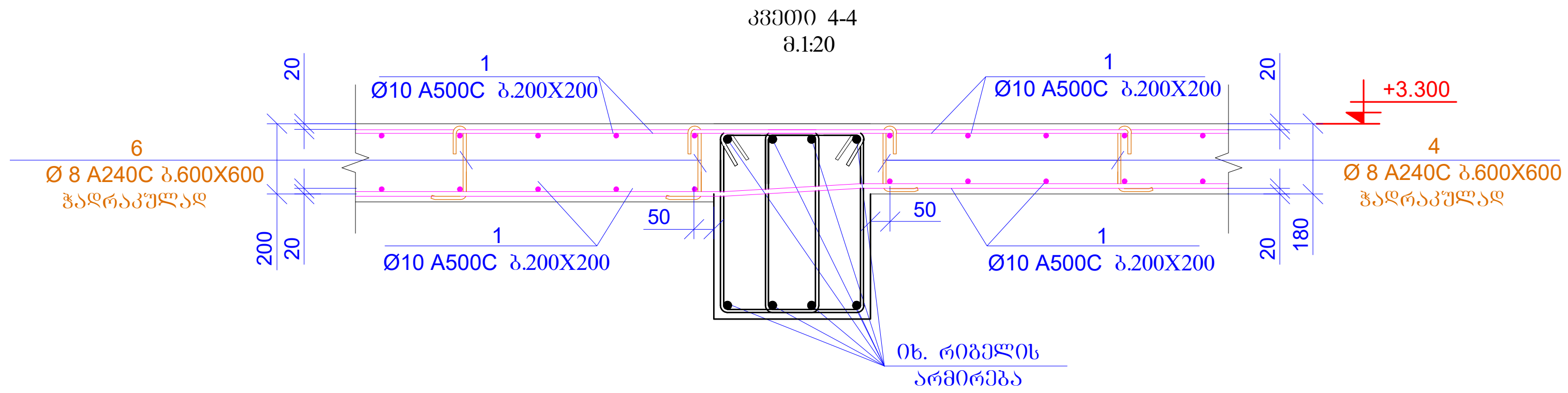

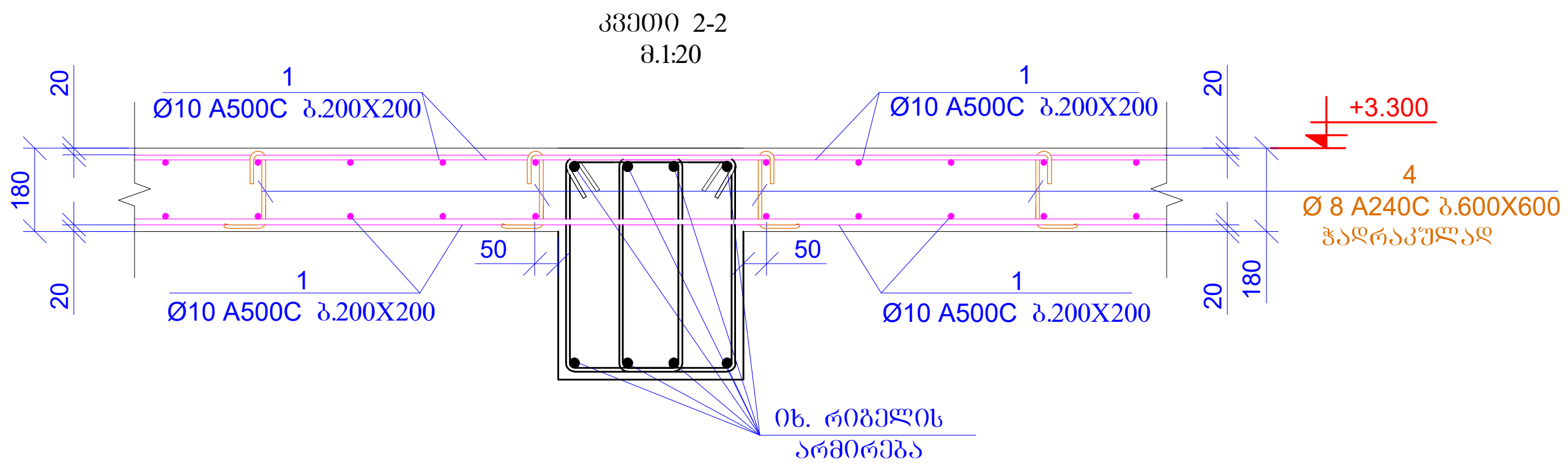

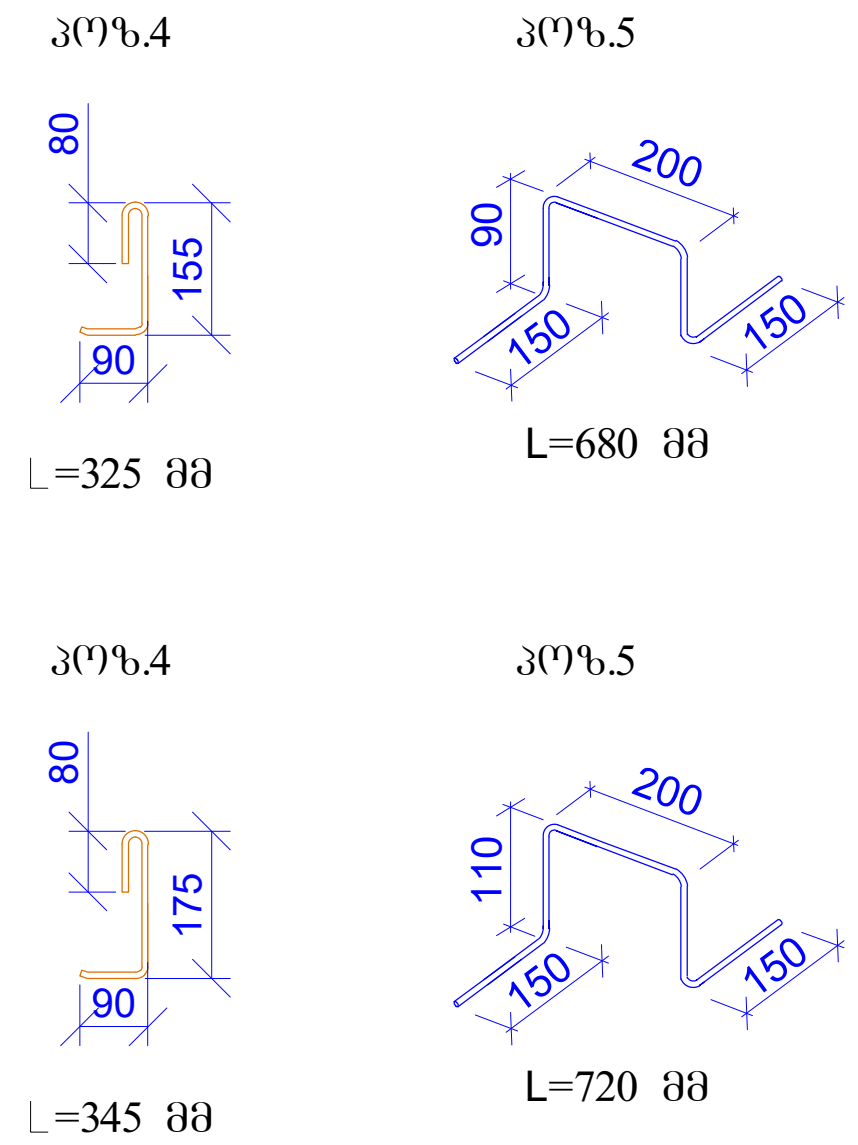

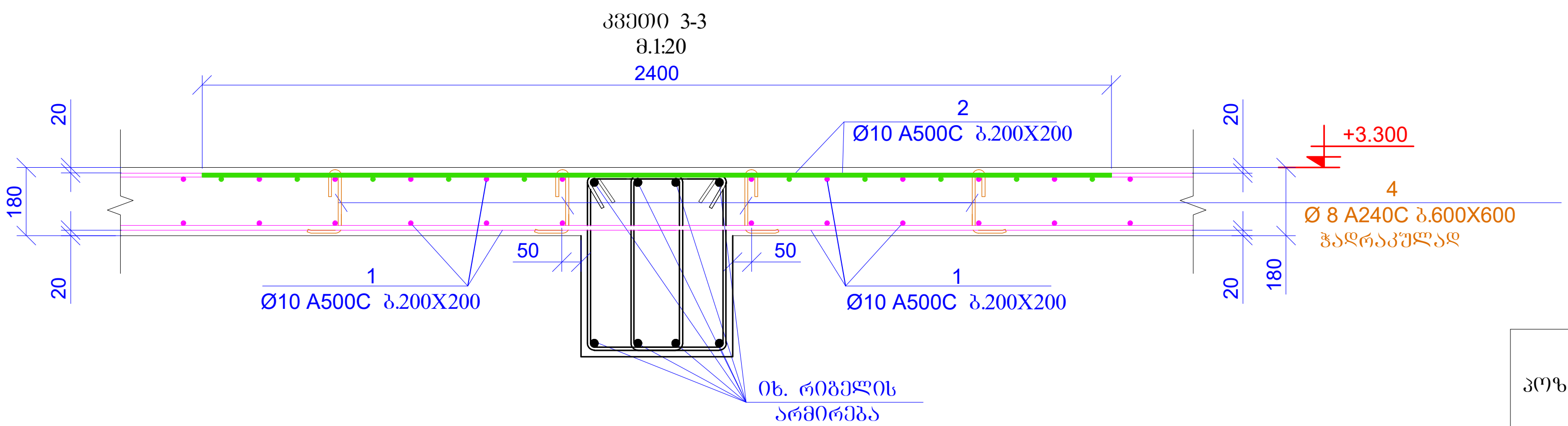

პოზ.	ა დ ნ ი შ ვ ნ ა	დ ა ს ა ხ ე ლ ე ბ ა				რაოდ.	წონა, კგ	
		ბადახურვის ფილა ნიშნ. +3.300;						
		დეტალები					ერთეული (კგ)	სულ (კგ)
1	დაიჭრას ადგილზე	Ø	10	A500C	ℓ= 13400000	-	8270.56	8270.56
2	დაიჭრას ადგილზე	Ø	10	A500C	ℓ= 2680000	-	1654.11	1654.11
3	დაიჭრას ადგილზე	Ø	12	A500C	ℓ= 360000	-	319.96	319.96
4		Ø	8	A240C	ℓ= 325	1200	0.13	154.05
5		Ø	8	A240C	ℓ= 680	450	0.27	120.87
6		Ø	8	A240C	ℓ= 345	280	0.14	38.16
7		Ø	8	A240C	ℓ= 720	100	0.28	28.44
							ჯამი:	10586.16
		ბეტონი B25						122.94

ფურცლის ფორმატი A3	ქ. თბილისი 2025	
	ფაილის დასახელება:	
პროექტის სახელწოდება: მრავალბინიანი საცხოვრებელი სახლი ვარკეთილში, ს/კ 01.19.20.005.034		
თანამდებობა	გვარი	ხელმოწერა
შეასრულა	ზ.ქველაშვილი	
შეამოწმა	თ.მაცაბერიძე	თ. [signature]
პროექტის №:	ნახაზის სახელწოდება: კვეთი 1-1; 2-2; 3-3; 4-4 სპეციფიკაცია	
თარიღი: 02 ივნისი 2025		
კონსტრუქციული პროექტი		
სტადია	მუშა პროექტი	
ნახაზის #:	კ- 109D	რევიზია: 04

გადახურვის ფილის ძირითადი არმირების გეგმა
ნიშნ. +6.550
მ. 1:150

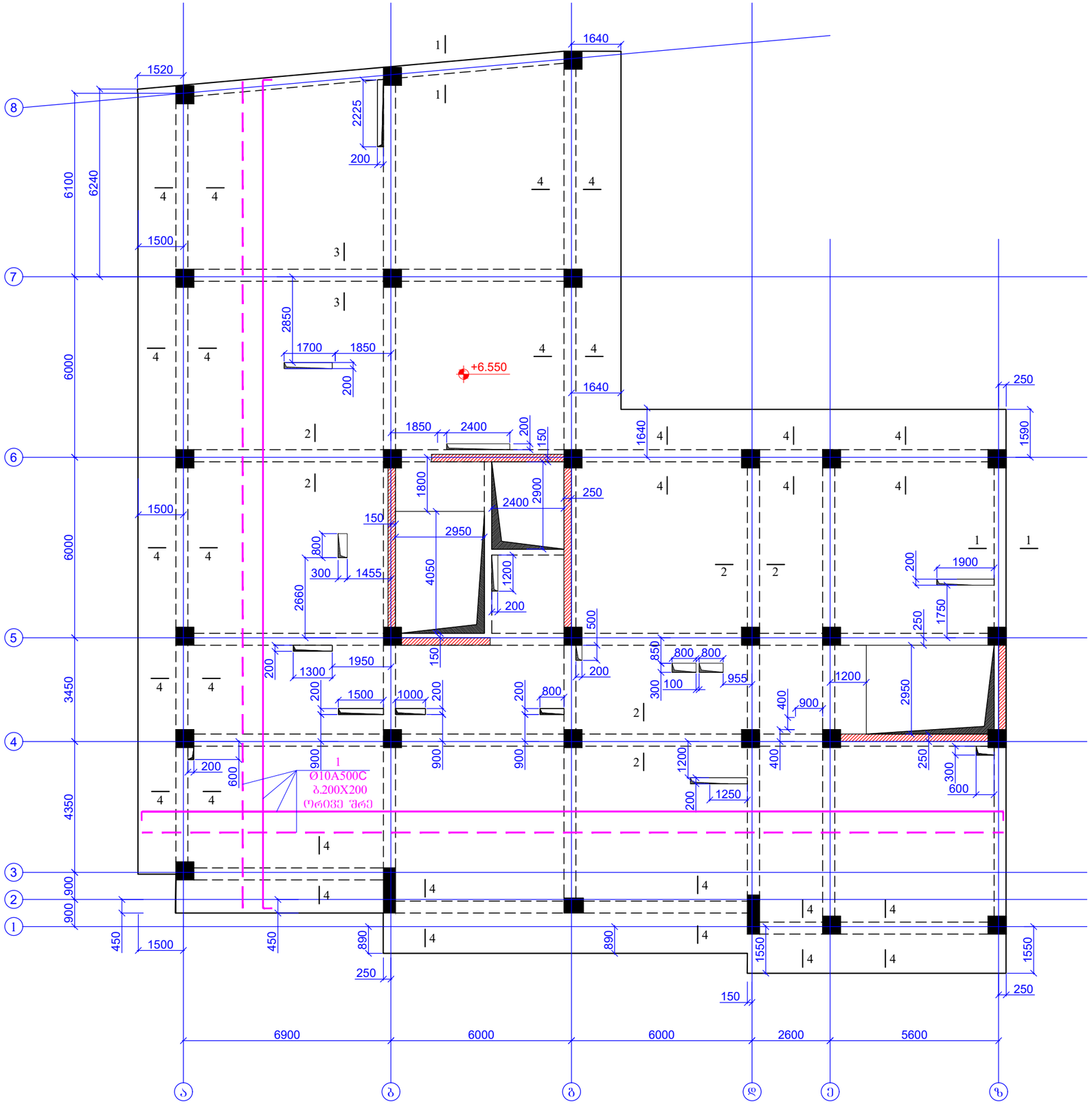

ფურცლის ფორმატი A3		ქ. თბილისი 2025
		შპილის დასახელება:
პროექტის სახელწოდება: მრავალბინიანი საცხოვრებელი სახლი ვარკეთილში, ს/კ 01.19.20.005.034		
თანამდებობა	გვარი	ხელმოწერა
შეასრულა	ზ.ქველაძვილი	
შეამოწმა	თ.მაცაბერიძე	
პროექტის №:	ნახაზის სახელწოდება:	
თარიღი: 02 ივნისი 2025	გადახურვის ფილის ძირითადი არმირების გეგმა ნიშნ. +6.550	
კონსტრუქციული პროექტი		
სტადია	შშმა პროექტი	
ნახაზის #:	პ- 110	რევიზია: 04

გადახურვის ფილის ქვედა შრის დამატებითი არმირების ბეჭმა
ნ0მნ. +6.550
მ. 1:150

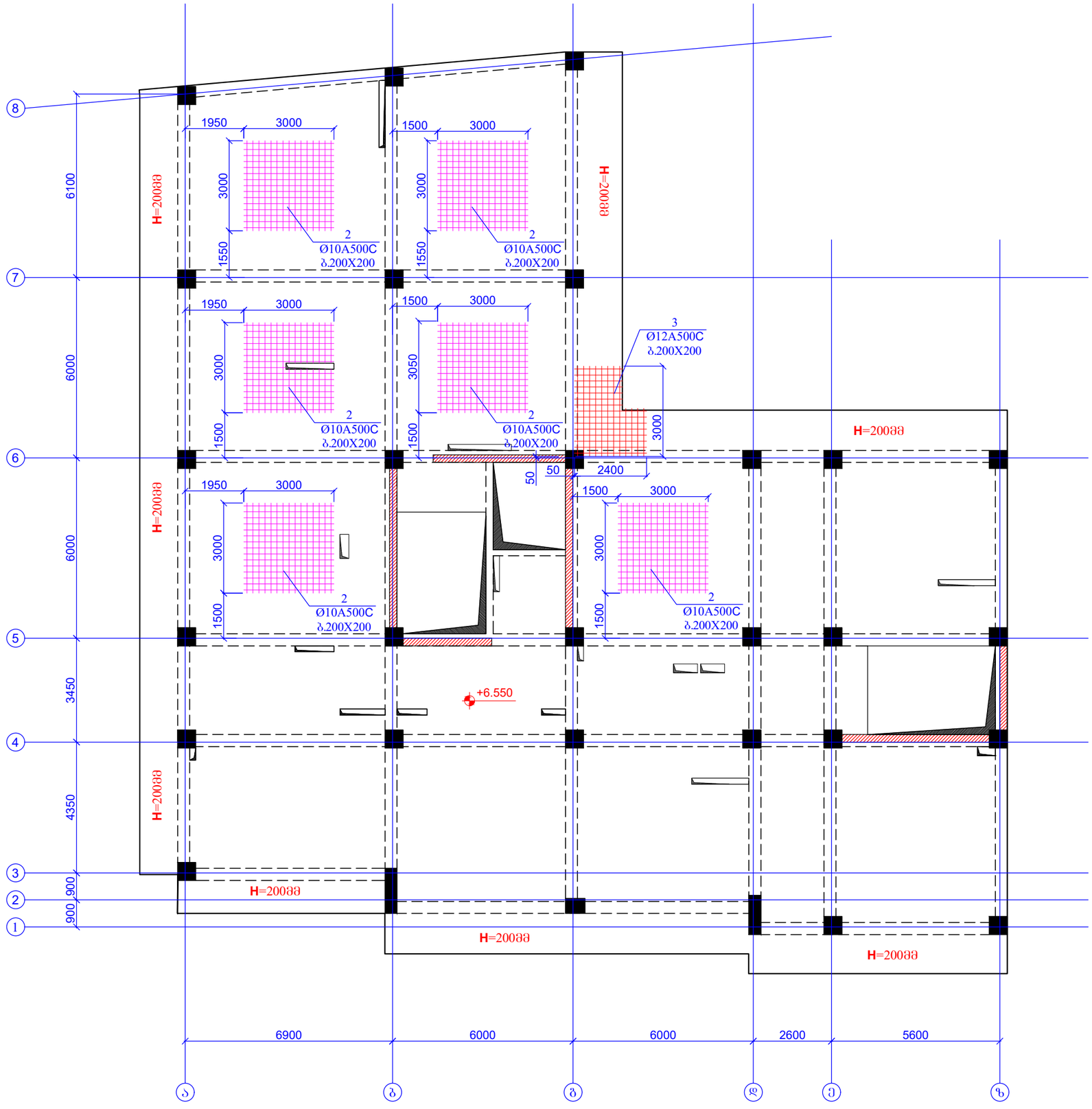

ფურცლის ფორმატი A3		ქ. თბილისი 2025
		ფილის დახახელება:
პროექტის სახელწოდება: მრავალბინიანი საცხოვრებელი სახლი ვარკეთილში, ს/ნ 01.19.20.005.034		
თანამდებობა	გვარი	ხელმოწერა
შეასრულა	ზ.ქველაშვილი	
შეამოწმა	თ.მაცაბერიძე	
პროექტის №:	ნახაზის სახელწოდება:	
თარიღი: 02 ივნისი 2025		
კონსტრუქციული პროექტი	გადახურვის ფილის ქვედა შრის დამატებითი არმირების ბეჭმა ნ0მნ. +6.550	
სტადია	მუშა პროექტი	
ნახაზის #:	კ- 111	რევიზია: 04

გადახურვის ფილის ზედა შრის დამატებითი არმირების გეგმა
ნიშნ. +6.550
მ. 1:150

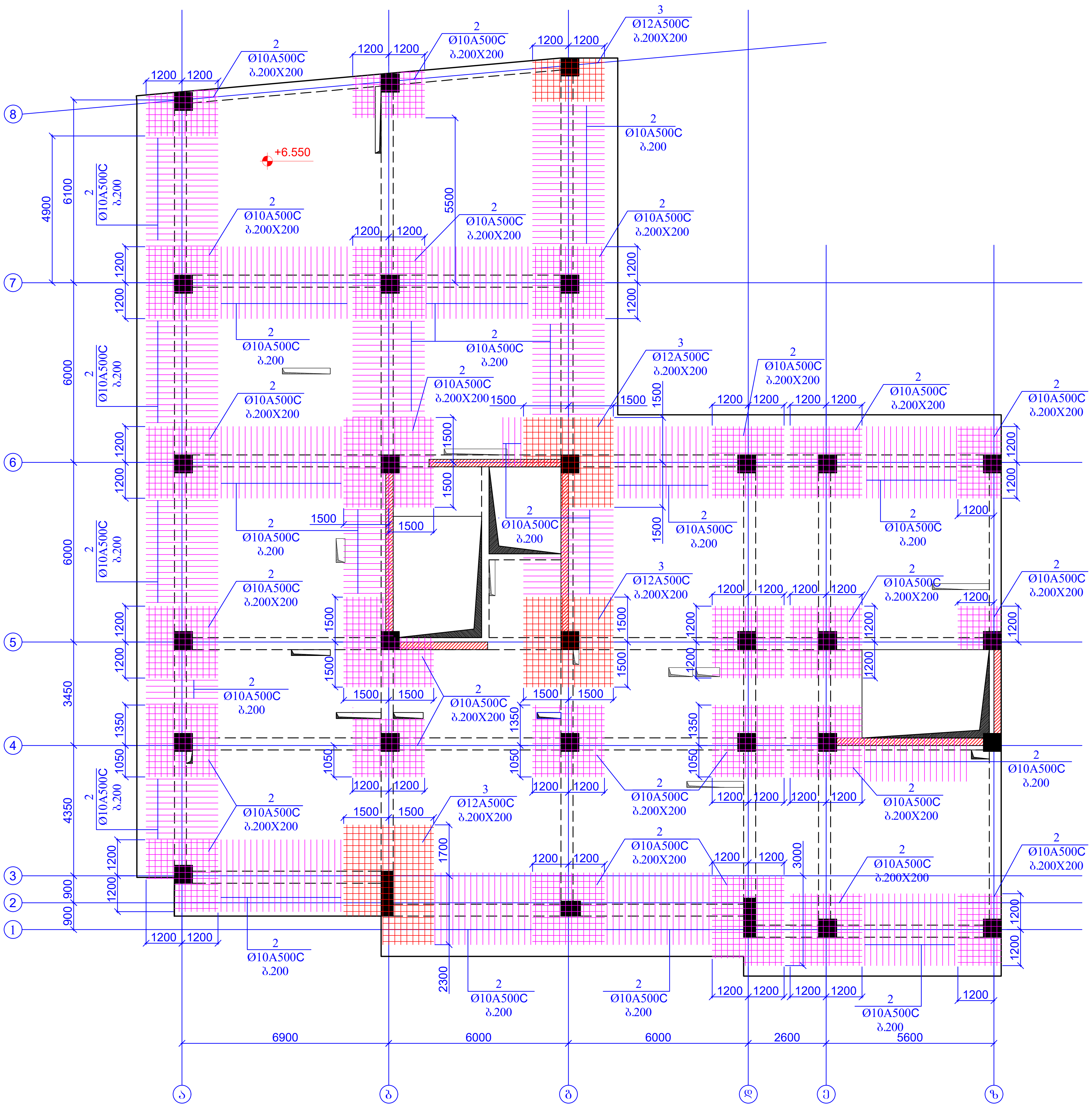

ფურცლის ფორმატი A3	ქ. თბილისი 2025
	ფაილის დასახელება:

პროექტის სახელწოდება:
მრავალბინიანი საცხოვრებელი სახლი ვარკეთილში,
ს/კ 01.19.20.005.034

თანამდებობა	გვარი	ხელმოწერა
შეასრულა	ზ.ყველაშვილი	
შეამოწმა	თ.მაცაბერიძე	

პროექტის №:	ნახაზის სახელწოდება:
თარიღი: 02 ივნისი 2025	გადახურვის ფილის ზედა შრის დამატებითი არმირების გეგმა ნიშნ. +6.550
კონსტრუქციული პროექტი	
სტადია	მუშა პროექტი
ნახაზის #:	კ- 112 რევიზია: 04

კვეთი 1-1
მ.1:20

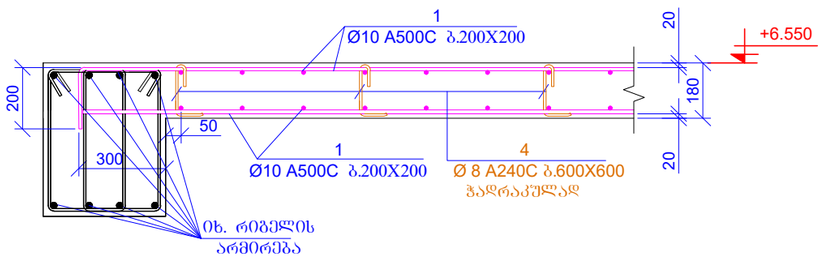

კვეთი 4-4
მ.1:20

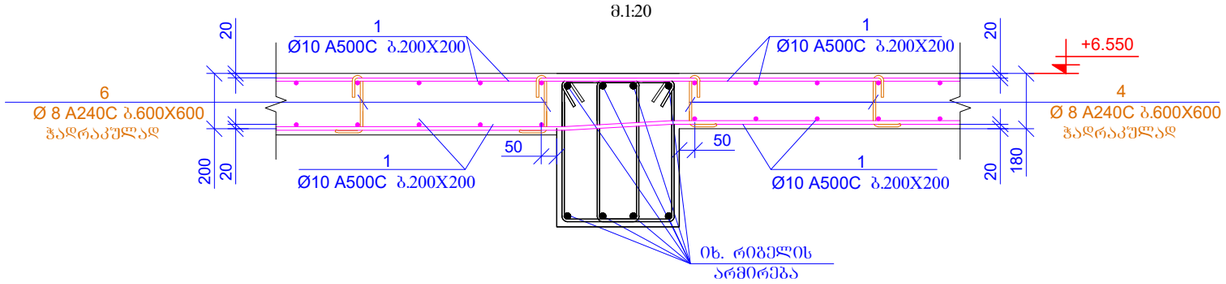

კვეთი 2-2
მ.1:20

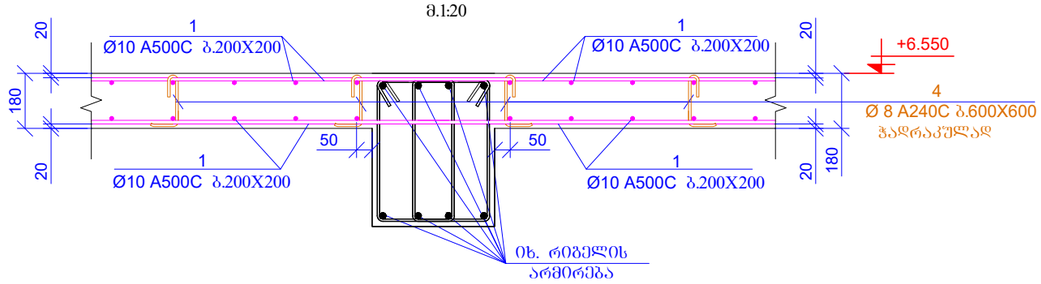

კვეთი 3-3
მ.1:20

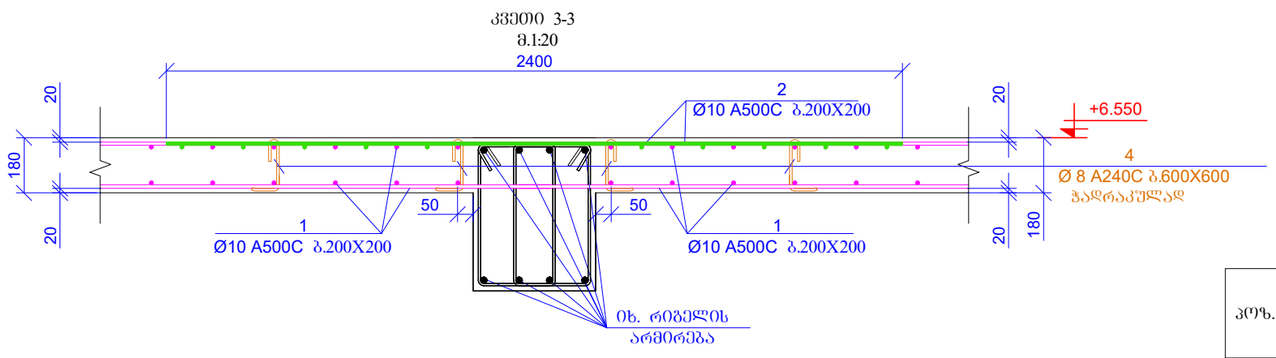

პოზ.4

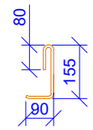

L=325 მმ

პოზ.5

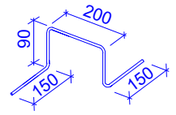

L=680 მმ

პოზ.4

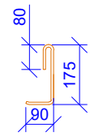

L=345 მმ

პოზ.5

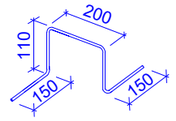

L=720 მმ

პოზ.	ა ღ ნ ი შ ვ ნ ა	დ ა ს ა ხ ე ლ ე ბ ა		რაოდ.	წონა, კგ	
		გადახურვის ფილა ნიშნ. +6.550				
		დეტალები			ერთეულის (კგ)	სულ (კგ)
1	დაიჭრას ადგილზე	Ø 10 A500C	ℓ= 13400000	-	8270.56	8270.56
2	დაიჭრას ადგილზე	Ø 10 A500C	ℓ= 2680000	-	1654.11	1654.11
3	დაიჭრას ადგილზე	Ø 12 A500C	ℓ= 360000	-	319.96	319.96
4		Ø 8 A240C	ℓ= 325	1200	0.13	154.05
5		Ø 8 A240C	ℓ= 680	450	0.27	120.87
6		Ø 8 A240C	ℓ= 345	280	0.14	38.16
7		Ø 8 A240C	ℓ= 720	100	0.28	28.44
					ჯამი:	10586.16
		ბეტონი B25				122.94

ფურცლის ფორმატი A3		თ. თბილისი 2025
		შპილის დასახელება:
პროექტის სახელწოდება: მრავალბინიანი საცხოვრებელი სახლი ვარკეთილში, ს/ე 01.19.20.005.034		
თანამდებობა	გვარი	ხელმოწერა
შესრულა	ზ.ქველაშვილი	
შეამოწმა	თ.მაცაბერიძე	
პროექტის №:	ნახაზის სახელწოდება:	
თარიღი: 02 თებერვალი 2025	კვეთი 1-1; 2-2; 3-3; 4-4 სპეციფიკაცია	
კონსტრუქციული პროექტი		
სტადია	შშმა პროექტი	
ნახაზის #:	პ- 113	რევიზია: 04

გადახურვის ფილის ძირითადი არმირების გეგმა
ნიშნ. +9.800; +13.050; +16.300; +19.550; +22.800; +26.050
მ. 1:150

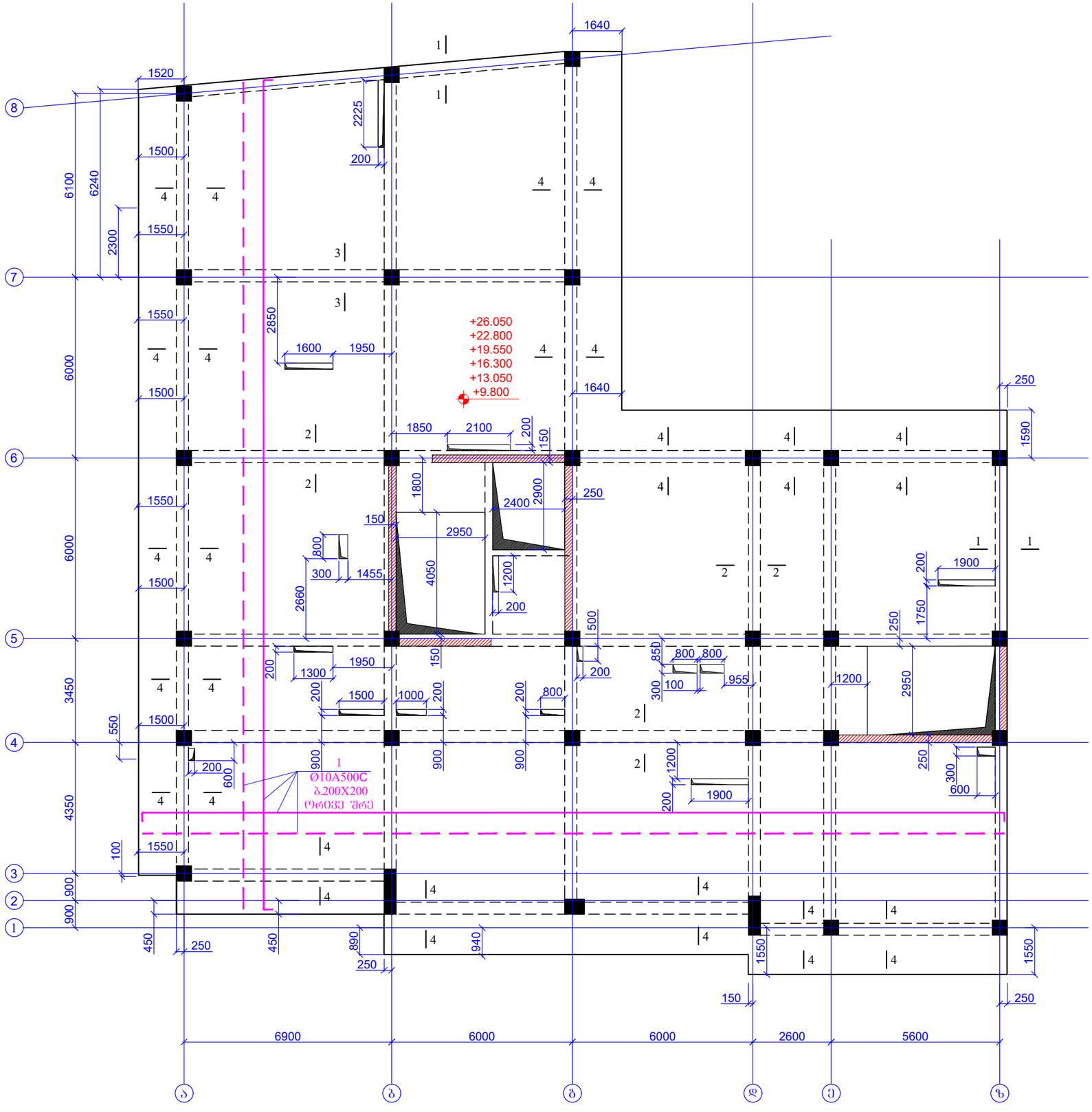

ფურცლის ფორმატი A3		ქ. თბილისი 2025
		შპილის დასახელება:
პროექტის სახელწოდება: მრავალბინიანი საცხოვრებელი სახლი ვარკეთილში, ს/ს 01.19.20.005.034		
თანამდებობა	გვარი	ხელმოწერა
შესრულა	ზ.ქველაშვილი	
შეამოწმა	თ.მაცაბერიძე	
პროექტის №:	ნახაზის სახელწოდება:	
თარიღი: 02 თებერვალი 2025	გადახურვის ფილის ძირითადი არმირების გეგმა ნიშნ. +9.800; +13.050; +16.300; +19.550; +22.800; +26.050	
კონსტრუქციული პროექტი		
სტადია	მუშა პროექტი	
ნახაზის #:	კ- 114	რევიზია: 04

გადახურვის ფილის ქვედა შრის დამატებითი არმირების გეგმა
ნ0შნ. +9.800; +13.050; +16.300; +19.550; +22.800; +26.050
მ. 1:150

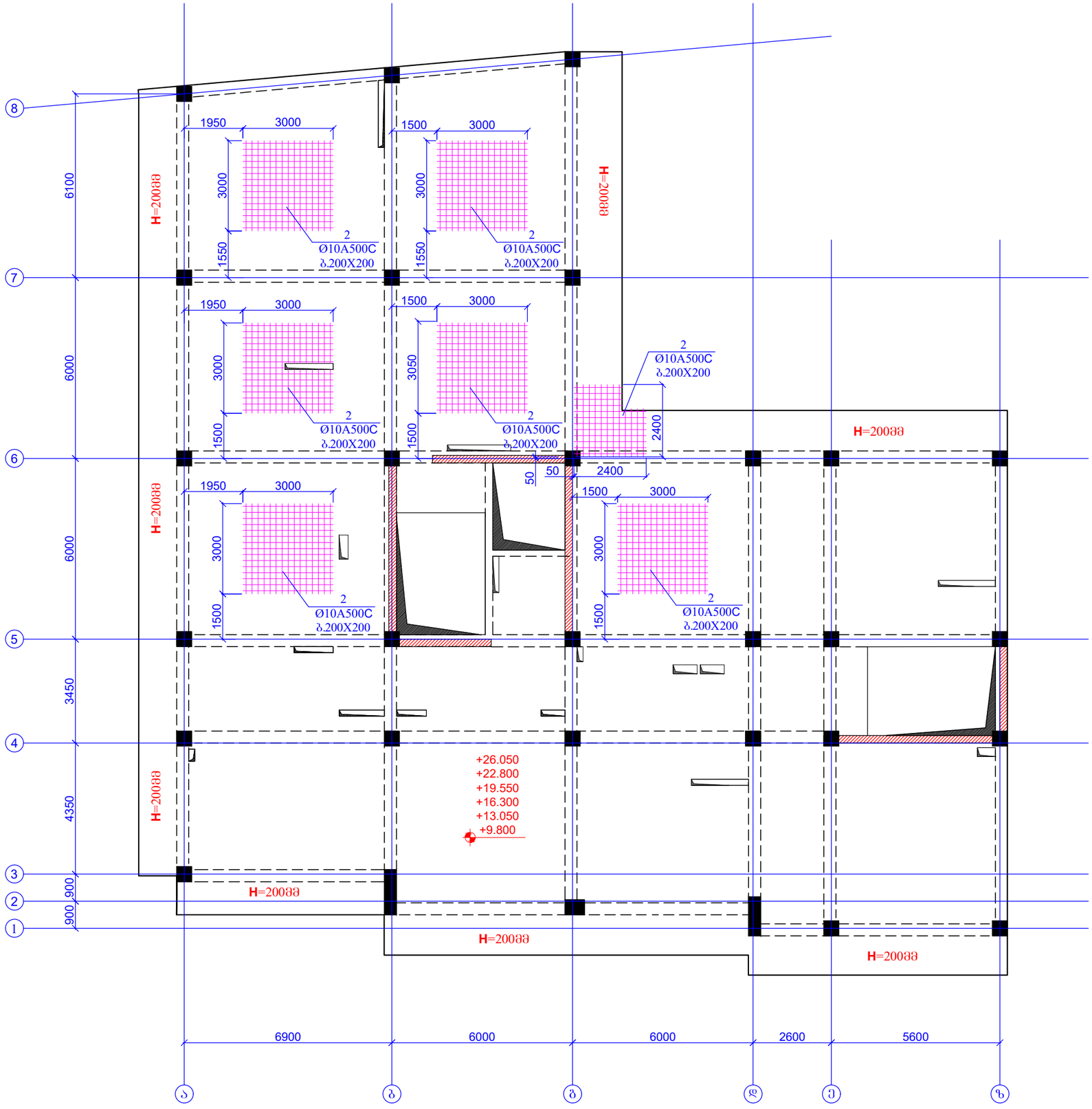

ფურცლის ფორმატი A3		ძ. თბილისი 2025
		შპილის დასახელება:
პროექტის სახელწოდება: მრავალბინიანი საცხოვრებელი სახლი ვარკეთილში, ს/ს 01.19.20.005.034		
თანამდებობა	გვარი	ხელმოწერა
შესრულა	ზ.ქველაშვილი	
შეამოწმა	თ.შაცაბერიძე	
პროექტის №:	ნახაზის სახელწოდება:	
თარიღი: 02 თებერვალი 2025	გადახურვის ფილის ქვედა შრის დამატებითი არმირების გეგმა ნ0შნ. +9.800; +13.050; +16.300; +19.550; +22.800; +26.050	
კონსტრუქციული პროექტი		
სტადია	მუშა პროექტი	
ნახაზის #:	კ- 115	რევიზია: 04

გადახურვის ფილის ზედა შრის დამატებითი არმირების გეგმა
ნიშნ. +9.800; +13.050; +16.300; +19.550; +22.800; +26.050
მ. 1:150

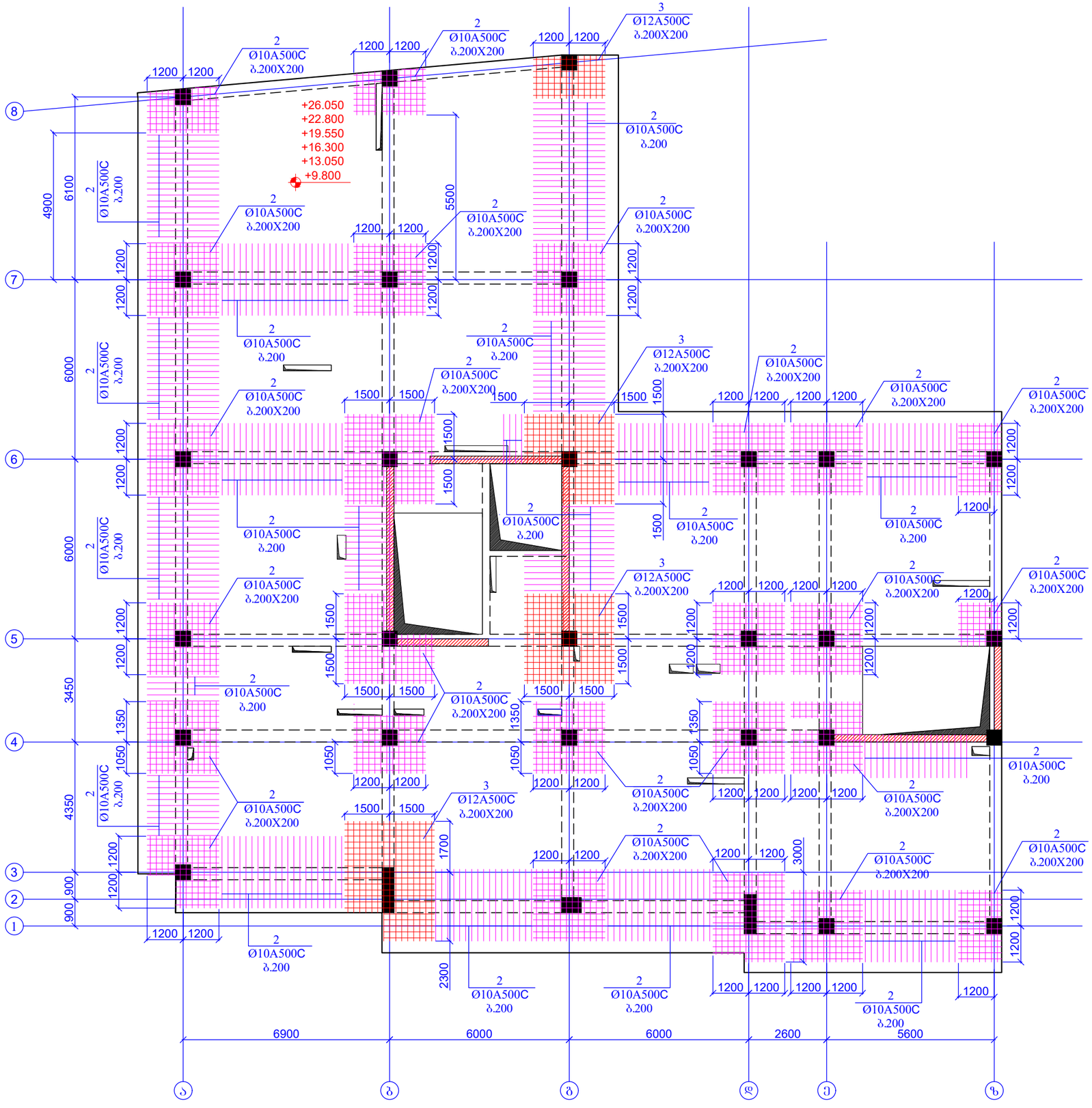

ფურცლის ფორმატი A3		ქ. თბილისი 2025
		შენობის დასახელება:
პროექტის სახელწოდება: მრავალბინიანი საცხოვრებელი სახლი ვარკეთილში, ს/ნ 01.19.20.005.034		
თანამდებობა	გვარი	ხელმოწერა
შესრულა	ზ.ქველაშვილი	
შეამოწმა	თ.მაცაბერიძე	
პროექტის №:		ნახაზის სახელწოდება:
თარიღი: 02 თებერვალი 2025		გადახურვის ფილის ზედა შრის დამატებითი არმირების გეგმა ნიშნ. +9.800; +13.050; +16.300; +19.550; +22.800; +26.050
კონსტრუქციული პროექტი		
სტადია	მუშა პროექტი	
ნახაზის #:	კ- 116	რევიზია: 04

ფურცლის დანიშნულება	
A3	ტიპიური ჩარჩოები:
	მ. ტაბლიცკის 2025

ტიპიური ჩარჩოების სერია
ჩარჩო-ტიპი 3ჩ-ჩ3ტ-ტ3ტ-ჩ3ტ-ტ3ტ-ტ3ტ-ტ

გადახურვის ფილის ძირითადი არმირების გეგმა
ნ0მნ. +29.300; +32.550
მ. 1:150

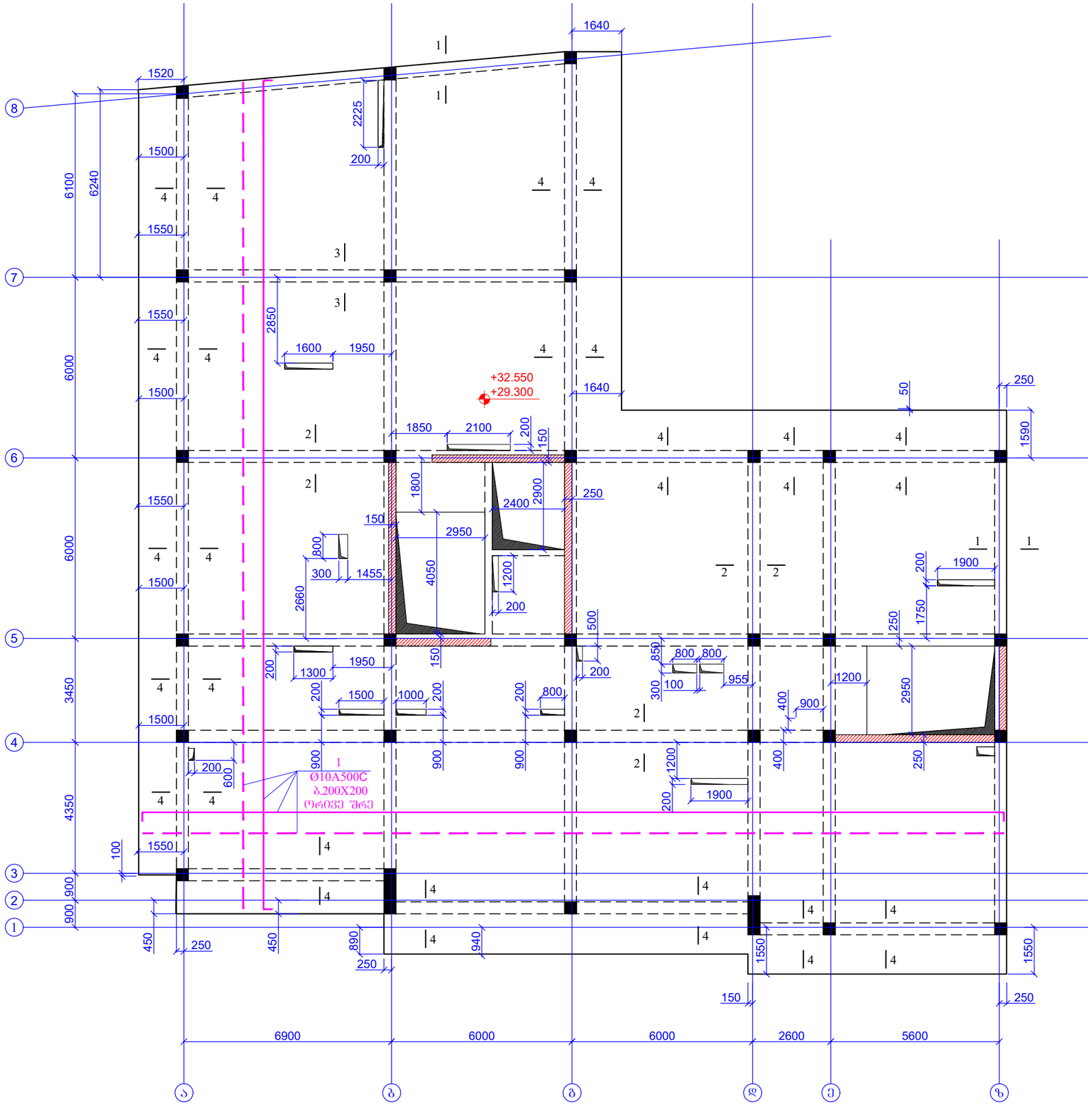

ფურცლის ფორმატი: A3	ქ. თბილისი 2025
	ფაილის დასახელება:
პროექტის სახელწოდება: მრავალბინიანი საცხოვრებელი სახლი ვარკეთილში, ს/ნ 01.19.20.005.034	
თანამდებობა	გვარი, ხელმოწერა
შემსრულა	ზ.ქველაძვილი
შემოწმა	თ.მაცაბერიძე
პროექტის №:	ნახაზის სახელწოდება:
თარიღი: 02 ივნისი 2025	გადახურვის ფილის ძირითადი არმირების გეგმა ნ0მნ. +29.300; +32.550
კონსტრუქციული პროექტი	
სტადია	მუშა პროექტი
ნახაზის #:	კ- 118 რევიზია: 04

გადახურვის ფილის ქვედა შრის დამატებითი არმირების გეგმა
ნ0მნ. +29.300; +32.550
მ. 1:150

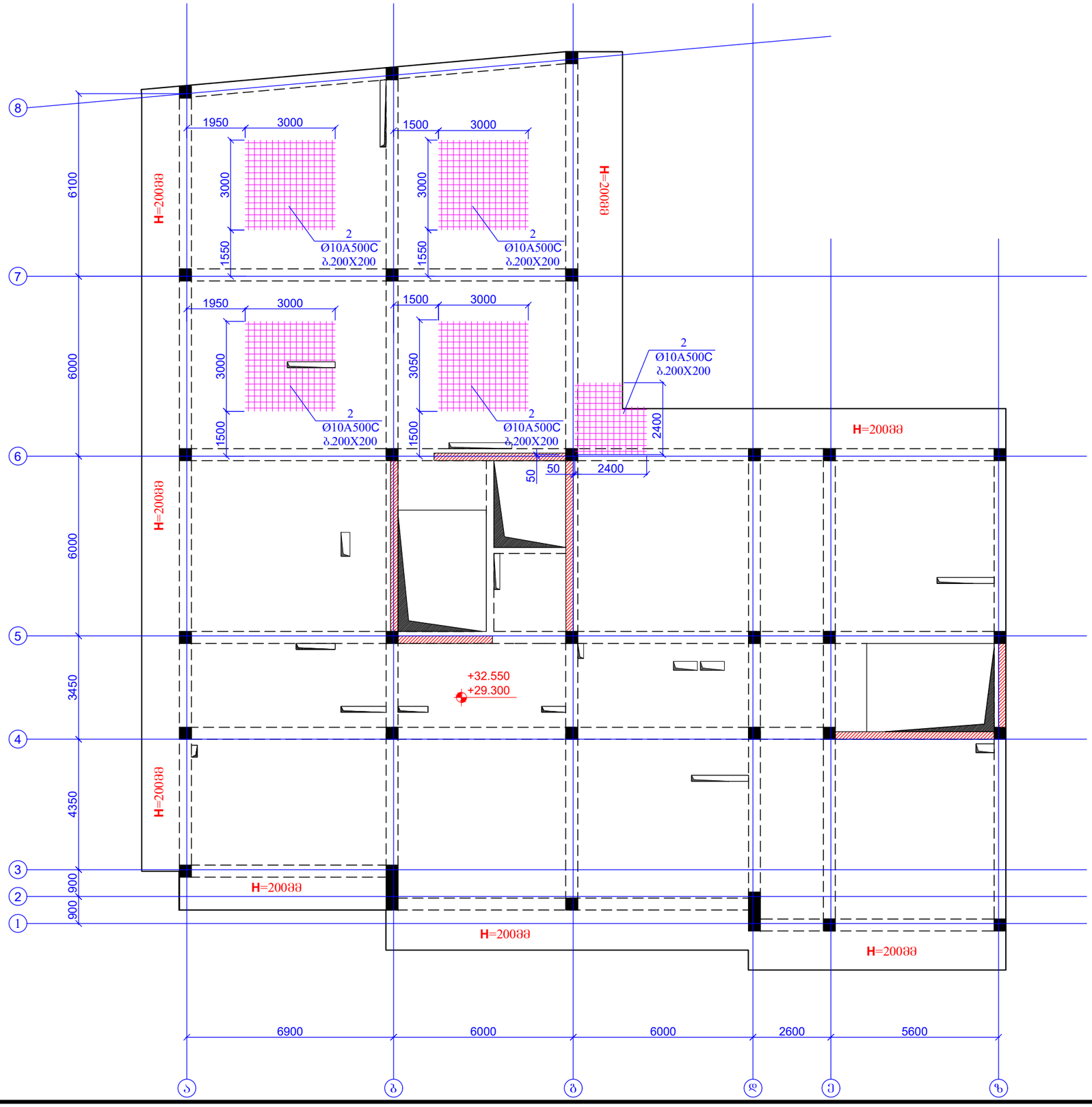

ფურცლის ფორმატი A3		ქ. თბილისი 2025
		ფაილის დასახელება:
პროექტის სახელწოდება: მრავალბინიანი საცხოვრებელი სახლი ვარკეთილში, ს/ნ 01.19.20.005.034		
თანამდებობა	გვარი	ხელმოწერა
შემსრულა	ზ.ქველაშვილი	
შემმოწმა	თ.მაცაბერიძე	
პროექტის №:	ნახაზის სახელწოდება:	
თარიღი: 02 თებერვალი 2025	გადახურვის ფილის ქვედა შრის დამატებითი არმირების გეგმა ნ0მნ. +29.300; +32.550	
კონსტრუქციული პროექტი		
სტადია	მუშა პროექტი	
ნახაზის #:	კ- 119	რევიზია: 04

გადახურვის ფილის ზედა შრის დამატებითი არმირების გეგმა
ნ0შნ. +29.300; +32.550
მ. 1:150

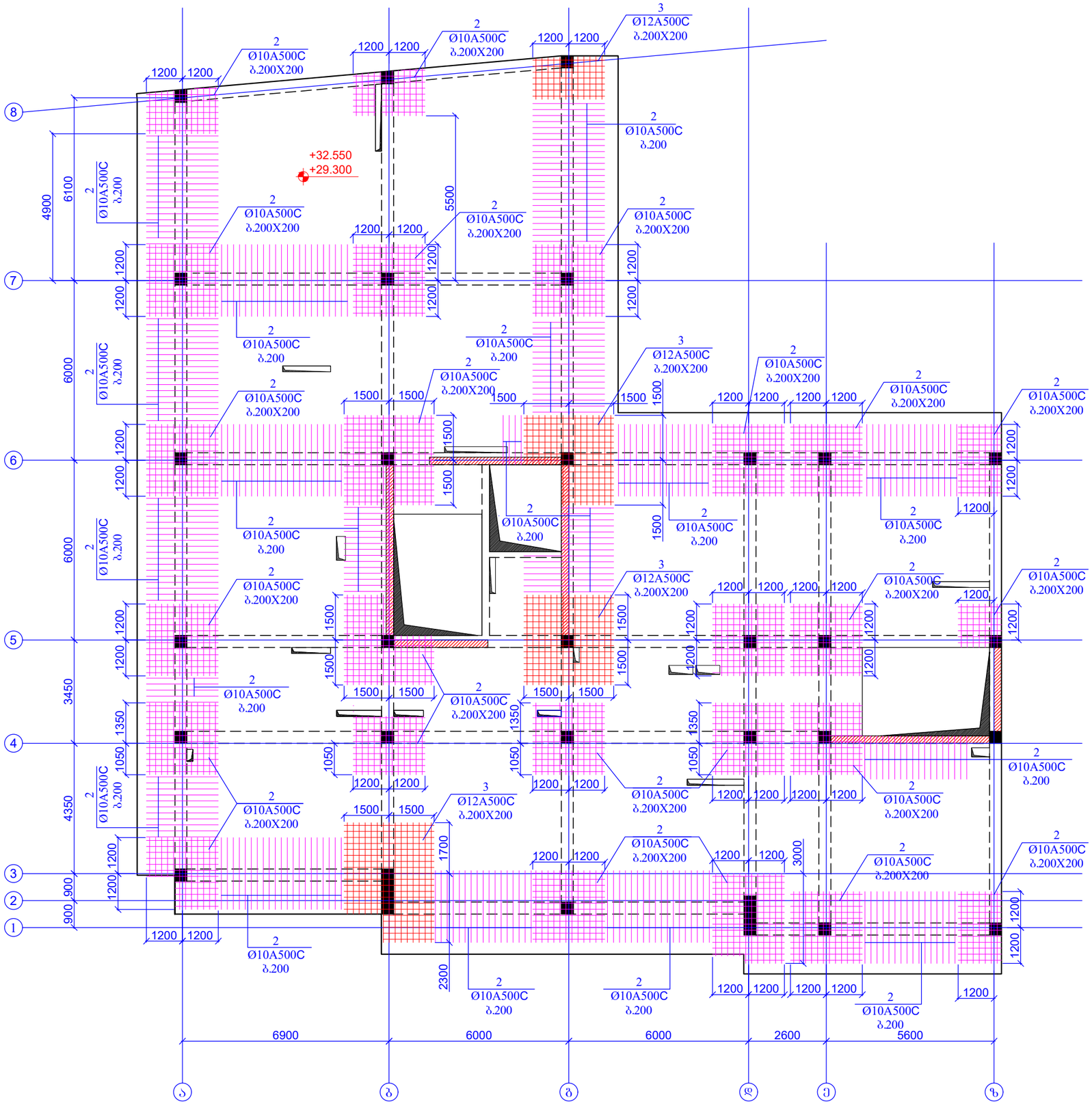

ფურცლის ფორმატი A3		ქ. თბილისი 2025
		ფაილის დასახელება:
პროექტის სახელწოდება: მრავალბინიანი საცხოვრებელი სახლი ვარკეთილში, ს/კ 01.19.20.005.034		
თანამდებობა	გვარი	ხელმოწერა
შემსრულა	ზ.ქველაძველი	
შემოწმა	თ.მაცაბერიძე	
პროექტის №:	ნახაზის სახელწოდება:	
თარიღი: 02 თებერვალი 2025	გადახურვის ფილის ზედა შრის დამატებითი არმირების გეგმა ნ0შნ. +29.300; +32.550	
კონსტრუქციული პროექტი		
სტადია	მუშა პროექტი	
ნახაზის #:	ქ- 120	რევიზია: 04

კვეთი 1-1
მ.1:20

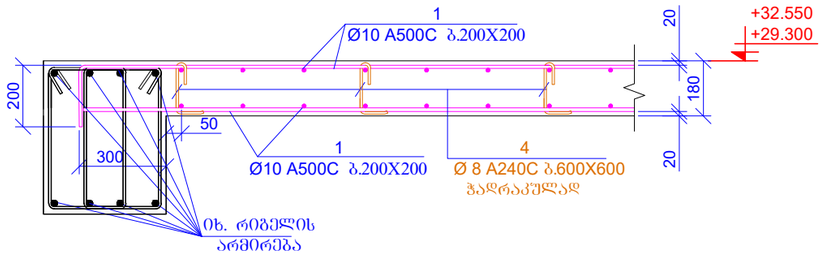

კვეთი 4-4
მ.1:20

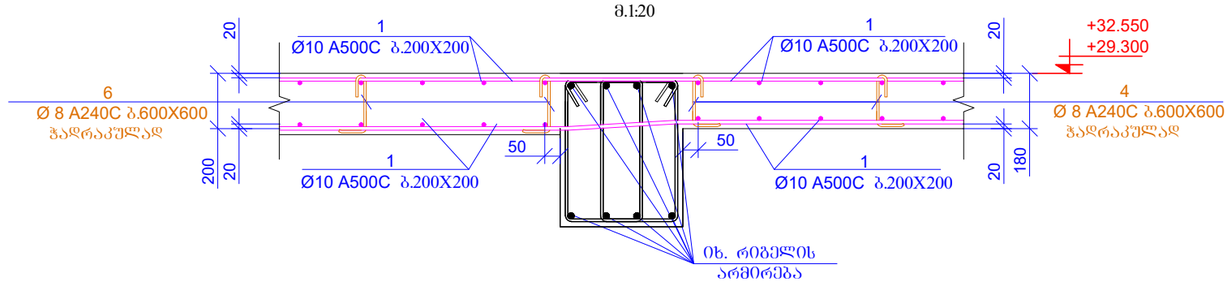

კვეთი 2-2
მ.1:20

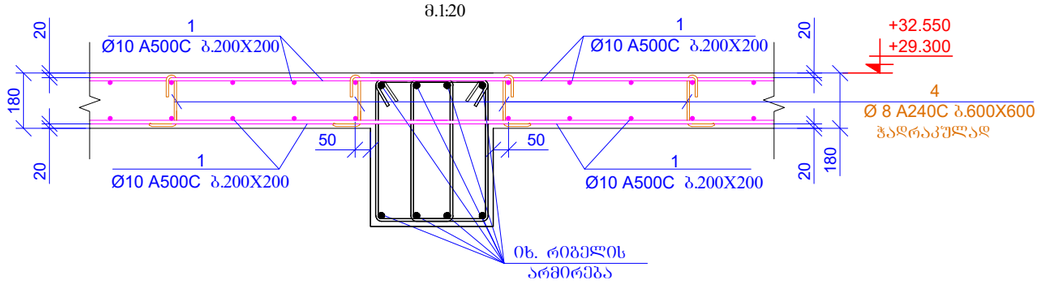

კვეთი 3-3
მ.1:20

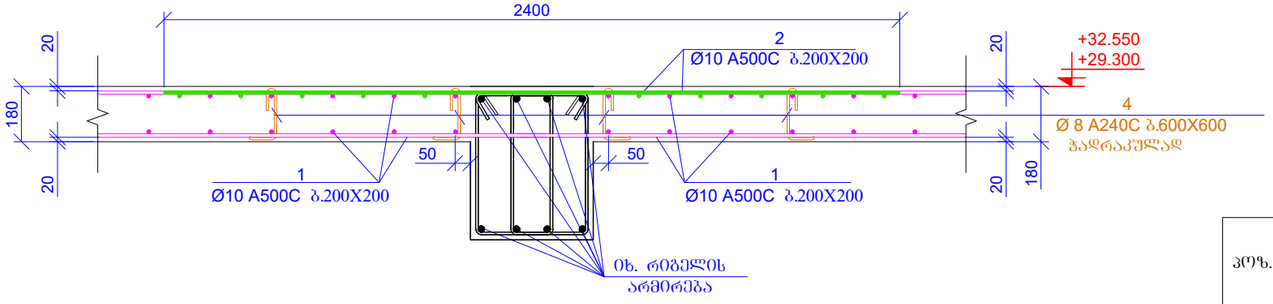

პოზ.4

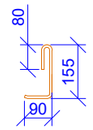

L=325 მმ

პოზ.5

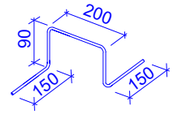

L=680 მმ

პოზ.4

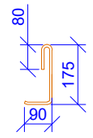

L=345 მმ

პოზ.5

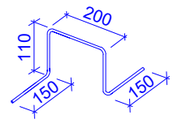

L=720 მმ

სპეციფიკაცია მოცემულია ერთი ნიშნულისთვის

პოზ.	ა ღ ნ ი შ ვ ნ ა	დ ა ს ა ხ ე ლ ე ბ ა	რაოდ.	წონა, კგ	
		ბადახშრვის ფილა ნიშნ. +29.300; +32.550			
		დეტალები		ერთეული (კგ)	სულ (კგ)
1	დაიჭრას ადგილზე	Ø 10 A500C ℓ= 13400000	-	8270.56	8270.56
2	დაიჭრას ადგილზე	Ø 10 A500C ℓ= 2470000	-	1524.50	1524.50
3	დაიჭრას ადგილზე	Ø 12 A500C ℓ= 300000	-	266.63	266.63
4		Ø 8 A240C ℓ= 325	1200	0.13	154.05
5		Ø 8 A240C ℓ= 680	450	0.27	120.87
6		Ø 8 A240C ℓ= 345	280	0.14	38.16
7		Ø 8 A240C ℓ= 720	100	0.28	28.44
				ჯამი:	10403.22
		ბეტონი B25			122.94

ფურცლის ფორმატი A3		ქ. თბილისი 2025
		შპალის დასახელება:
პროექტის სახელწოდება: მრავალბინიანი საცხოვრებელი სახლი ვარკეთილში, ს/ნ 01.19.20.005.034		
თანამდებობა	გვარი	ხელმოწერა
შესრულა	ზ.ქველაძვილი	
შემოწმა	თ.მაცაბერიძე	
პროექტის №:	ნახაზის სახელწოდება:	
თარიღი: 02 თებერვალი 2025	კვეთი 1-1; 2-2; 3-3; 4-4	
კონსტრუქციული პროექტი		
სტადია	მუშა პროექტი	
ნახაზის #:	კ- 121	რევიზია: 04

გადახურვის ფილის ძირითადი არმირების გეგმა
ნიშნ. +35.800
მ. 1:150

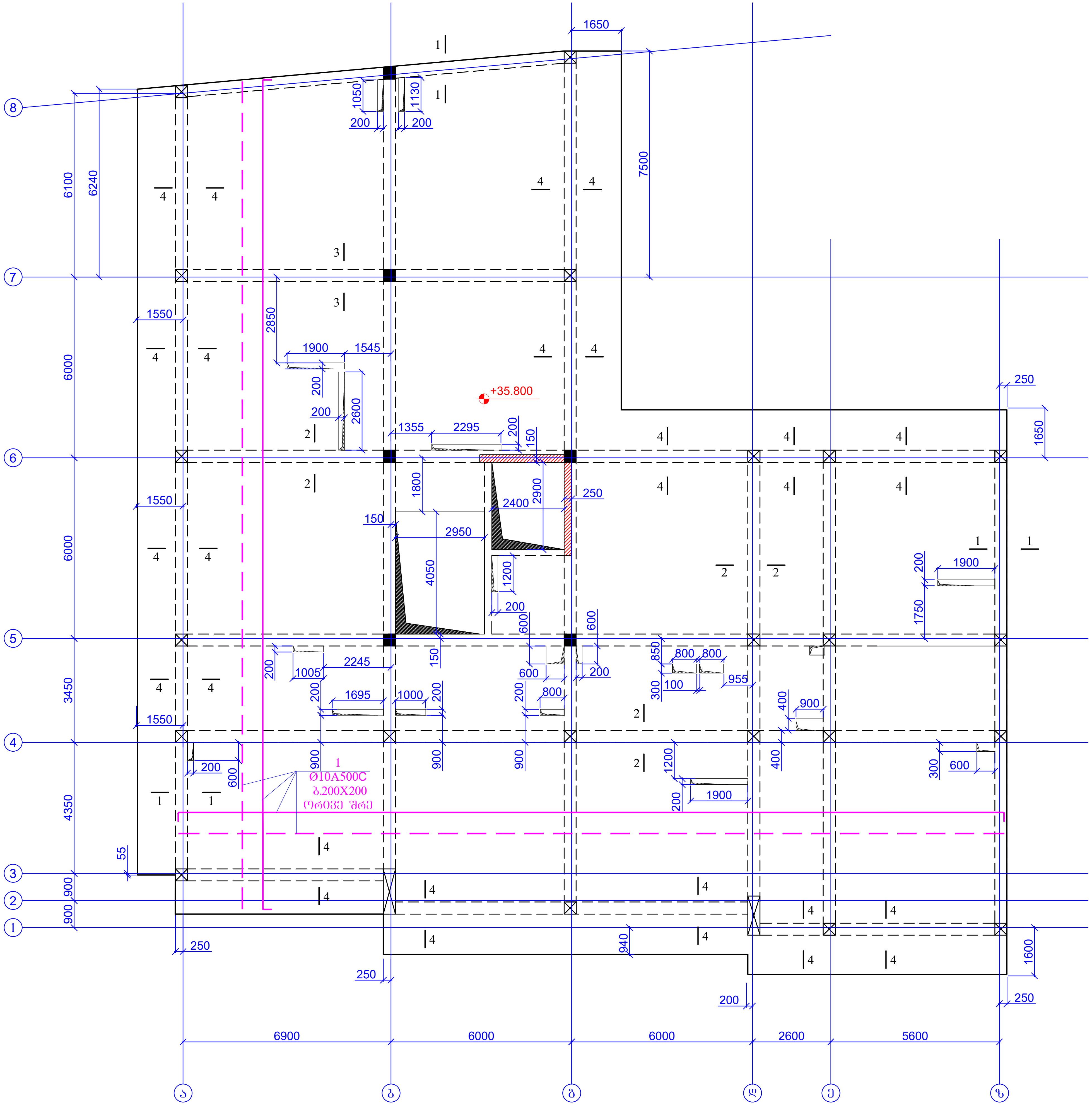

ფურცლის ფორმატი A3	ქ. თბილისი 2025
	ფაილის დასახელება:
პროექტის სახელწოდება: მრავალბინიანი საცხოვრებელი სახლი ვარკეთილში, ს/კ 01.19.20.005.034	

თანამდებობა	გვარი	ხელმოწერა
შეასრულა	ზ.ქველაშვილი	
შეამოწმა	თ.მაცაბერიძე	

პროექტის №:	ნახაზის სახელწოდება: გადახურვის ფილის ძირითადი არმირების გეგმა ნიშნ. +35.800
თარიღი: 02 ივნისი 2025	
კონსტრუქციული პროექტი	
სტადია	მუშა პროექტი
ნახაზის #:	კ- 122 რევიზია: 04

გადახურვის ფილის ქვედა შრის დამატებითი არმირების გეგმა
ნ0შნ. +35.800
მ. 1:150

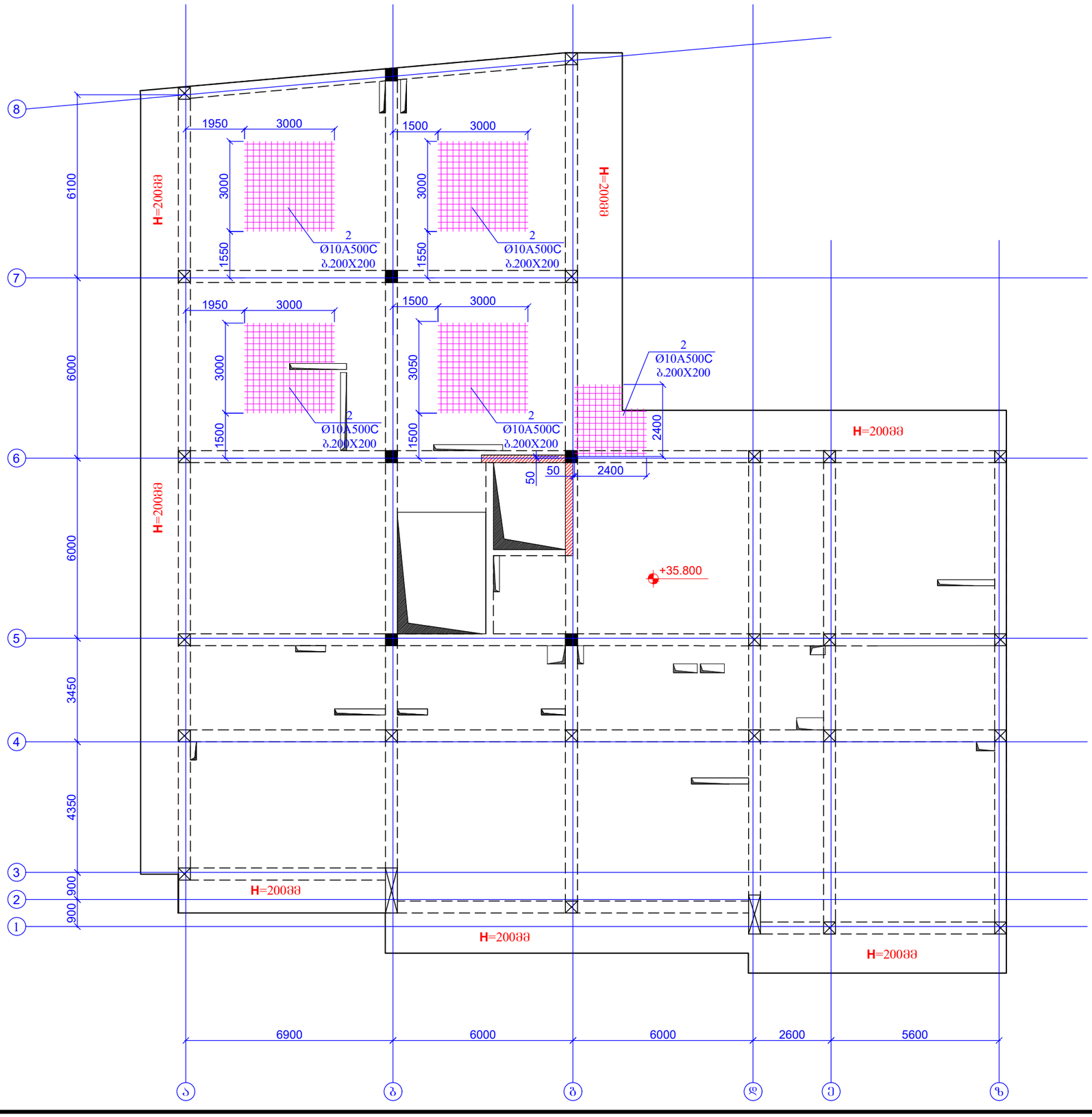

ფურცლის ფორმატი	ძ. თბილისი 2025
A3	ფაილის დასახელება:

პროექტის სახელწოდება:
მრავალბინიანი საცხოვრებელი სახლი ვარკეთილში,
ს/ს 01.19.20.005.034

თანამდებობა	გვარი	ხელმოწერა
შეასრულა	ზ.ქველაშვილი	
შეამოწმა	თ.მაცაბერიძე	

პროექტის №:	ნახაზის სახელწოდება:
თარიღი: 02 თებერვალი 2025	გადახურვის ფილის ქვედა შრის დამატებითი არმირების გეგმა ნ0შნ. +35.800
კონსტრუქციული პროექტი	
სტადია	მუშა პროექტი
ნახაზის #:	პ- 123 რევიზია: 04

გადახურვის ფილის ზედა შრის დამატებითი არმირების გეგმა
ნ0შნ. +35.800
მ. 1:150

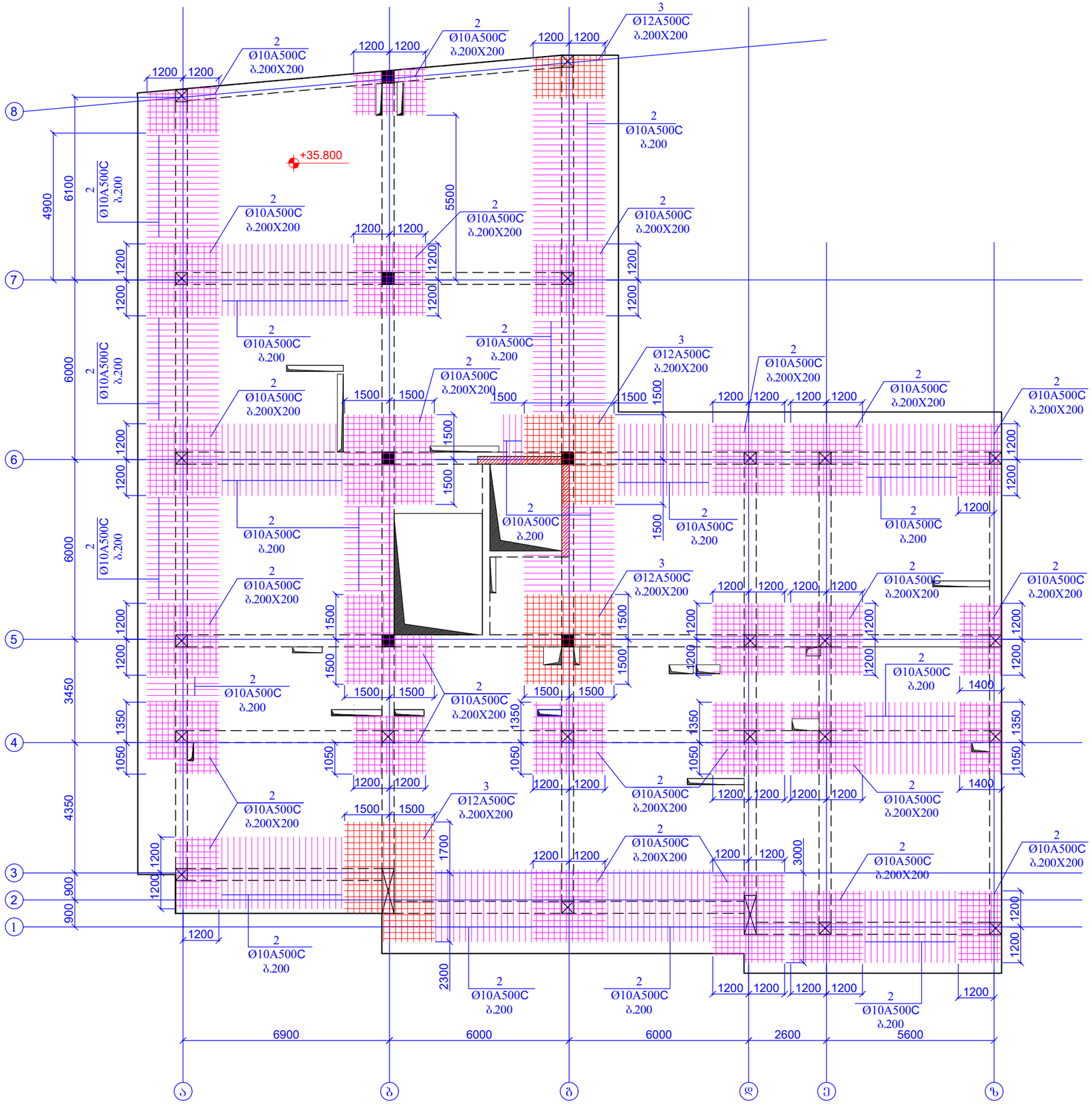

ფურცლის ფორმატი: A3		ქ. თბილისი 2025
		შპალის დასახელება:
პროექტის სახელწოდება: მრავალბინიანი საცხოვრებელი სახლი ვარკეთილში, ს/ნ 01.19.20.005.034		
თანამდებობა	ბგარი	ხელმოწერა
შემსრულა	ზ.ქველაძველი	
შეამოწმა	თ.მაცაბერიძე	
პროექტის №:	ნახაზის სახელწოდება:	
თარიღი: 02 თებერვალი 2025	გადახურვის ფილის ზედა შრის დამატებითი არმირების გეგმა ნ0შნ. +35.800	
კონსტრუქციული პროექტი		
სტადია	შშმა პროექტი	
ნახაზის #:	ქ- 124	რევიზია: 04

კვეთი 1-1
მ.1:20

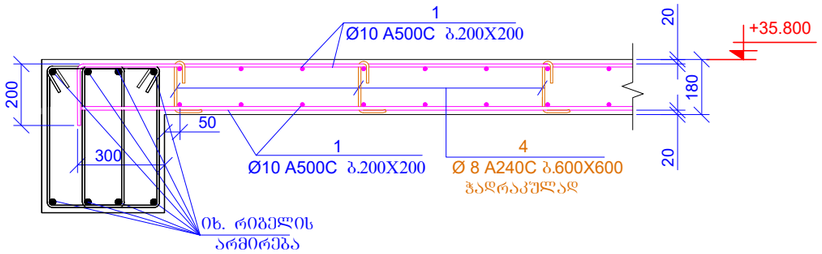

კვეთი 4-4
მ.1:20

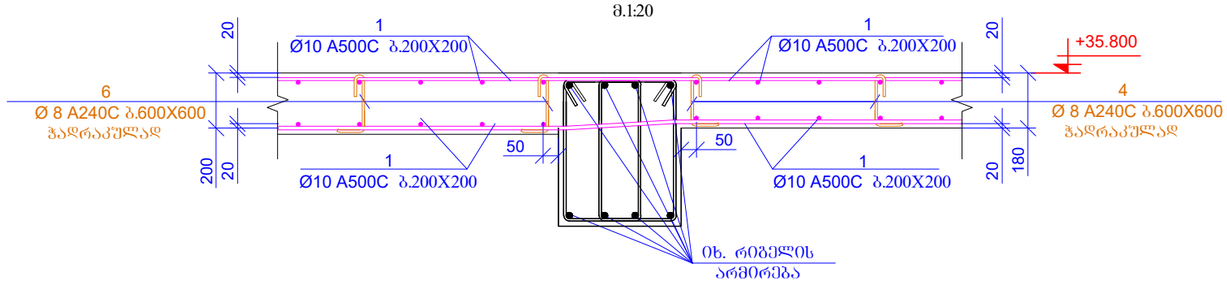

კვეთი 2-2
მ.1:20

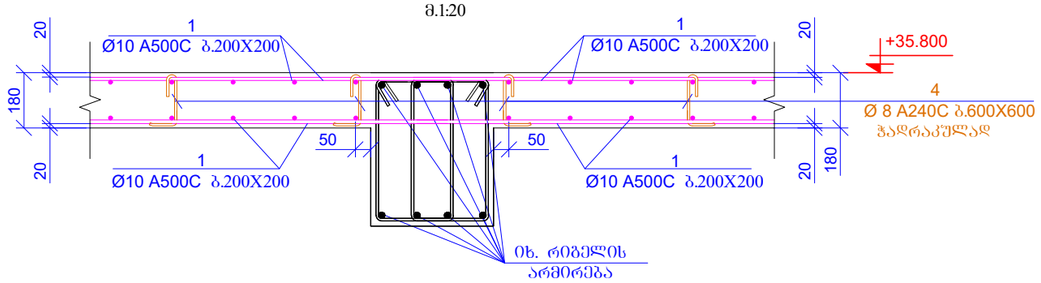

კვეთი 3-3
მ.1:20

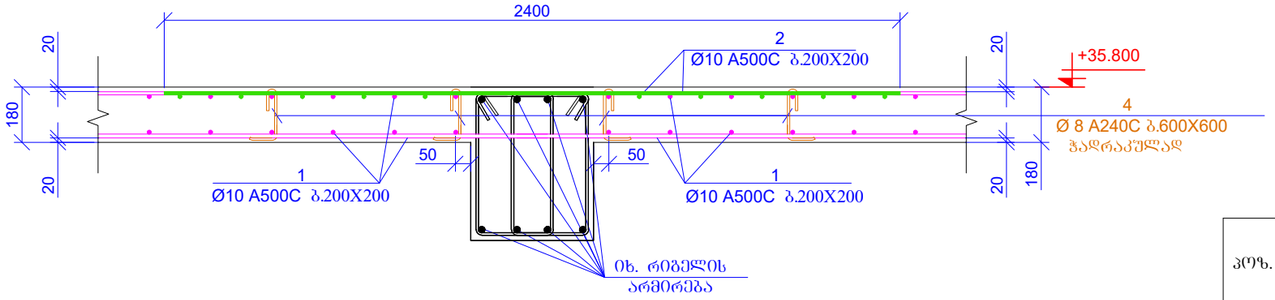

პოზ.4

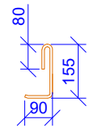

L=325 მმ

პოზ.5

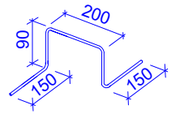

L=680 მმ

პოზ.4

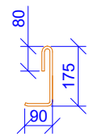

L=345 მმ

პოზ.5

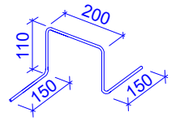

L=720 მმ

პოზ.	ა დ ნ ი შ ვ ნ ა	დ ა ს ა ხ ე ლ ე ბ ა	რაოდ.	წონა, კგ	
		გადახურვის ფილა ნიშნ. +35.800			
		დეტალები		ერთეული (კგ)	სულ (კგ)
1	დაიჭრას ადგილზე	Ø 10 A500C ℓ= 13300000	-	8208.84	8208.84
2	დაიჭრას ადგილზე	Ø 10 A500C ℓ= 2440000	-	1505.98	1505.98
3	დაიჭრას ადგილზე	Ø 12 A500C ℓ= 300000	-	266.63	266.63
4		Ø 8 A240C ℓ= 325	1200	0.13	154.05
5		Ø 8 A240C ℓ= 680	450	0.27	120.87
6		Ø 8 A240C ℓ= 345	265	0.14	36.11
7		Ø 8 A240C ℓ= 720	95	0.28	27.02
				ჯამი:	10319.52
		ბეტონი B25			121.94

ფურცლის ფორმატი A3		ქ. თბილისი 2025
		ფაილის დასახელება:
პროექტის სახელწოდება: მრავალბინიანი საცხოვრებელი სახლი ვარკეთილში, ს/ნ 01.19.20.005.034		
თანამდებობა	გვარი	ხელმოწერა
შესრულა	ზ.ქველაძვილი	
შეამოწმა	თ.მაცაბერიძე	
პროექტის №:	ნახაზის სახელწოდება:	
თარიღი: 02 თებერვალი 2025	კვეთი 1-1; 2-2; 3-3; 4-4 განივებისაგან	
კონსტრუქციული პროექტი		
სტადია	მუშა პროექტი	
ნახაზის #:	კ- 125	რევიზია: 04

გადახურვის ფილის არმირების გეგმა
ნიშნ. +39.050; +40.350
მ. 1:150

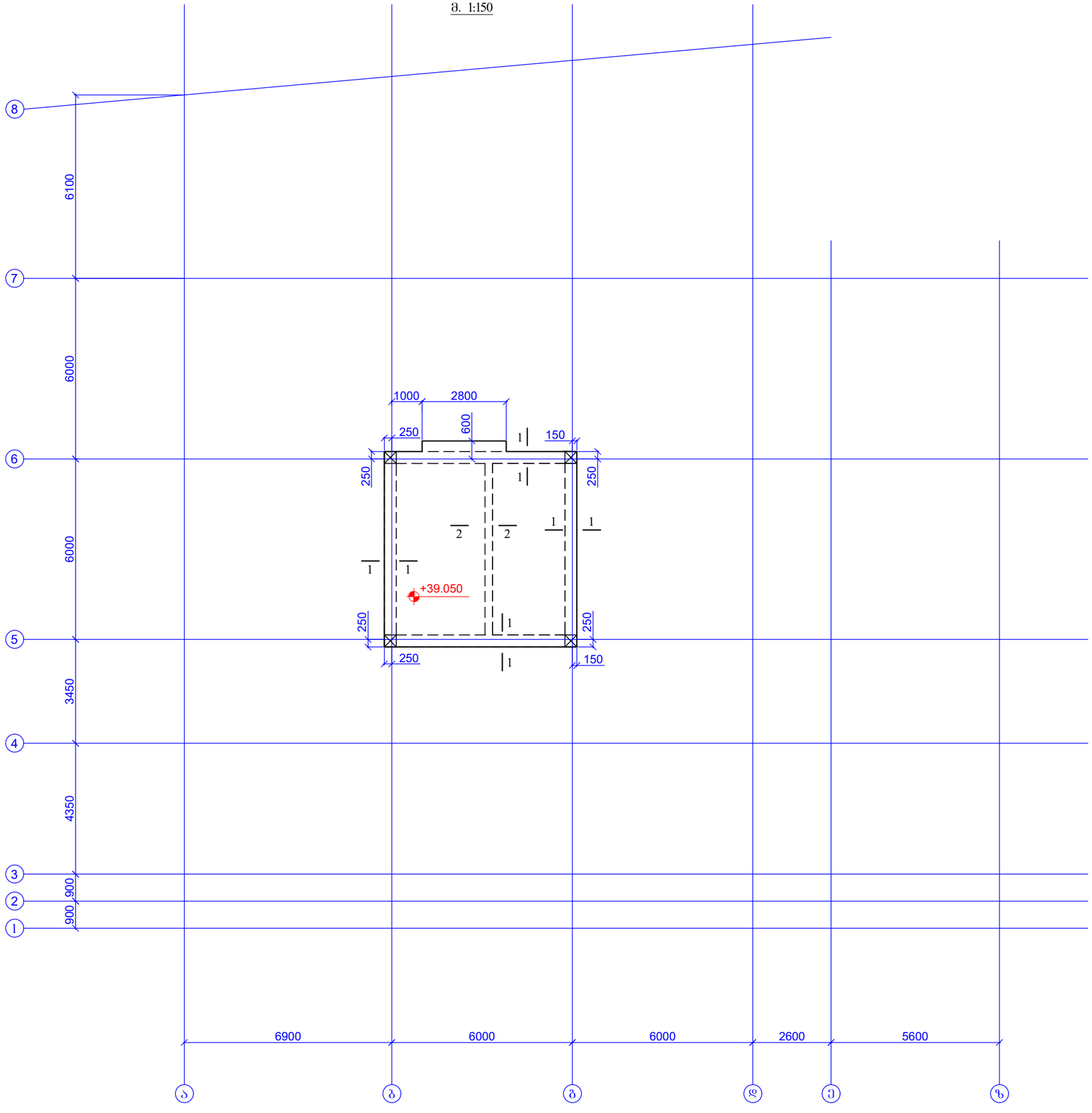

ფურცლის ფორმატი A3		ქ. თბილისი 2025
		ფაილის დასახელება:
პროექტის სახელწოდება: მრავალბინიანი საცხოვრებელი სახლი ვარკეთილში, ს/ნ 01.19.20.005.034		
თანამდებობა	გვარი	ხელმოწერა
შეასრულა	ზ.ქვილაქვილი	
შეამოწმა	თ.მაცაბერიძე	
პროექტის №:	ნახაზის სახელწოდება:	
თარიღი: 02 ივნისი 2025	გადახურვის ფილის არმირების გეგმა ნიშნ. +39.050; +40.350	
კონსტრუქციული პროექტი		
სტადია	მუშა პროექტი	
ნახაზის #:	კ- 126	რევიზია: 04

კვეთი 1-1
მ.1:20

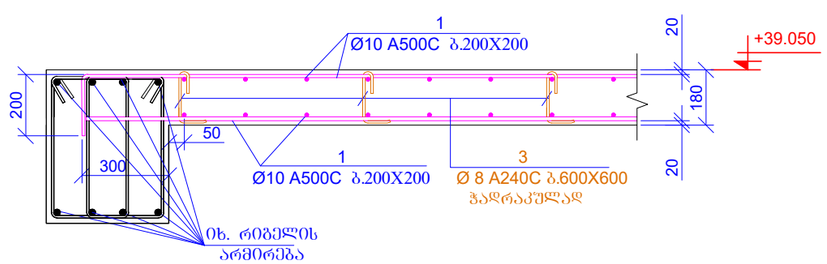

პოზ.3

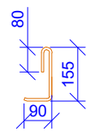

L=325 მმ

პოზ.4

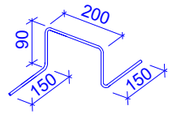

L=680 მმ

პოზ.	ა ღ ნ ი შ ვ ნ ა	დ ა ს ა ხ ე ლ ე ბ ა				რაოდ.	წონა, კგ	
		ბადახურვის ფილა ნიშნ. +39.050 და +40.350						
		დეტალები					ერთეული (კგ)	სულ (კგ)
1	დაიჭრას ადგილზე	Ø	10	A500C	ℓ=	840000	-	518.45	518.45
2	დაიჭრას ადგილზე	Ø	10	A500C	ℓ=	0	-	0.00	0.00
3		Ø	8	A240C	ℓ=	325	100	0.13	12.84
4		Ø	8	A240C	ℓ=	680	40	0.27	10.74
								ჯამი:	542.04
		ბეტონი B25							7.56

მასალების ჯამური ხარჯი (ფილები)												
არმატურის ხარჯი, კგ; სახ. სტანდარტი 5781-82*												
Ø6 A240C	Ø8 A240C	Ø10 A240C	Ø10 A500C	Ø12 A500C	Ø14 A500C	Ø16 A500C	Ø18 A500C	Ø20 A500C	Ø22 A500C	Ø25 A500C	Ø28 A500C	Ø32 A500C
0.00	4137.76	0.00	109109.72	5483.75	15968.36	0.00	0.00	0.00	0.00	0.00	0.00	0.00
											ჯამი:	134699.60
									ბეტონი	B25	1491.30	მ³

შპრცლის ფორმატი A3	ქ. თბილისი 2025
	შაილის დასახელება:
პროექტის სახელწოდება: მრავალბინიანი საცხოვრებელი სახლი ჭარაქთილში, ს/ნ 01.19.20.005.034	
თანამდებობა	გვარი ხელმოწერა
შეასრულა	ზ.ქველაშვილი
შეამოწმა	თ.მაცაბერიძე
პროექტის №:	ნახაზის სახელწოდება:
თარიღი: 02 თებერვალი 2025	კვეთი 1-1; სპეციფიკაცია
კონსტრუქციული პროექტი	
სტადია	მუშა პროექტი
ნახაზის #:	კ- 127 რევიზია: 04

კიბე-1
(-3.100 დან -0.100 ნიშნულამდე)
მ. 1:50

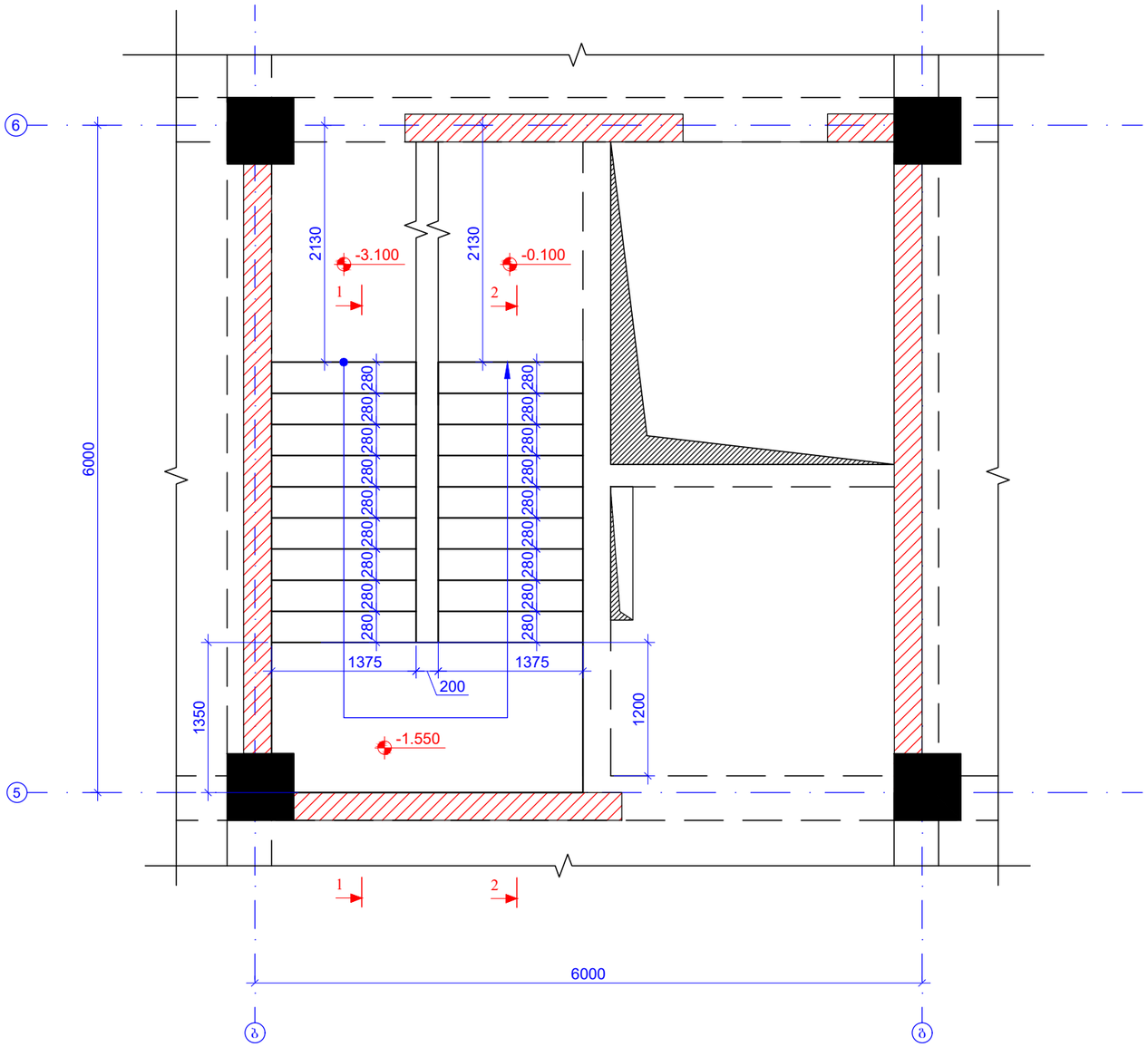

ჭრილი 1 - 1
მ. 1:50

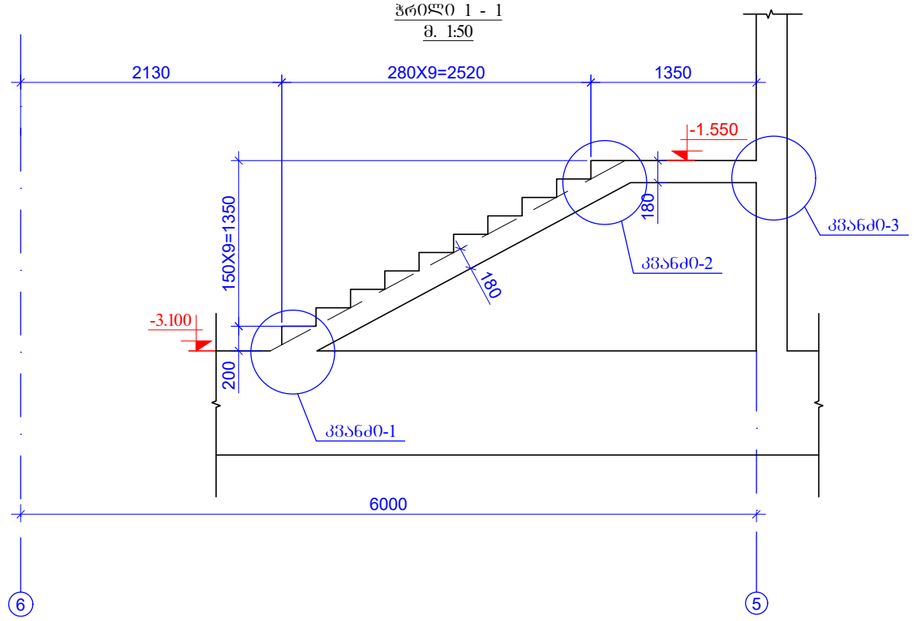

ჭრილი 2 - 2
მ. 1:50

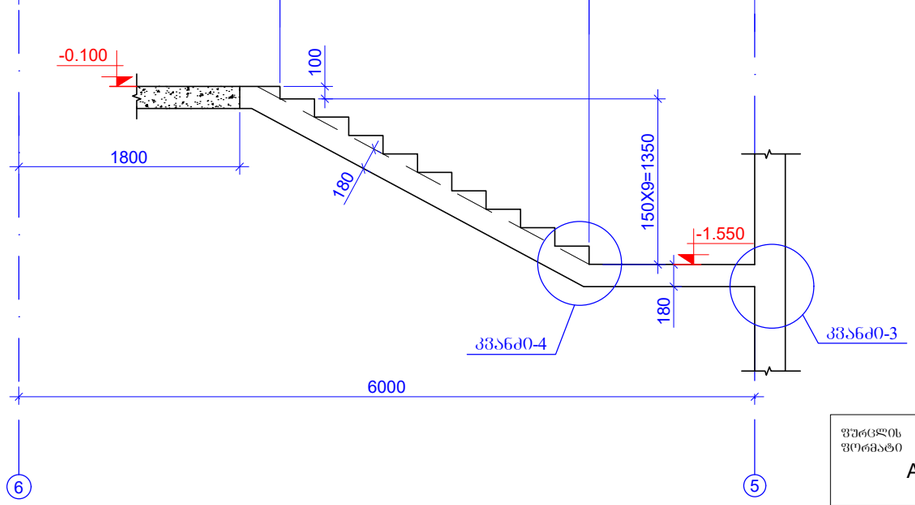

შპრიცლის ფორმატი A3		ქ. თბილისი 2025
		შაილის დასახელება:
პროექტის სახელწოდება: მრავალბინიანი საცხოვრებელი სახლი ვარკეთილში, ს/ს 01.19.20.005.034		
თანამდებობა	გვარი	ხელმოწერა
შეასრულა	ზ.ქველაშვილი	
შეამოწმა	თ.მაცაბერიძე	
პროექტის №:	ნახაზის სახელწოდება: კიბე-1 (-3.100 დან -0.100 ნიშნულამდე) ჭრილი 1-1, 2-2	
თარიღი: 02 თებერვალი 2025		
კონსტრუქციული პროექტი		
სტადია	შშმა პროექტი	
ნახაზის #:	კ- 128	რევიზია: 04

კიბე-1
(-0.100 დან +3.300 ნიშნულამდე)
მ. 1:50

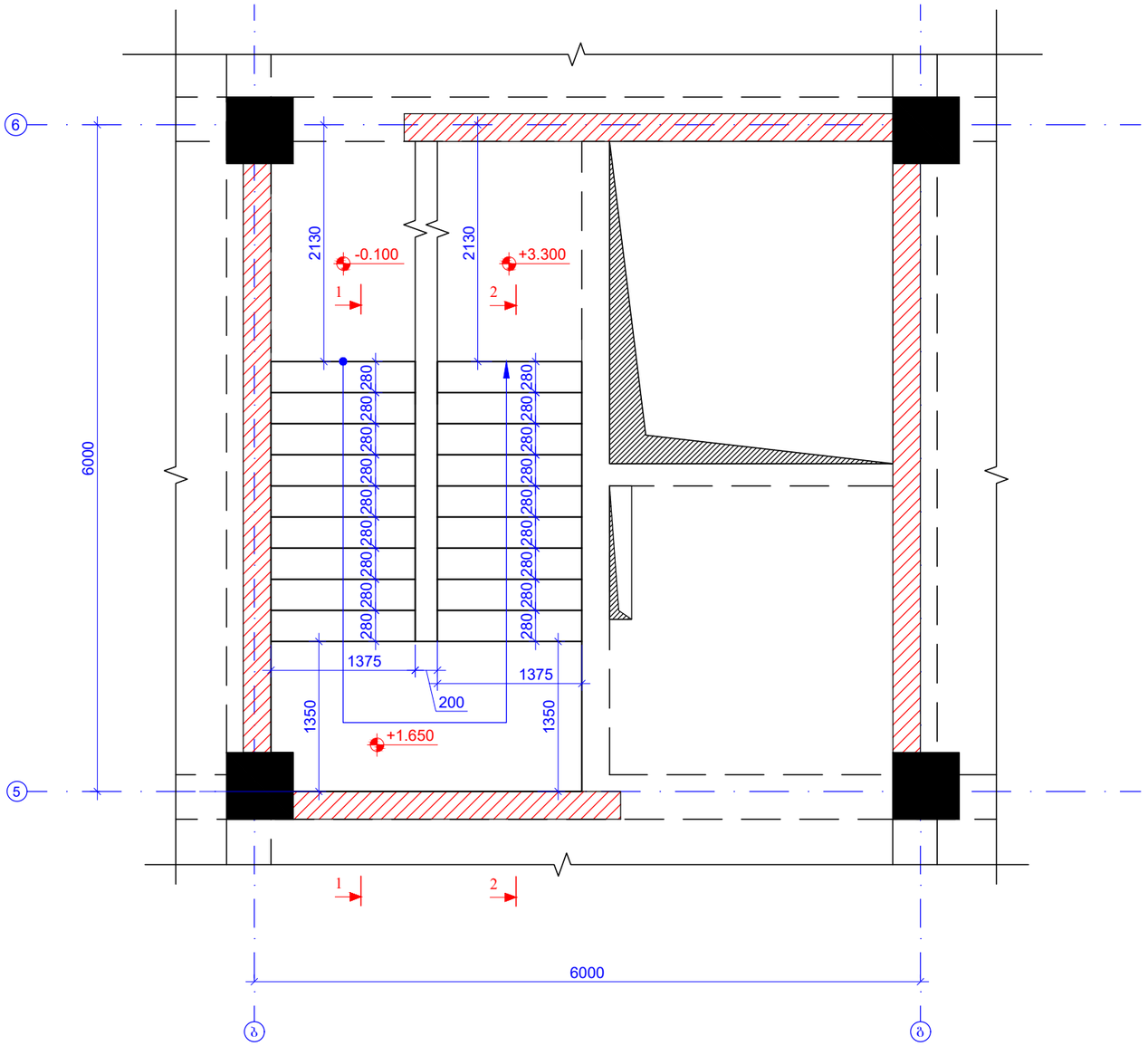

ჭრილი 1 - 1
მ. 1:50

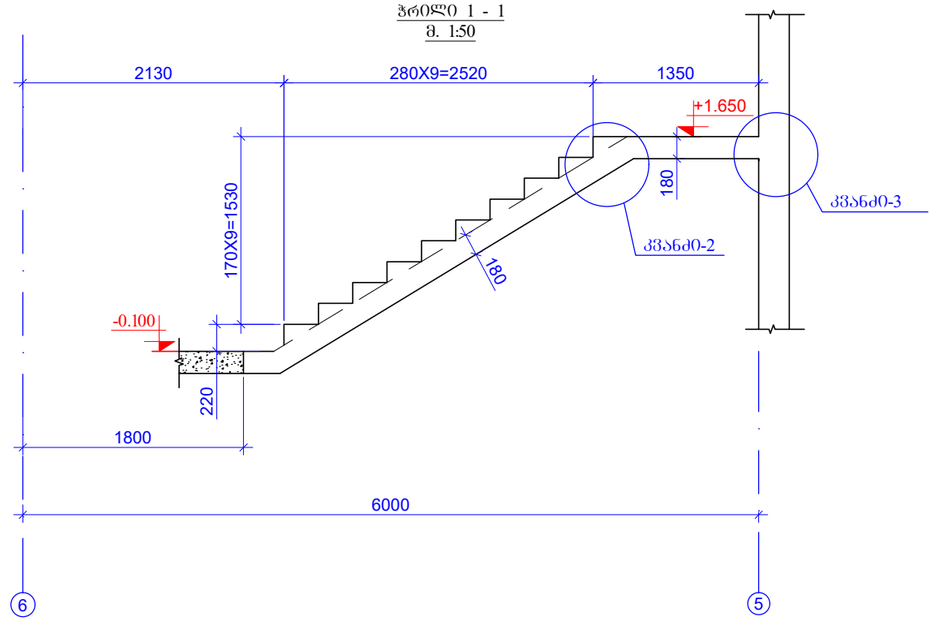

ჭრილი 2 - 2
მ. 1:50

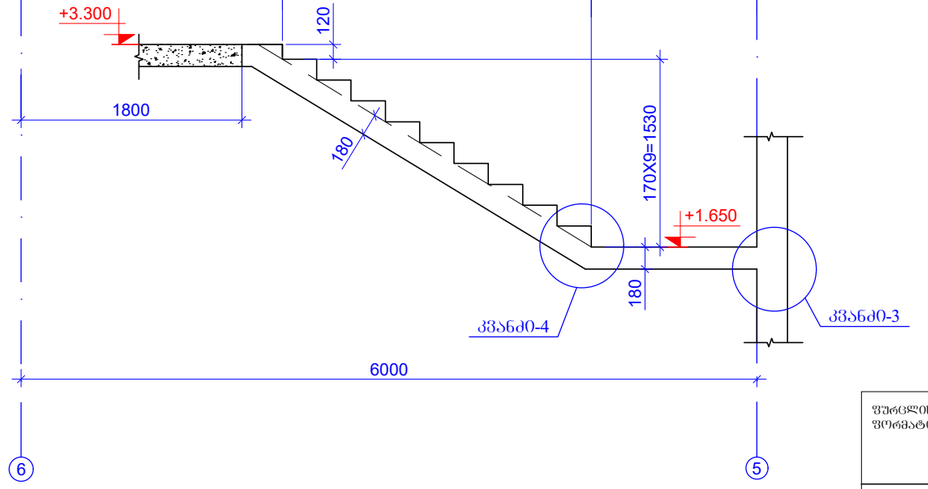

შურცლის ფორმატი A3		ქ. თბილისი 2025
		შაილის დასახელება:

პროექტის სახელწოდება:
მრავალბინიანი საცხოვრებელი სახლი ვარკეთილში,
ს/ს 01.19.20.005.034

თანამდებობა	გვარი	ხელმოწერა
შესრულა	ზ.ქველაშვილი	
შემოწმა	თ.მაცაბერიძე	

პროექტის №:	ნახაზის სახელწოდება:
თარიღი: 02 თებერვალი 2025	კიბე-1 (-0.100 დან +3.300 ნიშნულამდე) ჭრილი 1-1; 2-2
კონსტრუქციული პროექტი	
სტადია	მუშა პროექტი
ნახაზის #:	კ- 129 რევიზია: 04

კიბე-1
(+3.300 დან +35.800 ნიშნულამდე)
მ. 1:50

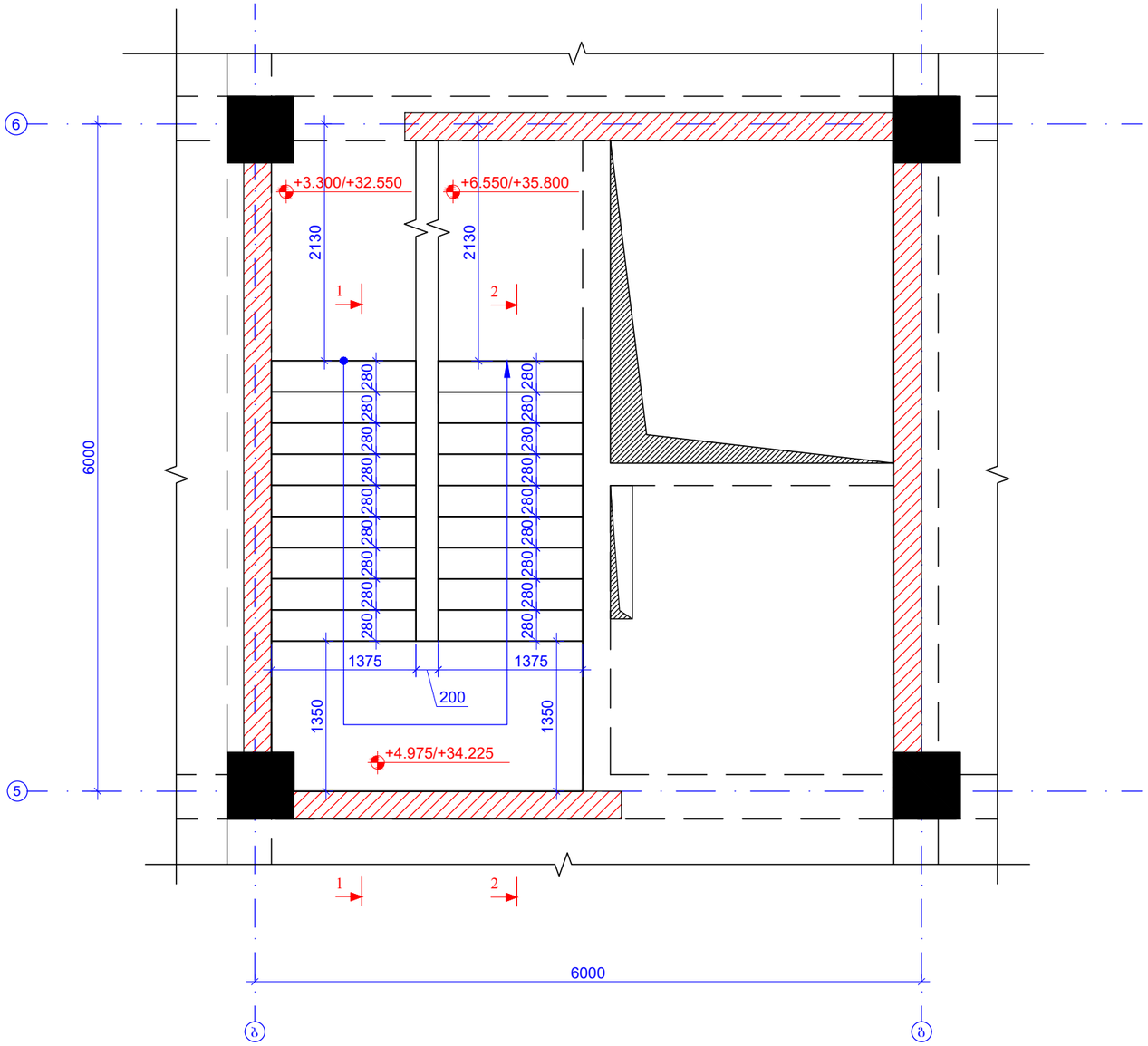

ჭრილი 1 - 1
მ. 1:50

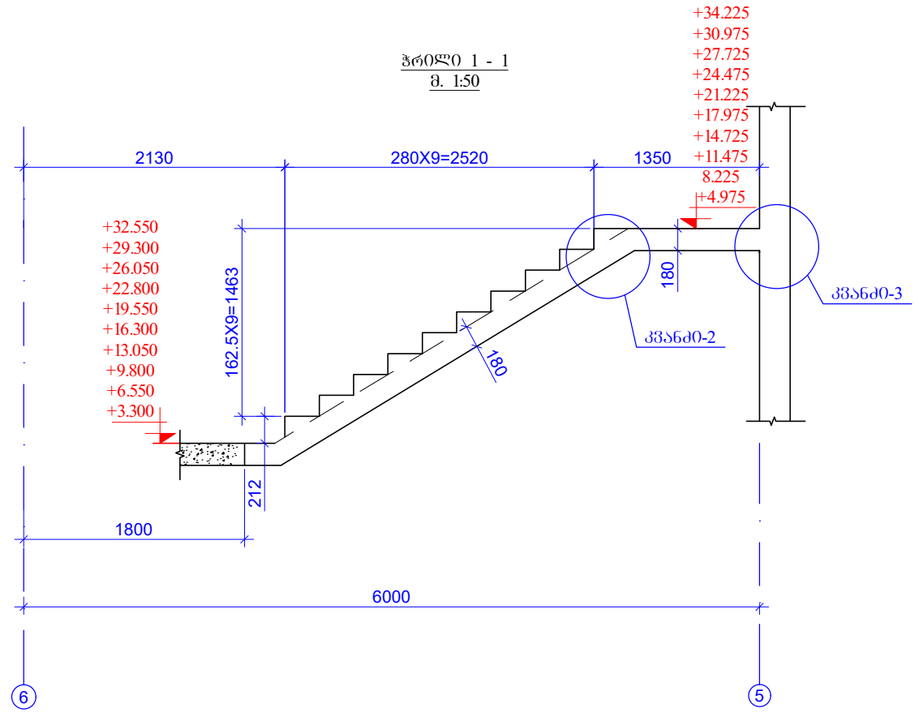

ჭრილი 2 - 2
მ. 1:50

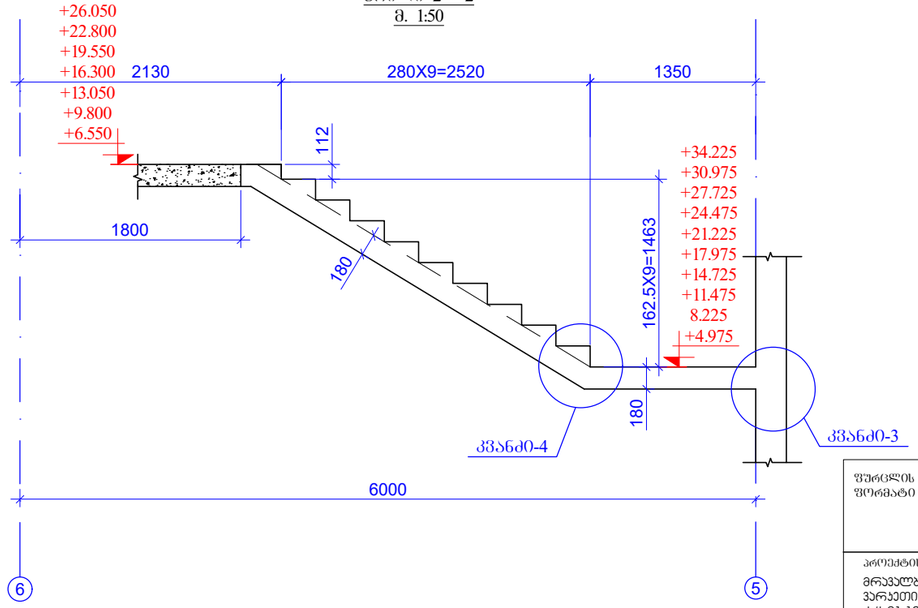

ფურცლის ფორმატი A3		ქ. ობილისი 2025
		შპილის დასახელება:
პროექტის სახელწოდება: მრავალბინიანი საცხოვრებელი სახლი ვარკეთილში, ს/ნ 01.19.20.005.034		
თანამდებობა	გვარი	ხელმოწერა
შესრულა	ზ.ქველაშვილი	
შეამოწმა	თ.მაცაბერიძე	თ. მ.
პროექტის №:	ნახაზის სახელწოდება:	
თარიღი: 02 თებერვალი 2025	კიბე-1 (+3.300 დან +35.800 ნიშნულამდე) ჭრილი 1-1; 2-2	
კონსტრუქციული პროექტი		
სტადია	მშპა პროექტი	
ნახაზის #:	კ- 130	რევიზია: 04

კიბე-2
(-3.100 დან -0.100 ნიშნულამდე)
მ. 1:50

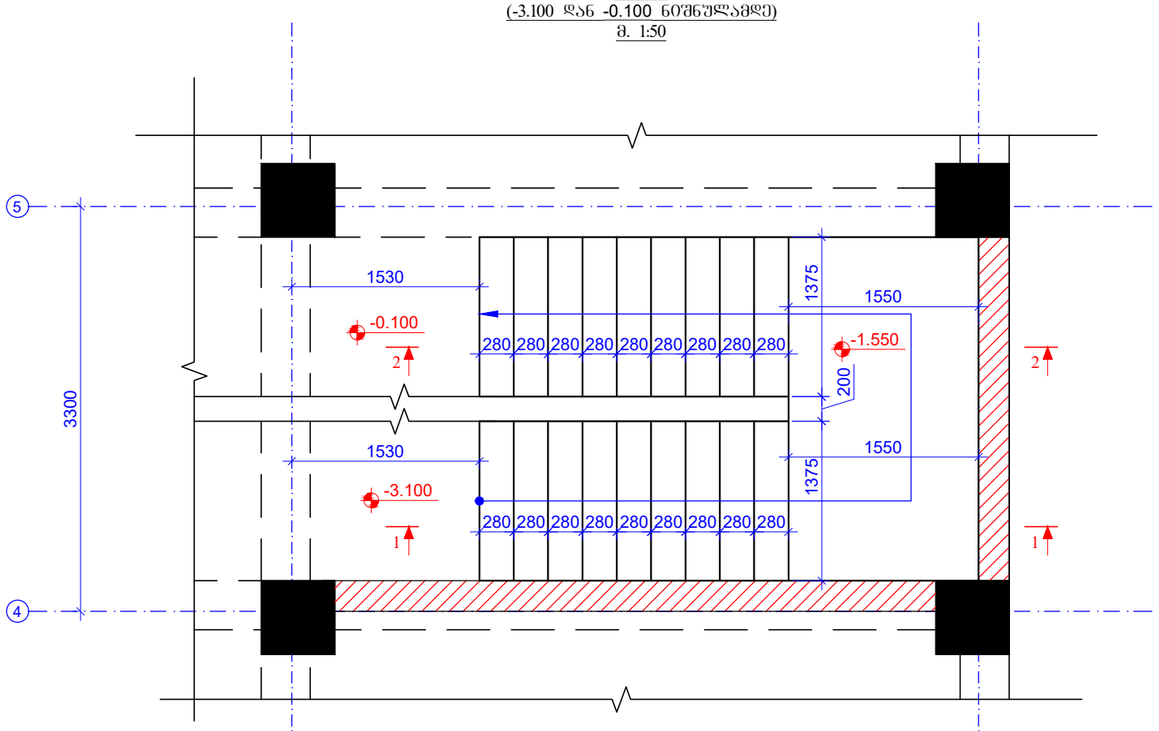

ჭრილი 1 - 1
მ. 1:50

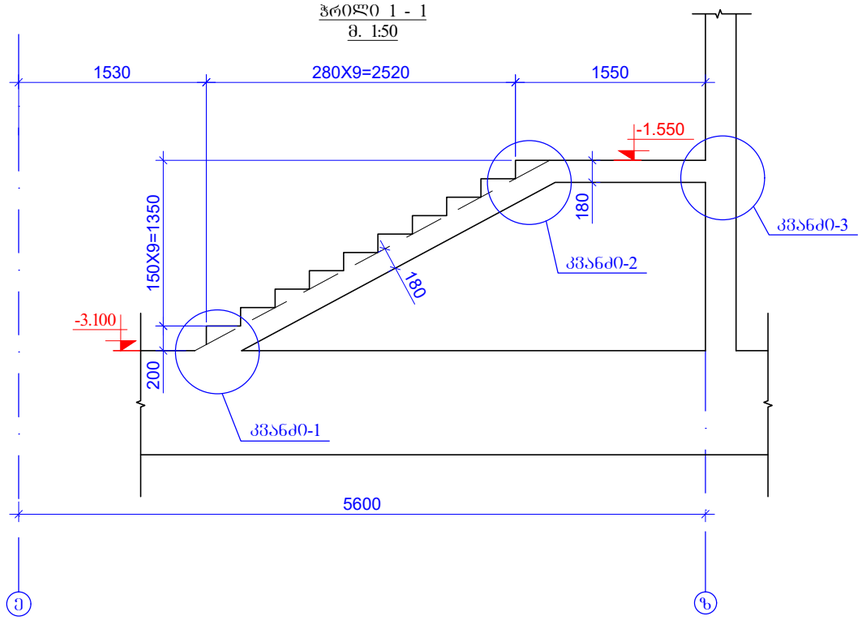

ჭრილი 2 - 2
მ. 1:50

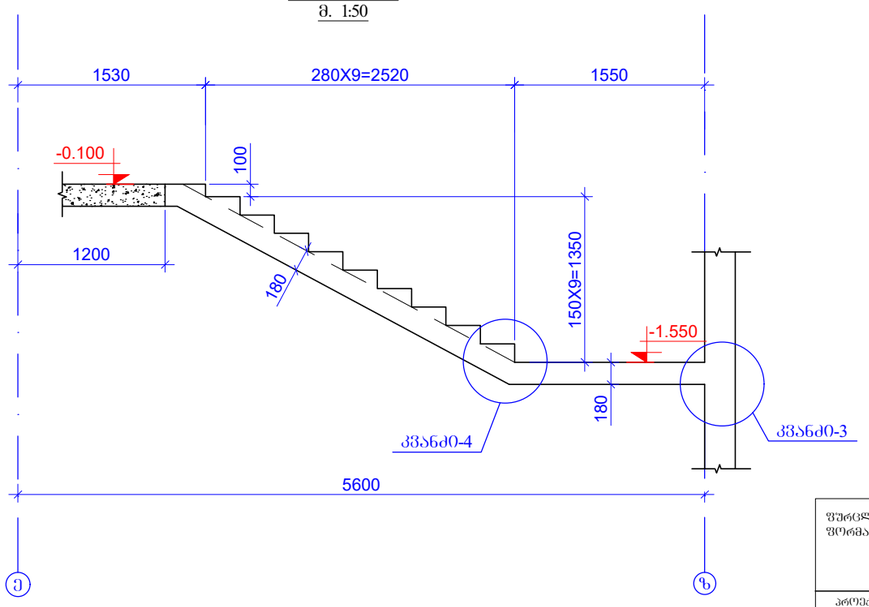

ფურცლის ფორმატი A3		ქ. თბილისი 2025
		ფაილის დასახელება:
პროექტის სახელწოდება: მრავალბინიანი საცხოვრებელი სახლი ვარკეთილში, ს/ნ 01.19.20.005.034		
თანამდებობა	გვარი	ხელმოწერა
შეასრულა	ზ.ქველაშვილი	
შეამოწმა	თ.მაცაბერიძე	
პროექტის №:	ნახაზის სახელწოდება: კიბე-2 (-3.100 დან -0.100 ნიშნულამდე) ჭრილი 1-1; 2-2	
თარიღი: 02 თებერვალი 2025		
კონსტრუქციული პროექტი		
სტადია	მუშა პროექტი	
ნახაზის #:	კ- 131	რევიზია: 04

კიბე-2
(-0.100 დან +3.300 ნიშნულამდე)
მ. 1:50

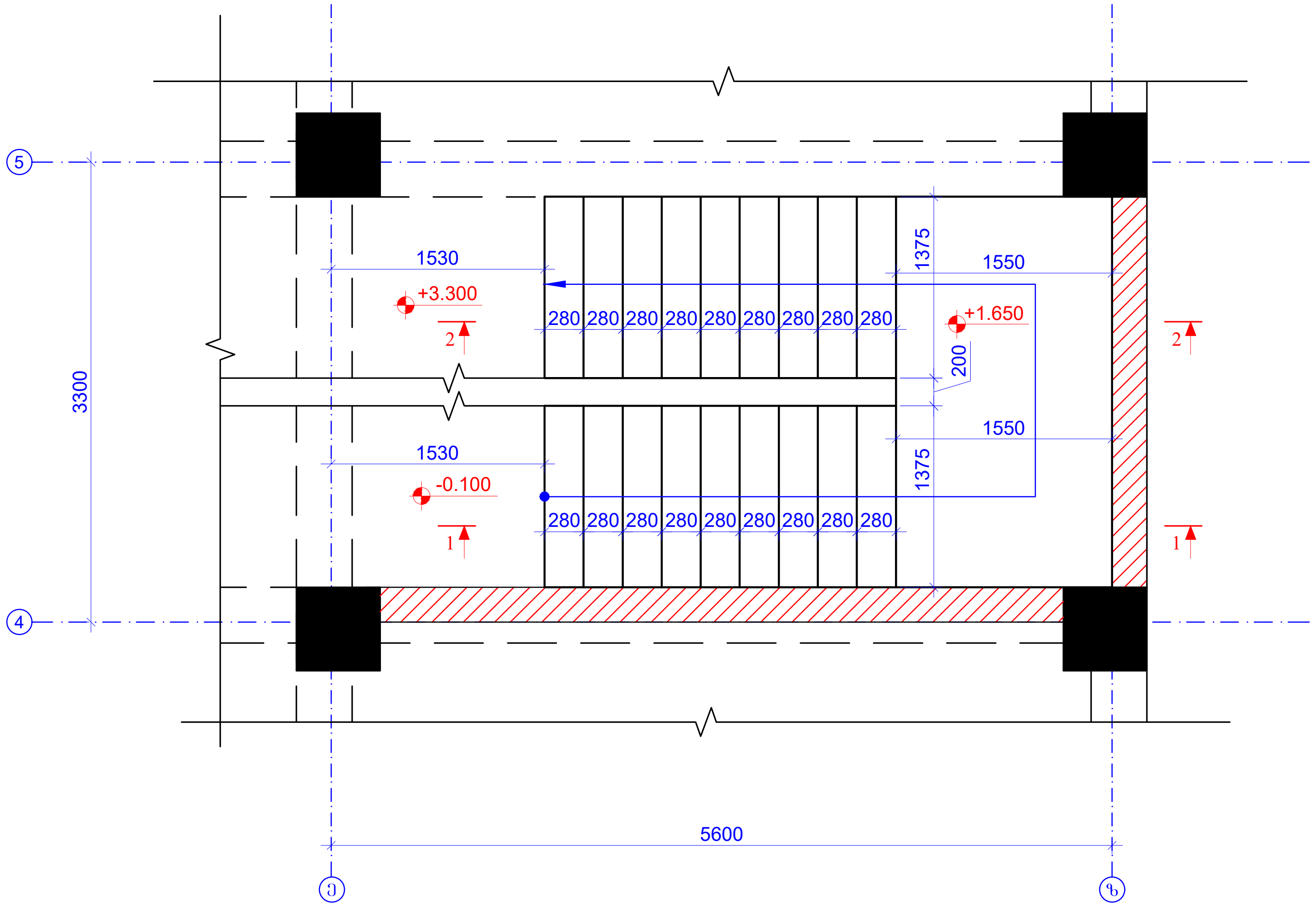

ჭრილი 1 - 1
მ. 1:50

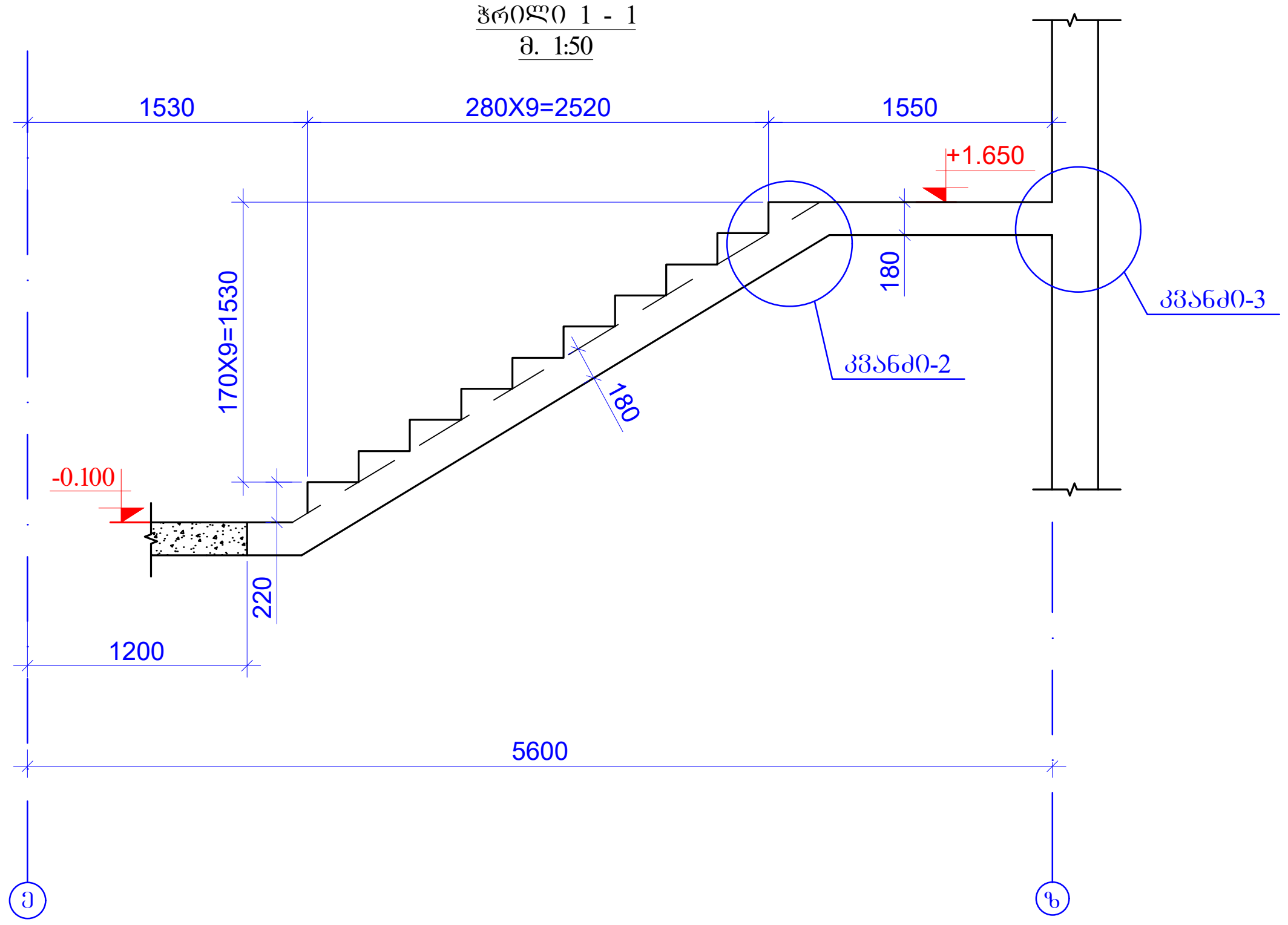

ჭრილი 2 - 2
მ. 1:50

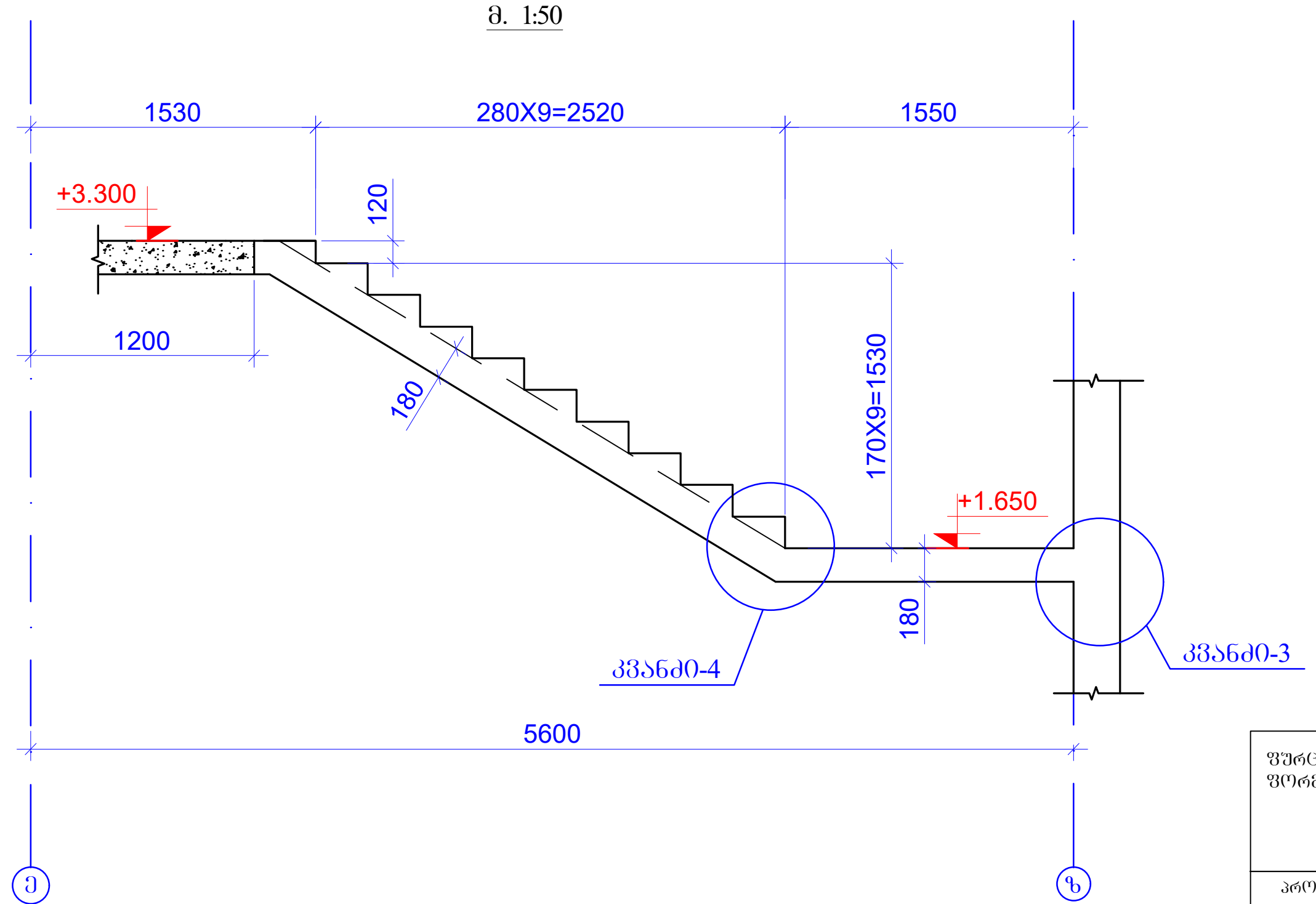

ფურცლის ფორმატი A3	ქ. თბილისი 2025	
	ფაილის დასახელება:	
პროექტის სახელწოდება: მრავალბინიანი საცხოვრებელი სახლი ვარკეთილში, ს/კ 01.19.20.005.034		
თანამდებობა	გვარი	ხელმოწერა
შეასრულა	ზ.ყველაშვილი	
შეამოწმა	თ.მაცაბერიძე	
პროექტის №:	ნახაზის სახელწოდება: კიბე-2 (-0.100 დან +3.300 ნიშნულამდე) ჭრილი 1-1; 2-2	
თარიღი: 02 ივნისი 2025		
კონსტრუქციული პროექტი		
სტადია	მუშა პროექტი	
ნახაზის #:	კ- 132	რევიზია: 04

კიბე-2
(+3.300 დან +32.550 ნიშნულამდე)
მ. 1:50

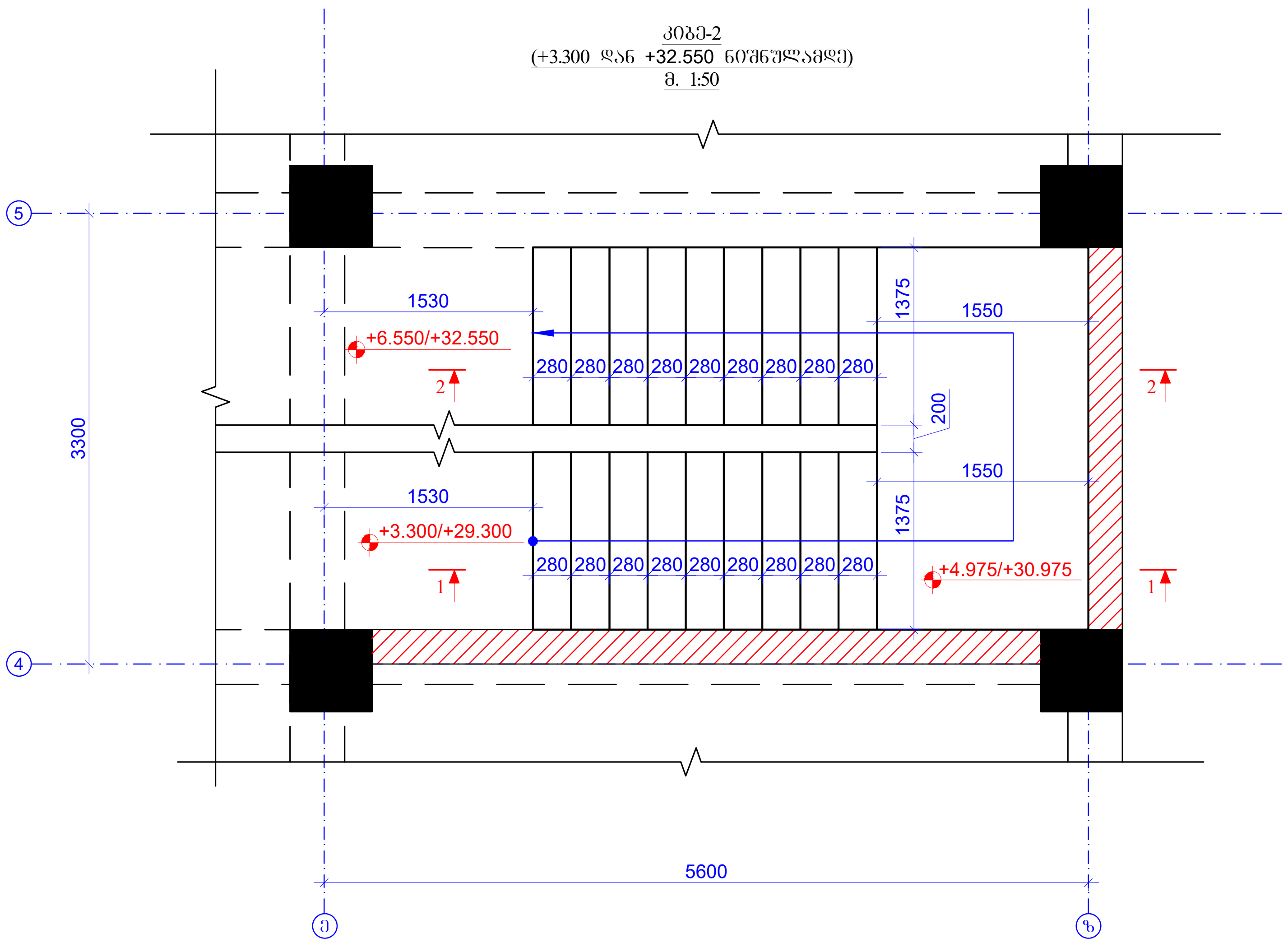

ჭრილი 1 - 1
მ. 1:50

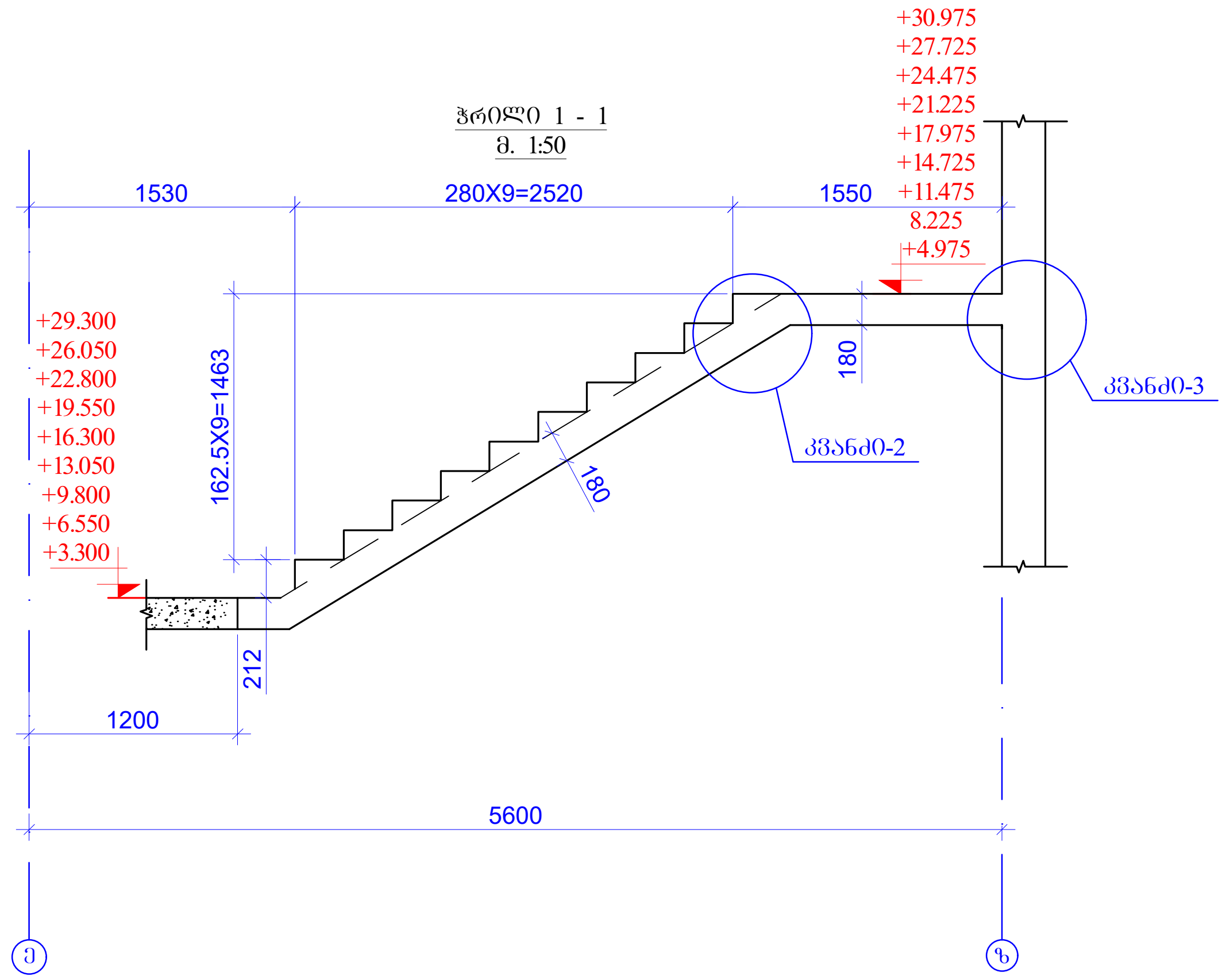

ჭრილი 2 - 2
მ. 1:50

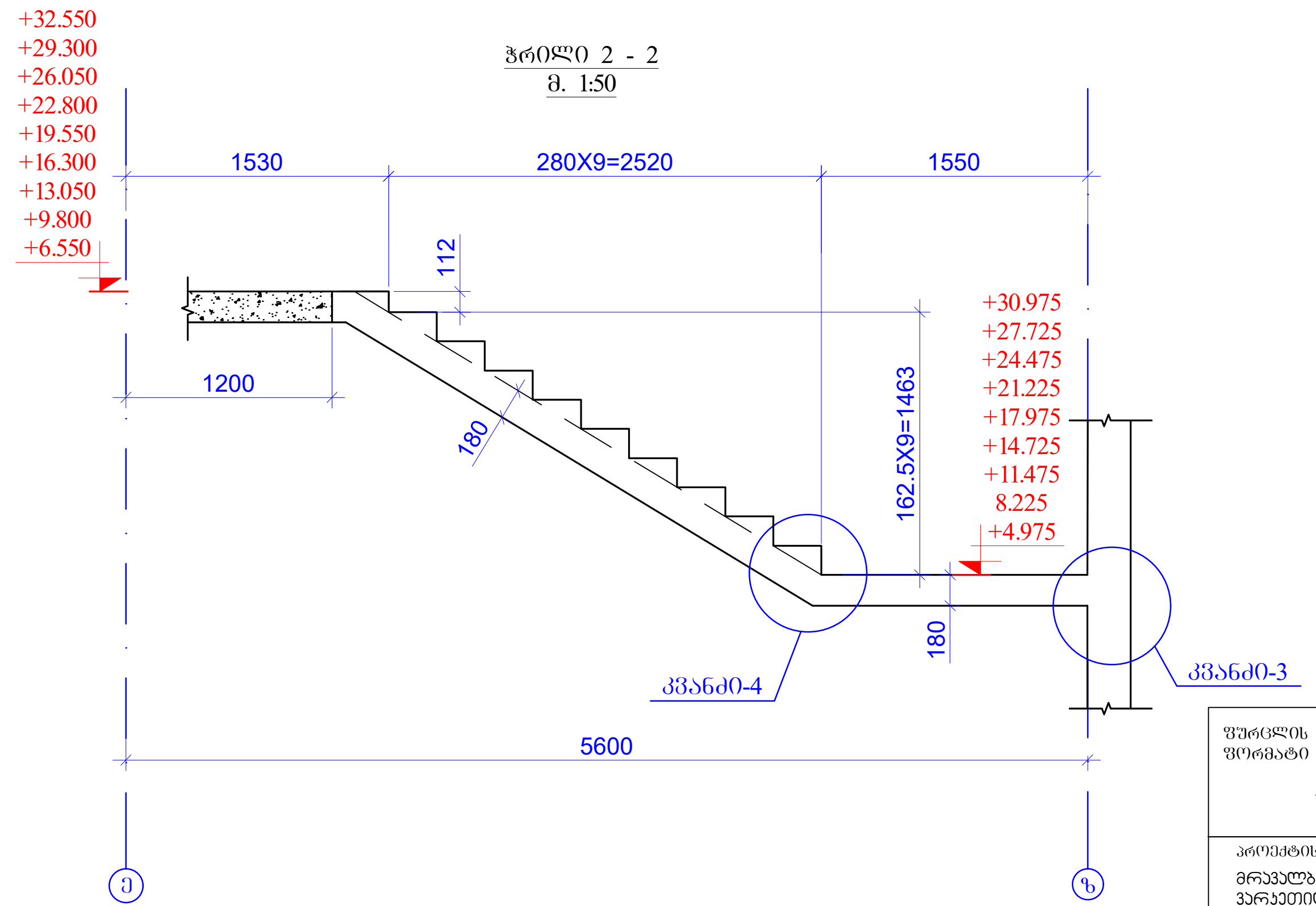

ფურცლის ფორმატი A3	ქ. თბილისი 2025	
	ფაილის დასახელება:	
პროექტის სახელწოდება: მრავალბინიანი საცხოვრებელი სახლი ვარკეთილში, ს/კ 01.19.20.005.034		
თანამდებობა	გვარი	ხელმოწერა
შეასრულა	ზ.ქველაშვილი	
შეამოწმა	თ.მაცაბერიძე	
პროექტის №:	ნახაზის სახელწოდება: კიბე-2 (+3.300 დან +32.550 ნიშნულამდე) ჭრილი 1-1; 2-2	
თარიღი: 02 ივნისი 2025		
კონსტრუქციული პროექტი		
სტადია	მუშა პროექტი	
ნახაზის #:	კ- 133	რევიზია: 04

კიბე-3
(-0.100 დან +3.300 ნიშნულამდე)
მ. 1:50

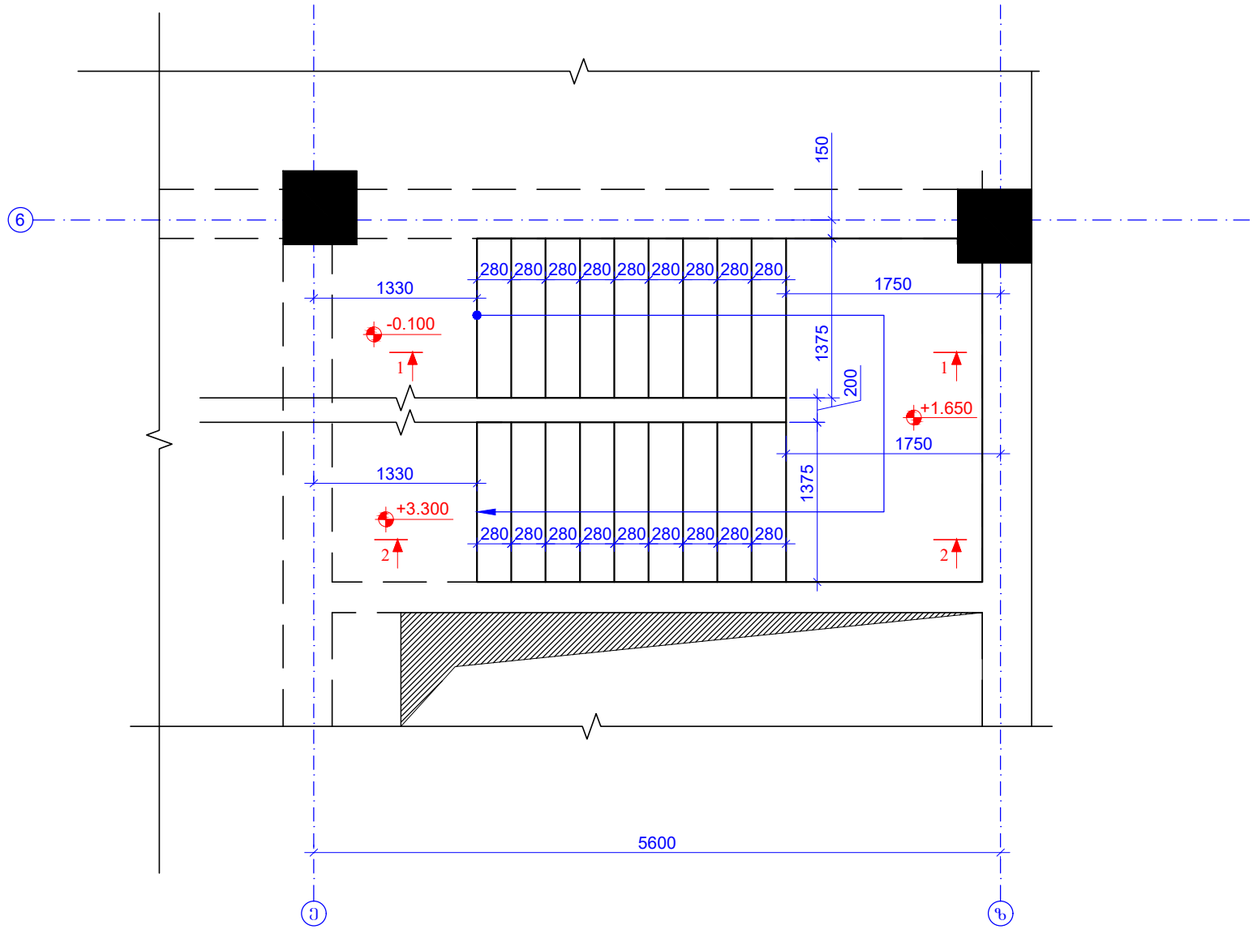

ჭრილი 1 - 1
მ. 1:50

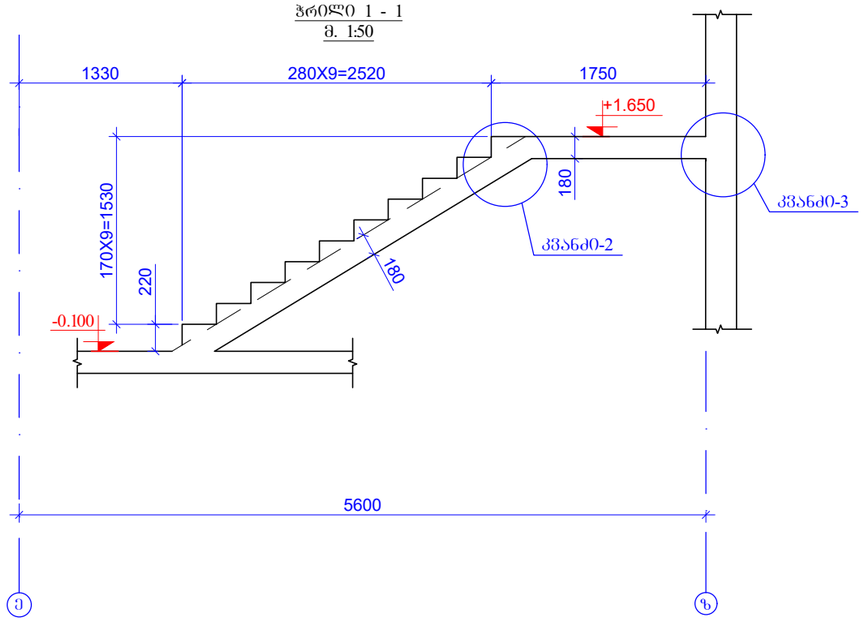

ჭრილი 2 - 2
მ. 1:50

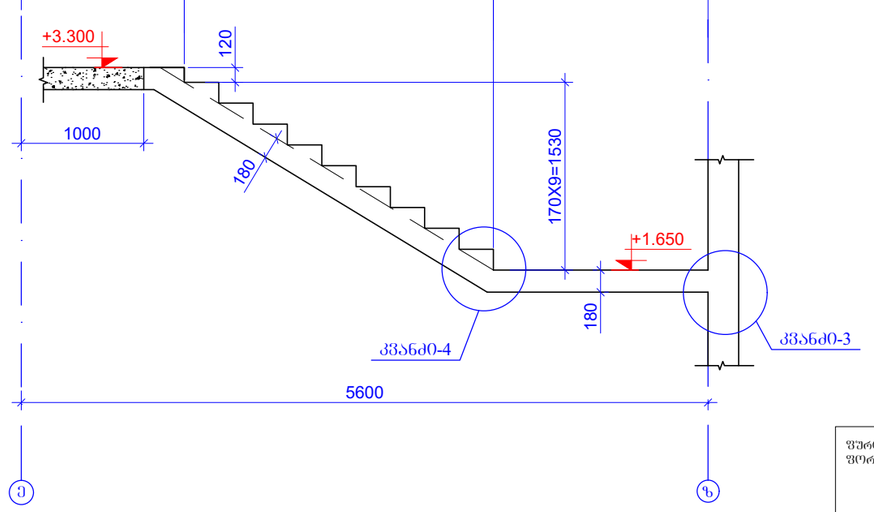

შრომატევადობა	გვარი	ხელმოწერა
შესრულა	ზ.ქვილაქვილი	
შეამოწმა	თ.მაცაბერიძე	

შურცლის ფორმატი A3	ქ. თბილისი 2025
	შაილის დასახელება:

პროექტის სახელწოდება:
მრავალბინიანი საცხოვრებელი სახლი ვარკეთილში,
ს/ს 01.19.20.005.034

პროექტის №:	ნახაზის სახელწოდება:
თარიღი: 02 თებერი 2025	კიბე-3 (-0.100 დან +3.300 ნიშნულამდე) ჭრილი 1-1, 2-2
კონსტრუქციული პროექტი	
სტადია	შშმა პროექტი
ნახაზის #:	კ- 133 რევიზია: 04

ղիդեփոխ. №	դ. 03ձ0ա0 2025
գիդեփոխ. ձևաթղթի չափսը	A3
ձևաթղթի կոդավորում՝	ՇՀՀ 21.01.19.20.005.034
ՇՀՀ 21.01.19.20.005.034	

Մշակեց	Ա.Ա.Ղազարյան	
Ստուգեց	Ա.Ա.Ղազարյան	
Հ.Ն.Վ.	Ա.Ա.Ղազարյան	
Գլխ. մասնագետ		

Նախագծի անվանումը՝	Հանրակրթական դպրոցի շենքի նախագիծ	
Փուլ	Ա.Շ.	Էջ 4
02 03ձ0ա 2025		
Նախագծի անվանումը՝	Հանրակրթական դպրոցի շենքի նախագիծ	
Գլխ. նախագծող՝	Ա.Ա.Ղազարյան	
Գծագրի անվանումը՝	Ամրագրման սխեմաներ	
Գծագրի համարը՝	Ծ- 134	Ձևաթղթ. 04

				ձևաչափ.	ծավալ, մ3
			ամրագրման սխեմա		
				-	5421.54
2		Ø 8 A240C	ℓ= 275	1730	0.11
					% ամրը:

პანდუსი გეგმა
მ. 1:100

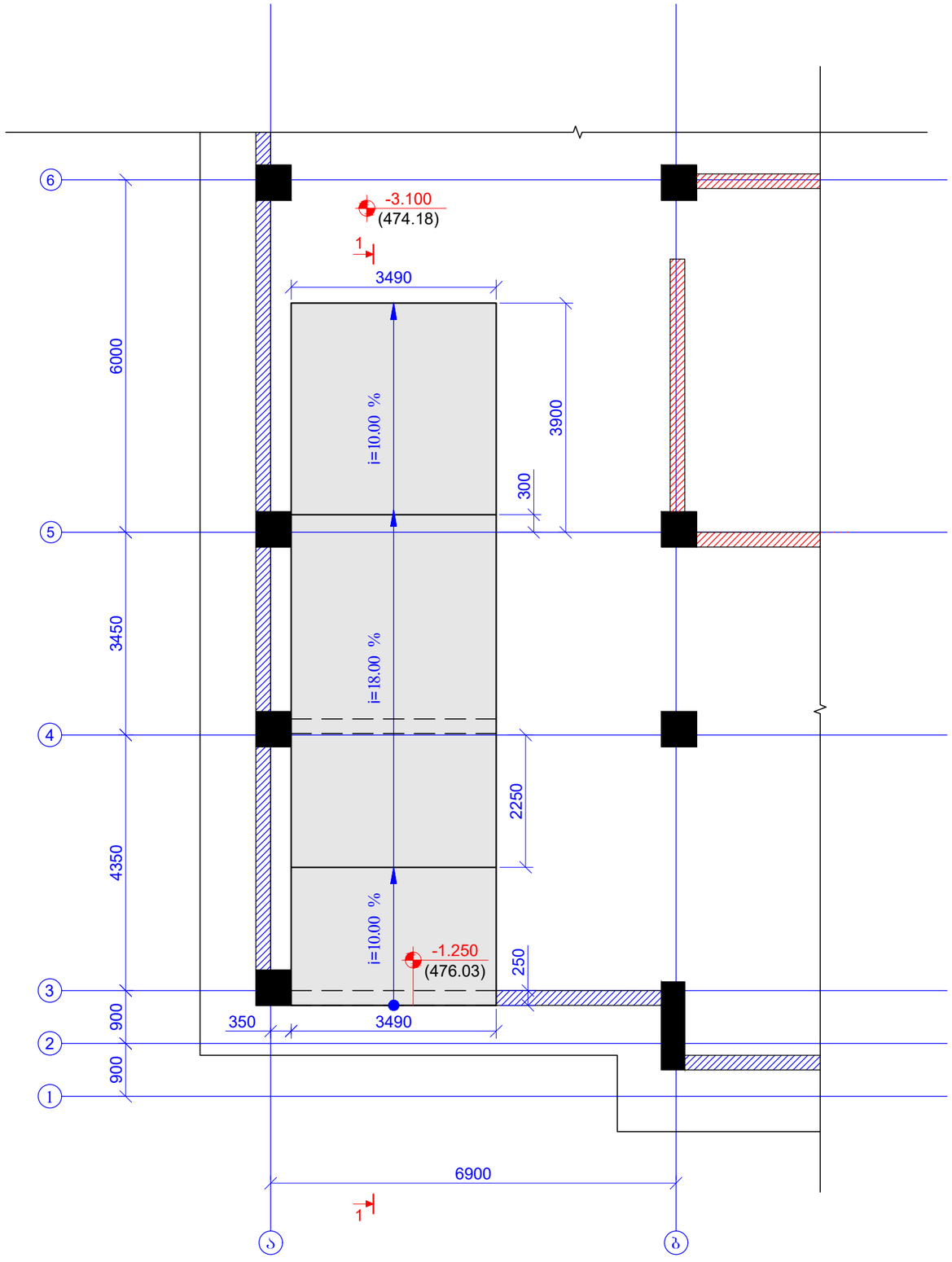

ფურცლის ფორმატი A3		ქ. თბილისი 2025
		შპილის დასახელება:
პროექტის სახელწოდება: მრავალბინიანი საცხოვრებელი სახლი ვარკეთილში, ს/ს 01.19.20.005.034		
თანამდებობა	გვარი	ხელმოწერა
შეასრულა	ზ.ქველაშვილი	
შეამოწმა	თ.მაცაბერიძე	
პროექტის №:	ნახაზის სახელწოდება: პანდუსის გეგმა	
თარიღი: 02 თებერვალი 2025		
კონსტრუქციული პროექტი		
სტადია	მშპა პროექტი	
ნახაზის #:	კ- 135	რევიზია: 04

ჭრილი 1-1
მ. 1:50

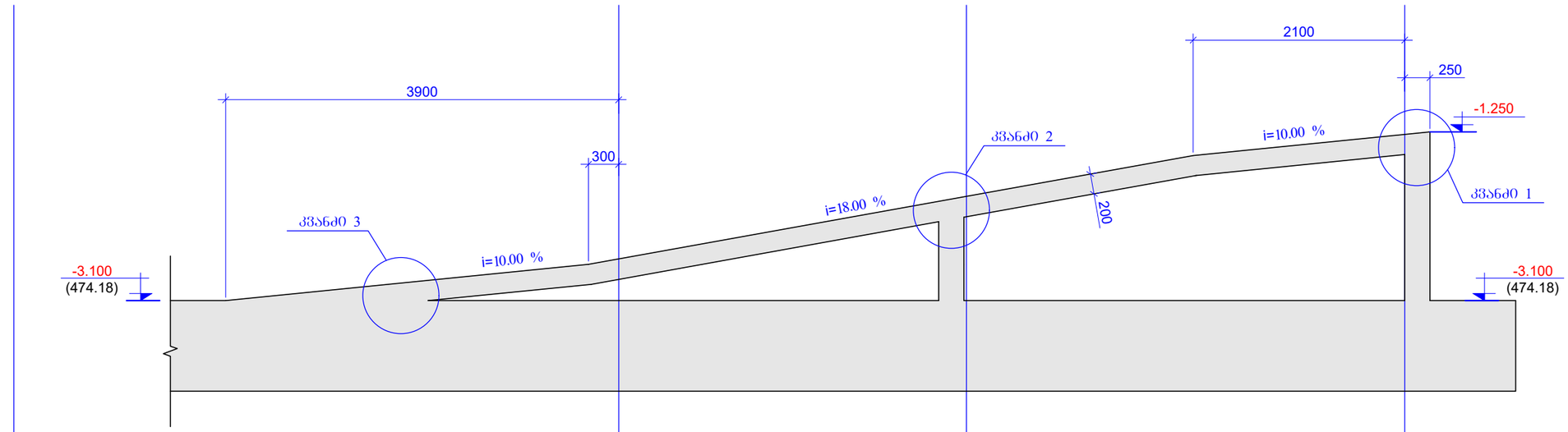

კვანძი 1
მ 1:25

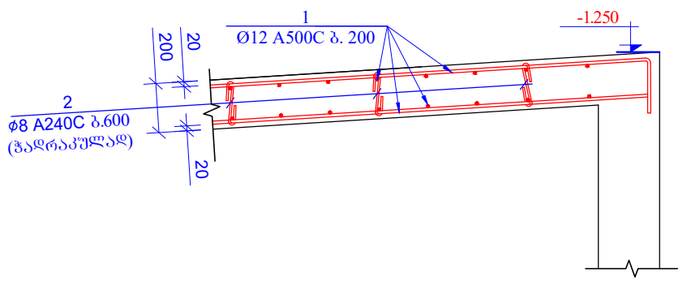

კვანძი 2
მ 1:25

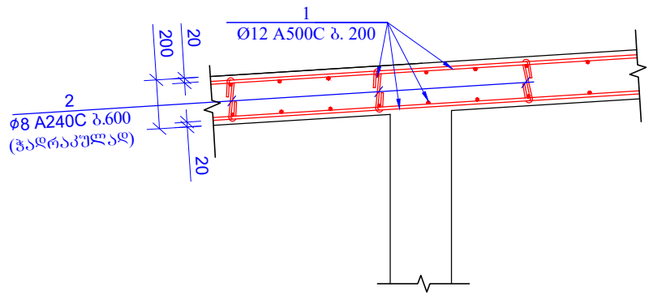

შურცლის ფორმატი A3		ქ. თბილისი 2025
		შპილის დასახელება:
პროექტის სახელწოდება: მრავალბინიანი საცხოვრებელი სახლი ვარკეთილში, ს/ნ 01.19.20.005.034		
თანამდებობა	გვარი	ხელმოწერა
შესრულა	ზ.ქველაძვილი	
შეამოწმა	თ.მაცაბერიძე	
პროექტის №:	ნახაზის სახელწოდება:	
თარიღი: 02 თებერვალი 2025	ჭრილი 1-1 კვანძი 1; 2	
კონსტრუქციული პროექტი		
სტადია	შშმა პროექტი	
ნახაზის #:	კ- 136	რევიზია: 04

1	Ø12 A500C		ł= 910000	-	808.79	808.79
2	Ø 8	A240C	ł= 335	110	0.13	14.56
					Σ =	823.34
					ընդհ (ձ³)	8.60

1	Ø12 A500C		ł= 910000	-	808.79	808.79
2	Ø 8	A240C	ł= 335	110	0.13	14.56
					Σ =	823.34
					ընդհ (ձ³)	8.60

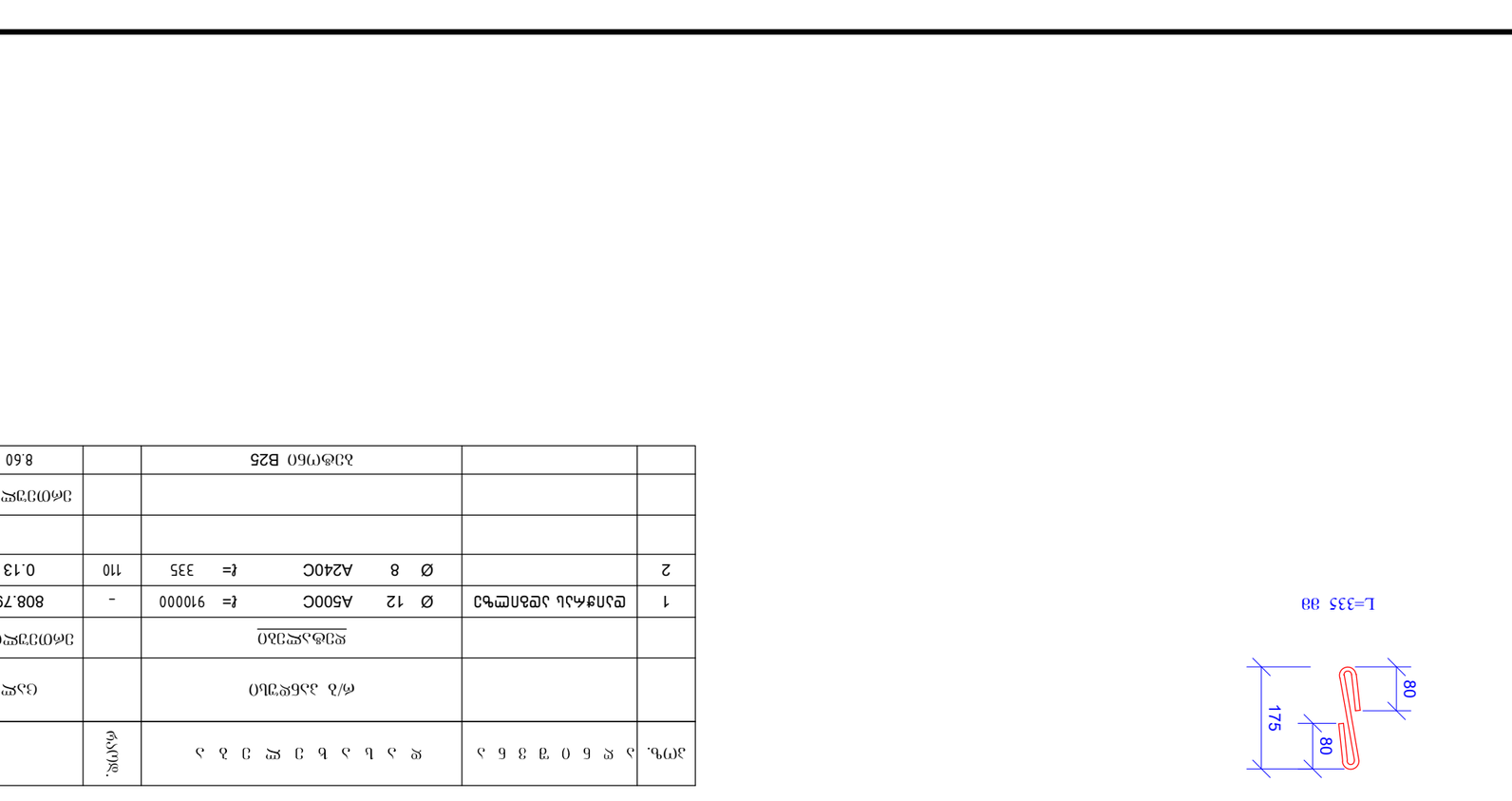

ձմ9ն. 2
ձ. 1:10

L=335 ձՅ

ձմ9ն. 2
ձ. 1:10

ձՅՅձԾ ՅՅ

գշշթթջոնՈ ՅՈՒՅՅՅՅՅՈՒՅՈ ՈՅՅՈՅՈՅՈ

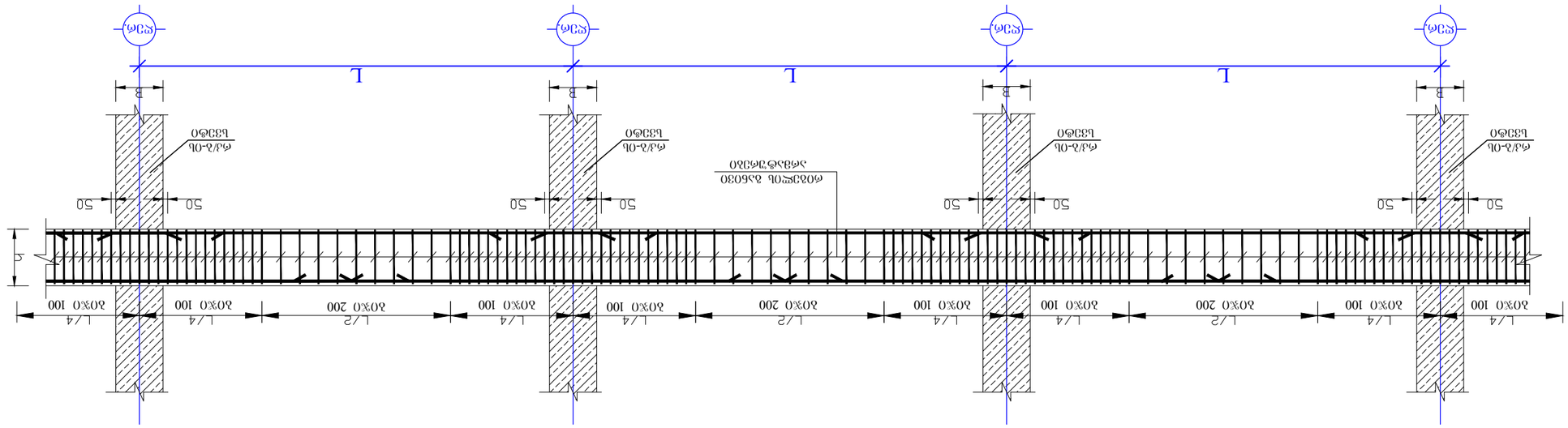

ФОПСТОЛ ЗАЗОРОМ ЗАПОЛНЕННЫЙ ЗАЗОРЫ ЗАМОНОЛИЧИВАЕМЫЙ БЕТОНОМ

L
L
L
L
L/3
L/3
L/3
L/3
L/3
L/3
L/3
L/3
L/3
50xd
50xd
50xd
50xd
50xd
50xd
50xd
50xd
50xd
ФОПСТОЛ ЗАЗОРОМ ЗАМОНОЛИЧИВАЕМЫЙ БЕТОНОМ

ՇՇՀՖՈՒՄ ՇՄՊՓՈՒՄ	Հ. ՈՒՈՐՄՈՒՈ 2025
	A3
	ՅՈՄՈՒ ԿՆԱԼՔՀՅՈՒՈ:

ՅՈՐՈՒՄ ՔՆԱՔՐՈՒՄՆԵՐԸ ՆԱԽԱՏԵՍՎԱԾ ԵՆ ՀԱՄԱՁԱՅՆ ՀՀ ՇԻՆԱՐԱՐՈՒԹՅԱՆ ԵՎ ՏԵՂԱԿԱՆ ԻՆՔՆԱԿԱՌԱՎԱՐՄԱՆ ՄԱՐՄՆԻ ՆՈՐՄԵՐԻ ՊԱՀԱՆՋՆԵՐԻ,
ՇՆ 01.19.20.005.034

ՕՐՆԱԿԱՐՎՈՂ ՄԱՐՄՆԻ ՂԵԿԱՎԱՐ	ՕՒՆՈՒՄ	ՇՆՀՖՈՒՄ ՀՀ
ՇՆՀՖՈՒՄ ՏՆՕՐԵՆԻ	Գ.ՀԱՅԿԱԶՆՈՒՀԻ	
ՇՆՀՖՈՒՄ ՏՆՕՐԵՆԻ	Գ.ՀԱՅԿԱԶՆՈՒՀԻ	

ՀԱՄԱՐԻ ՄԱՐՄՆԻ ՆԿԱՐԱԳՐՈՒԹՅՈՒՆ	
ՊԱՏՎԵՐԱՏՈՒ ՀԱՄԱՐ	ՇՆ 139
ՀԱՄԱՐԻ ՄԱՐՄՆԻ ՀԱՄԱՐ	ՀՀՇՈՒՄ.՝ 04
ՇՆՀՖՈՒՄ ՀՀ	02 ՈՒՈՐՄՈՒՈ 2025
ՀՐԱՏԱՐԱԿՉԻ ՀԱՄԱՐ	
ՀԱՍՏԱՏՈՒՄ ՀԱՄԱՐ	

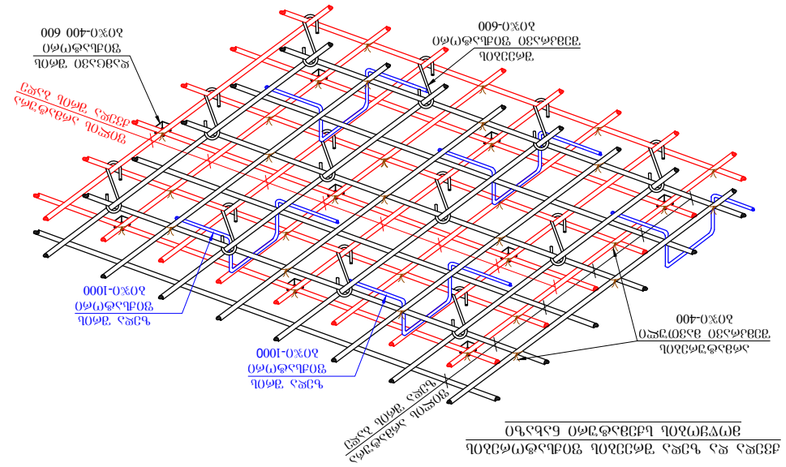
ՀԱՏԱԿ ՄԱՍ
ՀՈՐԻԶՈՆԱԿԱՆ ՇԻՆՈՒՄՆԵՐԻ ՄԻՋԵՎ ՄԱՐՄՆԻ ՀԱՄԱՐ
ՇՆՀՖՈՒՄ ՀՀ

շինության անվանումը	Հ. Ոլոմսոնի 2025
նախագծի փուլը	A3
գլխամասերի կոնստրուկցիաները	
ՀՀ, Արարատի մարզ, Արտաշատ համայնքի Նոր Խարբերդ գյուղում 3 հարկանի 9 բնակելի բնակարանների համալիրի շինարարություն	
Ա/Շ 01.19.20.005.034	
Գլխամասերի հանգույցների կոնստրուկտիվ լուծումները	
գլխավոր ճարտարապետ	Ա.Ղազարյան
գլխավոր նախագծող	Ա.Ղազարյան
նախագծող	Ա.Ղազարյան
ղեկավար	Ա.Ղազարյան
նախագծման փուլ	Ն.Ս.
գծագրի անվանում	Ա.Ղազարյան
գծագրի №	Ա- 140
նախագծի №:	04

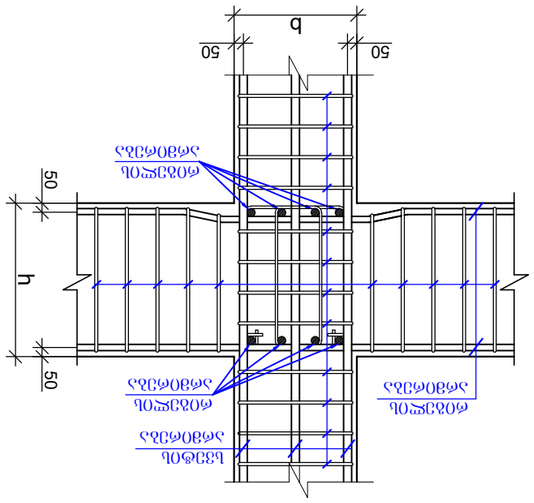
b
50
50
h
50
50
50

რიგელის არმატურების სვეტებში ჩაანკერების ტიპიური დეტალები

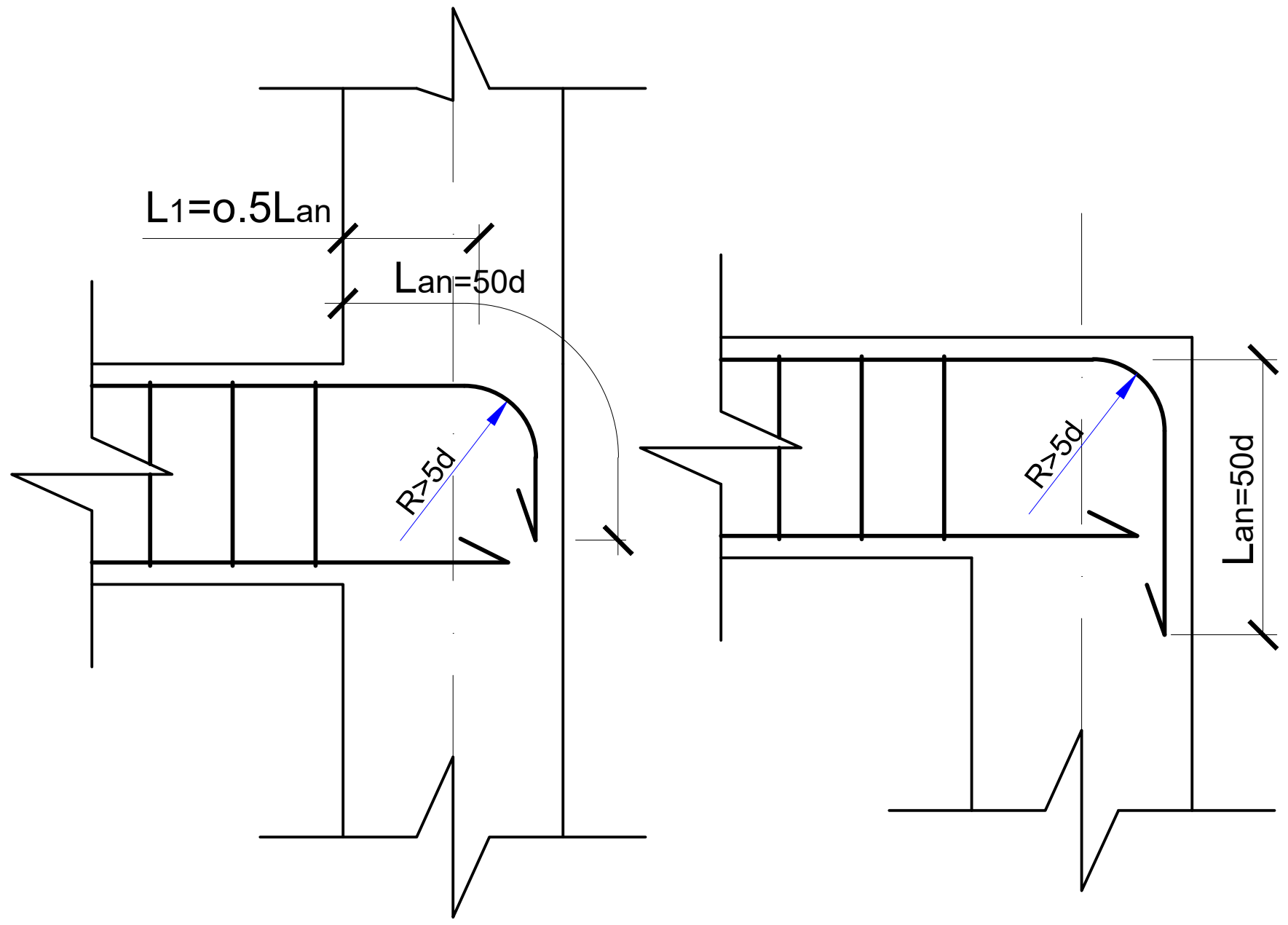

კედლის წყობის დაარმირების ფრაგმენტი

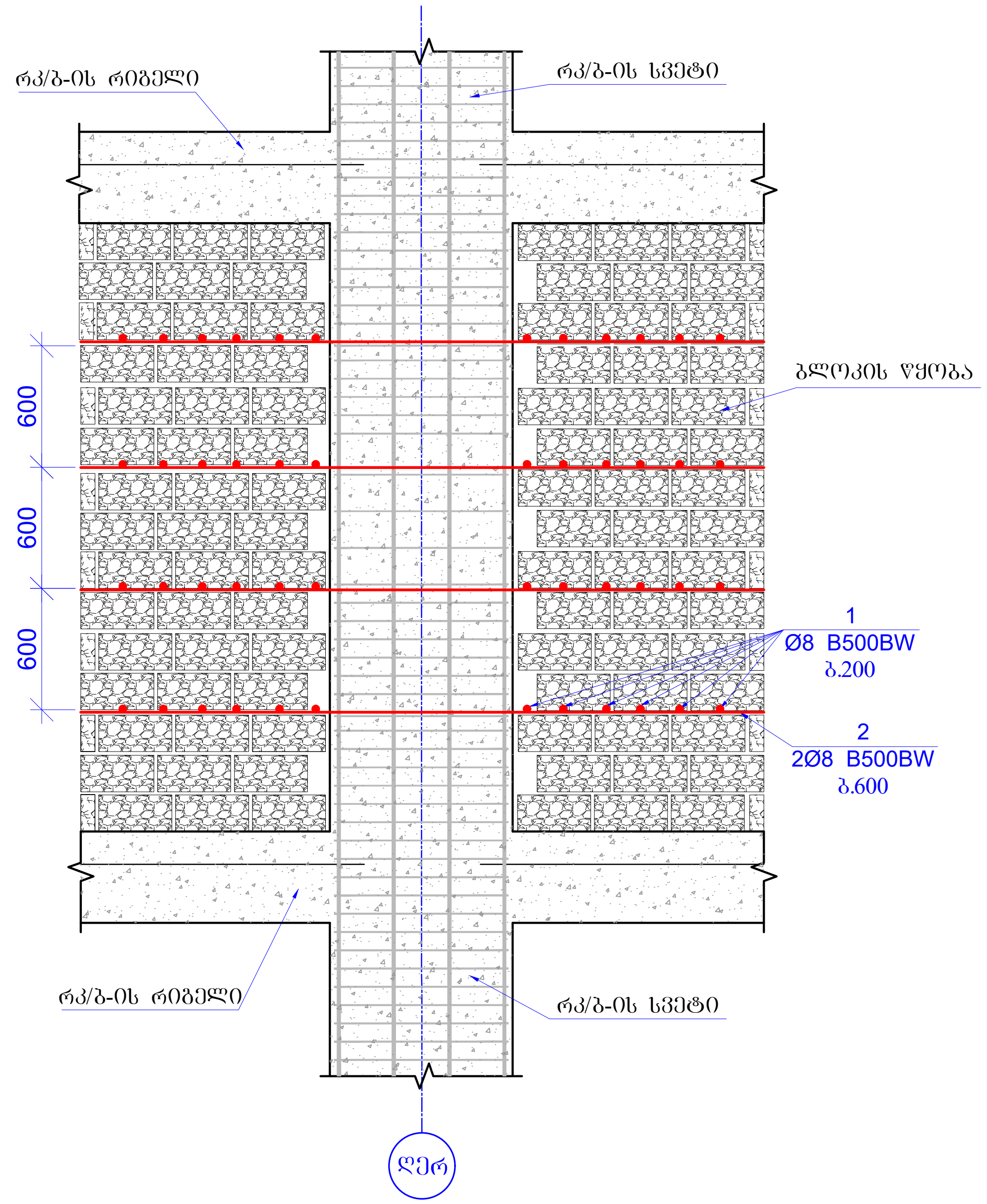

ფურცლის ფორმატი A3	ქ. თბილისი 2025	
	ფაილის დასახელება:	
პროექტის სახელწოდება: მრავალბინიანი საცხოვრებელი სახლი ვარკეთილში, ს/კ 01.19.20.005.034		
თანამდებობა	გვარი	ხელმოწერა
შეასრულა	ზ.ყველაშვილი	
შეამოწმა	თ.მაცაბერიძე	
პროექტის №:	ნახაზის სახელწოდება:	
თარიღი: 02 ივნისი 2025	კვანძები სპეციფიკაცია	
კონსტრუქციული პროექტი		
სტადია	მუშა პროექტი	
ნახაზის #:	კ- 141	რევიზია: 04