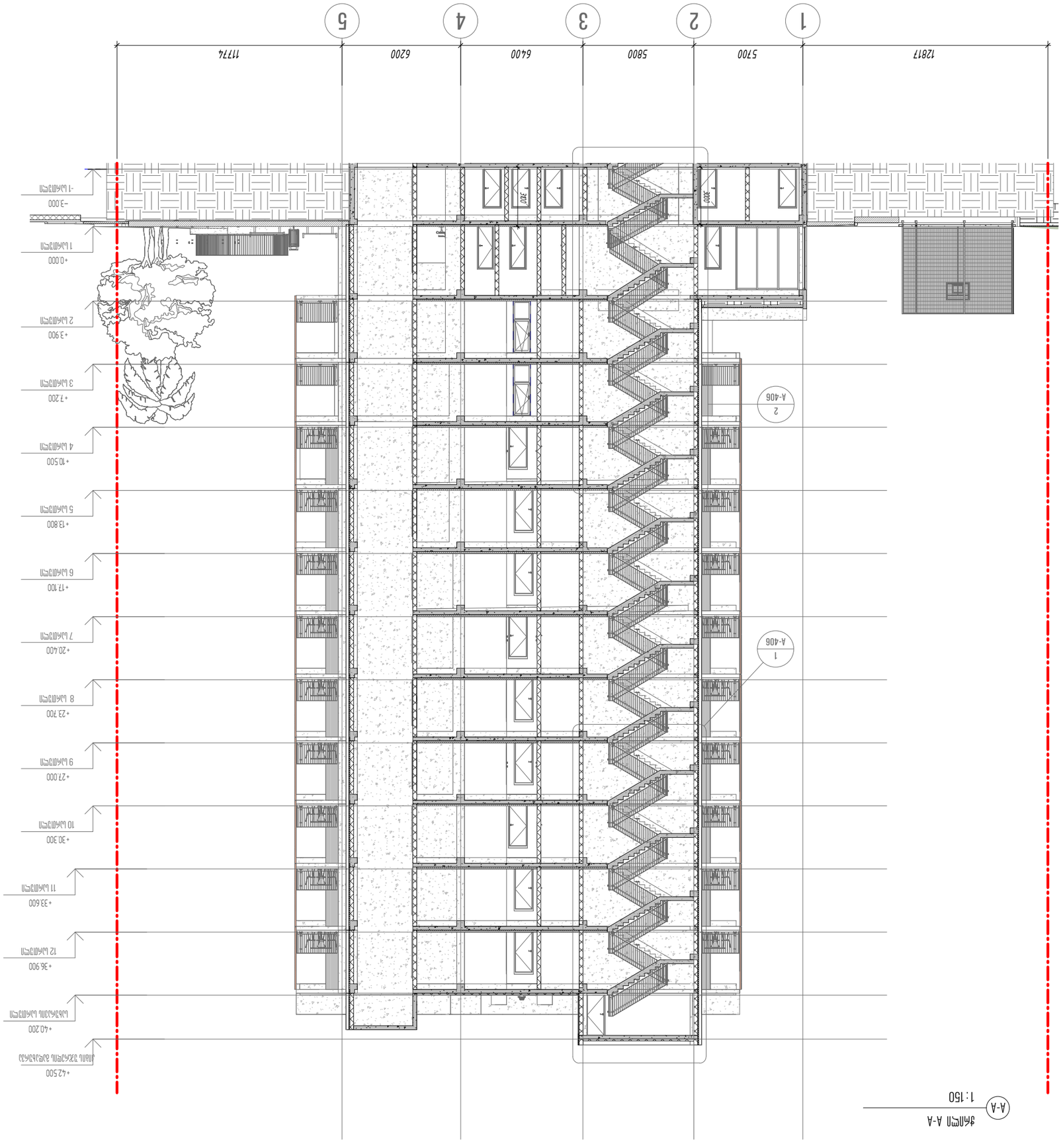

ჭრილი A-A

A-A 1:150

ცვლილ.	ავტორი	ხელმოწერა	ფორმატი

ტექნიკური ზედამხედველობა

ავტორი

პროექტის ხელმძღვანელი

კონსულტანტი

დამკვეთი	შპს "ზ-ონა ლ"	
ობიექტის მისამართი	ქ. თბილისი, ვაჟა ფშაველას გამზ. №6, ს/კ 01.14.06.008.290	
არქიტექტურული ნაწილი		
პროექტის სტადია		
ფურცლის დასახელება		

დამკვეთი	შპს "ზ-ონა ლ"	
ობიექტის მისამართი	ქ. თბილისი, ვაჟა ფშაველას გამზ. №6, ს/კ 01.14.06.008.290	
არქიტექტურული ნაწილი		
პროექტის სტადია		
ფურცლის დასახელება		

Studio
URBAN & ARCHITECTURAL DESIGNS
ავტორი:
ქ. თბილისი, ვარაზის ქუჩა №3

მთავარი არქიტექტორი		
მთავარი ინჟინერ-კონსტრუქტორი		
ინჟინერ-კონსტრუქტორი		
ინჟინერ-ტექნოლოგი		
ინჟინერ-სანტექნიკოსი		
ინჟინერ-ელექტრიკოსი		
ინჟინერ-სისტემოტექნიკოსი		
ინჟინერ-ტექნოლოგი		
ინჟინერ-ტექნოლოგი		

მთავარი არქიტექტორი	ა. ჯიშკარიანი	
მთავარი ინჟინერ-კონსტრუქტორი	ზ. ჯიშკარიანი	
ინჟინერ-კონსტრუქტორი	ნ. ჯიშკარიანი	
ინჟინერ-ტექნოლოგი		

ინჟინერ-სანტექნიკოსი		
ინჟინერ-ელექტრიკოსი		
ინჟინერ-სისტემოტექნიკოსი		
ინჟინერ-ტექნოლოგი		
ინჟინერ-ტექნოლოგი		

ინჟინერ-ტექნოლოგი		
ინჟინერ-ტექნოლოგი		
ინჟინერ-ტექნოლოგ



თბილისი / 2024 წელი

ფაილის სახელი:

KEYPLAN

ყოველი შემდეგი რევიზია აუქმებს წინა რევიზიებს

პროექტის სტადია: მუშა პროექტი

რევიზია

რევ.	თარიღი	აღწერილობა	დამტკ.

შენიშვნები:

მისამართი:

ქ. თბილისი, უნივერსიტეტის ქუჩა №6, ს/კ 01.14.06.008.290

დამკვეთი:

შპს "ბი-ეიჩ ეს გრუპ"

თანამდებობა	სახელი გვარი	ხელმოწერა
პრ. მენეჯერი		
დამტკიცებულია: დამკვეთის მიერ		

URBAN & ARCHITECTURAL DESING

შემსრულებელი:

შპს "იუ-ეი-დი სტუდია"

მისამართი:

მისამართი:
ქ. თბილისი, გორგასლის 53

თანამდებობა	სახელი გვარი	ხელმოწერა
დირექტორი	ა. ჯობავა	
პრ. ავტორი არქიტექტორი	ვ. ვარდანია	
თანაავტორი		
შეასრულა		

პროექტის სახელწოდება:

მრავალბინიანი საცხოვრებელი სახლი

პროექტის ნაწილი:

არქიტექტურა

ფორმატი	ნახაზის დასახელება:
სტადია	ჭრილი B-B
მ.პ.	
თარიღი	
26/12/2024	
მასშტაბი	
1 : 150	
რევიზია:	ნახაზის ნომერი: A-402



ֆասադ Ց-Ց

1:150

Ց-Ց

Ա.Ձ.	ԱՆՎԱՆ	ՀԵՂԻՆԱԿԱՀԱՍՏԱՏՈՒՄ	ՀԵՏՔԱՀԱՅԱՑ

ԱՇԽԱՏԱՆՔԱՅԻՆ ՓՈՒԼ

ՀԱՅԱՍՏԱՆ

ԱՇԽԱՏԱՆՔԱՅԻՆ ՏԱՐԱԾՔ՝ ՀԱՅԱՍՏԱՆԻ ՀԱՆՐԱՊԵՏՈՒԹՅԱՆ ԿԱՊԱՆ ՔԱՂԱՔԻ ՀԱՐԱՎԱՅԻՆ ԶՈՆԱՅԻ ԱՌԱՆՁՆԱՀԱՏԿԱՑՎԱԾ ՀԱՄԱԼԻՐ ՇԵՆՔԵՐԻ ԵՎ ՀԱՐԱԿԻՑ ՏԱՐԱԾՔՆԵՐԻ ԿԱՌՈՒՑՄԱՆ ՆԱԽԱԳԾԱՅԻՆ ԱՇԽԱՏԱՆՔՆԵՐ

ՀԱՍՏԱՏՈՒՄ

ԱՇԽԱՏԱՆՔԱՅԻՆ ՆԱԽԱԳԻԾ

ՀՀ, ք. ԿԱՊԱՆ, ՀԱՆՐԱՊԵՏՈՒԹՅԱՆ ՀՐԱՊԱՐԱԿ, ԱԴՐ. ԹԻՎ 290

ՀՀ ՏԱՐԱԾՔԱՅԻՆ ԶԱՐԳԱՑՄԱՆ ԵՎ ՇԻՆԱՐԱՐՈՒԹՅԱՆ ՆԱԽԱՐԱՐՈՒԹՅԱՆ ՔԱՂԱՔԱՇԻՆՈՒԹՅԱՆ ԵՎ ՀՈՂԱՅԻՆ ՔԱՂԱՔԱԿԱՆՈՒԹՅԱՆ ԿՈՄԻՏԵ

ՀՀ ՏԱՐԱԾՔԱՅԻՆ ԶԱՐԳԱՑՄԱՆ ԵՎ ՇԻՆԱՐԱՐՈՒԹՅԱՆ ՆԱԽԱՐԱՐՈՒԹՅԱՆ ՔԱՂԱՔԱՇԻՆՈՒԹՅԱՆ ԵՎ ՀՈՂԱՅԻՆ ՔԱՂԱՔԱԿԱՆՈՒԹՅԱՆ ԿՈՄԻՏԵ

ՀՀ	ՀՀ	ՀՀ
ՀՀ	ՀՀ	ՀՀ
ՀՀ	ՀՀ	ՀՀ



Զ-Զ
1 : 150
ԱՌԱՆՑ Զ-Զ

ՀԱՏ	ՔԱՆԱԿ	ՀԵՂԻՆԱԿԻ ԱԶԳ.	ԿՆՔԱԳՐ

ՀԱՏԱԿԻ ՆԿԱՐԱԳԻՐ՝ ՏՈՒՆԻ ԱՌԱՋԻՆ ՀԱՐԿԱՅԻՆ ՀԱՏԱԿԱԳԾԻ ՀԱՏԱԿԱՑՄԱՆ ԵՎ ՀԱՄԱԿԱՐԳՄԱՆ ԱՇԽԱՏԱՆՔՆԵՐԻ

ՀԱՏԱԿ՝ ՏՈՒՆ

ՀԱՄԱՀԵՂԻՆԱԿ՝ ՀՀ, ՀԱՅԱՍՏԱՆ

ՀԱՍՑԵ՝ Դ. ՄԱՐՄԱՐԱՅԻ ՀԱՄԱՅՆՔԱՊԵՏԱՐԱՆԻ ՇՐՋԱՆ, ՀՈՂ №. 1/1
01.16.0008.290

ՊԱՏՎԻՐԱՏՈՒ՝ ՀՀ ԱՐԱՐԱՏԻ ՄԱՐԶԻ ԱՐԱՐԱՏ ՀԱՄԱՅՆՔԻ "ՀԱՅ-ՈՒՐԲԱՆ" ՍՊԸ

ՀԱՂՈՐԴՈՒ ՀԱՍՑԵ՝

ՄԱՍՆԱԳԻՏ	ԱՆՈՒՆ ԱԶԳԱՆՈՒՆ	ՀԱՂՈՐԴՈՒ ՀԱՍՑԵ՝	
ՀԵՂԻՆԱԿ			
ՀԱՅԿԱԿԱՆ ՀԱՄԱՐԱՐ			
ՀԱՍՑԵՈՒՄ ՀԱՐԿԱՅԻՆ ՀԱՏԱԿԱԳԾԻ ՀԱՏԱԿԱՑՄԱՆ ԵՎ ՀԱՄԱԿԱՐԳՄԱՆ ԱՇԽԱՏԱՆՔՆԵՐԻ ԱՐՏԱԴՐԱՆՔԱՅԻՆ ՀԱՄԱԼԻՐ			

ՀԱՍՑԵՈՒՄ ՀԱՐԿԱՅԻՆ ՀԱՏԱԿԱԳԾԻ ՀԱՏԱԿԱՑՄԱՆ ԵՎ ՀԱՄԱԿԱՐԳՄԱՆ ԱՇԽԱՏԱՆՔՆԵՐԻ ԱՐՏԱԴՐԱՆՔԱՅԻՆ ՀԱՄԱԼԻՐ

ՀԱՏԱԿԱԳԾԻ ՀԱՏԱԿԱՑՄԱՆ ԵՎ ՀԱՄԱԿԱՐԳՄԱՆ ԱՇԽԱՏԱՆՔՆԵՐԻ ԱՐՏԱԴՐԱՆՔԱՅԻՆ ՀԱՄԱԼԻՐ

ՀԱՍՑԵՈՒՄ ՀԱՐԿԱՅԻՆ ՀԱՏԱԿԱԳԾԻ ՀԱՏԱԿԱՑՄԱՆ ԵՎ ՀԱՄԱԿԱՐԳՄԱՆ ԱՇԽԱՏԱՆՔՆԵՐԻ ԱՐՏԱԴՐԱՆՔԱՅԻՆ ՀԱՄԱԼԻՐ

ՄԱՍՆԱԳԻՏ	ԱՆՈՒՆ ԱԶԳԱՆՈՒՆ	ՀԱՂՈՐԴՈՒ ՀԱՍՑԵ՝
ՄԱՍՆԱԳԻՏ	Ա. ՀԱՐՈՒՏՅՈՒՆՅԱՆ	
ՄԱՍՆԱԳԻՏ	Ա. ՍԱՐԳՍՅԱՆ	
ՄԱՍՆԱԳԻՏ	Ա. ՀԱՐՈՒՏՅՈՒՆՅԱՆ	
ՀԱՍՑԵՈՒՄ		

ՀԱՍՑԵՈՒՄ ՀԱՐԿԱՅԻՆ ՀԱՏԱԿԱԳԾԻ ՀԱՏԱԿԱՑՄԱՆ ԵՎ ՀԱՄԱԿԱՐԳՄԱՆ ԱՇԽԱՏԱՆՔՆԵՐԻ ԱՐՏԱԴՐԱՆՔԱՅԻՆ ՀԱՄԱԼԻՐ

ՀԱՄԱՀԵՂԻՆԱԿ՝ ՀԱՅԿԱԿԱՆ ՀԱՄԱՐԱՐ

ՀԱՂՈՐԴՈՒ ՀԱՍՑԵ՝

ՀԱՍՑԵՈՒՄ ՀԱՐԿԱՅԻՆ ՀԱՏԱԿԱԳԾԻ ՀԱՏԱԿԱՑՄԱՆ ԵՎ ՀԱՄԱԿԱՐԳՄԱՆ ԱՇԽԱՏԱՆՔՆԵՐԻ ԱՐՏԱԴՐԱՆՔԱՅԻՆ ՀԱՄԱԼԻՐ

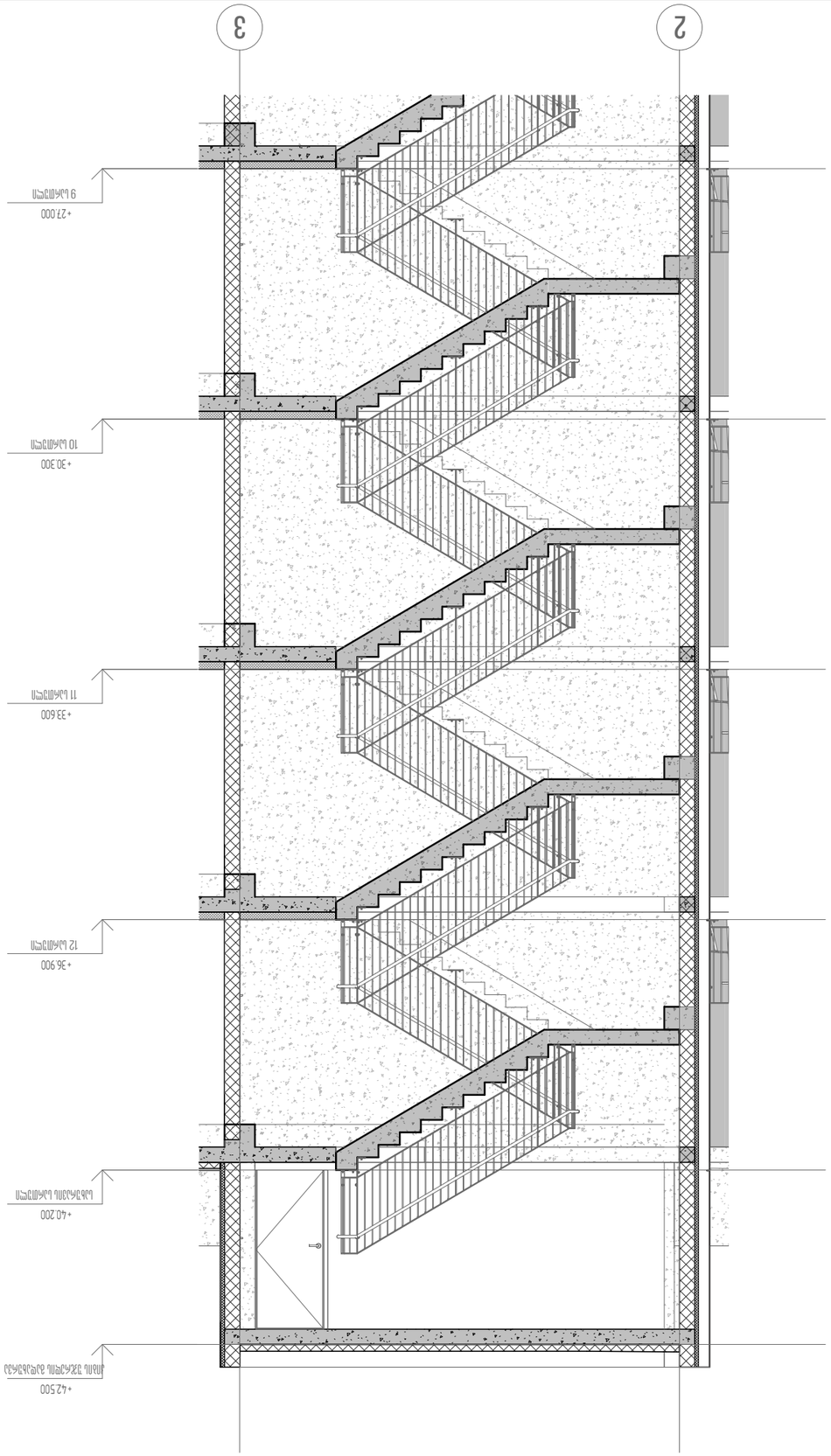

1 ընդլայնված Ա-Ա հատված
1:50

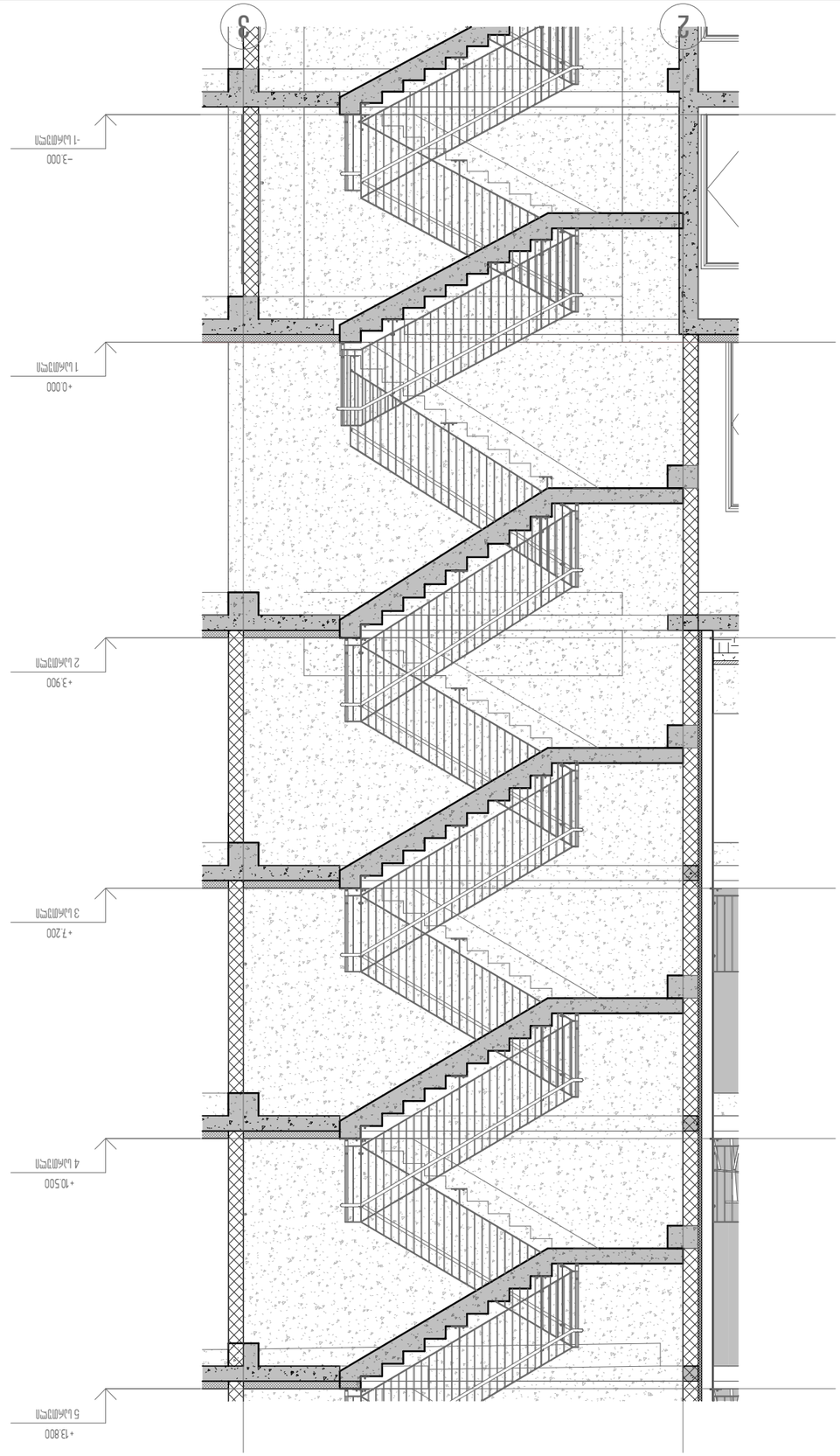

2 ընդլայնված Ա-Ա հատված
1:50

Ա2	ԱԼՈՒՄԻՆ	ՀԱՄԱԿԱՐԳՉԱՅԻՆ	ՊԱՏՎԵՐ

ՀԱՍՏԱՏՈՒՄ / 2024 ԹՎԱԿԱՆ

ՊՐՈՅԵԿՏԱՅԻՆ ՓԱՍՏԱԹՈՒՂԹ

KEYPLAN

ԲԱԶՄԱԲՆԱԿԱՐԱՆ ԲՆԱԿԱՐԱՆ ՏԱՐԱԾՔԻ ՎԵՐԱԿԱՆԳՆՈՒՄ
ԲՆԱԿԱՆ ՏԱՐԱԾՔԻ ՎԵՐԱԿԱՆԳՆՈՒՄ

ՀԱՏԱԿԱՅԻՆ ՀԱՏԱԿԱՑՄԱՆ ՏԱՐԱԾՔԻ ՀԱՄԱՅՆՔԱՅԻՆ ՇԻՆՈՒԹՅՈՒՆՆԵՐԻ ԵՎ ԱՐՏԱՔԻՆ ԱՌԱՆՑՔԱՅԻՆ ՀԱՂՈՐԴԱԿՑՈՒԹՅԱՆ ՀԱՄԱԼԻՐ ՀԱՄԱԼՍԱՐԱՆԻ ՇԵՆՔԵՐԻ ՇԻՆԱՐԱՐՈՒԹՅԱՆ ԱՇԽԱՏԱՆՔԱՅԻՆ ՆԱԽԱԳԻԾ

ՀԱՍՑԵ ԱՇԽԱՏԱՆՔԱՅԻՆ ՆԱԽԱԳԻԾ

ՀԱՍՑԵ ՀԱՍԱՐԱԿԱԿԱՆ ՆԱԽԱԳԻԾ

ՀԱՍՑԵ ՏԵԽՆԻԿԱԿԱՆ ՆԱԽԱԳԻԾ

ՀԱՍՑԵ ԳՈՐԾԱՐԱՅԻՆ ՆԱԽԱԳԻԾ

ՀԱՍՑԵ ՀԱՄԱՐԱԿԱ

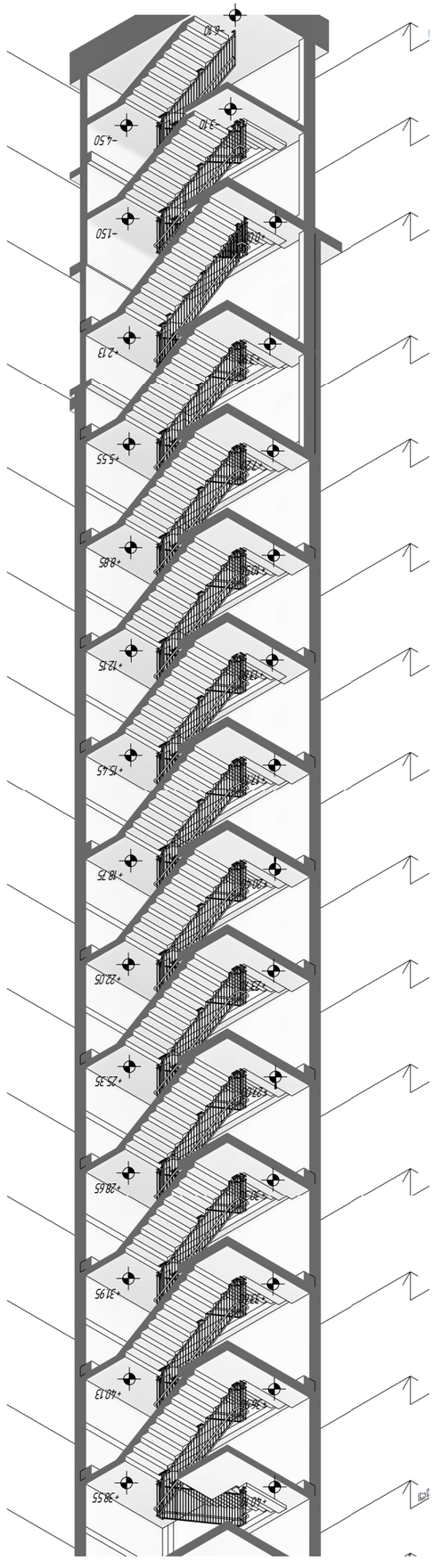

3D ЈИЗОМЕТРИЈА ПРЕДЊЕ #1

1

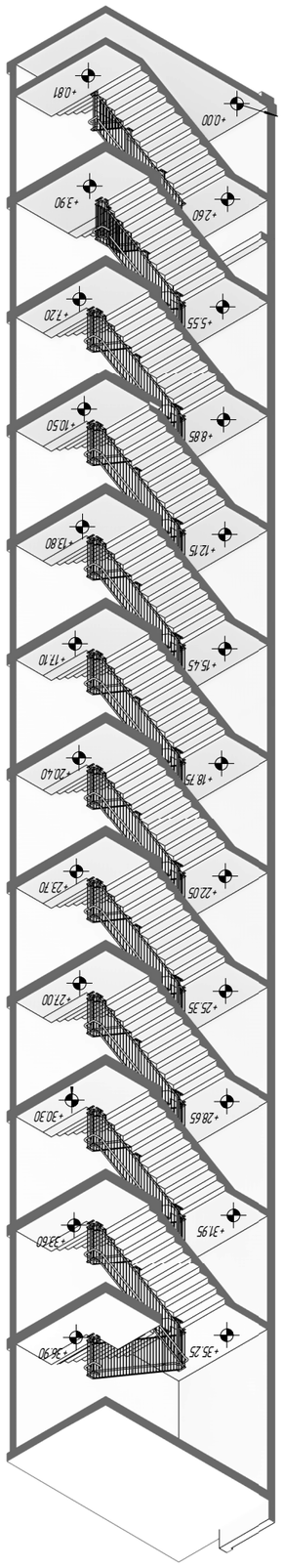

3D ЈИЗОМЕТРИЈА ПРЕДЊЕ #2

2

ОПШТИНА / 2024 ГОДИНА

ЗАХТЕВ ЗА ИЗДАВАЊЕ ГРАЂЕВИНСКЕ ДОЗВОЛЕ

ЈЕДНОСТАВНЕ ГРАЂЕВИНЕ

ИЗРАДИЛА: ЗЗПР „ЗА-ЈНА ДО ЗАЈЕЧАР"

ИЗВОЂАЧКИ ПРОЈЕКАТ

ЗА ИЗГРАДЊУ ЈЕДНОСТАВНЕ ГРАЂЕВИНЕ

ИЗРАДИО: ЗЗПР „ЗА-ЈНА ДО ЗАЈЕЧАР"

ДИПЛ. ИНЖ. ГРАЂ. МИЛОШ ПЕТРОВИЋ

ИЗВОЂАЧКИ ПРОЈЕКАТ

ЗА ИЗГРАДЊУ ЈЕДНОСТАВНЕ ГРАЂЕВИНЕ

ЗАХТЕВ ЗА ИЗДАВАЊЕ ГРАЂЕВИНСКЕ ДОЗВОЛЕ

ЈЕДНОСТАВНЕ ГРАЂЕВИНЕ

ПРОЈЕКАТ ЗА ИЗВОЂЕЊЕ ГРАЂЕВИНСКИХ РАДОВА

ЗА ИЗГРАДЊУ

Зовнішній вертикальний розріз стіни №1

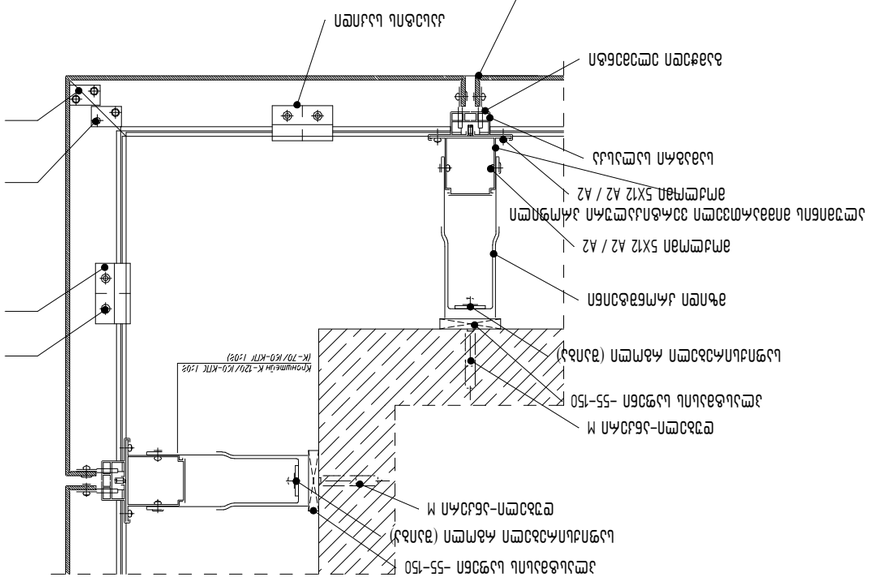

Зовнішній вертикальний розріз стіни №2

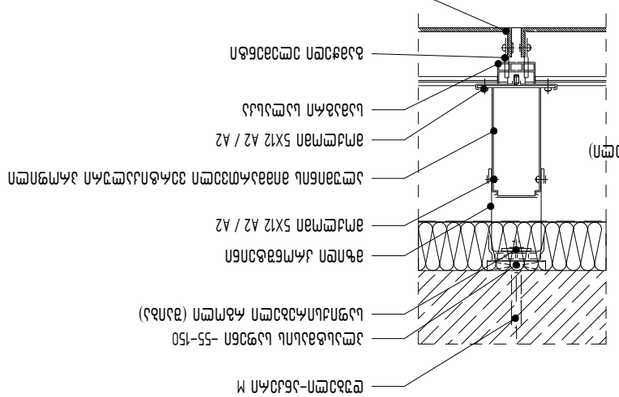

Зовнішній вертикальний розріз стіни №3

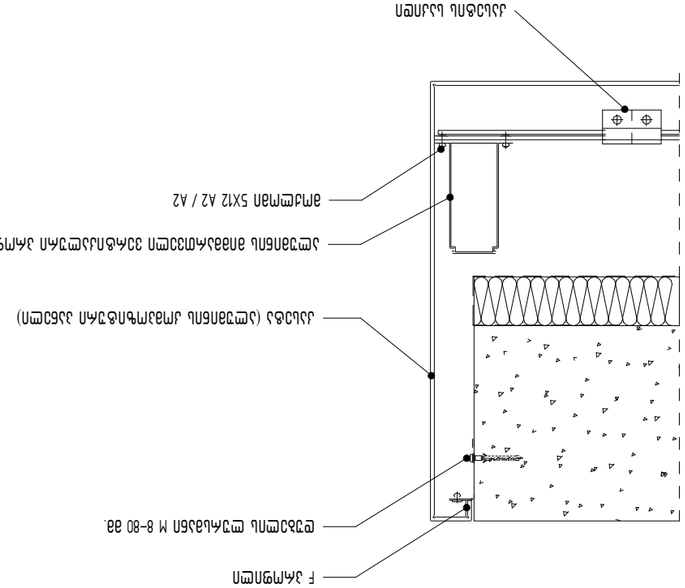

Зовнішній вертикальний розріз стіни №4

Зовнішній вертикальний розріз стіни №5

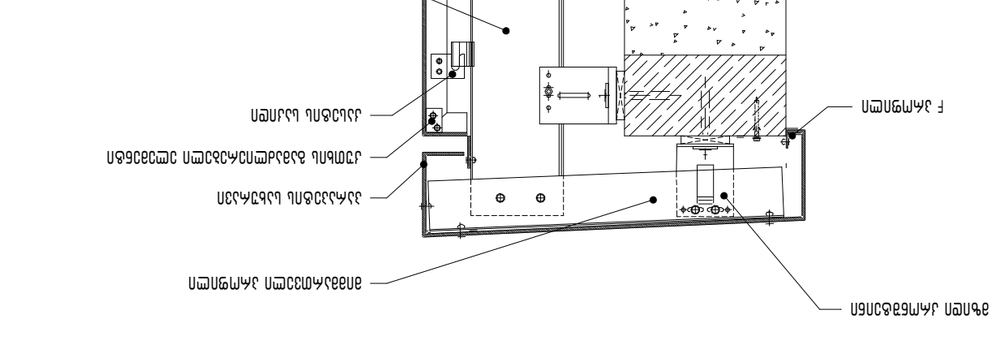

Дата	Підпис	Ім'я, прізвище	Посада
Розробив	Шульга	І. Зелінська	Архітектор
Перевірив	Коваль	О. Мартинюк	Головний інженер проекту
Н. контр.			
Затвердив			

Студія "ТР-Інжиніринг"
вул. Івана Мазепи, 53, м. Вишневе, 08132

Архітектурне бюро

Житловий комплекс "Сонячний берег"
вул. Набережна, 12, с. Рибальське

Вузли примикання віконних блоків до стін

Стадія: Робоча документація

Аркуш: 1 з 1

Масштаб: 1:5

Формат: А3

Дата друку: 14.03.2024

Інв. № 0147

Зам. 2024-118

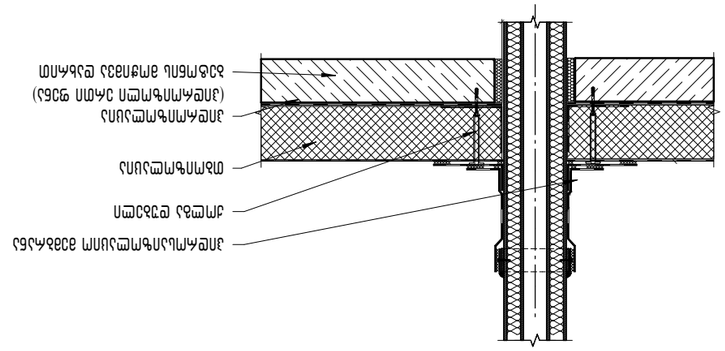

לבלוק גזיבטון חלול ומחיצת גבס מס' 1

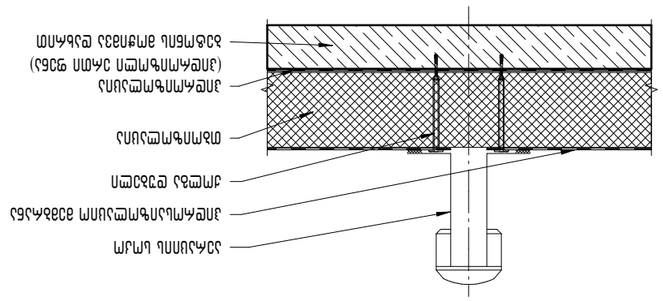

לבלוק גזיבטון חלול ומחיצת גבס מס' 1

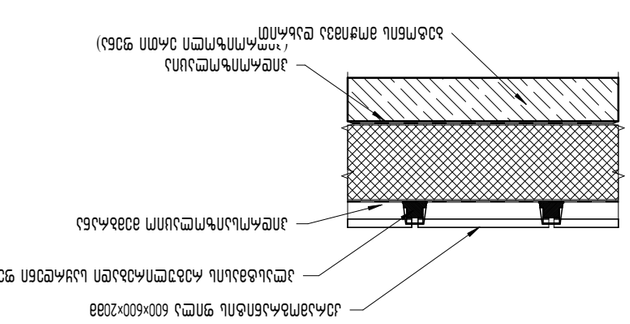

לבלוק גזיבטון חלול ומחיצת גבס מס' 1

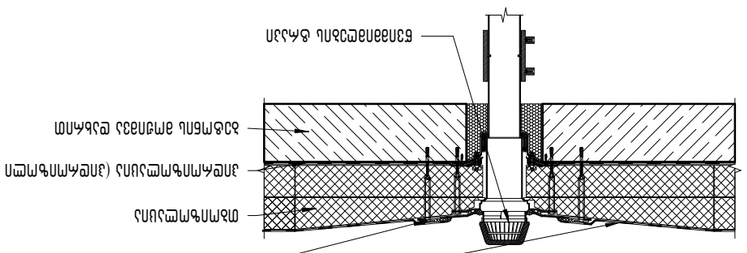

לבלוק גזיבטון חלול ומחיצת גבס מס' 1

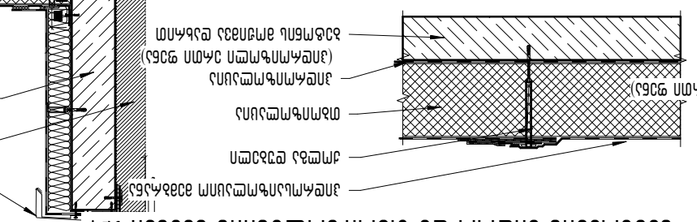

לבלוק גזיבטון חלול ומחיצת גבס מס' 1

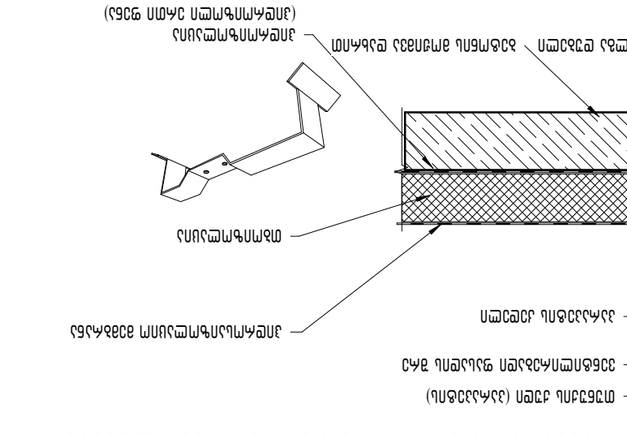

לבלוק גזיבטון חלול ומחיצת גבס מס' 1

מתאריך	מהדורה	הערות	מס'

מתכנן:	מהנדס קונסטרוקציה:
יועץ:	

שם הפרויקט:	
בניין מגורים חדש בן 5 קומות מעל קומת עמודים ומרתף חלקי	
כתובת הפרויקט:	
רח' הרצל 24, באר שבע	

שלב:	
היתר בניה	

מספר תכנית:	
01.16.008.290	

שם התכנית:	
פרטים מס' 1	

מהנדס	
אדריכל	
יועץ	
יועץ	
יועץ	
יועץ	
יועץ	
יועץ	

מספר גרסה:	
1	

תאריך:	
03/2024	

מספר תכנית:	
A-411	