კონსტრუქციული დასკვნა

დავალების თანახმად, საჭიროა შედგეს კონსტრუქციული დასკვნა ქ. თბილისი, ისნის რაიონი რუსთავის გზატკეცილი №22 და №18-2 (ნაკვეთი №7/36) (ნაკვეთი №7/33), ს/კ №01.18.12.007.093; №01.18.12.007.076; №01.18.12.007.075; და №01.18.12.007.126 დაპროექტებული მრავალსართულიანი კორპუსის სამშენებლო სამუშაოების წარმოებით გამოწვეული ზეგავლენა მეზობლად მდებარე შენობებზე. სამშენებლო მოედანზე მდებარეობს მხოლოდ ერთი ერთსართულიანი შენობა, იგი წარმოადგენს სატრანსფორმატორო ქვესადგურს..

მოგახსებთ, რომ სატრანსფორმატორო ქვესადგურის შენობა კონსტრუქციულად მდგრად მდგომარეობაშია, არ აღენიშნება ჯდენები და დეფორმაციები. აღსანიშნავია, რომ საპროექტო შენობიდან 10მ-ის რადიუსში სხვა შენობა არ არის.

გამოყენებული მასალები

1. ქ. თბილისი, ისნის რაიონი რუსთავის გზატკეცილი №22 და №18-2 (ნაკვეთი №7/36) (ნაკვეთი №7/33), ს/კ №01.18.12.007.093; №01.18.12.007.076; №01.18.12.007.075; და №01.18.12.007.126 დაპროექტებული მრავალსართულიანი კორპუსის არქიტექტურული ნაწილი.

2. ქ. თბილისი, ისნის რაიონი რუსთავის გზატკეცილი №22 და №18-2 (ნაკვეთი №7/36) (ნაკვეთი №7/33), ს/კ №01.18.12.007.093; №01.18.12.007.076; №01.18.12.007.075; და №01.18.12.007.126 დაპროექტებული მრავალსართულიანი კორპუსის მშენებლობისათვის გამოყოფილი ტერიტორიის საინჟინრო გეოლოგიური პირობები. პროექტის მთ. არქიტექტორი ბ. ჟაფოშვილი.

სამშენებლო მოედანი ხასიათდება შემდეგი მონაცემებით:

სეიმურობა	-8
ქარის ნორმატიული დატვირთვა	-85 კგ/მ2
თოვლის ნორმატიული დატვირთვა	-50 კგ/მ2

წარმოდგენილი პროექტის მიხედვით დასაპროექტებელი კორპუსის შენობები მრავალსართულიანია იგი გეგმაში სწორი მართკუთხა ფორმისაა, ზომები დერძებში 29,650X68,350 მ.

საინჟინრო გეოლოგიური გამოკვლევის მიხედვით, რომელიც ჩატარებულია შ.პ.ს. "კირკიტაძე და კომპანია"-ს გეოლოგიური განყოფილების მიერ, სამშენებლო ტერიტორია იმყოფება დამაკმაყოფილებელ საინჟინრო გეოლოგიურ პირობებში. ფუძეს მონოლითური რკინაბეტონის კონსტრუქციის საძირკვლის ფილის ქვეშ წარმოადგენს თიხნარი, ნახევრადმყარი კონსისტენციის. პირობითი საანგარიშო წინაღობით R_0 =2,10კგძ/სმ2,

საძირკვლები – მონოლითური რკინაბეტონის კონსტრუქციის ფილაა. შენობის კონსტრუქცია მონოლითური რკინაბეტონის კარკასია, რომელიც შედგება კოლონების, რიგელების სიხისტის დიაფრაგმების და გადახურვის ფილებისაგან. კონსტრუქციის ელემენტები ერთმანეთს უერთდება ხისტად და ქმნიან ერთიან ხისტ სისტემას, რაც მნიშვნელოვანია სეისმური დატვირთვების მისაღებად.

საპროექტო ნაგებობას, ქ. თბილისი, ისნის რაიონი რუსთავის გზატკეცილი №22 და №18-2 (ნაკვეთი №7/36) (ნაკვეთი №7/33), ს/კ №01.18.12.007.093; №01.18.12.007.076; №01.18.12.007.075; და №01.18.12.007.126 დაპროექტებულ მრავალსართულიანი კორპუსს ემიჯნება ერთი სატრანსფორმატორო ქვესადგურის ერთსართულიანი შენობა, რომელიც ჩვენი შენობიდან 55,40 მ-ით არის მოცილებული, შესაბამისად მშენებლობის წარმოება მასზე ზეგავლენას ვერ მოახდენს.

საპროექტო შენობის მარცხენა მხარეს მდებარეობს შენობა მეზობელ ნაკვეთზე, რომელიც ჩვენი შენობიდან მოცილებულია 25,65 მ -ით, შესაბამისად მშენებლობის პროცესები არსებული შენობის კონსტრუქციულ მდგრადობაზე ზეგავლენას ვერ მოახდენს.

სხვა შენობა ნაგებობები სამშენებლო მოედნის სიახლოვეს არ არის.

დასკვნა

1. საპროექტო შენობის საძირკველი წარმოადგენს მონოლითური რკინაბეტონის კონსტრუქციის ფილას, რომლის საშუალებითაც შენობიდან საყრდენ გრუნტზე გადაცემული დატვირთვები მაქსიმალურად შემცირებული და გაწონასწორებულია,

2. მაგრამ მიუხედავად ამისა აუცილებელია სამშენებლო სამუშაოები განხორციელდეს თანმიმდევრულად, რიგითობის დაცვით და სამუშაოთა წარმოების ტექნოლოგიების მიხედვით.

ინჟინერ-კონსტრუქტორი /ი. კევლიშვილი/

2025 წ

მრავალბინიანი საცხოვრებელი სახლი

ქალაქი თბილისი, ისნის რაიონი, რუსთავის გზატკეცილი 18-2

დამკვეთი: შპს ფონიჭალა -3 ს/ნ 204529448
დირექტორი - ზურაბ ფირცხალაიშვილი პ/ნ 26001000399

2025 წ.

განმარტებითი ბარათი

საპროექტო შენობა მდებარეობს ქ. თბილისი, რუსთავის გზატკეცილი №22 და №18-22 (ნაკვეთი №7/36) (ნაკვეთი №7/33) (ს/კ №01.18.12.007.093; №01.18.12.007.076; №01.18.12.007.075 და №01.18.12.007.126).

წარმოდგენილ პროექტში დამუშავებულია ორი მრავალსართულიანი კორპუსის მშენებლობის კონსტრუქცია.

საპროექტო შენობის მზიდი კონსტრუქცია წარმოადგენს მონოლითური რკინაბეტონის კონსტრუქციის კარკასს. რომელიც შედგება კოლონებისა, რიგელების, დიაფრაგმების სისტემის და გადახურვის ფილების ერთობლიობისაგან.

ფუძეს მონოლითური რკინაბეტონის კონსტრუქციის საძირკვლის ბაზის ქვეშ წარმოადგენს თიხნარი ნახევრადმყარი კონსისტენციის. პირობითი საანგარიშო წინაღობით R_0 =2,10კგძ/სმ2, დანარჩენი ყველა მონაცემი დაფიქსირებულია საინჟინრო გეოლოგიური კვლევის დასკვნაში.

აუცილებელია შენობის მზიდი კონსტრუქციების ის ნაწილი რომელიც უშუალო შეხებაშია გრუნტთან საიმედოთ იყოს დაცული გრუნტის წყლებისაგან ვერტიკალური და ჰორიზონტალური ჰიდროიზოლიაციებით. ასევე აუცილებელია საძირკვლებში და ცოკოლის კედლებში სულფატმედეგი ცემენტების გამოყენება.

შენობების საძირკველი წარმოადგენს მონოლითურ რკინაბეტონის ფილას სისქით 800მმ. საძირკვლის ფილა კოლონების ქვეშ გაძლიერებულია არმატურის დამატებითი ბადეებით. საძირკვლის ფილაში ჩამონტაჟებულია არმატურის ნაშვერები კოლონების სამონტაჟოდ. ბეტონი კონსტრუქციაში გამოყენებულია B-25 მარკის (სახელმწიფო სტანდარტი ГОСТ-26633-91), არმატურა B500c და B240 კლასის, თანახმად ГОСТ 5781-82 -ისა.

შენობა თორმეტსართულიანია, ორი მიწისქვეშა სართულით. შენობის მზიდი კარკასის კოლონები მონოლითური რკინაბეტონის პილონების სახითაა წარმოდგენილი, ისინი სხვადასხვა ზომისაა. მიწის ქვეშა სართულის შემომფარგვლელი კედლები მონოლითური რკინაბეტონის კონსტრუქციისაა, რომლისათვის ბეტონის მარკა B-25 (სახელმწიფო სტანდარტი ГОСТ-26633-91) ხოლო არმატურა B500c და B240 კლასის. თანახმად ГОСТ 5781-82 -ისა.

შენობის მზიდი კარკასი შედგება კოლონების, დიაფრაგმების და რიგელებისაგან, რომელთა მზიდი კონსტრუქცია მონოლითური რკინაბეტონისაა; ბეტონის მარკა B-25 (სახელმწიფო სტანდარტი ГОСТ-26633-91) ხოლო არმატურა B500c და B240 კლასის. თანახმად ГОСТ 5781-82 -ისა.

შენობის გადახურვები წარმოადგენს მონოლითური კონსტრუქციის რკინაბეტონის ფილას. რომლის ბეტონის მარკა B-25 (სახელმწიფო სტანდარტი ГОСТ-26633-91) ხოლო არმატურა B500c და B240 კლასის. თანახმად ГОСТ 5781-82 -ისა.

პროექტში გათვალისწინებულია შენობის ცოკოლის კედლების მონოლითური რკინაბეტონის კონსტრუქციის კედლები, რომლებშიც გამოყენებული; ბეტონის მარკა B-25 (სახელმწიფო სტანდარტი ГОСТ-26633-91). ხოლო არმატურა B500c და B240 კლასის. თანახმად ГОСТ 5781-82 -ისა.

სამშენებლო მასალების მიღების წესები:

არმატურა:

მოწოდებული არმატურის თითოეული პარტიიდან უნდა შემოწმდეს თითოეული დიამეტრის მინიმუმ 4 ნიმუში აკრედიტაციის მქონე ლაბორატორიის მიერ ГОСТ 12004-81, ГОСТ 14019-80, ДСТУ 3760-98 –ის შესაბამისად.

გრძივი არმატურების დაკავშირება შესრულდეს გადადებით-წინამდებარე პროექტის და სამშენებლო ნორმების და წესების მიხედვით. არმატურების გადადების გადადების სიგრძე უნდა იყოს 30 –დან 35 –მდე დიამედრების მიხედვით.

კარკასის დღრების ელემენტებში განივი არმირება შესრულდეს შეკრული არმატურის საკიდების მეშვეობით, რომელთა ბოლოები გადაიღუნოს და ჩაანკერდეს კონსტრუქციის ტანში.

არმატურის გადაღუნვა განხორციელდეს ცივად, შესაბამისი მექანიზმების მეშვეობით.

ბეტონი:

ბეტონი დამზადდეს ГОСТ 10180-78, ГОСТ 18105.0-80, ГОСТ 181205.1-80, ГОСТ 18105.2-80 –ის შესაბამისად. ბეტონის დამზადებისას განსაკუთრებელი ყურადღება მიექცეს ცემენტის შემადგენლობას და ხარისხს. ბეტონის დენადობის შერჩევისას შეფასდეს თითოეული კონსტრუქციის თავისებურება, რათა არ მივიღოთ განშრევებული და შეუმკვრივებელი ბეტონის ტანი. მოწოდებული 50 მ3-მდე ბეტონის პარტიიდან უნდა შემოწმდეს 4 ნიმუში, ხოლო 50მ3 –ზე მეტი ბეტონის მოწოდების შემთხვევაში 6 ნიმუში აკრეტიდაციის მქონე ლაბორეტორიის მიერ ГОСТ 10180-90, ГОСТ 26633-91 –ის შესაბამისად.

რკინაბეტონის კონსტრუქციების ბეტონირებისას ხელის ვიბრატორის გამოყენება აუცილებელია. აუცილებელია გაეწიოს კონტროლი ბეტონის მარკას, ვიბრირებას, დაბეტონების ხარისხს, შრობის პროცესს და სხვა ტექნოლოგიურ მოთხოვნებს თანახმად სამშენებლო ნორმებისა და ГОСТ 10180-78, ГОСТ 18105.0-80, ГОСТ 18105.1-80, ГОСТ 18105.2-80.

ჰორიზონტალური კონსტრუქციების დაბეტონება უნდა შესრულდეს უწყვეტად, ერთი დღის განმავლობაში, იმ შემთხვევაში, სხვადასხვა მიზეზების გამო, თუ შეწყდა დაბეტონების პროცესი კონსტრუქციული ელემენტის გამყარებული ზედაპირი უნდა გასუფთავდეს გულდასმით ქვიშა-ჭავლის აპარატით ან სხვა ეფექტური მეთოდით და დაიფაროს სპეციალური მასით, რათა უზრუნველყოფილ იქნას ძველ და ახალ ბეტონებს შორის ადგეზია.

საცხოვრებელი სახლის შენობის პროექტი შესრულებულია ქვეყნის ტერიტორიაზე დღეს მოქმედი სამშენებლო ნორმებისა და წესების თანახმად. პროექტირებისას გათვალისწინებულია 8 ბალიან სეისმურ რაიონში მშენებლობის წესებისა და ნორმების მოთხოვნები.

აუცილებელია ხანძარსაწინააღმდეგო და უსაფრთხოების ზომების მკაცრად დაცვა.

ასევე აუცილებელია მუდმივი ტექნიკური ზედამხედველობის წარმოება, განსაკუთრებით მიწის და საძირკვლების სამუშაოების წარმოების დროს.

ინჟ. კონსტრუქტორი /ი. კველიშვილი/

ექსპლიკაცია		პირობითი ნიშნები	შენიშვნები	მისამართი: ქალაქი თბილისი, ისნის რაიონი, რუსთავის გზატკეცილი 18-2	პროექტის ავტორი: ბესიკ ჯაფოშვილი პ/ნ 01013003481 ტელ: 596 37 88 37 [redacted]	ნახაზი: განმარტებითი ბარათი	
			1. ზომები მოცემულია მილიმეტრებში 2. შენობის არქიტექტურული ნიშნული 0.00 შეესაბამება აბსოლუტურ ნიშნულს 372.00		შემსრულებელი: კონსტრუქტორი ი.კველიშვილი	მასშტაბი:	
				დამკვეთი: შპს ფონიჭალა - 3 ს/ნ 204529448 დირექტორი - ზურაბ ფირცხალაიშვილი პ/ნ 26001000399	პროექტის სახელწოდება: მრავალბინიანი საცხოვრებელი სახლი	ფურცელი	კ-0
			ფორმატი - A3			ფურცლები	

1. ბალასტი ხელოვნული ფუძის ბალიშისათვის უნდა შეირჩეს ყურადღებით, მისი შემადგენილი ქვების მაქსიმალური დიამეტრი არ უნდა აღემატებოდეს 40მმ-ს.
2. ბალასტის დატკეპნა ქვაბულის ძირის მომასწორებელი ფენისათვის უნდა მოხდეს ფენა-ფენა, ფენის მაქსიმალური სისქეა 250მმ.

მიწის სამუშაოების მოცულობა

1. მოსაჭრელი და გასატანი გრუნტის მოცულობა: 14500,0 $მ^3$
2. შემოსატანი და დასატკეპნი ბალასტის მოცულობა: 650,0 $მ^3$

ექსპლიკაცია		პირობითი ნიშნები	შენიშვნები	მისამართი:	პროექტის ავტორი:	ნახაზი:
			1. ზომები მოცემულია მილიმეტრებში 2. შენობის არქიტექტურული ნიშნული 0.00 შეესაბამება აბსოლუტურ ნიშნულს 372.00	ქალაქი თბილისი, ისნის რაიონი, რუსთავის გზატკეცილი 18-2	ბესიკ ჯაფომშვილი პ/ნ 01013003481 ტელ: 596 37 88 37	საკადასტრო ხაზების და ქვაბულის განლაგების სქემა
					შემსრულებელი: კონსტრუქტორი ...	მასშტაბი: 1:100
				დამკვეთი: შპს ფონიჭალა - 3 ს/ნ 204529448 დირექტორი - ზურაბ ფირცხალაიშვილი პ/ნ 26001000399	პროექტის სახელწოდება: მრავალბინიანი საცხოვრებელი სახლი (შენობა №1)	ფურცელი კ-0-1
			ფორმატი - A3			ფურცლები

საძირკვლის ფილის არმირების სქემა
(ქვედა დონე)

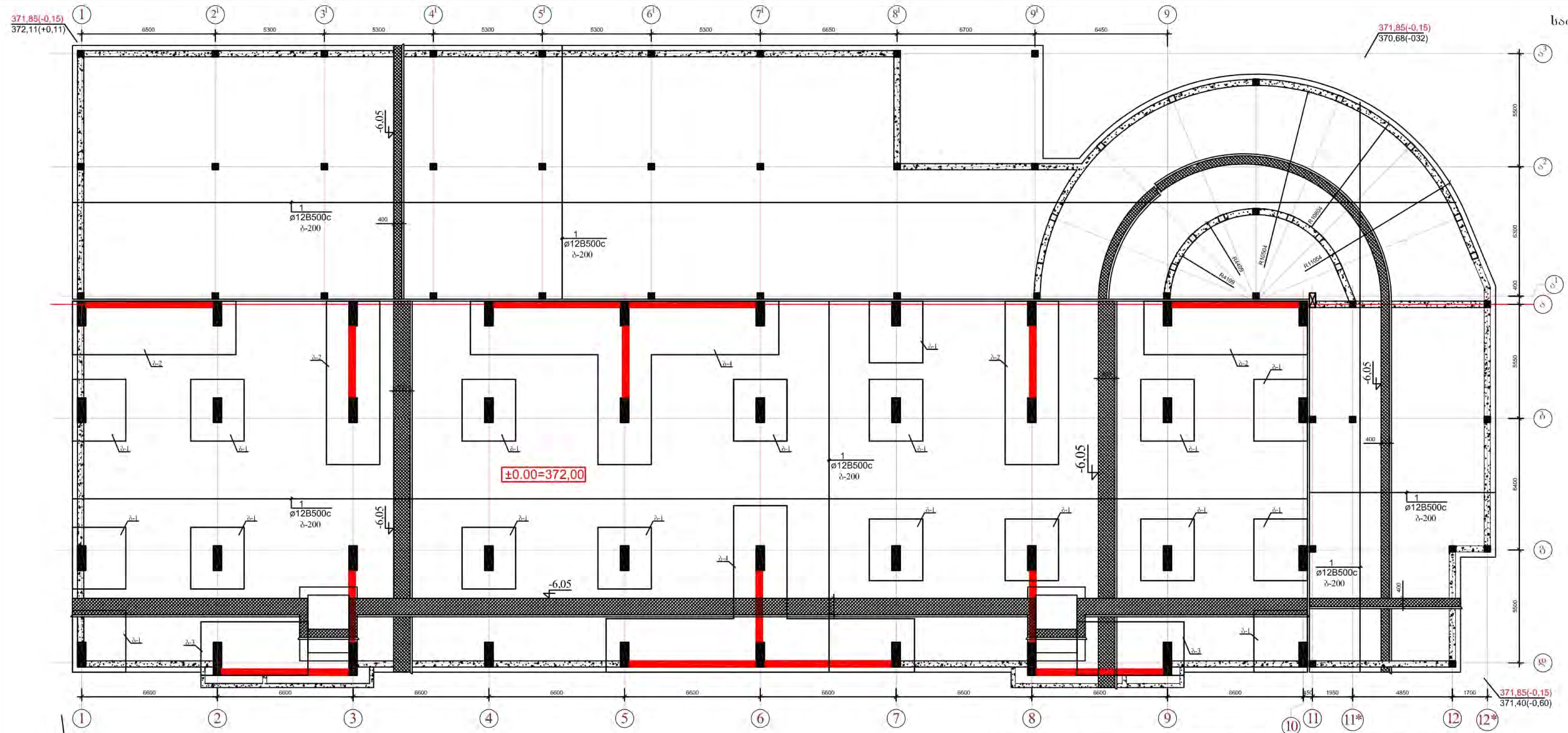

ექსპლიკაცია		პირობითი ნიშნები	შენიშვნები	მისამართი: ქალაქი თბილისი, ისნის რაიონი, რუსთავის გზატკეცილი 18-2	პროექტის ავტორი: ბესიკ ჯაფოშვილი პ/ნ 01013003481 ტელ: 596 37 88 37	ნახაზი: არმატურის ფურცლის ფილლების სქემა (ქვედა დონე)
			1. ზომები მოცემულია მილიმეტრებში 2. შენობის არქიტექტურული ნიშნული 0.00 შეესაბამება აბსოლუტურ ნიშნულს 372.00		შემსრულებელი: კონსტრუქტორი იაკელაშვილი	მასშტაბი: 1:100
			ფორმატი - A3	დამკვეთი: შპს ფონიჭალა - 3 ს/ნ 204529448 დირექტორი - ზურაბ ფირცხალაიშვილი პ/ნ 26001000399	პროექტის სახელწოდება: მრავალბინიანი საცხოვრებელი სახლი (შენობა №1)	ფურცელი: კ-1 ფურცლები:

საძირკვლის ფილის არმირების სქემა
(ზედა დონე)

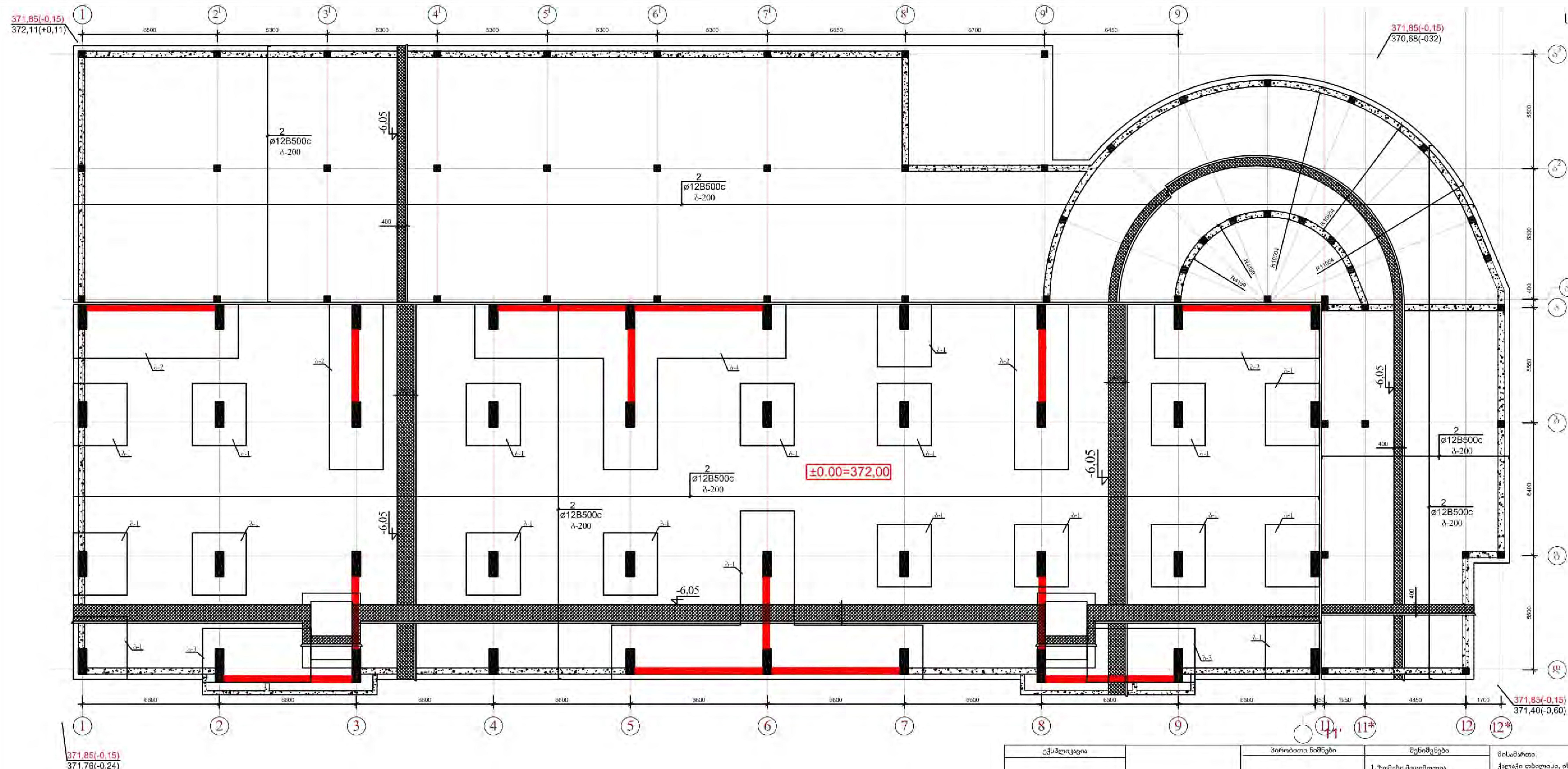

ექსპლიკაცია		პირობითი ნიშნები	შენიშვნები	მისამართი:	პროექტის ავტორი:	ნახაზი:
			1. ზომები მოცემულია მილიმეტრებში 2. შენობის არქიტექტურული ნიშნული 0.00 შეესაბამება აბსოლუტურ ნიშნულს 372.00	ქალაქი თბილისი, ისნის რაიონი, რუსთავის გზატკეცილი 18-2	ბესიკ ჯაფოშვილი პ/ნ 01013003481 ტელ: 596 37 88 37	არმატურის ღეროების განლაგების სქემა (ზედა დონე)
					შემსრულებელი: კონსტრუქტორი ოქეელაშვილი	მასშტაბი: 1:100
			ფორმატი - A3	დამკვეთი: შპს ფონიჭალა - 3 ს/ნ 204529448 დირექტორი - ზურაბ ფირცხალაიშვილი პ/ნ 26001000399	პროექტის სახელწოდება:	ფურცელი: კ-2 ფურცლები

არმატურის ღერების განლაგების სქემა ფილაში
(H=800მმ)

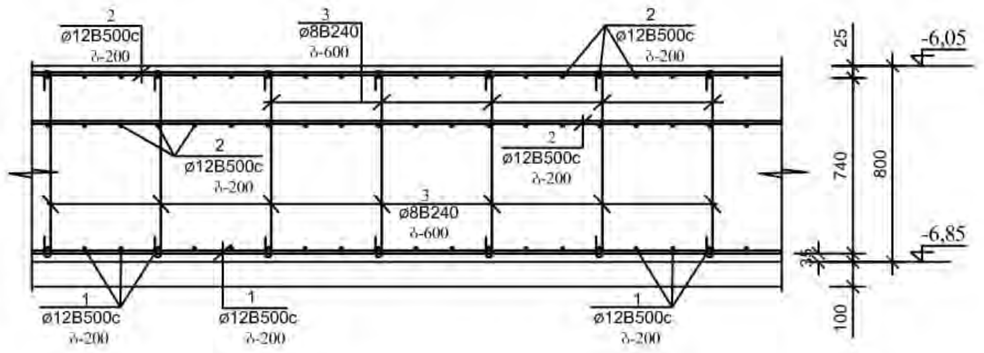

საძირკლის ფილის გვერდითი
ზედაპირის არმირების ფრაგმენტი (H=800მმ)

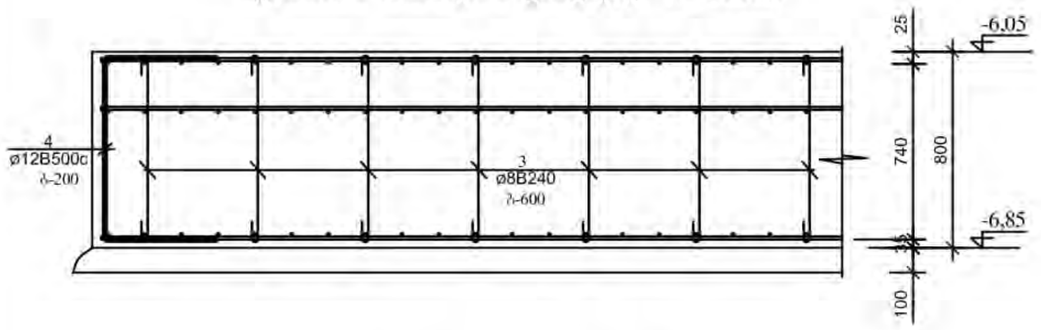

საძირკლის ფილის არმირების
ფრაგმენტი კოლონასთან (H=800მმ)

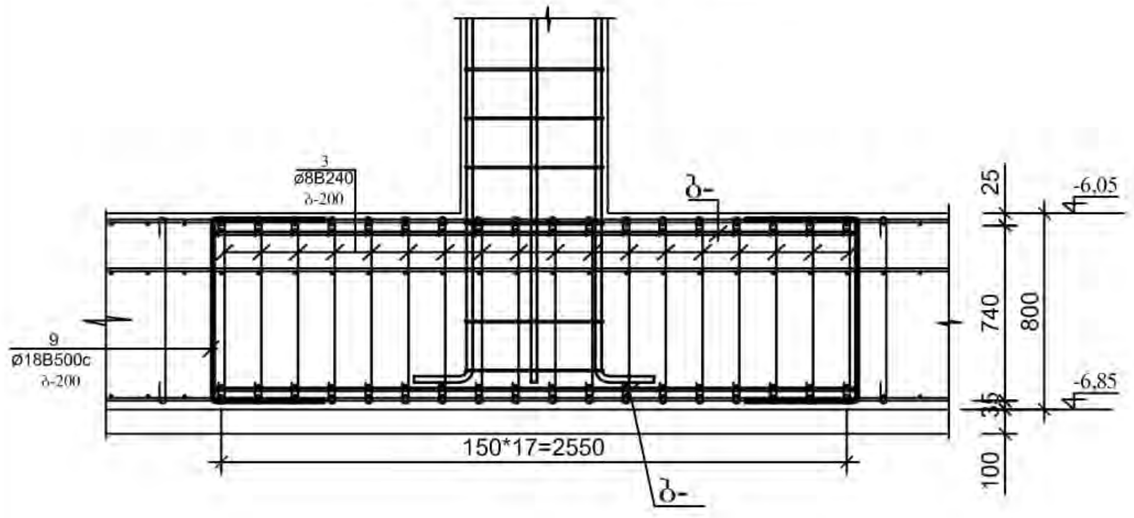

არმატურის ღერების განლაგების სქემა ფილაში
(H=400მმ)

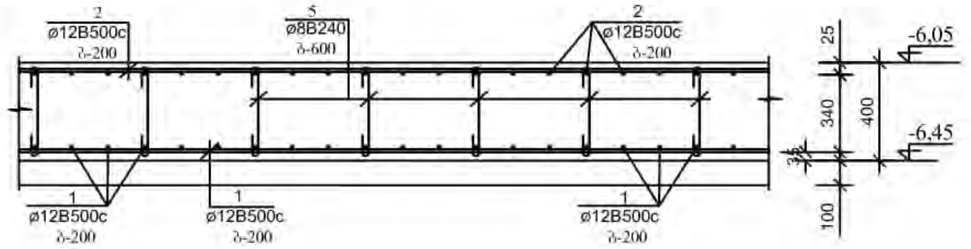

საძირკლის ფილის გვერდითი
ზედაპირის არმირების ფრაგმენტი (H=400მმ)

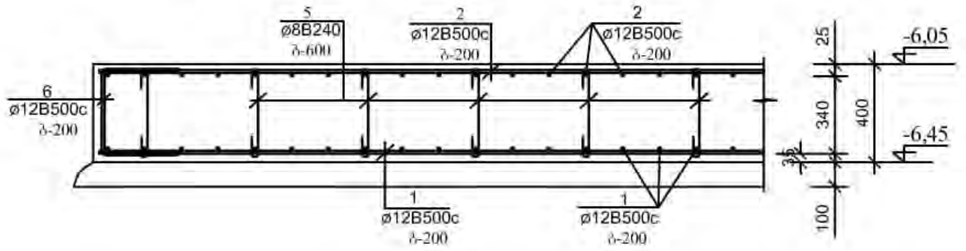

არმატურის ნაშვერები მონოლითური
კედლებისათვის პერიმეტრზე (H=800მმ)

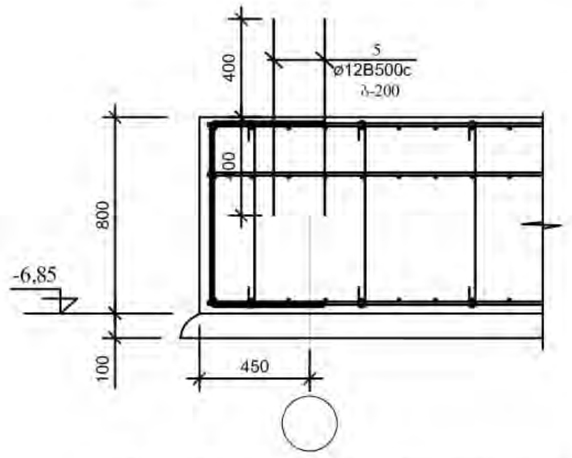

არმატურის ნაშვერები მონოლითური
კედლებისათვის პერიმეტრზე (H=400მმ)

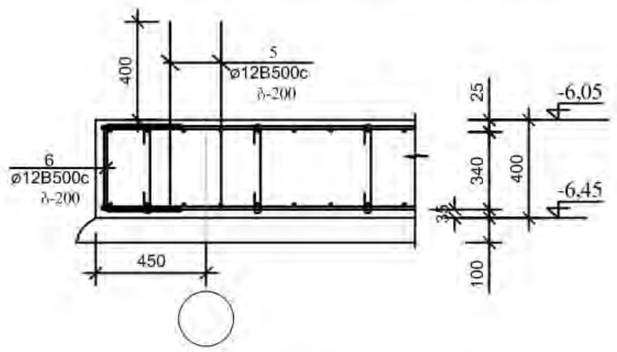

საძირკლის ფილის არმირების
ფრაგმენტი კოლონასთან (H=400მმ)

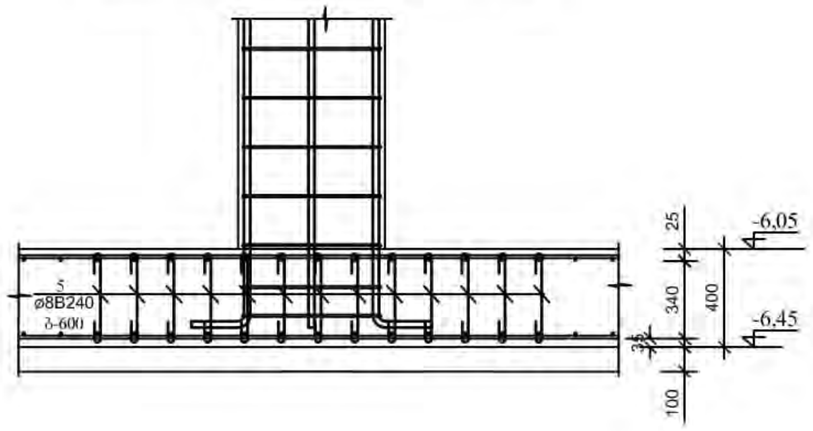

1 - 1

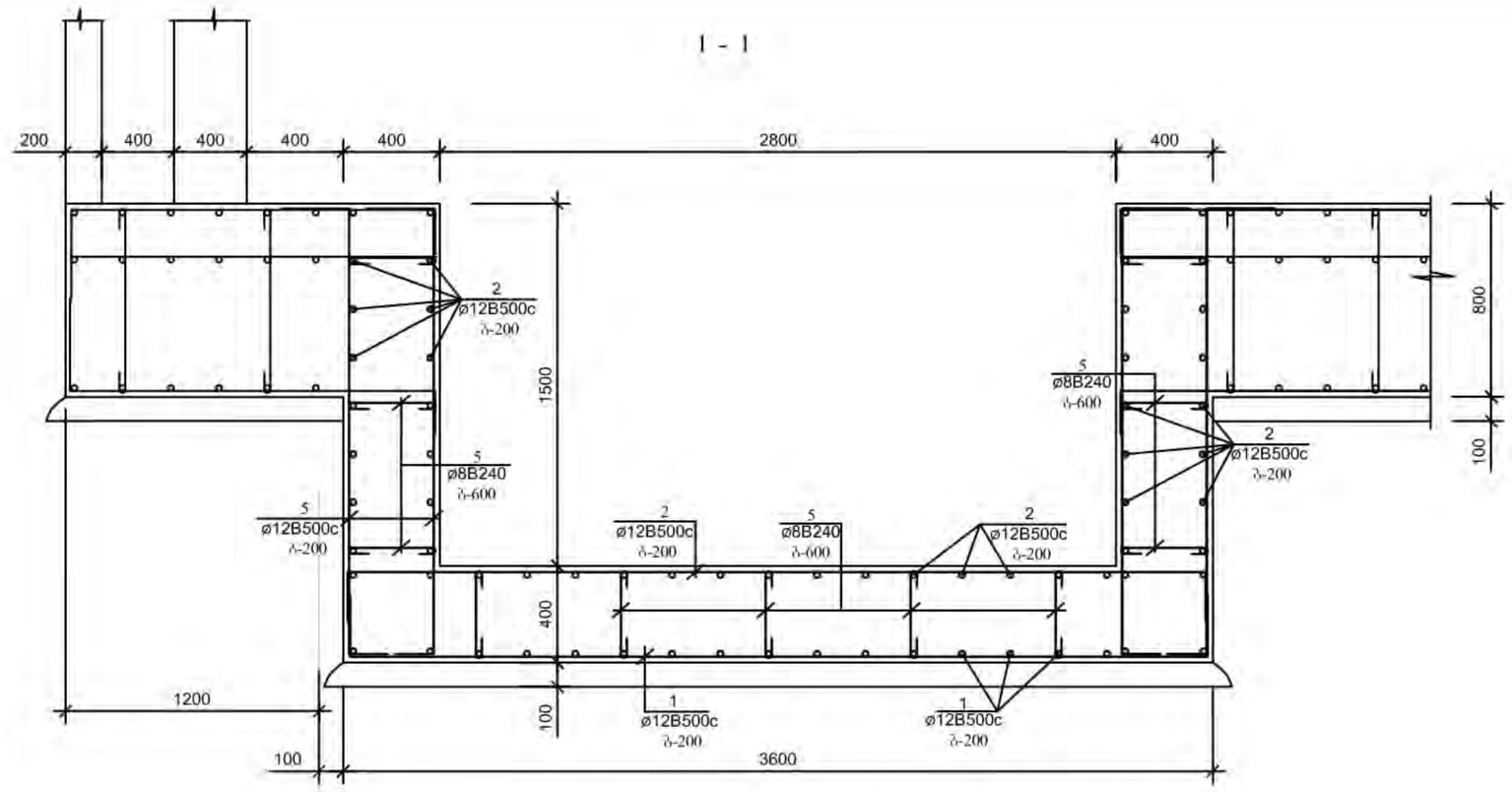

2 - 2
(პირდაპირ და სარკისებურად)

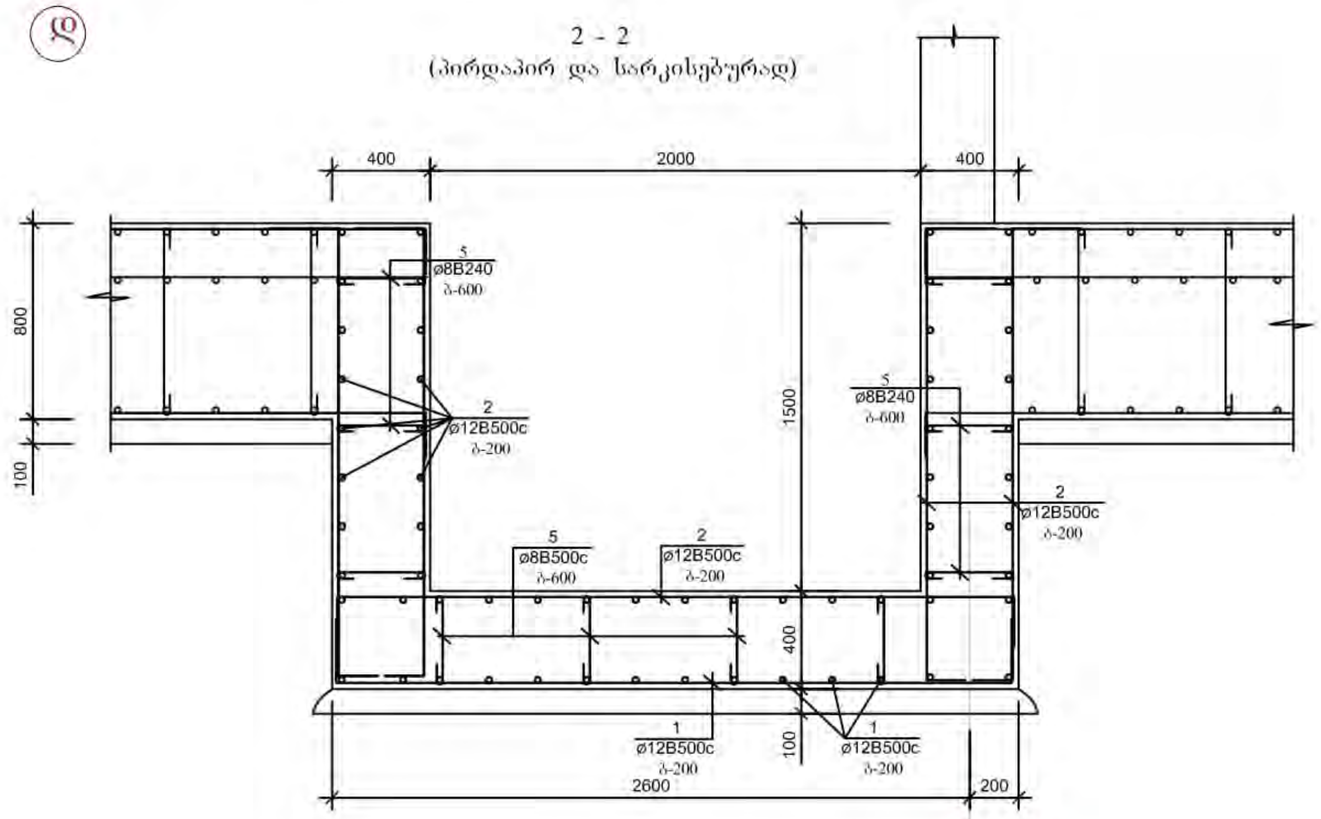

3 8

პოზ. №7

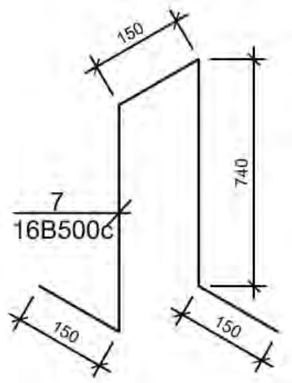

პოზ. №8

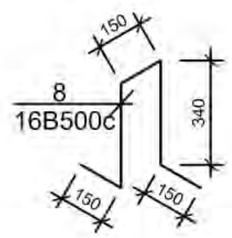

ექსპლიკაცია		პირობითი ნიშნები	შენიშვნები 1. ზომები მოცემულია მილიმეტრებში 2. შენობის არქიტექტურული ნიშნული 0.00 შეესაბამება აბსოლუტურ ნიშნულს 372.00 ფორმატი - A3	მისამართი: ქალაქი თბილისი, ისნის რაიონი, რუსთავის გზატკეცილი 18-2 დამკვეთი: შპს ფონიჭალა - 3 ს/ნ 204529448 დირექტორი - ზურაბ ფირცხალაიშვილი პ/ნ 26001000399	პროექტის ავტორი: ბესიკ ჯაფარიძე პ/ნ 01013003481 ტელ: 596 37 88 37 შემსრულებელი: კონსტრუქტორი ი.ქვაცლიშვილი პროექტის სახელწოდება: მრავალბინიანი საცხოვრებელი სახლი (შენობა №1)	ნახაზი: საძირკლის ფილის არმირების სქემა (დეტალები) მასშტაბი: 1:50 ფურცელი კ-3 ფურცლები

ბ-4

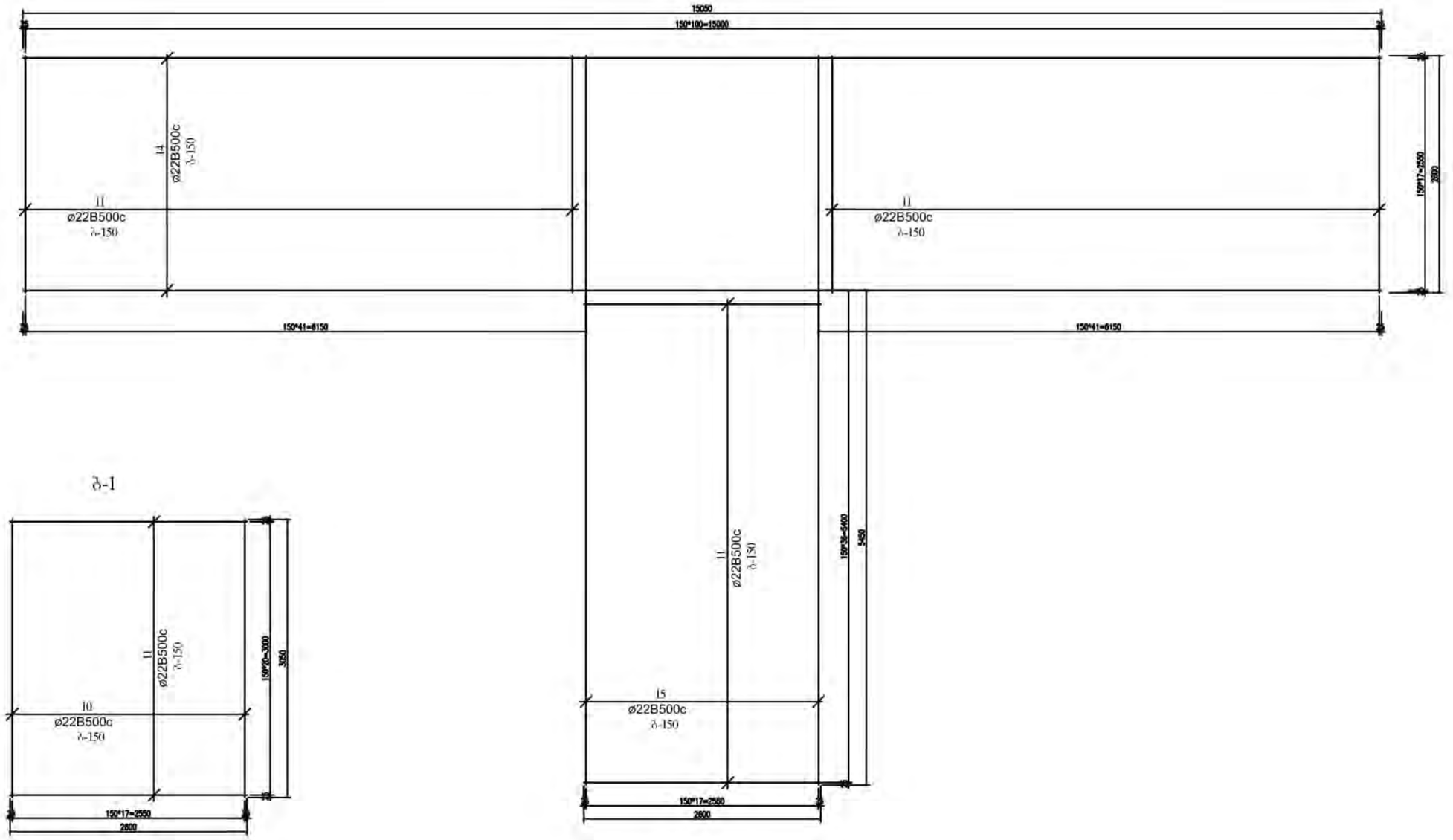

ბ-1

ბ-2

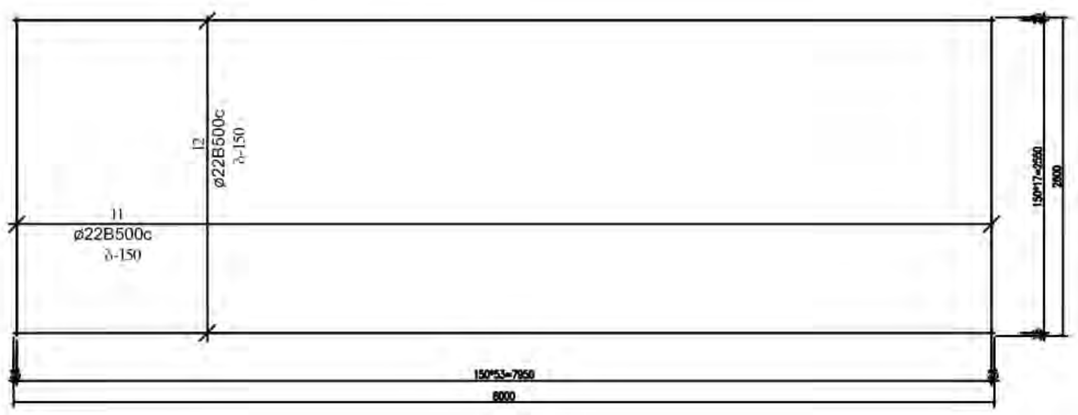

ბ-3

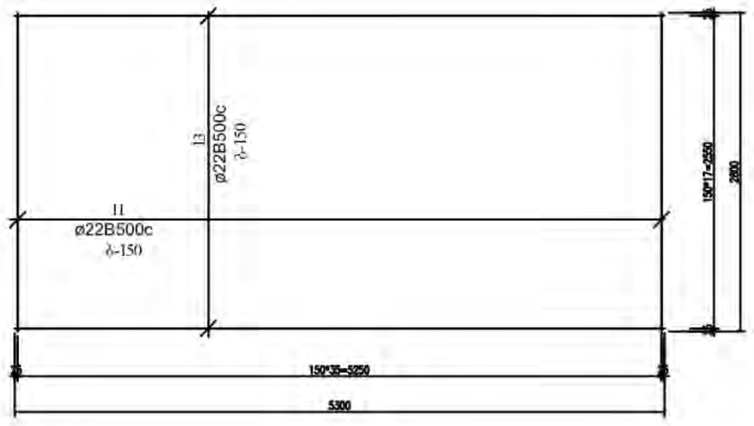

არმატურის ღეროების უწიხლი

ელ-ტის მარკა	პოზ. №	კვეთი ან ესკიზი	∅ მმ.	სიგრძე მმ	რ-ბა ც	წონა კგ.
საძირკვლის მონოლითური ფილა	1	დაიჭრას ადგილზე	12B500c	19 300 000	—	17139,0
	2	450 დაიჭრას ადგილზე 450	12B500c	21 000 000	—	18648,0
	3	780	8B240	950	3100	1164,0
	4	750 350	12B500c	1450	790	1018,0
	5	380	8B240	550	2200	478,0
	6	350 350	12B500c	1050	740	690,0
პარ. N7 (500ც)	7	იხ. დეტალი	16B500c	1000	550	869,0
პარ. N8 (500ც)	8	იხ. დეტალი	16B500c	1250	360	711,0
დაჭიმვითი ელემენტები	9	750 500	18B500c	1600	500	1600,0
ბადე N1 (38ც)	10	3050	22B500c	3050	18	165,0
	11	2600	22B500c	2600	21	164,0
			ჯამი:	329,0*38=12502,0		
ბადე N2 (8ც)	11	2600	22B500c	2600	54	422,0
	12	8000	22B500c	8000	18	432,0
			ჯამი:	854,0*4=3416,0		
ბადე N3 (4ც)	11	2600	22B500c	2600	36	281,0
	13	5300	22B500c	5300	18	287,0
			ჯამი:	568,0*4=2272,0		
ბადე N4 (4ც)	11	2600	22B500c	2600	113	882,0
	14	15050	22B500c	15050	18	813,0
	15	8000	22B500c	8000	18	432,0
			ჯამი:	2127,0*4=8508,0		

ელემენტების სპეციფიკაცია სამონტაჟო სქემაზე

ელ-ტის მარკა	გოხტი ან სერია	დასახელება	რ-დ ც	წონა კგ.	შენიშვნა
	ბეტონის მომზადება საძირკვლის	ქვეშ			
		ბეტონი B-7.5	186,0 მ³		
	საძირკვლის მონოლითური ფილა და ლიფტის	თანაფორმა			
		ბეტონი B-25	1187,0 მ³		

ექსპლიკაცია		პირობითი ნიშნები	მენიშვნები	მისამართი: ქალაქი თბილისი, ისნის რაიონი, რუსთავის გზატკეცილი 18-2	პროექტის ავტორი: ბესიკ ჯაფოშვილი პ/ნ 01013003481 ტელ: 596 37 88 37
			1. ზომები მოცემულია მილიმეტრებში 2. შენობის არქიტექტურული ნიშნული 0.00 შეესაბამება აბსოლუტურ ნიშნულს 372.00		შემსრულებელი: კონსტრუქტორი ი.კვლივიძილი
				დამკვეთი: შპს ფონიჭალა - 3 ს/კ 204529448 დირექტორი - ზურაბ ფირცხალაიშვილი პ/ნ 26001000399	პროექტის სახელწოდება: მრავალბინიანი საცხოვრებელი სახლი (შენობა №1)
			ფორმატი - A3		

ნახაზი:	საძირკვლის ფილის არმირების სქემა (დამატებითი ბადეები)
მასშტაბი:	1:50
ფურცელი	ბ-4
ფურცლები	

კონსტრუქციული ელემენტების განლაგების სქემა საძირკვლის ფილაზე

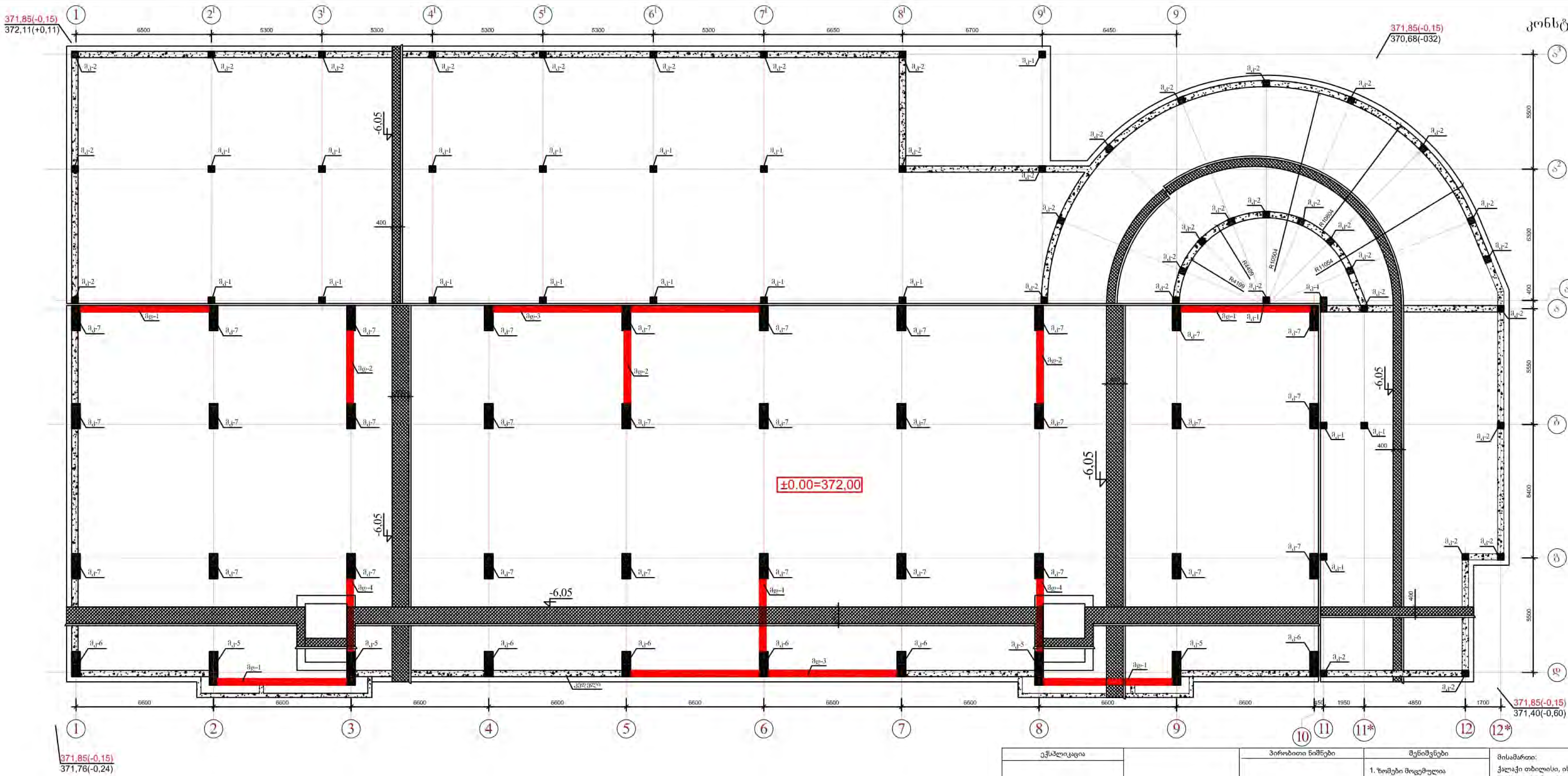

ექსპლიკაცია

პირობითი ნიშნები

შენიშვნები

1. ზომები მოცემულია მილიმეტრებში
2. შენობის არქიტექტურული ნიშნული 0.00 შეესაბამება აბსოლუტურ ნიშნულს 372.00

ფორმატი - A3

მისამართი:
ქალაქი თბილისი, ისნის რაიონი, რუსთავის გზატკეცილი 18-2

დამკვეთი:
შპს ფონიჭალა - 3
ს/ნ 204529448
დირექტორი - ზურაბ ფირცხალაიშვილი პ/ნ 26001000399

პროექტის ავტორი:
ბესიკ ჯაფოშვილი პ/ნ 01013003481
ტელ: 596 37 88 37

შემსრულებელი:

პროექტის სახელწოდება:
მრავალბინიანი საცხოვრებელი სახლი

ნახაზი:

მასშტაბი: 1:100

ფურცელი: კ-5

ფურცლები

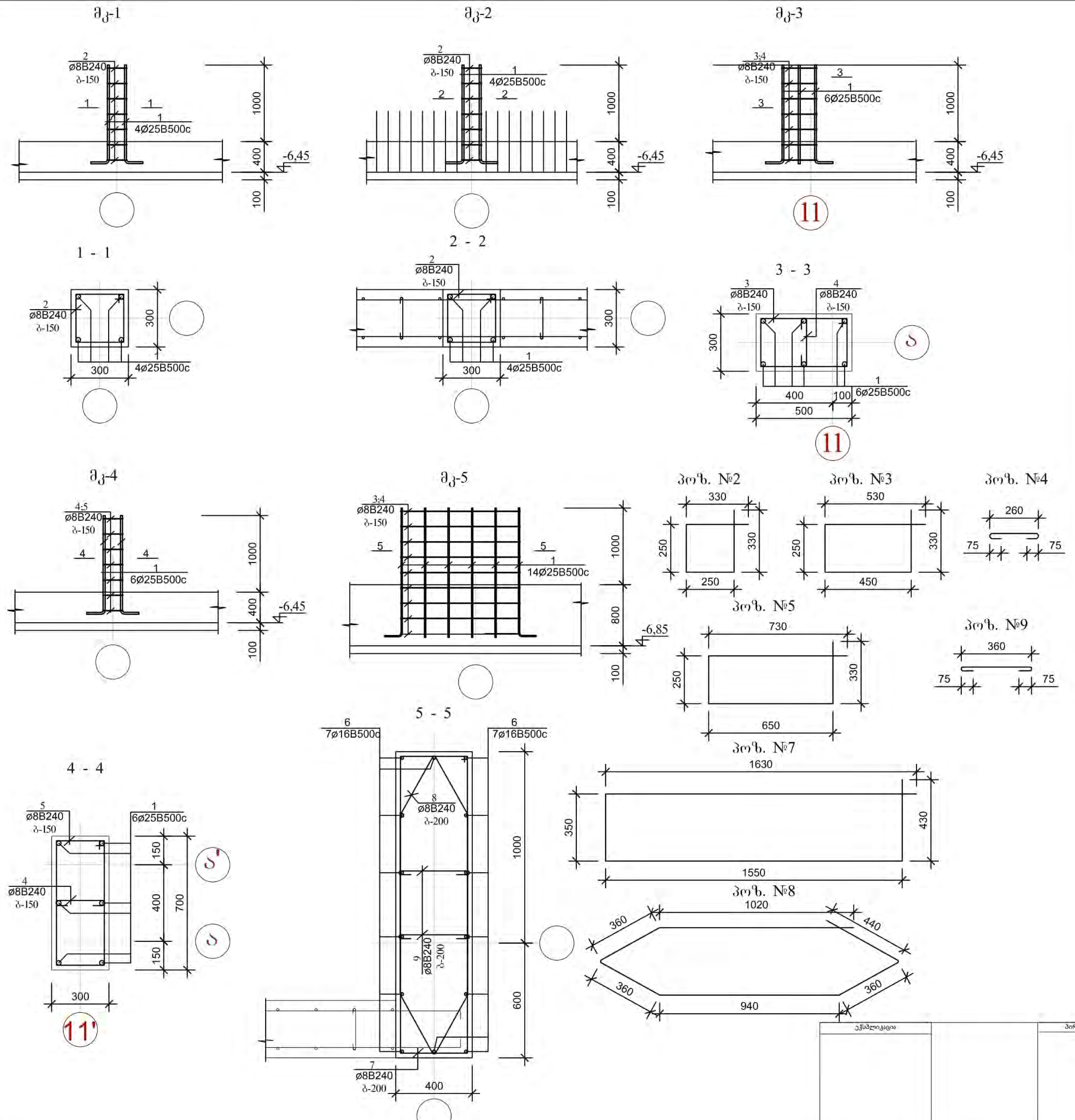

არმატურის ღეროების უწყისი

ელ-ტის მარკა	პოზ. №	კვეთი ან ესკიზი	∅ მმ.	სიგრძე მმ	რ-ბა ც	წონა კგ.
ნაშვერი ფკ-1 (17ც)	1	250 1300	25B500c	1650	4	26,0
	2	იხ. დეტალი	8B240	1150	7	4,0
ნაშვერი ფკ-2 (35ც)	1	250 1300	25B500c	1650	4	26,0
	2	იხ. დეტალი	8B240	1150	7	4,0
ნაშვერი ფკ-3 (1ც)	1	250 1300	25B500c	1650	6	39,0
	3	იხ. დეტალი	8B240	1550	7	5,0
	4	იხ. დეტალი	8B240	400	7	2,0
ნაშვერი ფკ-4 (1ც)	1	250 1300	25B500c	1650	6	39,0
	4	იხ. დეტალი	8B240	400	7	2,0
	5	იხ. დეტალი	8B240	1950	7	6,0
ნაშვერი ფკ-5 (4ც)	6	250 1550	16B500c	1850	14	41,0
	7	იხ. დეტალი	8B240	3950	9	15,0
	8	იხ. დეტალი	8B240	3500	9	13,0
	9	იხ. დეტალი	8B240	550	18	4,0

ექსპლიკაცია		პირობითი ნიშნები	შენიშვნები	მისამართი:	პროექტის ავტორი:	ნახაზი:
			1. ზომები მოცემულია მილიმეტრებში 2. შენობის არქიტექტურული ნიშნული 0.00 შეესაბამება აბსოლუტურ ნიშნულს 372.00	ქალაქი თბილისი, ისნის რაიონი, რუსთავის გზატკეცილი 18-2	ბესიკ ჯაფოშვილი პ/ნ 01013003481 ტელ: 596 37 88 37	არმატურის ნაშვერები ფკ-1; ფკ-2; ფკ-3; ფკ-4 და ფკ-5
					შემსრულებელი: კონსტრუქტორი ოკელიშვილი	მასშტაბი: 1:20
			ფორმატი - A3	დამკვეთი: შპს ფონიჭალა - 3 ს/ნ 204529448 დირექტორი - ზურაბ ფირცხალაიშვილი პ/ნ 26001000399	პროექტის სახელწოდება: მრავალბინიანი საცხოვრებელი სახლი (შენობა №1)	ფურცელი კ-6 ფურცლები

მკ-6

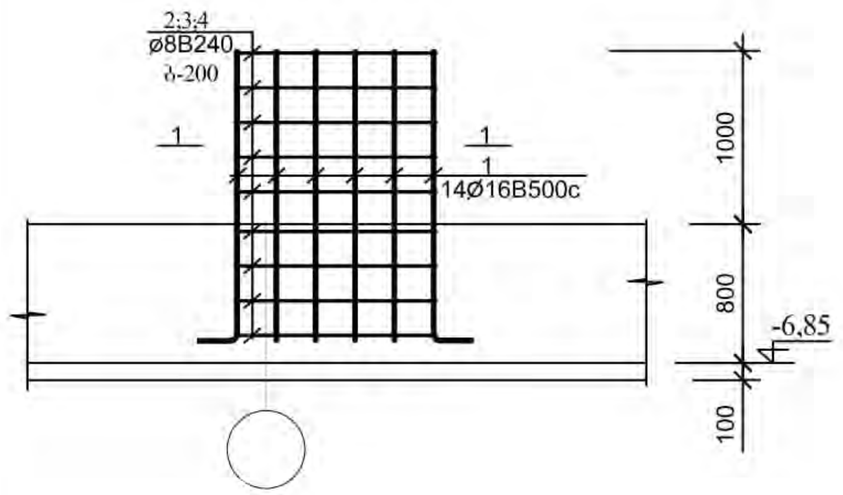

მკ-6

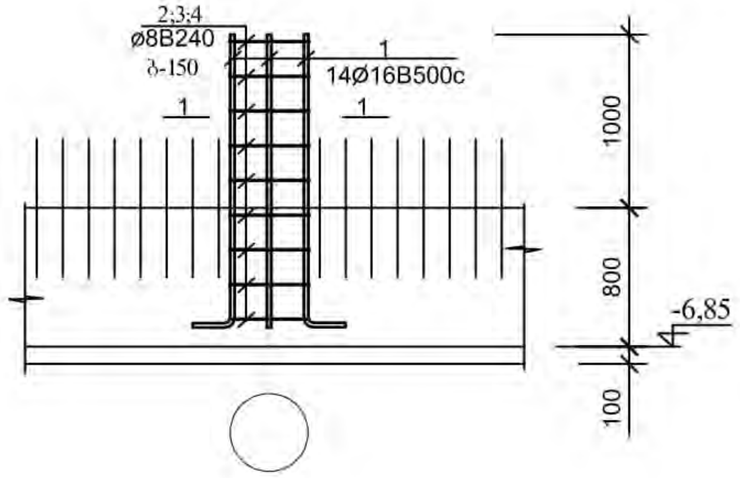

მკ-7

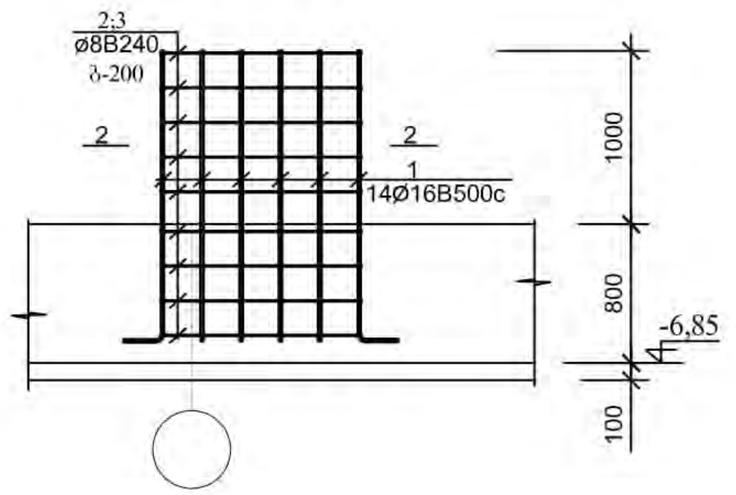

არმატურის დეროების უწყისი

ელ-ტის მარკა	პოზ. №	კვეთი ან ესკიზი	∅ მმ.	სიგრძე მმ	რ-ბა ც	წონა კბ.
ნავმგერი მკ-6 (6ც)	1	250 \ 1700	16B500c	2050	14	46,0
	2	იხ. დეტალი	8B240	3150	9	12,0
	3	იხ. დეტალი	8B240	2750	9	10,0
	4	იხ. დეტალი	8B240	550	18	4,0
ნავმგერი მკ-7 (30ც)	1	250 \ 1700	16B500c	2050	14	46,0
	2	იხ. დეტალი	8B240	3150	9	12,0
	3	იხ. დეტალი	8B240	2750	9	10,0
	4	იხ. დეტალი	8B240	550	18	4,0

1 - 1

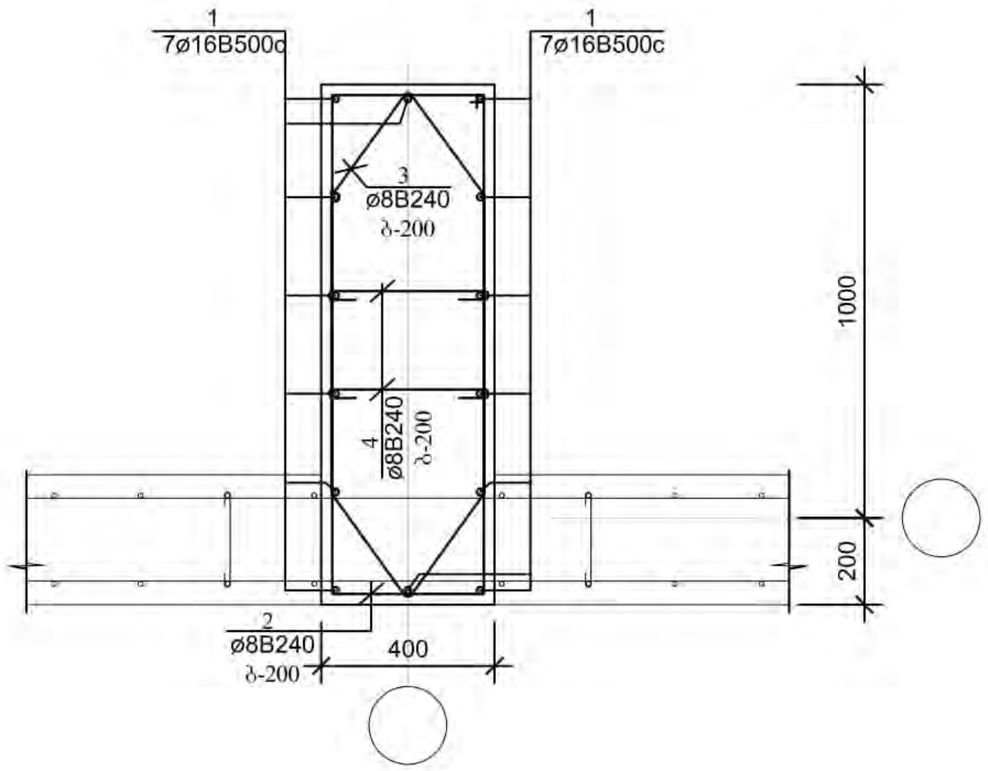

2 - 2

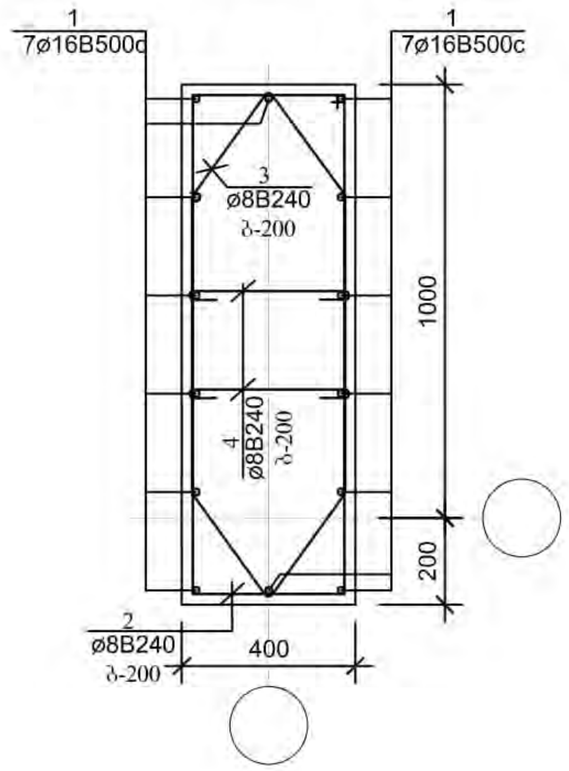

პოზ. 2

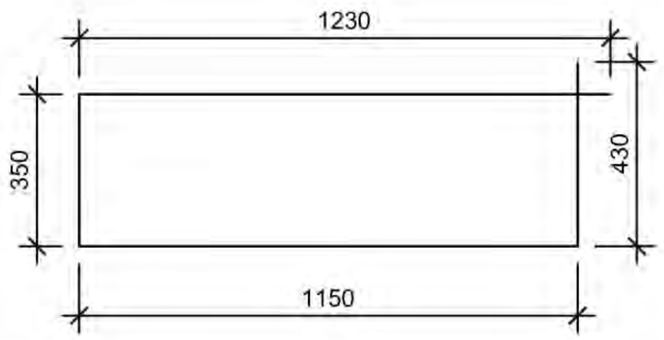

პოზ. №4

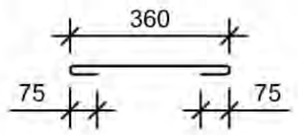

პოზ. 3

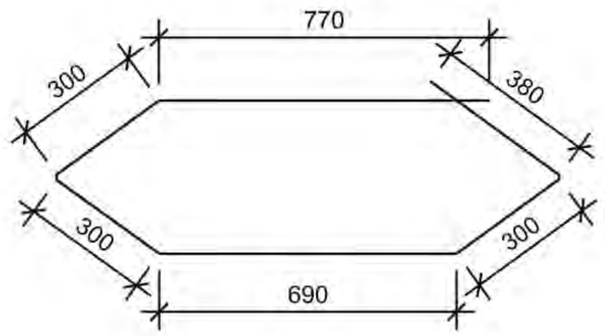

ეკსპლიკაცია		პირობითი ნიშნები	მენიშვნები	მისამართი:	პროექტის ავტორი:	ნახაზი:
			1. ზომები მოცემულია მილიმეტრებში 2. მენობის არქიტექტურული ნიშნული 0.00 შეესაბამება აბსოლუტურ ნიშნულს 372.00	ქ.თბილისი, ისნის რაიონი, რუსთავის გზატკეცილი 18-2	ბესიკ ჯაფარიძე პ/ნ 01013003481 ტელ: 596 37 88 37	არმატურის ნაჭერები მკ-6 და მკ-7
					მემსრულებელი: კონსტრუქტორი	მასშტაბი: 1:20
			ფორმატი - A3	დამკვეთი: შპს ფონიშალა - 3 ს/ნ 204529448 დირექტორი - ზურაბ ფირცხალაიშვილი პ/ნ 26001000399	პროექტის სახელწოდება: მრავალბინიანი საცხოვრებელი სახლი (შენობა N1)	ფურცელი 3-7 ფურცლები

გადახურვის ფილის არმირების სქემა ∇-3,10

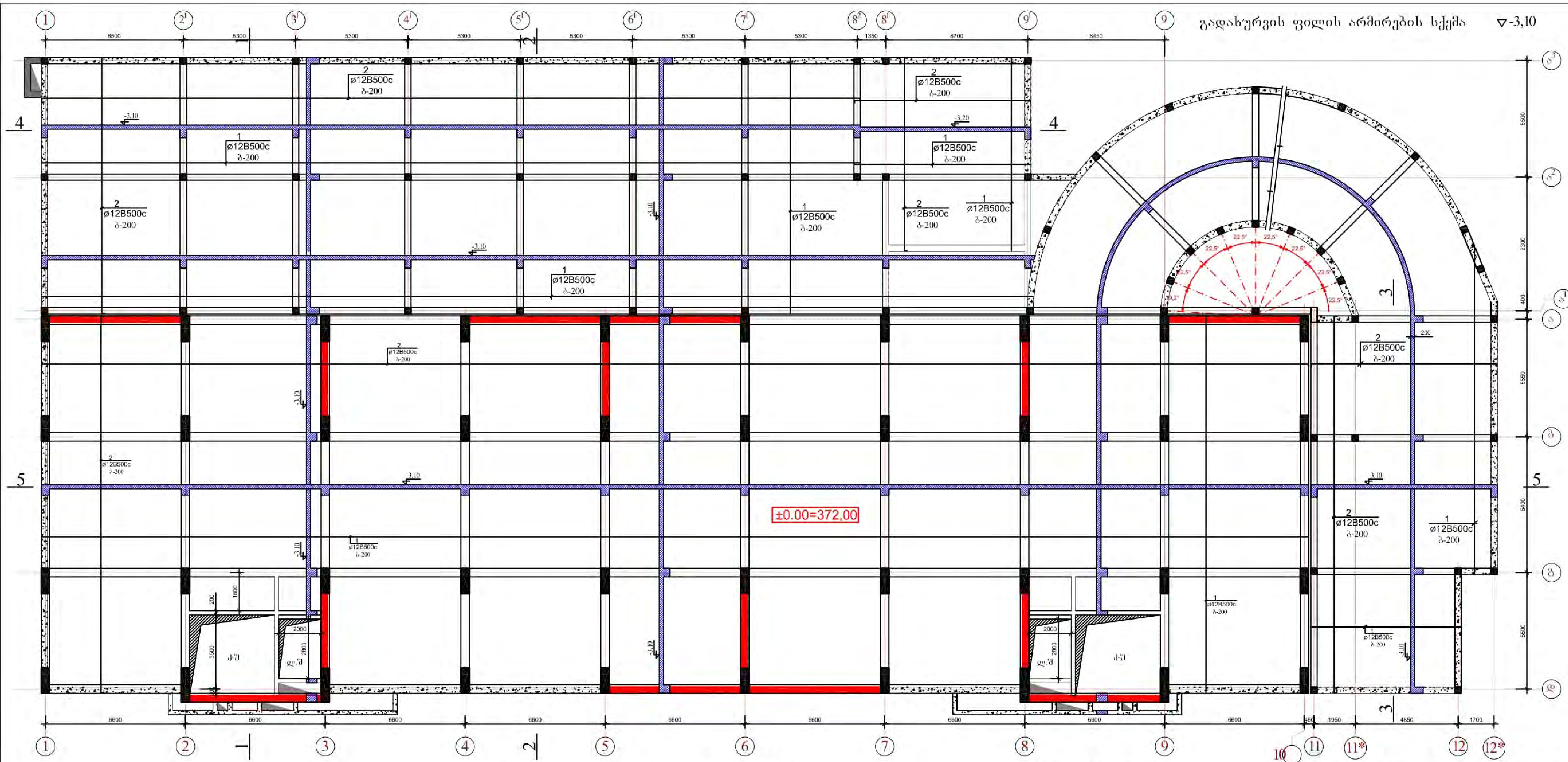

ელემენტების სპეციფიკაცია სამონტაჟო სქემაზე

ელ-ტის მარკა	გოსტი ან სერია	დასახელება	რ-ბ. Ც	წონა კგ.	შენიშვნა
	გადახურვის	მონოლითური ფილა ∇	-3,10		
		ბეტონი B-25	361,60კბ.მ		

ექსპლიკაცია		პირობითი ნიშნები	შენიშვნები	მისამართი: ქალაქი თბილისი, ისნის რაიონი, რუსთავის გზატკეცილი 18-2	პროექტის ავტორი: ბესიკ ჯაფოშვილი პ/ნ 01013003481 ტელ: 596 37 88 37	ნახაზი: გადახურვის ფილის არმირების სქემა ∇-3,10
			1. ზომები მოცემულია მილიმეტრებში 2. შენობის არქიტექტურული ნიშნული 0.00 შეესაბამება აბსოლუტურ ნიშნულს 372.00		შემსრულებელი: კონსტრუქტორი იკველიშვილი	მასშტაბი: 1:100
				დამკვეთი: შპს ფონიჭალა - 3 ს/ნ 204529448 დირექტორი - ზურაბ ფირცხალაიშვილი პ/ნ 26001000399	პროექტის სახელწოდება: მრავალბინიანი საცხოვრებელი სახლი (შენობა №1)	ფურცელი: კ-8
			ფორმატი - A3			ფურცლები

1 - 1

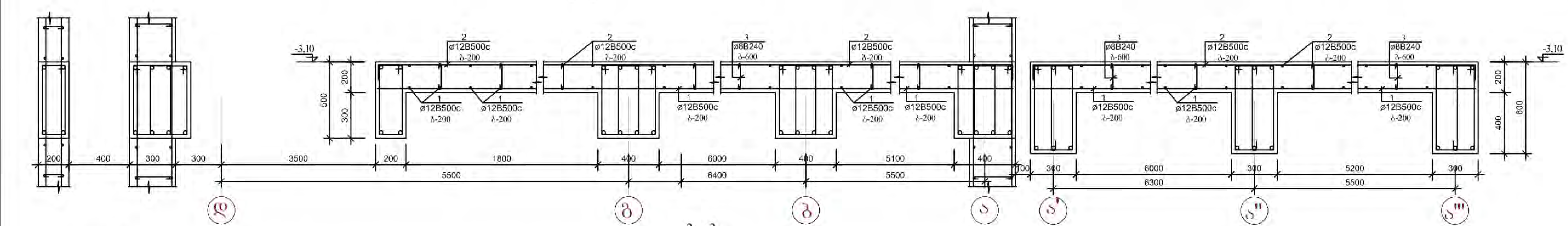

2 - 2

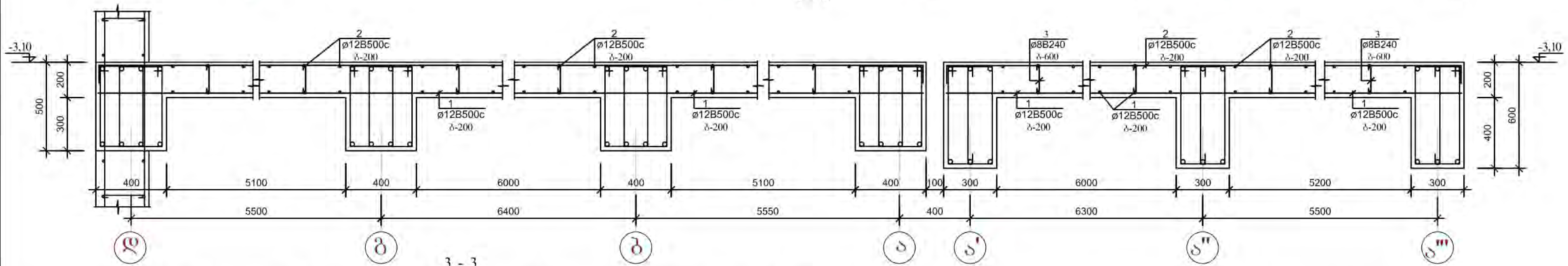

არმატურის ღეროების უწყისი

ელ-ტის მარკა	პოზ. №	კვეთი ან ესკიზი	Ø მმ.	სიგრძე მმ	რ-ბა ც	წონა კგ.
გადახურვის ფილა ▽-3,10	1	დაიჭრას ადგილზე	12B500c	46 000 000	—	40848,0
	2	150 დაიჭრას ადგილზე 150	12B500c	47 000 000	—	41736,0
	3	160	8B240	350	5520	764,0
პოზ. №4 (700ც)	4	იხ. დეტალი	12B500c	600	700	373,0

3 - 3

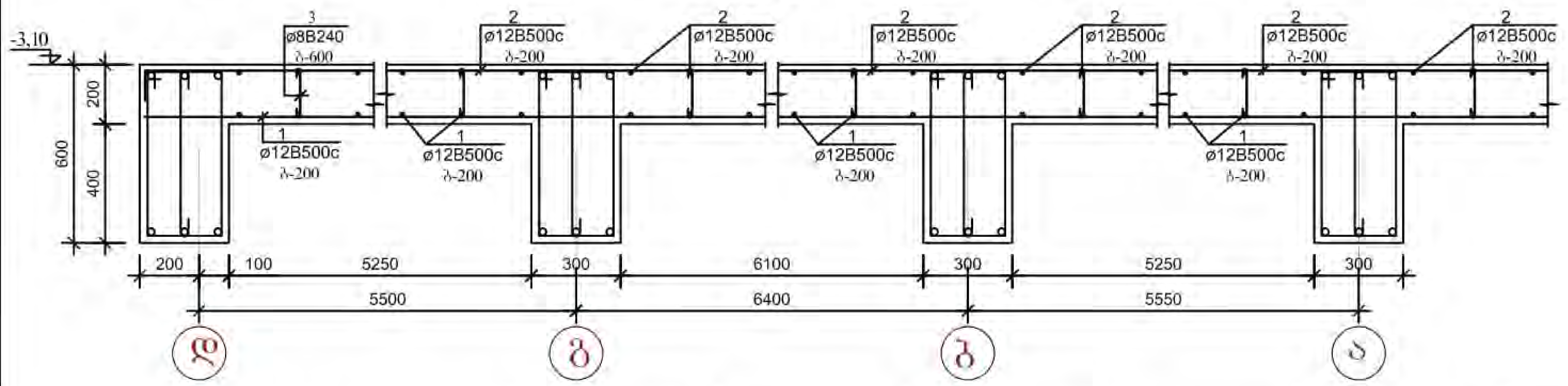

გადახურვის ფილის არმირების სქემა და დამცავი ფენის ზომები

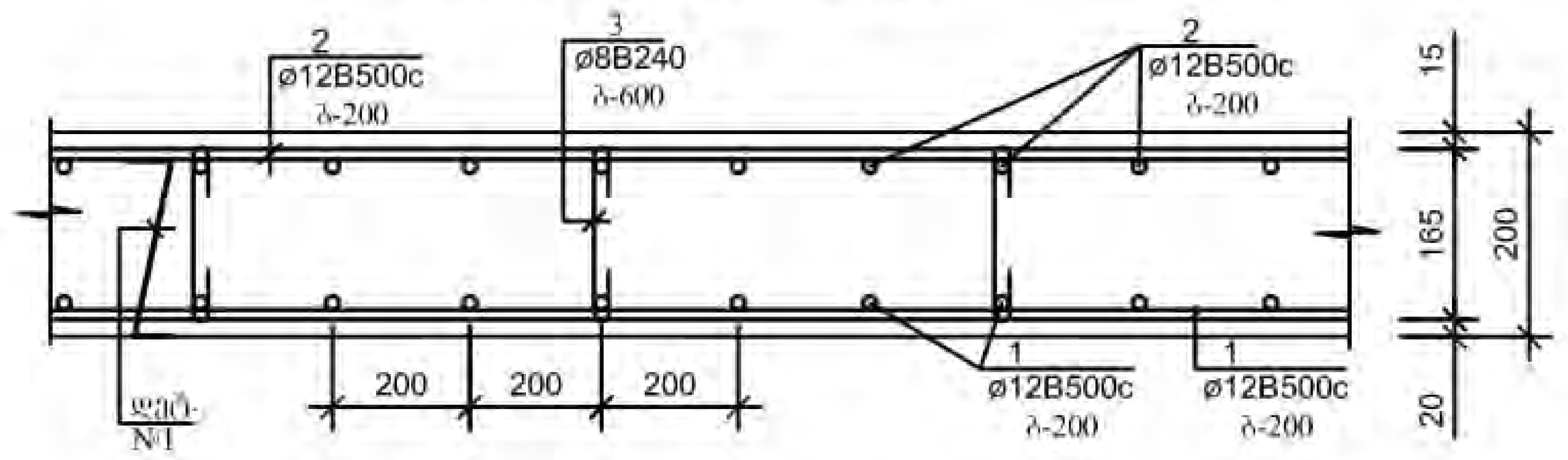

4 - 4

5 - 5

არმატურის ღეროების გადაბმის დეტალი

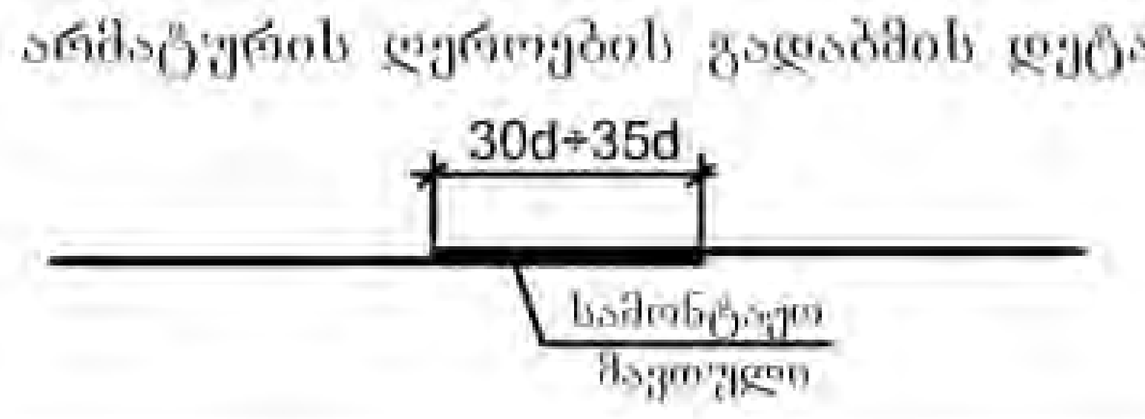

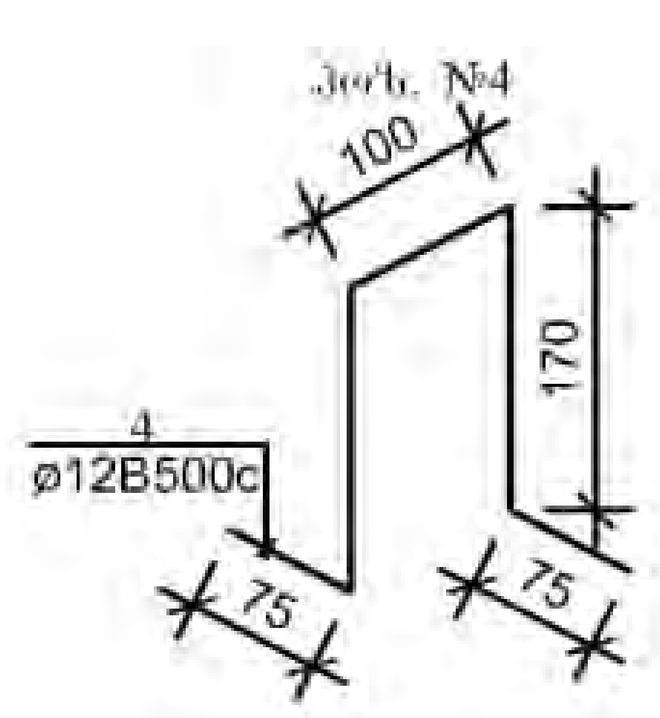

ექსპლიკაცია	პირობითი ნიშნები	შენიშვნები
		1. ზომები მოცემულია მილიმეტრებში 2. შენობის არქიტექტურული ნიშნული 0.00 შეესაბამება აბსოლუტურ ნიშნულს 372.00
		ფორმატი - A3

მისამართი:
ქალაქი თბილისი, ისნის რაიონი, რუსთავის გზატკეცილი 18-2

დამკვეთი:
შპს ფონიჭალა - 3
ს/ნ 204529448
დირექტორი - ზურაბ ფირცხალაიშვილი პ/ნ 26001000399

პროექტის ავტორი:
ბესიკ ჯაფოშვილი პ/ნ 01013003481
ტელ: 596 37 88 37

შემსრულებელი: კონსტრუქტორი ი.კეკელიშვილი

პროექტის სახელწოდება:
მრავალბინიანი საცხოვრებელი სახლი (შენობა №1)

ნახაზი: გადახურვის ფილის არმირების სქემა ▽-3,10 (დეტალები)

მასშტაბი: 1:20

ფურცელი: კ-9

ფურცლები:

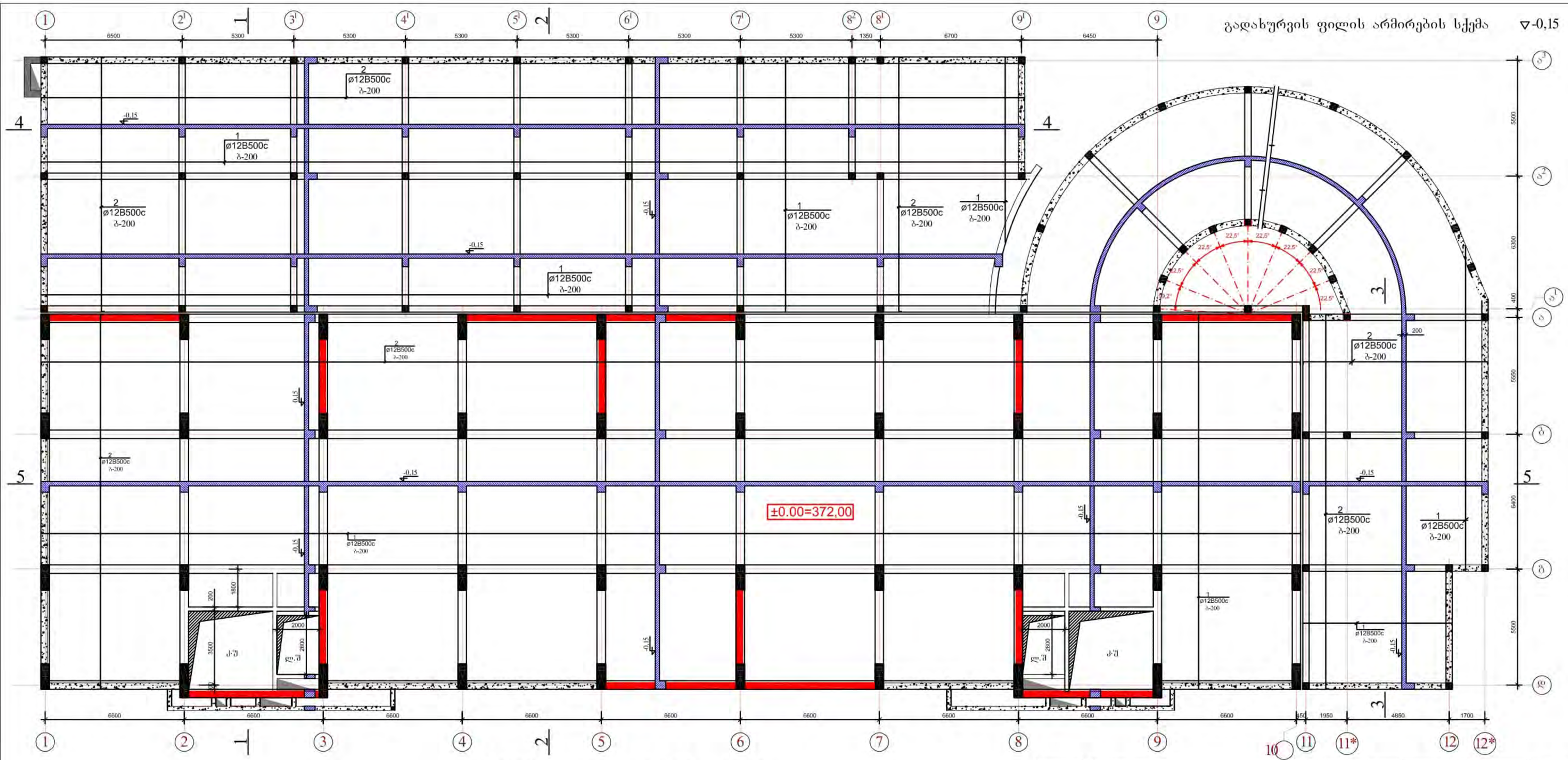

ელემენტების სპეციფიკაცია სამონტაჟო სქემაზე

ელ-ტის მარკა	ზომა ან სერია	დასახელება	რ-ობა ც	წონა კგ.	შენიშვნა
	გადახურვის	მონოლითური ფილა ▽	-0,15		
		ბეტონი B-25	361,60კბ.მ		

ექსპლიკაცია	პირობითი ნიშნები	შენიშვნები	მისამართი: ქალაქი თბილისი, ისნის რაიონი, წოსთავის გზატკეცილი 18-2
		1. ზომები მოცემულია მილიმეტრებში 2. მენობის არქიტექტურული ნიშნული 0.00 შეესაბამება აბსოლუტურ ნიშნულს 372.00	პროექტის ავტორი: ბესიკ ჯაფოშვილი 3/6 01013003481 ტელ: 596 37 88 37
			შემსრულებელი: კონსტრუქციები
		ფორმატი - A3	დამკვეთი: შპს ფონიქალა - 3 ს/კ 204529448 დირექტორი - ზურაბ ფირცხალაიშვილი 3/6 26001000399
			პროექტის სახელწოდება: მრავალბინიანი საცხოვრებელი სახლი (შენობა №1)

ნახაზი:	გადახურვის ფილის არმირების სქემა ▽-0,15
მასშტაბი:	1:100
ფურცელი	კ-10
ფურცლები	

1 - 1

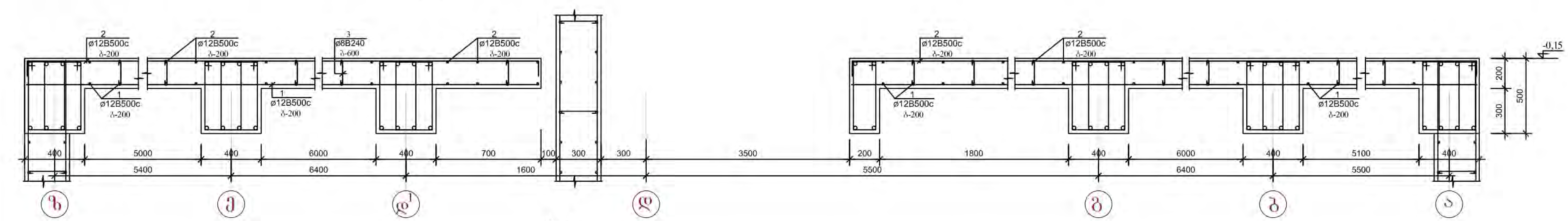

2 - 2

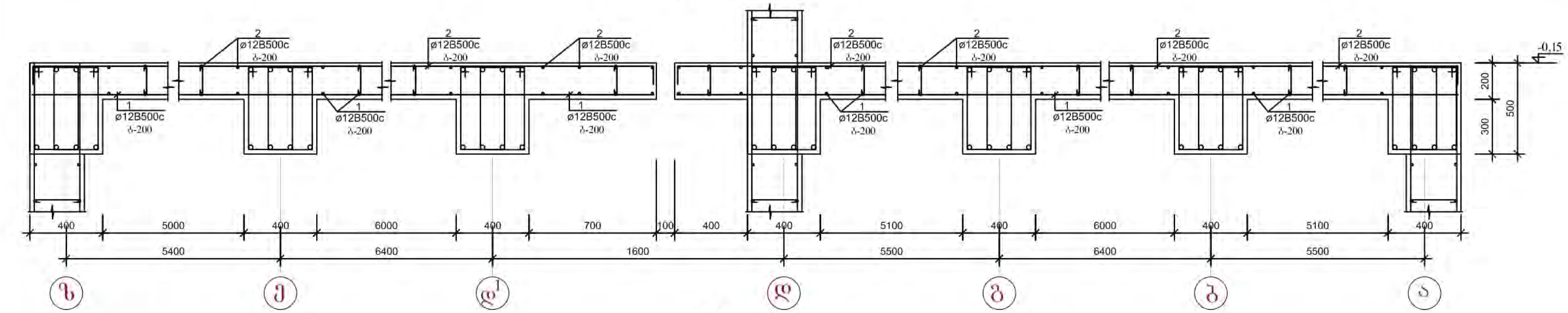

3 - 3

4 - 4

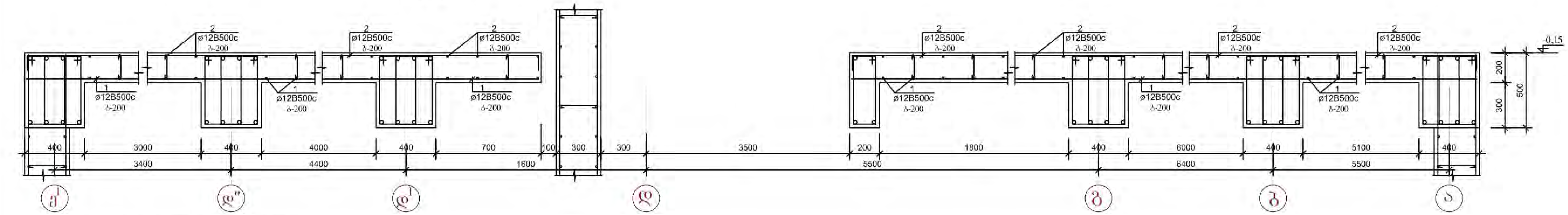

არმატურის ღეროების უწყისი

ელ-ტის მარკა	პოზ. №	კვეთი ან ესკიზი	Ø მმ.	სიგრძე მმ	რ-ბა ც	წონა კგ.
გადახურვის ფილა ▽-0,15	1	დაიჭრას ადგილზე	12B500c	46 000 000	—	40848,0
	2	150 დაიჭრას ადგილზე 150	12B500c	47 000 000	—	41736,0
	3	160	8B240	350	5520	764,0
პოზ. №4 (700ც)	4	იხ. დეტალი	12B500c	600	700	373,0

გადახურვის ფილის არმირების სქემა
და დამცავი ფენის ზომები

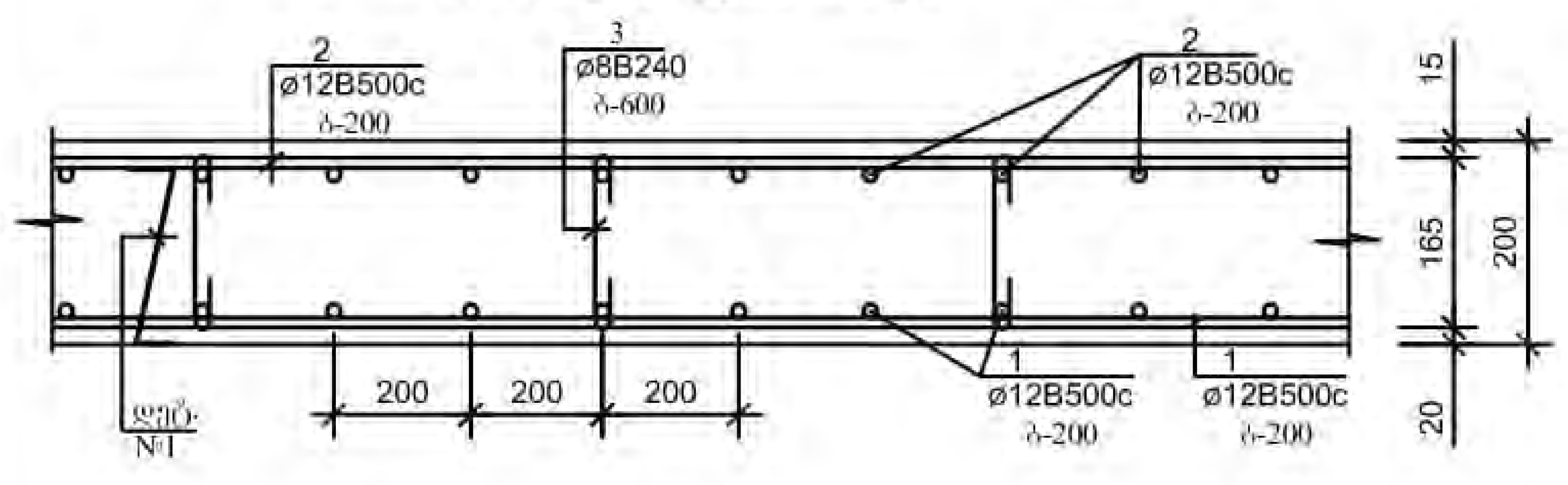

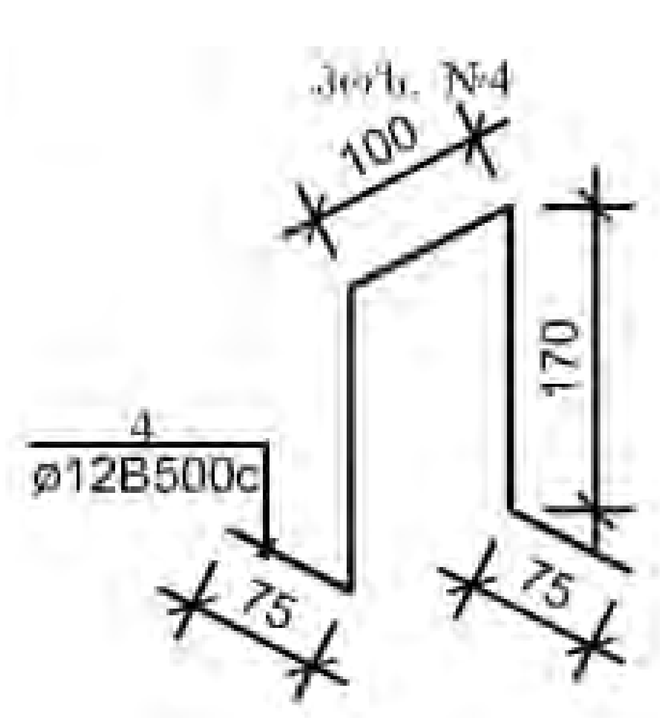

არმატურის ღეროების გადაბმის დეტალი

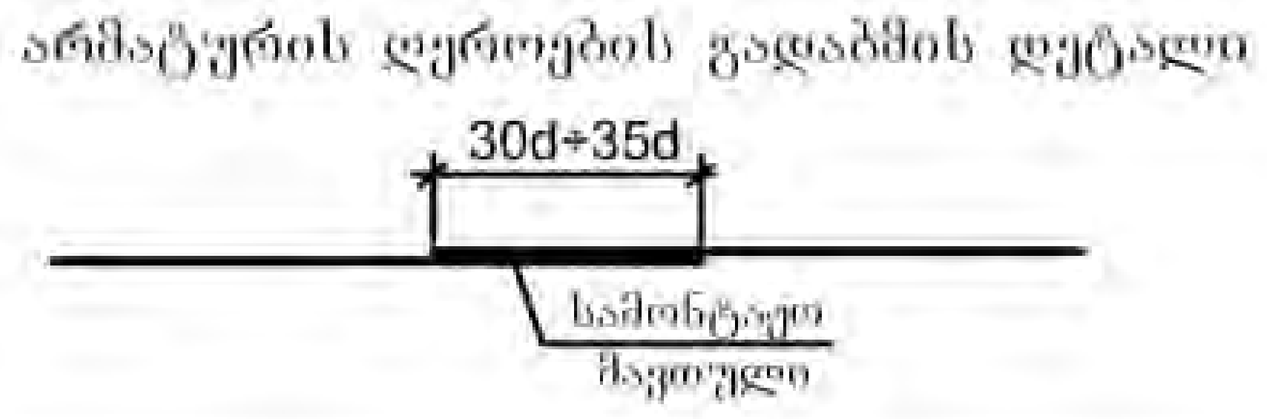

ექსპლიკაცია		პირობითი ნიშნები	შენიშვნები
			1. ზომები მოცემულია მილიმეტრებში 2. შენობის არქიტექტურული ნიშნული 0.00 შეესაბამება აბსოლუტურ ნიშნულს 372.00
			ფორმატი - A3

მისამართი: ქალაქი თბილისი, ისნის რაიონი, რუსთავის გზატკეცილი 18-2	პროექტის ავტორი: ბესიკ ჯაფოშვილი პ/ნ 01013003481 ტელ: 596 37 88 37	ნახაზი: გადახურვის ფილის არმირების სქემა ▽-0,15 (დეტალები)
	შემსრულებელი: კონსტრუქტორი ი.კველიშვილი	მასშტაბი: 1:20
დამკვეთი: შპს ფონიჭალა - 3 ს/ნ 204529448 დირექტორი - ზურაბ ფირცხალაიშვილი პ/ნ 26001000399	პროექტის სახელწოდება: მრავალბინიანი საცხოვრებელი სახლი (შენობა №1)	ფურცელი: კ-11 ფურცლები:

გადახურვის ფილის არმირების სქემა ▽+3,50

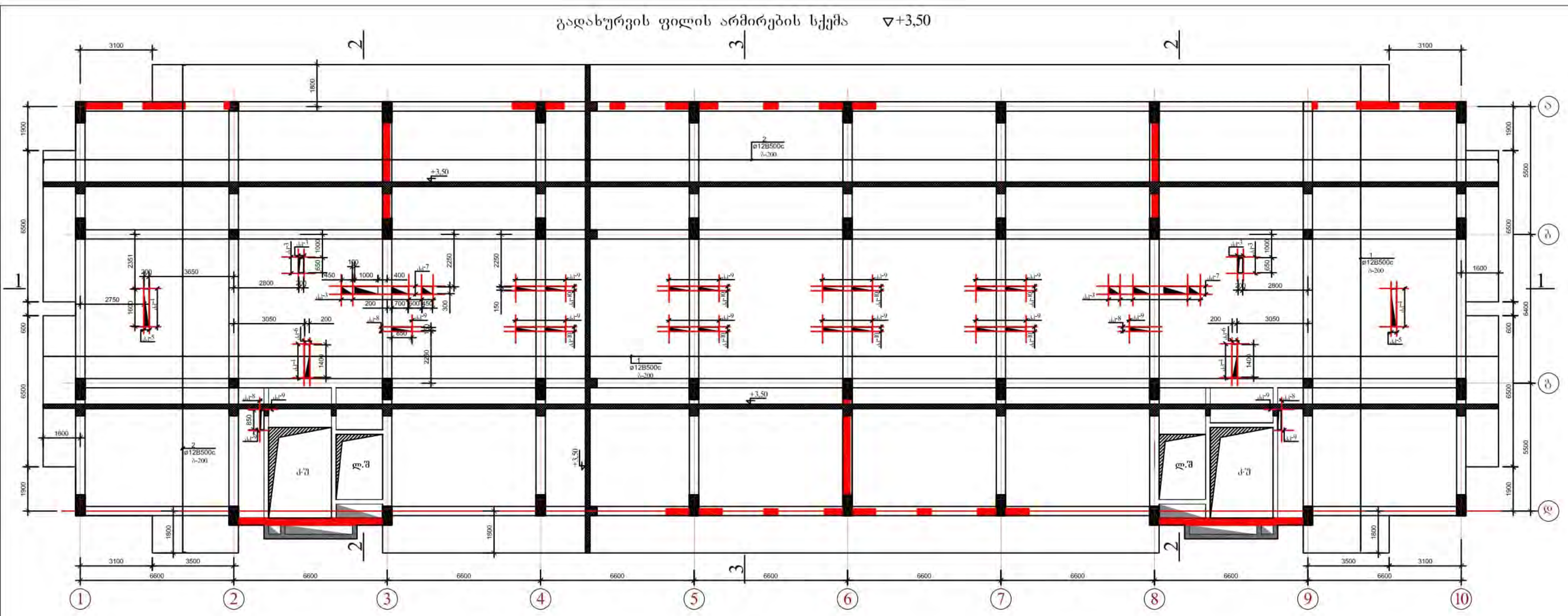

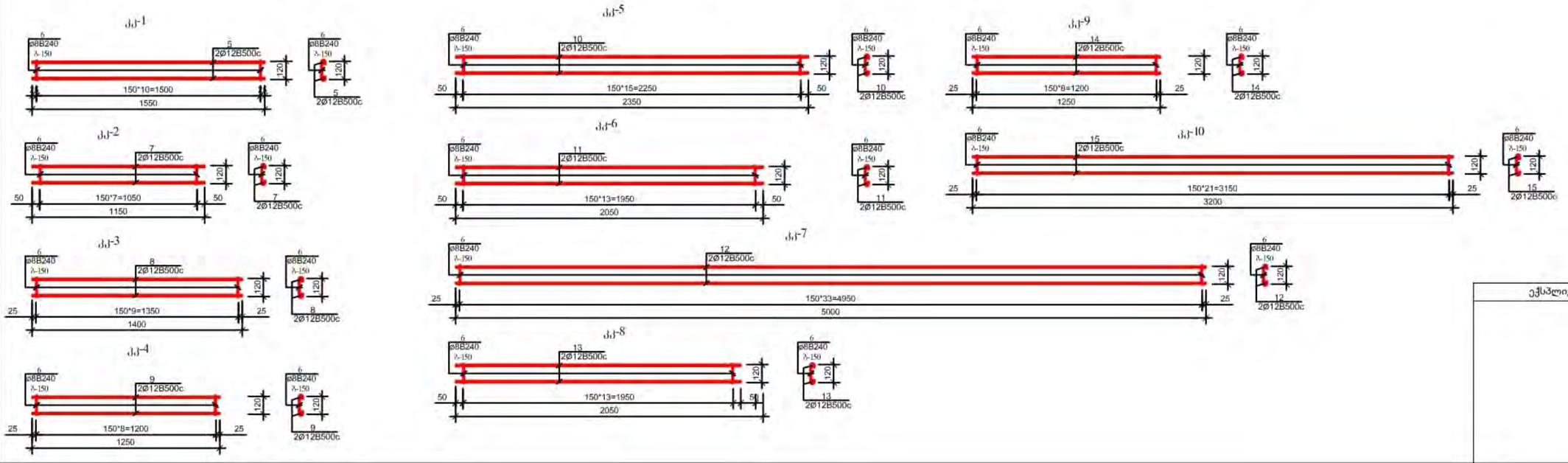

ექსპლიკაცია		პირობითი ნიშნები	შენიშვნები	მისამართი: ქალაქი თბილისი, ისნის რაიონი, რუსთაველის გზატკეცილი 18-2	პროექტის ავტორი: ბესიკ ჯავშანელი 3/ნ 01013003481 ტელ: 596 37 88 37	ნახაზი: გადახურვის ფილის არმირების სქემა ▽+3,50
			1. ზომები მოცემულია მილიმეტრებში 2.მენობის არქიტექტურული ნიშნული 0.00 შეესაბამება აბსოლუტურ ნიშნულს 372.00		მეშვრულებელი: კონსტრუქციები	მასშტაბი: 1:100
				დამკვეთი: მპს ფონიჭალა - 3 ს/ნ 204529448 დირექტორი - ზურაბ ფირცხალაიშვილი 3/ნ 26001000399	პროექტის სახელწოდება: მრავალბინიანი საცხოვრებელი სახლი (შენობა №1)	ფურცელი 3-12
			ფორმატი - A3			ფურცლები

1 - 1

2 - 2

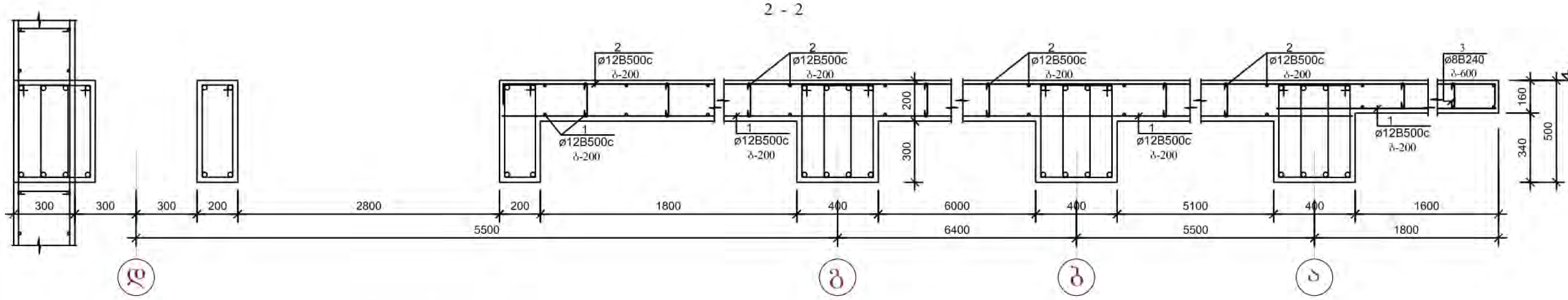

3 - 3

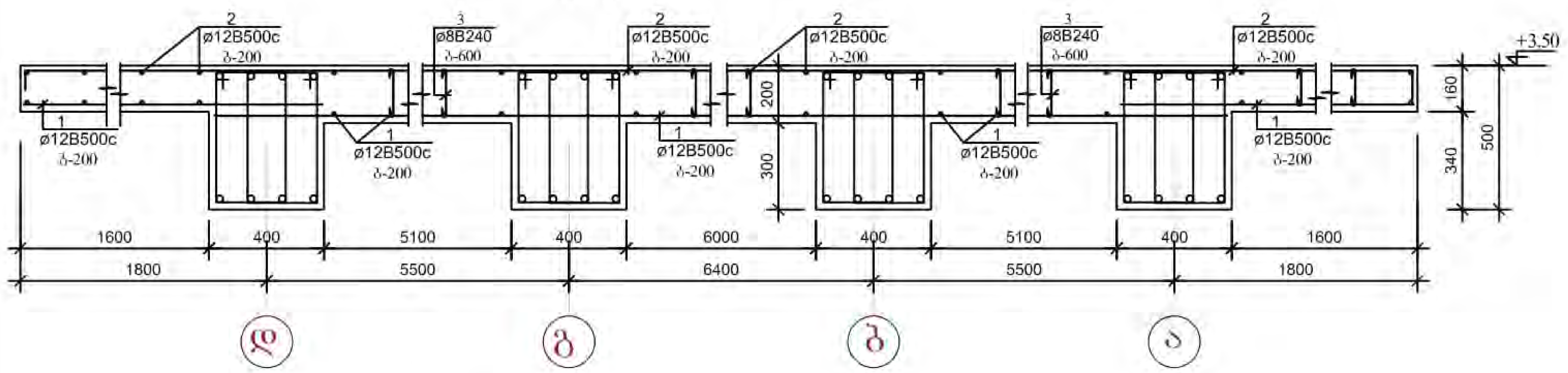

გადახურვის ფილის არმირების სქემა
და დამცავი ფენის ზომები

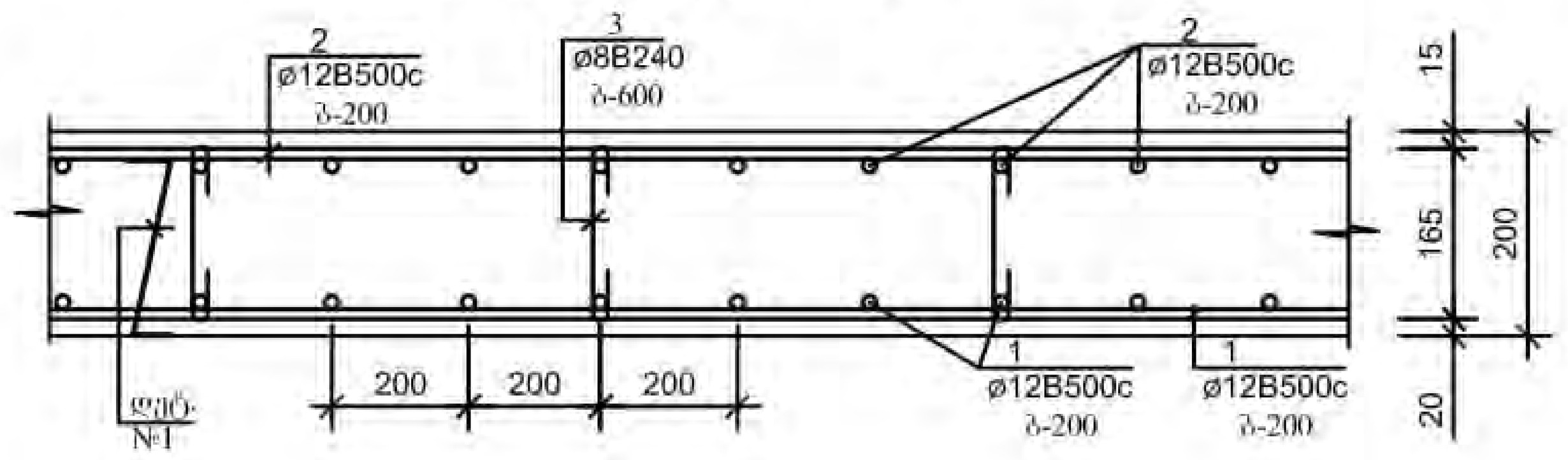

არმატურის ღეროების გადაბმის დეტალი

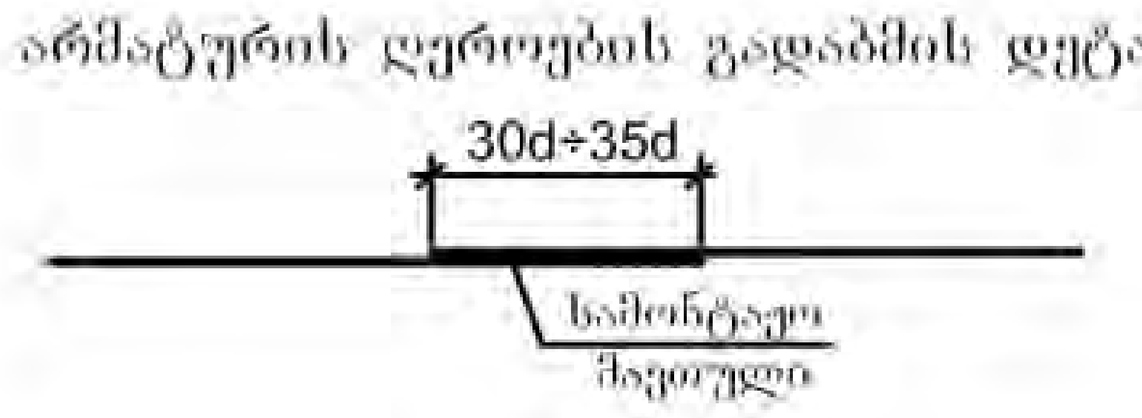

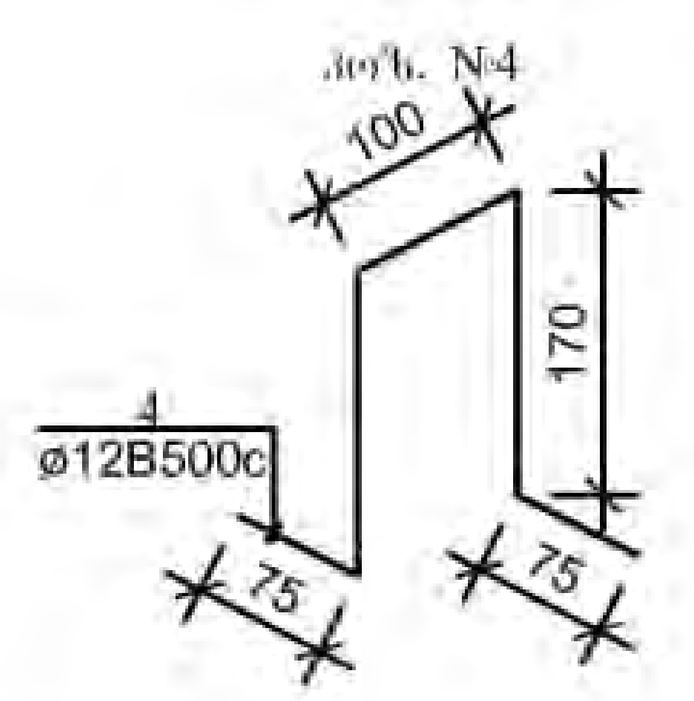

არმატურის ღეროების უწყისი

ელ-ტის მარკა	პოზ. №	კვეთი ან ესკიზი	Ø მმ.	სიგრძე მმ	რ-ბა ც	წონა კგ.
გადახურვის ფილა ▽+3,50	1	დაიქრას ადგილზე	12B500c	32 200 000	—	40848,0
	2	150 დაიქრას ადგილზე 150	12B500c	32 900 000	—	41736,0
	3	160	8B240	350	3860	764,0
პოზ. №4 (500ც)	4	იხ. დეტალი	12B500c	600	500	373,0
კკ-1 (2ც)	5	1550	12B500c	1550	2	3,0
	6	140	8B240	300	11	2,0
			სულ: 5,0*2=10,0			
კკ-2 (4ც)	6	140	8B240	300	8	1,0
	7	1150	12B500c	1150	2	2,0
			სულ: 3,0*4=12,0			
კკ-3 (26ც)	6	140	8B240	300	10	1,19
	8	1250	12B500c	1250	2	3,0
			სულ: 4,19*26=109,0			
კკ-4 (4ც)	6	140	8B240	300	9	1,0
	9	1250	12B500c	1250	2	3,0
			სულ: 4,0*4=16,0			
კკ-5 (4ც)	6	140	8B240	300	16	1,90
	10	2350	12B500c	2350	2	4,18
			სულ: 6,08*4=24,32			
კკ-6 (2ც)	6	140	8B240	300	14	1,70
	11	2050	12B500c	2050	2	3,70
			სულ: 5,40*2=10,80			
კკ-7 (4ც)	6	140	8B240	300	34	4,0
	12	5000	12B500c	5000	2	9,0
			სულ: 11,0*4=44,0			
კკ-8 (4ც)	6	140	8B240	300	14	1,70
	13	2050	12B500c	2050	2	3,70
			სულ: 5,40*4=21,60			
კკ-9 (20ც)	6	140	8B240	300	9	1,10
	14	1250	12B500c	1250	2	2,30
			სულ: 3,40*20=68,0			
კკ-10 (16ც)	6	140	8B240	300	22	2,61
	15	3200	12B500c	3200	2	6,0
			სულ: 8,61*16=137,76			

ელემენტების სპეციფიკაცია სამონტაჟო სქემაზე

ელ-ტის მარკა	გოსტი ან სერია	დასახელება	რ-ბა ც	წონა კგ.	შენიშვნა
	გადახურვის	მონოლითური ფილა ▽	+3,50		
		ბეტონი B-25	251,00 კბ.მ		

ექსპლიკაცია		პირობითი ნიშნები	შენიშვნები
			1. ზომები მოცემულია მილიმეტრებში 2. შენობის არქიტექტურული ნიშნული 0.00 შეესაბამება აბსოლუტურ ნიშნულს 372.00
			ფორმატი - A3

მისამართი: ქალაქი თბილისი, ისნის რაიონი, რუსთავის გზატკეცილი 18-2	პროექტის ავტორი: ბესიკ ჯაფოშვილი პ/ნ 01013003481 ტელ: 596 37 88 37 [redacted] შემსრულებელი: კონსტრუქტორი ი.კვველიშვილი	ნახაზი: გადახურვის ფილის არმირების სქემა ▽+3,50 (დეტალები) მასშტაბი: 1:20
დამკვეთი: შპს ფონიჭალა - 3 ს/ნ 204529448 დირექტორი - ზურაბ ფირცხალაიშვილი პ/ნ 26001000399	პროექტის სახელწოდება: მრავალბინიანი საცხოვრებელი სახლი (შენობა №1)	ფურცელი კ-13 ფურცლები

გადახურვის ფილის არმირების სქემა ▽+6,70

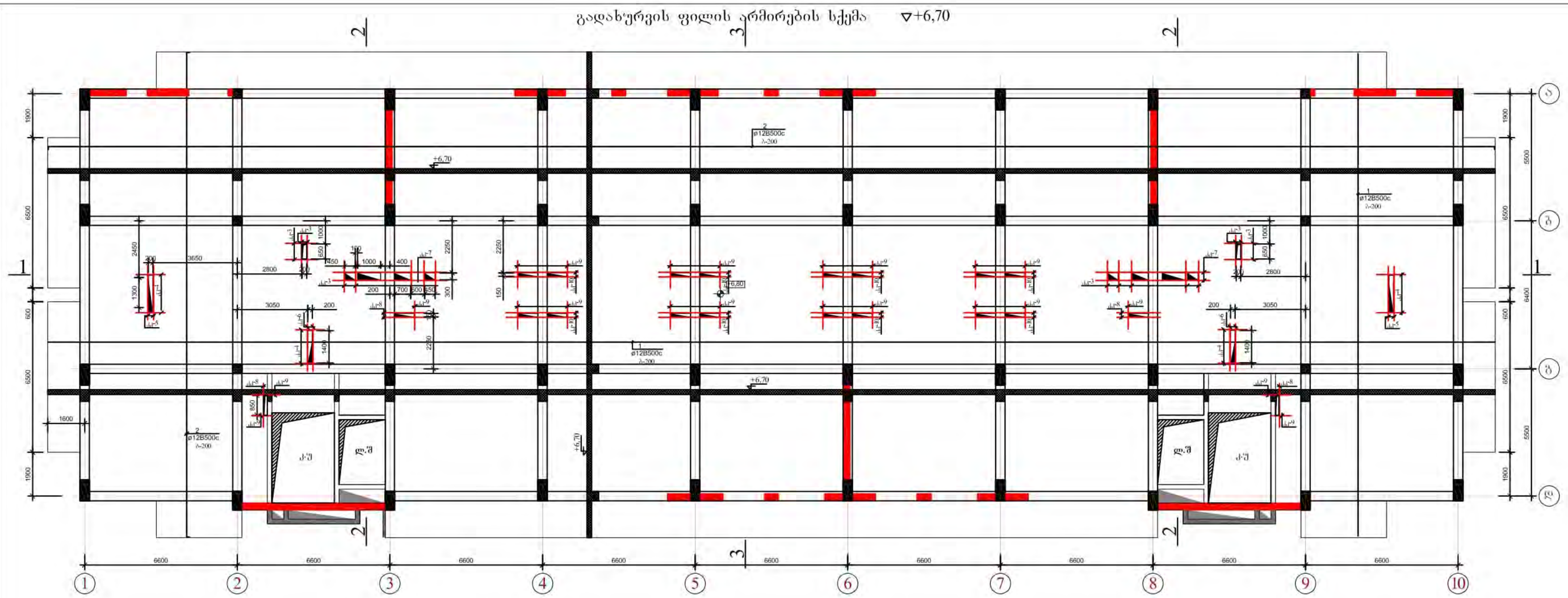

ძ-1

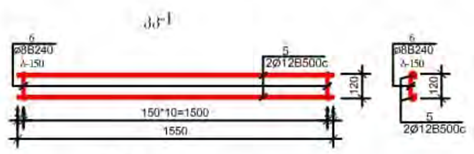

ძ-2

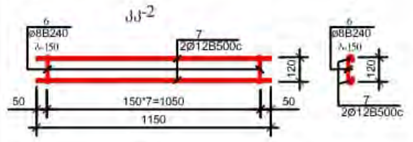

ძ-3

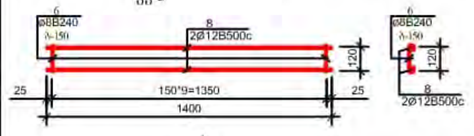

ძ-4

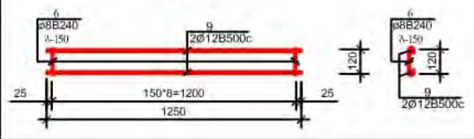

ძ-5

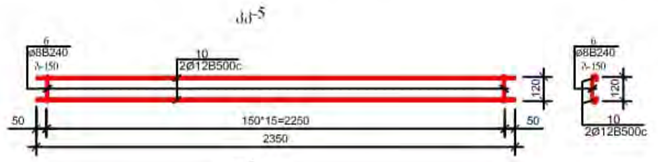

ძ-6

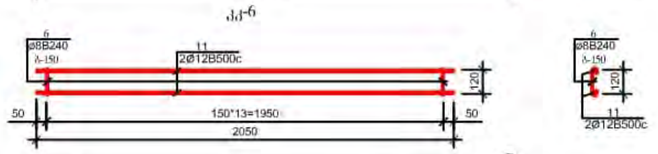

ძ-7

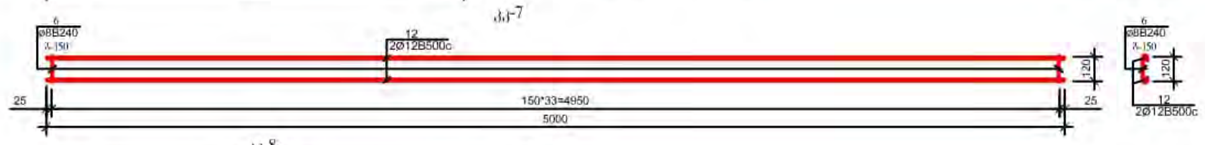

ძ-8

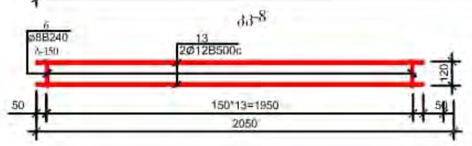

ძ-9

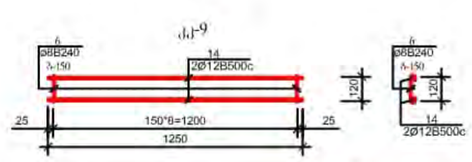

ძ-10

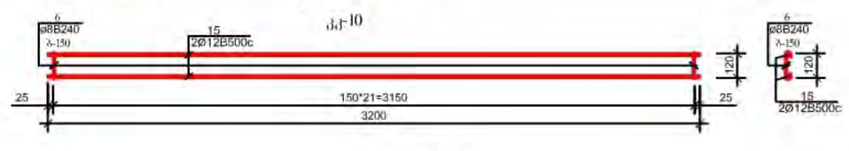

ეკსპლიკაცია		პირობითი ნიშნები	შენიშვნები	მისამართი:	პროექტის ავტორი:	ნახაზი:
			1. ზომები მოცემულია მილიმეტრებში 2. მენობის არჩიტექტურული ნიშნული 0.00 შეესაბამება აბსოლუტურ ნიშნულს 372.00	ქ.ბათუმი, ალეკო ცინცაძის ქუჩა, რუსთაველი გზატკეცილი 18-2	ბესიკ ჯავშანელი 3/6 01013003481 ტელ: 596 37 88 37 მშმრულებელი: არქიტექტორი ალექსანდრე შეროზია	გადახურვის ფილის არმირების სქემა ▽+6,70
			ფორმატი - A3	დამკვეთი: შპს ფონტანელა - 3 ს/კ 204529448 დირექტორი - ზურაბ ფირცხალაიშვილი 3/6 26001000399	პროექტის სახელწოდება: მრავალბინიანი საცხოვრებელი სახლი (შენობა №1)	მასშტაბი: 1:100 ფურცელი ჯ-14 ფურცლები

1 - 1

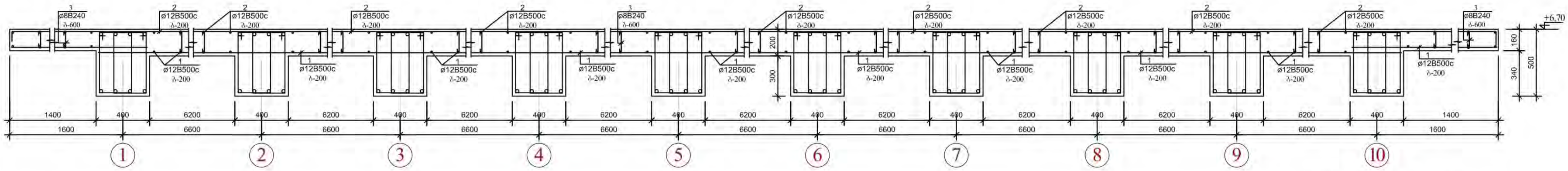

2 - 2

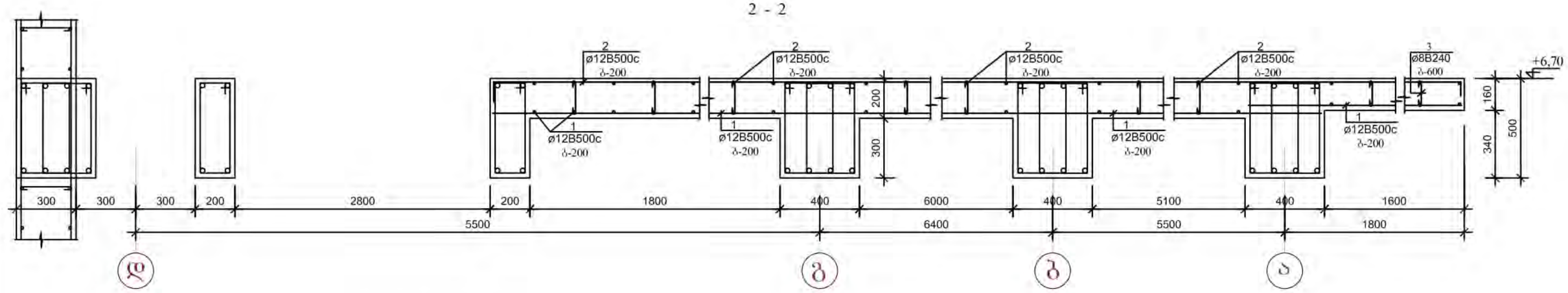

3 - 3

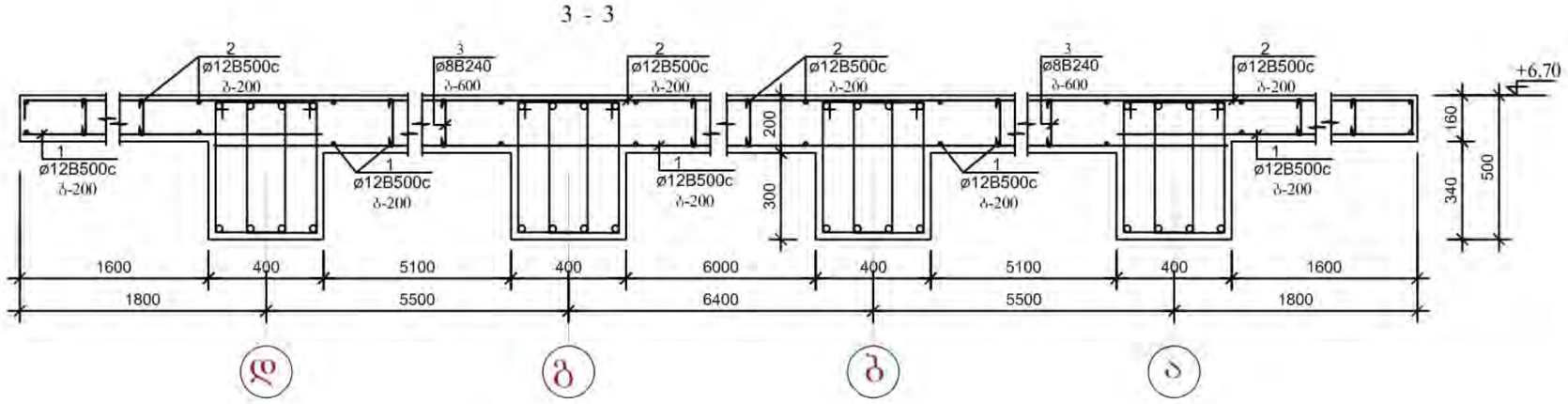

გადახურვის ფილის არმირების სქემა
და დამცავი ფენის ზომები

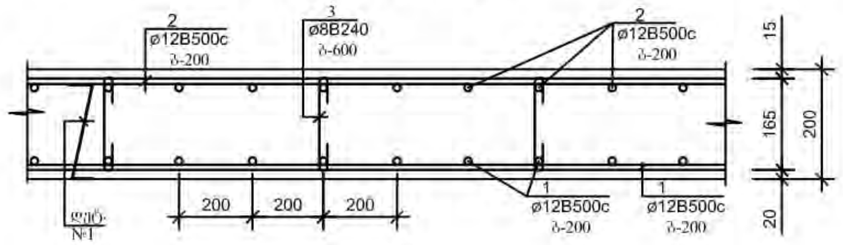

ელემენტების საცავფაკეცია სამონტაჟო სქემაზე

ელ-ტის მარკა	ესკიზი ან სერია	დასახელება	რ-ბა ც	წონა კგ	შენიშვნა
	გადახურვის	მონოლითური ფილა ▽+6,70			
		ბეტონი B-25	251.00 კბ.მ		

არმატურის ღეროების გადაბმის დეტალი

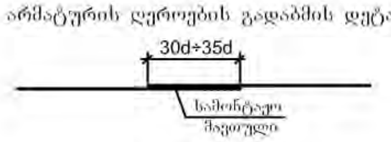

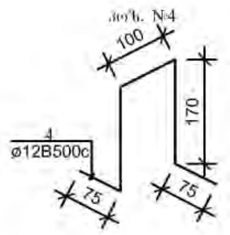

არმატურის ღეროების უწყისი

ელ-ტის მარკა	პოზ. №	ესკიზი ან ჭრილი	∅ მმ.	სიგრძე მმ	რ-ბა ც	წონა კგ.
გადახურვის ფილა ▽+6,70	1	დაიჭრას ადგილზე	12B500c	32 200 000	—	40848,0
	2	50 დაიჭრას ადგილზე 50	12B500c	32 900 000	—	41736,0
	3	160	8B240	350	3860	764,0
პოზ. №4 (500ც)	4	იხ. დეტალი	12B500c	600	500	373,0
ა1-1 (2ც)	5	1550	12B500c	1550	2	3,0
	6	140	8B240	300	11	2,0
			სულ: 5,0*2=10,0			
ა1-2 (4ც)	6	140	8B240	300	8	1,0
	7	1150	12B500c	1150	2	2,0
			სულ: 3,0*4=12,0			
ა1-3 (26ც)	6	140	8B240	300	10	1,19
	8	1250	12B500c	1250	2	3,0
			სულ: 4,19*26=109,0			
ა1-4 (4ც)	6	140	8B240	300	9	1,0
	9	1250	12B500c	1250	2	3,0
			სულ: 4,0*4=16,0			
ა1-5 (4ც)	6	140	8B240	300	16	1,90
	10	2350	12B500c	2350	2	4,18
			სულ: 6,08*4=24,32			
ა1-6 (2ც)	6	140	8B240	300	14	1,70
	11	2050	12B500c	2050	2	3,70
			სულ: 5,40*2=10,80			
ა1-7 (4ც)	6	140	8B240	300	34	4,0
	12	5000	12B500c	5000	2	9,0
			სულ: 11,0*4=44,0			
ა1-8 (4ც)	6	140	8B240	300	14	1,70
	13	2050	12B500c	2050	2	3,70
			სულ: 5,40*4=21,60			
ა1-9 (20ც)	6	140	8B240	300	9	1,10
	14	1250	12B500c	1250	2	2,30
			სულ: 3,40*20=68,0			
ა1-10 (16ც)	6	140	8B240	300	22	2,61
	15	3200	12B500c	3200	2	6,0
			სულ: 8,61*16=137,76			

ექსპლიკაცია		პირობითი ნიშნები	შენიშვნები
			1. ზომები მოცემულია მილიმეტრებში 2. შენობის არქიტექტურული ნიშნული 0.00 შეესაბამება აბსოლუტურ ნიშნულს 372.00
			ფორმატი - A3

მისამართი: ქალაქი თბილისი, ისნის რაიონი, რუსთავის გზატკეცილი 18-2	პროექტის ავტორი: ბესიკ ჯაფოშვილი პ/ნ 01013003481 ტელ: 596 37 88 37	ნახაზი: გადახურვის ფილის არმირების სქემა ▽+6,70 (დეტალები)
	შემსრულებელი: კონსტრუქტორი ი.კვესელიშვილი	მასშტაბი: 1:20
დამკვეთი: შპს ფონტვალა - 3 ს/ნ 204529448 დირექტორი - ზურაბ ფირცხალაიშვილი პ/ნ 26001000399	პროექტის სახელწოდება: მრავალბინიანი საცხოვრებელი სახლი (შენობა №1)	ფურცელი კ-15 ფურცლები

გადახურვის ფილის არმირების სქემა ▽+9,90

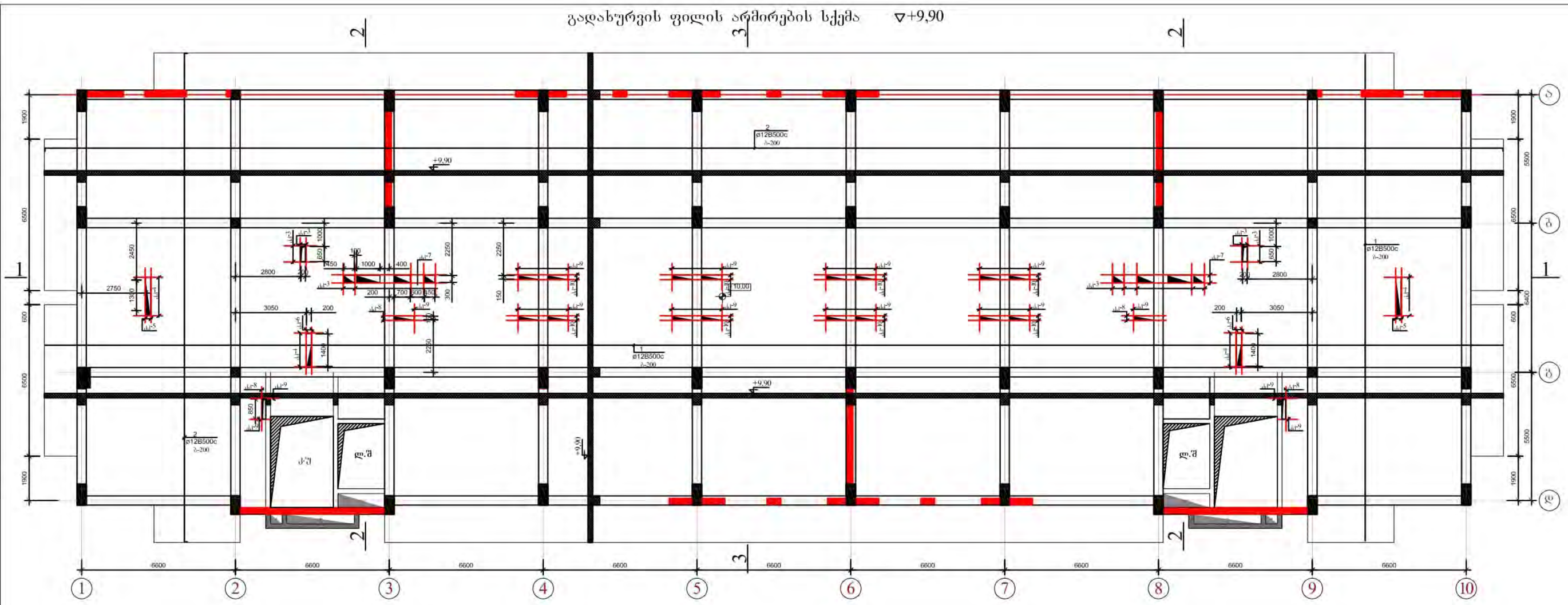

ა.ტ-1

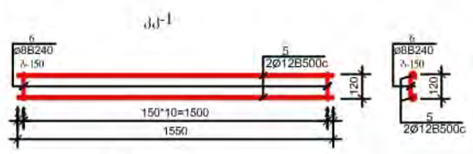

ა.ტ-2

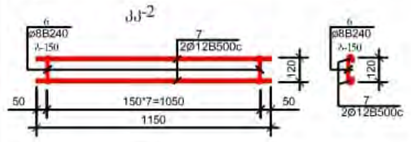

ა.ტ-3

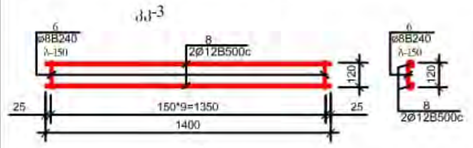

ა.ტ-4

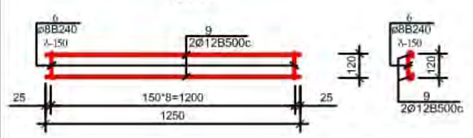

ა.ტ-5

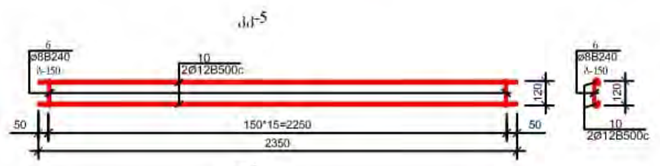

ა.ტ-6

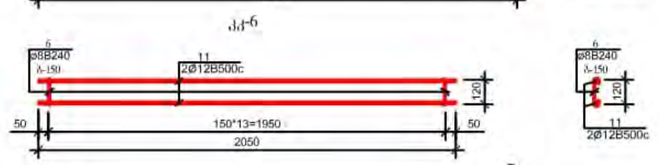

ა.ტ-7

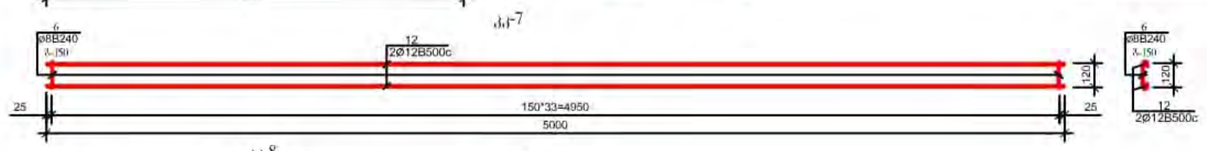

ა.ტ-8

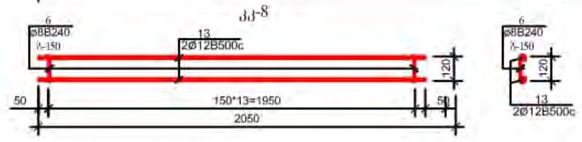

ა.ტ-9

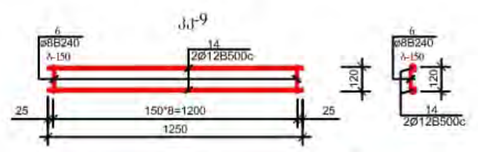

ა.ტ-10

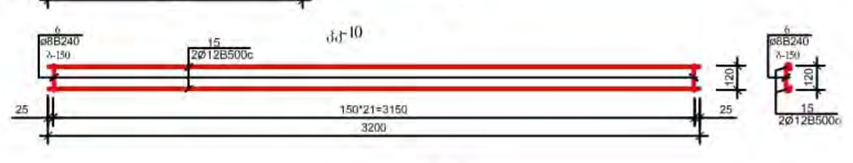

ექსპლიკაცია		პირობითი ნიშნები	შენიშვნები	მისამართი: ქალაქი თბილისი, ისნის რაიონი, რუსთაველის გზატკეცილი 18-2	პროექტის ავტორი: ბესიკ ჯაფოშვილი 3/6 01013003481 ტელ: 596 37 88 37	ნახაზი: გადახურვის ფილის არმირების სქემა ▽+9,90
			1. ზომები მოცემულია მილიმეტრებში 2.მშენობის არქიტექტურული ნიშნული 0.00 შეესაბამება აბსოლუტურ ნიშნულს 372.00		მეშრულებელი: კონსტრუქტორი ბაკურ შეროზია	მასშტაბი: 1:100
				დამკვეთი: შპს ფონიქალა - 3 ს/ნ 204529448 დირექტორი - ზურაბ ფირცხალაიშვილი 3/ნ 26001000399	პროექტის სახელწოდება: მრავალბინიანი საცხოვრებელი სახლი (შენობა №1)	ფურცელი 3-16
			ფორმატი - A3			ფურცლები

1 - 1

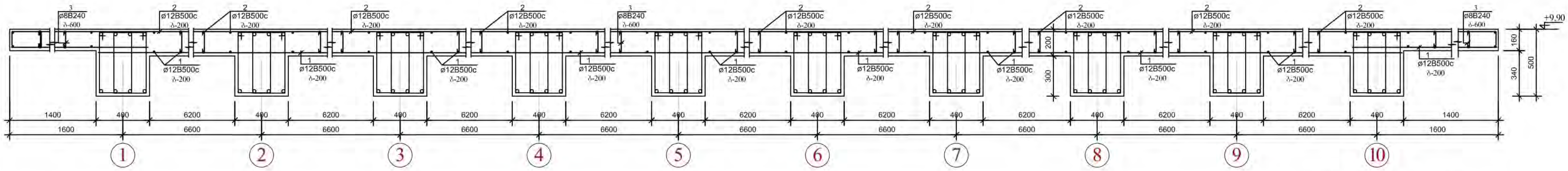

2 - 2

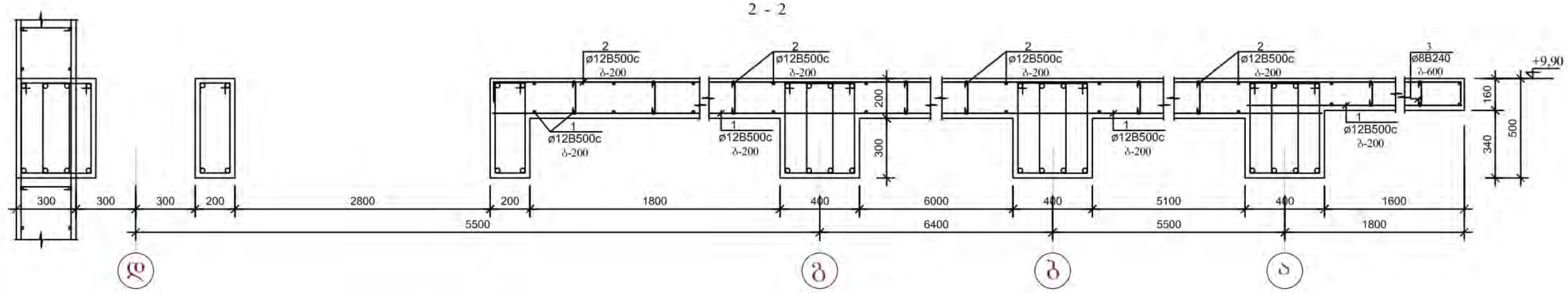

3 - 3

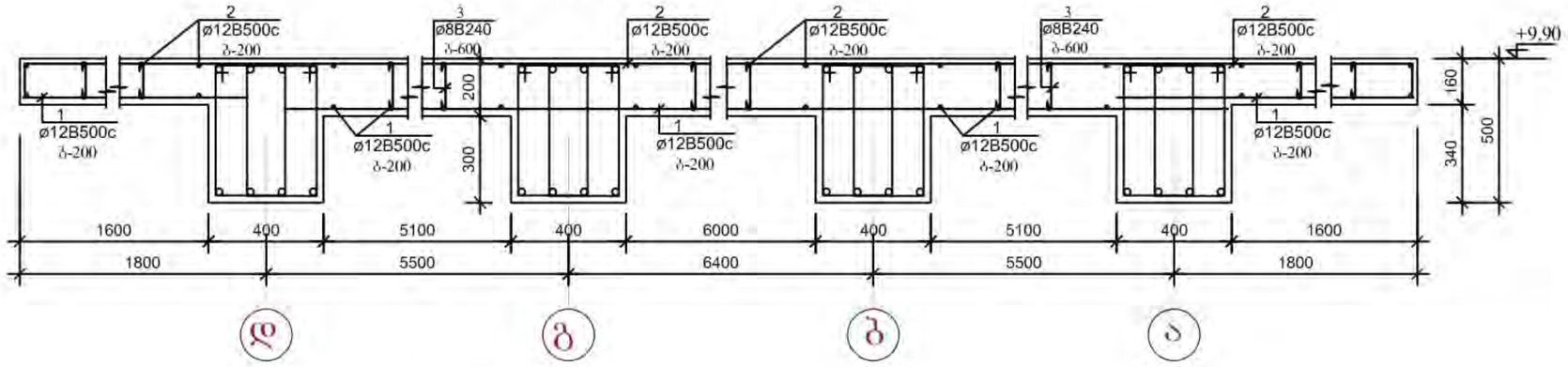

გადახურვის ფილის არმირების სქემა
და დამცავი ფენის ზომები

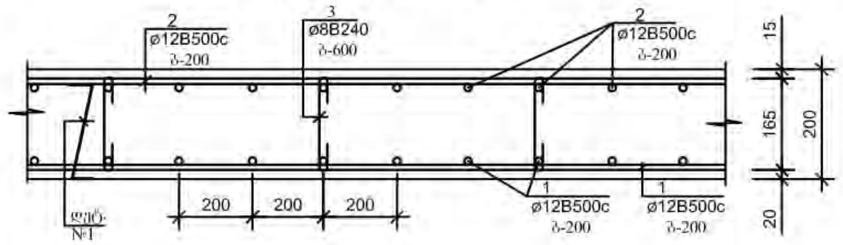

ელემენტების სპეციფიკაცია სამონტაჟო სქემაზე

ელ-ტის მარკა	გოსტი ან სერია	დასახელება	რ-ბა ც	წონა კგ	შენიშვნა
	გადახურვის	მონოლითური ფილა ▽+9,90			
		ბეტონი B-25	251,00 კბ.მ		

არმატურის ღეროების გადაბმის დეტალი

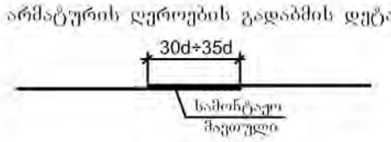

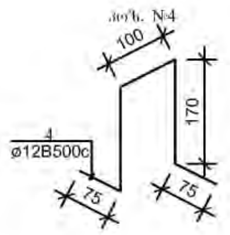

არმატურის ღეროების უწყისი

ელ-ტის მარკა	პოზ. №	ჩქმეი ან ესკიზი	∅ მმ.	სიგრძე მმ	რ-ბა ც	წონა კგ.
ფილა ▽+9,90	1	დაიჭრას ადგილზე	12B500c	32 200 000	—	40848,0
	2	150 დაიჭრას ადგილზე 50	12B500c	32 900 000	—	41736,0
	3	160	8B240	350	3860	764,0
პოზ. №4 (500ც)	4	იხ. დეტალი	12B500c	600	500	373,0
ბმ-1 (2ც)	5	1550	12B500c	1550	2	3,0
	6	140	8B240	300	11	2,0
			სულ: 5,0*2=10,0			
ბმ-2 (4ც)	6	140	8B240	300	8	1,0
	7	1150	12B500c	1150	2	2,0
			სულ: 3,0*4=12,0			
ბმ-3 (26ც)	6	140	8B240	300	10	1,19
	8	1250	12B500c	1250	2	3,0
			სულ: 4,19*26=109,0			
ბმ-4 (4ც)	6	140	8B240	300	9	1,0
	9	1250	12B500c	1250	2	3,0
			სულ: 4,0*4=16,0			
ბმ-5 (4ც)	6	140	8B240	300	16	1,90
	10	2350	12B500c	2350	2	4,18
			სულ: 6,08*4=24,32			
ბმ-6 (2ც)	6	140	8B240	300	14	1,70
	11	2050	12B500c	2050	2	3,70
			სულ: 5,40*2=10,80			
ბმ-7 (4ც)	6	140	8B240	300	34	4,0
	12	5000	12B500c	5000	2	9,0
			სულ: 11,0*4=44,0			
ბმ-8 (4ც)	6	140	8B240	300	14	1,70
	13	2050	12B500c	2050	2	3,70
			სულ: 5,40*4=21,60			
ბმ-9 (20ც)	6	140	8B240	300	9	1,10
	14	1250	12B500c	1250	2	2,30
			სულ: 3,40*20=68,0			
ბმ-10 (16ც)	6	140	8B240	300	22	2,61
	15	3200	12B500c	3200	2	6,0
			სულ: 8,61*16=137,76			

ექსპლიკაცია		პირობითი ნიშნები	შენიშვნები			
			1. ზომები მოცემულია მილიმეტრებში 2. შენობის არქიტექტურული ნიშნული 0.00 შეესაბამება აბსოლუტურ ნიშნულს 372.00	მისამართი: ქალაქი თბილისი, ისნის რაიონი, რუსთავის გზატკეცილი 18-2	პროექტის ავტორი: ბესიკ ჯაფოშვილი პ/ნ 01013003481 ტელ: 596 37 88 37	ნახაზი: გადახურვის ფილის არმირების სქემა ▽+9,90 (დეტალები)
					შემსრულებელი: კონსტრუქტორი ი.კვესელიშვილი	მასშტაბი: 1:20
			ფორმატი - A3	დამკვეთი: შპს ფონივალა - 3 ს/ნ 204529448 დირექტორი - ზურაბ ფირცხალაიშვილი პ/ნ 26001000399	პროექტის სახელწოდება: მრავალბინიანი საცხოვრებელი სახლი (შენობა №1)	ფურცელი 3-17 ფურცლები

გადახურვის ფილის არმირების სქემა ▽+13,10

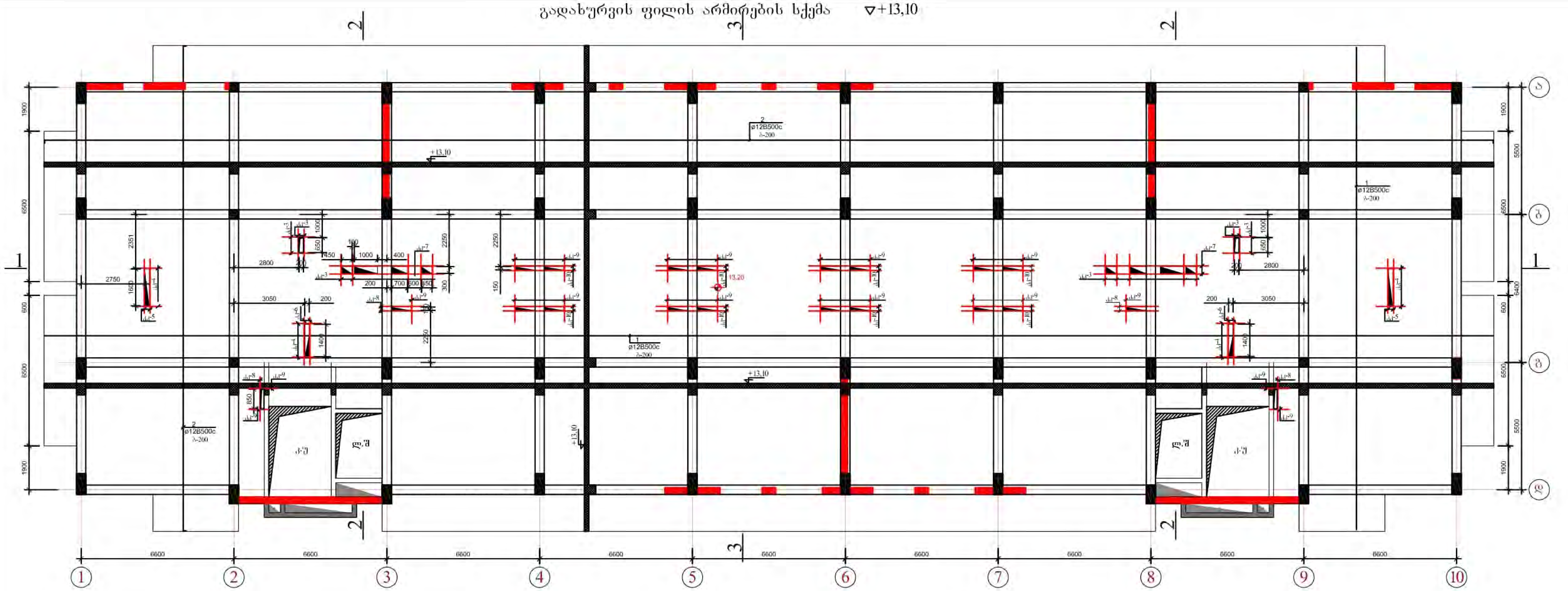

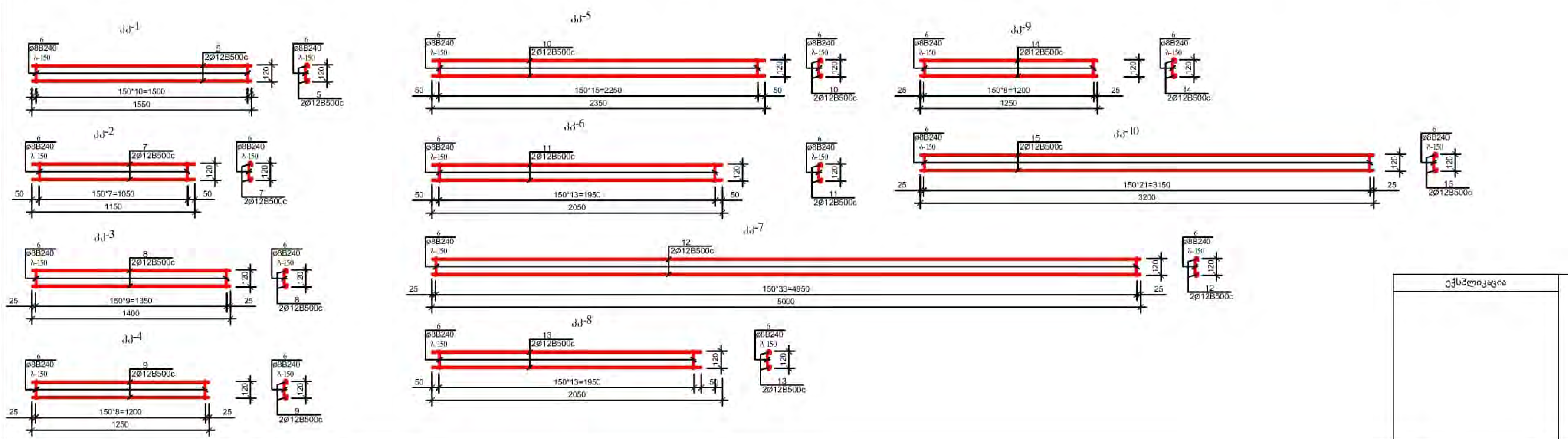

ექსპლიკაცია		პირობითი ნიშნები	შენიშვნები	მისამართი: ქალაქი თბილისი, ისნის რაიონი, რუსთავის გზატკეცილი 18-2	პროექტის ავტორი: ბესიკ ჯაფოშვილი პ/ნ 01013003481 ტელ: 596 37 88 37	ნახაზი: გადახურვის ფილის არმირების სქემა ▽+13,10	
			1. ზომები მოცემულია მილიმეტრებში 2. შენობის არქიტექტურული ნიშნული 0.00 შეესაბამება აბსოლუტურ ნიშნულს 372.00		შემსრულებელი: კონსტრუქტორი ბაკელიშვილი	მასშტაბი: 1:100	
				დამკვეთი: შპს ფონიჭალა - 3 ს/ნ 204529448 დირექტორი - ზურაბ ფირცხალაიშვილი პ/ნ 26001000399	პროექტის სახელწოდება: მრავალბინიანი საცხოვრებელი სახლი (შენობა №1)	ფურცელი	კ-18
			ფორმატი - A3			ფურცლები	

1 - 1

2 - 2

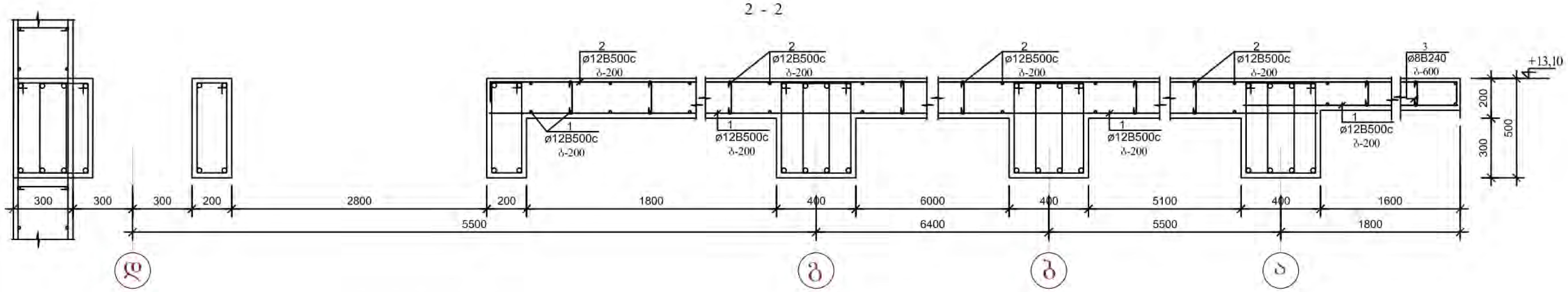

3 - 3

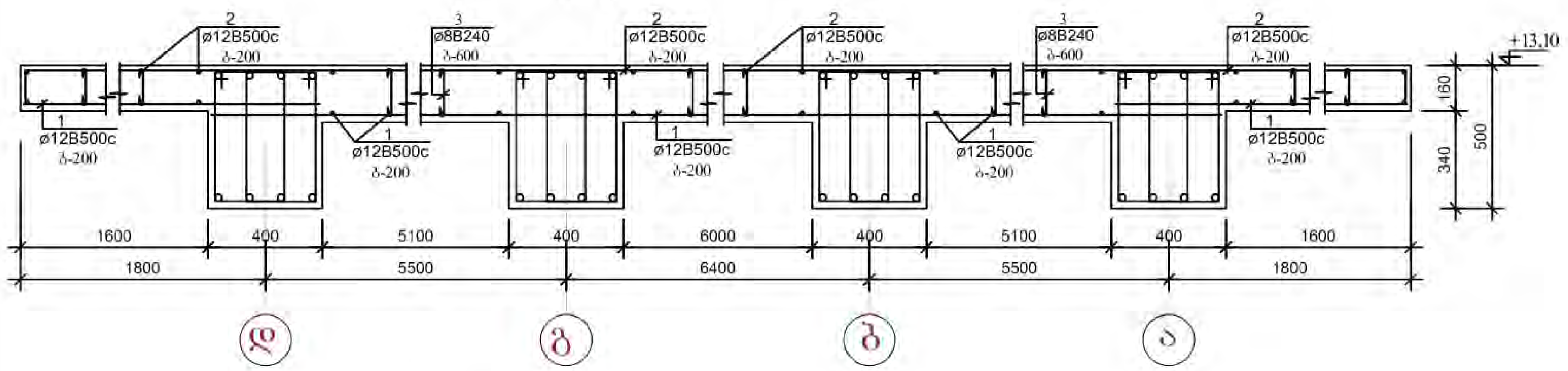

გადახურვის ფილის არმირების სქემა და დამცავი ფენის ზომები

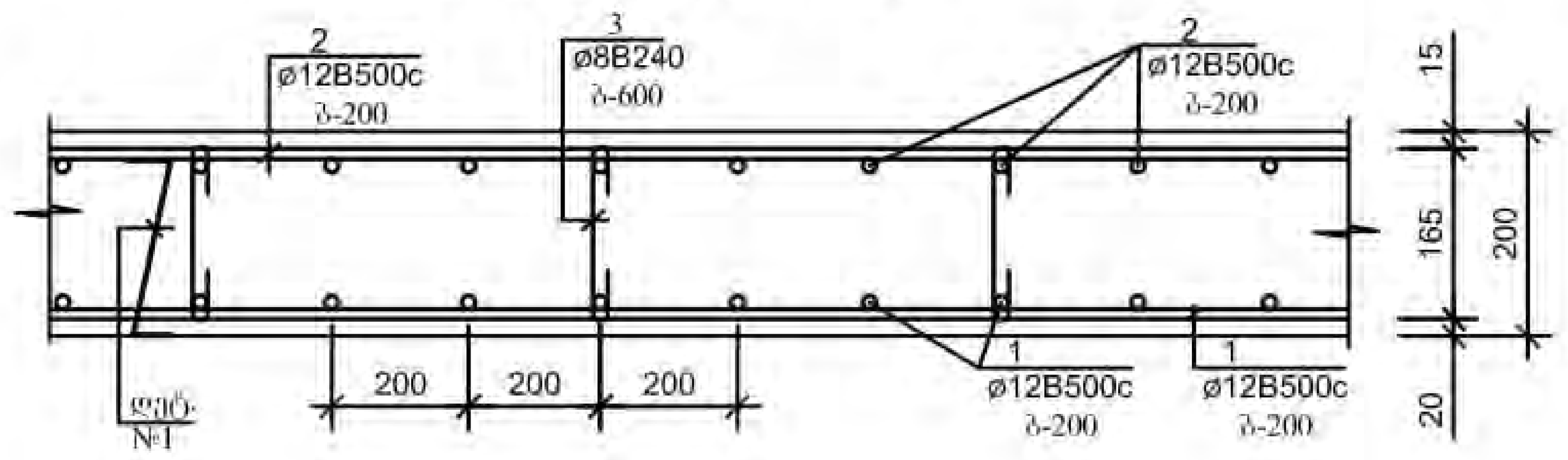

არმატურის ღეროების გადაბმის დეტალი

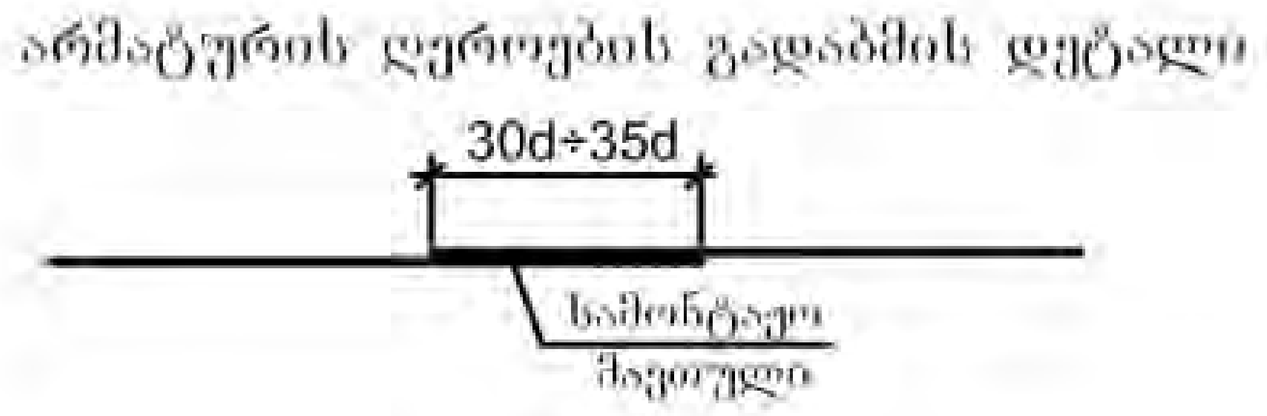

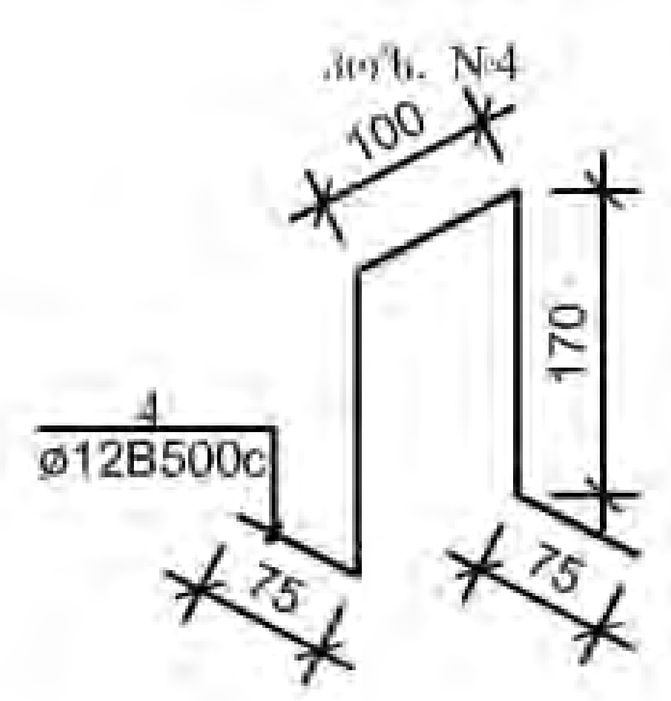

არმატურის ღეროების უწყისი

ელ-ტის მარკა	პოზ. №	კვეთი ან ესკიზი	Ø მმ.	სიგრძე მმ	რ-ბა ც	წონა კგ.
გადახურვის ფილა ▽+13,10	1	დაიქრას ადგილზე	12B500c	32 200 000	—	40848,0
	2	150 დაიქრას ადგილზე 150	12B500c	32 900 000	—	41736,0
	3	160	8B240	350	3860	764,0
პოზ. №4 (500ც)	4	იხ. დეტალი	12B500c	600	500	373,0
ძ-1 (2ც)	5	1550	12B500c	1550	2	3,0
	6	140	8B240	300	11	2,0
			სულ: 5,0*2=10,0			
ძ-2 (4ც)	6	140	8B240	300	8	1,0
	7	1150	12B500c	1150	2	2,0
			სულ: 3,0*4=12,0			
ძ-3 (26ც)	6	140	8B240	300	10	1,19
	8	1250	12B500c	1250	2	3,0
			სულ: 4,19*26=109,0			
ძ-4 (4ც)	6	140	8B240	300	9	1,0
	9	1250	12B500c	1250	2	3,0
			სულ: 4,0*4=16,0			
ძ-5 (4ც)	6	140	8B240	300	16	1,90
	10	2350	12B500c	2350	2	4,18
			სულ: 6,08*4=24,32			
ძ-6 (2ც)	6	140	8B240	300	14	1,70
	11	2050	12B500c	2050	2	3,70
			სულ: 5,40*2=10,80			
ძ-7 (4ც)	6	140	8B240	300	34	4,0
	12	5000	12B500c	5000	2	9,0
			სულ: 11,0*4=44,0			
ძ-8 (4ც)	6	140	8B240	300	14	1,70
	13	2050	12B500c	2050	2	3,70
			სულ: 5,40*4=21,60			
ძ-9 (20ც)	6	140	8B240	300	9	1,10
	14	1250	12B500c	1250	2	2,30
			სულ: 3,40*20=68,0			
ძ-10 (16ც)	6	140	8B240	300	22	2,61
	15	3200	12B500c	3200	2	6,0
			სულ: 8,61*16=137,76			

ელემენტების სპეციფიკაცია სამონტაჟო სქემაზე

ელ-ტის მარკა	გოსტი ან სერია	დასახელება	რ-ბა ც	წონა კგ.	შენიშვნა
		გადახურვის მონოლითური ფილა ▽	+13,10		
		ბეტონი B-25	251,00 კბ.მ		

ექსპლიკაცია		პირობითი ნიშნები	შენიშვნები
			1. ზომები მოცემულია მილიმეტრებში 2. შენობის არქიტექტურული ნიშნული 0.00 შეესაბამება აბსოლუტურ ნიშნულს 372.00

მისამართი: ქალაქი თბილისი, ისნის რაიონი, რუსთავის გზატკეცილი 18-2

დამკვეთი: შპს ფონიჯალა - 3, ს/ნ 204529448, დირექტორი - ზურაბ ფირცხალაიშვილი პ/ნ 26001000399

პროექტის ავტორი: ბესიკ ჯაფოშვილი პ/ნ 01013003481, ტელ: 596 37 88 37

შემსრულებელი: კონსტრუქტორი ი.კეკელიშვილი

პროექტის სახელწოდება: მრავალბინიანი საცხოვრებელი სახლი (შენობა №1)

ნახაზი: გადახურვის ფილის არმირების სქემა ▽+13,10 (დეტალები)

მასშტაბი: 1:20

ფურცელი: კ-19

ფურცლები

ფორმატი - A3

1 - 1

2 - 2

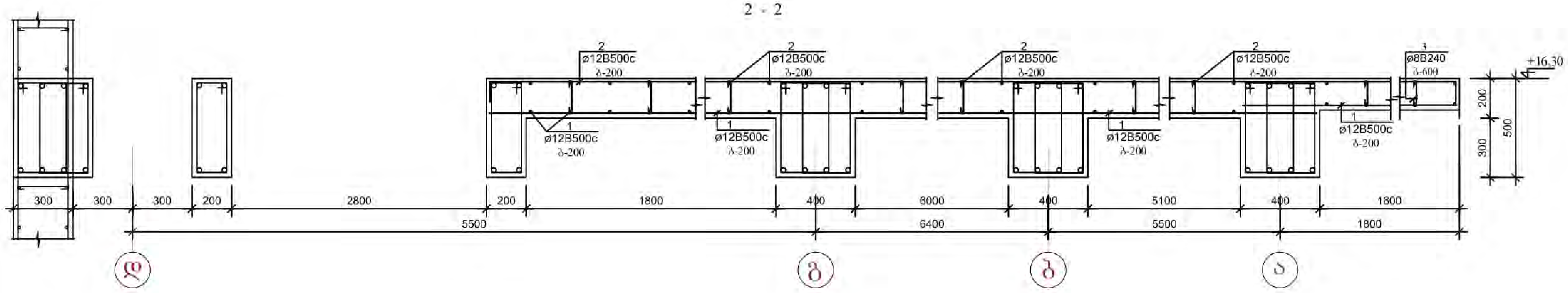

3 - 3

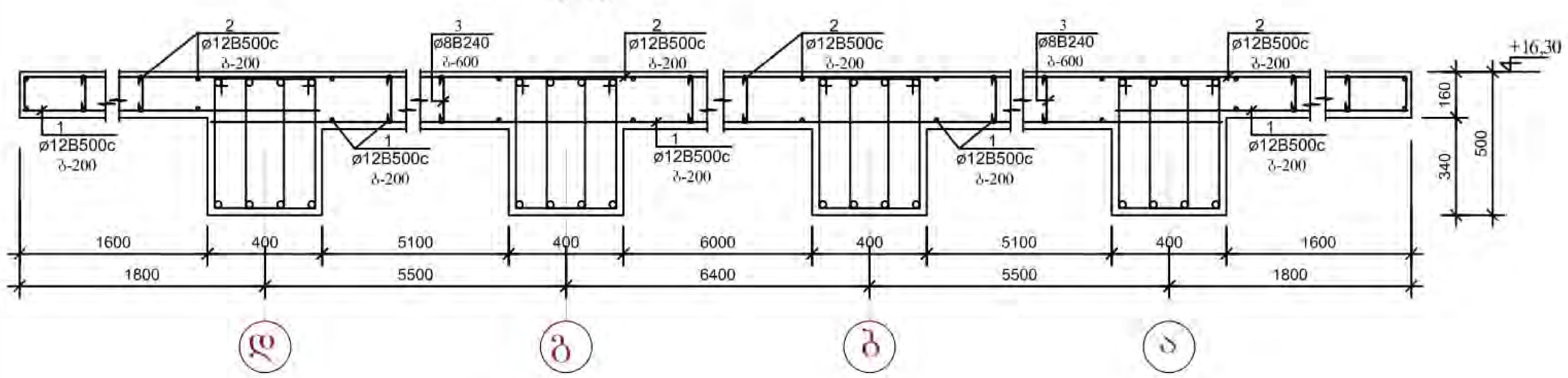

გადახურვის ფილის არმირების სქემა
და დამცავი ფენის ზომები

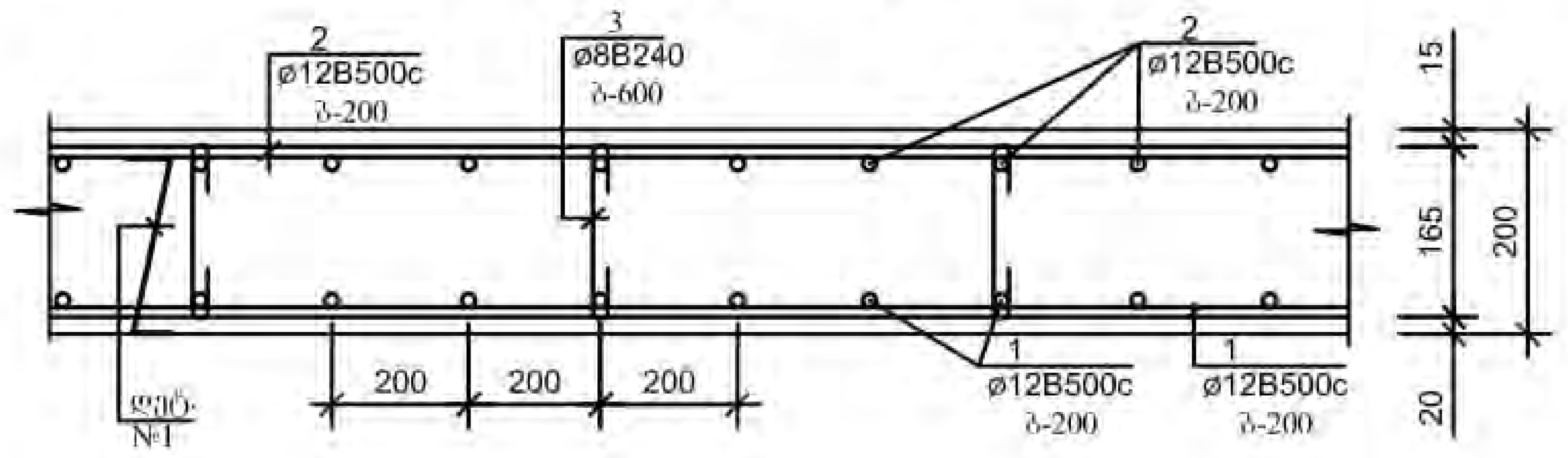

არმატურის ღეროების გადაბმის დეტალი

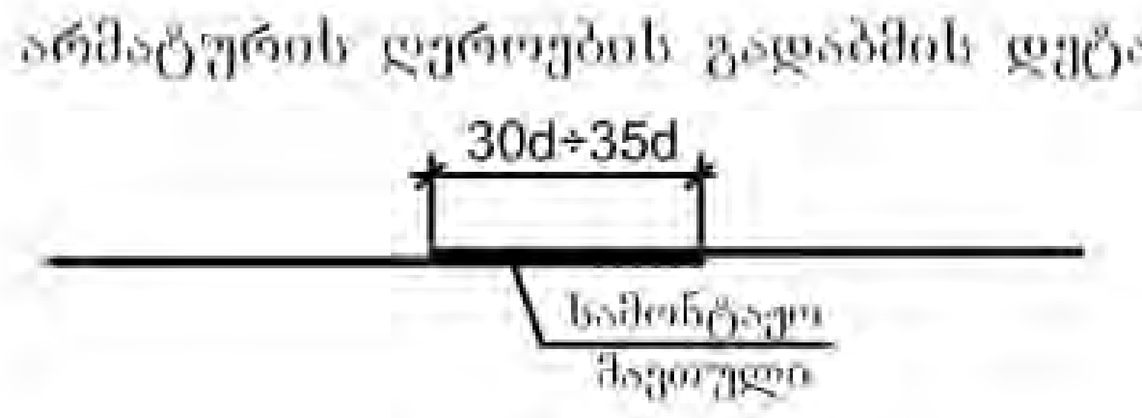

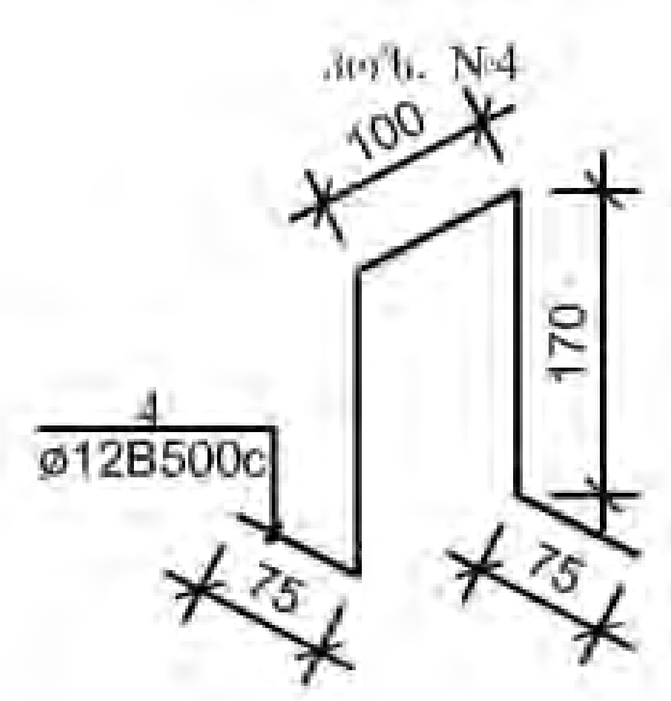

ელემენტების სპეციფიკაცია სამონტაჟო სქემაზე

ელ-ტის მარკა	გოსტი ან სერია	დასახელება	რ-ბა ც	წონა კგ.	შენიშვნა
	გადახურვის	მონოლითური ფილა ▽	+16,30		
		ბეტონი B-25	251,00 კბ.მ		

არმატურის ღეროების უწყისი

ელ-ტის მარკა	პოზ. №	კვეთი ან ესკიზი	Ø მმ.	სიგრძე მმ	რ-ბა ც	წონა კგ.
გადახურვის ფილა ▽+16,30	1	დაიჭრას ადგილზე	12B500c	32 200 000	—	40848,0
	2	150 დაიჭრას ადგილზე 150	12B500c	32 900 000	—	41736,0
	3	160	8B240	350	3860	764,0
პოზ. №4 (500ც)	4	იხ. დეტალი	12B500c	600	500	373,0
ძძ-1 (2ც)	5	1550	12B500c	1550	2	3,0
	6	140	8B240	300	11	2,0
			სულ: 5,0*2=10,0			
ძძ-2 (4ც)	6	140	8B240	300	8	1,0
	7	1150	12B500c	1150	2	2,0
			სულ: 3,0*4=12,0			
ძძ-3 (26ც)	6	140	8B240	300	10	1,19
	8	1250	12B500c	1250	2	3,0
			სულ: 4,19*26=109,0			
ძძ-4 (4ც)	6	140	8B240	300	9	1,0
	9	1250	12B500c	1250	2	3,0
			სულ: 4,0*4=16,0			
ძძ-5 (4ც)	6	140	8B240	300	16	1,90
	10	2350	12B500c	2350	2	4,18
			სულ: 6,08*4=24,32			
ძძ-6 (2ც)	6	140	8B240	300	14	1,70
	11	2050	12B500c	2050	2	3,70
			სულ: 5,40*2=10,80			
ძძ-7 (4ც)	6	140	8B240	300	34	4,0
	12	5000	12B500c	5000	2	9,0
			სულ: 11,0*4=44,0			
ძძ-8 (4ც)	6	140	8B240	300	14	1,70
	13	2050	12B500c	2050	2	3,70
			სულ: 5,40*4=21,60			
ძძ-9 (20ც)	6	140	8B240	300	9	1,10
	14	1250	12B500c	1250	2	2,30
			სულ: 3,40*20=68,0			
ძძ-10 (16ც)	6	140	8B240	300	22	2,61
	15	3200	12B500c	3200	2	6,0
			სულ: 8,61*16=137,76			

ექსპლიკაცია		პირობითი ნიშნები	შენიშვნები	მისამართი:	პროექტის ავტორი:	ნახაზი:
			1. ზომები მოცემულია მილიმეტრებში 2. შენობის არქიტექტურული ნიშნული 0.00 შეესაბამება აბსოლუტურ ნიშნულს 372.00	ქალაქი თბილისი, ისნის რაიონი, რუსთავის გზატკეცილი 18-2	ბესიკ ჯაფოშვილი პ/ნ 01013003481 ტელ: 596 37 88 37	გადახურვის ფილის არმირების სქემა ▽+16,30 (დეტალები)
					შემსრულებელი: კონსტრუქტორი ი.კეკელიშვილი	მასშტაბი: 1:20
				დამკვეთი: შპს ფონიჭალა - 3 ს/ნ 204529448 დირექტორი - ზურაბ ფირცხალაიშვილი პ/ნ 26001000399	პროექტის სახელწოდება: მრავალბინიანი საცხოვრებელი სახლი (შენობა №1)	ფურცელი კ-21 ფურცლები
			ფორმატი - A3			

1 - 1

2 - 2

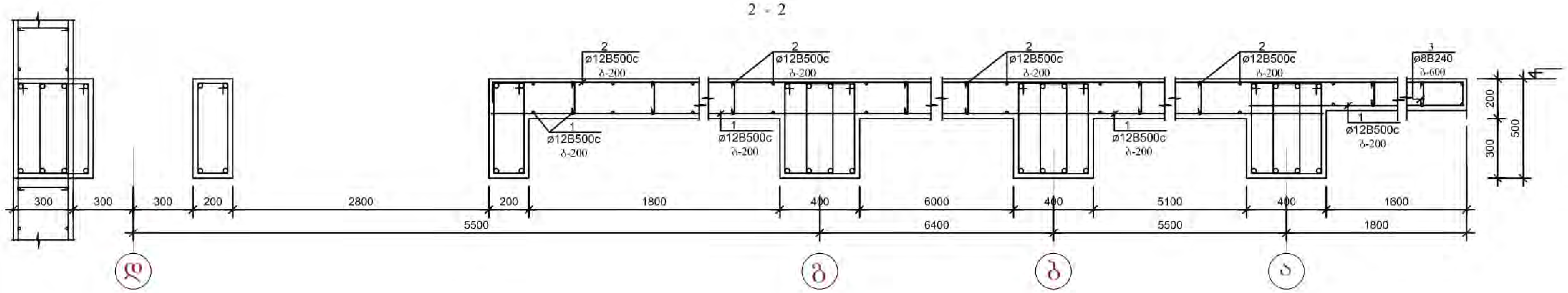

3 - 3

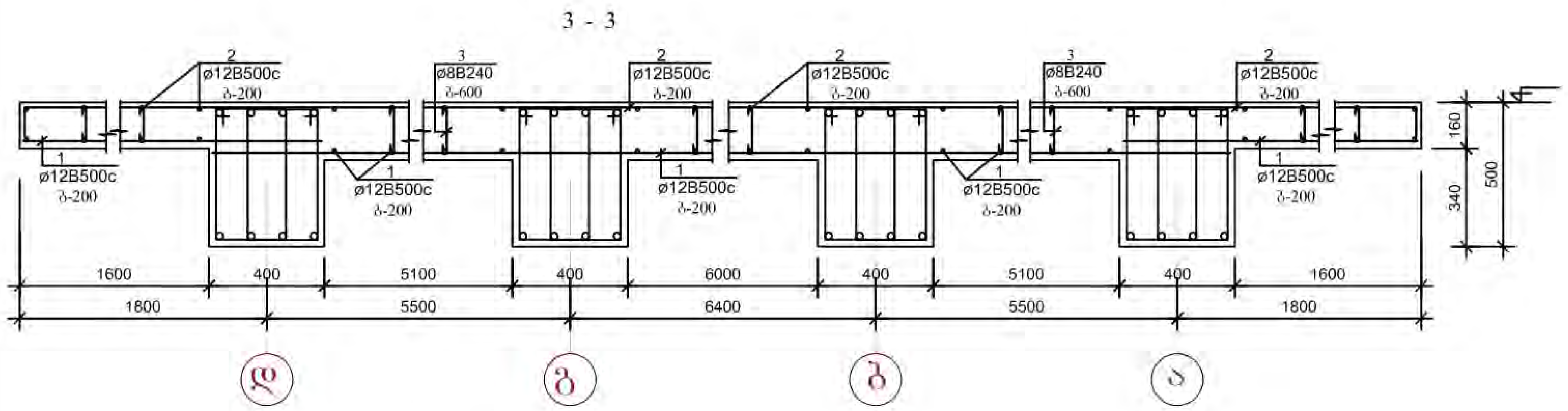

გადახურვის ფილის არმირების სქემა
და დამცავი ფენის ზომები

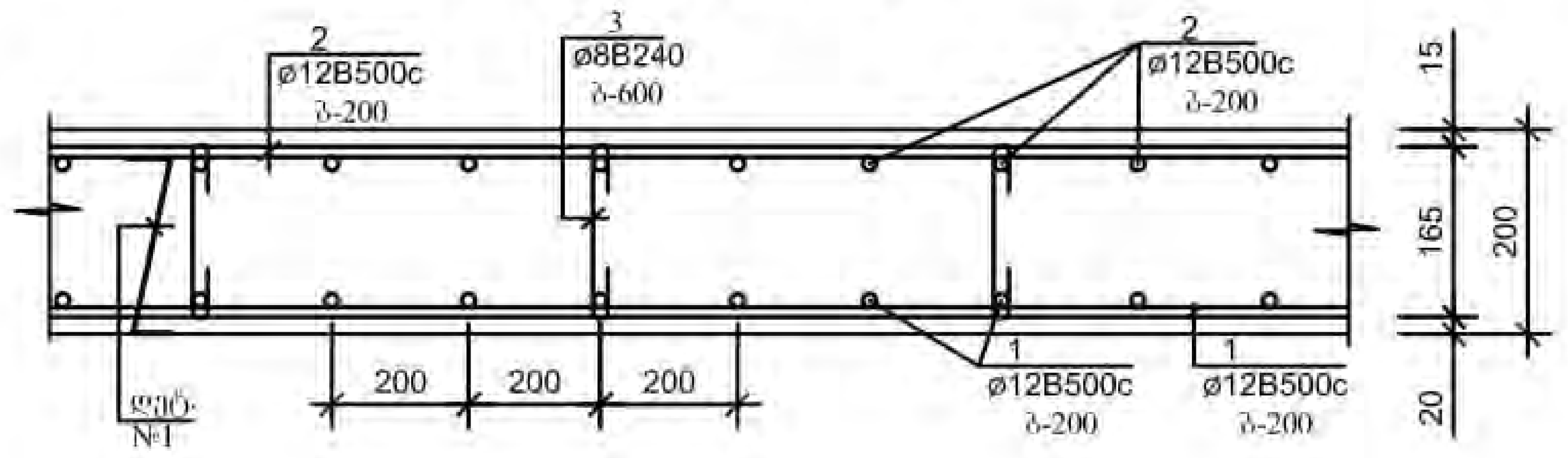

არმატურის ღეროების გადაბმის დეტალი

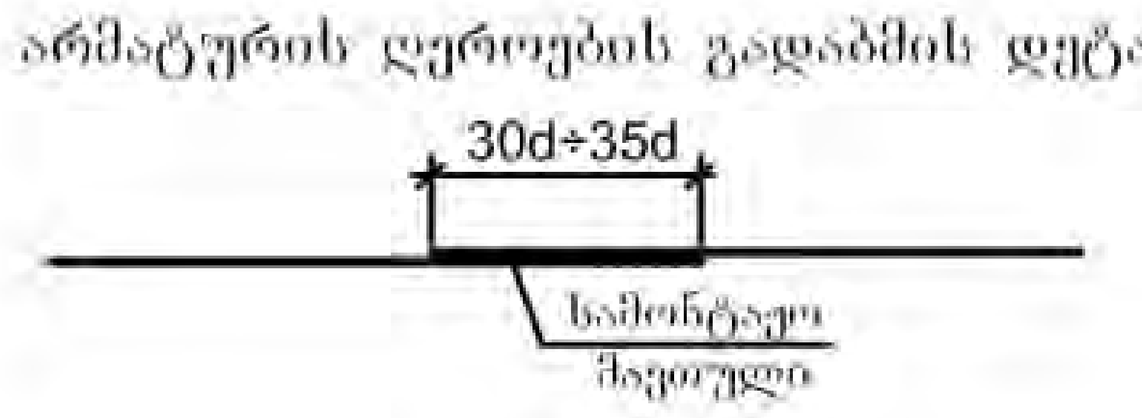

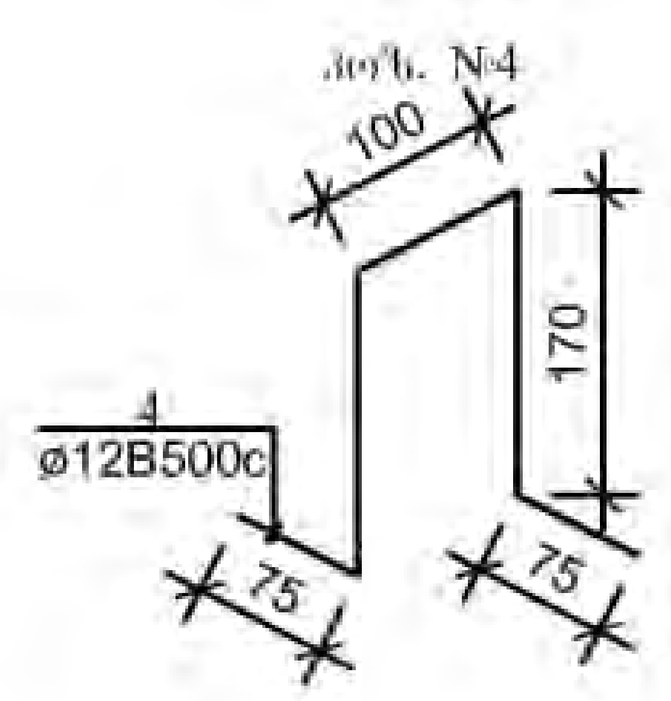

ელემენტების სპეციფიკაცია სამონტაჟო სქემაზე

ელ-ტის მარკა	გოსტი ან სერია	დასახელება	რ-ბა ც	წონა კგ	შენიშვნა
		გადახურვის მონოლითური ფილა ▽+19,50			
		ბეტონი B-25	251,00 კბ.მ		

არმატურის ღეროების უწყისი

ელ-ტის მარკა	პოზ. №	კვეთი ან ესკიზი	Ø მმ.	სიგრძე მმ	რ-ბა ც	წონა კგ
გადახურვის ფილა ▽+19,50	1	დაიჭრას ადგილზე	12B500c	32 200 000	—	40848,0
	2	150 დაიჭრას ადგილზე 150	12B500c	32 900 000	—	41736,0
	3	160	8B240	350	3860	764,0
დეტ. №4 (500ც)	4	იხ. დეტალი	12B500c	600	500	373,0
ძკ-1 (2ც)	5	1550	12B500c	1550	2	3,0
	6	140	8B240	300	11	2,0
			სულ: 5,0*2=10,0			
ძკ-2 (4ც)	6	140	8B240	300	8	1,0
	7	1150	12B500c	1150	2	2,0
			სულ: 3,0*4=12,0			
ძკ-3 (26ც)	6	140	8B240	300	10	1,19
	8	1250	12B500c	1250	2	3,0
			სულ: 4,19*26=109,0			
ძკ-4 (4ც)	6	140	8B240	300	9	1,0
	9	1250	12B500c	1250	2	3,0
			სულ: 4,0*4=16,0			
ძკ-5 (4ც)	6	140	8B240	300	16	1,90
	10	2350	12B500c	2350	2	4,18
			სულ: 6,08*4=24,32			
ძკ-6 (2ც)	6	140	8B240	300	14	1,70
	11	2050	12B500c	2050	2	3,70
			სულ: 5,40*2=10,80			
ძკ-7 (4ც)	6	140	8B240	300	34	4,0
	12	5000	12B500c	5000	2	9,0
			სულ: 11,0*4=44,0			
ძკ-8 (4ც)	6	140	8B240	300	14	1,70
	13	2050	12B500c	2050	2	3,70
			სულ: 5,40*4=21,60			
ძკ-9 (20ც)	6	140	8B240	300	9	1,10
	14	1250	12B500c	1250	2	2,30
			სულ: 3,40*20=68,0			
ძკ-10 (16ც)	6	140	8B240	300	22	2,61
	15	3200	12B500c	3200	2	6,0
			სულ: 8,61*16=137,76			

ექსპლიკაცია		პირობითი ნიშნები	შენიშვნები
			1. ზომები მოცემულია მილიმეტრებში 2. შენობის არქიტექტურული ნიშნული 0.00 შეესაბამება აბსოლუტურ ნიშნულს 372.00

მისამართი:
ქალაქი თბილისი, ისნის რაიონი, რუსთავის გზატკეცილი 18-2

დამკვეთი:
შპს ფონიჭალა - 3
ს/ნ 204529448
დირექტორი - ზურაბ ფირცხალაიშვილი პ/ნ 26001000399

პროექტის ავტორი:
ბესიკ ჯაფოშვილი პ/ნ 01013003481
ტელ: 596 37 88 37

შემსრულებელი: კონსტრუქტორი

პროექტის სახელწოდება:
მრავალბინიანი საცხოვრებელი სახლი (შენობა №1)

ნახაზი:
გადახურვის ფილის არმირების სქემა ▽+19,50 (ფრაგმენტი)

მასშტაბი: 1:20

ფურცელი: კ-23

ფურცლები

ფორმატი - A3

გადახურვის ფილის არმირების სქემა ∇+22,70

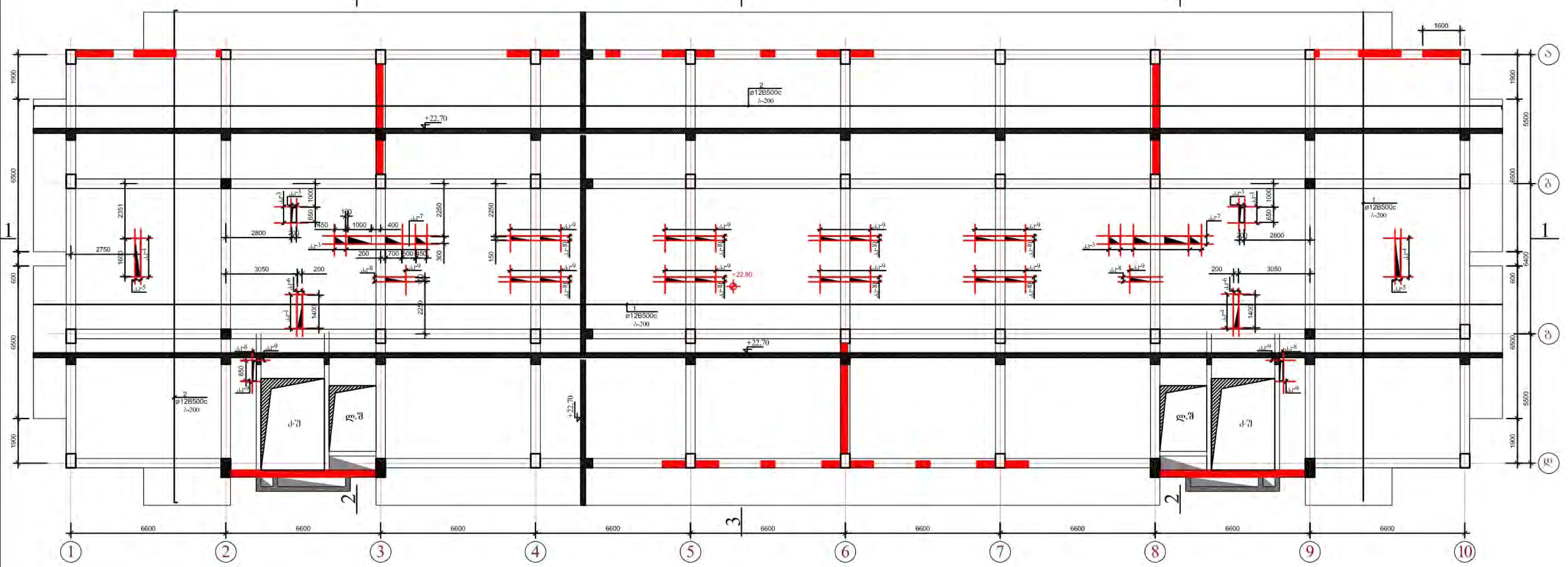

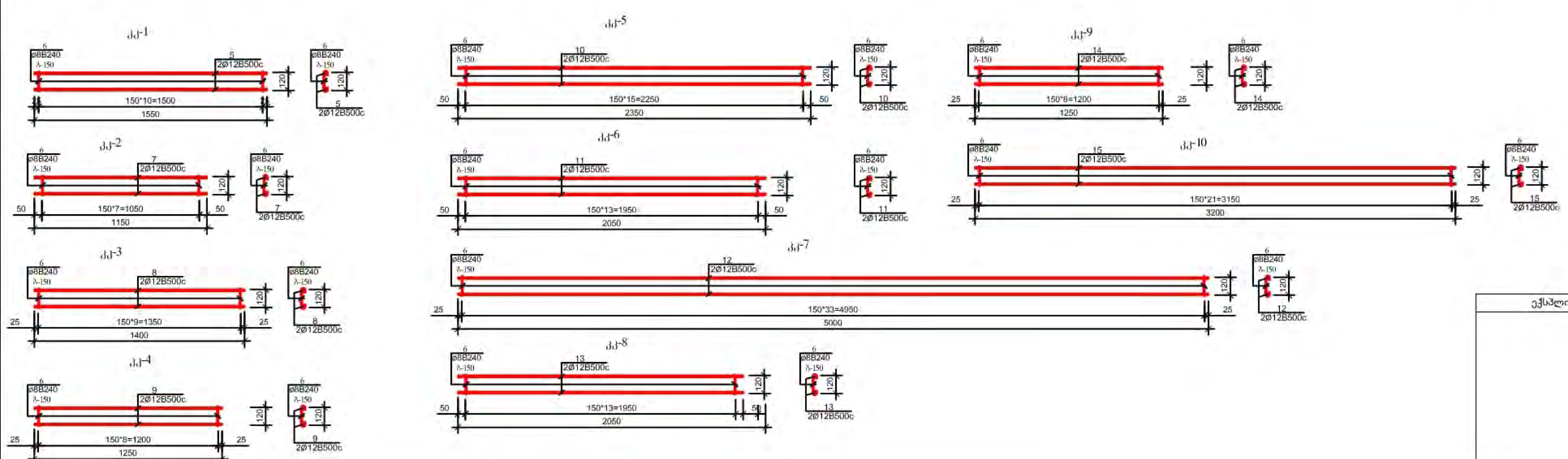

ექსპლიკაცია		პირობითი ნიშნები	შენიშვნები	მისამართი: ქალაქი თბილისი, ისნის რაიონი, რუსთავის გზატკეცილი 18-2	პროექტის ავტორი: ბესიკ ჯაფოშვილი პ/ნ 01013003481 ტელ: 596 37 88 37	ნახაზი: გადახურვის ფილის არმირების სქემა ∇+22,70
			1. ზომები მოცემულია მილიმეტრებში 2. შენობის არქიტექტურული ნიშნული 0.00 შეესაბამება აბსოლუტურ ნიშნულს 372.00		შემსრულებელი: კონსტრუქტორი ი.კვველიშვილი	მასშტაბი: 1:100
			ფორმატი - A3	დამკვეთი: შპს ფონიჯალა - 3 ს/ნ 204529448 დირექტორი - ზურაბ ფირცხალაიშვილი პ/ნ 26001000399	პროექტის სახელწოდება: მრავალბინიანი საცხოვრებელი სახლი (შენობა №1)	ფურცელი კ-24 ფურცლები

1 - 1

2 - 2

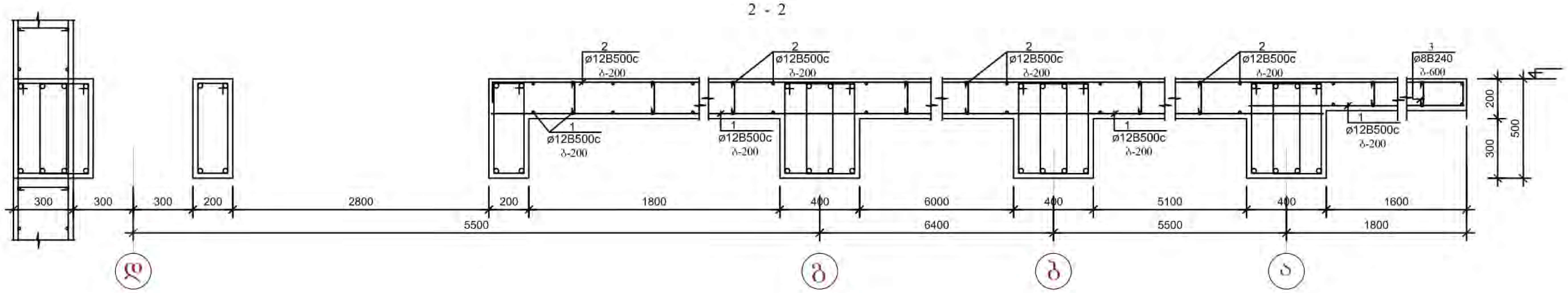

3 - 3

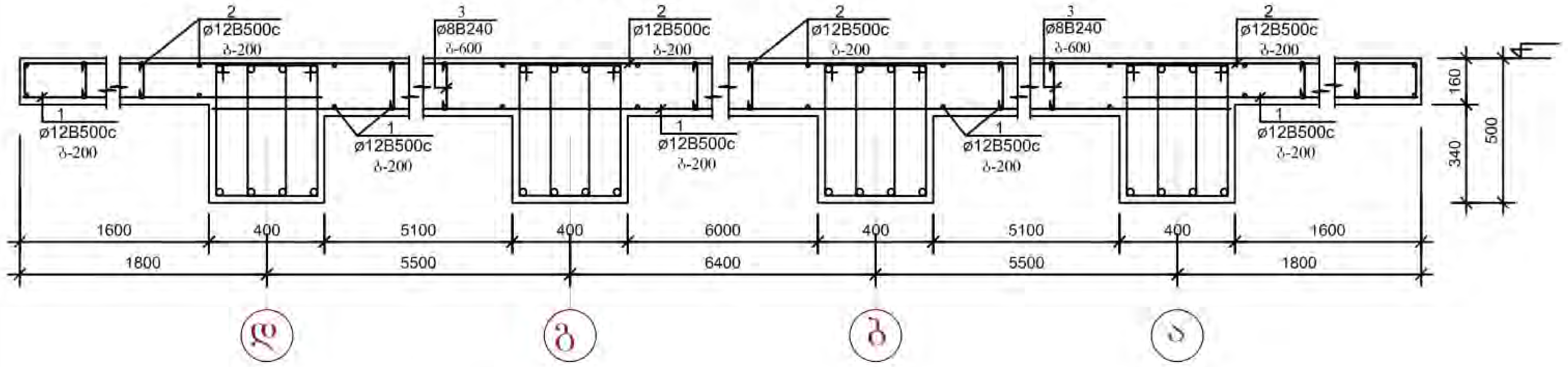

გადახურვის ფილის არმირების სქემა
და დამცავი ფენის ზომები

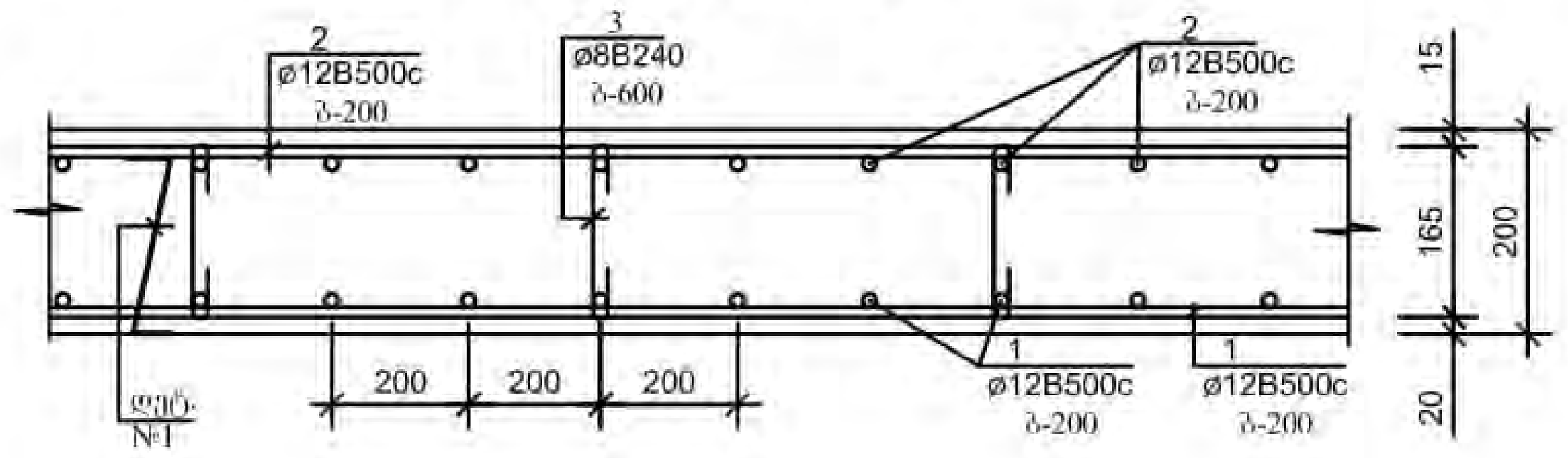

არმატურის ღეროების გადაბმის დეტალი

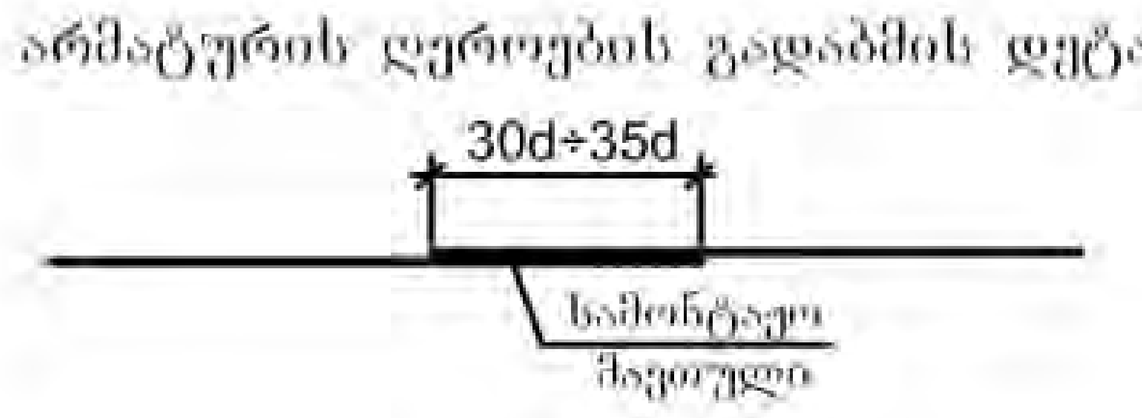

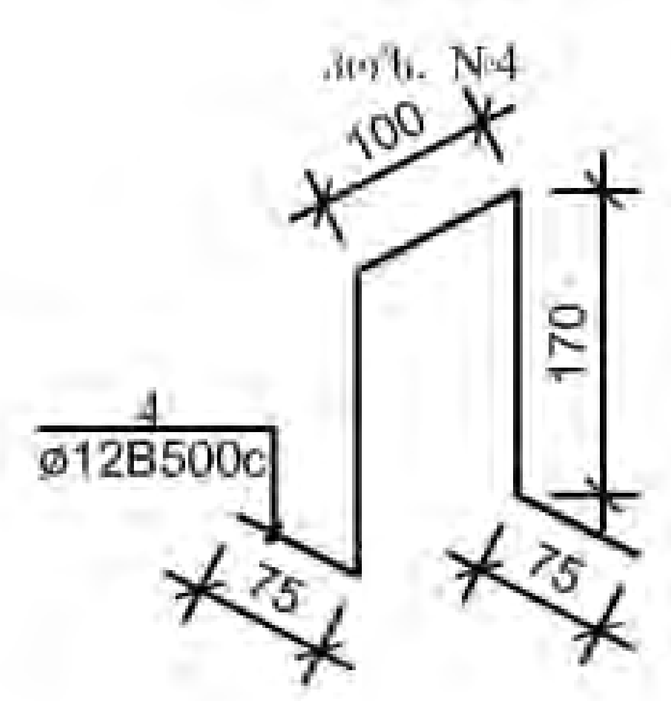

ელემენტების სპეციფიკაცია სამონტაჟო სქემაზე

ელ-ტის მარკა	გოსტი ან სერია	დასახელება	რ-ბა ც	წონა კგ.	შენიშვნა
	გადახურვის	მონოლითური ფილა ▽	+3,50		
		ბეტონი B-25	251,00 კბ.მ		

არმატურის ღეროების უწყისი

ელ-ტის მარკა	პოზ. №	კვეთი ან ესკიზი	Ø მმ.	სიგრძე მმ	რ-ბა ც	წონა კგ.
გადახურვის ფილა ▽+22,70	1	დაიჭრას ადგილზე	12B500c	32 200 000	—	40848,0
	2	150 დაიჭრას ადგილზე 150	12B500c	32 900 000	—	41736,0
	3	160	8B240	350	3860	764,0
პოზ. №4 (500ც)	4	იხ. დეტალი	12B500c	600	500	373,0
კძ-1 (2ც)	5	1550	12B500c	1550	2	3,0
	6	140	8B240	300	11	2,0
			სულ: 5,0*2=10,0			
კძ-2 (4ც)	6	140	8B240	300	8	1,0
	7	1150	12B500c	1150	2	2,0
			სულ: 3,0*4=12,0			
კძ-3 (26ც)	6	140	8B240	300	10	1,19
	8	1250	12B500c	1250	2	3,0
			სულ: 4,19*26=109,0			
კძ-4 (4ც)	6	140	8B240	300	9	1,0
	9	1250	12B500c	1250	2	3,0
			სულ: 4,0*4=16,0			
კძ-5 (4ც)	6	140	8B240	300	16	1,90
	10	2350	12B500c	2350	2	4,18
			სულ: 6,08*4=24,32			
კძ-6 (2ც)	6	140	8B240	300	14	1,70
	11	2050	12B500c	2050	2	3,70
			სულ: 5,40*2=10,80			
კძ-7 (4ც)	6	140	8B240	300	34	4,0
	12	5000	12B500c	5000	2	9,0
			სულ: 11,0*4=44,0			
კძ-8 (4ც)	6	140	8B240	300	14	1,70
	13	2050	12B500c	2050	2	3,70
			სულ: 5,40*4=21,60			
კძ-9 (20ც)	6	140	8B240	300	9	1,10
	14	1250	12B500c	1250	2	2,30
			სულ: 3,40*20=68,0			
კძ-10 (16ც)	6	140	8B240	300	22	2,61
	15	3200	12B500c	3200	2	6,0
			სულ: 8,61*16=137,76			

ექსპლიკაცია		პირობითი ნიშნები	შენიშვნები	მისამართი:	პროექტის ავტორი:	ნახაზი:
			1. ზომები მოცემულია მილიმეტრებში 2. შენობის არქიტექტურული ნიშნული 0.00 შეესაბამება აბსოლუტურ ნიშნულს 372.00	ქალაქი თბილისი, ისნის რაიონი, რუსთავის გზატკეცილი 18-2	ბესიკ ჯაფოშვილი პ/ნ 01013003481 ტელ: 596 37 88 37 შემსრულებელი: კონსტრუქტორი ი.კეკელიშვილი	გადახურვის ფილის არმირების სქემა ▽+22,50 (ფრაგმენტი) მასშტაბი: 1:20
				დამკვეთი: შპს ფონიჭალა - 3 ს/ნ 204529448 დირექტორი - ზურაბ ფირცხალაიშვილი პ/ნ 26001000399	პროექტის სახელწოდება: მრავალბინიანი საცხოვრებელი სახლი (შენობა №1)	ფურცელი კ-25 ფურცლები

ფორმატი - A3

გადახურვის ფილის არმირების სქემა ▽+25,90

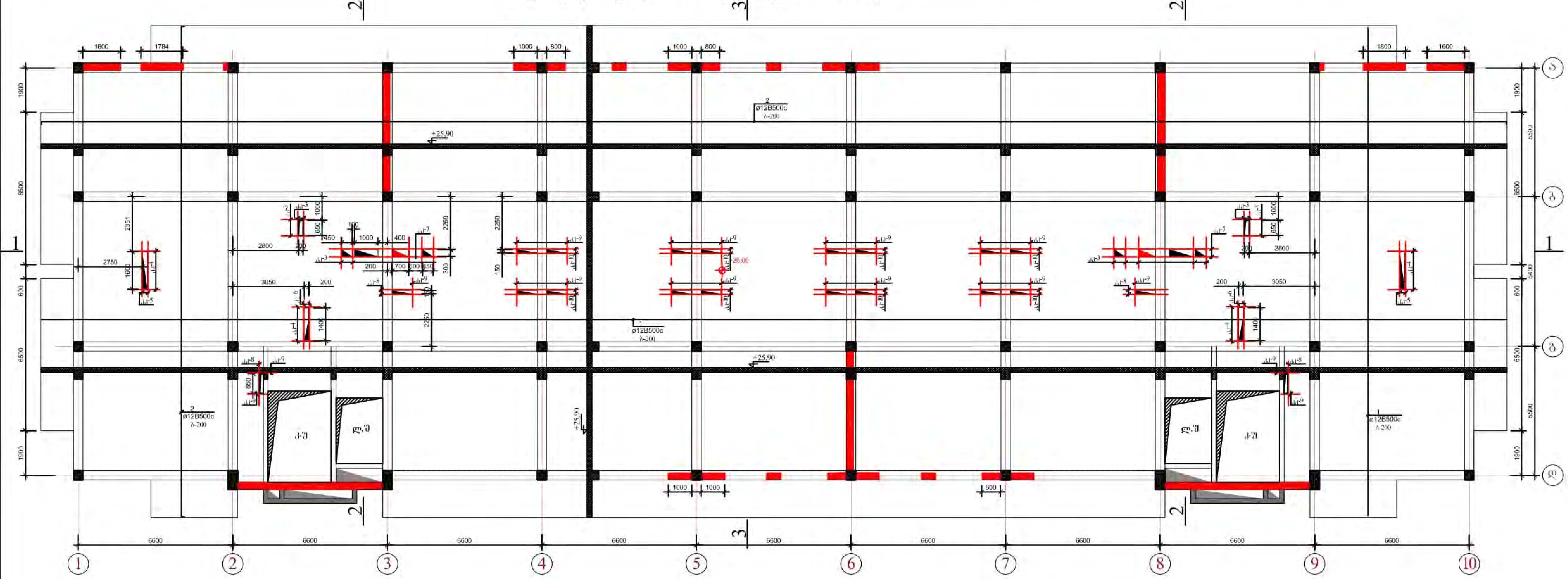

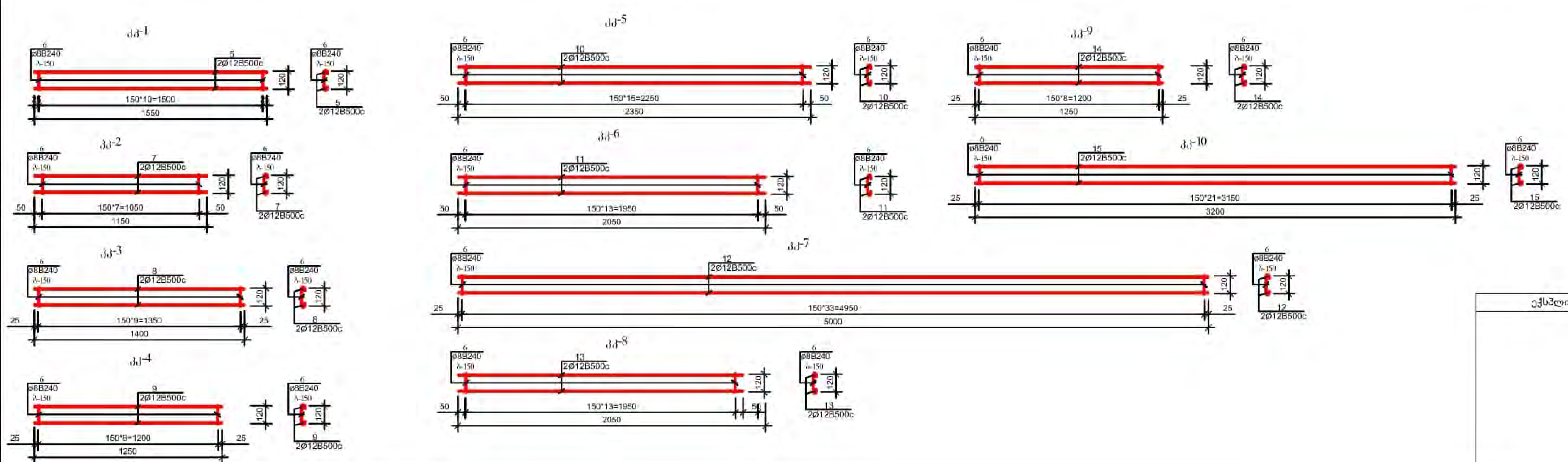

ექსპლიკაცია		პირობითი ნიშნები	შენიშვნები	მისამართი: ქალაქი თბილისი, ისნის რაიონი, რუსთავის გზატკეცილი 18-2	პროექტის ავტორი: ბესიკ ჯაფოშვილი პ/ნ 01013003481 ტელ: 596 37 88 37	ნახაზი: გადახურვის ფილის არმირების სქემა ▽+25,90	
			1. ზომები მოცემულია მილიმეტრებში 2. შენობის არქიტექტურული ნიშნული 0.00 შეესაბამება აბსოლუტურ ნიშნულს 372.00		შემსრულებელი: კონსტრუქტორი ოკუჯავა...	მასშტაბი: 1:100	
				დამკვეთი: შპს ფონიჭალა - 3 ს/ნ 204529448 დირექტორი - ზურაბ ფირცხალაიშვილი პ/ნ 26001000399	პროექტის სახელწოდება: მრავალბინიანი საცხოვრებელი სახლი (შენობა №1)	ფურცელი	კ-26
			ფორმატი - A3			ფურცლები	

1 - 1

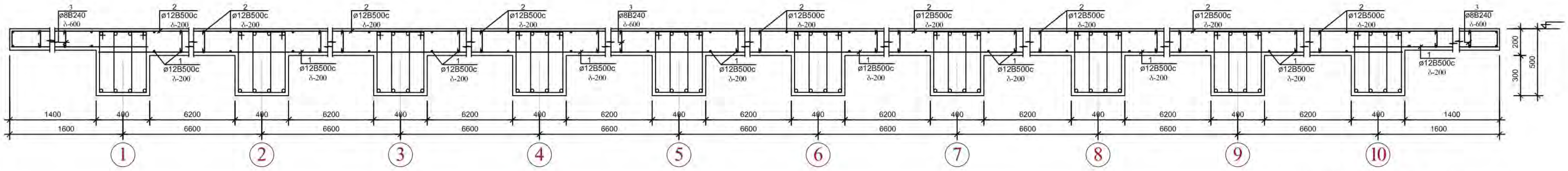

2 - 2

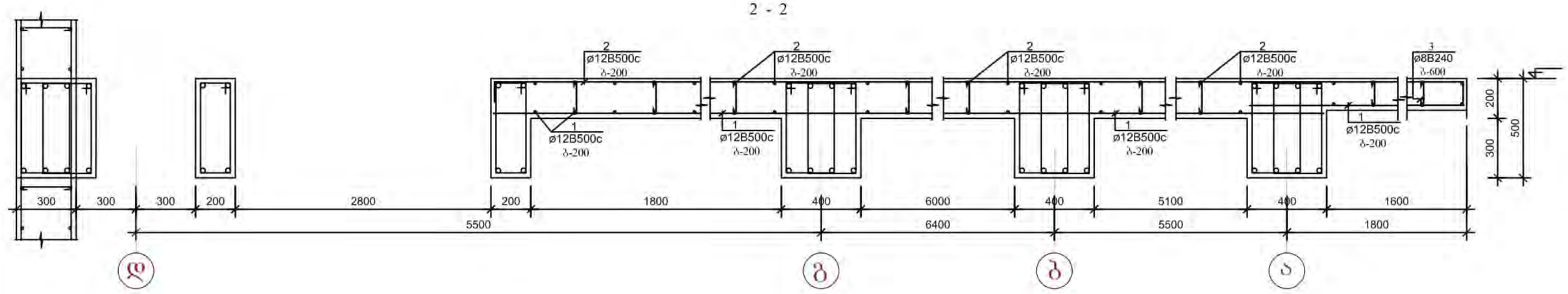

3 - 3

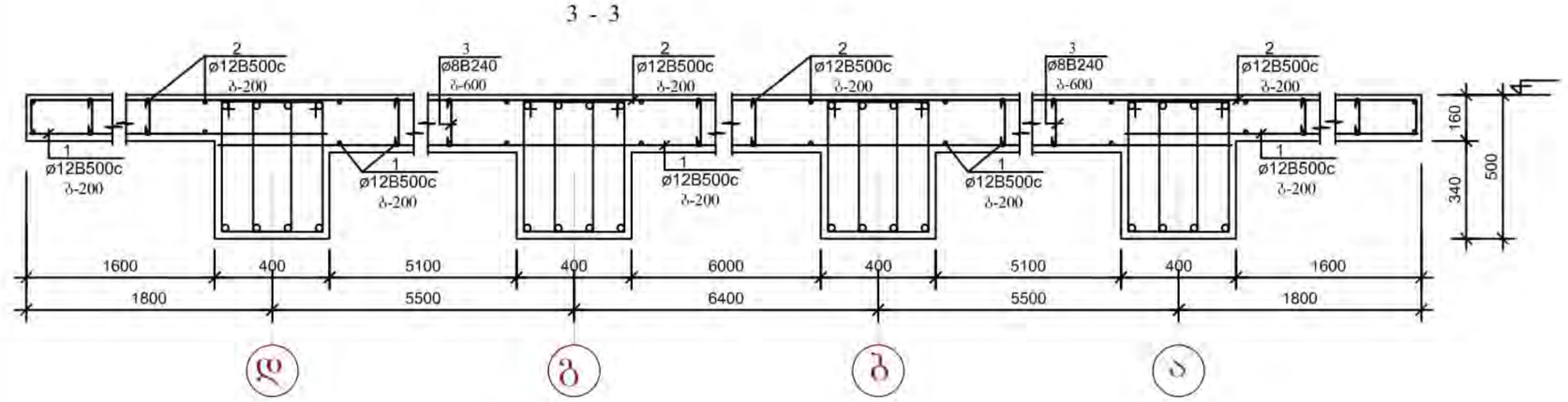

გადახურვის ფილის არმირების სქემა
და დამცავი ფენის ზომები

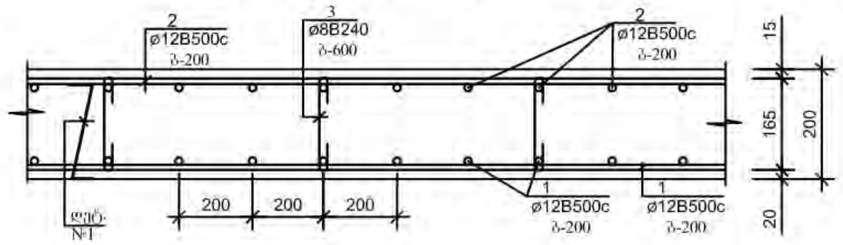

ელემენტების საცავფაკეცია სამონტაჟო სქემაზე

ელ-ტის მარკა	ეტაპი ან სერია	დასახელება	რ-ბა ც	წონა კგ	შენიშვნა
	გადახურვის	მონოლითური ფილა ▽+25,90			
		ბეტონი B-25	251,00 კბ.მ		

არმატურის ღეროების გადაბმის დეტალი

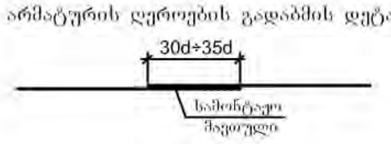

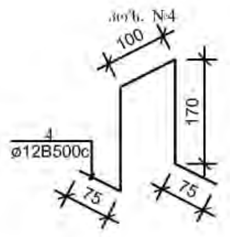

არმატურის ღეროების უწყისი

ელ-ტის მარკა	პოზ. №	ეტაპი ან ესკიზი	∅ მმ.	სიგრძე მმ	რ-ბა ც	წონა კგ.
გადახურვის ფილა ▽+0,10	1	დაიჭრას ადგილზე	12B500c	32 200 000	—	40848,0
	2	150 დაიჭრას ადგილზე 150	12B500c	32 900 000	—	41736,0
	3	160	8B240	350	3860	764,0
პოზ. №4 (500ც)	4	იხ. დეტალი	12B500c	600	500	373,0
ა1-1 (2ც)	5	1550	12B500c	1550	2	3,0
	6	140	8B240	300	11	2,0
			სულ: 5,0*2=10,0			
ა1-2 (4ც)	6	140	8B240	300	8	1,0
	7	1150	12B500c	1150	2	2,0
			სულ: 3,0*4=12,0			
ა1-3 (26ც)	6	140	8B240	300	10	1,19
	8	1250	12B500c	1250	2	3,0
			სულ: 4,19*26=109,0			
ა1-4 (4ც)	6	140	8B240	300	9	1,0
	9	1250	12B500c	1250	2	3,0
			სულ: 4,0*4=16,0			
ა1-5 (4ც)	6	140	8B240	300	16	1,90
	10	2350	12B500c	2350	2	4,18
			სულ: 6,08*4=24,32			
ა1-6 (2ც)	6	140	8B240	300	14	1,70
	11	2050	12B500c	2050	2	3,70
			სულ: 5,40*2=10,80			
ა1-7 (4ც)	6	140	8B240	300	34	4,0
	12	5000	12B500c	5000	2	9,0
			სულ: 11,0*4=44,0			
ა1-8 (4ც)	6	140	8B240	300	14	1,70
	13	2050	12B500c	2050	2	3,70
			სულ: 5,40*4=21,60			
ა1-9 (20ც)	6	140	8B240	300	9	1,10
	14	1250	12B500c	1250	2	2,30
			სულ: 3,40*20=68,0			
ა1-10 (16ც)	6	140	8B240	300	22	2,61
	15	3200	12B500c	3200	2	6,0
			სულ: 8,61*16=137,76			

ექსპლოკაცია		პირობითი ნიშნები	შენიშვნები
			1. ზომები მოცემულია მილიმეტრებში 2. შენობის არქიტექტურული ნიშნული 0.00 შეესაბამება აბსოლუტურ ნიშნულს 372.00
			ფორმატი - A3

მისამართი: ქალაქი თბილისი, ისნის რაიონი, რუსთავის გზატკეცილი 18-2	პროექტის ავტორი: ბესიკ ჯაფოშვილი პ/ნ 01013003481 ტელ: 596 37 88 37	ნახაზი: გადახურვის ფილის არმირების სქემა (დეტალები) ▽+25,90	
	შემსრულებელი: კონსტრუქტორი ი.კვესელიშვილი	მასშტაბი: 1:20	
დამკვეთი: შპს ფონიჭალა - 3 ს/ნ 204529448 დირექტორი - ზურაბ ფირცხალაიშვილი პ/ნ 26001000399	პროექტის სახელწოდება: მრავალბინიანი საცხოვრებელი სახლი (შენობა №1)	ფურცელი	კ-27
		ფურცლები	

გადახურვის ფილის არმირების სქემა ∇+29,10

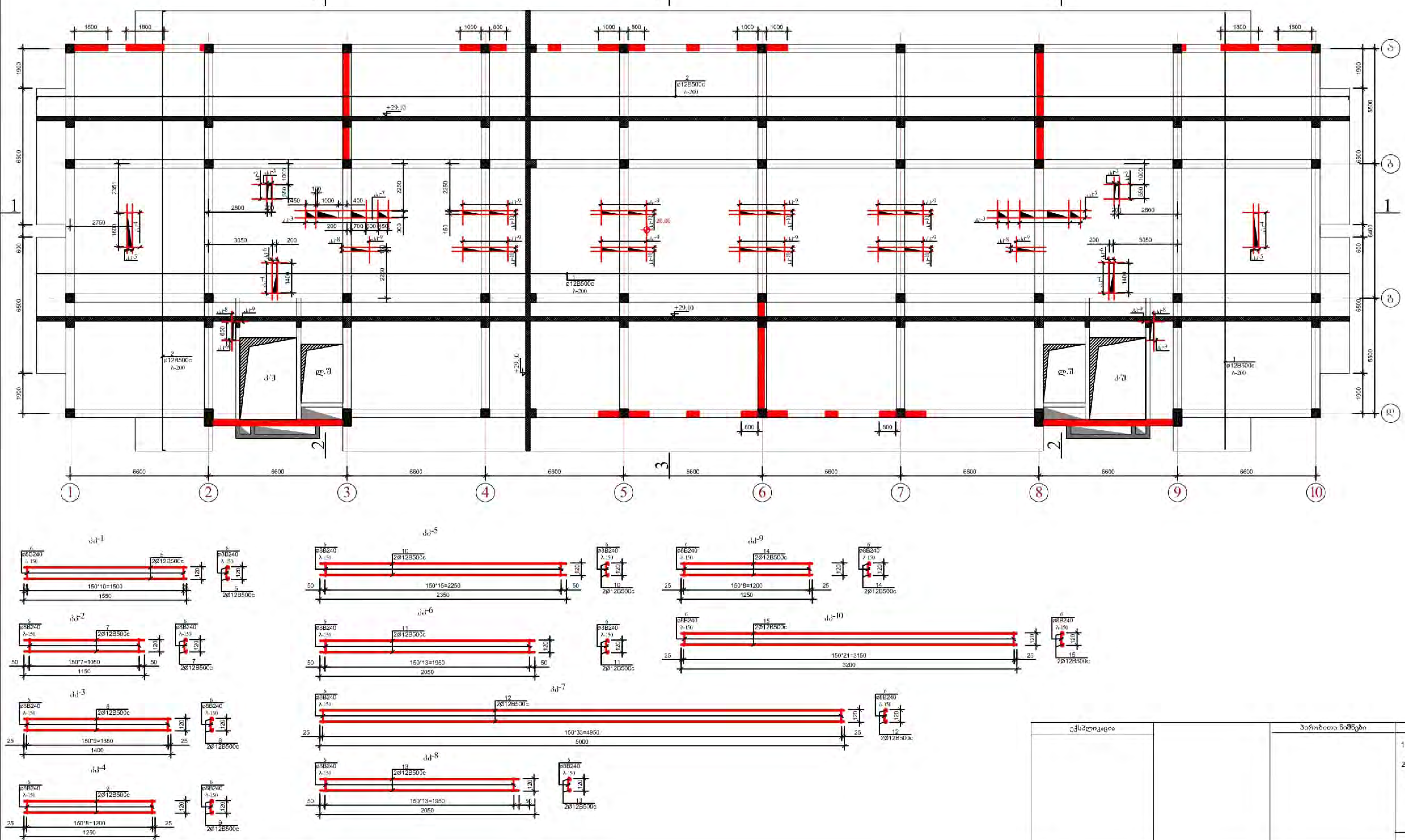

ექსპლიკაცია		პირობითი ნიშნები	შენიშვნები
			1. ზომები მოცემულია მილიმეტრებში 2. შენობის არქიტექტურული ნიშნული 0.00 შეესაბამება აბსოლუტურ ნიშნულს 372.00
			ფორმატი - A3

მისამართი: ქალაქი თბილისი, ისნის რაიონი, რუსთავის გზატკეცილი 18-2	პროექტის ავტორი: ბესიკ ჯაფოშვილი პ/ნ 01013003481 ტელ: 596 37 88 37 შემსრულებელი: კონსტრუქტორი ი.კველიშვილი	ნახაზი: გადახურვის ფილის არმირების სქემა ∇+29,10 მასშტაბი: 1:100
დამკვეთი: შპს ფონიჭალა - 3 ს/ნ 204529448 დირექტორი - ზურაბ ფირცხალაიშვილი პ/ნ 26001000399	პროექტის სახელწოდება: მრავალბინიანი საცხოვრებელი სახლი (შენობა №1)	ფურცელი კ-28 ფურცლები

1 - 1

2 - 2

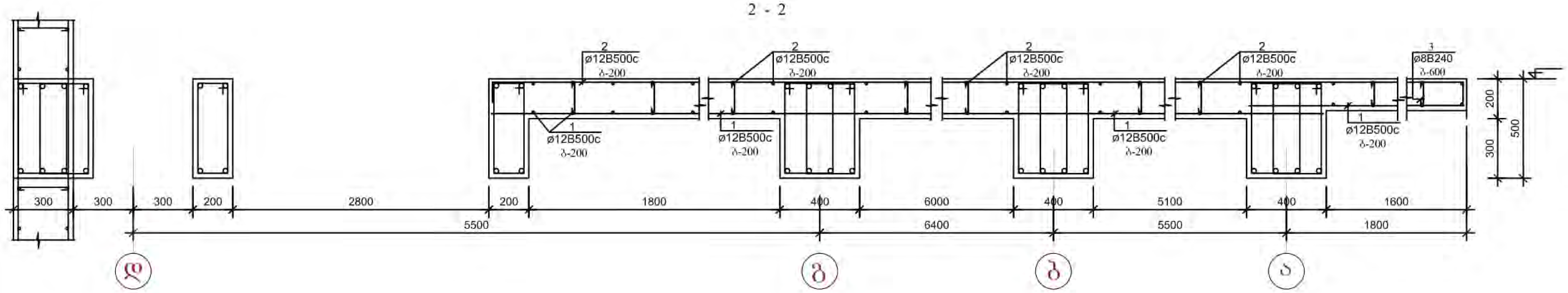

3 - 3

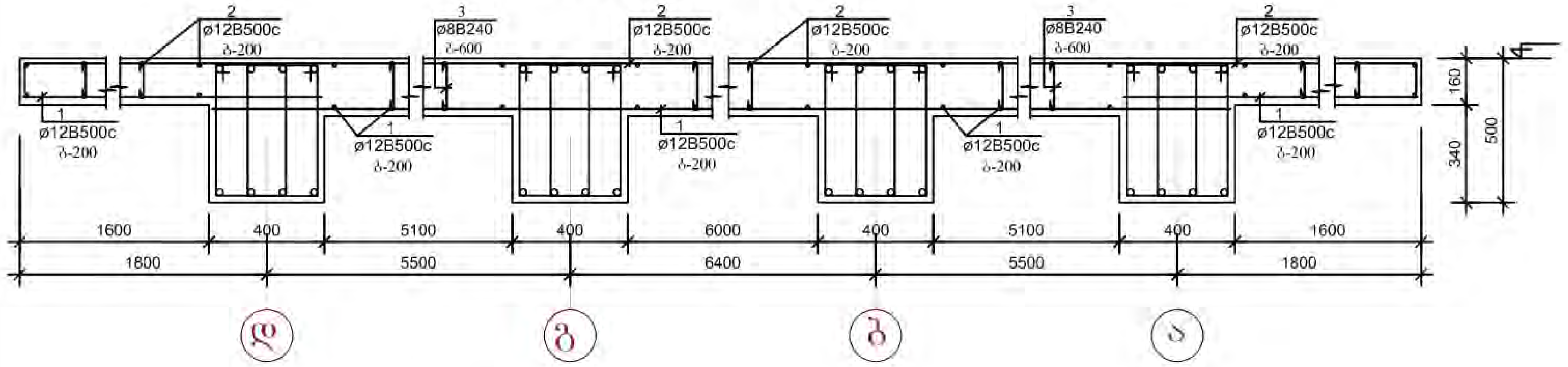

გადახურვის ფილის არმირების სქემა
და დამცავი ფენის ზომები

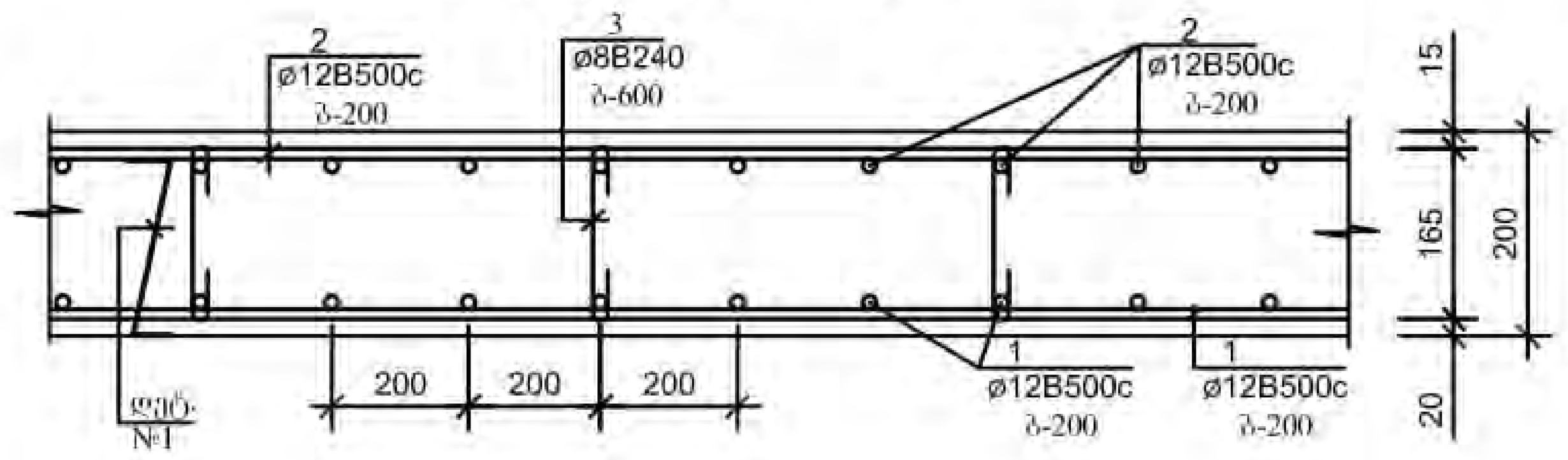

არმატურის ღეროების გადაბმის დეტალი

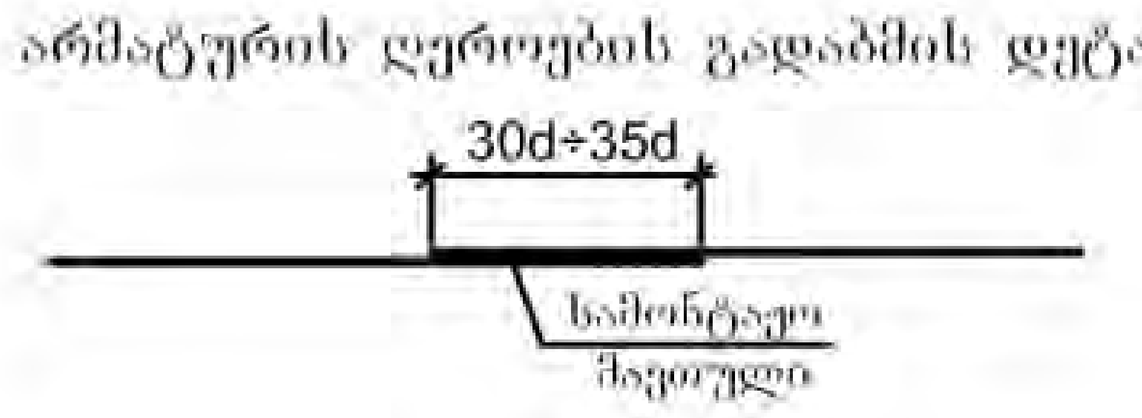

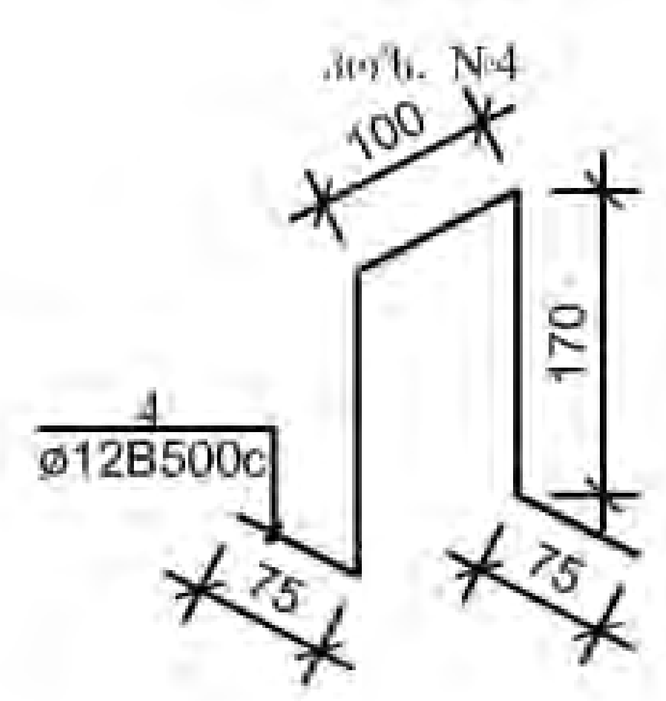

არმატურის ღეროების უწყისი

ელ-ტის მარკა	პოზ. №	კვეთი ან ესკიზი	Ø მმ.	სიგრძე მმ	რ-ბა ც	წონა კგ.
გადახურვის ფილა ▽+29,10	1	დაიჭრას ადგილზე	12B500c	32 200 000	—	40848,0
	2	150 დაიჭრას ადგილზე 150	12B500c	32 900 000	—	41736,0
	3	160	8B240	350	3860	764,0
პოზ. №4 (500ც)	4	იხ. დეტალი	12B500c	600	500	373,0
ძქ-1 (2ც)	5	1550	12B500c	1550	2	3,0
	6	140	8B240	300	11	2,0
			სულ: 5,0*2=10,0			
ძქ-2 (4ც)	6	140	8B240	300	8	1,0
	7	1150	12B500c	1150	2	2,0
			სულ: 3,0*4=12,0			
ძქ-3 (26ც)	6	140	8B240	300	10	1,19
	8	1250	12B500c	1250	2	3,0
			სულ: 4,19*26=109,0			
ძქ-4 (4ც)	6	140	8B240	300	9	1,0
	9	1250	12B500c	1250	2	3,0
			სულ: 4,0*4=16,0			
ძქ-5 (4ც)	6	140	8B240	300	16	1,90
	10	2350	12B500c	2350	2	4,18
			სულ: 6,08*4=24,32			
ძქ-6 (2ც)	6	140	8B240	300	14	1,70
	11	2050	12B500c	2050	2	3,70
			სულ: 5,40*2=10,80			
ძქ-7 (4ც)	6	140	8B240	300	34	4,0
	12	5000	12B500c	5000	2	9,0
			სულ: 11,0*4=44,0			
ძქ-8 (4ც)	6	140	8B240	300	14	1,70
	13	2050	12B500c	2050	2	3,70
			სულ: 5,40*4=21,60			
ძქ-9 (20ც)	6	140	8B240	300	9	1,10
	14	1250	12B500c	1250	2	2,30
			სულ: 3,40*20=68,0			
ძქ-10 (16ც)	6	140	8B240	300	22	2,61
	15	3200	12B500c	3200	2	6,0
			სულ: 8,61*16=137,76			

ელემენტების სპეციფიკაცია სამონტაჟო სქემაზე

ელ-ტის მარკა	გოსტი ან სერია	დასახელება	რ-ბა ც	წონა კგ.	შენიშვნა
	გადახურვის	მონოლითური ფილა ▽	+29,10		
		ბეტონი B-25	251,00 კბ.მ		

ექსპლიკაცია		პირობითი ნიშნები	შენიშვნები	მისამართი:	პროექტის ავტორი:	ნახაზი:
			1. ზომები მოცემულია მილიმეტრებში 2. შენობის არქიტექტურული ნიშნული 0.00 შეესაბამება აბსოლუტურ ნიშნულს 372.00	ქალაქი თბილისი, ისნის რაიონი, რუსთავის გზატკეცილი 18-2	ბესიკ ჯაფოშვილი პ/ნ 01013003481 ტელ: 596 37 88 37	გადახურვის ფილის არმირების სქემა ▽+29,10 (დეტალები)
					შემსრულებელი: კონსტრუქტორი ი.კევლიშვილი	მასშტაბი: 1:20
				დამკვეთი: შპს ფონიჭალა - 3 ს/ნ 204529448 დირექტორი - ზურაბ ფირცხალაიშვილი პ/ნ 26001000399	პროექტის სახელწოდება: მრავალბინიანი საცხოვრებელი სახლი (შენობა №1)	ფურცელი: კ-29 ფურცლები
			ფორმატი - A3			

გადახურვის ფილის არმირების სქემა ∇+32,30

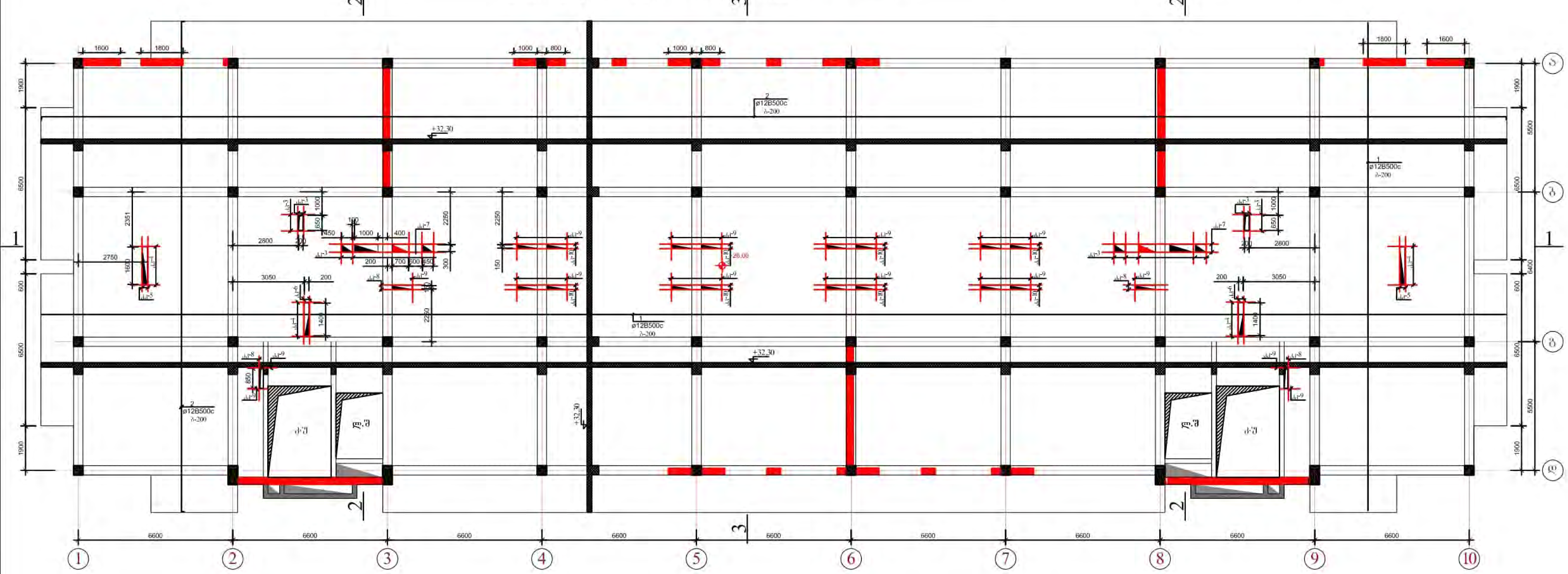

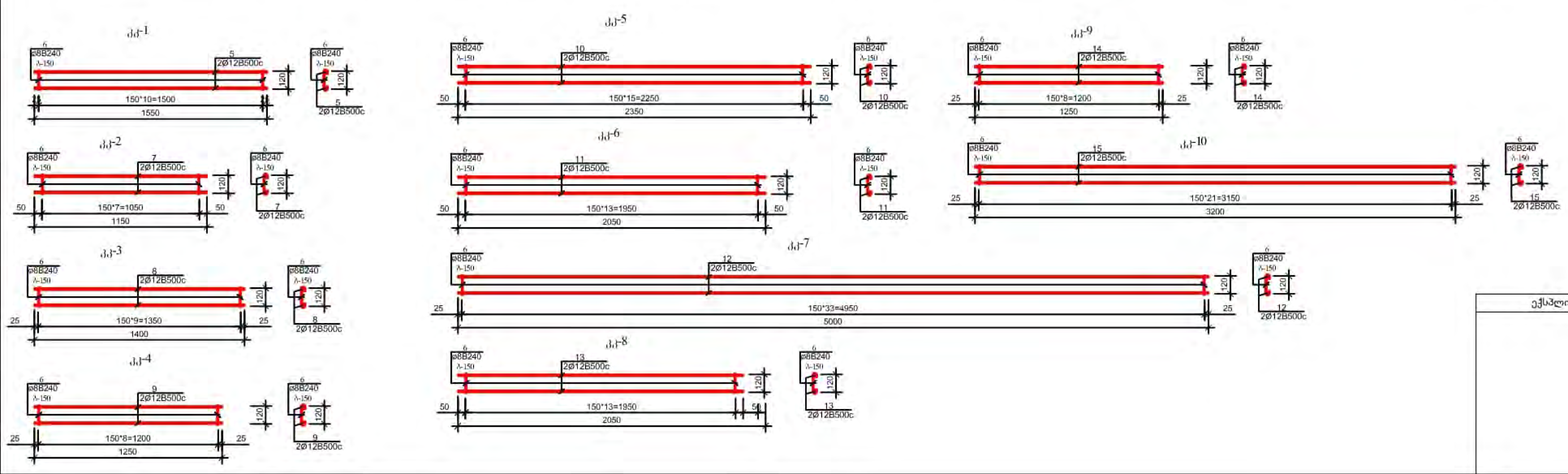

ექსპლიკაცია		პირობითი ნიშნები	შენიშვნები	მისამართი: ქალაქი თბილისი, ისნის რაიონი, რუსთავის გზატკეცილი 18-2	პროექტის ავტორი: ბესიკ ჯაფოშვილი პ/ნ 01013003481 ტელ: 596 37 88 37	ნახაზი: გადახურვის ფილის არმირების სქემა ∇+32,30
			1. ზომები მოცემულია მილიმეტრებში 2. შენობის არქიტექტურული ნიშნული 0.00 შეესაბამება აბსოლუტურ ნიშნულს 372.00	დამკვეთი: შპს ფონიჭალა - 3 ს/ნ 204529448 დირექტორი - ზურაბ ფირცხალაიშვილი პ/ნ 26001000399	შემსრულებელი: კონსტრუქტორი ი.კეკელიშვილი	მასშტაბი: 1:100
			ფორმატი - A3		პროექტის სახელწოდება: მრავალბინიანი საცხოვრებელი სახლი (შენობა №1)	ფურცელი: კ-30
						ფურცლები

1 - 1

2 - 2

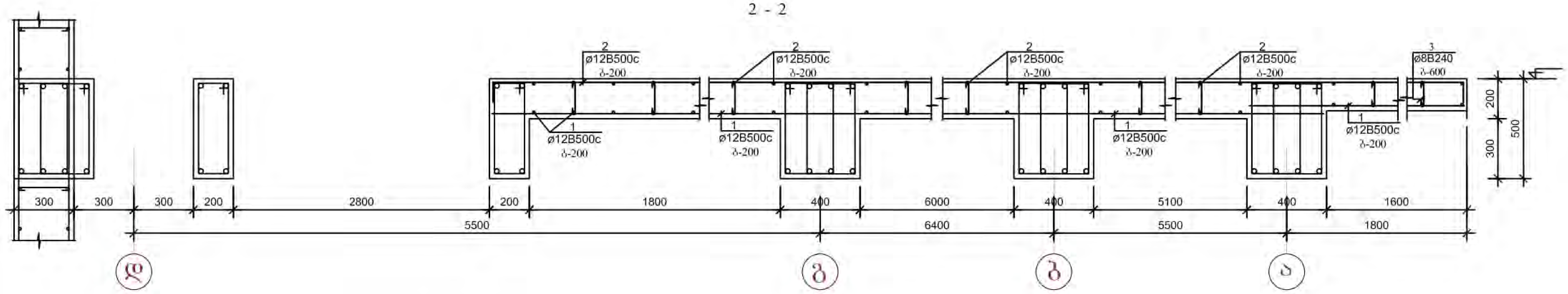

3 - 3

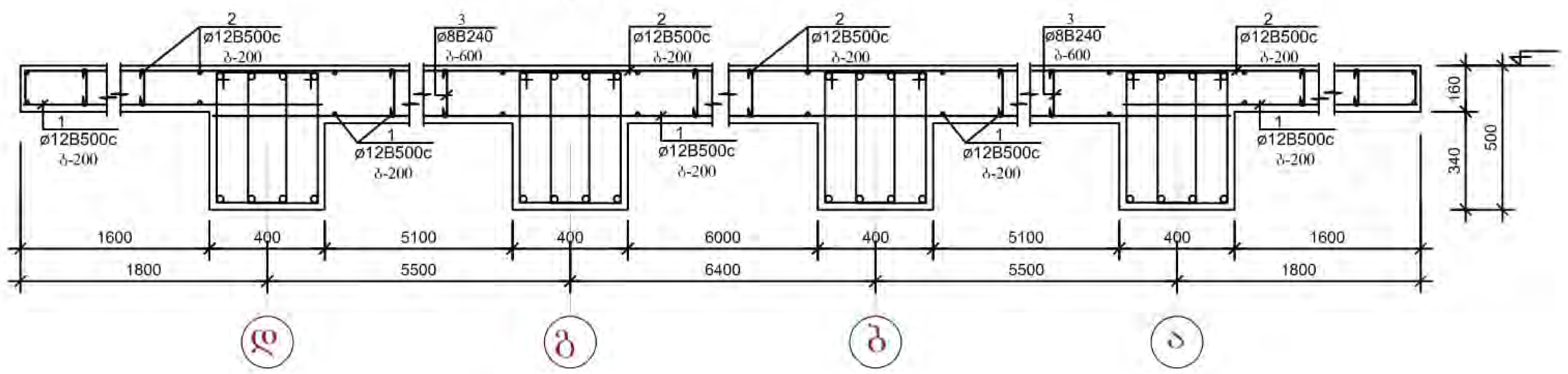

გადახურვის ფილის არმირების სქემა
და დამცავი ფენის ზომები

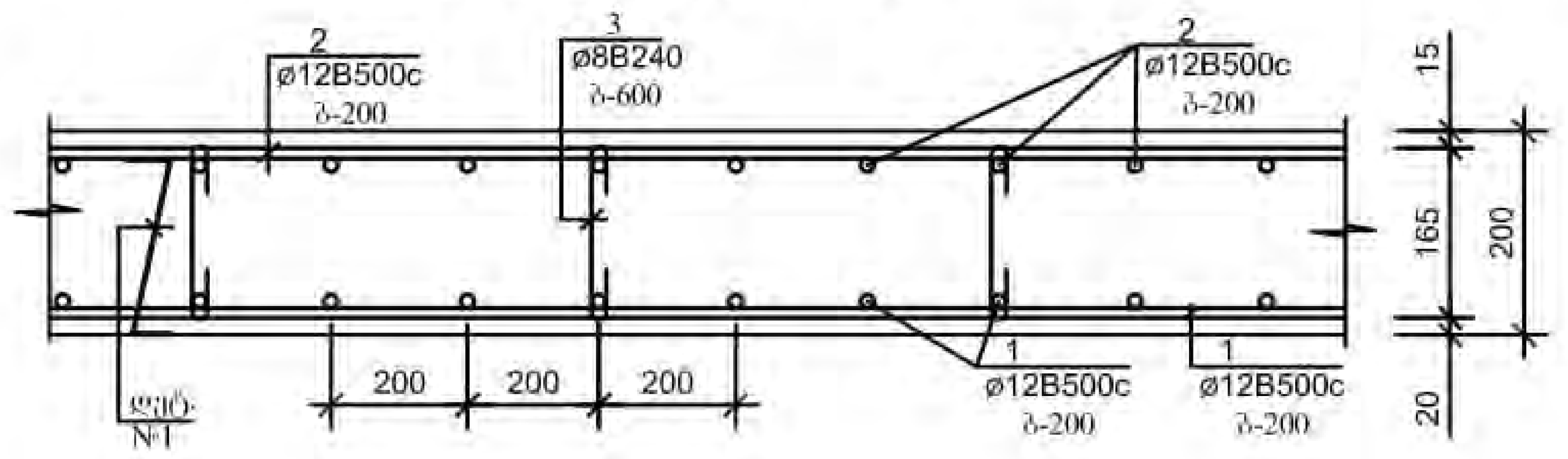

ელემენტების სპეციფიკაცია სამონტაჟო სქემაზე

ელ-ტის მარკა	გოსტი ან სერია	დასახელება	რ-ბა ც	წონა კგ.	შენიშვნა
	გადახურვის	მონოლითური ფილა ▽	+32,30		
		ბეტონი B-25	251,00 კბ.მ		

არმატურის ღეროების გადაბმის დეტალი

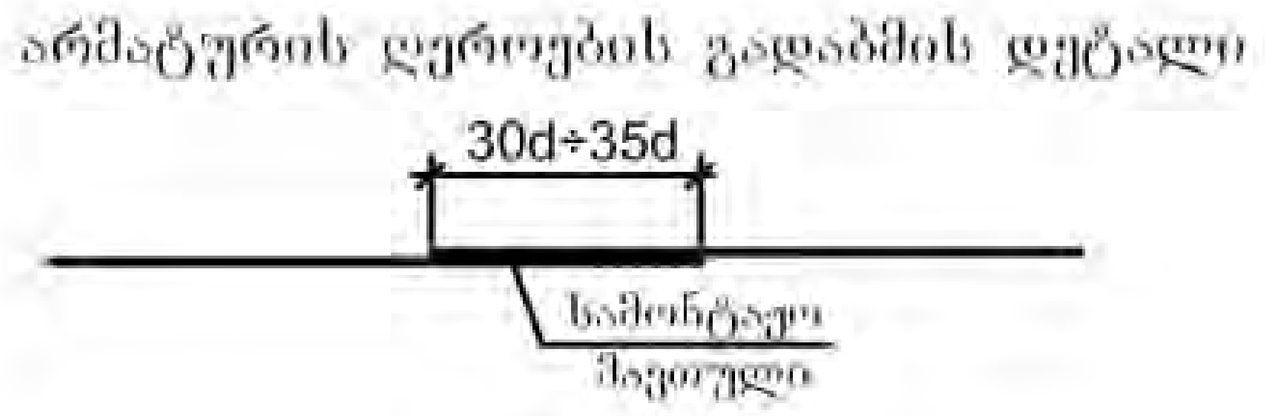

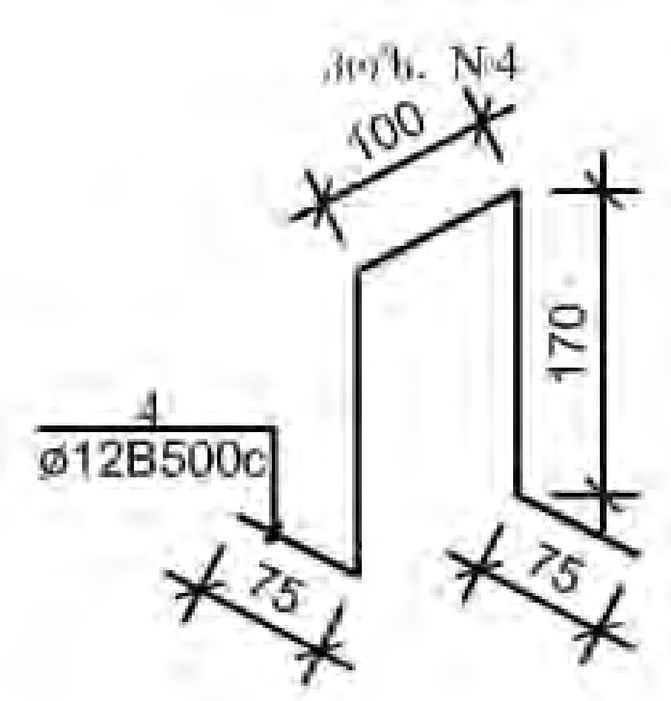

არმატურის ღეროების უწყისი

ელ-ტის მარკა	პოზ. №	კვეთი ან ესკიზი	∅ მმ.	სიგრძე მმ	რ-ბა ც	წონა კგ.
გადახურვის ფილა ▽+32,30	1	დაიჭრას ადგილზე	12B500c	32 200 000	—	40848,0
	2	150 დაიჭრას ადგილზე 150	12B500c	32 900 000	—	41736,0
	3	160	8B240	350	3860	764,0
პოზ. №4 (500ც)	4	იხ. დეტალი	12B500c	600	500	373,0
ძძ-1 (2ც)	5	1550	12B500c	1550	2	3,0
	6	140	8B240	300	11	2,0
			სულ: 5,0*2=10,0			
ძძ-2 (4ც)	6	140	8B240	300	8	1,0
	7	1150	12B500c	1150	2	2,0
			სულ: 3,0*4=12,0			
ძძ-3 (26ც)	6	140	8B240	300	10	1,19
	8	1250	12B500c	1250	2	3,0
			სულ: 4,19*26=109,0			
ძძ-4 (4ც)	6	140	8B240	300	9	1,0
	9	1250	12B500c	1250	2	3,0
			სულ: 4,0*4=16,0			
ძძ-5 (4ც)	6	140	8B240	300	16	1,90
	10	2350	12B500c	2350	2	4,18
			სულ: 6,08*4=24,32			
ძძ-6 (2ც)	6	140	8B240	300	14	1,70
	11	2050	12B500c	2050	2	3,70
			სულ: 5,40*2=10,80			
ძძ-7 (4ც)	6	140	8B240	300	34	4,0
	12	5000	12B500c	5000	2	9,0
			სულ: 11,0*4=44,0			
ძძ-8 (4ც)	6	140	8B240	300	14	1,70
	13	2050	12B500c	2050	2	3,70
			სულ: 5,40*4=21,60			
ძძ-9 (20ც)	6	140	8B240	300	9	1,10
	14	1250	12B500c	1250	2	2,30
			სულ: 3,40*20=68,0			
ძძ-10 (16ც)	6	140	8B240	300	22	2,61
	15	3200	12B500c	3200	2	6,0
			სულ: 8,61*16=137,76			

ექსპლიკაცია

პირობითი ნიშნები

შენიშვნები

1. ზომები მოცემულია მილიმეტრებში
2. შენობის არქიტექტურული ნიშნული 0.00 შეესაბამება აბსოლუტურ ნიშნულს 372.00

ფორმატი - A3

მისამართი:
ქალაქი თბილისი, ისნის რაიონი, რუსთავის გზატკეცილი 18-2

დამკვეთი:
შპს ფონიჭალა - 3
ს/ნ 204529448
დირექტორი - ზურაბ ფირცხალაიშვილი პ/ნ 26001000399

პროექტის ავტორი:
ბესიკ ჯაფოშვილი პ/ნ 01013003481
ტელ: 596 37 88 37

შემსრულებელი: კონსტრუქტორი იაკველიშვილი

პროექტის სახელწოდება:
მრავალბინიანი საცხოვრებელი სახლი (შენობა №1)

ნახაზი:
გადახურვის ფილის არმირების სქემა ▽+32,30 (დეტალები)

მასშტაბი: 1:20

ფურცელი: კ-31

ფურცლები

გადახურვის ფილის არმირების სქემა ▽+35,50

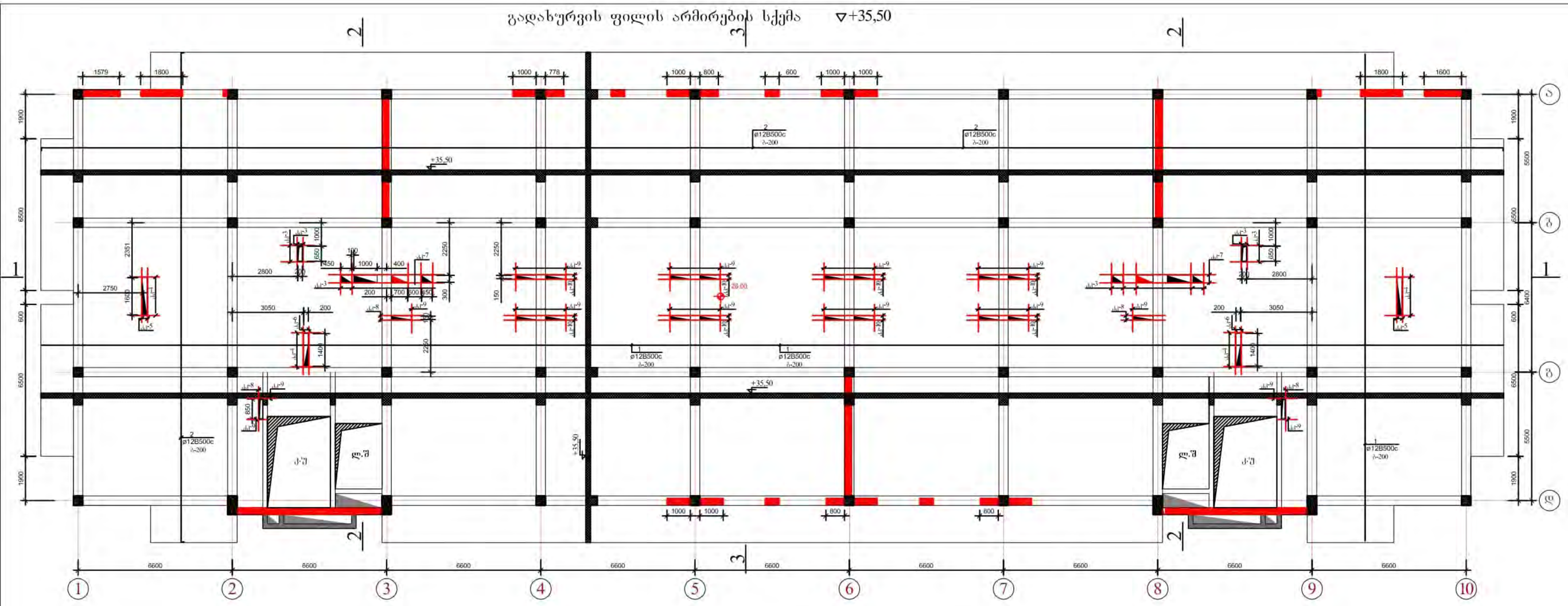

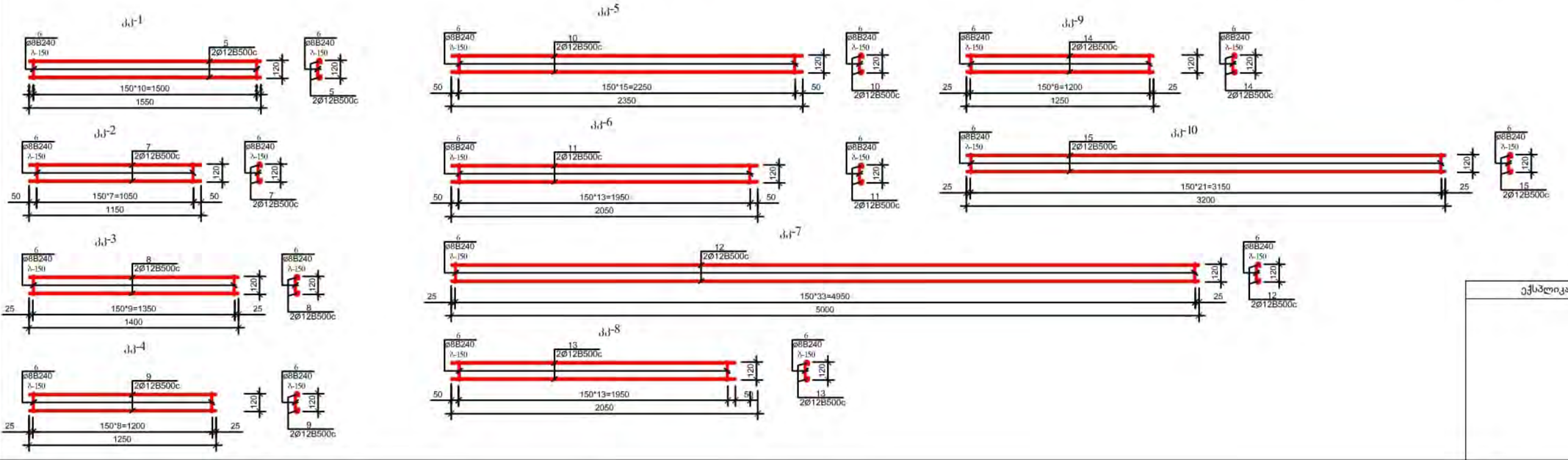

ექსპლიკაცია		პირობითი ნიშნები	შენიშვნები	მისამართი: ქალაქი თბილისი, ისნის რაიონი, რუსთაველის გზატკეცილი 18-2	პროექტის ავტორი: ბესიკ ჯაფოშვილი პ/ნ 01013003481 ტელ: 596 37 88 37 [redacted]
			1. ზომები მოცემულია მილიმეტრებში 2.მენობის არქიტექტურული ნიშნული 0.00 შეესაბამება აბსოლუტურ ნიშნულს 372.00		მშმრულებელი: კონსტრუქტორი ალექსი შელია
				დამკვეთი: მპს ფონიჭალა - 3 ს/ნ 204529448 დირექტორი - ზურაბ ფირცხლაიშვილი პ/ნ 26001000399	პროექტის საბელწოდება: მრავალბინიანი საცხოვრებელი სახლი (შენობა №1)
			ფორმატი - A3		

ნახაზი: გადახურვის ფილის არმირების სქემა ▽+35,50

მასშტაბი: 1:100

ფურცელი ა-32

ფურცლები

1 - 1

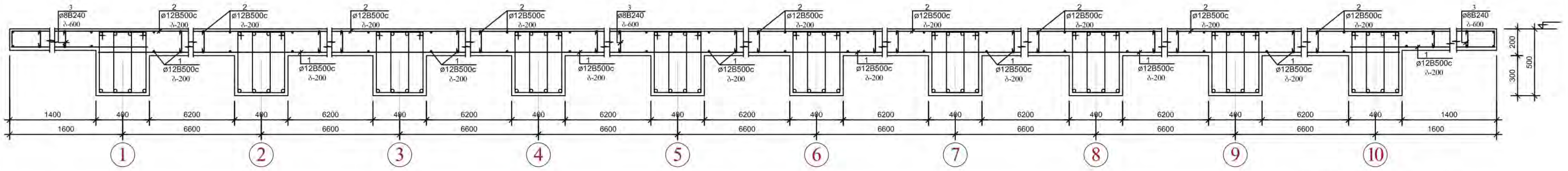

2 - 2

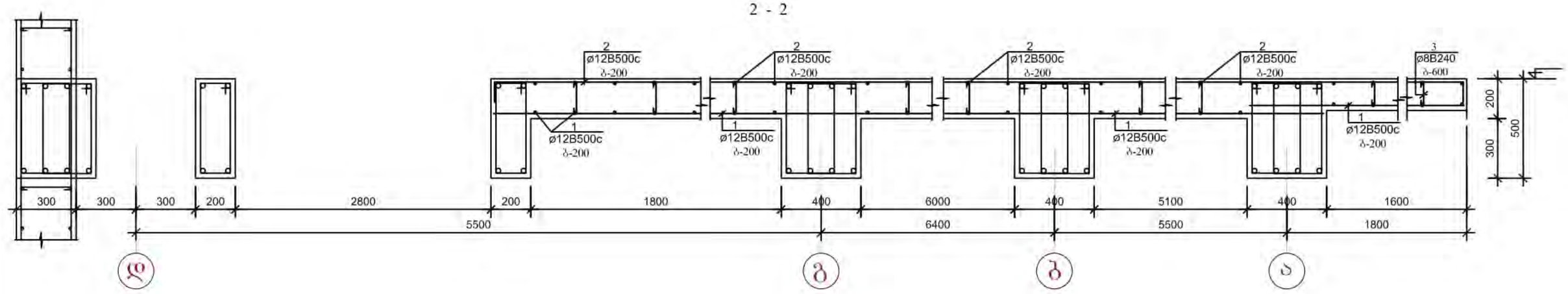

3 - 3

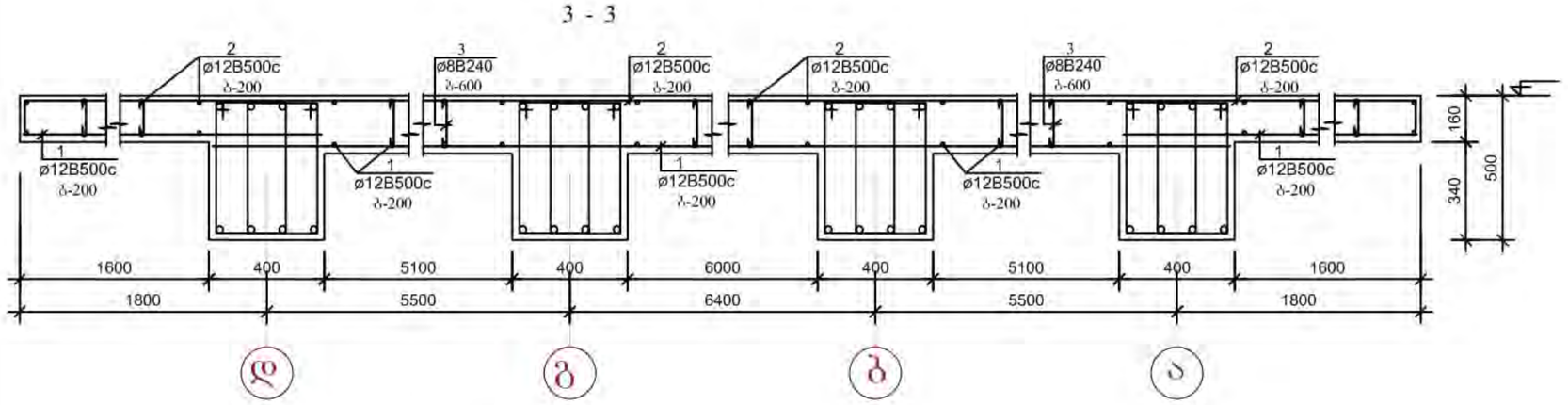

გადახურვის ფილის არმირების სქემა
და დამცავი ფენის ზომები

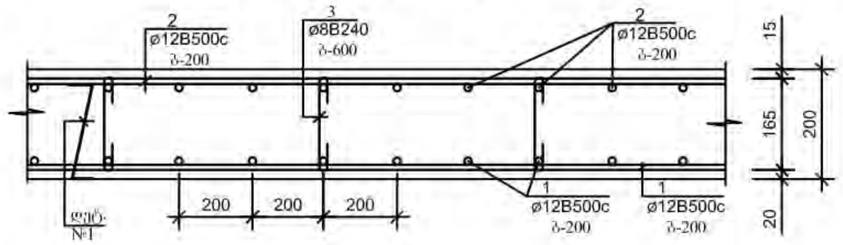

ელემენტების საცალფასცია სამონტაჟო სქემაზე

ელ-ტის მარკა	ბეტონის კლასი	დასახელება	რ-ბა ც	წონა კგ	შენიშვნა
	გადახურვის	მონოლითური ფილა ▽	+3,50		
		ბეტონი B-25	251,00	კბ.მ	

არმატურის ღეროების გადაბმის დეტალი

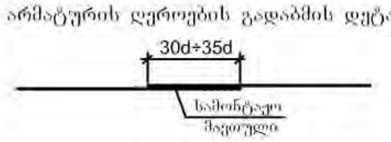

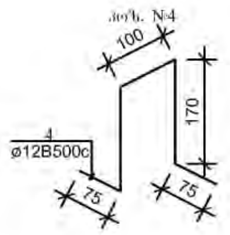

არმატურის ღეროების უწყისი

ელ-ტის მარკა	პოზ. №	ქვეთი ან ესკიზი	∅ მმ.	სიგრძე მმ	რ-ბა ც	წონა კგ.
ფილა ▽+35,50	1	დაიჭრას ადგილზე	12B500c	32 200 000	—	40848,0
	2	150 დაიჭრას ადგილზე 150	12B500c	32 900 000	—	41736,0
	3	160	8B240	350	3860	764,0
პოზ. №4 (500ც)	4	იხ. დეტალი	12B500c	600	500	373,0
ბრ-1 (2ც)	5	1550	12B500c	1550	2	3,0
	6	140	8B240	300	11	2,0
			სულ: 5,0*2=10,0			
ბრ-2 (4ც)	6	140	8B240	300	8	1,0
	7	1150	12B500c	1150	2	2,0
			სულ: 3,0*4=12,0			
ბრ-3 (26ც)	6	140	8B240	300	10	1,19
	8	1250	12B500c	1250	2	3,0
			სულ: 4,19*26=109,0			
ბრ-4 (4ც)	6	140	8B240	300	9	1,0
	9	1250	12B500c	1250	2	3,0
			სულ: 4,0*4=16,0			
ბრ-5 (4ც)	6	140	8B240	300	16	1,90
	10	2350	12B500c	2350	2	4,18
			სულ: 6,08*4=24,32			
ბრ-6 (2ც)	6	140	8B240	300	14	1,70
	11	2050	12B500c	2050	2	3,70
			სულ: 5,40*2=10,80			
ბრ-7 (4ც)	6	140	8B240	300	34	4,0
	12	5000	12B500c	5000	2	9,0
			სულ: 11,0*4=44,0			
ბრ-8 (4ც)	6	140	8B240	300	14	1,70
	13	2050	12B500c	2050	2	3,70
			სულ: 5,40*4=21,60			
ბრ-9 (20ც)	6	140	8B240	300	9	1,10
	14	1250	12B500c	1250	2	2,30
			სულ: 3,40*20=68,0			
ბრ-10 (16ც)	6	140	8B240	300	22	2,61
	15	3200	12B500c	3200	2	6,0
			სულ: 8,61*16=137,76			

ექსპლიკაცია		პირობითი ნიშნები	შენიშვნები
			1. ზომები მოცემულია მილიმეტრებში 2. შენობის არქიტექტურული ნიშნული 0.00 შეესაბამება აბსოლუტურ ნიშნულს 372.00

მისამართი: ქალაქი თბილისი, ისნის რაიონი, რუსთავის გზატკეცილი 18-2	პროექტის ავტორი: ბესიკ ჯაფოშვილი პ/ნ 01013003481 ტელ: 596 37 88 37	ნახაზი: გადახურვის ფილის არმირების სქემა ▽+35,50 (დეტალები)	
	შემსრულებელი: კონსტრუქტორი იაკობიშვილი	მასშტაბი: 1:20	
დამკვეთი: შპს ფონტანა - 3 ს/ნ 204529448 დირექტორი - ზურაბ ფირცხალაიშვილი პ/ნ 26001000399	პროექტის სახელწოდება: მრავალბინიანი საცხოვრებელი სახლი (შენობა №1)	ფურცელი	კ-33
		ფურცლები	

ფორმატი - A3

გადახურვის ფილის არმირების სქემა ∇+38,80

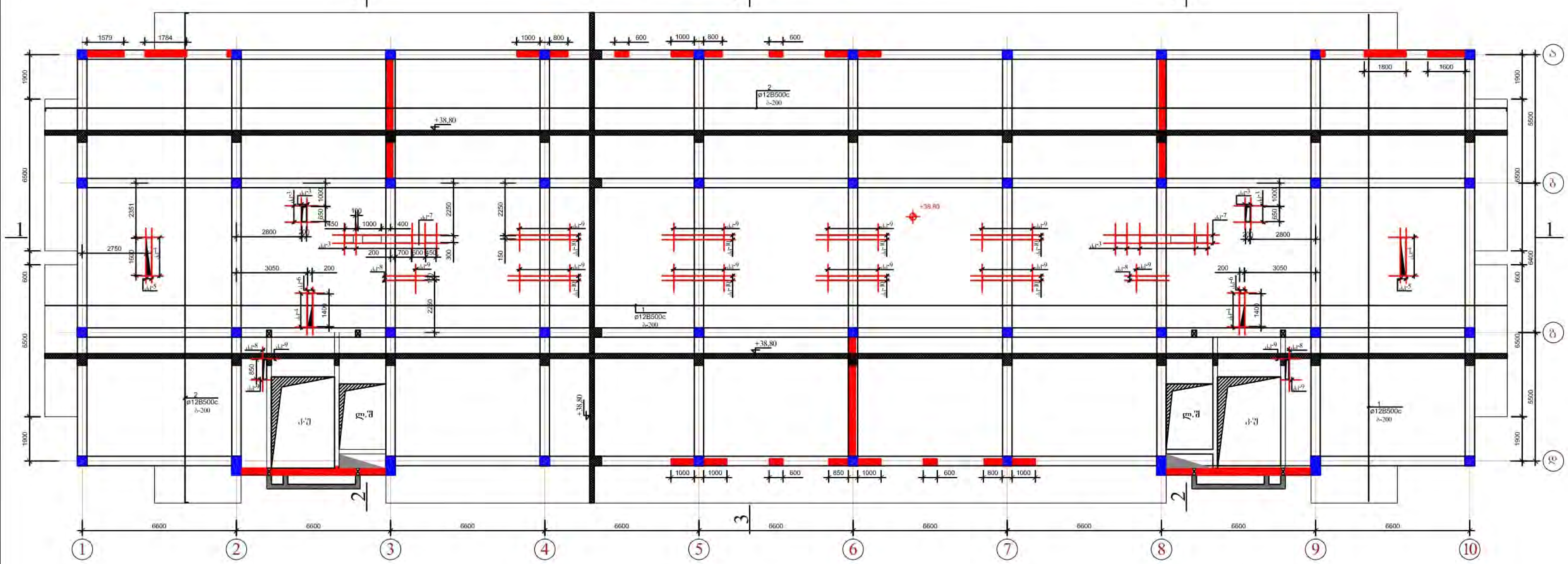

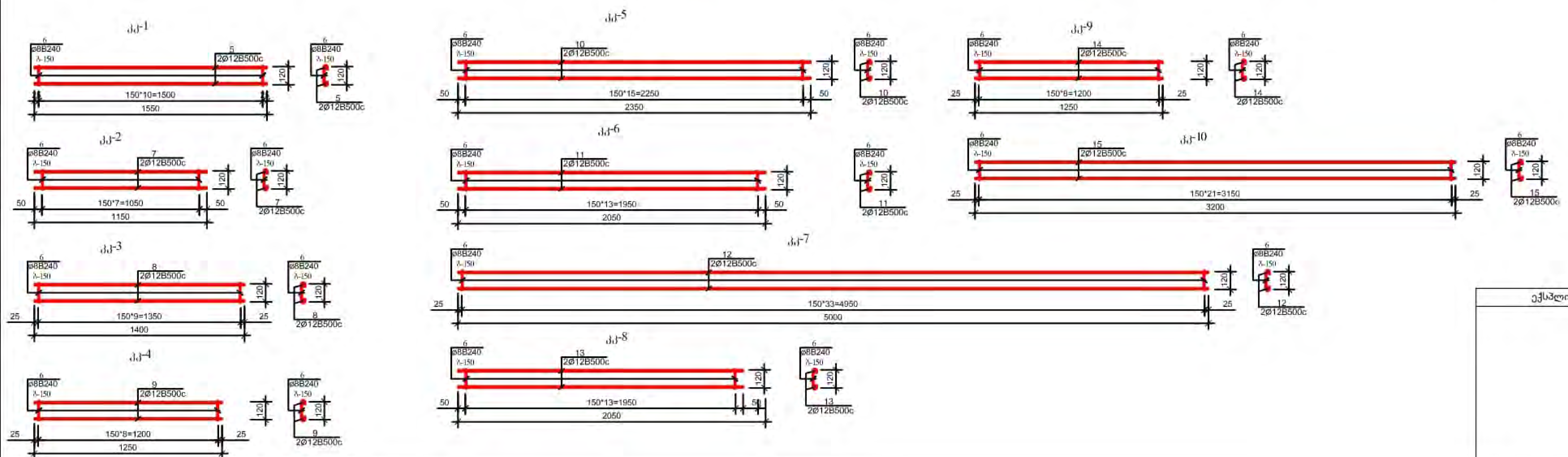

ექსპლიკაცია		პირობითი ნიშნები	შენიშვნები	მისამართი: ქალაქი თბილისი, ისნის რაიონი, რუსთავის გზატკეცილი 18-2	პროექტის ავტორი: ბესიკ ჯაფოშვილი პ/ნ 01013003481 ტელ: 596 37 88 37	ნახაზი: გადახურვის ფილის არმირების სქემა ∇+38,80	
			1. ზომები მოცემულია მილიმეტრებში 2. შენობის არქიტექტურული ნიშნული 0.00 შეესაბამება აბსოლუტურ ნიშნულს 372.00		შემსრულებელი: კონსტრუქტორი ი. კველიშვილი	მასშტაბი: 1:100	
				დამკვეთი: შპს ფონიჭალა - 3 ს/ნ 204529448 დირექტორი - ზურაბ ფირცხალაიშვილი პ/ნ 26001000399	პროექტის სახელწოდება: მრავალბინიანი საცხოვრებელი სახლი (შენობა №1)	ფურცელი	კ-34
			ფორმატი - A3			ფურცლები	

1 - 1

2 - 2

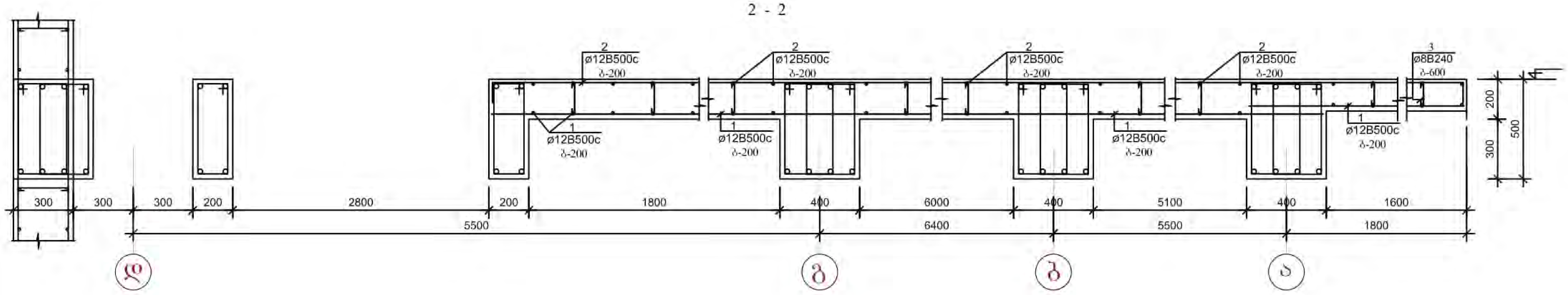

3 - 3

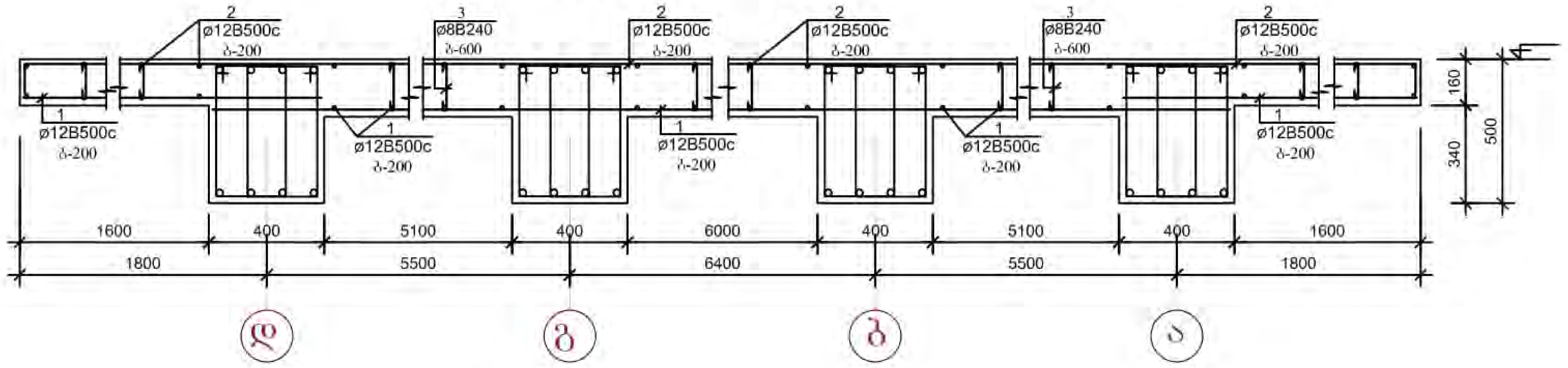

გადახურვის ფილის არმირების სქემა და დამცავი ფენის ზომები

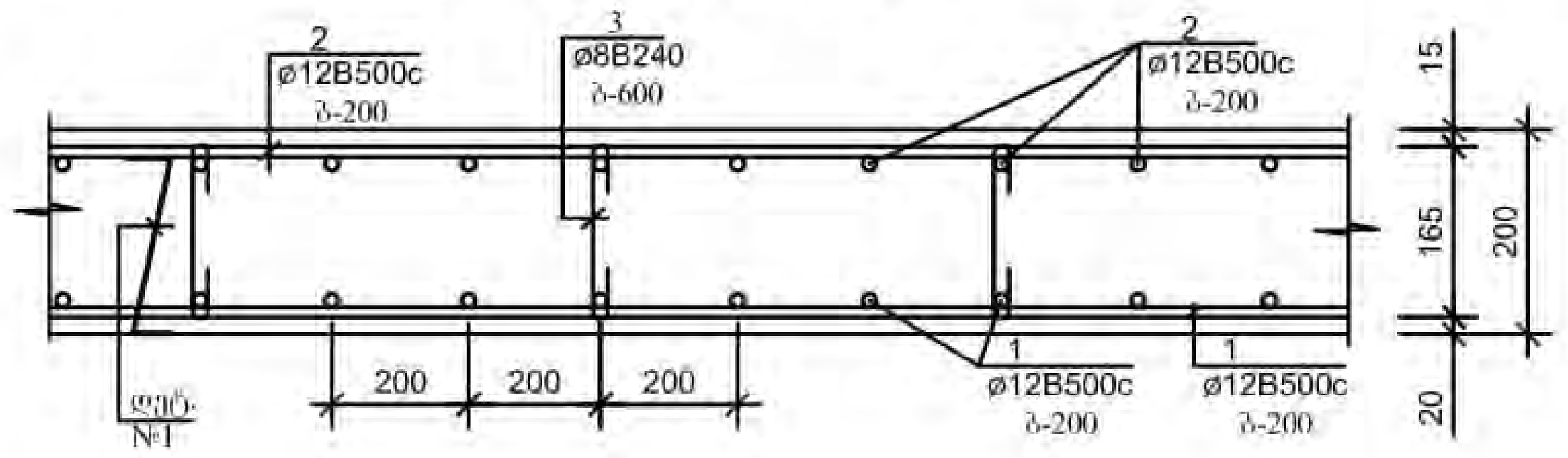

არმატურის ღეროების გადაბმის დეტალი

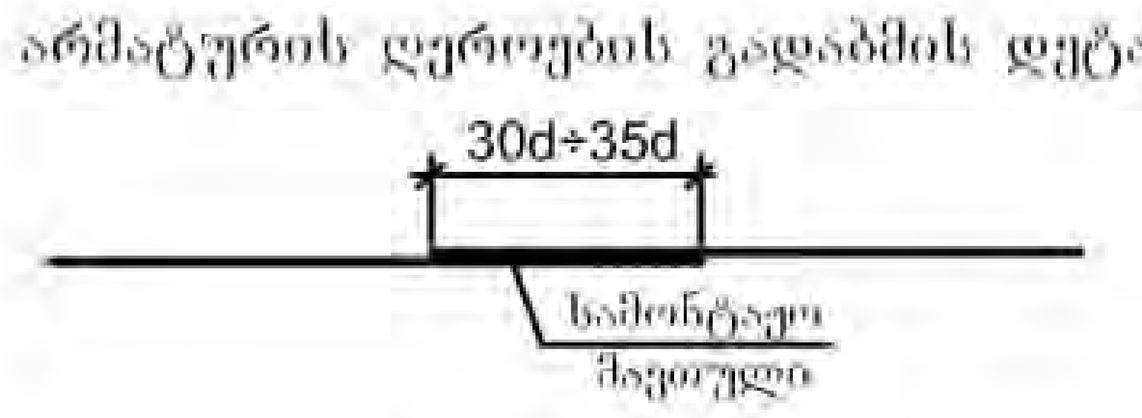

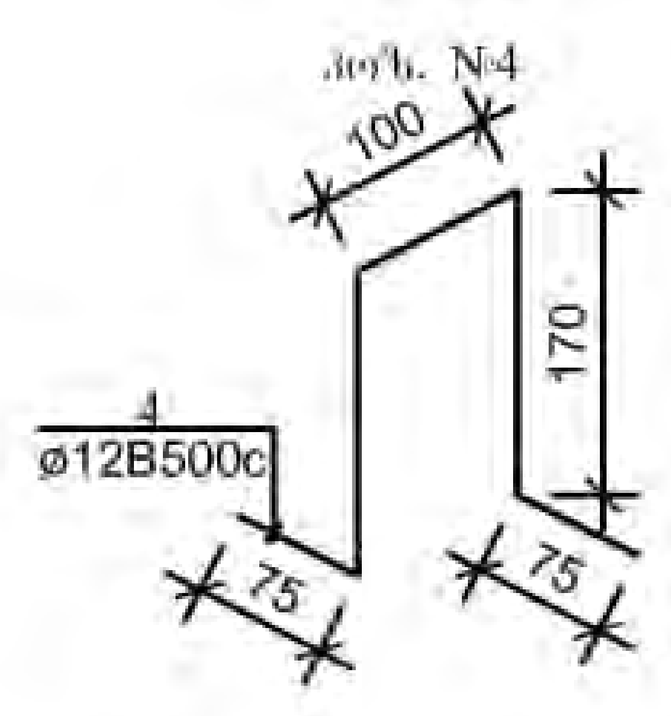

ელემენტების სპეციფიკაცია სამონტაჟო სქემაზე

ელ-ტის მარკა	გრიფი ან სერია	დასახელება	რ-ბა ც	წონა კგ	შენიშვნა
		გადახურვის მონოლითური ფილა ▽	+38,80		
		ბეტონი B-25	251,00 კბ.მ		

არმატურის ღეროების უწყისი

ელ-ტის მარკა	პოზ. №	კვეთი ან ესკიზი	Ø მმ.	სიგრძე მმ	რ-ბა ც	წონა კგ
გადახურვის ფილა ▽+38,80	1	ფიქრის ადგილზე	12B500c	32 200 000	—	40848,0
	2	150 ფიქრის ადგილზე 150	12B500c	32 900 000	—	41736,0
	3	160	8B240	350	3860	764,0
პოზ. N4 (500ც)	4	იხ. დეტალი	12B500c	600	500	373,0
ძს-1 (2ც)	5	1550	12B500c	1550	2	3,0
	6	140	8B240	300	11	2,0
		სულ: 5,0*2=10,0				
ძს-2 (4ც)	6	140	8B240	300	8	1,0
	7	1150	12B500c	1150	2	2,0
		სულ: 3,0*4=12,0				
ძს-3 (26ც)	6	140	8B240	300	10	1,19
	8	1250	12B500c	1250	2	3,0
		სულ: 4,19*26=109,0				
ძს-4 (4ც)	6	140	8B240	300	9	1,0
	9	1250	12B500c	1250	2	3,0
		სულ: 4,0*4=16,0				
ძს-5 (4ც)	6	140	8B240	300	16	1,90
	10	2350	12B500c	2350	2	4,18
		სულ: 6,08*4=24,32				
ძს-6 (2ც)	6	140	8B240	300	14	1,70
	11	2050	12B500c	2050	2	3,70
		სულ: 5,40*2=10,80				
ძს-7 (4ც)	6	140	8B240	300	34	4,0
	12	5000	12B500c	5000	2	9,0
		სულ: 11,0*4=44,0				
ძს-8 (4ც)	6	140	8B240	300	14	1,70
	13	2050	12B500c	2050	2	3,70
		სულ: 5,40*4=21,60				
ძს-9 (20ც)	6	140	8B240	300	9	1,10
	14	1250	12B500c	1250	2	2,30
		სულ: 3,40*20=68,0				
ძს-10 (16ც)	6	140	8B240	300	22	2,61
	15	3200	12B500c	3200	2	6,0
		სულ: 8,61*16=137,76				

ექსპლიკაცია		პირობითი ნიშნები	შენიშვნები
			1. ზომები მოცემულია მილიმეტრებში 2. შენობის არქიტექტურული ნიშნული 0.00 შეესაბამება აბსოლუტურ ნიშნულს 372.00

ფორმატი - A3

მისამართი:
ქალაქი თბილისი, ისნის რაიონი, რუსთავის გზატკეცილი 18-2

დამკვეთი:
შპს ფონიჭალა - 3
ს/ნ 204529448
დირექტორი - ზურაბ ფირცხალაიშვილი პ/ნ 26001000399

პროექტის ავტორი:
ბესიკ ჯაფოშვილი პ/ნ 01013003481
ტელ: 596 37 88 37

შემსრულებელი: კონსტრუქტორი ი.კეველიშვილი

პროექტის სახელწოდება:
მრავალბინიანი საცხოვრებელი სახლი (შენობა №1)

ნახაზი:
გადახურვის ფილის არმირების სქემა ▽+38,80 (დეტალები)

მასშტაბი: 1:20

ფურცელი: კ-35

ფურცლები

გადახურვის ფილის არმირების სქემა ▽+41,20

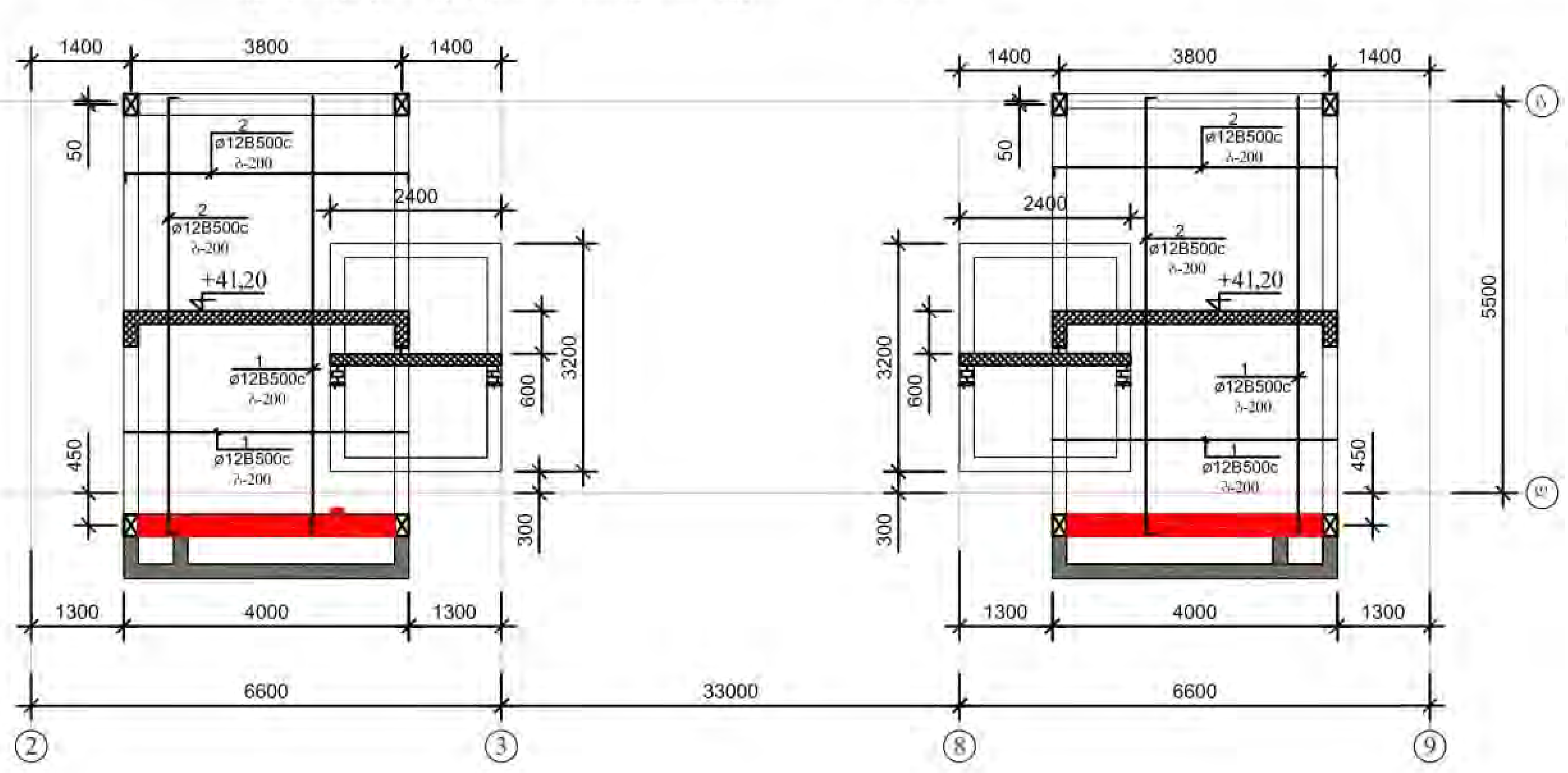

1 - 1

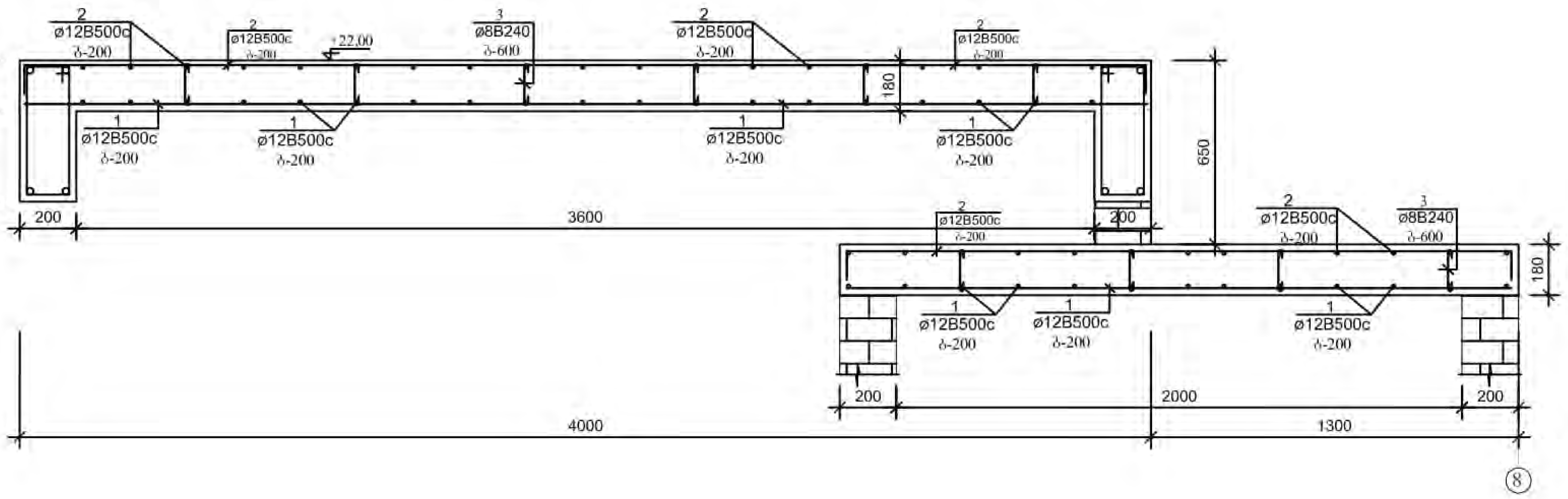

არმატურის ღეროების უწყისი

ელ-ტის მარკა	პოზ. №	კვეთი ან ესკიზი	Ø მმ.	სიგრძე მმ	რ-ბა ც	წონა კგ.
გადახურვის ფილა ▽41,20	1	დაიჭრას ადგილზე	12B500c	1 3500 000	—	1199,0
	2	150 დაიჭრას ადგილზე 150	12B500c	1 4500 000	—	1288,0
	3	160	8B240	350	370	52,0
პოზ. №4 (700ც)	4	იხ. დეტალი	12B500c	600	120	64,0

2 - 2

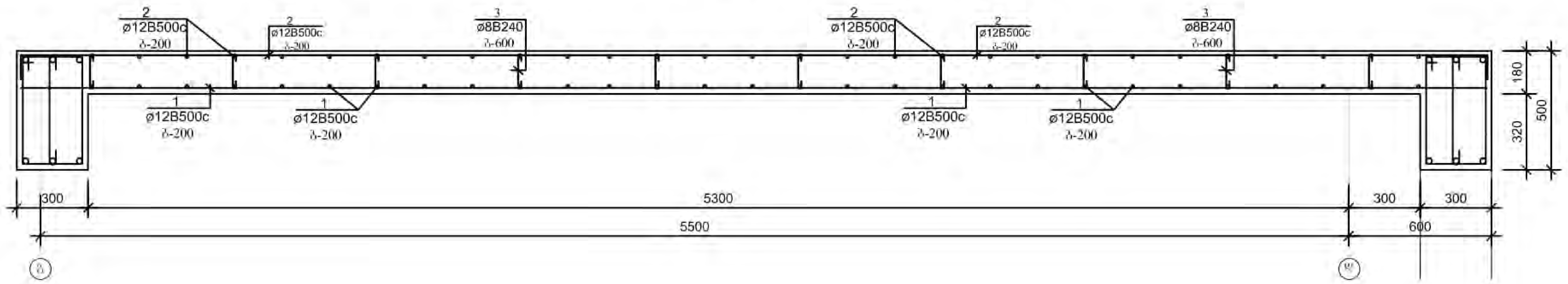

ელემენტების სპეციფიკაცია სამონტაჟო სქემაზე

ელ-ტის მარკა	გოსტი ან სერია	დასახელება	რ-ბა ც	წონა კგ	შენიშვნა
	გადახურვის	მონოლითური ფილა ▽	+41,20		
		ბეტონი B-25	11,80 კბ.მ		

არმატურის ღეროების გადაბმის დეტალი

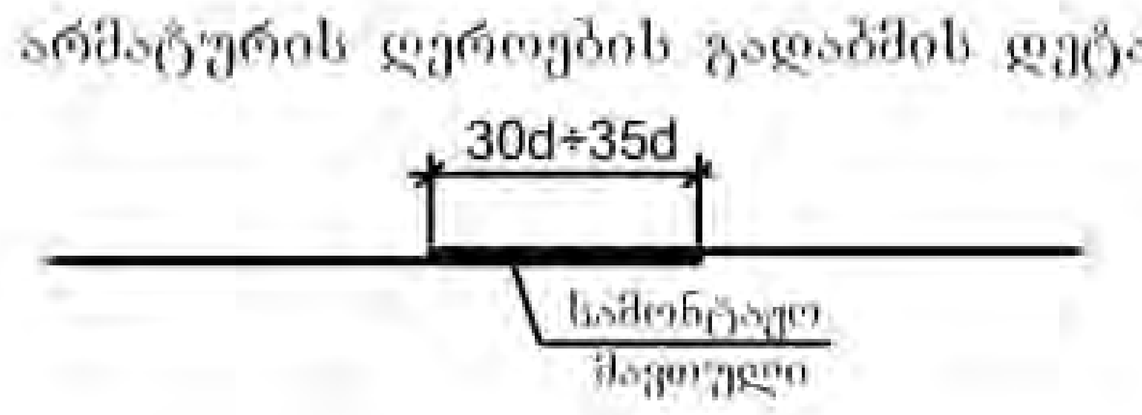

პოზ. №4

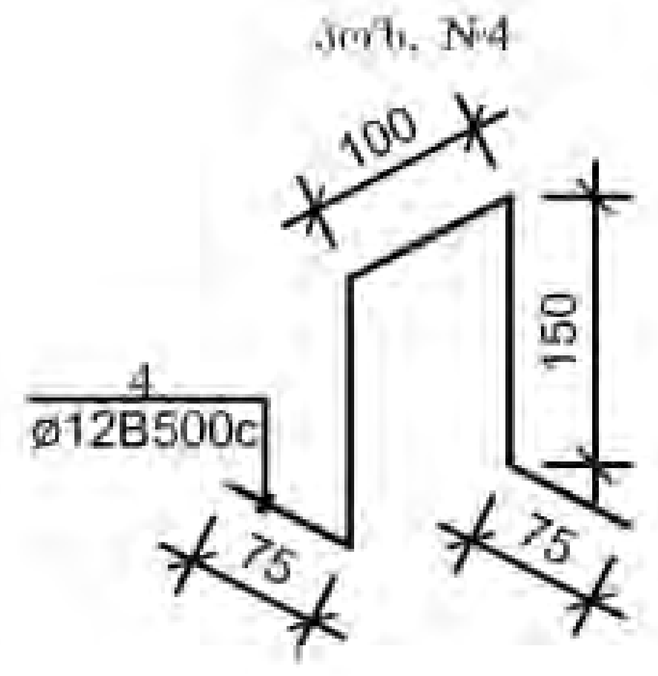

ექსპლიკაცია		პირობითი ნიშნები	შენიშვნები	მისამართი:	პროექტის ავტორი:	ნახაზი:
			1. ზომები მოცემულია მილიმეტრებში 2. შენობის არქიტექტურული ნიშნული 0.00 შეესაბამება აბსოლუტურ ნიშნულს 372.00	ქალაქი თბილისი, ისნის რაიონი, რუსთავის გზატკეცილი 18-2	ზესიკ ჯაყოშვილი პ/ნ 01013003481 ტელ: 596 37 88 37	გადახურვის ფილის არმირების სქემა ▽+41,20
					შემსრულებელი:	მასშტაბი: 1:100
				დამკვეთი: შპს ფონიჭალა - 3 ს/ნ 204529448 დირექტორი - ზურაბ ფირცხალაიშვილი პ/ნ 26001000399	პროექტის სახელწოდება: მრავალბინიანი საცხოვრებელი სახლი	ფურცელი კ-36
			ფორმატი - A3			ფურცლები

ჩარჩო "1 - 1" ღერძზე

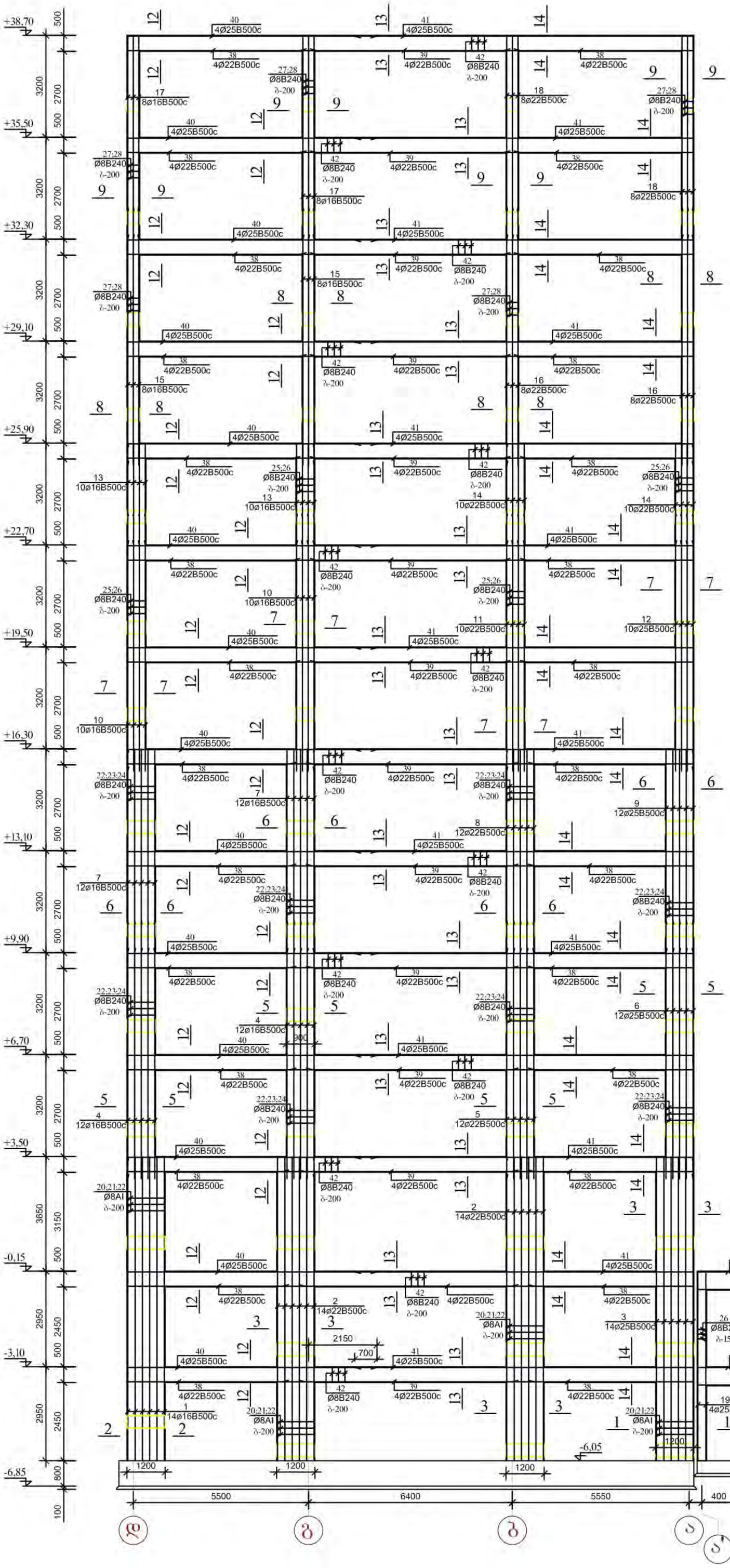

ექსპლიკაცია		პირობითი ნიშნები	შენიშვნები 1. ზომები მოცემულია მილიმეტრებში 2. შენობის არქიტექტურული ნიშნული 0.00 შეესაბამება აბსოლუტურ ნიშნულს 372.00	მისამართი: ქალაქი თბილისი, ისნის რაიონი, რუსთავის გზატკეცილი 18-2	პროექტის ავტორი: ბესიკ ჯაფოშვილი პ/ნ 01013003481 ტელ: 596 37 88 37	ნახაზი: ჩარჩო "1 - 1" ღერძზე
					შემსრულებელი: კონსტრუქტორი ი.კუკვლიშვილი	მასშტაბი: 1:100
				დამკვეთი: შპს ფონიჭალა - 3 ს/ნ 204529448 დირექტორი - ზურაბ ფირცხალაიშვილი პ/ნ 26001000399	პროექტის სახელწოდება: მრავალბინიანი საცხოვრებელი სახლი (შენობა №1)	ფურცელი კ-37 ფურცლები
			ფორმატი - A3			

1 - 1

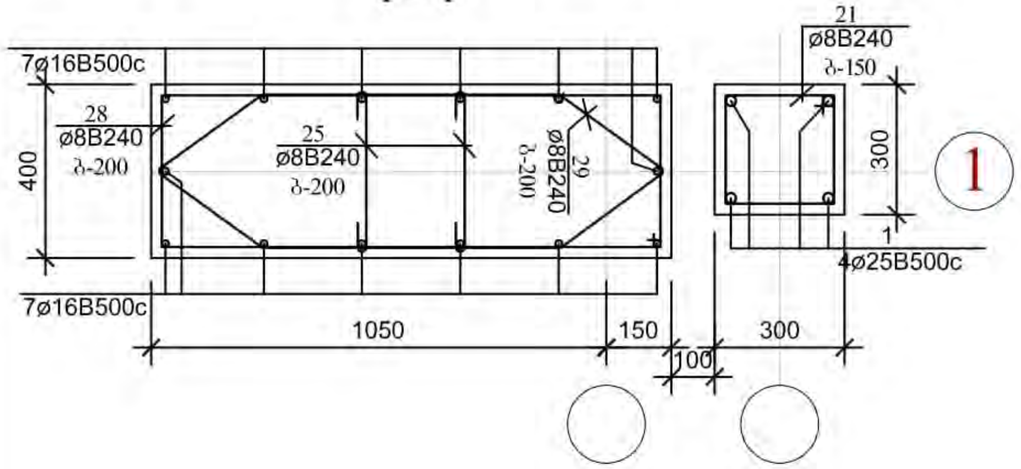

1¹ - 1¹

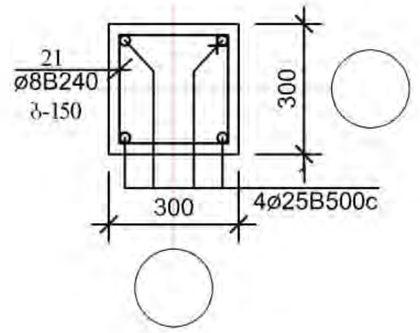

2 - 2

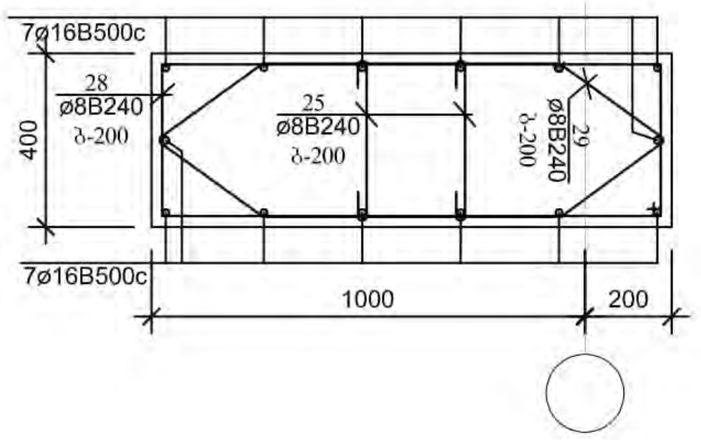

3 - 3

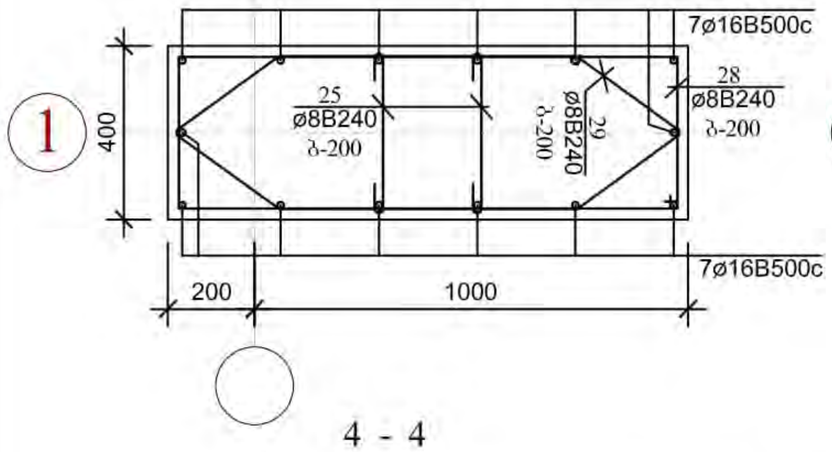

7 - 7

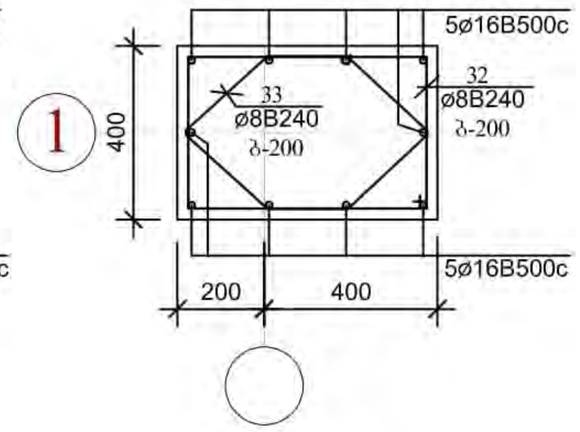

4 - 4

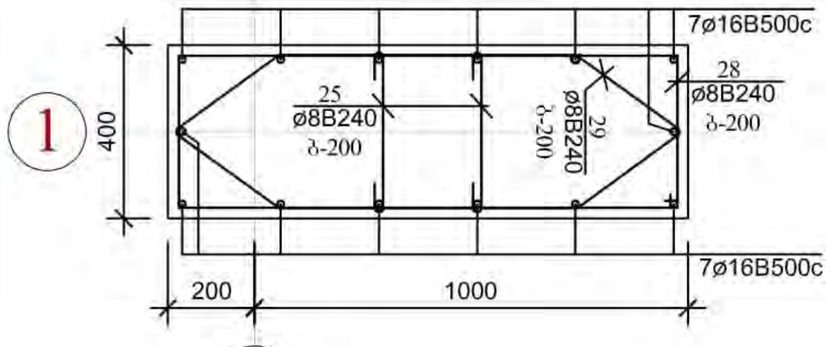

8 - 8

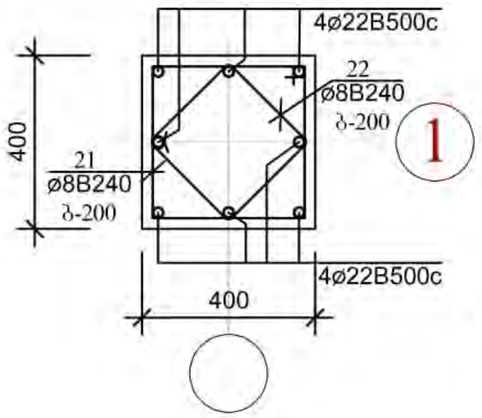

5 - 5

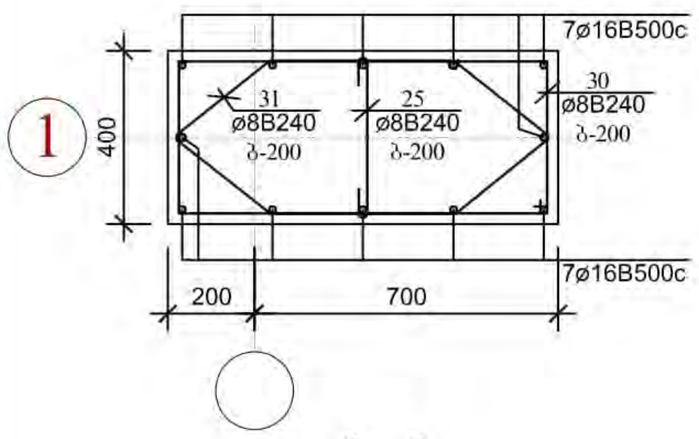

9 - 9

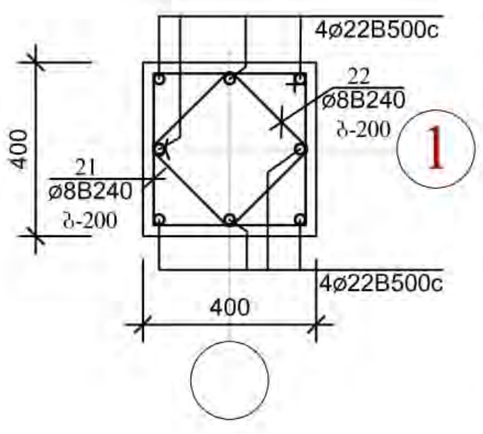

6 - 6

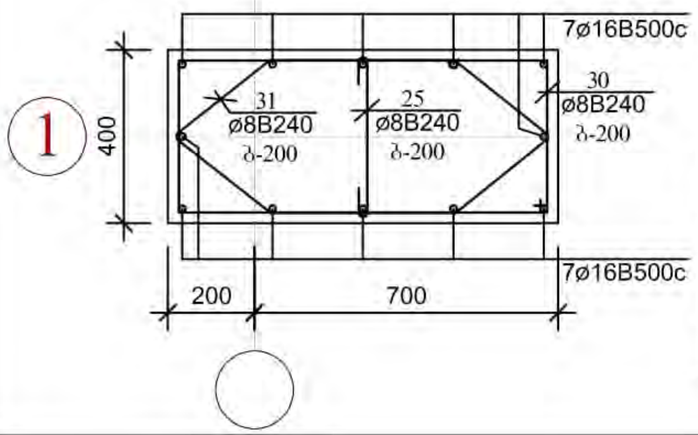

პოზ. №23

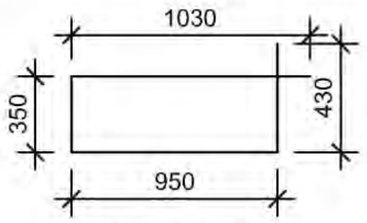

პოზ. №24

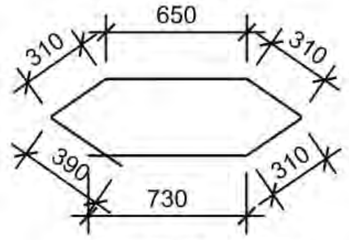

პოზ. №26

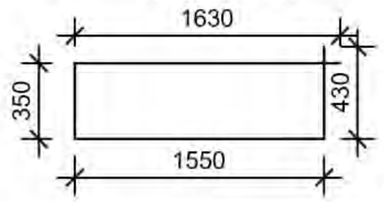

პოზ. №27

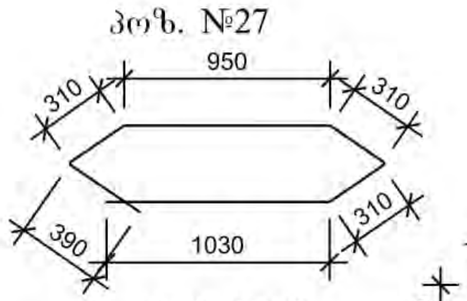

პოზ. №28

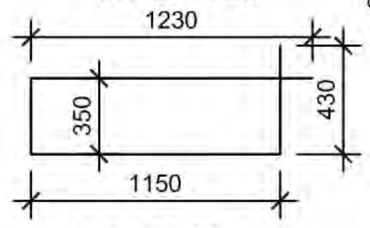

პოზ. №29

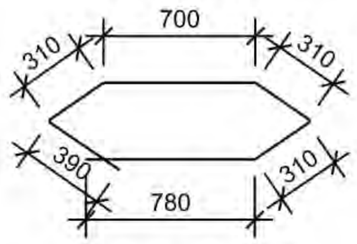

პოზ. №21

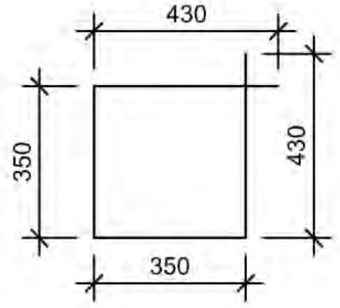

პოზ. №22

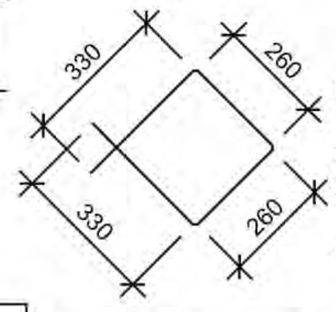

პოზ. №30

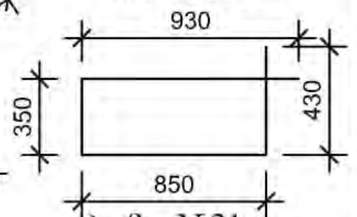

პოზ. №31

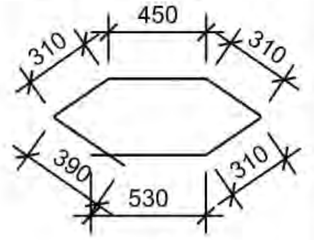

პოზ. №32

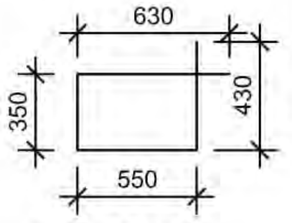

პოზ. №33

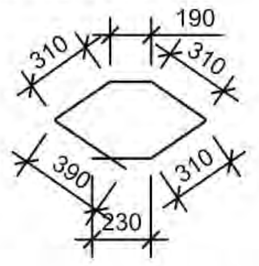

არმატურის ღეროების უწყისი

ელ-ტის მარკა	პოზ. №	კვეთი ან ესკიზი	∅ მმ.	სიგრძე მმ	რ-ბა ც	წონა კგ.
კოლონები	1	9500	16B500c	5900	16	284,0
	2	9500	22B500c	5900	28	262,0
	3	9500	25B500c	9500	28	798,0
	4	9500	16B500c	9500	14	513,0
	5	4250	22B500c	4250	14	95,0
	6	8100	25B500c	8100	24	308,0
	7	8100	16B500c	8100	12	292,0
	8	8100	22B500c	8100	12	375,0
	9	6350	25B500c	6350	24	241,0
	10	6350	16B500c	6350	12	229,0
	11	6350	22B500c	6350	12	294,0
	12	8100	25B500c	8100	20	256,0
	13	8100	16B500c	8100	10	775,0
	14	8100	22B500c	8100	10	243,0
	15	3150	16B500c	3150	20	100,0
	16	3150	22B500c	3150	20	189,0
	17	8100	16B500c	8100	16	205,0
	18	8100	22B500c	8100	16	389,0
	19	6350	25B500c	6350	16	161,0
	20	იხ. დეტალი	8B240	1550	430	264,0
	21	იხ. დეტალი	8B240	1200	430	204,0
	22	იხ. დეტალი	8B240	2750	40	44,0
	23	იხ. დეტალი	8B240	2700	40	43,0
	24	იხ. დეტალი	8B240	1550	380	233,0
	25	იხ. დეტალი	8B240	4000	30	48,0
	26	იხ. დეტალი	8B240	3300	30	40,0

ელემენტების სპეციფიკაცია სამონტაჟო სქემაზე

ელ-ტის მარკა	გოსტი ან სერია	დასახელება	რ-დ. ც	წონა კგ.	შენიშვნა
	მონოლითური	კოლონები			
		ბეტონი B-25	228,40კუბ.მ		

1.წინამდებარე ფურცელი განიხილეთ კარკასის დეტალებთან, გადახურვის ელემენტების განლაგების და არქიტექტურულ ნახაზებთან ერთად.
2.მონოლითური კონსტრუქციების ბეტონირებისას ხელის ვიბრატორის გამოყენება აუცილებელია.
3.მონოლითური ჩარჩოს ელემენტების ბეტონირება მოხდეს გადახურვის ელემენტებთან ერთად უწყვეტად ერთი დღის განმავლობაში, გადახურვის დონეზე.
4.მასალების ხარჯის უწყისებში ხარჯი მოცემულია ერთი ჩარჩოსათვის.

ექსპლიკაცია		პირობითი ნიშნები	მენიშვნები	მისამართი: ქალაქი თბილისი, ისნის რაიონი, რუსთაველის გზატკეცილი 18-2	პროექტის ავტორი: ბესიკ ჯაფოშვილი პ/ნ 01013003481 ტელ: 596 37 88 37	ნახაზი: ჩარჩო "1 - 1" დერეფნის (კოლონები)
			1. ზომები მოცემულია მილიმეტრებში 2. მენობის არქიტექტურული ნიშნული 0.00 შეესაბამება აბსოლუტურ ნიშნულს 372.00		შემსრულებელი: კონსტრუქტორი ა.ცეცელიშვილი	მასშტაბი: 1:20
				დამკვეთი: შპს ფონიქალა - 3 ს/ნ 204529448 დირექტორი - ზურაბ ფირცხალაიშვილი პ/ნ 26001000399	პროექტის სახელწოდება: მრავალბინიანი საცხოვრებელი სახლი (შენობა №1)	ფურცელი 3-38
			ფორმატი - A3			ფურცლები

10 - 10

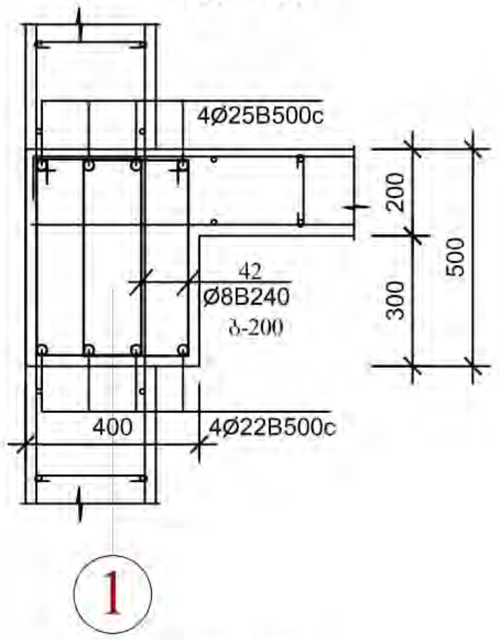

13 - 13

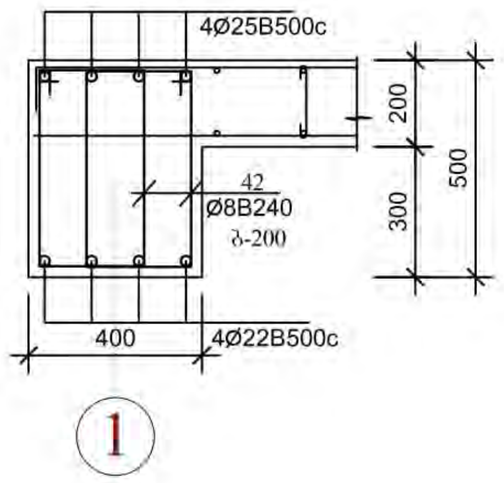

11 - 11

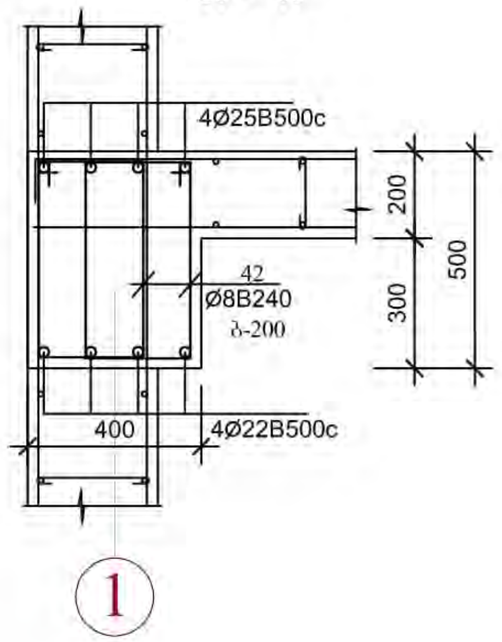

14 - 14

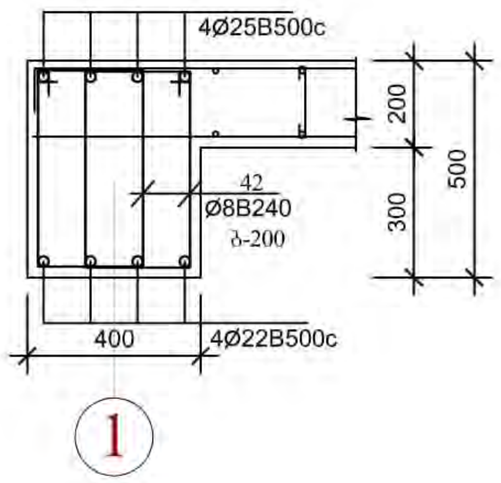

12 - 12

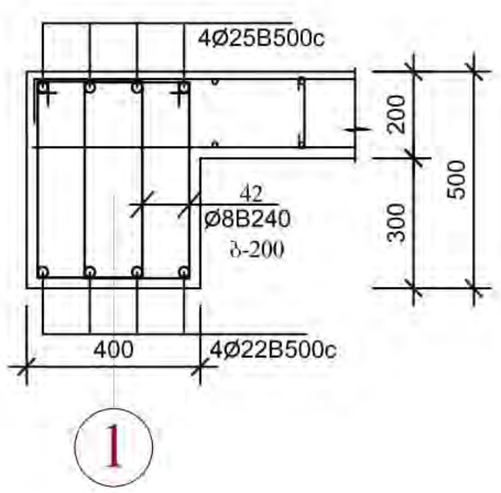

არმატურის ღეროების უწყისი

ელ-ტის მარკა	პოზ. №	კვეთი ან ესკიზი	∅ მმ.	სიგრძე მმ	რ-ბა ც	წონა კგ.
რიგელები	34	5900	22B500c	5900	8	142,0
	35	7600	22B500c	7600	8	183,0
	36	350 7700	25B500c	8150	8	252,0
	37	5800 350	25B500c	6250	8	193,0
	38	5950	22B500c	5950	112	2000,0
	39	7900	22B500c	7900	56	1328,0
	40	350 8200	25B500c	8650	56	1867,0
	41	10600 350	25B500c	11050	56	2385,0
	42	250 450	8B240	1550	3640	2229,0

ელემენტების სპეციფიკაცია სამონტაჟო სქემაზე

ელ-ტის მარკა	გოსტი ან სერია	დასახელება	რ-დ. ც	წონა კგ.	შენიშვნა
	მონოლითური	რიგელები			
		ბეტონი B-25	55,96 კბ.მ		

ექსპლიკაცია

პირობითი ნიშნები

მინიშნებები

1. ზომები მოცემულია მილიმეტრებში
2. მენობის არქიტექტურული ნიშნული 0.00 შეესაბამება აბსოლუტურ ნიშნულს 372.00

ფორმატი - A3

მისამართი:
ქალაქი თბილისი, ისნის რაიონი, რუსთავის გზატკეცილი 18-2

პროექტის ავტორი:
ბესიკ ჯაფოშვილი ა/ნ 01013003481
ტელ: 596 37 88 37

მემრულებელი: კონსტრუქტორი ა.ცეცლიშვილი

დამკვეთი:
შპს ფონიშალა - 3
ს/ნ 204529448
დირექტორი - ზურაბ ფირცხალაიშვილი ა/ნ 26001000399

პროექტის სახელწოდება:
მრავალბინიანი საცხოვრებელი სახლი (შენობა N1)

ნახაზი: ნახაზი "1 - 1" ღერძზე (რიგელები)

მასშტაბი: 1:20

ფურცელი კ-39

ფურცლები

ჩარჩო "2 - 2" ღერძზე

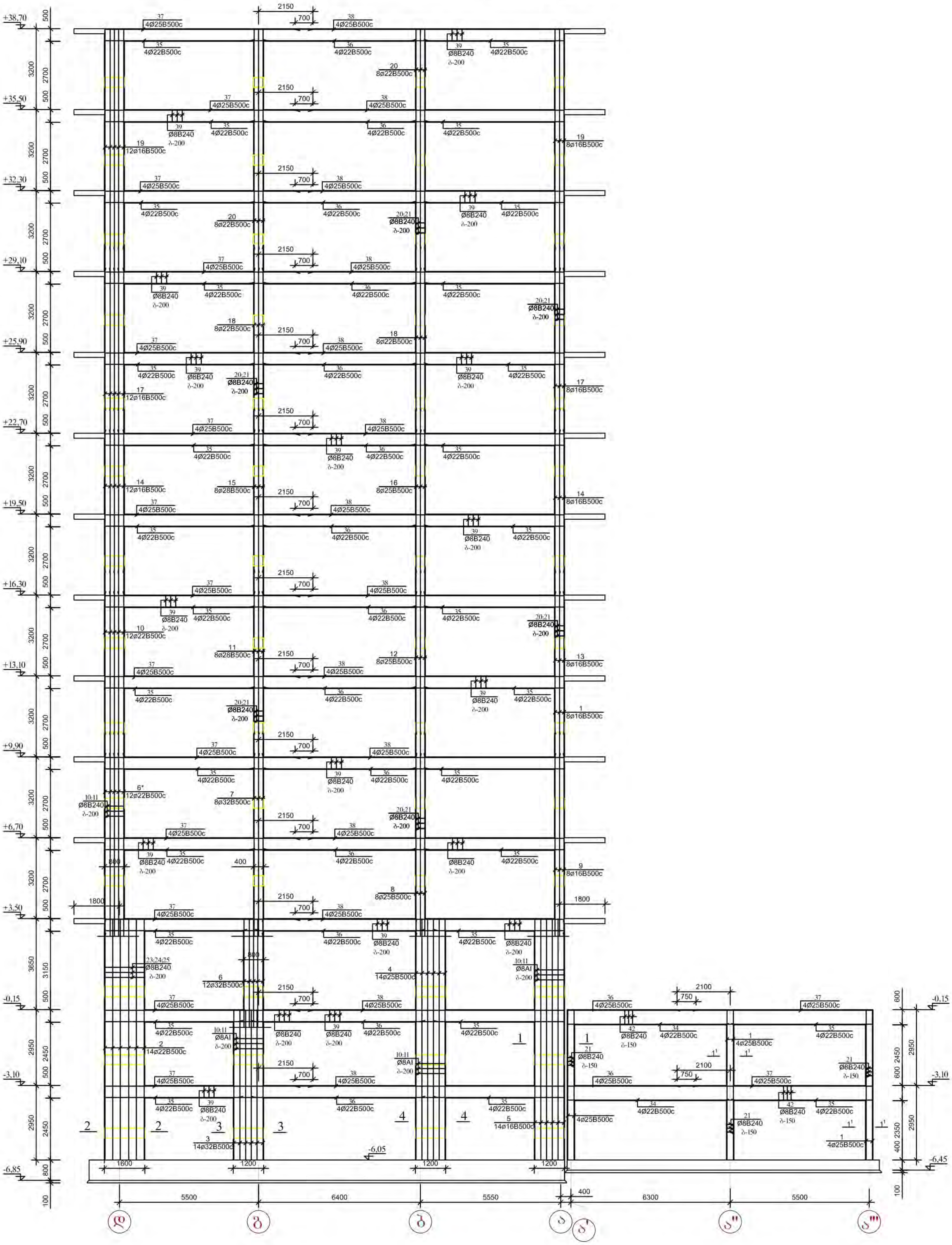

ექსპლიკაცია		პირობითი ნიშნები	შენიშვნები 1. ზომები მოცემულია მილიმეტრებში 2. შენობის არქიტექტურული ნიშნული 0.00 შეესაბამება აბსოლუტურ ნიშნულს 372.00 ფორმატი - A3	მისამართი: ქალაქი თბილისი, ისნის რაიონი, რუსთავის გზატკეცილი 18-2 დამკვეთი: შპს ფონიჭალა - 3 ს/ნ 204529448 დირექტორი - ზურაბ ფირცხალაიშვილი პ/ნ 26001000399	პროექტის ავტორი: ბესიკ ჯაფოშვილი პ/ნ 01013003481 ტელ: 596 37 88 37 შემსრულებელი: კონსტრუქტორი ი.კვეკლიშვილი პროექტის სახელწოდება: მრავალბინიანი საცხოვრებელი სახლი (შენობა №1)	ნახაზი: ჩარჩო "2 - 2" ღერძზე მასშტაბი: 1:100 ფურცელი კ-40 ფურცლები

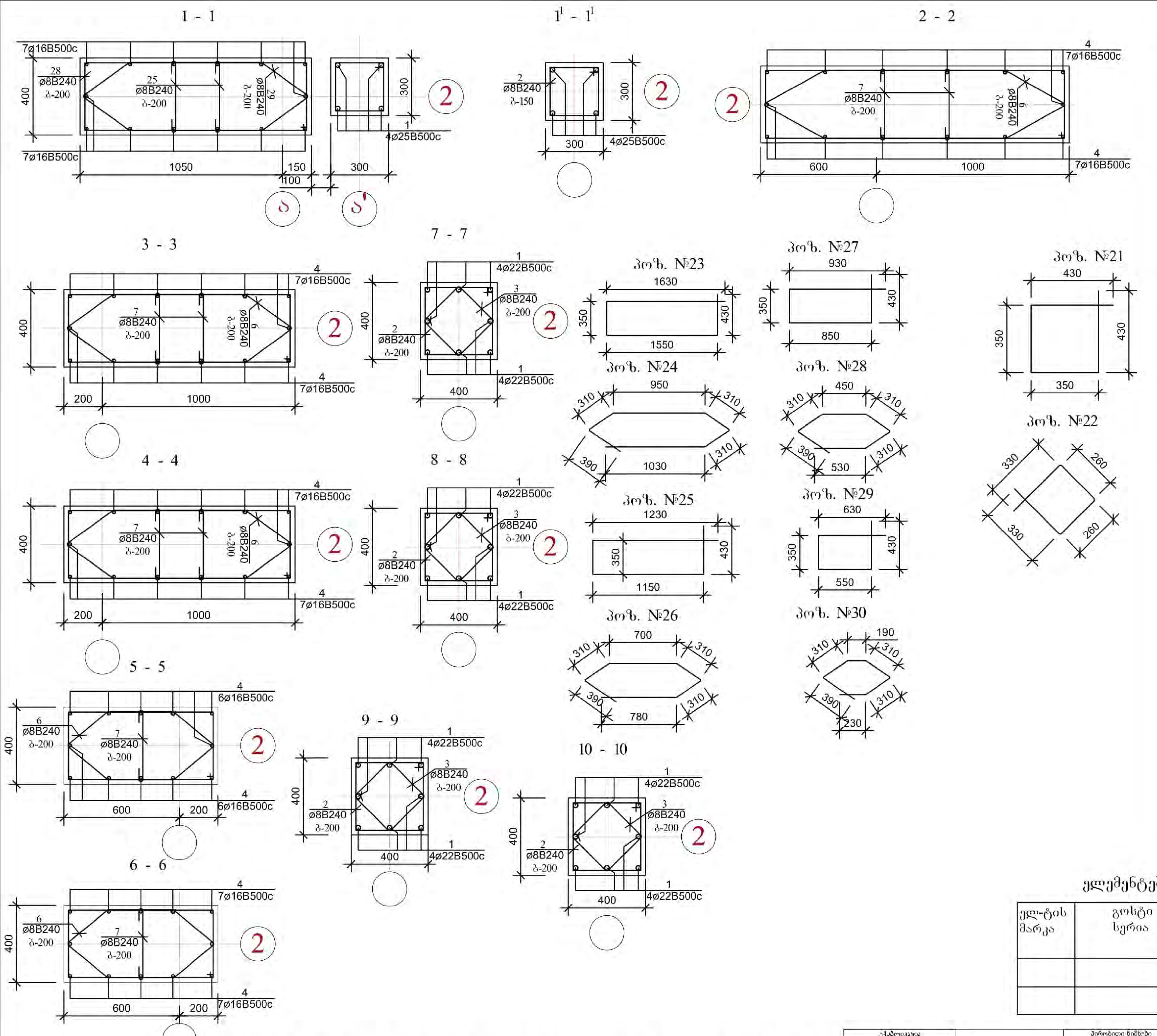

არმატურის ღეროების უწყისი

ელ-ტის მარკა	პოზ. №	ეკვეთი ან ესკიზი	Ø მმ.	სიგრძე მმ	რ-ბა ც	წონა კგ.
კოლონები	1	5900	22B500c	5900	24	425,0
	2	9500	22B500c	9500	14	399,0
	3	5900	32B500c	5900	14	522,0
	4	9500	25B500c	9500	14	513,0
	5	9500	16B500c	9500	14	211,0
	6	4250	32B500c	4250	12	322,0
	6*	8100	22B500c	8100	12	292,0
	7	8100	32B500c	8100	8	409,0
	8	8100	25B500c	8100	8	250,0
	9	8100	16B500c	8100	8	103,0
	10	7400	22B500c	7400	14	311,0
	11	7400	28B500c	7400	8	272,0
	12	7400	25B500c	7400	8	229,0
	13	7400	16B500c	7400	8	94,0
	14	7400	16B500c	7400	20	234,0
	15	7400	28B500c	7400	8	272,0
	16	7400	25B500c	7400	20	571,0
	17	7400	22B500c	7400	16	356,0
	18	7400	16B500c	7400	20	234,0
	19	9550	16B500c	9550	16	242,0
	20	9550	22B500c	9550	16	459,0
	21	იხ. დეტალი	8B240	1550	430	264,0
	22	იხ. დეტალი	8B240	1200	430	204,0
	23	იხ. დეტალი	8B240	2750	40	44,0
	24	იხ. დეტალი	8B240	2700	40	43,0
	25	იხ. დეტალი	8B240	1550	380	233,0
	26	იხ. დეტალი	8B240	4000	30	48,0
	27	იხ. დეტალი	8B240	3300	30	40,0
	28	იხ. დეტალი	8B240	3150	190	237,0
	29	იხ. დეტალი	8B240	2800	190	211,0
	30	იხ. დეტალი	8B240	2600	340	350,0

ელემენტების სპეციფიკაცია სამონტაჟო სქემაზე

ელ-ტის მარკა	გოსტი ან სერია	დასახელება	რ-დ. ც	წონა კგ.	შენიშვნა
	მონოლითური	კოლონები			
		ბეტონი B-25	51,30 კბ.მ		

1.წინამდებარე ფურცელი განიხილეთ კარკასის დეტალებთან, გადახურვის ელემენტების განლაგების და არქიტექტურულ ნახაზებთან ერთად.
2.მონოლითური კონსტრუქციების ბეტონირებისას ხელის ვიბრატორის გამოყენება აუცილებელია.
3.მონოლითური ჩარჩოს ელემენტების ბეტონირება მოხდეს გადახურვის ელემენტებთან ერთად უწყვეტად ერთი დღის განმავლობაში, გადახურვის დონეზე.
4.მასალების ხარჯის უწყისებში ხარჯი მოცემულია ერთი ჩარჩოსათვის.

ექსპლიკაცია		პირობითი ნიშნები	შენიშვნები	მისამართი:	პროექტის ავტორი:	ნახაზი:
			1. ზომები მოცემულია მილიმეტრებში 2.შენობის არქიტექტურული ნიშნული 0.00 შეესაბამება აბსოლუტურ ნიშნულს 372.00	ქალაქი თბილისი, ისნის რაიონი, რუსთავის გზატკეცილი 18-2	ბესიკ ჯაფოშვილი პ/ნ 01013003481 ტელ: 596 37 88 37 [redacted] შემსრულებელი: კონსტრუქტორი იაკვლიშვილი	ჩარჩო "2 - 2" ღერძზე (კოლონები) მასშტაბი: 1:20
			ფორმატი - A3	დამკვეთი: შპს ფონიჭალა - 3 ს/ნ 204529448 დირექტორი - ზურაბ ფირცხალაიშვილი პ/ნ 26001000399	პროექტის სახელწოდება: მრავალბინიანი საცხოვრებელი სახლი (შენობა №1)	ფურცელი კ-41 ფურცლები

10 - 10

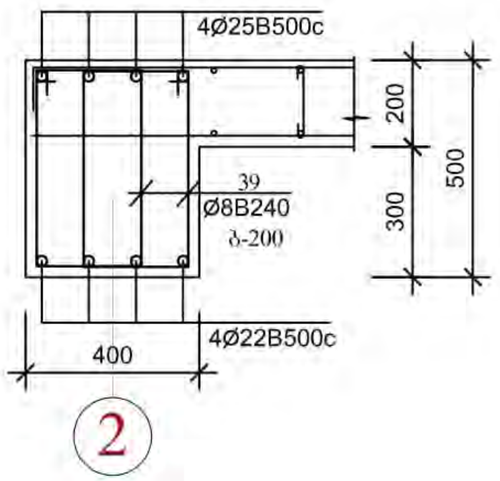

13 - 13

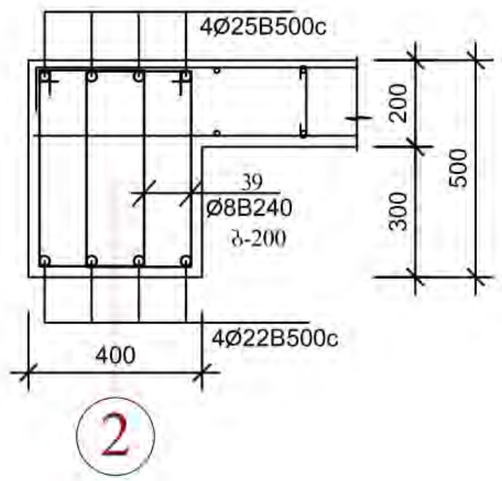

11 - 11

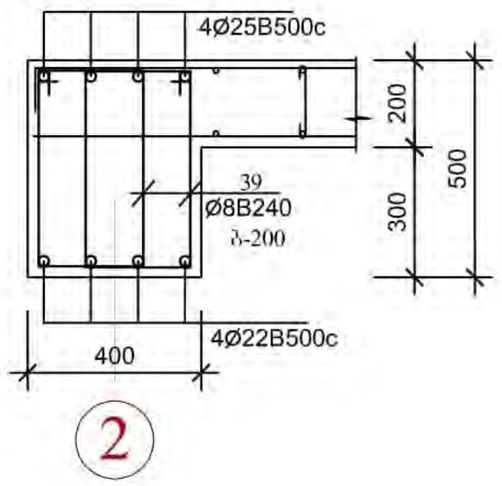

14 - 14

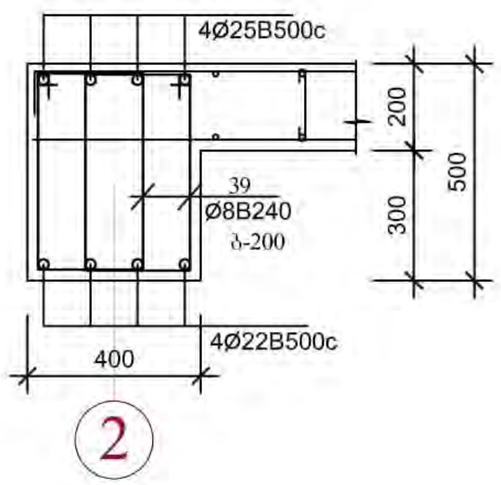

12 - 12

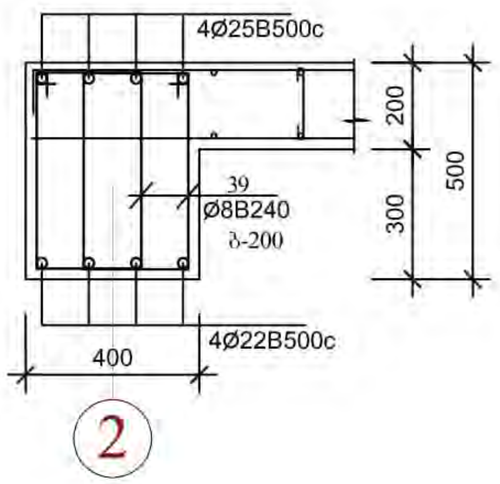

არმატურის ღეროების უწყისი

ელ-ტის მარკა	პოზ. №	კვეთი ან ესკიზი	∅ მმ.	სიგრძე მმ	რ-ბა ც	წონა კგ.
რიგელები	31	5900	22B500c	5900	8	142,0
	32	7600	22B500c	7600	8	183,0
	33	350 7700	25B500c	8150	8	252,0
	34	5800 350	25B500c	6250	8	193,0
	35	5950	22B500c	5950	112	2000,0
	36	7900	22B500c	7900	56	1328,0
	37	350 8200	25B500c	8650	56	1867,0
	38	10600 350	25B500c	11050	56	2385,0
	39	250 450	8B240	1550	3640	2229,0

ელემენტების სპეციფიკაცია სამონტაჟო სქემაზე

ელ-ტის მარკა	გოსტი ან სერია	დასახელება	რ-დ. ც	წონა კგ.	შენიშვნა
	მონოლითური	რიგელები			
		ბეტონი B-25	55,96 კბ.მ		

ექსპლიკაცია		პირობითი ნიშნები	შენიშვნები	მისამართი:	პროექტის ავტორი:	ნახაზი:
			1. ზომები მოცემულია მილიმეტრებში 2.შენობის არქიტექტურული ნიშნული 0.00 შეესაბამება აბსოლუტურ ნიშნულს 372.00	ქალაქი თბილისი, ისნის რაიონი, რუსთავის გზატკეცილი 18-2	ბესიკ ჯაფარიძე პ/ნ 01013003481 ტელ: 596 37 88 37	ცვლილებული (როგორც არის)
					მემონტაჟებელი: კონსტრუქციის ინსტალაციით	მასშტაბი: 1:20
			ფორმატი - A3	დამკვეთი: შპს ფონიჭალა - 3 ს/ნ 204529448 დირექტორი - ზურაბ ფირცხალაიშვილი პ/ნ 26001000399	პროექტის სახელწოდება: მრავალბინიანი საცხოვრებელი სახლი (შენობა №1)	ფურცელი 3-42 ფურცლები

ჩარჩო "3 - 3" ღერძზე

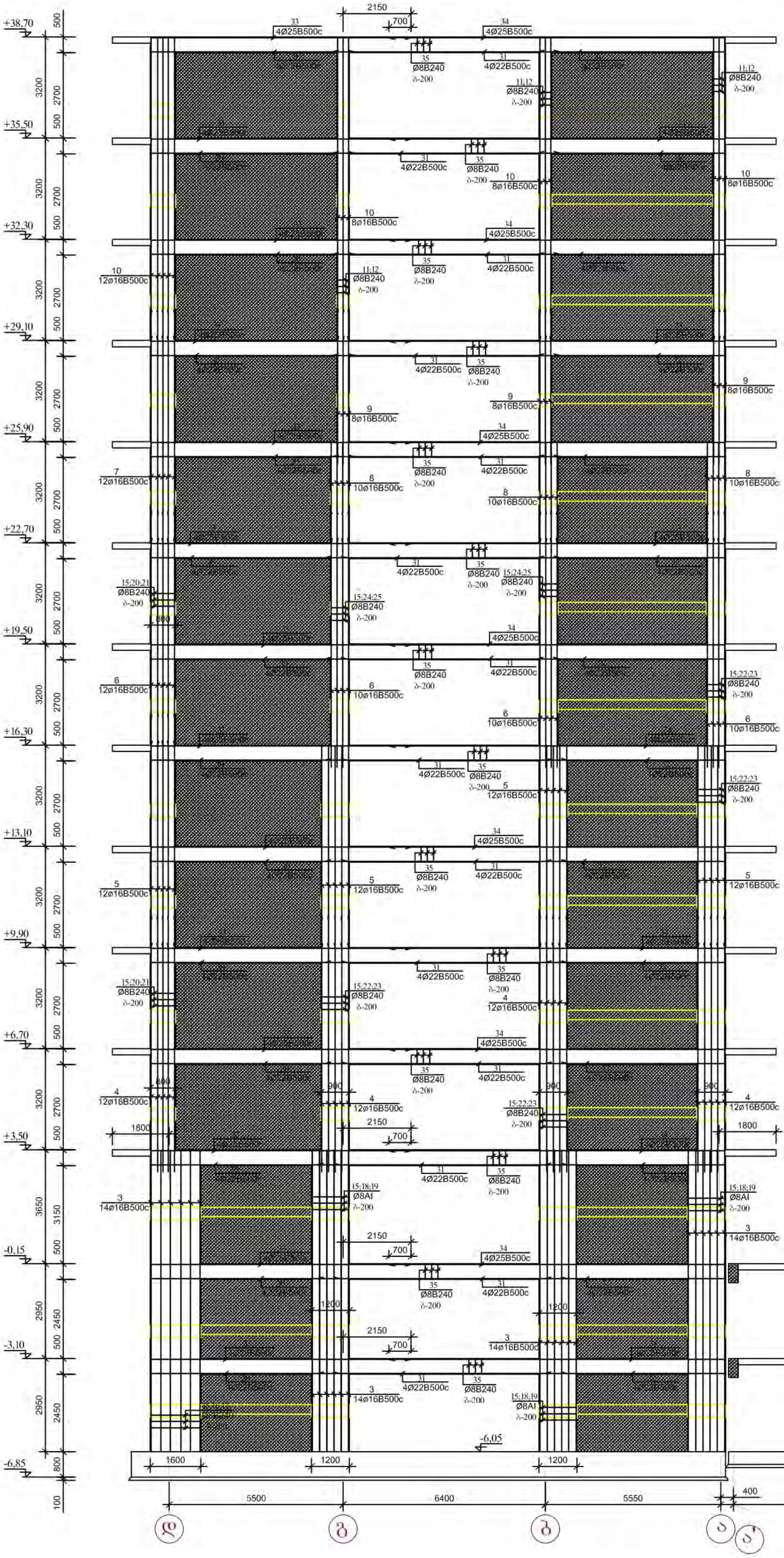

ექსპლიკაცია		პირობითი ნიშნები	შენიშვნები	მისამართი:	პროექტის ავტორი:	ნახაზი:	
			1. ზომები მოცემულია მილიმეტრებში 2. შენობის არქიტექტურული ნიშნული 0.00 შეესაბამება აბსოლუტურ ნიშნულს 372.00	ქალაქი თბილისი, ისნის რაიონი, რუსთავის გზატკეცილი 18-2	ბესიკ ჯაფოშვილი პ/ნ 01013003481 ტელ: 596 37 88 37	ჩარჩო "3 - 3" ღერძზე	
					შემსრულებელი: კონსტრუქტორი ი.ჯაფოშვილი	მასშტაბი: 1:100	
			ფორმატი - A3	დამკვეთი: შპს ფონიჭალა - 3 ს/ნ 204529448 დირექტორი - ზურაბ ფირცხალაიშვილი პ/ნ 26001000399	პროექტის სახელწოდება: მრავალბინიანი საცხოვრებელი სახლი (შენობა №1)	ფურცელი კ-43	
						ფურცლები	

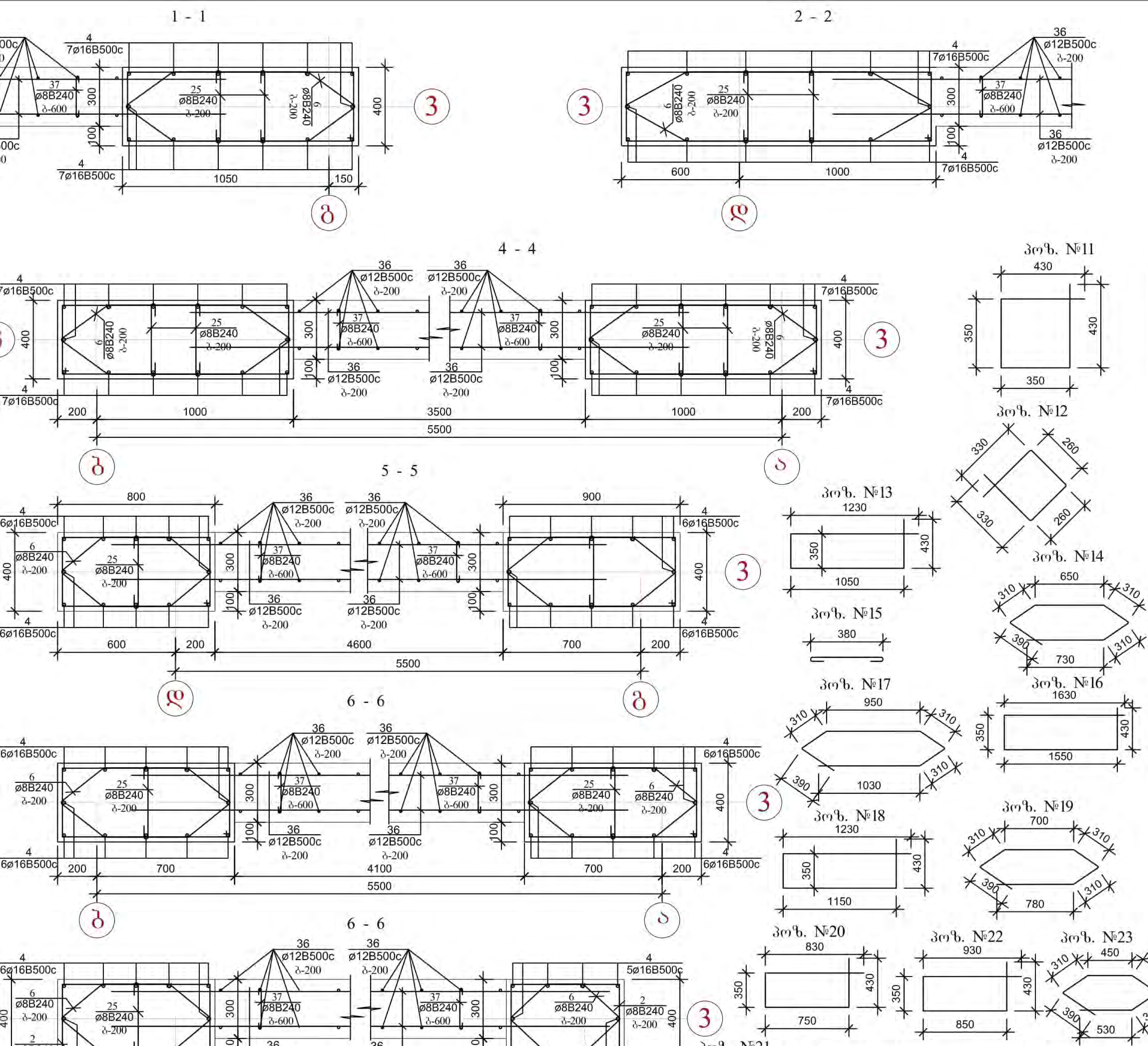

არმატურის ღეროების უწყისი

ელ-ტის მარკა	პოზ. №	ეკვთი ან ესკიზი	∅ მმ.	სიგრძე მმ	რ-ბა ც	წონა კგ.
კოლონები	1	5900	22B500c	5900	16	284,0
	2	5900	16B500c	5900	14	131,0
	3	9500	16B500c	9500	56	841,0
	4	8100	16B500c	8100	48	615,0
	5	6350	16B500c	6350	48	482,0
	6	7400	16B500c	7400	32	375,0
	7	7400	16B500c	7400	12	141,0
	8	3150	16B500c	3150	30	150,0
	9	4900	16B500c	4900	24	186,0
	10	9550	16B500c	9550	36	544,0
	11	იხ. დეტალი	8B240	1550	340	209,0
	12	იხ. დეტალი	8B240	1200	340	162,0
	13	იხ. დეტალი	8B240	2950	36	42,0
	14	იხ. დეტალი	8B240	2700	36	39,0
	15	იხ. დეტალი	8B240	500	320	64,0
	16	იხ. დეტალი	8B240	4000	60	95,0
	17	იხ. დეტალი	8B240	3300	60	79,0
	18	იხ. დეტალი	8B240	3150	180	224,0
	19	იხ. დეტალი	8B240	2800	180	200,0
	20	იხ. დეტალი	8B240	2350	230	214,0
	21	იხ. დეტალი	8B240	2100	230	191,0
	22	იხ. დეტალი	8B240	2600	250	257,0
	23	იხ. დეტალი	8B240	2300	250	228,0
	24	იხ. დეტალი	8B240	2000	180	143,0
	25	იხ. დეტალი	8B240	1750	180	125,0

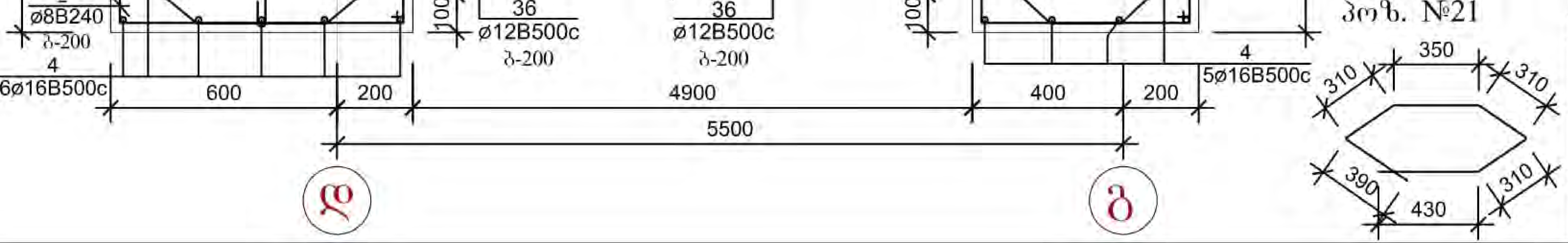

ექსპლიკაცია

პირობითი ნიშნები

შენიშვნები

1. ზომები მოცემულია მილიმეტრებში
2. შენობის არქიტექტურული ნიშნული 0.00 შეესაბამება აბსოლუტურ ნიშნულს 372.00

ფორმატი - A3

მისამართი: ქალაქი თბილისი, ისნის რაიონი, რუსთავის გზატკეცილი 18-2

დამკვეთი: შპს ფონიჭალა - 3 ს/ნ 204529448 დირექტორი - ზურაბ ფირცხალაიშვილი პ/ნ 26001000399

პროექტის ავტორი: ბესიკ ჯაფოშვილი პ/ნ 01013003481 ტელ: 596 37 88 37

შემსრულებელი: კონსტრუქტორი ინჟინერი

პროექტის სახელწოდება: მრავალბინიანი საცხოვრებელი სახლი (შენობა №1)

ნახაზი: ჭრილი "3 - 3" ღეროები (კოლონები)

მასშტაბი: 1:20

ფურცელი: კ-44

ფურცლები

7 - 7

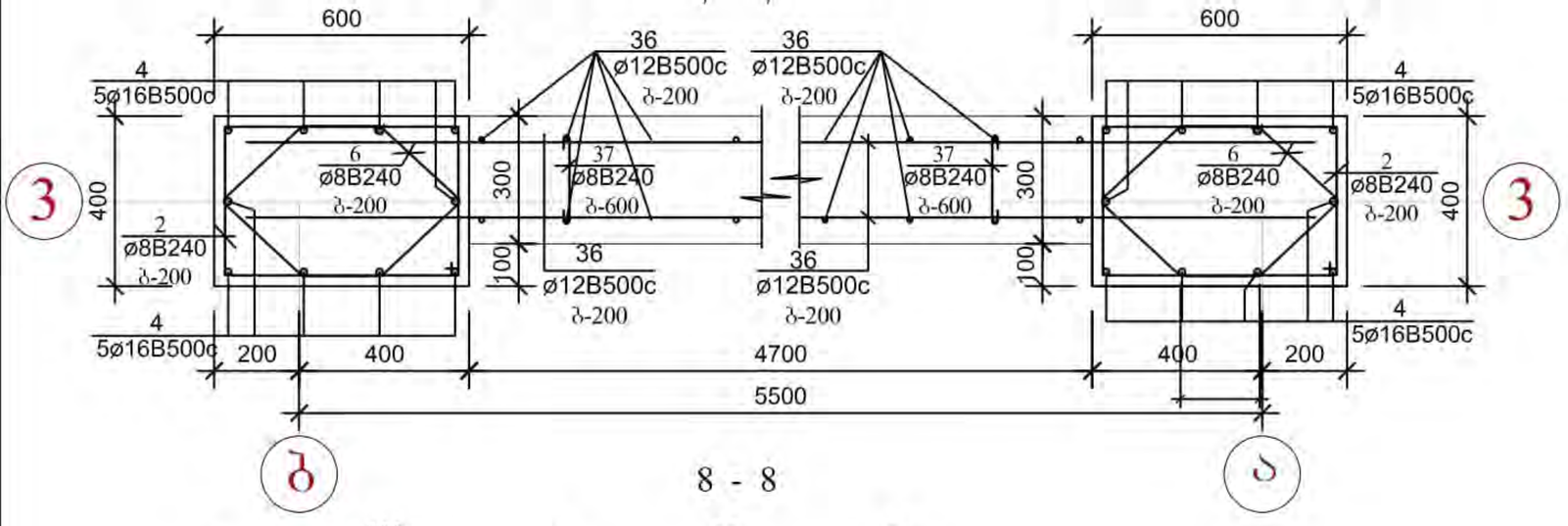

8 - 8

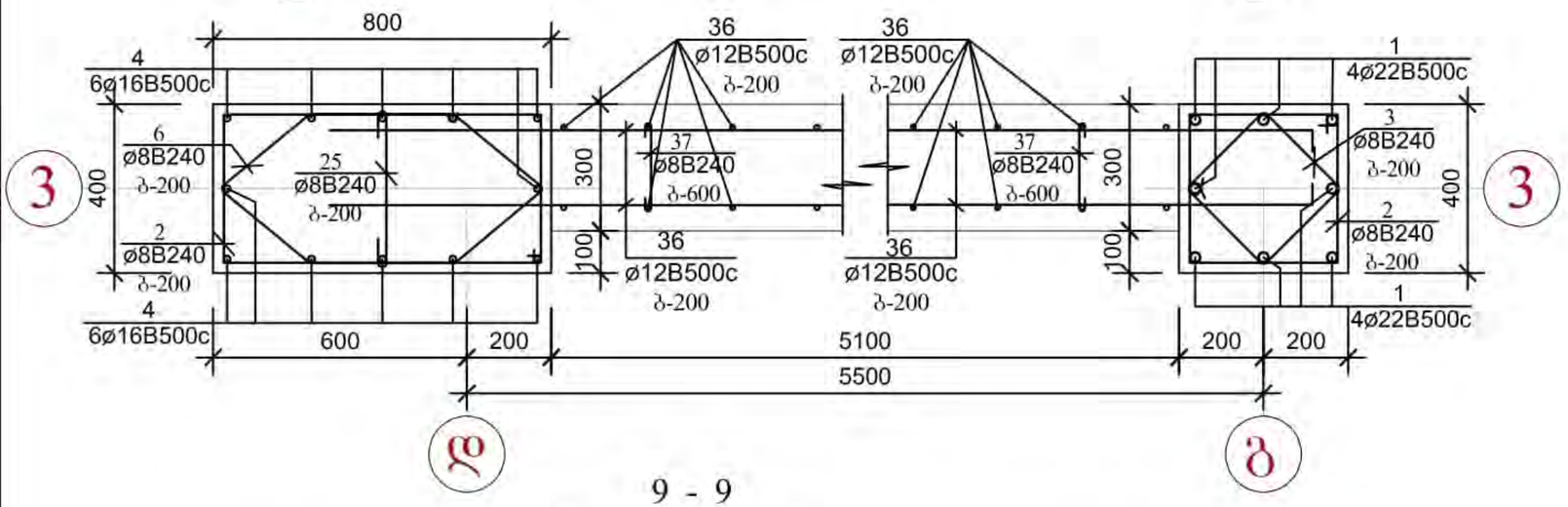

9 - 9

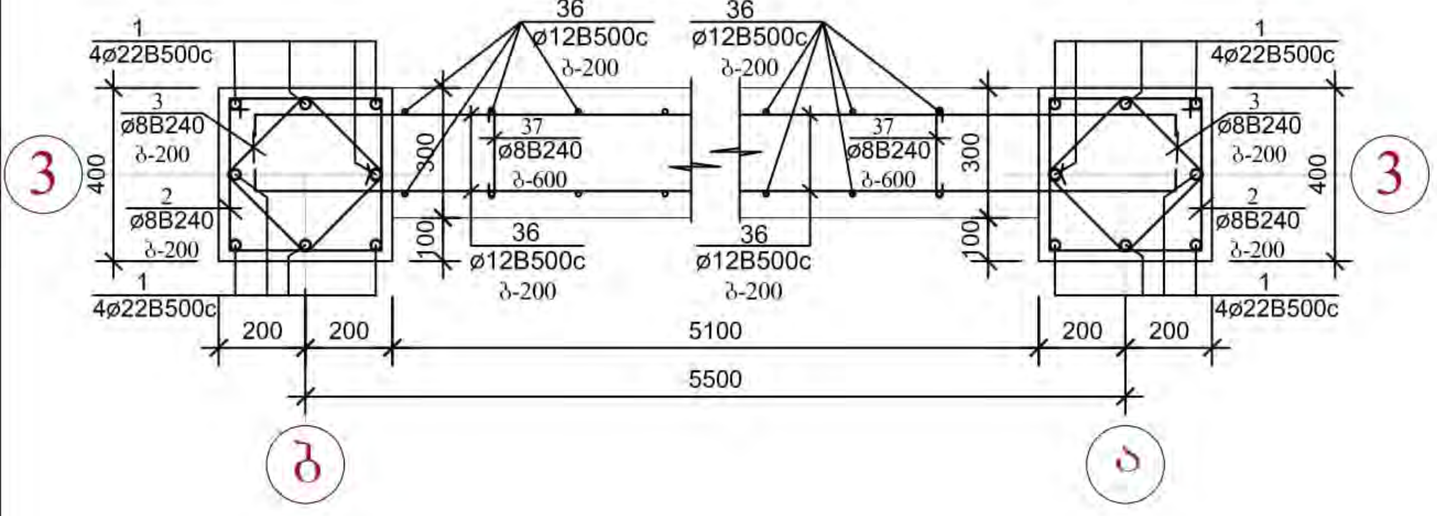

10 - 10

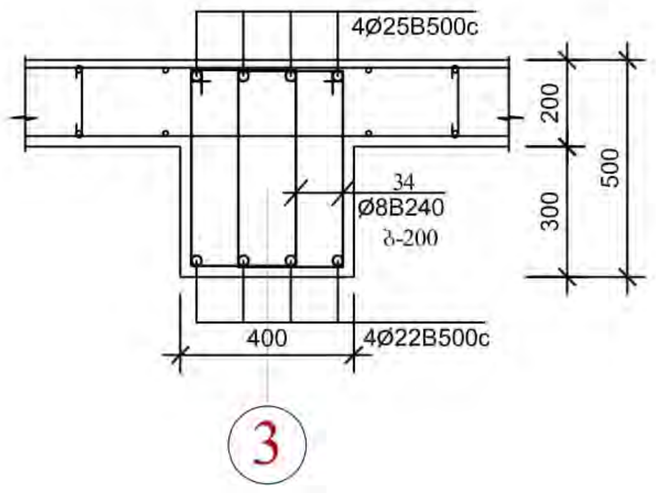

11 - 11

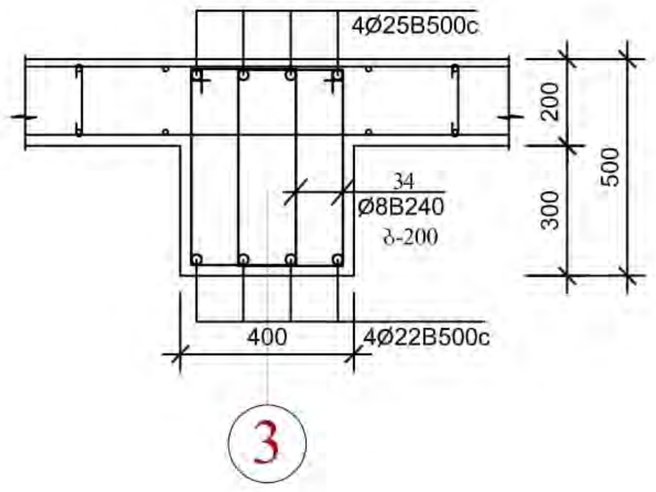

არმატურის დეროების უწყისი

ელ-ტის მარკა	პოზ. №	კვეთი ან ესკიზი	∅ მმ.	სიგრძე მმ	რ-ბა ც	წონა კგ.
რიგელები	26	5900	22B500c	5900	8	142,0
	27	7600	22B500c	7600	8	183,0
	28	350 7700	25B500c	8150	8	252,0
	29	5800 350	25B500c	6250	8	193,0
	30	5950	22B500c	5950	112	2000,0
	31	7900	22B500c	7900	56	1328,0
	32	350 8200	25B500c	8650	56	1867,0
	33	10600 350	25B500c	11050	56	2385,0
	34	250 450	8B240	1550	3640	2229,0
დიაფრაგმები	36	დაიჭრას ადგილზე	12B500c	8500 000	—	7548,0
	37	250	8B240	400	1200	190,0

12 - 12

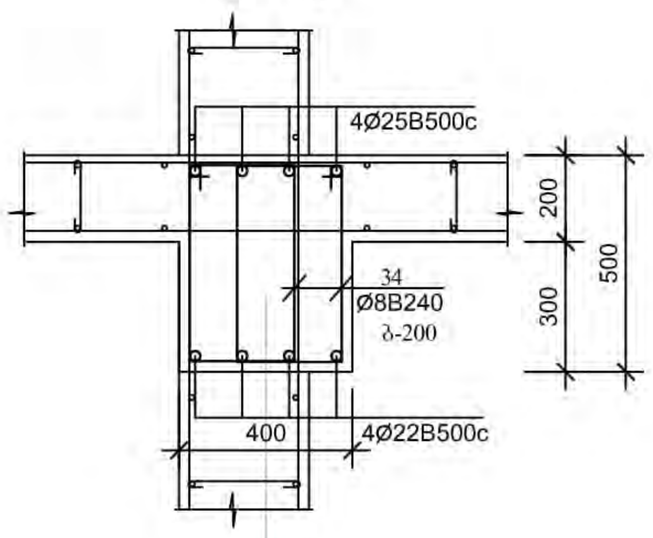

13 - 13

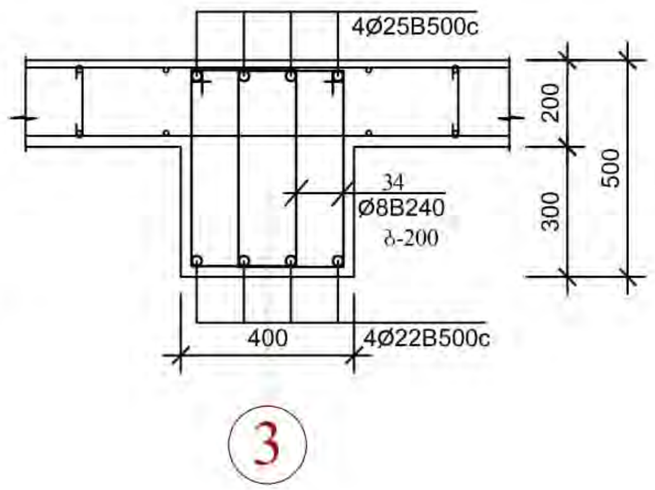

14 - 14

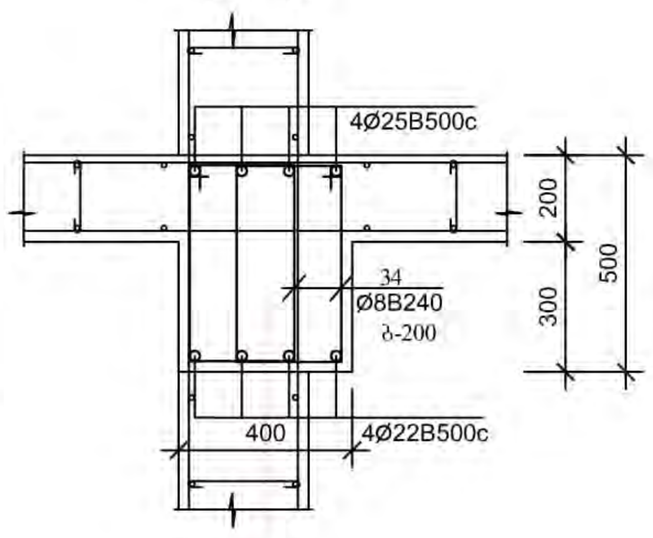

ელემენტების სპეციფიკაცია სამონტაჟო სქემაზე

ელ-ტის მარკა	გოსტი ან სერია	დასახელება	რ-დ. ც	წონა კგ.	შენიშვნა
	მონოლითური	კოლონები			
		ბეტონი B-25	44,83კბ.მ		
	მონოლითური	კედლები			
		ბეტონი B-25	120,00კბ.მ		
	მონოლითური	რიგელები			
		ბეტონი B-25	51,00კბ.მ		

1.წინამდებარე ფურცელი განიხილეთ კარკასის დეტალებთან, გადახურვის ელემენტების განლაგების და არქიტექტურულ ნახაზებთან ერთად.
2.მონოლითური კონსტრუქციების ბეტონირებისას ხელის ვიბრატორის გამოყენება აუცილებელია.
3.მონოლითური ჩარჩოს ელემენტების ბეტონირება მოხდეს გადახურვის ელემენტებთან ერთად უწყვეტად ერთი დღის განმავლობაში, გადახურვის დონეზე.
4.მასალების ხარჯის უწყისებში ხარჯი მოცემულია ერთი ჩარჩოსათვის.

ექსპლიკაცია		პირობითი ნიშნები	მენიშვნები	მისამართი:	პროექტის ავტორი:	ნახაზი:
			1. ზომები მოცემულია მილიმეტრებში 2.მენობის არქიტექტურული ნიშნული 0.00 შეესაბამება აბსოლუტურ ნიშნულს 372.00	ქალაქი თბილისი, ისნის რაიონი, რუსთაველის გზატკეცილი 18-2	ბესიკ ჯაფარიძე პ/ნ 01013003481 ტელ: 596 37 88 37	ჩარჩო "3 - 3" ღერძზე (კოლონები-2)
					შემსრულებელი: კონსტრუქციის ოპტიმიზაცია	მასშტაბი: 1:20
				დამკვეთი: შპს ფონდალა - 3 ს/ნ 204529448 დირექტორი - ზურაბ ფირცხალაიშვილი პ/ნ 26001000399	პროექტის სახელწოდება: მრავალბინიანი საცხოვრებელი სახლი (შენობა N1)	ფურცელი 3-45
			ფორმატი - A3			ფურცლები

ჩარჩო "4 - 4" ღერძზე

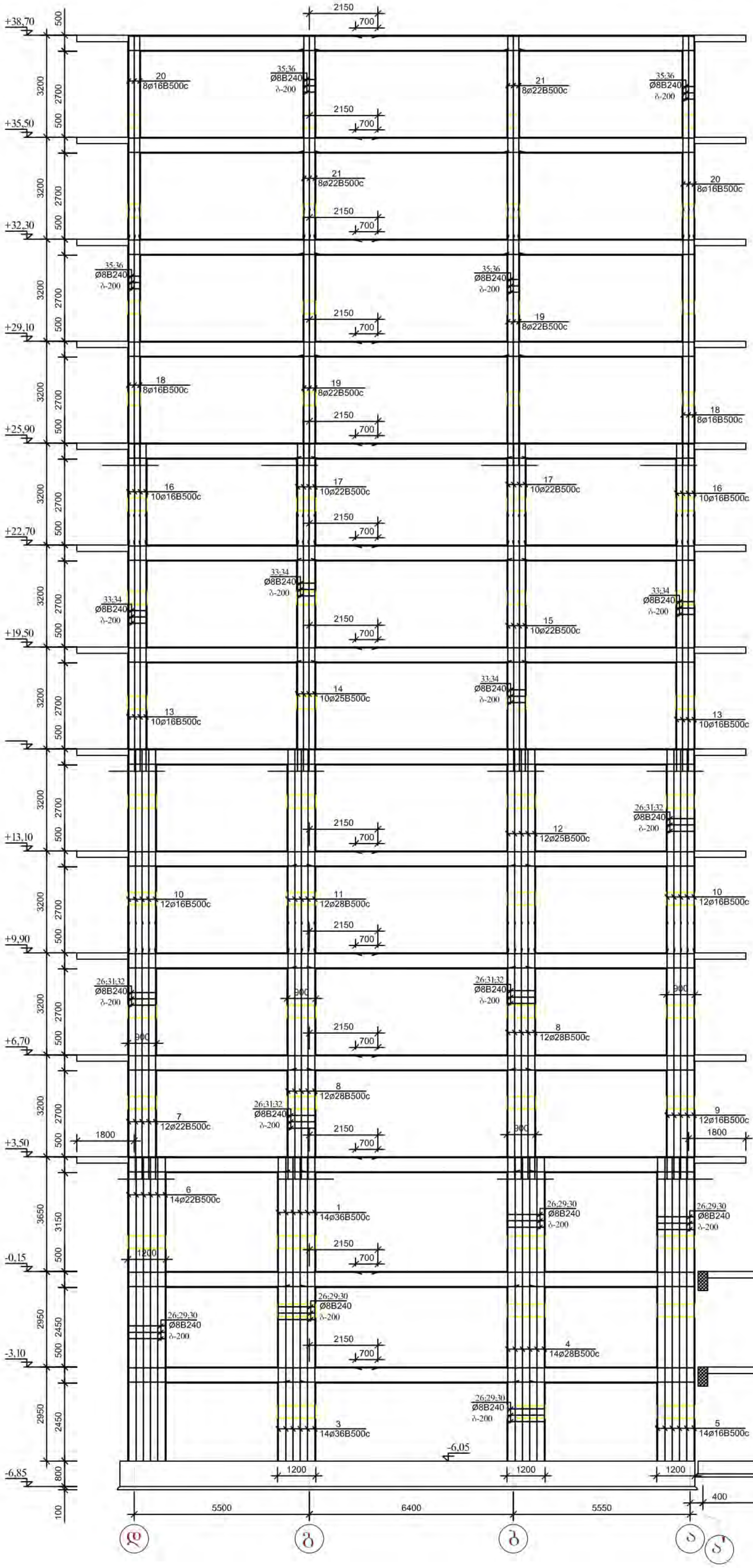

ექსპლიკაცია		პირობითი ნიშნები	შენიშვნები	მისამართი:	პროექტის ავტორი:	ნახაზი:	
			1. ზომები მოცემულია მილიმეტრებში 2. შენობის არქიტექტურული ნიშნული 0.00 შეესაბამება აბსოლუტურ ნიშნულს 372.00	ქალაქი თბილისი, ისნის რაიონი, რუსთავის გზატკეცილი 18-2	ბესიკ ჯაფოშვილი პ/ნ 01013003481 ტელ: 596 37 88 37	ჩარჩო "4 - 4" ღერძზე	
					შემსრულებელი: კონსტრუქტორი ი.ჯაჯანიშვილი	მასშტაბი: 1:100	
				დამკვეთი: შპს ფონიჭალა - 3 ს/ნ 204529448 დირექტორი - ზურაბ ფირცხალაიშვილი პ/ნ 26001000399	პროექტის სახელწოდება: მრავალბინიანი საცხოვრებელი სახლი (შენობა №1)	ფურცელი	კ-46
			ფორმატი - A3			ფურცლები	

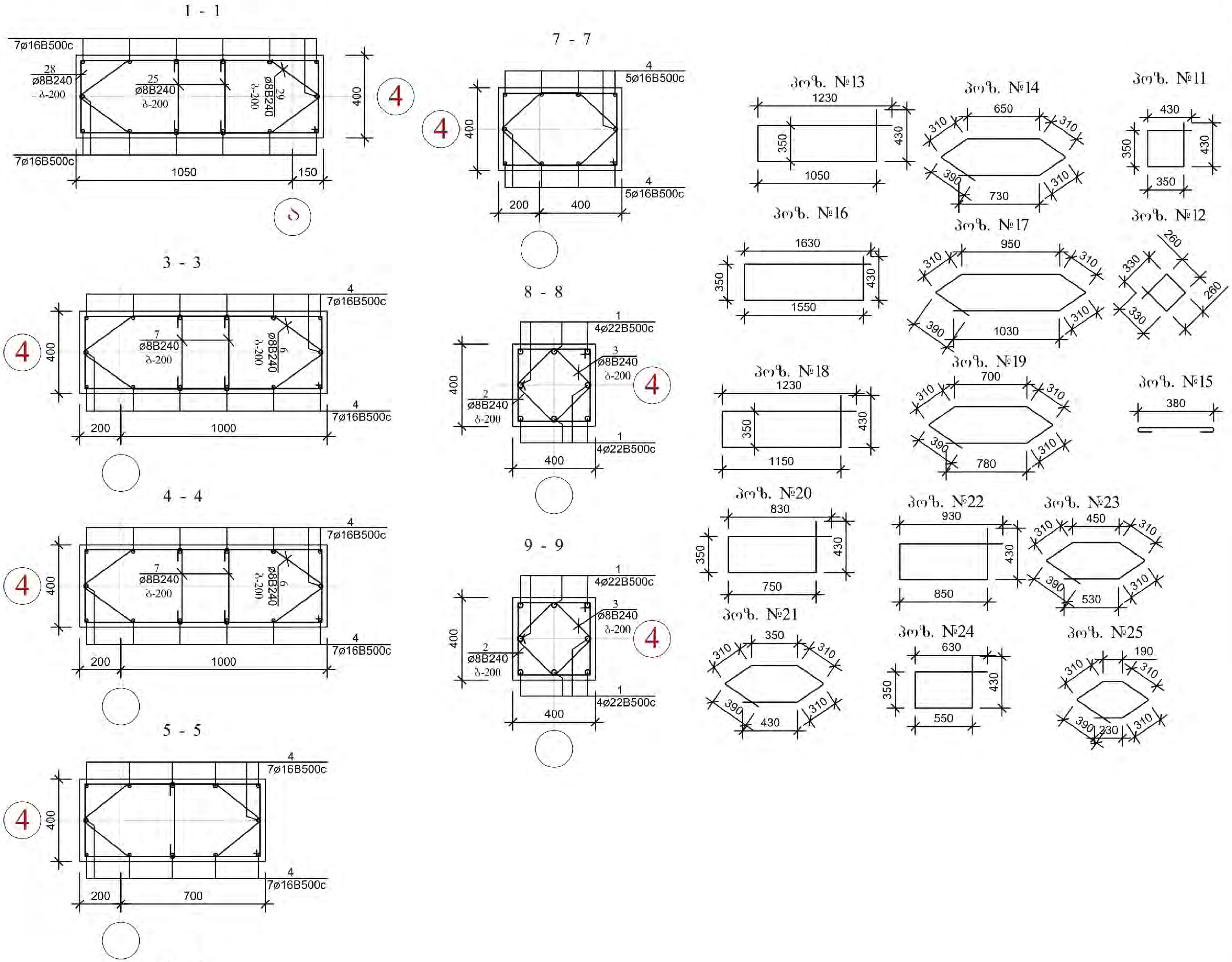

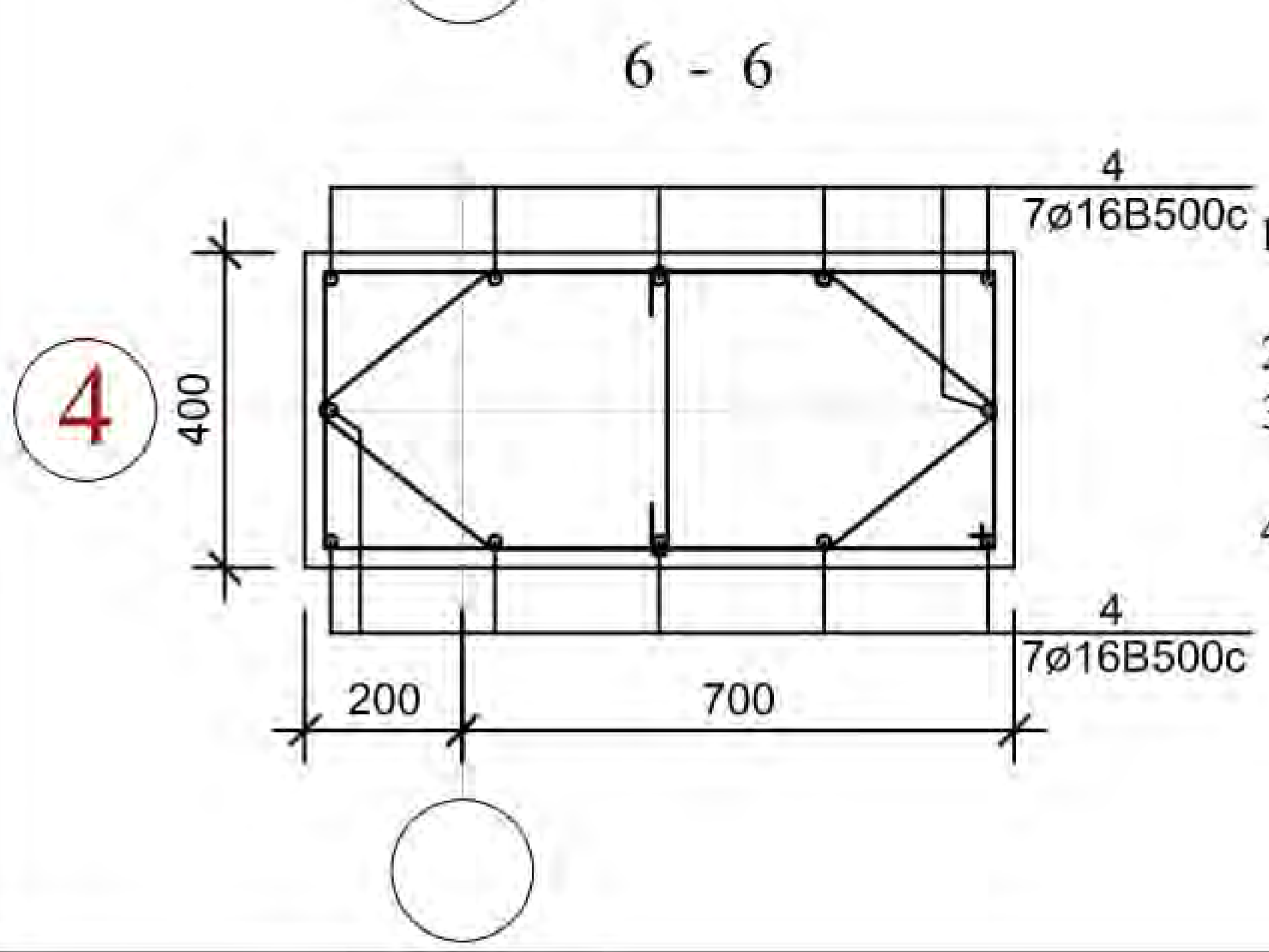

1.წინამდებარე ფურცელი განიხილეთ კარკასის დეტალებთან, გადახურვის ელემენტების განლაგების და არქიტექტურულ ნახაზებთან ერთად.
2.მონოლითური კონსტრუქციების ბეტონირებისას ხელის ვიბრატორის გამოყენება აუცილებელია.
3.მონოლითური ჩარჩოს ელემენტების ბეტონირება მოხდეს გადახურვის ელემენტებთან ერთად უწყვეტად ერთი დღის განმავლობაში, გადახურვის დონეზე.
4.მასალების ხარჯის უწყისებში ხარჯი მოცემულია ერთი ჩარჩოსათვის.

არმატურის ღეროების უწყისი

ელ-ტის მარკა	პოზ. №	კვეთი ან ესკიზი	Ø მმ.	სიგრძე მმ	რ-ბა ც	წონა კგ.
კოლონები	1	5900	22B500c	5900	20	284,0
	2	5900	22B500c	5900	14	131,0
	3	9500	36B500c	9500	14	841,0
	4	8100	28B500c	8100	14	615,0
	5	9500	16B500c	9500	14	482,0
	6	4250	22B500c	4250	14	375,0
	7	8100	22B500c	8100	12	141,0
	8	8100	28B500c	8100	24	150,0
	9	8100	16B500c	8100	12	186,0
	10	6350	16B500c	6350	24	544,0
	11	6350	28B500c	6350	12	284,0
	12	9350	25B500c	9350	12	131,0
	13	8100	16B500c	8100	20	841,0
	14	8100	25B500c	8100	10	615,0
	15	8100	22B500c	8100	10	482,0
	16	3150	16B500c	3150	20	375,0
	17	3150	22B500c	3150	20	141,0
	18	8100	16B500c	8100	16	150,0
	19	8100	22B500c	8100	16	186,0
	20	6350	16B500c	6350	16	544,0
	21	6350	16B500c	6350	16	544,0
	22	იხ. დეტალი	8B240	1550	340	209,0
	23	იხ. დეტალი	8B240	1200	340	162,0
	24	იხ. დეტალი	8B240	2950	36	42,0
	25	იხ. დეტალი	8B240	2700	36	39,0
	26	იხ. დეტალი	8B240	500	320	64,0
	27	იხ. დეტალი	8B240	4000	60	95,0
	28	იხ. დეტალი	8B240	3300	60	79,0
	29	იხ. დეტალი	8B240	3150	180	224,0
	30	იხ. დეტალი	8B240	2800	180	200,0
	31	იხ. დეტალი	8B240	2350	230	214,0
	32	იხ. დეტალი	8B240	2100	230	191,0
	33	იხ. დეტალი	8B240	2600	250	257,0
	34	იხ. დეტალი	8B240	2300	250	228,0
	35	იხ. დეტალი	8B240	2000	180	143,0
	36	იხ. დეტალი	8B240	1750	180	125,0

ექსპლიკაცია		პირობითი ნიშნები	შენიშვნები	მისამართი:	პროექტის ავტორი:	ნახაზი:
			1. ზომები მოცემულია მილიმეტრებში 2. შენობის არქიტექტურული ნიშნული 0.00 შეესაბამება აბსოლუტურ ნიშნულს 372.00	ქალაქი თბილისი, ისნის რაიონი, რუსთავის გზატკეცილი 18-2	ბესიკ ჯაფოშვილი პ/ნ 01013003481 ტელ: 596 37 88 37 [redacted]	ჩარჩო "4 - 4" დეტალი (კოლონები)
			ფორმატი - A3	დამკვეთი: შპს ფონიჭალა - 3 ს/ნ 204529448 დირექტორი - ზურაბ ფირცხალაიშვილი პ/ნ 26001000399	შემსრულებელი: [illegible] პროექტის სახელწოდება: მრავალბინიანი საცხოვრებელი სახლი (შენობა №1)	მასშტაბი: 1:20 ფურცელი კ-47 ფურცლები

10 - 10

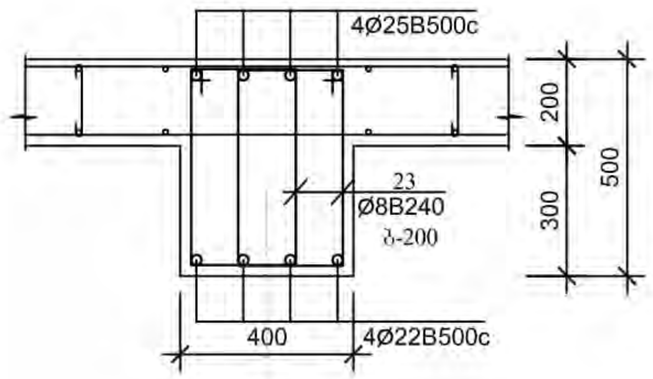

4

11 - 11

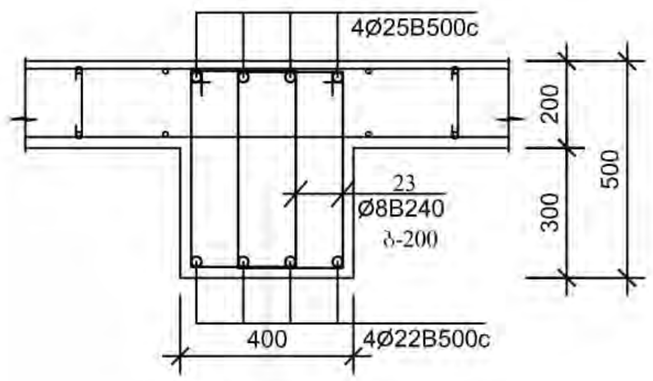

4

12 - 12

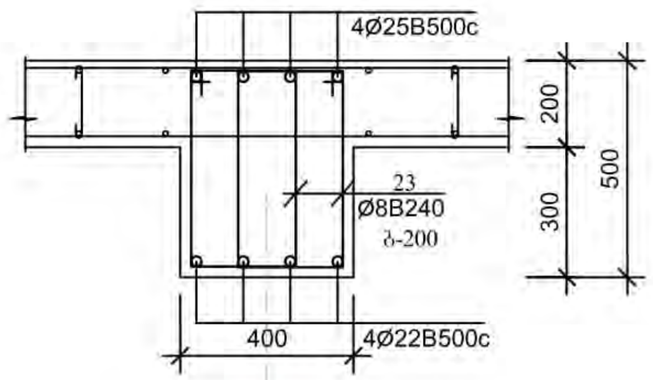

4

13 - 13

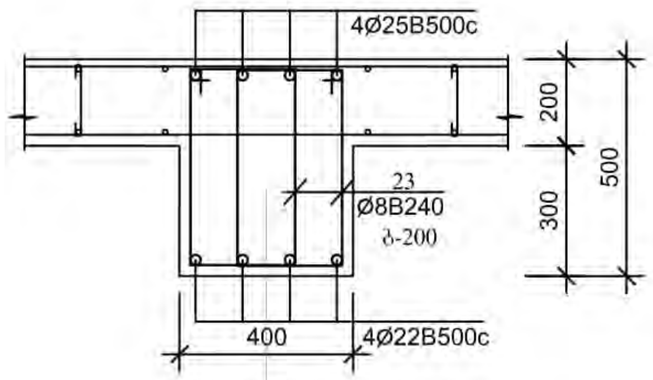

4

14 - 14

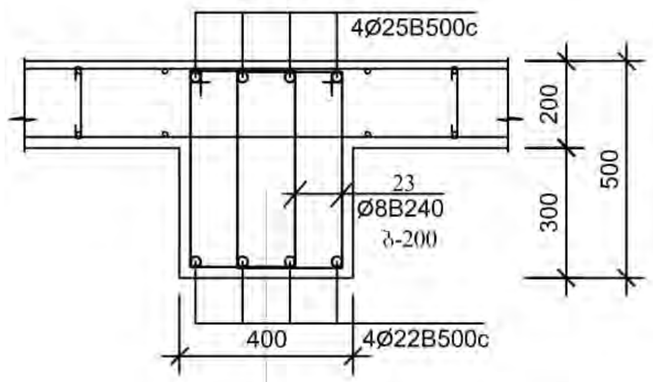

4

ელემენტების სპეციფიკაცია სამონტაჟო სქემაზე

ელ-ტის მარკა	გოსტი ან სერია	დასახელება	რ-დ. ც	წონა კგ.	შენიშვნა
	მონოლითური	რიგელები			
		ბეტონი B-25	51.00კბ.მ		

არმატურის ღეროების უწყისი

ელ-ტის მარკა	პოზ. №	კვეთი ან ესკიზი	∅ მმ.	სიგრძე მმ	რ-ბა ც	წონა კგ.
რიგელები	31	5900	22B500c	5900	8	142,0
	32	7600	22B500c	7600	8	183,0
	33	350 7700	25B500c	8150	8	252,0
	34	5800 350	25B500c	6250	8	193,0
	35	5950	22B500c	5950	112	2000,0
	36	7900	22B500c	7900	56	1328,0
	37	350 8200	25B500c	8650	56	1867,0
	38	10600 350	25B500c	11050	56	2385,0
	39	250 450	8B240	1550	3640	2229,0

ელემენტების სპეციფიკაცია სამონტაჟო სქემაზე

ელ-ტის მარკა	გოსტი ან სერია	დასახელება	რ-დ. ც	წონა კგ.	შენიშვნა
		მონოლითური კოლონები			
		ბეტონი B-25	51,30 კბ.მ		
		მონოლითური რიგელები			
		ბეტონი B-25	55,96 კბ.მ		

ექსპლიკაცია		პირობითი ნიშნები	შენიშვნები 1. ზომები მოცემულია მილიმეტრებში 2.შენობის არქიტექტურული ნიშნული 0.00 შეესაბამება აბსოლუტურ ნიშნულს 372.00	მისამართი: ქალაქი თბილისი, ისნის რაიონი, რუსთაველის გზატკეცილი 18-2	პროექტის ავტორი: ბესიკ ჯაფოშვილი პ/ნ 01013003481 ტელ: 596 37 88 37
					მემსრულებელი: კონსტრუქტორი
				დამკვეთი: შპს ფონიჯალა - 3 ს/ნ 204529448 დირექტორი - ზურაბ ფირცხალაიშვილი პ/ნ 26001000399	პროექტის სახელწოდება: მრავალბინიანი საცხოვრებელი სახლი (შენობა N1)
			ფორმატი - A3		

ნახაზი: ჩარჩო "4 - 4" დერეფნე (რიგელები)

მასშტაბი: 1:20

ფურცელი 3-48

ფურცლები

ჩარჩო "5 - 5" ღერძზე

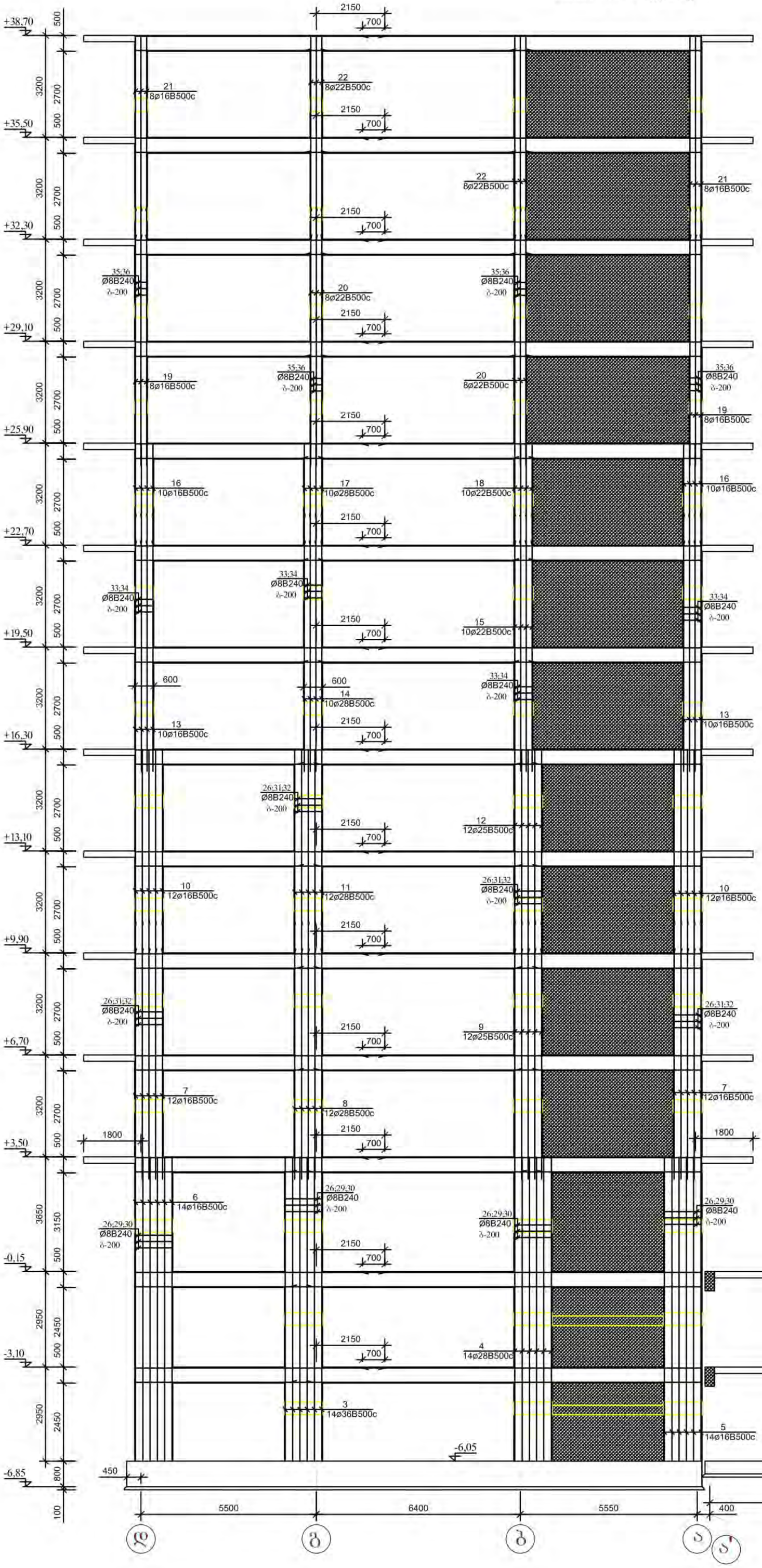

1.წინამდებარე ფურცელი გახსნილეთ კარკასის დეტალებთან, გადახურვის ელემენტების გახლაგების და არქიტექტურულ ნახაზებთან ერთად.
2.მონოლითური კონსტრუქციების ბეტონირებისას სქელის ვიბრატორის გამოყენება აუცილებელია.
3.მონოლითური ჩარხოს ელემენტების ბეტონირება მოხდეს გადახურვის ელემენტებთან ერთად უწყვეტად ერთი დღის განმავლობაში, გადახურვის დონეზე.
4.მახალების ხარჯის უწყისებში ხარჯი მოცემულია ერთი ჩარხოსათვის.

ექსპლიკაცია		პირობითი ნიშნები	შენიშვნები	მისამართი: ქალაქი თბილისი, ისნის რაიონი, რუსთავის გზატკეცილი 18-2	პროექტის ავტორი: ბესიკ ჯაფოშვილი პ/ნ 01013003481 ტელ: 596 37 88 37	ნახაზი: ჩარხო "5 - 5" ღერძზე	
			1. ზომები მოცემულია მილიმეტრებში 2. შენობის არქიტექტურული ნიშნული 0.00 შეესაბამება აბსოლუტურ ნიშნულს 372.00		შემსრულებელი: კონსტრუქტორი ი.კვეკლიშვილი	მასშტაბი: 1:100	
				დამკვეთი: შპს ფონიჭალა - 3 ს/ნ 204529448 დირექტორი - ზურაბ ფირცხალაიშვილი პ/ნ 26001000399	პროექტის სახელწოდება: მრავალბინიანი საცხოვრებელი სახლი (შენობა №1)	ფურცელი	კ-49
			ფორმატი - A3			ფურცლები	

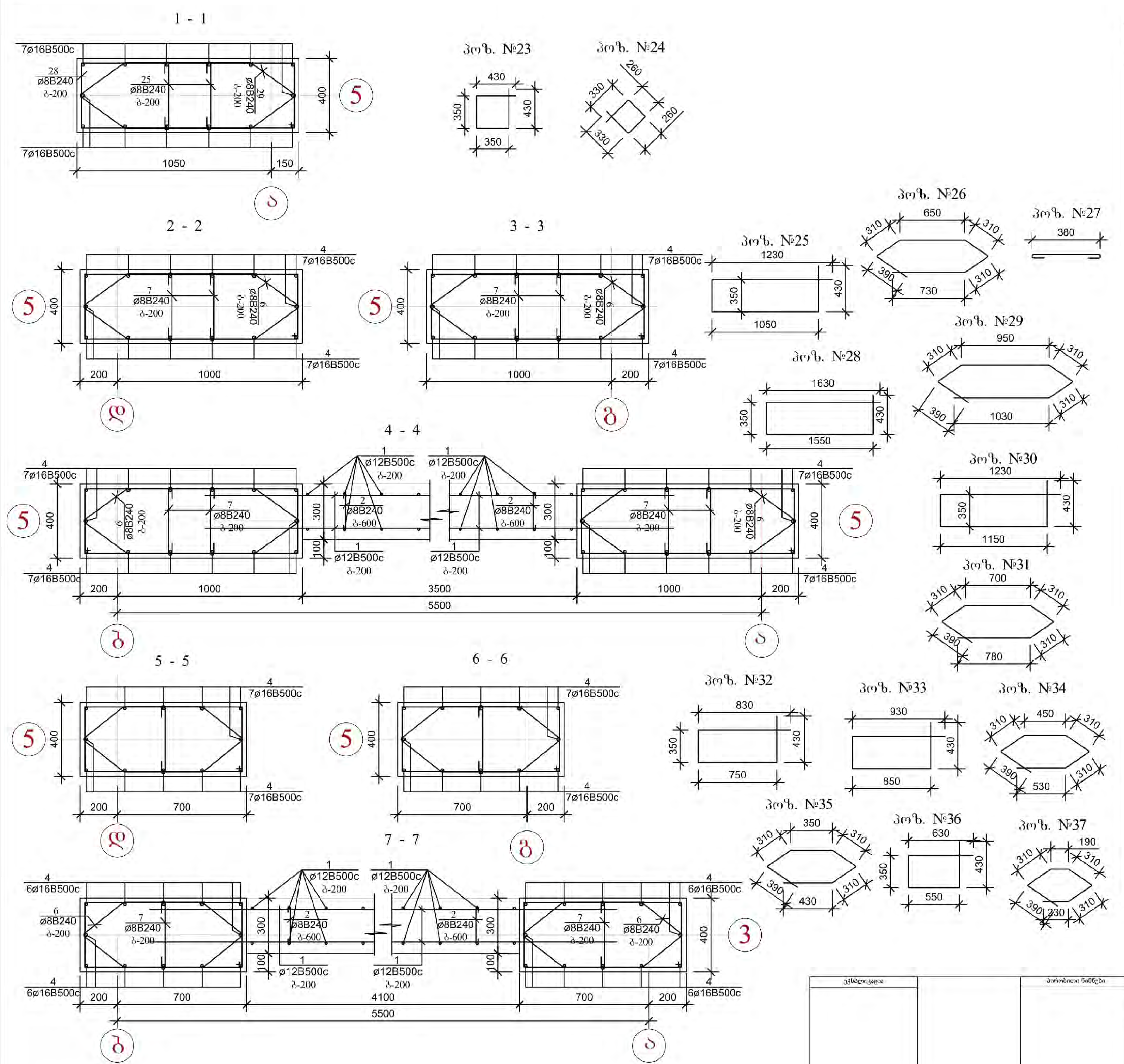

არმატურის ღეროების უწყისი

ელ-ტის მარკა	პოზ. №	ჰკეთი ან ესკიზი	Ø მმ.	სიგრძე მმ	რ-ბა ც	წონა კგ·
კოლონები	1	5900	22B500c	5900	16	284,0
	2	5900	16B500c	5900	28	262,0
	3	9500	36B500c	9500	14	1063,0
	4	9500	28B500c	9500	14	610,0
	5	9500	16B500c	9500	14	211,0
	6	4250	16B500c	4250	14	95,0
	7	8100	16B500c	8100	24	308,0
	8	8100	28B500c	8100	12	448,0
	9	8100	25B500c	8100	12	375,0
	10	6350	16B500c	6350	24	241,0
	11	6350	28B500c	6350	12	350,0
	12	9350	25B500c	9350	12	433,0
	13	8100	16B500c	8100	20	256,0
	14	8100	25B500c	8100	10	313,0
	15	8100	22B500c	8100	10	243,0
	16	3150	16B500c	3150	20	95,0
	17	3150	28B500c	3150	10	145,0
	18	3150	22B500c	3150	10	95,0
	19	8100	16B500c	8100	16	205,0
	20	8100	28B500c	8100	16	594,0
	21	6350	16B500c	6350	16	161,0
	22	6350	22B500c	6350	16	305,0
	23	იხ. დეტალი	8B240	1550	340	209,0
	24	იხ. დეტალი	8B240	1200	340	162,0
	25	იხ. დეტალი	8B240	2950	36	42,0
	26	იხ. დეტალი	8B240	2700	36	39,0
	27	იხ. დეტალი	8B240	500	320	64,0
	28	იხ. დეტალი	8B240	4000	60	95,0
	29	იხ. დეტალი	8B240	3300	60	79,0
	30	იხ. დეტალი	8B240	3150	180	224,0
	31	იხ. დეტალი	8B240	2800	180	200,0
	32	იხ. დეტალი	8B240	2350	230	214,0
	33	იხ. დეტალი	8B240	2100	230	191,0
	34	იხ. დეტალი	8B240	2600	250	257,0
	35	იხ. დეტალი	8B240	2300	250	228,0
	36	იხ. დეტალი	8B240	2000	180	143,0
	37	იხ. დეტალი	8B240	1750	180	125,0

ექსპლიკაცია		პირობითი ნიშნები	შენიშვნები	მისამართი:	პროექტის ავტორი:	ნახაზი:
			1. ზომები მოცემულია მილიმეტრებში 2. შენობის არქიტექტურული ნიშნული 0.00 შესაბამება აბსოლუტურ ნიშნულს 372.00	ქალაქი თბილისი, ისნის რაიონი, რუსთავის გზატკეცილი 18-2	ბესიკ ჯაფოშვილი პ/ნ 01013003481 ტელ: 596 37 88 37	ჩარჩო "5 – 5" ღერძზე (კოლონები)
					შემსრულებელი: კონსტრუქტორი ი.კველიშვილი	მასშტაბი: 1:20
			ფორმატი - A3	დამკვეთი: შპს ფონიჭალა - 3 ს/ნ 204529448 დირექტორი - ზურაბ ფირცხალაიშვილი პ/ნ 26001000399	პროექტის სახელწოდება: მრავალბინიანი საცხოვრებელი სახლი (შენობა №1)	ფურცელი კ-50 ფურცლები

7 - 7

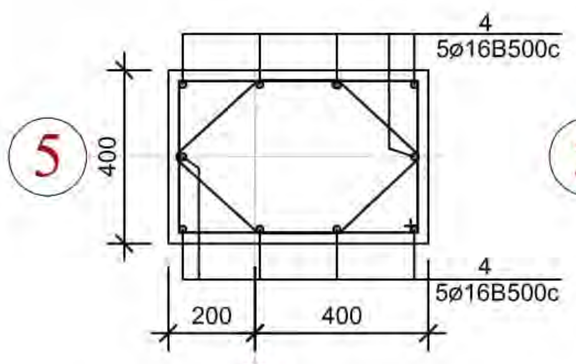

8 - 8

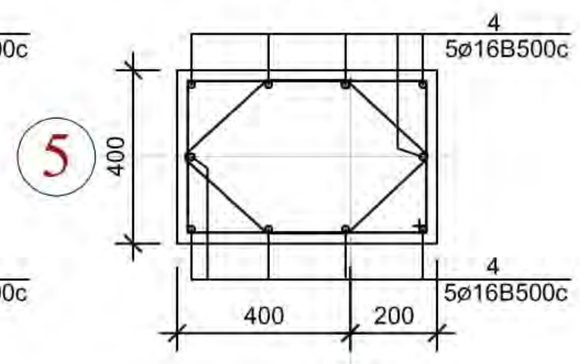

9 - 9

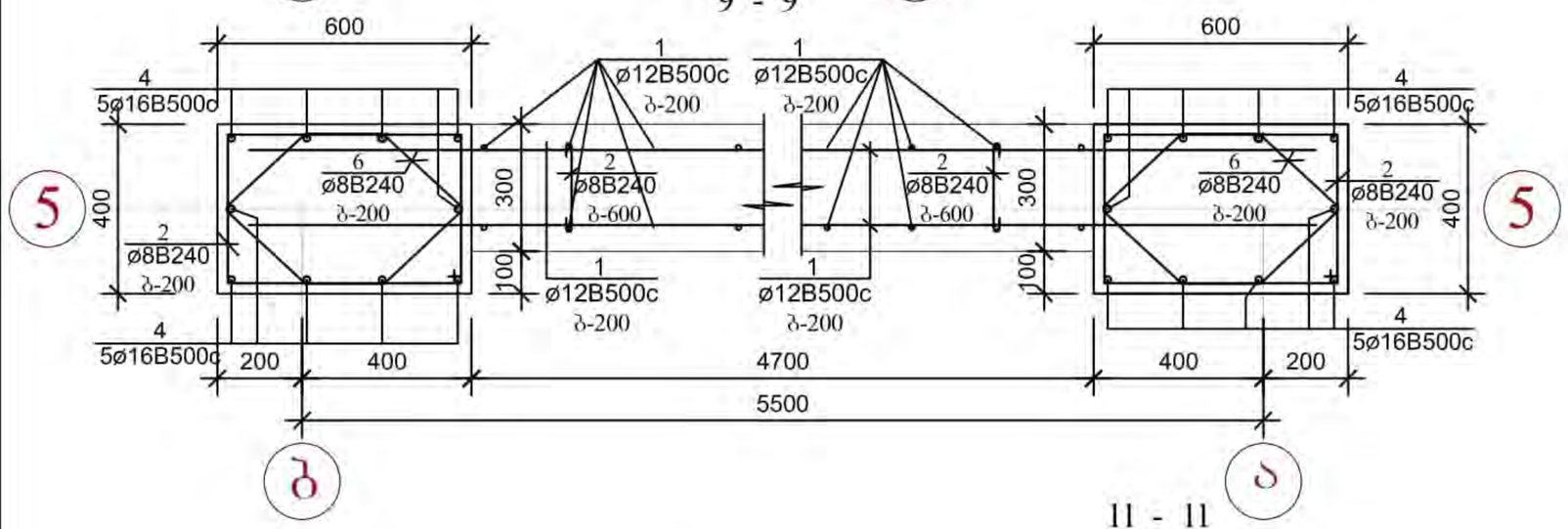

10 - 10

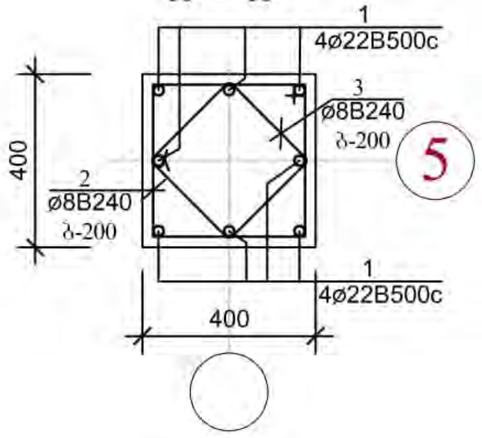

11 - 11

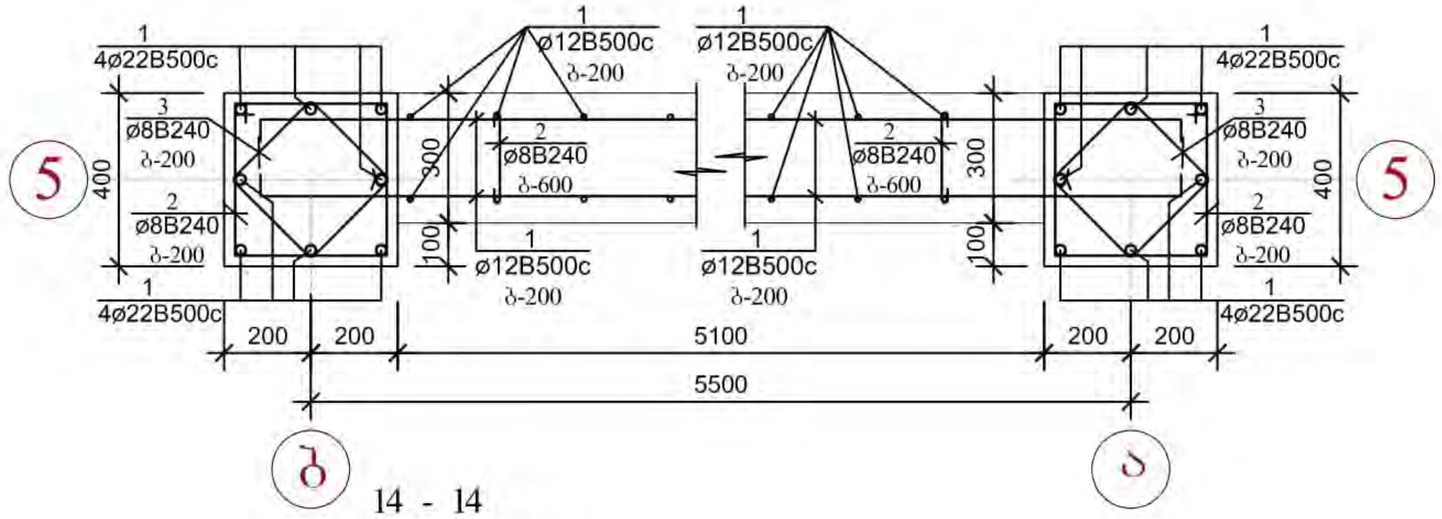

12 - 12

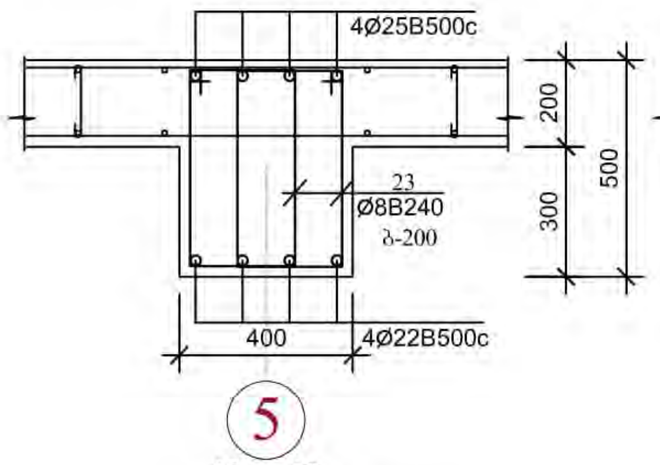

14 - 14

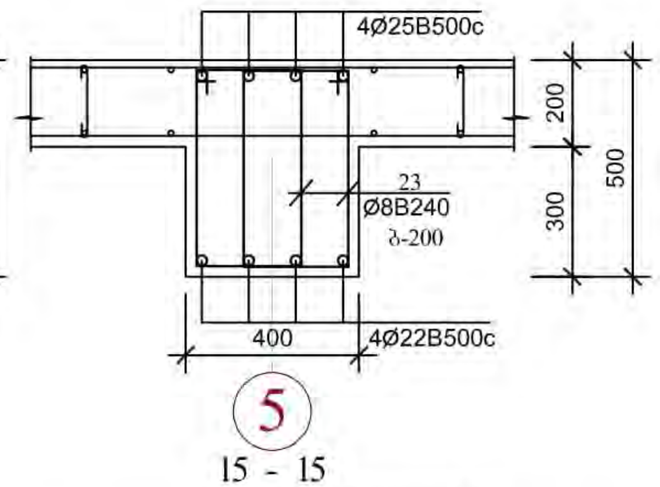

16 - 16

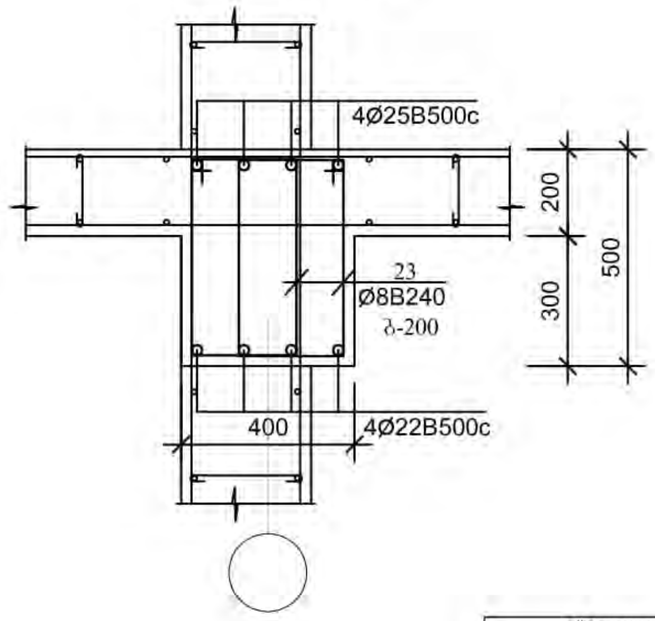

13 - 13

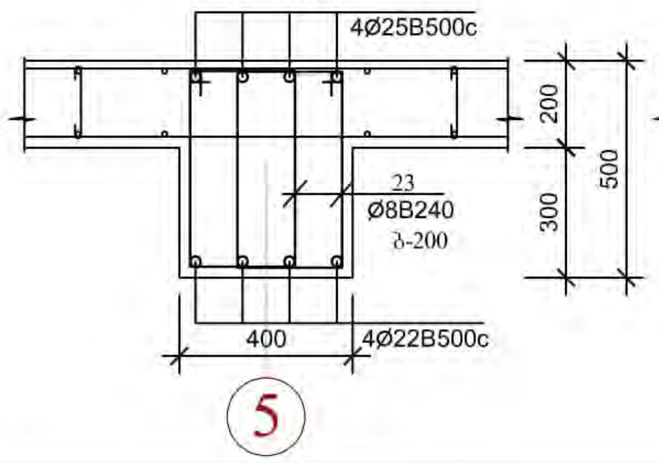

15 - 15

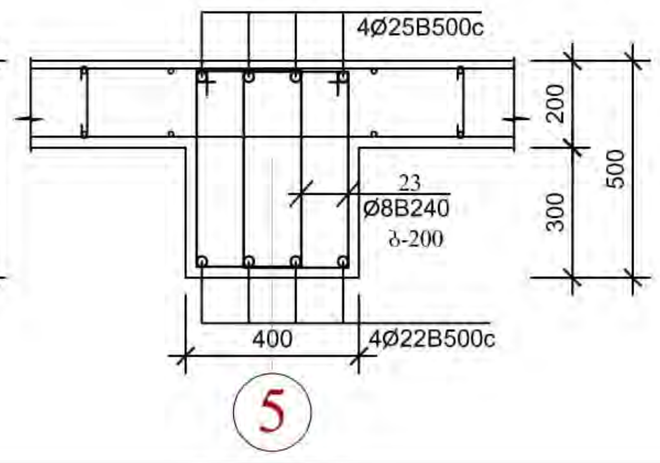

არმატურის ღეროების უწყისი

ელ-ტის მარკა	პოზ. №	კვეთი ან ესკიზი	∅ მმ.	სიგრძე მმ	რ-ბა ც	წონა კგ.
რიგელები	26	5900	22B500c	5900	8	142,0
	27	7600	22B500c	7600	8	183,0
	28	350 7700	25B500c	8150	8	252,0
	29	5800 350	25B500c	6250	8	193,0
	30	5950	22B500c	5950	112	2000,0
	31	7900	22B500c	7900	56	1328,0
	32	350 8200	25B500c	8650	56	1867,0
	33	10600 350	25B500c	11050	56	2385,0
	34	250 450	8B240	1550	3640	2229,0
დიაფრაგმები	36	დაიჭრას ადგილზე	12B500c	8500 000	—	7548,0
	37	250	8B240	400	1200	190,0

ელემენტების სპეციფიკაცია სამონტაჟო სქემაზე

ელ-ტის მარკა	გოსტი ან სერია	დასახელება	რ-დ. ც	წონა კგ.	შენიშვნა
	მონოლითური	კოლონები			
		ბეტონი B-25	40,20კბ.მ		
	მონოლითური	რიგელები			
		ბეტონი B-25	51,00კბ.მ		
	მონოლითური	კედლები			
		ბეტონი B-25	120,00კბ.მ		

ექსპლიკაცია

პირობითი ნიშნები

შენიშვნები

1. ზომები მოცემულია მილიმეტრებში
2. მენობის არქიტექტურული ნიშნული 0.00 შეესაბამება აბსოლუტურ ნიშნულს 372.00

ფორმატი - A3

მისამართი:
ქალაქი თბილისი, ისნის რაიონი, რუსთავის გზატკეცილი 18-2

დამკვეთი:
შპს ფონიჯალა - 3
ს/ნ 204529448
დირექტორი - ზურაბ ფირცხალაიშვილი პ/ნ 26001000399

პროექტის ავტორი:
ბესიკ ჯაფარიძე პ/ნ 01013003481
ტელ: 596 37 88 37 [redacted]

შემსრულებელი: კონსტრუქტორი ა.ცეცლიშვილი

პროექტის სახელწოდება:
მრავალბინიანი საცხოვრებელი სახლი (შენობა N1)

ნახაზი: ნაწილი "5 - 5" ღერძზე (რიგელები)

მასშტაბი: 1:20

ფურცელი კ-51

ფურცლები

ჩარჩო "6 - 6" დერძზე

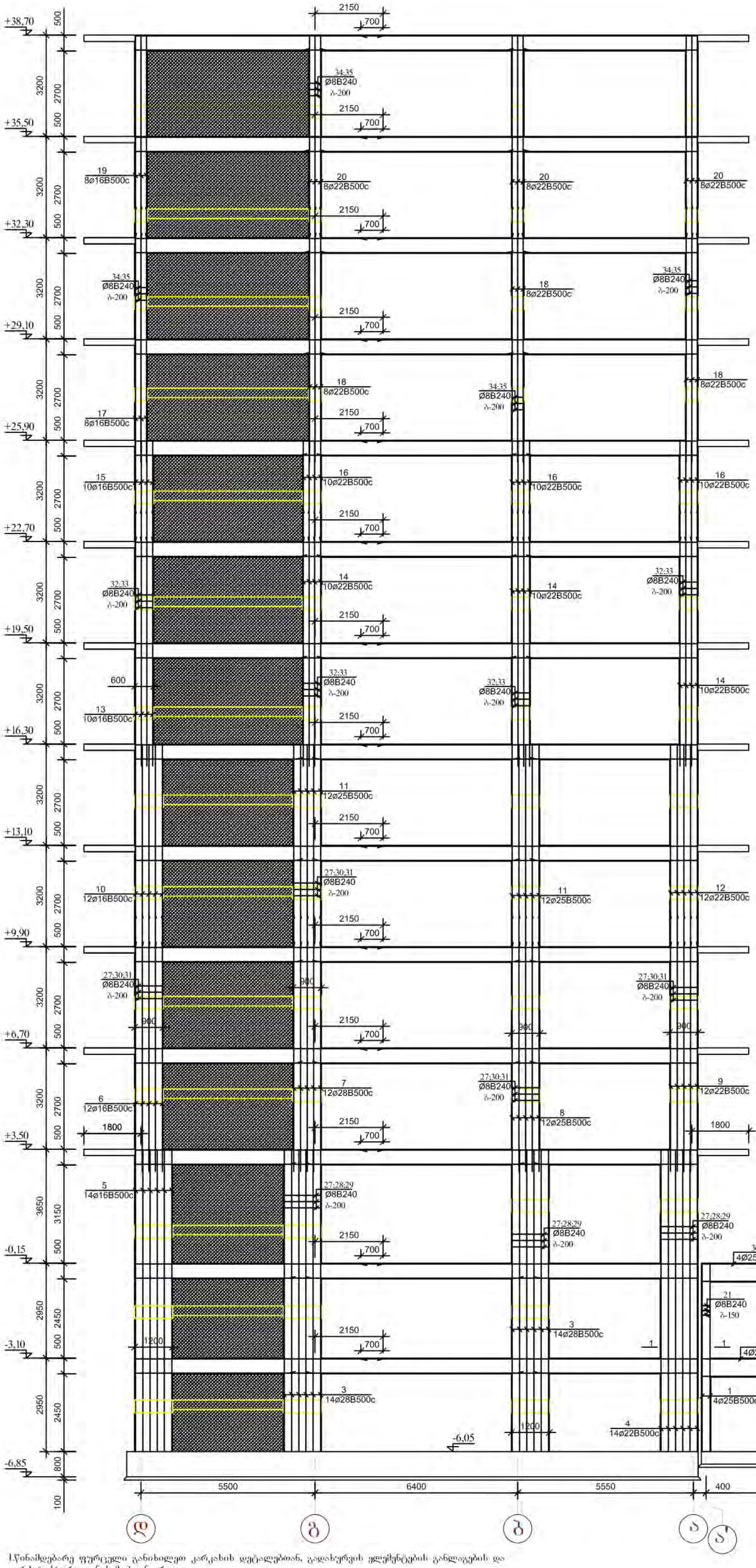

1.წინამდებარე ფურცელი განიხილეთ კარკასის დეტალებთან, გადახურვის ელემენტების განლაგების და არქიტექტურულ ნახაზებთან ერთად.
2.მონოლითური კონსტრუქციების ბეტონირებისას ხელის ვიბრატორის გამოყენება აუცილებელია.
3.მონოლითური ჩარჩოს ელემენტების ბეტონირება მოხდეს გადახურვის ელემენტებთან ერთად უწყვეტად ერთი დღის განმავლობაში. გადახურვის დონეზე.
4.მასალების ხარჯის უწყისებში ხარჯი მოცემულია ერთი ჩარჩოსათვის.

ექსპლიკაცია		პირობითი ნიშნები	შენიშვნები	მისამართი: ქალაქი თბილისი, ისნის რაიონი, რუსთავის გზატკეცილი 18-2	პროექტის ავტორი: ბესიკ ჯაფოშვილი პ/ნ 01013003481 ტელ: 596 37 88 37	ნახაზი: ჩარჩო "6 - 6" დერძზე
			1. ზომები მოცემულია მილიმეტრებში 2. შენობის არქიტექტურული ნიშნული 0.00 შეესაბამება აბსოლუტურ ნიშნულს 372.00		შემსრულებელი: კონსტრუქტორი ი.კვეზერიშვილი	მასშტაბი: 1:100
				დამკვეთი: შპს ფონიჭალა - 3 ს/ნ 204529448 დირექტორი - ზურაბ ფირცხალაიშვილი პ/ნ 26001000399	პროექტის სახელწოდება: მრავალბინიანი საცხოვრებელი სახლი (შენობა №1)	ფურცელი კ-52
			ფორმატი - A3			ფურცლები

არმატურის დეროების უწყისი

ელ-ტის მარკა	პოზ. №	კვეთი ან ესკიზი	∅ მმ.	სიგრძე მმ	რ-ბა ც	წონა კბ.
კოლონები	1	5900	22B500c	5900	16	284,0
	2	5900	16B500c	5900	28	262,0
	3	9500	28B500c	9500	28	1220,0
	4	9500	22B500c	9500	14	399,0
	5	4250	16B500c	4250	14	95,0
	6	8100	16B500c	8100	12	154,0
	7	8100	28B500c	8100	12	446,0
	8	8100	25B500c	8100	12	349,0
	9	8100	22B500c	8100	12	292,0
	10	6350	16B500c	6350	12	121,0
	11	6350	25B500c	6350	24	547,0
	12	9350	22B500c	9350	12	337,0
	13	8100	16B500c	8100	10	128,0
	14	8100	22B500c	8100	30	729,0
	15	3150	16B500c	3150	10	50,0
	16	3150	22B500c	3150	30	284,0
	17	8100	16B500c	8100	8	103,0
	18	8100	28B500c	8100	24	891,0
	19	6350	16B500c	6350	8	81,0
	20	6350	22B500c	6350	24	458,0
	21	იხ. დეტალი	8B240	1550	340	209,0
	22	იხ. დეტალი	8B240	1200	340	162,0
	23	იხ. დეტალი	8B240	2950	36	42,0
	24	იხ. დეტალი	8B240	2700	36	39,0
	25	იხ. დეტალი	8B240	500	320	64,0
	26	იხ. დეტალი	8B240	4000	60	95,0
	27	იხ. დეტალი	8B240	3300	60	79,0
	28	იხ. დეტალი	8B240	3150	180	224,0
	29	იხ. დეტალი	8B240	2800	180	200,0
	30	იხ. დეტალი	8B240	2350	230	214,0
	31	იხ. დეტალი	8B240	2100	230	191,0
	32	იხ. დეტალი	8B240	2600	250	257,0
	33	იხ. დეტალი	8B240	2300	250	228,0
	34	იხ. დეტალი	8B240	2000	180	143,0
	35	იხ. დეტალი	8B240	1750	180	125,0

1 - 1

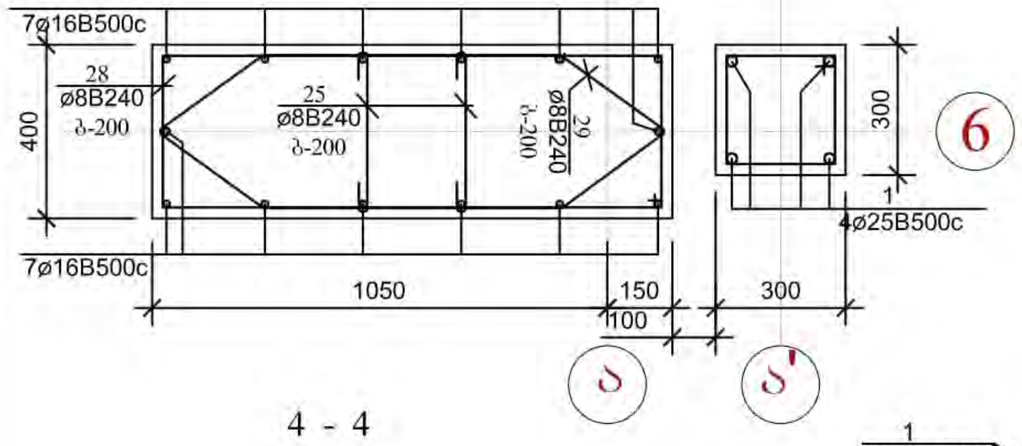

2 - 2

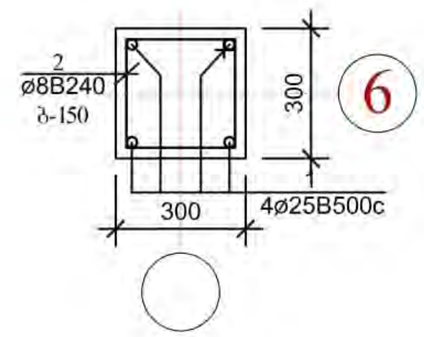

4 - 4

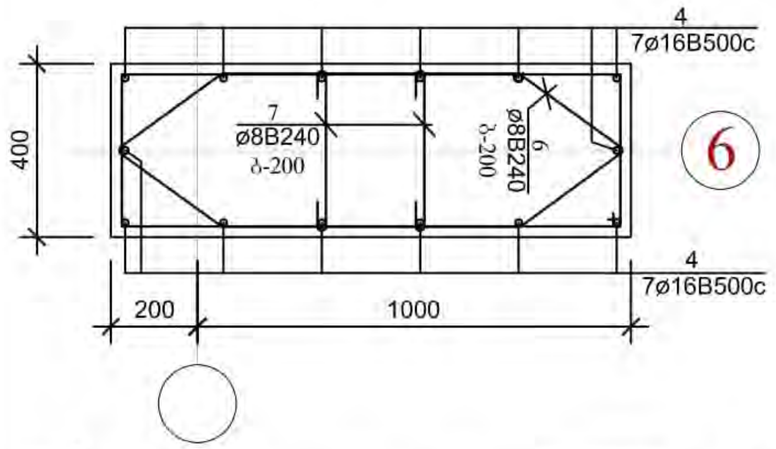

3 - 3

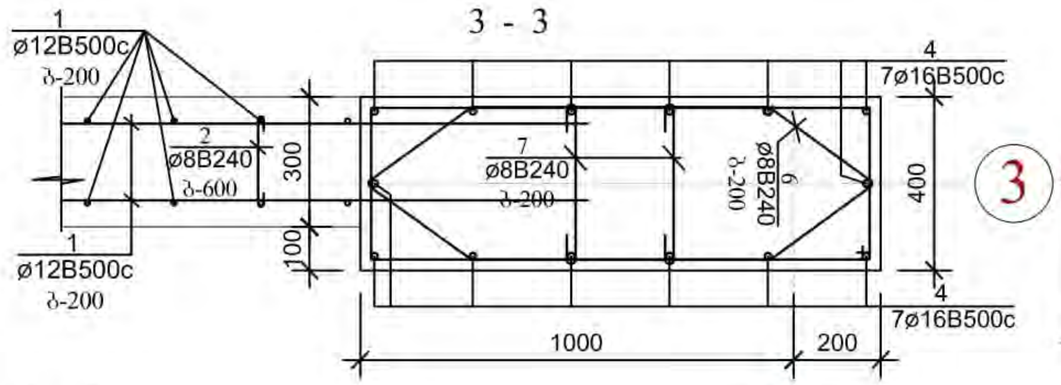

პოზ. №23

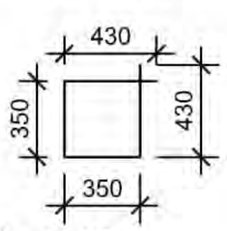

პოზ. №24

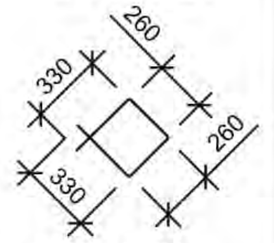

პოზ. №25

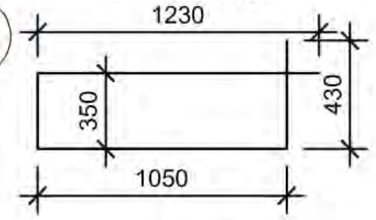

პოზ. №26

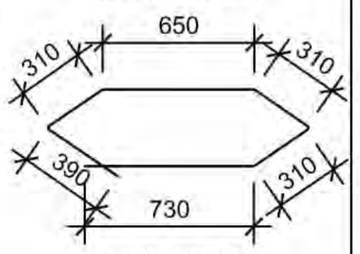

პოზ. №27

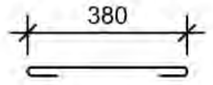

პოზ. №28

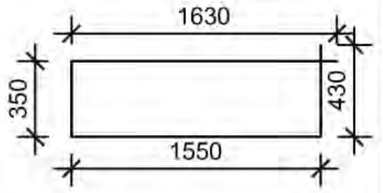

5 - 5

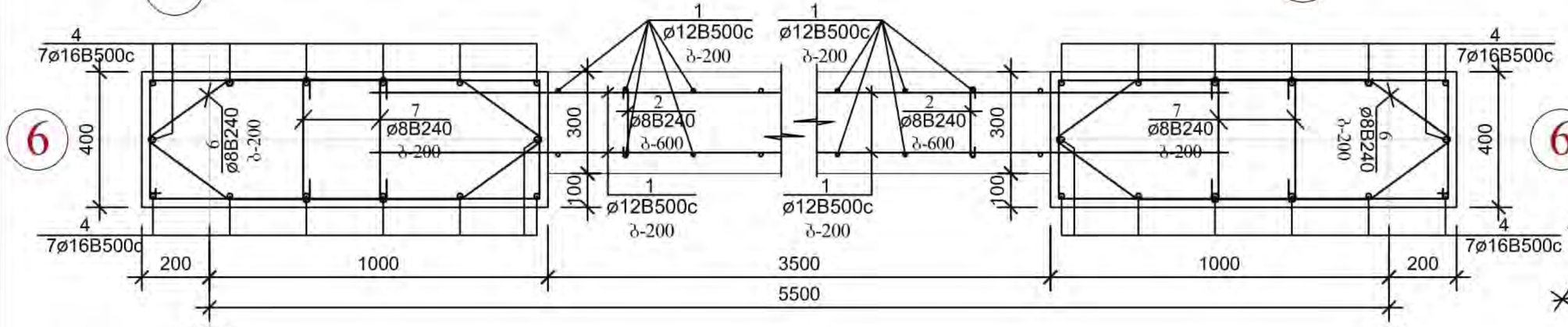

პოზ. №29

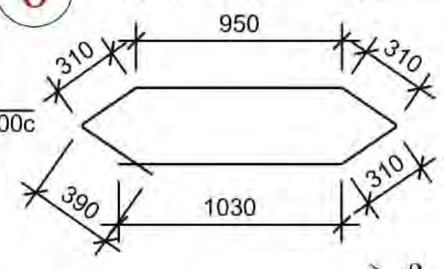

6 - 6

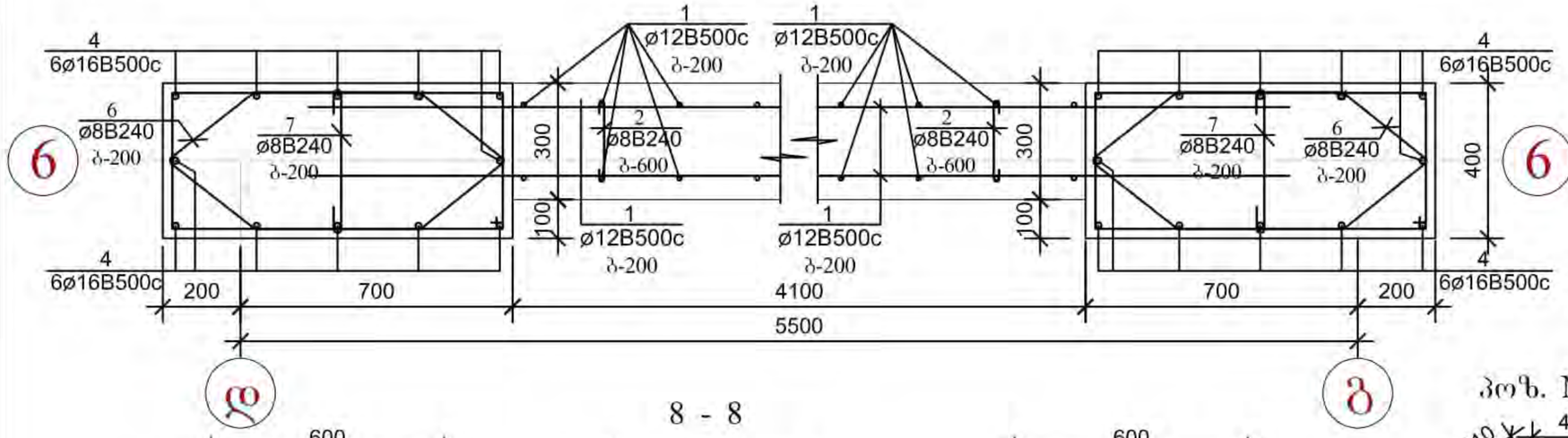

პოზ. №30

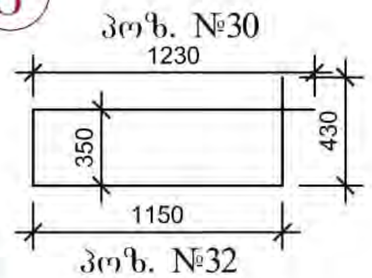

პოზ. №31

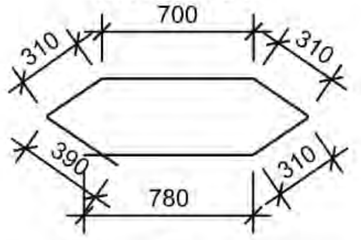

პოზ. №32

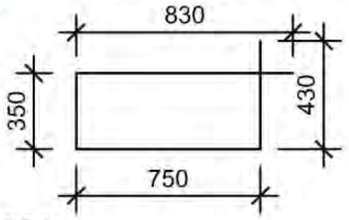

პოზ. №33

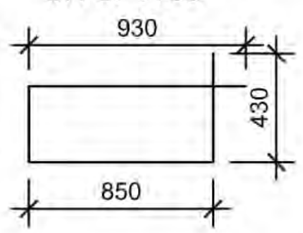

8 - 8

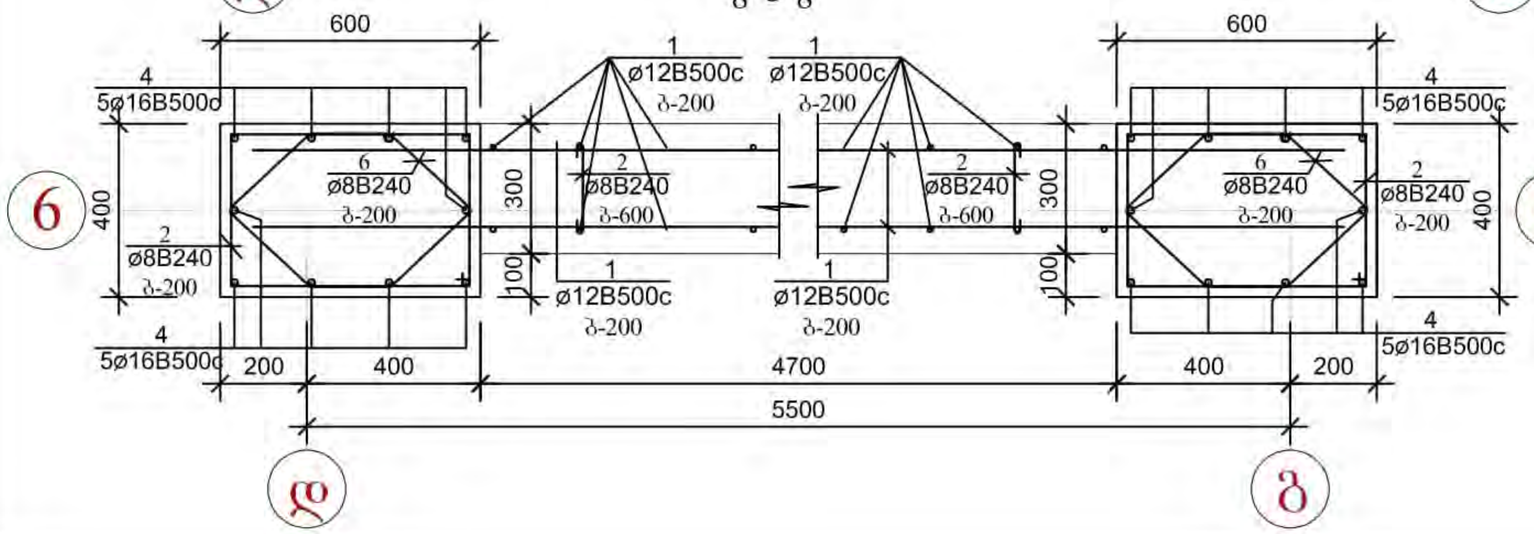

პოზ. №34

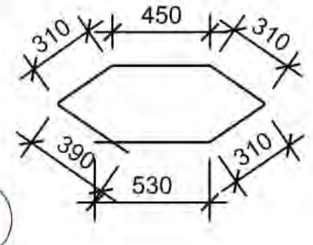

პოზ. №35

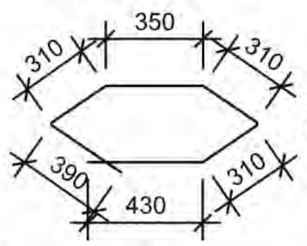

პოზ. №36

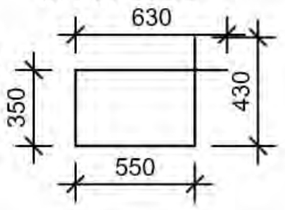

პოზ. №37

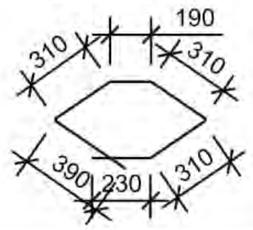

აქსპლიკაცია		პირობითი ნიშნები	შენიშვნები	მისამართი: ქალაქი თბილისი, ისნის რაიონი, რუსთაველის გზატკეცილი 18-2
			1. ზომები მოცემულია მილიმეტრებში 2. შენობის არქიტექტურული ნიშნული 0.00 შეესაბამება აბსოლუტურ ნიშნულს 372.00	დამკვეთი: შპს ფონიქალა - 3 ს/კ 204529448 დირექტორი - ზურაბ ფირცხლაიშვილი ა/ნ 26001000399
			ფორმატი - A3	პროექტის სახელწოდება: მრავალბინიანი საცხოვრებელი სახლი (შენობა №1)

პროექტის ავტორი: ბესიკ ჯაფოშვილი ა/ნ 01013003481 ტელ: 596 37 88 37	ნახაზი: ჩარჩო "ნ - ნ" დეტალები (კოლონები)
მემსრულებელი: კონსტრუქტორი ა.ყველაშვილი	მასშტაბი: 1:20
	ფურცელი 3-53
	ფურცლები

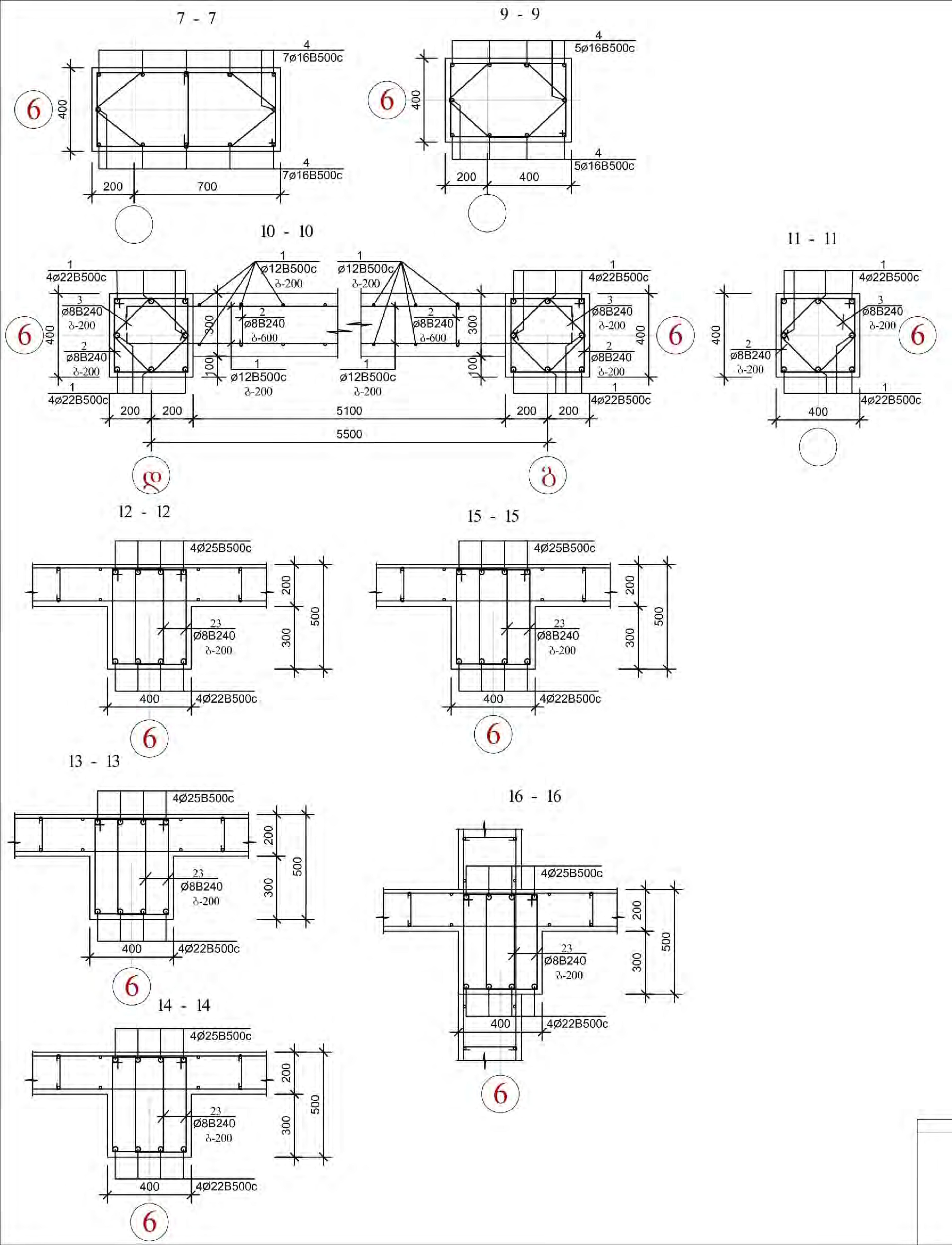

არმატურის ღეროების უწყისი

ელ-ტის მარკა	პოზ. №	კვეთი ან ესკიზი	Ø მმ.	სიგრძე მმ	რ-ბა ც	წონა კგ.
რიგელები	26	5900	22B500c	5900	8	142,0
	27	7600	22B500c	7600	8	183,0
	28	350 7700	25B500c	8150	8	252,0
	29	5800 350	25B500c	6250	8	193,0
	30	5950	22B500c	5950	112	2000,0
	31	7900	22B500c	7900	56	1328,0
	32	350 8200	25B500c	8650	56	1867,0
	33	10600 350	25B500c	11050	56	2385,0
	34	250 450	8B240	1550	3640	2229,0
დიაფრაგმები	36	დაიჭრას ადგილზე	12B500c	8500 000	—	7548,0
	37	250	8B240	400	1200	190,0

ელემენტების სპეციფიკაცია სამონტაჟო სქემაზე

ელ-ტის მარკა	გოსტი ან სერია	დასახელება	რ-დ. ც	წონა კგ.	შენიშვნა
	მონოლითური	კოლონები			
		ბეტონი B-25	40,20კბ.მ		
	მონოლითური	რიგელები			
		ბეტონი B-25	51,00კბ.მ		
	მონოლითური	კედლები			
		ბეტონი B-25	120,00კბ.მ		

ექსპლიკაცია		პირობითი ნიშნები	შენიშვნები	მისამართი:	პროექტის ავტორი:	ნახაზი:
			1. ზომები მოცემულია მილიმეტრებში 2. შენობის არქიტექტურული ნიშნული 0.00 შეესაბამება აბსოლუტურ ნიშნულს 372.00	ქალაქი თბილისი, ისნის რაიონი, რუსთავის გზატკეცილი 18-2	ბესიკ ჯაფოშვილი პ/ნ 01013003481 ტელ: 596 37 88 37	ჭრილი "6 - 6" ღერძზე (რიგელები)
					შემსრულებელი: კონსტრუქტორი ი.ცქვლიშვილი	მასშტაბი: 1:20
			ფორმატი - A3	დამკვეთი: შპს ფონიჭალა - 3 ს/ნ 204529448 დირექტორი - ზურაბ ფირცხალაიშვილი პ/ნ 26001000399	პროექტის სახელწოდება: მრავალბინიანი საცხოვრებელი სახლი (შენობა №1)	ფურცელი კ-54 ფურცლები

ჩარჩო "7 - 7" ღერძზე

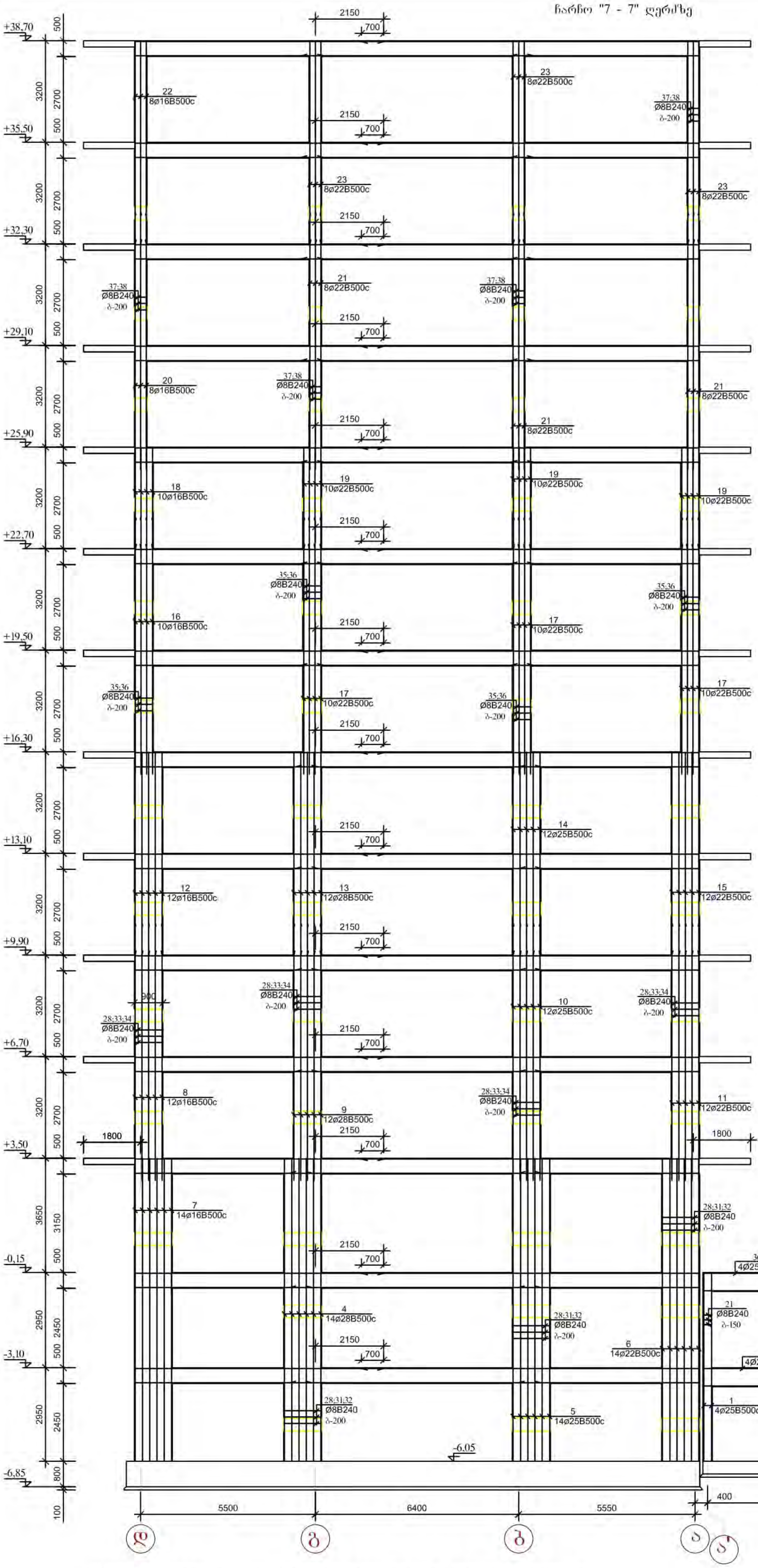

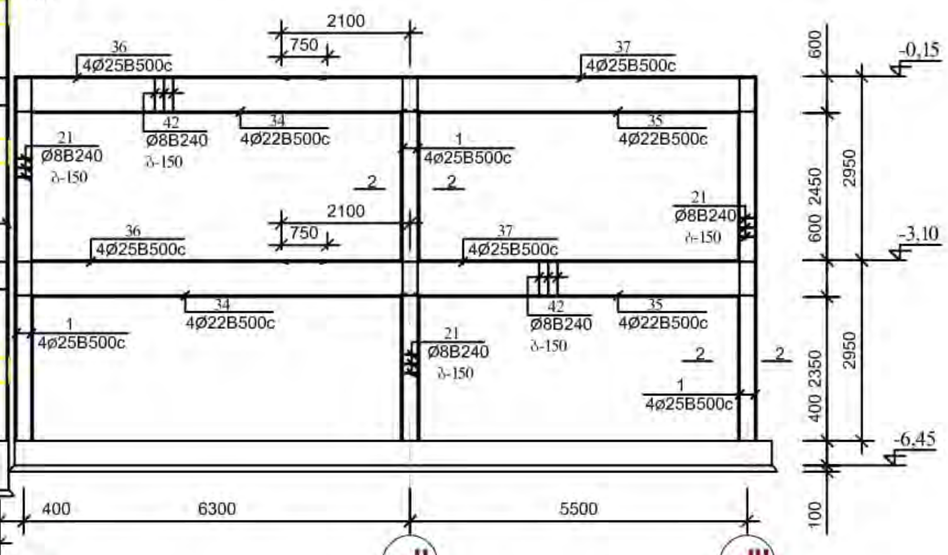

1.წინამდებარე ფურცელი განიხილეთ კარკასის დეტალებთან, გადახურვის ელემენტების განლაგების და არქიტექტურულ ნახაზებთან ერთად.
2.მონოლითური კონსტრუქციების ბეტონირებისას ხელის ვიბრატორის გამოყენება აუცილებელია.
3.მონოლითური ჩარჩოს ელემენტების ბეტონირება მოხდეს გადახურვის ელემენტებთან ერთად უწყვეტად ერთი დღის განმავლობაში, გადახურვის დონეზე.
4.მასალების ხარჯის უწყისებში ხარჯი მოცემულია ერთი ჩარჩოსათვის.

ექსპლიკაცია		პირობითი ნიშნები	შენიშვნები	მისამართი:	პროექტის ავტორი:	ნახაზი:
			1. ზომები მოცემულია მილიმეტრებში 2. შენობის არქიტექტურული ნიშნული 0.00 შეესაბამება აბსოლუტურ ნიშნულს 372.00	ქალაქი თბილისი, ისნის რაიონი, რუსთავის გზატკეცილი 18-2	ბესიკ ჯაფოშვილი პ/ნ 01013003481 ტელ: 596 37 88 37	ჩარჩო "7 - 7" ღერძზე
					შემსრულებელი: კონსტრუქტორი ი.კვეკლიშვილი	მასშტაბი: 1:100
				დამკვეთი: შპს ფონიჭალა - 3 ს/ნ 204529448 დირექტორი - ზურაბ ფირცხალაიშვილი პ/ნ 26001000399	პროექტის სახელწოდება: მრავალბინიანი საცხოვრებელი სახლი (შენობა №1)	ფურცელი კ-55
			ფორმატი - A3			ფურცლები

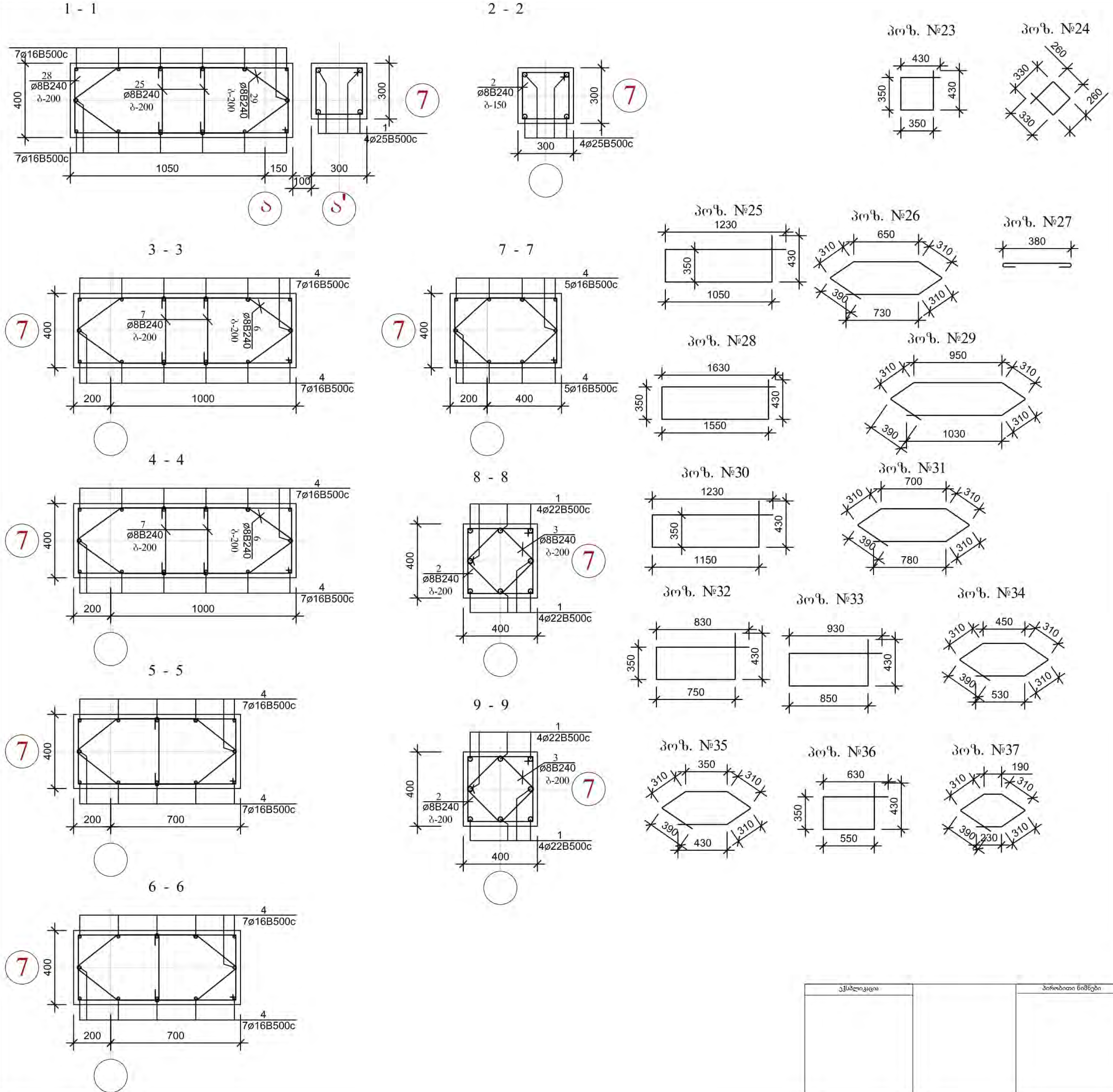

არმატურის ღეროების უწყისი

ელ-ტის მარკა	პოზ. №	ჯგუფი ან ესკიზი	Ø მმ.	სიგრძე მმ	რ-ბა ც	წონა კგ.
კოლონები	1	5900	22B500c	5900	16	284,0
	2	5900	16B500c	5900	14	262,0
	3	5900	16B500c	5900	14	262,0
	4	9500	28B500c	9500	28	1220,0
	5	9500	25B500c	9500	14	399,0
	6	9500	22B500c	9500	14	399,0
	7	4250	16B500c	4250	14	95,0
	8	8100	16B500c	8100	12	154,0
	9	8100	28B500c	8100	12	446,0
	10	8100	20B500c	8100	12	349,0
	11	8100	22B500c	8100	12	292,0
	12	6350	16B500c	6350	12	121,0
	13	6350	28B500c	6350	12	547,0
	14	6350	25B500c	6350	12	547,0
	15	9350	22B500c	9350	12	337,0
	16	8100	16B500c	8100	10	128,0
	17	8100	22B500c	8100	30	729,0
	18	3150	16B500c	3150	10	50,0
	19	3150	22B500c	3150	30	284,0
	20	8100	16B500c	8100	8	103,0
	21	8100	22B500c	8100	24	891,0
	22	6350	16B500c	6350	8	81,0
	23	6350	22B500c	6350	24	458,0
	24	იხ. დეტალი	8B240	1550	340	209,0
	25	იხ. დეტალი	8B240	1200	340	162,0
	26	იხ. დეტალი	8B240	2950	36	42,0
	27	იხ. დეტალი	8B240	2700	36	39,0
	28	იხ. დეტალი	8B240	500	320	64,0
	29	იხ. დეტალი	8B240	4000	60	95,0
	30	იხ. დეტალი	8B240	3300	60	79,0
	31	იხ. დეტალი	8B240	3150	180	224,0
	32	იხ. დეტალი	8B240	2800	180	200,0
	33	იხ. დეტალი	8B240	2350	230	214,0
	34	იხ. დეტალი	8B240	2100	230	191,0
	35	იხ. დეტალი	8B240	2600	250	257,0
	36	იხ. დეტალი	8B240	2300	250	228,0
	37	იხ. დეტალი	8B240	2000	180	143,0
	38	იხ. დეტალი	8B240	1750	180	125,0

ექსპლიკაცია		პირობითი ნიშნები	შენიშვნები
			1. ზომები მოცემულია მილიმეტრებში 2. შენობის არქიტექტურული ნიშნული 0.00 შეესაბამება აბსოლუტურ ნიშნულს 372.00
			ფორმატი - A3

მისამართი: ქალაქი თბილისი, ისნის რაიონი, რუსთავის გზატკეცილი 18-2

დამკვეთი: შპს ფონიჭალა - 3, ს/ნ 204529448, დირექტორი - ზურაბ ფირცხალაიშვილი პ/ნ 26001000399

პროექტის ავტორი: ბესიკ ჯაფოშვილი პ/ნ 01013003481, ტელ: 596 37 88 37

შემსრულებელი: [illegible]

პროექტის სახელწოდება: მრავალბინიანი საცხოვრებელი სახლი ([illegible])

ნახაზი: [illegible]

მასშტაბი: 1:20

ფურცელი: კ-56

ფურცლები:

10 - 10

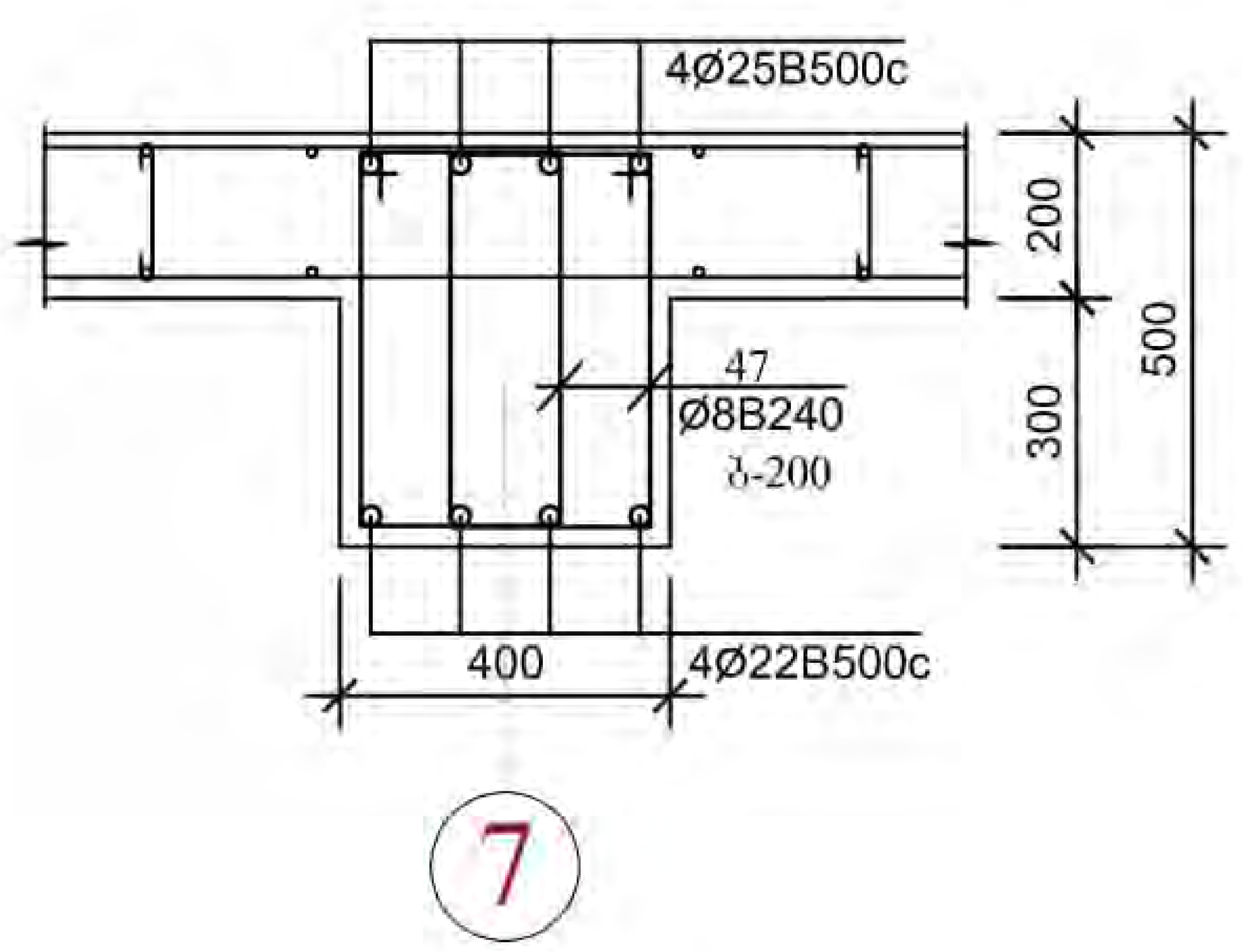

13 - 13

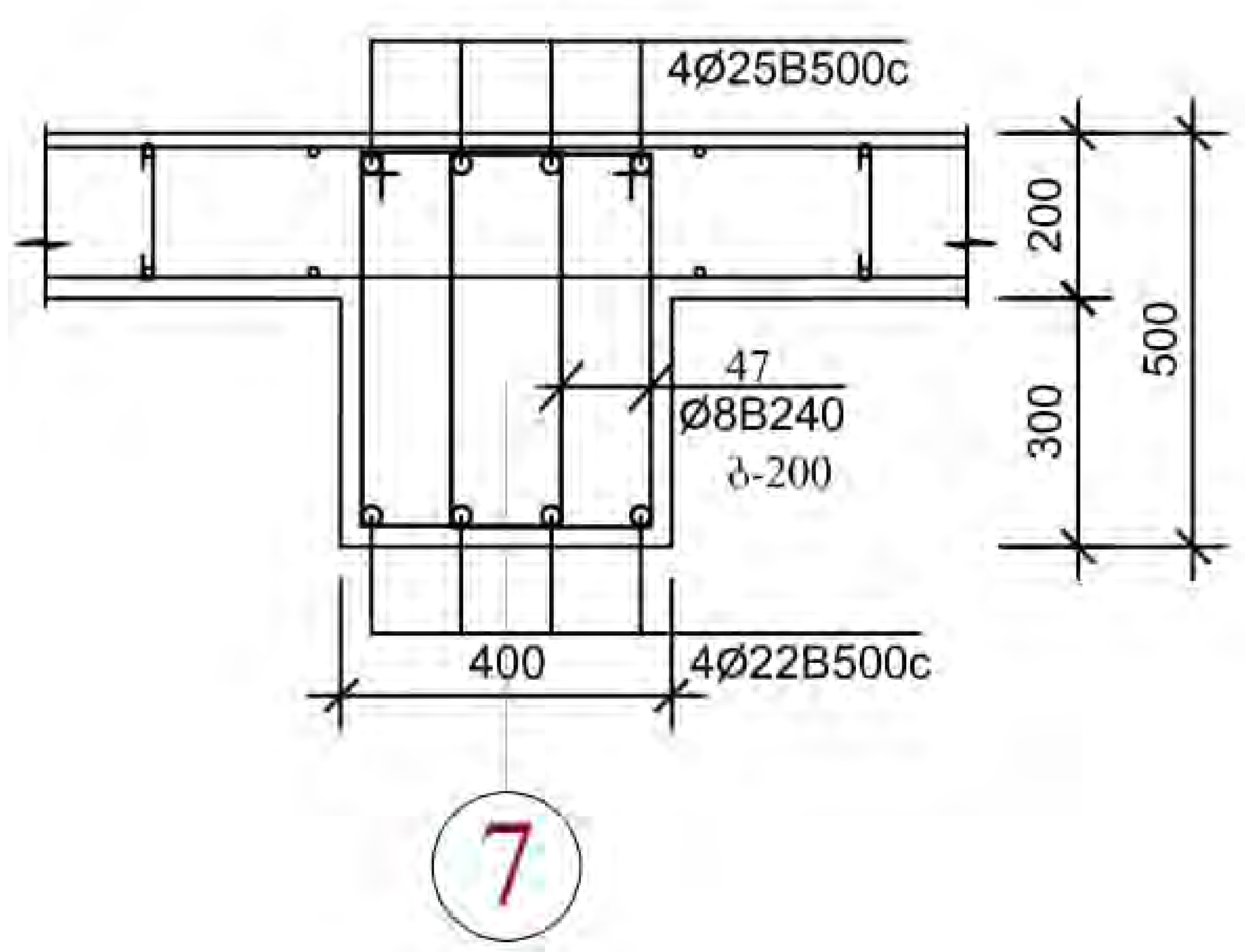

11 - 11

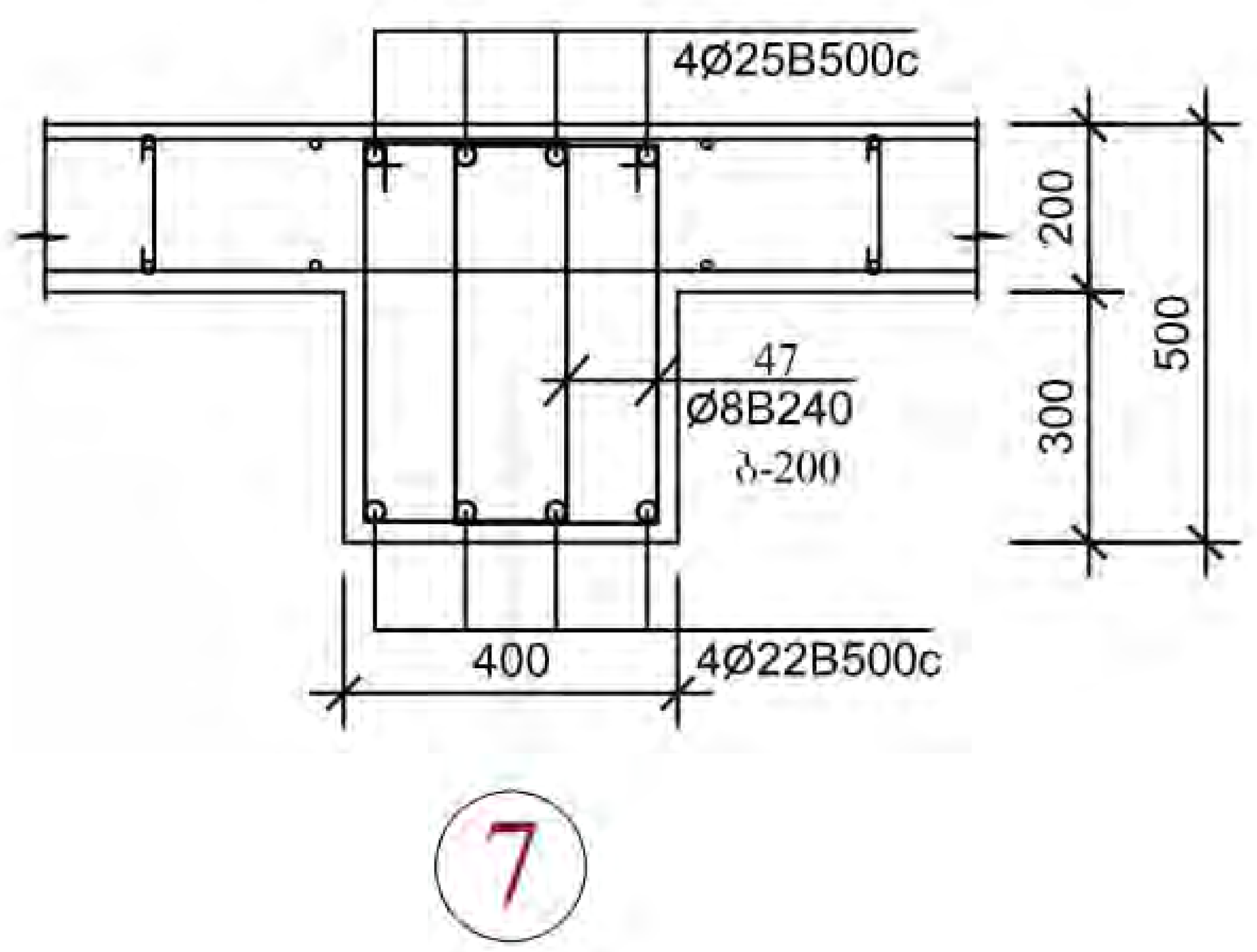

14 - 14

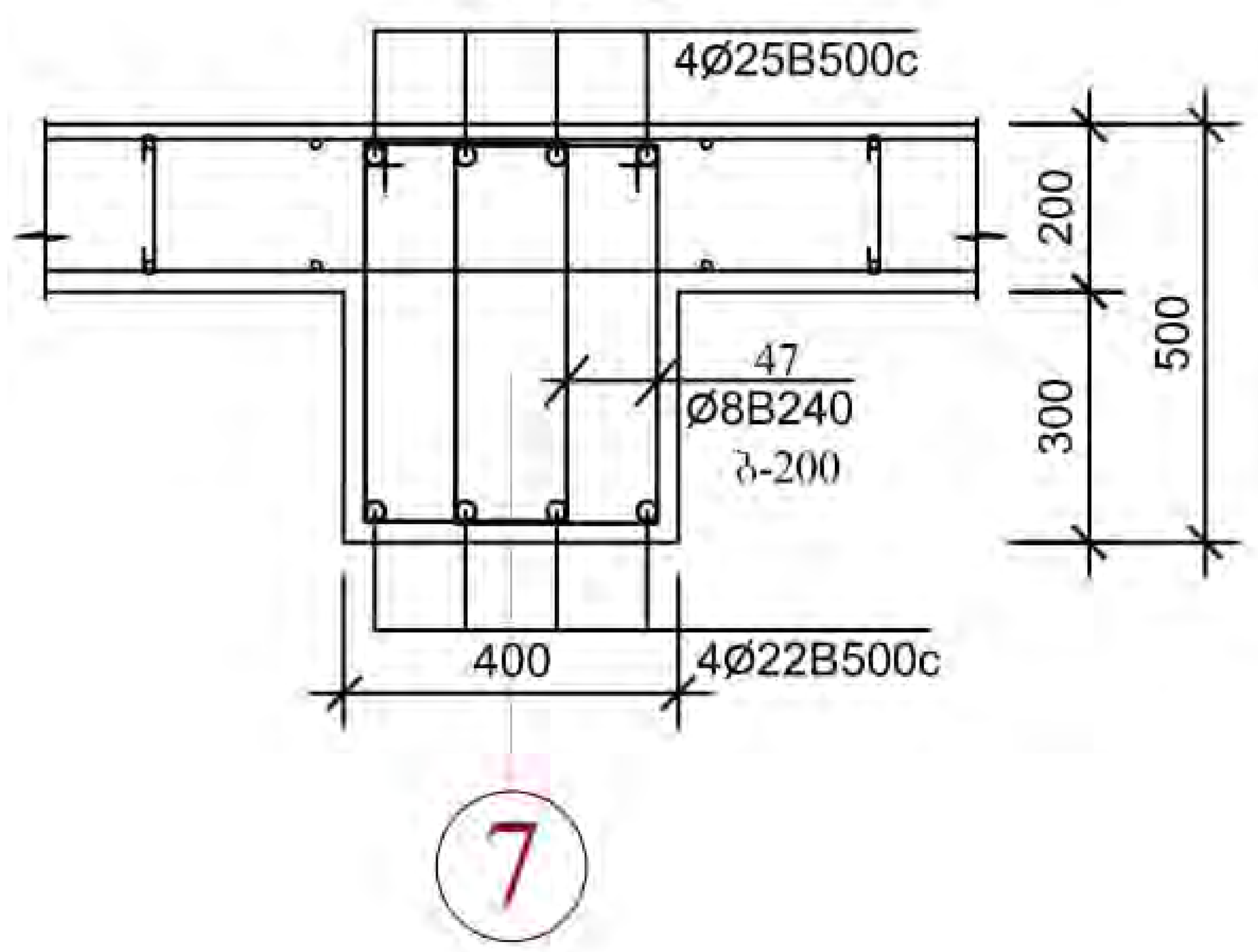

12 - 12

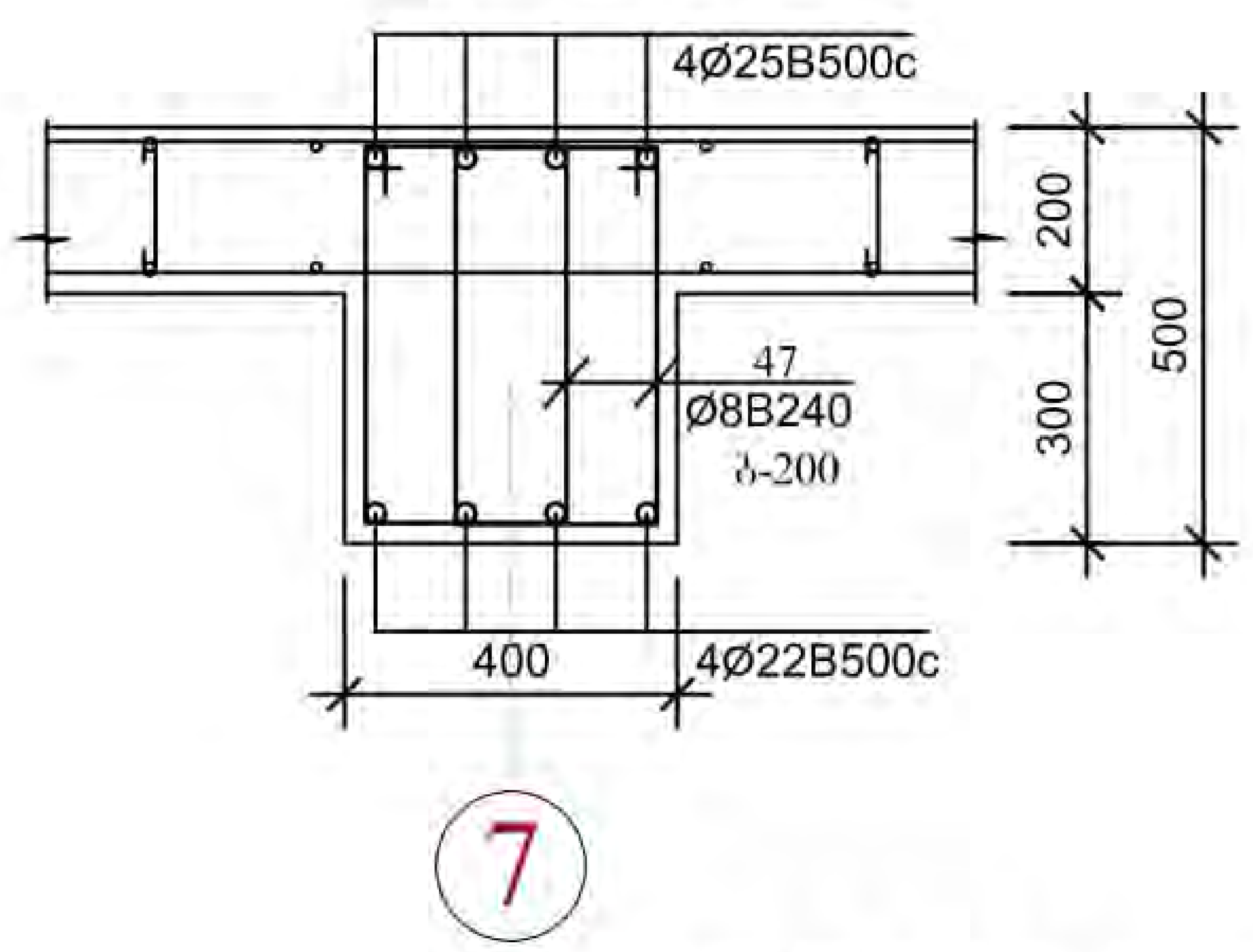

არმატურის ღეროების უწყისი

ელ-ტის მარკა	პოზ. №	კვეთი ან ესკიზი	Ø მმ.	სიგრძე მმ	რ-ბა ც	წონა კგ.
რიგელები	39	5900	22B500c	5900	8	142,0
	40	7600	22B500c	7600	8	183,0
	41	350 7700	25B500c	8150	8	252,0
	42	5800 350	25B500c	6250	8	193,0
	43	5950	22B500c	5950	112	2000,0
	44	7900	22B500c	7900	56	1328,0
	45	350 8200	25B500c	8650	56	1867,0
	46	10600 350	25B500c	11050	56	2385,0
	47	250 450	8B240	1550	3640	2229,0

ელემენტების სპეციფიკაცია სამონტაჟო სქემაზე

ელ-ტის მარკა	გოსტი ან სერია	დასახელება	რ-დ. ც	წონა კგ.	შენიშვნა
	მონოლითური	კოლონები			
		ბეტონი B-25	40,20კბ.მ		
	მონოლითური	რიგელები			
		ბეტონი B-25	51,00კბ.მ		

ექსპლიკაცია		პირობითი ნიშნები	შენიშვნები	მისამართი:	პროექტის ავტორი:	ნახაზი:
			1. ზომები მოცემულია მილიმეტრებში 2. შენობის არქიტექტურული ნიშნული 0.00 შეესაბამება აბსოლუტურ ნიშნულს 372.00	ქალაქი თბილისი, ისნის რაიონი, რუსთავის გზატკეცილი 18-2	ბესიკ ჯაფოშვილი პ/ნ 01013003481 ტელ: 596 37 88 37	ჭრილი "7 - 7" ღერძზე (რიგელები)
					შემსრულებელი:	მასშტაბი: 1:20
				დამკვეთი: შპს ფონიჭალა - 3 ს/ნ 204529448 დირექტორი - ზურაბ ფირცხალაიშვილი პ/ნ 26001000399	პროექტის სახელწოდება: მრავალბინიანი საცხოვრებელი სახლი (შენობა №1)	ფურცელი კ-57
			ფორმატი - A3			ფურცლები

ჭრილი "8 - 8" ღერძზე

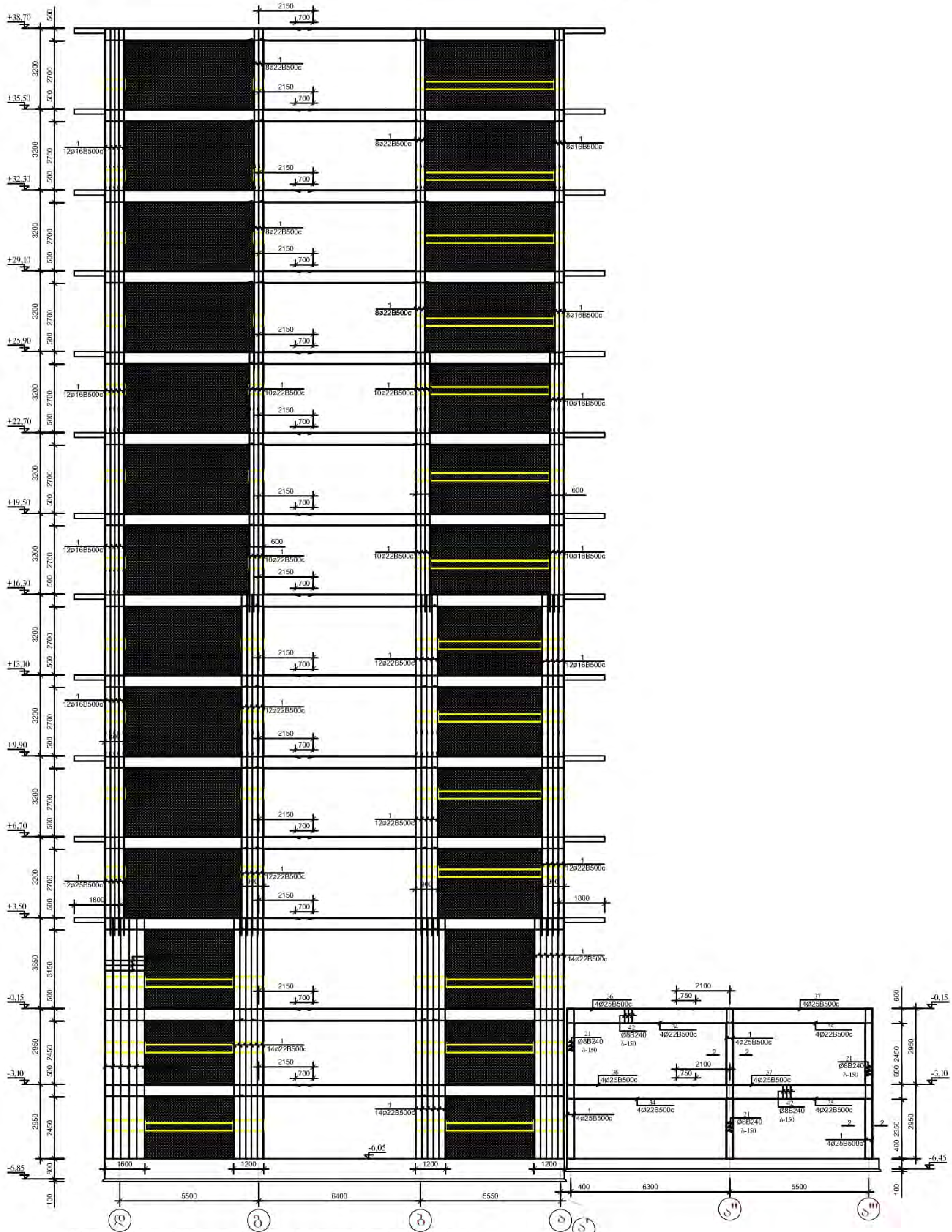

1.წინამდებარე ფურცელი განიხილეთ კარკასის ფურცლებთან, გადახურვის ელემენტების განლაგების და არქიტექტურულ ნახაზებთან ერთად.
2.მონოლითური კონსტრუქციების ბეტონირებისას ხელის ვიბრატორის გამოყენება აუცილებელია.
3.მონოლითური ნაწილის ელემენტების ბეტონირება მოხდეს გადახურვის ელემენტებთან ერთად უწყვეტად ერთი დღის განმავლობაში, გადახურვის დონეზე.
4.მასალების ხარჯის უწყისებში ხარჯი მოცემულია ერთი ნაწილისთვის.

ექსპლიკაცია		პირობითი ნიშნები	შენიშვნები	მისამართი: ქალაქი თბილისი, ისნის რაიონი, რუსთავის გზატკეცილი 18-2	პროექტის ავტორი: ბესიკ ჯაფოშვილი პ/ნ 01013003481 ტელ: 596 37 88 37 [redacted]	ნახაზი: ჭრილი "8 - 8" ღერძზე
			1. ზომები მოცემულია მილიმეტრებში 2.შენობის არქიტექტურული ნიშნული 0,00 შეესაბამება აბსოლუტურ ნიშნულს 372.00		შემსრულებელი: კონსტრუქტორი ი.ყველიშვილი	მასშტაბი: 1:100
			ფორმატი - A3	დამკვეთი: შპს ფონიჭალა - 3 ს/ნ 204529448 დირექტორი - ზურაბ ფირცხალაიშვილი პ/ნ 26001000399	პროექტის სახელწოდება: მრავალბინიანი საცხოვრებელი სახლი (შენობა №1)	ფურცელი კ-58 ფურცლები

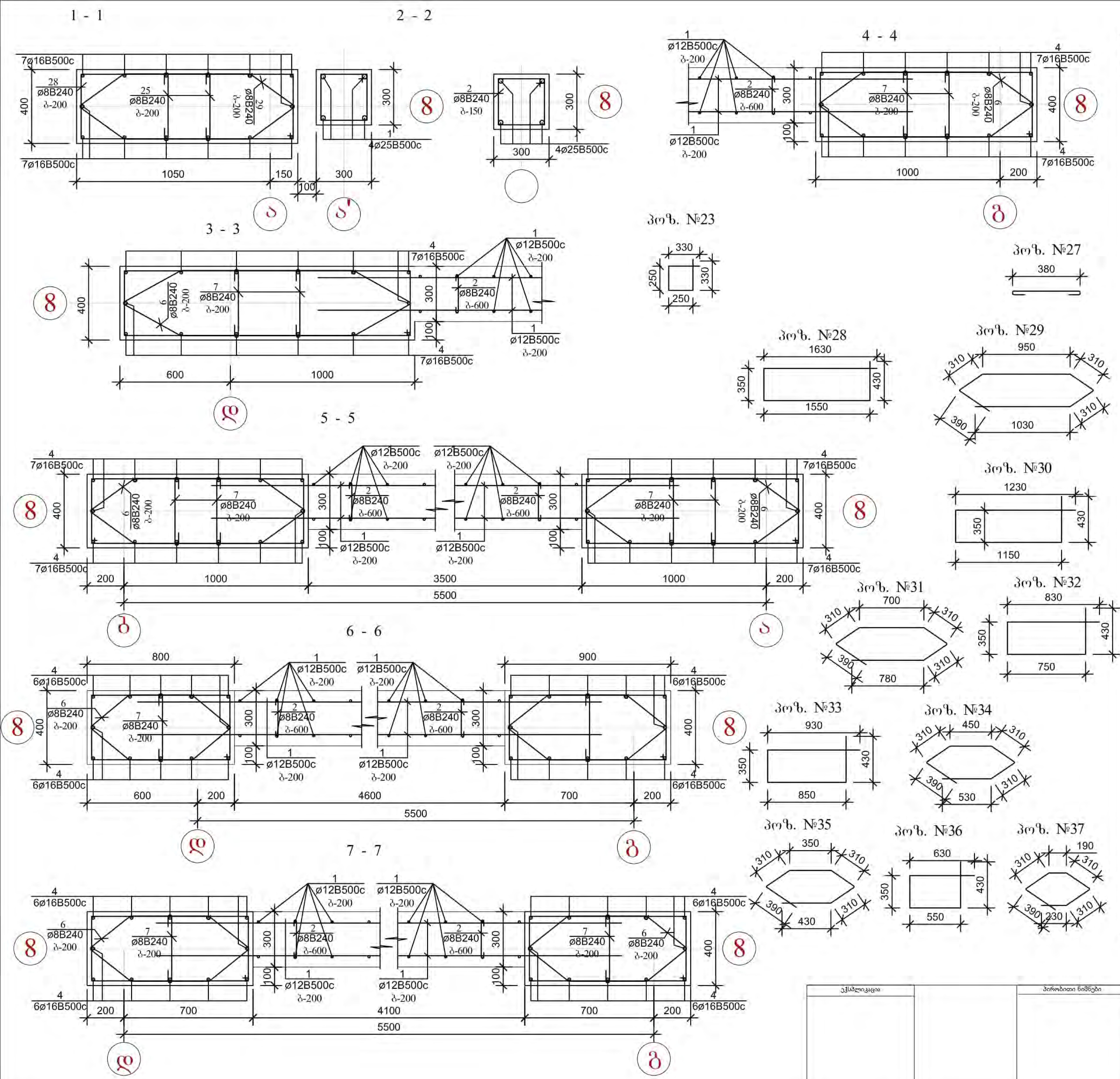

არმატურის ღეროების უწყისი

ელ-ტის მარკა	პოზ. №	კვეთი ან ესკიზი	∅ მმ.	სიგრძე მმ	რ-ბა ც	წონა კგ.
კოლონები	1	5900	22B500c	5900	16	284,0
	2	5900	16B500c	5900	14	131,0
	3	5900	16B500c	5900	14	131,0
	4	9500	28B500c	9500	28	1220,0
	5	9500	25B500c	9500	14	513,0
	6	9500	22B500c	9500	14	399,0
	7	4250	16B500c	4250	14	95,0
	8	8100	16B500c	8100	12	154,0
	9	8100	28B500c	8100	12	446,0
	10	8100	22B500c	8100	12	292,0
	11	8100	22B500c	8100	12	292,0
	12	6350	16B500c	6350	12	121,0
	13	6350	28B500c	6350	12	350,0
	14	6350	25B500c	6350	12	294,0
	15	9350	22B500c	9350	12	337,0
	16	8100	16B500c	8100	10	128,0
	17	8100	22B500c	8100	30	729,0
	18	3150	16B500c	3150	10	50,0
	19	3150	22B500c	3150	30	284,0
	20	8100	16B500c	8100	8	103,0
	21	8100	22B500c	8100	24	891,0
	22	6350	16B500c	6350	8	81,0
	23	6350	22B500c	6350	24	458,0
	24	იხ. დეტალი	8B240	1550	340	209,0
	25	იხ. დეტალი	8B240	1200	340	162,0
	26	იხ. დეტალი	8B240	2950	36	42,0
	27	იხ. დეტალი	8B240	2700	36	39,0
	28	იხ. დეტალი	8B240	500	320	64,0
	29	იხ. დეტალი	8B240	4000	60	95,0
	30	იხ. დეტალი	8B240	3300	60	79,0
	31	იხ. დეტალი	8B240	3150	180	224,0
	32	იხ. დეტალი	8B240	2800	180	200,0
	33	იხ. დეტალი	8B240	2350	230	214,0
	34	იხ. დეტალი	8B240	2100	230	191,0
	35	იხ. დეტალი	8B240	2600	250	257,0
	36	იხ. დეტალი	8B240	2300	250	228,0
	37	იხ. დეტალი	8B240	2000	180	143,0
	38	იხ. დეტალი	8B240	1750	180	125,0

ექსპლიკაცია		პირობითი ნიშნები	შენიშვნები	მისამართი:	პროექტის ავტორი:	ნახაზი:
			1. ზომები მოცემულია მილიმეტრებში 2. შენობის არქიტექტურული ნიშნული 0.00 შესაბამება აბსოლუტურ ნიშნულს 372.00	ქალაქი თბილისი, ისნის რაიონი, რუსთავის გზატკეცილი 18-2	ბესიკ ჯაფოშვილი პ/ნ 01013003481 ტელ: 596 37 88 37	[illegible] "8 - 8" ღერძზე (კოლონები)
					შემსრულებელი: კონსტრუქტორი [illegible]	მასშტაბი: 1:20
			ფორმატი - A3	დამკვეთი: შპს ფონიჭალა - 3 ს/ნ 204529448 დირექტორი - ზურაბ ფირცხალაიშვილი პ/ნ 26001000399	პროექტის სახელწოდება: მრავალბინიანი საცხოვრებელი სახლი (შენობა №1)	ფურცელი: კ-59 ფურცლები

8 - 8

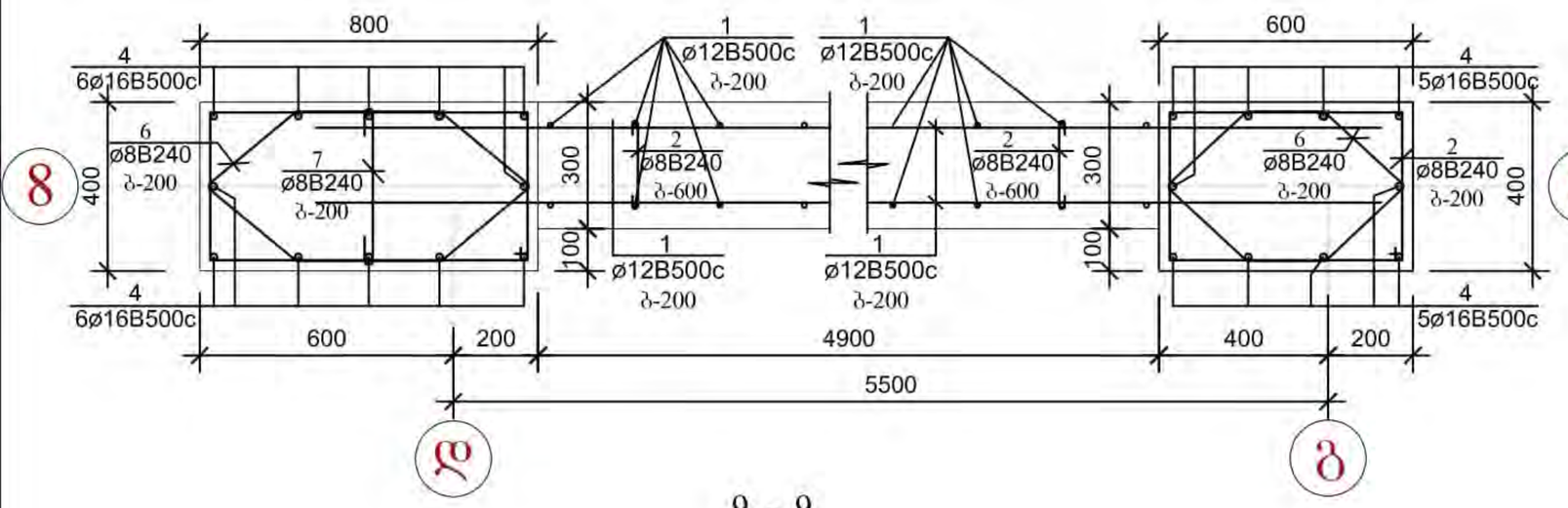

9 - 9

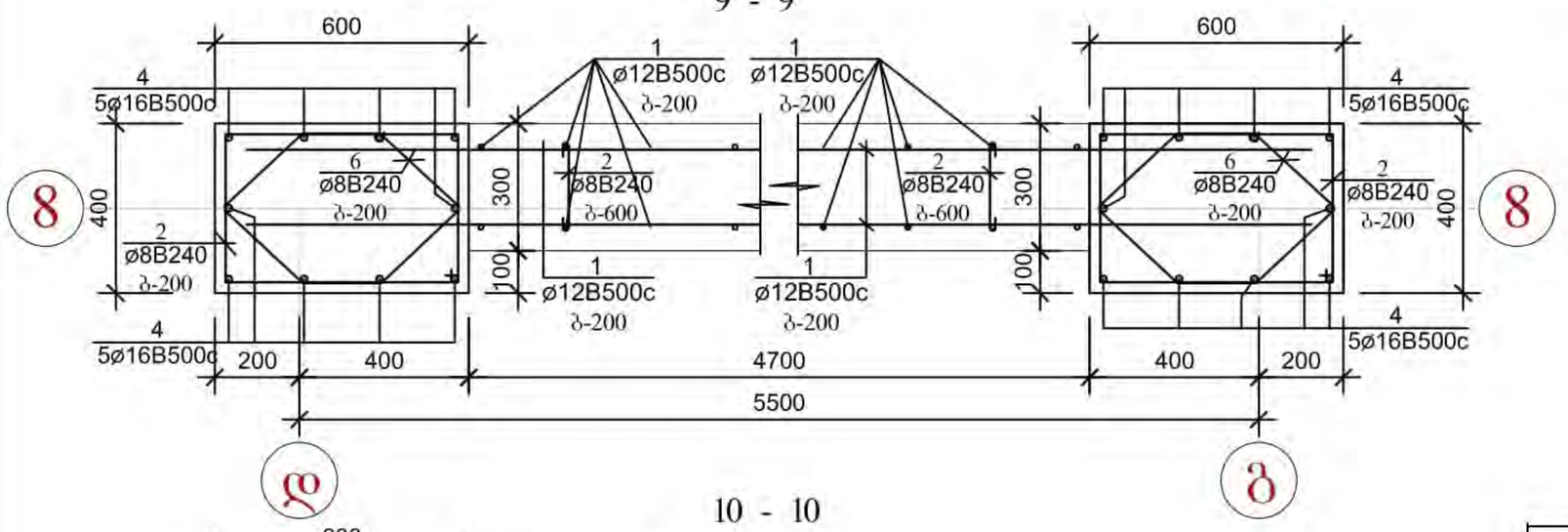

10 - 10

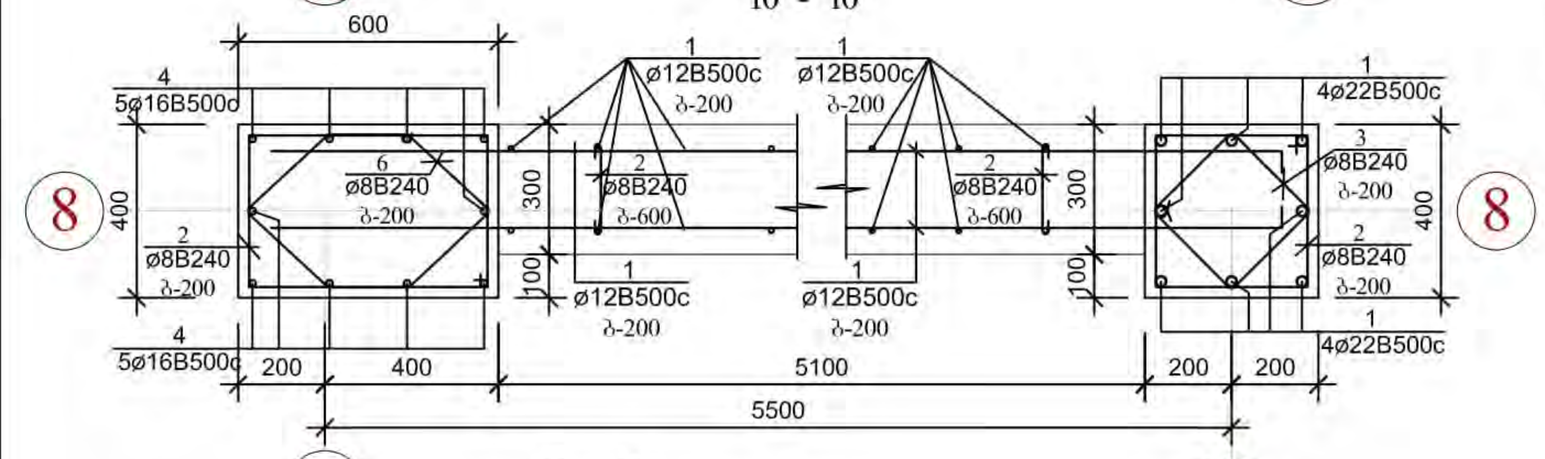

11 - 11

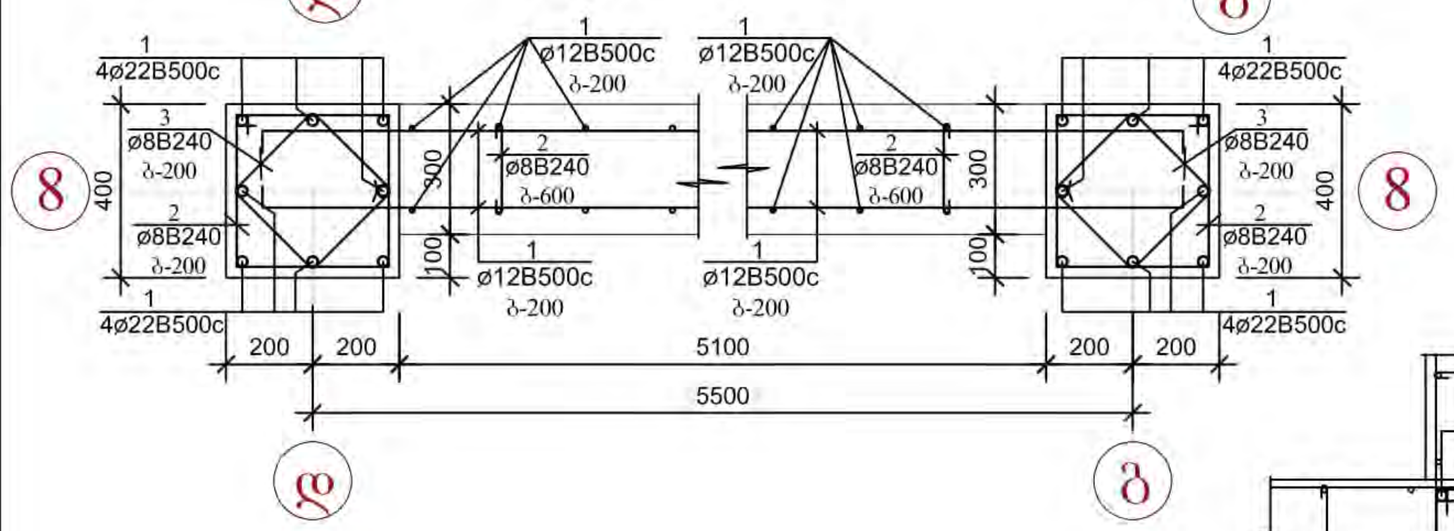

12 - 12

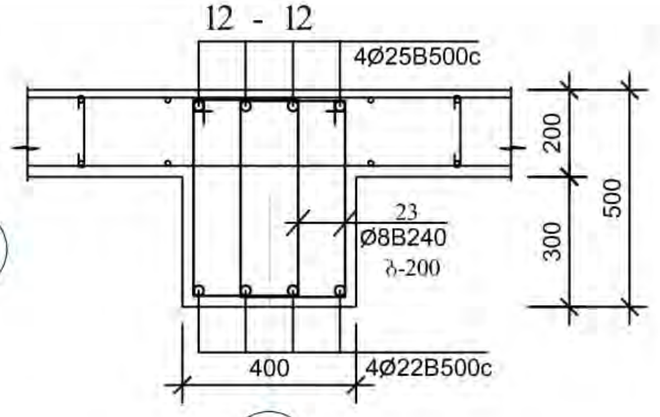

13 - 13

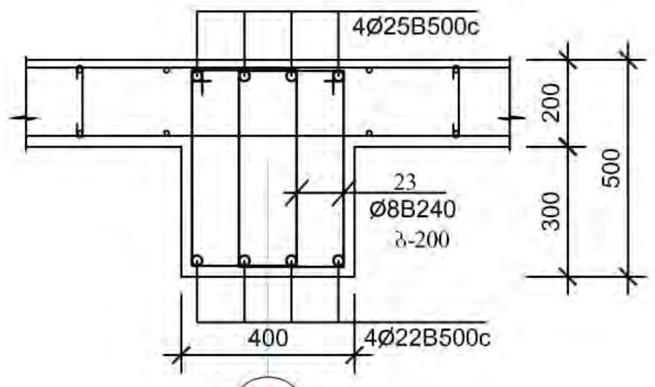

14 - 14

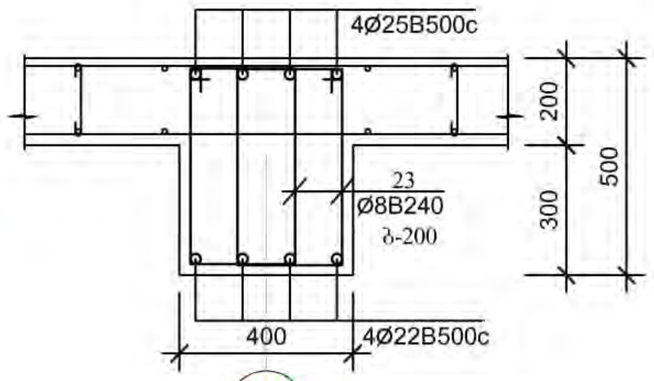

15 - 15

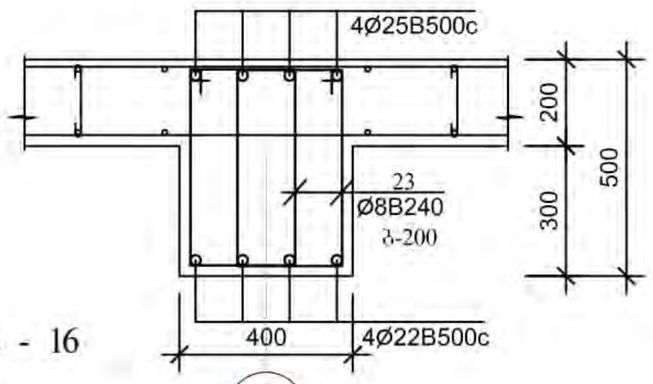

16 - 16

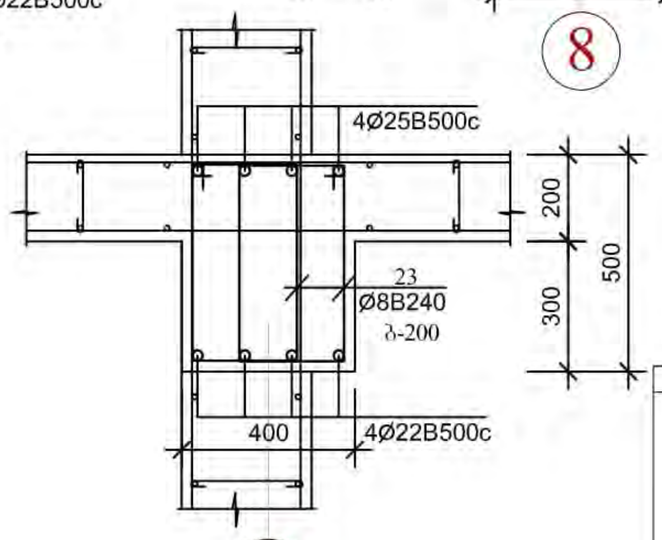

არმატურის ღეროების უწყისი

ელ-ტის მარკა	პოზ. №	კვეთი ან ესკიზი	∅ მმ.	სიგრძე მმ	რ-ბა ც	წონა კბ.
რიგელები	39	5900	22B500c	5900	8	142,0
	40	7600	22B500c	7600	8	183,0
	41	350 7700	25B500c	8150	8	252,0
	42	5800 350	25B500c	6250	8	193,0
	43	5950	22B500c	5950	112	2000,0
	44	7900	22B500c	7900	56	1328,0
	45	350 8200	25B500c	8650	56	1867,0
	46	10600 350	25B500c	11050	56	2385,0
	47	250 450	8B240	1550	3640	2229,0
დიაფრაგმები	48	დაიჭრას ადგილზე	12B500c	8500 000	—	7548,0
	49	250	8B240	400	1200	190,0

ელემენტების სპეციფიკაცია სამონტაჟო სქემაზე

ელ-ტის მარკა	გოსტი ან სერია	დასახელება	რ-დ. ც	წონა კბ.	შენიშვნა
	მონოლითური	კოლონები			
		ბეტონი B-25	44,83კბ.მ		
	მონოლითური	კედლები			
		ბეტონი B-25	120,00კბ.მ		
	მონოლითური	რიგელები			
		ბეტონი B-25	51,00კბ.მ		

ექსპლიკაცია

პირობითი ნიშნები

მენიშვნები

1. ზომები მოცემულია მილიმეტრებში
2. მენობის არქიტექტურული ნიშნული 0.00 შეესაბამება აბსოლუტურ ნიშნულს 372.00

ფორმატი - A3

მისამართი:
ქალაქი თბილისი, ისნის რაიონი, რუსთაველის გზატკეცილი 18-2

დამკვეთი:
შპს ფონქალა - 3
ს/კ 204529448
დირექტორი - ზურაბ ფირცხალაიშვილი პ/ნ 26001000399

პროექტის ავტორი:
ბესიკ ჯაფარიძე პ/ნ 01013003481
ტელ: 596 37 88 37

შემსრულებელი: კონსტრუქტორი ა.ცქიტიშვილი

პროექტის სახელწოდება:
მრავალბინიანი საცხოვრებელი სახლი (შენობა №1)

ნახაზი: ჩარჩო "8 - 8" ღერძზე (რიგელები)

მასშტაბი: 1:20

ფურცელი კ-60

ფურცლები

ჩარჩო "9 - 9" ღერძზე

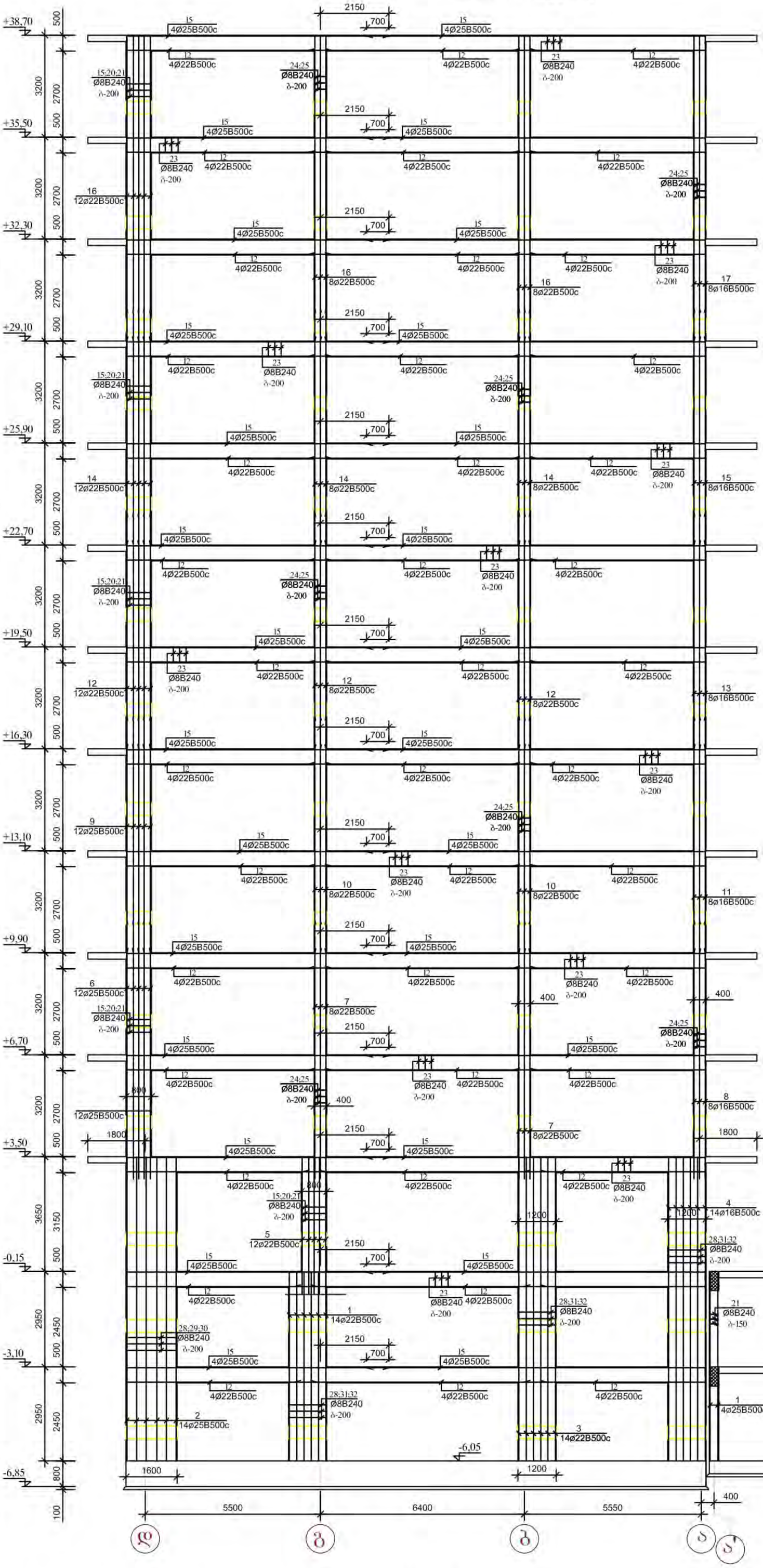

1.წინამდებარე ფურცელი განიხილეთ კარკასის დეტალებთან, გადახურვის ელემენტების განლაგების და არქიტექტურულ ნახაზებთან ერთად.
2.მონოლითური კონსტრუქციების ბეტონირებისას ხელის ვიბრატორის გამოყენება აუცილებელია.
3.მონოლითური ჩარჩოს ელემენტების ბეტონირება მოხდეს გადახურვის ელემენტებთან ერთად უწყვეტად ერთი დღის განმავლობაში. გადახურვის დონე'ზე.
4.შახალების ხარჯის უწყისებში ხარჯი მოცემულია ერთი ჩარჩოსათვის.

ექსპლიკაცია		პირობითი ნიშნები	შენიშვნები	მისამართი: ქალაქი თბილისი, ისნის რაიონი, რუსთავის გზატკეცილი 18-2	პროექტის ავტორი: ბესიკ ჯაფოშვილი პ/ნ 01013003481 ტელ: 596 37 88 37	ნახაზი: ჩარჩო "9 - 9" ღერძზე
			1. ზომები მოცემულია მილიმეტრებში 2. შენობის არქიტექტურული ნიშნული 0.00 შეესაბამება აბსოლუტურ ნიშნულს 372.00		შემსრულებელი: კონსტრუქტორი ი.კვეკლიშვილი	მასშტაბი: 1:100
				დამკვეთი: შპს ფონიჭალა - 3 ს/ნ 204529448 დირექტორი - ზურაბ ფირცხალაიშვილი პ/ნ 26001000399	პროექტის სახელწოდება: მრავალბინიანი საცხოვრებელი სახლი (შენობა №1)	ფურცელი კ-61
			ფორმატი - A3			ფურცლები

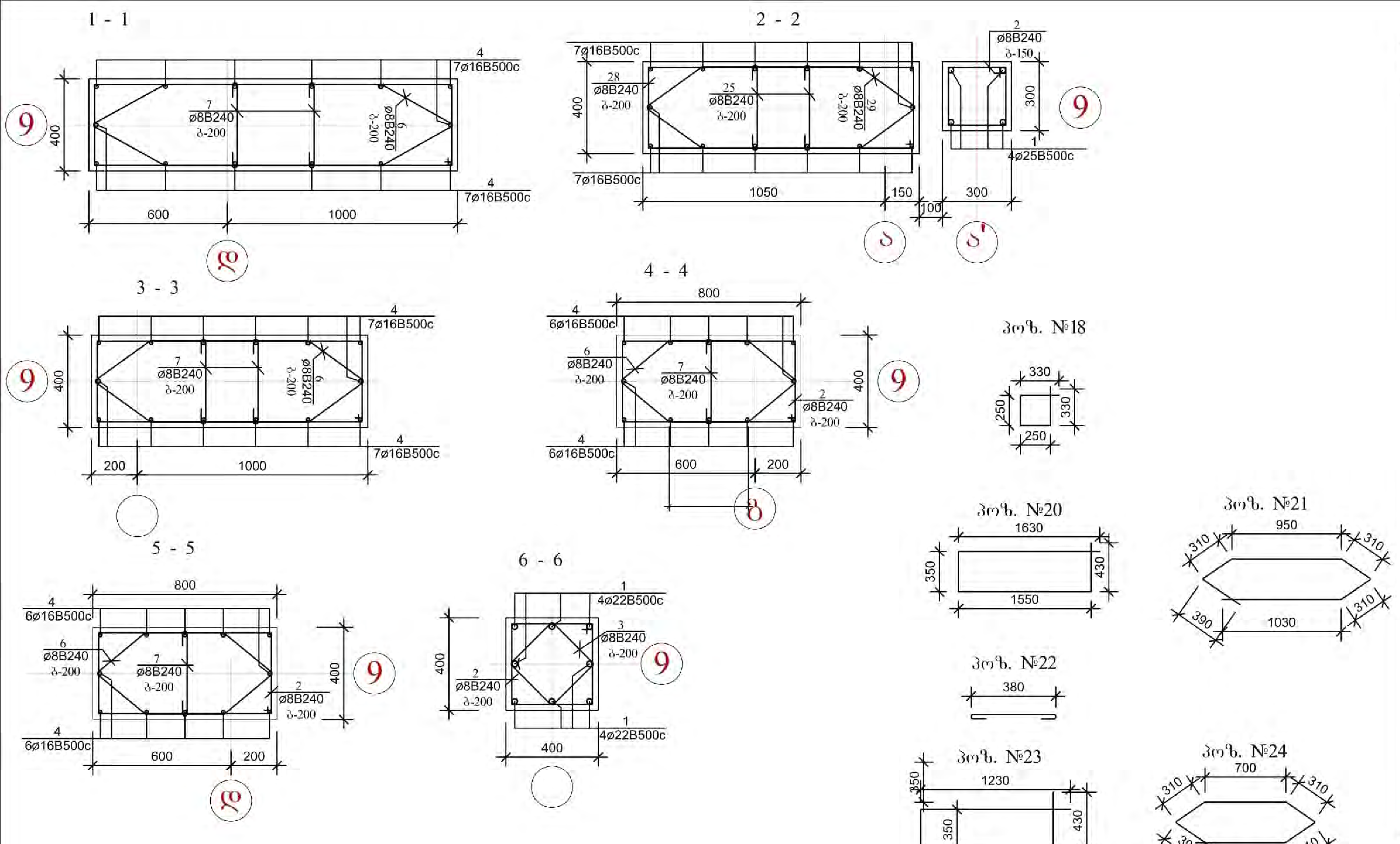

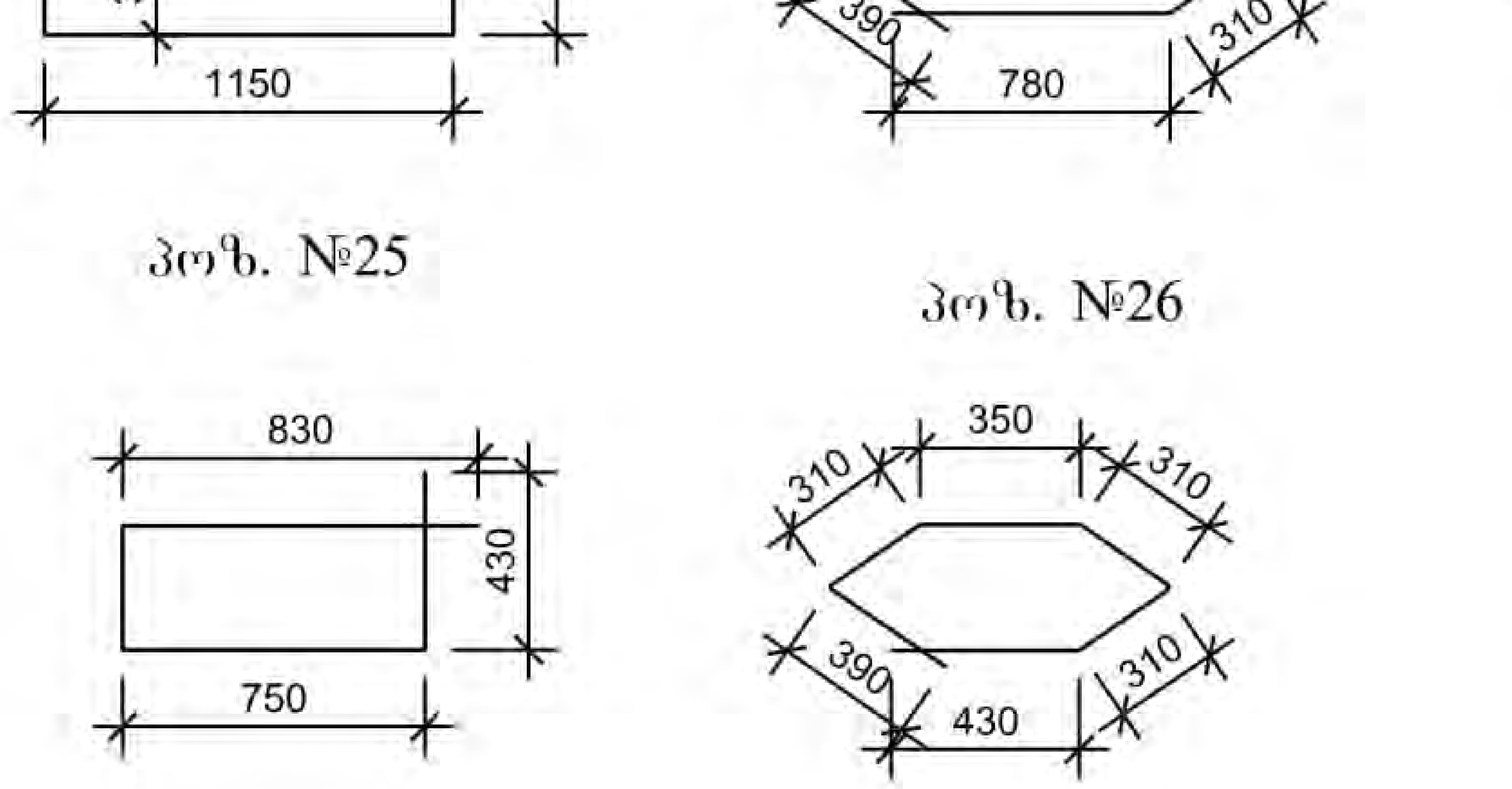

არმატურის ღეროების უწყისი

ელ-ტის მარკა	პოზ. №	კვეთი ან ესკიზი	∅ მმ.	სიგრძე მმ	რ-ბა Ც	წონა კგ.
კოლონები	1	5900	22B500c	5900	38	284,0
	2	9500	25B500c	9500	14	513,0
	3	9500	22B500c	9500	14	399,0
	4	9500	16B500c	9500	14	399,0
	5	4250	16B500c	4250	12	95,0
	6	8100	25B500c	8100	12	446,0
	7	8100	22B500c	8100	16	292,0
	8	8100	22B500c	8100	8	292,0
	9	7400	25B500c	7400	12	121,0
	10	7400	22B500c	7400	16	121,0
	11	7400	22B500c	7400	8	121,0
	12	7400	16B500c	7400	12	121,0
	13	7400	22B500c	7400	8	121,0
	14	7400	16B500c	7400	28	121,0
	15	7400	22B500c	7400	8	121,0
	16	9550	22B500c	9550	28	81,0
	17	9550	16B500c	9550	8	458,0
	18	იხ. დეტალი	8B240	1550	340	209,0
	19	იხ. დეტალი	8B240	1200	340	162,0
	20	იხ. დეტალი	8B240	2950	36	42,0
	21	იხ. დეტალი	8B240	2700	36	39,0
	22	იხ. დეტალი	8B240	500	320	64,0
	23	იხ. დეტალი	8B240	4000	60	95,0
	24	იხ. დეტალი	8B240	3300	60	79,0
	25	იხ. დეტალი	8B240	3150	180	224,0
	26	იხ. დეტალი	8B240	2800	180	200,0

ელემენტების სპეციფიკაცია სამონტაჟო სქემაზე

ელ-ტის მარკა	გოსტი ან სერია	დასახელება	რ-დ. Ც	წონა კგ.	შენიშვნა
	მონოლითური	კოლონები			
		ბეტონი B-25	40,20კბ.მ		

ექსპლიკაცია		პირობითი ნიშნები	შენიშვნები			
			1. ზომები მოცემულია მილიმეტრებში 2. შენობის არქიტექტურული ნიშნული 0.00 შეესაბამება აბსოლუტურ ნიშნულს 372.00	მისამართი: ქალაქი თბილისი, ისნის რაიონი, რუსთავის გზატკეცილი 18-2	პროექტის ავტორი: ბესიკ ჯაფოშვილი პ/ნ 01013003481 ტელ: 596 37 88 37	ნახაზი: ჭრილი "9 - 9" ღერძზე (კოლონები)
					შემსრულებელი: კონსტრუქტორი ი.ჯველიშვილი	მასშტაბი: 1:20
			ფორმატი - A3	დამკვეთი: შპს ფონიჭალა - 3 ს/ნ 204529448 დირექტორი - ზურაბ ფირცხალაიშვილი პ/ნ 26001000399	პროექტის სახელწოდება: მრავალბინიანი საცხოვრებელი სახლი (შენობა №1)	ფურცელი კ-62
						ფურცლები

13 - 13

10 - 10

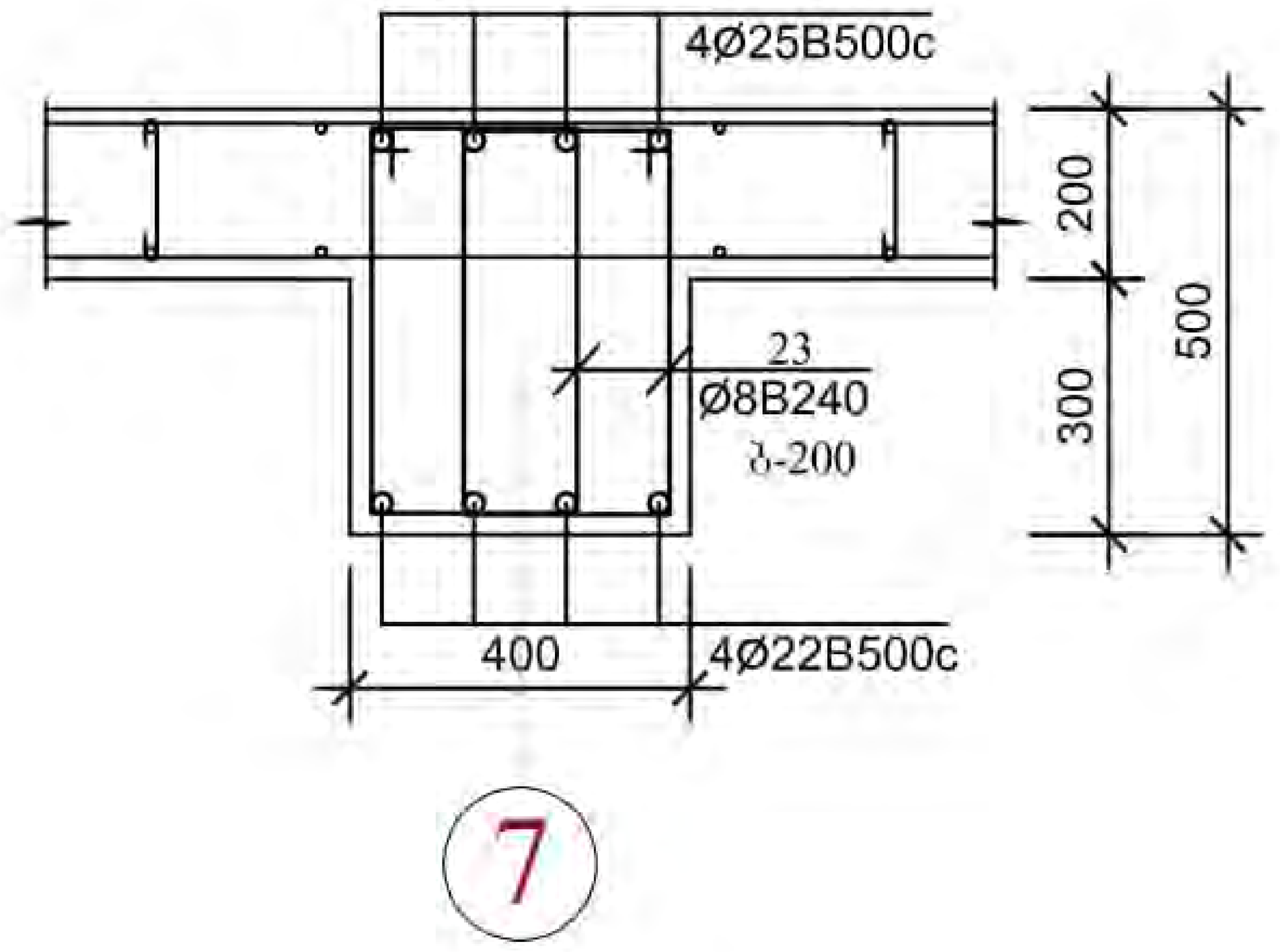

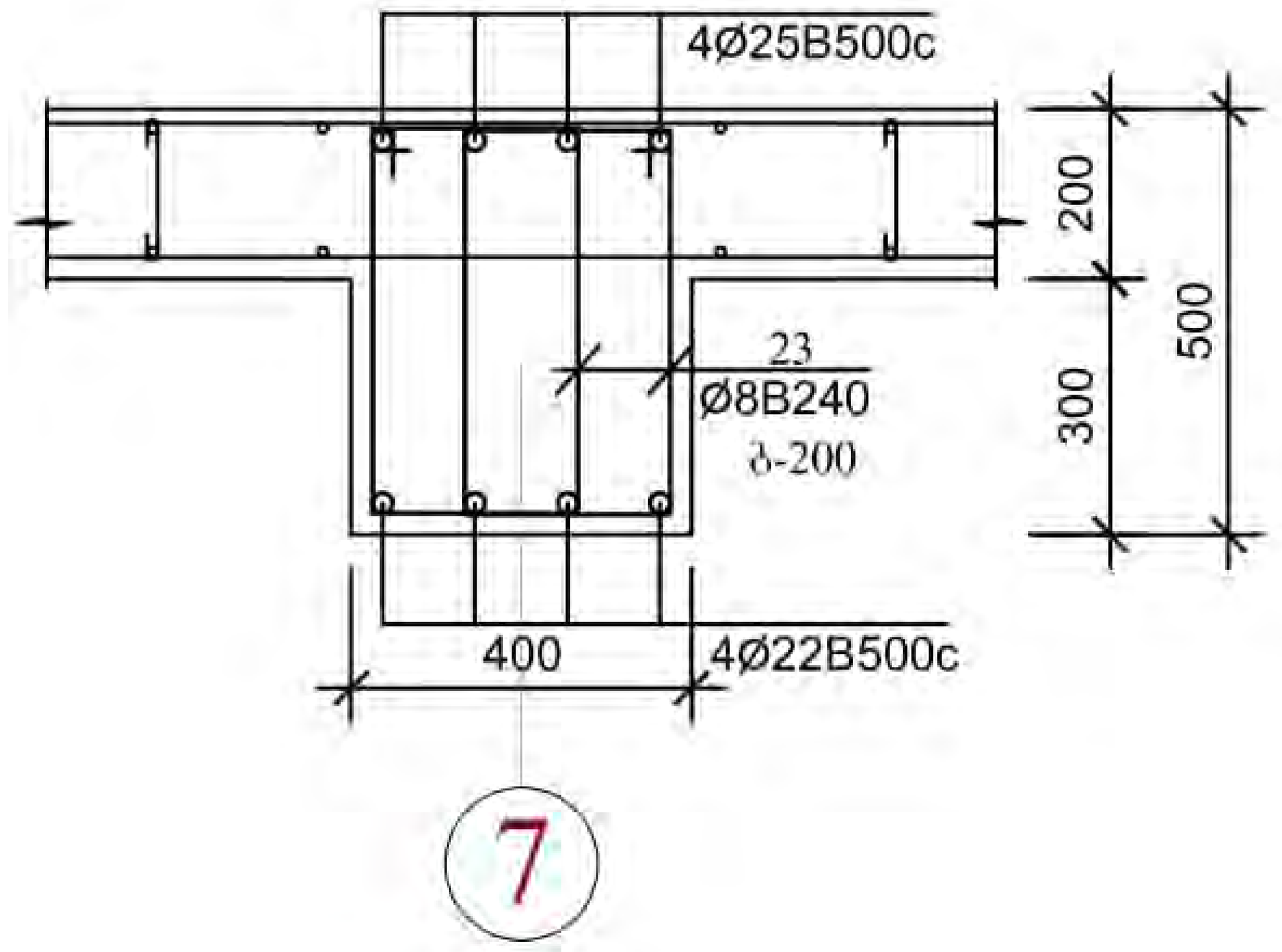

11 - 11

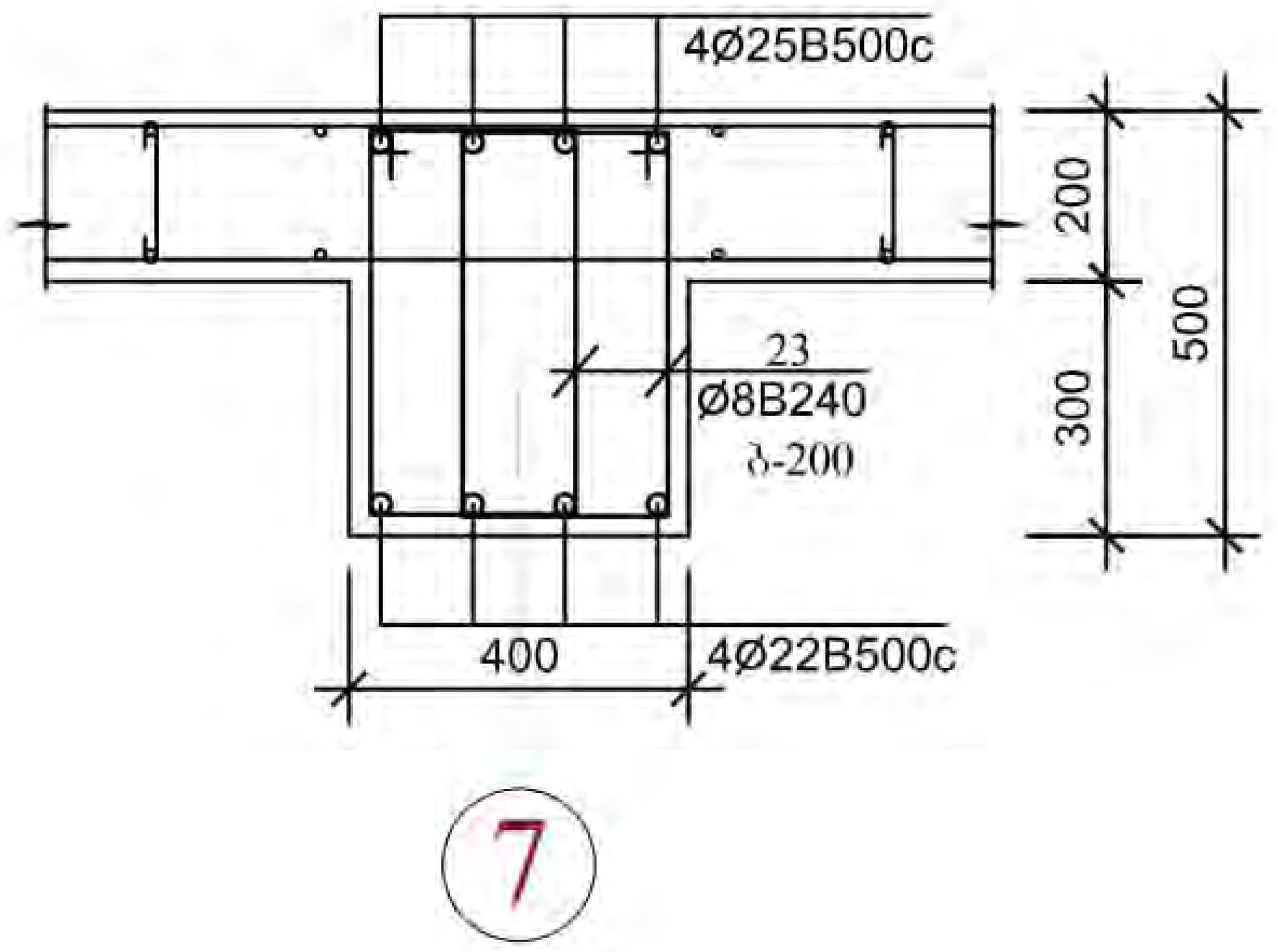

14 - 14

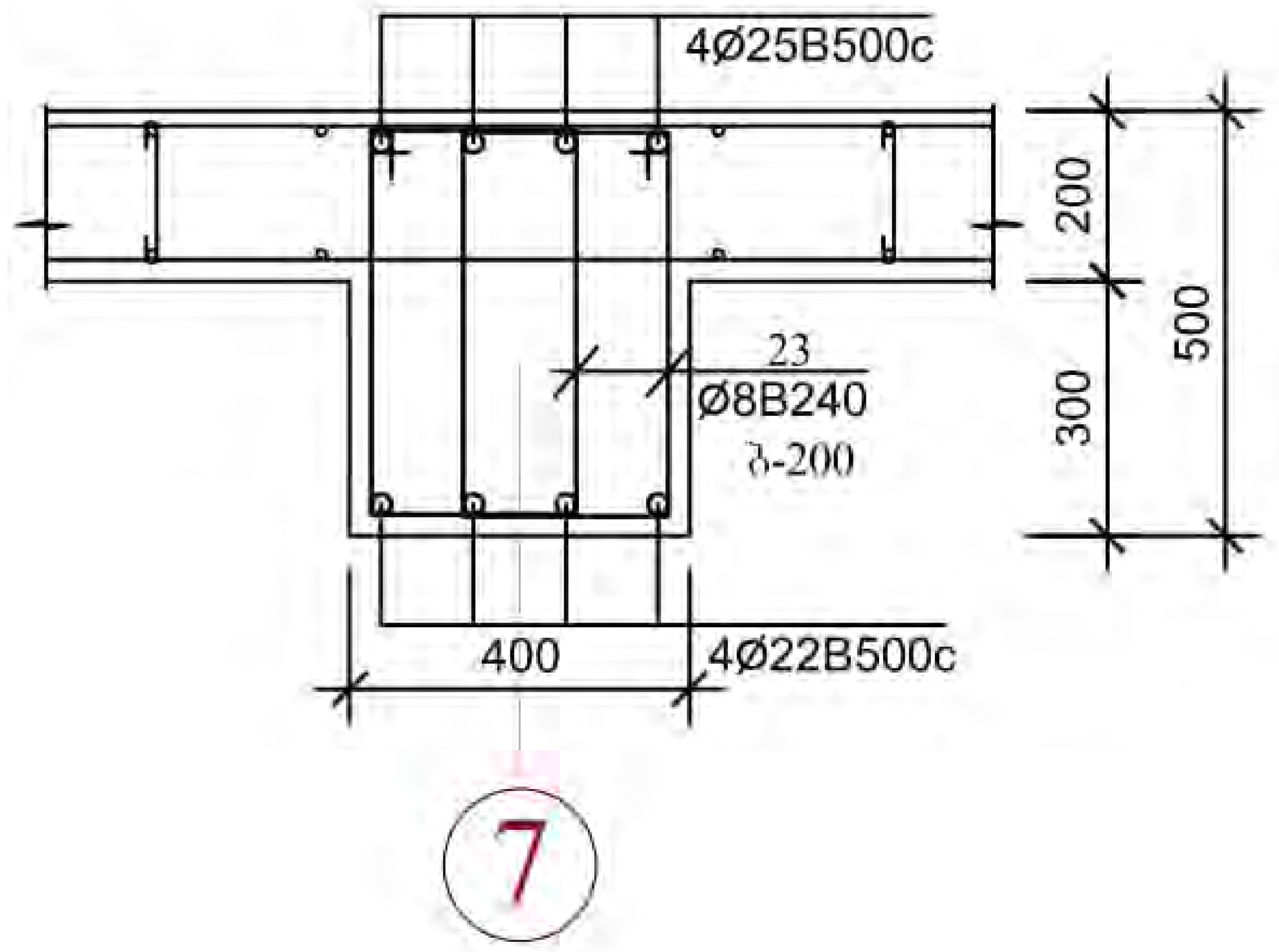

12 - 12

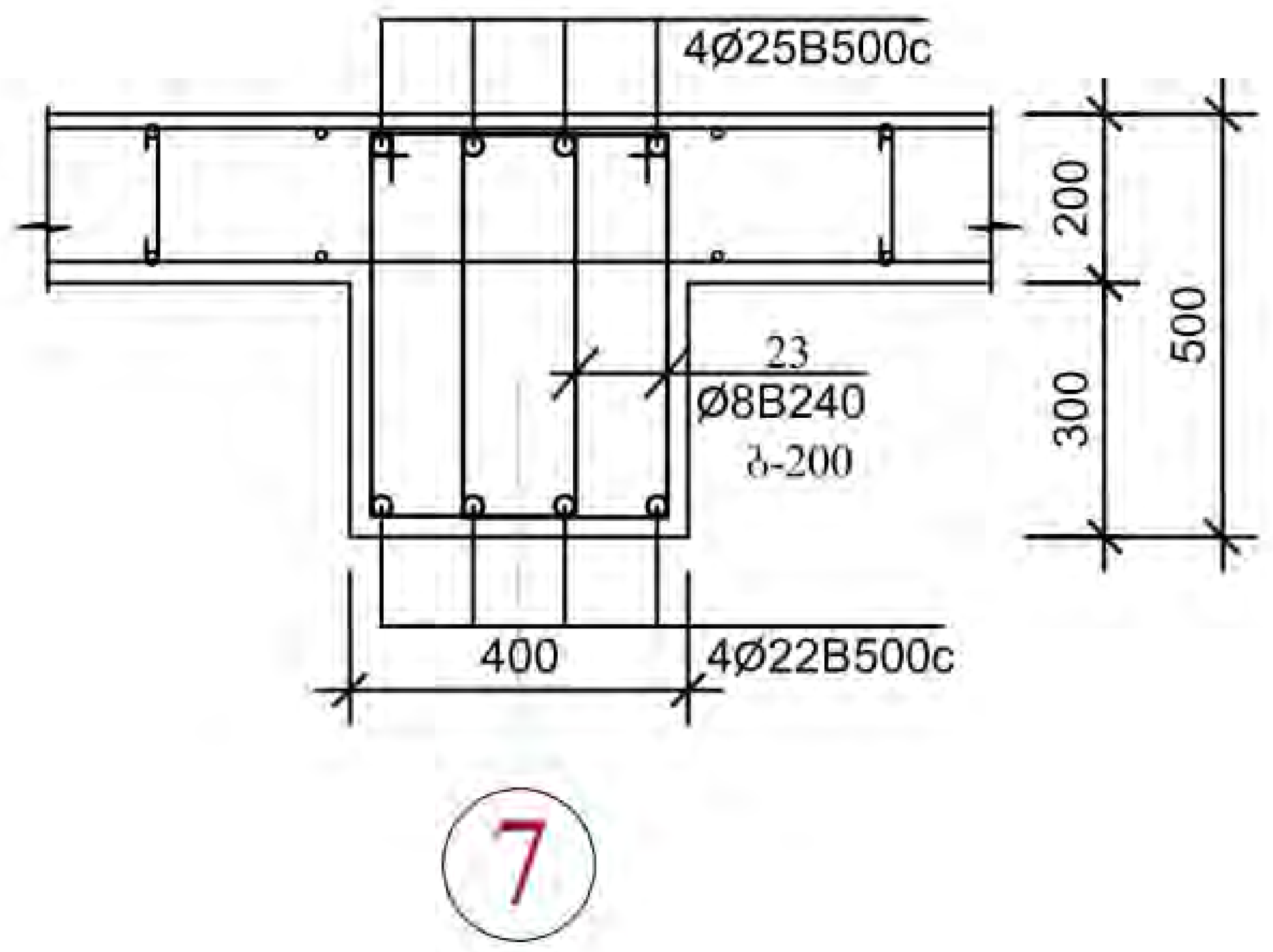

არმატურის ღეროების უწყისი

ელ-ტის მარკა	პოზ. №	კვეთი ან ესკიზი	Ø მმ.	სიგრძე მმ	რ-ბა ც	წონა კგ.
რიგელები	12	9100	22AIII	9100	36	983,0
	13	10400	22AIII	10400	32	999,0
	14	10350	22AIII	10350	72	2236,0
	15	350 7050	25AIII	7450	36	1034,0
	16	7600	25AIII	7600	32	938,0
	17	8350 350	25AIII	8800	32	1086,0
	18	6750	22AIII	6750	4	81,0
	19	8800 350	25AIII	9200	4	142,0
	20	350 10350 350	25AIII	11150	4	172,0
	21	3550	16AIII	3550	8	45,0
	22	350 3550 350	16AIII	4400	8	56,0
	23	250 450	8AI	1550	3390	2076,0

ელემენტების სპეციფიკაცია სამონტაჟო სქემაზე

ელ-ტის მარკა	გოსტი ან სერია	დასახელება	რ-დ. ც	წონა კგ.	შენიშვნა
	მონოლითური	რიგელები			
		ბეტონი B-25	51,00კ.მ		

ექსპლიკაცია		პირობითი ნიშნები	შენიშვნები	მისამართი: ქალაქი თბილისი, ისნის რაიონი, რუსთავის გზატკეცილი 18-2	პროექტის ავტორი: ბესიკ ჯაფოშვილი პ/ნ 01013003481 ტელ: 596 37 88 37	ნახაზი: ჩარჩო "9 - 9" ღერძზე (რიგელები)
			1. ზომები მოცემულია მილიმეტრებში 2. შენობის არქიტექტურული ნიშნული 0.00 შეესაბამება აბსოლუტურ ნიშნულს 372.00	დამკვეთი: შპს ფონიჭალა - 3 ს/ნ 204529448 დირექტორი - ზურაბ ფირცხალაიშვილი პ/ნ 26001000399	შემსრულებელი: კონსტრუქტორი ი.კველიშვილი	მასშტაბი: 1:20
			ფორმატი - A3		პროექტის სახელწოდება: მრავალბინიანი საცხოვრებელი სახლი (შენობა №1)	ფურცელი კ-63
						ფურცლები

ჩარჩო "10 - 10" ღერძზე

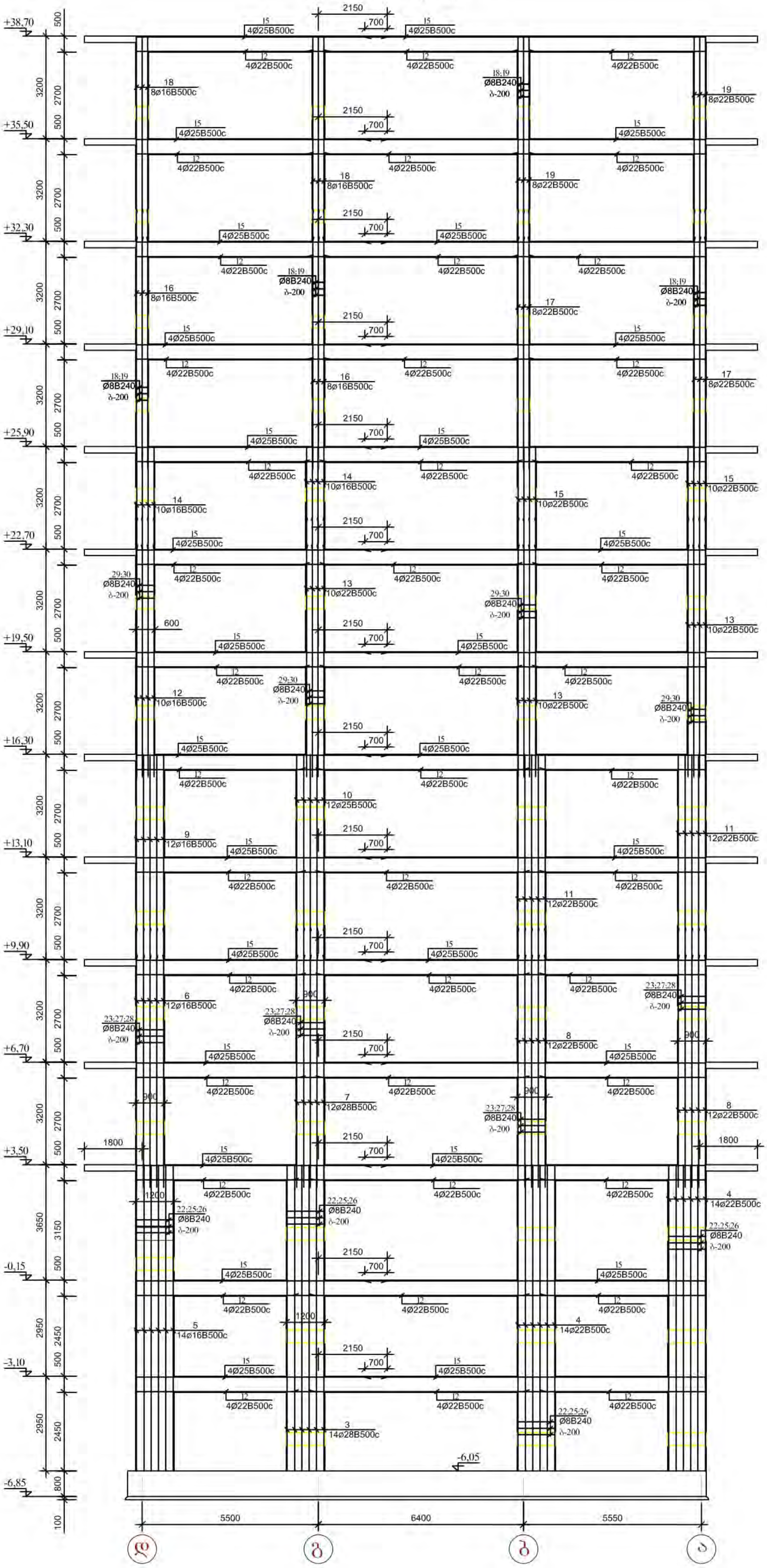

ექსპლიკაცია		პირობითი ნიშნები	შენიშვნები	მისამართი: ქალაქი თბილისი, ისნის რაიონი, რუსთავის გზატკეცილი 18-2	პროექტის ავტორი: ბესიკ ჯაფოშვილი პ/ნ 01013003481 ტელ: 596 37 88 37	ნახაზი: ჩარჩო "10 - 10" ღერძზე
			1. ზომები მოცემულია მილიმეტრებში 2. შენობის არქიტექტურული ნიშნული 0.00 შეესაბამება აბსოლუტურ ნიშნულს 372.00		შემსრულებელი: კონსტრუქტორი ი.კვეტილაშვილი	მასშტაბი: 1:100
				დამკვეთი: შპს ფონიჯალა - 3 ს/ნ 204529448 დირექტორი - ზურაბ ფირცხალაიშვილი პ/ნ 26001000399	პროექტის სახელწოდება: მრავალბინიანი საცხოვრებელი სახლი (შენობა №1)	ფურცელი კ-64
			ფორმატი - A3			ფურცლები

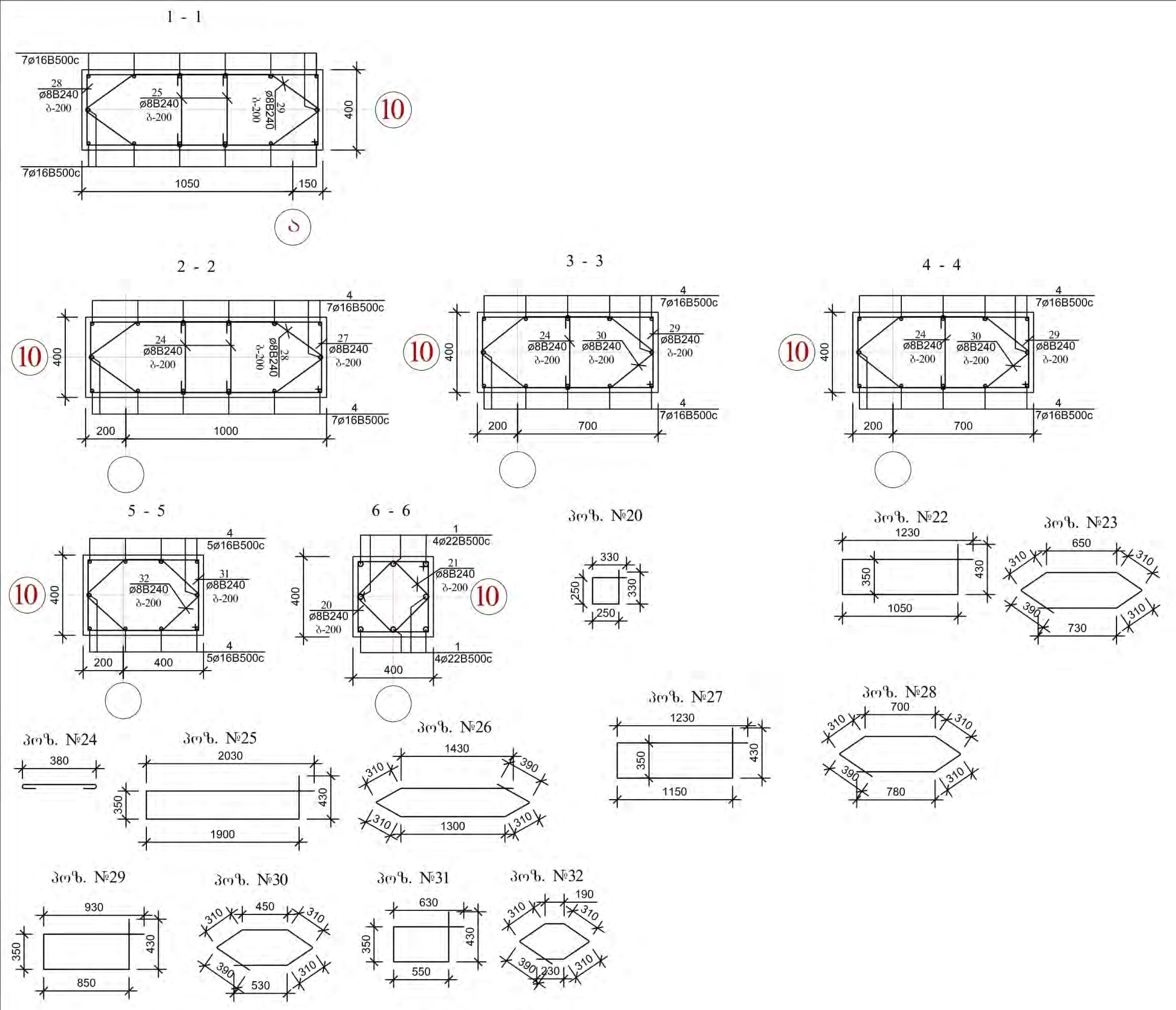

არმატურის ღეროების უწყისი

ელ-ტის მარკა	პოზ. №	ჰქემი ან ესკიზი	∅ მმ.	სიგრძე მმ	რ-ბა Ც	წონა კგ.
კოლონები	1	5900	22B500c	5900	32	567,0
	2	5900	16B500c	5900	30	280,0
	3	9500	28B500c	9500	14	610,0
	4	9500	22B500c	9500	28	798,0
	5	4250	16B500c	4250	14	95,0
	6	8100	16B500c	8100	12	154,0
	7	8100	28B500c	8100	12	446,0
	8	6350	22B500c	6350	24	457,0
	9	6350	16B500c	6350	12	121,0
	10	6350	25B500c	6350	12	294,0
	11	6350	22B500c	6350	24	458,0
	12	8100	16B500c	8100	10	128,0
	13	8100	22B500c	8100	30	729,0
	14	3150	16B500c	3150	20	100,0
	15	3150	22B500c	3150	20	189,0
	16	8100	16B500c	8100	16	205,0
	17	8100	22B500c	8100	16	389,0
	18	6350	16B500c	6350	16	161,0
	19	6350	22B500c	6350	16	305,0
	20	იხ. დეტალი	8B240	1550	440	270,0
	21	იხ. დეტალი	8B240	1200	440	209,0
	22	იხ. დეტალი	8B240	3050	40	49,0
	23	იხ. დეტალი	8B240	2700	40	43,0
	24	იხ. დეტალი	8B240	500	420	83,0
	25	იხ. დეტალი	8B240	4700	210	390,0
	26	იხ. დეტალი	8B240	4050	40	64,0
	27	იხ. დეტალი	8B240	3150	350	436,0
	28	იხ. დეტალი	8B240	2560	350	354,0
	29	იხ. დეტალი	8B240	2800	270	299,0
	30	იხ. დეტალი	8B240	2300	270	246,0
	31	იხ. დეტალი	8B240	1950	270	208,0
	32	იხ. დეტალი	8B240	1750	270	187,0

ელემენტების სპეციფიკაცია სამონტაჟო სქემაზე

ელ-ტის მარკა	გოსტი ან სერია	დასახელება	რ-დ. Ც	წონა კგ.	შენიშვნა
	მონოლითური	კოლონები			
		ბეტონი B-25	40,20კ.მ		

აქსპლიკაცია		პირობითი ნიშნები	შენიშვნები	მისამართი:	პროექტის ავტორი:	ნახაზი:
			1. ზომები მოცემულია მილიმეტრებში 2. შენობის არქიტექტურული ნიშნული 0.00 შეესაბამება აბსოლუტურ ნიშნულს 372.00	ქალაქი თბილისი, ისნის რაიონი, რუსთავის გზატკეცილი 18-2	ბესიკ ჯაფოშვილი პ/ნ 01013003481 ტელ: 596 37 88 37	ნახაზი "10 - 10" ღერძზე (კოლონები)
					შემსრულებელი: კონსტრუქტორი ი.ქველიშვილი	მასშტაბი: 1:20
			ფორმატი - A3	დამკვეთი: შპს ფონიჭალა - 3 ს/ნ 204529448 დირექტორი - ზურაბ ფირცხალაიშვილი პ/ნ 26001000399	პროექტის სახელწოდება: მრავალბინიანი საცხოვრებელი სახლი (შენობა №1)	ფურცელი კ-65 ფურცლები

11 - 11

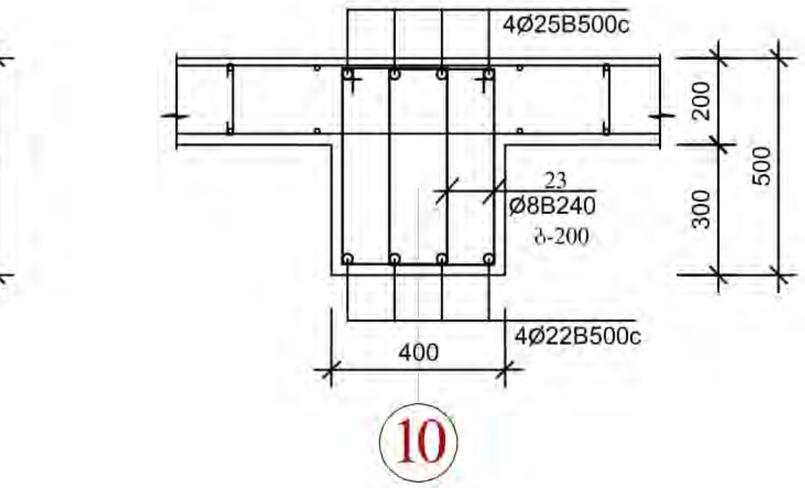

10

8 - 8

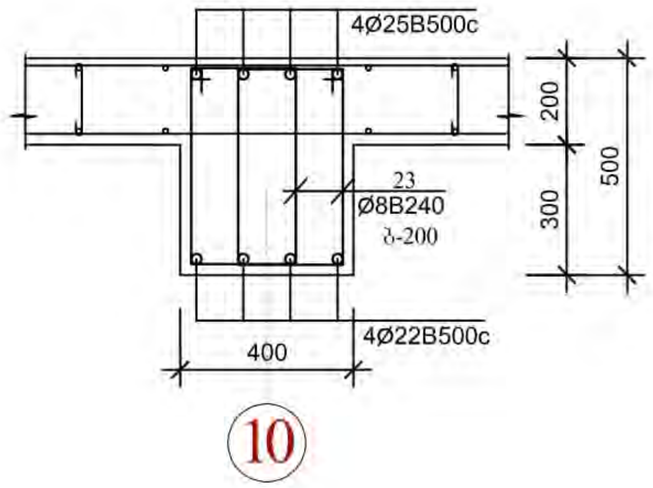

10

9 - 9

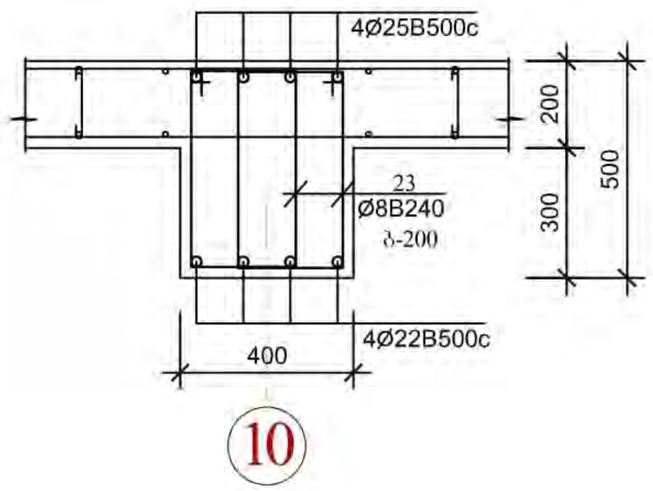

10

12 - 12

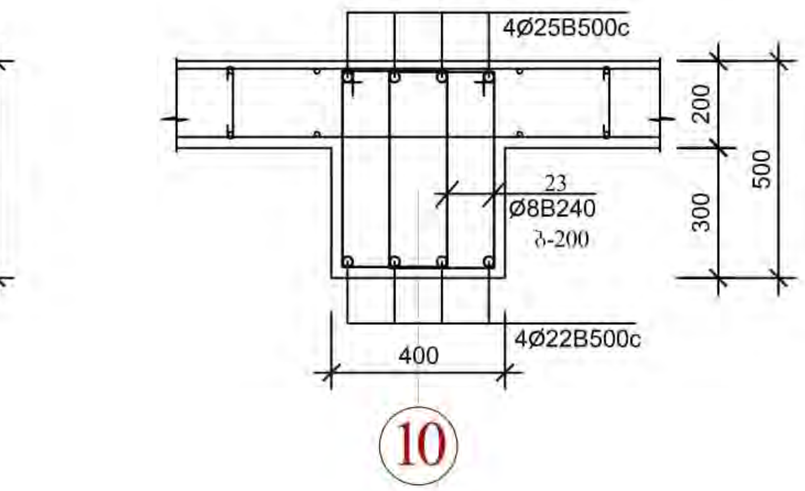

10

10 - 10

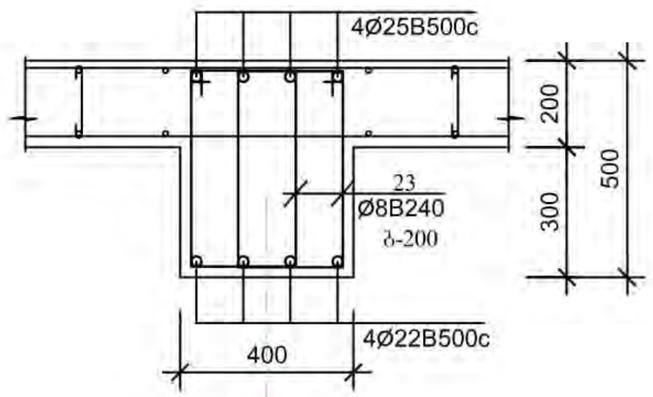

10

არმატურის ღეროების უწყისი

ელ-ტის მარკა	პოზ. №	კვეთი ან ესკიზი	∅ მმ.	სიგრძე მმ	რ-ბა ც	წონა კბ.
რიგელები	12	9100	22AIII	9100	36	983,0
	13	10400	22AIII	10400	32	999,0
	14	10350	22AIII	10350	72	2236,0
	15	350 7050	25AIII	7450	36	1034,0
	16	7600	25AIII	7600	32	938,0
	17	8350 350	25AIII	8800	32	1086,0
	18	6750	22AIII	6750	4	81,0
	19	8800 350	25AIII	9200	4	142,0
	20	350 10350 350	25AIII	11150	4	172,0
	21	3550	16AIII	3550	8	45,0
	22	350 3550 350	16AIII	4400	8	56,0
	23	250 450	8AI	1550	3390	2076,0

ელემენტების სპეციფიკაცია სამონტაჟო სქემაზე

ელ-ტის მარკა	გოსტი ან სერია	დასახელება	რ-დ. ც	წონა კბ.	შენიშვნა
	მონოლითური	რიგელები			
		ბეტონი B-25	51,00კბ.მ		

ექსპლიკაცია		პირობითი ნიშნები	მენიშვნები	მისამართი: ქალაქი თბილისი, ისნის რაიონი, რუსთავის გზატკეცილი 18-2	პროექტის ავტორი: ბესიკ ჯაფოშვილი ა/ნ 01013003481 ტელ: 596 37 88 37
			1. ზომები მოცემულია მილიმეტრებში 2. შენობის არქიტექტურული ნიშნული 0.00 შეესაბამება აბსოლუტურ ნიშნულს 372.00		მემსრულებელი: კონსტრუქციები
				დამკვეთი: შპს ფონიჯალა - 3 ს/ნ 204529448 დირექტორი - ზურაბ ფირცხალაიშვილი ა/ნ 26001000399	პროექტის სახელწოდება: მრავალბინიანი საცხოვრებელი სახლი (შენობა N1)
			ფორმატი - A3		

ნახაზი: ჩარჩო "10 - 10" დეტალი (რიგელები)

მასშტაბი: 1:20

ფურცელი კ-66

ფურცლები

ნაწილი "ა - ბ" ღერძზე

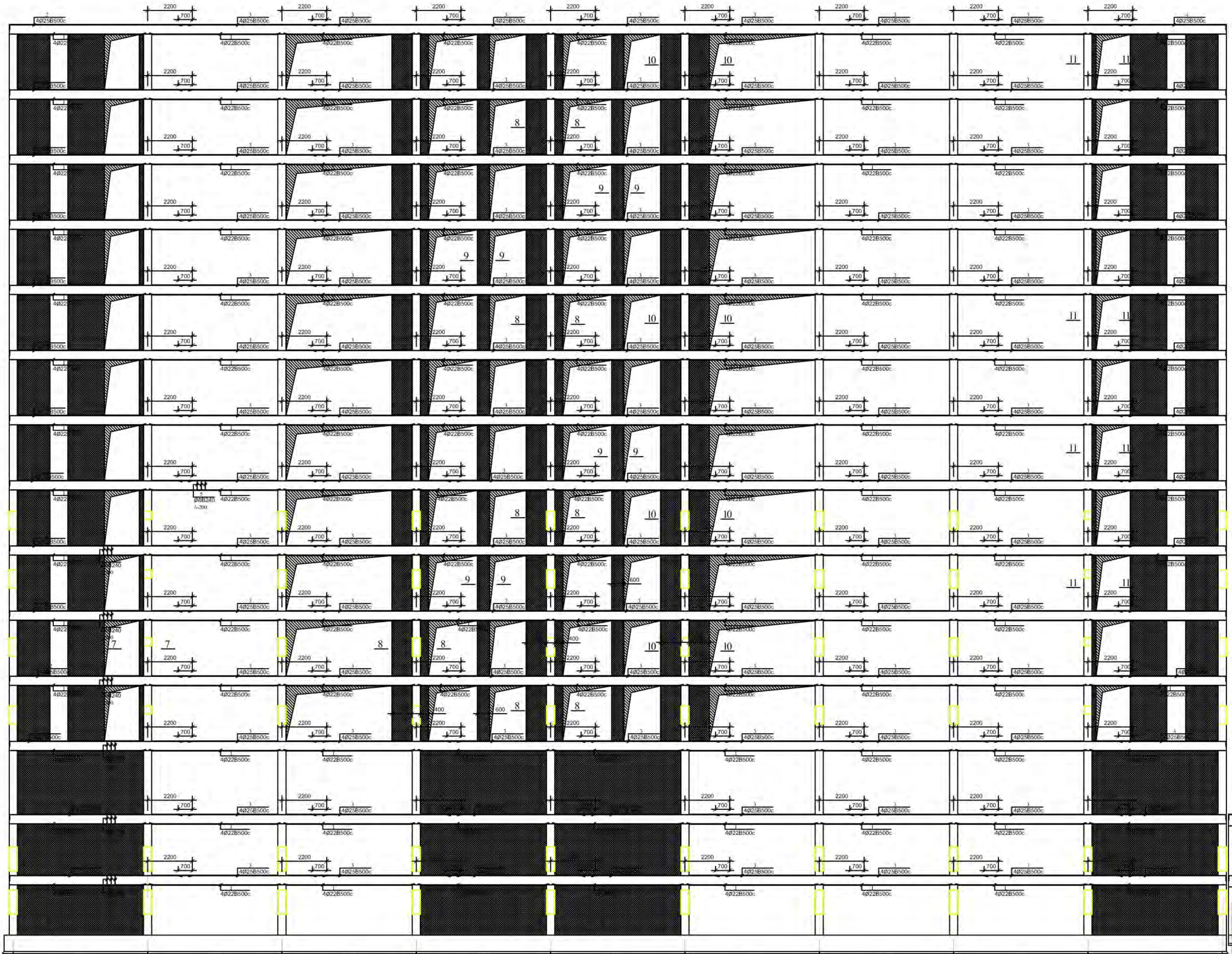

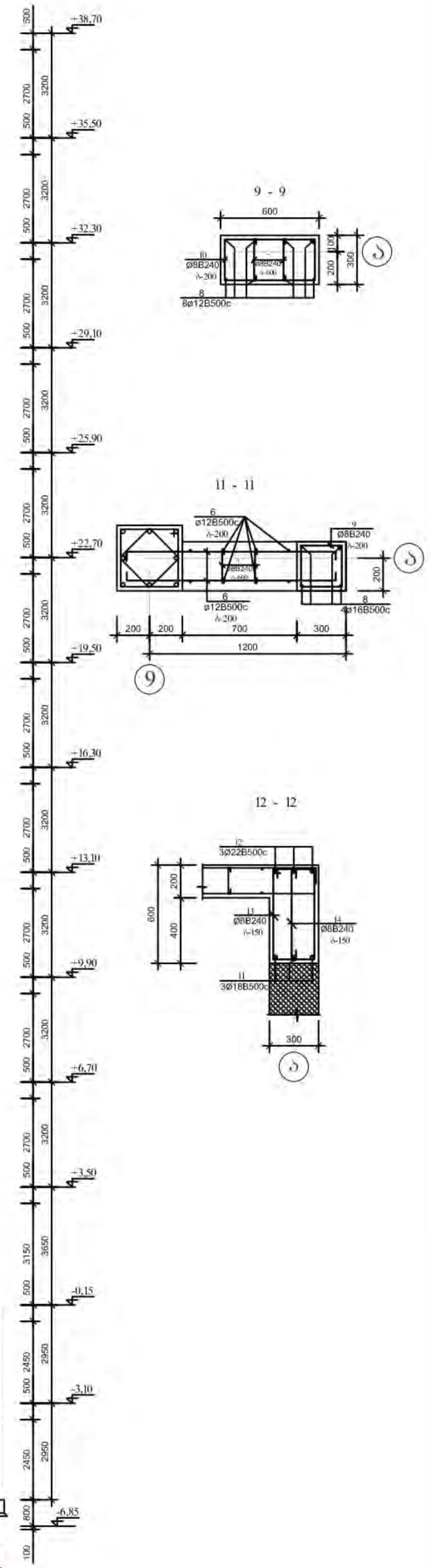

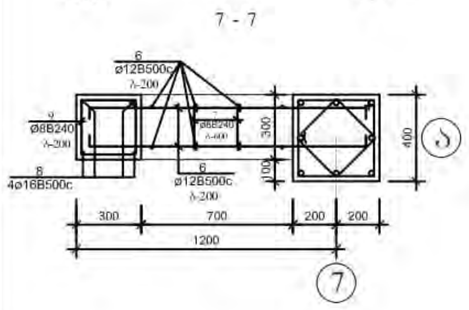

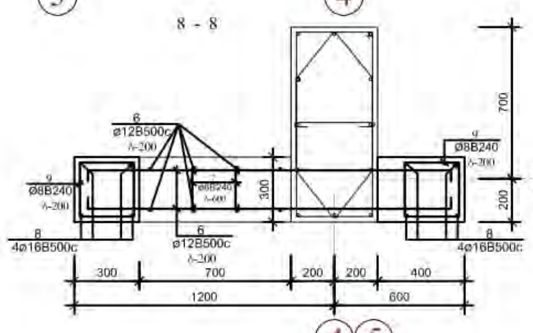

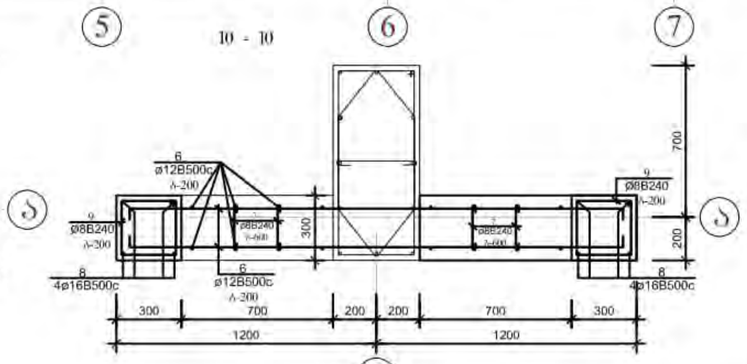

ექსპლიკაცია	პირობითი ნიშნები	შენიშვნები	მისამართი:	პროექტის ავტორი:	ნახაზი:
		1. ზომები მოცემულია მილიმეტრებში 2. შენობის არქიტექტურული ნიშნული 0.00 შეესაბამება აბსოლუტურ ნიშნულს 372.00	ქალაქი თბილისი, ისნის რაიონი, რუსთაველის გზატკეცილი 18-2	ბესიკ ჯაფარიძე პ/ნ 01013003481 ტელ: 596 37 88 37	ნახაზი "ა - ბ" ღერძზე
				შემსრულებელი: კონსტრუქციის ოპტიმიზაცია	მასშტაბი: 1:100
			დამკვეთი: შპს ფონიქალა - 3 ს/ნ 204529448 დირექტორი - ზურაბ ფირცხალაიშვილი პ/ნ 26001000399	პროექტის სახელწოდება: მრავალბინიანი საცხოვრებელი სახლი (შენობა N1)	ფურცელი ა-67 ფურცლები
		ფორმატი - A3			

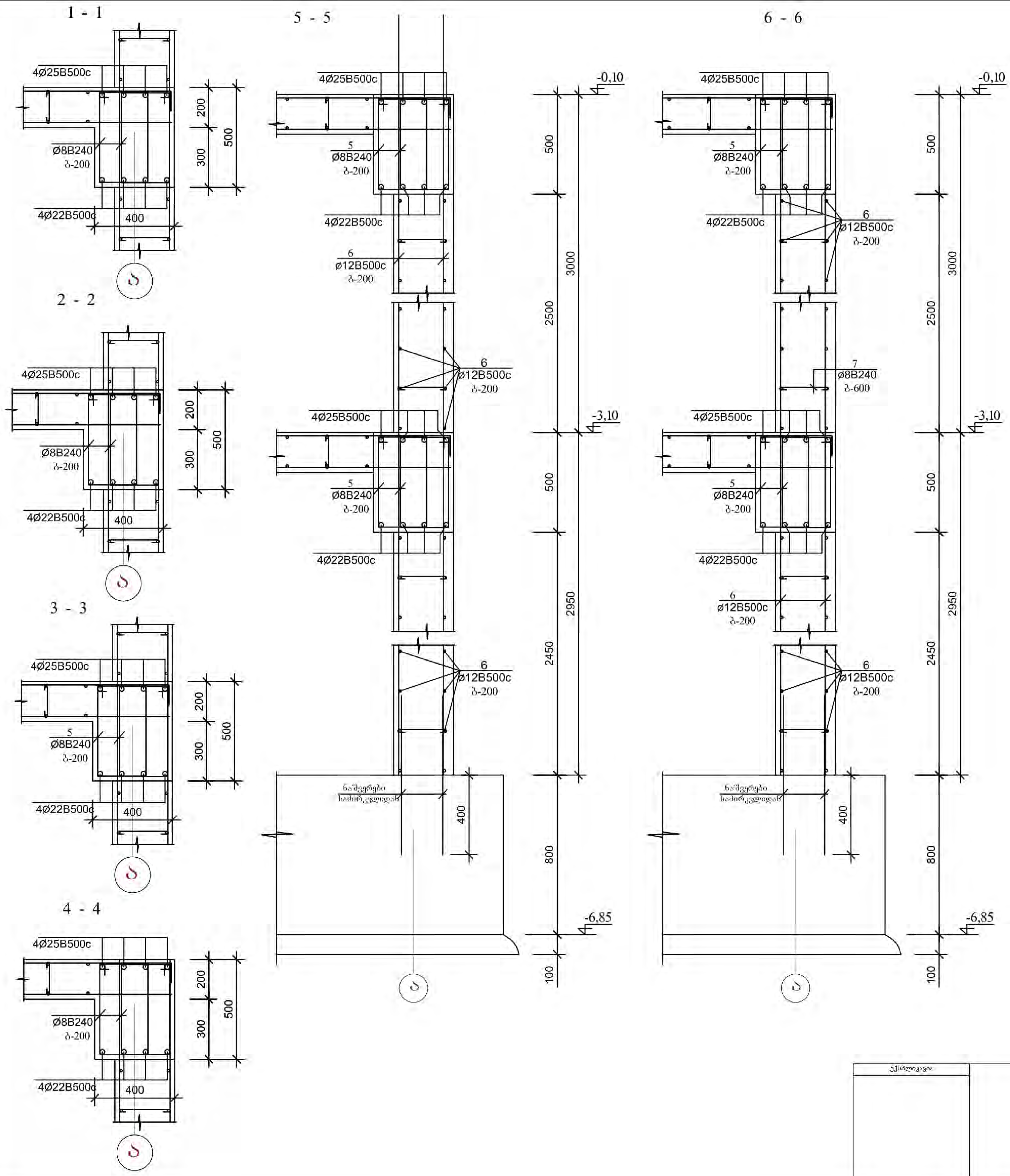

არმატურის ღეროების უწყისი

ელ-ტის მარკა	პოზ. №	კვეთი ან ესკიზი	Ø მმ.	სიგრძე მმ	რ-ბა ც	წონა კგ·
რიგელები	1	7050	22B500c	7050	504	10660,0
	2	350 8950	25B500c	9350	56	1877,0
	3	7300	25B500c	7300	392	11029,0
	4	5250 350	25B500c	5650	32	697,0
	5	250 450	8B240	1550	11 100	6796,0
კედლები	6	დაიჭრას ადგილზე	12B500c	9 960 000	—	8845,0
	7	250	8B240	400	2870	454,0
	8	დაიჭრას ადგილზე	16B500c	6200 000	—	9796,0
	9	250 250	8B240	1150	5440	2472,0
	10	250 550	8B240	1750	850	588,0
რიგელები	11	8750	18B500c	8750	6	105,0
	12	350 8750 350	22B500c	9550	6	172,0
	13	იხ. დეტალი	8B240	1800	120	86,0
	14	იხ. დეტალი	8B240	700	120	34,0

ელემენტების სპეციფიკაცია სამონტაჟო სქემაზე

ელ-ტის მარკა	გოსტი ან სერია	დასახელება	რ-დ. ც	წონა კგ·	შენიშვნა
	მონოლითური	რიგელები			
		ბეტონი B-25	167,00კბ.მ		
	მონოლითური	კედელი			
		ბეტონი B-25	258,00კბ.მ		

ექსპლიკაცია		პირობითი ნიშნები	შენიშვნები			
			1. ზომები მოცემულია მილიმეტრებში 2. შენობის არქიტექტურული ნიშნული 0.00 შეესაბამება აბსოლუტურ ნიშნულს 372.00	მისამართი: ქალაქი თბილისი, ისნის რაიონი, რუსთავის გზატკეცილი 18-2	პროექტის ავტორი: ბესიკ ჯაფოშვილი პ/ნ 01013003481 ტელ: 596 37 88 37	ნახაზი:
					შემსრულებელი:	მასშტაბი: 1:20
				დამკვეთი: შპს ფონიჭალა - 3 ს/ნ 204529448 დირექტორი - ზურაბ ფირცხალაიშვილი პ/ნ 26001000399	პროექტის სახელწოდება: მრავალბინიანი საცხოვრებელი სახლი	ფურცელი კ-68
			ფორმატი - A3			ფურცლები

ჩარჩო "ბ - ბ" ღერძზე



ექსპლიკაცია		პირობითი ნიშნები	შენიშვნები 1. ზომები მოცემულია მილიმეტრებში 2.მენობის არქიტექტურული ნიშნული 0.00 შეესაბამება აბსოლუტურ ნიშნულს 372.00	მისამართი: ქალაქი თბილისი, ისნის რაიონი, რუსთავის გზატკეცილი 18-2	პროექტის ავტორი: ბესიკ ჯაფოშვილი პ/ნ 01013003481 ტელ: 596 37 88 37	ნახაზი: ჩარჩო "ა - ბ" ღერძზე
					შემსრულებელი: კონსტრუქტორი ა.ჯაფოშვილი	მასშტაბი: 1:100
			ფორმატი - A3	დამკვეთი: შპს ფონდალა - 3 ს/ნ 204529448 დირექტორი - ზურაბ ფირცხალაიშვილი პ/ნ 26001000399	პროექტის სახელწოდება: მრავალბინიანი საცხოვრებელი სახლი (შენობა №1)	ფურცელი ა-69 ფურცლები

1 - 1

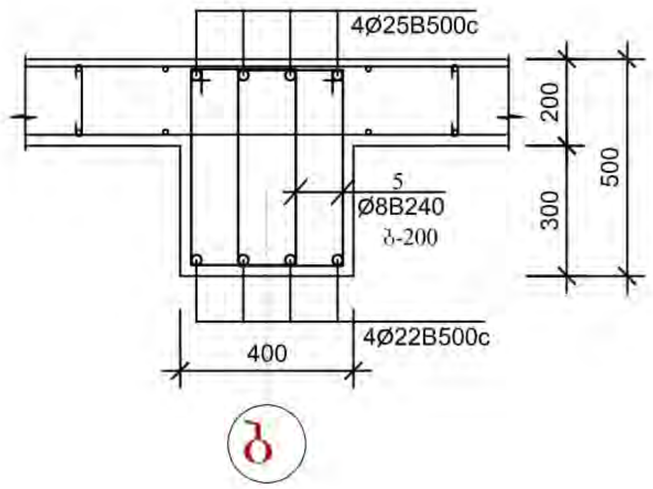

2 - 2

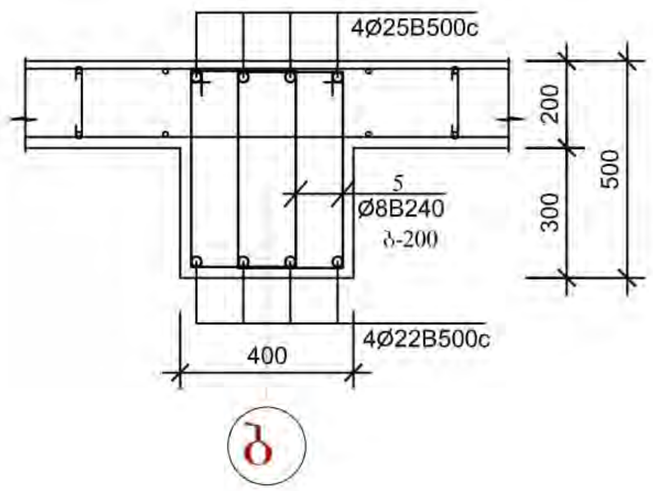

3 - 3

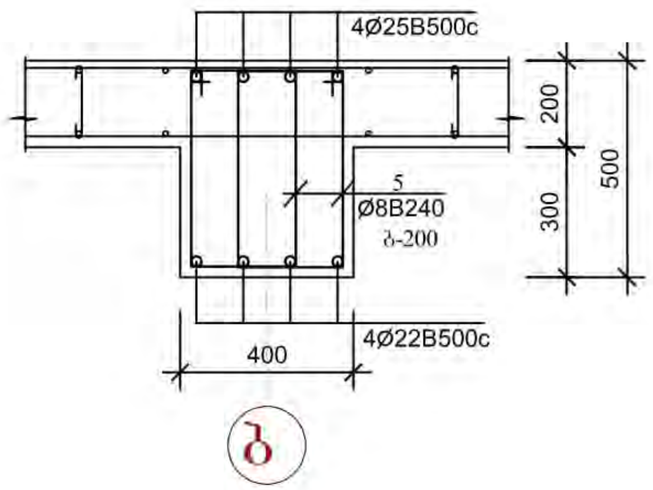

4 - 4

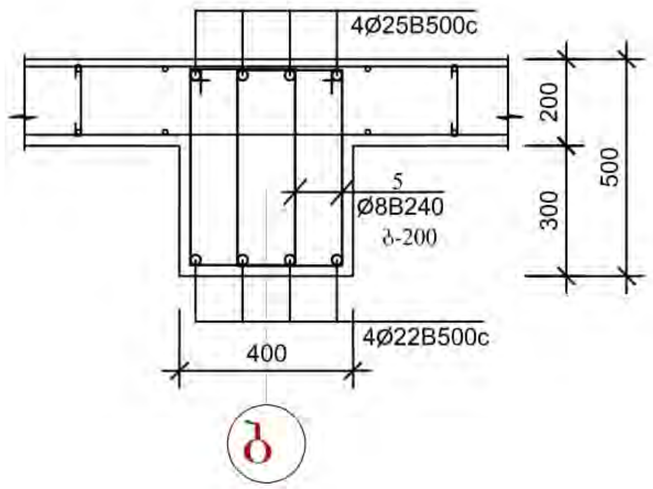

5 - 5

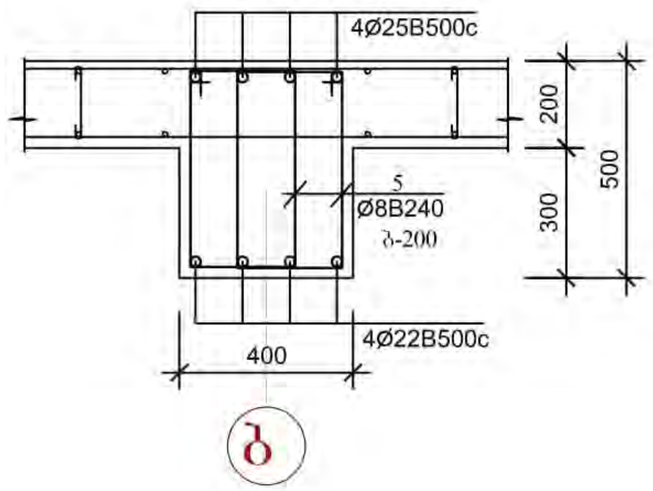

6 - 6

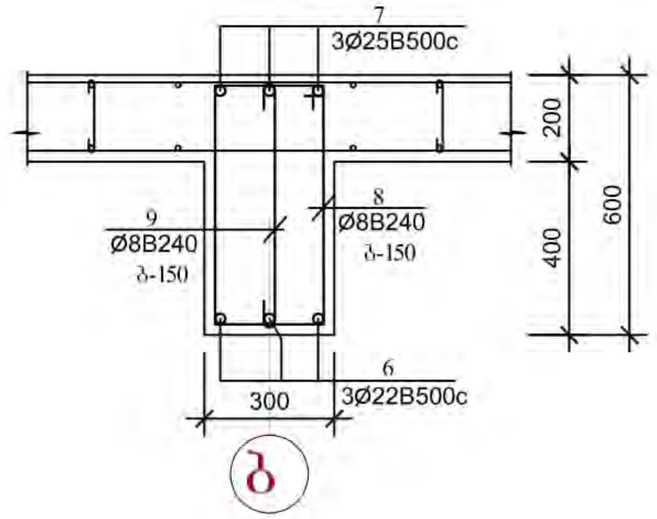

პოზ. №8

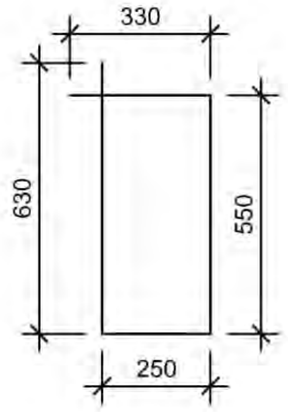

პოზ. №9

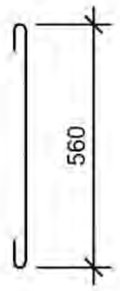

არმატურის ღეროების უწყისი

ელ-ტის მარკა	პოზ. №	კვეთი ან ესკიზი	∅ მმ.	სიგრძე მმ	რ-ბა ც	წონა კგ.
რიგელები	1	7050	22B500c	7050	504	10660,0
	2	350 8950	25B500c	9350	56	1877,0
	3	7300	25B500c	7300	392	11029,0
	4	5250 350	25B500c	5650	32	697,0
	5	250 450	8B240	1550	11 100	6796,0
რიგელები	6	8750	22B500c	8750	6	158,0
	7	350 8750 350	25B500c	9550	6	221,0
	8	იხ. დეტალი	8B240	1800	120	86,0
	9	იხ. დეტალი	8B240	700	120	34,0

ელემენტების სპეციფიკაცია სამონტაჟო სქემაზე

ელ-ტის მარკა	გოსტი ან სერია	დასახელება	რ-დ. ც	წონა კგ.	შენიშვნა
	მონოლითური	რიგელები			
		ბეტონი B-25	167,00კბ.მ		

ექსპლიკაცია		პირობითი ნიშნები	შენიშვნები	მისამართი:	პროექტის ავტორი:	ნახაზი:
			1. ზომები მოცემულია მილიმეტრებში 2.შენობის არქიტექტურული ნიშნული 0.00 შეესაბამება აბსოლუტურ ნიშნულს 372.00	ქალაქი თბილისი, ისნის რაიონი, რუსთავის გზატკეცილი 18-2	ბესიკ ჯაფოშვილი პ/ნ 01013003481 ტელ: 596 37 88 37	
					მემსრულებელი: კონსტრუქციები	მასშტაბი: 1:20
			ფორმატი - A3	დამკვეთი: შპს ფონიჭალა - 3 ს/ნ 204529448 დირექტორი - ზურაბ ფირცხლავიშვილი პ/ნ 26001000399	პროექტის სახელწოდება: მრავალბინიანი საცხოვრებელი სახლი (შენობა №1)	ფურცელი 3-70 ფურცლები

ჩარჩო "ზ - გ" ღერძებზე



ექსპლიკაცია		პირობითი ნიშნები	მენიშვნები 1. ზომები მოცემულია მილიმეტრებში 2. შენობის არქიტექტურული ნიშნული 0.00 შეესაბამება აბსოლუტურ ნიშნულს 372.00	მისამართი: ქალაქი თბილისი, ისნის რაიონი, რუსთაველის გზატკეცილი 18-2	პროექტის ავტორი: ბესიკ ჯაფარიძე 3/6 01013003481 ტელ: 596 37 88 37 [redacted]	ნახაზი: ჩარჩო "ზ - გ" ღერძებზე
					მემარულებელი: კონსტრუქტორი ალექსიშვილი	მასშტაბი: 1:100
				დამკვეთი: შპს ფონიქალა - 3 ს/ნ 204529448 დირექტორი - ზურაბ ფირცხალაიშვილი პ/ნ 26001000399	პროექტის სახელწოდება: მრავალბინიანი საცხოვრებელი სახლი (შენობა N1)	ფურცელი Კ-71
			ფორმატი - A3			ფურცლები

1 - 1

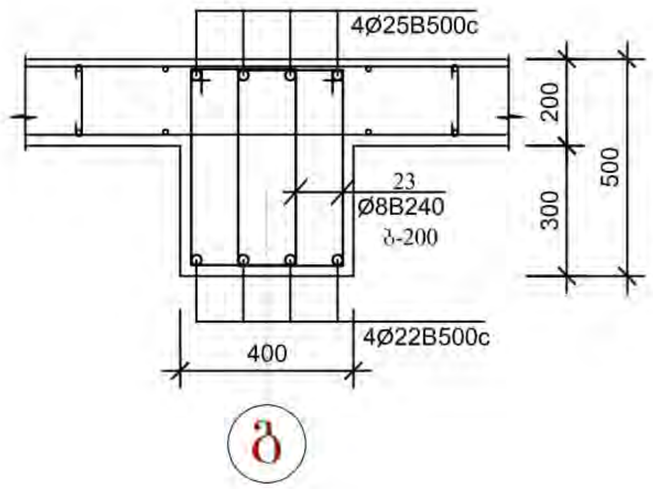

გ

2 - 2

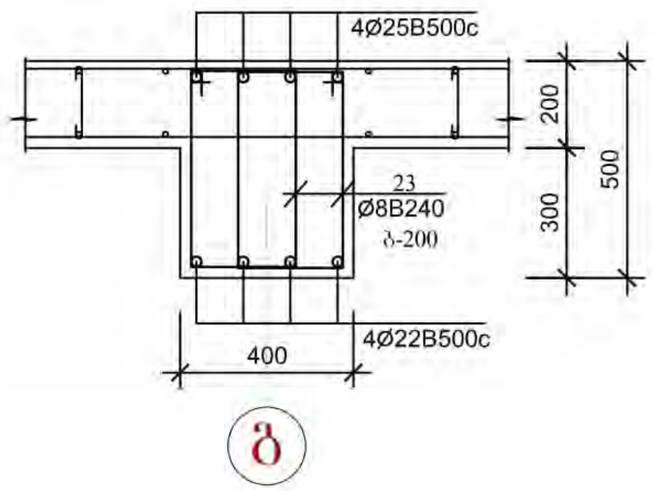

გ

3 - 3

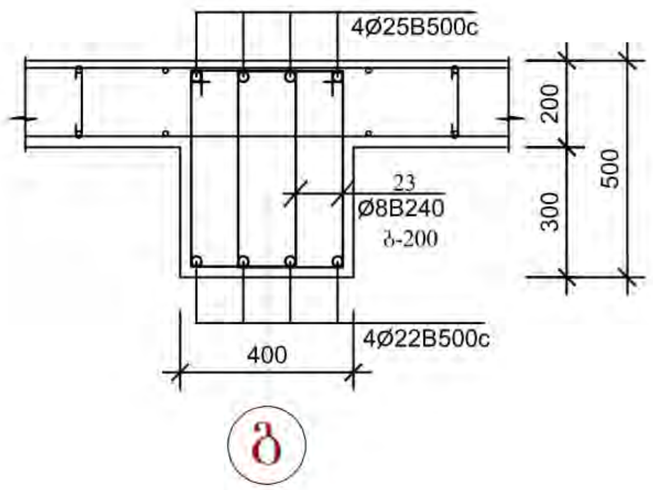

გ

4 - 4

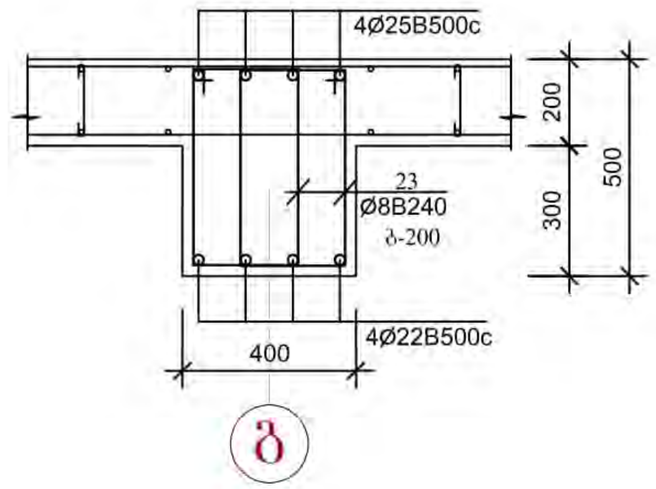

გ

5 - 5

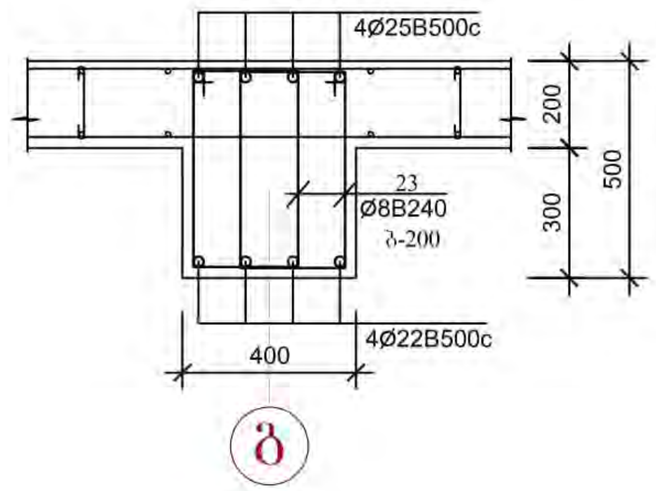

გ

6 - 6

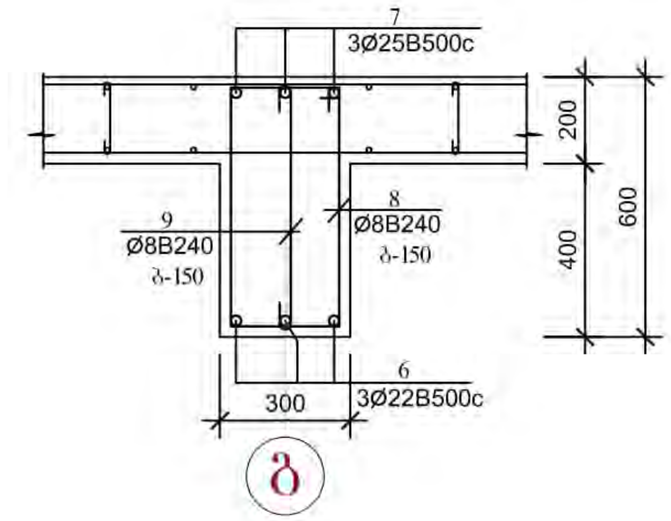

გ

არმატურის ღეროების უწყისი

ელ-ტის მარკა	პოზ. №	კვეთი ან ესკიზი	∅ მმ.	სიგრძე მმ	რ-ბა ც	წონა კბ.
რიგელები	1	7050	22B500c	7050	504	10660,0
	2	350 8950	25B500c	9350	56	1877,0
	3	7300	25B500c	7300	392	11029,0
	4	5250 350	25B500c	5650	32	697,0
	5	250 450	8B240	1550	11 100	6796,0
რიგელები	6	8750	22B500c	8750	6	158,0
	7	350 8750 350	25B500c	9550	6	221,0
	8	იხ. დეტალი	8B240	1800	120	86,0
	9	იხ. დეტალი	8B240	700	120	34,0

ელემენტების სპეციფიკაცია სამონტაჟო სქემაზე

ელ-ტის მარკა	გოსტი ან სერია	დასახელება	რ-დ. ც	წონა კბ.	შენიშვნა
	მონოლითური	რიგელები			
		ბეტონი B-25	167,00კბ.მ		

ექსპლიკაცია		პირობითი ნიშნები	შენიშვნები	მისამართი: ქალაქი თბილისი, ისნის რაიონი, რუსთავის გზატკეცილი 18-2	პროექტის ავტორი: ბესიკ ჯაფოშვილი 3/ნ 01013003481 ტელ: 596 37 88 37	ნახაზი: ჩარჩო "გ - გ" ღერძებე (რიგელები)
			1. ზომები მოცემულია მილიმეტრებში 2.შენობის არქიტექტურული ნიშნული 0.00 შეესაბამება აბსოლუტურ ნიშნულს 372.00		მემსრულებელი: კონსტრუქციები	მასშტაბი: 1:20
				დამკვეთი: შპს ფონიჭალა - 3 ს/ნ 204529448 დირექტორი - ზურაბ ფირცხალაიშვილი პ/ნ 26001000399	პროექტის სახელწოდება: მრავალბინიანი საცხოვრებელი სახლი (შენობა №1)	ფურცელი 3-72
			ფორმატი - A3			ფურცლები

ჩარჩო "დ - დ" ღერძზე

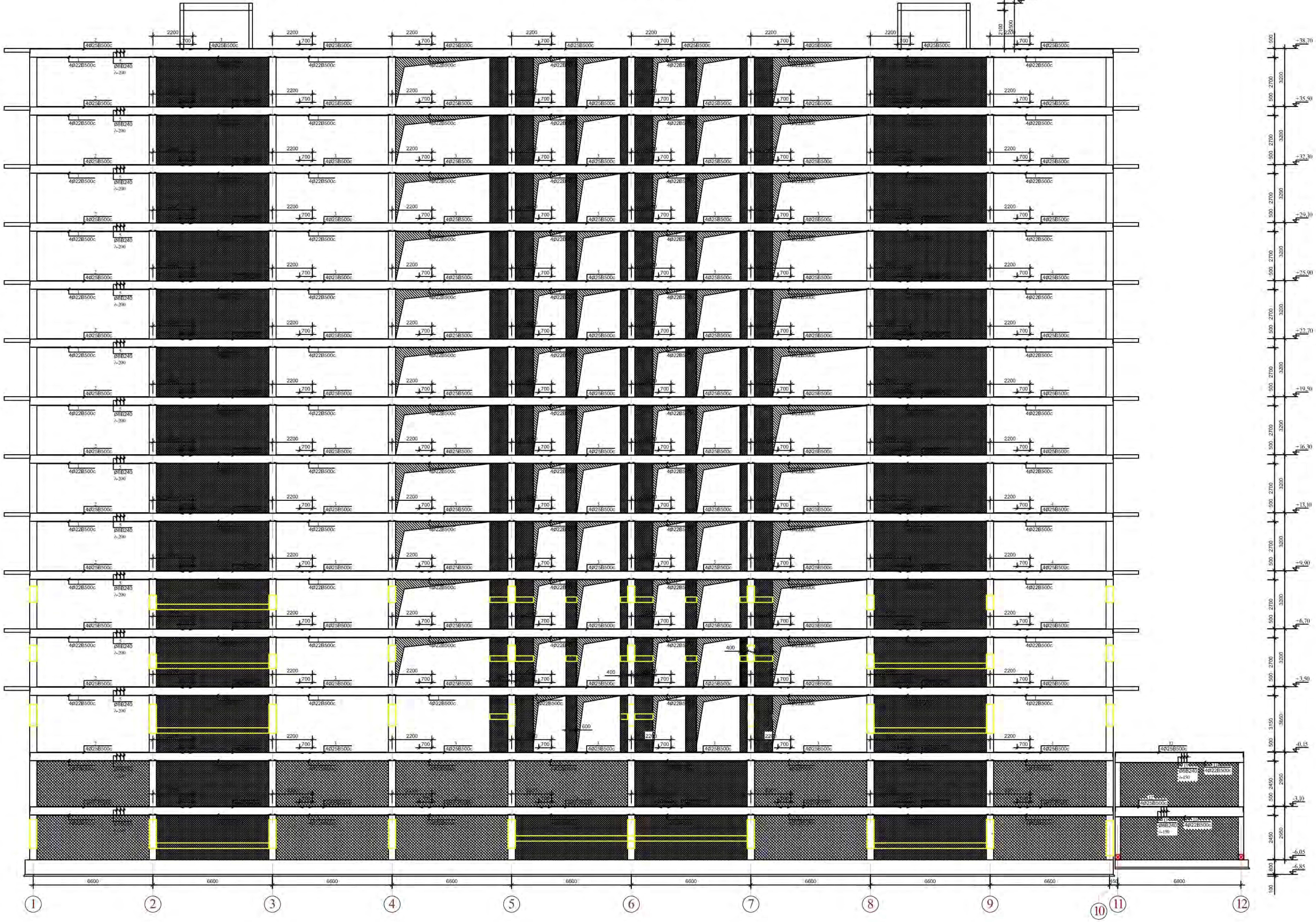

ექსპლიკაცია		პირობითი ნიშნები	შენიშვნები	მისამართი: ქალაქი თბილისი, ისნის რაიონი, რუსთავის გზატკეცილი 18-2	პროექტის ავტორი: ბესიკ ჯაფოშვილი პ/ნ 01013003481 ტელ: 596 37 88 37	ნახაზი: ჩარჩო "დ - დ" ღერძზე	
			1. ზომები მოცემულია მილიმეტრებში 2. შენობის არქიტექტურული ნიშნული 0.00 შეესაბამება აბსოლუტურ ნიშნულს 372.00		შემსრულებელი: კონსტრუქტორი	მასშტაბი:	1:100
			ფორმატი - A3	დამკვეთი: შპს ფონიჭალა - 3 ს/ნ 204529448 დირექტორი - ზურაბ ფირცხალაიშვილი პ/ნ 26001000399	პროექტის სახელწოდება: მრავალბინიანი საცხოვრებელი სახლი (შენობა №1)	ფურცელი	კ-73
						ფურცლები	

ჭრილი "დ - დ" ღერძზე

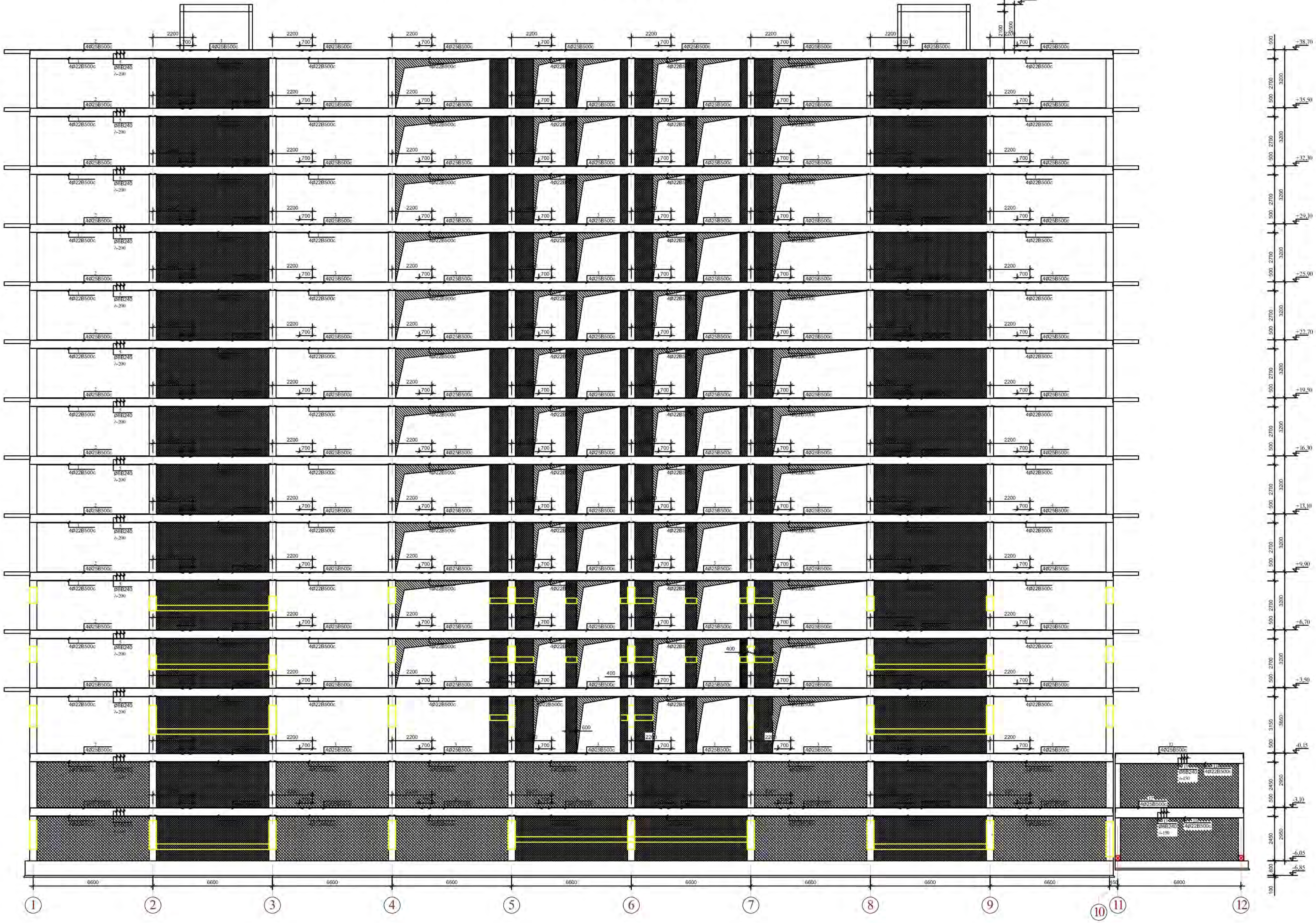

ექსპლიკაცია		პირობითი ნიშნები	შენიშვნები	მისამართი: ქალაქი თბილისი, ისნის რაიონი, რუსთავის გზატკეცილი 18-2	პროექტის ავტორი: ბესიკ ჯაფოშვილი პ/ნ 01013003481 ტელ: 596 37 88 37	ნახაზი: ჭრილი "დ - დ" ღერძზე	
			1. ზომები მოცემულია მილიმეტრებში 2. შენობის არქიტექტურული ნიშნული 0.00 შეესაბამება აბსოლუტურ ნიშნულს 372.00		შემსრულებელი: კონსტრუქტორი იკველიშვილი	მასშტაბი: 1:100	
			ფორმატი - A3	დამკვეთი: შპს ფონიჭალა - 3 ს/ნ 204529448 დირექტორი - ზურაბ ფირცხალაიშვილი პ/ნ 26001000399	პროექტის სახელწოდება: მრავალბინიანი საცხოვრებელი სახლი (შენობა №1)	ფურცელი	კ-73
						ფურცლები	

1 - 1

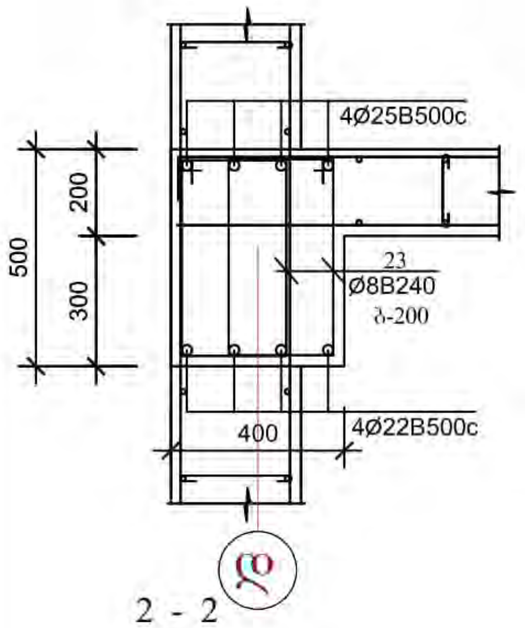

2 - 2

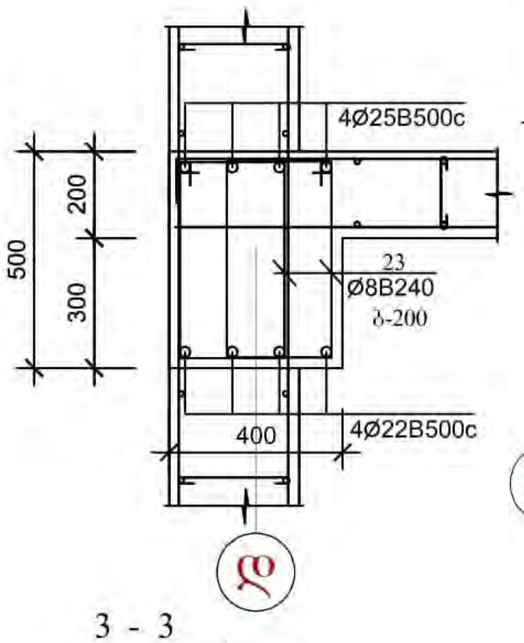

3 - 3

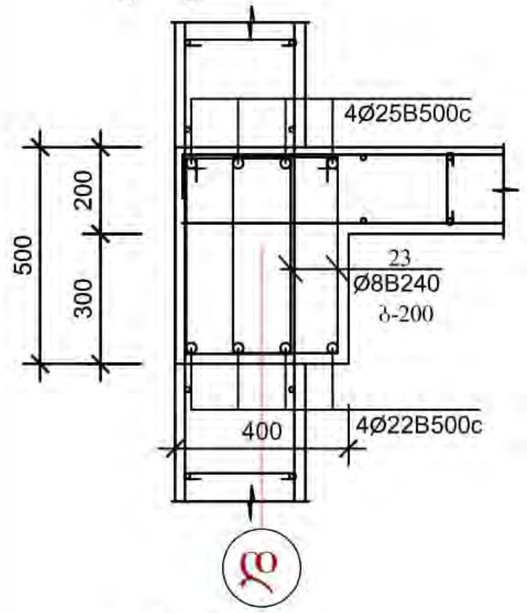

4 - 4

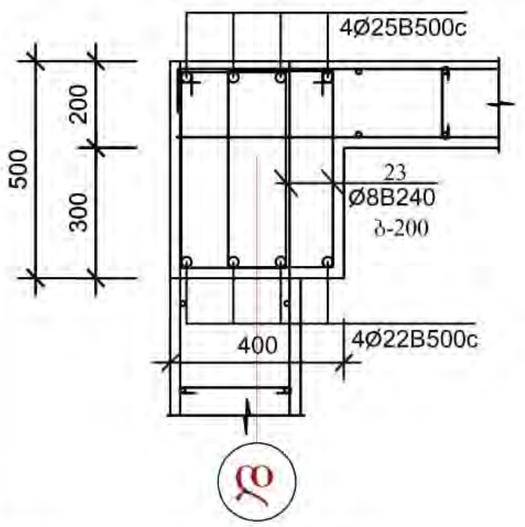

5 - 5

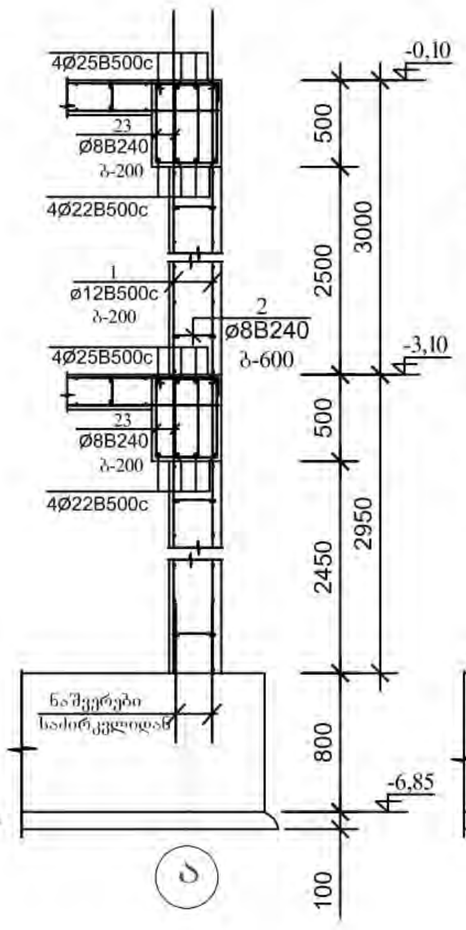

6 - 6

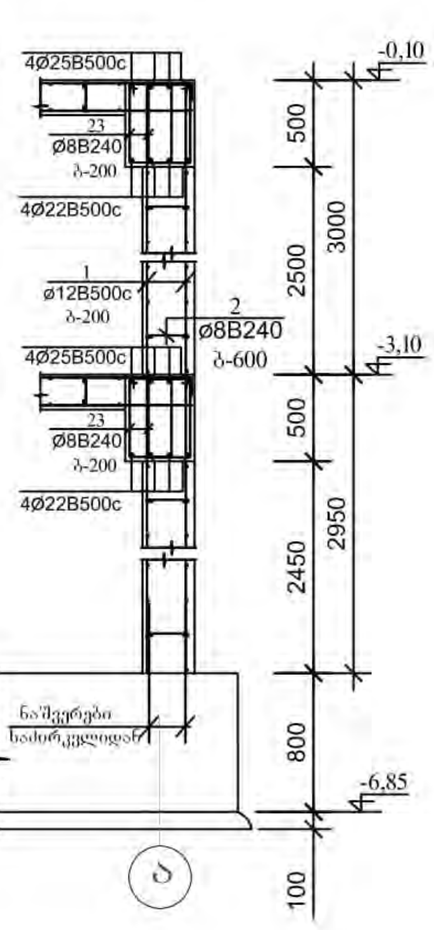

7 - 7

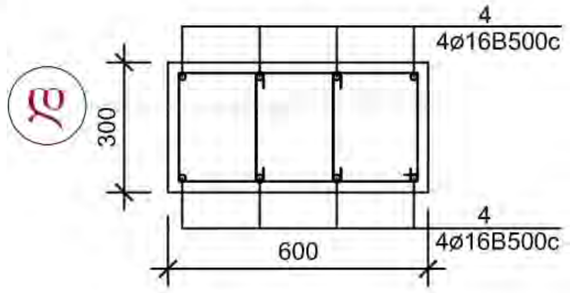

8 - 8

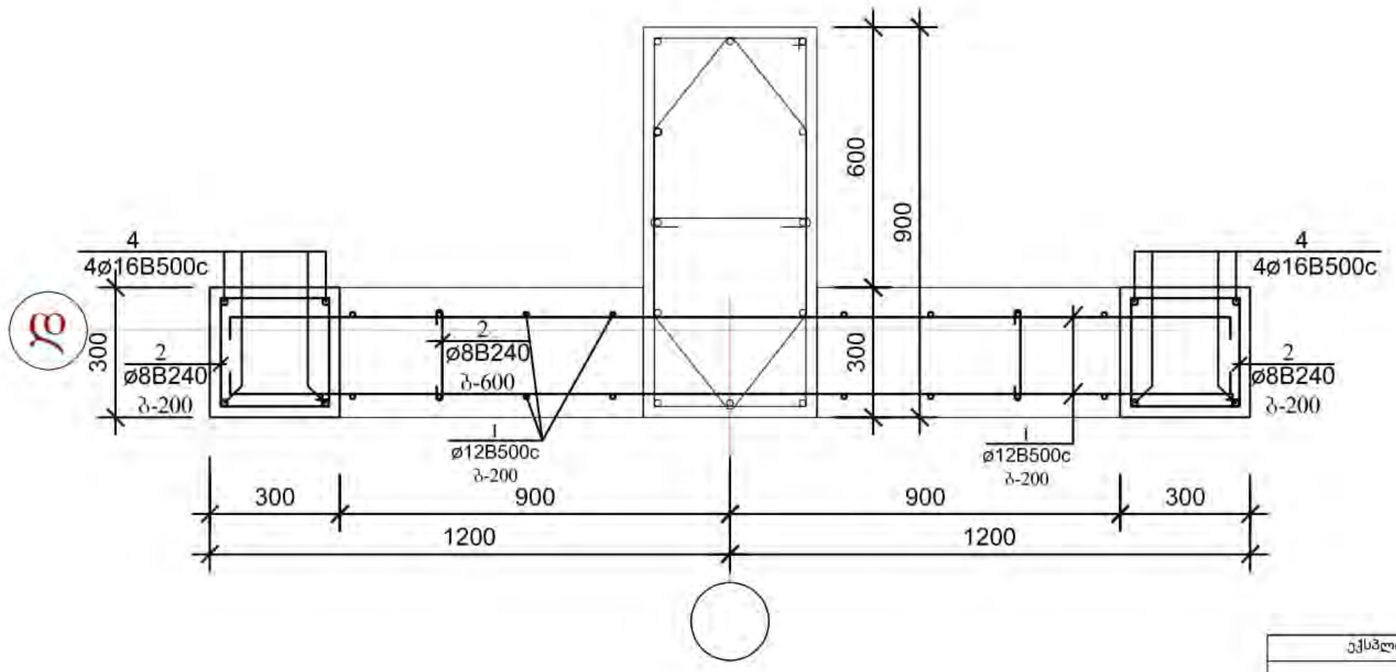

9 - 9

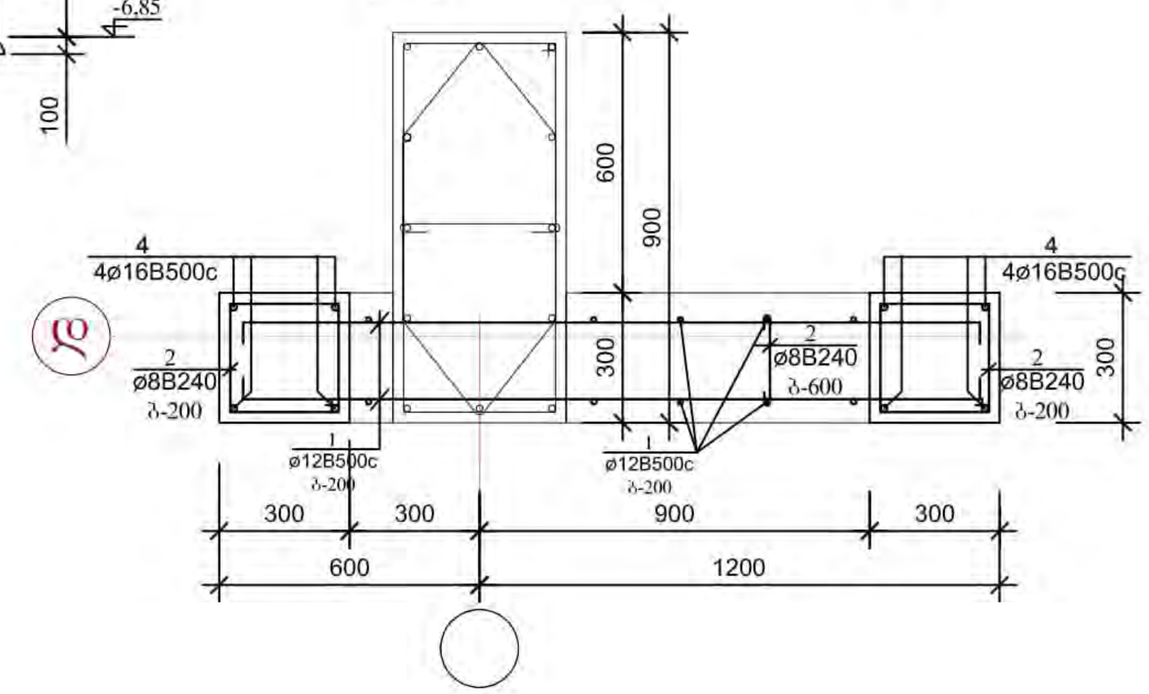

10 - 10

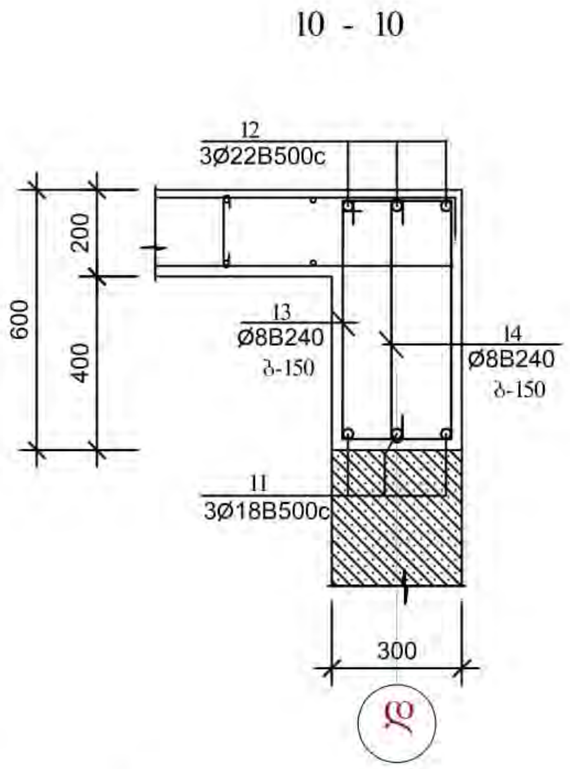

არმატურის ღეროების უწყისი

ელ-ტის მარკა	პოზ. №	კვეთი ან ესკიზი	∅ მმ.	სიგრძე მმ	რ-ბა ც	წონა კგ.
რიგელები	1	7050	22B500c	7050	504	10660,0
	2	350 8950	25B500c	9350	56	1877,0
	3	7300	25B500c	7300	392	11029,0
	4	5250 350	25B500c	5650	32	697,0
	5	250 450	8B240	1550	11 100	6796,0
კედლები	6	დაიჭრას ადგილზე	12B500c	9 960 000	—	8845,0
	7	250	8B240	400	2870	454,0
	8	დაიჭრას ადგილზე	16B500c	6200 000	—	9796,0
	9	250 250	8B240	1150	5440	2472,0
	10	250 550	8B240	1750	850	588,0
რიგელები	11	7050	22B500c	7050	6	127,0
	12	350 7050 350	25B500c	7850	6	182,0
	13	იხ. დეტალი	8B240	1800	90	64,0
	14	იხ. დეტალი	8B240	700	90	25,0

ელემენტების სპეციფიკაცია სამონტაჟო სქემაზე

ელ-ტის მარკა	გოსტი ან სერია	დასახელება	რ-დ. ც	წონა კგ.	შენიშვნა
	მონოლითური	რიგელები			
		ბეტონი B-25	167,00 კბ.მ		
	მონოლითური	კედელი			
		ბეტონი B-25	258,00 კბ.მ		

ექსპლიკაცია

პირობითი ნიშნები

შენიშვნები

1. ზომები მოცემულია მილიმეტრებში
2. შენობის არქიტექტურული ნიშნული 0.00 შეესაბამება აბსოლუტურ ნიშნულს 372.00

ფორმატი - A3

მისამართი:
ქალაქი თბილისი, ისნის რაიონი, რუსთაველის გზატკეცილი 18-2

პროექტის ავტორი:
ბესიკ ჯაფარიძე 3/6 01013003481
ტელ: 596 37 88 37

შემსრულებელი: კონსტრუქტორი ა.ცეცელიშვილი

დამკვეთი:
შპს ფონიჭალა - 3
ს/ნ 204529448
დირექტორი - ზურაბ ფირცხალაიშვილი პ/ნ 26001000399

პროექტის სახელწოდება:
მრავალბინიანი საცხოვრებელი სახლი (შენობა №1)

ნახაზი: სარჩო "ა - ა" ღერძზე (რიგელები)

მასშტაბი: 1:20

ფურცელი 3-74

ფურცლები

ჩარჩო "ა¹ - ა¹" ღერძზე

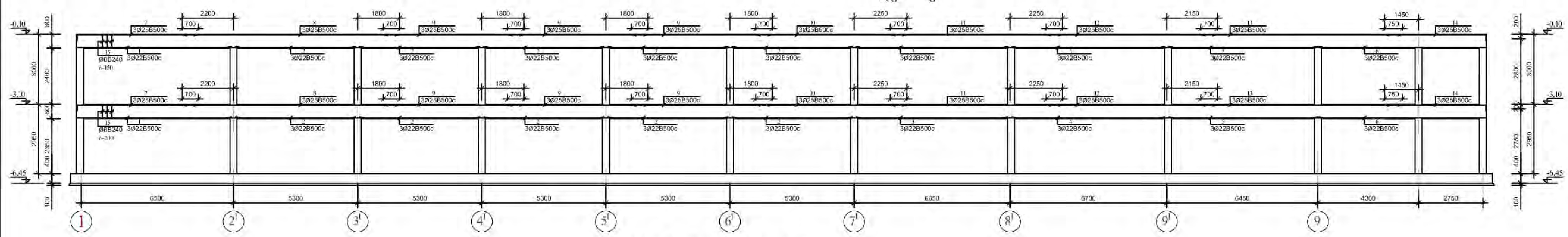

ჩარჩო " ა" - ა" " ღერძზე

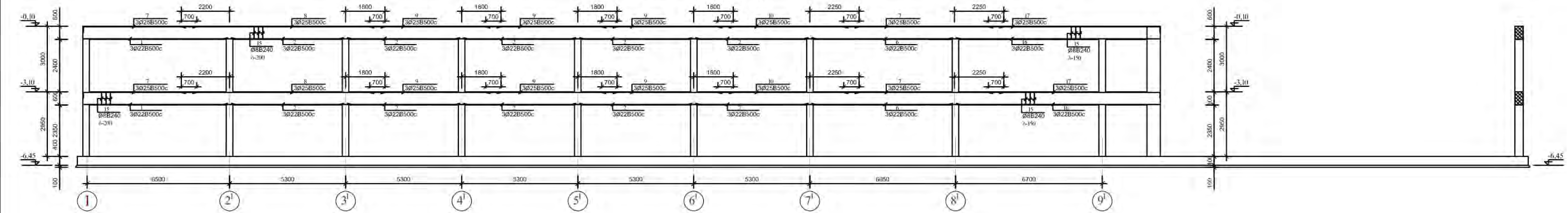

ჩარჩო " ა''' - ა''' " ღერძზე

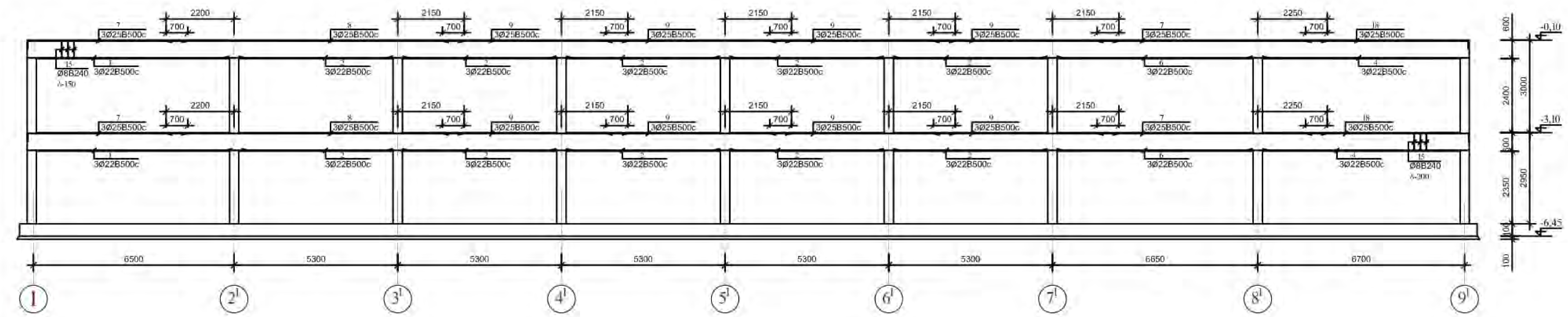

4 - 4

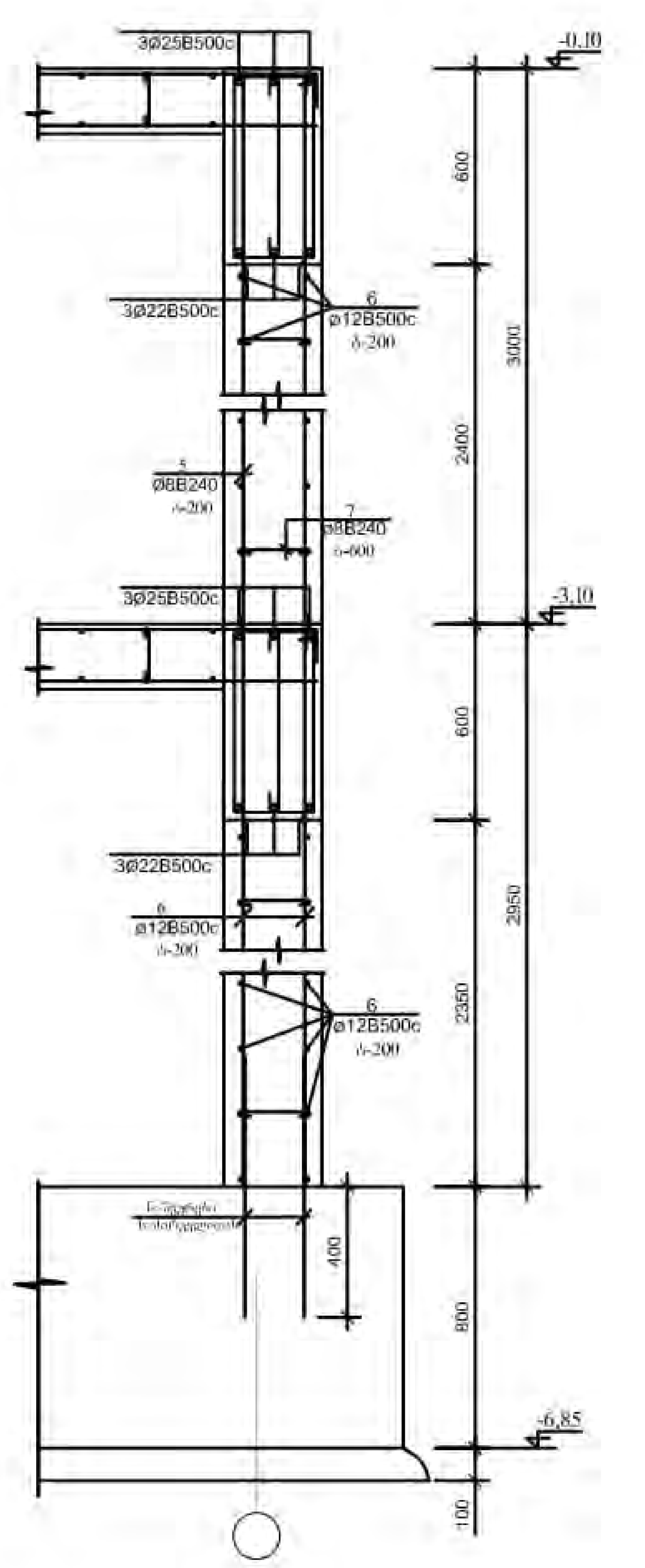

1 - 1

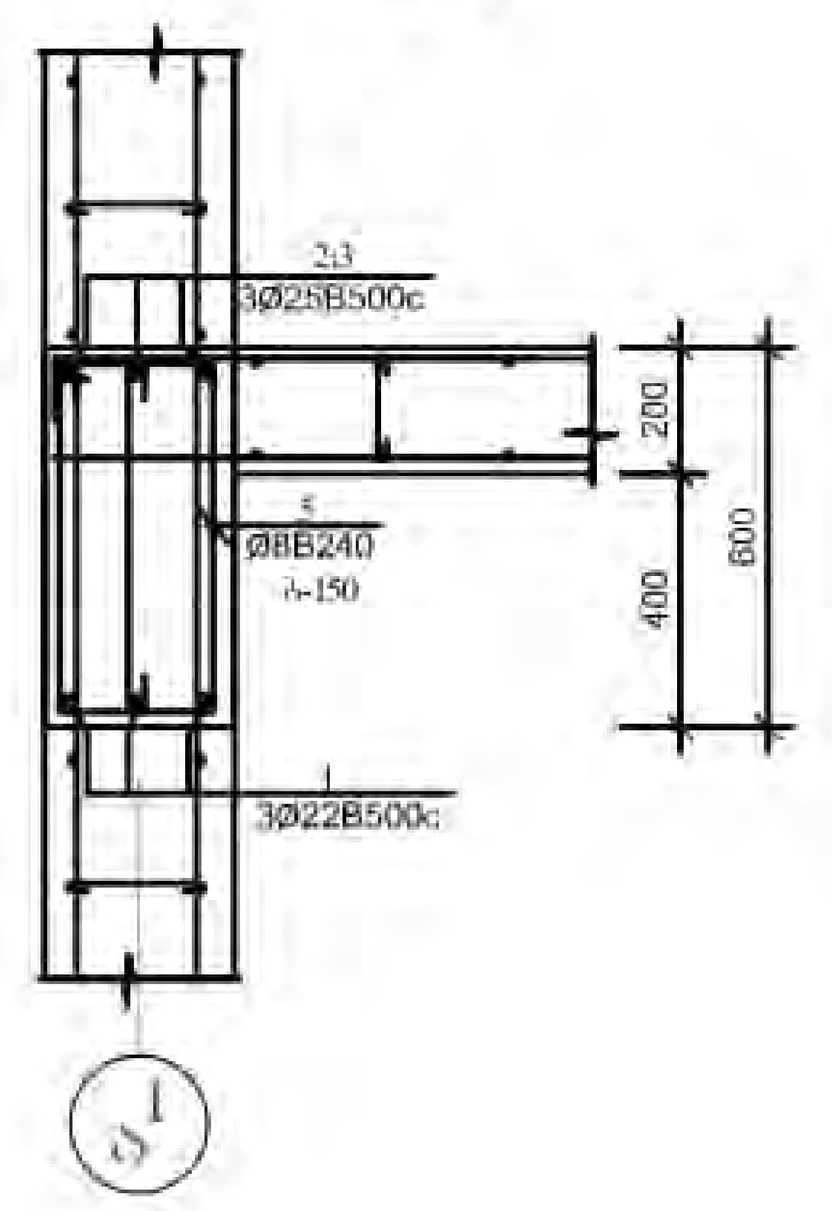

2 - 2

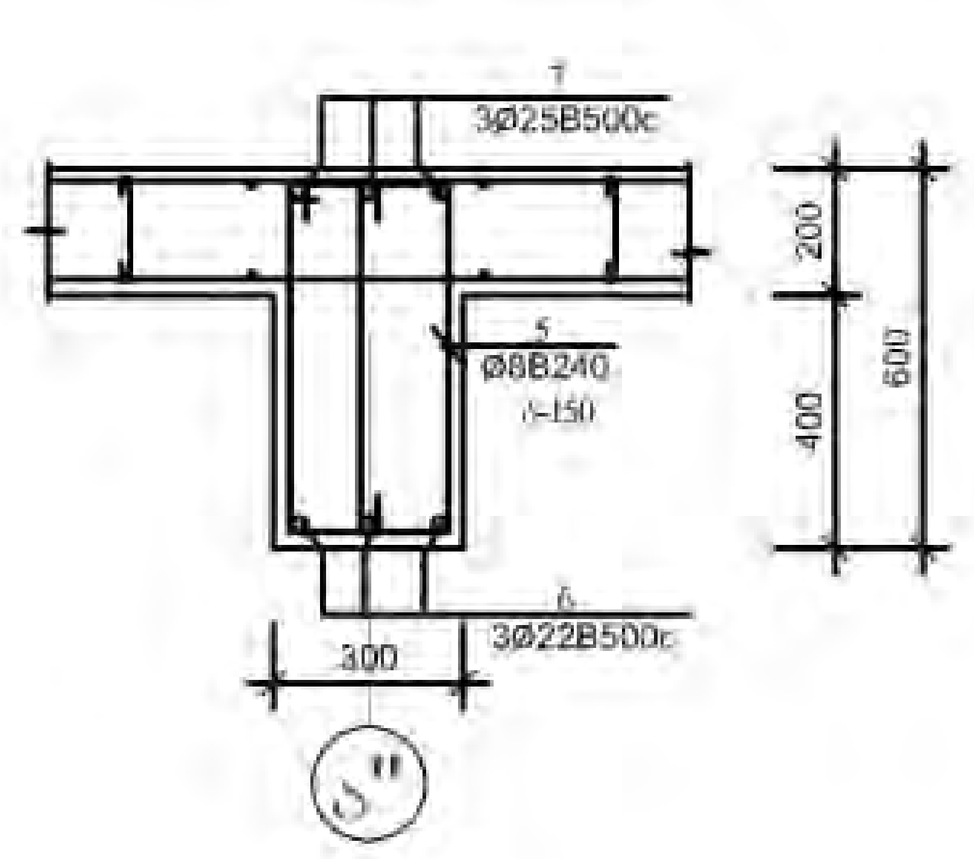

3 - 3

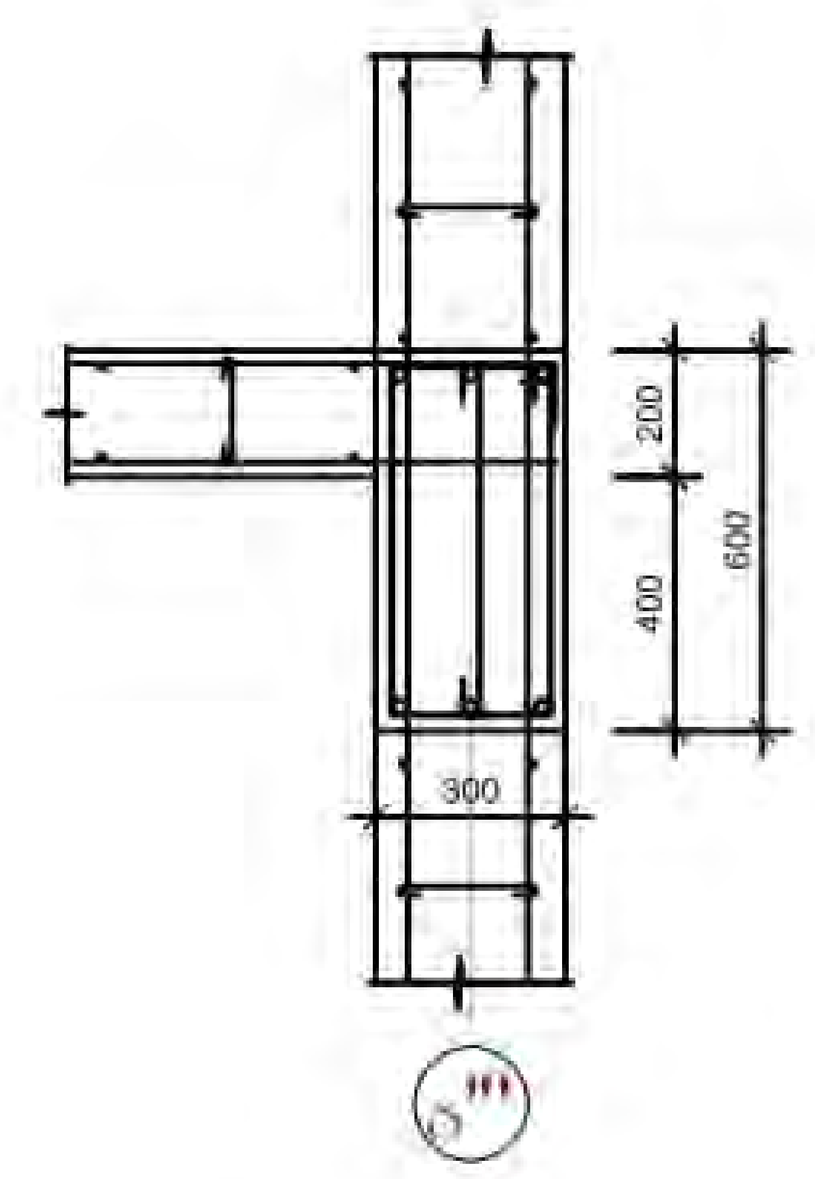

არმატურის ღეროების უწყისი

ელ-ტის მარკა	პოზ. №	ესკიზი	Ø მმ	სიგრძე მმ	რ-ბა ც	წონა კგ
ჩარჩო ა¹ - ა¹ ღეროები	1	7050	22B500c	7050	72	1523,0
	2	350 / 8950	25B500c	9350	8	289,0
	3	7300	25B500c	7300	56	1576,0
	4	5250 / 350	25B500c	5650	8	175,0
	5	250 / 450	8B240	1550	1500	919,0
ჩარჩო ა² - ა² ღეროები	1	7050	22B500c	7050	8	170,0
	2	350 / 8950	25B500c	9350	4	145,0
	4	5250 / 350	25B500c	5650	4	88,0
	5	250 / 450	8B240	1550	180	111,0
ჩარჩო ა³ - ა³ ღეროები	1	7050	22B500c	7050	56	1185,0
	2	350 / 8950	25B500c	9350	8	289,0
	3	7300	25B500c	7300	40	1126,0
	4	5250 / 350	25B500c	5650	8	175,0
	5	250 / 450	8B240	1550	1200	735,0
[illegible]	6	[illegible]	12B500c	3000 000	—	2664,0
	7	250	8B240	400	860	136,0

ელემენტების სპეციფიკაცია სამონტაჟო სქემაზე

ელ-ტის მარკა	გოსტი ან სერია	დასახელება	რ-ბა ც	წონა კგ	შენიშვნა
	მონოლითური რიგელები (ჩარჩო დ¹ - დ¹ ღერძზე)				
		ბეტონი B-25	24,00 კბმ		
	მონოლითური რიგელები (ჩარჩო დ² - დ² ღერძზე)				
		ბეტონი B-25	5,42 კბმ		
	მონოლითური რიგელები (ჩარჩო ე - ე ღერძზე)				
		ბეტონი B-25	18,60 კბმ		

ექსპლიკაცია		პირობითი ნიშნები	შენიშვნები	მისამართი:	პროექტის ავტორი:	ნახაზი:
			1. ზომები მოცემულია მილიმეტრებში 2. შენობის არქიტექტურული ნიშნული 0.00 შეესაბამება აბსოლუტურ ნიშნულს 372.00	ქალაქი თბილისი, ისნის რაიონი, რუსთავის გზატკეცილი 18-2	ბესიკ ჯაფოშვილი პ/ნ 01013003481 ტელ: 596 37 88 37 [redacted]	ჩარჩო "ა¹ - ა¹" ღერძზე ჩარჩო "ა² - ა²" ღერძზე ჩარჩო "ა³ - ა³" ღერძზე
					შემსრულებელი: კონსტრუქტორი [illegible]	მასშტაბი: 1:100
				დამკვეთი: შპს ფონიჭალა - 3 ს/ნ 204529448 დირექტორი - ზურაბ ფირცხალაიშვილი პ/ნ 26001000399	პროექტის სახელწოდება: მრავალბინიანი საცხოვრებელი სახლი (შენობა №1)	ფურცელი: კ-75
			ფორმატი - A3			ფურცლები

კიბის გეგმა
-6,05-დან -3,10-მდე

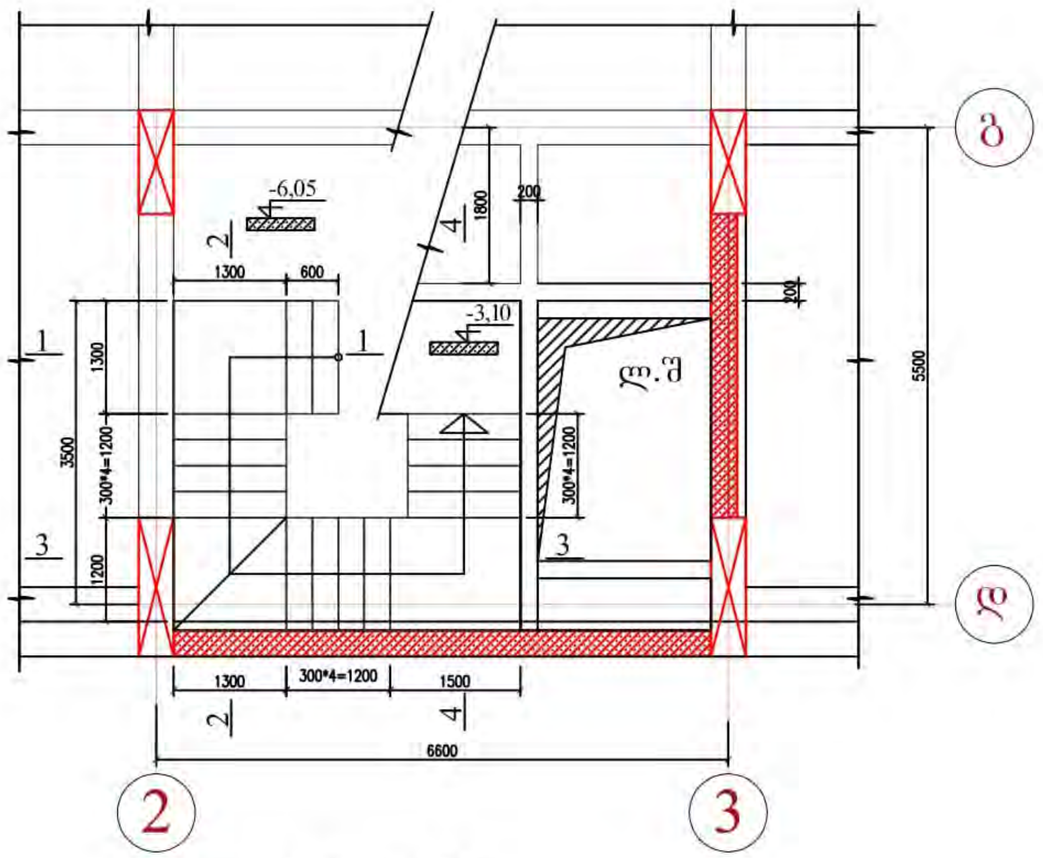

კიბის გეგმა
-0,15-დან +3,50-მდე

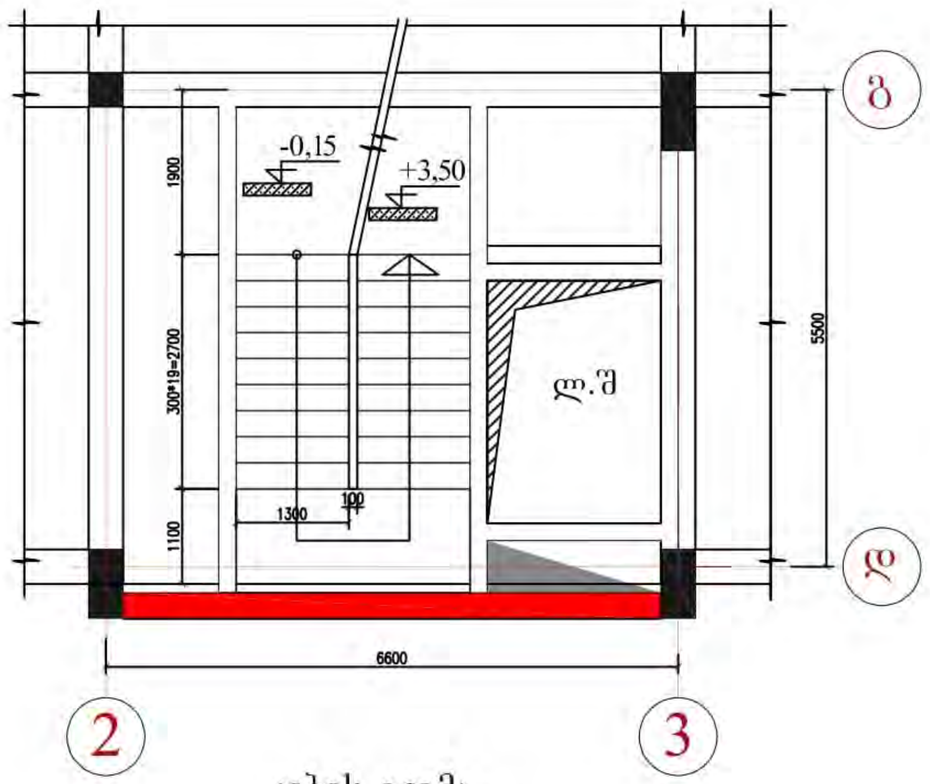

კიბის გეგმა
ტიპიურ სართულზე

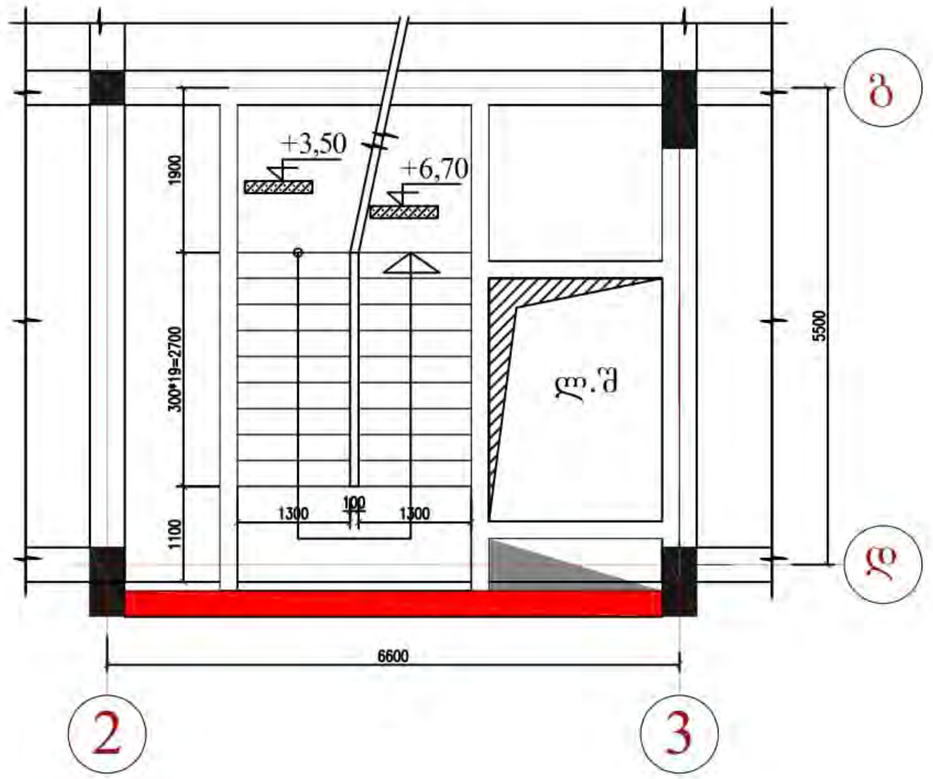

კიბის გეგმა
-3,10-დან -0,15-მდე

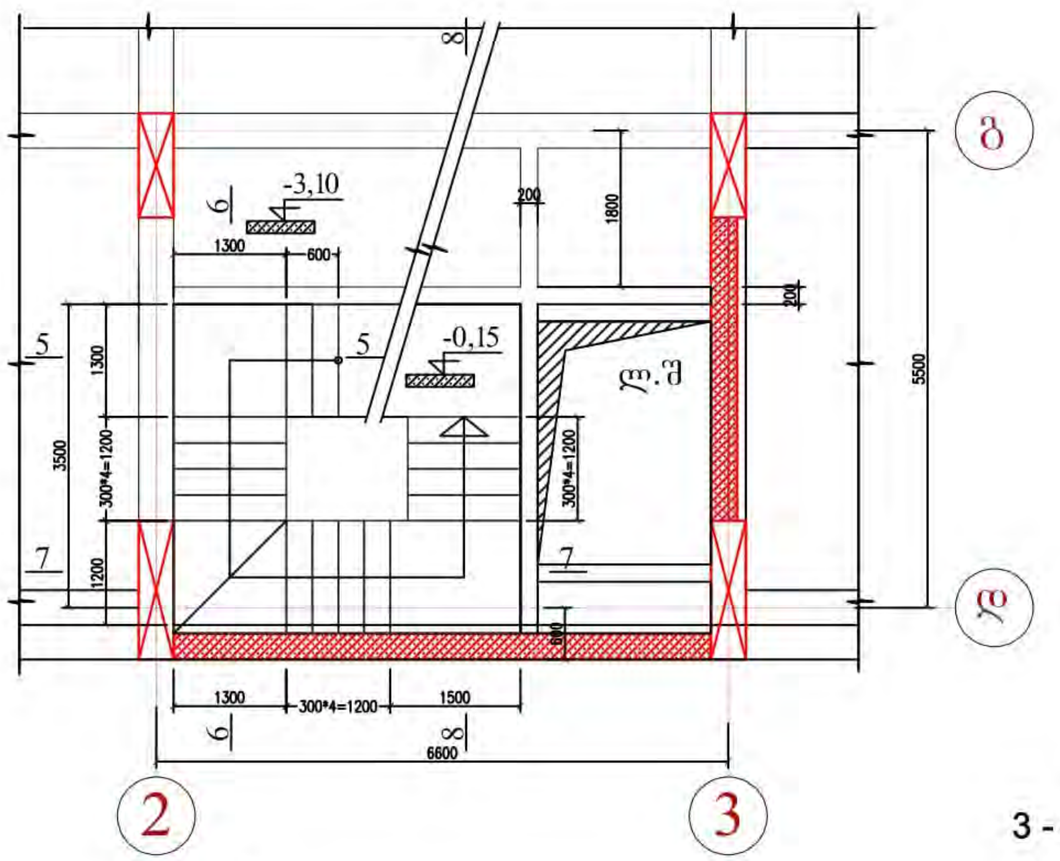

კიბის გეგმა
+3,50-დან +6,70-მდე

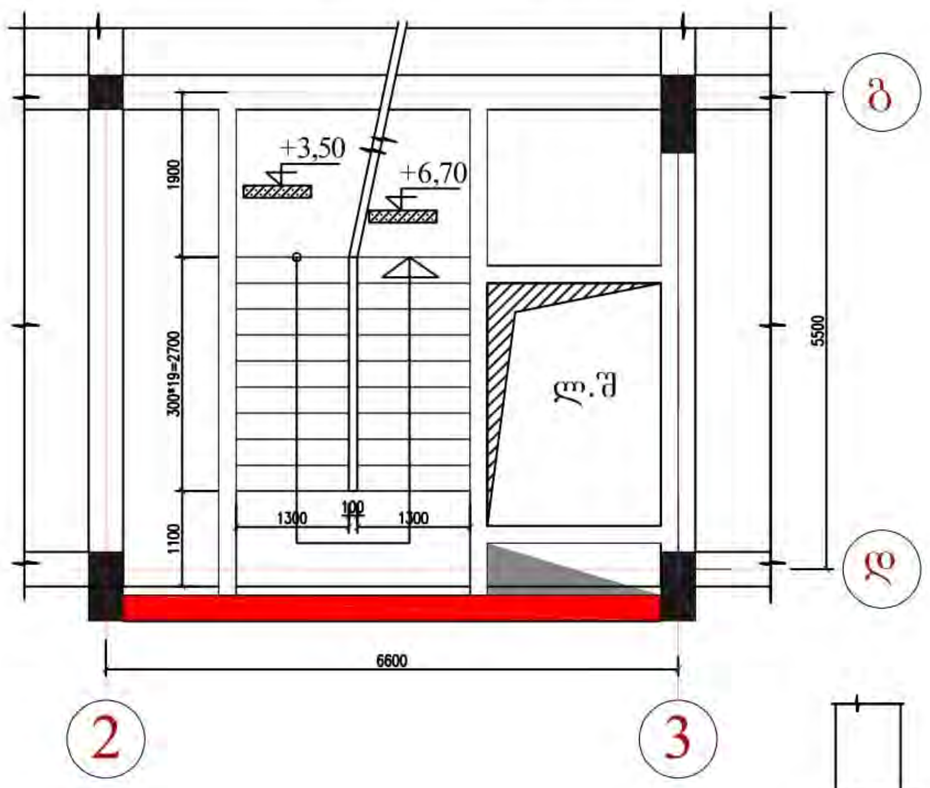

2 - 2

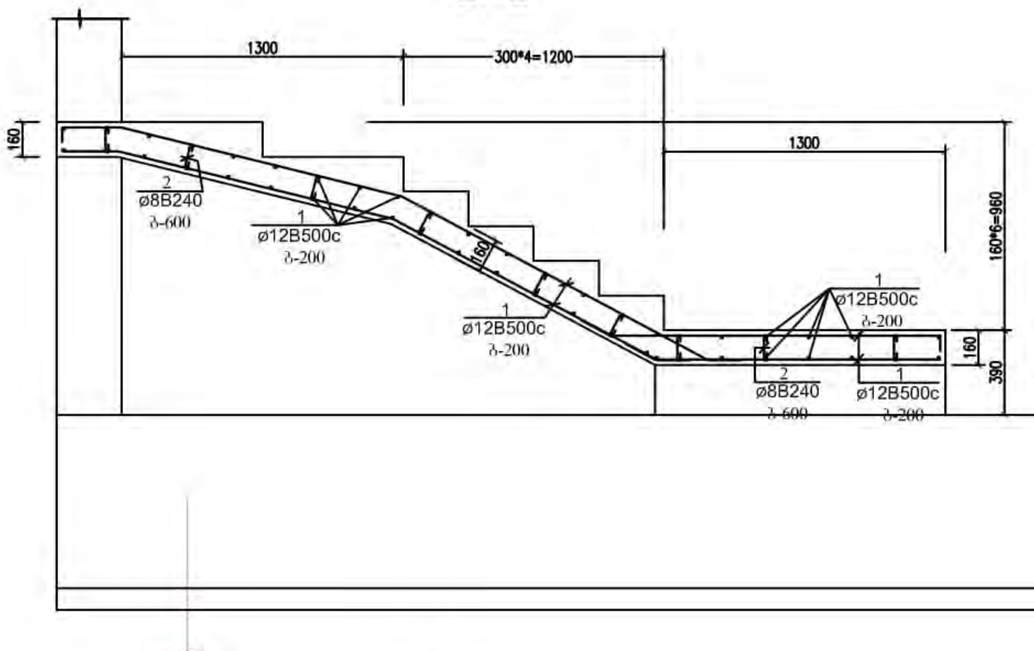

4 - 4

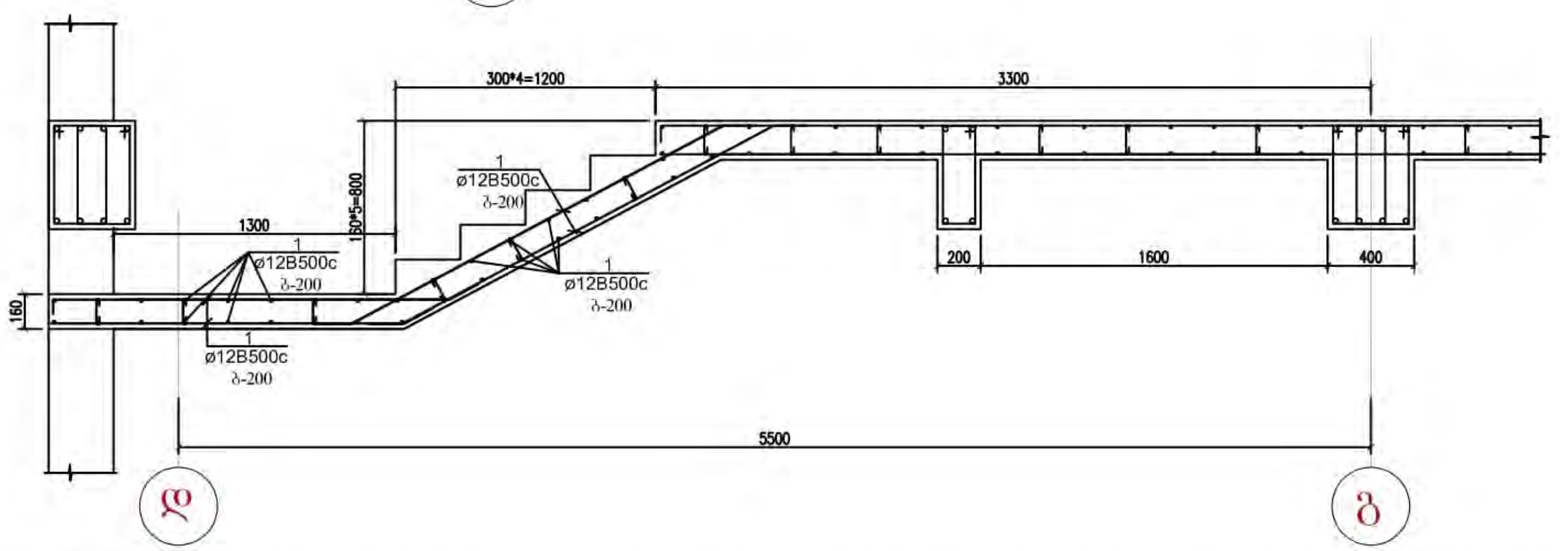

1 - 1

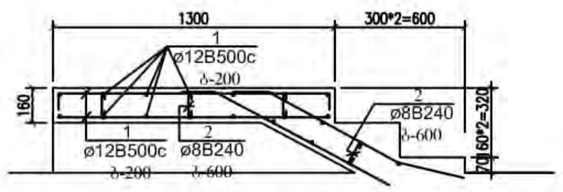

3 - 3

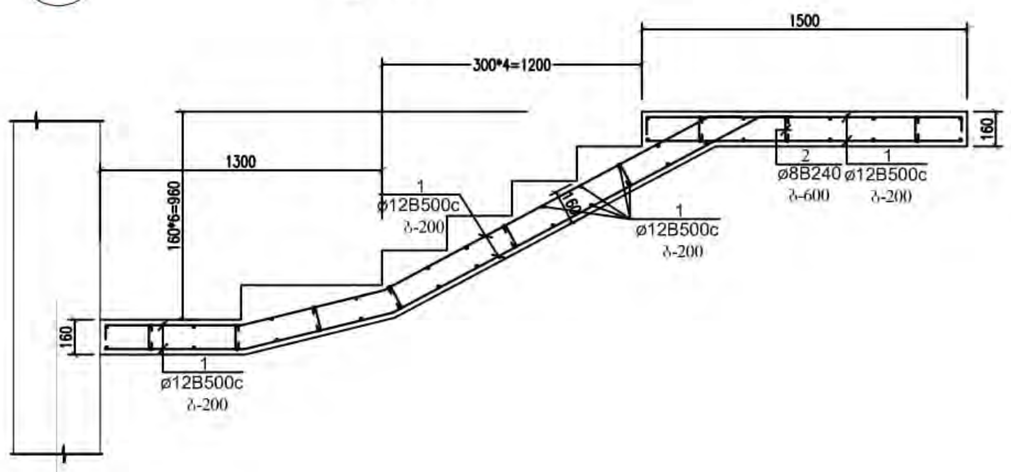

ექსპლიკაცია		პირობითი ნიშნები	შენიშვნები	მისამართი:	პროექტის ავტორი:	ნახაზი:
			1. ზომები მოცემულია მილიმეტრებში 2. შენობის არქიტექტურული ნიშნული 0.00 შეესაბამება აბსოლუტურ ნიშნულს 372.00	ქალაქი თბილისი, ისნის რაიონი, რუსთავის გზატკეცილი 18-2	ბესიკ ჯაფოშვილი პ/ნ 01013003481 ტელ: 596 37 88 37	კიბე №1 (გეგმები)
					შემსრულებელი: კონსტრუქტორი ა.ცქიტიშვილი	მასშტაბი: 1:100
				დამკვეთი: შპს ფონივალა - 3 ს/ნ 204529448 დირექტორი - ზურაბ ფირცხალაიშვილი პ/ნ 26001000399	პროექტის სახელწოდება: მრავალბინიანი საცხოვრებელი სახლი (შენობა №1)	ფურცელი 3-76
			ფორმატი - A3			ფურცლები

კობის ჭრილი

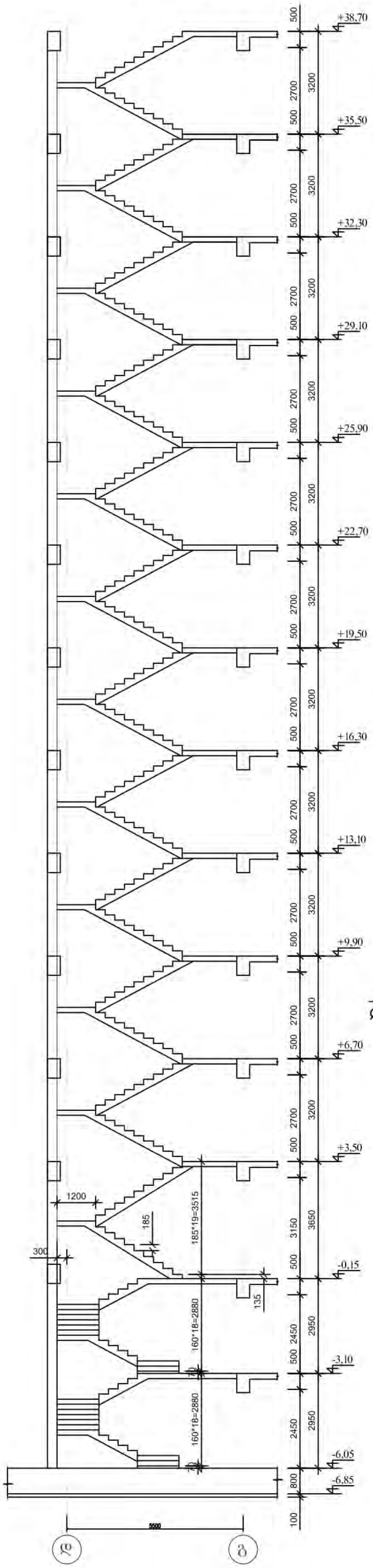

5 - 5

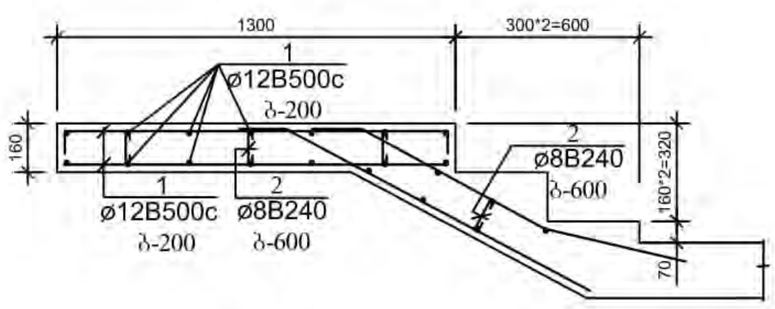

6 - 6

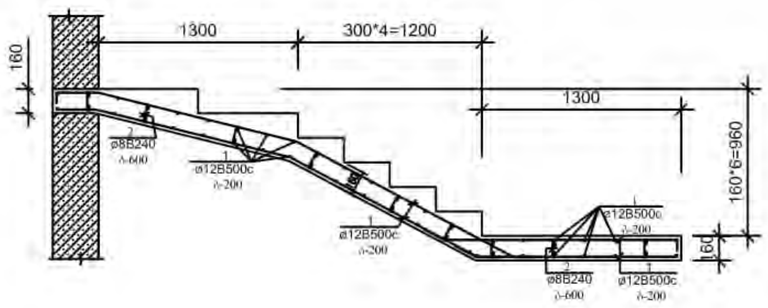

7 - 7

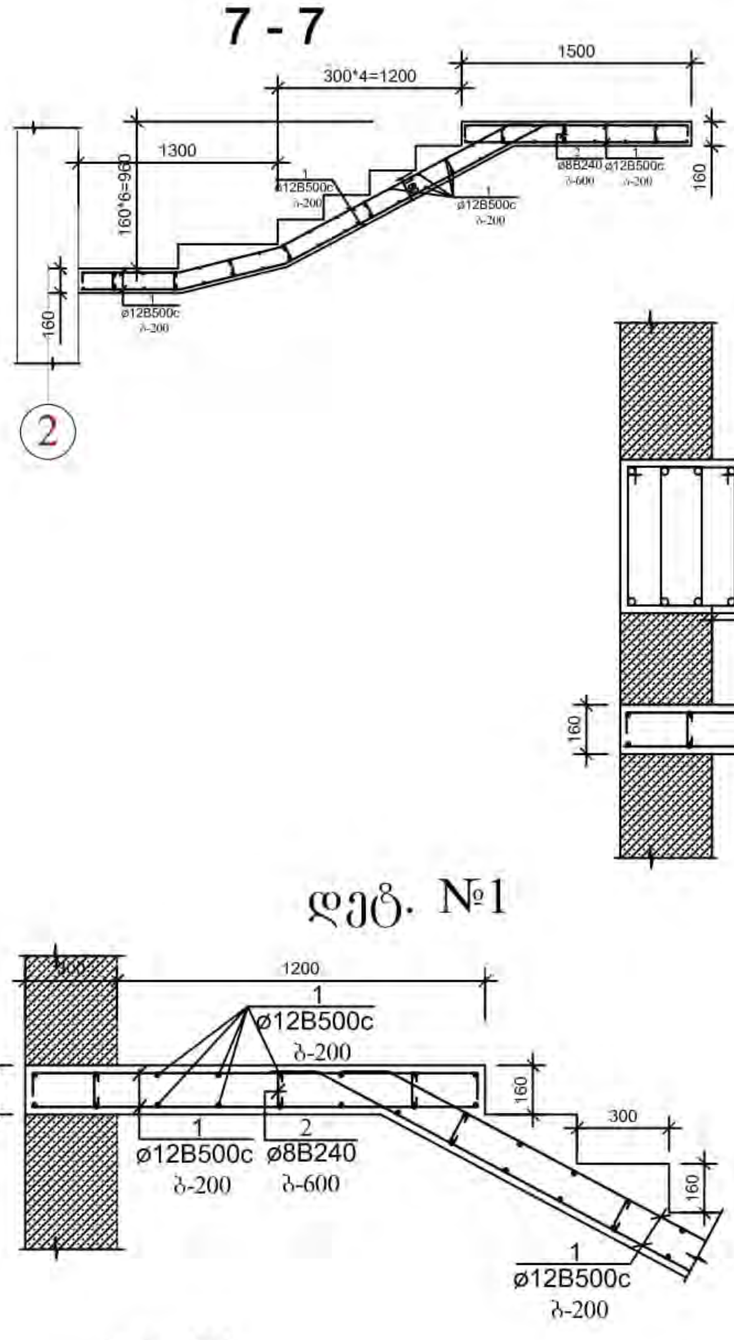

8 - 8

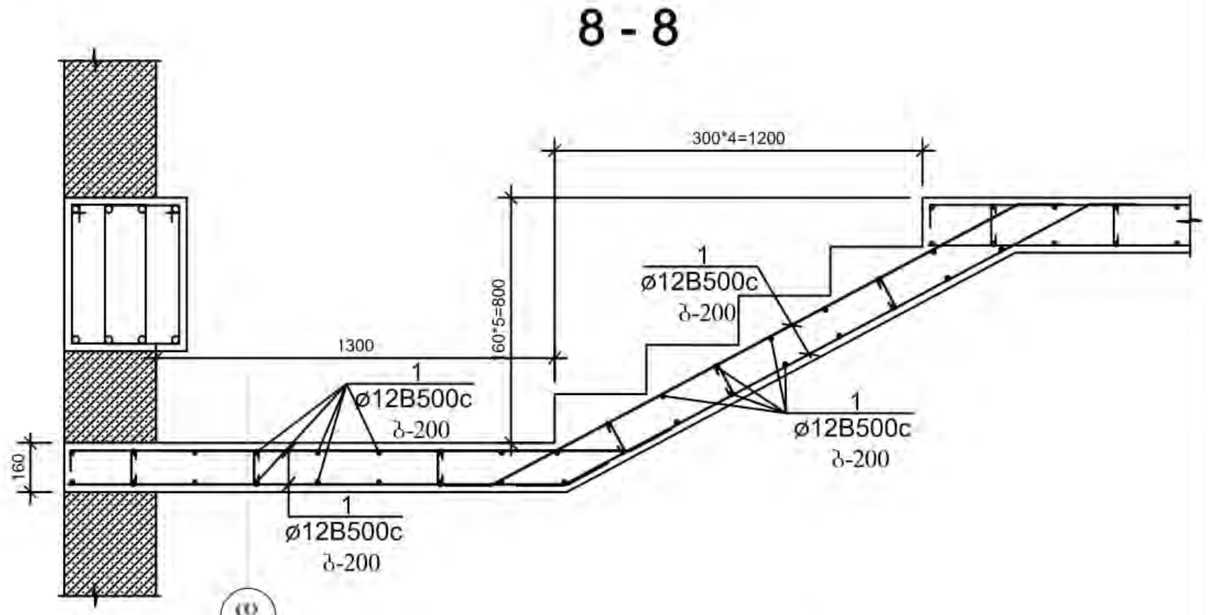

დეტ. №1

დეტ. №2

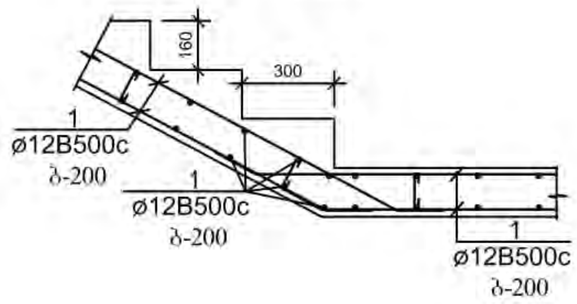

პოზ. №3

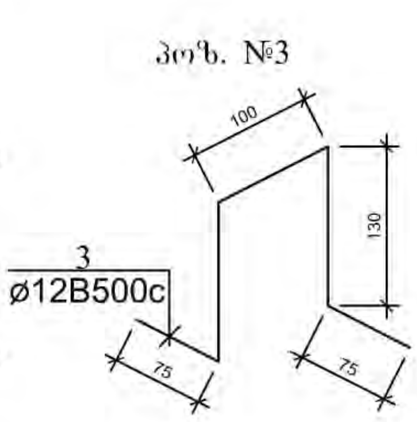

არმატურის ღეროების უწყისი

ელ-ტის მარკა	პოზ. №	კვეთი ან ესკიზი	∅ მმ.	სიგრძე მმ	რ-ბა ც	წონა კგ.
კიბე №1	1	დაიჭრას ადგილზე	12B500c	14 000 000	—	12432,0
	2	160	8B240	350	990	137,0
პოზ. №3 (150ც)	3	იხ. დეტალი	12B500c	550	150	74,0

ელემენტების სპეციფიკაცია სამონტაჟო სქემაზე

ელ-ტის მარკა	გოსტი ან სერია	დასახელება	რ-დ. ც	წონა კგ.	შენიშვნა
		კიბე №1			
		ბეტონი B-25	70,0 მ³		

ექსპლიკაცია		პირობითი ნიშნები	შენიშვნები	მისამართი: ქალაქი თბილისი, ისნის რაიონი, რუსთავის გზატკეცილი 18-2	პროექტის ავტორი: ბესიკ ჯაფოშვილი პ/ნ 01013003481 ტელ: 596 37 88 37	ნახაზი: კიბე №1 ჭრილი და დეტალები	
			1. ზომები მოცემულია მილიმეტრებში 2. შენობის არქიტექტურული ნიშნული 0.00 შეესაბამება აბსოლუტურ ნიშნულს 372.00		შემსრულებელი: კონსტრუქტორი ი.კვეკლიშვილი	მასშტაბი: 1:100	
				დამკვეთი: შპს ფონიჭალა - 3 ს/ნ 204529448 დირექტორი - ზურაბ ფირცხალაიშვილი პ/ნ 26001000399	პროექტის სახელწოდება: მრავალბინიანი საცხოვრებელი სახლი (შენობა №1)	ფურცელი	კ-77
			ფორმატი - A3			ფურცლები	

კიბის გეგმა
-6,05-დან -3,10-მდე

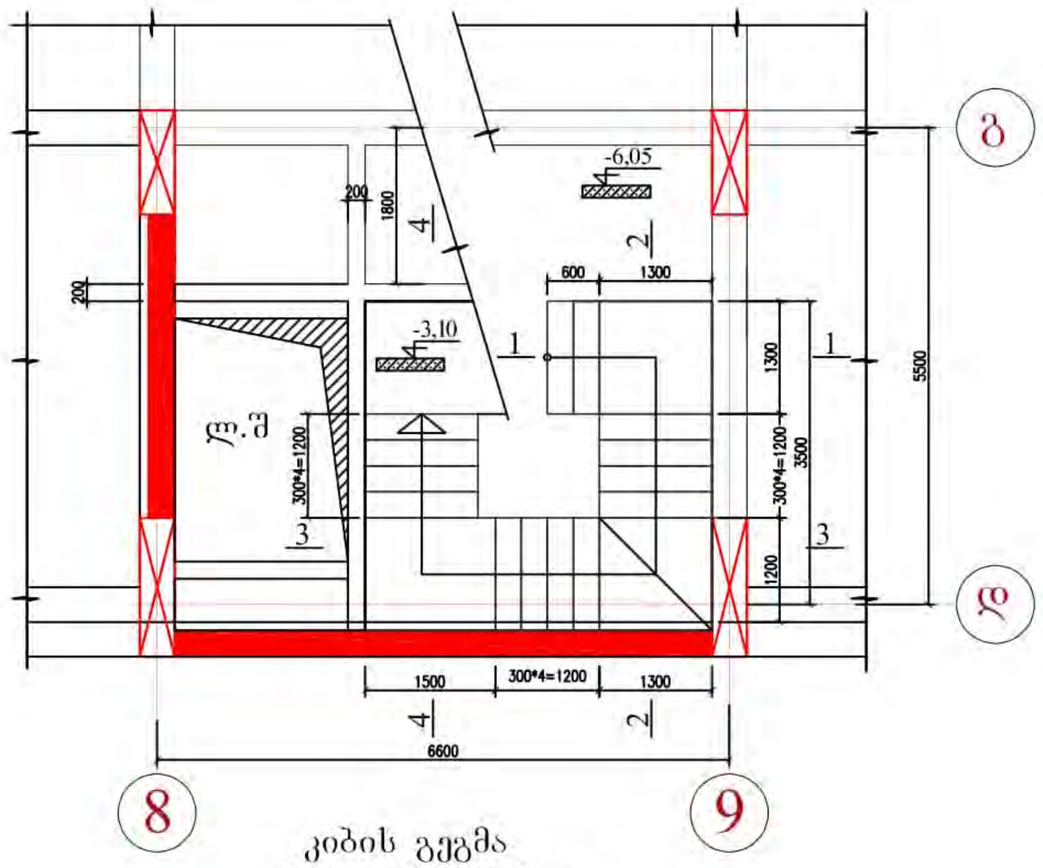

კიბის გეგმა
-0,15-დან +3,50-მდე

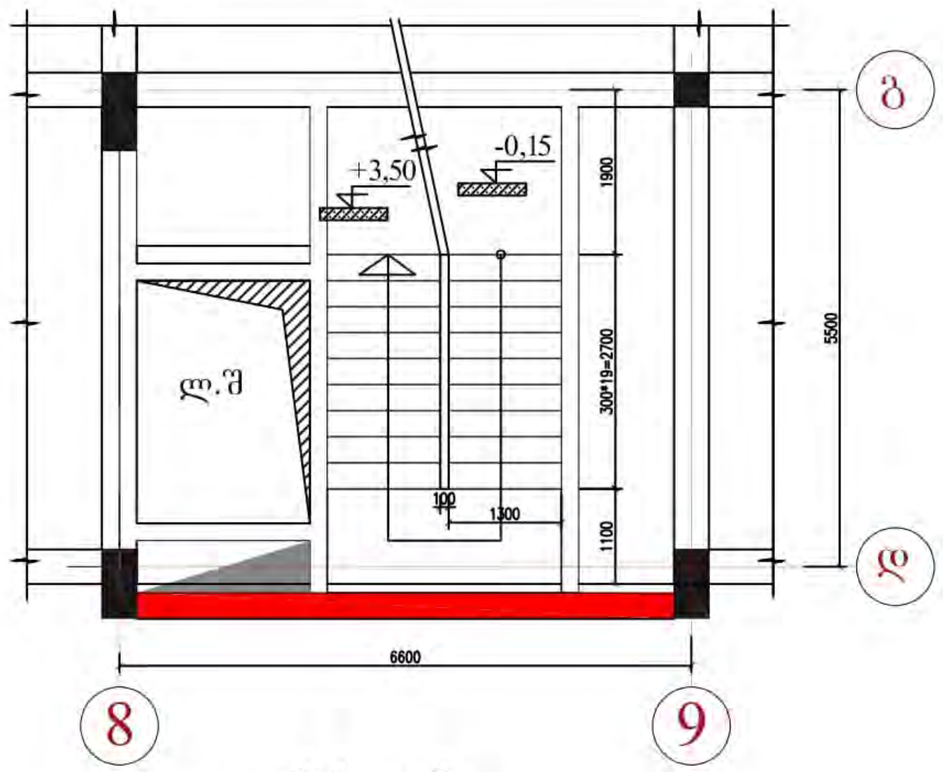

კიბის გეგმა
ტიპიურ სართულზე

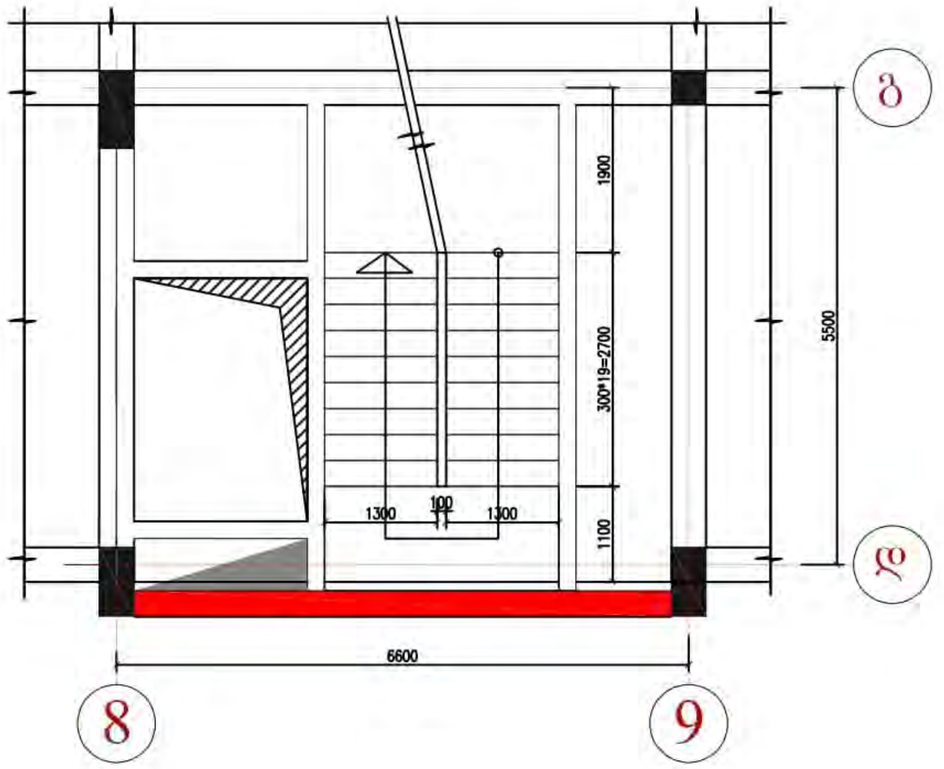

კიბის გეგმა
-3,10-დან -0,15-მდე

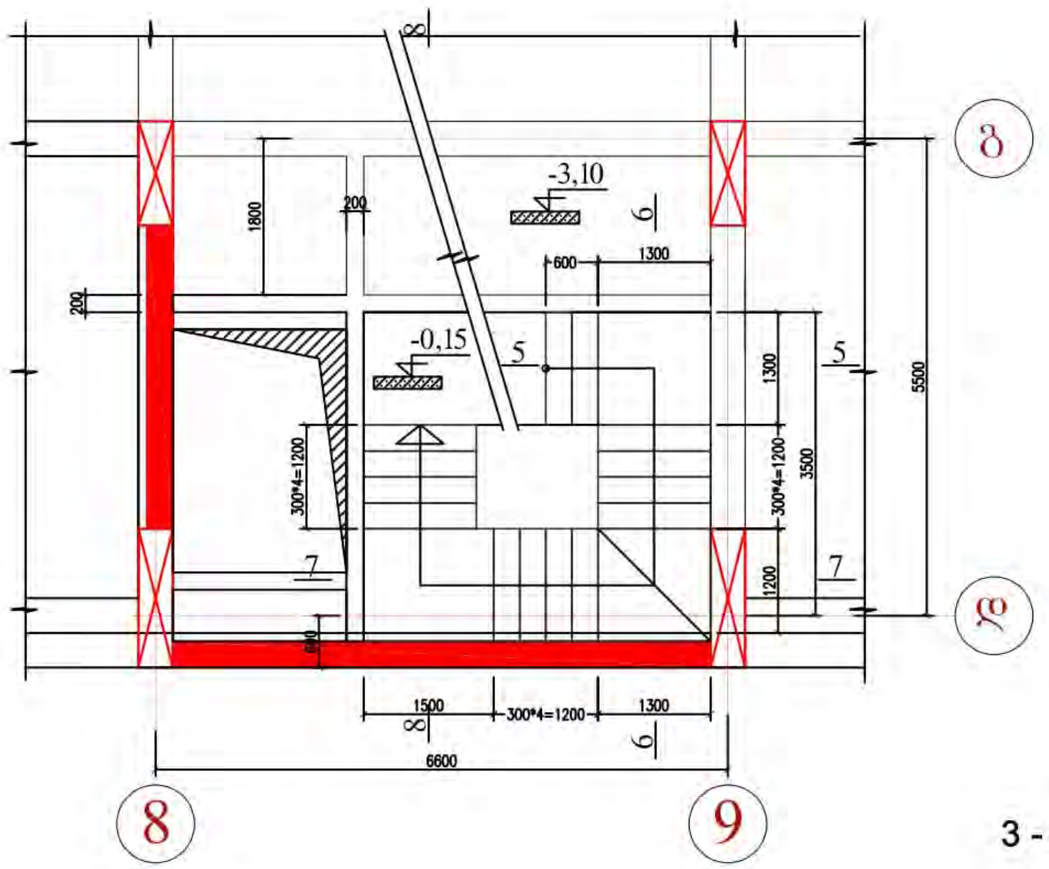

კიბის გეგმა
+3,50-დან +6,70-მდე

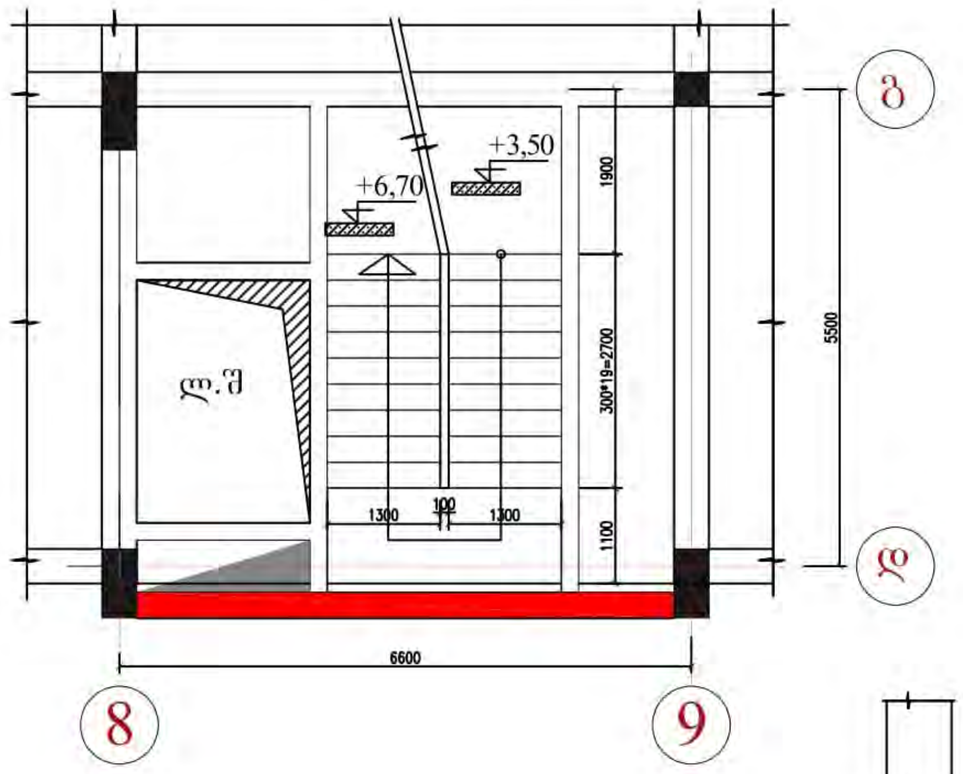

2 - 2

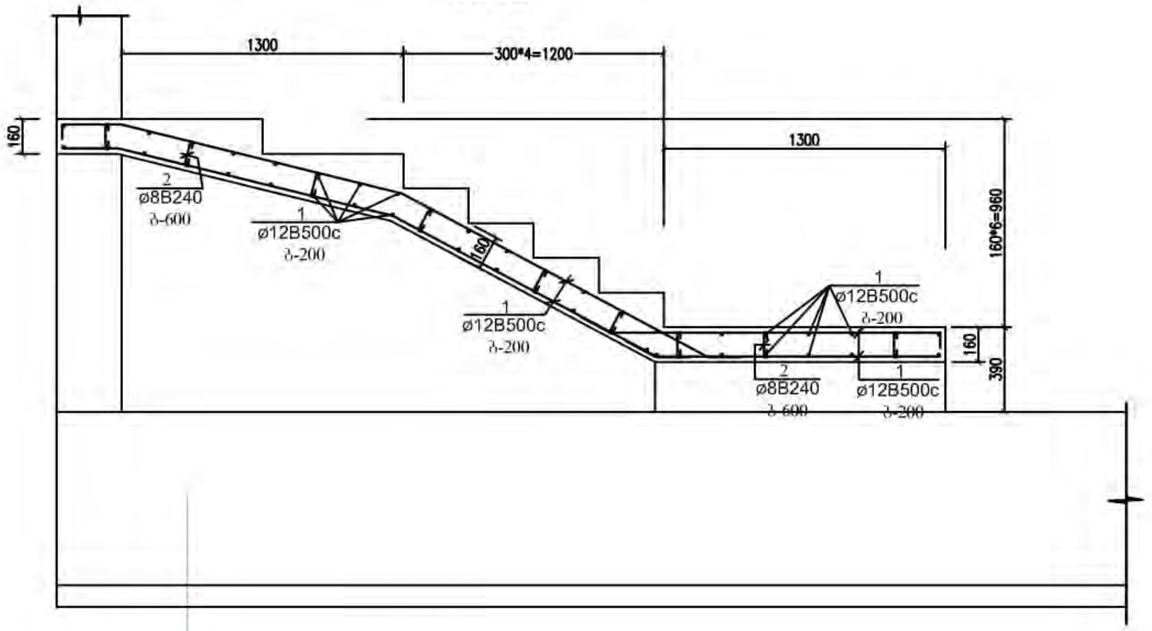

4 - 4

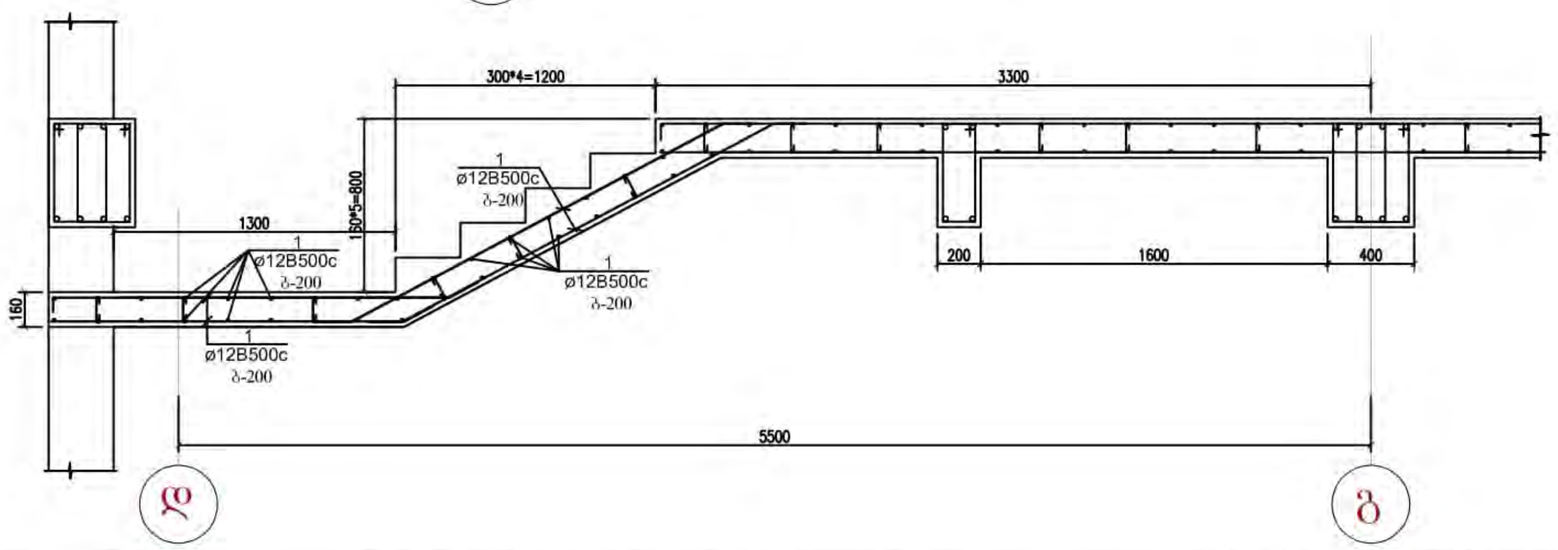

3 - 3

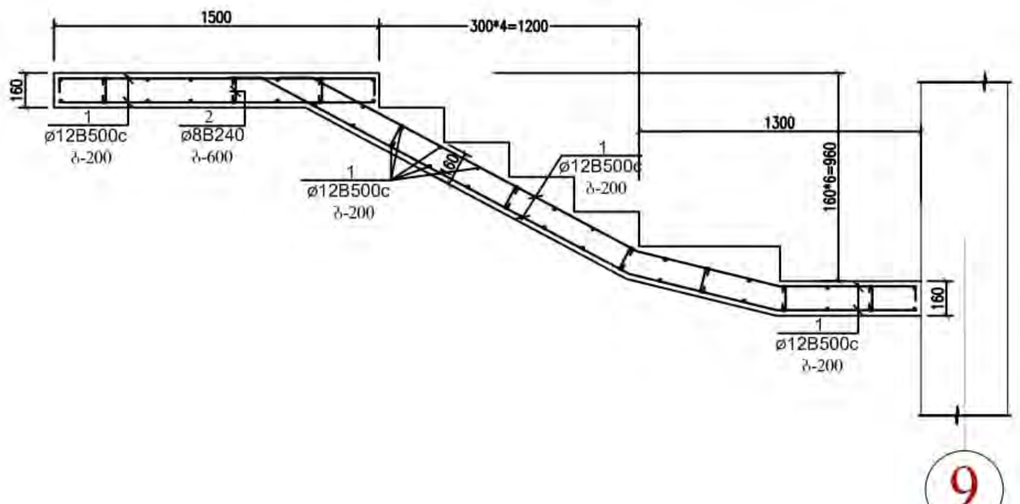

1 - 1

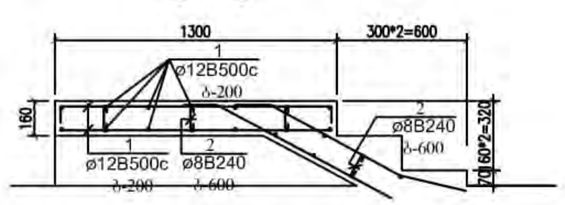

ექსპლიკაცია		პირობითი ნიშნები	შენიშვნები 1. ზომები მოცემულია მილიმეტრებში 2. შენობის არქიტექტურული ნიშნული 0.00 შეესაბამება აბსოლუტურ ნიშნულს 372.00	მისამართი: ქალაქი თბილისი, ისნის რაიონი, რუსთავის გზატკეცილი 18-2	პროექტის ავტორი: ბესიკ ჯავოშვილი ა/ნ 01013003481 ტელ: 596 37 88 37	ნაწილი: კიბე №2 (გეგმები)
					შემსრულებელი: კონსტრუქციული ოპტიმიზაცია	მასშტაბი: 1:100
			ფორმატი - A3	დამკვეთი: შპს ფონიჭალა - 3 ს/ნ 204529448 დირექტორი - ზურაბ ფირცხალაიშვილი ა/ნ 26001000399	პროექტის სახელწოდება: მრავალბინიანი საცხოვრებელი სახლი (შენობა №1)	ფურცელი 3-78 ფურცლები

კიბის ჭრილი

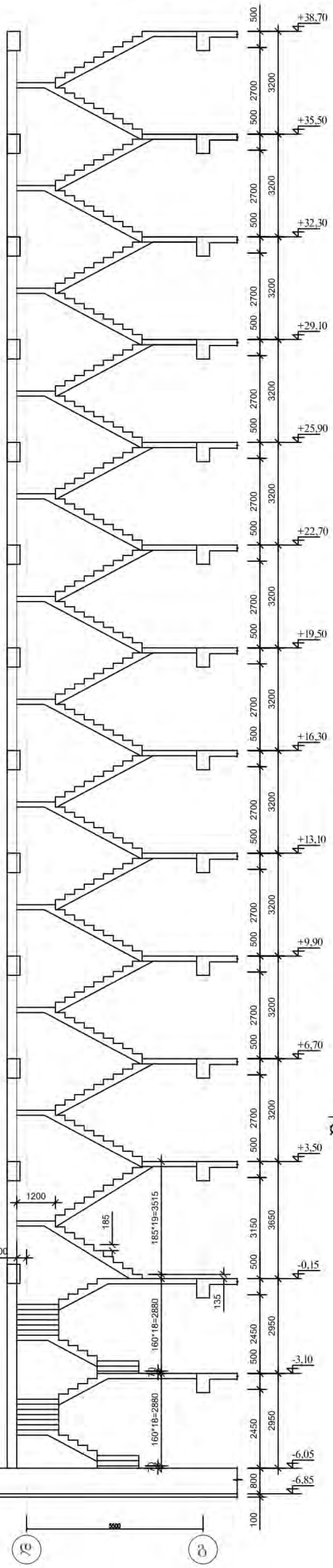

5 - 5

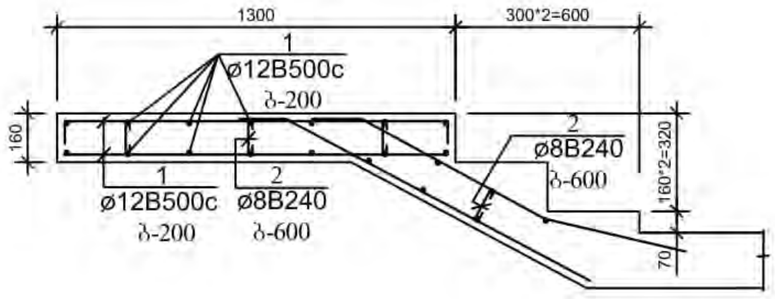

6 - 6

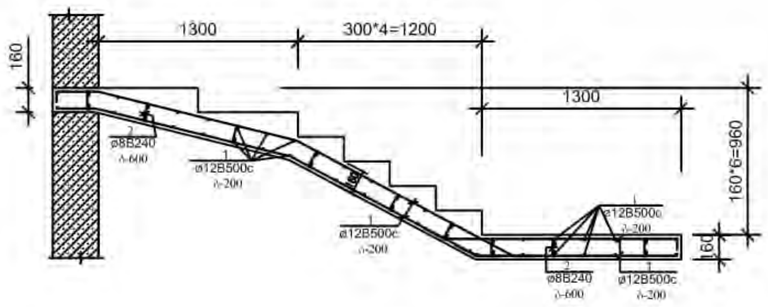

7 - 7

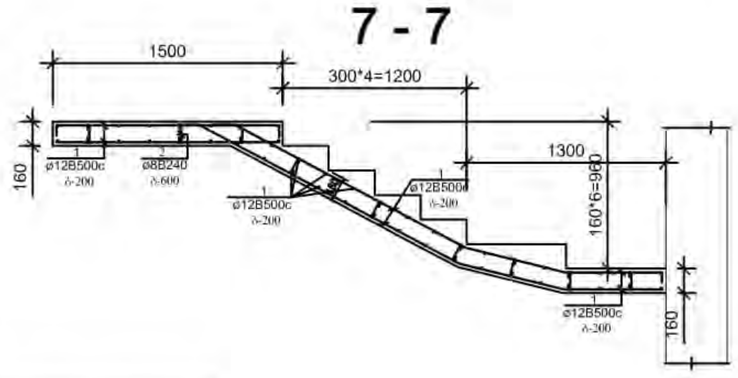

8 - 8

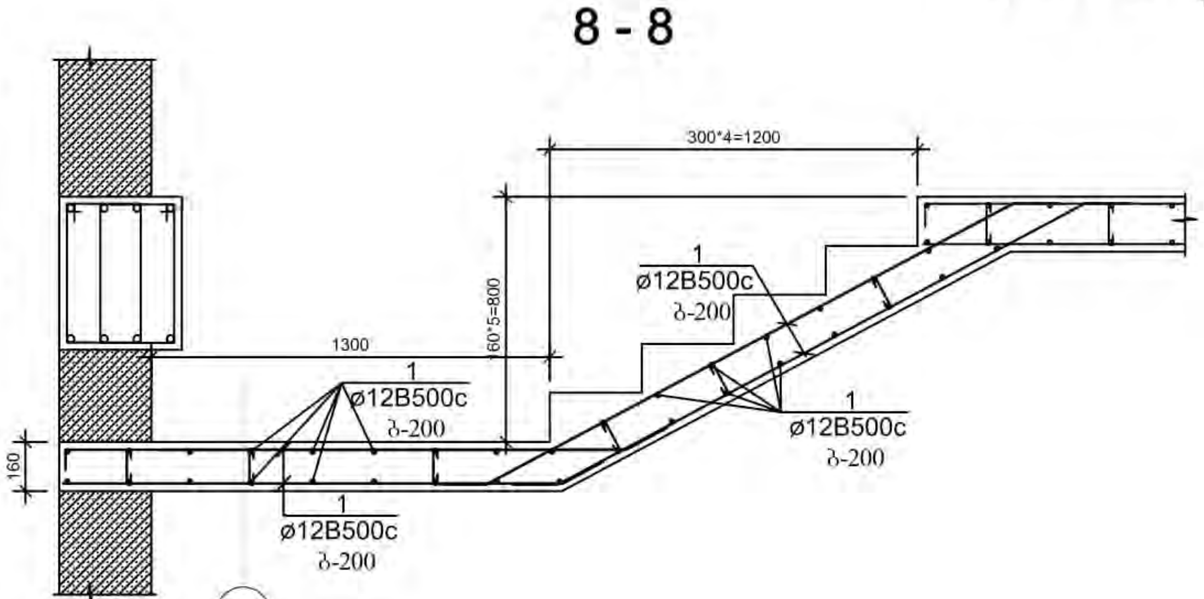

9

დეტ. №1

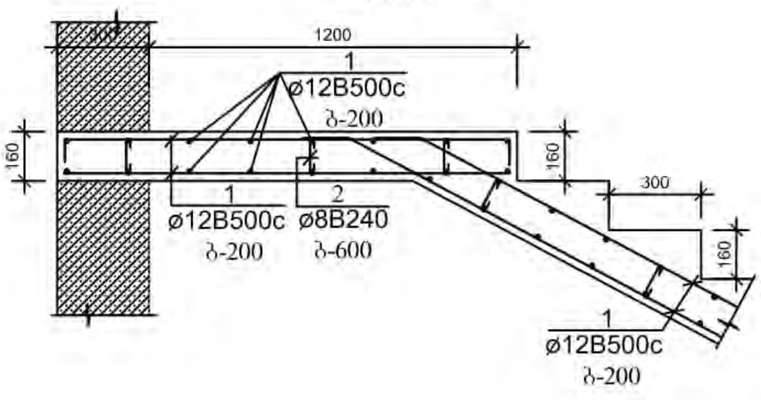

დეტ. №2

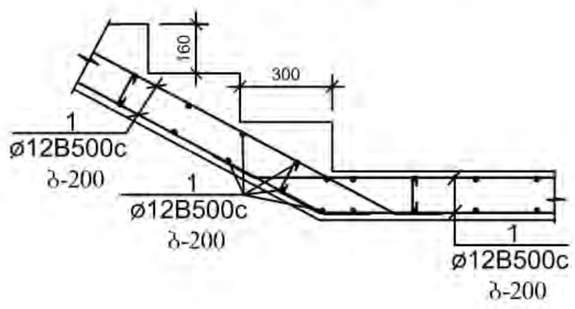

პოზ. №3

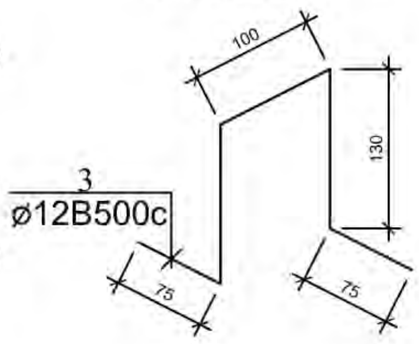

არმატურის ღეროების უწყისი

ელ-ტის მარკა	პოზ. №	კვეთი ან ესკიზი	∅ მმ.	სიგრძე მმ	რ-ბა ც	წონა კგ.
კიბე №1	1	დაიჭრას ადგილზე	12B500c	14 000 000	—	12432,0
	2	160	8B240	350	990	137,0
პოზ. №3 (150ც)	3	იხ. დეტალი	12B500c	550	150	74,0

ელემენტების სპეციფიკაცია სამონტაჟო სქემაზე

ელ-ტის მარკა	გოსტი ან სერია	დასახელება	რ-დ. ც	წონა კგ.	შენიშვნა
		კიბე №1			
		ბეტონი B-25	70,0 მ³		

ექსპლიკაცია		პირობითი ნიშნები	შენიშვნები	მისამართი: ქალაქი თბილისი, ისნის რაიონი, რუსთავის გზატკეცილი 18-2	პროექტის ავტორი: ბესიკ ჯაფოშვილი პ/ნ 01013003481 ტელ: 596 37 88 37	ნახაზი: კიბე №2 ჭრილი და დეტალები
			1. ზომები მოცემულია მილიმეტრებში 2. შენობის არქიტექტურული ნიშნული 0.00 შეესაბამება აბსოლუტურ ნიშნულს 372.00		შემსრულებელი: კონსტრუქტორი ი.კვეკლიშვილი	მასშტაბი: 1:100
				დამკვეთი: შპს ფონიჭალა - 3 ს/ნ 204529448 დირექტორი - ზურაბ ფირცხალაიშვილი პ/ნ 26001000399	პროექტის სახელწოდება: მრავალბინიანი საცხოვრებელი სახლი (შენობა №1)	ფურცელი კ-79
			ფორმატი - A3			ფურცლები

საძირკვლის ფილის არმირების სქემა

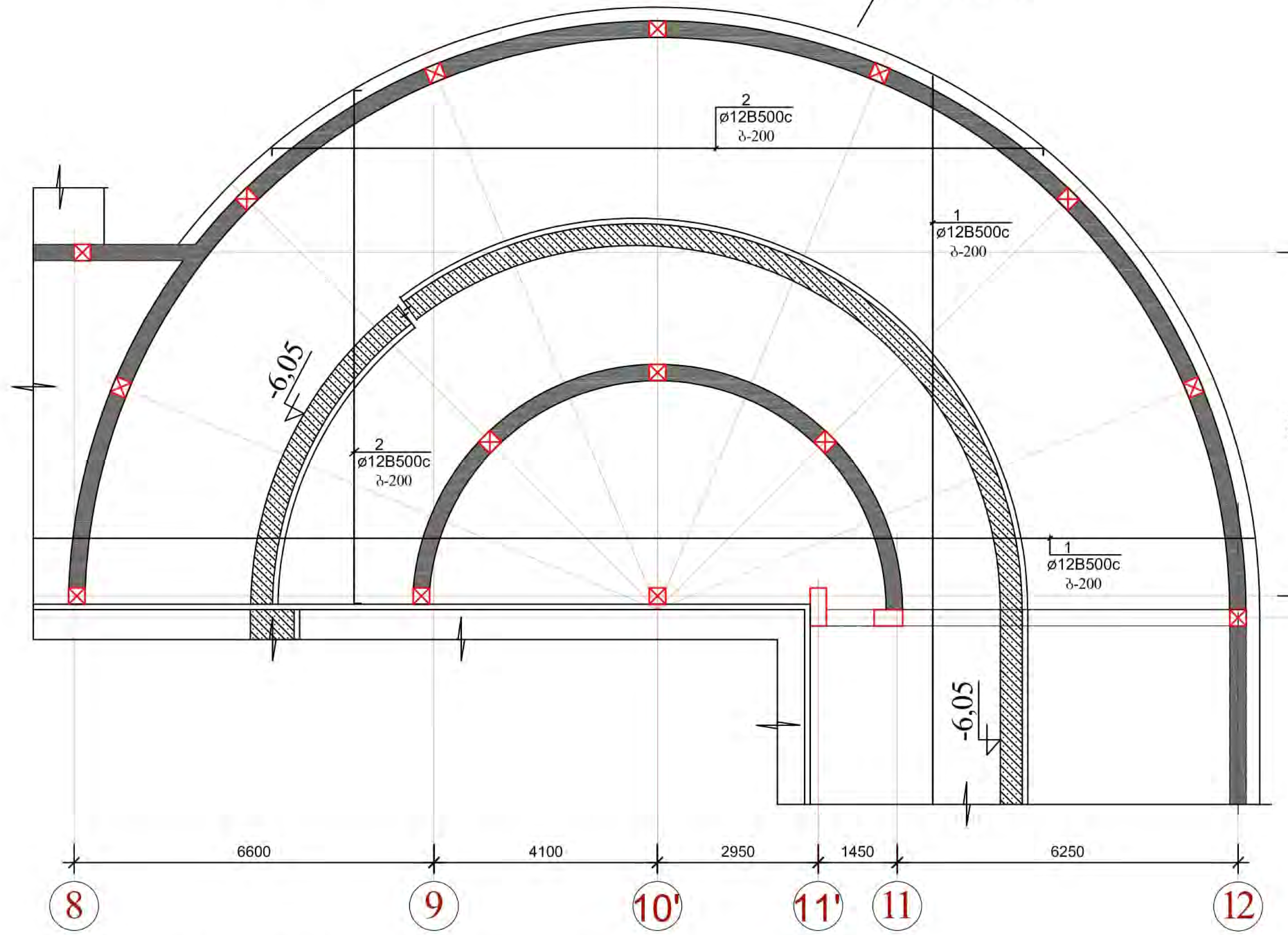

არმატურის ნაშვერები მონოლითური კედლებისათვის პერიმეტრზე

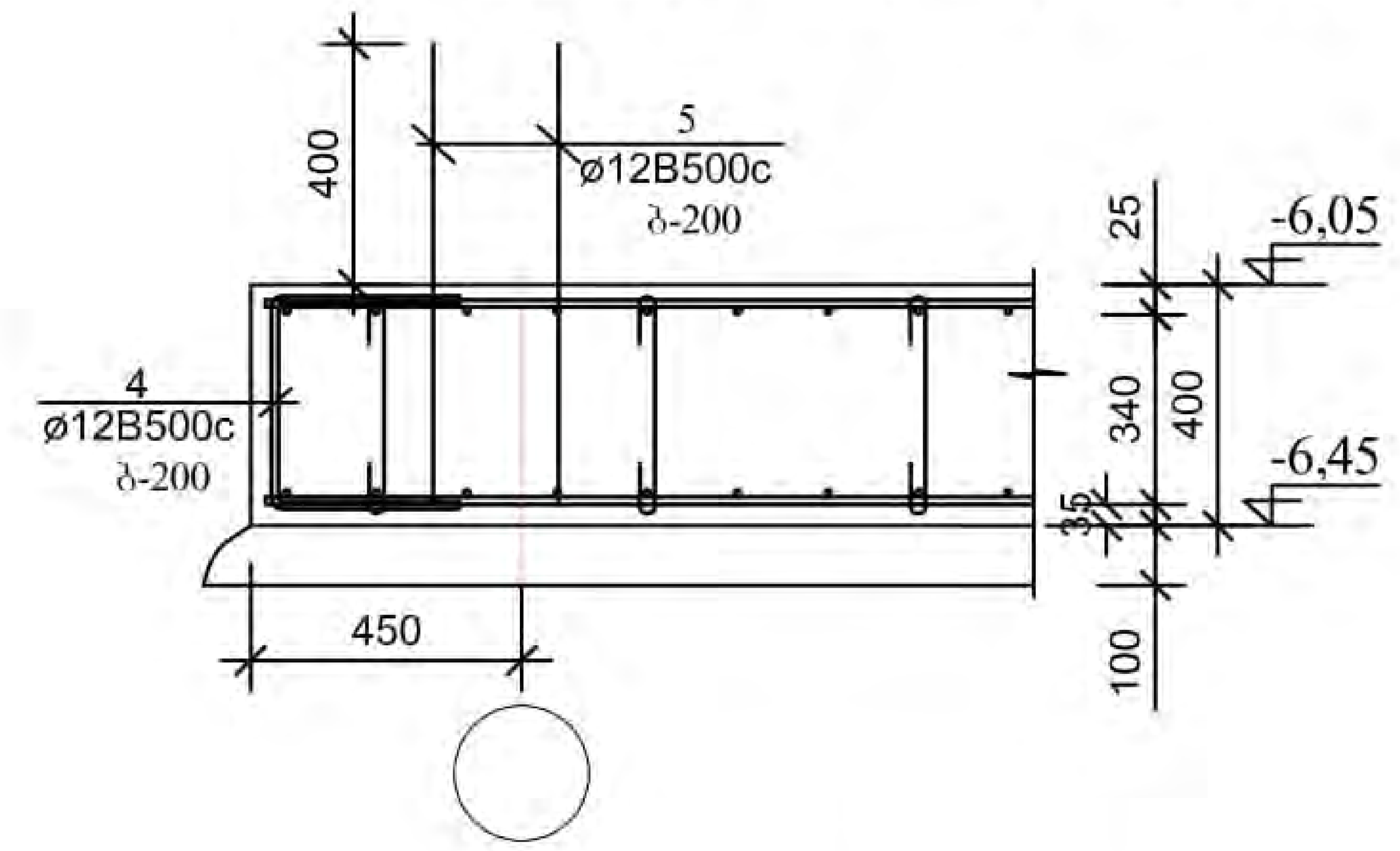

არმატურის ღეროების უწყისი

ელ-ტის მარკა	პოზ. №	კვეთი ან ესკიზი	∅ მმ.	სიგრძე მმ	რ-ბა ც	წონა კგ.
საძირკვლის მონოლით. ფილა	1	დაიჭრას ადგილზე	12B500c	19 300 000	—	17139,0
	2	450 დაიჭრას ადგილზე 450	12B500c	21 000 000	—	18648,0
	3	380	8B240	550	2200	478,0
	4	350 350	12B500c	1050	740	690,0
						წონა
პოზ. №5 (500ც)	5	იხ. დეტალი	16B500c	1000	550	869,0

ელემენტების სპეციფიკაცია სამონტაჟო სქემაზე

ელ-ტის მარკა	გოსტი ან სერია	დასახელება	რ-დ. ც	წონა კგ.	შენიშვნა
		ბეტონის მომზადება საძირკვლის ქვეშ			
		ბეტონი B-7.5	186,0 მ³		
		საძირკვლის მონოლითური ფილა			
		ბეტონი B-25	1187,0 მ³		

არმატურის ღერების განლაგების სქემა ფილაში

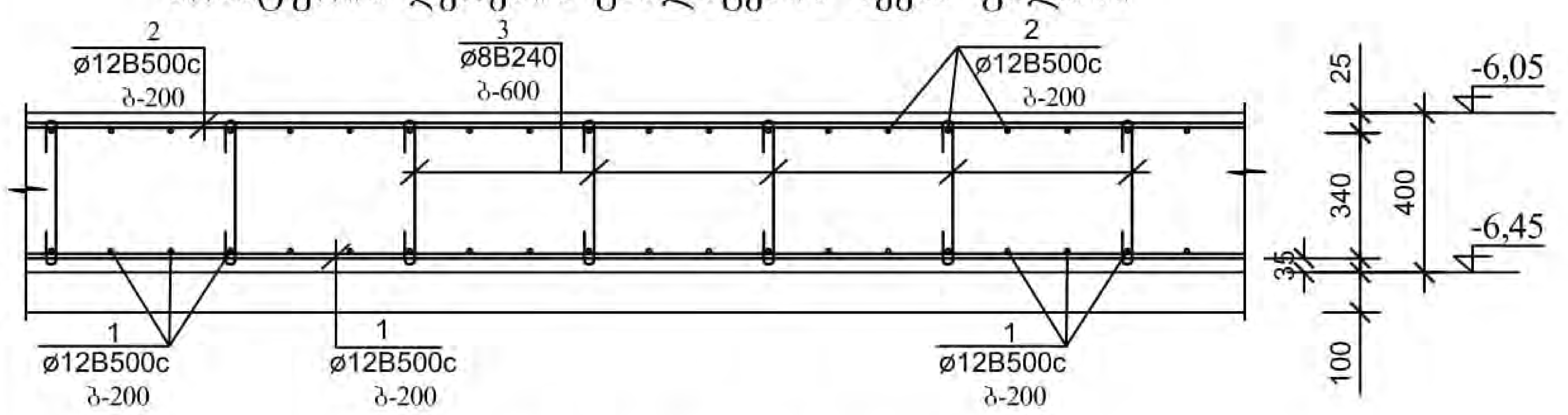

საძირკვლის ფილის გვერდითი ზედაპირის არმირების ფრაგმენტი

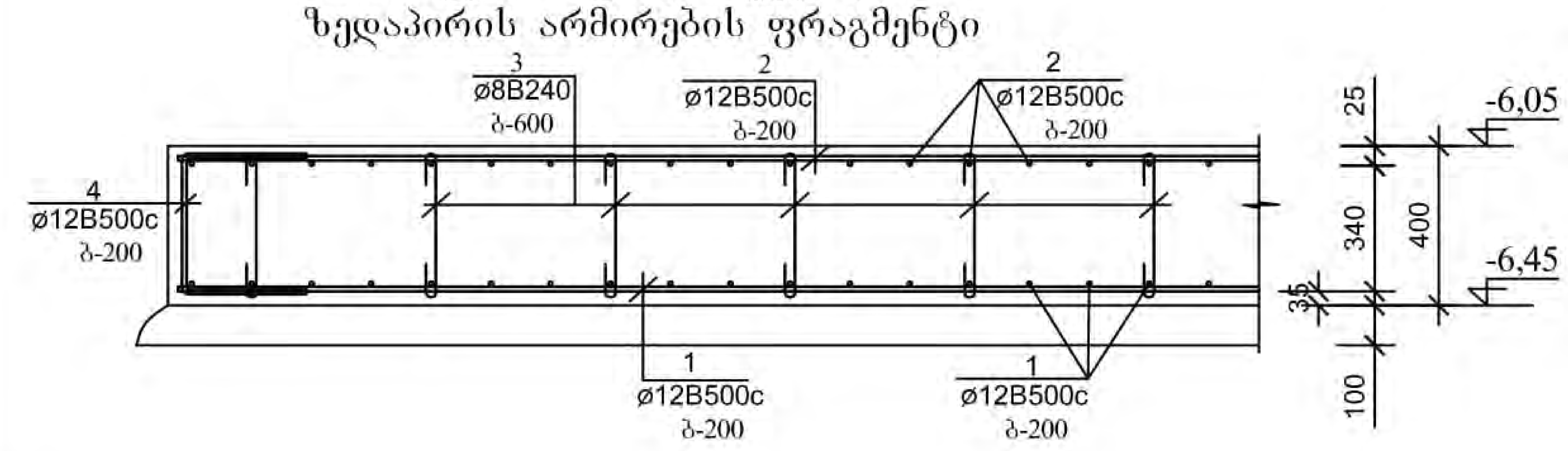

ექსპლიკაცია		პირობითი ნიშნები	შენიშვნები	მისამართი:	პროექტის ავტორი:	ნახაზი:
			1. ზომები მოცემულია მილიმეტრებში 2. შენობის არქიტექტურული ნიშნული 0.00 შეესაბამება აბსოლუტურ ნიშნულს 372.00	ქალაქი თბილისი, ისნის რაიონი, რუსთავის გზატკეცილი 18-2	ბესიკ ჯაფოშვილი პ/ნ 01013003481 ტელ: 596 37 88 37	ფილის საძირკვლის განლაგების სქემა
					შემსრულებელი: კონსტრუქტორი ი.კვველიშვილი	მასშტაბი: 1:100
			ფორმატი - A3	დამკვეთი: შპს ფონიჭალა - 3 ს/ნ 204529448 დირექტორი - ზურაბ ფირცხალაიშვილი პ/ნ 26001000399	პროექტის სახელწოდება: მრავალბინიანი საცხოვრებელი სახლი (შენობა №1)	ფურცელი კ-80 ფურცლები

პანდუსის ფილის არმირების სქემა ▽▽-6,05-დან -3,10-მდე

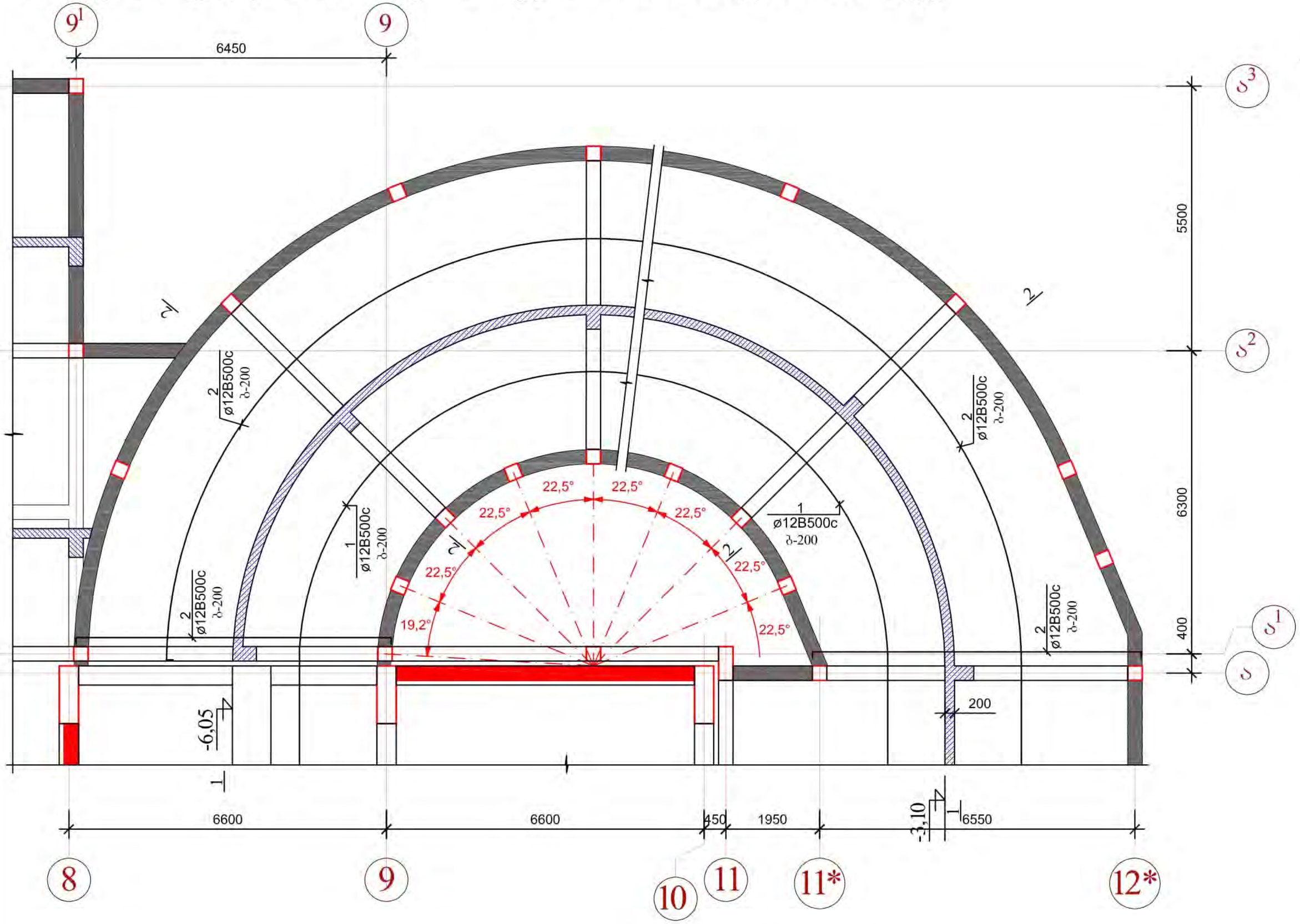

2 - 2

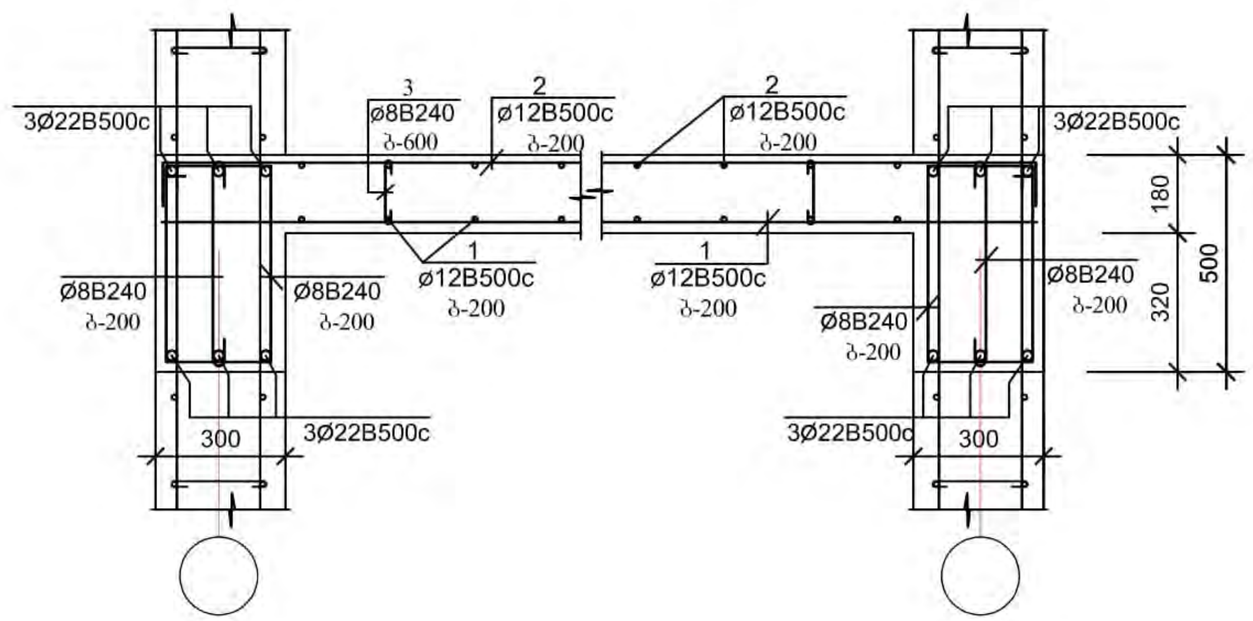

არმატურის ღეროების უწყისი

ელ-ტის მარკა	პოზ. №	კვეთი ან ესკიზი	∅ მმ.	სიგრძე მმ	რ-ბა ც	წონა კგ.
პანდუსის ფილის არმირების სქემა ▽▽-6,05-დან -3,10-მდე	1	დაიჭრას ადგილზე	12B500c	2 300 000	—	2043,0
	2	150 დაიჭრას ადგილზე 150	12B500c	2 400 000	—	2132,0
	3	160	8B240	350	600	83,0
პოზ. №4 (150ც)	4	იხ. დეტალი	12B500c	600	150	80,0

ელემენტების სპეციფიკაცია სამონტაჟო სქემაზე

ელ-ტის მარკა	გოსტი ან სერია	დასახელება	რ-დ. ც	წონა კგ.	შენიშვნა
	პანდუსის	ფილა ▽▽-6,05-დან -3,10-მდე			
		ბეტონი B-25	29,50 კბ.მ		

არმატურის ღეროების გადაბმის დეტალი

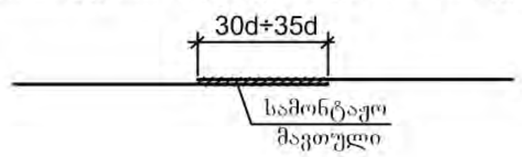

პოზ. №4

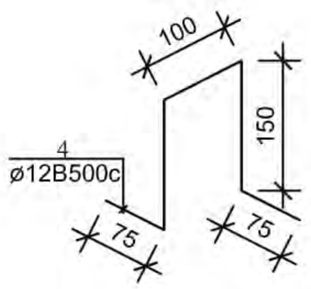

გადახურვის ფილის არმირების სქემა და დამცავი ფენის ზომები

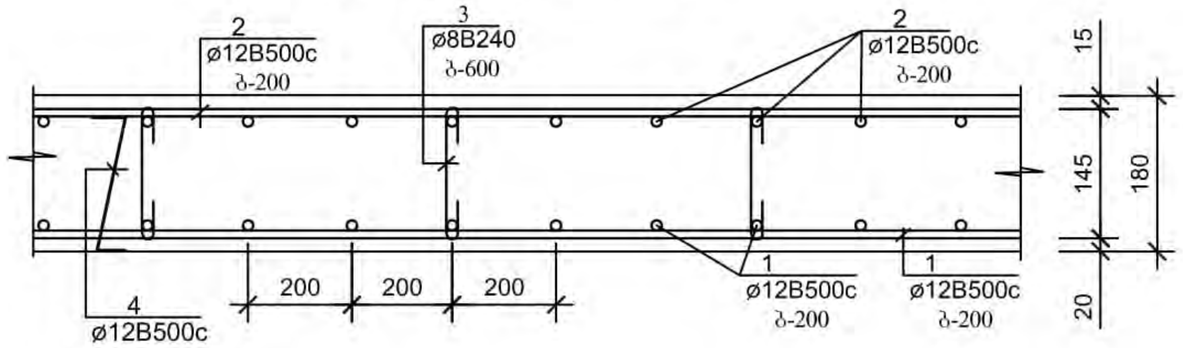

ექსპლიკაცია	პირობითი ნიშნები	შენიშვნები			
		1. ზომები მოცემულია მილიმეტრებში 2. შენობის არქიტექტურული ნიშნული 0.00 შეესაბამება აბსოლუტურ ნიშნულს 372.00	მისამართი: ქალაქი თბილისი, ისნის რაიონი, რუსთავის გზატკეცილი 18-2	პროექტის ავტორი: ზესიკ ჯავოშვილი პ/ნ 01013003481 ტელ: 596 37 88 37	ნახაზი: პანდუსის ფილის არმირების სქემა -1
				შემსრულებელი: კონსტრუქტორი ა.ჯველიშვილი	მასშტაბი: 1:100
		ფორმატი - A3	დამკვეთი: შპს ფონიჯალა - 3 ს/ნ 204529448 დირექტორი - ზურაბ ფირცხალაიშვილი პ/ნ 26001000399	პროექტის სახელწოდება: მრავალბინიანი საცხოვრებელი სახლი (შენობა N1)	ფურცელი კ-81
					ფურცლები

პანდუსის ფილის არმირების სქემა ▽▽-3,10-დან -0,15-მდე

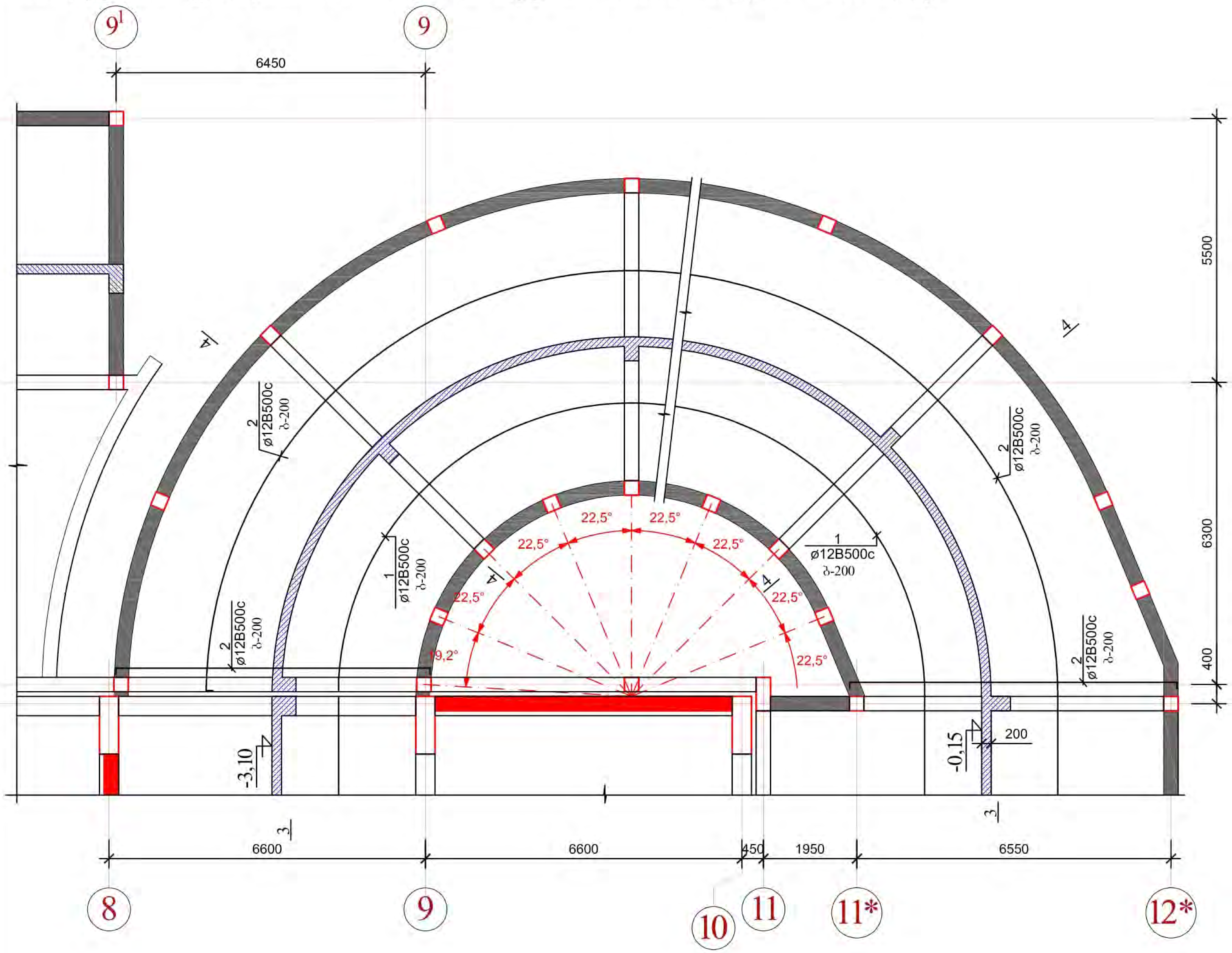

4 - 4

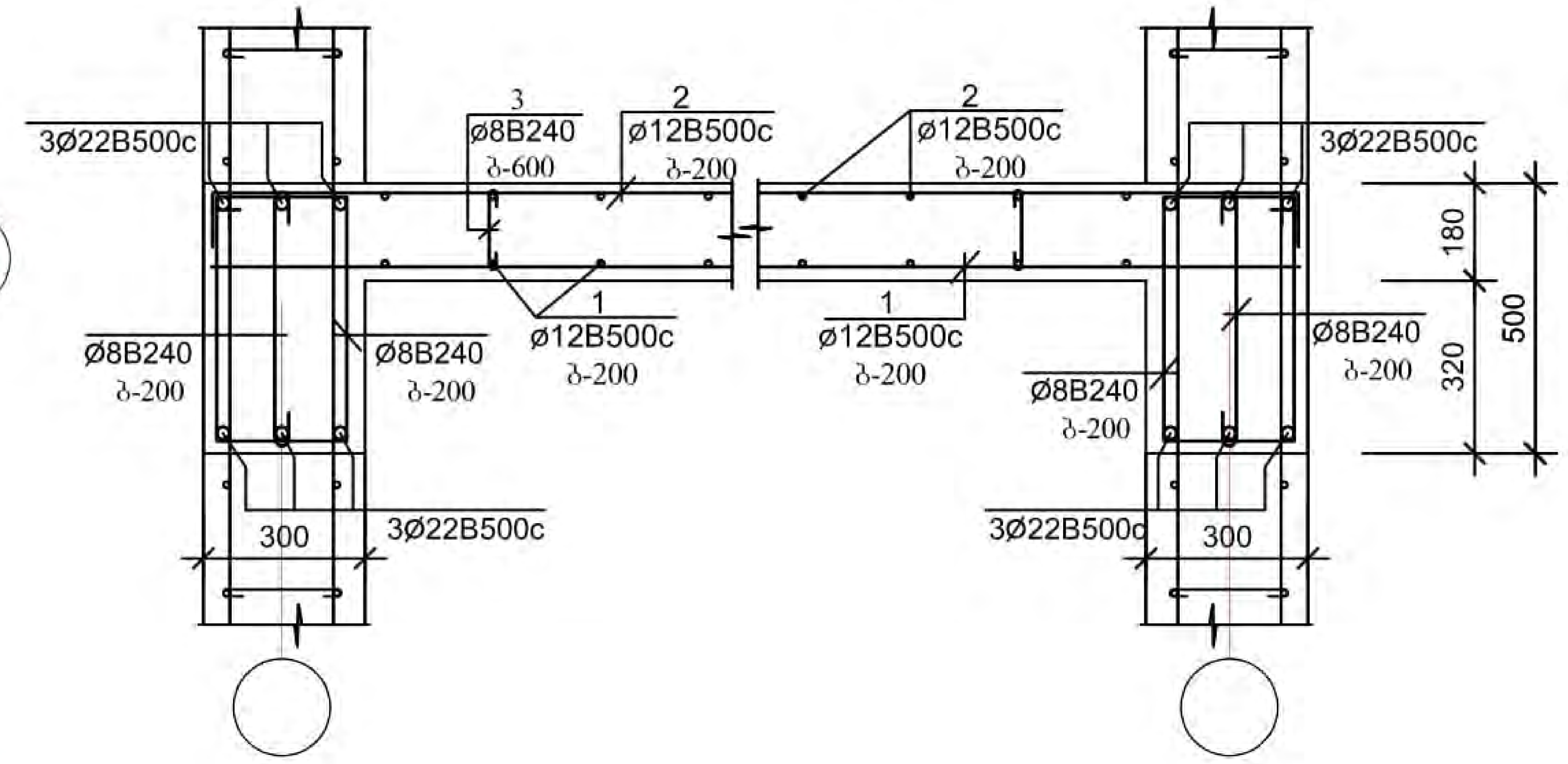

არმატურის ღეროების გადაბმის დეტალი

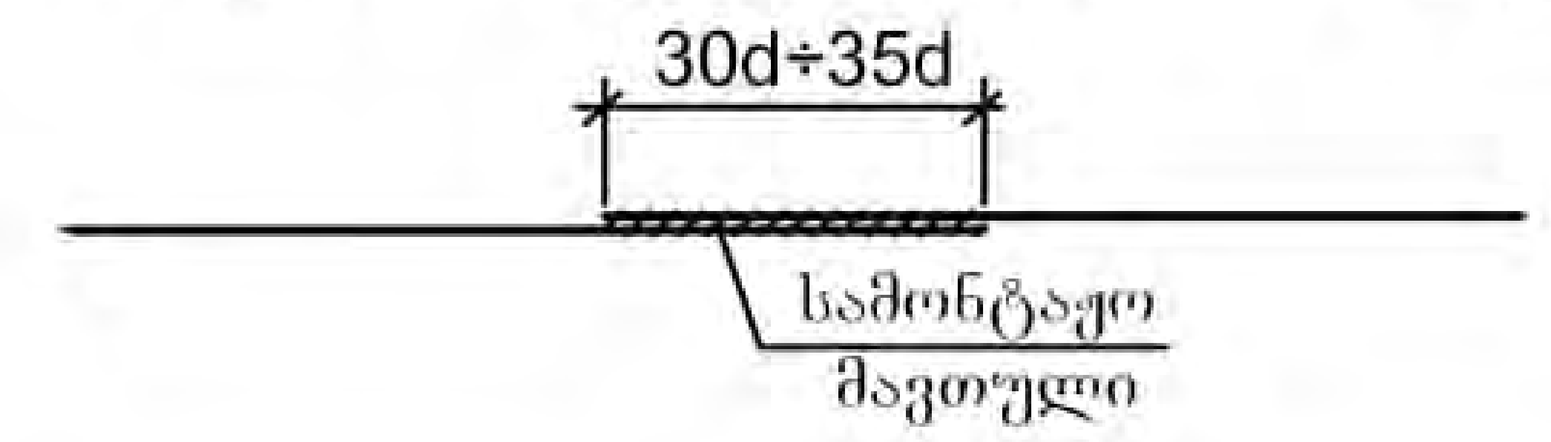

პოზ. №4

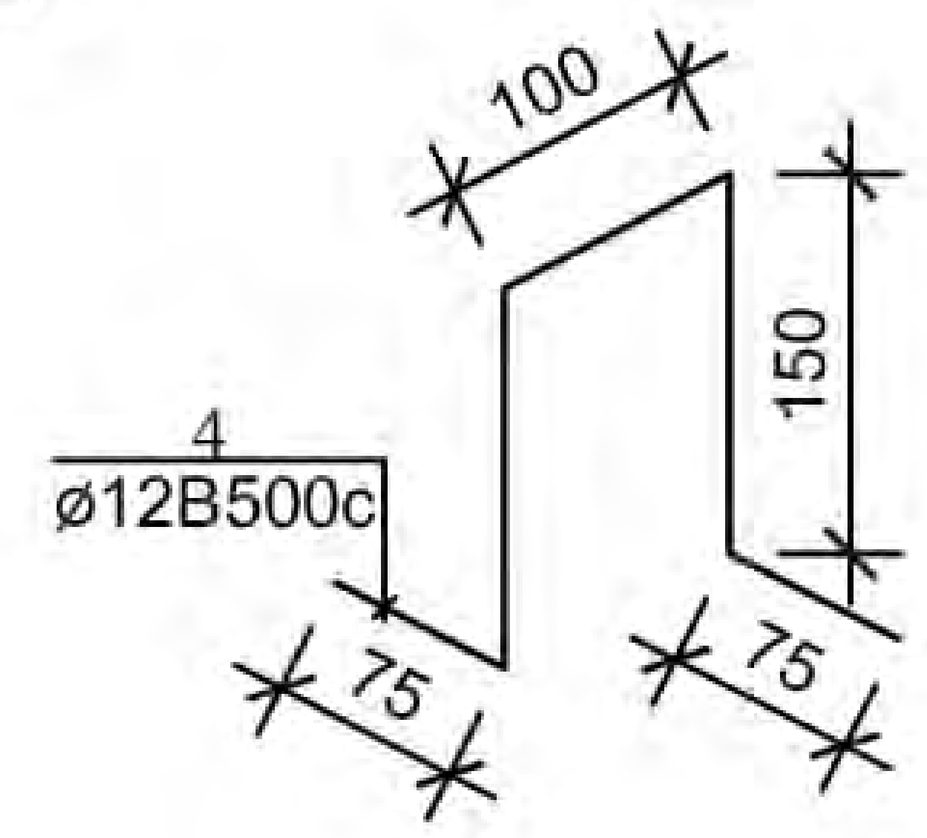

არმატურის ღეროების უწყისი

ელ-ტის მარკა	პოზ. №	კვეთი ან ესკიზი	Ø მმ.	სიგრძე მმ	რ-ბა ც	წონა კგ.
პანდუსის ფილის არმირების სქემა ▽▽-3,10-დან -0,15-მდე	1	დაიჭრას ადგილზე	12B500c	2 300 000	—	2043,0
	2	150 დაიჭრას ადგილზე 150	12B500c	2 400 000	—	2132,0
	3	160	8B240	350	600	83,0
პოზ. №4 (150ც)	4	იხ. დეტალი	12B500c	600	150	80,0

ელემენტების სპეციფიკაცია სამონტაჟო სქემაზე

ელ-ტის მარკა	გოსტი ან სერია	დასახელება	რ-დ. ც	წონა კგ.	შენიშვნა
		პანდუსის ფილა ▽▽-3,10-დან -0,15-მდე			
		ბეტონი B-25	29,50 კბ.მ		

გადახურვის ფილის არმირების სქემა
და დამცავი ფენის ზომები

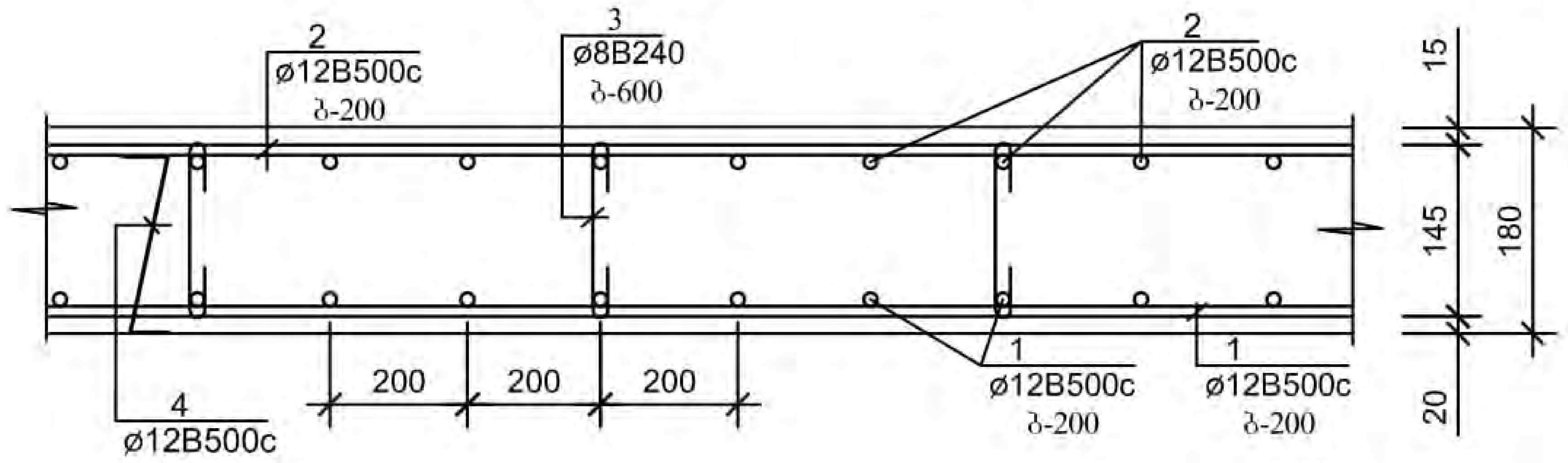

ეკსპლიკაცია	პირობითი ნიშნები	შენიშვნები	მისამართი:	პროექტის ავტორი:	ნახაზი:
		1. ზომები მოცემულია მილიმეტრებში 2. შენობის არქიტექტურული ნიშნული 0.00 შეესაბამება აბსოლუტურ ნიშნულს 372.00	ქალაქი თბილისი, ისნის რაიონი, რუსთავის გზატკეცილი 18-2	ბესიკ ჯაფოშვილი პ/ნ 01013003481 ტელ: 596 37 88 37	პანდუსის ფილის არმირების სქემა -2
				შემსრულებელი: კონსტრუქტორი ი.კველიშვილი	მასშტაბი: 1:100
		ფორმატი - A3	დამკვეთი: შპს ფონიჭალა - 3 ს/ნ 204529448 დირექტორი - ზურაბ ფირცხალაიშვილი პ/ნ 26001000399	პროექტის სახელწოდება: მრავალბინიანი საცხოვრებელი სახლი (შენობა №1)	ფურცელი კ-82 ფურცლები

1 - 1

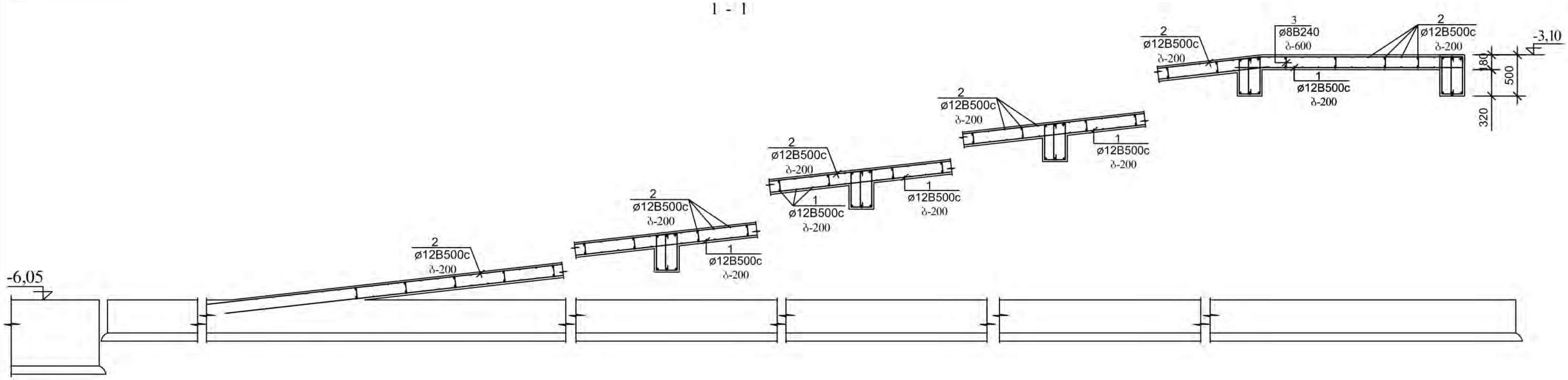

3 - 3

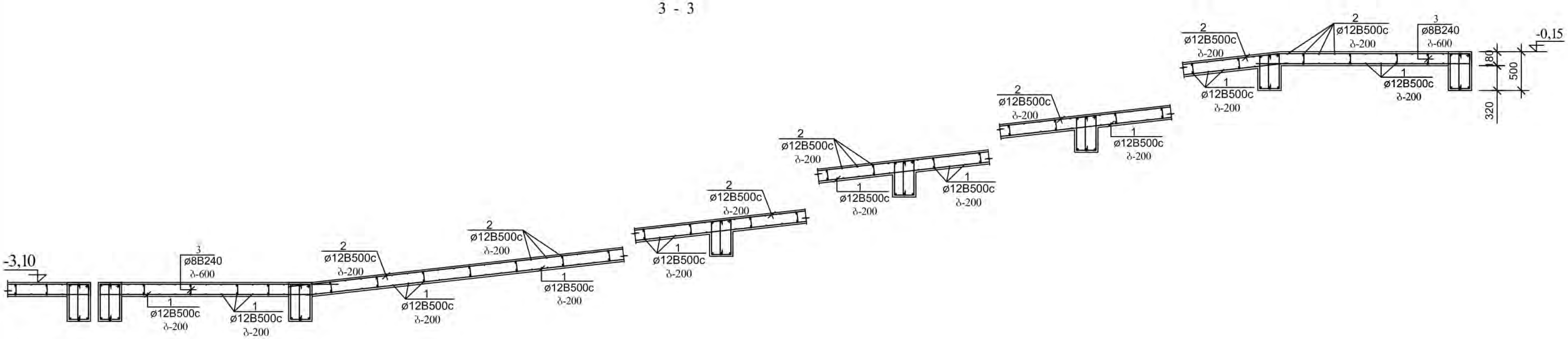

ექსპლიკაცია		პირობითი ნიშნები	შენიშვნები 1. ზომები მოცემულია მილიმეტრებში 2.შენობის არქიტექტურული ნიშნული 0.00 შეესაბამება აბსოლუტურ ნიშნულს 372.00	მისამართი: ქალაქი თბილისი, ისნის რაიონი, რუსთაველის გზატკეცილი 18-2	პროექტის ავტორი: ბესიკ ჯაფარიძე პ/ნ 01013003481 ტელ: 596 37 88 37	ნაწილი: პანელების ფილის არმირების სქემა კვეთი 1-1 და 3-3
					მემსრულებელი: კონსტრუქტორი ალექსიშვილი	მასშტაბი: 1:100
			ფორმატი - A3	დამკვეთი: შპს ფონიჯალა - 3 ს/ნ 204529448 დირექტორი - ზურაბ ფირცხალაიშვილი პ/ნ 26001000399	პროექტის სახელწოდება: მრავალბინიანი საცხოვრებელი სახლი (შენობა N1)	ფურცელი 3-83 ფურცლები

მონოლითური კედელი პანდუსის გარე პერიმეტრზე

ა - ა

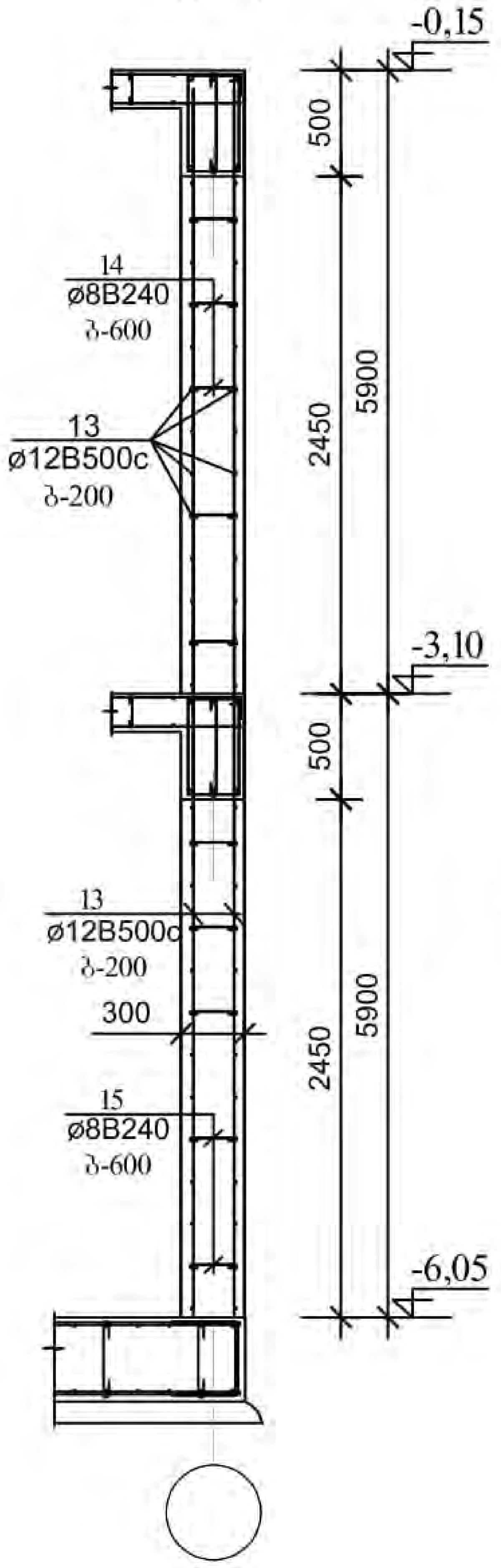

1 - 1

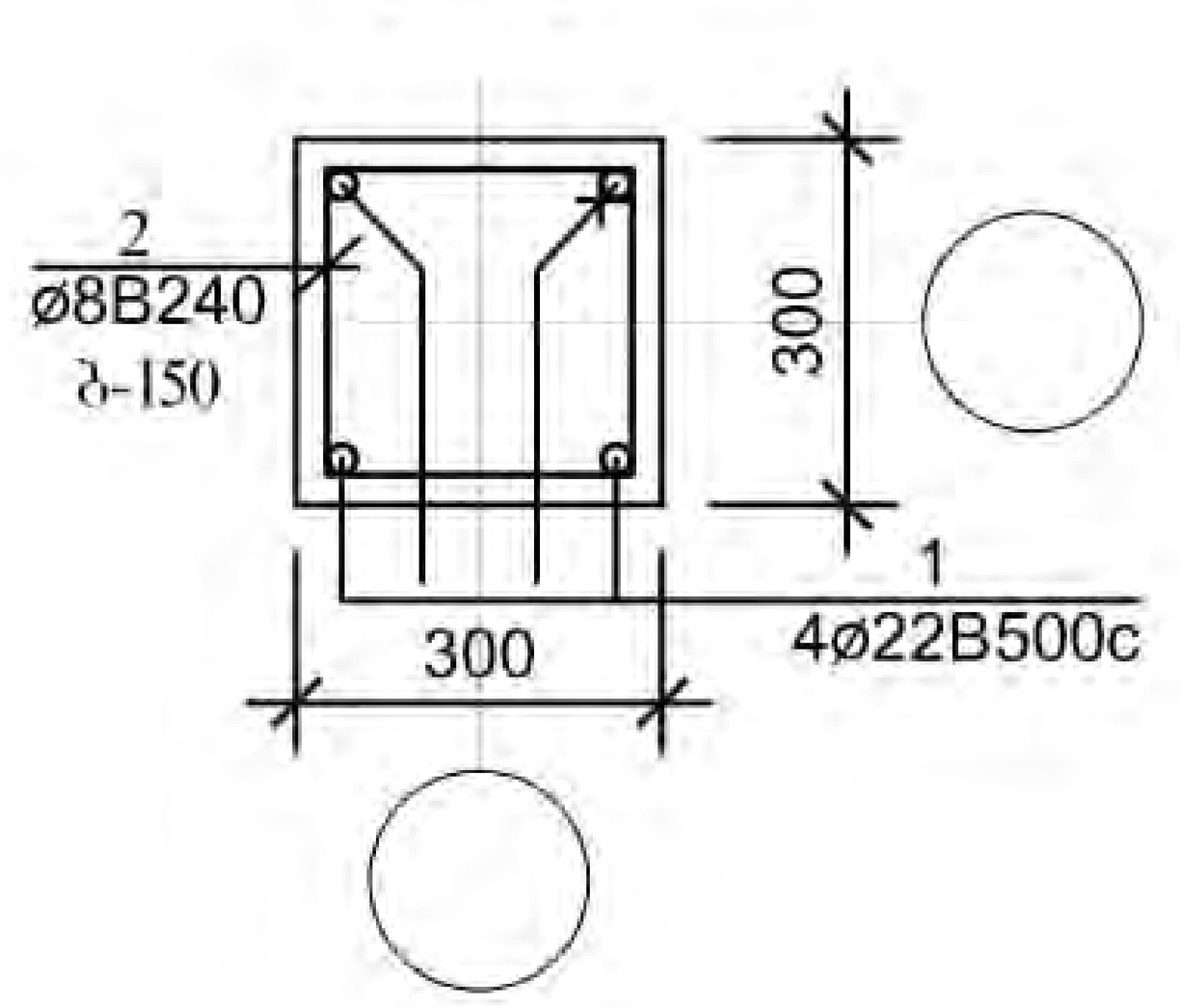

2 - 2

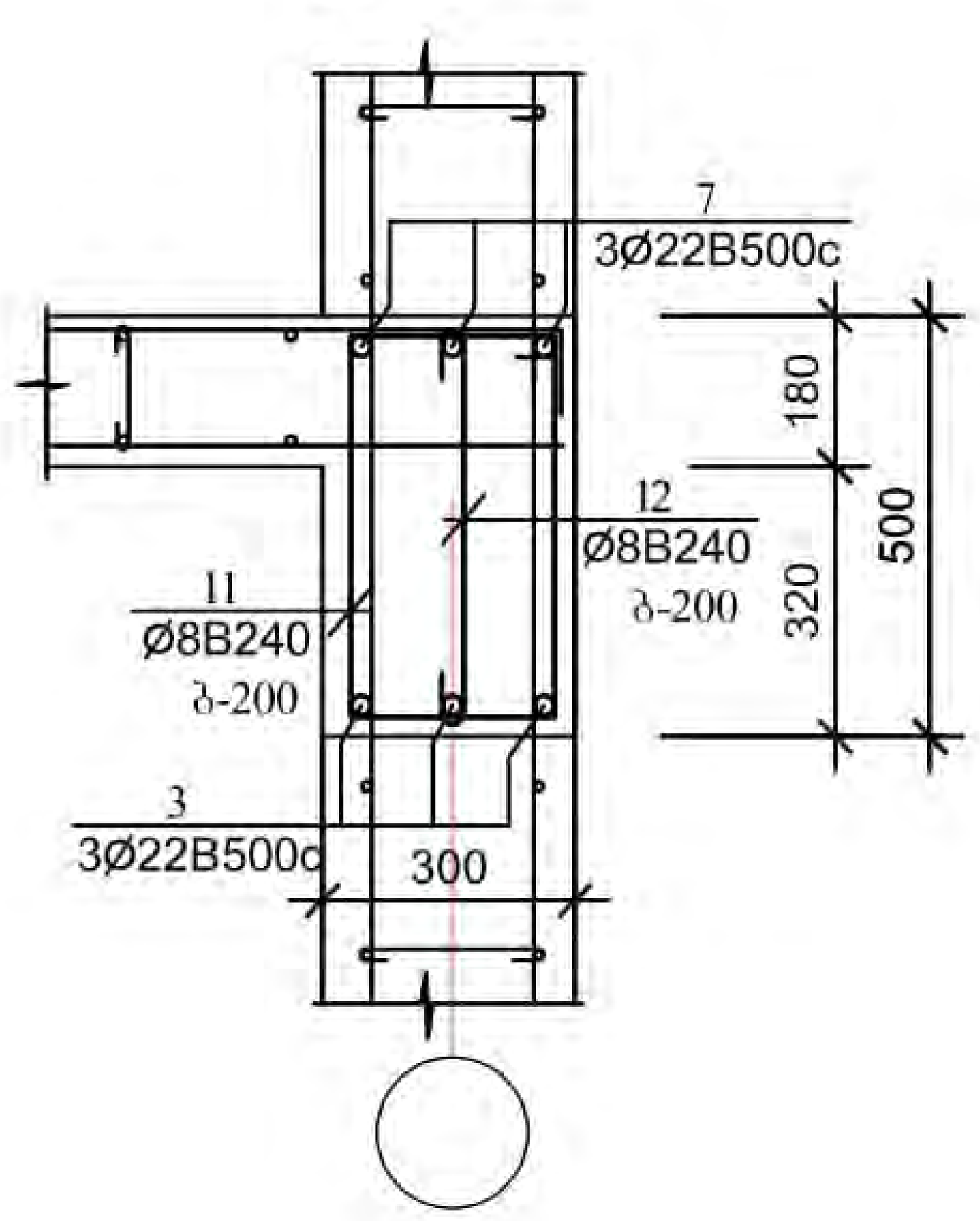

3 - 3

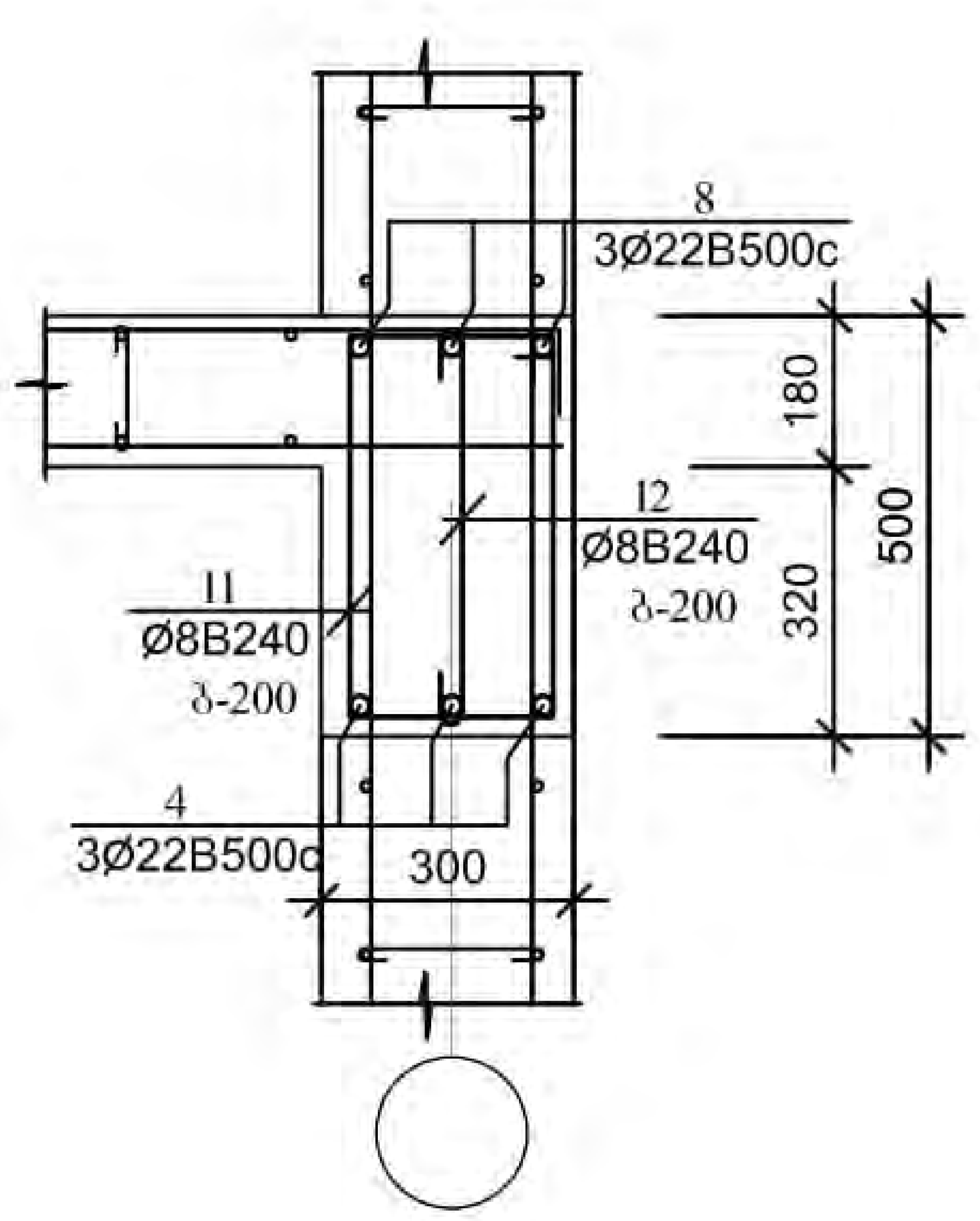

4 - 4

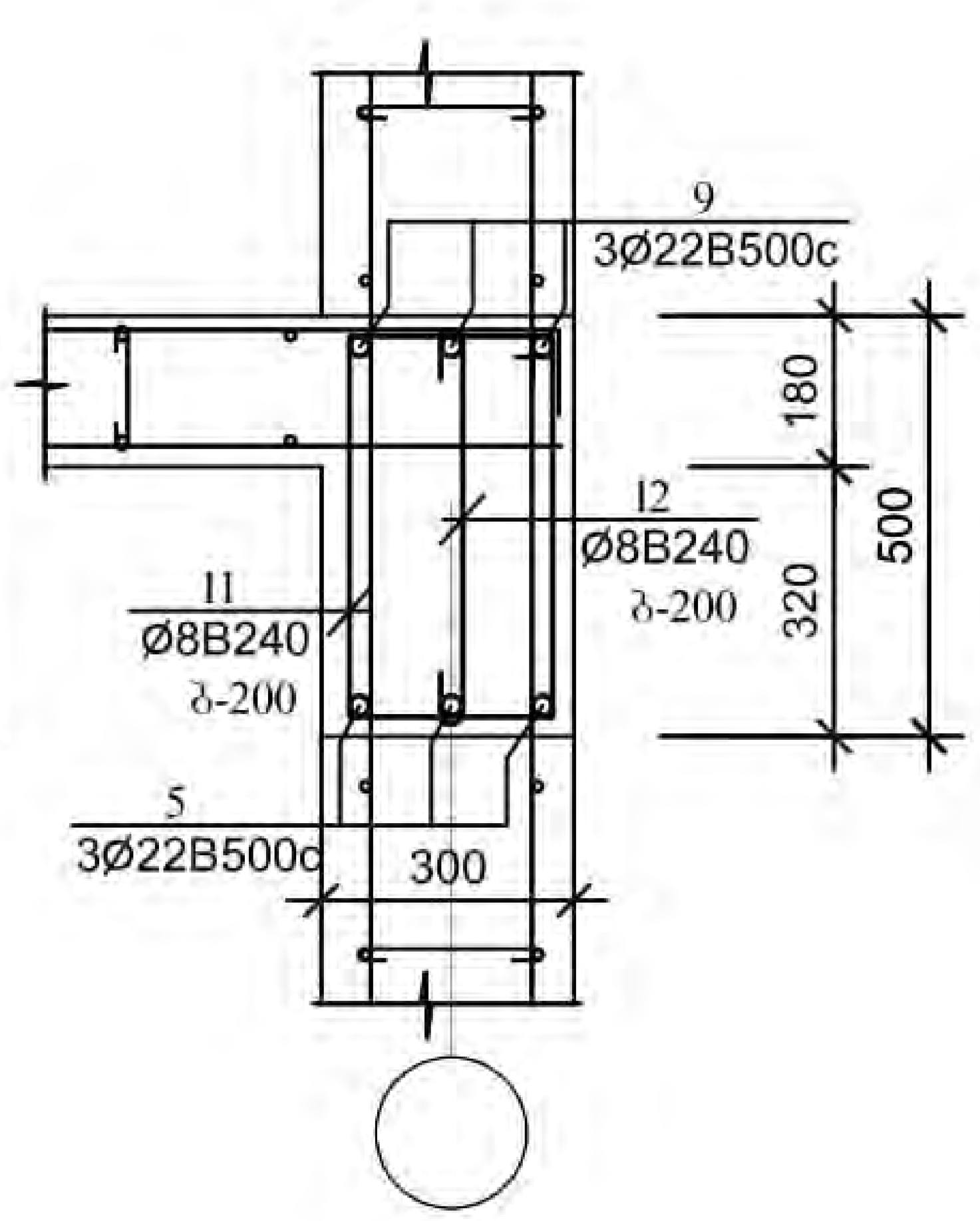

5 - 5

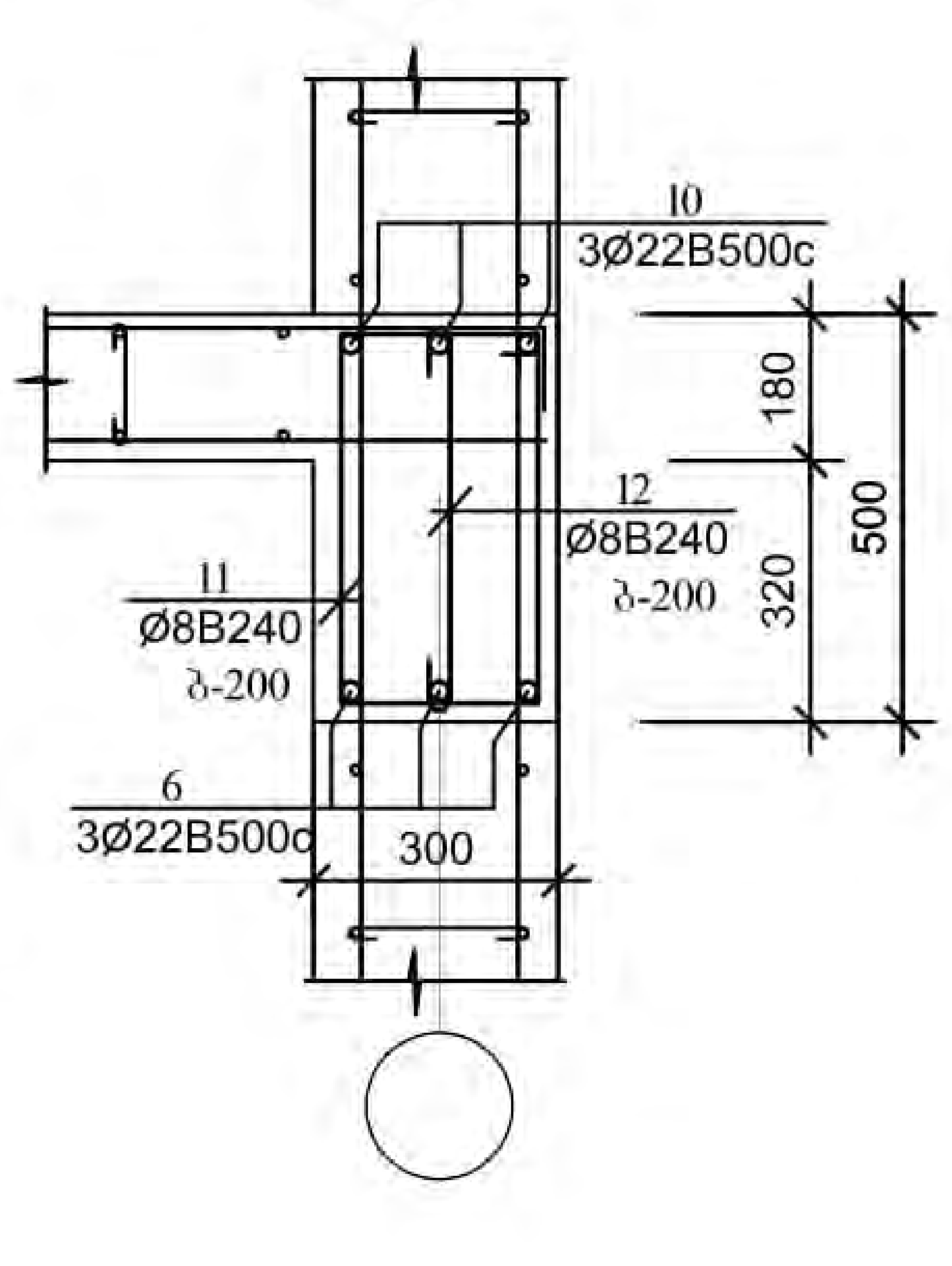

ელემენტების სპეციფიკაცია სამონტაჟო სქემაზე

ელ-ტის მარკა	გოსტი ან სერია	დასახელება	რ-ბა ც	წონა კგ.	შენიშვნა
		მონოლითური კოლონები			
		ბეტონი B-25	5,85 კბ.მ		
		მონოლითური რიგელები			
		ბეტონი B-25	5,90 კბ.მ		
		მონოლითური კედელი			
		ბეტონი B-25	60,00 კბ.მ		

არმატურის ღეროების უწყისი

ელ-ტის მარკა	პოზ. №	ესკიზი ან ესკიზი	Ø მმ.	სიგრძე მმ	რ-ბა ც	წონა კგ.
კოლონები	1	5900	22B500c	5900	44	779,0
	2	250 / 250	8B240	1150	440	200,0
რიგელები	3	11400	22B500c	11400	6	206,0
	4	6850	22B500c	6850	6	124,0
	5	8850	22B500c	8850	6	160,0
	6	11400	22B500c	11400	6	206,0
	7	350 / 10450	22B500c	10850	6	196,0
	8	9150	22B500c	9150	6	165,0
	9	11400	22B500c	11400	6	206,0
	10	10450 / 350	22B500c	10850	6	196,0
	11	250 / 450	8B240	1550	520	319,0
	12	480	8B240	600	520	124,0
კედლები	13	დაიჭრას ადგილზე	12B500c	2400 000	—	2132,0
	14	250	8B240	400	680	108,0

ექსპლიკაცია		პირობითი ნიშნები	შენიშვნები	მისამართი:	პროექტის ავტორი:	ნახაზი:
			1. ზომები მოცემულია მილიმეტრებში 2. შენობის არქიტექტურული ნიშნული 0.00 შეესაბამება აბსოლუტურ ნიშნულს 372.00	ქალაქი თბილისი, ისნის რაიონი, რუსთავის გზატკეცილი 18-2	ბესიკ ჯაფოშვილი პ/ნ 01013003481 ტელ: 596 37 88 37 შემსრულებელი: კონსტრუქტორი იკველიშვილი	კედელი პანდუსის გარე პერიმეტრზე მასშტაბი: 1:100
			ფორმატი - A3	დამკვეთი: შპს ფონიჭალა - 3 ს/ნ 204529448 დირექტორი - ზურაბ ფირცხალაიშვილი პ/ნ 26001000399	პროექტის სახელწოდება: მრავალბინიანი საცხოვრებელი სახლი (შენობა №1)	ფურცელი კ-84 ფურცლები

მონოლითური კედელი პანდუსის შიდა პერიმეტრზე

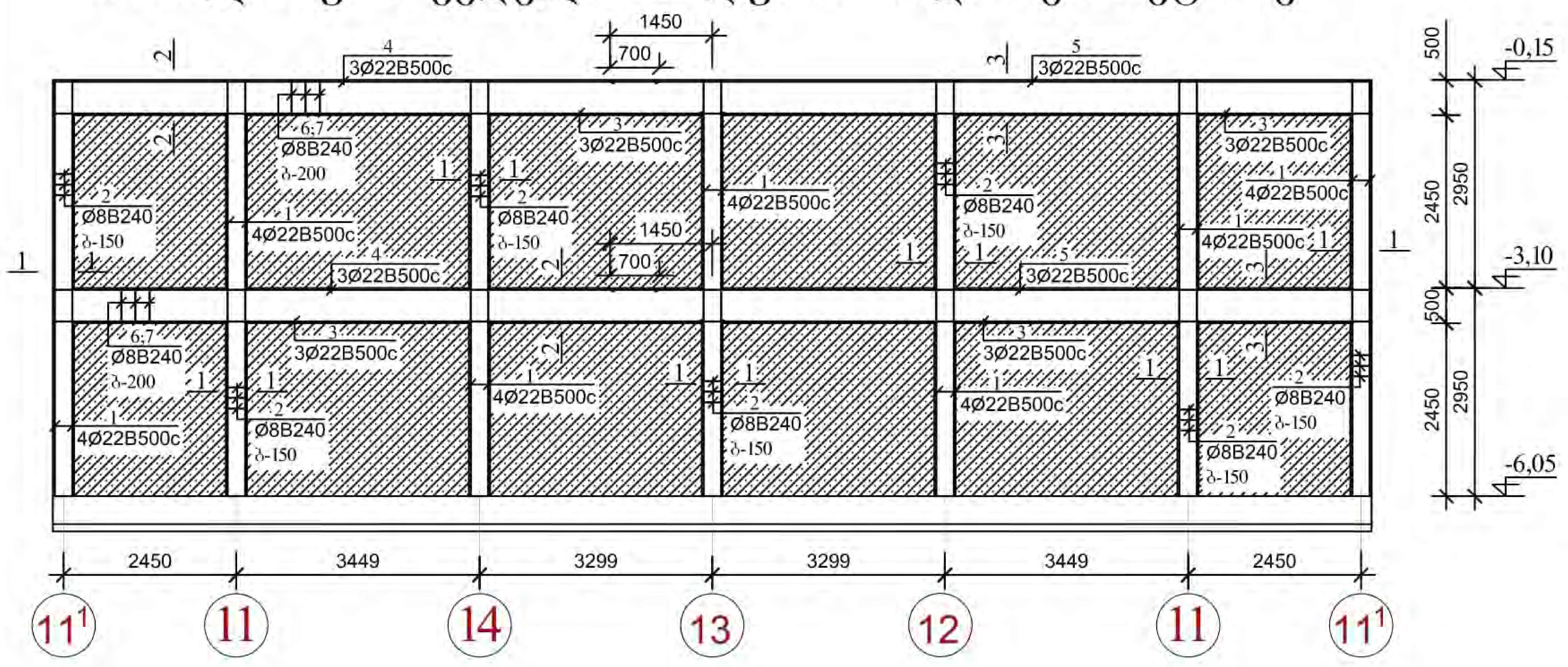

ა - ა

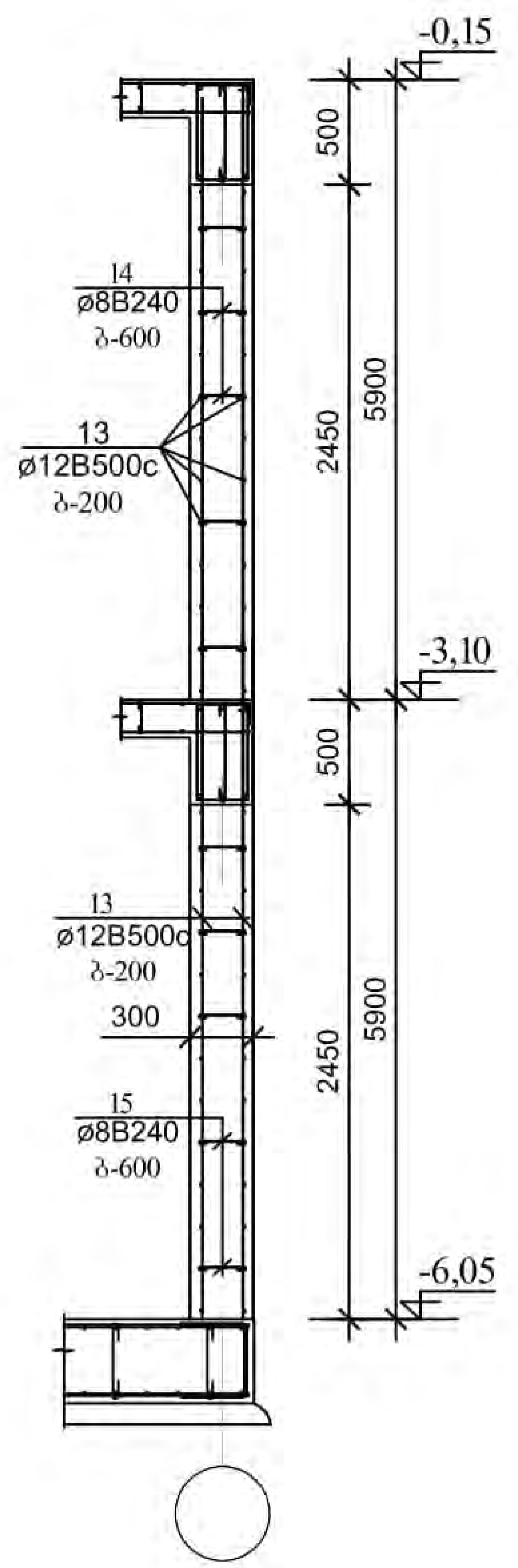

1 - 1

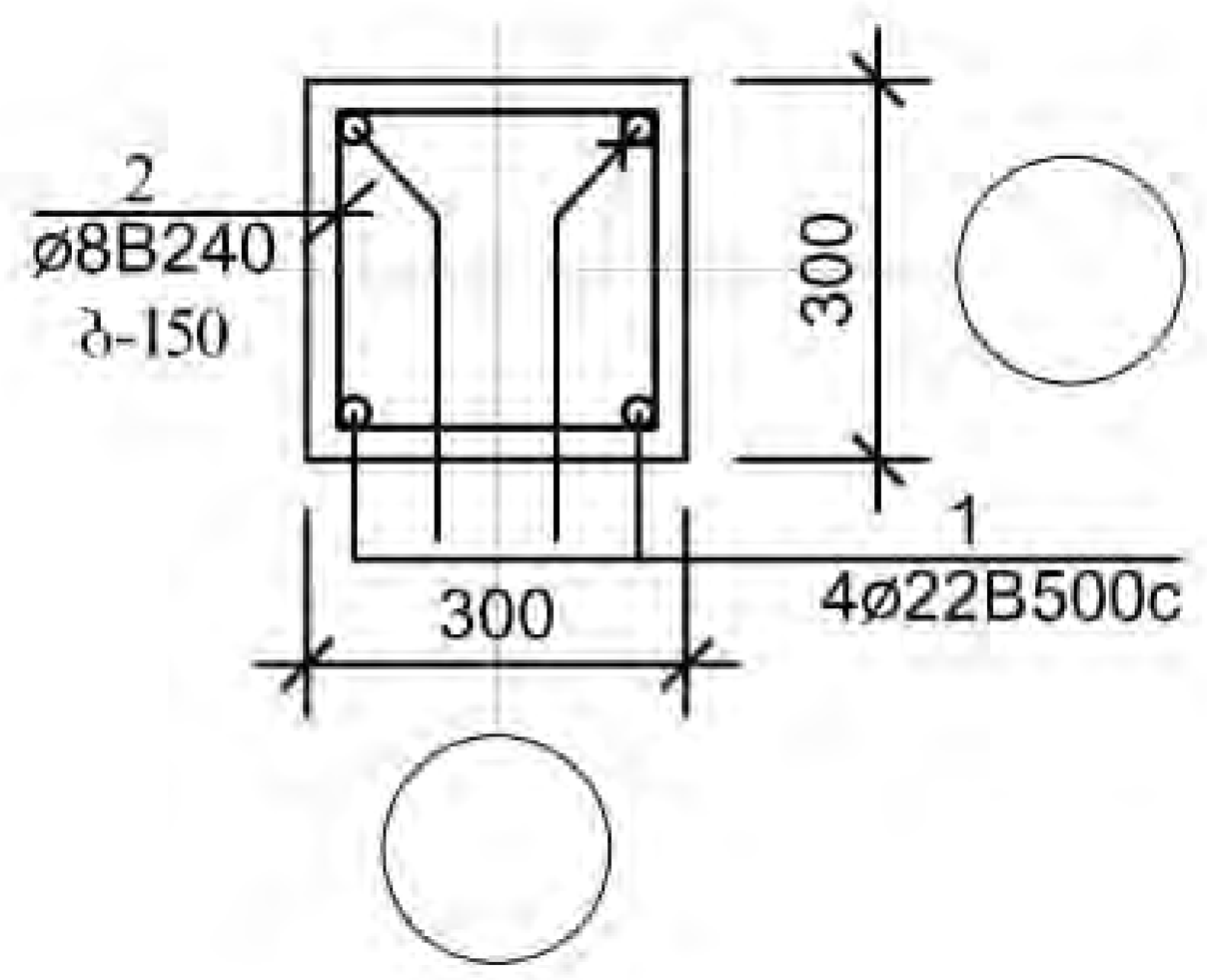

2 - 2

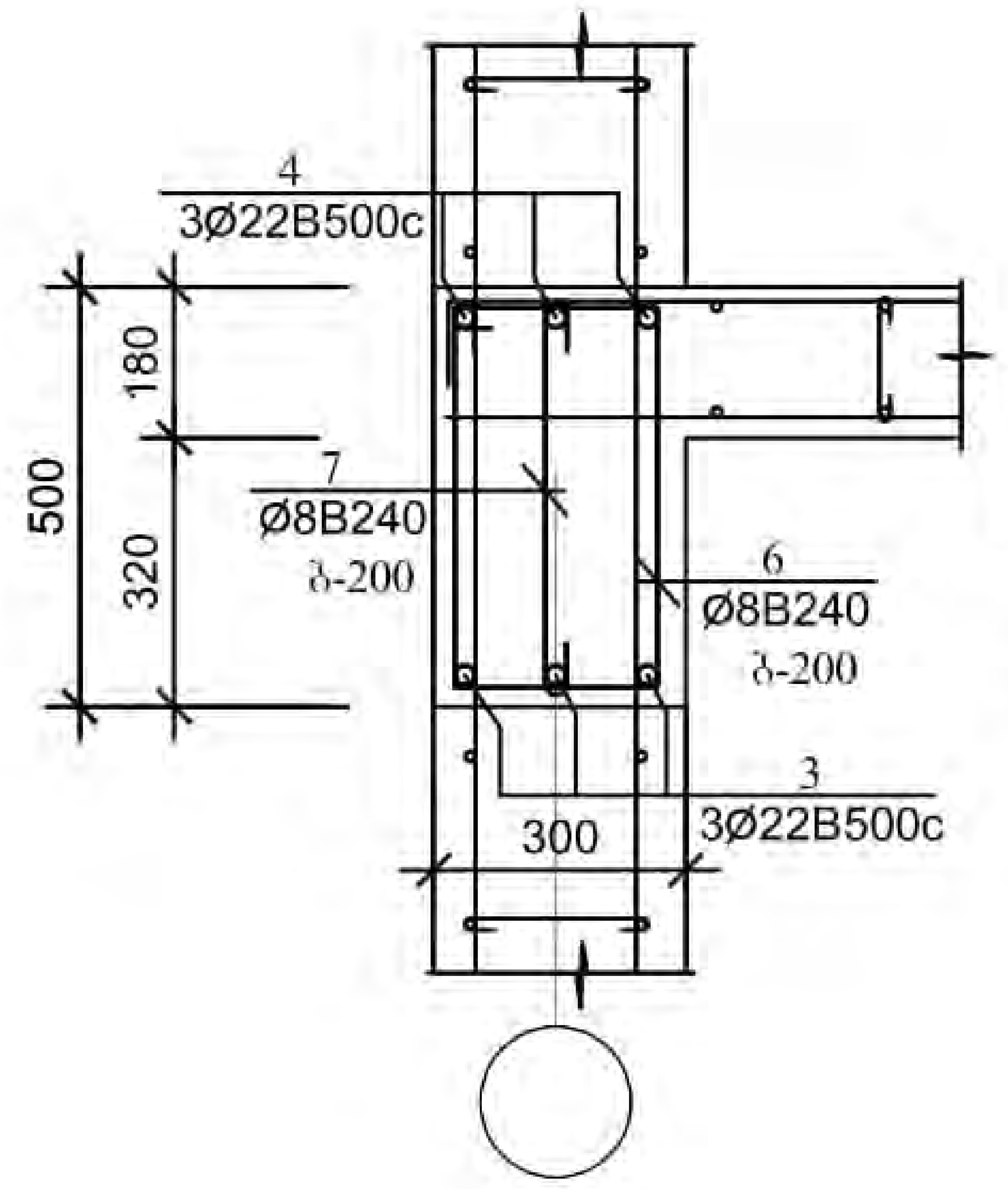

3 - 3

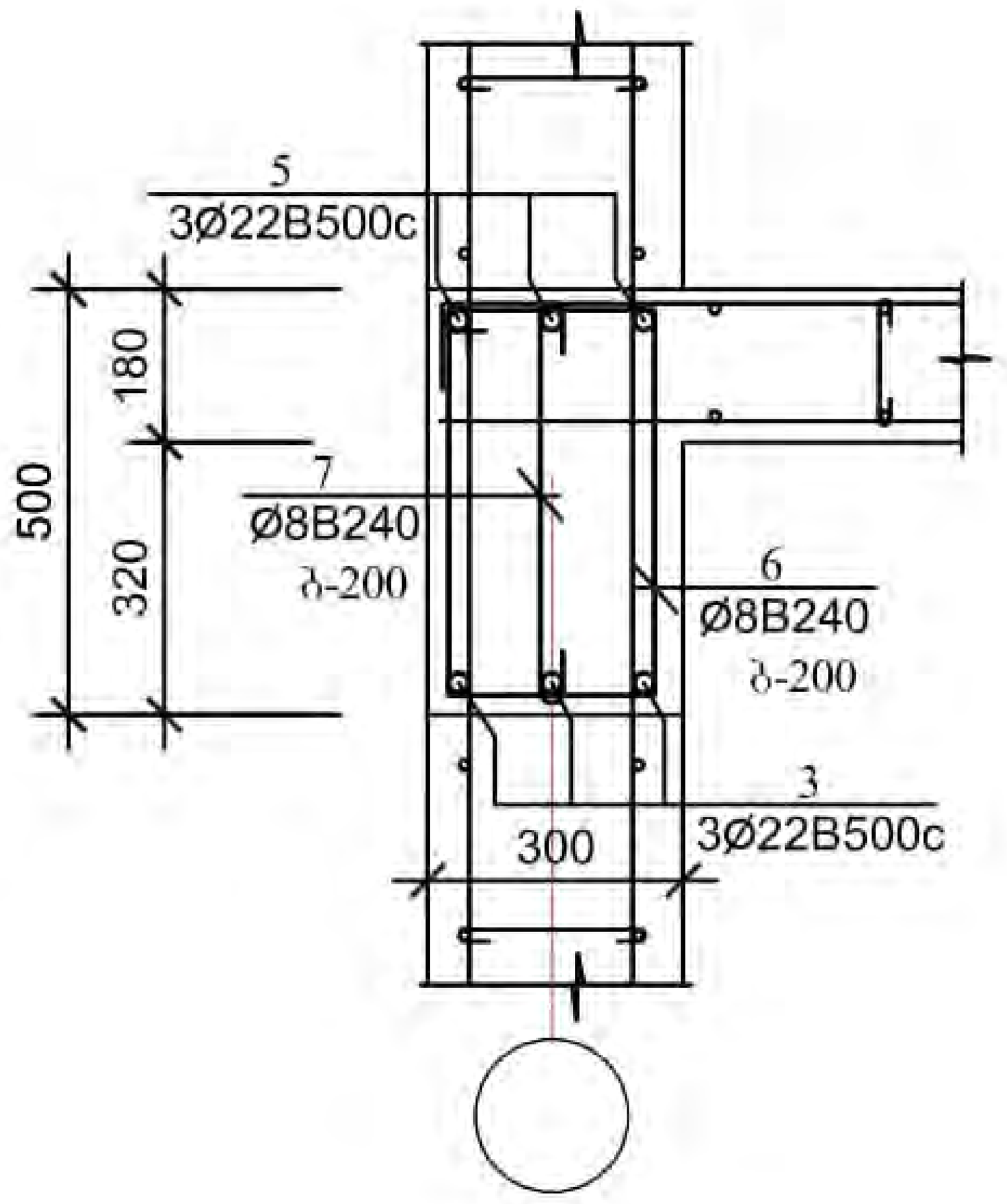

არმატურის ღეროების უწყისი

ელ-ტის მარკა	პოზ. №	კვეთი ან ესკიზი	Ø მმ.	სიგრძე მმ	რ-ბა ც	წონა კგ.
კოლონები	1	5900	22B500c	5900	28	496,0
	2	250 250	8B240	1150	280	128,0
რიგელები	3	9500	22B500c	9500	6	171,0
	4	350 8550	22B500c	8950	6	162,0
	5	10750 350	22B500c	11150	6	201,0
	6	250 450	8B240	1550	240	147,0
	7	480	8B240	600	240	57,0
კედლები	8	დაიჭრას ადგილზე	12B500c	1200 000	—	1066,0
	9	250	8B240	400	340	54,0

ელემენტების სპეციფიკაცია სამონტაჟო სქემაზე

ელ-ტის მარკა	გოსტი ან სერია	დასახელება	რ-ბა ც	წონა კგ.	შენიშვნა
		მონოლითური კოლონები			
		ბეტონი B-25	3,70 კბ.მ		
		მონოლითური რიგელები			
		ბეტონი B-25	5,60 კბ.მ		
		მონოლითური კედელი			
		ბეტონი B-25	29,00 კბ.მ		

ექსპლიკაცია		პირობითი ნიშნები	შენიშვნები	მისამართი: ქალაქი თბილისი, ისნის რაიონი, რუსთავის გზატკეცილი 18-2	პროექტის ავტორი: ბესიკ ჯაფოშვილი პ/ნ 01013003481 ტელ: 596 37 88 37	ნახაზი: კედელი პანდუსის შიდა პერიმეტრზე
			1. ზომები მოცემულია მილიმეტრებში 2. შენობის არქიტექტურული ნიშნული 0.00 შეესაბამება აბსოლუტურ ნიშნულს 372.00		შემსრულებელი: კონსტრუქტორი ოკუჯავლიშვილი	მასშტაბი: 1:100
			ფორმატი - A3	დამკვეთი: შპს ფონიჭალა - 3 ს/ნ 204529448 დირექტორი - ზურაბ ფირცხალაიშვილი პ/ნ 26001000399	პროექტის სახელწოდება: მრავალბინიანი საცხოვრებელი სახლი (შენობა №1)	ფურცელი კ-85 ფურცლები

ჩარხი "3' - 3' " ღერძზე

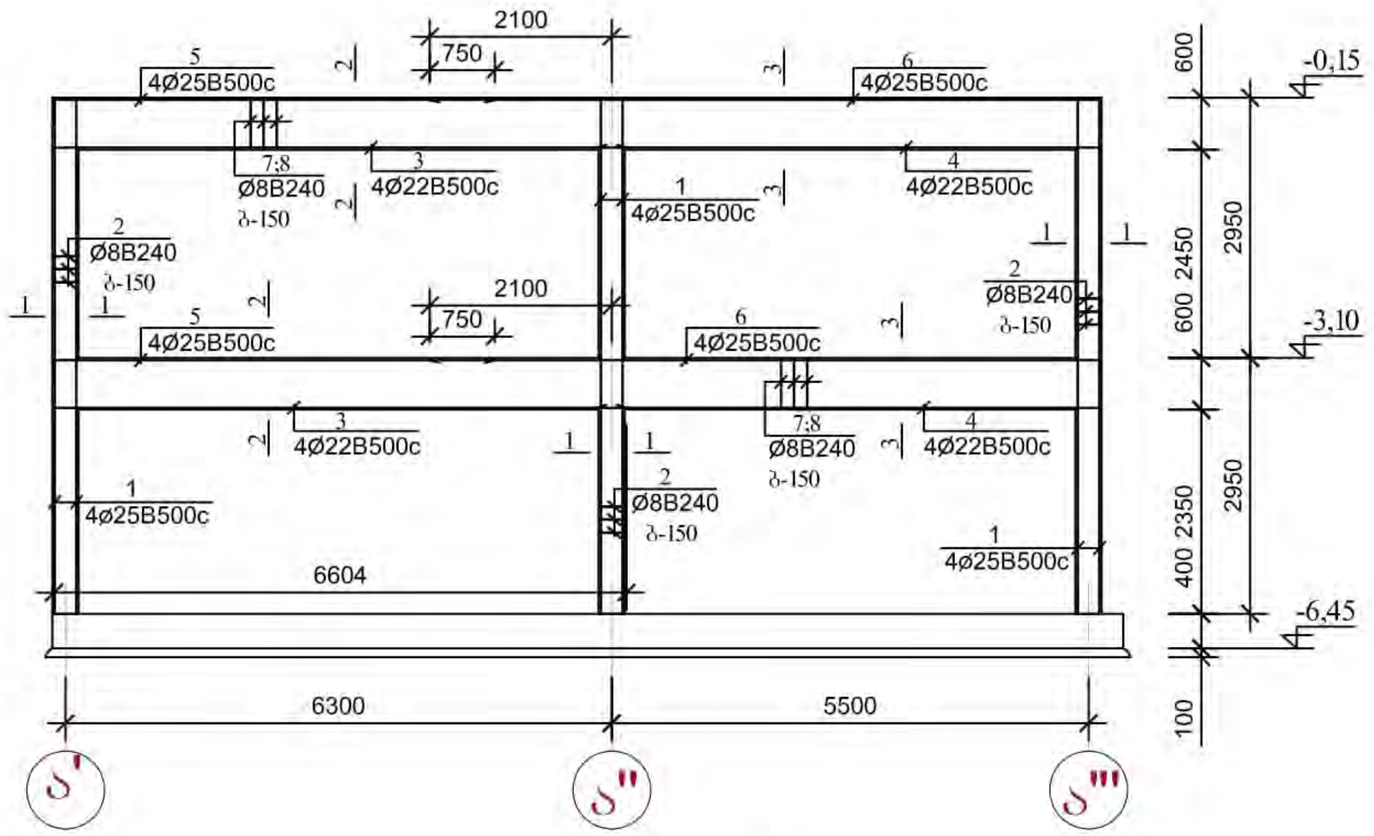

პოზ. №2

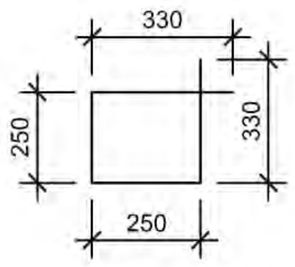

პოზ. №7

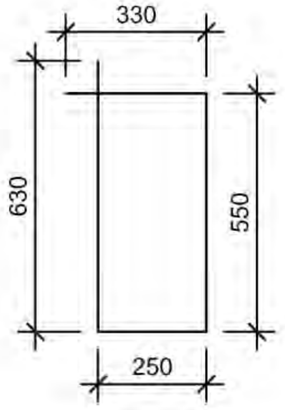

პოზ. №8

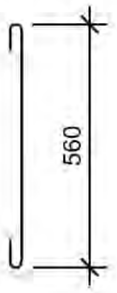

1 - 1

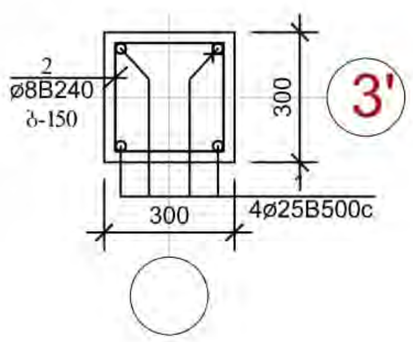

2 - 2

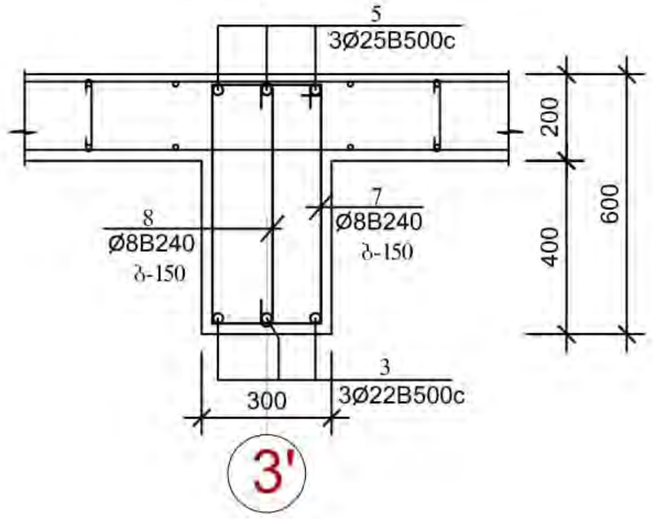

3 - 3

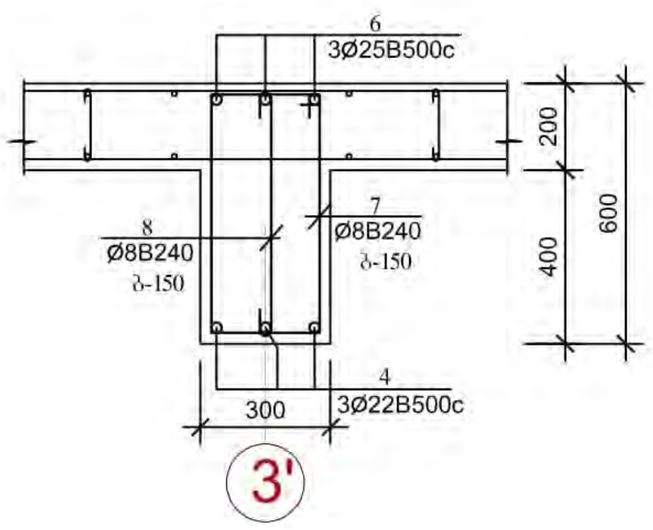

არმატურის დეროების უწყისი

ელ-ტის მარკა	პოზ. №	კვეთი ან ესკიზი	∅ მმ.	სიგრძე მმ	რ-ბა ც	წონა კგ.
კოლონები	1	5900	22B500c	5900	12	213,0
	2	იხ. დეტალი	8B240	1200	120	57,0
რიგელები	3	6600	22B500c	6600	6	119,0
	4	5800	22B500c	5800	6	105,0
	5	350 5050	25B500c	5500	6	128,0
	6	7700 350	25B500c	8150	6	189,0
	7	იხ. დეტალი	8B240	1800	160	114,0
	8	იხ. დეტალი	8B240	700	160	45,0

ელემენტების სპეციფიკაცია სამონტაჟო სქემაზე

ელ-ტის მარკა	გოსტი ან სერია	დასახელება	რ-დ. ც	წონა კგ.	შენიშვნა
		მონოლითური კოლონები			
		ბეტონი B-25	1,60 კბ.მ		
		მონოლითური რიგელები			
		ბეტონი B-25	4,34 კბ.მ		

1.წინამდებარე ფურცელი განიხილეთ კარკასის დეტალებთან, გადახურვის ელემენტების განლაგების და არქიტექტურულ ნახაზებთან ერთად.
2.მონოლითური კონსტრუქციების ბეტონირებისას ხელის ვიბრატორის გამოყენება აუცილებელია.
3.მონოლითური ჩარჩოს ელემენტების ბეტონირება მოხდეს გადახურვის ელემენტებთან ერთად უწყვეტად ერთი დღის განმავლობაში, გადახურვის დონეზე.
4.მასალების ხარჯის უწყისებში ხარჯი მოცემულია ერთი ჩარჩოსათვის.

ექსპლიკაცია		პირობითი ნიშნები	მენიშვნები			
			1. ზომები მოცემულია მილიმეტრებში 2.მენობის არქიტექტურული ნიშნული 0.00 შეესაბამება აბსოლუტურ ნიშნულს 372.00	მისამართი: ქალაქი თბილისი, ისნის რაიონი, რუსთაველის გზატკეცილი 18-2	პროექტის ავტორი: ბესიკ ჯაფოშვილი პ/ნ 01013003481 ტელ: 596 37 88 37	ნახაზი: ჩარჩო "3' - 3' " ღერძზე
					მემსრულებელი: კონსტრუქტორი ა.ცეცლიაშვილი	მასშტაბი: 1:20
			ფორმატი - A3	დამკვეთი: შპს ფონიჭალა - 3 ს/ნ 204529448 დირექტორი - ზურაბ ფირცხალაიშვილი პ/ნ 26001000399	პროექტის სახელწოდება: მრავალბინიანი საცხოვრებელი სახლი (შენობა №1)	ფურცელი 3-86
						ფურცლები

ჩარჩო "4' - 4' " ღერძზე

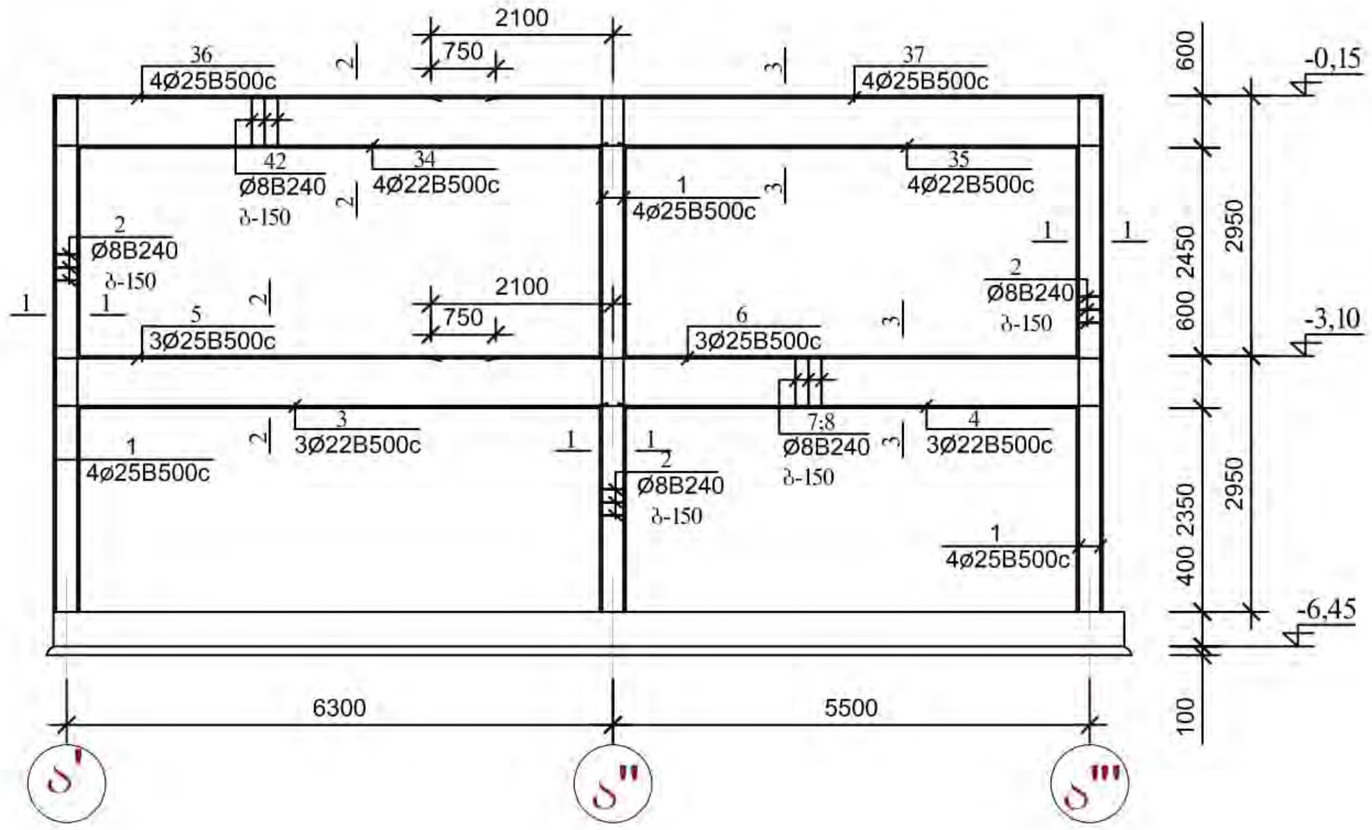

პოზ. №2

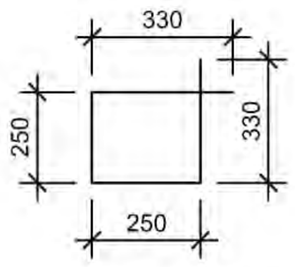

პოზ. №7

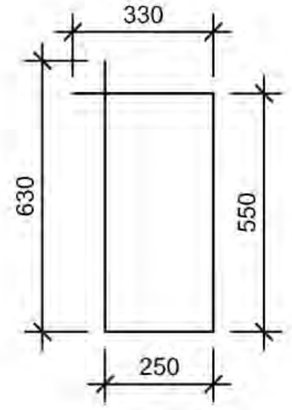

არმატურის დეროების უწყისი

ელ-ტის მარკა	პოზ. №	კვეთი ან ესკიზი	∅ მმ.	სიგრძე მმ	რ-ბა ც	წონა კგ.
კოლონები	1	5900	22B500c	5900	12	213,0
	2	იხ. დეტალი	8B240	1200	120	57,0
რიგელები	3	6600	22B500c	6600	6	119,0
	4	5800	22B500c	5800	6	105,0
	5	350 5050	25B500c	5500	6	128,0
	6	7700 350	25B500c	8150	6	189,0
	7	იხ. დეტალი	8B240	1800	160	114,0
	8	იხ. დეტალი	8B240	700	160	45,0

1 - 1

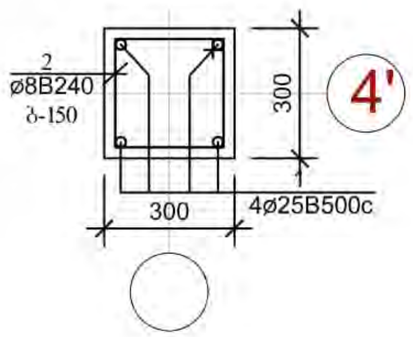

2 - 2

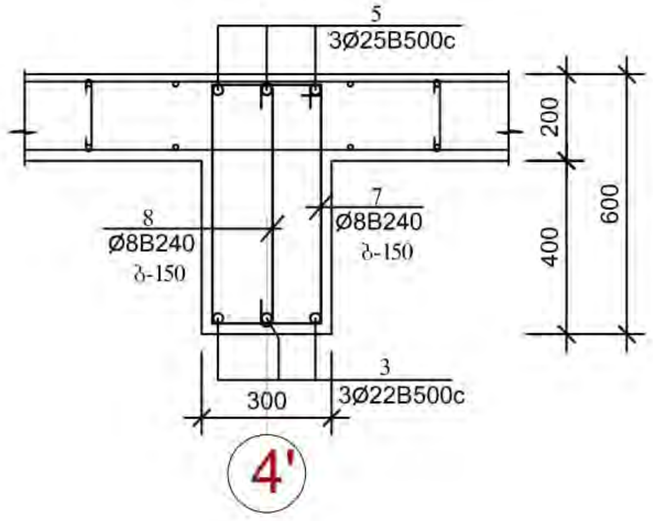

პოზ. №8

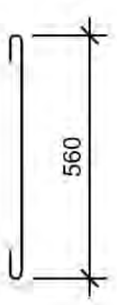

3 - 3

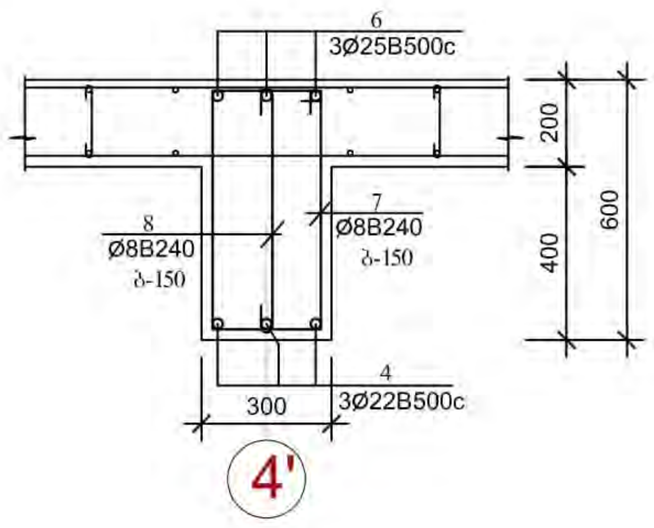

ელემენტების სპეციფიკაცია სამონტაჟო სქემაზე

ელ-ტის მარკა	გოსტი ან სერია	დასახელება	რ-დ. ც	წონა კგ.	შენიშვნა
		მონოლითური კოლონები			
		ბეტონი B-25	1,60 კბ.მ		
		მონოლითური რიგელები			
		ბეტონი B-25	4,34 კბ.მ		

1.წინამდებარე ფურცელი განიხილეთ კარკასის დეტალებთან, გადახურვის ელემენტების განლაგების და არქიტექტურულ ნახაზებთან ერთად.
2.მონოლითური კონსტრუქციების ბეტონირებისას ხელის ვიბრატორის გამოყენება აუცილებელია.
3.მონოლითური ჩარჩოს ელემენტების ბეტონირება მოხდეს გადახურვის ელემენტებთან ერთად უწყვეტად ერთი დღის განმავლობაში, გადახურვის დონეზე.
4.მასალების ხარჯის უწყისებში ხარჯი მოცემულია ერთი ჩარჩოსათვის.

ექსპლიკაცია		პირობითი ნიშნები	შენიშვნები			
			1. ზომები მოცემულია მილიმეტრებში 2.შენობის არქიტექტურული ნიშნული 0.00 შეესაბამება აბსოლუტურ ნიშნულს 372.00	მისამართი: ქალაქი თბილისი, ისნის რაიონი, რუსთაველის გზატკეცილი 18-2	პროექტის ავტორი: ბესიკ ჯაფარიძე პ/ნ 01013003481 ტელ: 596 37 88 37	ნახაზი: ჩარჩო "4' - 4' " ღერძზე
					მემსრულებელი: კონსტრუქტორი ა.ცეცელიშვილი	მასშტაბი: 1:20
			ფორმატი - A3	დამკვეთი: შპს ფონიჭალა - 3 ს/ნ 204529448 დირექტორი - ზურაბ ფირცხლაიშვილი პ/ნ 26001000399	პროექტის სახელწოდება: მრავალბინიანი საცხოვრებელი სახლი (შენობა №1)	ფურცელი 3-87
						ფურცლები

ჩარჩო "5' - 5' " ღერძზე

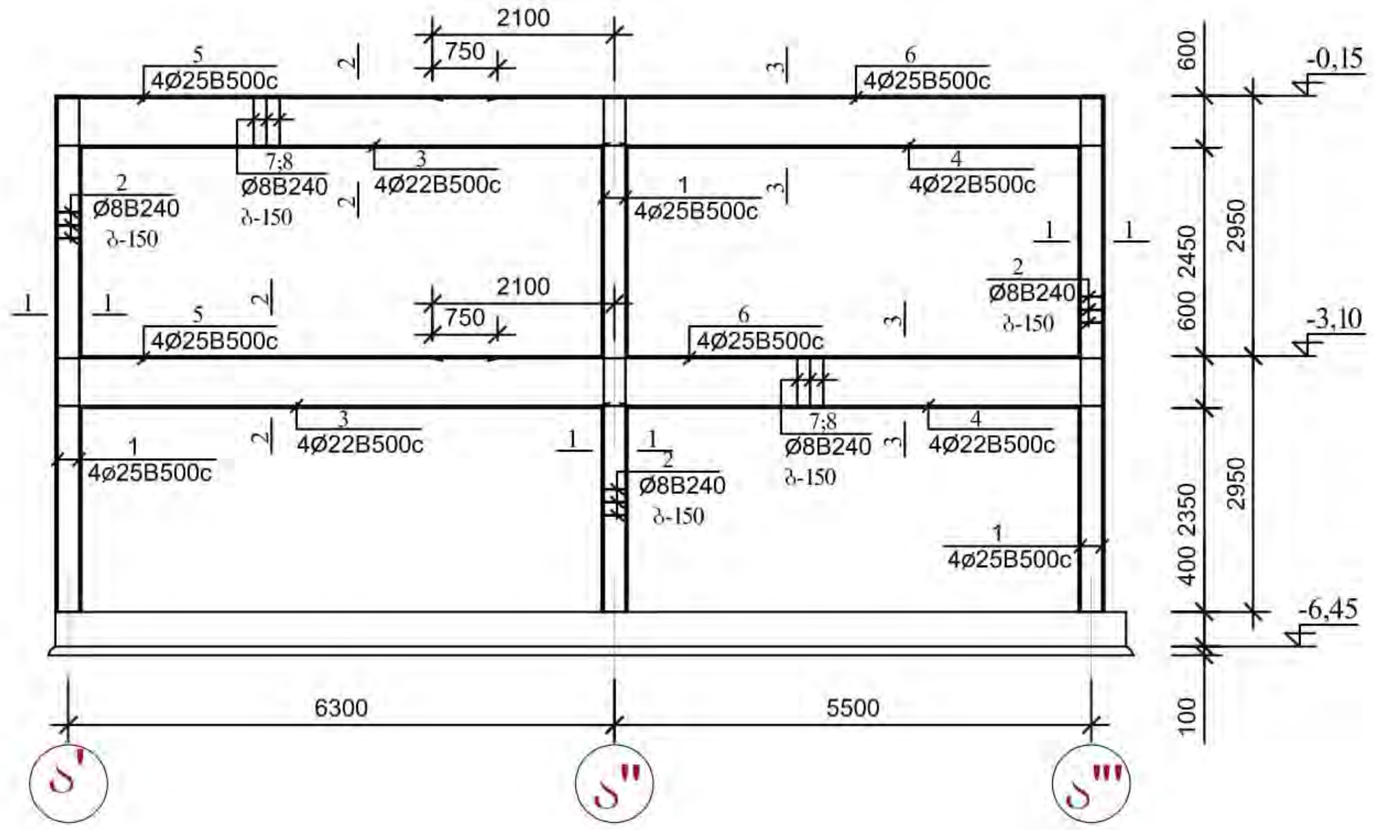

პოზ. №2

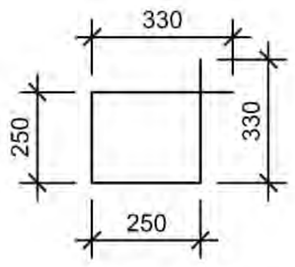

პოზ. №7

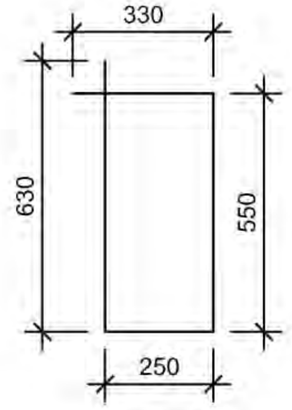

პოზ. №8

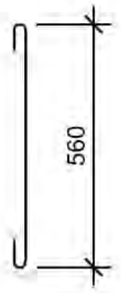

არმატურის დეროების უწყისი

ელ-ტის მარკა	პოზ. №	კვეთი ან ესკიზი	∅ მმ.	სიგრძე მმ	რ-ბა ც	წონა კგ.
კოლონები	1	5900	22B500c	5900	12	213,0
	2	იხ. დეტალი	8B240	1200	120	57,0
რიგელები	3	6600	22B500c	6600	6	119,0
	4	5800	22B500c	5800	6	105,0
	5	350 5050	25B500c	5500	6	128,0
	6	7700 350	25B500c	8150	6	189,0
	7	იხ. დეტალი	8B240	1800	160	114,0
	8	იხ. დეტალი	8B240	700	160	45,0

ელემენტების სპეციფიკაცია სამონტაჟო სქემაზე

ელ-ტის მარკა	გოსტი ან სერია	დასახელება	რ-დ. ც	წონა კგ.	შენიშვნა
		მონოლითური კოლონები			
		ბეტონი B-25	1,60 კბ.მ		
		მონოლითური რიგელები			
		ბეტონი B-25	4,34 კბ.მ		

1.წინამდებარე ფურცელი განიხილეთ კარკასის დეტალებთან, გადახურვის ელემენტების განლაგების და არქიტექტურულ ნახაზებთან ერთად.
2.მონოლითური კონსტრუქციების ბეტონირებისას ხელის ვიბრატორის გამოყენება აუცილებელია.
3.მონოლითური ჩარჩოს ელემენტების ბეტონირება მოხდეს გადახურვის ელემენტებთან ერთად უწყვეტად ერთი დღის განმავლობაში, გადახურვის დონეზე.
4.მასალების ხარჯის უწყისებში ხარჯი მოცემულია ერთი ჩარჩოსათვის.

ექსპლიკაცია		პირობითი ნიშნები	შენიშვნები			
			1. ზომები მოცემულია მილიმეტრებში 2.შენობის არქიტექტურული ნიშნული 0.00 შეესაბამება აბსოლუტურ ნიშნულს 372.00	მისამართი: ქალაქი თბილისი, ისნის რაიონი, რუსთაველის გზატკეცილი 18-2	პროექტის ავტორი: ბესიკ ჯაფარიძე Э/6 01013003481 ტელ: 596 37 88 37	ნახაზი: ჩარჩო "5' - 5' " ღერძზე
					მემსრულებელი: კონსტრუქტორი ა.ცეცლიაშვილი	მასშტაბი: 1:20
			ფორმატი - A3	დამკვეთი: შპს ფონიჭალა - 3 ს/ნ 204529448 დირექტორი - ზურაბ ფირცხალაიშვილი Э/6 26001000399	პროექტის სახელწოდება: მრავალბინიანი საცხოვრებელი სახლი (შენობა №1)	ფურცელი 3-88
						ფურცლები

ჩარჩო "6' - 6' " ღერძზე

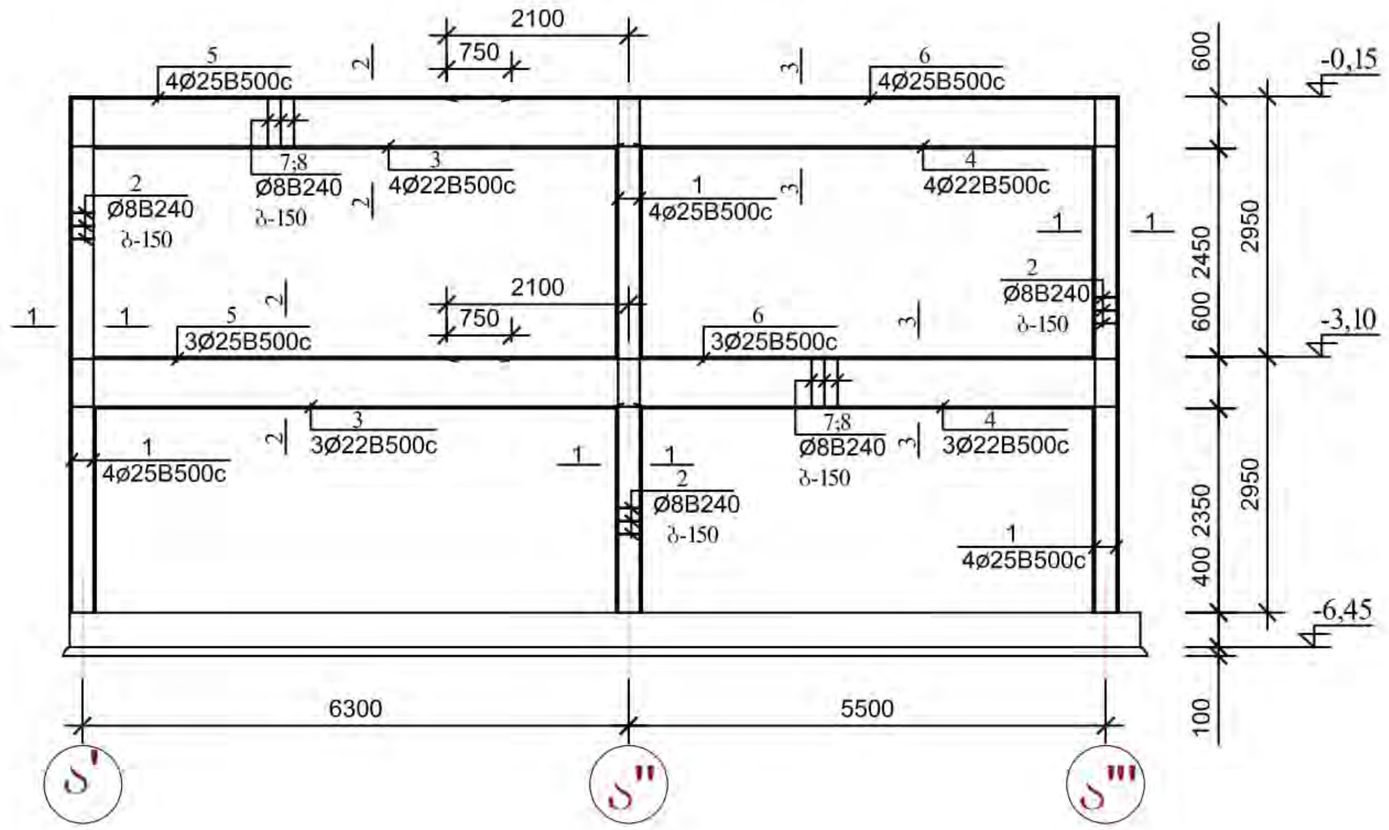

პოზ. №2

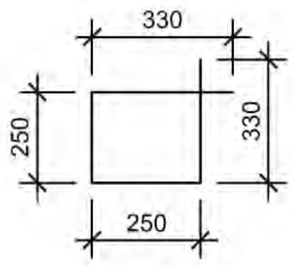

პოზ. №7

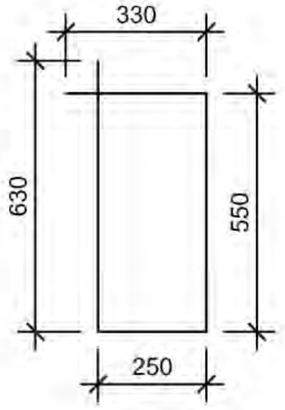

არმატურის დეროების უწყისი

ელ-ტის მარკა	პოზ. №	კვეთი ან ესკიზი	∅ მმ.	სიგრძე მმ	რ-ბა ც	წონა კგ.
კოლონები	1	5900	22B500c	5900	12	213,0
	2	იხ. დეტალი	8B240	1200	120	57,0
რიგელები	3	6600	22B500c	6600	6	119,0
	4	5800	22B500c	5800	6	105,0
	5	350 5050	25B500c	5500	6	128,0
	6	7700 350	25B500c	8150	6	189,0
	7	იხ. დეტალი	8B240	1800	160	114,0
	8	იხ. დეტალი	8B240	700	160	45,0

1 - 1

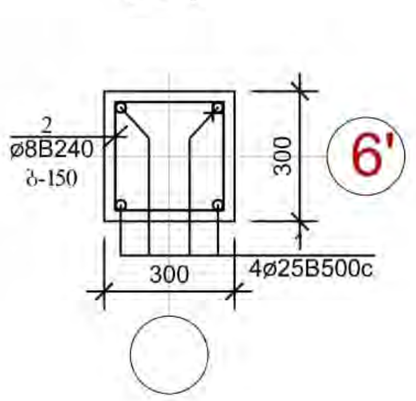

2 - 2

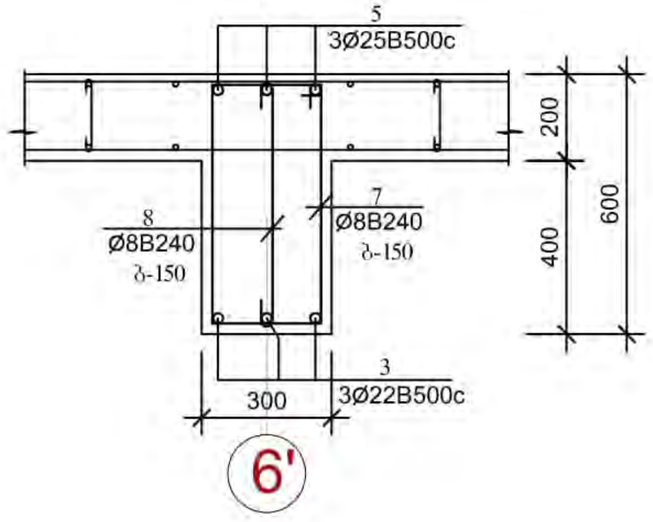

პოზ. №8

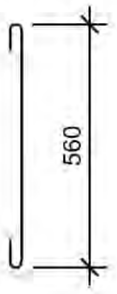

3 - 3

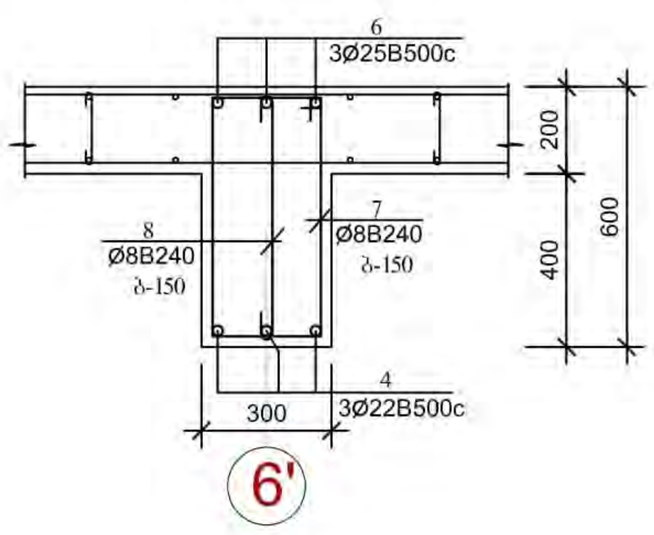

ელემენტების სპეციფიკაცია სამონტაჟო სქემაზე

ელ-ტის მარკა	გოსტი ან სერია	დასახელება	რ-დ. ც	წონა კგ.	შენიშვნა
		მონოლითური კოლონები			
		ბეტონი B-25	1,60 კბ.მ		
		მონოლითური რიგელები			
		ბეტონი B-25	4,34 კბ.მ		

1.წინამდებარე ფურცელი განიხილეთ კარკასის დეტალებთან, გადახურვის ელემენტების განლაგების და არქიტექტურულ ნახაზებთან ერთად.
2.მონოლითური კონსტრუქციების ბეტონირებისას ხელის ვიბრატორის გამოყენება აუცილებელია.
3.მონოლითური ჩარჩოს ელემენტების ბეტონირება მოხდეს გადახურვის ელემენტებთან ერთად უწყვეტად ერთი დღის განმავლობაში, გადახურვის დონეზე.
4.მასალების ხარჯის უწყისებში ხარჯი მოცემულია ერთი ჩარჩოსათვის.

ექსპლიკაცია		პირობითი ნიშნები	შენიშვნები			ნახაზი:
			1. ზომები მოცემულია მილიმეტრებში 2.შენობის არქიტექტურული ნიშნული 0.00 შეესაბამება აბსოლუტურ ნიშნულს 372.00	მისამართი: ქალაქი თბილისი, ისნის რაიონი, რუსთავის გზატკეცილი 18-2	პროექტის ავტორი: ბესიკ ჯაფოშვილი 3/6 01013003481 ტელ: 596 37 88 37	ჩარჩო "6' - 6' " ღერძზე
					მემსრულებელი: კონსტრუქციის ა.ჯაფოშვილი	მასშტაბი: 1:20
				დამკვეთი: შპს ფონიჭალა - 3 ს/ნ 204529448 დირექტორი - ზურაბ ფირცხალაიშვილი 3/6 26001000399	პროექტის სახელწოდება: მრავალბინიანი საცხოვრებელი სახლი (შენობა №1)	ფურცელი 3-89
			ფორმატი - A3			ფურცლები

ჭარჩო "11 - 11" ღერძზე

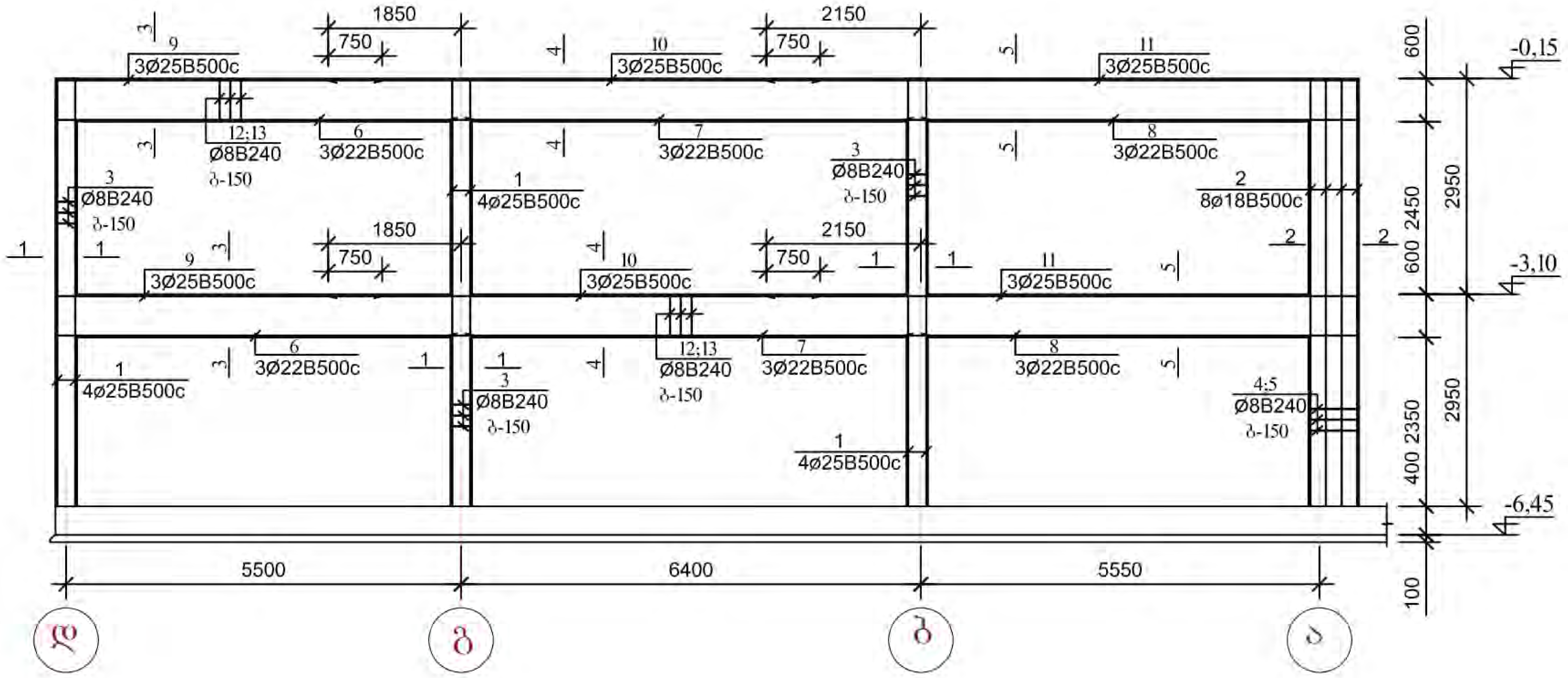

1 - 1

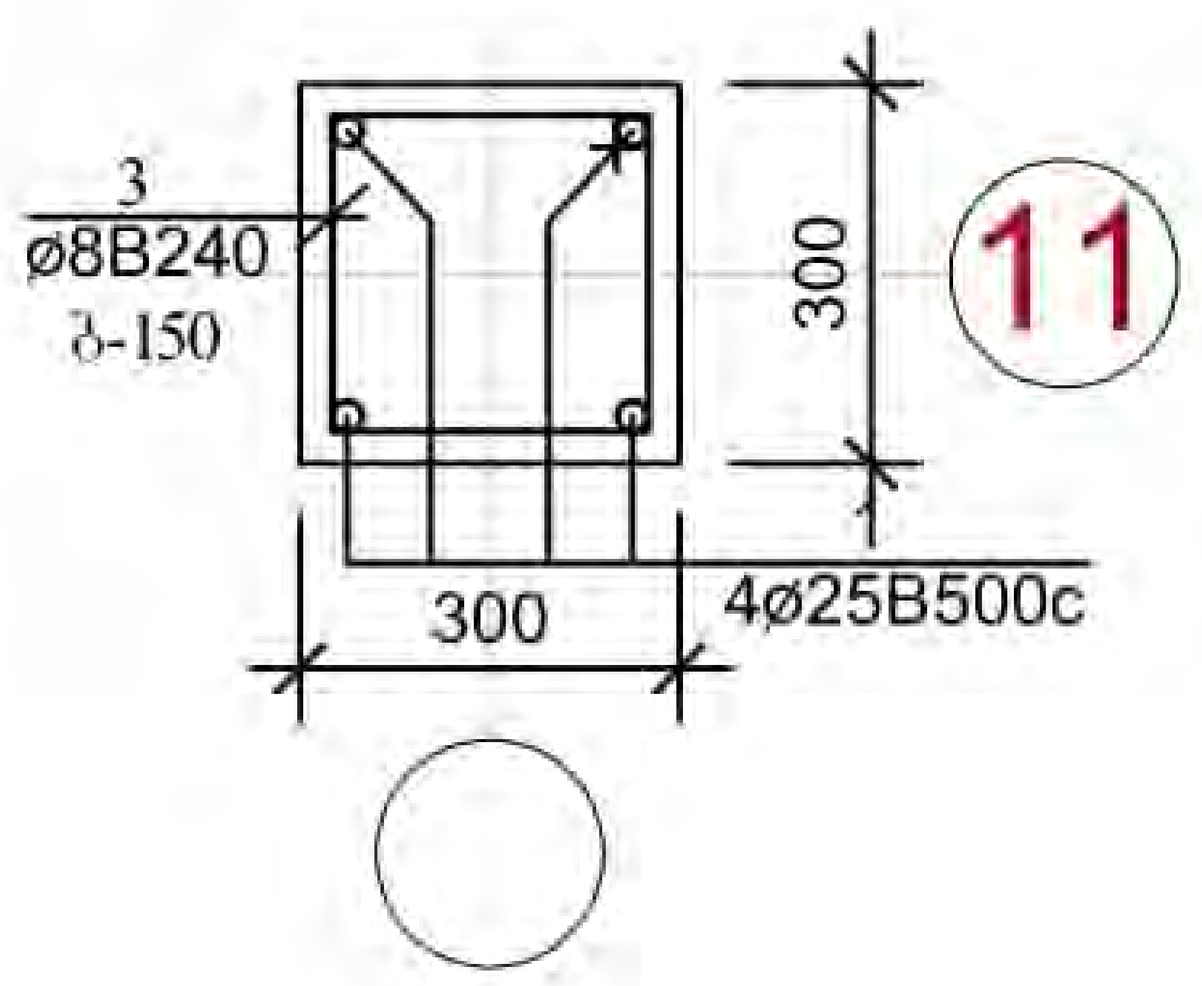

2 - 2

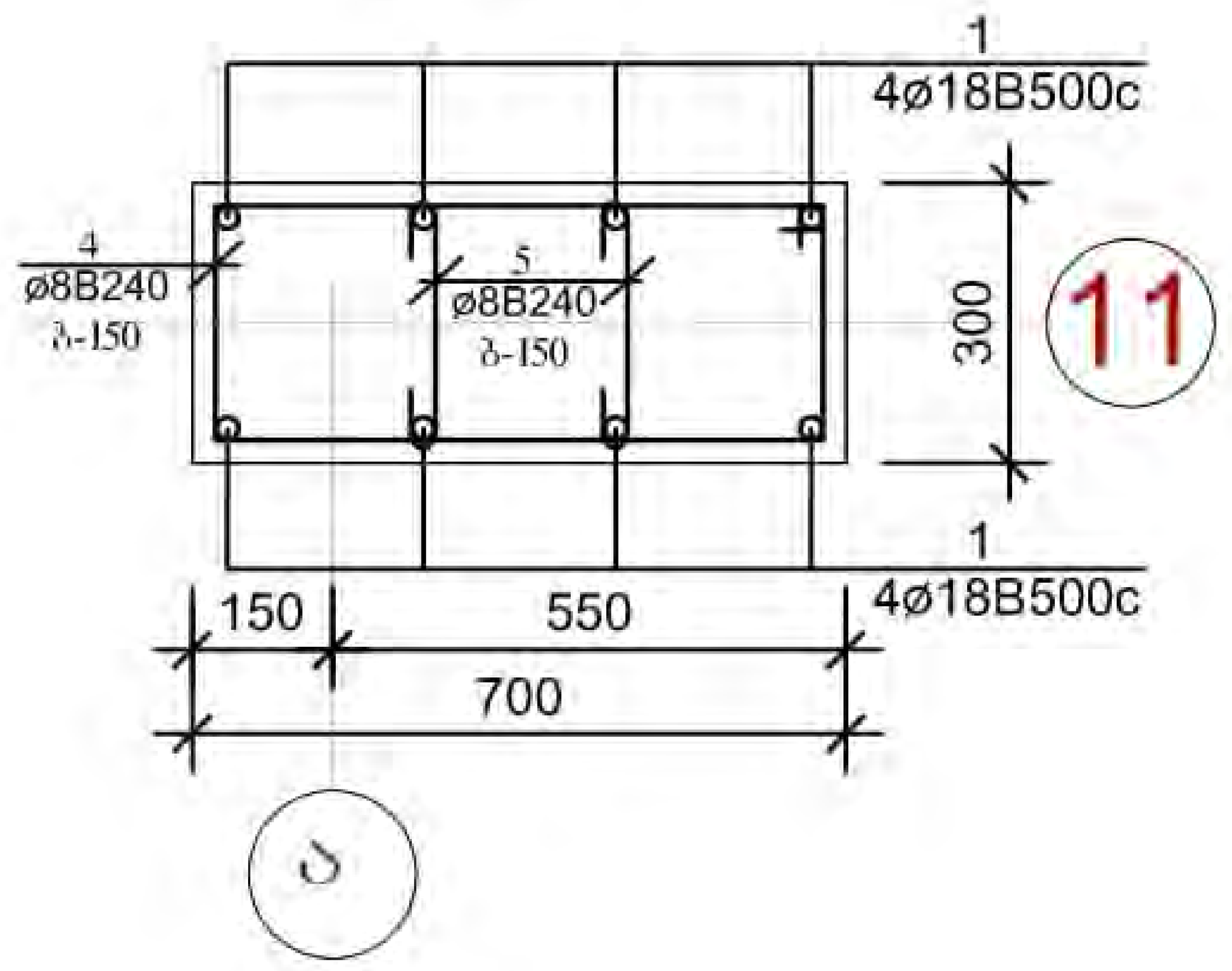

5 - 5

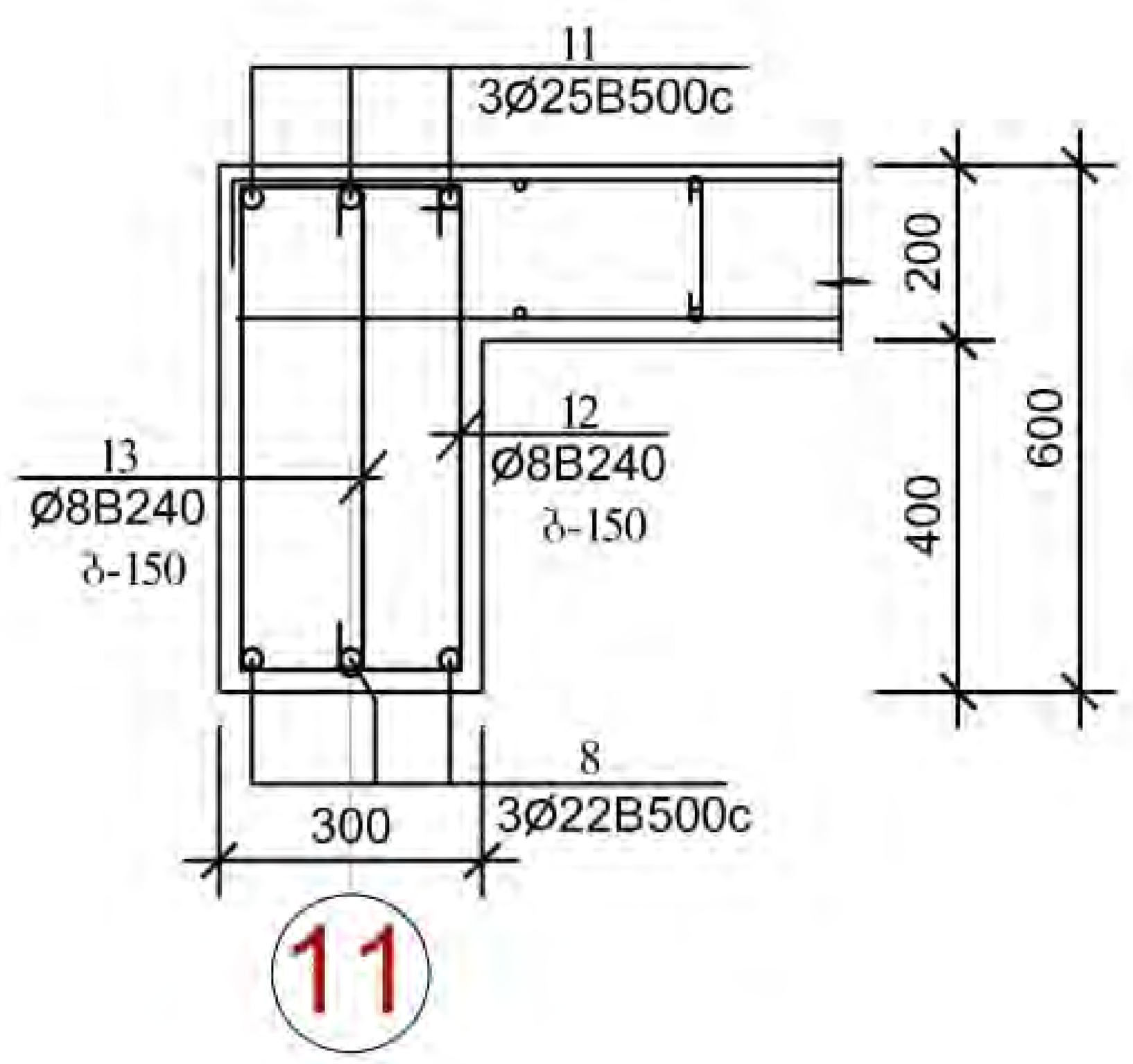

3 - 3

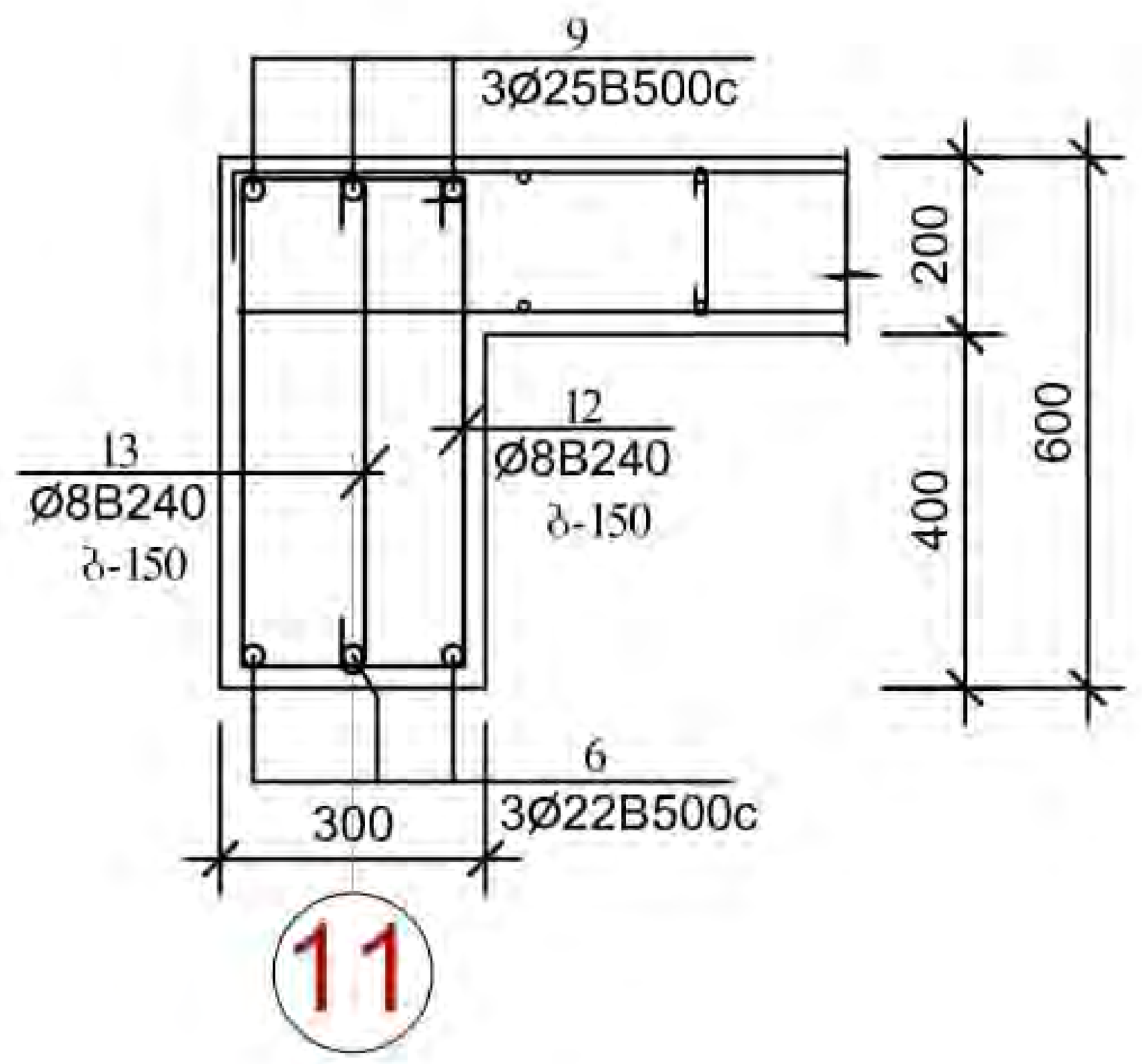

4 - 4

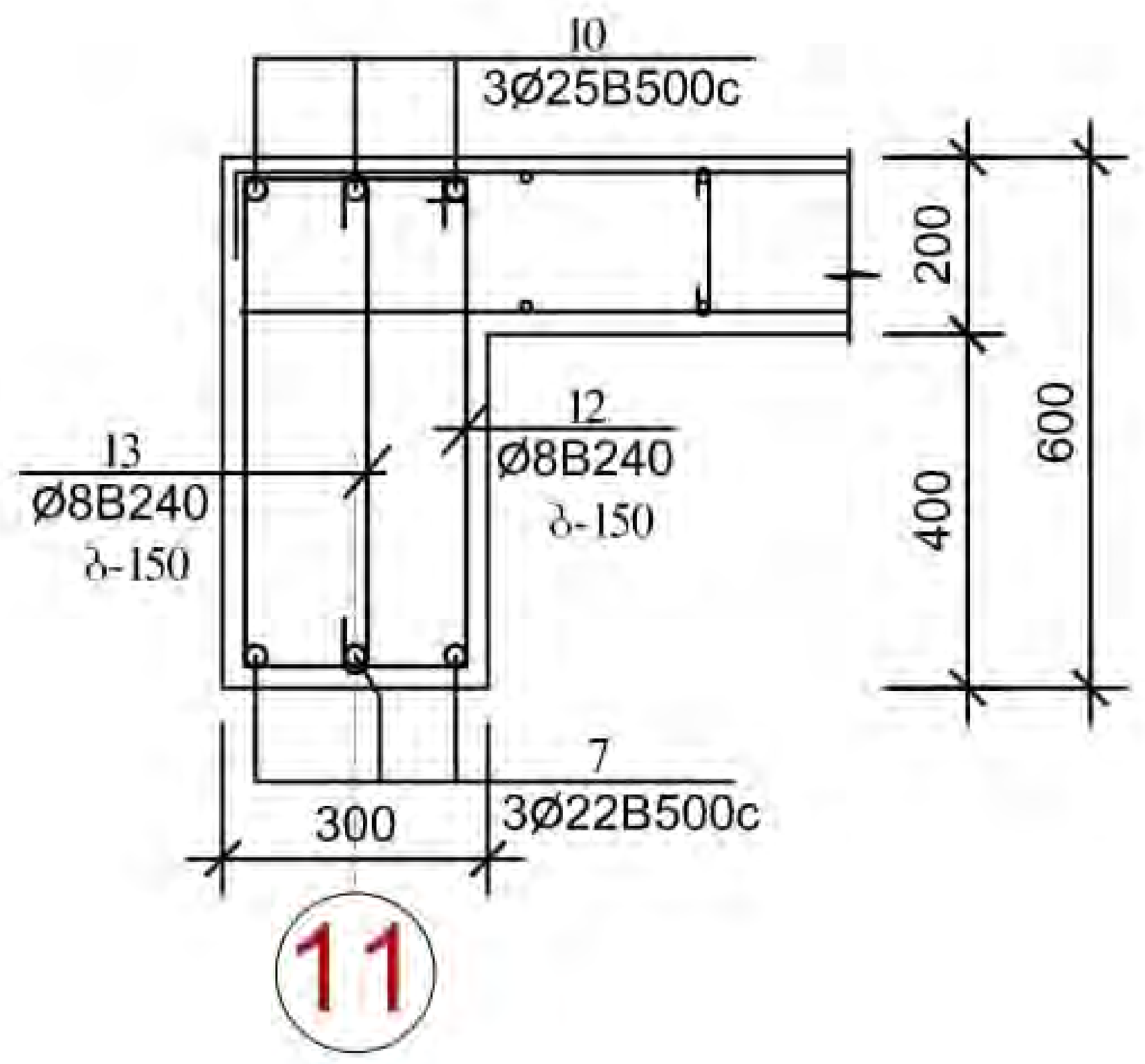

პოზ. №3

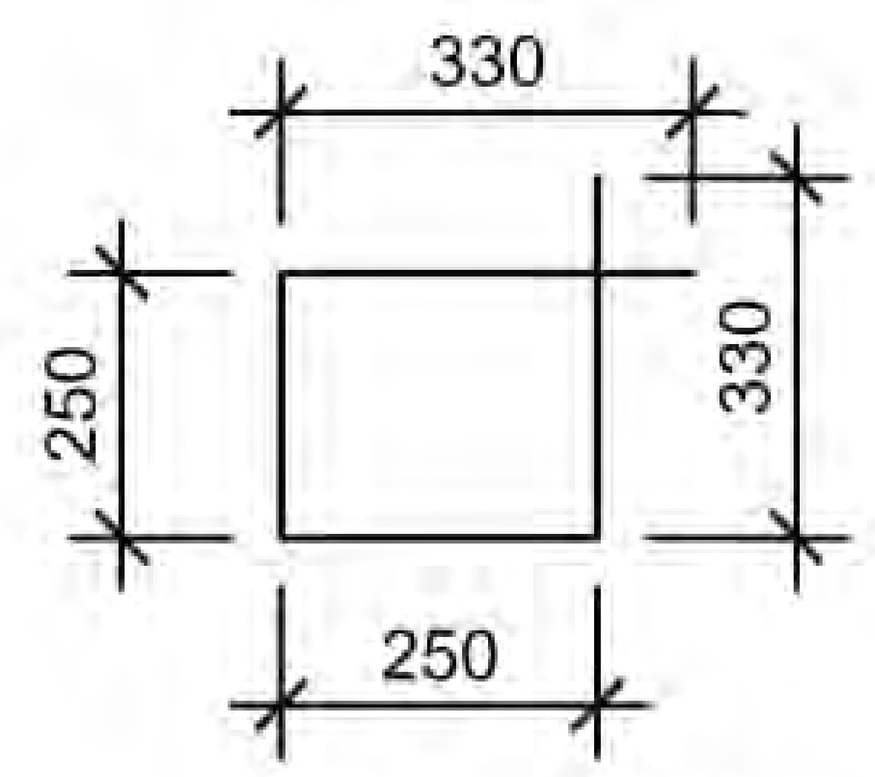

პოზ. №12

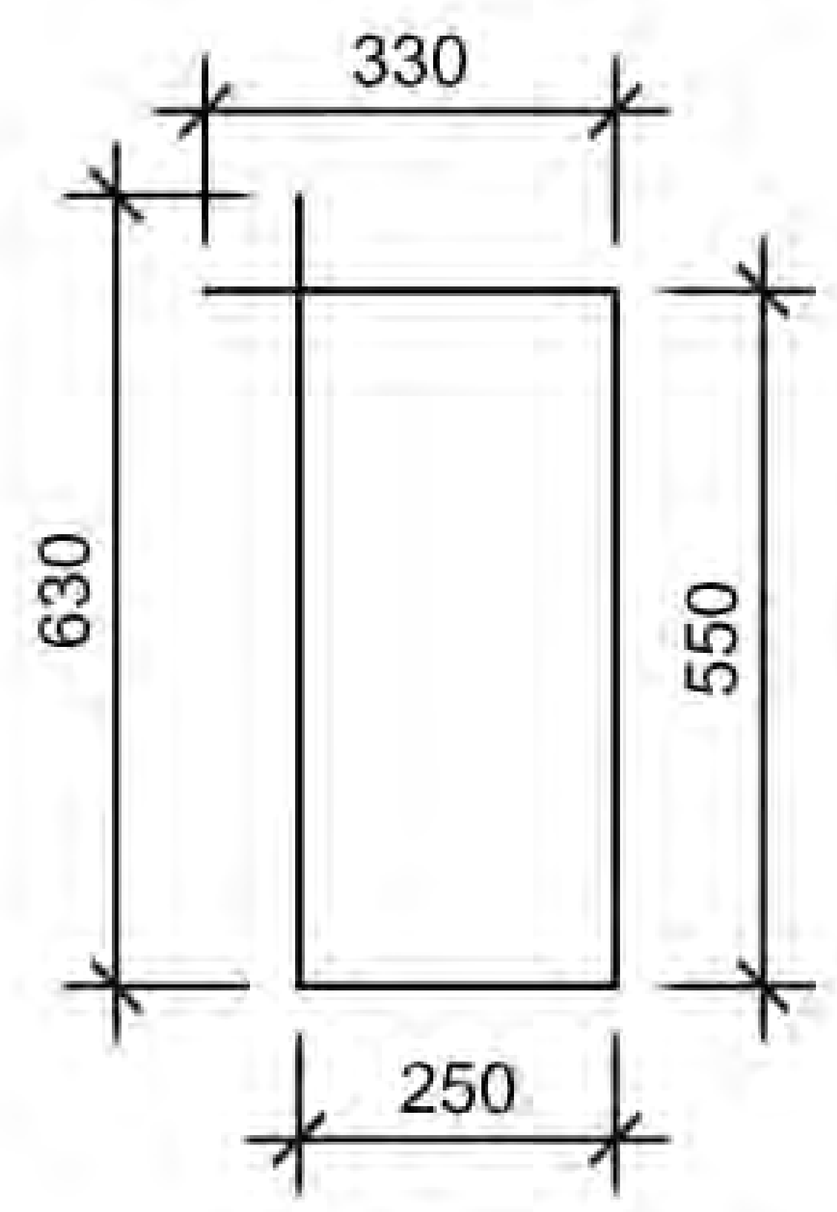

პოზ. №13

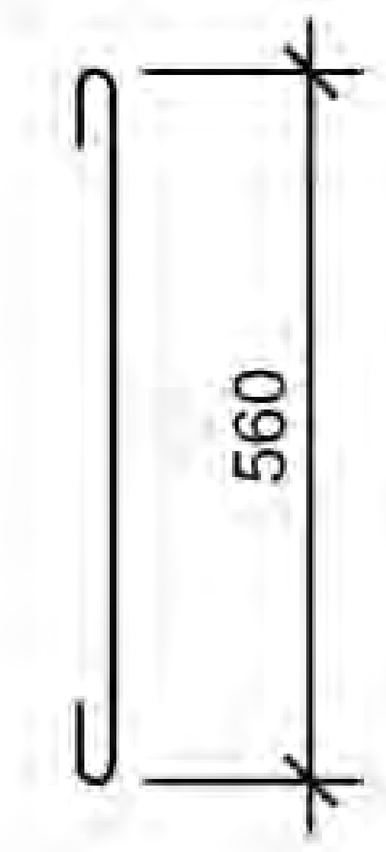

პოზ. №4

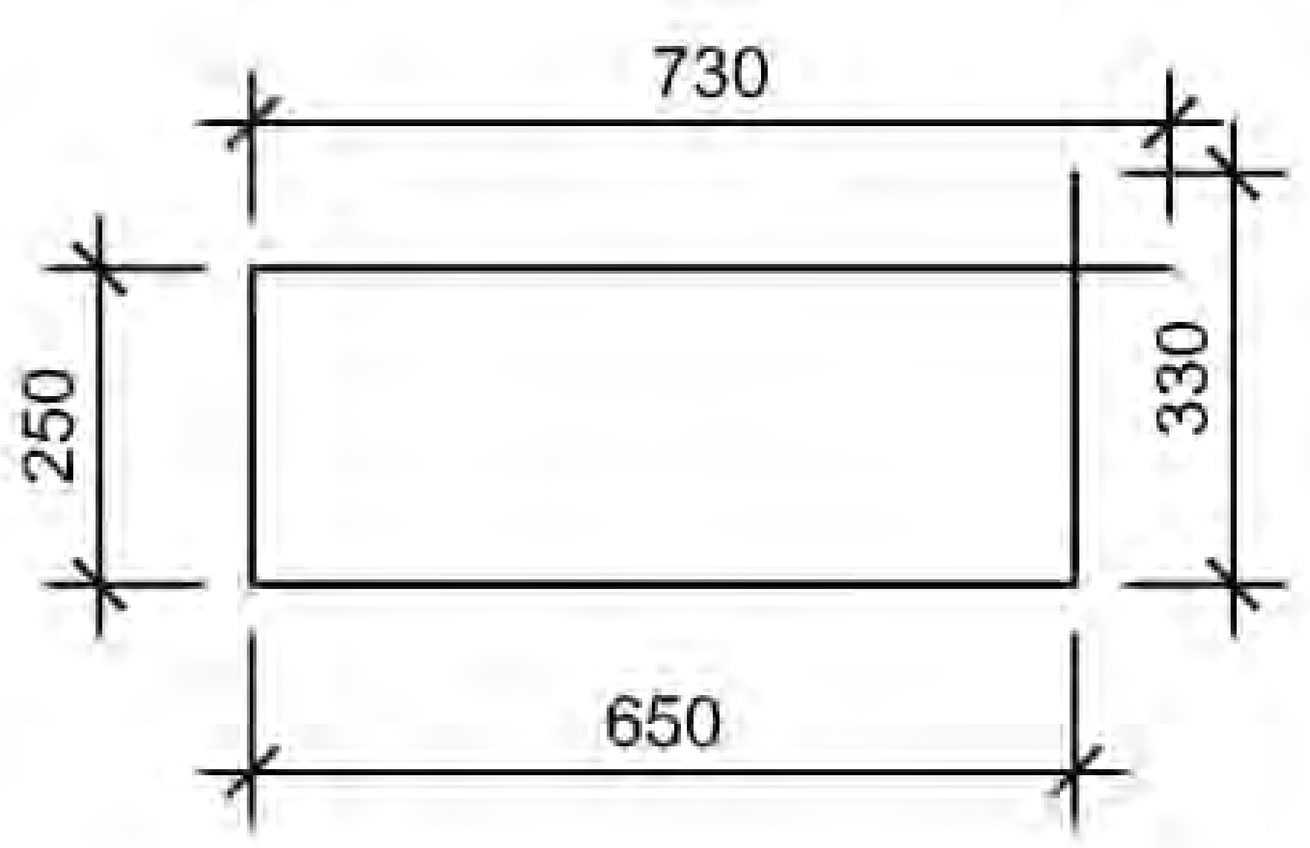

პოზ. №5

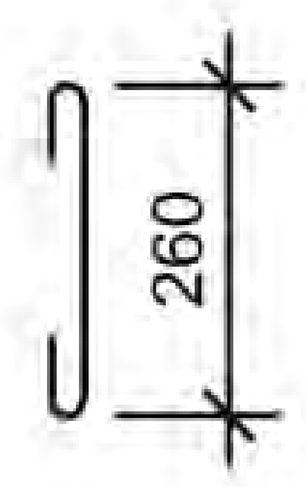

არმატურის ღეროების უწყისი

ელ-ტის მარკა	პოზ. №	კვეთი ან ესკიზი	Ø მმ.	სიგრძე მმ	რ-ბა ც	წონა კგ.
კოლონები	1	5900	22B500c	5900	12	213,0
	2	5900	18B500c	5900	8	95,0
	3	იხ. დეტალი	8B240	1200	120	57,0
	4	იხ. დეტალი	8B240	1950	40	31,0
	5	იხ. დეტალი	8B240	400	80	13,0
რიგელები	6	5800	22B500c	5800	6	105,0
	7	6700	22B500c	6700	6	121,0
	8	6300	22B500c	6300	6	14,0
	9	350 4500	25B500c	4950	6	115,0
	10	6850	25B500c	6850	6	105,0
	11	8200 350	25B500c	8650	6	159,0
	12	იხ. დეტალი	8B240	1800	240	171,0
	13	იხ. დეტალი	8B240	700	240	67,0

ელემენტების სპეციფიკაცია სამონტაჟო სქემაზე

ელ-ტის მარკა	გოსტი ან სერია	დასახელება	რ-დ. ც	წონა კგ.	შენიშვნა
		მონოლითური კოლონები			
		ბეტონი B-25	2,84 კბ.მ		
		მონოლითური რიგელები			
		ბეტონი B-25	6,52 კბ.მ		

1.წინამდებარე ფურცელი განიხილეთ კარკასის დეტალებთან, გადახურვის ელემენტების განლაგების და არქიტექტურულ ნახაზებთან ერთად.
2.მონოლითური კონსტრუქციების ბეტონირებისას ხელის ვიბრატორის გამოყენება აუცილებელია.
3.მონოლითური ჩარჩოს ელემენტების ბეტონირება მოხდეს გადახურვის ელემენტებთან ერთად უწყვეტად ერთი დღის განმავლობაში, გადახურვის დონეზე.
4.მასალების ხარჯის უწყისებში ხარჯი მოცემულია ერთი ჩარჩოსათვის.

ექსპლიკაცია		პირობითი ნიშნები	შენიშვნები	მისამართი:	პროექტის ავტორი:	ნახაზი:
			1. ზომები მოცემულია მილიმეტრებში 2.შენობის არქიტექტურული ნიშნული 0.00 შეესაბამება აბსოლუტურ ნიშნულს 372.00	ქალაქი თბილისი, ისნის რაიონი, რუსთავის გზატკეცილი 18-2	ბესიკ ჯაფოშვილი პ/ნ 01013003481 ტელ: 596 37 88 37	ჩარჩო "11 - 11" ღერძზე
					შემსრულებელი: კონსტრუქტორი ი.ვეკლიშვილი	მასშტაბი: 1:20
			ფორმატი - A3	დამკვეთი: შპს ფონიჭალა - 3 ს/ნ 204529448 დირექტორი - ზურაბ ფირცხალაიშვილი პ/ნ 26001000399	პროექტის სახელწოდება: მრავალბინიანი საცხოვრებელი სახლი (შენობა №1)	ფურცელი: კ-90 ფურცლები:

ჩარჩო "12 - 12" ღერძზე

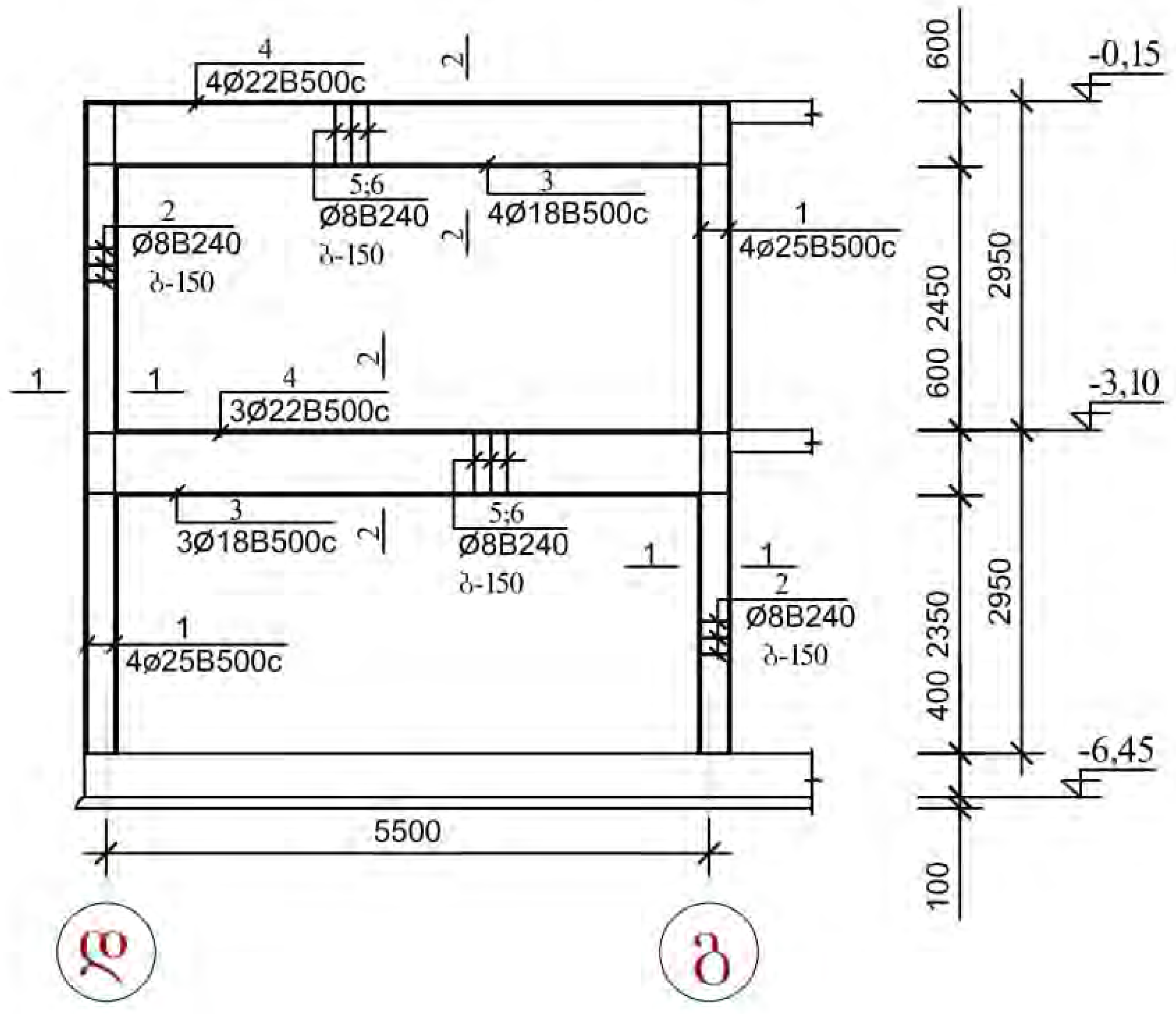

პოზ. №2

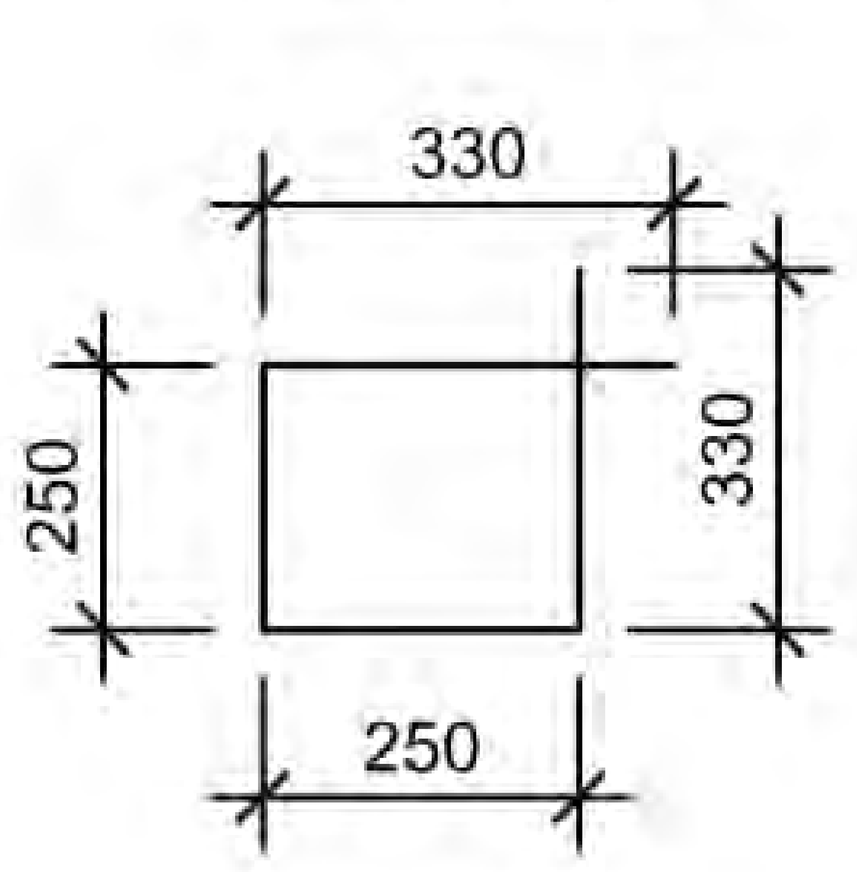

პოზ. №5

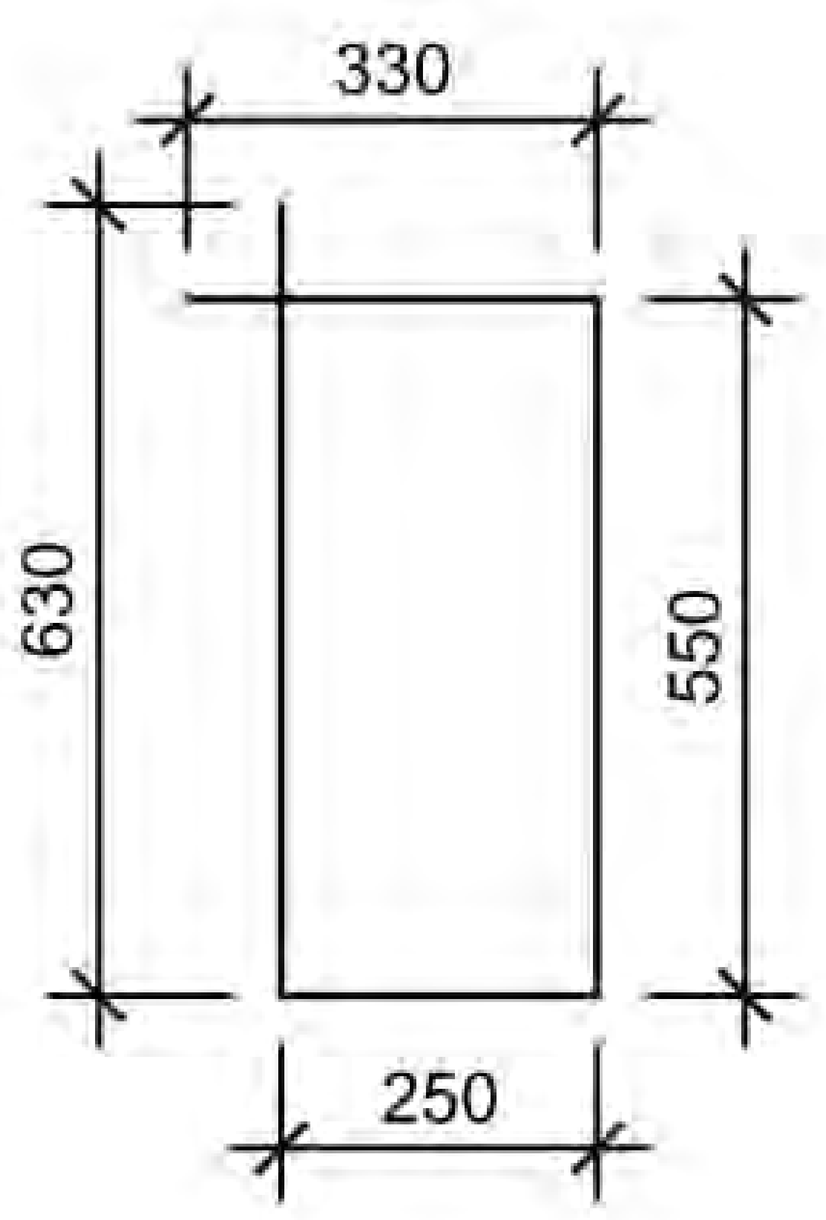

1 - 1

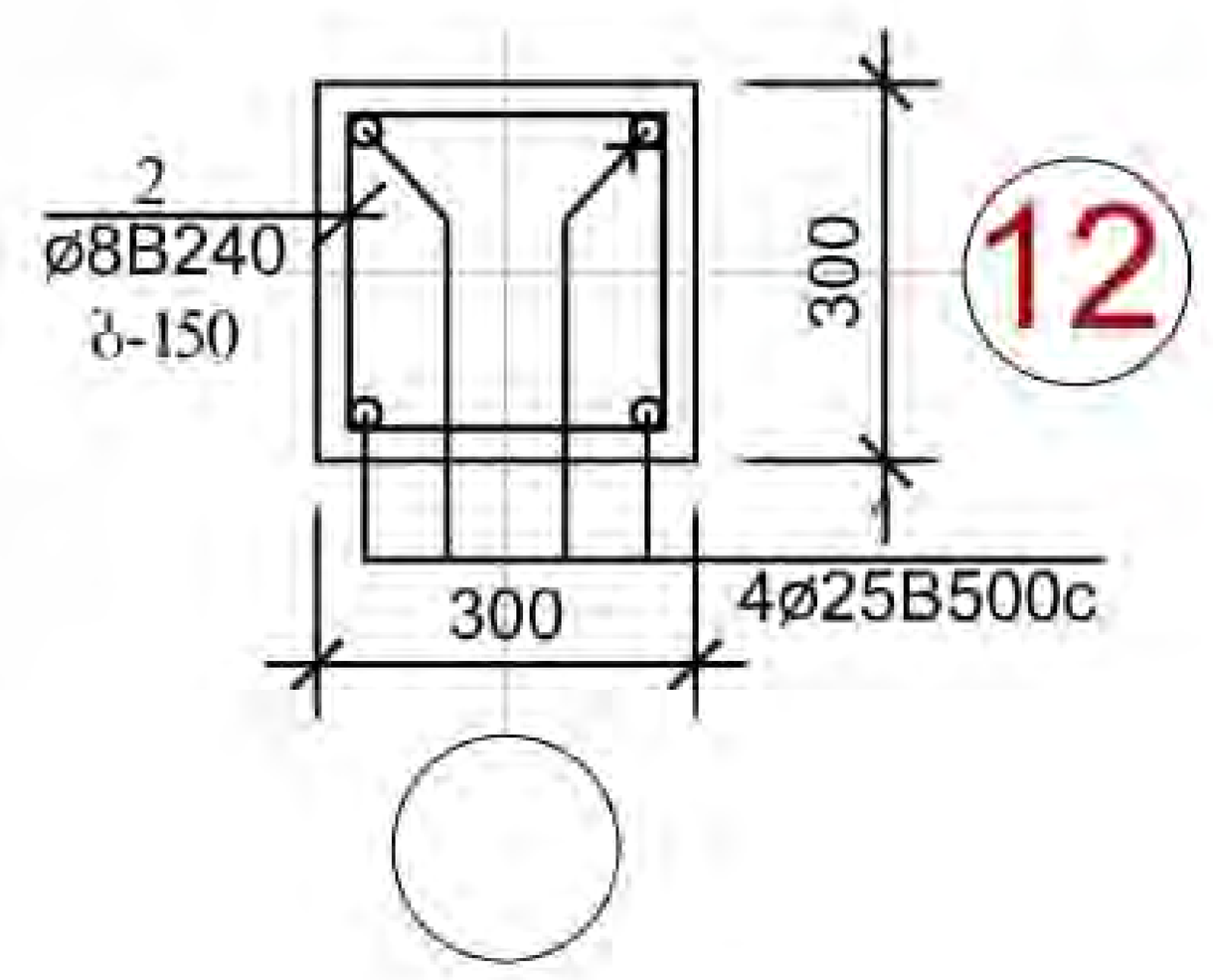

2 - 2

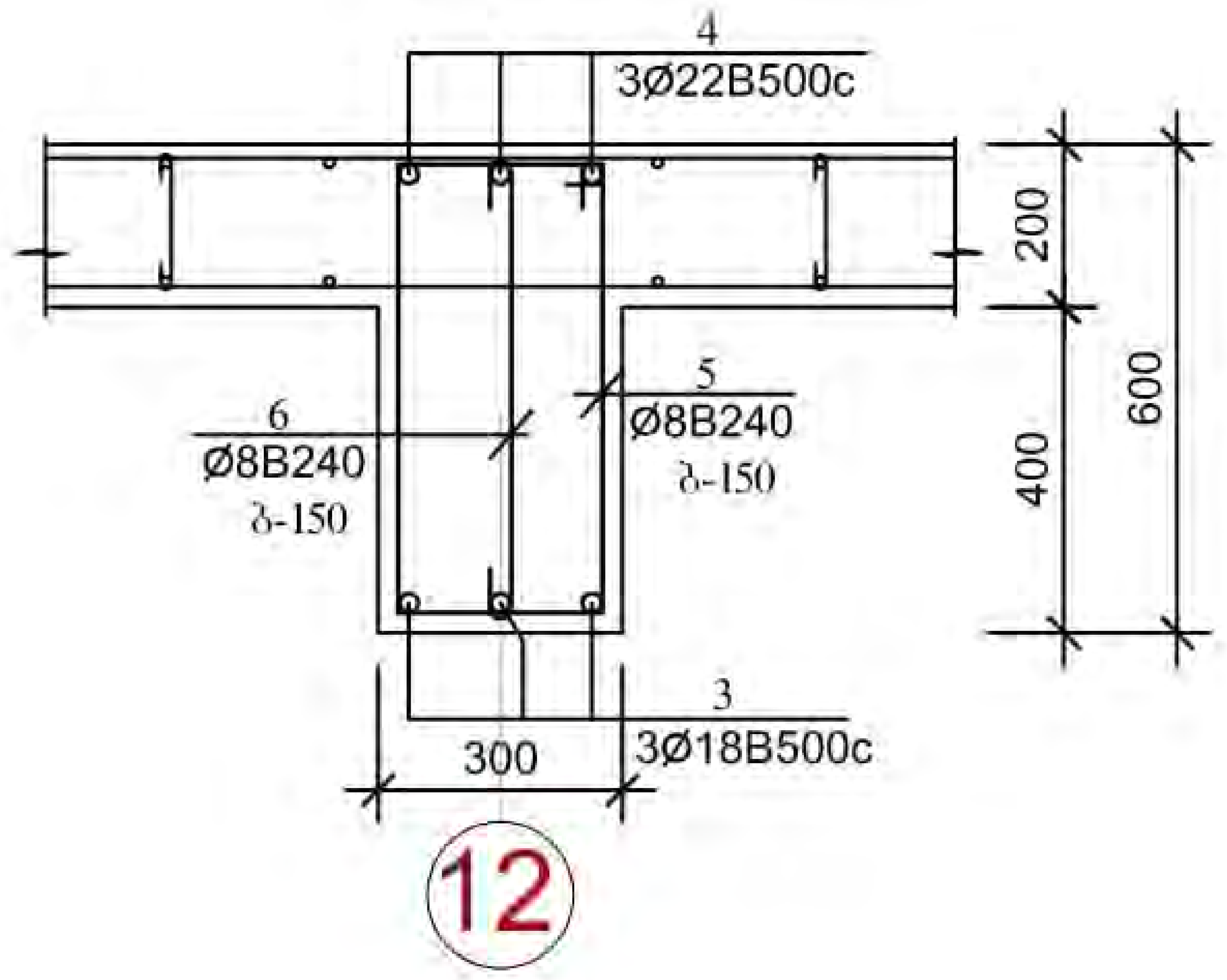

პოზ. №6

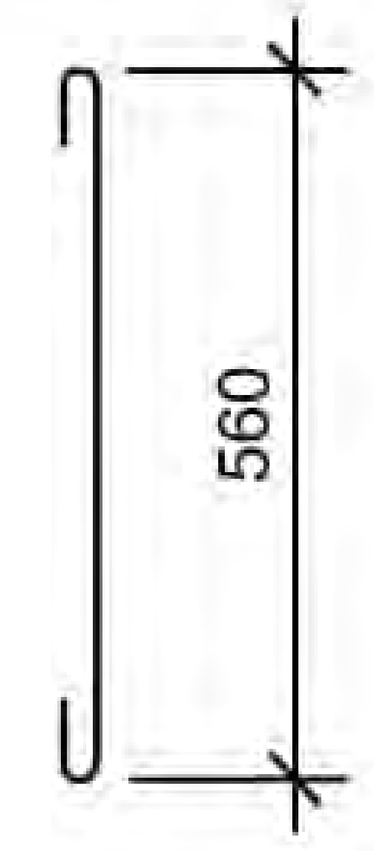

არმატურის ღეროების უწყისი

ელ-ტის მარკა	პოზ. №	კვეთი ან ესკიზი	Ø მმ.	სიგრძე მმ	რ-ბა Ც	წონა კგ·
კოლონები	1	5900	22B500c	5900	8	213,0
	2	იხ. დეტალი	8B240	1200	80	57,0
რიგელები	3	5850	18B500c	5850	6	119,0
	4	350 5850 350	22B500c	6600	6	105,0
	5	იხ. დეტალი	8B240	1800	80	114,0
	6	იხ. დეტალი	8B240	700	80	45,0

ელემენტების სპეციფიკაცია სამონტაჟო სქემაზე

ელ-ტის მარკა	გოსტი ან სერია	დასახელება	რ-დ. Ც	წონა კგ·	შენიშვნა
		მონოლითური კოლონები			
		ბეტონი B-25	1,10	კბ.მ	
		მონოლითური რიგელები			
		ბეტონი B-25	2,10	კბ.მ	

1.წინამდებარე ფურცელი განიხილეთ კარკასის დეტალებთან, გადახურვის ელემენტების განლაგების და არქიტექტურულ ნახაზებთან ერთად.
2.მონოლითური კონსტრუქციების ბეტონირებისას ხელის ვიბრატორის გამოყენება აუცილებელია.
3.მონოლითური ჩარჩოს ელემენტების ბეტონირება მოხდეს გადახურვის ელემენტებთან ერთად უწყვეტად ერთი დღის განმავლობაში, გადახურვის დონეზე.
4.მასალების ხარჯის უწყისებში ხარჯი მოცემულია ერთი ჩარჩოსათვის.

ექსპლიკაცია		პირობითი ნიშნები	შენიშვნები	მისამართი:	პროექტის ავტორი:	ნახაზი:	
			1. ზომები მოცემულია მილიმეტრებში 2.შენობის არქიტექტურული ნიშნული 0.00 შეესაბამება აბსოლუტურ ნიშნულს 372.00	ქალაქი თბილისი, ისნის რაიონი, რუსთავის გზატკეცილი 18-2	ბესიკ ჯაფოშვილი პ/ნ 01013003481 ტელ: 596 37 88 37	ჩარჩო "12 - 12" ღერძზე	
					შემსრულებელი: კონსტრუქტორი ი.კველიშვილი	მასშტაბი: 1:20	
				დამკვეთი: შპს ფონიჭალა - 3 ს/ნ 204529448 დირექტორი - ზურაბ ფირცხალაიშვილი პ/ნ 26001000399	პროექტის სახელწოდება: მრავალბინიანი საცხოვრებელი სახლი (შენობა №1)	ფურცელი	კ-91
			ფორმატი - A3			ფურცლები	

ჩარჩო "12* - 12* " ღერძზე

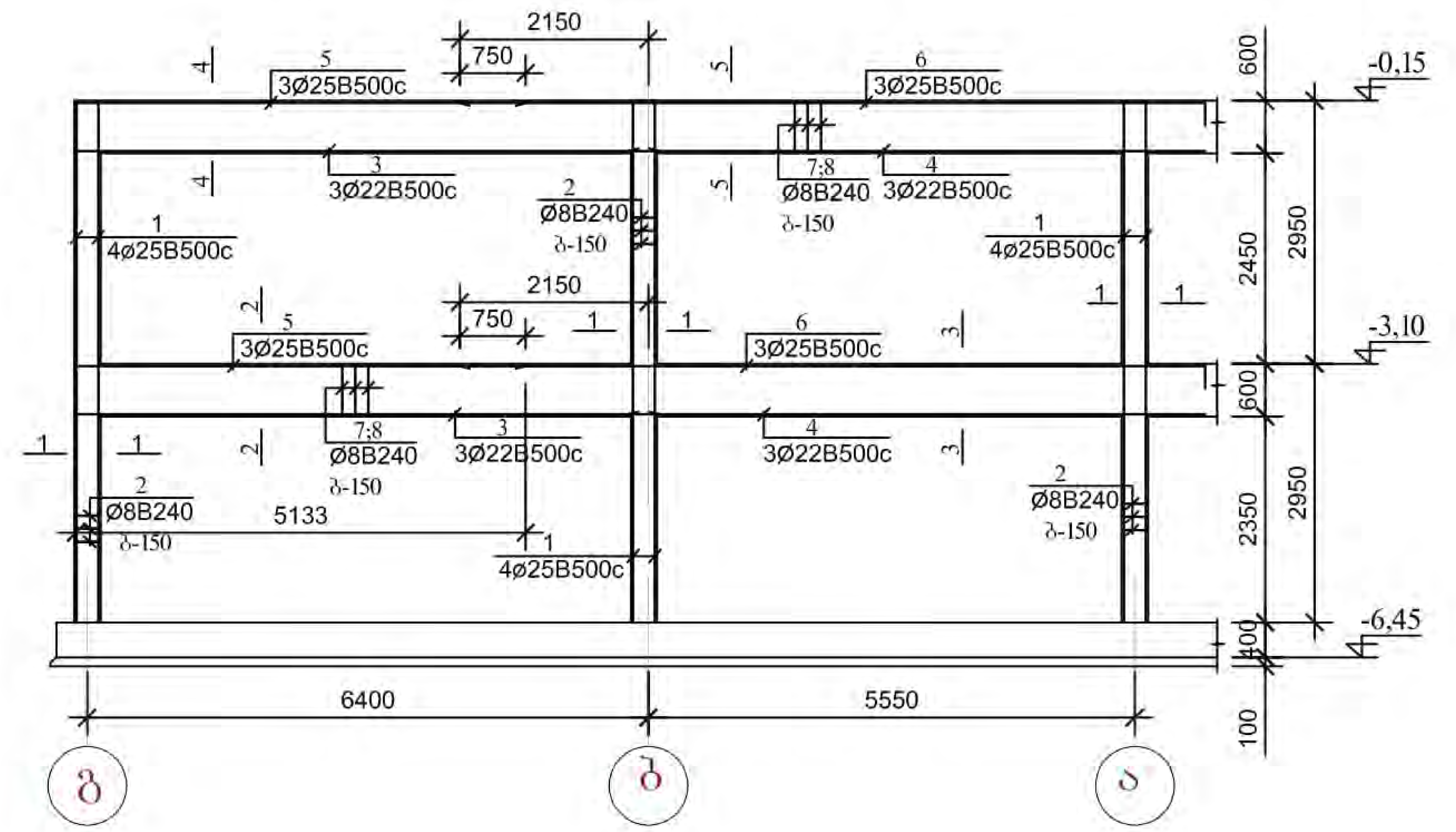

პოზ. №2

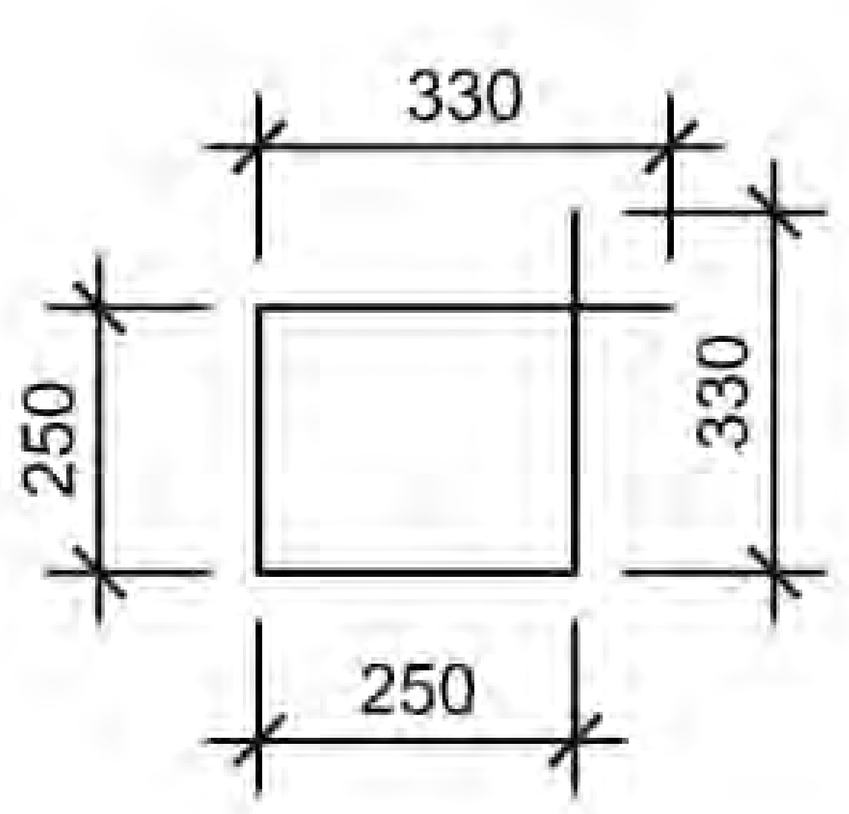

არმატურის ღეროების უწყისი

ელ-ტის მარკა	პოზ. №	კვეთი ან ესკიზი	Ø მმ.	სიგრძე მმ	რ-ბა ც	წონა კგ·
კოლონები	1	5900	22B500c	5900	12	213,0
	2	იხ. დეტალი	8B240	1200	120	57,0
რიგელები	3	6650	22B500c	6650	6	120,0
	4	6550	22B500c	6550	6	118,0
	5	350 5150	25B500c	5600	6	130,0
	6	8500 350	25B500c	8950	6	207,0
	7	იხ. დეტალი	8B240	1800	170	121,0
	8	იხ. დეტალი	8B240	700	170	48,0

1 - 1

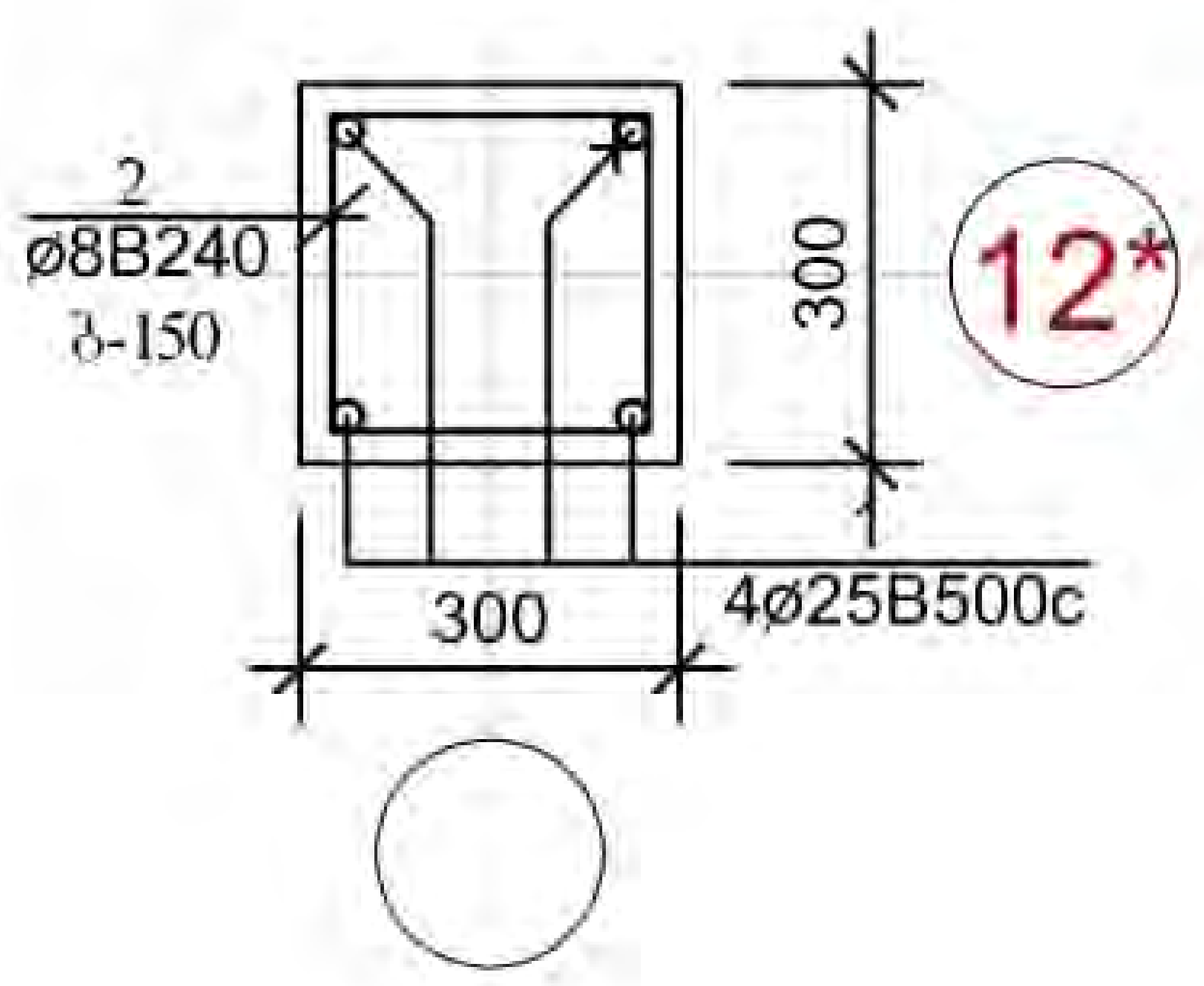

2 - 2

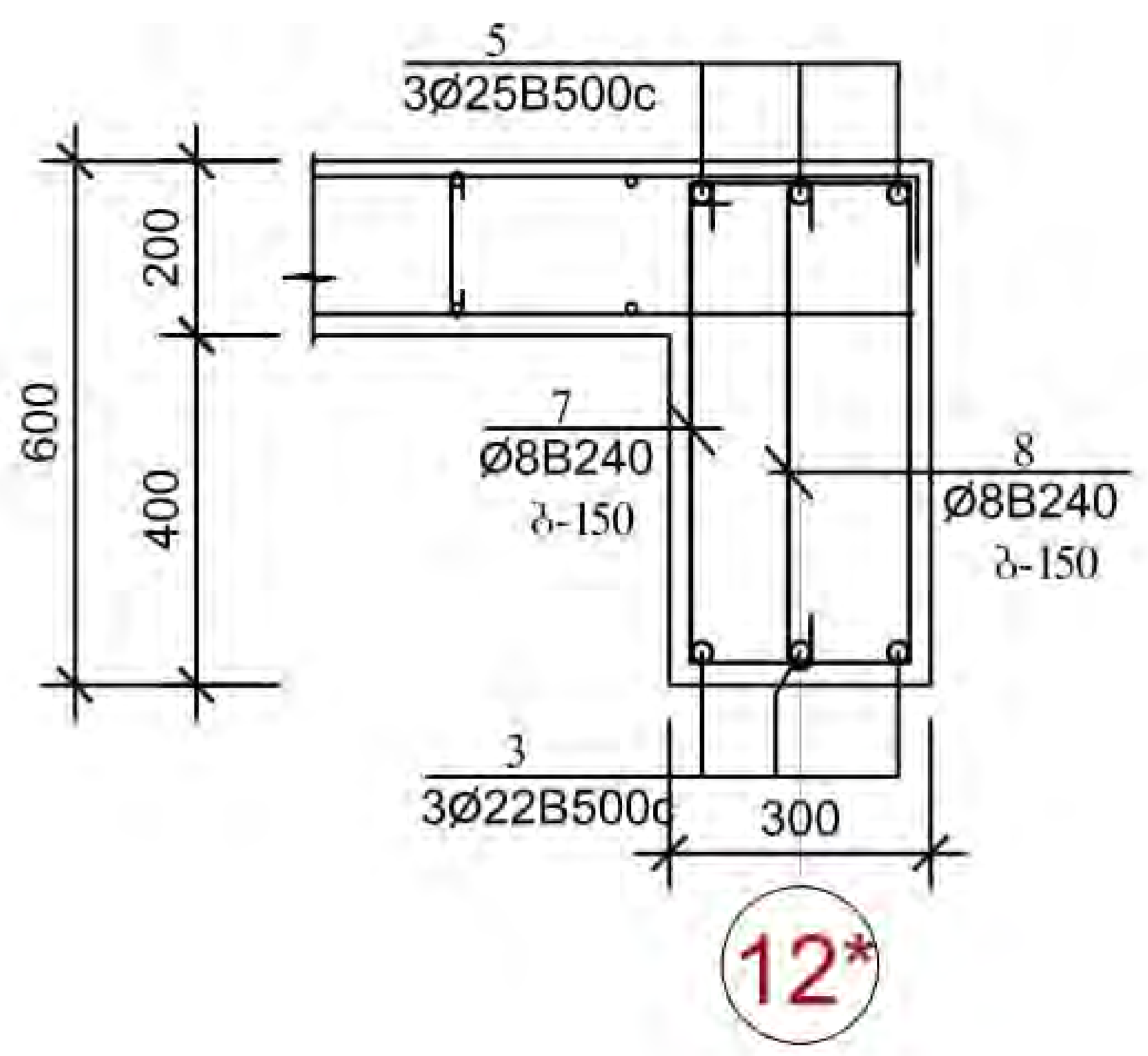

პოზ. №7

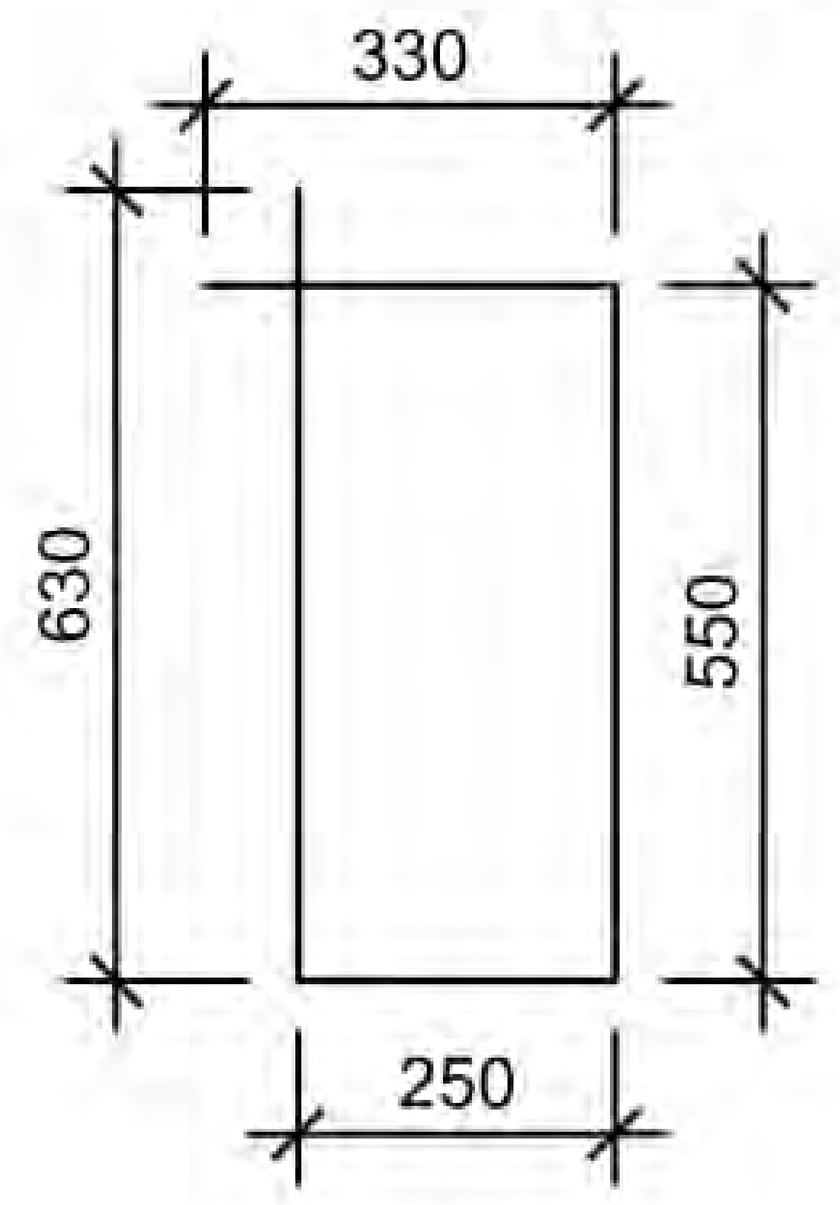

3 - 3

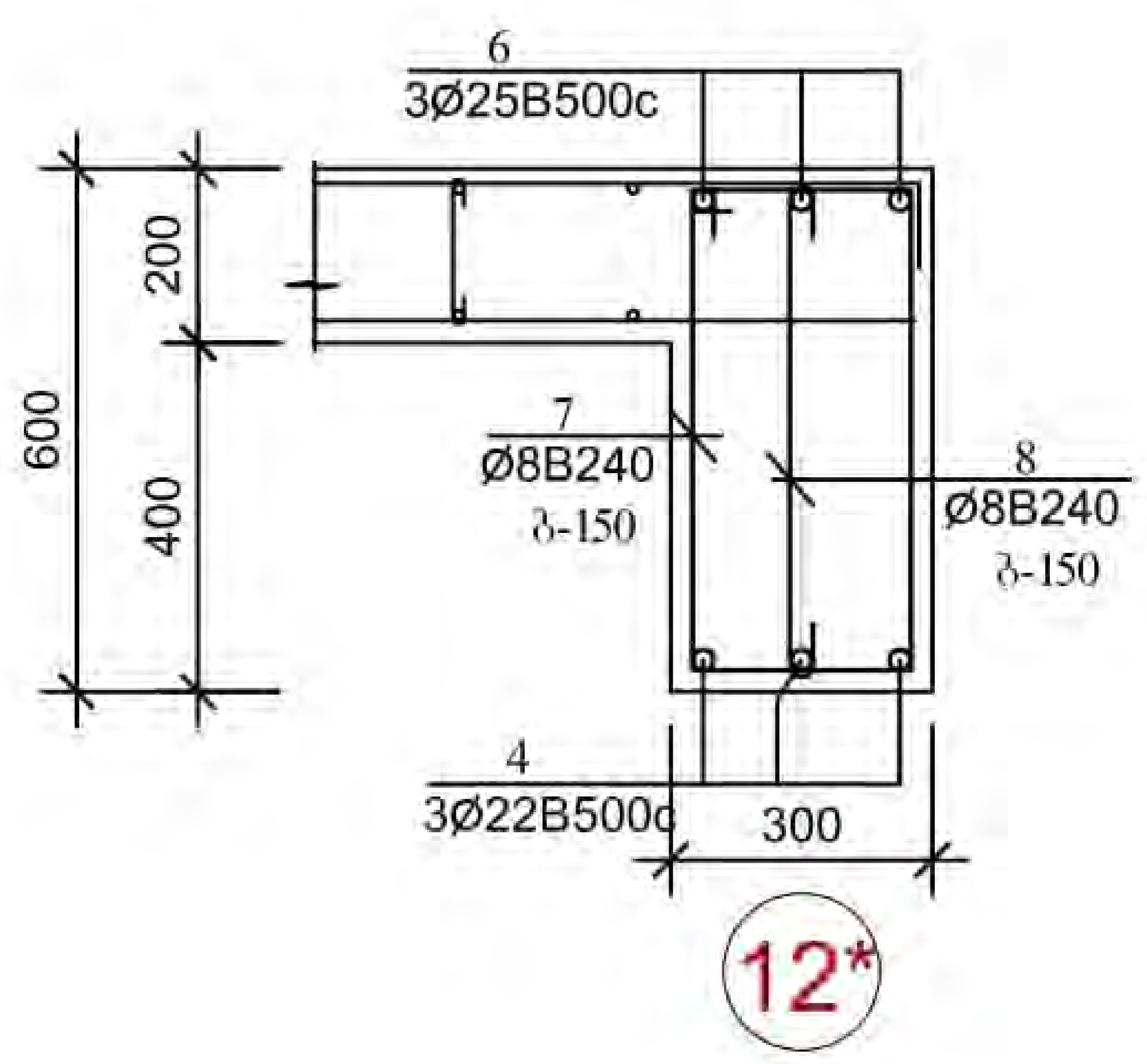

პოზ. №8

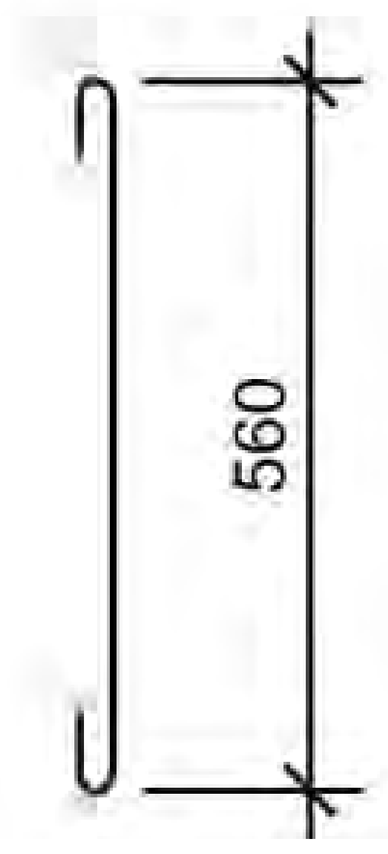

ელემენტების სპეციფიკაცია სამონტაჟო სქემაზე

ელ-ტის მარკა	გოსტი ან სერია	დასახელება	რ-დ. ც	წონა კგ·	შენიშვნა
		მონოლითური კოლონები			
		ბეტონი B-25	1,60 კბ.მ		
		მონოლითური რიგელები			
		ბეტონი B-25	4,63 კბ.მ		

1.წინამდებარე ფურცელი განიხილეთ კარკასის დეტალებთან, გადახურვის ელემენტების განლაგების და არქიტექტურულ ნახაზებთან ერთად.
2.მონოლითური კონსტრუქციების ბეტონირებისას ხელის ვიბრატორის გამოყენება აუცილებელია.
3.მონოლითური ჩარჩოს ელემენტების ბეტონირება მოხდეს გადახურვის ელემენტებთან ერთად უწყვეტად ერთი დღის განმავლობაში, გადახურვის დონეზე.
4.მასალების ხარჯის უწყისებში ხარჯი მოცემულია ერთი ჩარჩოსათვის.

ექსპლიკაცია		პირობითი ნიშნები	შენიშვნები	მისამართი:	პროექტის ავტორი:	ნახაზი:
			1. ზომები მოცემულია მილიმეტრებში 2.შენობის არქიტექტურული ნიშნული 0.00 შეესაბამება აბსოლუტურ ნიშნულს 372.00	ქალაქი თბილისი, ისნის რაიონი, რუსთავის გზატკეცილი 18-2	ბესიკ ჯაფოშვილი პ/ნ 01013003481 ტელ: 596 37 88 37 [redacted]	ჩარჩო "12* - 12* " ღერძზე
					შემსრულებელი: კონსტრუქტორი ი.კველიშვილი	მასშტაბი: 1:20
				დამკვეთი: შპს ფონიჭალა - 3 ს/ნ 204529448 დირექტორი - ზურაბ ფირცხალაიშვილი პ/ნ 26001000399	პროექტის სახელწოდება: მრავალბინიანი საცხოვრებელი სახლი (შენობა №1)	ფურცელი კ-92
			ფორმატი - A3			ფურცლები

ქალაქი თბილისი, გზატკეცილი რუსთავი, №18-22-22 დ (ს/კ: 01.18.12.007.141), №1 მრავალბინიანი საცხოვრებელი სახლის, IV კლასის პროექტის

საექსპერტო დასკვნა

კონსტრუქციული ნაწილი

ექსპერტიზაზე წარმოდგენილია ქალაქი თბილისი, გზატკეცილი რუსთავი, №18-22-22 დ (ს/კ: 01.18.12.007.141), №1 მრავალბინიანი საცხოვრებელი სახლის IV კლასის პროექტის კონსტრუქციული ნაწილი.

საინჟინრო გეოლოგიური პირობების მიხედვით, საძირკვლის ფუძედ მიღებულია, თიხნარი ნახევრადმყარი კონსისტენციის. პირობითი საანგარიშო წინაღობა წყალგაჯერებულ მდგომარეობაში R_0 = 2,10კგძ/სმ². გრუნტის სხვა ფიზიკურ-მექანიკური მახასიათებლები იხილეთ პროექტის გეოლოგიურ ნაწილში.

საქართველოს ტერიტორიის სეისმური დარაიონებისა და საინჟინრო-გეოლოგიური პირობების გათვალისწინებით, სამშენებლო მოედანი განლაგებულია 8 ბალიან სეისმური აქტივობის ზონაში. ქარის დაწნევის ნორმატიული მნიშვნელობაა-85კგძ/მ²; თოვლის ნორმატიული დატვირთვა-50კგძ/მ².

საპროექტო შენობა გეგმაში რთული კონფიგურაციისაა. შენობა მიწის ზემოთ თორმეტსართულიანია, მიწისქვეშა ორი სართულით.

კონსტრუქციულ სისტემად ორივე მიმართულებით მიღებულია, რკინაბეტონის მონოლითური ჩარჩოები.

საძირკვლის ტიპად წარმოდგენილია, მონოლითური რკინაბეტონის ფილა სისქით 80(H) სმ. ბეტონის კლასით B25. საძირკველი ჩაღრმავების მიხედვით განლაგებულია ერთ დონეზე.

საძირკვლის კედლები კონტურზე, მონოლითური რკინაბეტონის 30 სმ სისქის. ბეტონის კლასით B25.

დიაფრაგმა, მონოლითური რკინაბეტონის 30 სმ სისქის. ბეტონის კლასით B25.

სვეტები, მონოლითური რკინაბეტონის, ცვალებადი კვეთის. ბეტონის კლასით B25.

რიგელები, მონოლითური რკინაბეტონის, კვეთით, 40x50(H) სმ. ბეტონის კლასით B25.

სართულშორისო გადახურვა, მონოლითური რკინაბეტონის, 20 სმ. სისქის. ბეტონის კლასით B25.

სახურავის გადახურვა, მონოლითური რკინაბეტონის, ბრტყელი, 20 სმ. სისქის. ბეტონის კლასით B25.

კიბეები, მონოლითური რკინაბეტონის, 18 სმ. სისქის. ბეტონის კლასით B25.

ჩვენს მიერ ჩატარებული იქნა ქალაქი თბილისი, გზატკეცილი რუსთავი, №18-22-22 დ (ს/კ: 01.18.12.007.141), №1 მრავალბინიანი საცხოვრებელი სახლის IV კლასის პროექტის კონსტრუქციული ნაწილის კომპიუტერული გაანგარიშება, სტატიკურ, დინამიკურ და სეისმურ (8 ბალ) დატვირთვებზე.

ფუძე-საძირკვლებისა და შენობის მზიდი სივრცითი კონსტრუქციული სისტემის გაანგარიშება შესრულებულია კომპიუტერული საანგარიშო კომპლექსის ,, LIRA SAPR 2013 R18-ის გამოყენებით. რომელიც ეფუძნება სასრულ ელემენტთა მეთოდს გადაადგილებებში და მათში გათვალისწინებულია შემდეგი ნორმატიული დოკუმენტები СНиП 2,01,07-85*(СП 20.13330.2011) - დატვირთვები და ზემოქმედებები, СНиП 2,03,01-84*- ბეტონისა და რკინაბეტონის კონსტრუქციები, СНиП II-7-81* - მშენებლობა სეისმურ რაიონებში,
СНиП II-23-81* - ლითონის კონსტრუქციები.

გაანგარიშებების შედეგად მიღებული მონაცემები შესაბამისობაშია პროექტით მიღებულ მონაცემებთან.

პროექტში ვრცლად არის დაცული საქართველოში მოქმედი სამშენებლო ნორმები და წესები. (ყოფილი მშენებლობის სამინისტროს ბრძანება № 3/26, 05. 2002 წ. და 2006 წ. 24. 02 დადგენილება №45). კერძოდ; 1). სნ - წ - 2.02.01. – 83* ,,შენობებისა და ნაგებობების საძირკვლები“. 2). სნ - წ - 2.01.07. – 85 ,,დატვირთვები და ზემოქმედებანი“. 3). სნ - წ - II – 7 – 81 ,,მშენებლობა სეისმურ რაიონებში“. 4). სნ. - წ - 2.03.01. – 84 ,,ბეტონისა და რკინაბეტონის კონსტრუქციები“. 5). სნ. - წ - II – 28 – 73* და სნ. - წ - 2.03.11.85 ,,სამშენებლო კონსტრუქციების დაცვა კოროზიისაგან.“ 6). სნ. - წ - II – 2 – 80 ,,შენობებისა და ნაგებობის პროექტირებისას ხანძარ საწინააღმდეგო ნორმები.

დასკვნა: ამრიგად, ქალაქი თბილისი, გზატკეცილი რუსთავი, №18-22-22 დ (ს/კ: 01.18.12.007.141), №1 მრავალბინიანი საცხოვრებელი სახლის IV კლასის პროექტის კონსტრუქციული ნაწილი დამუშავებულია კარგ დონეზე, საქართველოში არსებული სამშენებლო ნორმების დაცვით და ეძლევა დადებითი შეფასება.

დამოუკ. ექსპერტი,
საინჟ. მეცნ. დოქტორი:
მობ. 593 28 34 58

ჯ. ვაშაკიძე

05.06.2025

ავტობიოგრაფია



გვარი: ვაშაკიძე

სახელი: ჯუმბერ

მამის სახელი: აბესალომის-ძე

დაბადების თარიღი: 31 ივლისი, 1963 წელი

დაბადების ადგილი: თბილისი, საქართველო

ეროვნება: ქართველი

მოქალაქეობა: საქართველოს

ოჯახური მდგომარეობა: დაოჯახებული, ყავს მეუღლე და ორი შვილი

მუდმივი მისამართი: საქართველო, თბილისი, კრწანისის ქუჩა #53

ტელეფონი: +995-32-2-72-06-34 (**სახლი**)

+995-93-28-34-58 (**მობილური**)

ელექტრონული ფოსტა: vashakidze.jumber@gmail.com

ენები: ქართული (**მშობლიური ენა**), რუსული, გერმანული (**დამაკმაყოფილებლად**)

პროგრამები: Microsoft Windows 11, Microsoft Office, LIRA-CAD 2021, AutoCAD

განათლება და სამეცნიერო ხარისხი

ბოლო განახლება (2024 წლის 11 დეკემბერი, ოთხშაბათი)

1981 – 1986	ვ.ი. ლენინის სახელობის საქართველოს პოლიტექნიკური ინსტიტუტის, სატრანსპორტო ფაკულტეტის სტუდენტი
1986	დიპლომი ინჟინერ-მშენებლის კვალიფიკაცია (**ხიდები და სატრანსპორტო გვირაბები**), წარჩინებით, ვ.ი. ლენინის სახელობის საქართველოს პოლიტექნიკური ინსტიტუტი
2008	მიენიჭა საინჟინრო მეცნიერებათა დოქტორის აკადემიური ხარისხი, საქართველოს ტექნიკური უნივერსიტეტი **თემა:** „არაწრიული მოხაზულობის სამაგრის გაანგარიშება სატრანსპორტო გვირაბების აგების ტექნოლოგიის გათვალისწინებით“.

Curriculum Vitae

1986	**„თბილ. ზნიეპი“**
	ინჟინერი
1987	**„თბილგვირაბმშენი“**
	კონსტრუქტორი
1987 - 1988	**„თბილგვირაბმშენი“**
	საბურთალოს ხაზზე მეტროპოლიტენის მშენებლობის ორგანიზაციის პროექტი, კონსტრუქტორი
1988 – 2007	**საქართველოს ტექნიკური უნივერსიტეტი, ხიდებისა და გვირაბების კათედრა**
	კონსტრუქტორი, ლაბორანტი, გვირაბების ლაბორატორიის გამგე
1988	**საქართველოს ტექნიკური უნივერსიტეტი, ხიდებისა და გვირაბების კათედრა**
	ქ. სენაკში მდ. ტეხურაზე არსებული საავტომობილო ხიდის რეკონსტრუქცია გაფართოება-გაგანიერება, მეცნიერ-თანამშრომელი
1988	**საქართველოს ტექნიკური უნივერსიტეტი, ხიდებისა და გვირაბების კათედრა**
	საავტომობილო ხიდი ჩხოროწყუს რაიონში, მეცნიერ-თანამშრომელი
1988	**საქართველოს ტექნიკური უნივერსიტეტი, ხიდებისა და გვირაბების კათედრა**
	ქ. ზესტაფონში საყრდენი კედლები, მეცნიერ-თანამშრომელი
1989	**საქართველოს ტექნიკური უნივერსიტეტი, ხიდებისა და გვირაბების კათედრა**
	ქ. ბათუმში ნავთობგადამამუშავებელი ქარხნისა და მასთან მდებარე სარკინიგზო ხიდის რეკონსტრუქცია, მეცნიერ-თანამშრომელი
1989	**საქართველოს ტექნიკური უნივერსიტეტი, ხიდებისა და გვირაბების კათედრა**

ქ. ქუთაისში მდ. რიონზე მაგისტრალური გაზსადენების საჰაერო გადაკვეთები და ფასანაურის მიმდებარე ტერიტორიაზე, წყალგამტარი მილები. მდ არაგვზე ლითონის ხიდი, მეცნიერ-თანამშრომელი

1990 - 1992 **საქართველოს ტექნიკური უნივერსიტეტი, ხიდებისა და გვირაბების კათედრა**

საავტომობილო ხიდი სოფ. ბერბუკში, სოფ. სვენეთში, სოფ. ახალსოფელში და სოფ. კარდენახში, ქ. ქუთაისში საავტომობილო ხიდი და სხვა მცირე ხიდები, მეცნიერ-თანამშრომელი

1996 **საქართველოს ტექნიკური უნივერსიტეტი, ხიდებისა და გვირაბების კათედრა**

ქ. თბილისში საგარეო საქმეთა სამინისტროს საძირკვლის გამოკვლევა გაძლიერება, მეცნიერ-თანამშრომელი

1996 **საქართველოს ტექნიკური უნივერსიტეტი, ხიდებისა და გვირაბების კათედრა**

ქ. თბილისში ბუდაპეშტის ქუჩაზე კერძო სამედიცინო ინსტიტუტეს წიბოვანი გადახურვის ფილის, ოთხი სართულის დაშენებისათვის რიგელებისა და კონსოლების დაპროექტება-გაძლიერება, მეცნიერ-თანამშრომელი

1997 **„ქ. თბილისის მერიასთან არსებული კეთილმოწყობის სამმართველო“**

ქ. თბილისის მერიასთან არსებილი კეთილმოწყობის სამმართველოში, ”ხიდები და გვირაბების მოვლა პატრონობის საწარმო”-ს უბნის უფროსი.

ქ. თბილისში მეტეხის საავტომობილო გვირაბის გამოკვლევა, უბნის უფროსი

2000 – 2001 **„მსოფლიო ფონდი“**

კოდორის ხეობაში 150მ. საქვეითო კიდული ხიდი სოფ. ჩხალთაში მდ. კოდორზე და საავტომობილო 20მ. ფოლადის ხიდი სოფ. პტიშში მდ. პტიშზე. კიდული და საავტომობილო ხიდის პროექტირება მშენებლობა.

მთავარი ინჟინერი

2002 **საქართველოს ტექნიკური უნივერსიტეტი, ხიდებისა და გვირაბების კათედრა**

ქ. თბილისში რკინიგზის სადგურის პანდუსის გამოცდა-გაანგარიშება, მეცნიერ-თანამშრომელი

2006 შ.პ.ს. „**ლიბო+**“

ქ. თბილისში კრწანისი პალასის საავტომობილო პანდუსის პროექტის ავტორი

2006 შ.პ.ს. „**კიდ-არქიტეკტურა**“

„ვილა ბაკურიანი“ და ბაკურიანში სასტუმროს რეკონსტრუქცია, კონსტრუქტორი

2006 საპროექტო-სამშენებლო კომპანია „**იმპულსი**“

პროფ. თოდუას სახელობის სამედიცინო-რადიოლოგიის ინსტიტუტის დაპროექტება, პროექტის ავტორი და მთავარი კონსტრუქტორი

2006 **საქართველოს ტექნიკური უნივერსიტეტი, ხიდებისა და გვირაბების კათედრა**

სამტრედიის რ-ს სოფ. საჯავახოში მდ. რიონზე სარკინიგზო ხიდი, მეცნიერ-თანამშრომელი

2006 შ.პ.ს. „**ტრანსპორტი**“

„ბი-პი“-ს პროგრამით მონაწილეობა აქვს მიღებული საქართველოს მასშტაბით ხიდების გამოკვლევა-გამოცდაში

2006 შ.პ.ს. „**ტრანსპორტი**“

შიდასახელმწიფოებრივი მნიშვნელობის ზუგდიდი-ჯვარი-მესტია-ლასდილის ს/გ 108-ე, 114-ე, 115-ე, 146-ე კილომეტრებზე მიწის ვაკისის აღდგენის პრევენციის მიზნით ჩასატარებელი სამუშაოები. წყალგამტარი მილები, სოფ. რუხში მდ. რუხზე ინჟინერი.

2007 შ.პ.ს. „**ტრანსპორტი**“

ქ. თბილისში სანიაღვრე ქსელების აღდგენა-რეკონსტრუქციის პროექტზე კახეთის ხევში ექსპერტიზა, ექსპერტი.

2007 შ.პ.ს. „**აქსისი**“ დეველოპმენტი

რიყის გვირაბის პროექტის ავტორი

2007 შ.პ.ს. „**იმპულსი**“

I (არამიანცის) სავადმყოფოს მიმდებარე ტერიტოტიაზე მიწისქვეშა ნაგებობის ნეიროქირურგიული (ინგოროყვას საავადმყოფოს) ცენტრის რადიოლოგიური განყოფილების პროექტის ავტორი, მთავარი კონსტრუქტორი

2007 შ.პ.ს. „**იმპულსი**“

ახალი ტუბდისპანსერის გამოკვლევა-ექსპერტიზა, ჯგუფის ხელმძღვანელი

2008 შ.პ.ს. „**იმპულსი**“

ქ. ქობულეთში სამი საბავშვო ბაღის გამოკვლევა-ექსპერტიზა, ჯგუფის ხელმძღვანელი

2008 შ.პ.ს. „**იმპულსი**“

ქ. ქობულეთის რაიონის სოფ. ხალაში არსებული 55.55მ. კიდული ხიდის ექსპერტიზა-რეკონსტრუქციის პროექტის ავტორი, მთავარი კონსტრუქტორი

2008 შ.პ.ს. „**ხიბლი**“

"ჰაიდენბერგის" ბეტონის ქარხნის საძირკვლებისა და საოფისე ნაგებობის პროექტის მთავარი კონსტრუქტორი

ბოლო განახლება (2024 წლის 11 დეკემბერი, ოთხშაბათი)

2007 – 2009 შ.პ.ს. „**უჩგენ ჯორჯია**“

სასტუმრო "ივერია"-ს მშენებლობის მთავარი ინჟინერი

2007 – 2009 შ.პ.ს. „**უჩგენ ჯორჯია**“

სასტუმრო ,,ივერია”-ს ცალკეული კონსტრუქციების გაანგარიშება-დაპროექტება. კერძოდ; სახანძრო კიბეები რიგელების გაძლიერება, მე-11 სართულზე ლითონის გადახურვის კონსტრუქციების გაანგარიშება-დაპროექტება, საძირკვლის 800 მმ-იანი ხიმინჯის გაანგარიშება და დაპროექტება, 0,00 ნიშნულზე 3 მეტრიანი რკინაბეტონის ფილის კონსოლის გაანგარიშება-დაპროექტება, საყრდენი კედლების გაანგარიშება-დაპროექტება, პანორამული ლიფტის ფასადის ლითონის კონსტრუქციების გაანგარიშება-დაპროექტება, რადისონის წარწერის დამაგრებისათვის ლითონის კონტრუქციების გაანგარიშება-დაპროექტება, შეკიდული ჭერების კონსტრუქციების გაანგარიშება-დაპროექტება

2009 – 2010 **„თბილისის განვითარებისა და რეაბილიტაციის ფონდი“**

რიყის გვირაბის პროექტის მშენებლობის საავტორო ზედამხედველი, ბუდა ბარის, ბარათაშვილის აღმართის პანდუსის გამაგრების, შადრევნისა და სამეთვალყურო შენობის, ამფითეატრის, რიყის პარკიდან ბარათაშვილის აღმართზე ამავალი კიბისა და ტურისტული გადმოსახედის კონსტრუქციების პროექტის ავტორი, კონსტრუქტორი

რიყის საბაგიროს მიმდებარე ტერიტორიაზე დაპროექტებული მიწისქვეშა (330 ადილი მსუბუქი მანქანისათვის) ავტოსადგომის კონსტრუქციების პროექტის ავტორი და მთავარი კონსტრუქტორი

01/08/2009 – **„თბილისის განვითარებისა და რეაბილიტაციის ფონდი“**

30/12/2010 საავტორო პროექტისა და მშენებლობის ზედამხედველი

01/08/2011 – **„თბილისის განვითარებისა და რეაბილიტაციის ფონდი“**

30/09/2012 მიწისქვეშა ავტოსადგომის კონსტრუქციების მშენებლობის საავტორო ზედამხედველი.

თბილისის ზღვის ტერიტორიაზე საკომუნიკაციო 60 მეტრიანი გვირაბისა და 22 მეტრიანი ფოლადრკინაბეტონის ხიდის კონსტრუქციების პროექტის ავტორი (მთავარი კონსტრუქტორი)

2012 **შ. პ. ს. „ჯეოსტილი“**

ქ. რუსთავში საავტომობილო ესტაკადის ფოლად-რკინაბეტონის ხიდის დამოუკიდებელი ექსპერტი, საექსპერტო დასკვნა

2012 **არქიტექტურისა და დიზაინის ფაკულტეტთან არსებული „არქცენტრი“**

ქ. თბილისში დ. უზნაძის №28 და ვ. ვაჩნაძის №17-ში შენობის დემონტაჟის დამოუკიდებელი ექსპერტი, საექსპერტო დასკვნა

2012 **შ. პ. ს. „ნეო-ა“**
ქ. თბილისში მუსკომედიის შენობის დამოუკიდებელი ექსპერტი, საექსპერტო დასკვნა

10/04/2014 **საქართველოს ეკონომიკისა და მდგრადი განვითარების სამინისტრო**

სოფ. შუა ხორგაში **V** კატეგორიის განსაკუთრებული მნიშვნელობის ობიექტი დამოუკიდებელი ექსპერტი, საექსპერტო დასკვნა.

2013 - 2015 **შპს „გეომეფი“** - მთავარი ინჟინერი.

ხობის რაიონ, სოფ. II გურიფულში განსაკუთრებულ მნიშვნელობის ობიექტის ნაპირდამცავის ქვაყრილის პროექტის ავტორი.

დაპროექტებული მაქვს 4 ფოლადრკინაბეტონის საავტომობილო ხიდი.

ქალაქ კასპში, ორმალიანი 36 მ.-იანი რკინაბეტონის საავტომობილო ხიდი.

მესტიის რაიონში 4 საავტომობილო ხიდის პროექტის ავტორი და კონსტრუქტორი.

2015 **შპს „საქგზამეცნიერება“**

ლენტეხის რაიონში 4 ფოლადრკინაბეტონის საავტომობილო ხიდი. პროექტის ავტორი და კონსტრუქტორი.

2015 **შპს „საქგზამეცნიერება“**

თბილისში, ახალ გზაზე, გ. კარტოზიას ქუჩაზე 18 მ. და 48 მ.-იანი ფოლადრკინაბეტონის საავტომობილო ხიდი-ესტაკადის პროექტის ავტორი და კონსტრუქტორი.

2015 **შპს „საუკი“ და შპს „აბრისი“**

დუშეთის რაიონში 7 საავტომობილო და სარეაბილიტაციო ხიდების პროექტის ავტორი და მთავარი ინჟინერი.

2015/ 11 სექტ. **შპს „ჯეი ბილდინგ გრუპი“-ს** დამფუძნებელი და დირექტორი

2016 **შპს „საქგზამეცნიერება“**

ლილოს მიმდებარე ტერიტორიაზე საავტომობილო მაგისტრალის გადამკვეთი 2 ესტაკადის (64 მ.-იანი) პროექტის ავტორი და კონსტრუქტორი.

2016 **შპს „ჯეი ბილდინგ გრუპი“ (LTD “J Building Group”)**

დამკვეთი შ. პ. ს. „ელიტა ბურჯი“ ქ. თბილისში, პუშკინის ქუჩაზე 72 მეტრიანი ფოლადის ჩარჩოვანი სისტემის ესტაკადის კონსტრუქციის პროექტის ავტორი და კონსტრუქტორი.

2016 **შპს „ჯეი ბილდინგ გრუპი“ (LTD “J Building Group”)**

დამკვეთი შ. პ. ს. „ელიტა ბურჯი“ ურეკში, სფეროს ფორმის რთული კონფიგურაციის მქონე ნაგებობის, ბავშვთა გასართობი ცენტრის, კონსტრუქციის პროექტის ავტორი და კონსტრუქტორი.

2017 **შ. პ. ს. „ნეო-ა“**
ქ. თბილისში პ. ქავთარაძის ქუჩა № 58, მრავალბინიანი 19 სართულიანი საცხოვრებელი სახლის კონსტრუქციის პროექტის ავტორი, კონსტრუქტორი

2017 **შპს „ჯეი ბილდინგ გრუპი“ (LTD “J Building Group”)**

დამკვეთი შ. პ. ს. „ელიტა ბურჯი“ ახალი სახიდე გადასასვლელის მშენებლობა მშრალ ხევზე, სოფელ ყანობთან, საერთაშორისო მნიშვნელობის მცხეთა - სტეფანწმინდა -ლარსის საავტომობილო გზის 113 - ე კილომეტრზე. ლითონის უჭრი კოჭის 28x36x28 მეტრის პროექტის ავტორი და კონსტრუქტორი.

2017 **შპს „ჯეი ბილდინგ გრუპი“ (LTD “J Building Group”)**

დამკვეთი შ. პ. ს. „ენსისი“ შიდასახელმწიფოებრივი მნიშვნელობის ზესტაფონი - ბაღდათის საავტომობილო გზის მე - 3 კილომეტრზე მდინარე ყვირილაზე ახალი სახიდე გადასასვლელის მშენებლობა. 5 მალიანი ჭრილკოჭოვანი რკინაბეტონის ხიდი, სულ 172,30 მეტრი. პროექტის ავტორი და კონსტრუქტორი.

2017 **შპს „სტუდია 21“**

დედაენისა და 9 მარტის ბაღის რეაბილიტაციის პროექტი (მათ შორის დამაკავშირებელი მიწისქვეშა საქვეითო მონოლითური რკინაბეტონის გვირაბი), პროექტის ავტორი და კონსტრუქტორი.

2018 **შპს „საქგზამეცნიერება“**

ქ. თბილისში, საბურთალოს რაიონში, მარშალ გელოვანის ქუჩისა და

პ. სარაჯიშვილის ქუჩის გადაკვეთაზე, ორდონიანი კვანძის მოწყობა (კორექტირებული პროექტი 249 მეტრის ესტაკადა, ვაშლიჯვრის ესტაკადა.). პროექტის ავტორი და კონსტრუქტორი.

2018 **შპს „გზაჯვარედინი ოცდამეერთე“–ს**

ქ. თბილისი, მშრალი ხიდისა და საარბრიუკენის ხიდის რეაბილიტაციის პროექტის მომზადების, ვიზუალური დათვალიერება გამოკვლევა, დეფექტური აქტები, დამოუკიდებელი ექსპერტი, საექსპერტო დასკვნა.

2018 **საქართველოს რეგიონალური განვითარებისა და ინფრასტრუქტურის სამინისტროს საავტომობილო გზების დეპარტამენტი**

სნო - ჯუთა - როშკა - შატილი - ომალო - ხადორის ხეობა - ბაწარა - ახმეტას მიმართულებით საავტომობილო გზების მშენებლობა - რეკონსტრუქციის განსახორციელებლად ალრტერნატიული მიმართულების ანალიზისა და დეტალური საპროექტო დოკუმენტაციის მომზადება ნაწილი 01, 02 პატარა - ბორბალო - შატილის მონაკვეთი (ფოლადრკინაბეტონის ხიდები, 32 და 24 მეტრიანი მალის ნაშენით) პროექტის ავტორი და კონსტრუქტორი.

2018 **შპს „ინჟარქიტექტი“**

გარდაბნის გამწმენდი ნაგებობის მშენებლობისა და რეაბილიტაციის პროექტის, შენობა - ნაგებობის კონსტრუქციული ნაწილისა და არსებული შენობა - ნაგებობის კონსტრუქციული მდგრადობის საექსპერტო დასკვნა, დამოუკიდებელი ექსპერტი.

2019 **შპს „როიალ არტ ჯგუფი“**

ქ. გორი, ატენის ხეობა, ატენის სიონის მიმდებარედ ლითონის პანდუსის, ავტოსადგომისა და სხვა კონსტრუქციების პროექტის ავტორი და კონსტრუქტორი.

2019 **შპს „XG“**

ქ. თბილისი, სოფელი დიღომი, მრავალფუნქციური (12 სართულიანი) კომპლექსი/შენობა. კონსტრუქციის პროექტის ავტორი, კონსტრუქტორი.

2019 **შპს „როიალ არტ ჯგუფი“**

ქ. გორი, გორის მუნიციპალიტეტში, ახალბაღის დეკორატიული ტბისა და შემყვანი არხის; ბაქანის; ამფითეატრის; ავტოდრომის; ველოსიპედის ხიდების; ტუალეტისა და სტეიკ ტრეკის რეკონსტრუქციის პროექტის ავტორი და კონსტრუქტორი.

2019 შპს „მეიდან ჯგუფი“

ქ. თბილისი, განლეოლოგიური კურორტის საძირკვლებისა და შენობის ექსპერტიზა. უკანა შენობის რეკონსტრუქციის, ძირითადი შენობისა და უკანა შენობას შორის დამაკავშირებელი ლითონის საქვეითო ხიდის პროექტის ავტორი და კონსტრუქტორი.

2020 შპს „მეიდან ჯგუფი“

ქ. სიღნაღი, სიღნაღის სასტუმროს პროექტის კონსტრუქტორი.

2020 შპს „მეიდან ჯგუფი“

ქ. თბილისი, ბამბის რიგი №8-ში, რკინის რიგი №6-ში, არსებული შენობის დამაკავშირებელი L=10,5 მ. სიგრძის ერთქანობიანი ლითონის ხიდის კონსტრუქციული მდგრადობის საექსპერტო დასკვნა, დამოუკიდებელი ექსპერტი.

2020 შპს „ჯეი ბილდინგ გრუპი“ (LTD “J Building Group”)

ქალაქი. ასპინძა, ასპინძის მუნიციპალიტეტი სოფელი რუსთავი, თევსავალი (ს/კ: 60. 06. 31. 173) ტერიტორიაზე გამავალი, ერთმალიანი, ჭრილკოჭოვანი 33 მეტრიანი, ტიპიური ფოლადის, მალის ნაშენის, სახიდე გადასასვლელის ხიდის გამოკვლევა - გაანგარიშება, პროექტის ავტორი და კონსტრუქტორი.

2020 საქართველოს რეგიონული განვითარებისა და ინფრასტრუქტურის სამინისტროს საავტომობილო გზების დეპარტამენტი ა. ყაზბეგის გამზ. 12, 0160, თბილისი, საქართველო

საერთაშორისო მნიშვნელობის ფონიჭალა-მარნეული-გუგუთის საავტომობილო გზის კმ84-კმ98 მონაკვეთზე ახალი სახიდე გადასასვლელების

პროექტირება მშენებლობა (სამი საავტომობილო ხიდი). პროექტის ავტორი და კონსტრუქტორი.

2020 საქართველოს რეგიონული განვითარებისა და ინფრასტრუქტურის სამინისტროს საავტომობილო გზების დეპარტამენტი ა. ყაზბეგის გამზ. 12, 0160, თბილისი, საქართველო

საერთაშორისო მნიშვნელობის (ს-1) თბილისი-სენაკი-ლესელიძის (რუსეთის ფედერაციის საზღვარი) საავტომობილო გზის კმ 270 (კმ 269+700)-ზე, მდ. ნოღელაზე არსებული სახიდე გადასასვლელის რეაბილიტაცია. პროექტის ავტორი და კონსტრუქტორი.

2021 შ.პ.ს. ,,ბაბუსი“ ქალაქი თბილისი, ილია ჭავჭავაძის გამზირი 49 ბ

ქალაქი თბილისი, ბ. ახოსპირელის №8/9, ლ. ასათიანის ქუჩა, კულტურული მემკვიდრეობის ძეგლზე ჩასატარებელი სამუშაოები. შენობის კონსტრუქციული ნაწილის ექსპერტიზა, დამოუკიდებელი ექსპერტი.

2021 შ.პ.ს. „ენსისი“

ქალაქი. გორი, გორის მუნიციპალიტეტი, შიდასახელმწიფროებრივი

მნიშვნელობის ხიდისთავი-ატენი-ბოშურის საავტომობილო გზის კმ 1-12.4 მონაკვეთის სარეაბილიტაციო სამუშაოები (საყრდენი კედლის დაპროექტება). პროექტის ავტორი და კონსტრუქტორი.

2021 ყაზბეგის მუნიციპალიტეტი, დაბა გუდაური

სასტუმროს პროექტისა და გვერდზე მდგომი ნაგებობების მდგრადობაზე, საექსპეტო დასკვნა, კონსტრუქციული ნაწილი, დამოუკიდებელი ექსპერტი.

2022 შ.პ.ს. „იდეა მელიქიშვილი“

ქ. თბილისში, მელიქიშვილის ქუჩაზე № 47, № 49, № 49 ა - ში მრავალფუნქციური შენობის კორექტირებული პროექტის (ს./კ. 01. 15. 03. 014. 014) კონსტრუქციული ნაწილის საექსპერტო დასკვნა, დამოუკიდებელი ექსპერტი.

2022 შ.პ.ს. „ჯეი 4“

ქალაქი თბილისი, მრავალბინიანი საცხოვრებელი კომპლექსი ლისზე კორპუსი A-6 (ს./კ. 72.16.21.438) კორექტირებული პროექტის საექსპერტო დასკვნა, დამოუკიდებელი ექსპერტი.

2022 შ.პ.ს. „ჯეი 4“

ქალაქი, თბილისი, მრავალბინიანი საცხოვრებელი კომპლექსი ლისზე კორპუსი A-7 (ს./კ. 72.16.21.438) კორექტირებული პროექტის საექსპერტო დასკვნა, დამოუკიდებელი ექსპერტი.

2022 შ.პ.ს. „ჯეი 1“

ქ. თბილისი, გამზირი მოსკოვი, №13, საცხოვრებელი კორპუსი №5, კონსტრუქციული პროექტის საექსპერტო დასკვნა, დამოუკიდებელი ექსპერტი.

2022 შ.პ.ს. „ჯეი 1“

ქ. თბილისი, გამზირი მოსკოვი, №13, საცხოვრებელი კორპუსი №6, კონსტრუქციული პროექტის საექსპერტო დასკვნა, დამოუკიდებელი ექსპერტი.

2022 შ.პ.ს. „ჯეი 1“

ქ. თბილისი, გამზირი მოსკოვი, №13, საცხოვრებელი კორპუსი №7, კონსტრუქციული პროექტის საექსპერტო დასკვნა, დამოუკიდებელი ექსპერტი.

2022 შ.პ.ს. „ჯეი 1“

ქ. თბილისი, გამზირი მოსკოვი, №13, საცხოვრებელი კორპუსი №11, კონსტრუქციული პროექტის საექსპერტო დასკვნა, დამოუკიდებელი ექსპერტი.

2022 შ.პ.ს. „ჯეი 1“

ქ. თბილისი, გამზირი მოსკოვი, №13, საცხოვრებელი კორპუსი №12, კონსტრუქციული პროექტის საექსპერტო დასკვნა, დამოუკიდებელი ექსპერტი.

2022 შ.პ.ს. „ კარკასი“

ქ. თბილისი, სამუსიკო სკოლა ,,ნიჭიერთა ათწლედი“-ის რესტავრაცია რეაბილიტაციის პროექტი, კონსტრუქციული პროექტის ავტორი და კონსტრუქტორი.

ბოლო განახლება (2024 წლის 11 დეკემბერი, ოთხშაბათი)

2023 შპს „როიალ არტ ჯგუფი“

ადიგენის მუნიციპალიტეტი, დაბა აბასთუმანი. პარკი ,,როშას“ რეაბილიტაცია, ლითონის საქვეითო (12 მეტრიანი მალის თაღოვანი) ხიდის მოწყობა. პროექტის ავტორი და კონსტრუქტორი

2023 შ.პ.ს. „საპროექტო სამშენებლო კომპანია „ავანბეკი“

ქალაქ თბილისში, ვაგზლის მოედანი №2-ში არსებული საქვეითო ხიდისა და მისი კიბეების რეკონსტრუქციის პროექტის საექსპერტო დასკვნა, დამოუკიდებელი ექსპერტი

2023 შ.პ.ს. „ბიზნეს ჯგუფი“

ქ. თბილისში, საბურთალოს რნ-ში, ლ. გოთუას ქ. №30 -სა და ჟ. შარტავას ქ. №75 -ს შორის არსებული ფერდობის გამაგრების პროექტის ავტორი და კონსტრუქტორი

2023 შ.პ.ს. „როი ბ ჯგუფი“

ქალაქი თბილისი, თორნიკე ერისთავის ქუჩა №36 ნაკვეთი (ს.კ. 01.12.08.037.096) მრავალბინიანი საცხოვრებელი სახლი (ათსართულიანი შენობა, დამატებული ორი მიწისქვეშა ავტოსადგომის სართული), პროექტის ავტორი და კონსტრუქტორი

2023 შ.პ.ს. „ 3 დ ბილდერ“

ქალაქი თბილისი, გიორგი ჭყონდიდელის ქუჩა № 46ა (ს.კ. 01.12.12.024.057), მრავალბინიანი საცხოვრებელი სახლის პროექტის ავტორი და კონსტრუქტორი

2024 შ.პ.ს. „მაქთიკომი“

ფიჭური კავშირის ანტენების 30 მ. და 45 მ. სიმაღლის ტიპიური ლითონის ანძის კონსტრუქციული გაანგარიშება და ექსპერტიზა, დამოუკიდებელი ექსპერტი

2024 შ.პ.ს. „ბიზნეს ჯგუფი“

ბოლო განახლება (2024 წლის 11 დეკემბერი, ოთხშაბათი)

№280 და №307 ქალაქი ბათუმი, ქედა შუახევის საყრდენების მიმდებარე ტერიტორიებზე გრუნტის დამჭერი საყრდენი კედლების მოწყობა, კონსტრუქციების პროექტის ავტორი და კონსტრუქტორი

2024 შ.პ.ს. „ჯეი 1“

ქ. თბილისი, გამზირი მოსკოვი, №13, საცხოვრებელი კორპუსი №14, კონსტრუქციული პროექტის საექსპერტო დასკვნა, დამოუკიდებელი ექსპერტი.

2024 შ.პ.ს. „ჯეი 1“

ქ. თბილისი, გამზირი მოსკოვი, №13, საცხოვრებელი კორპუსი №17, კონსტრუქციული პროექტის საექსპერტო დასკვნა, დამოუკიდებელი ექსპერტი.

2024 ქალაქი თბილისი, რუსთაველის გამზირი, № 3/10 (ს/კ.01.15.04.025.001), **„საქართველოს ეროვნული მუზეუმის შენობის, სამხრეთ ფლიგელის რეკონსტრუქცია, თანამედროვე ხელოვნების მუზეუმად“** უსაფრთხოების შესახებ პროექტის კონსტრუქციული ნაწილის საექსპერტო დასკვნა, დამოუკიდებელი ექსპერტი.

2024 შ.პ.ს. „აპოლო გ.ს.“

ქ. თბილისი, მდ. მტკვრის მარჯვენა სანაპირო, მირზა შაფის ქუჩა №48 მიმდებარედ, ფერდის კლდოვან ნაწილში, (ს/კ: 01. 18. 04. 018. 067) გადმოსახედი გვირაბის კონსტრუქციის, მუშა პროექტი. პროექტის ავტორი, კონსტრუქტორი

2024 შ.პ.ს. „ინეო“

ქალაქი თბილისი, ბაგების მიმდებარედ, წყნეთის გზატკეცილის სამხრეთით, მრავალბინიანი საცხოვრებელი სახლი, IV კლასი, სექტორი 15, სახლი №18; №19 და №20 (ს.კ. 01.14.08.001.088), სამშენებლო ნაგებობის მოწყობის პროექტის, სამშენებლო მოედნის, ქვაბულის ფერდების გამაგრების კონსტრუქციის გაანგარიშება მდგრადობაზე, საექსპერტო დასკვნა, დამოუკიდებელი ექსპერტი

2024 შ.პ.ს. „ინეო“

ბოლო განახლება (2024 წლის 11 დეკემბერი, ოთხშაბათი)

ქალაქი თბილისი, ბაგების მიმდებარედ, წყნეთის გზატკეცილის სამხრეთით, მრავალბინიანი საცხოვრებელი სახლი, IV კლასი, სექტორი 15, სახლი №18; №19 და №20, (ს.კ. 01.14.08.001.088) სამშენებლო ნაგებობის მოწყობის პროექტის, მომიჯნავე შენობა-ნაგებობებზე ზეგავლენის კვლევა, სამშენებლო მოედნის 20 მეტრის რადიუსში, კონსტრუქციული ნაწილის საექსპერტო დასკვნა, დამოუკიდებელი ექსპერტი

2024 შ.პ.ს. „ვაკათრეიდი“

ქალაქი გორი, ქუჩა სამეფო, №70 (ს/კ: 66.45.25.127), (ყოფილი კინოთეატრი) არსებული შენობის რეაბილიტაციის, სახურავზე ერთი სართულის დაშენება, კინოთეატრის ორი დარბაზის მოსაწყობად, საექსპერტო დასკვნა, დამოუკიდებელი ექსპერტი

2024 შ.პ.ს. „ჰაიდელბერგცემენტ ჯორჯია“

ქალაქი თბილისი, რ. აგლაძის ქუჩა №32, №32ა (ს/კ: 01.13.05.004.252), დროებითი მობილური ბეტონის საწარმო, ფუძეების, საძირკვლებისა და სხვა ძირითადი კონსტრუქციების მდგრადობაზე, საექსპერტო დასკვნა, დამოუკიდებელი ექსპერტი

გამოქვეყნებული შრომები

მაქვს გამოქვეყნებული **8** სამეცნიერო ნაშრომი, მონაწილე ვარ კონფერენციებისა და პრაქტიკული სემინარების

ნაშრომთა სია

№	დასახელება	ხელნაწერის ტიპი	გამომცემლობა	გვერდები	თანაავტორნი
1	მიწისქვეშა სივრცის ათვისების პერსპექტივა.	ბეჭდური	„სტუ შრომები“ საერთაშორისო სამეცნიერო-ტექნიკური კონფერენციის შრომები, შრომის დაცვაში, ეკოლოგიაში, სამთო საქმესა და გეოლოგიაში # 2 (426),	16 - 19	დ. პაპელიშვილი, კ. ჭურაძე, ჯ. ვაშაკიძე, ა. პონომარიოვი

			თბილისი, 2000 წ. (რუსულ ენაზე)		
2	წყვეტილი გეომეტრიული პარამეტრების მქონე თაღოვანი კონსტრუქციების გაანგარიშება.	ბეჭდური	საშენი მასალები და ნაკეთობები, თბილისი: 2000 წ. # 1,2. გვ. 7-11	7 - 11	ვ. თარხნიშვილი, ჯ. ვაშაკიძე
3	კომპლექსური პოლინომების მეთოდის გამოყენება არაწრფივი მოხაზულობის გვირაბების სამაგრების გაანგარიშებაში.	ბეჭდური	„საერთაშორისო სიმპოზიუმი თხელკედლიანი სივრცითი სისტემების პრობლემებზე“. შრომები-თბილისი: 4-5 ივლისი, „ტექნიკური უნივერსიტეტი.“ 2001 წელი	37 - 40	ვ. თარხნიშვილი, ჯ. ვაშაკიძე, ა. პონომარიოვი
4	მიწისქვეშა ნაგებობების გაანგარიშება.	ბეჭდური	„სტუ შრომები“ # 3 (449) - თბილისი: „ტექნიკური უნივერსიტეტი.“ 2003 წელი	124 - 126	ვ. თარხნიშვილი, ჯ. ვაშაკიძე, თ. ანთაძე, ნ. კვაჭაძე
5	მიწისქვეშა გამონამუშევრის ქანების დრეკადი უკუბრჯენის კოეფიციენტის განსაზღვრა.	ბეჭდური	სამეცნიერო-ტექნიკური კონფერენციის მოხსენებათა თეზისები, „სტუ“ 80 წლისთავისადმი მიძღვნილი. თბილისი: 2002 წელი	150 - 151	ჯ. ვაშაკიძე, გ. მისაბიშვილი, თ. ცვარიანი
6	მიწისქვეშა ნაგებობების გაანგარიშების შესახებ.	ბეჭდური	რესპუბლიკური ღია სამეცნიერო კონფერენცია „მშენებლობა და ოცდამეერთე საუკუნე“ მოხსენებათა თეზისები, 24-25 მაისი. „სტუ“, თბილისი: 2005 წელი	13 - 14	ვ. თარხნიშვილი, ჯ. ვაშაკიძე, გ. გუგუციძე
7	მიწისქვეშა ნაგებობების გაანგარიშების შესახებ.	ბეჭდური	სამშენებლო კონსტრუქციების კათედრის 75 წლისთავისადმი მიძღვნილი სამეცნიერო-ტექნიკური კონფერენციის „მშენებლობა და XXI საუკუნე“ მოხსენებები. „ტექნიკური უნივერსიტეტი“, 2005 წელი, 24-25 მაისი.	92 - 96	ვ. თარხნიშვილი, ჯ. ვაშაკიძე, გ. გუგუციძე

ბოლო განახლება (2024 წლის 11 დეკემბერი, ოთხშაბათი)

8	არაწრიული მოხაზულობის გვირაბის სამაგრის გაანგარიშების მეთოდიკა გვირაბის გაყვანის ტექნოლოგიის გათვალისწინებით.	ბეჭდური	„ტრანსპორტი“, # 4, თბილისი, 2005 წელი	55 - 57	ჯ. ვაშაკიძე

Curriculum Vitae


Georgia
IDENTITY CARD
საქართველო
GEO
სახელი / FIRST NAME
ჯუმბერი
JUMBERI
გვარი / LAST NAME
ვაშაკიძე
VASHAKIDZE
მოქ. / CIT
სქესი / SEX
პირადი No / PERSONAL No
GEO
მმ / M
01015020228
დაბადების თარიღი
DATE OF BIRTH
მოქმედების ვადა
DATE OF EXPIRY
31.07.1963
24.02.2035
ბარათის No / CARD No
24IE33313
ხელმოწერა
SIGNATURE

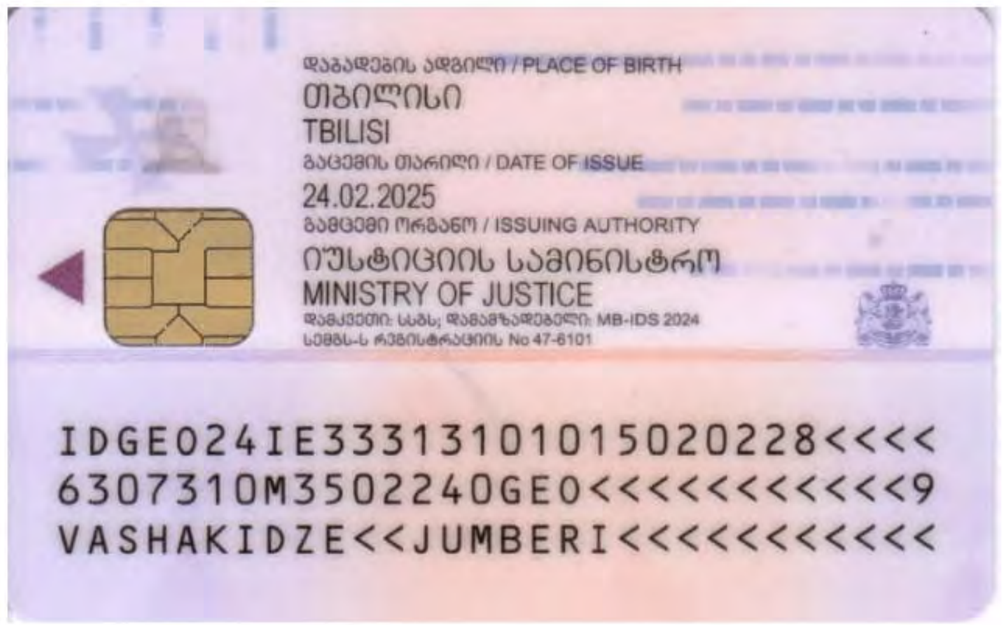
დაბადების ადგილი / PLACE OF BIRTH
თბილისი
TBILISI
გაცემის თარიღი / DATE OF ISSUE
24.02.2025
გამცემი ორგანო / ISSUING AUTHORITY
იუსტიციის სამინისტრო
MINISTRY OF JUSTICE
დამკვეთი: სსს; დამამზადებელი: MB-IDS 2024
სემნს-ს რეგისტრაციის No 47-6101
IDGE024IE33313101015020228<<<<
6307310M3502240GE0<<<<<<<<<<<9
VASHAKIDZE<<JUMBERI<<<<<<<<<<<

დიპლომი

წარჩინებით

ИВ № 258114

ეს დიპლომი მიეცა ჯუმბერ ...
...ბაჩაკიძეს ...ვასილის ძე ...
მასზე, რომ იგი 1981 წელს შევიდა ...
სახელმწიფო საინჟინრო უნივერსიტეტის სატრანსპორტო ...
ინჟინერ-მექანიკოსის ...ფაკულტეტზე ...
და 1986 წელს დაამთავრა ...
...სრული ...კურსი ...
სრული კურსი სპეციალობით ხიდები და ...
...გვირაბები ...

სახელმწიფო საგამოცდო კომისიის 1986 წ.
„...“ ...ივნისის ...დადწყვეტილებით
ჯ. ვ. ბაჩაკიძეს მიენიჭა ...ინჟინერ-მექანიკოსის ...
...კვალიფიკაცია.

სახელმწიფო საგამოცდო კომისიის თავმჯდომარე
ბ. ა.
რექტორი
მდივანი

ქალაქი თბილისი 1986წ. „31“ XII
სარეგისტრაციო № 4879

Грузинский яз.

ДИПЛОМ

С ОТЛИЧИЕМ

ИВ № 258114

Настоящий диплом выдан Бачакидзе
Джумберу Васильевичу
в том, что он в 1981 году поступил
в Грузинский политехнический
институт им. В.И. Ленина
и в 1986 году окончил полный курс
названного
института
по специальности мосты и
тоннели

Решением Государственной экзаменационной комиссии от „4“ июня 1986 г.
присвоена квалификация инженера
строителя

Председатель Государственной экзаменационной комиссии
Ректор
Секретарь

М. П.

Город Тбилиси „31“ XII 1986 г.
Регистрационный № 4879

Московская типография Гознака. 1981.

GEORGIA

TECHNICAL UNIVERSITY OF GEORGIA

PhD

DIPLOMA

DO № 000353

By decision N 16 December 16, / 2008 . /
of the Dissertation Board of the Faculty of
Transport and Mechanical Engineering
Mr. Jumber Vashakidze
was awarded PhD Degree in
Engineering Sciences

რეგისტრაციის № Registration 00352

თბილისი Tbilisi 22 რიცხვი/day 6 თვე/month 2010 წელი/year

საქართველო

საქართველოს ტექნიკური უნივერსიტეტი

დოქტორის

დიპლომი

DO № 000353

სატრანსპორტო და მანქანათმშენებლობის
ფაკულტეტის სადისერტაციო საბჭოს 2008 წლის 16.12
№ 16 გადაწყვეტილებით
ჯუმბერ ვაშაკიძეს
მიენიჭა საინჟინრო მეცნიერებათა
დოქტორის აკადემიური ხარისხი.

დეკანი / ოთარ გელაშვილი /
Dean / Otar Gelashvili /
ბ.ა. Seal
რექტორი / არჩილ ფრანგიშვილი /
Rector / Archil Prangishvili /