საქართველოს შინაგან საქმეთა სამინისტროს
საპატრულო პოლიციის დეპარტამენტი

MINISTRY OF INTERNAL AFFAIRS OF GEORGIA
PATROL POLICE DEPARTMENT

10/07/2024

MIA 6 24 02072068

მოქ: დათუნაშვილი ეკატერინე
ქ.თბილისი, ვარკეთილის მას. ზემო პლატო II მ/რ კორ. 3 ბ. 42
თქვენს 2024 წლის 09 ივლისის განცხადებაზე

ასლი: შსს საპატრულო პოლიციის დეპარტამენტის
ქ. თბილისის მთავარ სამმართველოს

შსს საპატრულო პოლიციის დეპარტამენტში განხილულ იქნა თქვენი განცხადება, რომელშიც ითხოვთ ქ.თბილისში, პატარიძის ქუჩის მიმდებარედ (საკადასტრო კოდი: 01.17.10.001.098) მშენებლობის პერიოდში საგზაო-სატრანსპორტო ინფრასტრუქტურის ნაკადების მიმართულების საგზაო მოძრაობის ორგანიზაციის წარმოდგენილი დროებითი სქემების შეთანხმებას.

ვითვალისწინებთ რა, ს.ს.ი.პ. ტრანსპორტისა და ურბანული განვითარების სააგენტოს (09.07.24წ 16-01241911387) თანხმობას შსს საპატრულო პოლიციის დეპარტამენტი ითანხმებს საგზაო მოძრაობის უსაფრთხოების კუთხით წარმოდგენილ დროებითი და მუდმივი მოძრაობის ორგანიზაციის სქემებს და არ არის წინააღმდეგი განახორციელოთ აღნიშნული სამუშაოები შემდეგი პირობების დაცვით:

- სამშენებლო ობიექტზე მისასვლელი გზა (სამუშაოების განხორციელების პროცესში) აღიჭურვოს მოძრაობის რეგულირების ტექნიკური საშუალებებით შეთანხმებული სქემების შესაბამისად, ხოლო მიმდებარე ტერიტორიაზე არსებულ მოძრაოის ორგანიზების ტექნიკურ საშუალებებს გაუკეთდეს დროებით დემონტაჟი ან შეიფუთოს;
- საგზაო მოძრაობის რეგულირებისთვის და ფეხით მოსიარულეთა უსაფრთხო გადაადგილების მიზნით სამუშაოების მწარმოებლის მიერ გამოყოფილ იქნეს სპეც. ტანსაცმლით და ალმით აღჭურვილი საჭირო რაოდენობის თანამშრომელი;
- დაცული იქნას გზის სავალი ნაწილის სისაუფთავე, არ დაუშვათ სამშენებლო მასალისა და ტექნიკის გზის სავალ ნაწილზე განთავსება;
- სამუშაოების დასრულებისთანავე ფეხით მოსიარულეთა ბილიკი მოყვანილ იქნას პირვანდელ მდგომარეობაში, დროებითი მოძრაობის რეგულირების ტექნიკურ საშუალებებს გაუკეთდეს დემონტაჟი და გზის მიერთების ადგილები აღიჭურვოს მოძრაობის რეგულირების ტექნიკური საშუალებებით შეთანხმებული საგზაო მოძრაობის ორგანიზაციის სქემების შესაბამისად;

0190, თბილისი, ნოე რამიშვილის ქ. №38
№38, Noe Ramishvili St. 0190, Tbilisi, Georgia
ტელ./Tel.: (+995 032) 2 41 42 42
ფაქსი/Fax: (+995 032) 2 41 85 02
E-mail: patrolinfo@mia.gov.ge

- სამუშაოების დაწყების შესახებ წინასწარ ეცნობოს ქ. თბილისის მუნიციპალიტეტის მერიის სსიპ ქონების მართვის სააგენტოს და შსს საპატრულო პოლიციის დეპარტამენტის სამორიგეო ნაწილს (241–85–04; 241–85–05).

მეორე ადრესატს: გთხოვთ, უზრუნველყოთ კონტროლის დაწესება წერილში მითითებულ პირობების შესრულებაზე და მოძრაობის რეგულირების ტექნიკური საშუალებების განთავსების მდგომარეობაზე. შეუსრულებლობის შემთხვევაში გაატარეთ ზომები საქართველოს ადმინისტრაციულ სამართალდარღვევათა კოდექსის 134 მუხლით გათვალისწინებული მოთხოვნების შესაბამისად.

დანართი: სქემა 1 ფაილად

საპატრულო პოლიციის დეპარტამენტი /
საორგანიზაციო სამმართველო / საგზაო მოძრაობის
ზედამხედველობის განყოფილება
განყოფილების უფროსი
ბარბაქაძე დავით



ქალაქ თბილისის მუნიციპალიტეტის საჯარო სამართლის იურიდიული პირი – ქალაქ თბილისის მუნიციპალიტეტის ტრანსპორტისა და ურბანული განვითარების სააგენტო

წერილის ნომერი: **16-01241911387**
გაცემის თარიღი: **09/07/2024**

ადრესატი: ეკატერინე დათუნაშვილი
პირადი ნომერი: 13001008411
მისამართი: თბილისი იროდიონ ევდოშვილის ქ. N 18 ბ. 87

ქალბატონო ეკატერინე,

ქალაქ თბილისის მუნიციპალიტეტის სსიპ - ქალაქ თბილისის მუნიციპალიტეტის ტრანსპორტისა და ურბანული განვითარების სააგენტომ განიხილა თქვენი, 2024 წლის 8 ივლისის №01241904081-16 განცხადება, რომელთან დაკავშირებითაც გაცნობებთ შემდეგს:

დაკმაყოფილდეს 2024 წლის 8 ივლისის №01241904081-16 განცხადება და შეთანხმდეს საგზაო მოძრაობის ორგანიზების სქემა თანდართულ ბმულზე არსებული დანართის შესაბამისად.

საგზაო მოძრაობის ორგანიზების სქემები შეთანხმებულია იმ პირობით, რომ სამშენებლო ტექნიკა იმოძრავებს მოქმედი სამართლებრივი დადგენილი წესით.

სამუშაოების მიმდინარეობის პერიოდში, საგზაო მოძრაობის ორგანიზების დროებითი სქემის მიხედვით გათვალისწინებული საგზაო ნიშნები უნდა განთავსდეს მოძრავ დგარზე, რათა არ დაზიანდეს მიმდებარე ტერიტორიაზე არსებული ინფრასტრუქტურა. ამასთან, განსათავსებელი დროებითი საგზაო ნიშნები დამზადებული უნდა იყოს საქართველოში მოქმედი კანონმდებლობით გათვალისწინებული სტანდარტების შესაბამისად.

იმ შემთხვევაში, თუ სამუშაოებისათვის საჭირო დროებითი და არსებული საგზაო ნიშნები ეწინააღმდეგება/ხელს უშლის ერთმანეთს, საჭიროა უკვე არსებული საგზაო ნიშნები შეიფუთოს, ხოლო სამუშაოს დასრულებისთანავე დემონტაჟი უნდა გაუკეთდეს დროებით დამონტაჟებულ საგზაო მოძრაობის ორგანიზების ტექნიკურ საშუალებებს და ქუჩის სავალი ნაწილი (ყველა შეფუთული ნიშნის ჩათვლით) მოყვანილი იქნას პირვანდელ მდგომარეობაში.

დამატებით გაცნობებთ, რომ თუ მშენებლობის პერიოდში, საპროექტო ტერიტორიის მიმდებარედ, ხორციელდება სხვა სამშენებლო სამუშაოები და დროებითი საგზაო ნიშნები, რომლებიც განთავსებულია სხვა, ნებართვის მქონე, შემსრულებელი კომპანიის მიერ და კვეთს/ეწინააღმდეგება თქვენს მიერ დასამონტაჟებელ საგზაო ნიშნებს, დროებითი საგზაო ნიშნები დაიტანოთ საჭიროებისამებრ და აუცილებლობის შემთხვევაში, სამუშაოები განახორციელოთ უკვე განთავსებული დროებითი საგზაო ნიშნების გამოყენებით. ხოლო, სხვა შემსრულებლის მიერ, სამუშაოების დასრულებისა და ნიშნების დემონტაჟის შემთხვევაში, უზრუნველყოთ თქვენი საგზაო ნიშნების სრულად მონტაჟი, მოცემული პირობების შესაბამისად.

საგზაო მოძრაობის ორგანიზების სქემის ცვლილება საჭიროებს შეთანხმებას სააგენტოსთან.

ასევე გაცნობებთ, რომ საჭიროების შემთხვევაში, სსიპ ტრანსპორტისა და ურბანული განვითარების სააგენტო იტოვებს უფლებამოსილებას, მოითხოვოს სამუშაოების პერიოდში არსებული სიტუაციის საგზაო მოძრაობის ორგანიზების სქემის ალტერნატიული ვარიანტის წარმოდგენა.

გადაწყვეტილების გასაჩივრება, დაინტერესებული მხარის მიერ, შესაძლებელია ამ გადაწყვეტილების გაცნობიდან ერთი თვის ვადაში ქალაქ თბილისის მუნიციპალიტეტის მერთან (მისამართი: ჟ. შარტავას ქუჩა N7) კანონმდებლობით დადგენილი წესით.

დანართი: სსიპ - ტრანსპორტისა და ურბანული განვითარების სააგენტოს მიერ შეთანხმებული საგზაო მოძრაობის ორგანიზების სქემები იხილეთ თანდართულ ბმულზე :

https://cloud.tbilisi.gov.ge/index.php/s/WcEcNLLKPgVRXCS

პატივისცემით,

მამუკა მუმლაძე

ქალაქ თბილისის მუნიციპალიტეტის ტრანსპორტისა და ურბანული განვითარების სააგენტო-უფროსის მოადგილე

გამოყენებულია კვალიფიციური ელექტრონული ხელმოწერა/ ელექტრონული შტამპი

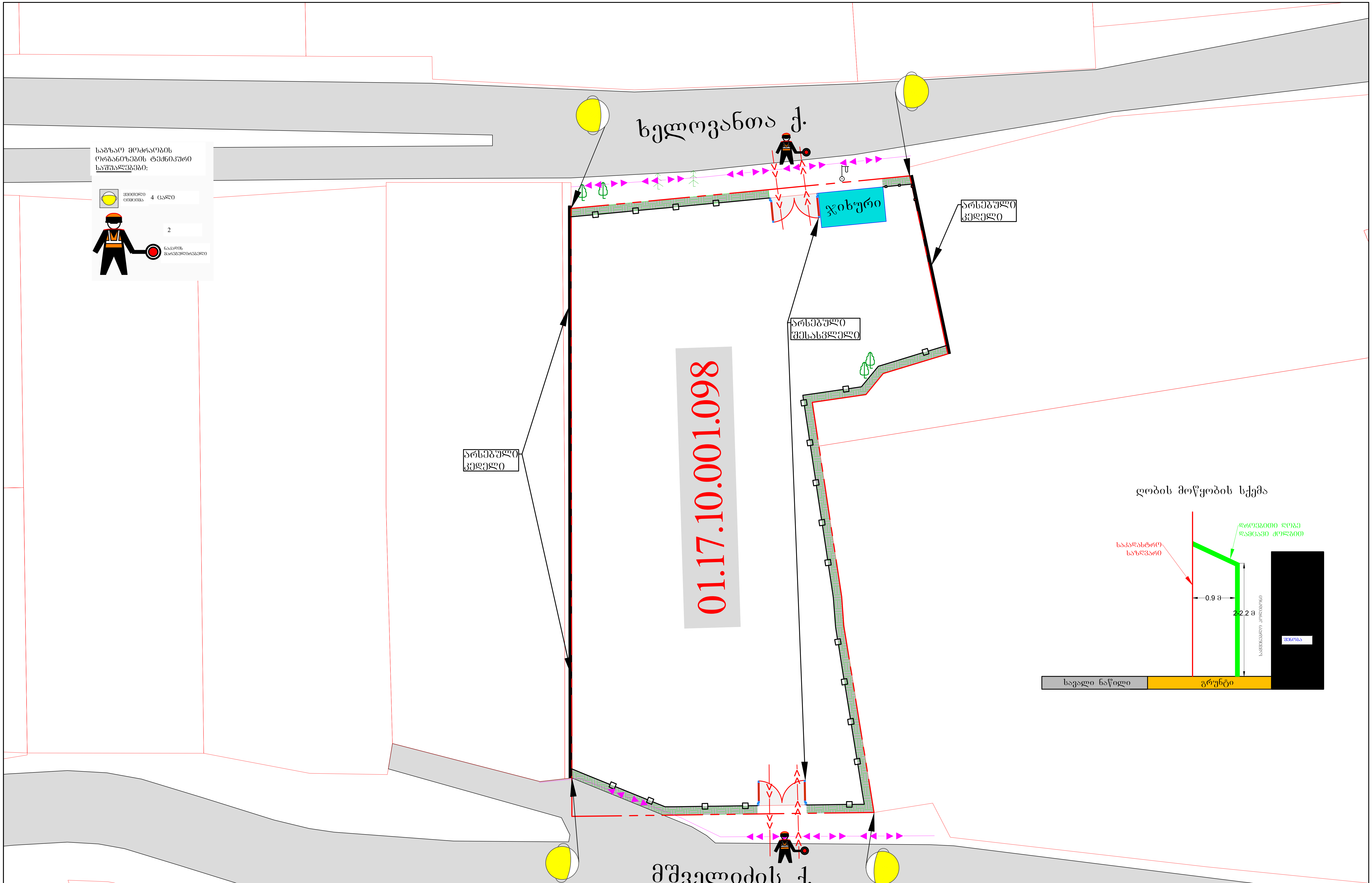

პირობითი აღნიშვნები:

- ღობის გადახურვა დამცავი ქოლგა
- უსაფრთხოების მოაჯირი ან ჯებირი
- სამშენებლო პოლიგონის ღობე
- ქვეითთა ნაკადის მიმართულება
- სამშენებლო ტექნიკის მიმართულება

მ. 1:1000

დამკვეთი: შპს „ ბილდკინგს "	საგზაო მოძრაობის ორგანიზების სქემა (მშენებლობის პერიოდში)
ქ. თბილისი, ვაზისუბნის დასახლება, პატარიძის ქუჩის მიმდებარედ, ხელოვანთა და მშველიძის ქუჩები, ნაკვ. № 01.17.10.001.098–ში, მშენებარე ობიექტის მშენებლობის პერიოდში, დროებითი სამშენებლო ღობის, სამუშაოთა წარმოების ვადით მოწყობის და სამშენებლო ტექნიკის გადაადგილების, საგზაო მოძრაობის ორგანიზების სქემა	

ქალაქ თბილისის მუნიციპალიტეტის საჯარო სამართლის იურიდიული პირი – ქალაქ თბილისის მუნიციპალიტეტის ტრანსპორტისა და ურბანული განვითარების სააგენტო

წერილის ნომერი: **16-01213581351**
თარიღი: **24/12/2021**
პინი: **4329**

ადრესატი: ივანე ჯიჯიეიშვილი
პირადი ნომერი: 01009016073
მისამართი: საქართველო, ქალაქი თბილისი, ვაჟა-ფშაველას გამზირის II კვარტალი, კორპუსი 1, ბინა 100

გადაამოწმეთ: **document.municipal.gov.ge**

ბატონო ივანე,

ქალაქ თბილისის მუნიციპალიტეტის სსიპ - ქალაქ თბილისის მუნიციპალიტეტის ტრანსპორტისა და ურბანული განვითარების სააგენტომ განიხილა თქვენი, 2021 წლის 23 დეკემბრის №01213572919-16 განცხადება, რომელთან დაკავშირებითაც გაცნობებთ შემდეგს:

დაკმაყოფილდეს 2021 წლის 23 დეკემბრის №01213572919-16 განცხადება და შეთანხმდეს ქალაქ თბილისში, ვაზისუბნის დასახლება, პატარძეულის ქუჩის მიმდებარედ არსებულ მიწის ნაკვეთზე (საკადასტრო კოდი: N 01.17.10.001.098) საგზაო მოძრაობის ორგანიზების სქემა თანდართულ ბმულზე არსებული დანართის შესაბამისად.

სამუშაოს დასრულების შემდეგ, 30 კალენდარული დღის ვადაში დემონტაჟი უნდა გაუკეთდეს დროებით დამონტაჟებულ საგზაო მოძრაობის ორგანიზების ტექნიკურ საშუალებებს და ქუჩის სავალი ნაწილი მოყვანილი იქნას პირვანდელ მდგომარეობაში.

საგზაო მოძრაობის ორგანიზების სქემის ცვლილება საჭიროებს შეთანხმებას სააგენტოსთან.

გადაწყვეტილების გასაჩივრება, დაინტერესებული მხარის მიერ, შესაძლებელია ამ გადაწყვეტილების გაცნობიდან ერთი თვის ვადაში ქალაქ თბილისის მუნიციპალიტეტის მერთან (მისამართი: ჟ. შარტავას ქუჩა N7) კანონმდებლობით დადგენილი წესით.

დანართი: სსიპ - ტრანსპორტისა და ურბანული განვითარების სააგენტოს მიერ შეთანხმებული საგზაო მოძრაობის ორგანიზების სქემები იხილეთ თანდართულ ბმულზე :

https://cloud.tbilisi.gov.ge/index.php/s/ubLDPjHEXXCmkLT

პატივისცემით,

ვიქტორ წილოსანი

სააგენტოს უფროსი

გამოყენებულია კვალიფიციური ელექტრონული ხელმოწერა/ ელექტრონული შტამპი

საქართველოს შინაგან საქმეთა სამინისტროს
საპატრულო პოლიციის დეპარტამენტი

MINISTRY OF INTERNAL AFFAIRS OF GEORGIA
PATROL POLICE DEPARTMENT

MIA 1 22 00162111

21/01/2022

მოქ. კ. ჩაჩანიძეს
ახალციხე ს. აწყური 1–ლი ქ. N 8;
თქვენს 2022 წლის 21 იანვრის განცხადებაზე

ასლი: საპატრულო პოლიციის დეპარტამენტის
ქ. თბილისის მთავარი სამმართველოს

შსს საპატრულო პოლიციის დეპარტამენტში განხილულ იქნა თქვენი განცხადება, რომელშიც ითხოვთ, ქ. თბილისში, ვაზისუბნის დასახლება, პატარძეულის ქუჩა ს/კ 01.17.10.001.098-ის მიმდებარედ სამშენებლო დამცავი ღობის განთავსების და არსებული საგზაო/სატრანსპორტო ინფრასტრუქტურის ნაკადების მიმართულების საგზაო მოძრაობის ორგანიზაციის წარმოდგენილი სქემების შეთანხმებას.

- ვითვალისწინებთ რა, ქ. თბილისის მუნიციპალიტეტის სსიპ ტრანსპორტის და ურბანული განვითარების სააგენტოს თანხმობას (წერილის ნომერი 24/12/2021 16-01213581351), შსს საპატრულო პოლიციის დეპარტამენტი ითანხმებს (საგზაო მოძრაობის უსაფრთხოების კუთხით) წარმოდგენილ დროებითი და მუდმივი მოძრაობის ორგანიზაციის სქემებს და არ არის წინააღმდეგი განახორციელოთ სამუშაოები შემდეგი პირობების დაცვით:
- სამშენებლო დამცავი ღობე შეიღებოს შავ-თეთრი ან წითელ-თეთრი ზოლებით;
- ქვეითად მოსიარულეთა უსაფრთხოების მიზნით დამცავი ღობის ფარგლებში მოეწყოს ქუჩის სავალი ნაწილის მხრიდან ქვეითად მოსიარულეთა ბილიკი, ღობე გზის სავალი ნაწილის მხრიდან გადაიხუროს და ღამის საათებში განათდეს;
- სამშენებლო ობიექტზე მისასვლელი გზა აღიჭურვოს მოძრაობის რეგულირების ტექნიკური საშუალებებით წარმოდგენილი სქემის შესაბამისად;
- დაცული იქნას გზის სავალი ნაწილის სისაუფთავე, არ დაუშვათ სამშენებლო მასალისა და ტექნიკის გზის სავალ ნაწილზე განთავსება;
- სამუშაოების დასრულებისთანავე მიმდებარე ტერიტორია მოყვანილ იქნას პირვანდელ მდგომარეობაში და დროებითი მოძრაობის რეგულირების ტექნიკურ საშუალებებს გაუკეთდეს დემონტაჟი;
- სამუშაოების დაწყების და დამთავრების შესახებ წინასწარ ეცნობოს შსს საპატრულო პოლიციის დეპარტამენტის სამორიგეო ნაწილს (ტელ: 241-85-04; 241-85-05);

0190, თბილისი, ნოე რამიშვილის ქ. №38
№38, Noe Ramishvili St. 0190, Tbilisi, Georgia
ტელ./Tel.: (+995 032) 2 41 42 42
ფაქსი/Fax: (+995 032) 2 41 85 02
E-mail: patrolinfo@mia.gov.ge

მეორე ადრესატს: გთხოვთ, უზრუნველყოთ კონტროლის დაწესება წერილში მითითებულ პირობების შესრულებაზე და მოძრაობის რეგულირების ტექნიკური საშუალებების განთავსების მდგომარეობაზე. შეუსრულებლობის შემთხვევაში გაატარეთ ზომები საქართველოს ადმინისტრაციულ სამართალდარღვევათა კოდექსის 134 მუხლით გათვალისწინებული მოთხოვნების შესაბამისად.

დანართი: 1 ფაილად.

საპატრულო პოლიციის დეპარტამენტი /
საორგანიზაციო სამმართველო / საგზაო მოძრაობის
ზედამხედველობის განყოფილება
განყოფილების უფროსი
ბარბაქაძე დავით

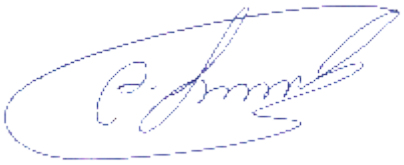

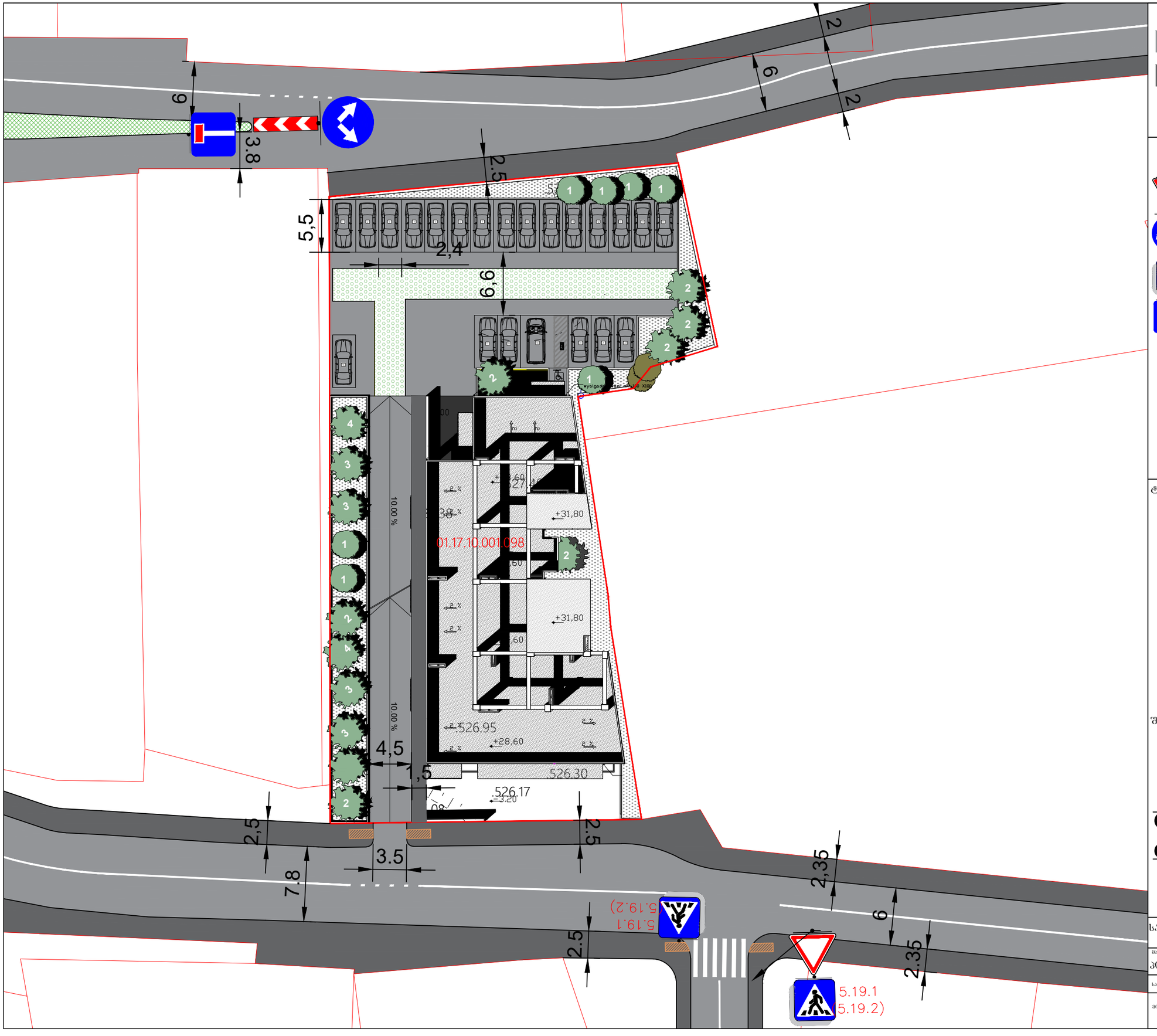

პირობითი აღნიშვნები

- სამანქანო გზა
- ტროტუარი
- შშმ პირთა პანდუსი

საგზაო მოძრაობის ორგანიზების ტექნიკური საშუალებები

- 2.3 1 ცალი
- 4.2.3 1 ცალი
- 5.19.1 (5.19.2) — 5.19.1/2 4 ცალი
- 7.8.1 1 ცალი
- 8.22.3 1 ცალი

ტროტუარის ჭრილი

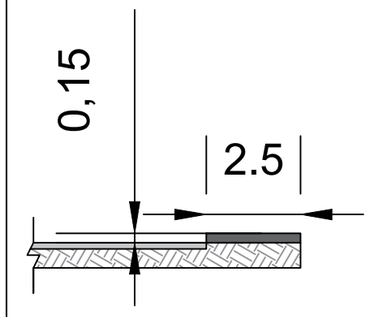

შშმ პირთა პანდუსი

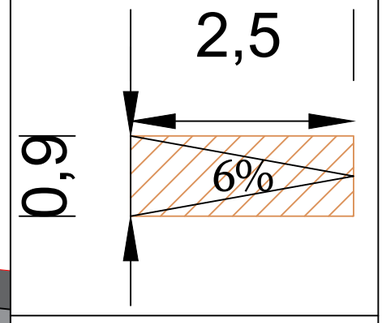

საგზაო მოძრაობის ორგანიზების სქემა (დასრულებული ვარიანტი)

მასშტაბი	შრიფტი	თარიღი
პირობითი	A3	21.10.2021
საკადასტრო კოდი		01.17.10.001.098

მისამართი პატარძეულის ქუჩის მიმდებარედ

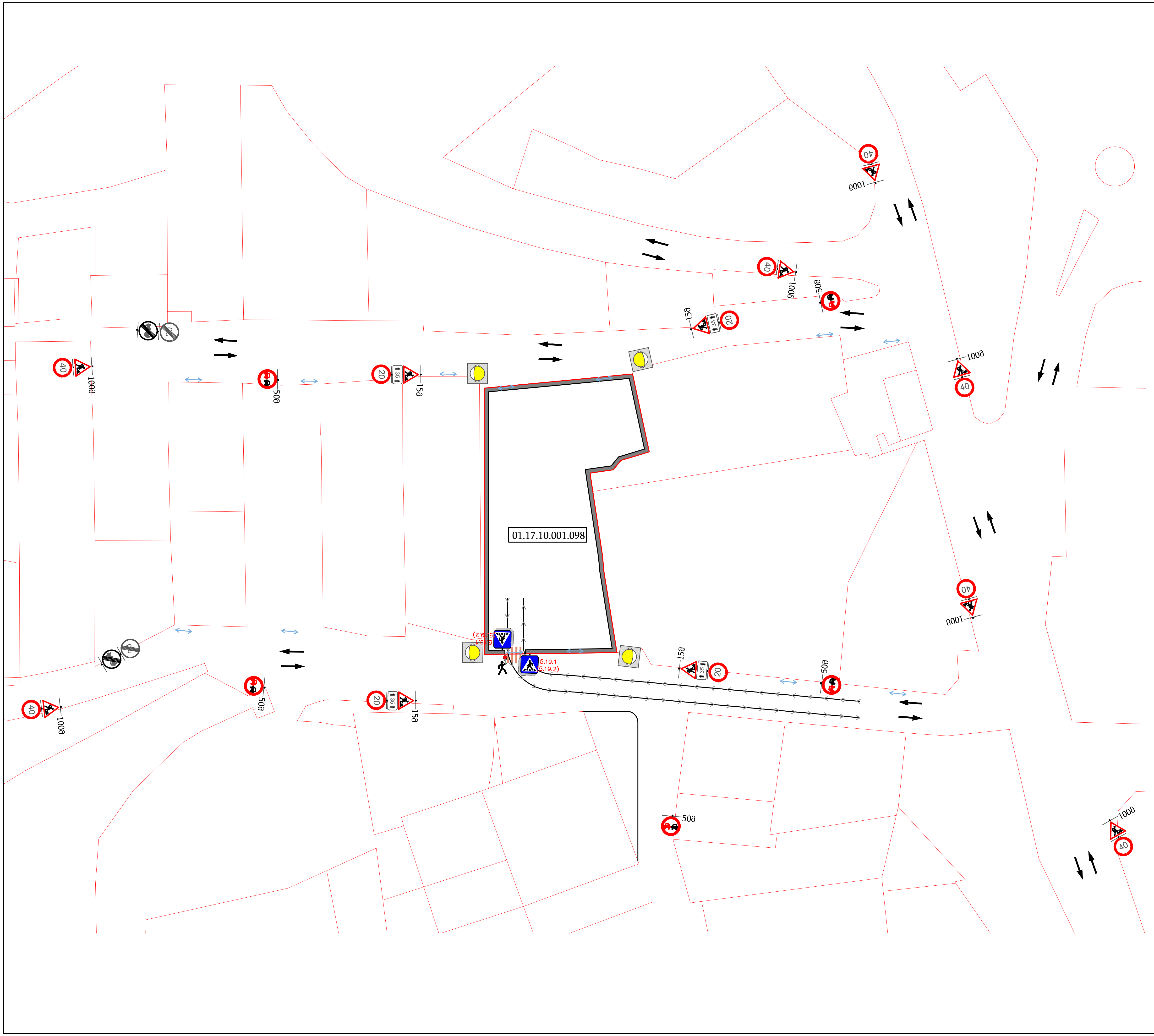

პირობითი აღნიშვნები

- საგზაო მოძრაობის მარეგულირებელი, მეღროშე ადამიანი
- სამშენებლო ღობე
- ტრანსპორტის მოძრაობა
- ქვეითთა გადაადგილების მიმართულება
- სამშენებლო ტექნიკის გადაადგილების მიმართულება

საგზაო მოძრაობის ორგანიზების ტექნიკური საშუალებები

- 1.26 11 ცალი
- 3.20 5 ცალი
- 3.21 2 ცალი
- 3.24 4 ცალი
- 3.24 7 ცალი
- 3.25 2 ცალი
- 5.19.1/2 4 ცალი
- 8.2.1 4 ცალი
- ტ7 შუქ. 4 ცალი

სამშენებლო ღობის ჭრილი

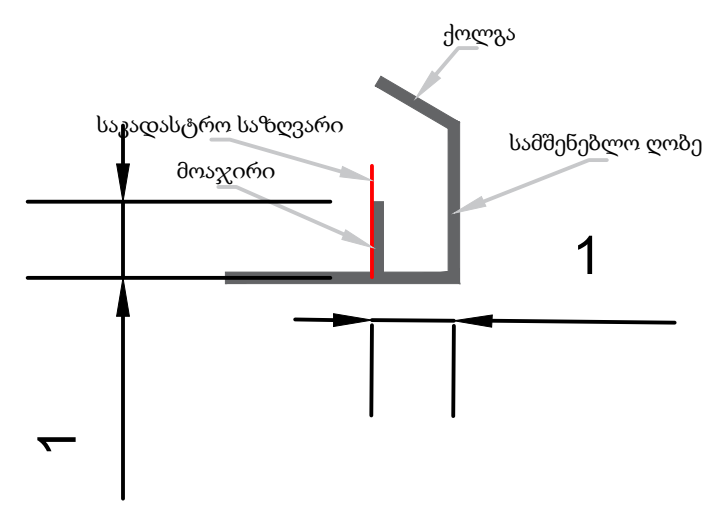

მშენებლობის პერიოდში საგზაო მოძრაობის ორგანიზების დროებითი სქემა

მასშტაბი	ფორმატი	თარიღი
პირობითი	A3	21.10.2021

საკადასტრო კოდი 01.17.10.001.098

მისამართი პატარძეულის ქუჩის მიმდებარედ

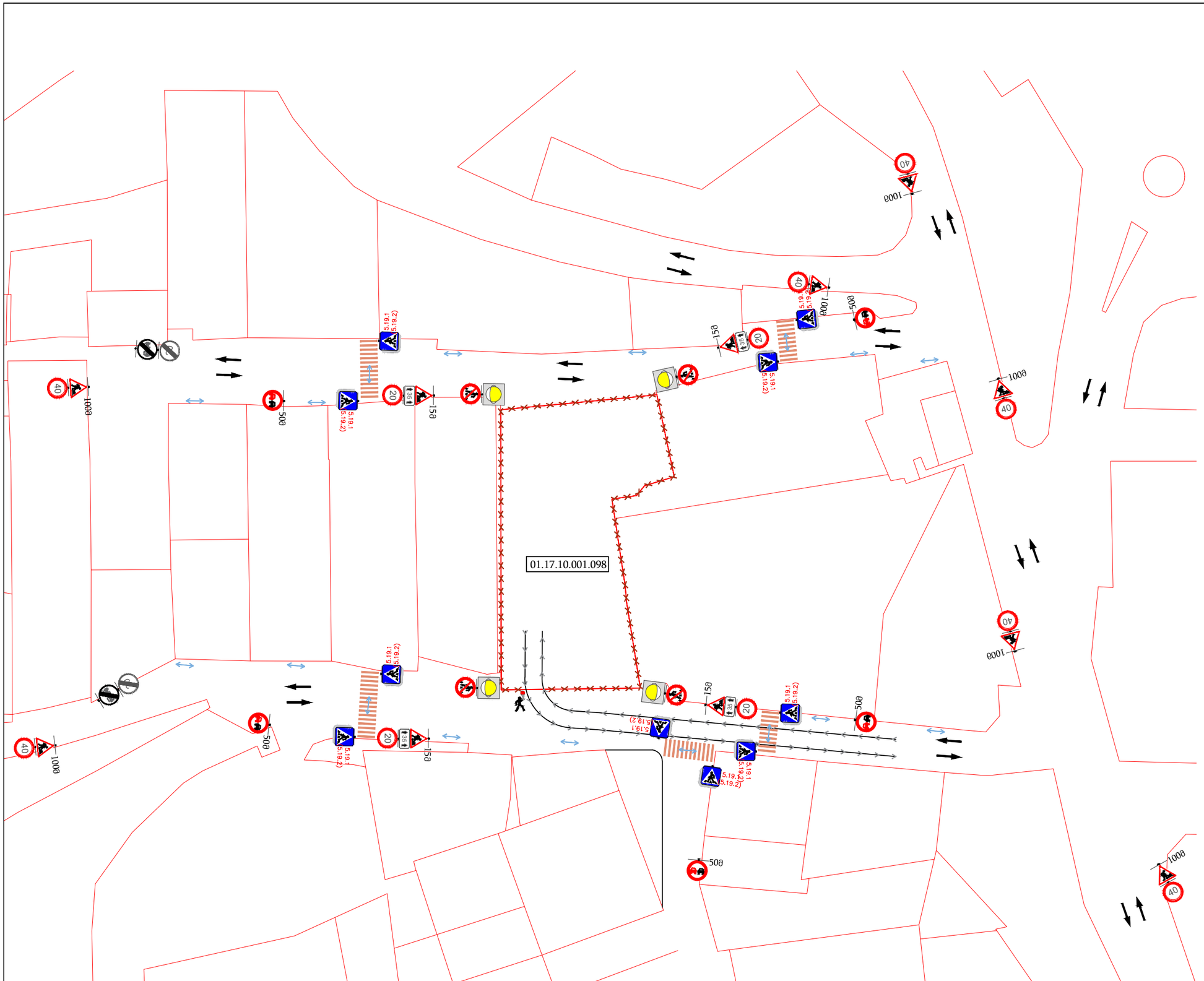

აპრობითი აღნიშვნები

- საგზაო მოძრაობის მარეგულირებელი, მედროშე აღამიანი
- ღობეშრა
- ტრანსპორტის მოძრაობა
- ქვეითთა გადაადგილების მიმართულება
- სამშენებლო ტექნიკის გადაადგილების მიმართულება

საგზაო მოძრაობის ორგანიზების ტექნიკური საშუალებები

1.26	11 ცალი
3.10	4 ცალი
3.20	5 ცალი
3.21	2 ცალი
3.24	4 ცალი
3.24	7 ცალი
3.25	2 ცალი
5.19.1 5.19.2)	5.19.1/2 20 ცალი
8.2.1	4 ცალი
⌀7 შუქ.	4 ცალი

სამშენებლო ღობის მოწყობის პერიოდში საგზაო მოძრაობის ორგანიზების დროებითი სქემა

მასშტაბი	ფორმატი	თარიღი
აპრობითი	A3	21.10.2021

საპროექტო კოდი: 01.17.10.001.098

მისამართი: პატარძეულის ჭუჭის მიმდებარედ