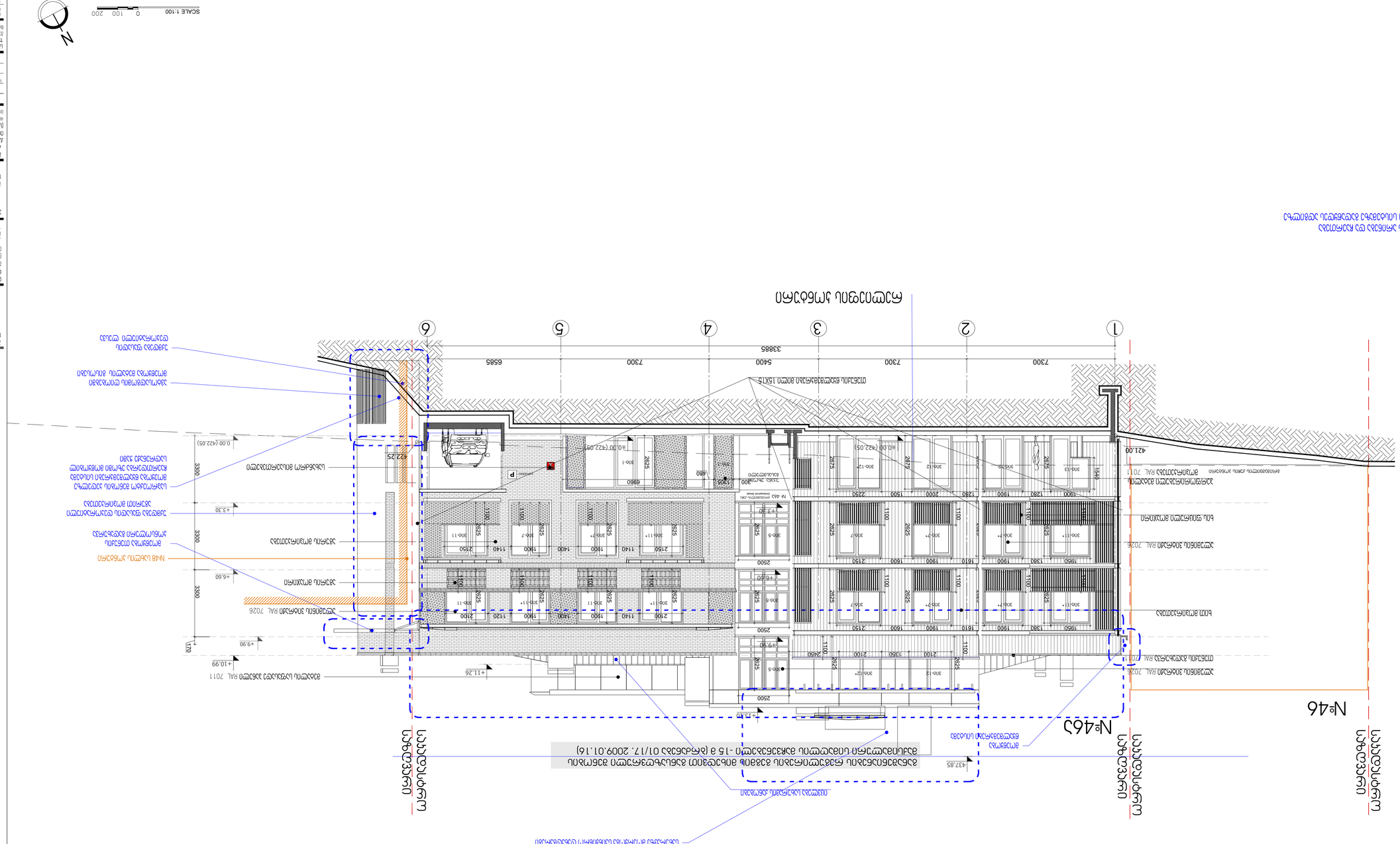
№46
№46ა
ფასადი ეზოს მხრიდან
ფასადი ქუჩის მხრიდან
ფასადი 1-6 ღერძებს შორის
SCALE 1:100
0 100 200
N
ალუმინის პროფილის ფანჯრის ბადე RAL 7016
ალუმინის პროფილის კარის ბადე RAL 7016
ალუმინის პროფილის ფანჯრის ბადე RAL 7016
ალუმინის პროფილის ბადე RAL 7016
ალუმინის პროფილის ბადე RAL 7016
ალუმინის პროფილ

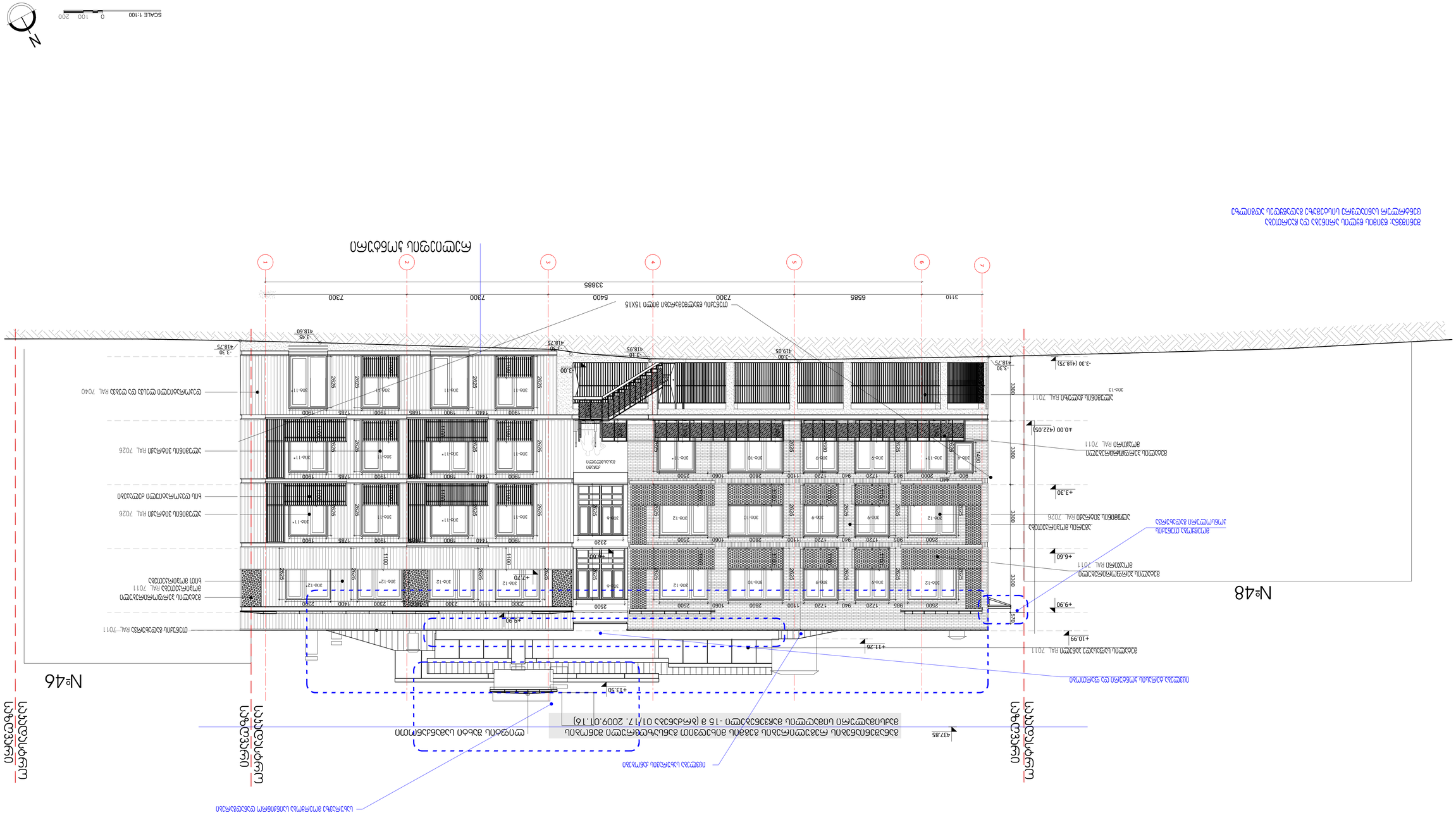

ARTSTUDIO
PROJECT
ხელოვნების სტუდია
ს. ცაბაძის ქუჩა, კორპუსი 2, ბინა 1, 0105, საქართველო
ტელ.: (+995 32) 91 12 34
ელ. ფოსტა: artstudio@yahoo.com
Artistic Studio
Tsabadze str., building 2, flat 1, 0105, Georgia
tel.: (+995 32) 91 12 34
e-mail: artstudio@yahoo.com

ექსპლიკაცია:
Explication

- ასაწევი ელექტრო / Lifting electric
- ბეტონის კედელი / Concrete wall
- ფილა / Slab
- ბეტონის მონოლითური კონსტრუქცია / Structural slab
- H= 3.81 m. სიმაღლე იატაკიდან ჭერამდე Height from floor to ceiling

NOTE

ნახაზების ნომერი:
Drawing number

CLIENT:
შპს „პანა“, ს/კ 405468191 (ქართ. დამკ.)
დირექტორი: ზვიადი ზ. ჯანაშია
Ltd „Pana“, ID 405468191 (Georgian Developer)
Director: Zviadi Z. Janashia

PROJECT:
მრავალბინიანი საცხოვრებელი სახლი
Multi-apartment residential house

ობიექტის მისამართი:
ქ. თბილისი, ალ. ყაზბეგის გამზირი N42
Tbilisi, Georgia, Apartment N42

ნახაზის დასახელება:
ფასადი ღერძებს 1-დან 7-მდე
Facade between 1-7 axes

მასშტაბი: 1:100	თარიღი: 22.06.2022
Scale:	Date:
ფორმატი: A2	ფურცელი: 1
Format:	Sheet:

A1

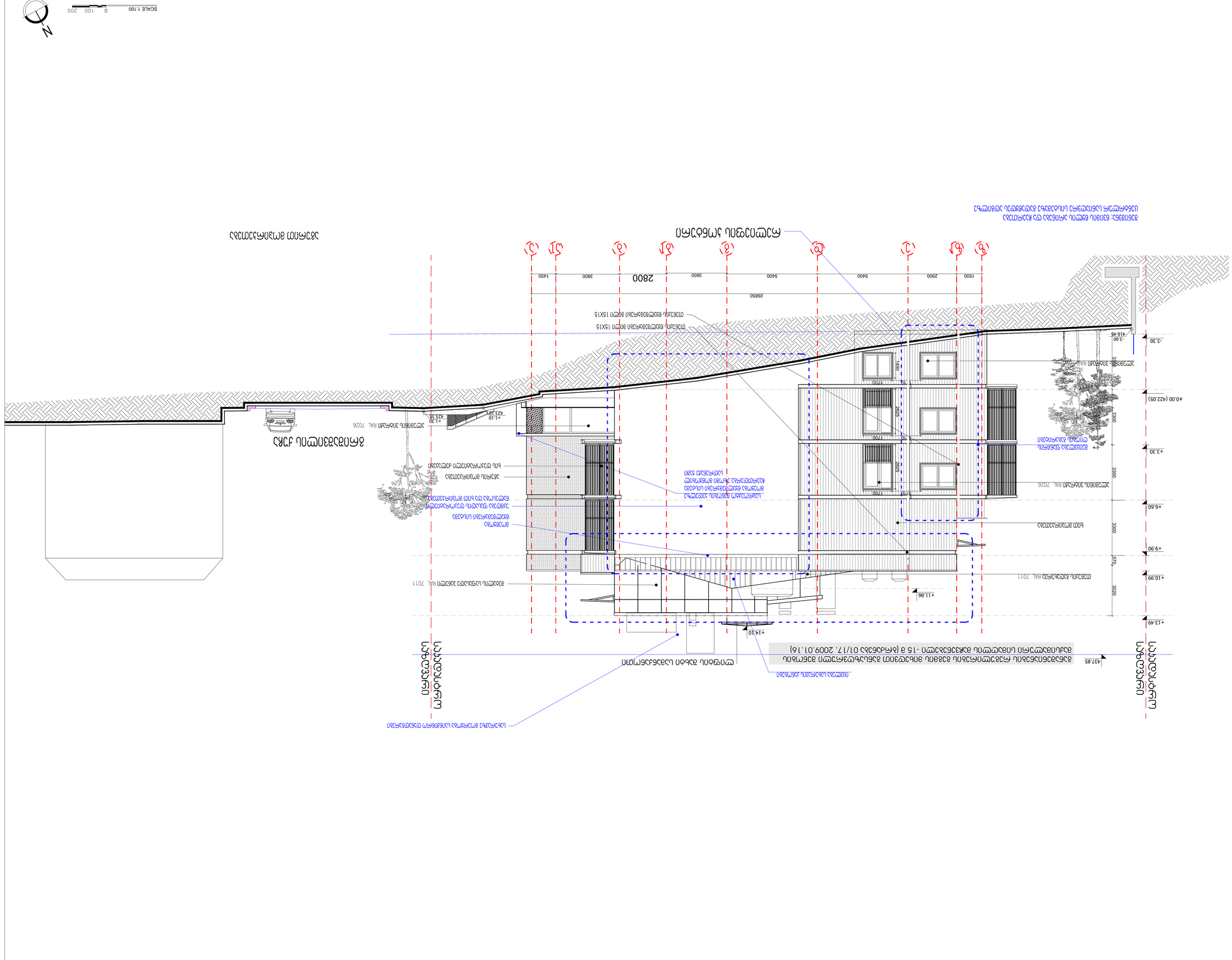
ნაგებობის ფასადი ა-ბ ღერძებზე
ნაგებობის ფასადი ბ-ა ღერძებზე
ნაგებობის ფასადი 1-15 ღერძებზე
ნაგებობის ფასადი 15-1 ღერძებზე
ნაგებობის ფასადი 1-15 ღერძებზე
ნაგებობის ფასადი 15-1 ღერძებზე
ნაგებობის ფასადი ა-ბ ღერძებზე
ნაგებობის ფასადი ბ-ა

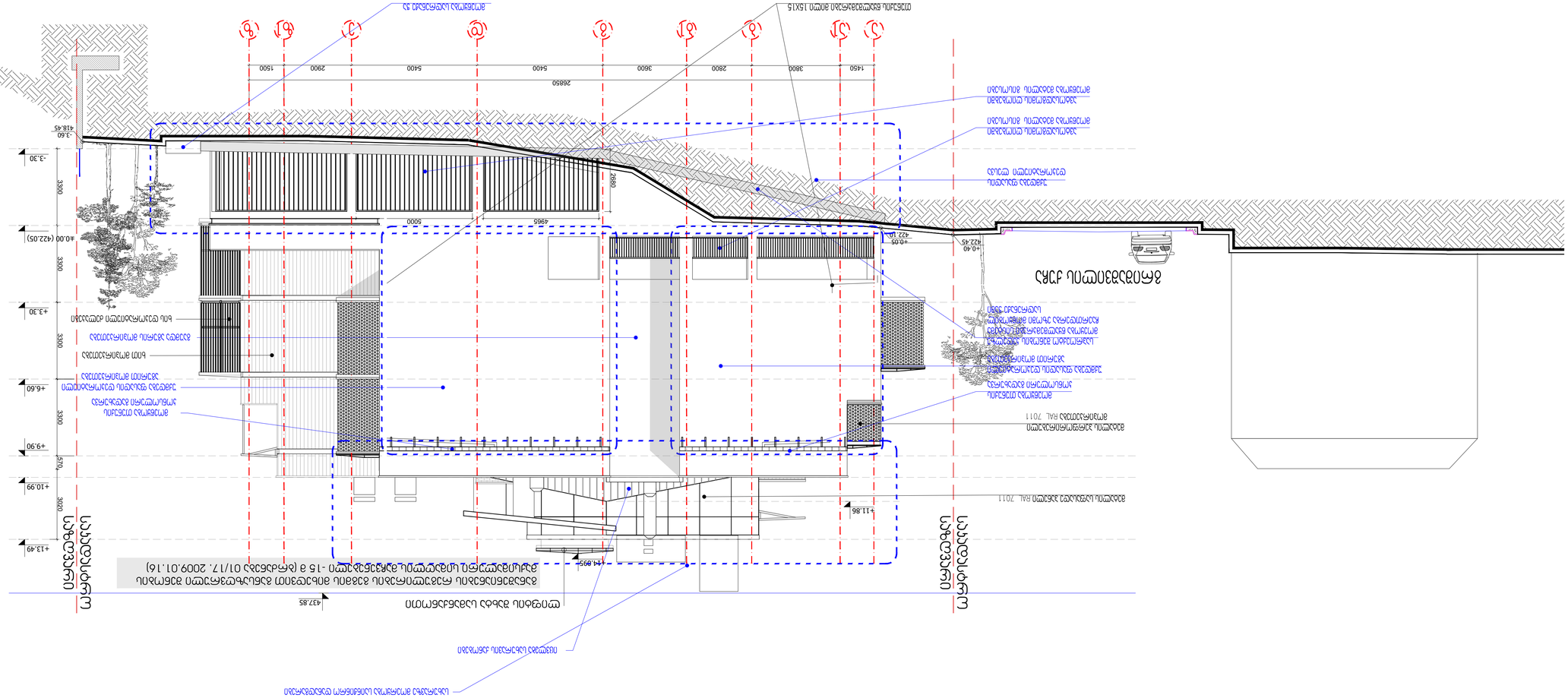
SCALE 1:100
0
100
200
N
ქუჩა ი. ჭავჭავაძის
ქუჩა ი. ჭავჭავაძის
+3.30
+6.60
+9.90
+10.99
+13.49
+11.86
+0.40
422.45
+0.05
422.05
-3.60
418.45
-3.30
+3.30
+0.00 (422.05)
+3.30
3300
3300
3300
3300
3300
3300
2850
1450
3800
2800
3600
5400
5400
2900
1500
2680
4965
5000
437.85
-11.995
ბეტონის ფილა
ბეტონის ფილა
ბეტონის ფილა

გვერდხედი მ.1:5

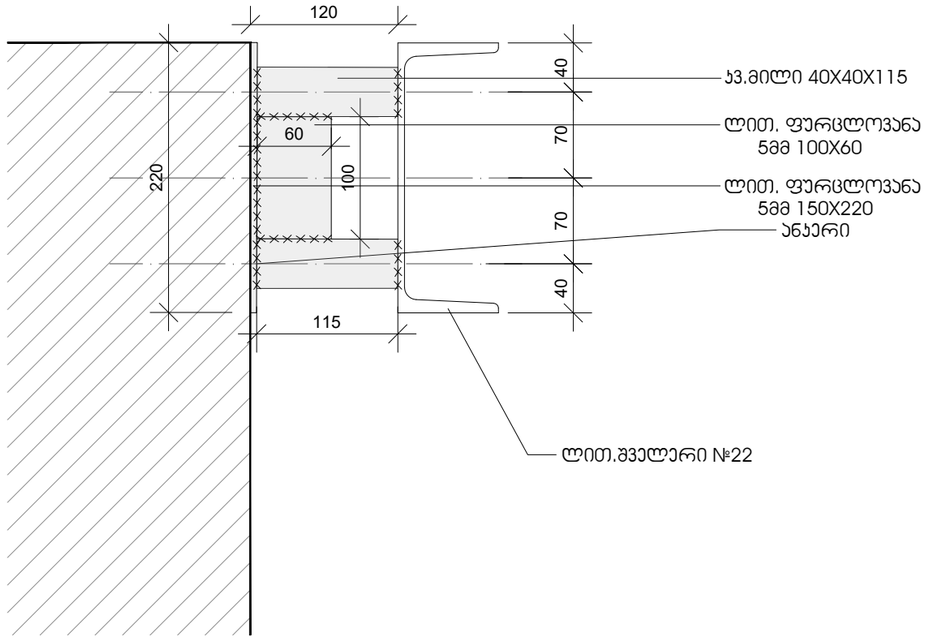

წინხედი მ.1:5

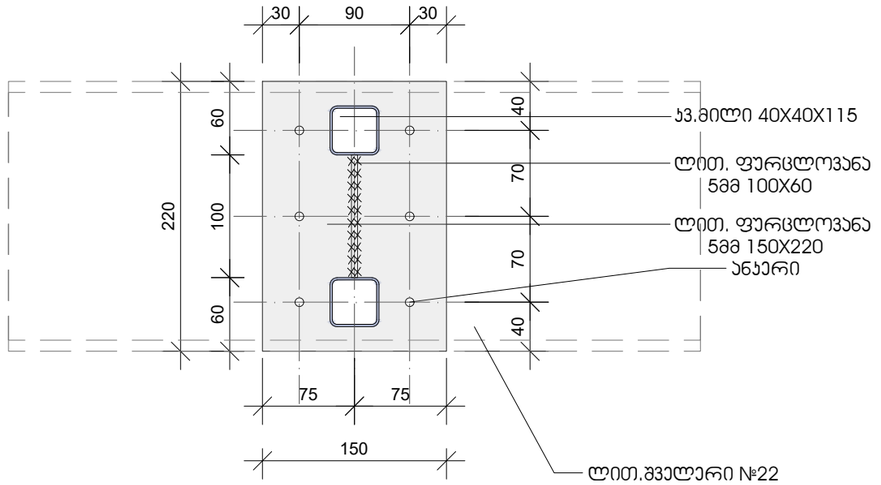

აქსონომეტრია მ.1:10

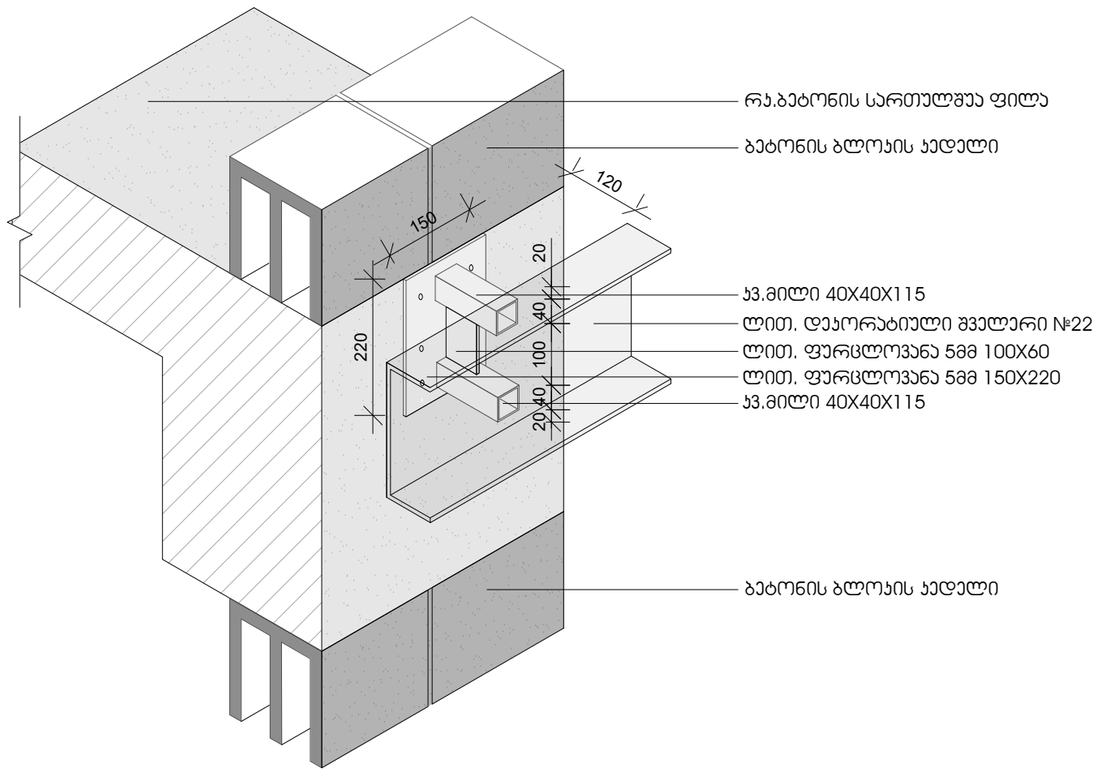

ARTSTUDIO
PROJECT

ფაქტიური მისამართი: ქ. თბილისი, აბაშიძის მიმდინარე,
ზ. საკანდელიძეში მ. 3, წყნეთის მზარეცილი,
მეტრო პარკის კორპუსი #4, 0179 ტელ: (+995 32) 91 52 54
ელ-ფოსტა: info@artstudio.ge , artstudio_project@yahoo.com
www.artstudio.ge
Legal Adress: G. Tabidze 3/5, 0105, Tbilisi, Georgia
Actual Address: Bagebi, Tskneti Hightway, Z. Sakandelidze Str.#3
Metra Park settlement, Block # 4, 0179, Tbilisi, Georgia
Tel: (+995 32) 91 52 54
E-mail: info@artstudio.ge , artstudio_project@yahoo.com
www.artstudio.ge

ექსპლიკაცია:
Explication

შენიშვნები:
NOTE

დამკვეთი:
CLIENT:
შ.პ.ს. ,,ჰანსი,,
(ს/კ 405488191) იურ. მის:ქ.
თბილისი, ი. ჭავჭავაძის 83ბ, ბ22.
,,HANS,, LLC Identification Number: 405488191;
Legal Address: 83b, , Ilia Chavchavadze Avenue,
Tbilisi, Georgia; Apartment N22

პროექტი:
PROJEQT:

მრავალბინიანი საცხოვრებელი სახლი
Multi-apartment residential house

მისამართი:
ADDRESS:
ქ. თბილისი,
იოსებ გრიშაშვილის ქუჩა, №46 ა
(ს/კ 01.18.04.015.046)
46a, I. Grishashvili avenue, Tbilisi
(plot #01.18.04.015.046)

დირექტორი Director	ი.სალვინი	
მთ. არქიტექტორი Chief Architect	გ.სულაბერიძე	
პროექტის გუნდი Design team	გ. ჯალაღანია	

სათაური:
TITLE:

მასშტაბი: SCALE:	თარიღი DATE	22.08.2022
ფაზა: PHASE:	ფურცელი: SHEET:	A-304

A1

ფრანგული აივნის მილდგარის ჩამაგრების ჯვანძი რკ. ბეტონის ფილაში

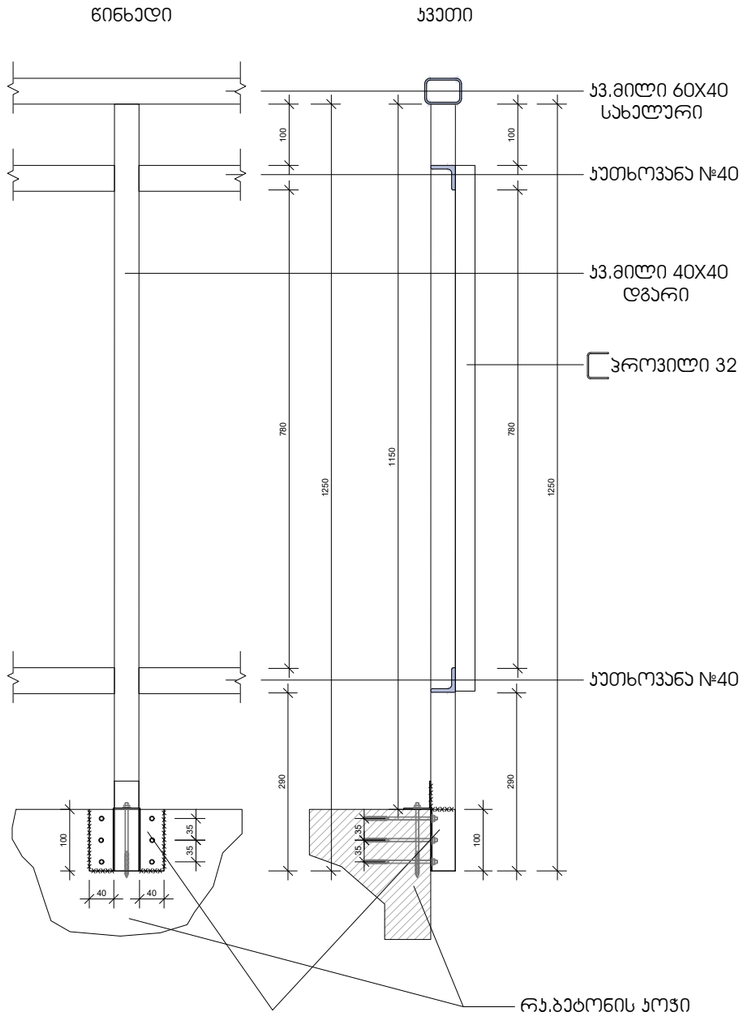

ჩდ.ჩაანკერდეს ბეტ.ფილაში
მათ შორის მიედუღოს
ჯვ.მილდგარი 40X40

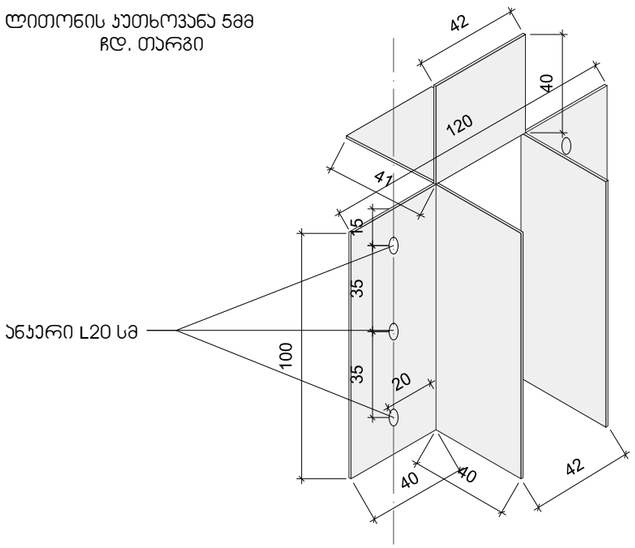

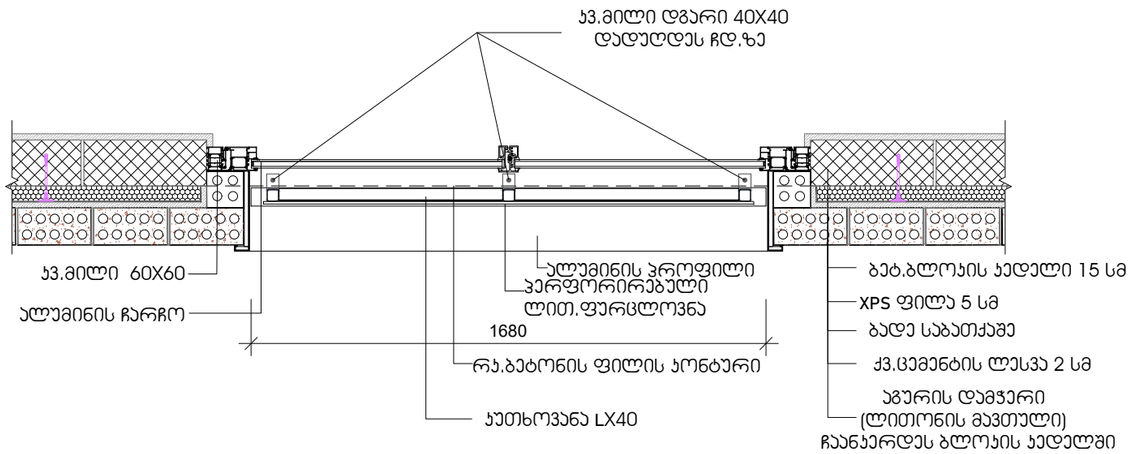

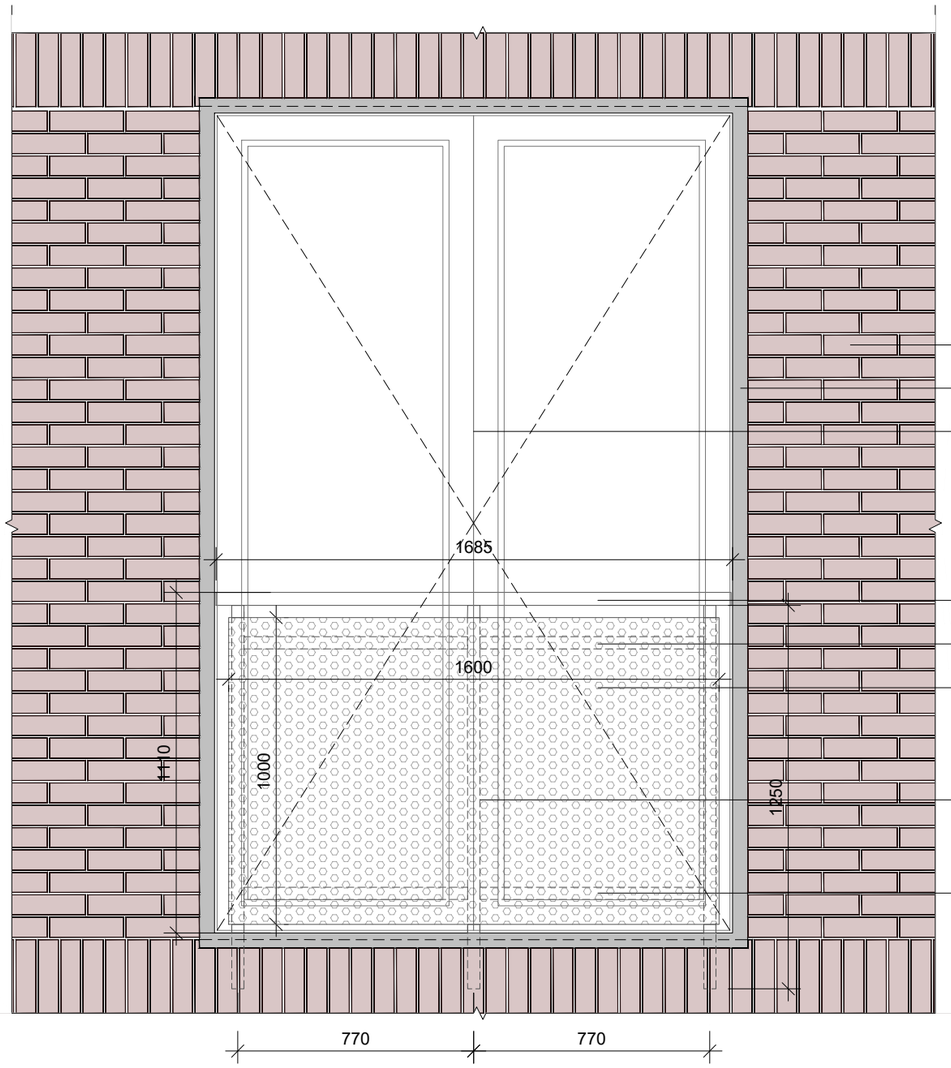

1:20

ARTSTUDIO PROJECT

ფაქტიური მისამართი: ქ. თბილისი, აბაშიძის მიმდებარედ,
ზ. სანაძეულოძის ქ. 3, წყნეთის ბზობაქცილი,
მეტრო პარკის პროექტი #4, 0179 ტელ: (+995 32) 91 52 54
ელ-ფოსტა: info@artstudio.ge , artstudio_project@yahoo.com
www.artstudio.ge
Legal Address: G. Tabidze 3/5, 0105, Tbilisi, Georgia
Actual Address: Bagebi, Tskneti Hightway, Z. Sakandelidze Str.#3
Metra Park settlement, Block # 4, 0179, Tbilisi, Georgia
Tel: (+995 32) 91 52 54
E-mail: info@artstudio.ge , artstudio_project@yahoo.com
www.artstudio.ge

ექსპლიკაცია:
Explication

შენიშვნები:
NOTE

დამკვეთი:
CLIENT:
შ.პ.ს. ,,ჰანსი,,
(ს/კ 405488191) იურ. მის:ქ.
თბილისი, ი. ჭავჭავაძის 83ბ, ბ22.
,,HANS,, LLC Identification Number: 405488191;
Legal Address: 83b, , Ilia Chavchavadze Avenue,
Tbilisi, Georgia; Apartment N22

პროექტი:
PROJEQT:

მრავალბინიანი საცხოვრებელი სახლი
Multi-apartment residential house

მისამართი:
ADDRESS:
ქ. თბილისი,
იოსებ გრიშაშვილის ქუჩა, №46 ა
(ს/კ 01.18.04.015.046)
46a, I. Grishashvili avenue, Tbilisi
(plot #01.18.04.015.046)

დირექტორი Director	ი.სალვინი	
მთ. არქიტექტორი Chief Architect	გ.სულაბერიძე	
საპროექტო ჯგუფი Design team	გ. ჯალაღანია	

სათაური:
TITLE:

მასშტაბი : SCALE:	თარიღი DATE	22.08.2022
ფაზა: PHASE:	ფურცელი : SHEET :	A-304

A1

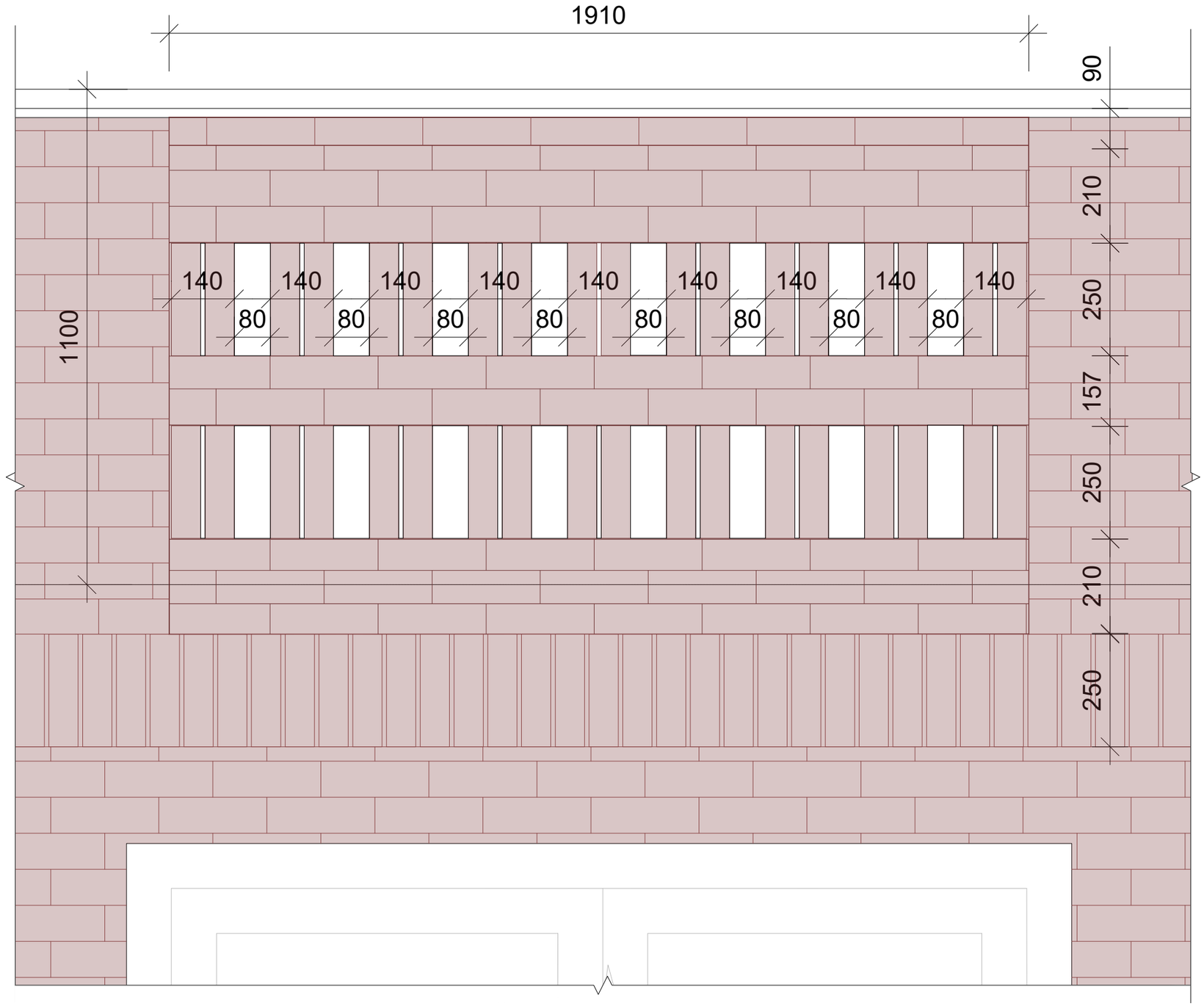

1:10

ARTSTUDIO
PROJECT

ფაქტიური მისამართი: ქ. თბილისი, აბაშიძის მიმდინარე,
ზ. საანძლოლიძის ქ. 3, წყნეთის ბზობაქცილი,
მეტრო პარკის კორპუსი #4, 0179 ტელ: (+995 32) 91 52 54
ელ-ფოსტა: info@artstudio.ge , artstudio_project@yahoo.com
www.artstudio.ge
Legal Address: G. Tabidze 3/5, 0105, Tbilisi, Georgia
Actual Address: Bagebi, Tskneti Hightway, Z. Sakandelidze Str.#3
Metra Park settlement, Block # 4, 0179, Tbilisi, Georgia
Tel: (+995 32) 91 52 54
E-mail: info@artstudio.ge , artstudio_project@yahoo.com
www.artstudio.ge

ექსპლიკაცია:
Explication

შენიშვნები:
NOTE

დამკვეთი:
CLIENT:
შ.პ.ს. ,,ჰანსი,,
(ს/კ 405488191) იურ. მის:ქ.
თბილისი, ი. ჭავჭავაძის გზა, ბ22.
,,HANS,, LLC Identification Number: 405488191;
Legal Address: 83b, , Ilia Chavchavadze Avenue,
Tbilisi, Georgia; Apartment N22

პროექტი:
PROJEQT:

მრავალბინიანი საცხოვრებელი სახლი
Multi-apartment residential house

მისამართი:
ADDRESS:
ქ. თბილისი,
იოსებ გრიშაშვილის ქუჩა, №46 ა
(ს/კ 01.18.04.015.046)
46a, I. Grishashvili avenue, Tbilisi
(plot #01.18.04.015.046)

დირექტორი Director	ი.საალვინი	
მთ. არქიტექტორი Chief Architect	გ.სულაბერიძე	
სამუშაო გუნდი Design team	გ. ჯალაღონია	

სათაური:
TITLE:

მასშტაბი : SCALE:	თარიღი DATE	22.08.2022
ფაზა: PHASE:	ფურცელი : SHEET :	A-304

A1

ფრანგული აივნის მილდგარის ჩამაგრების პვანძი რკ. ბეტონის ფილაში

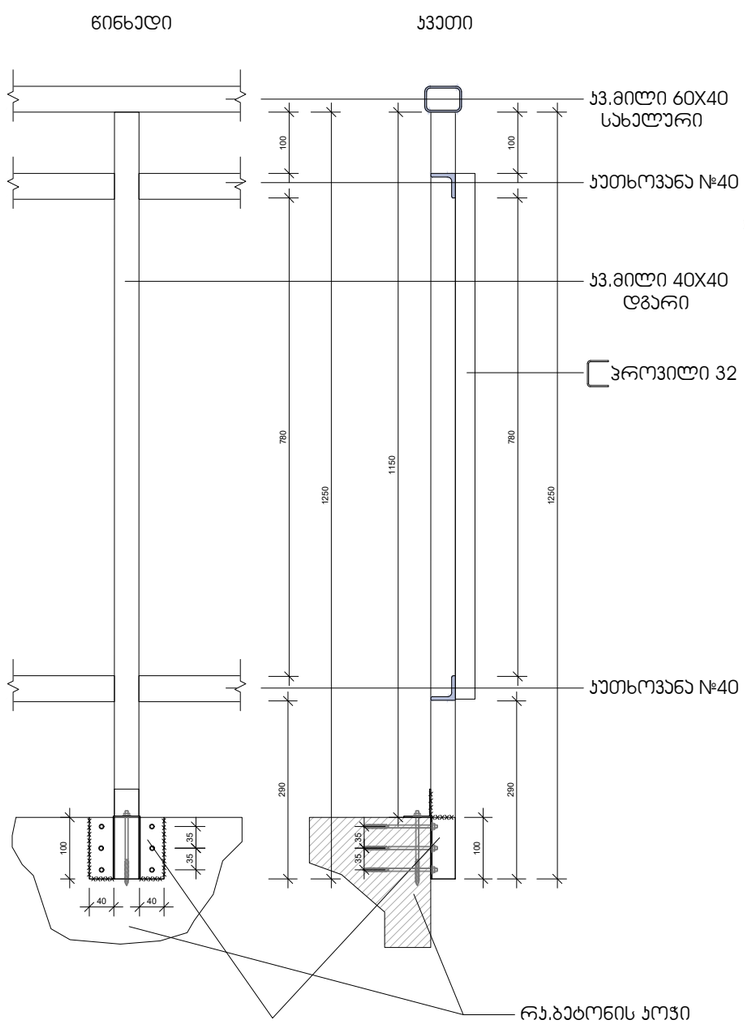

ჩდ.ჩაანჯერდეს ბეტ.ფილაში
მათ შორის მიედუღოს
პვ.მილდგარი 40X40

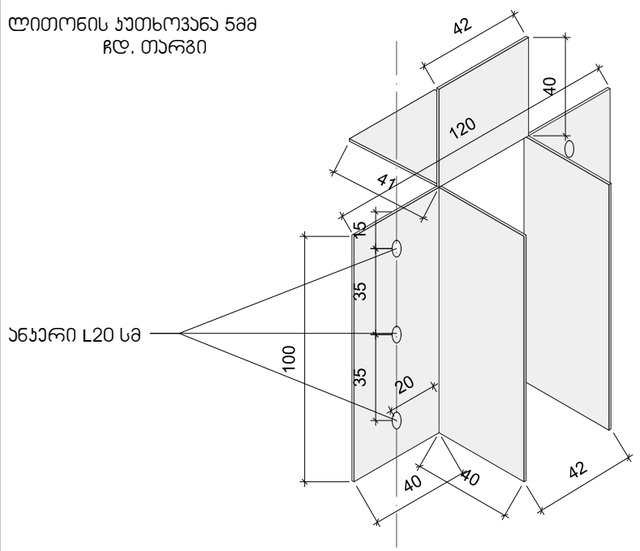

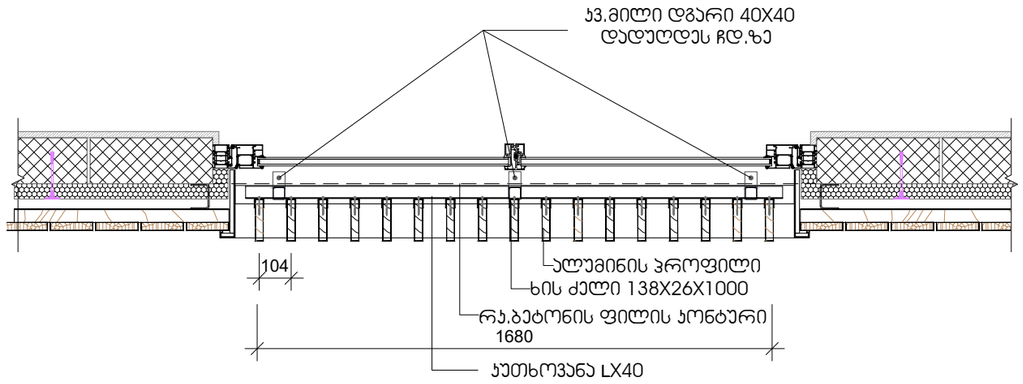

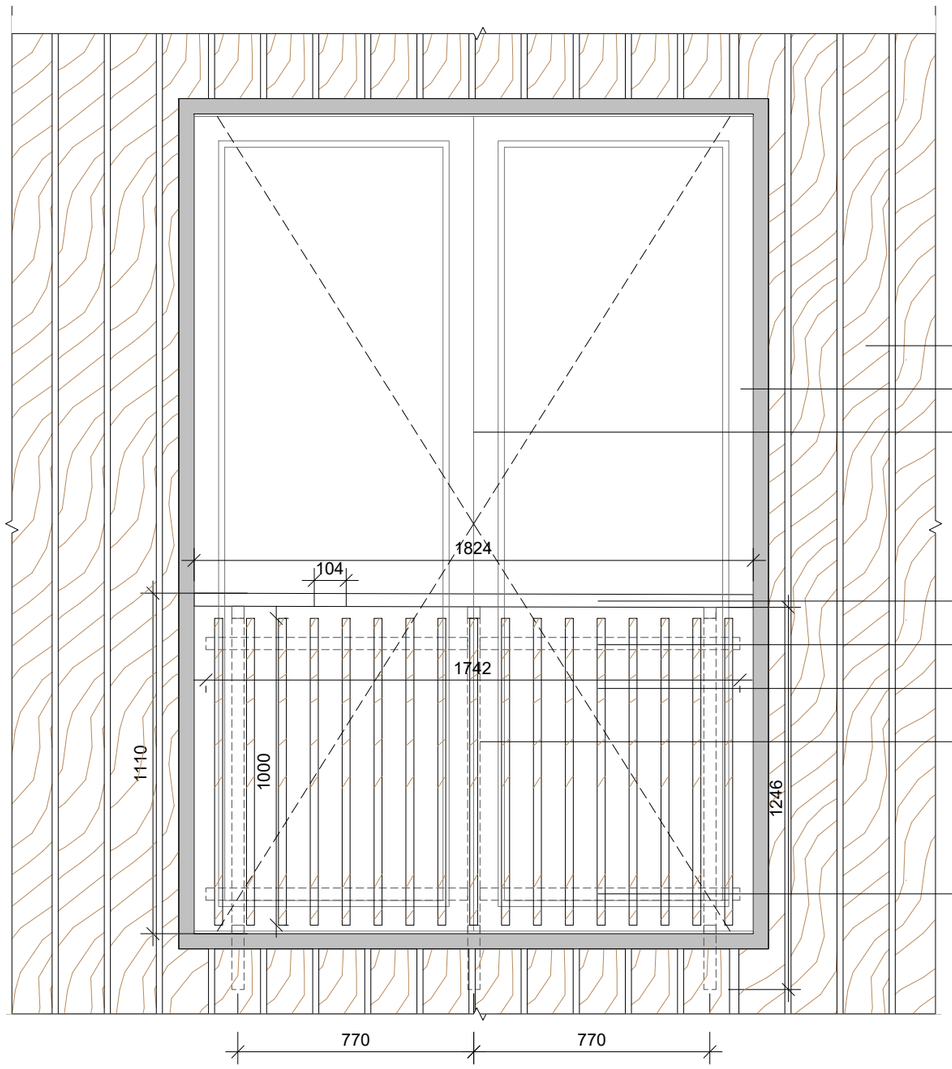

1:20

ARTSTUDIO PROJECT

ფაქტიური მისამართი: ქ. თბილისი, აბაშიძის მიმდებარედ, ხ. საანძლოლიძის ქ. 3, წყნეთის მზიაქცილი, მეზობა პარკის კორპუსი #4, 0179 ტელ: (+995 32) 91 52 54
ელ-ფოსტა: info@artstudio.ge , artstudio_project@yahoo.com
www.artstudio.ge
Legal Address: G. Tabidze 3/5, 0105, Tbilisi, Georgia
Actual Address: Bagebi, Tskneti Hightway, Z. Sakandelidze Str.#3
Metra Park settlement. Block # 4, 0179, Tbilisi, Georgia
Tel: (+995 32) 91 52 54
E-mail: info@artstudio.ge , artstudio_project@yahoo.com
www.artstudio.ge

ექსპლიკაცია:
Explication

შენიშვნები:
NOTE

დამკვეთი:
CLIENT:
შ.პ.ს. ,,ჰანსი,,
(ს/კ 405488191) იურ. მის:ქ.
თბილისი, ი. ჭავჭავაძის 83ბ, ბ22.
,,HANS,, LLC Identification Number: 405488191;
Legal Address: 83b, , Ilia Chavchavadze Avenue,
Tbilisi, Georgia; Apartment N22

პროექტი:
PROJEQT:

მრავალბინიანი საცხოვრებელი სახლი
Multi-apartment residential house

მისამართი:
ADDRESS:
ქ. თბილისი,
იოსებ გრიშაშვილის ქუჩა, №46 ა
(ს/კ 01.18.04.015.046)
46a, I. Grishashvili avenue, Tbilisi
(plot #01.18.04.015.046)

დირექტორი Director	ი.სალუქვინი	
მთ. არქიტექტორი Chief Architect	გ.სულაბერიძე	
საპროექტო ჯგუფი Design team	გ. სალაღობაძე	

სათაური:
TITLE:
[illegible]

მასშტაბი: SCALE:	თარიღი DATE	22.08.2022
ფაზა: PHASE:	ფურცელი: SHEET:	A-304

A1

ვიტ-1

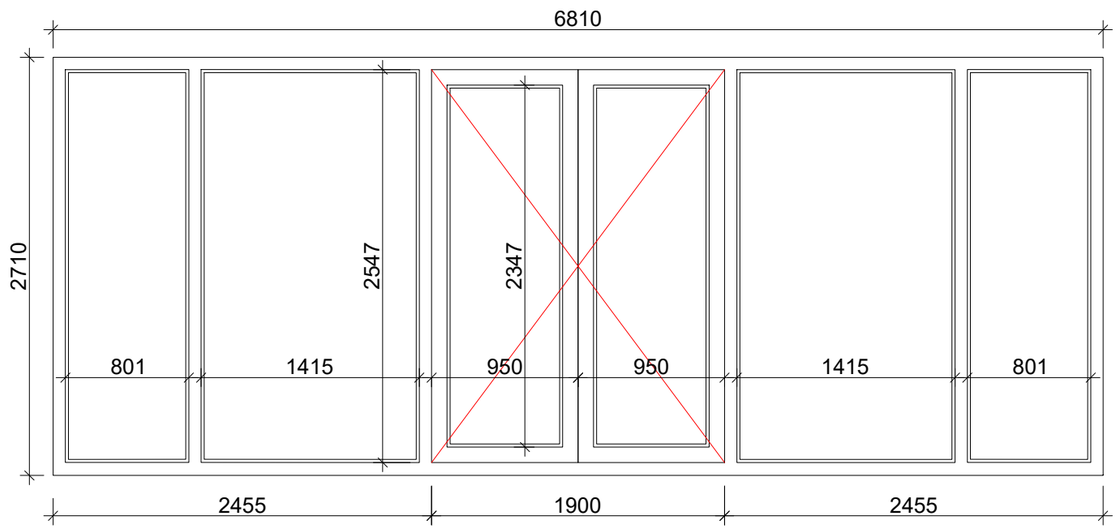

ანოდირებული ალუმინი — RAL 7026
ფართი — 18.45კვ.მ
რაოდენობა — 1- ცალი
შენიშვნა :ღიობის ზომები გადამოწმდეს ადგილზე

ვიტ-3

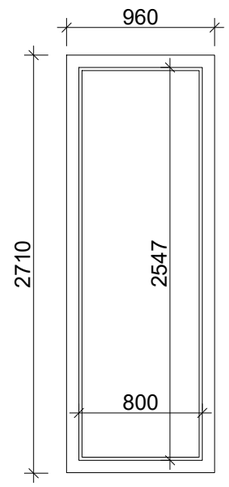

ანოდირებული ალუმინი — RAL 7026
ფართი — 2.60კვ.მ
რაოდენობა — 1- ცალი
შენიშვნა :ღიობის ზომები გადამოწმდეს ადგილზე

ვიტ-2

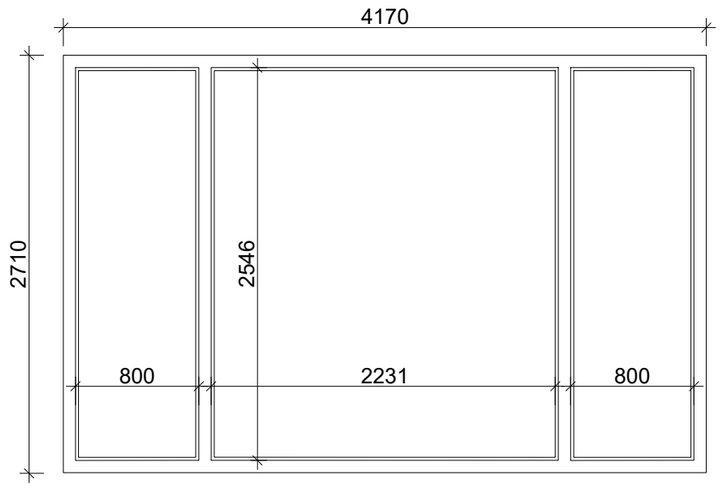

ანოდირებული ალუმინი — RAL 7026
ფართი — 11.28კვ.მ
რაოდენობა — 1- ცალი
შენიშვნა :ღიობის ზომები გადამოწმდეს ადგილზე

ვიტ-4

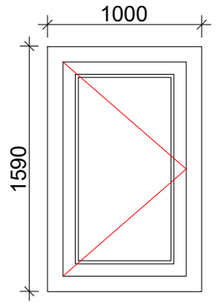

ანოდირებული ალუმინი — RAL 7026
ფართი — 1.58კვ.მ
რაოდენობა — 4- ცალი
ჯამი — 6.32 კვ.მ
შენიშვნა :ღიობის ზომები გადამოწმდეს ადგილზე

ARTSTUDIO PROJECT
. . . . . 3, #4, 0179 : (+995 32) 91 52 54
– : info@artstudio.ge , artstudio_project@yahoo.com
www.artstudio.ge
Legal Address: G. Tabidze 3/5, 0105, Tbilisi, Georgia
Actual Address: Bagebi, Tskneti Hightway, Z. Sakandelidze Str.#3
Metra Park settlement, Block # 4, 0179, Tbilisi, Georgia
Tel: (+995 32) 91 52 54
E-mail: info@artstudio.ge , artstudio_project@yahoo.com
www.artstudio.ge

?????????????:
Explication

შენიშვნები:
NOTE

დამკვეთი:
CLIENT:
შ.პ.ს. ,,ჰანსი,,
(ს/კ 405488191) იურ. მის:ქ.
თბილისი, ი. ჭავჭავაძის 83ბ, ბ22.
,,HANS,, LLC Identification Number: 405488191;
Legal Address: 83b, , Ilia Chavchavadze Avenue,
Tbilisi, Georgia; Apartment N22

პროექტი:
PROJEQT:

მრავალბინიანი საცხოვრებელი სახლი
Multi-apartment residential house

მისამართი:
ADDRESS:
ქ. თბილისი,
იოსებ გრიშაშვილის ქუჩა, №46 ა
(ს/კ 01.18.04.015.046)
46a, I. Grishashvili avenue, Tbilisi
(plot #01.18.04.015.046)

დირექტორი Director	ი.სალვინი	
მთ. არქიტექტორი Chief Architect	გ.სულაბერიძე	
პროექტის გუნდი Design team	გ. ალანდაძე	
	გ. ჯინჭარაძე	

სათაური:
TITLE:
ვიტრაჟების სპეციფიკაცია

მასშტაბი : SCALE:	1:100	თარიღი DATE	22.08.2022
ფაზა: PHASE:		ფურცელი : SHEET :	A-304

A1

ᲕᲘᲢ-5

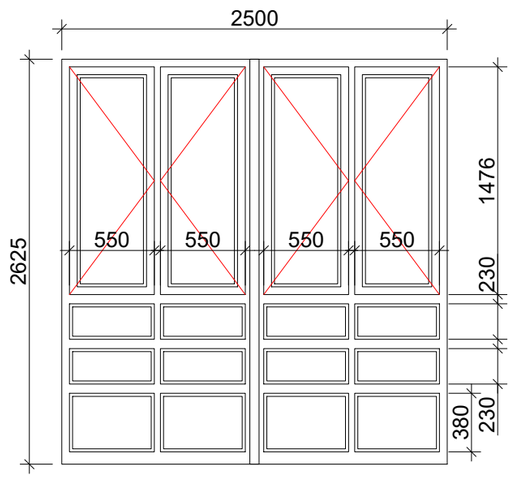

ანოდირებული ალუმინი	RAL 7026
ფართი	6.56ჯ3.მ
რაოდენობა	3- ცალი
ჯამი	19.68 ჯ3.მ

შენიშვნა :ღიობის ზომები გადამოწმდეს ადგილზე

ᲕᲘᲢ-6

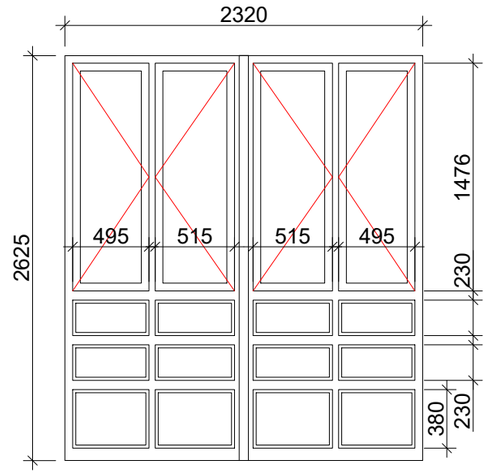

ანოდირებული ალუმინი	RAL 7026
ფართი	6.10ჯ3.მ
რაოდენობა	2- ცალი
ჯამი	12.20 ჯ3.მ

შენიშვნა :ღიობის ზომები გადამოწმდეს ადგილზე

ᲕᲘᲢ-7

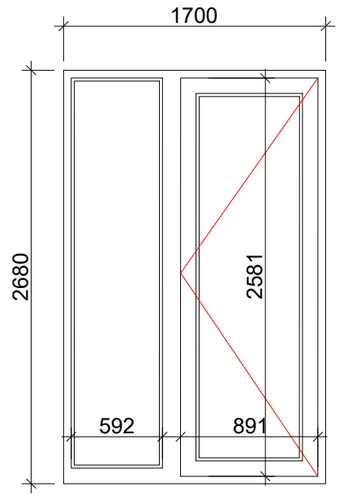

ანოდირებული ალუმინი	RAL 7026
ფართი	4.55ჯ3.მ
რაოდენობა	3- ცალი
ჯამი	13.65 ჯ3.მ

შენიშვნა :ღიობის ზომები გადამოწმდეს ადგილზე

ᲕᲘᲢ-7*

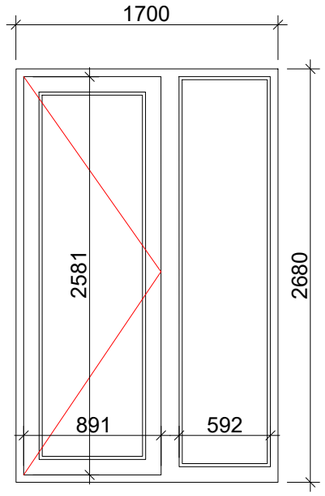

ანოდირებული ალუმინი	RAL 7026
ფართი	4.55ჯ3.მ
რაოდენობა	5- ცალი
ჯამი	22.75 ჯ3.მ

შენიშვნა :ღიობის ზომები გადამოწმდეს ადგილზე

ᲕᲘᲢ-8

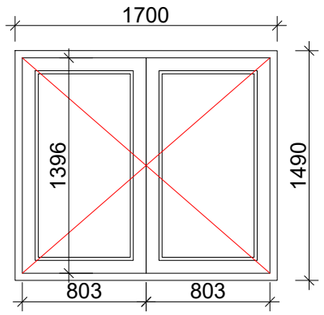

ანოდირებული ალუმინი	RAL 7026
ფართი	2.55ჯ3.მ
რაოდენობა	3- ცალი
ჯამი	7.65 ჯ3.მ

შენიშვნა :ღიობის ზომები გადამოწმდეს ადგილზე

ᲕᲘᲢ-9

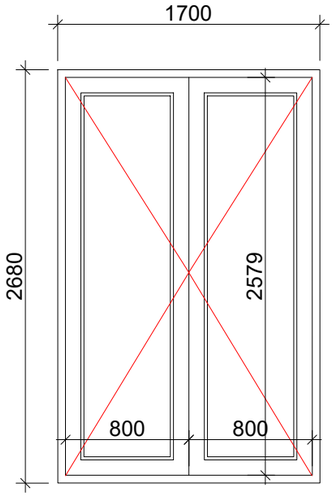

ანოდირებული ალუმინი	RAL 7026
ფართი	4.55ჯ3.მ
რაოდენობა	5- ცალი
ჯამი	27.30 ჯ3.მ

შენიშვნა :ღიობის ზომები გადამოწმდეს ადგილზე

ARTSTUDIO PROJECT

. . . . . #4, 0179 : (+995 32) 91 52 54
– : info@artstudio.ge , artstudio_project@yahoo.com
www.artstudio.ge
Legal Address: G. Tabidze 3/5, 0105, Tbilisi, Georgia
Actual Address: Bagebi, Tskneti Hightway, Z. Sakandelidze Str.#3
Metra Park settlement, Block # 4, 0179, Tbilisi, Georgia
Tel: (+995 32) 91 52 54
E-mail: info@artstudio.ge , artstudio_project@yahoo.com
www.artstudio.ge

?????????????:
Explication

შენიშვნები:
NOTE

დამკვეთი:
CLIENT:
შ.პ.ს. ,,ჰანსი,,
(ს/კ 405488191) იურ. მის:ქ.
თბილისი, ი. ჭავჭავაძის 83ბ, ბ22.
,,HANS,, LLC Identification Number: 405488191;
Legal Address: 83b, , Ilia Chavchavadze Avenue,
Tbilisi, Georgia; Apartment N22

პროექტი:
PROJEQT:

მრავალბინიანი საცხოვრებელი სახლი
Multi-apartment residential house

მისამართი:
ADDRESS:
ქ. თბილისი,
იოსებ გრიშაშვილის ქუჩა, №46 ა
(ს/კ 01.18.04.015.046)
46a, I. Grishashvili avenue, Tbilisi
(plot #01.18.04.015.046)

დირექტორი Director	ი.საალვინი	
მთ. არქიტექტორი Chief Architect	გ.სულაბერიძე	
საპროექტო ჯგუფი Design team	გ. ალანდარაძე	
	გ. ჯინჯარაძე	

სათაური:
TITLE:
ᲕᲘᲢᲠᲐᲟᲔᲑᲘᲡ ᲡᲞᲔᲪᲘᲤᲘᲙᲐᲪᲘᲐ

მასშტაბი : 1:100 SCALE:		თარიღი DATE	22.08.2022
ფაზა: PHASE:		ფურცელი : SHEET :	A-304

A1

ვიტ-10

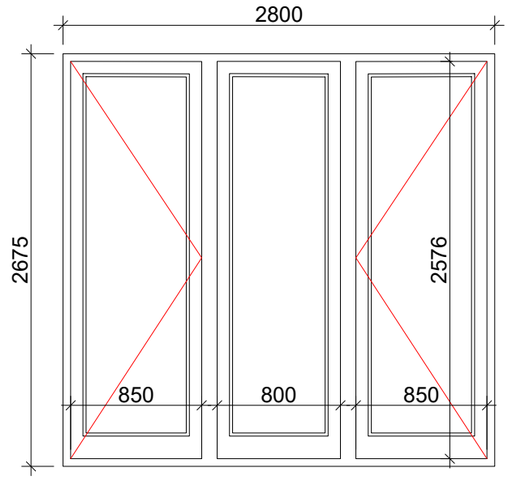

ანოდირებული ალუმინი	RAL 7026
ფართი	7.50კ3.მ
რაოდენობა	3- ცალი
ჯამი	22.50 კ3.მ

შენიშვნა :ღიობის ზომები გადამოწმდეს ადგილზე

ვიტ-11

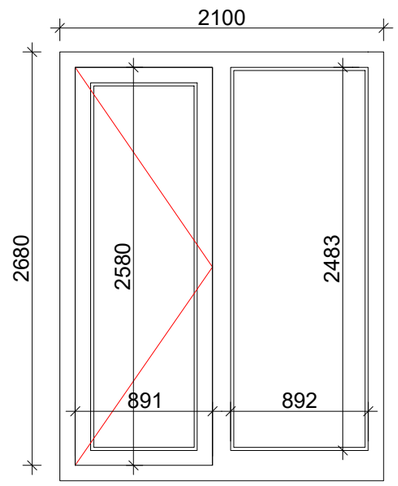

ანოდირებული ალუმინი	RAL 7026
ფართი	5.85კ3.მ
რაოდენობა	11- ცალი
ჯამი	64.35 კ3.მ

შენიშვნა :ღიობის ზომები გადამოწმდეს ადგილზე

ვიტ-11*

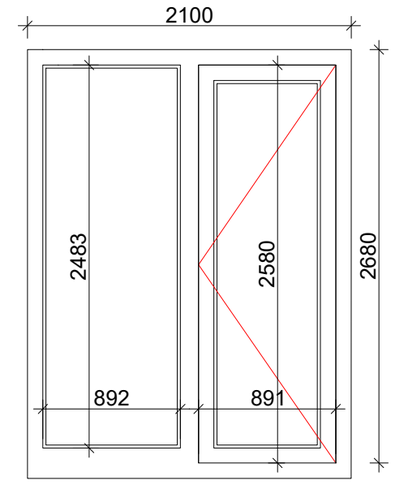

ანოდირებული ალუმინი	RAL 7026
ფართი	5.85კ3.მ
რაოდენობა	12- ცალი
ჯამი	70.20 კ3.მ

შენიშვნა :ღიობის ზომები გადამოწმდეს ადგილზე

ვიტ-12

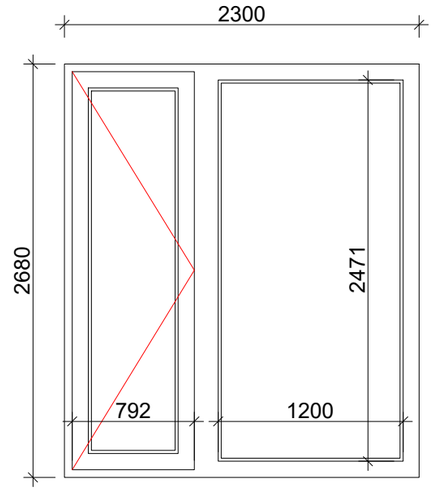

ანოდირებული ალუმინი	RAL 7026
ფართი	6.16კ3.მ
რაოდენობა	9- ცალი
ჯამი	55.44 კ3.მ

შენიშვნა :ღიობის ზომები გადამოწმდეს ადგილზე

ვიტ-12*

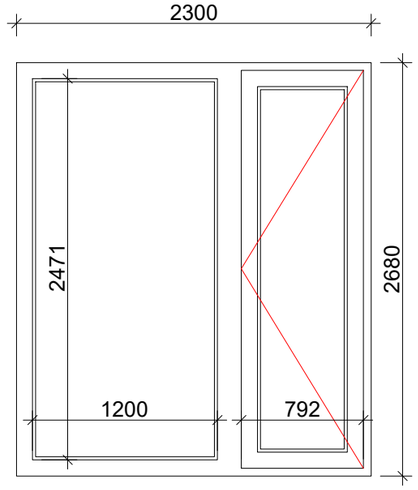

ანოდირებული ალუმინი	RAL 7026
ფართი	5.55კ3.მ
რაოდენობა	4- ცალი
ჯამი	22.20 კ3.მ

შენიშვნა :ღიობის ზომები გადამოწმდეს ადგილზე

ვიტ-13

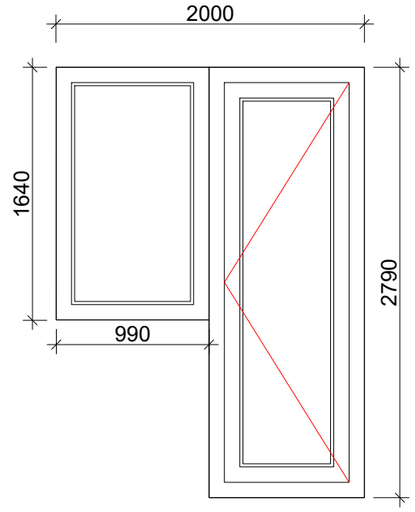

ანოდირებული ალუმინი	RAL 7026
ფართი	4.35კ3.მ
რაოდენობა	1- ცალი

შენიშვნა :ღიობის ზომები გადამოწმდეს ადგილზე

ARTSTUDIO PROJECT

#4, 0179 : (+995 32) 91 52 54
– : info@artstudio.ge , artstudio_project@yahoo.com
www.artstudio.ge
Legal Address: G. Tabidze 3/5, 0105, Tbilisi, Georgia
Actual Address: Bagebi, Tskneti Hightway, Z. Sakandelidze Str.#3
Metra Park settlement, Block # 4, 0179, Tbilisi, Georgia
Tel: (+995 32) 91 52 54
E-mail: info@artstudio.ge , artstudio_project@yahoo.com
www.artstudio.ge

?????????????:
Explication

შენიშვნები:
NOTE

დამკვეთი:
CLIENT:
შ.პ.ს. ,,ჰანსი,,
(ს/კ 405488191) იურ. მის:ქ.
თბილისი, ი. ჭავჭავაძის 83ბ, ბ22.
,,HANS,, LLC Identification Number: 405488191;
Legal Address: 83b, , Ilia Chavchavadze Avenue,
Tbilisi, Georgia; Apartment N22

პროექტი:
PROJEQT:

მრავალბინიანი საცხოვრებელი სახლი
Multi-apartment residential house

მისამართი:
ADDRESS:
ქ. თბილისი,
იოსებ გრიშაშვილის ქუჩა, №46 ა
(ს/კ 01.18.04.015.046)
46a, I. Grishashvili avenue, Tbilisi
(plot #01.18.04.015.046)

დირექტორი Director	ი.ალფენი	
მთ. არქიტექტორი Chief Architect	გ.სულაბერიძე	
პროექტის გუნდი Design team	გ. ალანდაძე	
	გ. ჯინჭარაძე	

სათაური:
TITLE:
ვიტრაჟების სპეციფიკაცია

მასშტაბი : SCALE:	1:100	თარიღი DATE	22.08.2022
ფაზა: PHASE:		ფურცელი : SHEET :	A-304

A1

ვიტ-14

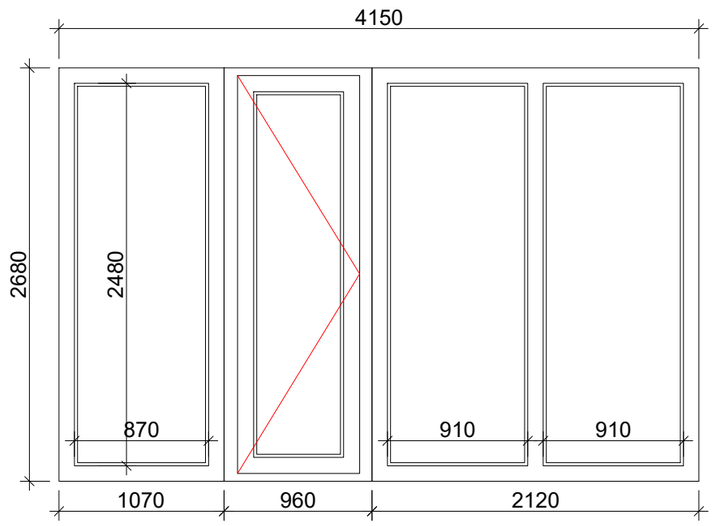

ანოდირებული ალუმინი	RAL 7026
ფართი	11.12კვ.მ
რაოდენობა	1- ცალი

შენიშვნა :ღიობის ზომები გადამოწმდეს ადგილზე

ვიტ-15

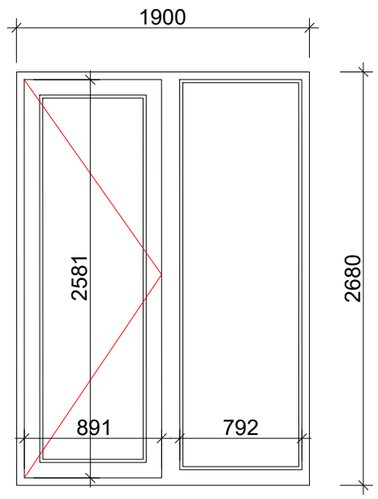

ანოდირებული ალუმინი	RAL 7026
ფართი	5.10კვ.მ
რაოდენობა	2- ცალი
ჯამი	10.20 კვ.მ

შენიშვნა :ღიობის ზომები გადამოწმდეს ადგილზე

ვიტ-16

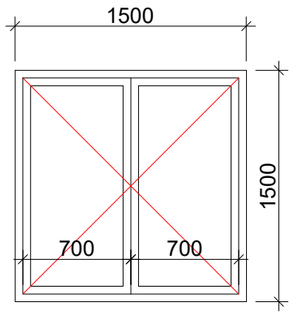

ანოდირებული ალუმინი	RAL 7026
ფართი	2.25კვ.მ
რაოდენობა	3- ცალი
ჯამი	6.75 კვ.მ

შენიშვნა :ღიობის ზომები გადამოწმდეს ადგილზე

ARTSTUDIO PROJECT

. . 3, #4, 0179 : (+995 32) 91 52 54
– : info@artstudio.ge , artstudio_project@yahoo.com
www.artstudio.ge
Legal Address: G. Tabidze 3/5, 0105, Tbilisi, Georgia
Actual Address: Bagebi, Tskneti Hightway, Z. Sakandelidze Str.#3
Metra Park settlement, Block # 4, 0179, Tbilisi, Georgia
Tel: (+995 32) 91 52 54
E-mail: info@artstudio.ge , artstudio_project@yahoo.com
www.artstudio.ge

?????????????:
Explication

შენიშვნები:
NOTE

დამკვეთი:
CLIENT:
შ.პ.ს. ,,ჰანსი,,
(ს/კ 405488191) იურ. მის:ქ.
თბილისი, ი. ჭავჭავაძის გვ3, ბ22.
,,HANS,, LLC Identification Number: 405488191;
Legal Address: 83b, , Ilia Chavchavadze Avenue,
Tbilisi, Georgia; Apartment N22

პროექტი:
PROJEQT:

მრავალბინიანი საცხოვრებელი სახლი
Multi-apartment residential house

მისამართი:
ADDRESS:
ქ. თბილისი,
იოსებ გრიშაშვილის ქუჩა, №46 ა
(ს/კ 01.18.04.015.046)
46a, I. Grishashvili avenue, Tbilisi
(plot #01.18.04.015.046)

დირექტორი Director	ი.საალვინი	
მთ. არქიტექტორი Chief Architect	გ.სულაბერიძე	
საპროექტო გუნდი Design team	მ. ალანდაძე	
	მ. ჯინჭარაძე	

სათაური:
TITLE:
ვიტრაჟების სპეციპიკაცია

მასშტაბი : 1:100 SCALE:	თარიღი DATE 22.08.2022
ფაზა: PHASE:	ფურცელი : SHEET : A-304

A1

გისოსი-1

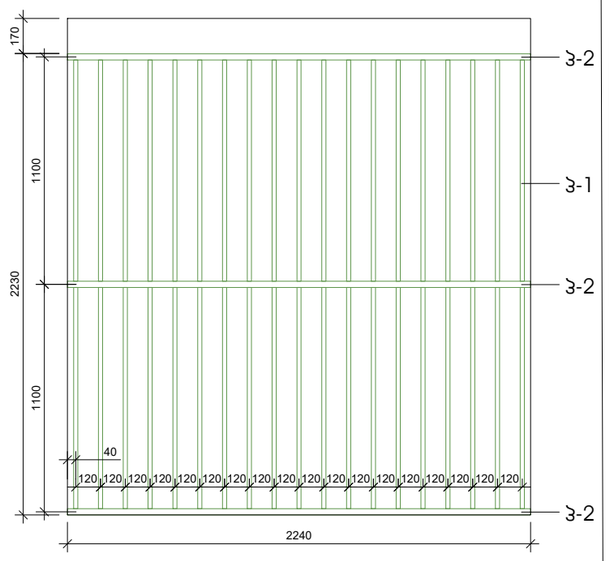

პ-1 პვ.მილი 20X30	40.70 გრ.მ
პ-2 პვ.მილი 50X30	6.70 გრ.მ
ლითონის ელემენტები შიღებოს	RAL 7011

გისოსი-2

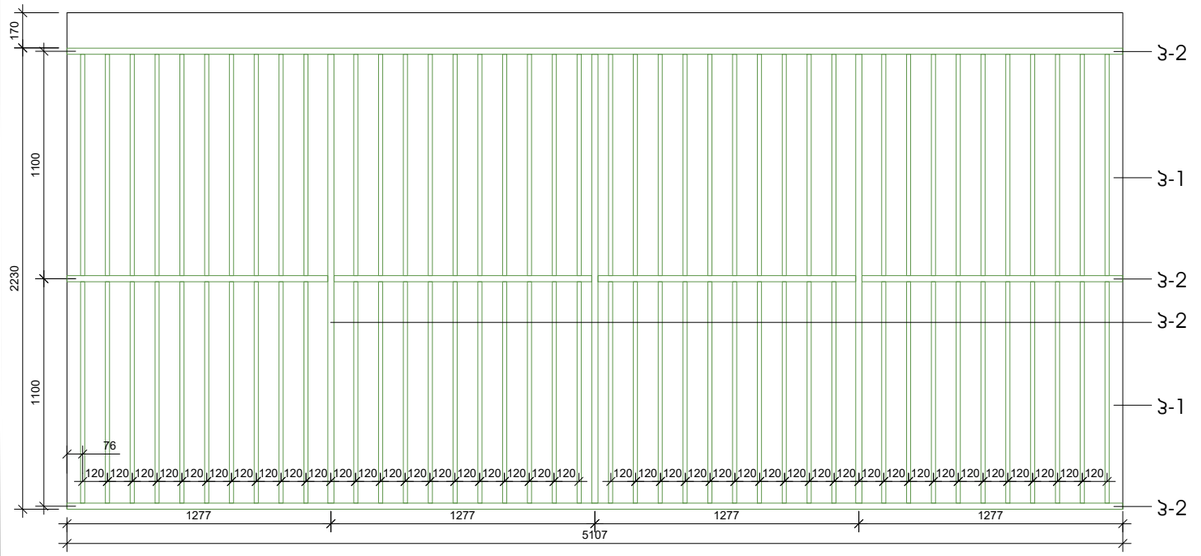
170
1100
2230
1100
76
120 120 120 120 120 120 120 120 120 120 120 120 120 120 120 120 120 120 120

გისოსი-5

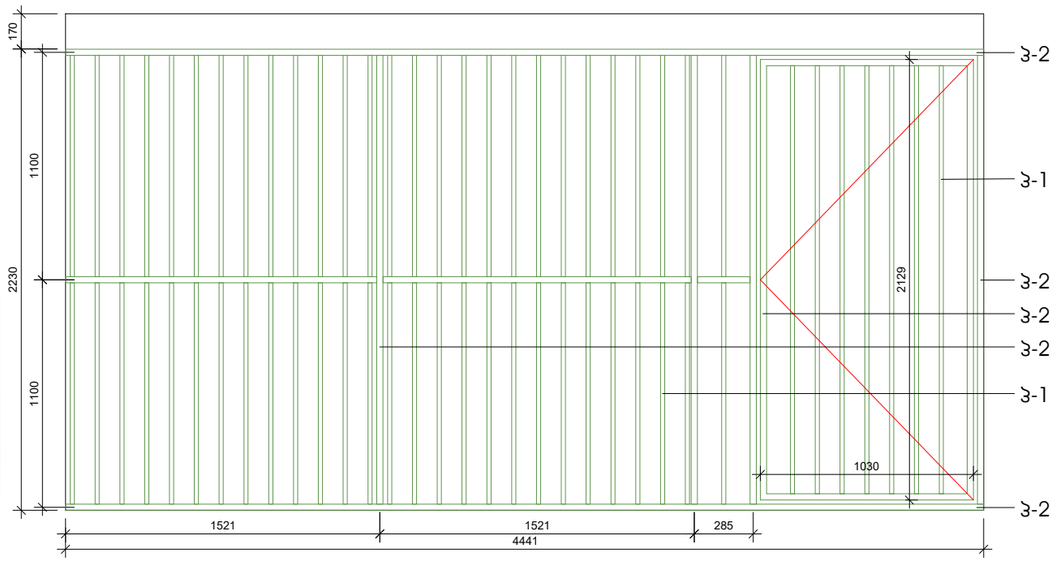

Ჰ-1 ჯ.მილი 20X30 — 73.45 გრ.მ
Ჰ-2 ჯ.მილი 50X30 — 26.30 გრ.მ
ლითონის ელემენტები შიღებოს — RAL 7011

გისოსი-6

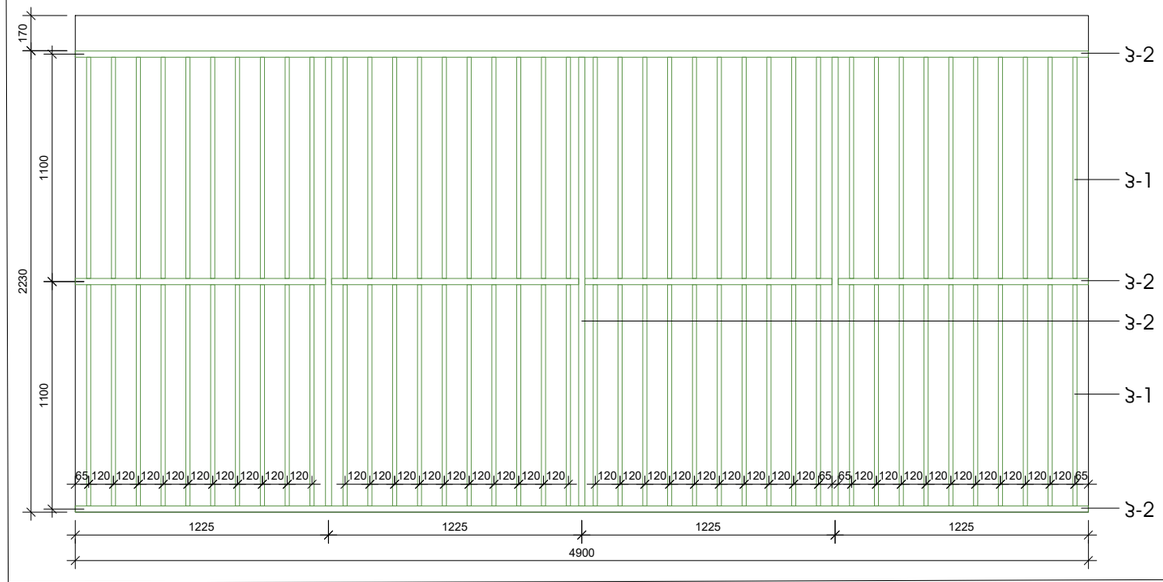

Ჰ-1 ჯ.მილი 20X30 — 85.60 გრ.მ
Ჰ-2 ჯ.მილი 50X30 — 21.20 გრ.მ
ლითონის ელემენტები შიღებოს — RAL 7011

ARTSTUDIO PROJECT

. 3, #4, 0179 : (+995 32) 91 52 54
– : info@artstudio.ge , artstudio_project@yahoo.com
www.artstudio.ge
Legal Address: G. Tabidze 3/5, 0105, Tbilisi, Georgia
Actual Address: Bagebi, Tskneti Hightway, Z. Sakandelidze Str.#3
Metra Park settlement, Block # 4, 0179, Tbilisi, Georgia
Tel: (+995 32) 91 52 54
E-mail: info@artstudio.ge , artstudio_project@yahoo.com
www.artstudio.ge

?????????????:
Explication

შენიშვნები:
NOTE

დამკვეთი:
CLIENT:
შ.პ.ს. ,,ჰანსი,,
(ს/კ 405488191) იურ. მის:ქ.
თბილისი, ი. ჭავჭავაძის 83ბ, ბ22.
,,HANS,, LLC Identification Number: 405488191;
Legal Address: 83b, , Ilia Chavchavadze Avenue,
Tbilisi, Georgia; Apartment N22

პროექტი:
PROJEQT:

მრავალბინიანი საცხოვრებელი სახლი
Multi-apartment residential house

მისამართი:
ADDRESS:
ქ. თბილისი,
იოსებ გრიშაშვილის ქუჩა, №46 ა
(ს/კ 01.18.04.015.046)
46a, I. Grishashvili avenue, Tbilisi
(plot #01.18.04.015.046)

დირექტორი Director	ი.საყვინი	
მთ. არქიტექტორი Chief Architect	გ.საღებერიძე	
სპეციალისტი Design team	გ. ჯაფარიძე	
	გ. ჯინჭარაძე	

სათაური:
TITLE:
მეტალის ნაკეთობა

მასშტაბი : 1:100 SCALE:	თარიღი DATE 22.08.2022
ფაზა: PHASE:	ფურცელი : SHEET : A-304

A1