ფასადი ღერძებში "ბ/5" - "ა/1"

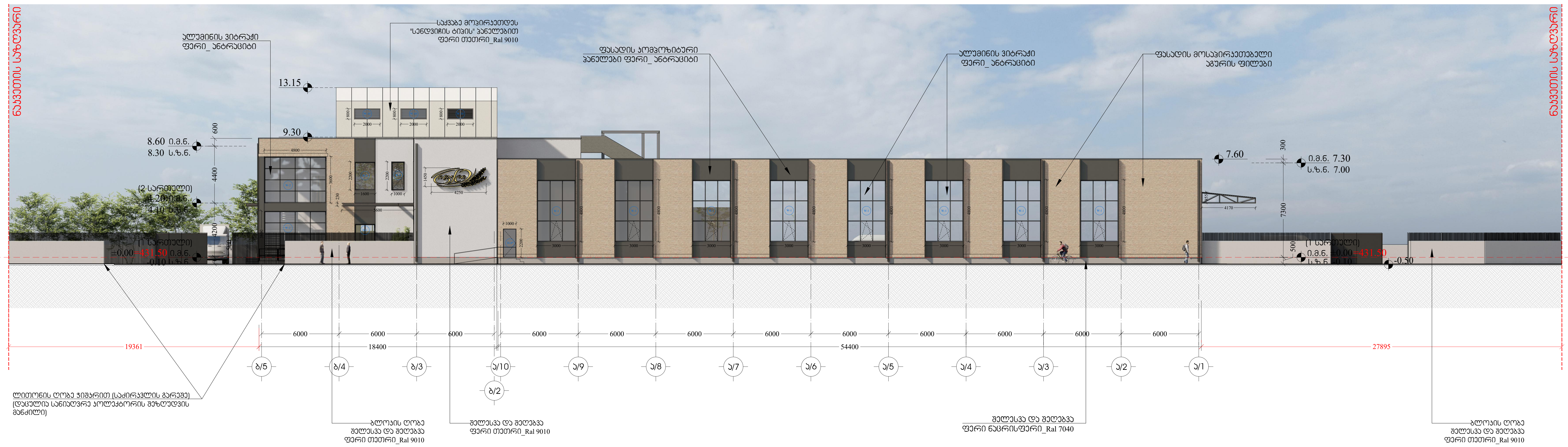

ფასადი ღერძებში "ა/8" - "ბ/ა"

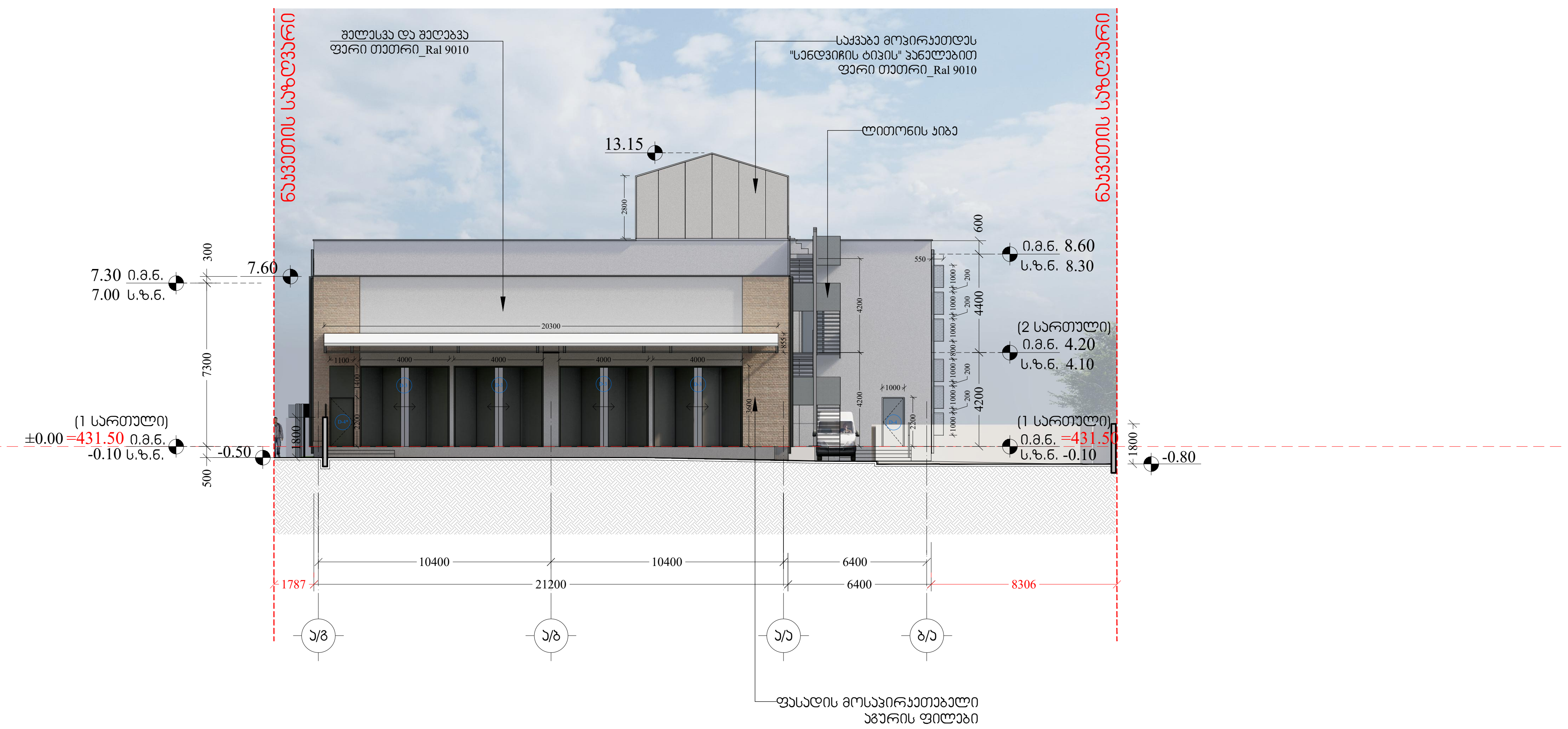

	მისამართი		პროექტის სახელწოდება			
	ქ.თბილისი, რევაზ მამისაშვილის ქუჩა, N1ბ მიწის ნაკვეთის ს/კ 01.19.21.001.470		სამეურნეო და საწარმოო ობიექტი ქარხანა, საწყობი, ოფისი			
მთ. არქიტექტორი	ნ. ჭრელაშვილი		არქიტექტურული ნაწილი	ფ-ბი	ფურც.	მასშტაბი
არქიტექტორი	ნ. ჭრელაშვილი		ფასადი ღერძებში "ბ/5" - "ა/1" ფასადი ღერძებში "ა/8" - "ბ/ა"	A2		1:250
				სტადია		პროექტი

რაოდენობა	D-1	2
ზომები	160X260 სმ.	

მენიშვნა:

>ნაკეთობის დამზადების წინ ღიობის ზომები გადამოწმდეს ადგილზე.

საბაზო მასალა: ალუმინი

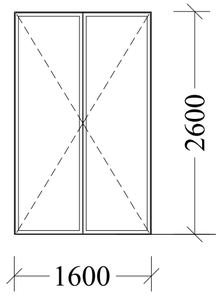

რაოდენობა	D-2	1
ზომები	450X360 სმ.	

მენიშვნა:

>ნაკეთობის დამზადების წინ ღიობის ზომები გადამოწმდეს ადგილზე.

საბაზო მასალა: ლითონი

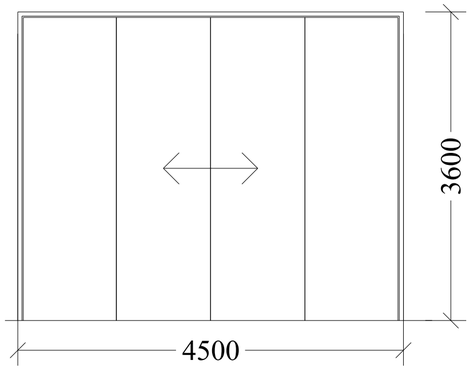

რაოდენობა	D-3	4
ზომები	400X360 სმ.	

მენიშვნა:

>ნაკეთობის დამზადების წინ ღიობის ზომები გადამოწმდეს ადგილზე.

საბაზო მასალა: ლითონი

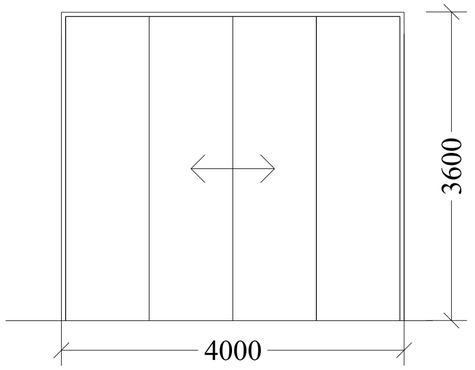

რაოდენობა	D-4	1
ზომები	100X220 სმ.	

მენიშვნა:

>ნაკეთობის დამზადების წინ ღიობის ზომები გადამოწმდეს ადგილზე.

საბაზო მასალა: ლითონი

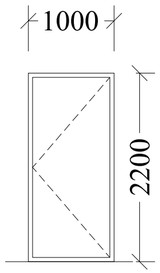

რაოდენობა	D-4*	3
ზომები	100X220 სმ.	

მენიშვნა:

>ნაკეთობის დამზადების წინ ღიობის ზომები გადამოწმდეს ადგილზე.

საბაზო მასალა: ლითონი

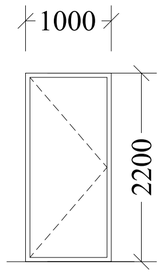

რაოდენობა	D-5	1
ზომები	200X220 სმ.	

მენიშვნა:

>ნაკეთობის დამზადების წინ ღიობის ზომები გადამოწმდეს ადგილზე.

საბაზო მასალა: ლითონი

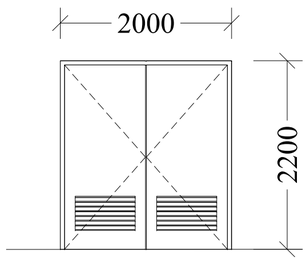

გარე კარების სპეციფიკაცია							
ტიპი	ზომები	რაოდენობა სართულზე			ძირითადი მასალა	ერთ. ფართობი კვ.მ	ჯამური ფართობი კვ.მ
		1 სართული	2 სართული	3 სართული			
D-1	1600X2600	2			ალუმინი	4.16	8.32
ჯამი							**8.32**
D-2	4500X3600	1			ლითონი	16.2	16.2
D-3	4000X3600	4			ლითონი	14.4	57.6
D-4	1000X2200	1			ლითონი	2.2	2.2
D-4*	1000X2200	2	1		ლითონი	2.2	6.6
D-5	2000X2200			1	ლითონი	4.4	4.4
ჯამი							**87**

	მისამართი		პროექტის სახელწოდება		
	ქ.თბილისი, რევაზ მაღლაფერიძის ქუჩა, N18 მიწის ნაკვეთის ს/კ 01.19.21.001.470		სამეურნეო და სანარმოო ობიექტი ქარხანა, საწყობი, ოფისი		
მთ. არქიტექტორი	ნ. ძრელაშვილი		არქიტექტურული ნაწილი	ფ-ბი	ფურც. მასშტაბი
არქიტექტორი	ნ. ძრელაშვილი		კარების სპეციფიკაცია	A3	
				სბაღია	პროექტი

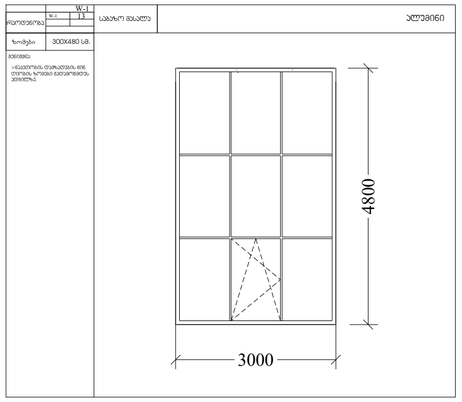

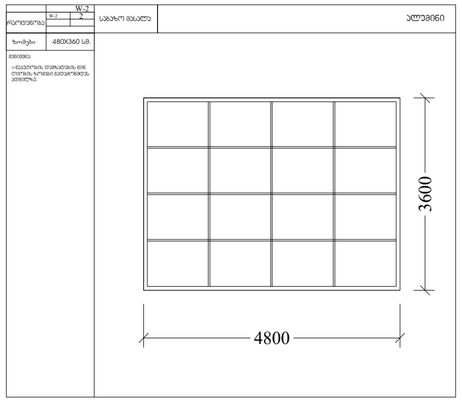

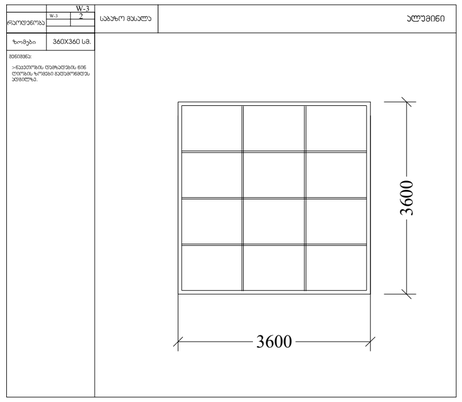

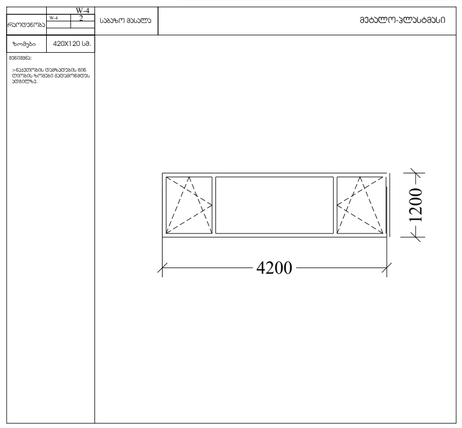

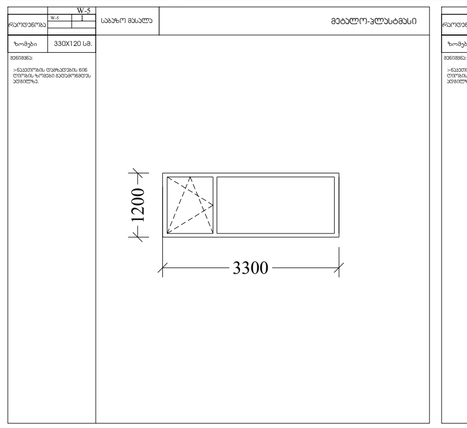

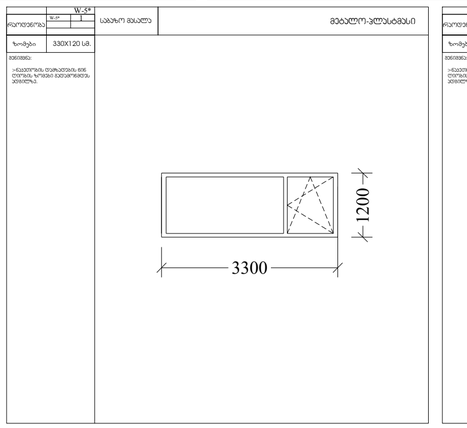

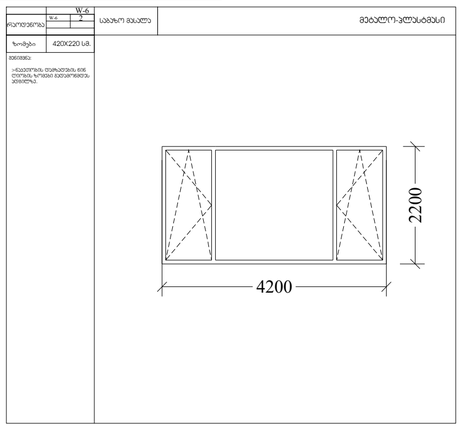

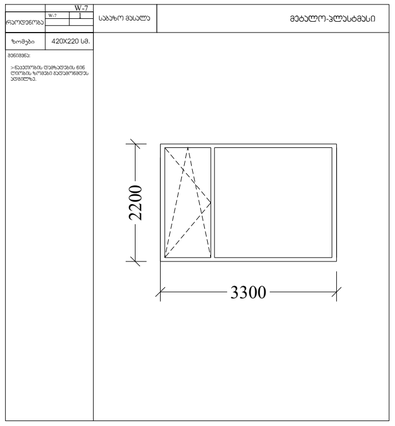

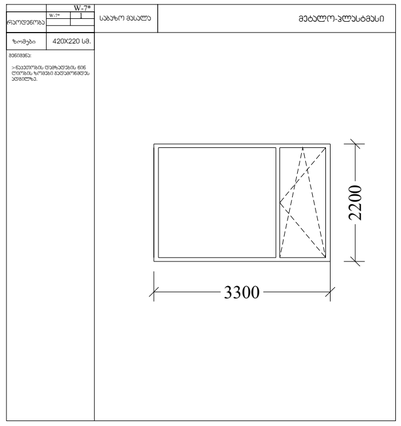

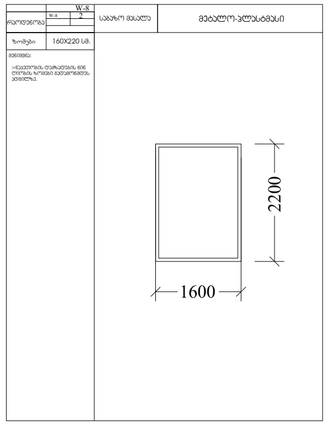

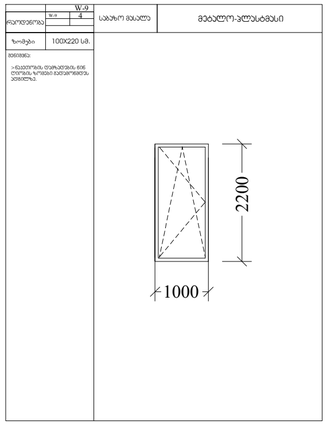

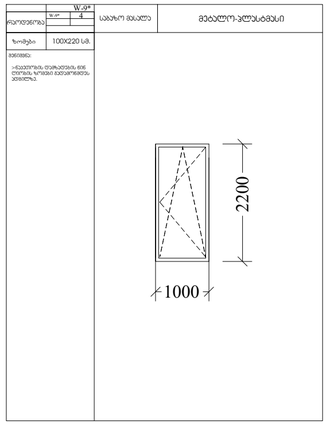

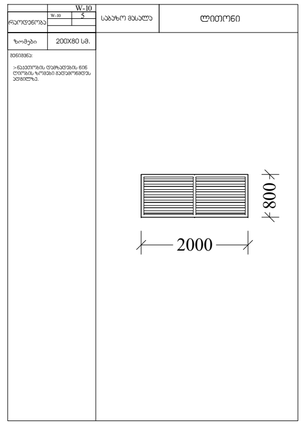

ალუმინის ფანჯრების სპეციფიკაცია							
W-1	3000X4800	13			ალუმინი	14.4	187.20
W-2	4800X3600	1	1		ალუმინი	17.28	34.56
W-3	3600X3600	1	1		ალუმინი	12.96	25.92
ჯამი							**247.7**
მეტალო-პლასტმასის ფანჯრების სპეციფიკაცია							
W-4	4200X1200	2			მეტალო-პლასტმასი	5.04	10.08
W-5	3300X1200	1			მეტალო-პლასტმასი	3.96	3.96
W-5*	3300X1200	1			მეტალო-პლასტმასი	3.96	3.96
W-6	4200*2200		2		მეტალო-პლასტმასი	9.24	18.48
W-7	3300*2200		1		მეტალო-პლასტმასი	7.26	7.26
W-7*	3300*2200		1		მეტალო-პლასტმასი	7.26	7.26
W-8	1600X2200		2		მეტალო-პლასტმასი	3.52	7.04
W-9	1000X2200		4		მეტალო-პლასტმასი	2.2	8.8
W-9*	1000X2200		4		მეტალო-პლასტმასი	2.2	8.8
ჯამი							**75.64**
W-10	2000X800			5	ლითონი	1.6	8.0
ჯამი							**8**

	მისამართი	პროექტის სახელწოდება			
	ქ.თბილისი, რევაზ მამისაშვილის ქუჩა, N18 მიწის ნაკვეთის ს/კ 01.19.21.001.470	სამეურნეო და სანარჩო ობიექტი ქარხანა, საწყობი, ოფისი			
მთ. არქიტექტორი	ნ. ჟრელაშვილი	არქიტექტურული ნაწილი	ფ-ბი	ფურც.	მასშტაბი
არქიტექტორი	ნ. ჟრელაშვილი	ფანჯრების სპეციფიკაცია	A3		
			სტადია		პროექტი