ქალაქი თბილისი, ლუბლიანას ქუჩა, (ს/კ: 01.13.01.019.266), მრავალფუნქციური შენობის სახურავზე, ტექნიკური სათავსოს და კიბის გადახურვის მოწყობის პროექტის

საექსპერტო დასკვნა

კონსტრუქციული ნაწილი

ექსპერტიზაზე წარმოდგენილია, ქალაქი თბილისი, ლუბლიანას ქუჩა, (ს/კ: 01.13.01.019.266), მრავალფუნქციური შენობის სახურავზე, ტექნიკური სათავსოს და კიბის გადახურვის მოწყობის პროექტის კონსტრუქციული ნაწილი.

საინჟინრო გეოლოგიური პირობების მიხედვით, საძირკვლის ფუძედ მიღებულია თიხნარი, პირობითი საანგარიშო წინაღობა, წყალგაჯერებულ მდგომარეობაში $R_0 = 2,0$ კგძ/სმ^2. გრუნტის სხვა ფიზიკურ-მექანიკური მახასიათებლები იხილეთ პროექტის გეოლოგიურ ნაწილში.

საქართველოს ტერიტორიის სეისმური დარაიონებისა და საინჟინრო-გეოლოგიური პირობების გათვალისწინებით, სამშენებლო მოედანი განლაგებულია 8 ბალიან სეისმური აქტივობის ზონაში. ქარის დაწნევის ნორმატიული მნიშვნელობაა-85კგძ/მ^2; თოვლის ნორმატიული დატვირთვა-50კგძ/მ^2.

საპროექტო შენობა გეგმაში რთული კონფიგურაციისაა. შენობა სამსართულიანია, აქვს მიწისქვეშა სარდაფი.

ნაგებობის კონსტრუქციულ სისტემად ორივე მიმართულებით მიღებულია, რკინაბეტონის მონოლითური ჩარჩოები, გადახურვით, წვრილი ბლოკების წყობის კედლების შემავსებლით.

მრავალფუნქციური შენობის სახურავზე, ტექნიკური სათავსოს გადახურვა;

ლითონის ჩასატანებელი დეტალების ზემოთ მოწყობილია ლითონის სვეტები.

სვეტები, ლითონის კონსტრუქცია, განივკვეთით 160x160x5 მმ.

რიგელები (კოჭები), ლითონის კონსტრუქცია, განივკვეთით 160x160x5 მმ.

სახურავის გადახურვა, ლითონის კონსტრუქცია, განივკვეთით 100x100x3 მმ.

მრავალფუნქციური შენობის სახურავზე, კიბის გადახურვა;

სვეტები (გულარები), მონოლითური რკინაბეტონის, კვეთით 20x20 სმ. სისქის. ბეტონის კლასით B25.

რიგელი, მონოლითური რკინაბეტონის, კვეთით 20x30(h) სმ. ბეტონის კლასით B25.

სახურავის გადახურვა, მონოლითური რკინაბეტონის ფილა, სისქით 16 სმ. ბეტონის კლასით B25.

პროექტში ვრცლად არის დაცული საქართველოში მოქმედი სამშენებლო ნორმები და წესები. (ყოფილი მშენებლობის სამინისტროს ბრძანება № 3/26, 05. 2002 წ. და 2006 წ. 24. 02 დადგენილება №45). კერძოდ; 1). სნ - წ - 2.02.01. – 83* ,,შენობებისა და ნაგებობების საძირკვლები“. 2). სნ - წ - 2.01.07. – 85 ,,დატვირთვები და ზემოქმედებანი“. 3). სნ - წ - II – 7 – 81 ,,მშენებლობა სეისმურ რაიონებში“. 4). სნ. - წ - 2.03.01. – 84 ,,ბეტონისა და რკინაბეტონის კონსტრუქციები“. 5). სნ. - წ - II – 28 – 73* და სნ. - წ - 2.03.11.85 ,,სამშენებლო კონსტრუქციების დაცვა კოროზიისაგან.“ 6). სნ. - წ - II – 2 – 80 ,,შენობებისა და ნაგებობოს პროექტირებისას ხანძარ საწინააღმდეგო ნორმები.

დასკვნა: ამრიგად, ქალაქი თბილისი, ლუბლიანას ქუჩა, (ს/კ: 01.13.01.019.266), მრავალფუნქციური შენობის სახურავზე, ტექნიკური სათავსოს და კიბის გადახურვის მოწყობის პროექტის კონსტრუქციული ნაწილი დამუშავებულია კარგ დონეზე, საქართველოში არსებული სამშენებლო ნორმების დაცვით და ეძლევა დადებითი შეფასება.

დამოუკ. ექსპერტი,
საინჟ. მეცნ. დოქტორი: **ჯ. ვაშაკიძე**
მობ. 593 28 34 58 **21.03.2025**

გამოყენებული ნორმატიული ლიტერატურა:

- ს. ნ. და წ. “სეისმომედეგი მშენებლობა” (პნ 01.01-09);
- ს. ნ. და წ. “შენობების და ნაგებობების ფუძეები” (პნ 02.01-09);
- ს. ნ. და წ. “ბეტონის და რკინაბეტონის კონსტრუქციები” (პნ 03.01-09);
- ს. ნ. და წ. „დატვირთვები და ზემოქმედებები“ (СНиП 2.01.07-85*);
- AutoCAD 2019;
- СНиП 2,03,01-84*- ბეტონისა და რკინაბეტონის კონსტრუქციები;
- СНиП II-7-81* - მშენებლობა სეისმურ რაიონებში;
- СНиП II-23-81* - ლითონის კონსტრუქციები;
- ს. ნ. და წ - 2.02.01. – 83* ,,შენობებისა და ნაგებობების საძირკვლები“;
- ს. ნ. და წ - 2.01.07. – 85 ,,დატვირთვები და ზემოქმედებანი“;
- ს. ნ. და წ – 7 – 81 ,,მშენებლობა სეისმურ რაიონებში“;
- ს. ნ. და წ - 2.03.01. – 84 ,,ბეტონისა და რკინაბეტონის კონსტრუქციები“;
- ს. ნ. და წ - II – 28 – 73* და სნ. - წ - 2.03.11.85 ,,სამშენებლო კონსტრუქციების დაცვა კოროზიისაგან.“;
- ს. ნ. და წ - II – 2 – 80 ,,შენობებისა და ნაგებობოს პროექტირებისას ხანძარსაწინააღმდეგო ნორმები.

ავტობიოგრაფია



გვარი: ვაშაკიძე

სახელი: ჯუმბერ

მამის სახელი: აბესალომის-ძე

დაბადების თარიღი: 31 ივლისი, 1963 წელი

დაბადების ადგილი: თბილისი, საქართველო

ეროვნება: ქართველი

მოქალაქეობა: საქართველოს

ოჯახური მდგომარეობა: დაოჯახებული, ყავს მეუღლე და ორი შვილი

მუდმივი მისამართი: საქართველო, თბილისი, კრწანისის ქუჩა #53

ტელეფონი: +995-32-2-72-06-34 (**სახლი**)

+995-93-28-34-58 (**მობილური**)

ელექტრონული ფოსტა: vashakidze.jumber@gmail.com

ენები: ქართული (**მშობლიური ენა**), რუსული, გერმანული (**დამაკმაყოფილებლად**)

პროგრამები: Microsoft Windows 11, Microsoft Office, LIRA-CAD 2021, AutoCAD

Curriculum Vitae

განათლება და სამეცნიერო ხარისხი

1981 – 1986 ვ.ი. ლენინის სახელობის საქართველოს პოლიტექნიკური ინსტიტუტის, სატრანსპორტო ფაკულტეტის სტუდენტი

1986 დიპლომი ინჟინერ-მშენებლის კვალიფიკაცია **(ხიდები და სატრანსპორტო გვირაბები**), წარჩინებით, ვ.ი. ლენინის სახელობის საქართველოს პოლიტექნიკური ინსტიტუტი

2008 მიენიჭა საინჟინრო მეცნიერებათა დოქტორის აკადემიური ხარისხი, საქართველოს ტექნიკური უნივერსიტეტი

თემა: „არაწრიული მოხაზულობის სამაგრის გაანგარიშება სატრანსპორტო გვირაბების აგების ტექნოლოგიის გათვალისწინებით“.

Curriculum Vitae

სამუშაო გამოცდილება

1986 **„თბილ. ზნიეპი“**

ინჟინერი

1987 **„თბილგვირაბმშენი“**

კონსტრუქტორი

1987 - 1988 **„თბილგვირაბმშენი“**

საბურთალოს ხაზზე მეტროპოლიტენის მშენებლობის ორგანიზაციის პროექტი, კონსტრუქტორი

1988 – 2007 **საქართველოს ტექნიკური უნივერსიტეტი, ხიდებისა და გვირაბების კათედრა**

კონსტრუქტორი, ლაბორანტი, გვირაბების ლაბორატორიის გამგე

1988 **საქართველოს ტექნიკური უნივერსიტეტი, ხიდებისა და გვირაბების კათედრა**

ქ. სენაკში მდ. ტეხურაზე არსებული საავტომობილო ხიდის რეკონსტრუქცია გაფართოება-გაგანიერება, მეცნიერ-თანამშრომელი

1988 **საქართველოს ტექნიკური უნივერსიტეტი, ხიდებისა და გვირაბების კათედრა**

საავტომობილო ხიდი ჩხოროწყუს რაიონში, მეცნიერ-თანამშრომელი

1988 **საქართველოს ტექნიკური უნივერსიტეტი, ხიდებისა და გვირაბების კათედრა**

ქ. ზესტაფონში საყრდენი კედლები, მეცნიერ-თანამშრომელი

1989 **საქართველოს ტექნიკური უნივერსიტეტი, ხიდებისა და გვირაბების კათედრა**

ქ. ბათუმში ნავთობგადამამუშავებელი ქარხნისა და მასთან მდებარე სარკინიგზო ხიდის რეკონსტრუქცია, მეცნიერ-თანამშრომელი

1989 **საქართველოს ტექნიკური უნივერსიტეტი, ხიდებისა და გვირაბების კათედრა**

Curriculum Vitae

ქ. ქუთაისში მდ. რიონზე მაგისტრალური გაზსადენების საჰაერო გადაკვეთები და ფასანაურის მიმდებარე ტერიტორიაზე, წყალგამტარი მილები. მდ არაგვზე ლითონის ხიდი, მეცნიერ-თანამშრომელი

1990 - 1992 **საქართველოს ტექნიკური უნივერსიტეტი, ხიდებისა და გვირაბების კათედრა**

საავტომობილო ხიდი სოფ. ბერბუკში, სოფ. სვენეთში, სოფ. ახალსოფელში და სოფ. კარდენახში, ქ. ქუთაისში საავტომობილო ხიდი და სხვა მცირე ხიდები, მეცნიერ-თანამშრომელი

1996 **საქართველოს ტექნიკური უნივერსიტეტი, ხიდებისა და გვირაბების კათედრა**

ქ. თბილისში საგარეო საქმეთა სამინისტროს საძირკვლის გამოკვლევა გაძლიერება, მეცნიერ-თანამშრომელი

1996 **საქართველოს ტექნიკური უნივერსიტეტი, ხიდებისა და გვირაბების კათედრა**

ქ. თბილისში ბუდაპეშტის ქუჩაზე კერძო სამედიცინო ინსტიტუტეს წიბოვანი გადახურვის ფილის, ოთხი სართულის დაშენებისათვის რიგელებისა და კონსოლების დაპროექტება-გაძლიერება, მეცნიერ-თანამშრომელი

1997 **„ქ. თბილისის მერიასთან არსებული კეთილმოწყობის სამმართველო“**

ქ. თბილისის მერიასთან არსებილი კეთილმოწყობის სამმართველოში, ”ხიდები და გვირაბების მოვლა პატრონობის საწარმო”-ს უბნის უფროსი.

ქ. თბილისში მეტეხის საავტომობილო გვირაბის გამოკვლევა, უბნის უფროსი

2000 – 2001 **„მსოფლიო ფონდი“**

Curriculum Vitae

კოდორის ხეობაში 150მ. საქვეითო კიდული ხიდი სოფ. ჩხალთაში მდ. კოდორზე და საავტომობილო 20მ. ფოლადის ხიდი სოფ. პტიშში მდ. პტიშზე. კიდული და საავტომობილო ხიდის პროექტირება მშენებლობა.

მთავარი ინჟინერი

2002 **საქართველოს ტექნიკური უნივერსიტეტი, ხიდებისა და გვირაბების კათედრა**

ქ. თბილისში რკინიგზის სადგურის პანდუსის გამოცდა-გაანგარიშება, მეცნიერ-თანამშრომელი

2006 შ.პ.ს. „**ლიბო+**“

ქ. თბილისში კრწანისი პალასის საავტომობილო პანდუსის პროექტის ავტორი

2006 შ.პ.ს. „**კიდ-არქიტეკტურა**“

„ვილა ბაკურიანი“ და ბაკურიანში სასტუმროს რეკონსტრუქცია, კონსტრუქტორი

2006 საპროექტო-სამშენებლო კომპანია „**იმპულსი**“

პროფ. თოდუას სახელობის სამედიცინო-რადიოლოგიის ინსტიტუტის დაპროექტება, პროექტის ავტორი და მთავარი კონსტრუქტორი

2006 **საქართველოს ტექნიკური უნივერსიტეტი, ხიდებისა და გვირაბების კათედრა**

სამტრედიის რ-ს სოფ. საჯავახოში მდ. რიონზე სარკინიგზო ხიდი, მეცნიერ-თანამშრომელი

2006 შ.პ.ს. „**ტრანსპორტი**“

„ბი-პი“-ს პროგრამით მონაწილეობა აქვს მიღებული საქართველოს მასშტაბით ხიდების გამოკვლევა-გამოცდაში

2006 შ.პ.ს. „**ტრანსპორტი**“

Curriculum Vitae

შიდასახელმწიფოებრივი მნიშვნელობის ზუგდიდი-ჯვარი-მესტია-ლასდილის ს/გ 108-ე, 114-ე, 115-ე, 146-ე კილომეტრებზე მიწის ვაკისის აღდგენის პრევენციის მიზნით ჩასატარებელი სამუშაოები. წყალგამტარი მილები, სოფ. რუხში მდ. რუხზე ინჟინერი.

2007 შ.პ.ს. „**ტრანსპორტი**“

ქ. თბილისში სანიაღვრე ქსელების აღდგენა-რეკონსტრუქციის პროექტზე კახეთის ხევში ექსპერტიზა, ექსპერტი.

2007 შ.პ.ს. „**აქსისი**“ დეველოპმენტი

რიყის გვირაბის პროექტის ავტორი

2007 შ.პ.ს. „**იმპულსი**“

I (არამიანცის) სავადმყოფოს მიმდებარე ტერიტორიაზე მიწისქვეშა ნაგებობის ნეიროქირურგიული (ინგოროყვას საავადმყოფოს) ცენტრის რადიოლოგიური განყოფილების პროექტის ავტორი, მთავარი კონსტრუქტორი

2007 შ.პ.ს. „**იმპულსი**“

ახალი ტუბდისპანსერის გამოკვლევა-ექსპერტიზა, ჯგუფის ხელმძღვანელი

2008 შ.პ.ს. „**იმპულსი**“

ქ. ქობულეთში სამი საბავშვო ბაღის გამოკვლევა-ექსპერტიზა, ჯგუფის ხელმძღვანელი

2008 შ.პ.ს. „**იმპულსი**“

ქ. ქობულეთის რაიონის სოფ. ხალაში არსებული 55.55მ. კიდული ხიდის ექსპერტიზა-რეკონსტრუქციის პროექტის ავტორი, მთავარი კონსტრუქტორი

2008 შ.პ.ს. „**ხიბლი**“

"ჰაიდენბერგის" ბეტონის ქარხნის საძირკვლებისა და საოფისე ნაგებობის პროექტის მთავარი კონსტრუქტორი

Curriculum Vitae

2007 – 2009 შ.პ.ს. „**უჩგენ ჯორჯია**“

სასტუმრო "ივერია"-ს მშენებლობის მთავარი ინჟინერი

2007 – 2009 შ.პ.ს. „**უჩგენ ჯორჯია**“

სასტუმრო ,,ივერია”-ს ცალკეული კონსტრუქციების გაანგარიშება-დაპროექტება. კერძოდ; სახანძრო კიბეები რიგელების გაძლიერება, მე-11 სართულზე ლითონის გადახურვის კონსტრუქციების გაანგარიშება-დაპროექტება, საძირკვლის 800 მმ-იანი ხიმინჯის გაანგარიშება და დაპროექტება, 0,00 ნიშნულზე 3 მეტრიანი რკინაბეტონის ფილის კონსოლის გაანგარიშება-დაპროექტება, საყრდენი კედლების გაანგარიშება-დაპროექტება, პანორამული ლიფტის ფასადის ლითონის კონსტრუქციების გაანგარიშება-დაპროექტება, რადისონის წარწერის დამაგრებისათვის ლითონის კონტრუქციების გაანგარიშება-დაპროექტება, შეკიდული ჭერების კონსტრუქციების გაანგარიშება-დაპროექტება

2009 – 2010 „**თბილისის განვითარებისა და რეაბილიტაციის ფონდი**“

რიყის გვირაბის პროექტის მშენებლობის საავტორო ზედამხედველი, ბუდა ბარის, ბარათაშვილის აღმართის პანდუსის გამაგრების, შადრევნისა და სამეთვალყურო შენობის, ამფითეატრის, რიყის პარკიდან ბარათაშვილის აღმართზე ამავალი კიბისა და ტურისტული გადმოსახედის კონსტრუქციების პროექტის ავტორი, კონსტრუქტორი

რიყის საბაგიროს მიმდებარე ტერიტორიაზე დაპროექტებული მიწისქვეშა (330 ადილი მსუბუქი მანქანისათვის) ავტოსადგომის კონსტრუქციების პროექტის ავტორი და მთავარი კონსტრუქტორი

01/08/2009 – „**თბილისის განვითარებისა და რეაბილიტაციის ფონდი**“

30/12/2010 საავტორო პროექტისა და მშენებლობის ზედამხედველი

01/08/2011 – „**თბილისის განვითარებისა და რეაბილიტაციის ფონდი**“

Curriculum Vitae

30/09/2012 მიწისქვეშა ავტოსადგომის კონსტრუქციების მშენებლობის საავტორო ზედამხედველი.

თბილისის ზღვის ტერიტორიაზე საკომუნიკაციო 60 მეტრიანი გვირაბისა და 22 მეტრიანი ფოლადრკინაბეტონის ხიდის კონსტრუქციების პროექტის ავტორი (მთავარი კონსტრუქტორი)

2012 **შ. პ. ს. „ჯეოსტილი“**

ქ. რუსთავში საავტომობილო ესტაკადის ფოლად-რკინაბეტონის ხიდის დამოუკიდებელი ექსპერტი, საექსპერტო დასკვნა

2012 **არქიტექტურისა და დიზაინის ფაკულტეტთან არსებული „არქცენტრი“**

ქ. თბილისში დ. უზნაძის №28 და ვ. ვაჩნაძის №17-ში შენობის დემონტაჟის დამოუკიდებელი ექსპერტი, საექსპერტო დასკვნა

2012 **შ. პ. ს. „ნეო-ა“**
ქ. თბილისში მუსკომედიის შენობის დამოუკიდებელი ექსპერტი, საექსპერტო დასკვნა

10/04/2014 **საქართველოს ეკონომიკისა და მდგრადი განვითარების სამინისტრო**

სოფ. შუა ხორგაში V კატეგორიის განსაკუთრებული მნიშვნელობის ობიექტი დამოუკიდებელი ექსპერტი, საექსპერტო დასკვნა.

2013 - 2015 **შპს „გეომეფი“** - მთავარი ინჟინერი.

დაპროექტებული მაქვს 4 ფოლადრკინაბეტონის საავტომობილო ხიდი.

ხობის რაიონ, სოფ. II გურიფულში განსაკუთრებულ მნიშვნელობის ობიექტის ნაპირდამცავის ქვაყრილის პროექტის ავტორი.

ქალაქ კასპში, ორმალიანი 36 მ.-იანი რკინაბეტონის საავტომობილო ხიდი.

მესტიის რაიონში 4 საავტომობილო ხიდის პროექტის ავტორი და კონსტრუქტორი.

Curriculum Vitae

2015 **შპს „საქგზამეცნიერება“**

ლენტეხის რაიონში 4 ფოლადრკინაბეტონის საავტომობილო ხიდი. პროექტის ავტორი და კონსტრუქტორი.

2015 **შპს „საქგზამეცნიერება“**

თბილისში, ახალ გზაზე, გ. კარტოზიას ქუჩაზე 18 მ. და 48 მ.-იანი ფოლადრკინაბეტონის საავტომობილო ხიდი-ესტაკადის პროექტის ავტორი და კონსტრუქტორი.

2015 **შპს „საუკი“ და შპს „აბრისი“**

დუშეთის რაიონში 7 საავტომობილო და სარეაბილიტაციო ხიდების

პროექტის ავტორი და მთავარი ინჟინერი.

2015/ 11 სექტ. **შპს „ჯეი ბილდინგ გრუპი“-ს** დამფუძნებელი და დირექტორი

2016 **შპს „საქგზამეცნიერება“**

ლილოს მიმდებარე ტერიტორიაზე საავტომობილო მაგისტრალის გადამკვეთი 2 ესტაკადის (64 მ.-იანი) პროექტის ავტორი და კონსტრუქტორი.

2016 **შპს „ჯეი ბილდინგ გრუპი“ (LTD “J Building Group”)**

დამკვეთი შ. პ. ს. „ელიტა ბურჯი“ ქ. თბილისში, პუშკინის ქუჩაზე 72 მეტრიანი ფოლადის ჩარჩოვანი სისტემის ესტაკადის კონსტრუქციის პროექტის ავტორი და კონსტრუქტორი.

2016 **შპს „ჯეი ბილდინგ გრუპი“ (LTD “J Building Group”)**

დამკვეთი შ. პ. ს. „ელიტა ბურჯი“ ურეკში, სფეროს ფორმის რთული კონფიგურაციის მქონე ნაგებობის, ბავშვთა გასართობი ცენტრის, კონსტრუქციის პროექტის ავტორი და კონსტრუქტორი.

Curriculum Vitae

2017 **შ. პ. ს. „ნეო-ა“**
ქ. თბილისში პ. ქავთარაძის ქუჩა № 58, მრავალბინიანი 19 სართულიანი საცხოვრებელი სახლის კონსტრუქციის პროექტის ავტორი, კონსტრუქტორი

2017 **შპს „ჯეი ბილდინგ გრუპი“ (LTD “J Building Group”)**

დამკვეთი შ. პ. ს. „ელიტა ბურჯი“ ახალი სახიდე გადასასვლელის მშენებლობა მშრალ ხევზე, სოფელ ყანობთან, საერთაშორისო მნიშვნელობის მცხეთა - სტეფანწმინდა -ლარსის საავტომობილო გზის 113 - ე კილომეტრზე. ლითონის უჭრი კოჭის 28x36x28 მეტრის პროექტის ავტორი და კონსტრუქტორი.

2017 **შპს „ჯეი ბილდინგ გრუპი“ (LTD “J Building Group”)**

დამკვეთი შ. პ. ს. „ენსისი“ შიდასახელმწიფოებრივი მნიშვნელობის ზესტაფონი - ბაღდათის საავტომობილო გზის მე - 3 კილომეტრზე მდინარე ყვირილაზე ახალი სახიდე გადასასვლელის მშენებლობა. 5 მალიანი ჭრილკოჭოვანი რკინაბეტონის ხიდი, სულ 172,30 მეტრი. პროექტის ავტორი და კონსტრუქტორი.

2017 **შპს „სტუდია 21“**

დედაენისა და 9 მარტის ბაღის რეაბილიტაციის პროექტი (მათ შორის დამაკავშირებელი მიწისქვეშა საქვეითო მონოლითური რკინაბეტონის გვირაბი), პროექტის ავტორი და კონსტრუქტორი.

2018 **შპს „საქგზამეცნიერება“**

ქ. თბილისში, საბურთალოს რაიონში, მარშალ გელოვანის ქუჩისა და

პ. სარაჯიშვილის ქუჩის გადაკვეთაზე, ორდონიანი კვანძის მოწყობა (კორექტირებული პროექტი 249 მეტრის ესტაკადა, ვაშლიჯვრის ესტაკადა.). პროექტის ავტორი და კონსტრუქტორი.

Curriculum Vitae

2018 **შპს „გზაჯვარედინი ოცდამეერთე“–ს**

ქ. თბილისი, მშრალი ხიდისა და საარბრიუკენის ხიდის რეაბილიტაციის პროექტის მომზადების, ვიზუალური დათვალიერება გამოკვლევა, დეფექტური აქტები, დამოუკიდებელი ექსპერტი, საექსპერტო დასკვნა.

2018 **საქართველოს რეგიონალური განვითარებისა და ინფრასტრუქტურის სამინისტროს საავტომობილო გზების დეპარტამენტი**

სნო - ჯუთა - რომკა - შატილი - ომალო - ხადორის ხეობა - ბაწარა - ახმეტას მიმართულებით საავტომობილო გზების მშენებლობა - რეკონსტრუქციის განსახორციელებლად ალრტერნატიული მიმართულების ანალიზისა და დეტალური საპროექტო დოკუმენტაციის მომზადება ნაწილი 01, 02 პატარა - ბორბალო - შატილის მონაკვეთი (ფოლადრკინაბეტონის ხიდები, 32 და 24 მეტრიანი მალის ნაშენით) პროექტის ავტორი და კონსტრუქტორი.

2018 **შპს „ინჟარქიტექტი“**

გარდაბნის გამწმენდი ნაგებობის მშენებლობისა და რეაბილიტაციის პროექტის, შენობა - ნაგებობის კონსტრუქციული ნაწილისა და არსებული შენობა - ნაგებობის კონსტრუქციული მდგრადობის საექსპერტო დასკვნა, დამოუკიდებელი ექსპერტი.

2019 **შპს „როიალ არტ ჯგუფი“**

ქ. გორი, ატენის ხეობა, ატენის სიონის მიმდებარედ ლითონის პანდუსის, ავტოსადგომისა და სხვა კონსტრუქციების პროექტის ავტორი და კონსტრუქტორი.

2019 **შპს „XG“**

ქ. თბილისი, სოფელი დიღომი, მრავალფუნქციური (12 სართულიანი) კომპლექსი/შენობა. კონსტრუქციის პროექტის ავტორი, კონსტრუქტორი.

2019 **შპს „როიალ არტ ჯგუფი“**

Curriculum Vitae

ქ. გორი, გორის მუნიციპალიტეტში, ახალბაღის დეკორატიული ტბისა და შემყვანი არხის; ბაქანის; ამფითეატრის; ავტოდრომის; ველოსიპედის ხიდების; ტუალეტისა და სტეიკ ტრეკის რეკონსტრუქციის პროექტის ავტორი და კონსტრუქტორი.

2019 შპს „მეიდან ჯგუფი“

ქ. თბილისი, ბანლეოლოგიური კურორტის საძირკვლებისა და შენობის ექსპერტიზა. უკანა შენობის რეკონსტრუქციის, ძირითადი შენობისა და უკანა შენობას შორის დამაკავშირებელი ლითონის საქვეითო ხიდის პროექტის ავტორი და კონსტრუქტორი.

2020 შპს „მეიდან ჯგუფი“

ქ. სიღნაღი, სიღნაღის სასტუმროს პროექტის კონსტრუქტორი.

2020 შპს „მეიდან ჯგუფი“

ქ. თბილისი, ბამბის რიგი №8-ში, რკინის რიგი №6-ში, არსებული შენობის დამაკავშირებელი L=10,5 მ. სიგრძის ერთქანობიანი ლითონის ხიდის კონსტრუქციული მდგრადობის საექსპერტო დასკვნა, დამოუკიდებელი ექსპერტი.

2020 შპს „ჯეი ბილდინგ გრუპი“ (LTD “J Building Group”)

ქალაქი. ასპინძა, ასპინძის მუნიციპალიტეტი სოფელი რუსთავი, თევსავალი (ს/კ: 60. 06. 31. 173) ტერიტორიაზე გამავალი, ერთმალიანი, ჭრილკოჭოვანი 33 მეტრიანი, ტიპიური ფოლადის, მალის ნაშენის, სახიდე გადასასვლელის ხიდის გამოკვლევა - გაანგარიშება, პროექტის ავტორი და კონსტრუქტორი.

2020 საქართველოს რეგიონული განვითარებისა და ინფრასტრუქტურის სამინისტროს საავტომობილო გზების დეპარტამენტი ა. ყაზბეგის გამზ. 12, 0160, თბილისი, საქართველო

საერთაშორისო მნიშვნელობის ფონიჭალა-მარნეული-გუგუთის საავტომობილო გზის კმ84-კმ98 მონაკვეთზე ახალი სახიდე გადასასვლელების

Curriculum Vitae

პროექტირება მშენებლობა (სამი საავტომობილო ხიდი). პროექტის ავტორი და კონსტრუქტორი.

2020 საქართველოს რეგიონული განვითარებისა და ინფრასტრუქტურის სამინისტროს საავტომობილო გზების დეპარტამენტი ა. ყაზბეგის გამზ. 12, 0160, თბილისი, საქართველო

საერთაშორისო მნიშვნელობის (ს-1) თბილისი-სენაკი-ლესელიძის (რუსეთის ფედერაციის საზღვარი) საავტომობილო გზის კმ 270 (კმ 269+700)-ზე, მდ. ნოღელაზე არსებული სახიდე გადასასვლელის რეაბილიტაცია. პროექტის ავტორი და კონსტრუქტორი.

2021 შ.პ.ს. „ბაბუსი“ ქალაქი თბილისი, ილია ჭავჭავაძის გამზირი 49 ბ

ქალაქი თბილისი, ბ. ახოსპირელის №8/9, ლ. ასათიანის ქუჩა, კულტურული მემკვიდრეობის ძეგლზე ჩასატარებელი სამუშაოები. შენობის კონსტრუქციული ნაწილის ექსპერტიზა, დამოუკიდებელი ექსპერტი.

2021 შ.პ.ს. „ენსისი“

ქალაქი. გორი, გორის მუნიციპალიტეტი, შიდასახელმწიფროებრივი

მნიშვნელობის ხიდისთავი-ატენი-ბოშურის საავტომობილო გზის კმ 1-12.4 მონაკვეთის სარეაბილიტაციო სამუშაოები (საყრდენი კედლის დაპროექტება). პროექტის ავტორი და კონსტრუქტორი.

2021 ყაზბეგის მუნიციპალიტეტი, დაბა გუდაური

სასტუმროს პროექტისა და გვერდზე მდგომი ნაგებობების მდგრადობაზე, საექსპეტო დასკვნა, კონსტრუქციული ნაწილი, დამოუკიდებელი ექსპერტი.

2022 შ.პ.ს. „იდეა მელიქიშვილი“

ქ. თბილისში, მელიქიშვილის ქუჩაზე № 47, № 49, № 49 ა - ში

მრავალფუნქციური შენობის კორექტირებული პროექტის (ს./კ. 01. 15. 03. 014. 014) კონსტრუქციული ნაწილის საექსპერტო დასკვნა, დამოუკიდებელი ექსპერტი.

Curriculum Vitae

2022 შ.პ.ს. „ჯეი 4“

ქალაქი თბილისი, მრავალბინიანი საცხოვრებელი კომპლექსი ლისზე კორპუსი A-6 (ს./კ. 72.16.21.438) კორექტირებული პროექტის საექსპერტო დასკვნა, დამოუკიდებელი ექსპერტი.

2022 შ.პ.ს. „ჯეი 4“

ქალაქი, თბილისი, მრავალბინიანი საცხოვრებელი კომპლექსი ლისზე კორპუსი A-7 (ს./კ. 72.16.21.438) კორექტირებული პროექტის საექსპერტო დასკვნა, დამოუკიდებელი ექსპერტი.

2022 შ.პ.ს. „ჯეი 1“

ქ. თბილისი, გამზირი მოსკოვი, №13, საცხოვრებელი კორპუსი №5, კონსტრუქციული პროექტის საექსპერტო დასკვნა, დამოუკიდებელი ექსპერტი.

2022 შ.პ.ს. „ჯეი 1“

ქ. თბილისი, გამზირი მოსკოვი, №13, საცხოვრებელი კორპუსი №6, კონსტრუქციული პროექტის საექსპერტო დასკვნა, დამოუკიდებელი ექსპერტი.

2022 შ.პ.ს. „ჯეი 1“

ქ. თბილისი, გამზირი მოსკოვი, №13, საცხოვრებელი კორპუსი №7, კონსტრუქციული პროექტის საექსპერტო დასკვნა, დამოუკიდებელი ექსპერტი.

2022 შ.პ.ს. „ჯეი 1“

ქ. თბილისი, გამზირი მოსკოვი, №13, საცხოვრებელი კორპუსი №11, კონსტრუქციული პროექტის საექსპერტო დასკვნა, დამოუკიდებელი ექსპერტი.

2022 შ.პ.ს. „ჯეი 1“

ქ. თბილისი, გამზირი მოსკოვი, №13, საცხოვრებელი კორპუსი №12, კონსტრუქციული პროექტის საექსპერტო დასკვნა, დამოუკიდებელი ექსპერტი.

2022 შ.პ.ს. „ კარკასი“

ქ. თბილისი, სამუსიკო სკოლა ,,ნიჭიერთა ათწლედი“-ის რესტავრაცია რეაბილიტაციის პროექტი, კონსტრუქციული პროექტის ავტორი და კონსტრუქტორი.

Curriculum Vitae

2023 შპს „როიალ არტ ჯგუფი“

ადიგენის მუნიციპალიტეტი, დაბა აბასთუმანი. პარკი ,,როშას“ რეაბილიტაცია, ლითონის საქვეითო (12 მეტრიანი მალის თაღოვანი) ხიდის მოწყობა. პროექტის ავტორი და კონსტრუქტორი

2023 შ.პ.ს. „საპროექტო სამშენებლო კომპანია „ავანბეკი“

ქალაქ თბილისში, ვაგზლის მოედანი №2-ში არსებული საქვეითო ხიდისა და მისი კიბეების რეკონსტრუქციის პროექტის საექსპერტო დასკვნა, დამოუკიდებელი ექსპერტი

2023 შ.პ.ს. „ბიზნეს ჯგუფი“

ქ. თბილისში, საბურთალოს რნ-ში, ლ. გოთუას ქ. №30 -სა და
ჟ. შარტავას ქ. №75 -ს შორის არსებული ფერდობის გამაგრების პროექტის ავტორი და კონსტრუქტორი

2023 შ.პ.ს. „როი ბ ჯგუფი“

ქალაქი თბილისი, თორნიკე ერისთავის ქუჩა №36 ნაკვეთი (ს.კ. 01.12.08.037.096) მრავალბინიანი საცხოვრებელი სახლი (ათსართულიანი შენობა, დამატებული ორი მიწისქვეშა ავტოსადგომის სართული), პროექტის ავტორი და კონსტრუქტორი

2023 შ.პ.ს. „ 3 დ ბილდერ“

ქალაქი თბილისი, გიორგი ჭყონდიდელის ქუჩა № 46ა (ს.კ. 01.12.12.024.057), მრავალბინიანი საცხოვრებელი სახლის პროექტის ავტორი და კონსტრუქტორი

2024 შ.პ.ს. „მაქთიკომი“

ფიჭური კავშირის ანტენების 30 მ. და 45 მ. სიმაღლის ტიპიური ლითონის ანძის კონსტრუქციული გაანგარიშება და ექსპერტიზა, დამოუკიდებელი ექსპერტი

2024 შ.პ.ს. „ბიზნეს ჯგუფი“

Curriculum Vitae

№280 და №307 ქალაქი ბათუმი, ქედა შუახევის საყრდენების მიმდებარე ტერიტორიებზე გრუნტის დამჭერი საყრდენი კედლების მოწყობა, კონსტრუქციების პროექტის ავტორი და კონსტრუქტორი

2024 შ.პ.ს. „ჯეი 1“

ქ. თბილისი, გამზირი მოსკოვი, №13, საცხოვრებელი კორპუსი №14, კონსტრუქციული პროექტის საექსპერტო დასკვნა, დამოუკიდებელი ექსპერტი.

2024 შ.პ.ს. „ჯეი 1“

ქ. თბილისი, გამზირი მოსკოვი, №13, საცხოვრებელი კორპუსი №17, კონსტრუქციული პროექტის საექსპერტო დასკვნა, დამოუკიდებელი ექსპერტი.

2024 ქალაქი თბილისი, რუსთაველის გამზირი, № 3/10 (ს/კ.01.15.04.025.001), **„საქართველოს ეროვნული მუზეუმის შენობის, სამხრეთ ფლიგელის რეკონსტრუქცია, თანამედროვე ხელოვნების მუზეუმად“** უსაფრთხოების შესახებ პროექტის კონსტრუქციული ნაწილის საექსპერტო დასკვნა, დამოუკიდებელი ექსპერტი.

2024 შ.პ.ს. „აპოლო გ.ს.“

ქ. თბილისი, მდ. მტკვრის მარჯვენა სანაპირო, მირზა შაფის ქუჩა №48 მიმდებარედ, ფერდის კლდოვან ნაწილში, (ს/კ: 01. 18. 04. 018. 067) გადმოსახედი გვირაბის კონსტრუქციის, მუშა პროექტი. პროექტის ავტორი, კონსტრუქტორი

2024 შ.პ.ს. „ინეო“

ქალაქი თბილისი, ბაგების მიმდებარედ, წყნეთის გზატკეცილის სამხრეთით, მრავალბინიანი საცხოვრებელი სახლი, IV კლასი, სექტორი 15, სახლი №18; №19 და №20 (ს.კ. 01.14.08.001.088), სამშენებლო ნაგებობის მოწყობის პროექტის, სამშენებლო მოედნის, ქვაბულის ფერდების გამაგრების კონსტრუქციის გაანგარიშება მდგრადობაზე, საექსპერტო დასკვნა, დამოუკიდებელი ექსპერტი

2024 შ.პ.ს. „ინეო“

Curriculum Vitae

ქალაქი თბილისი, ბაგების მიმდებარედ, წყნეთის გზატკეცილის სამხრეთით, მრავალბინიანი საცხოვრებელი სახლი, IV კლასი, სექტორი 15, სახლი №18; №19 და №20, (ს.კ. 01.14.08.001.088) სამშენებლო ნაგებობის მოწყობის პროექტის, მომიჯნავე შენობა-ნაგებობებზე ზეგავლენის კვლევა, სამშენებლო მოედნის 20 მეტრის რადიუსში, კონსტრუქციული ნაწილის საექსპერტო დასკვნა, დამოუკიდებელი ექსპერტი

2024 შ.პ.ს. „ვაკათრეიდი“

ქალაქი გორი, ქუჩა სამეფო, №70 (ს/კ: 66.45.25.127), (ყოფილი კინოთეატრი) არსებული შენობის რეაბილიტაციის, სახურავზე ერთი სართულის დაშენება, კინოთეატრის ორი დარბაზის მოსაწყობად, საექსპერტო დასკვნა, დამოუკიდებელი ექსპერტი

2024 შ.პ.ს. „ჰაიდელბერგცემენტ ჯორჯია“

ქალაქი თბილისი, რ. აგლაძის ქუჩა №32, №32ა (ს/კ: 01.13.05.004.252), დროებითი მობილური ბეტონის საწარმო, ფუძეების, საძირკვლებისა და სხვა ძირითადი კონსტრუქციების მდგრადობაზე, საექსპერტო დასკვნა, დამოუკიდებელი ექსპერტი

გამოქვეყნებული შრომები

მაქვს გამოქვეყნებული **8** სამეცნიერო ნაშრომი, მონაწილე ვარ კონფერენციებისა და პრაქტიკული სემინარების

ნაშრომთა სია

№	დასახელება	ხელნაწერის ტიპი	გამომცემლობა	გვერდები	თანაავტორნი
1	მიწისქვეშა სივრცის ათვისების პერსპექტივა.	ბეჭდური	„სტუ შრომები“ საერთაშორისო სამეცნიერო-ტექნიკური კონფერენციის შრომები, შრომის დაცვაში, ეკოლოგიაში, სამთო საქმესა და გეოლოგიაში # 2 (426),	16 - 19	დ. პაპელიშვილი, კ. ჭურაძე, ჯ. ვაშაკიძე, ა. პონომარიოვი

Curriculum Vitae

			თბილისი, 2000 წ. (რუსულ ენაზე)		
2	წყვეტილი გეომეტრიული პარამეტრების მქონე თაღოვანი კონსტრუქციების გაანგარიშება.	ბეჭდური	საშენი მასალები და ნაკეთობები, თბილისი: 2000 წ. # 1,2. გვ. 7-11	7 - 11	ვ. თარხნიშვილი, ჯ. ვაშაკიძე
3	კომპლექსური პოლინომების მეთოდის გამოყენება არაწრფივი მოხაზულობის გვირაბების სამაგრების გაანგარიშებაში.	ბეჭდური	„საერთაშორისო სიმპოზიუმი თხელკედლიანი სივრცითი სისტემების პრობლემებზე“. შრომები-თბილისი: 4-5 ივლისი, „ტექნიკური უნივერსიტეტი.“ 2001 წელი	37 - 40	ვ. თარხნიშვილი, ჯ. ვაშაკიძე, ა. პონომარიოვი
4	მიწისქვეშა ნაგებობების გაანგარიშება.	ბეჭდური	„სტუ შრომები“ # 3 (449) - თბილისი: „ტექნიკური უნივერსიტეტი.“ 2003 წელი	124 - 126	ვ. თარხნიშვილი, ჯ. ვაშაკიძე, თ. ანთაძე, ნ. კვაჭაძე
5	მიწისქვეშა გამონამუშევრის ქანების დრეკადი უკუბრჯენის კოეფიციენტის განსაზღვრა.	ბეჭდური	სამეცნიერო-ტექნიკური კონფერენციის მოხსენებათა თეზისები, „სტუ“ 80 წლისთავისადმი მიძღვნილი. თბილისი: 2002 წელი	150 - 151	ჯ. ვაშაკიძე, გ. მისაბიშვილი, თ. ცვარიანი
6	მიწისქვეშა ნაგებობების გაანგარიშების შესახებ.	ბეჭდური	რესპუბლიკური ღია სამეცნიერო კონფერენცია „მშენებლობა და ოცდამეერთე საუკუნე“ მოხსენებათა თეზისები, 24-25 მაისი. „სტუ“, თბილისი: 2005 წელი	13 - 14	ვ. თარხნიშვილი, ჯ. ვაშაკიძე, გ. გუგუციძე
7	მიწისქვეშა ნაგებობების გაანგარიშების შესახებ.	ბეჭდური	სამშენებლო კონსტრუქციების კათედრის 75 წლისთავისადმი მიძღვნილი სამეცნიერო-ტექნიკური კონფერენციის „მშენებლობა და XXI საუკუნე“ მოხსენებები. „ტექნიკური უნივერსიტეტი“, 2005 წელი, 24-25 მაისი.	92 - 96	ვ. თარხნიშვილი, ჯ. ვაშაკიძე, გ. გუგუციძე

Curriculum Vitae

8	არაწრიული მოხაზულობის გვირაბის სამაგრის გაანგარიშების მეთოდიკა გვირაბის გაყვანის ტექნოლოგიის გათვალისწინებით.	ბეჭდური	„ტრანსპორტი“, # 4, თბილისი, 2005 წელი	55 - 57	ჯ. ვაშაკიძე

Curriculum Vitae


Georgia
IDENTITY CARD
მოქალაქის პირადობის მოწმობა
საქართველო
GEO
სახელი / FIRST NAME
ჯუმბერი
JUMBERI
გვარი / LAST NAME
ვაშაკიძე
VASHAKIDZE
მოქ. / CIT
GEO
სქესი / SEX
მმ / M
პირადი No / PERSONAL No
01015020228
დაბადების თარიღი
DATE OF BIRTH
31.07.1963
მოქმედების ვადა
DATE OF EXPIRY
24.02.2035
ბარათის No / CARD No
24IE33313
ხელმოწერა
SIGNATURE

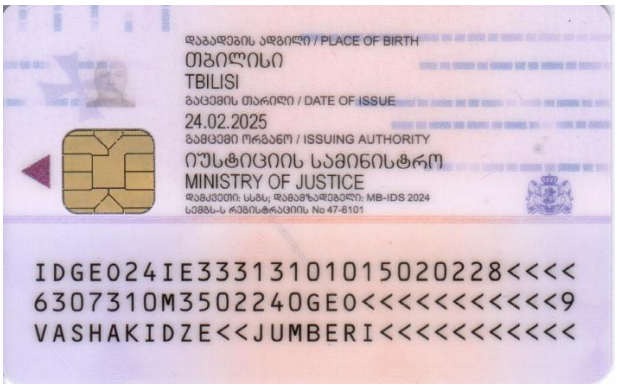
დაბადების ადგილი / PLACE OF BIRTH
თბილისი
TBILISI
გაცემის თარიღი / DATE OF ISSUE
24.02.2025
გამცემი ორგანო / ISSUING AUTHORITY
იუსტიციის სამინისტრო
MINISTRY OF JUSTICE
დამკვეთი: სსმს; დამამზადებელი: MB-IDS 2024
სემნს-ს რეგისტრაციის No 47-6101
IDGE024IE33313101015020228<<<<
6307310M3502240GE0<<<<<<<<<<<9
VASHAKIDZE<<JUMBERI<<<<<<<<<<<



დიპლომი

წარჩინებით

ИВ № 258114

ეს დიპლომი მიეცა ჯყიძეცა
ამბაკოვიშის ძე დავითის
მასზე, რომ იგი 1981 წელს შევიდა
საქართველოს პ.ი.ტექნიკურის სახელობის
ავიაციონტრუქციული ინსტიტუტის
და 1986 წელს დაამთავრა
სრული კურსი სპეციალობით ხიდები და
გვირაბები

სახელმწიფო საგამოცდო კომისიის 1986 წ.
„ “ ივნისის გადაწყვეტილებით
ჯ.ა. დავითის მიენიჭა ინჟინერ-
მშენებლის
კვალიფიკაცია.

სახელმწიფო საგამოცდო
კომისიის თავმჯდომარე
რექტორი
დეკანი

ბ. ა.

ქალაქი თბილისი 1986წ. „ 31 “ XII

სარეგისტრაციო № 4879

Грузинский из.

ДИПЛОМ

С ОТЛИЧИЕМ

ИВ № 258114

Настоящий диплом выдан Вашакидзе
Джумберу Амбакоевичу
в том, что он в 1981 году поступил
в Грузинский политехнический
институт им. Вл. Ленина
и в 1986 году окончил полный курс
инженерного
института
по специальности мосты и
тоннели

Решением Государственной экзаменационной комиссии от 31 июня 1986 г.
Вашакидзе Д.А.
присвоена квалификация инженера
строителя

Председатель Государственной экзаменационной комиссии
Ректор
Секретарь

М. П.

Город Тбилиси „31“ XII 1986 г.

Регистрационный № 4879

Московская типография Гознака. 1981.

GEORGIA

TECHNICAL UNIVERSITY OF GEORGIA

PhD

DIPLOMA

DO № 000353

By decision N 16 December 16, 2008

of the Dissertation Board of the Faculty of

Transport and Mechanical Engineering

Mr. Jumber Vashakidze

was awarded PhD Degree in

Engineering Sciences

რეგისტრაციის № 00352
Registration

თბილისი 22 6 2010
Tbilisi რიცხვი/day თვე/month წელი/year

საქართველო

საქართველოს ტექნიკური უნივერსიტეტი

დოქტორის

დიპლომი

DO № 000353

სატრანსპორტო და მანქანათმშენებლობის

ფაკულტეტის სადისერტაციო საბჭოს 2008 წლის 16.12

№ 16 გადაწყვეტილებით

ჯუმბერ ვაშაკიძეს

მიენიჭა საინჟინრო მეცნიერებათა

დოქტორის აკადემიური ხარისხი.

დეკანი / ოთარ გელაშვილი /
Dean / Otar Gelashvili /

ადგ.
Seal

რექტორი / არჩილ ფრანგიშვილი /
Rector / Archil Prangishvili /

პროექტის სახელწოდება:

ქალაქი თბილისი, ლუბლიანას ქუჩა (ს.კ.01.13.01.019.266.) მრავალფუნქციური შენობის სახურავზე ტექნიკური სათავსოს და კიბის გადახურვის მოწყობის პროექტი

კონსტრუქციული ნაწილი

ნახაზების უწყისი

№	დასახელება	ფურც. №
1.	ნახაზების უწყისი და განმარტებითი ბარათი	კ-1
2.	არსებულ შენობაზე ტექნ. სათავსოს და კიბის გადახურვის მოწყობის გეგმა	კ-2
3.	ტექნიკური სათავსოს მოწყობა, კვეთები	კ-3
4.	ლითონის კვანძები, მასალების ხარჯი	კ-4
5.	კიბის გადახურვის მოწყობა, კვეთები	კ-5
6.	მონ. რკ.ბ. ბულარები, სარტყელი და კვეთები	კ-6
7.	კედლის წყობის დამაბრების დეტალები, სპეციფიკაცია	კ-7
8.	არმატურის და ბეტონის ხარჯის უწყისი	კ-8

განმარტებითი ბარათი

ჩვენს მიერ დამუშავებული იქნა ქ. თბილისში, ლუბლიანას ქუჩაზე (ს.კ. 01.13.01.019.266) მრავალფუნქციური შენობის სახურავზე ტექნიკური სათავსოს და კიბის გადახურვის მოწყობის პროექტის კონსტრუქციული ნაწილი.

საპროექტო ნაგებობები წარმოადგენს ერთ სართულიან კონსტრუქციებს. სიმაღლით h=2.30მ. .

კონსტრუქციული ელემენტები:

ტექნიკური სათავსო

კოლონები და კოჭები – ლითონის კვადრატული მილები 160X160X5 და 100X100X3
შემომფარგვლელი კონსტრუქცია – წვრილი სამშენებლო ბლოკების წყობა კარკასის შემავსებლად.
სახურავი – თუნუქის ბრული ლითონის კვ. მილებზე დაყრდნობით.

კიბის გადახურვა

ძალოვანი კონსტრუქცია – მონ.რკ/ბ. კარკასი, გულარები კვეთით– (20X20)სმ, სარტყელები კვეთით– (20X30)სმ.
სახურავი – მონ. რკ/ბ. ფილა სისქით 16 სმ.
შემომფარგვლელი კონსტრუქცია – წვრილი სამშენებლო პემზაბეტონის ბლოკების წყობა კარკასის შემავსებლად.
გამოყენებული ბეტონის მარკა – B25.

წინასაპროექტო მონაცემები:

სამშენებლო მოედნის სეისმურობა – 8 ბალი.
ქარის ნორმატიული დაწნევა – 70 კგ.ძ/მ².
თოვლის საფარის წონა – 50 კგ.ძ/მ².

დამკვეთი	დავით ბოკუჩავა
ქ. თბილისი, ლუბლიანას ქ. (ს.კ. 01.13.01.019.266.) მრავალფუნქციური შენობის სახურავზე ტექნიკური სათავსოს და კიბის გადახურვის მოწყობის პროექტი	

თანამდებობა	გვარი	ხელმოწერა
არქიტექტორი	გ. ბერაია	
კონსტრუქტორი	გ. ხხილაძე	

კონსტრუქციული ნაწილი				ფურც. კ-1
სტადია	ფორმატი	სულ ფურც.	მასშტაბი	თარიღი
პროექტი	A-3	7		

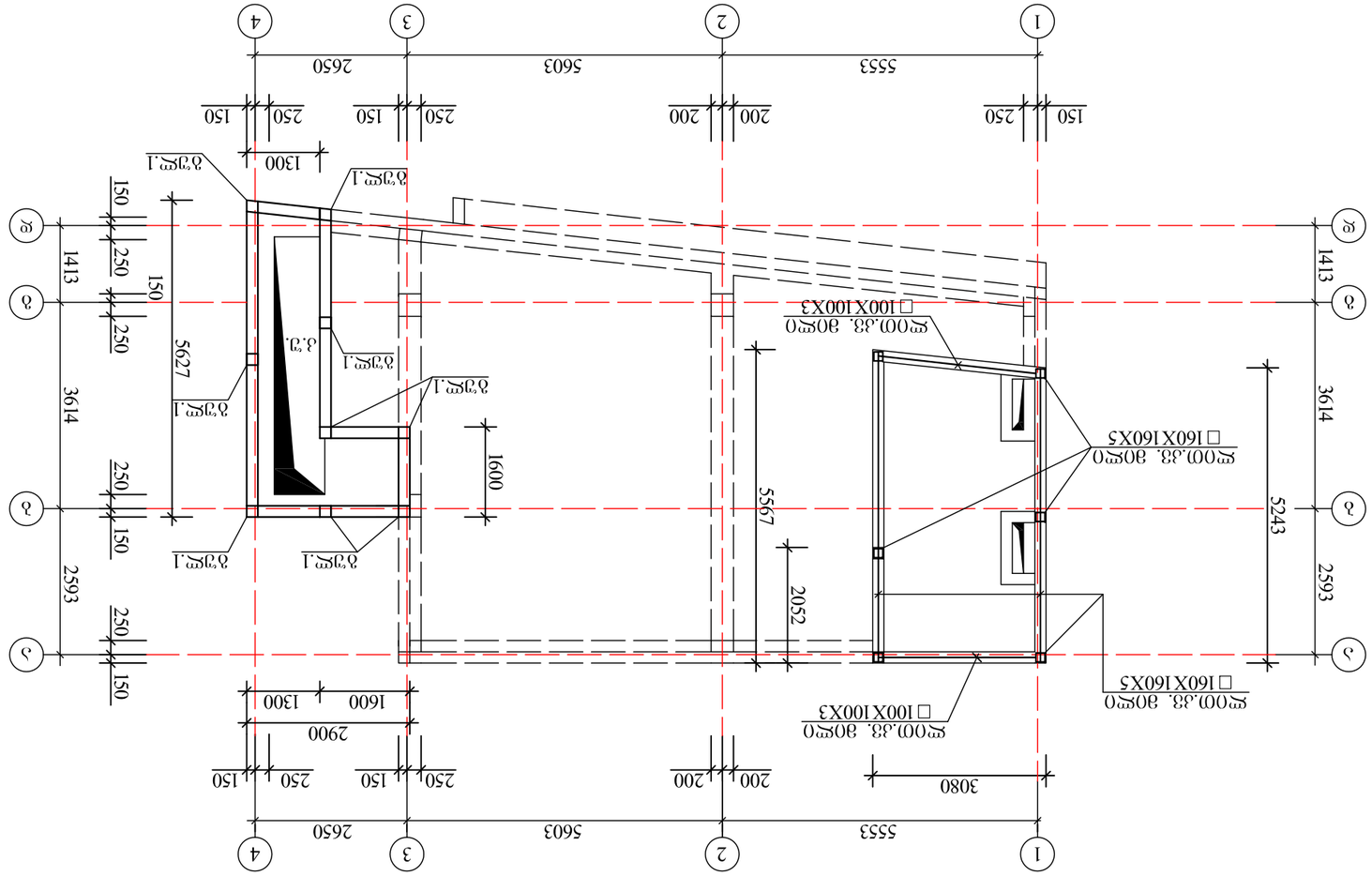
1
2
3
4
А
Б
В
Г
Д
Е
5553
5603
2650
150
250
200
250
150
1413
3614
2593
5243
5567
2052
1600
1300
2900
3080
5627
150
250
150
250
150
250

არსებულ შენობაზე ტექნიკური სათავსოს მოწყობის გეგმა მ.1:100

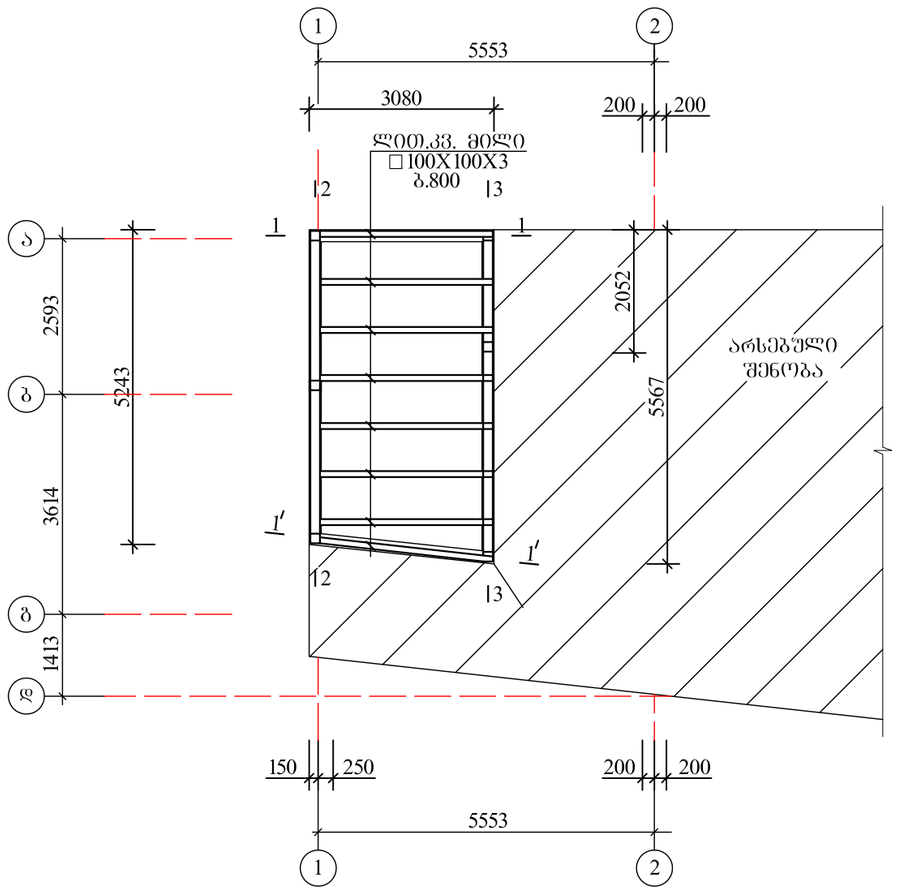

1-1, 1′-1′

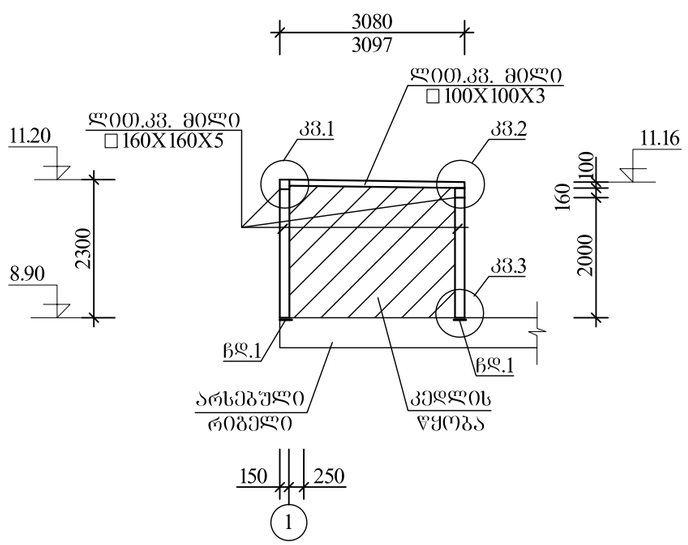

ჩასატანებელი დეტალი
ჩდ.1 (n=6)
Q=5.3 კგ

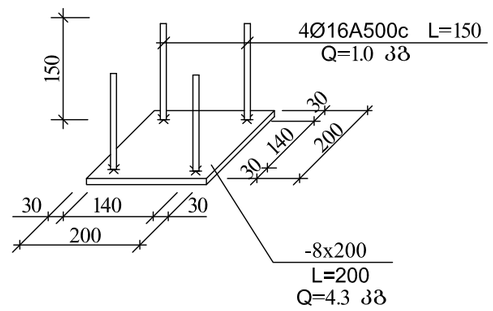

2-2

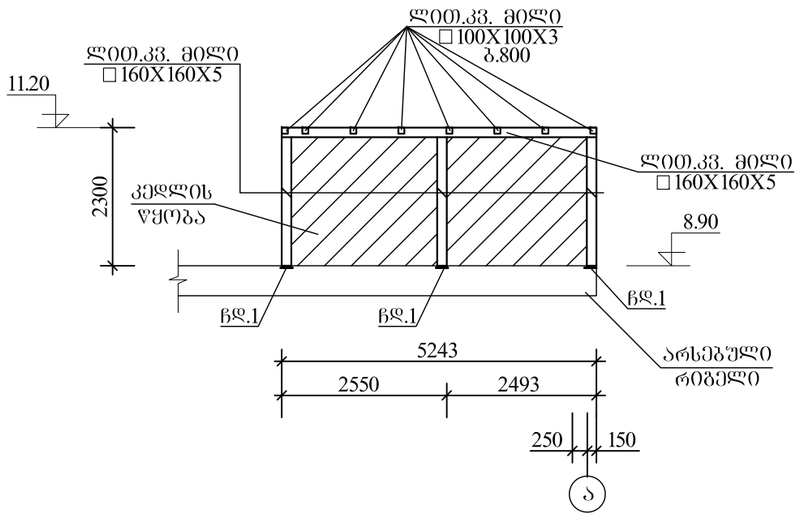

3-3

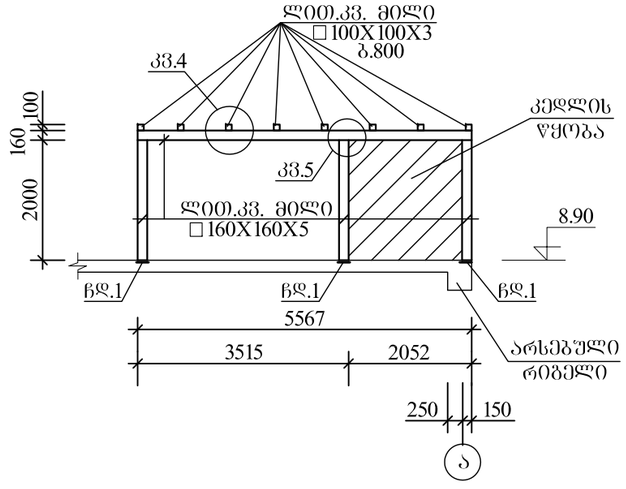

შენიშვნები:

1. ლითონის ჩარჩოს ელემენტები მონტაჟის შემდეგ გაიღებინოს ფოსფორმჟავას 15%-იანი ხსნარით და შეიღებოს ანტიკოროზიული საღებავით.
2. კვანძები კვ.1, კვ.2, კვ.3, კვ.4 და კვ.5 იხ. ფურც. კ-4

დამკვეთი	დავით ბოკუჩავა			
ქ. ობილისი, ლუბლიანას ქ. (ს.კ. 01.13.01.019.266.) მრავალფუნქციური შენობის სახურავზე ტექნიკური სათავსოს და კიბის გადახურვის მოწყობის პროექტი				
თანამდებობა	გვარი	ხელმოწერა		
არქიტექტორი	გ. ბერაია			
კონსტრუქტორი	გ. ხხილაძე			
კონსტრუქციული ნაწილი				ფურც. კ-3
სტადია	ფორმატი	სულ ფურც.	მასშტაბი	თარიღი
პროექტი	A-3	8		

ผังอาคารจอดรถ	ผังชั้นที่ ๑

๓. ปลอดภัยไว้ก่อน, สวัสดีวันจันทร์ ๓. (น.ว. 01.13.01.01.19.266.)
ลงนามรับรองการตรวจสอบ ถูกต้องตามใบ ใบรับรองวิศวกร
ดำเนินการตาม ใบอนุญาตใบ ที่ ๒ ออกใบ ยืนยันตัวตนใบ
อาชีพอิสระ ลงทะเบียน
อาชีพอิสระ ๑๒๓๔๕๖๗๘๙ ใบสั่งซื้อวัสดุ

วิศวกรโยธา ๑๒๓๔๕๖๗๘๙	๑๒๓๔๕๖	
ผู้ตรวจการงานก่อสร้าง ๑๒๓๔๕๖๗๘๙	๒. ๑๒๓๔๕๖	
ผู้ควบคุมงานก่อสร้าง ๑๒๓๔๕๖๗๘๙	๒. ๒๒๐๕๕๑๒	
ผู้ควบคุมงานก่อสร้าง ๑๒๓๔๕๖๗๘๙ ชั้น ๔		
ใบรับรองการ	๘	ผู้ตรวจ.
ผังอาคารจอดรถ	A-3	ใบรับรองการ
ผังชั้นที่ ๑		

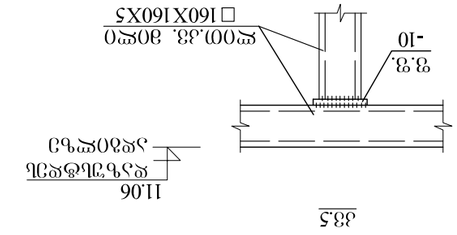



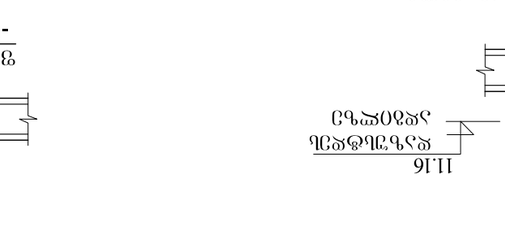

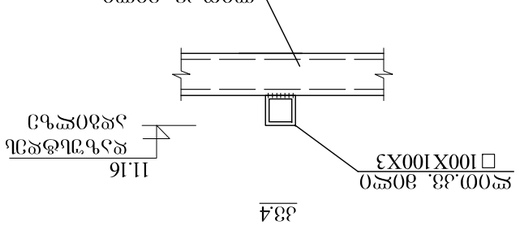

არსებულ შენობაზე კიბის გადახურვის მოწყობის გეგმა მ.1:100

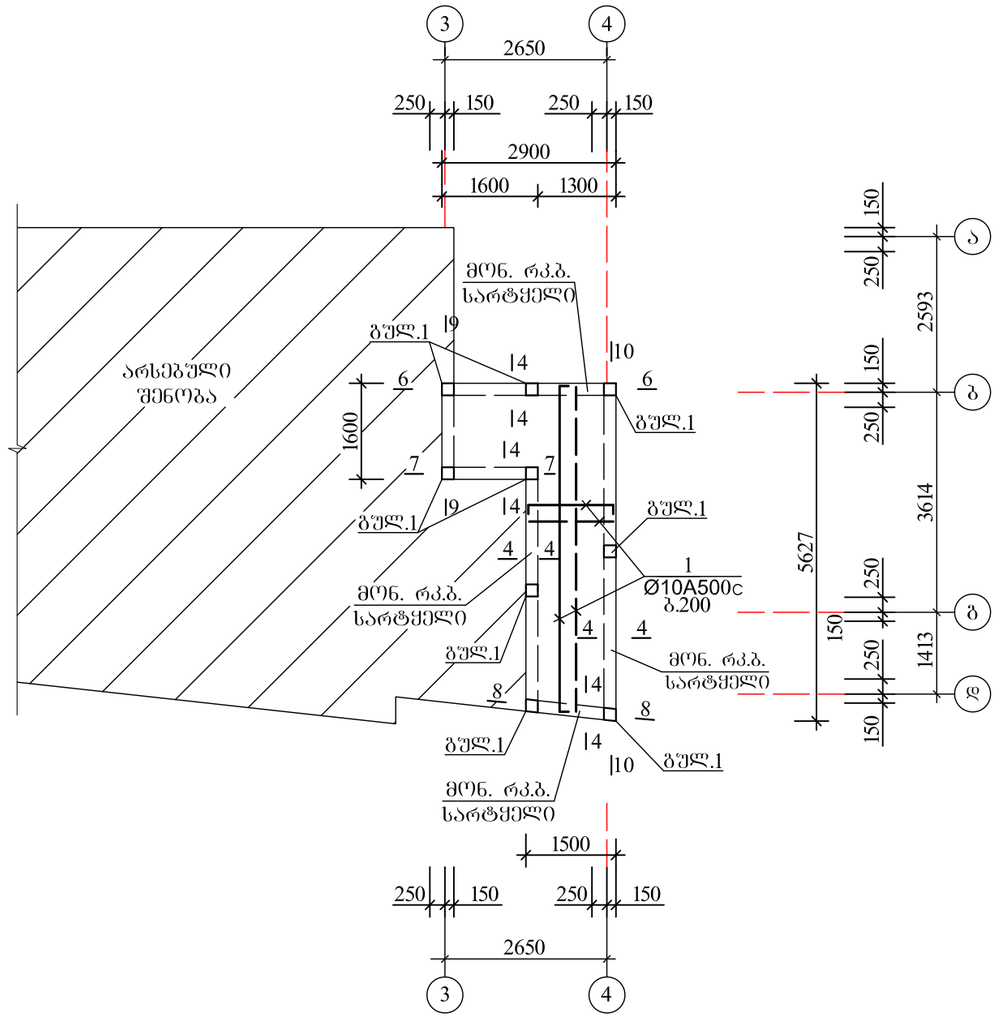

6-6

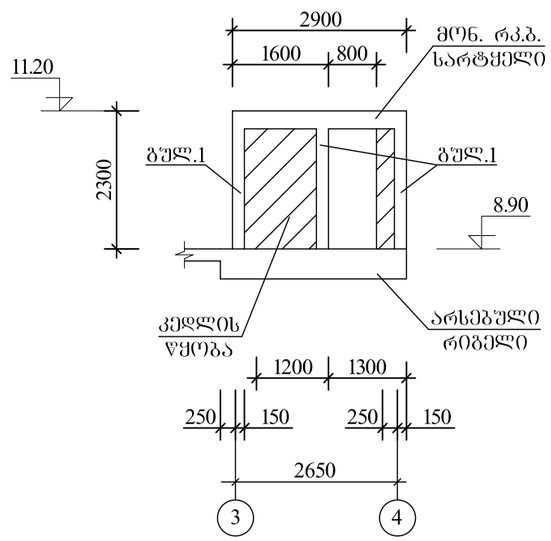

7-7

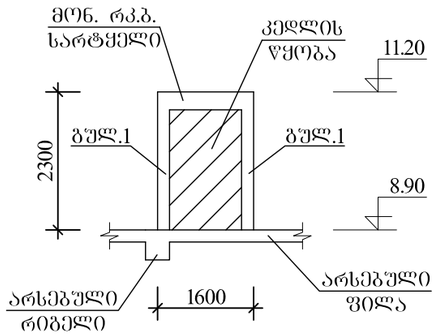

8-8

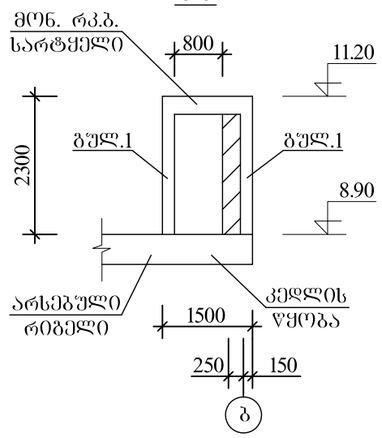

9-9

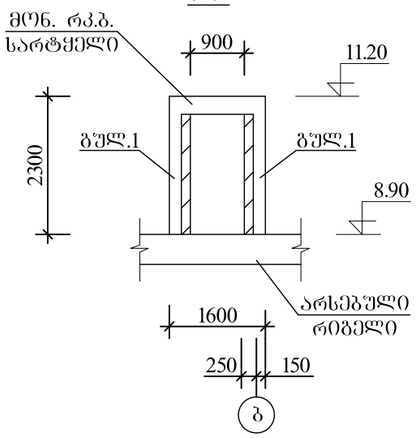

4-4

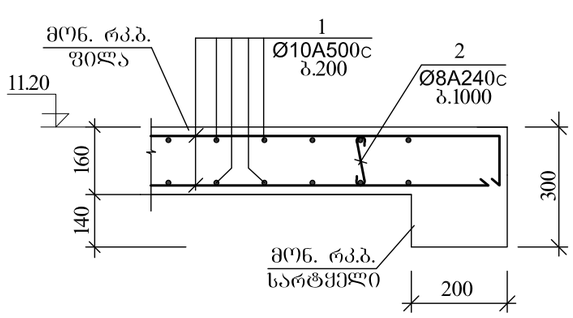

10-10

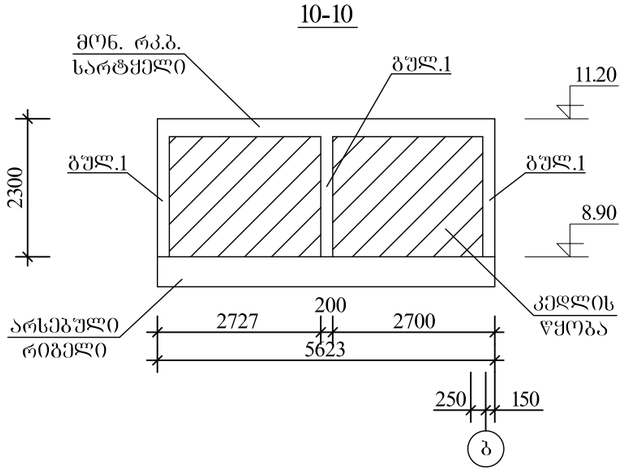

შენიშვნები:

მონ. რკ.ბ. გულარის ნაშვერები, გულარი გულ.1 და სარტყელი იხ. შურც. კ-4

დამკვეთი	დავით ბოკუჩავა		
ქ. ობილისი, ლუბლიანას ქ. (ს.კ. 01.13.01.019.266.) მრავალფუნქციური შენობის სახურავზე ტექნიკური სათავსოს და კიბის გადახურვის მოწყობის პროექტი			
თანამდებობა	გვარი	ხელმოწერა	
არქიტექტორი	გ. ბერაია		
კონსტრუქტორი	გ. ხიდელაძე		
კონსტრუქციული ნაწილი			შურც. კ-5
სტადია	შორმატი	სულ შურც.	მასშტაბი	თარიღი
პროექტი	A-3	8		

ҚҰЖАТТЫҢ АТАУЫ	ҚҰЖАТ БЕЛГІСІ
д. 01305ҚОЫ, ҚҰЖАТҚОҰЖЫ Д. (Ы.Ж. 01.13.01.019.266.) ӘЛЕУЛЕТТІҢ ТӨМЕНГІ ТАБАҒЫНЫҢ ФУНДАМЕНТ ЦОКОЛЬДІК ҚА ЛОҚЫЛ ЛЕҢГЕЛЕНЕТІН ӘЛҰЯЛЫ ЖЕЛІСІНІҢ ЖҰМЫСЫ	
ОРЫНДАЛҒАН ЖҰМЫСТЫҢ АТАУЫ	ӨЛШЕМ БІРЛІГІ	ОРЫНДАЛҒАН ЖҰМЫСТЫҢ КӨЛЕМІ
ЖЕЛІНІҢ ЖЕРАСТЫ БӨЛІГІНІҢ ЖЕЛІЛІК ҚАҢҚАСЫ	М. ЖҰМ.	2

კედლის წყობის დამაგრების დეტალები

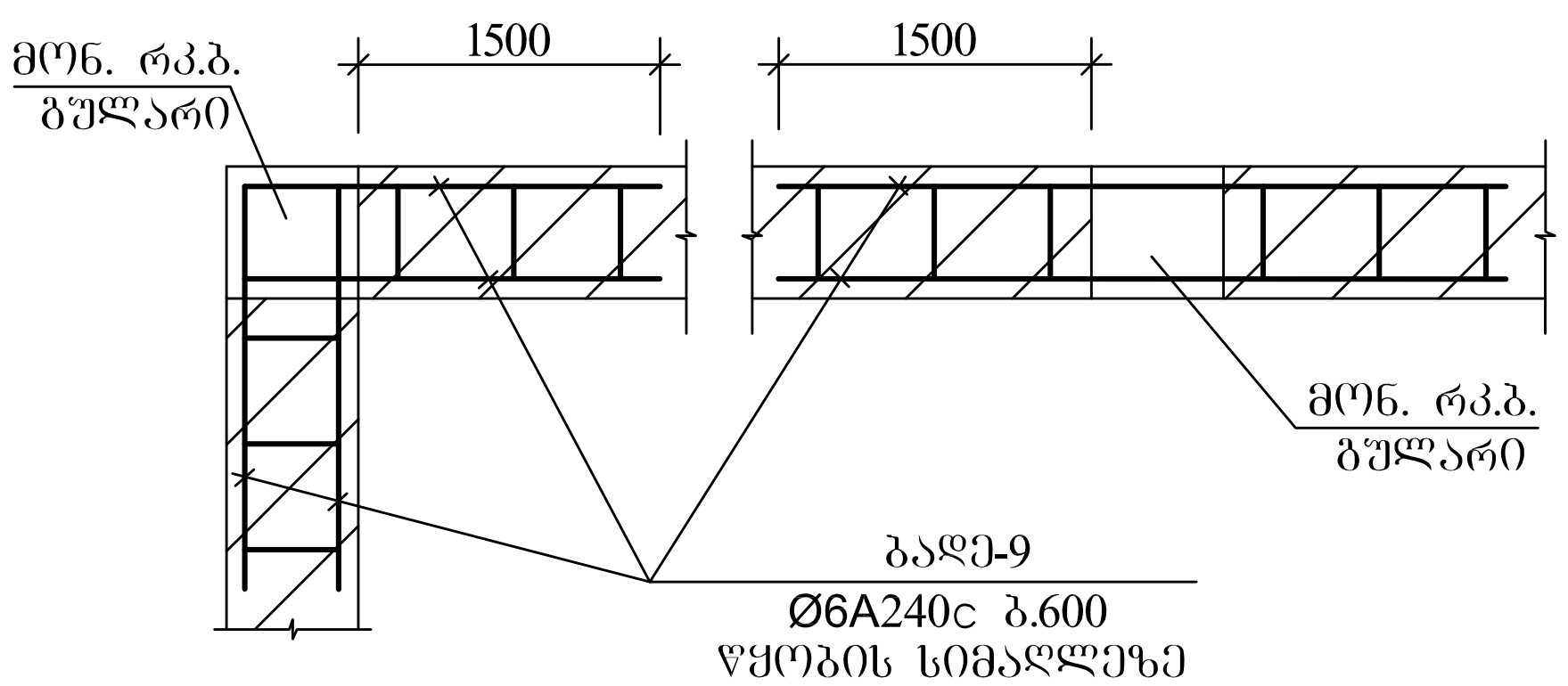

მასალების ხარჯი

კედლის წყობის დამაგრება

არმატურა Ø6A240c Q=50.0 კგ

გადახურვის ფილის არმირების პრინციპიალური სქემა

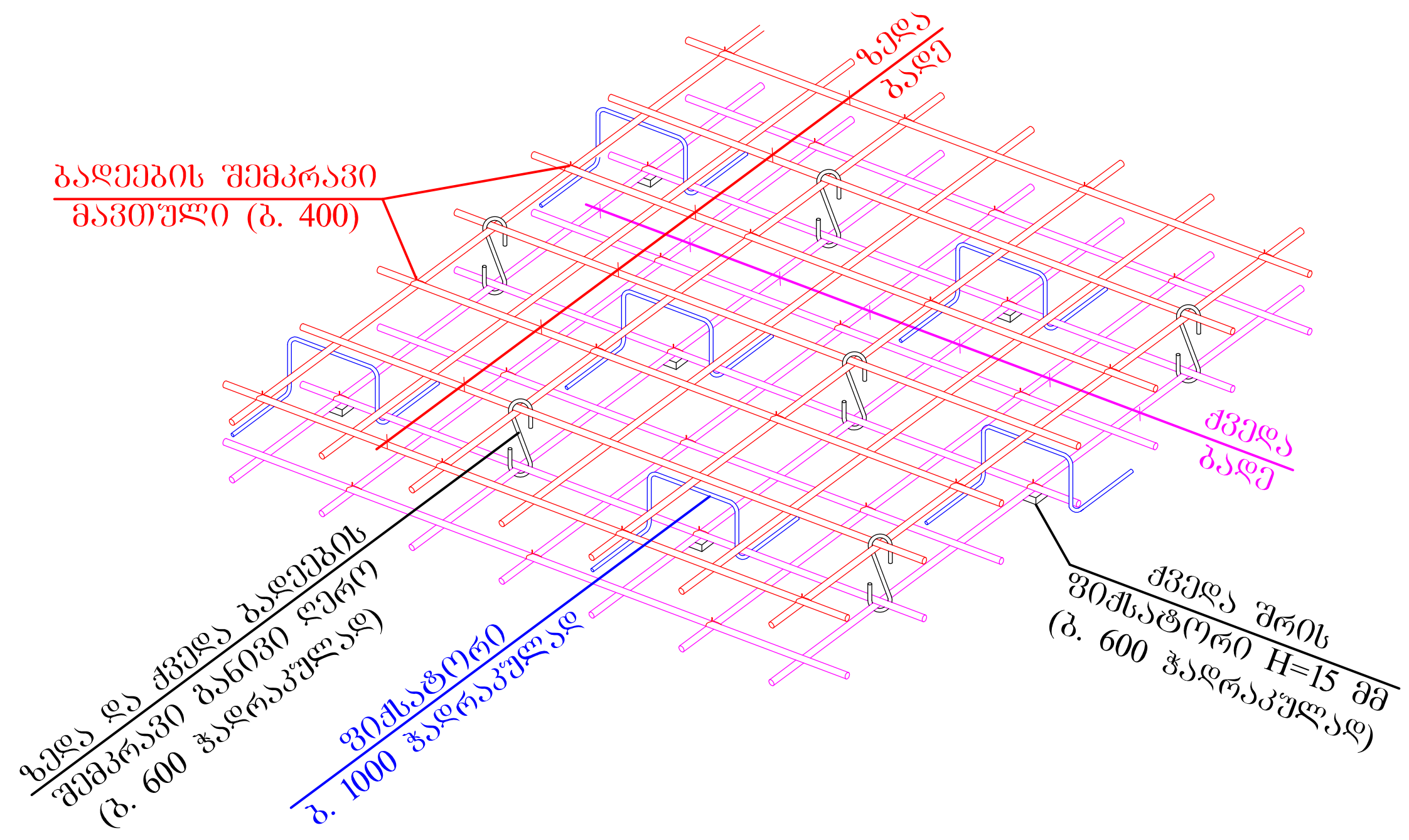

კიბის გადახურვის სპეციფიკაცია

არმატურის სპეციფიკაცია							არმატურის ამოკრება			
ელემენტ.	პოზ. №	ესკიზი	Ø მმ	L მმ	n ც	n.L მ	Ø მმ კლასი	∑ n.L მ	მასა, კგ A500c	მასა, კგ A240c
1	2	3	4	5	6	7	8	9	10	11
გად. ფილა +11.20	1	ადგილზე	Ø10A500c	—	—	300.0	Ø10A500c	329.0	203.0	—
	2	100 150 100	Ø8A240c	350	375	132.0	Ø8A240c	132.0	—	53.0
	3		Ø10A500c	1200	24	29.0	V= 2.30 მ³		B 25	
ბუდ. ნაშვ. (n=9)	4′	850	14A500c	850	4	3.4	14A500c	3.4	4.5	—
							—			
ბუდ. №1 (n=9)	4	2300	14A500c	2300	4	9.2	14A500c	9.2	11.5	—
	5	150 250 150 250	8A240c	800	12	9.6	8A240c	9.6	—	4.0
							V= 0.10 მ³		B25	
მონ. რკ.ბ. სარტყელი	6	ადგილზე	14A500c	—	—	70.0	14A500c	70.0	85.0	—
	7	250 250 150 350	8A240c	1000	80	80.0	10A500c	16.2	10.0	—
	8	600	10A500c	600	27	16.2	8A240c	80.0	—	32.0
							V= 1.10 მ³		B25	

ფიქსატორი

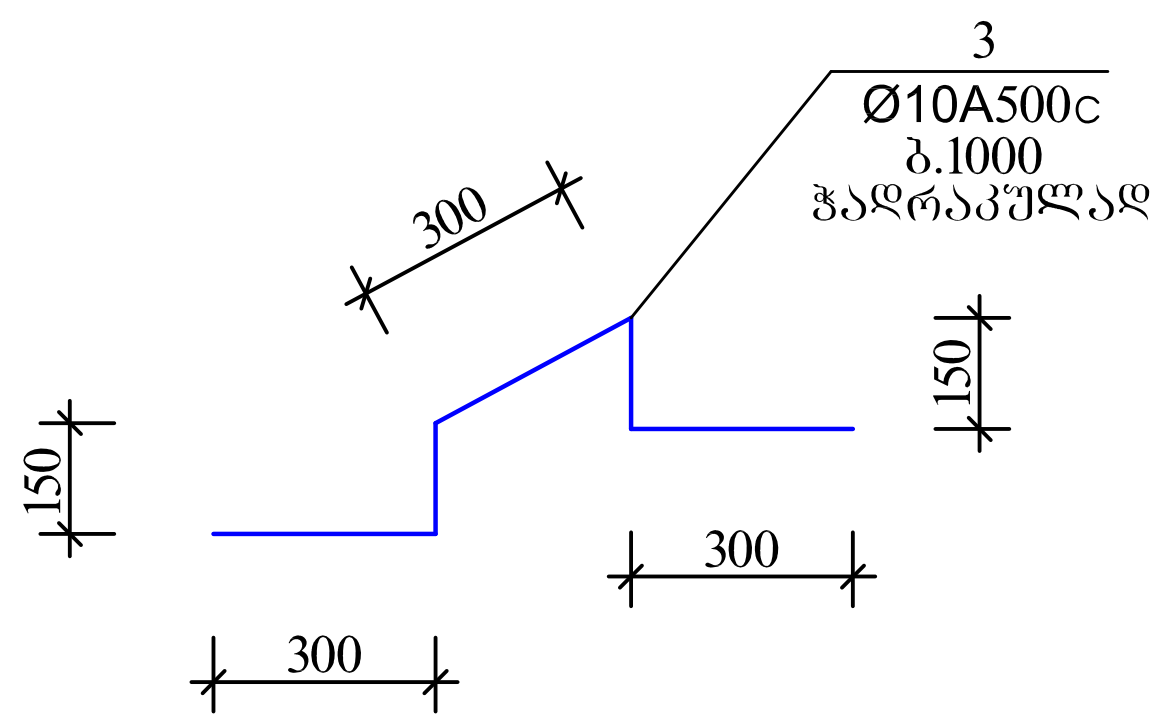

დამკვეთი	დავით ბოკუჩავა	
ქ. თბილისი, ლუბლიანას ქ. (ს.კ. 01.13.01.019.266.) მრავალფუნქციური შენობის სახურავზე ტექნიკური სათავსოს და კიბის გადახურვის მოწყობის პროექტი		
თანამდებობა	გვარი	ხელმოწერა
არქიტექტორი	გ. ბერაია	
კონსტრუქტორი	გ. სხილაძე	

კონსტრუქციული ნაწილი				ფურც.
				კ-7
სტადია	ფორმატი	სულ ფურც.	მასშტაბი	თარიღი
პროექტი	A-3	8		

არსებული ლითონის კიბის მოწყობის კვანძი

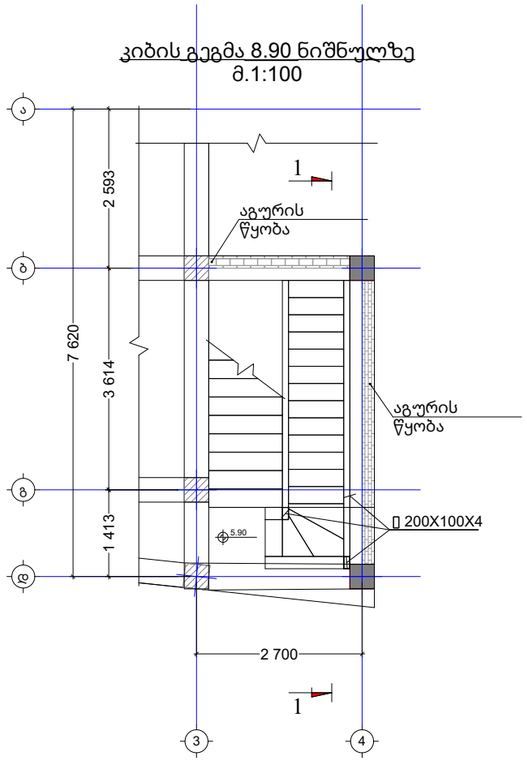

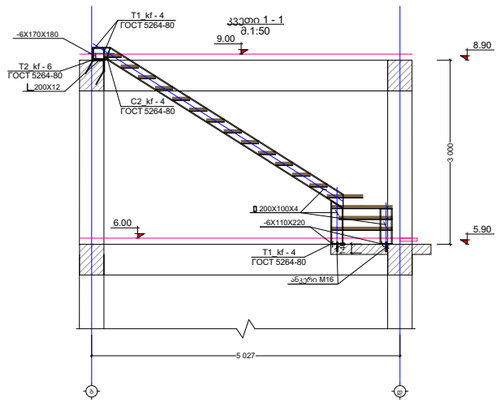

დამკვეთი	დავით ბოკუჩავა
ქ ობილისი, ლუბლიანას ქ (ს კ 01 13 01 019 266) მრავალფუნქციური შენობის სახურავზე ტექნიკური სათავსოს და კიბის გადახურვის მოწყობის პროექტი	

თანამდებობა	გვარი	ხელმოწერა
არქიტექტორი	გ. ბერაია	
კონსტრუქტორი	გ. ხიზანაძე	

კონსტრუქციული ნაწილი				ფურც.
				კ-2
სტადია	ფორმატი	სულ ფურც.	მასშტაბი	თარიღი
პროექტი	A-3	8		

არმატურისა და ბეტონის ხარჯის უწყისი ტ/მ³

დასახელება	A240c-ტ		A500c-ტ				საერთო ხარჯი ტ	ბეტონი მ³
	Ø6	Ø8		Ø10		Ø14		
გადახურვის ფილა		0.06		0.21			0.27	2.30
გულარები		0.04				0.15	0.19	1.00
სარტყელი		0.04		0.01		0.09	0.14	1.10
კედლის წყობის დამაბრეჯა	**0.05**						**0.05**	–
ს უ ლ	**0.05**	0.14		0.22		0.24	0.65	4.40

დამკვეთი	დავით ბოკუჩავა	
ქ. ობილისი, ლუბლიანას ქ. (ს.კ. 01.13.01.019.266.) მრავალფუნქციური შენობის სახურავზე ტექნიკური სათავსოს და კიბის გადახურვის მოწყობის პროექტი		
თანამდებობა	გვარი	ხელმოწერა
არქიტექტორი	გ. ბერაია	
კონსტრუქტორი	გ. ხიზილაძე	
კონსტრუქციული ნაწილი		ფურც. ა-8
სტადია	ფორმატი	სულ ფურც.	მასშტაბი	თარიღი
პროექტი	A-3	8		


Georgia
IDENTITY CARD
საქართველო
GEO
სახელი / FIRST NAME
გიორგი
GIORGI
გვარი / LAST NAME
სხილაძე
SKHILADZE
მოქ. / CIT
სქესი / SEX
პირადი No / PERSONAL No
GEO
მ / M
01007008231
დაბადების თარიღი
DATE OF BIRTH
10.01.1964
მოქმედების ვადა
DATE OF EXPIRY
12.07.2029
ხელმოწერა
SIGNATURE
ბარათის No / CARD No
17IA53735


დაბადების ადგილი / PLACE OF BIRTH
თბილისი
TBILISI
გაცემის თარიღი / DATE OF ISSUE
12.07.2019
გამცემი ორგანო / ISSUING AUTHORITY
იუსტიციის სამინისტრო
MINISTRY OF JUSTICE
IDGE017IA537357010070082315<<<<
6401104M2907125GE0<<<<<<<<<<<4
SKHILADZE<<GIORGI<<<<<<<<<<<<<

საექსპერტო შეფასება

ქ. თბილისში, ლუბლიანას ქუჩაზე, სანერგე მეურნეობის მიმდებარედ მდებარე მიწის ნაკვეთზე (ს/კ: 01.13.01.019.317) არსებული მაღაზიის შენობის რეკონსტრუქციის (დაშენება) არქიტექტურული პროექტის „ტექნიკური რეგლამენტის – შენობა-ნაგებობის უსაფრთხოების წესების დამტკიცების თაობაზე“ საქართველოს მთავრობის 2016 წლის 28 იანვრის №41 დადგენილების მოთხოვნებთან შესაბამისობის დადგენის მიზნით

პროექტის ზოგადი აღწერილობა:

საპროექტო მიწის ნაკვეთი წარმოადგენს ორი მიწის ნაკვეთისაგან შექმნილ საკადასტრო ერთეულს, რომლიდანაც ერთ-ერთზე, საკადასტრო კოდით 01.13.01.019.266, შეთანხმებული იყო მაღაზიის პროექტი და გაცემული იყო მშენებლობის ნებართვა, რის საფუძველზეც აშენდა შენობა და მიღებულ იქნა ექსპლუატაციაში. ვინაიდან აღნიშნული შენობა (რომლის რეკონსტრუქციასაც დღეს განვიხილავთ) არის II კლასის, მას „ტექნიკური რეგლამენტის – შენობა-ნაგებობის უსაფრთხოების წესების დამტკიცების თაობაზე“ საქართველოს მთავრობის 2016 წლის 28 იანვრის №41 დადგენილების მოთხოვნებთან შესაბამისობა არ მოეთხოვებოდა და შესაბამისად ეს მოთხოვნები გათვალისწინებული არც არის. ამჟამად, წარმოდგენილი რეკონსტრუქციის პროექტი ითვალისწინებს ამ შენობაზე დაშენებას, რის გამოც შენობას ეცვლება კლასი (ხდება III კლასის) და საჭიროებს „ტექნიკური რეგლამენტის – შენობა-ნაგებობის უსაფრთხოების წესების დამტკიცების თაობაზე“ საქართველოს მთავრობის 2016 წლის 28 იანვრის №41 დადგენილების მოთხოვნებთან შესაბამისობას.

გამოკვლევა:

წარმოდგენილი პროექტით გათვალისწინებულია არსებული კიბის უჯრედის დაგრძელება სახურავის დონემდე (ადრე სახურავზე მოხვედრა შესაძლებელი იყო მონაცვლესაფეხურიანი კივის და ლიუკის მეშვეობით) და მისი შემოზღუდვა-გადახურვა, აგრეთვე, მექანიკური მოწყობილობების ოთახის დაშენება, კიბისგან მოშორებით. აღსანიშნავია, რომ ამ მექანიკური მოწყობილობების ოთახის სიმაღლე, იატაკიდან ჭერამდე, არის 2.15 მ-ზე ნაკლები, რაც იმას ნიშნავს, რომ ეს ოთახი ითვლება დაუკავებელ სივრცედ, თანახმად 1208.2 ქვეთავისა, ხოლო სახურავი რჩება დაუკავებლად, როგორც ეს რეკონსტრუქციამდე გახლდათ ანუ რეკონსტრუქციის შედეგად არ იზრდება დაკავებულობის დატვირთვა და შესაბამისად, „ტექნიკური რეგლამენტის – შენობა-ნაგებობის უსაფრთხოების წესების დამტკიცების თაობაზე“ საქართველოს მთავრობის 2016 წლის 28 იანვრის №41 დადგენილების მოთხოვნათა მიმართ არსებული შეუსაბამობის ხარისხი.

დ ა ს კ ვ ნ ა:

ყოველივე ზემოაღნიშნულიდან გამომდინარე მიმაჩნია, რომ ქ. თბილისში, ლუბლიანას ქუჩაზე, სანერგე მეურნეობის მიმდებარედ მდებარე მიწის ნაკვეთზე (ს/კ: 01.13.01.019.317) არსებული მაღაზიის შენობის რეკონსტრუქციის (დაშენება) არქიტექტურული პროექტი აკმაყოფილებს საქართველოს მთავრობის 2016 წლის 28 იანვრის N41 დადგენილებით დამტკიცებული ტექნიკური რეგლამენტის - „შენობა-ნაგებობის უსაფრთხოების წესები“-ს მე-2 მუხლის მე-3 პუნქტის, აგრეთვე, 21-ე თავის მოთხოვნებს, არ საჭიროებს დეტალურ გამოკვლევას და ეძლევა დადებითი შეფასება განსახორციელებლად.

ექსპერტი: ირაკლი კვარაცხელია

27.09.2024

ექსპერტის მონაცემები

სახელი, გვარი: ირაკლი კვარაცხელია

დაბადების თარიღი და ადგილი: 23 ივნისი 1973 წელი, ქ. თბილისი

მისამართი: ქ. თბილისი, ჯანაშვილის ქ 5-7, ტ: 597 228 560

განათლება: საქართველოს ტექნიკური უნივერსიტეტი, არქიტექტურის ფაკულტეტი

პროფესია: არქიტექტორი

მუშაობის სტაჟი: 18 წელი

პროფესიული გამოცდილება: 1998 – 2008 წწ. ქ.თბილისის მერიის არქიტექტურის სამსახური (მთ. სპეციალისტი, შემდგომ განყოფილების უფროსი)

2008 –2010 წწ. შპს “საამშენებლო კომპანია პლანეტა” (არქიტექტორი)

2010 – 2017 წწ შ.პ.ს “თბილქალაქპროექტი" (არქიტექტორი, შემდგომ დირექტორი დღემდე)

სარეგისტრაციო № 4216

საქართველო

დიპლომი უა № 003165

მიეცა ართურს ალექსანდრეს ძე
კვიტაიშვილს
მასზე, რომ ის 1990 წელს შევიდა საქართველოს
ტექნიკურ უნივერსიტეტში

და 1996 წელს დაამთავრა ტექნიკური
უნივერსიტეტის
სრული კურსი

არქიტექტურის სპეციალობით.
სახელმწიფო საგამოცდო კომისიის 1996 წლის
„17" ივლისის გადაწყვეტილებით
ა.ა. კვიტაიშვილს მიენიჭა

არქიტექტორის კვალიფიკაცია.

სახელმწიფო საგამოცდო კომისიის თავმჯდომარე

რექტორი

მდივანი

ქალაქი თბილისი „29" VII 1996 წ.

МПФ Гознака. 1996.

ს ე რ ტ ი ფ ი კ ა ტ ი

№ 2017-007

გადაეცემა

ირაკლი კვარაცხელიას

მასზედ, რომ მან წარმატებით გაიარა შენობა-ნაგებობის უსაფრთხოების წესების კურსი

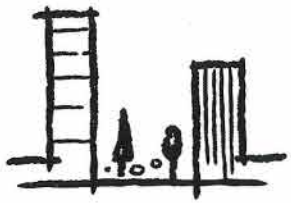

„შენობა ნაგებობების ინსტიტუტი - საქართველო“

თეიმურაზ ბოლოთაშვილი, დირექტორი

ღია საზოგადოების ფონდი

March 25-26, 2021

Accessible and Usable Buildings and Facilities - National Standards

Certificate awarded to

Irakli Kvaratskhelia

Keti Khutsishvili
Executive Director

www.osgf.ge

4, Chovelidze street, Tbilisi 0108, Georgia, Tel: (+995 32) 225 04 63; E-mail contact@osgf.ge