შენობის განთავსების სქემა (გენგეგმა) მ 1:400

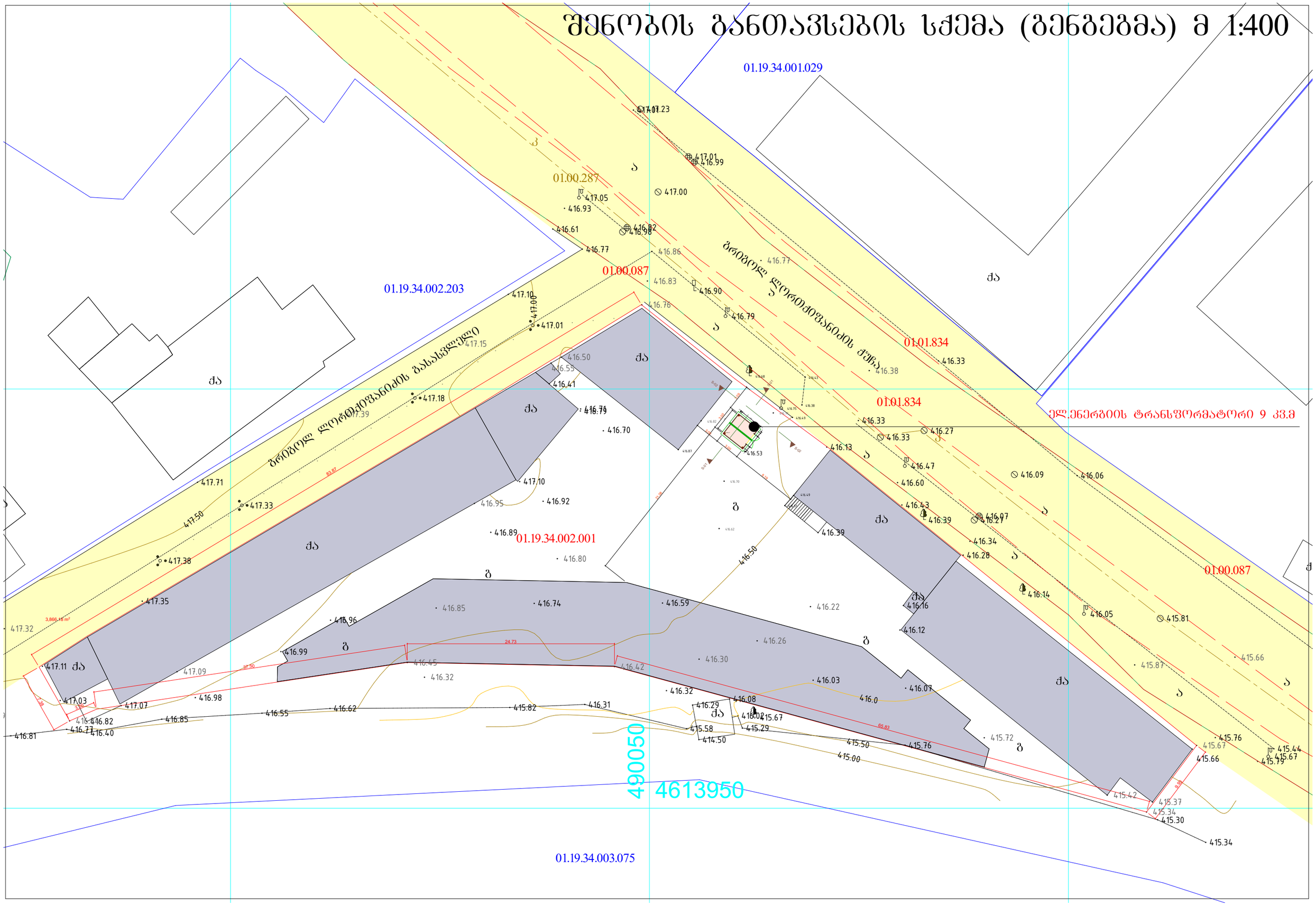

სატრანსფორმატორის გეგმა მ 1:50

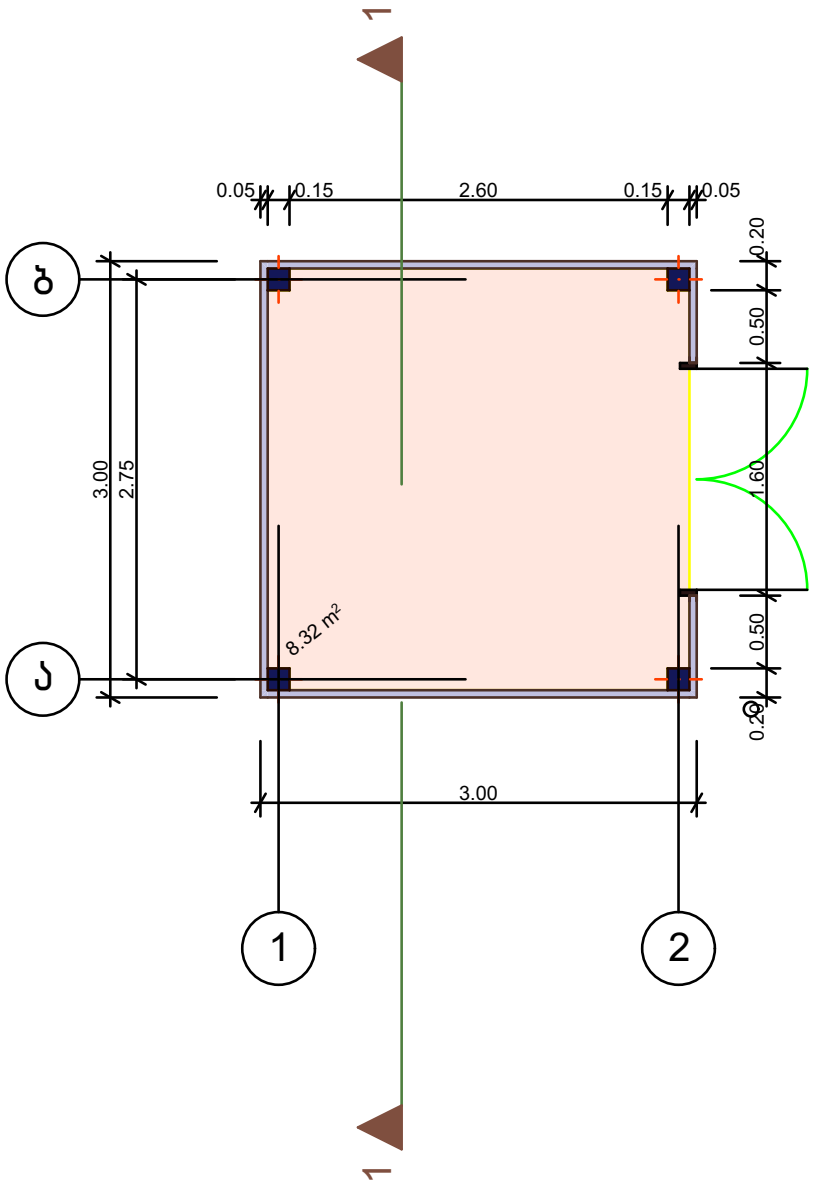

სატრანსფორმატორის სახურავის გეგმა მ 1:50

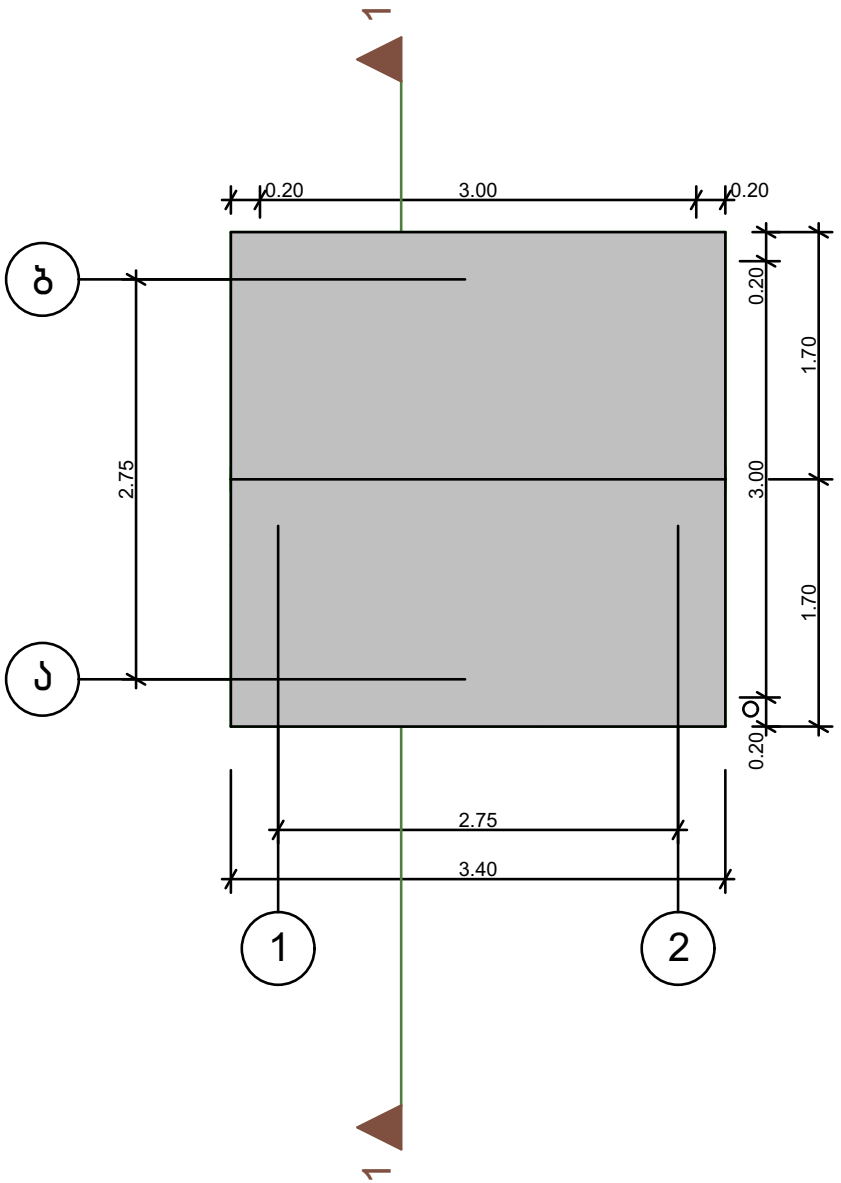

სატრანსფორმატორის გეგმა მ 1:50

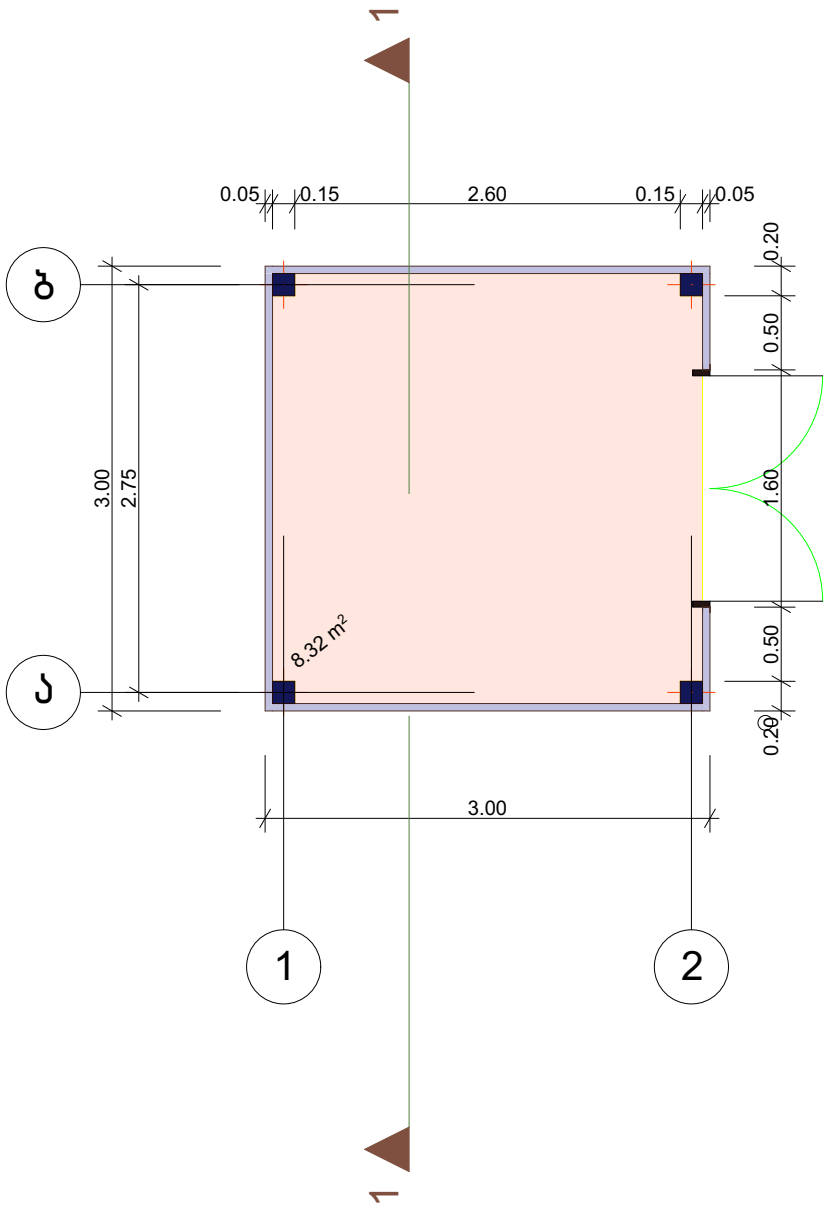

სატრანსფორმატორის სახურავის გეგმა მ 1:50

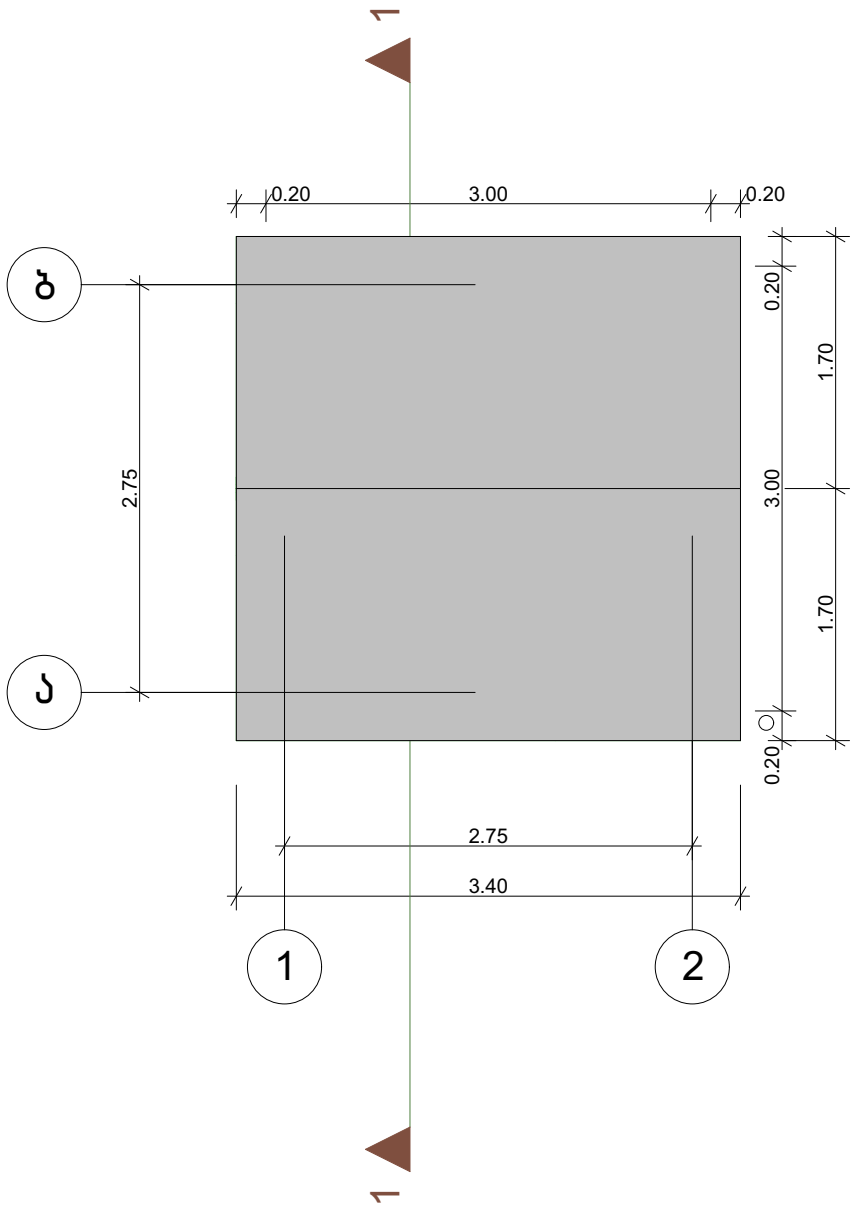

ჭრილი 1-1 მ 1:50

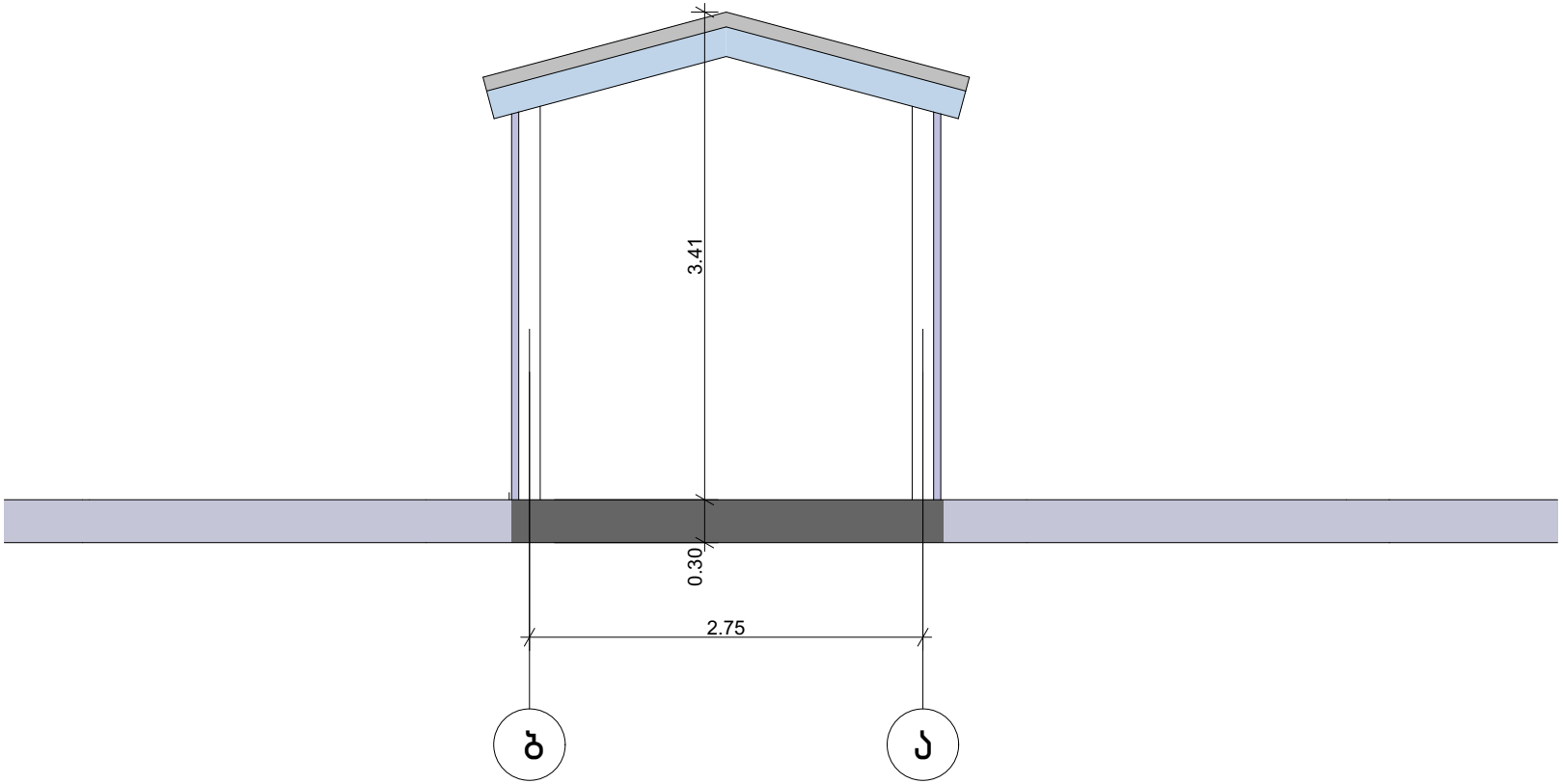

ფასადები "ა-ბ" და "ბ-ა" ღერძებში მ 1:50

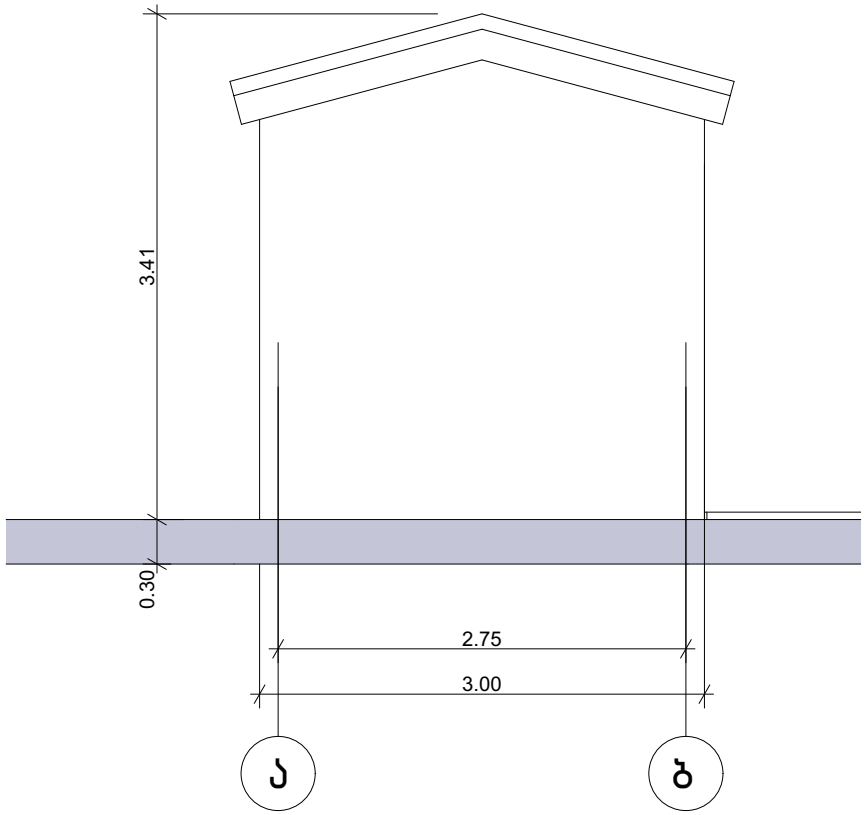

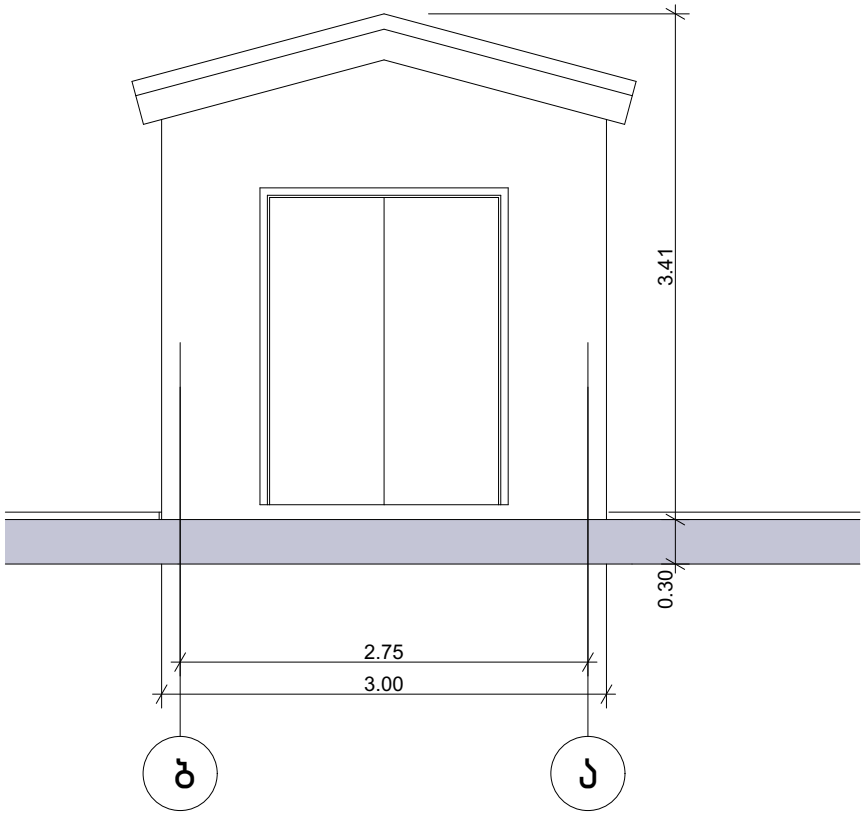

ფასადები "2-1" და "1-2" ღერძებში მ 1:50

