საპროექტო ობიექტი:

კიბე

მისამართი:

ქ. თბილისი დ.გურამიშვილის ქუჩა №84

ანგარიში *სტატიკურ და დინამიკურ დატვირთვებზე*

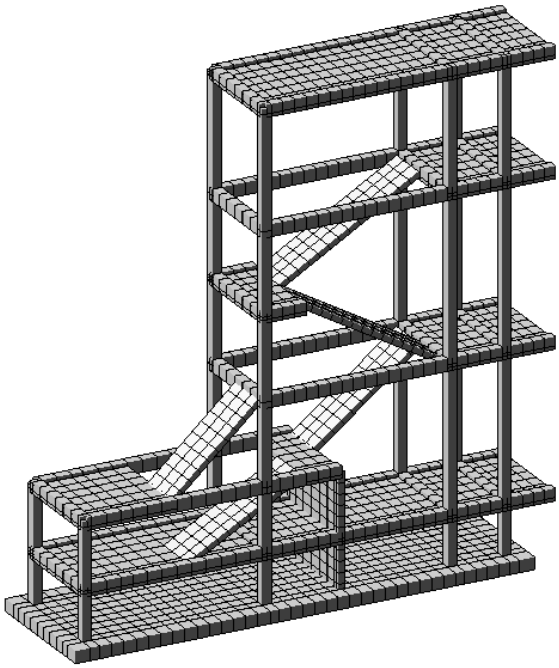

კონსტრუქტორი: გიორგი ბოჭორიშვილი
20.05.2025

თბილისი 2025 წ.

## განმარტებითი ბარათი

შენობის მზიდი კონსტრუქციები გაანგარიშებულია "Lira-SAPR 2022 R1.1" პროგრამული კომპლექსის მეშვეობით სასრულ ელემენტების მეთოდის საფუძველზე, საქართველოში მოქმედი ნორმების შესაბამისად.

**საანგარიშო მოდელი შედგენილია შემდეგი ნორმატიული დოკუმენტების მოთხოვნათა გათვალისწინებით:**

ა) სამშენებლო ნორმები და წესები "სეისმომედეგი მშენებლობა" (პნ 01.01-09);

ბ) სამშენებლო ნორმები და წესები "ბეტონისა და რკინაბეტონის კონსტრუქციები" (პნ 03.01-09);

გ) სამშენებლო ნორმები და წესები "შენობების და ნაგებობების ფუძეები" (პნ 02.01-08);

დ) სამშენებლო ნორმები და წესები "დატვირთვები და ზემოქმედებები" (სნიპ 2.01.07-85);

ე) სამშენებლო ნორმები და წესები "ლითონის კონსტრუქციები" (სნიპ II-23-81).

## დატვირთვების საიმედობის კოეფიციენტები:

თანახმად საქართველოში მოქმედი პროექტირების ნორმებისა "НАГРУЗКИ И ВОЗ-ДЕЙСТВИЯ" СНиП 2.01.07-85*, განსახილველ შენობის კონსტრუქციებზე მოსული დატვირთვების საიმედობის კოეფიციენტი $\gamma_t$

## სტატიკური და დინამიკური ძალვების შეჯამება

ელემენტებში ჯამური ძალვების მისაღებად სტატიკური დატვირთვისგან გამოწვეულ ძალვებს ვუმატებთ დინამიკური დატვირთვისგან მიღებულ შესაბამის ძალვებს. დინამიკური დატვირთვები არის ნიშანცვლადი და ურთიერთგამომრიცხავი, რისი გათვალისწინებაც ხდება ძალვების საანგარიშო შეხამების ანგარიშისას.

ძალვები სეისმური დატვირთვისგან გამოითვლება ფორმულით

$$N=\sqrt{\sum_{i=1}^{kf} N_i^2}$$

$N_i$ არის რხევის i -ური ფორმის შესაბამისი ძალვა;

$K_f$ რხევის ფორმების რაოდენობა.

### გაანგარიშება განხილულია შემდეგი დატვირთვებით:

1. სტატიკური მუდმივი დატვირთვა;
2. სტატიკური ხანმოკლე დატვირთვა;
3. სეისმური დატვირთვა X მიმართულებით (A=0.17 აჩქარება);
4. სეისმური დატვირთვა Y მიმართულებით (A=0.17 აჩქარება);
5. სეისმური დატვირთვა Z მიმართულებით (A=0.12 აჩქარება);
6. სეისმური დატვირთვა 45 გრადუსიანი იმართულებით (A=0.17 აჩქარება);
7. სეისმური დატვირთვა 135 გრადუსიანი იმართულებით (A=0.17 აჩქარება);

საქართველოს ტერიტორიის სეისმური დარაიონების და სანჟინრო-გეოლოგიური კვლევების რეკომენდაციების მიხედვით დადგენილია, რომ სამშენებლო მოედანი განლაგებულია 8 ბალიან სისმურ ზონაში MSK 64 სკალის მიხედვით (A=0.18g). გრუნტის კატეგორია სეისმური თვისებების მიხედვით არის - II კატეგორია. რხევის ფორმების რაოდენობად აღებული 50 ფორმა.

**საქართველოში მოქმედი ტექნიკური რეგლამენტის, პნ 01.01-09 –ის თანახმად, საანგარიშო სტატიკური დატვირთვები მრავლდეა შემდეგ თანწყობის კოეფიციენტებზე (პუნქტი 4.1):**

მუდმივი – 0.9;

დროებითი ხანმოკლე – 0.5.

**სისიმური ზემოქმედების საწყისი მონაცემები, თანახმად პნ 01.01-09 –ის მიხედვით:**

გრუნტის კატეგორია II, ცხრილი 1;

გრუნტის აჩქარება 0.25g , დანართი 1;

ცხრილი 4.1, II კატეგორია, 8 ბალი, $K_0 = 1$

ცხრილი 3, რკინაბეტონის კარკასი, $K_1 = 0.35$

ცხრილი 4, პოზიცია 1 ბალი, $K_2 = 1$

ცხრილი 5, პოზიცია 1 ბალი, $K_3 = 1$

ცხრილი 6, პოზიცია 3 ბალი, $K_\xi = 1$

# სიხისტის ტიპები

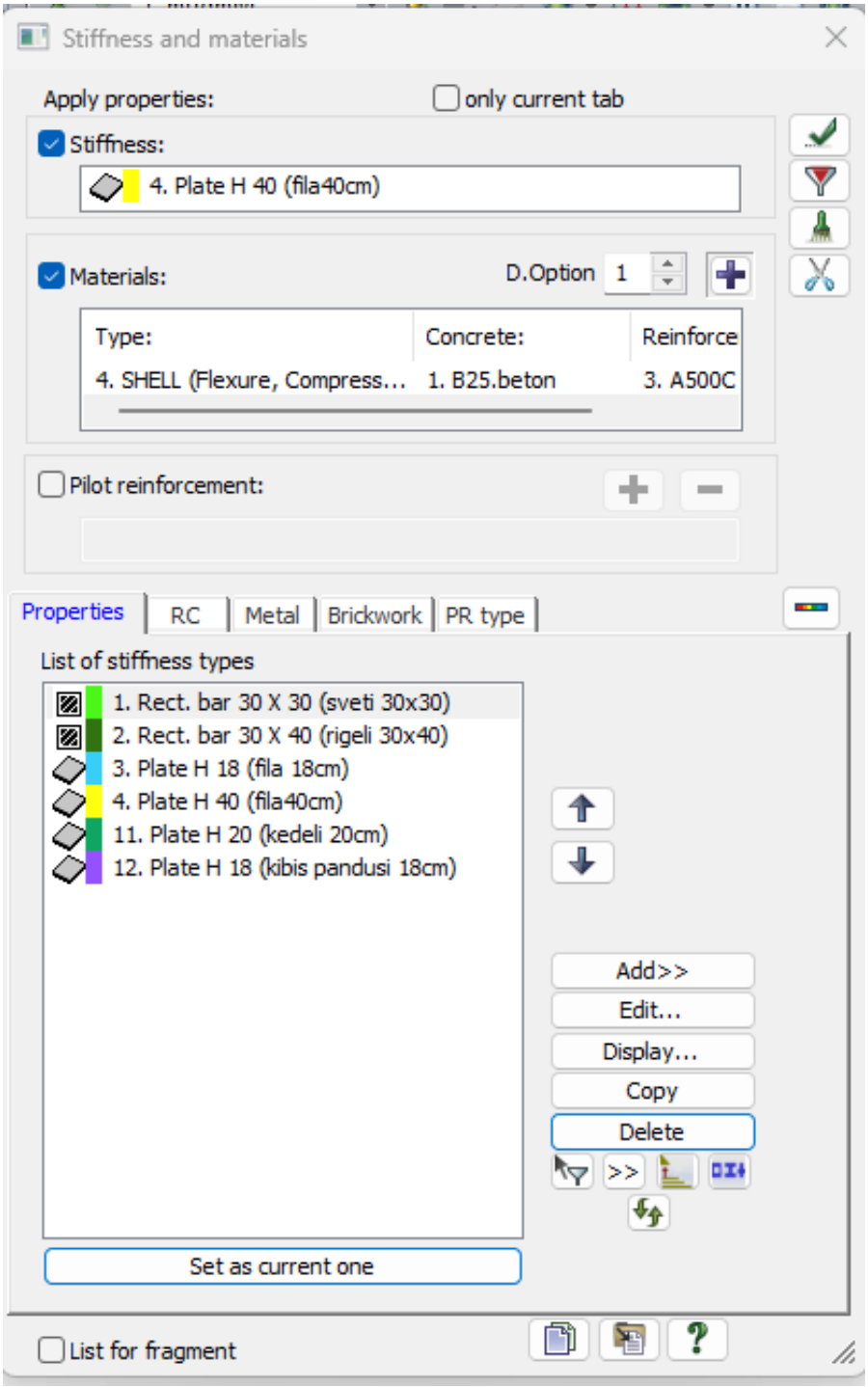


სურ.ა სიხისტის ტიპები

# საანგარიშო მოდელის საერთო ხედი

tsavkisi 2 tengo.l3d

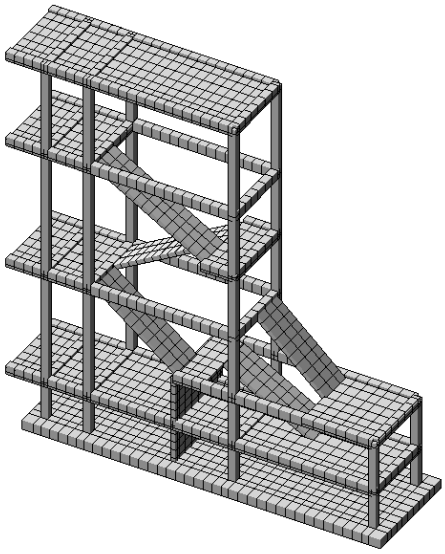

სურ.1

tsavkisi 2 tengo.l3d

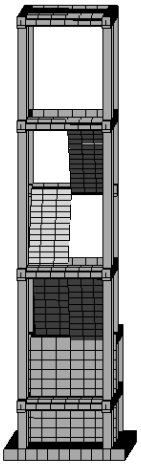

სურ.2

tsavkisi 2 tengo.l3d

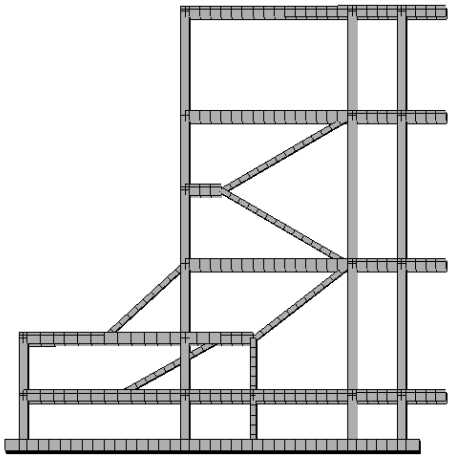

სურ.3

tsavkisi 2 tengo.l3d

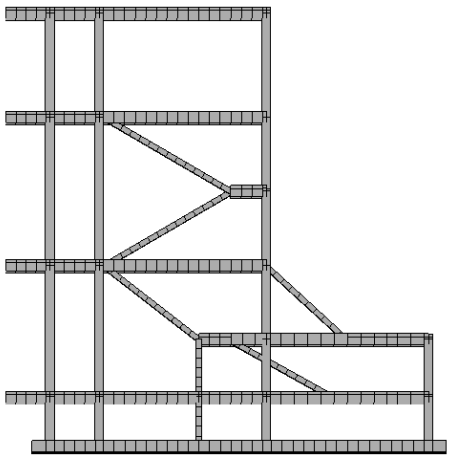

სურ.4

# სტატიკური ზემოქმედების ანალიზი

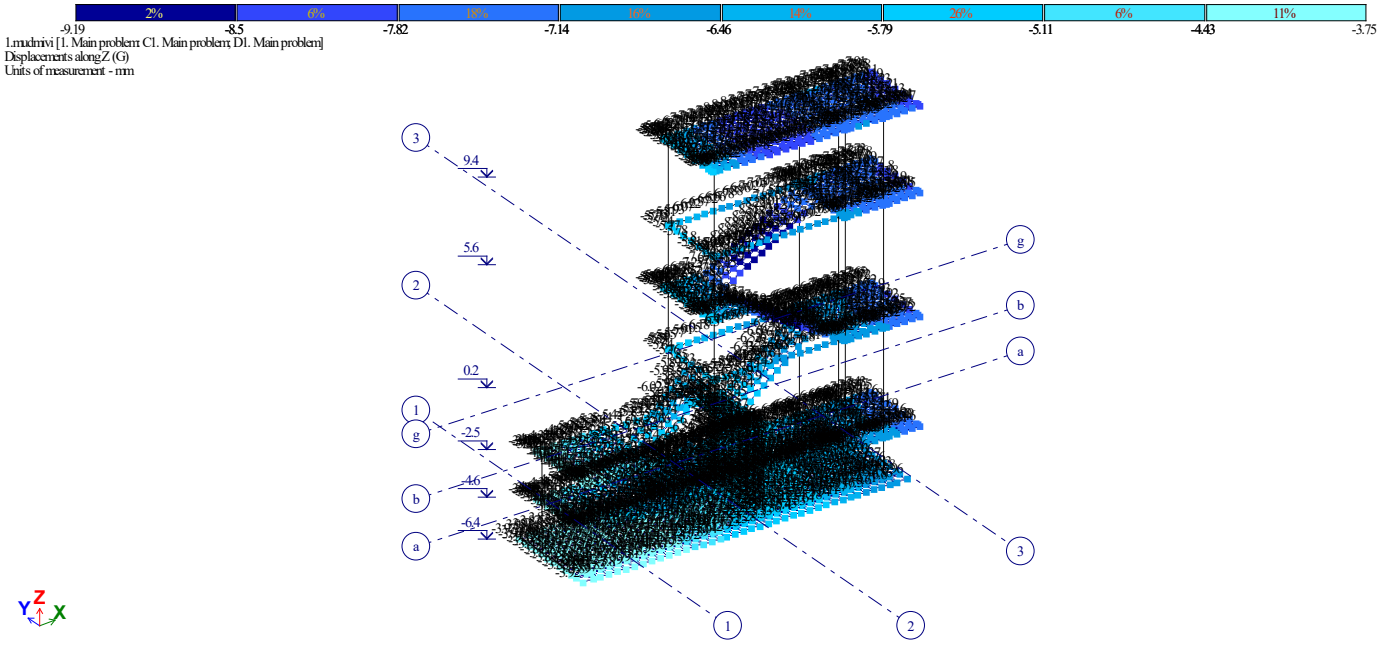


3

სურ.5 ვერტიკალური ჩაღუნვა Z ღერძის მიმართულებით (პირველ დატვირთვაზე)

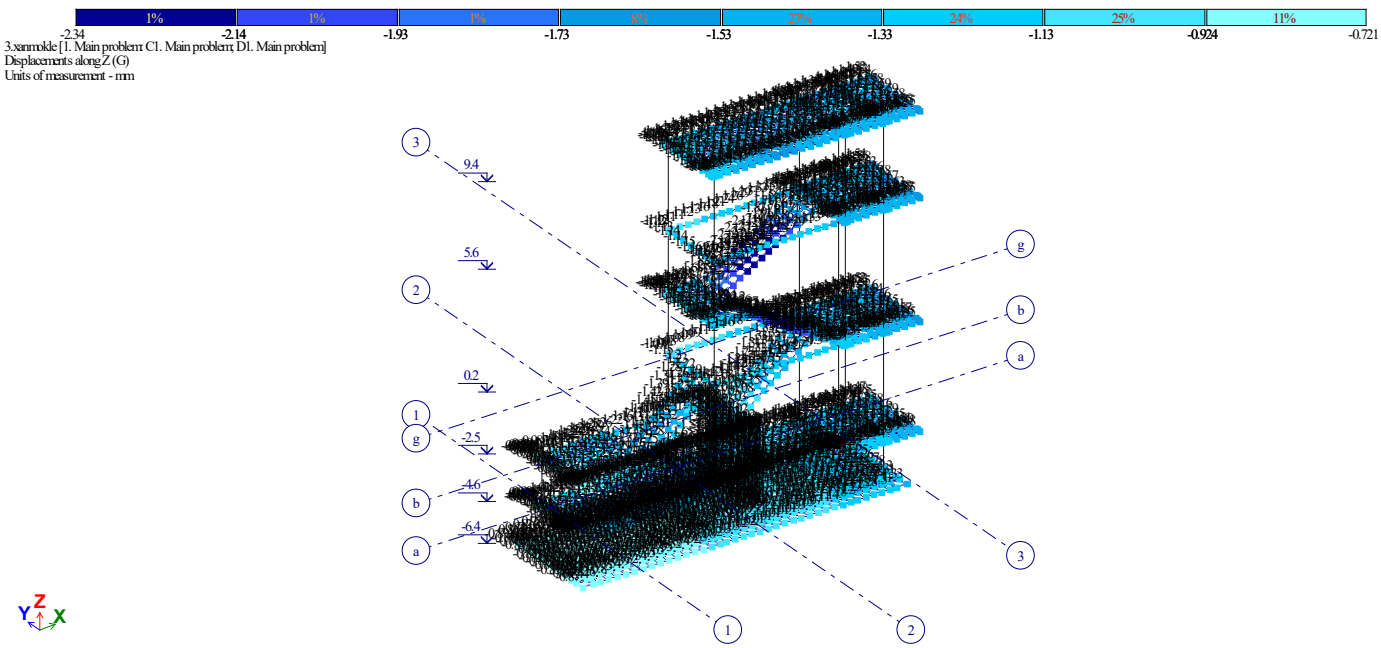


სურ.6 ვერტიკალური ჩაღუნვა Z ღერძის მიმართულებით (მეორე დატვირთვაზე)

1.mudmivi [1. Main problem: C1. Main problem; D1. Main problem]
Diagram N
Units of measurement - t

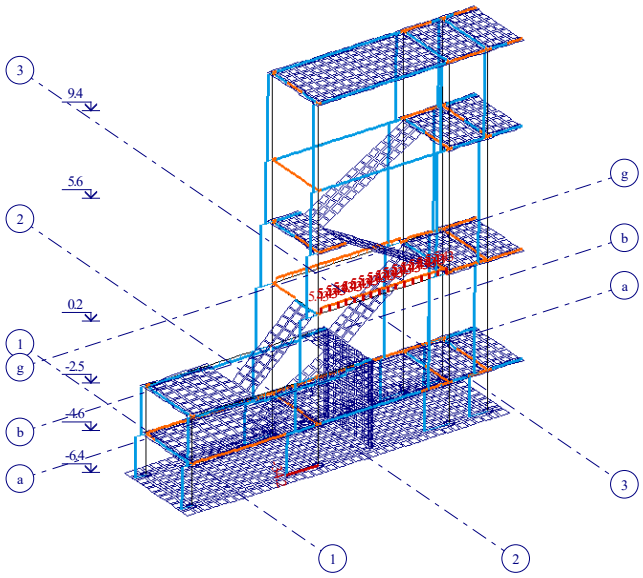


Min value -34.169; Max value 5.43315

სურ.7 ვერტიკალურ ელემენტებზე მოსული გრძივი ძალა (პირველ დატვირთვაზე)

3.xanmokle [1. Main problem: C1. Main problem; D1. Main problem]
Diagram N
Units of measurement - t

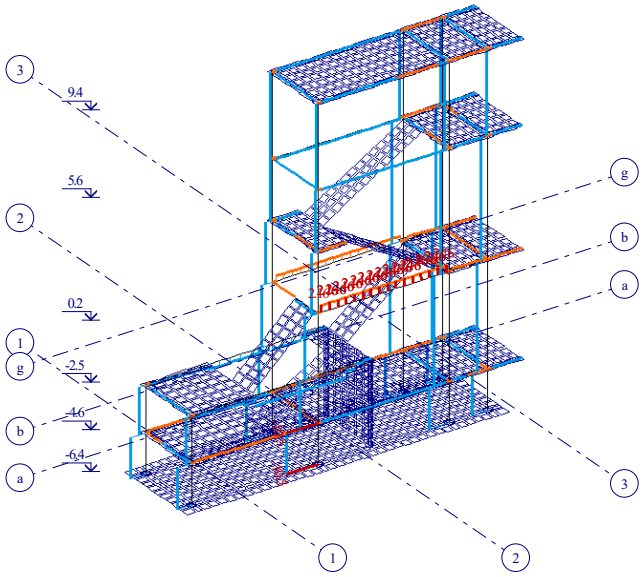


Min value -10.5152; Max value 2.16209

სურ.8 ვერტიკალურ ელემენტებზე მოსული გრძივი ძალა (მეორე დატვირთვაზე)

# სეისმური ზემოქმედების ანალიზი

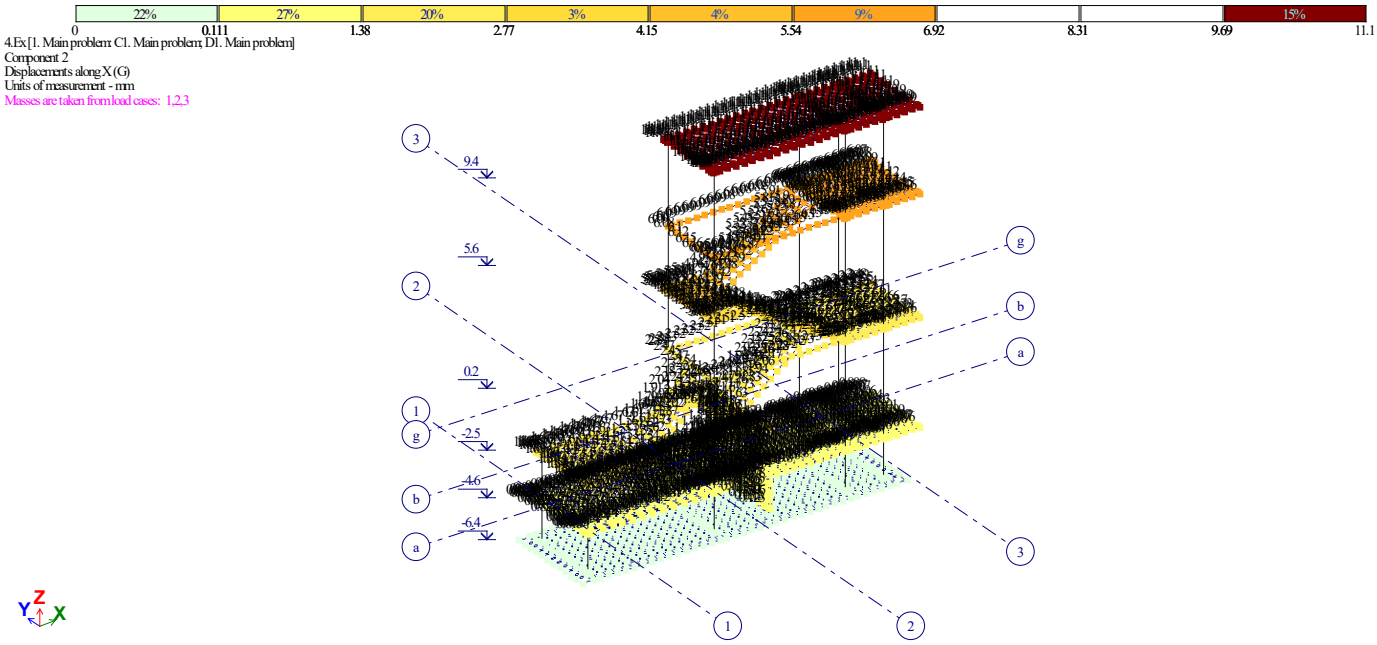


სურ.9 გადაადგილება X მიმართულებით მმ (რხევის პირველი ფორმა)

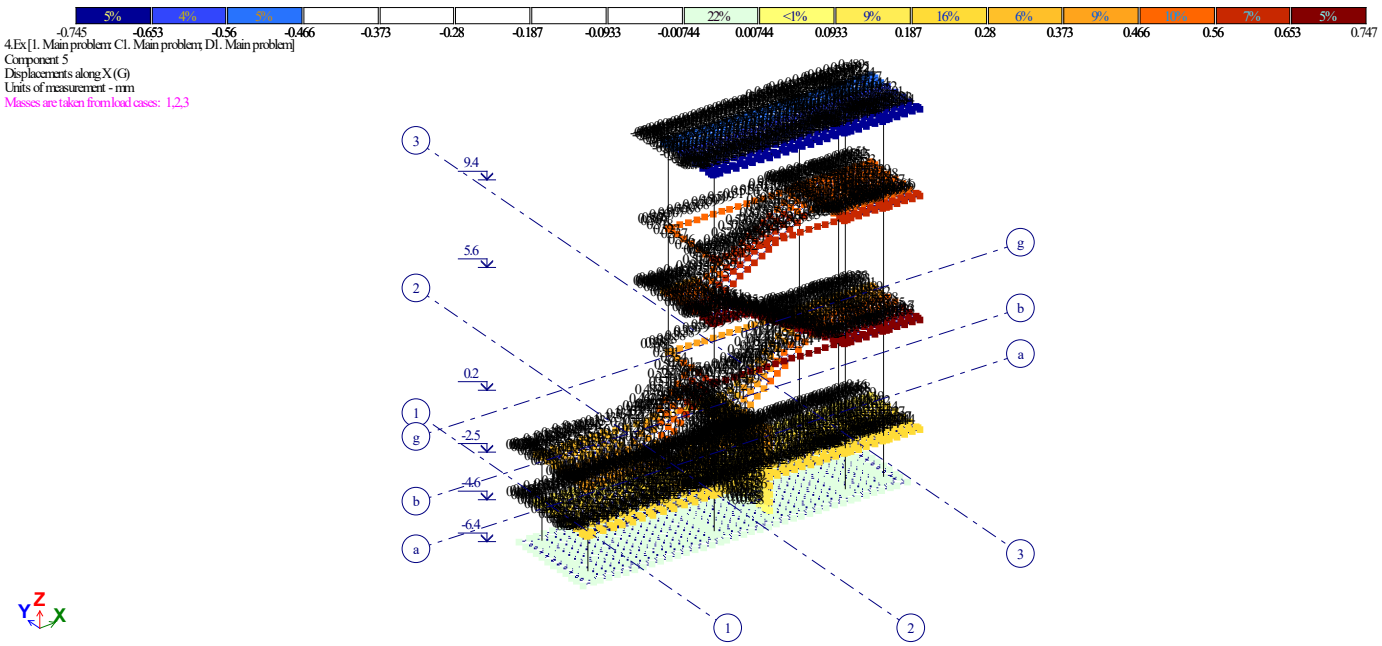


სურ.10 გადაადგილება X მიმართულებით მმ (რხევის მეორე ფორმა)

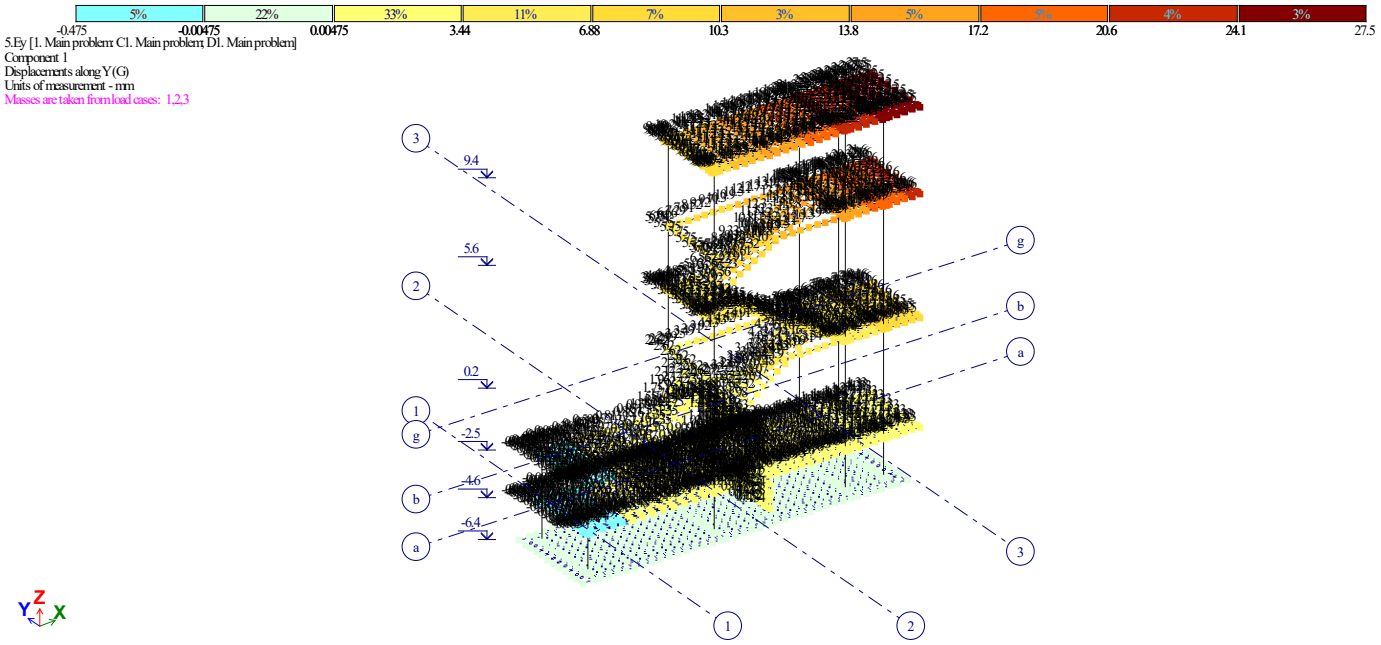


სურ.11 გადაადგილება Y მიმართულებით მმ (რხევის პირველი ფორმა)

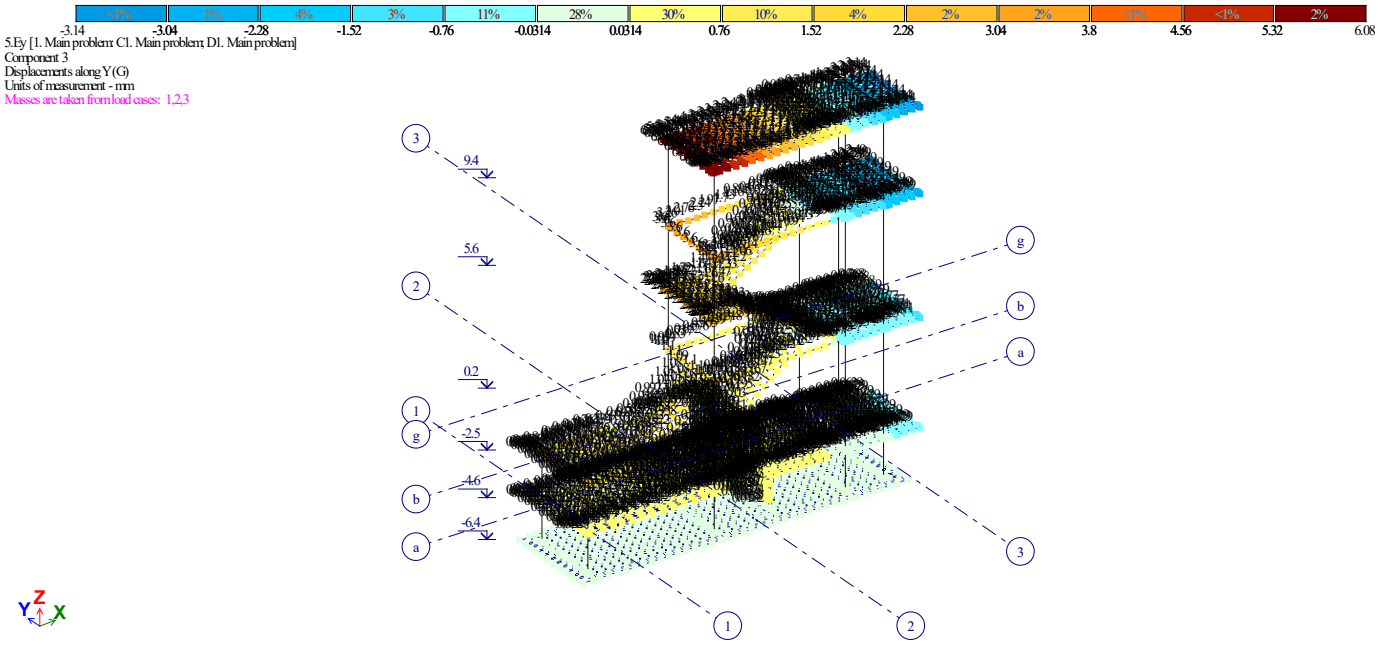


სურ.12 გადაადგილება Y მიმართულებით მმ (რხევის მეორე ფორმა)

# წინაღობა საძირკვლის ფილაზე:

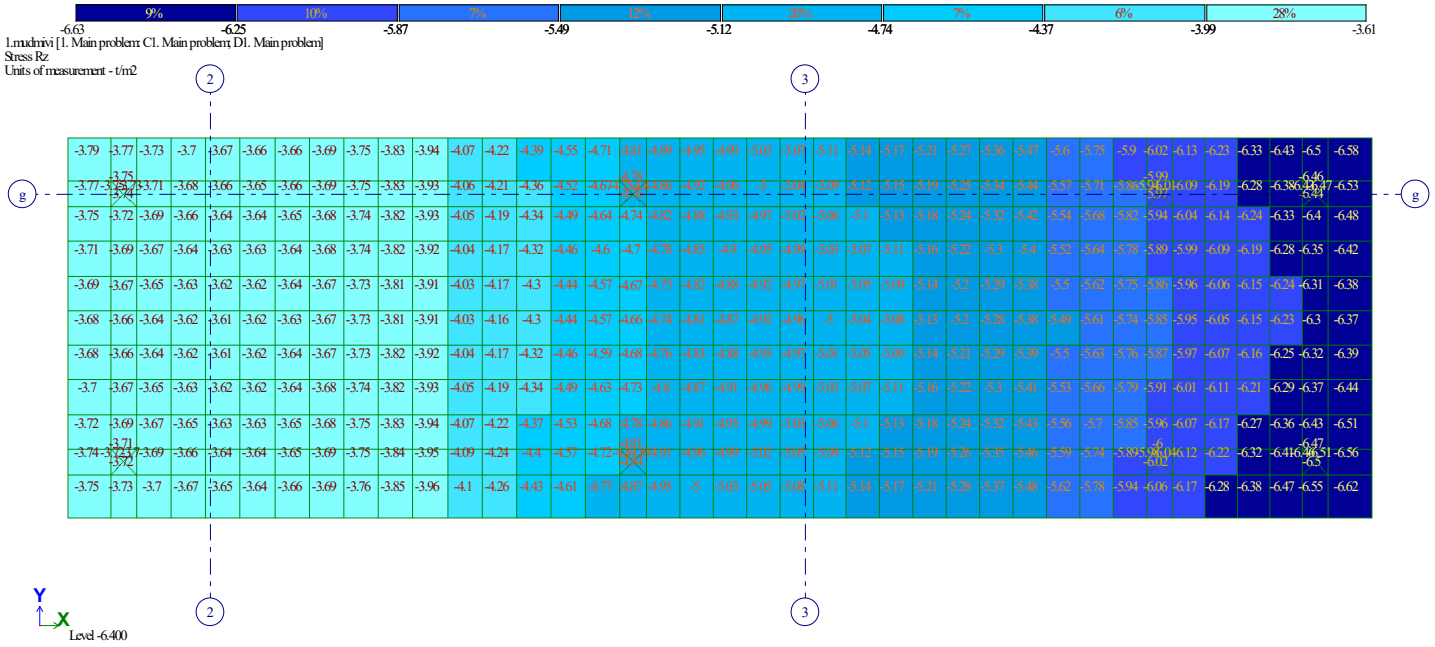


სურ.13 წინაღობა საძირკვლის ფილაზე პირველ დატვირთვაზე

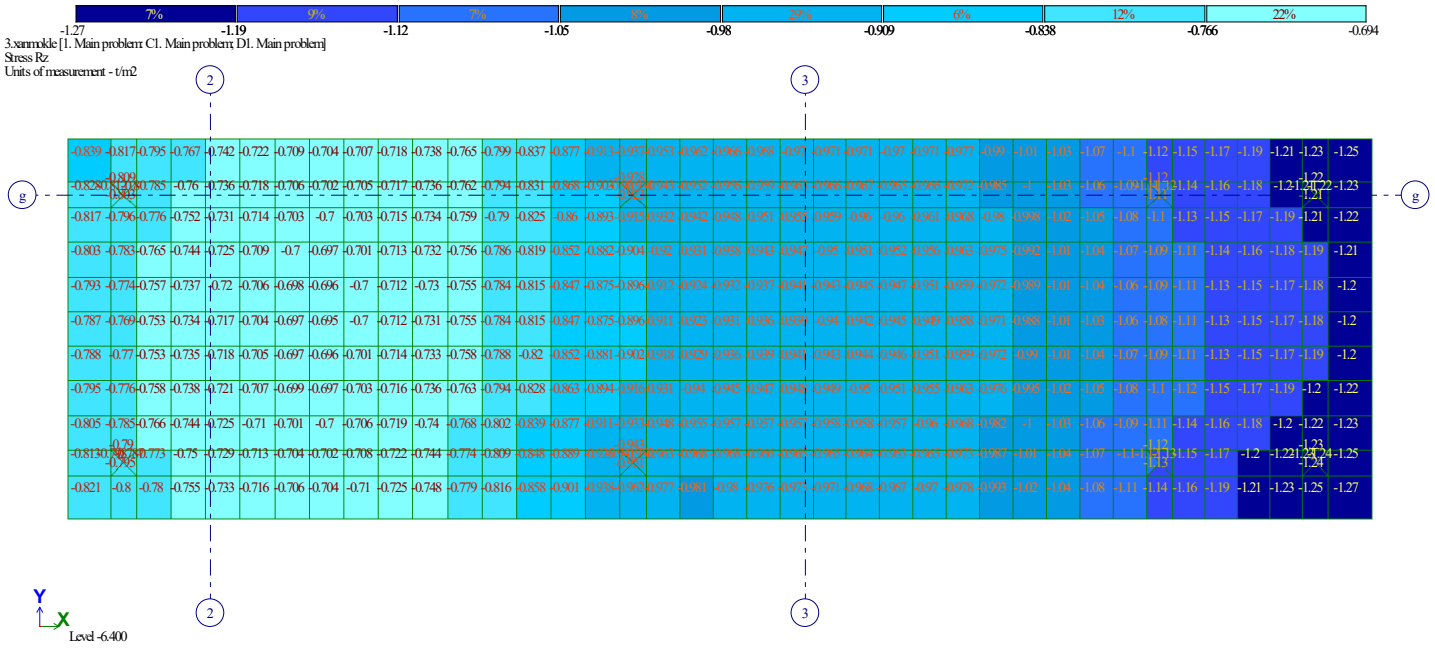


სურ.14 წინაღობა საძირკვლის ფილაზე პირველ დატვირთვაზე

## კონსტრუქციების მზიდუნარიანობის შეფასება

ქ.თბილისში, დ,გურამიშვილის ქუჩა №84 ანგარიში სტატიკურ და დინამიკურ დატვირთვებზე აკმაყოფილებს სიმტკიცის, სიხისტის და მდგრადობის პირობებს. მზიდი კონსტრუქციების და ფუძე საძირკვლების დაძაბულ-დეფორმირებული მდგომარეობის ანალიზი გვიჩვენებს, რომ რკინაბეტონის კონსტრუქციების კვეთები აკმაყოფილებს მათდამი პირველი და მეორე ჯგუფების ზღვრული მდგომარეობებით გათვალისწინებულ მოთხოვნებს. ანგარიშით მიღებული მასალების ფიზიკურ-მექნიკური მახასიეთებლები და მიღებული არმატურის კვეთები აუცილებლად უნდა გადამოწმდეს ადგილზე შესრულებულ მონაცემებთან.

მთავარი კონსტრუქტორი: ნ.წერეთელაშვილი

# განმარტებითი ბარათი

ზოგადი:

1. ობიექტის მისამართი :ქ.თბილისი,გამზირი დ. გურამიშვილისქუჩა №84 ს/კ №01.12.01.003.132
2. დამკვეთი: შ.პ.ს. „ელმა2008“
3. არქიტექტორი ბ.კალაძე
4. შენობა-ნაგებობის კლასი: III კლასი.

უსაფრთხოება:

1. მშენებლობის პროცესი წარიმართოს საქართველოს მთავრობის 2007 წლის 28 მარტის №62 დადგენილების მოთხოვნების შესაბამისად და მკაცრად იქნას დაცული უსაფრთხოების წესები.

მასალები

1. მასალების ანტიკოროზიული და ხანძარსაწინააღმდეგო დაცვა შესრულდეს ნორმების СНиП2.01.02-85* და СНиП2.03.11-85 მოთხოვნების შესაბამისად;
2. ბეტონი – შენობის მზიდ კონსტრუქციებში გამოყენებულია ბეტონი კალასით B20, საძირკველი წერტილოვანი, საძირკვლის ფუძედ მიღებულია ფენა№2 თიხა საანგარიშო წინაღობით $R_0$=2,6 კგძ/სმ². საძირკვლის ქვეშ გამოყენებულია ბეტონის მომზადება B10 (ГОСТ 25192-2012).
3. არმატურა - შენობის რკინაბეტონის ელემენტებში გამოყენებულია არმატურა კლასით: A500C და A240C.
4. საკედლე და სატიხრე მასალა _ შენობის კონტურზე კედლების შევსება გათვალისწინებულია მსუბუქი სამშენებლო ბლოკებით, მარკით არანაკლები M50-ისა. მოცულობითი წონით არაუმეტეს 1200 კგ/მ³. ქვიშა-ცემენტის ხსნარზე, მარკით არანაკლებ M50-ისა. წყობის ღერძულ გაჭიმვაზე დროებითი წინაღობის (ნორმალური შეჭიდულობის) სიდიდე უნდა იყოს არანაკლებ 1,2 კგ.ძ/სმ²-ისა;
5. ჰიდროიზოლაცია - შენობის კედლები, რომლებიც შეხებაში არიან გრუნტთან, დაიფაროს ჰიდროსაიზოლაციო შრით, ჰიდროიზოლაციის ტიპი განისაზღვროს დამკვეთთან შეთანხმებით.
6. სამშენებლო მასალების ხარისხის კონტროლი; - სამშენებლო მოედანზე აუცილებელია განხორციელდეს სამშენებლო მასალების სისტემატური კონტროლი. მშენებლობაზე შმოტანილ მასალებს თან უნდა ახლდეს მწარმოებლის ხარისხის დამადასტურებელი დოკუმენტი (პასპორტი) რომელშიც მითითებული იქნება ტექნიკური მახასიათებლები, მაგალითად: მასალის სიმტკიცის ზღვარი, ყინვამედეგობის მაჩვენებელი და სხვა.
   - ბეტონის სამუშაოების წარმოებისას მშრალი და ცხელი კლიმატის პირობებში 25°C-ზე მეტი ჰაერის ტემპერეტურისა და 50%-ზე ნაკლები ფარდობითი ტენიანობისას გამოყენებულ იქნას ცემენტები, რომელთა სამარკო სიმტკიცე არანაკლებ 20%-ით ჭარბობს ბეტონის საპროექტო მარკას.
   - ახლადჩაწყობილი ბეტონიდაცული უნდა იქნას მექანიკური დაზიანებისაგან და ან ზემოქმედებისაგან, მზის სხივების პირდაპირი მოხვედრისგან, ყინვისაგან, ქარისაგან.პროექტში მითითებლ სიმტკიცის 75%-ის მიღწევამდე ბეტონის სტრუქტურა ადვილად იმსხვრევა. აქედან გამომდინარეაღნიშნული სიმტკიცის მიღწევამდე აუცილებელია მკაცრად დაცული იქნას ტემპერატურის და ტენიანობის რეჟიმი.

კლიმატოლოგია და დატვირთვები:

1. ჩაყინვის ნორმატიული სიღრმე: 0,0 მ
2 ქარი მაქსიმალური: 85 კგძ/მ²
3 თოვლი: 50 კგძ/მ²
4 სეისმურობა - საქართველოს ტერიტორიის სეისმური საშიშროების თბილისი მიხედვით იმყოფება 8 ბალი სეისმურ ზონაში (სკალა MSK64), ჰორიზონტალური აჩქარება - 0,15 (სეისმურობის კოეფიციენტი).

მათემატიკური მოდელირება

გაანგარიშება განხორციელებულია Lira-sapr 2013 პროგრამული კომპლექსის მეშვეობით, სასრული ელემენტების საფუძველზე, შენობის საანგარიშო მოდელი შედგენილია არქიტექტურული ნახაზების მიხედვით.

შენობის აღწერილობა

1. პირობითი საპროექტო ნიშნული ±0,00- ს მეორე სართულის იატაკის დონე.
2. კონსტრუქციული სქემა - მიშენება კარკასული ტიპისაა.
3. სართულიანობა სამსართულიანი სარდაფის გარეშე.
4. შენობის გაბარიტული ზომები ღერძებში: 13,90X3,10 მ.
5. საძირკველი - მონ. რკ/ბეტონის საძირკვლის ფილა სისქით 0,40მ.
6. კონსტრუქციული ელემენტები:
   - გადახურვის ფილები 16სმ; 18სმ;
   - რიგელები მონ. რკ/ბეტონის მართკუთხედი განივკვეთის 0,30x0,40მ;
   - სვეტები მონ.რკ/ბეტონის მართკუთხედი განივკვეთის 0,30X0,30მ;
   - კედლები- მცირეგაბარიტიანი ბლოკებით სისქით 30სმ;
   - კიბე მონ.რკ/ბეტონის ;
   - სახურავი ბრტელი რულონური.

შენიშვნები

1. საძირკვლების ფუძე აუცილებელია მიიღოს ინჟინერ-გეოლოგმა.
2. მიწის სამუშაოთა წარმოებისას დაცული უნდა იყოს СНиП3.02.01-87 10-1 – 10.5 პუნქტების მოთხოვნები.
3. შენობის დაკვალვა განხორციელდეს არქიტექტურული ნახაზების შესაბამისად.
4. ნახაზებში აღმოჩენილი შეუსაბამობის, არქიტექტურულ ნახაზებთან შეუსაბამობის და ან საინჟინრო-გეოლოგიური ნაწილის შეუსაბამობის შემთხვევაში - აუცილებლად ეცნობოს ავტორს.
5. არმატურის მოღუნვა განხორციელდდეს ცივად, გაცხელების გარეშე.
6. რკინაბეტონის კონსტრუქციებს (ფილები, რიგელები) მიეცეს სამშენებლო აწევა „შუქში“ მალის 1/250.
7. თუ სადმე ბლოკის წყობის სიმაღლის და სისქის ფარდობა აღემატება 12-ს, აუცილებელია შუალედური რკინაბეტონის სარტყელის მოწყობა.

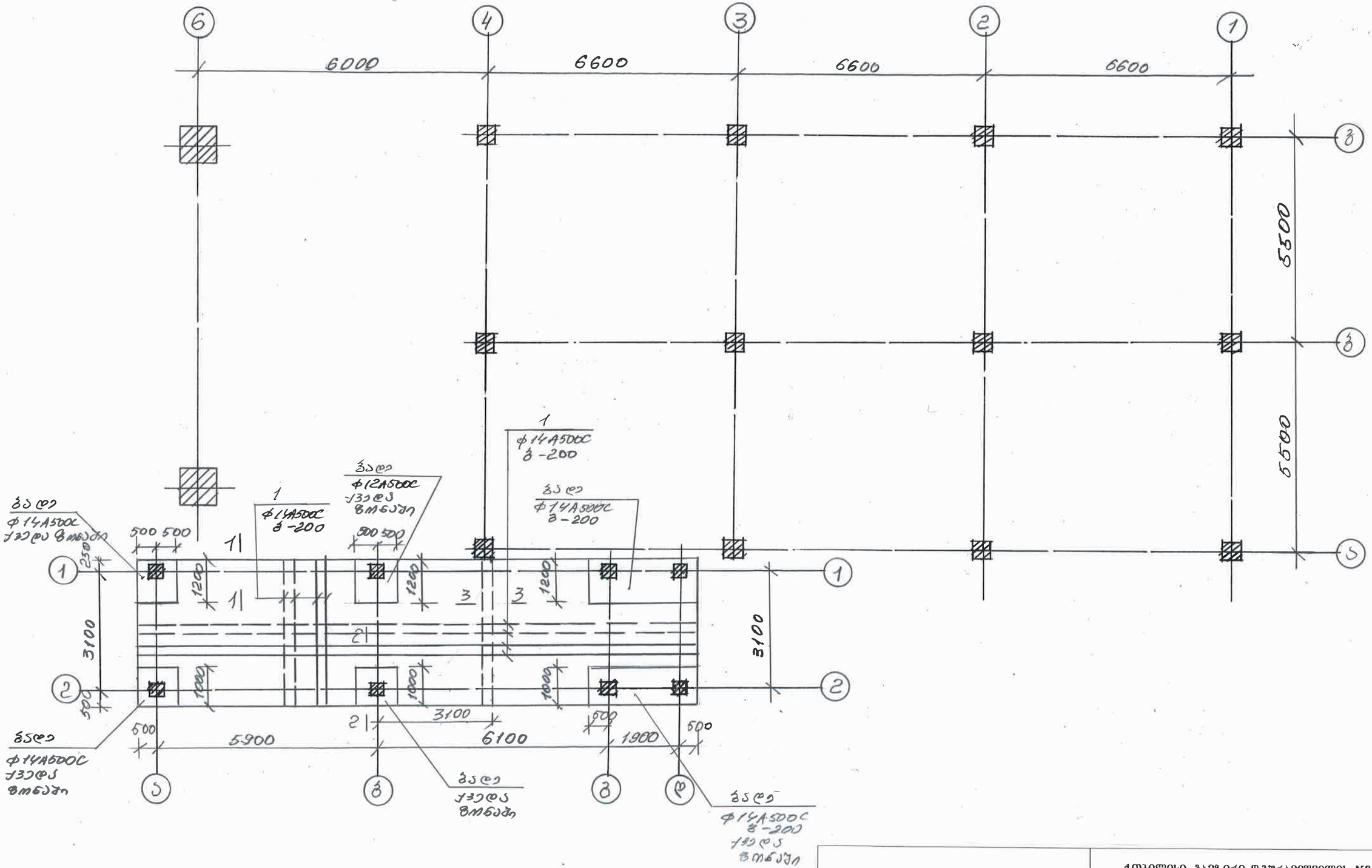


ქ.თბილისი. გამზირი დ.გურამიშვილის №84-ში ნაკვეთზე #01.12.01.003.132 კიბის უჯრედის მიშენება რეკონსტრუქციის პროექტი

| | | | | | | |
|---|---|---|---|---|---|---|
| კონსტრუქტორი | | ნ.ფურცელაშვილი | კონსტრ. ნაწილი | 2025 | | |
| | | | საძირკვლის გეგმა | სტადია | ფურც. | მასშტ. |
| | | | | მ.პრ | კ-1 | |

## 1-1

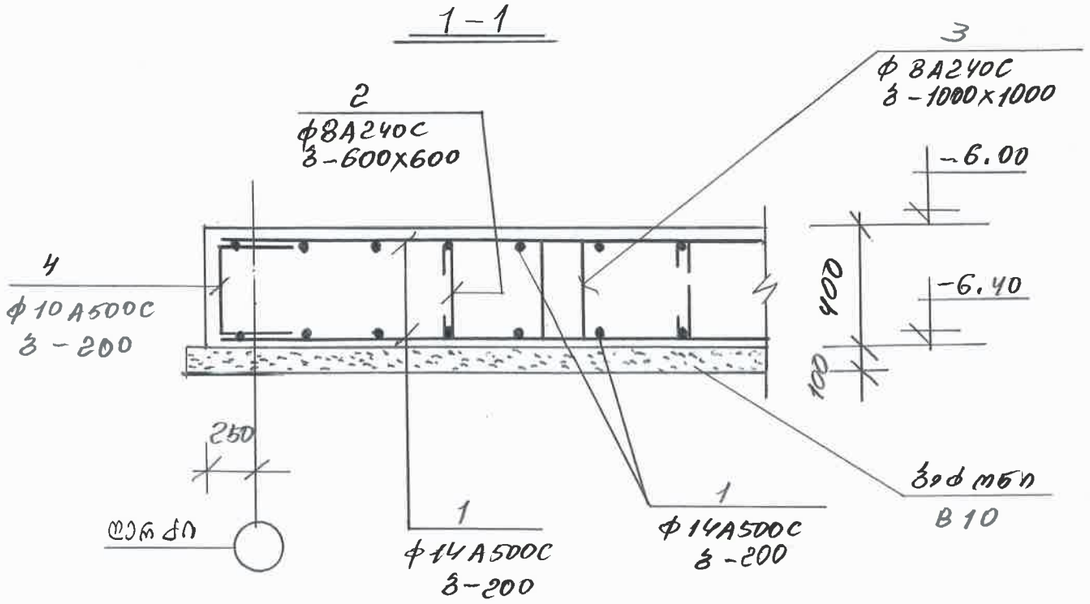


## 2-2

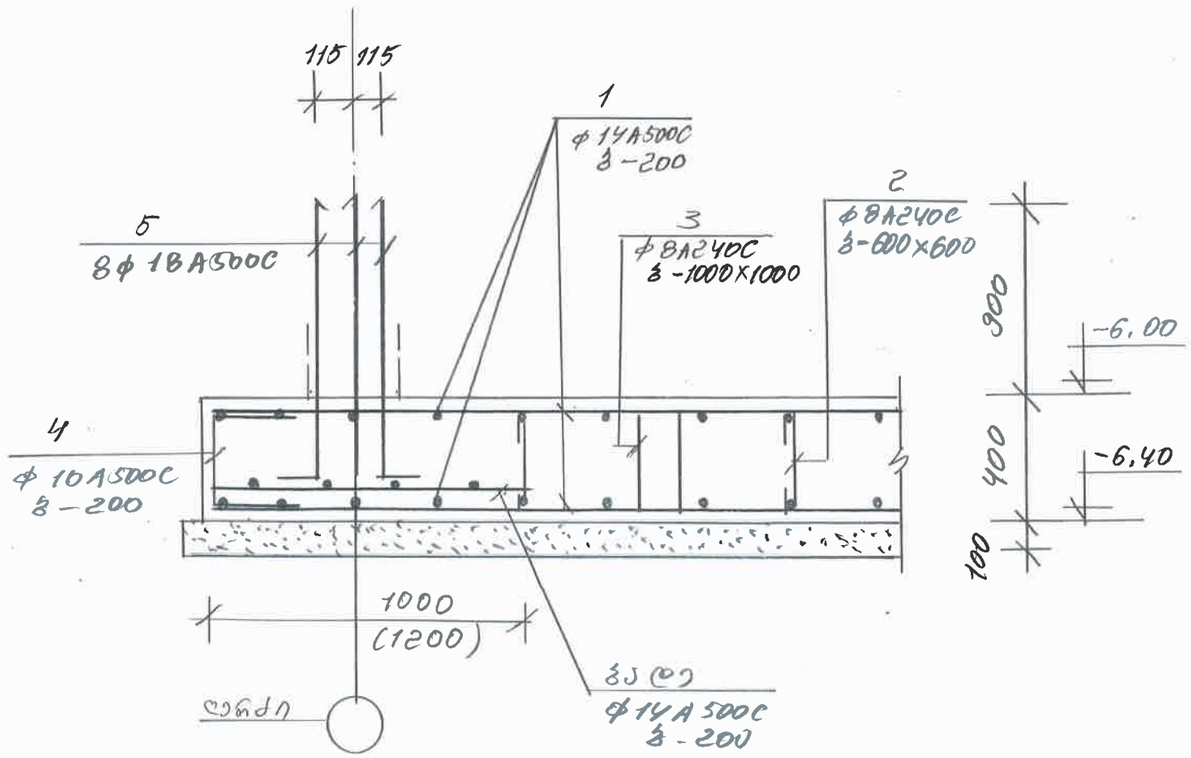


## 3-3

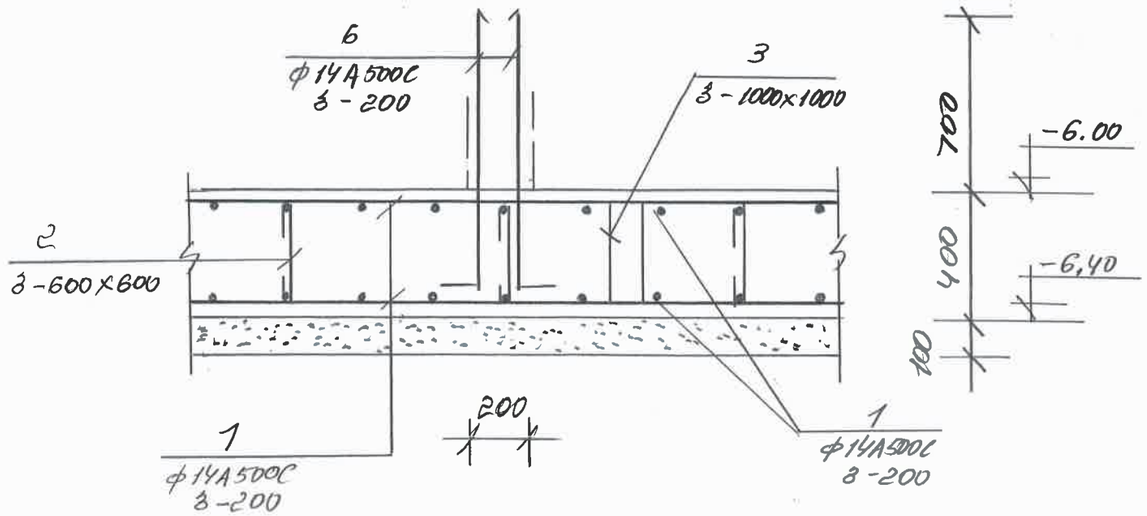


## ჩარჩ-2

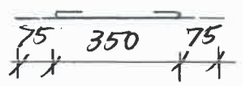


## ჩარჩ-3

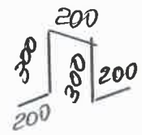


## ჩარჩ-4

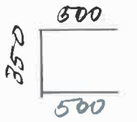


## ჩარჩ-5




## ჩარჩ-6

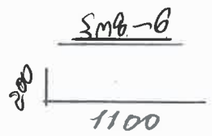


| | | | ქ.თბილისი. ბამზირი დ.გურამიშვილის №84-ში ნაკვეთზე #01.12..01.003.132 კიბის უჯრედის მიშენება რეკონსტრუქციის პროექტი | | | |
|---|---|---|---|---|---|---|
| კონსტრუქტორი | | ხ.ვარდელაშვილი | კონსტრ. ნაწილი | 2025 | | |
| | | | საძირკვლის კონსტრუირება | სტადია | შურც. | მასშტ. |
| | | | | მ.პრ | ქ-2 | |

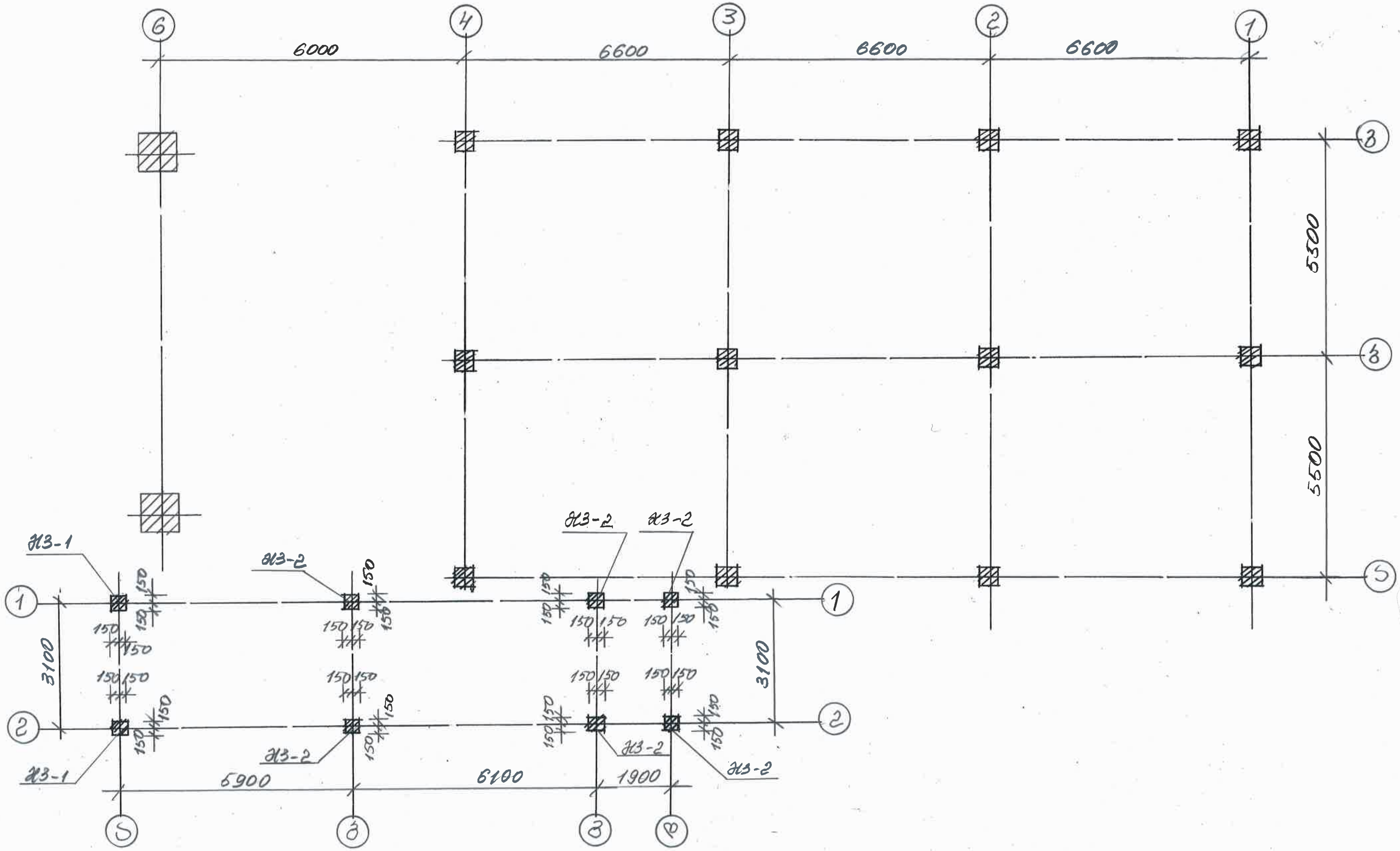


| | | | | | |
|---|---|---|---|---|---|
| | | | ქ.თბილისი. გამზირი დ.გურამიშვილის №84-ში ნაკვეთზე #01.12..01.003.132 კიბის უჯრედის მიშენება რეკონსტრუქციის პროექტი | | |
| კონსტრუქტორი | | ნ.ჯღარკავა ... | კონსტრ. ნაწილი | 2025 | |
| | | | სვეტების განლაგება | სტადია | ფურც. | მასშტ. |
| | | | | მ.პრ | ძ-3 | |

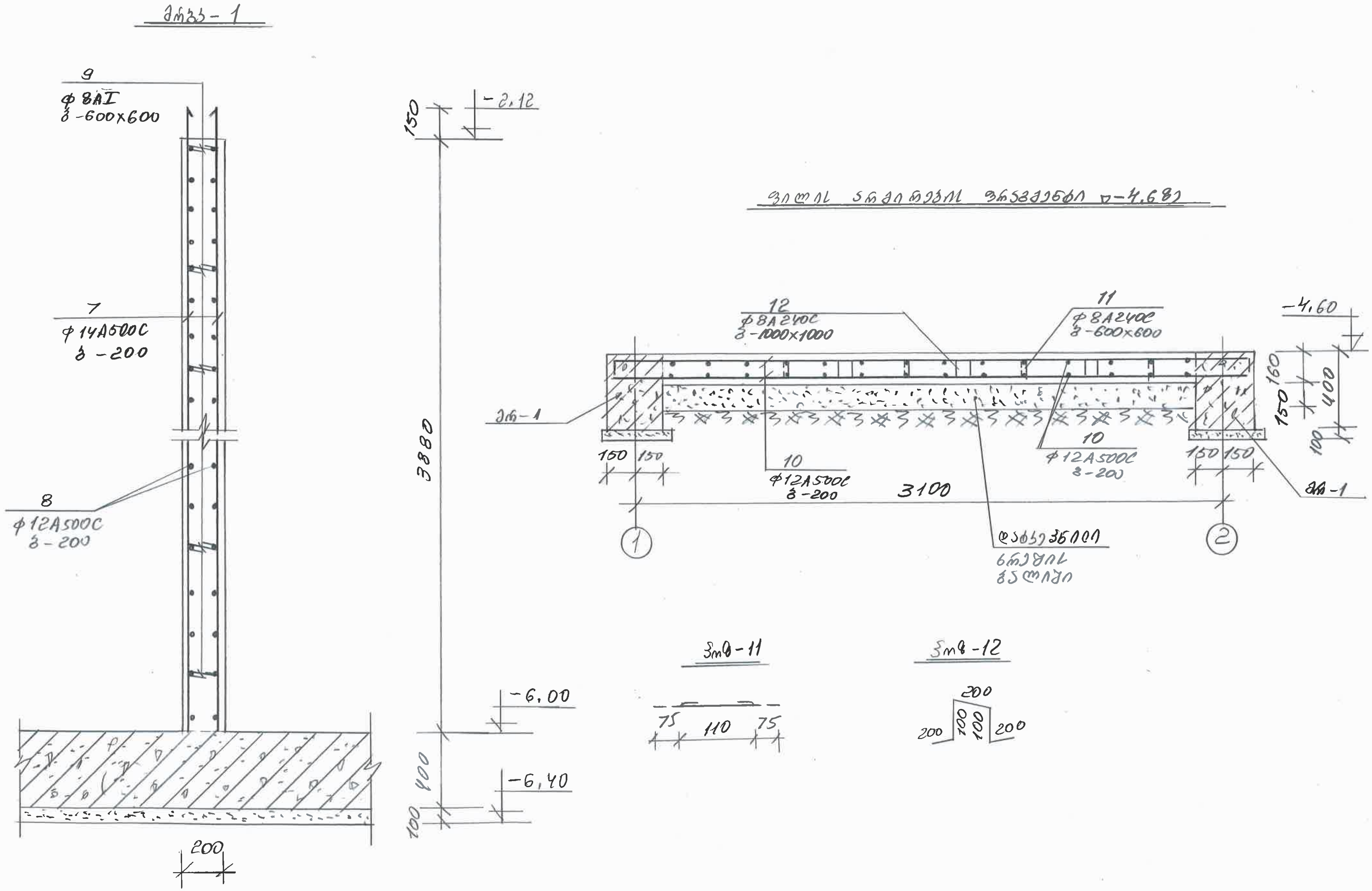


| | | | | |
|---|---|---|---|---|
| | | ქ.თბილისი. გამზირი დ.გურამიშვილის №84-ში ნაკვეთზე #01.12..01.003.132 კიბის უჯრედის მიშენება რეკონსტრუქციის პროექტი | | |
| კონსტრუქტორი | ნ.წერეთელაშვილი | კონსტრ. ნაწილი | 2025 | |
| | | მრბკ-1 კვეთი | სტადია | ფურც. | მასშტ. |
| | | | მ.პრ | კ-4 | |

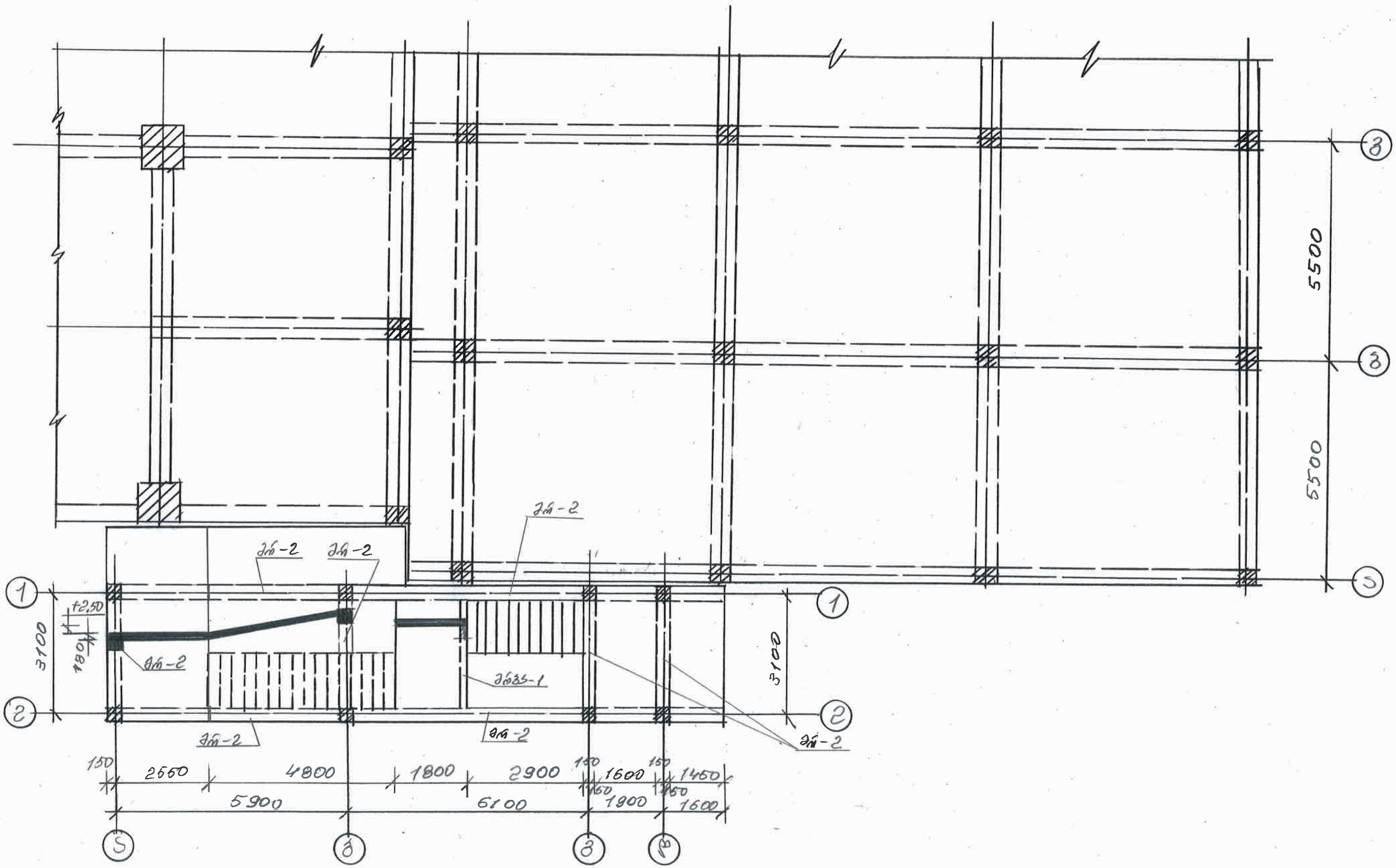


| | | | ქ.თბილისი. ბამზირი დ.ბურამიშვილის №84-ში ნაკვეთზე #01.12..01.003.132 კიბის უჯრედის მიშენება რეკონსტრუქციის პროექტი | | | |
|---|---|---|---|---|---|---|
| კონსტრუქტორი | | ნ.წერეტელაშვილი | კონსტრ. ნაწილი | 2025 | | |
| | | | მონ.რკ/ბეტ. | სტადია | ფურც. | მასშტ. |
| | | | გადახურვა -2.50 | მ.პრ | ჯ-5 | |

## მონოლითური რკ/ბეტონის გადახურვები ▽+0.20; ▽+2.80-ზე

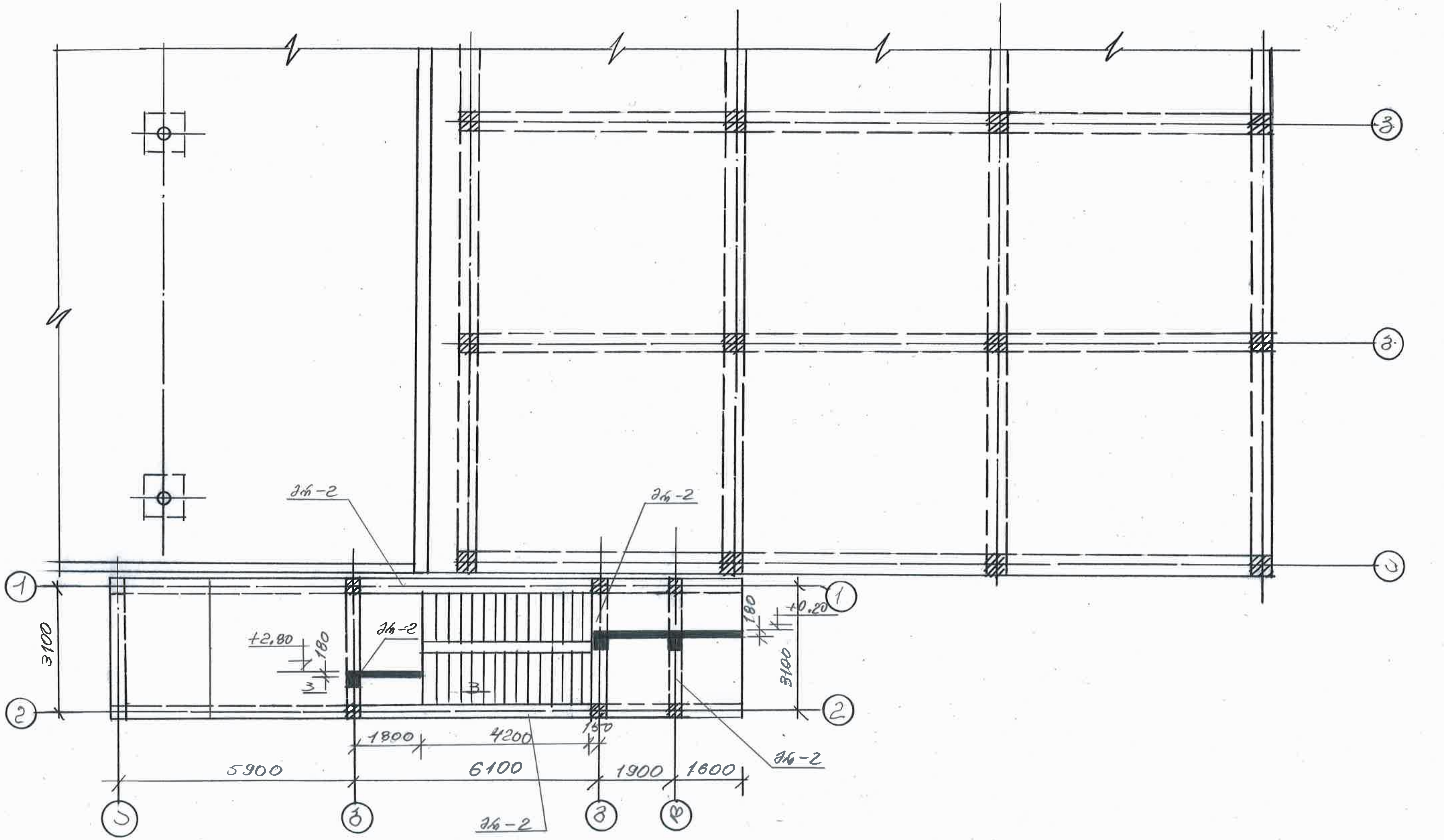


| | | | | | |
|---|---|---|---|---|---|
| | | ქ.თბილისი. გამზირი დ.გურამიშვილის №84-ში ნაკვეთზე #01.12..01.003.132 კიბის უჯრედის მიშენება რეკონსტრუქციის პროექტი | | | |
| კონსტრუქტორი | | ნ.წერეთელაშვილი | კონსტრ. ნაწილი | 2025 | |
| | | | მონ.რკ/ბეტ. გადახურვა +2,80 | სტადია | ფურც. | მასშტ. |
| | | | | მ.პრ | კ-6 | |

მონოლითური რკ/ბეტონის გადახურვის გეგმა ▽+5.60-ზე

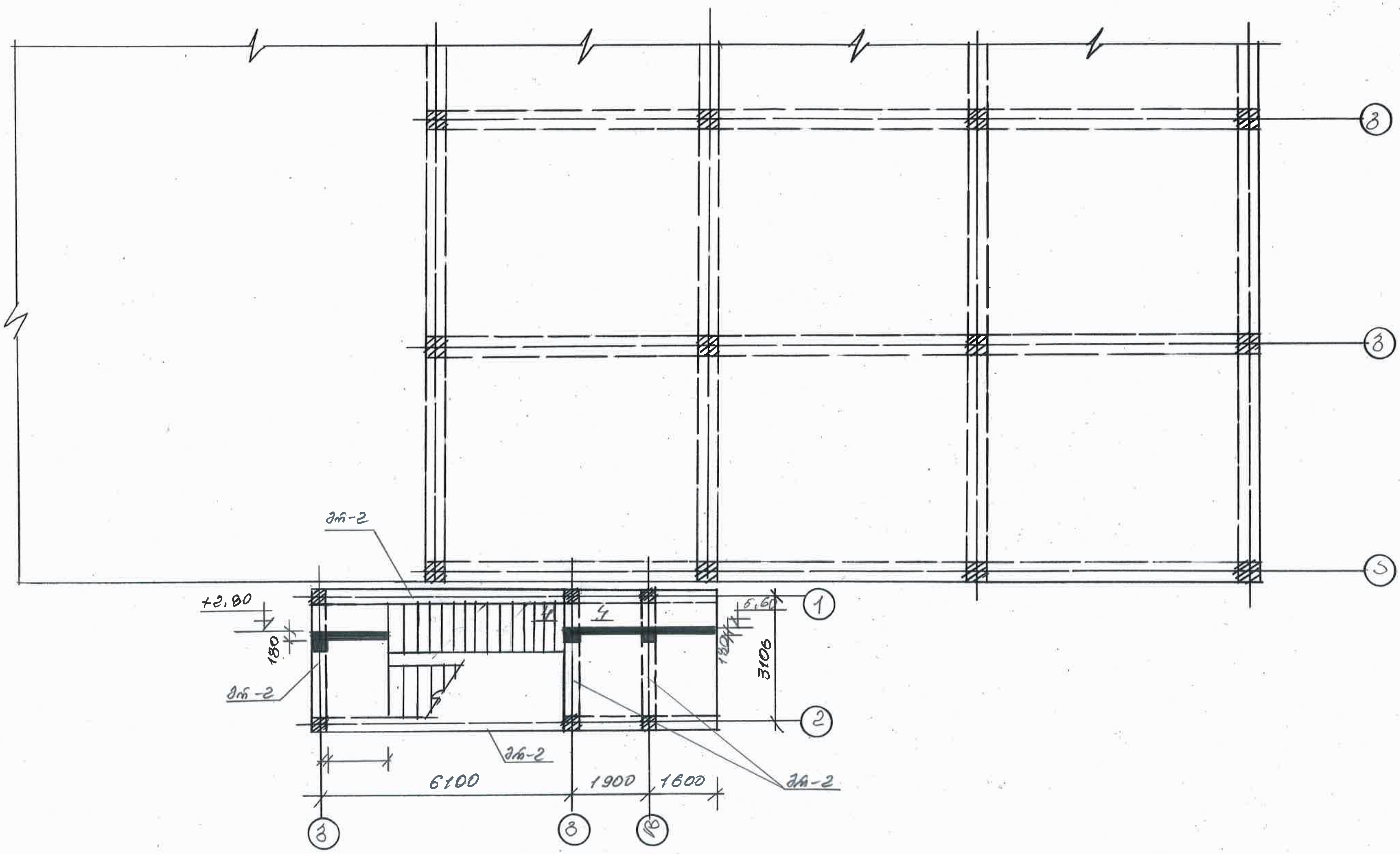


| | | | | | |
|---|---|---|---|---|---|
| | | | ქ.თბილისი. გამზირი დ.გურამიშვილის №84-ში ნაკვეთზე #01.12..01.003.132 კიბის უჯრედის მიშენება რეკონსტრუქციის პროექტი | | |
| კონსტრუქტორი | | ჯორეთელაშვილი | კონსტრ. ნაწილი | 2025 | |
| | | | მონ.რკ/ბეტ. გადახურვა +5.60 | სტადია | ფურც. | მასშტ. |
| | | | | მ.პრ | კ-7 | |

## მონოლითური რკ/ბეტონის გადახურვის გეგმა ნიშ. 9.40 - ზე

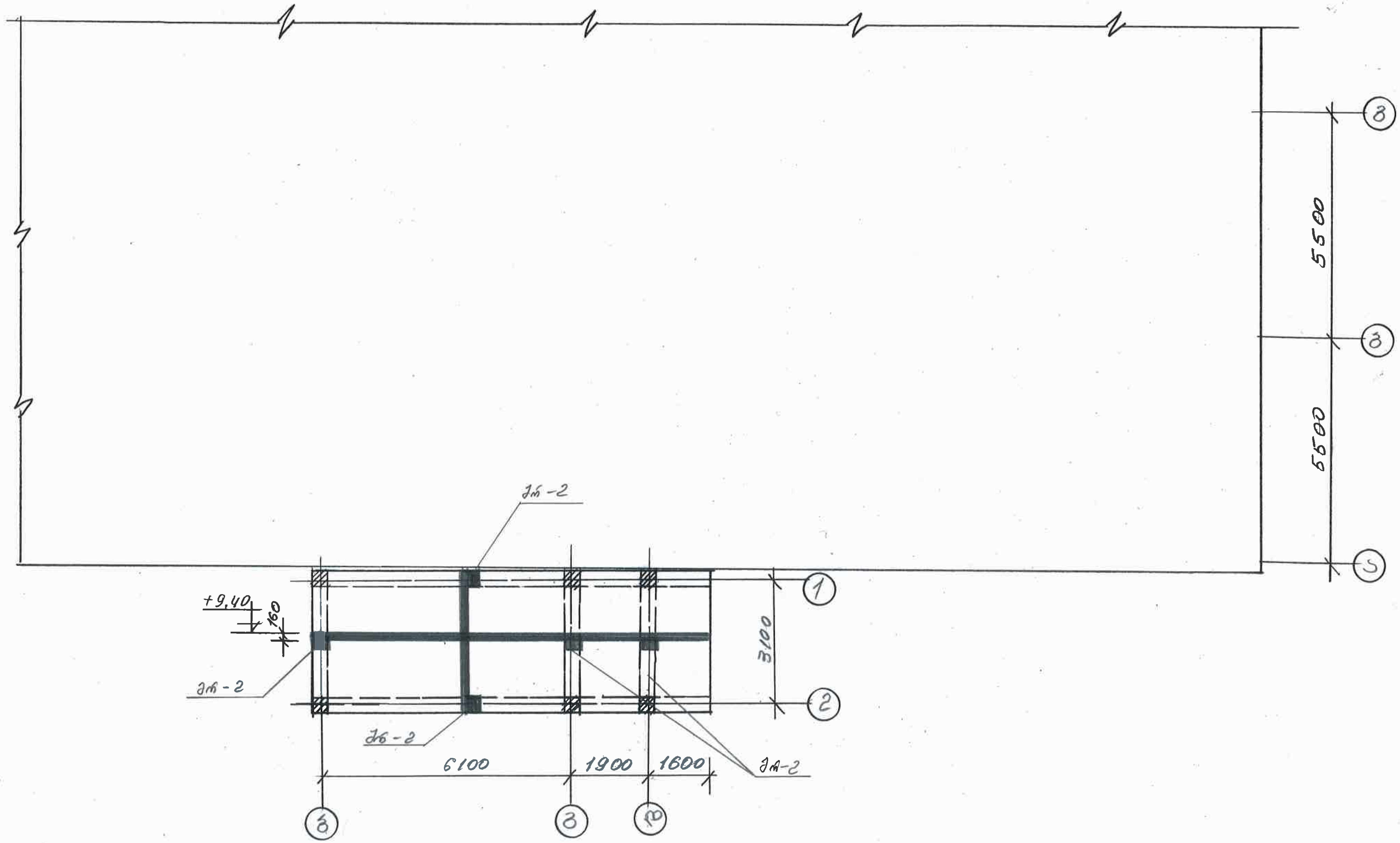


| | | | ქ.თბილისი. გამზირი დ.გურამიშვილის №84-ში ნაკვეთზე #01.12..01.003.132 კიბის უჯრედის მიშენება რეკონსტრუქციის პროექტი | | | |
|---|---|---|---|---|---|---|
| კონსტრუქტორი | | ნ.ჭიჭინაძე/ლაშვილი | კონსტრ. ნაწილი | 2025 | | |
| | | | მონ.რკ/ბეტ. გადახურვა 9,40 | სტადია | ფურც. | მასშტ. |
| | | | | მ.პრ | კ-8 | |

ჯრ-1 (1-1)

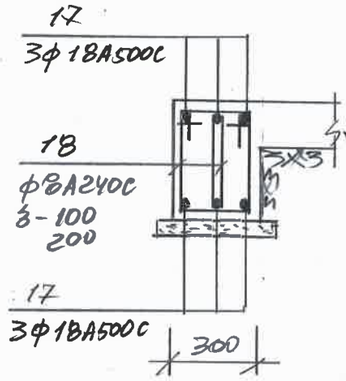


ჯრ-2(2-2)

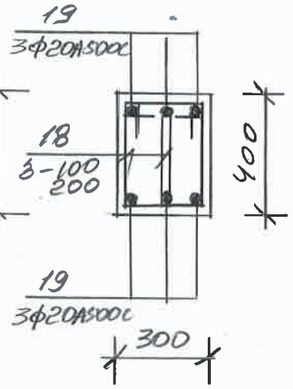


3-3(ჯრ-2)

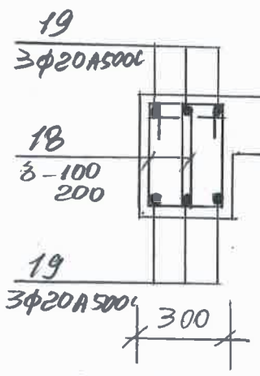


4-4

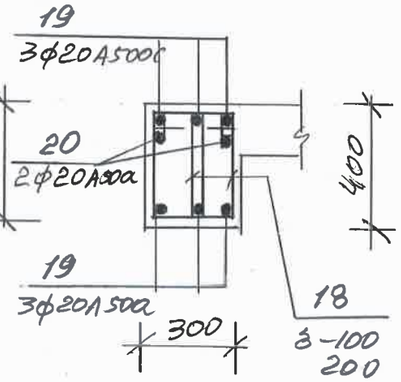


ჯრ-2

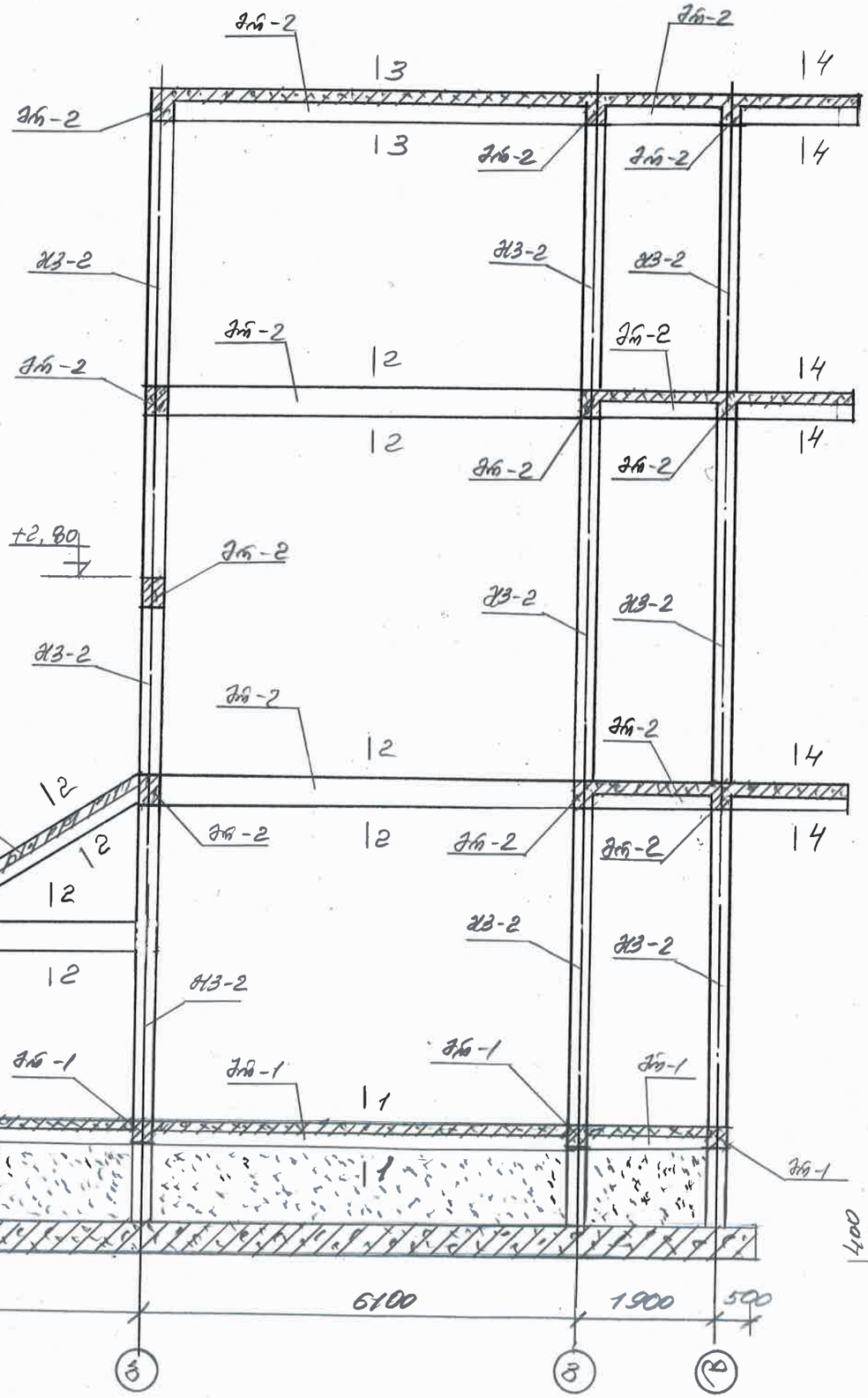


ჯმბ-18

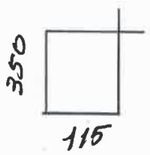


ჯმბ-14

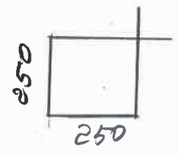


ჯმბ-15

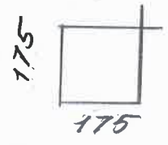


ჯრ. ჩარჩოების სპეციფიკაციის „1-1" და „2-2" -ის

ჯ3-1

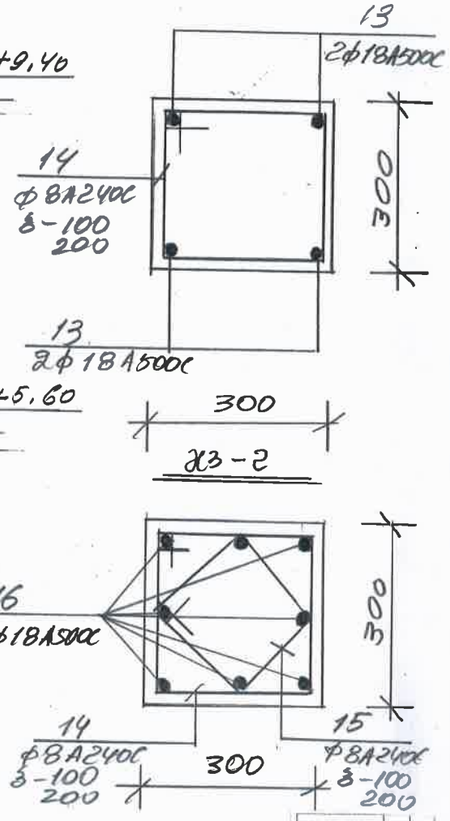



ქ.ბათუმში, გ.ჯავახიშვილის №84-ში
ნაგებობის #01.12.01.003.132 ამობ. უჯრედის ტერიტორიაზე
რესტორან-ბარის მშენებლობა

2025

| | | |
|---|---|---|
| სტადია | ზედ. | გვერდ. |
| მასშტ. | 1:50 | 1:25 |
| ფორმატი | A3 | A4 |

ინდივიდუალური საკუთრების ობიექტი

## მონოლითური რკ/ბეტონის ფილის არმირება ▽+2.5-ზე

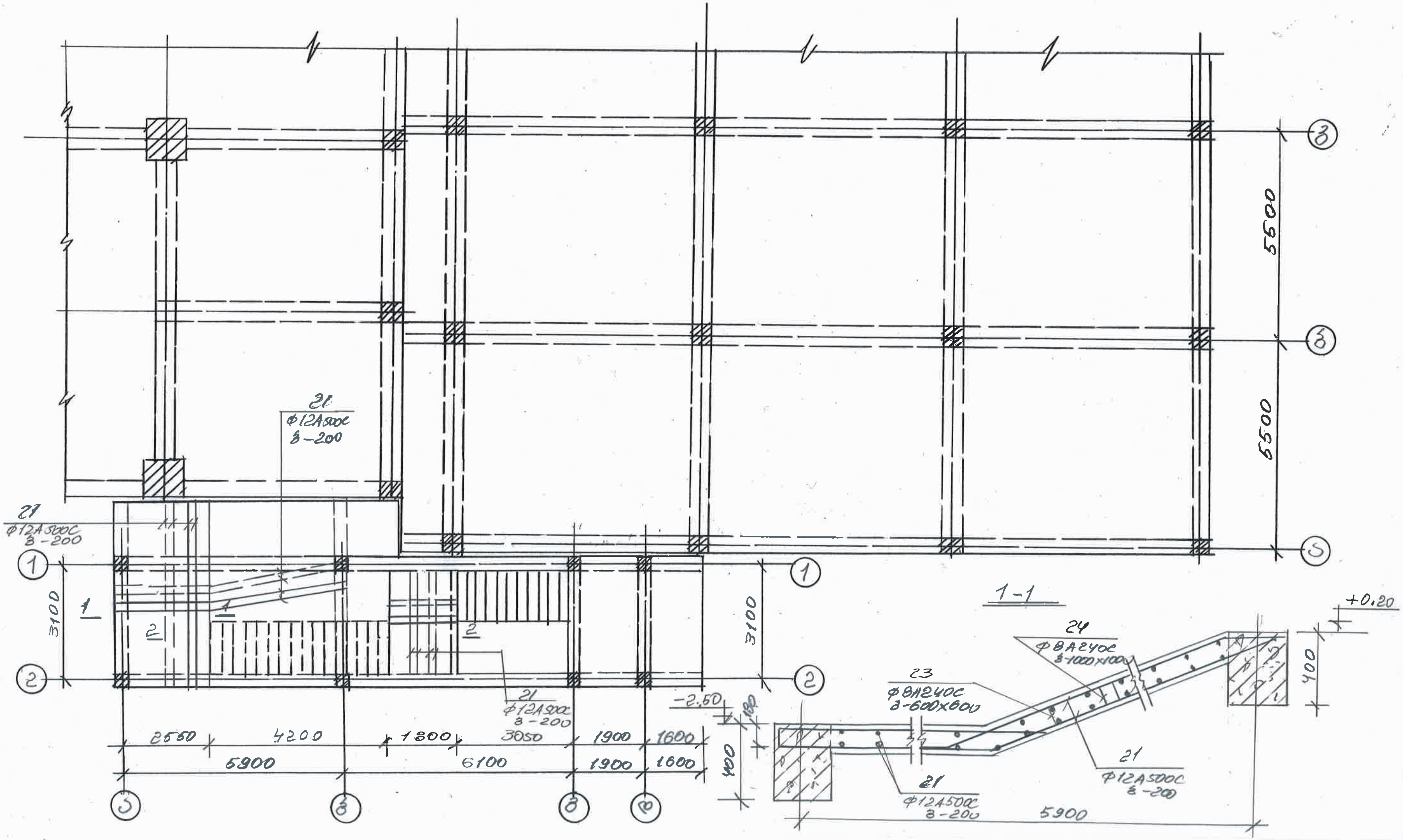


| | |
|---|---|
| | ქ.თბილისი. გამზირი დ.გურამიშვილის №84-ში ნაკვეთზე #01.12..01.003.132 კიბის უჯრედის მიშენება რეკონსტრუქციის პროექტი |

| | | | | | | |
|---|---|---|---|---|---|---|
| კონსტრუქტორი | | ნ.ჭ...თელაშვილი | კონსტრ. ნაწილი | 2025 | | |
| | | | Ffilis armireba -2.5 niSnulze | სტადია | ფურც. | მასშტ. |
| | | | | მ.პრ | ქ-10 | |

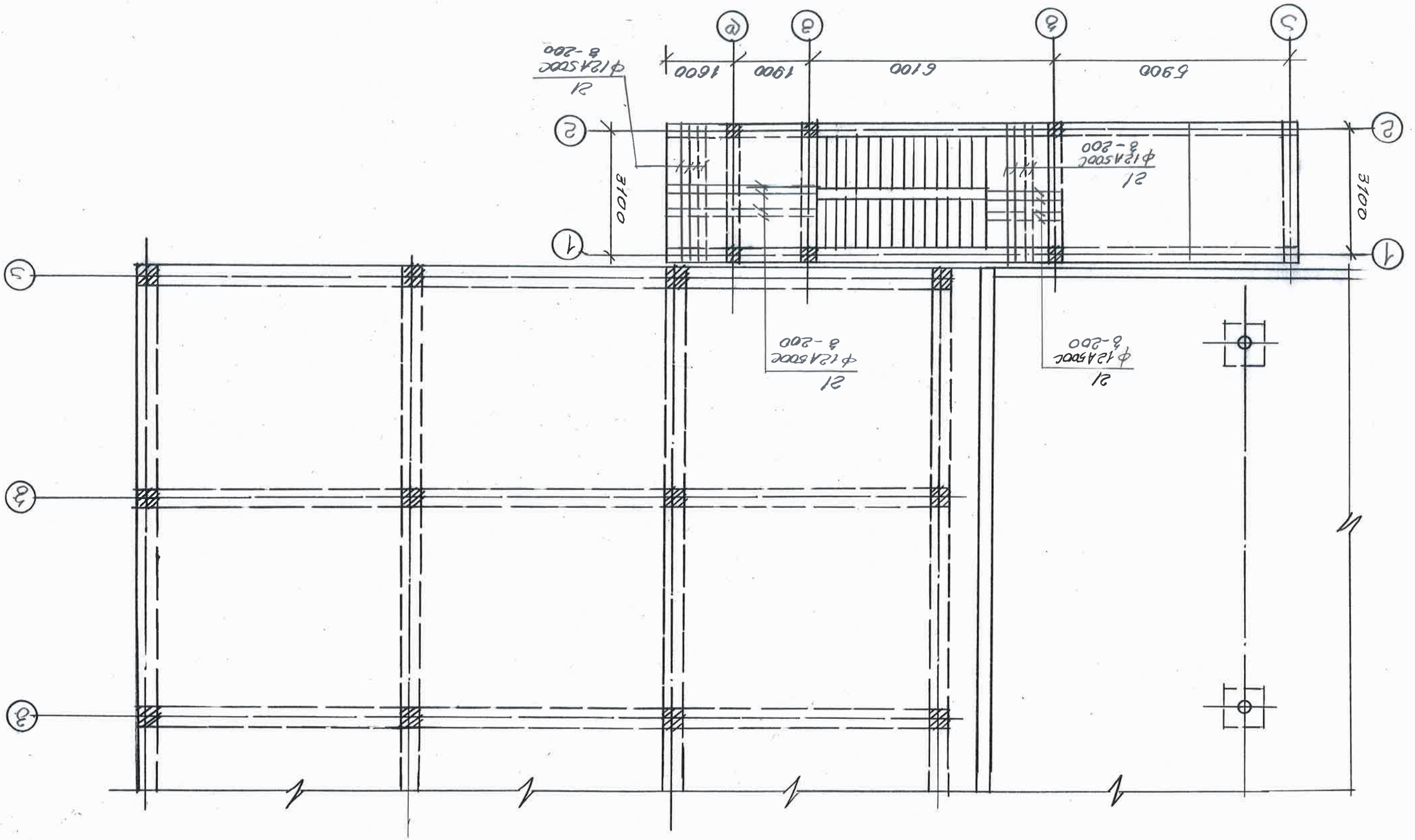


| | | | | | |
|---|---|---|---|---|---|
| Изм. | Кол.уч. | Лист | №док. | Подп. | Дата |
| ГИП | | Гончарова | | | 03.25 |
| Нач.отд. | | Ахмедова | | | 03.25 |
| Н.контр. | | Ахмедова | | | 03.25 |
| Разраб. | | Ахмедова | | | 03.25 |

2025

Монтажная схема плиты покрытия на отм. +2.80

| Стадия | Лист | Листов |
|---|---|---|
| Р | 4 | 11 |

ГАСК РФ

Разработано в соответствии с ГОСТ 21.501-2018 "Правила выполнения рабочей документации архитектурных и конструктивных решений"

Изм. Кол.уч. Лист №док. Подп. Дата

Разработано в соответствии с ГОСТ 21.501-2018 "Правила выполнения рабочей документации архитектурных и конструктивных решений"

## მონოლითური რკ/ბეტონის ფილის არმირება ▽+5.60-ზე

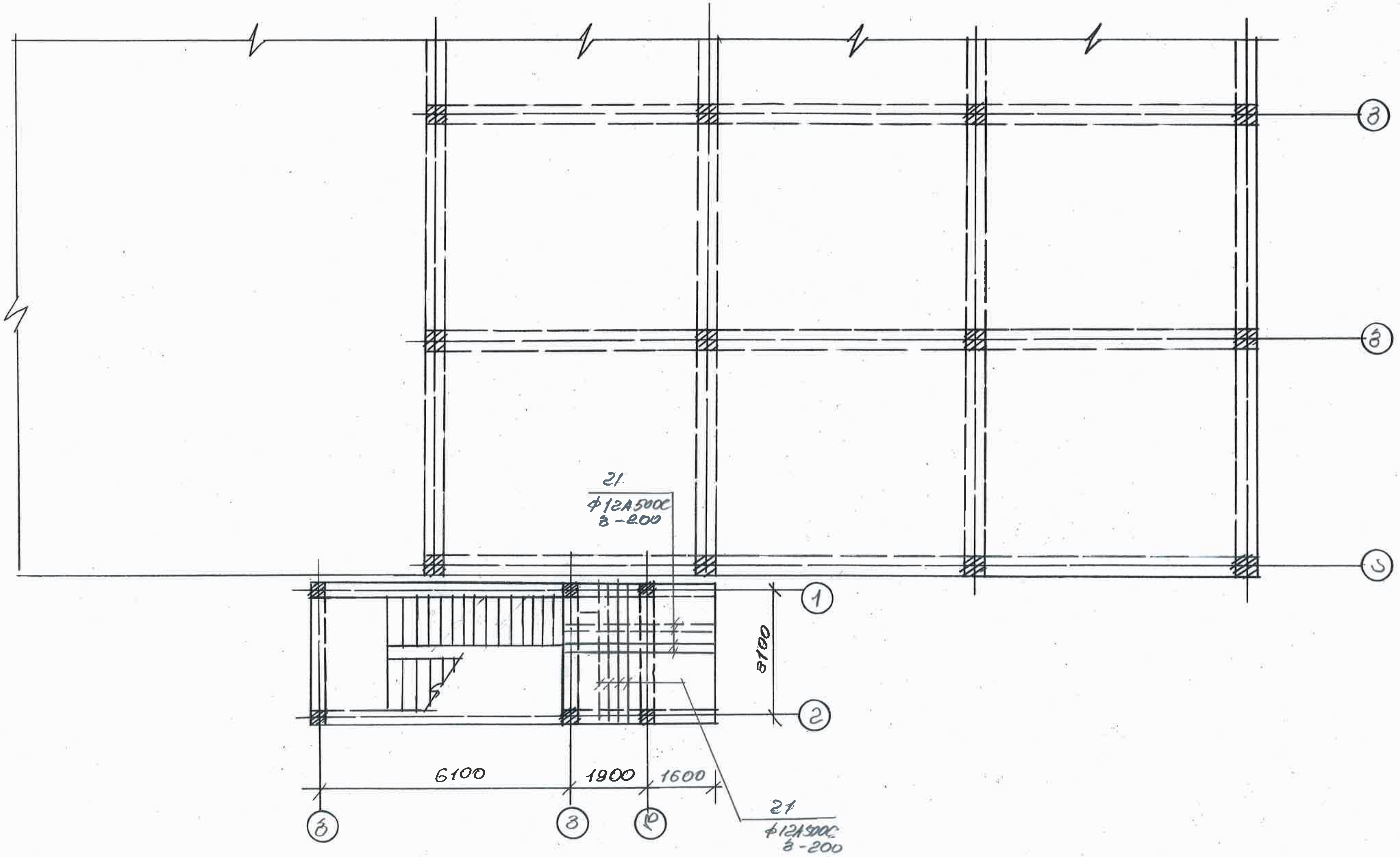


| | | | | | |
|---|---|---|---|---|---|
| | | | ქ.თბილისი. გამზირი დ.გურამიშვილის №84-ში ნაკვეთზე #01.12..01.003.132 კიბის უჯრედის მიშენება რეკონსტრუქციის პროექტი | | |
| კონსტრუქტორი | | [illegible]ელაშვილი | კონსტრ. ნაწილი | 2025 | |
| | | | ფილის არმირება ++5.60 ნიშნულზე | სტადია | ფურც. / მასშტ. |
| | | | | მ.პრ | ქ-12 |

## მონოლითური რკ/ბეტონის ფილის არმირება ▽+9.40-ზე

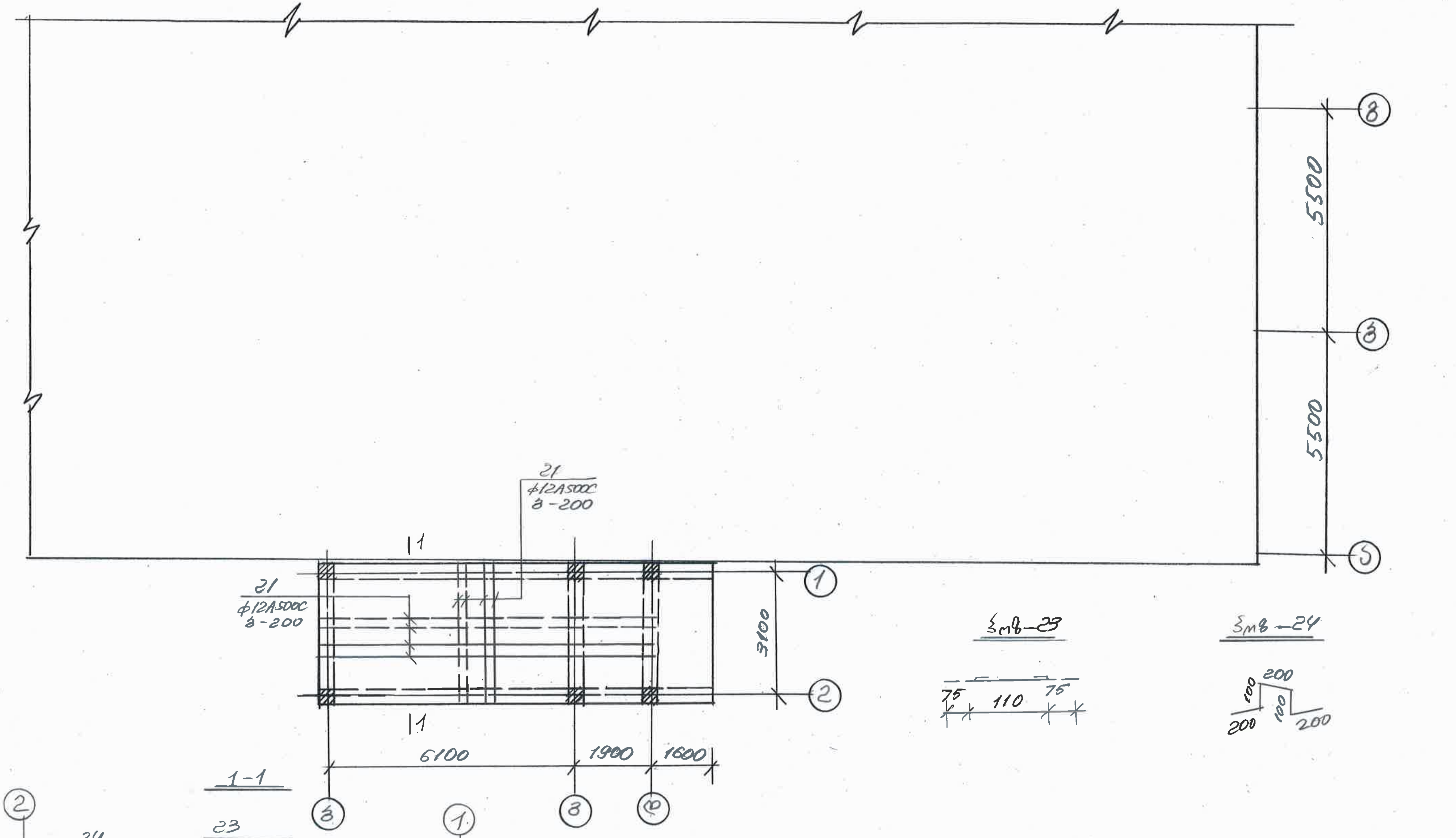


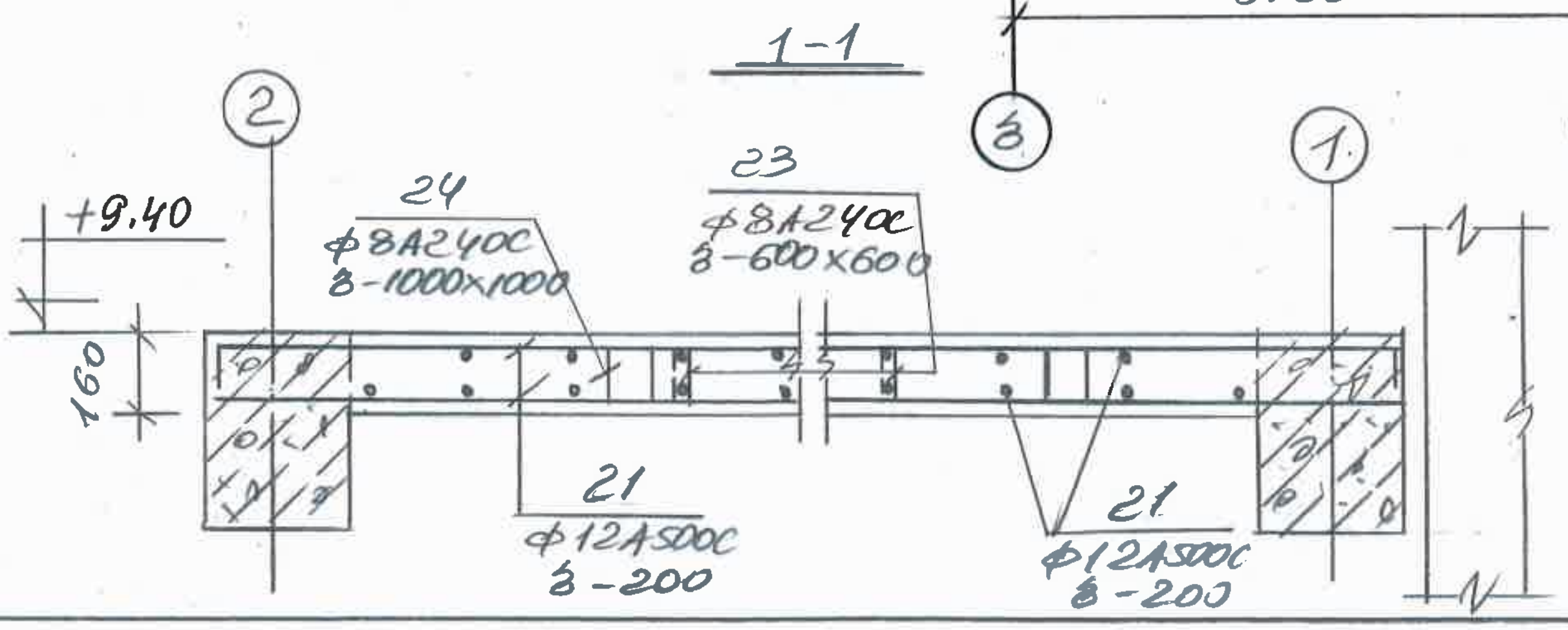


| ქ.თბილისი. გამზირი დ.გურამიშვილის №84-ში ნაკვეთზე #01.12..01.003.132 კიბის უჯრედის მიშენება რეკონსტრუქციის პროექტი | | | | | |
|---|---|---|---|---|---|
| კონსტრუქტორი | | [illegible] | კონსტრ. ნაწილი | 2025 | |
| | | | ფილის არმირება +9.40 ნიშნულზე | სტადია | ფურც. | მასშტ. |
| | | | | მ.პრ | ძ-13 | |

## მონ. რკ/ბეტონის კარკას ჭრილი

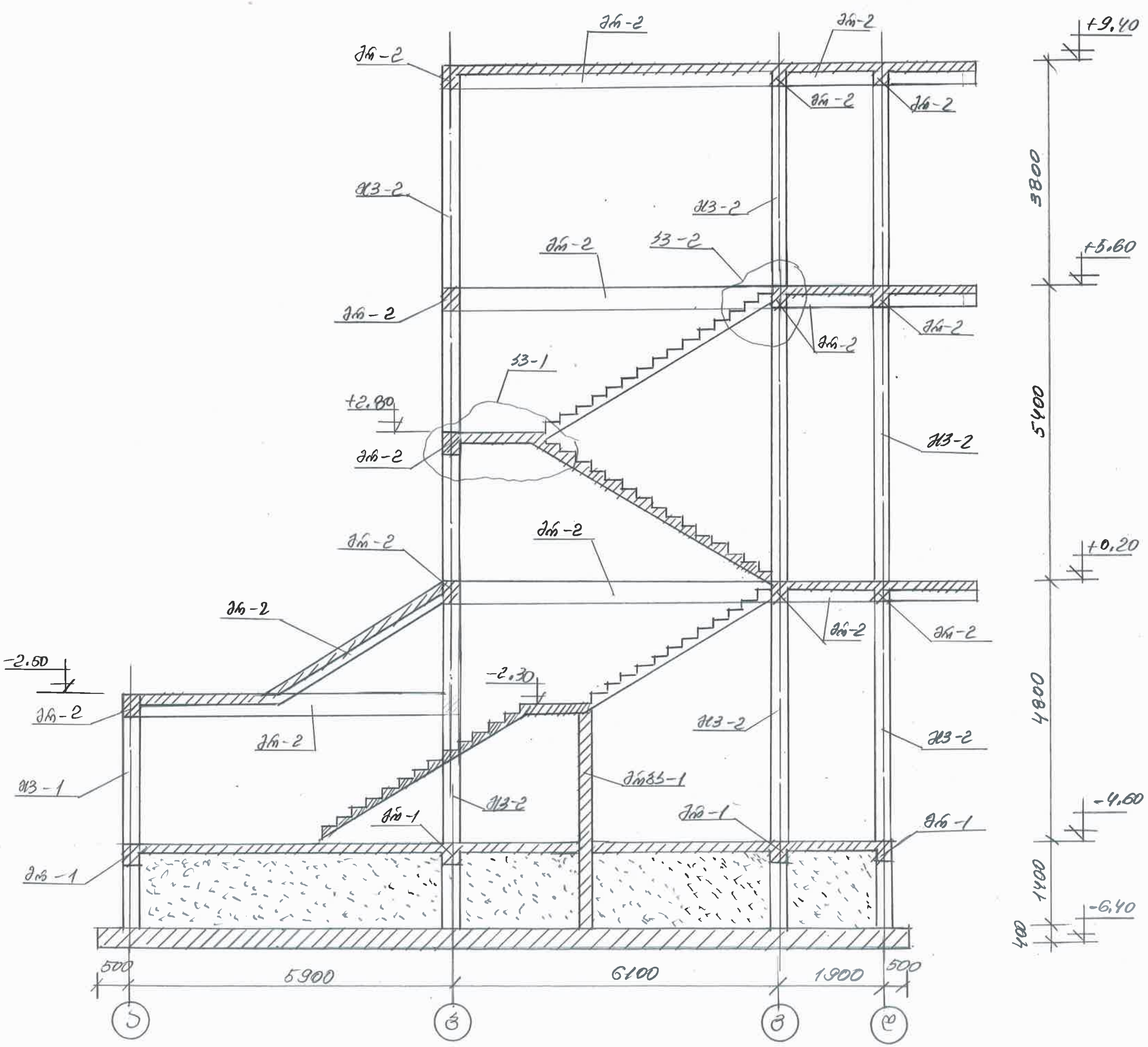


| | |
|---|---|
| ქ.თბილისი. გამზირი დ.აღმაშენებლის №84-ში ნაკვეთზე #01.12.01.003.132 შენობის უჯრედის მიშენება რეკონსტრუქციის პროექტი | |
| კონსტრუქტორი | ნ.ჩოლოყაშვილი |
| პროექტ. ნაწილი | 2025 |
| მონ.რკ/ბეტ. კარკის ჭრილი | სტადია: მ.პრ |
| ფურც.: კ-14 | მასშტ. |

# კიბის ჭრილი 2-2

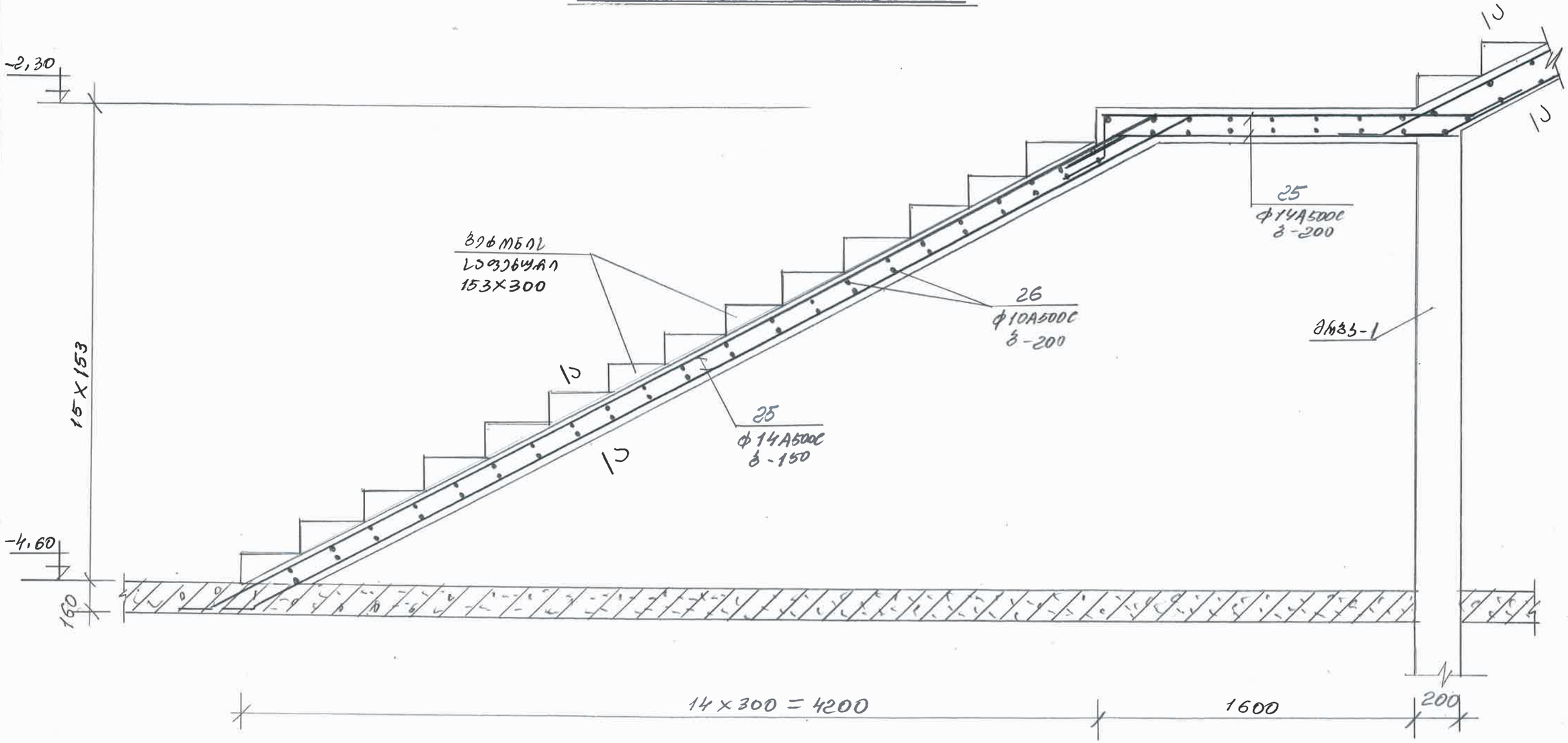


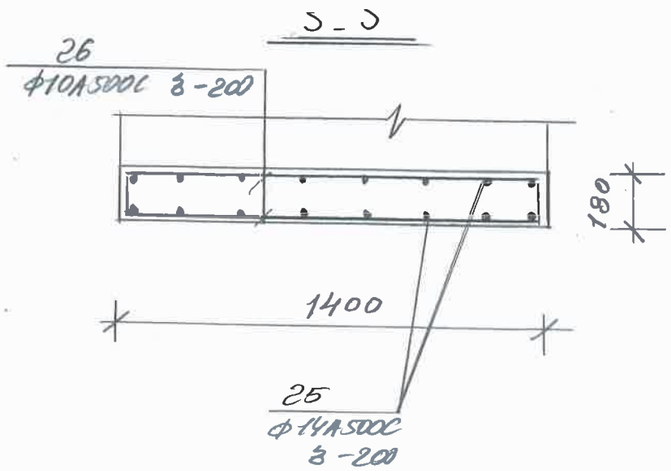


| | | | | | | |
|---|---|---|---|---|---|---|
| | | | ქ.თბილისი. გამზირი დ.აღმაშენებლის №84-ში ნაკვეთზე #01.12.01.003.132 კიბის უჯრედის მიშენება რეკონსტრუქციის პროექტი | | | |
| კონსტრუქტორი | | ნ.ფოფხაძელაშვილი | კონსტრ. ნაწილი | 2025 | | |
| | | | კიბის ჭრილი 2-2 | სტადია | ფურც. | მასშტ. |
| | | | | მ.პრ | ბ-15 | |

კვ-1
ჭრილი 3-3

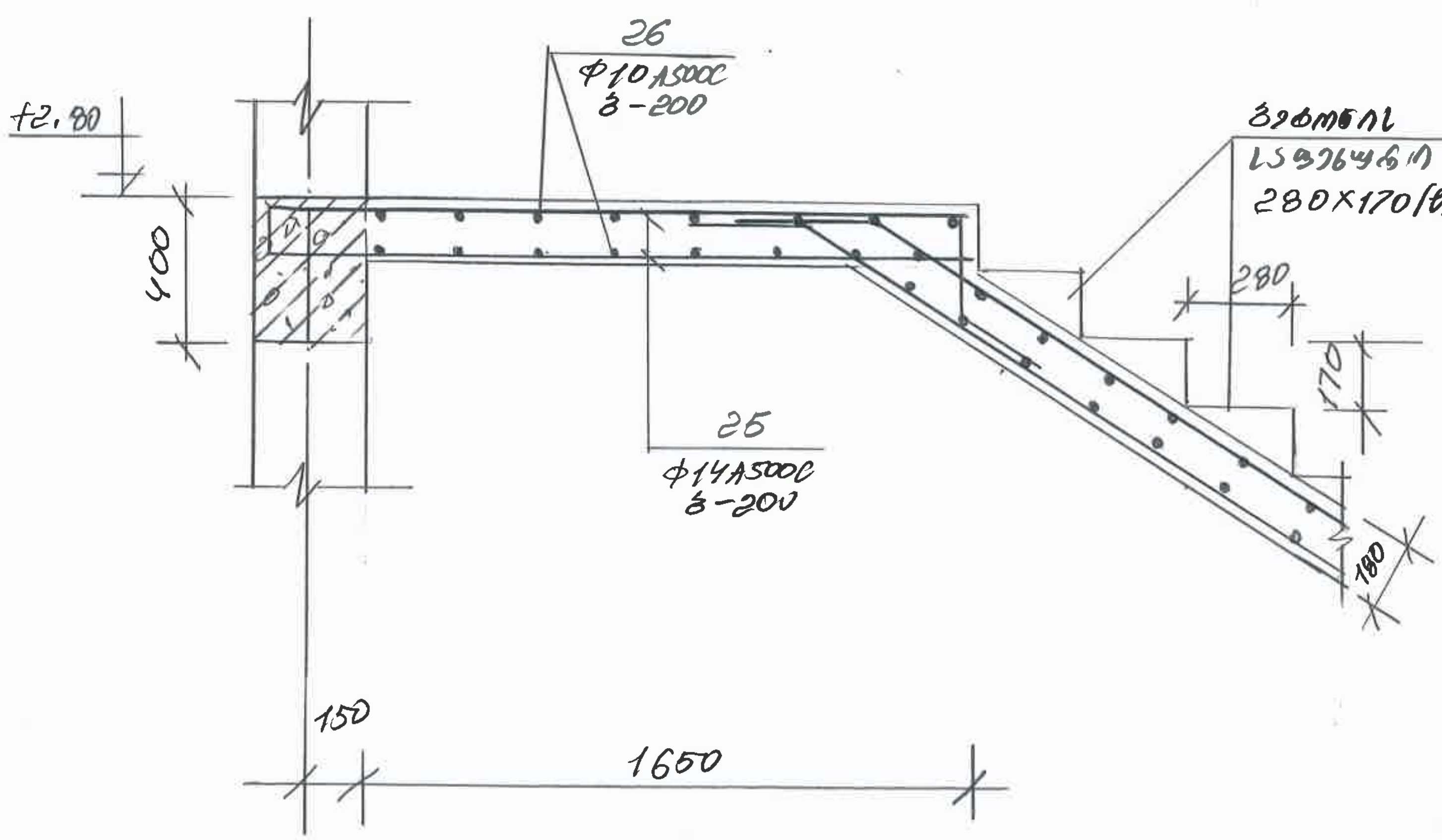


კვ-2
ჭრილი 4-4

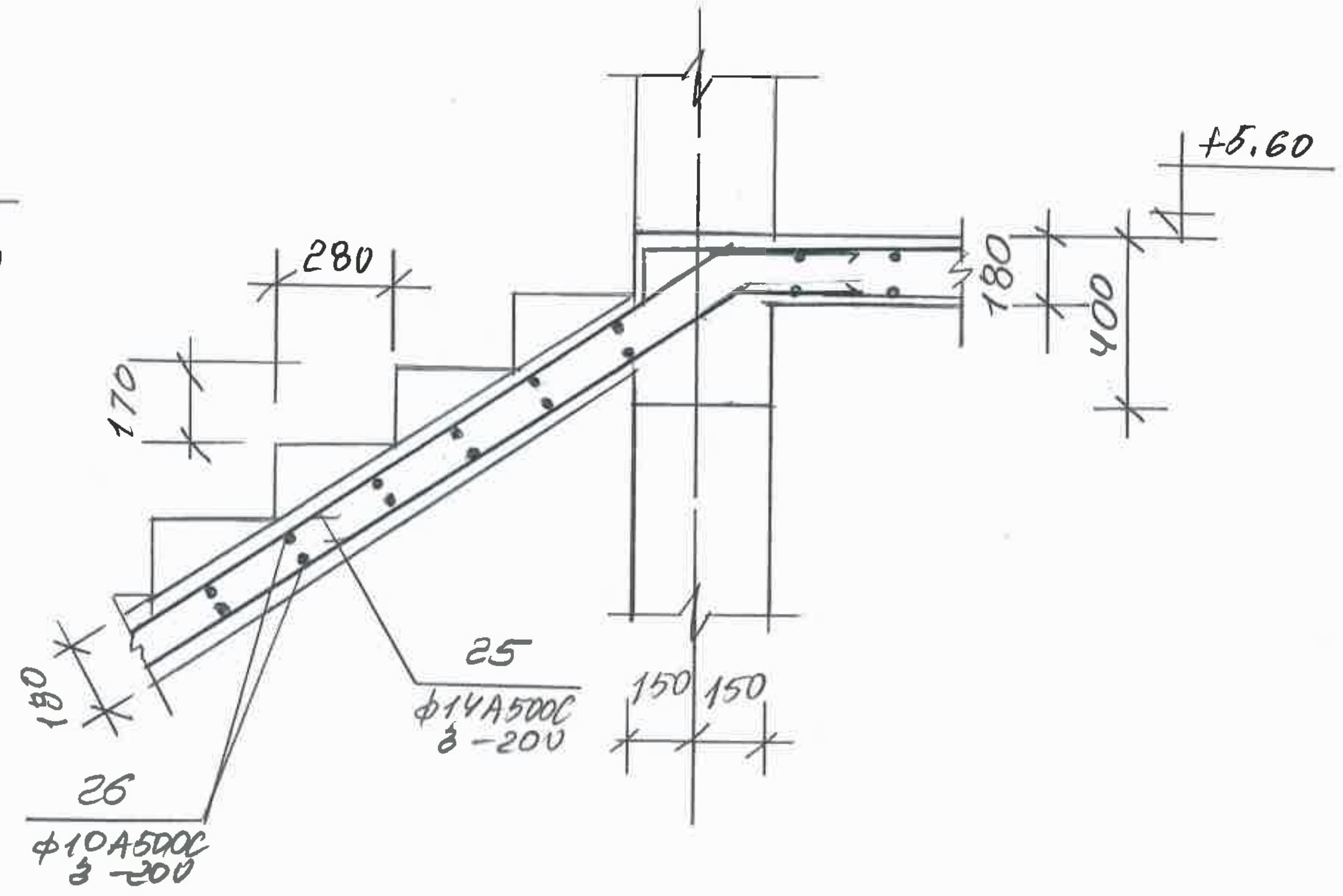


| | | | ქ.თბილისი. გამზირი დ.გურამიშვილის №84-ში ნაკვეთზე #01.12..01.003.132 კიბის უჯრედის მიშენება რეკონსტრუქციის პროექტი | | |
|---|---|---|---|---|---|
| კონსტრუქტორი | | ნ.[illegible]ტელაშვილი | კონსტრ. ნაწილი | 2025 | |
| | | | კიბის ჭრილი 3-3;4-4 | სტადია | ფურც. | მასშტ. |
| | | | | მ.პრ | ძ-16 | |

| ლითონის სპეციფიკაცია | | | | | | | ლითონის ამოკრეფა | | |
|---|---|---|---|---|---|---|---|---|---|
| კონსტრუქციის მარკა | პოზიციის მარკა | დასახელება, ესკიზი | კვეთი (Φ მმ) | სიგრძე (მმ) | რაოდენობა (ც) | საერთო სიგრძე | კვეთი (Φ მმ) | საერთო სიგრძე (მ) | წონა (კგ) |
| ანკერული ბალოს | 1 | 1000 | 14A500C | — | — | 1500 | 14A500C | 1541.2 | 1865.5 |
| | 2 | იხ. ფაილზე | 8A240C | 500 | 170 | 85 | 18A500C | 84 | 168 |
| | 3 | იხ. ფაილზე | 8A240C | 1200 | 140 | 168 | 10A500C | 243 | 150.67 |
| | 4 | იხ. ფაილზე | 10A500C | 1350 | 180 | 243 | 8A240C | 253 | 101.20 |
| | 5 | იხ. ფაილზე | 18A500C | 1500 | 56 | 84 | | | |
| | 6 | იხ. ფაილზე | 14A500C | 1300 | 34 | 44.2 | | $V_{B(25)}$= | 22.95მ³ |
| ბალკონი | 7 | 4000 | 14A500C | 4000 | 32 | 128 | 14A500C | 128 | 154.62 |
| | 8 | 1000 | 12A500C | — | — | 150 | 12A500C | 150 | 135 |
| | 9 | 300 | 8AI | 300 | 36 | 10.8 | 8AI | 10.8 | 4.32 |
| | | | | | | | | $V_{B(25)}$ | =2.4მ³ |
| მიწისქვეშა ნაწილი - 4.6-ზე | 10 | 1000 | 12A500C | — | — | 1100 | 12A500C | 1100 | 996 |
| | 11 | იხ. ფაილზე | 8A240C | 260 | 150 | 39 | 8A240C | 135 | 54 |
| | 12 | იხ. ფაილზე | 8A240C | 800 | 120 | 96 | | | |
| | | | | | | | | $V_{B(25)}$= | 8.0მ³ |
| ც13-1 | 13 | 3500 | 18A500C | 3500 | 8 | 28 | 18A500C | 28 | 56 |
| | 14 | იხ. ფაილზე | 8A240C | 1150 | 46 | 53 | 8A240C | 53 | 21.20 |
| | | | | | | | | $V_{B(25)}$= | 0.65მ³ |
| ც13-2 | 14 | იხ. ფაილზე | 8A240C | 1150 | 510 | 586.5 | 8A240C | 1020 | 408 |
| | 15 | იხ. ფაილზე | 8A240C | 850 | 510 | 433.5 | 18A500C | 900 | 1800 |
| | 16 | 1000 | 18A500C | — | — | 900 | | $V_{B(25)}$= | 8.3მ³ |
| ფნ-1 | 17 | 1000 | 18A500C | — | — | 280 | 18A500C | 280 | 560 |
| | 18 | იხ. ფაილზე | 8A240C | 1080 | 533 | 575 | 8A240C | 575 | 230 |
| | | | | | | | | $V_{B(25)}$= | 5.0მ³ |
| ფნ-2 | 18 | იხ. ფაილზე | 8A240C | 1080 | 2500 | 2700 | 8A240C | 2700 | 1080 |
| | 19 | 1000 | 20A500C | — | — | 1500 | 20A500C | 1650 | 4125 |
| | 20 | 1000 | 20A500C | — | — | 150 | | | |
| | | | | | | | | $V_{B(25)}$= | 14მ³ |
| 1 | 2 | 3 | 4 | 5 | 6 | 7 | 8 | 9 | 10 |

| 1 | 2 | 3 | 4 | 5 | 6 | 7 | 8 | 9 | 10 |
|---|---|---|---|---|---|---|---|---|---|
| მონ. ფილეებზე D 0.20 L=2.80 n=2 | 21 | 1000 | 12A500C | — | — | 3000 | 12A500C | 3000 | 2700 |
| | 22 | 1000 | 10A500C | — | — | 250 | 10A500C | 250 | 155 |
| | 23 | იხ. ფაილზე | 8A240C | 260 | 2000 | 520 | 8A240C | 1960 | 784 |
| | 24 | იხ. ფაილზე | 8A240C | 800 | 1800 | 1440 | | | |
| | | | | | | | | $V_{B(25)}$= | 18მ³ |
| მონ. სვეტებზე ს1 ც1 | 25 | 1000 | 14A500C | — | — | 1750 | 14A500C | 1750 | 2115 |
| | 26 | 1000 | 10A500C | — | — | 1900 | 10A500C | 1900 | 1178 |
| | | | | | | | | $V_{B(25)}$= | 3.5მ³ |

| | | | ქ.თბილისი. გამზირი დ.აღმაშენებლის №84-ში ნაკვეთზე #01.12..01.003.132 კიბის უჯრედის მიშენება რეკონსტრუქციის პროექტი | | | |
|---|---|---|---|---|---|---|
| კონსტრუქტორი | | ნ.ფირცხელაშვილი | კონსტრ. ნაწილი | 2025 | | |
| | | | სპეციფიკაცია | სტადია | ფურც. | მასშტ. |
| | | | | მ.პრ | კ-17 | |

# საექსპერტო შეფასება

ანგარიშზე: ქ. თბილისში, გურამიშვილის გამზ.№84-ში სასაწყობე შენობების მშენებლობისათვის გამოყოფილი უბნის საინჟინრო-გეოლოგიური დასკვნა"

შპს "ელმა 2008"-ის ხელმძღვანელობის თხოვნით, ჩვენს მიერ 2017 წლის დეკემბერში შემოწმებული იქნა ქ.თბილისში, გურამიშვილის გამზ.№84-ში სასაწყობე შენობებისათვის გამოყოფილ მოედანზე ჩატარებული საინჟინრო-გეოლოგიური სამუშაოების ტექნიკური დოკუმენტაცია.

**შემოწმების მიზანი:** დადგინდეს ქ.თბილისში, გურამიშვილის გამზ.№84-ში სასაწყობე შენობებისათვის გამოყოფილ მოედანზე ჩატარებული საინჟინრო-გეოლოგიური სამუშაოების და მის საფუძველზე შედგენილი ტექნიკური დოკუმენტაციის შესაბამისობა საქართველოში მოქმედ სამშენებლო ნორმებთან, წესებთან და სახელმწიფო სტანდარტებთან.

საინჟინრო-გეოლოგიური სამუშაოები შესრულებულია შპს "გენგეო"-ს გეოლოგიური განყოფილების მიერ 2016 წლის თებერვალში. სამუშაოების უშუალო ხელმძღვანელი ინჟ.გეოლოგი მ. ბაბილოძე.

საექსპერტოდ წარმოდგენილია:

1. ანგარიშის ტექსტური ნაწილი, აკრეფილი კომპიუტერზე ..... 6 გვ;
2. ტექნიკური დავალება ..... 1 გვ;
3. ცხრილი გრუნტების თვისებებზე..... 1 გვ;
4. მოედნის ტოპოგეგმა ..... 1 ფურც;
5. სამთო გამონამუშევრების ლითოლოგიური სვეტები..... 2 ფურც;
6. მოედნის გეოლოგიური ჭრილი..... 2 ფურც.

პროექტით საკვლევ მოედანზე უნდა აშენდეს ერთ სართულიანი სასაწყობე შენობები, მათი ზომებია გეგმაში - 30X70; 12X57 და 12X26. კონსტრუქციულად შენობა გადაწყვეტილია რკინა ბეტონის კარკასში, შევსება იქნება აგურით, ან ბეტონის წვრილი ბლოკებით. რაც შეეხება საძირკლის ტიპსა და ჩაღრმავებას, ის გადაწყდება მოედნის საინჟინრო გეოლოგიური გამოკვლევების შემდეგ.

მოედნის საინჟინრო-გეოლოგიური პირობების დასადგენად საკვლევ მოედანზე ავტომანქანაზე დამონტაჟებული საბურღი დაზგით გაყვანილი იქნა 6 ჭაბურღილი და 4 შურფი, საერთო სიგრძით 35 მ. გამონამუშევრებიდან აღებული იქნა გრუნტის ნიმუშები მათი თვისებების დასახასიათებლად.

PDF created with pdfFactory Pro trial version www.pdffactory.com

ჩატარებული საველე და ლაბორატორიული სამუშაოების ანალიზის შედეგად მოედანზე გეოლოგიურ ჭრილში გამოყოფილი იქნა 2 საინჟინრო-გეოლოგიური ელემენტი:

1. I სგე - ფენა 1 – ნაყარი გრუნტი;
2. II სგე - ფენა 2 – თიხა.

ანგარიშში მოკლედაა მოცემული საკვლევი ტერიტორიის გეომორფოლოგიური, გეოლოგიური და ჰიდროგეოლოგიური პირობები. მოცემულია ზემოაღნიშნული ქანების საინჟინრო-გეოლოგიური დახასიათება.

ჩატარებული სამუშაოების საფუძველზე ავტორი იძლევა წინადადებას ობიექტის ფუძე-გრუნტების შერჩევის თაობაზე.

მოედნის ჰიდროგეოლოგიური პირობებიდან აღნიშნულია, რომ გრუნტის წყალი გამოკვლეულ სიღრმემდე არ დაფიქსირებულა.

## დასკვნა

ქ.თბილისში, გურამიშვილის გამზ. №84-ში სასაწყობე შენობებისათვის გამოყოფილ მოედანზე ჩატარებული საინჟინრო გეოლოგიური სამუშაოები აკმაყოფილებს საქართველოში მოქმედ სამშენებლო ნორმების მოთხოვნებს. ჩვენს მიერ გამოთქმული ცალკეული შენიშვნები ჩატარებული სამუშაოების მიმართ, ავტორის მიერ მიღებული იქნა მხედველობაში და ანგარიშში შეტანილია სათანადო კორექტივები. დასასრულს ავღნიშნავთ რომ, წარმოდგენილი ანგარიში იმსახურებს დადებით შეფასებას. იგი შეიძლება საფუძვლად დაედოს მშენებლობის პროექტს საინჟინრო-გეოლოგიურ ნაწილში.

საქართველოს დამსახურებული მშენებელი,
ტექნიკურ მეცნიერებათა დოქტორი,
პროფესორი — გ. ჭოხონელიძე

PDF created with pdfFactory Pro trial version www.pdffactory.com

| | |
|---|---|
| გვარი, სახელი, მამის სახელი | ჭობონელიძე გუგა ილიას ძე |
| ბინის ტელეფონის ნომერი | ქ. თბილისი, კეკელიძის №10, ბინა 25<br>ტელ.: 2-22-00-44 |
| დაბადების თარიღი | 1928 წლის 16 თებერვალი |
| განათლება | 1945 წელს დავამთავრე ქ. თბილისის 12 ვაჟთა სკოლა,<br>1950 წელს დავამთავრე საქართველოს პოლიტექნიკური ინსტიტუტის სამშენებლო ფაკულტეტი, მშენებელ-ინჟინერის სპეციალობით,<br>1972 წელს დავამთავრე იგივე ინსტიტუტი,<br>ინჟინერ-გეოლოგის სპეციალობით. |
| მინიჭებული კვალიფიკაცია | 1974 წელს ტექნიკურ მეცნიერებათა დოქტორი (დიპლომი)<br>1975 წელს პროფესორი საინჟინრო გეოლოგიაში (დიპლომი)<br>2000 წელს საქართველოს საინჟინრო აკადემიის - აკადემიკოსი |
| საქმიანობა და სამუშაო გამოცდილება | 1950-1958 წწ. ჰიდროგეოლოგიისა და მელიორაციის ინსტიტუტის მეცნიერ-თანამშრომელი;<br>1958-1974წწ. საქართველოს მეცნიერებათა აკადემიის ჰიდროგეოლოგიისა და საინჟინრო გეოლოგიის ინსტიტუტის დირექტორის მოადგილე სამეცნიერო ნაწილში;<br>1983 წლიდან დღემდე საქართველოს ტექნიკური უნივერსიტეტის გრუნტების მექანიკისა და ფუძე-საძირკვლების მიმართულების ხელმძღვანელი |
| გამოქვეყნებული სამეცნიერო შრომები და პუბლიკაციები | გამოქვეყნებულია 98 სამეცნიერო შრომა, მათ შორის მონოგრაფია „საქართველოს ლიოსისებური გრუნტები" (1976წ) და „ამიერკავკასიის ლიოსისებური გრუნტები" (1988 წ.).<br>შესწავლილი და ანგარიშები დაწერილი მაქვს ინგურის ჰიდროელექტროსადგურის, ქ. თბილისის, ქ. რუსთავის, სოხუმისა და ქ. ფოთის საინჟინრო „გეოლოგიურ პირობებს გაცემული მაქვს 100-ზე მეტი საექსპერტო დასკვნა მშენებლობა დაკავშირებული ობიექტის საინჟინრო-გეოლოგიურ პირობებზე.<br>მაქვს გამოგონებები გრუნტების გამაგრებაზე.<br>ვარ ავტორი სახელმძღვანელოებისა:<br>„გრუნტების მექანიკა და ფუძე-საძირკვლები" 2005 წ. და<br>„ საინჟინრო ნაგებობები" (2012 წ.).<br>ვარ ავტორი სამშენებლო ნორმების: 2.02.01 – 2003 წ.<br>„შენობა-ნაგებობათა ფუძე-საძირკვლები". |
| უცხო ენების ცოდნა | ქართული - მშობლიური;<br>რუსული - კარგად;<br>ინგლისური - ლექსიკონის დახმარებით |

PDF created with pdfFactory Pro trial version www.pdffactory.com

# ДИПЛОМ
## ДОКТОРА НАУК

МТН № 007409

Решением
Высшей Аттестационной Комиссии
от «23» марта 1965 г. (протокол № 8)
Сахненко Юрию Ивану
присуждена ученая степень доктора
технических наук

Москва «12» апреля 1965 г.

Председатель Высшей
Аттестационной Комиссии

Ученый Секретарь Высшей
Аттестационной Комиссии

PDF created with pdfFactory Pro trial version www.pdffactory.com

# დიპლომი

ЯI № 168169

ეს დიპლომი მიეცა გუგა ილიას ძე
ჯოხონელიძეს
მასზე, რომ იგი 1967 წელს შევიდა ვ.ი. ლენინის
სახ. შრომის წითელი დროშის ორდენოსანი
საქართველოს პოლიტექნიკურ ინსტიტუტში
და 1972 წელს დაამთავრა
ამავე ინსტიტუტის

სრული კურსი სპეციალობით ჰიდროგეოლოგია
და საინჟინრო გეოლოგია

სახელმწიფო საგამოცდო კომისიის 1972 წ.
30 ივნისის დადგენილებით
გ.ი. ჯოხონელიძეს მიენიჭა
სამთო ინჟინერ
ჰიდროგეოლოგის კვალიფიკაცია.

სახელმწიფო საგამოცდო კომისიის თავმჯდომარე
რექტორი
მდივანი

ქალაქი თბილისი 1972 წ. „2" ივლისი

სარეგისტრაციო № ГЕ-205

Грузинский ...

საქართველოს რესპუბლიკა

მოქალაქის პირადობის მოწმობა

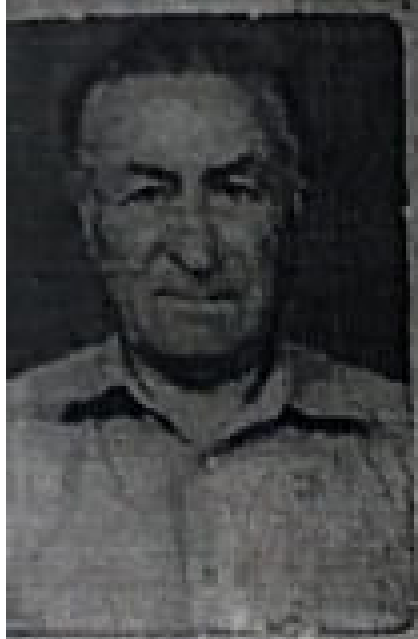

პირადი № 01026010539

სახელი გუგა

გვარი ჭოხონელიძე

დაბადების თარიღი 16.02.1928 წ.

დაბადების ადგილი თბილისი

ეროვნება ------

N°დ 0266413

პირადი ხელმოწერა

სქესი ------

მოწმობის გამცემი ორგანოს დასახელება თბილისის საბურთალოს რაიონის შ.ს. მეორე განყოფილება

გაცემის თარიღი 29.09.2000 წ.

მოქმედების ვადა ------

ბ.ა. თანამდებობის პირის ხელმოწერა

PDF created with pdfFactory Pro trial version www.pdffactory.com

შ.პ.ს. საპროექტო,
არქიტექტურულ–დიზაინერული სტუდია
„ბაზისი XXI“ (ID: 202235296)
საქართველო. თბილისი.
დავით აღმაშენებლის გამზ. №63-ა
ტელ. (+995 595) 27 21 27
e-mail: bazisi_xxi@yahoo.com

L.T.D. projecting,
architect-design studio
„BAZISI XXI“ (ID: 202235296)
№63a Agmashenebeli av.
Tbilisi. Georgia
mob. (+995 595) 27 21 27
e-mail: bazisi_xxi@yahoo.com

№82/25

„17“ მარტი 2025წ

# კონსტრუქციული დასკვნა

**ქალაქი თბილისი, გამზირი დ. გურამიშვილი, №84, შპს „ელმა 2008“-ს (ID: 206328918) საკუთრების მიწის ნაკვეთზე, საკადასტრო კოდი № 01.12.01.003.132, მდებარე III კლასის სასაწყობე შენობის (საკადასტრო გეგმაზე შენობა №01/3) რეკონსტრუქციის–კიბის უჯრედის მიშენების მშენებლობისათვის გათვალისწინებული სამშენებლო სამუშაოების წარმოების პროცესში, ამავე და მომიჯნავე მიწის ნაკვეთებზე მდებარე შენობების მდგრადობაზე შესაძლო ზეგავლენის შესახებ**

შ.პ.ს. „ბაზისი XXI“-ის სპეციალისტების მიერ ვიზუალური გამოკვლევა ჩაუტარდა საპროექტო ტერიტორიას, ამავე და მის მომიჯნავე მიწის ნაკვეთებზე მდებარე შენობებს, ქალაქი თბილისი, გამზირი დ. გურამიშვილი, №84, შპს „ელმა 2008“-ს (ID: 206328918) საკუთრების მიწის ნაკვეთზე, საკადასტრო კოდი № 01.12.01.003.132, მდებარე III კლასის სასაწყობე შენობის (საკადასტრო გეგმაზე შენობა №01/3) რეკონსტრუქციის (კიბის უჯრედის მიშენების) მშენებლობისათვის გათვალისწინებული სამშენებლო სამუშაოების წარმოების პროცესში, ამავე და მომიჯნავე მიწის ნაკვეთებზე მდებარე შენობების მდგრადობაზე შესაძლო ზეგავლენის დასადგენად. ასევე განხილული იქნა საპროექტო III კლასის მიშენების:

1. კონსტრუქციული ნაწილი, ელექტრონული ვერსიის სახით;
2. არქიტექტურული ნაწილი, ელექტრონული ვერსიის სახით;
3. სამშენებლო მოედნის ტოპოგადაღება და გეოლოგიური კვლევა-ძიების მასალები;
4. კონსტრუქციული ნაწილის ანგარიშები, შესრულებული პროგრამული კომპლექსის „LIRA-SAPR 2013“-ის საშუალებით, ელექტრონული ვერსიის სახით;

**სამშენებლო მოედანი ხასიათდება შემდეგი გეოფიზიკური და კლიმატური მონაცემებით:**

- სეისმურობა 8 ბალი (MSK 64 სკალის მიხედვით, ქალაქი თბილისი მიეკუთვნება 8 ბალიანი სეისმურობის ზონას, ჰორიზონტალური აჩქარება შეადგენს: A=0.17g);
- ქარის ნორმატიული დაწნევა შეადგენს: 85,0 კგძ/მ$^2$;
- თოვლის საფარის ნორმატიული დატვირთვა შეადგენს: 50,0 კგძ/მ$^2$;
- საინჟინრო-გეოლოგიური დასკვნის საფუძველზე, საძირკვლების ფუძედ მიღებულია ფენა №2 (სგე-I), თიხნარი გრუნტი, ღორღის ჩანართებით, პირობითი საანგარიშო წინაღობით კუმშვაზე ბუნებრივი ტენიანობის მდგომარეობაში: $R_0$=2,60კგძ/სმ$^2$; დეფორმაციის მოდულით: E=180,0კგძ/სმ$^2$.

საპროექტო კიბის უჯრედის მიშენება გეგმაში მართკუთხედის ფორმისაა, მცირე შეჭრით და ნაშვერებით. საპროექტო მიშენების მაქსიმალური გარე გაბარიტული ზომები ძირითად „1“-„2“ და „ა“-„დ“ ღერძებს შორის შეადგენს: 4,89X15,60მ.

საპროექტო კიბის უჯრედის მიშენება სამსართულიანია: სამი მიწისზედა სართულით, სარდაფის გარეშე. მიწისზედა I სართულის სიმაღლე ნაწილში შეადგენს 2,10 მეტრს, ნაწილში შეადგენს 4,80 მეტრს; მიწისზედა II სართულის სიმაღლე შეადგენს 5,40 მეტრს; მიწისზედა III სართულის სიმაღლე შეადგენს 3,80 მეტრს.

კონსტრუქციული სქემის მიხედვით, საპროექტო მიშენება მონოლითური რკ/ბეტონის კარკასული ტიპისაა, ხისტი კვანძებით. საპროექტო მიშენების პირობით ნიშნულს

±0.00-ს შეესაბამება არსებული შენობა №01/3-ის სრული მიწისზედა I სართულის იატაკის დონე.

საპროექტო მიშენების საძირკვლები დაპროექტებულია მონოლითური რკ/ბეტონის ფილის სახით, სისქით: 40(h)სმ. საძირკვლების ძირის მაქსიმალური ჩაღრმავება მიწის არსებული ზედაპირიდან შეადგენს: 1,90 მეტრს.

**საპროეტო ტერიტორიაზე ასაშენებელ III კლასის კიბის უჯრედის ნაგებობას:**

<u>ჩრდილო-აღმოსავლეთის და სამხრეთ-აღმოსავლეთის მხრიდან:</u>

ესაზღვრება ამავე მიწის ნაკვეთზე მდებარე შენობა №01/3. შენობა №01/3 სამსართულიანია, არ გააჩნია სარდაფის სართული. კონსტრუქციული სქემის მიხედვით, შენობა №01/3 შერეული: მონოლითური რკ/ბეტონის და ლითონის კარკასული ტიპისაა, შენობა №01/3-ის ტექნიკური მდგომარეობა დამაკმაყოფილებელია.

იმისათვის რომ, საპროექტო კიბის უჯრედის სამშენებლო სამუშაოებმა არ გამოიწვიოს ამავე მიწის ნაკვეთზე მდებარე შენობა №01/3-ის არსებული ტექნიკური მდგომარეობის გაუარესება, მიშენების კონსტრუქციული პროექტის თანახმად, საპროექტო მიშენების საძირკვლები დაპროექტებულია მონოლითური რკ/ბეტონის ფილის სახით, სისქით: 40(h)სმ, რაც მინიმუმამდე ამცირებს მოსალოდნელ ჯდენით დეფორმაციებს, ხოლო საპროექტო მიშენების საძირკვლების ძირის ნიშნული უთანაბრდება არსებული შენობა №01/3-ის საძირკვლების ძირის ნიშნულს.

<u>ჩრდილო-დასავლეთის მხრიდან:</u>

მთელ სიგრძეზე ესაზღვრება ამავე მიწის ნაკვეთის ეზო, არანაკლებ 40,0 მეტრის მანძილზე.

ჩრდილო-დასავლეთის მხრიდან, განხილვის თვალსაზრისით საყურადღებო მანძილზე (10,0მ და ნაკლები), არც ამავე და არც მომიჯნავე მიწის ნაკვეთებზე შენობა-ნაგებობები არ დგას.

<u>სამხრეთ-დასავლეთის მხრიდან:</u>

მთელ სიგრძეზე ესაზღვრება ამავე მიწის ნაკვეთის ეზო, არანაკლებ 15,0 მეტრის მანძილზე. შემდეგ ესაზღვრება სერვიტუტუთ დატვირთული გზა-გასასვლელი.

სამხრეთ-დასავლეთის მხრიდან, განხილვის თვალსაზრისით საყურადღებო მანძილზე (10,0მ და ნაკლები), არც ამავე და არც მომიჯნავე მიწის ნაკვეთებზე შენობა-ნაგებობები არ დგას.

<u>დასკვნა:</u>

შესრულებული გამოკვლევის საფუძველზე, შ.პ.ს. „ბაზისი XXI“ აღგენს, რომ ქალაქი თბილისი, გამზირი დ. გურამიშვილი, №84, შპს „ელმა 2008“-ს (ID: 206328918) საკუთრების მიწის ნაკვეთზე, საკადასტრო კოდი № 01.12.01.003.132, მდებარე III კლასის სასაწყობე შენობის (საკადასტრო ცნებაზე შენობა №01/3) რეკონსტრუქციის (კიბის უჯრედის მიშენების) მშენებლობისათვის გათვალისწინებული სამშენებლო სამუშაოები არ გამოიწვევს ამავე და მომიჯნავე მიწის ნაკვეთებზე მდებარე შენობების არსებული ტექნიკური მდგომარეობის გაუარესებას.

შ.პ.ს. „ბაზისი XXI“-ის
აღმასრულებელი დირექტორი,
ექსპერტი, კონსტრუქტორი: /ვახტანგ ჯაფარიძე/






# ამონაწერი მეწარმეთა და არასამეწარმეო (არაკომერციული) იურიდიული პირების რეესტრიდან

განაცხადის ნომერი: 115518
განაცხადის რეგისტრაციის ნომერი: B10105547
ამონაწერის მომზადების თარიღი: 03/09/2010 15:40:23

## სუბიექტი

| | |
|---|---|
| საფირმო სახელწოდება: | შპს ბაზისი XXI |
| იურიდიული მისამართი: | საქართველო, ძველი თბილისის რაიონში, აღმაშენებლის გამზირი 63ა |
| საიდენტიფიკაციო კოდი: | 202235296 |
| სამართლებრივი ფორმა: | შეზღუდული პასუხისმგებლობის საზოგადოება |
| სახელმწიფო რეგისტრაციის თარიღი: | 12/12/2003 |
| სახელმწიფო რეგისტრაციის ნომერი: | 2/4-3679 |
| მარეგისტრირებელი ორგანო: | დიდუბე-ჩუღურეთის სასამართლო |
| საგადასახადო ინსპექცია: | თბილისის რეგ.ცენტრი ძველი თბილისის გ-ბა |

## ხელმძღვანელობაზე/წარმომადგენლობაზე უფლებამოსილი პირები

- 01001003423, იოსებ ცერცვაძე,
  გენერალური დირექტორი, ,
- 01005021796, ვახტანგ ჯაფარიძე,
  , , აღმასრულებელი დირექტორი

## პარტნიორები

| | წილი | ანგარიშის ნომერი |
|---|---|---|
| 01001003423, იოსებ ცერცვაძე, | 100.00000000% | 202235296-SH-00001 |

ყადაღა/აკრძალვა:

რეგისტრირებული არ არის

საგადასახადო გირავნობა/იპოთეკის უფლება:

რეგისტრირებული არ არის

# დიპლომი

**წარჩინებით**

ИВ № 257304

ეს დიპლომი მიეცა ჯაფარიძეს
ვახტანგ ჯივის ძეს
მასზე, რომ იგი 1980 წელს შევიდა
საქართველოს პოლიტექნიკურ
ინსტიტუტში
და 1985 წელს დაამთავრა
...
სრული კურსი სპეციალობით სამრეწველო
და სამოქალაქო მშენებლობა

სახელმწიფო საგამოცდო კომისიის 1985 წ.
„3" ... დადგენილებით
მიენიჭა ინჟინერ-მშენებლის
კვალიფიკაცია.

სახელმწიფო საგამოცდო
კომისიის თავმჯდომარე

ბ. ა.

ქალაქი თბილისი 1986 „29" 05

1276

# ДИПЛОМ

**С ОТЛИЧИЕМ**

ИВ № 257304

Настоящий диплом выдан Джапаридзе Вахтангу Дживиевичу в том, что он в 1980 году поступил в Грузинский политехнический институт им. В.И. Ленина и в 1985 году окончил полный курс названного института по специальности промышленное и гражданское строительство

Решением Государственной экзаменационной комиссии от ... 1985 г. ... присвоена квалификация инженера-строителя

Председатель Государственной экзаменационной комиссии

М. П. Город Тбилиси „29" 05 1986 г.

Регистрационный № 1276

---

Georgia IDENTITY CARD
საქართველო

GEO



სახელი / FIRST NAME
ვახტანგ
VAKHTANG

გვარი / LAST NAME
ჯაფარიძე
JAPARIDZE

მოქ. / CIT: GEO
სქესი / SEX: მმ / M
პირადი No / PERSONAL No: 01005021796

დაბადების თარიღი / DATE OF BIRTH: 10.06.1963
მოქმედების ვადა / DATE OF EXPIRY: 26.06.2026

ბარათის No / CARD No: 15IC19267

ხელმოწერა / SIGNATURE

---

დაბადების ადგილი / PLACE OF BIRTH
თბილისი
TBILISI

გაცემის თარიღი / DATE OF ISSUE
26.06.2016

გამცემი ორგანო / ISSUING AUTHORITY
იუსტიციის სამინისტრო
MINISTRY OF JUSTICE

IDGE015IC192675010050217 96<<<<
6306106M2606266GEO<<<<<<<<<<<1
JAPARIDZE<<VAKHTANG<<<<<<<<<<<

# ინფორმაცია საპროექტო და საექსპერტო სამუშაოთა შესახებ

მე, ვახტანგ ჯაფარიძე, 1985 წლიდან ვეწევი საპროექტო საქმიანობას შ.პ.ს. „თბილქალაქპროექტ"-ში; 1997 წლიდან ვთანამშრომლობ სხვადასხვა საპროექტო და სამშენებლო ორგანიზაციებთან, სადაც ვასრულებ საპროექტო და საექსპერტო სამუშაოებს; ასევე ვეწევი სამშენებლო ობიექტების ტექნიკურ ზედამხედველობას. 2004 წლიდან ვარ შ.პ.ს. „ბაზისი XXI"-ის აღმასრულებელი დირექტორი და მთავარი კონსტრუქტორი.

**ჩემი უშუალო ხელმძღვანელობით დამუშავებულია შემდეგი ობიექტები:**

- მრავალბინიანი საცხოვრებელი სახლი საგარეჯოს ქ. №7-7ა;
- მრავალბინიანი საცხოვრებელი სახლი ქეთევან წამებულის გამზ. №15-17;
- მიწისძვრისაგან დაზიანებული, ქ. თბილისის მე-4 საშუალო სკოლის გამაგრების პროექტი;
- მრავალბინიანი საცხოვრებელი სახლები ალ. ყაზბეგის გამზ. №34-ში;
- 10 სართულიანი ბავშვთა სარეაბილიტაციო ცენტრის პროექტი ქ. თბილისის I კლინიკური საავადმყოფოს ტერიტორიაზე;
- ღვინის ქარხანა ყვარელის რ/ნ, სოფელ შილდაში;
- მრავალბინიანი საცხოვრებელი სახლი საბურთალოს ქ. №31;
- მრავალბინიანი საცხოვრებელი სახლი შატბერაშვილის ქ. №7 და შატბერაშვილის ქ. №9;
- მრავალბინიანი საცხოვრებელი სახლი მარუხის გმირების ქ. №11;
- მრავალბინიანი საცხოვრებელი სახლი ვ. ივერიელის ქ. №32 / საბადურის ქ. №32-32ა, №34;
- მრავალი ინდივიდუალური საცხოვრებელი სახლი.

**ბოლო 5 წლის განმავლობაში ჩატარებული საექსპერტო სამუშაოები:**

- ქ. გარდაბნის მუნიციპალიტეტის სოფელ მარტყოფში, სოფელ სართიჭალასა და სოფელ საააკაძეში, შ.პ.ს. „ჩირინა"-ს მეფრინველეობის კომპლექსის ტერიტორიაზე, მდებარე შენობების საერთო მდგრადობისა და ნაგებობის მზიდი კონსტრუქციების საპროექტო მონაცემებთან შესაბამისობის შესახებ; საექსპერტო შეფასებები კონსტრუქციულ ნაწილზე.
- ქ. თბილისში, ჩავიშვილის ქ. №1 / ქავთარაძის ქ. №19, შ.პ.ს. „მონოლით ჯგუფი"-ს მრავალბინიანი საცხოვრებელი სახლის პროექტის კონსტრუქციულ ნაწილზე.
- ქ. გურჯაანში, თავისუფლების ქუჩა № 6-ში, „სოკარ ჯორჯია პეტროლეუმ"-ის ავტოგასამართი კომპლექსის პროექტის კონსტრუქციულ ნაწილზე.
- ქ. თბილისში, დასახლება აეროდრომი, ქუჩა I, №20/ქ. თბილისი, აეროდრომის დასახლება მე-3 ქუჩა №17/ ქ. თბილისი, აეროდრომის დასახლება I ქუჩა №22, ე.ს. ამხანაგობა „იმედი 2015"-ის მრავალბინიანი საცხოვრებელი სახლის პროექტის კონსტრუქციულ ნაწილზე.
- ქ. თბილისში, ქინძმარაულის I შესახვევი №1-ში, შ.პ.ს. „უნიმედი კახეთი"-ს მიწის ნაკვეთზე მდებარე არსებული რეფერალური ჰოსპიტალის შენობის გამაგრება-გაძლიერების პროექტზე.
- ქ. რუსთავში, სექტორი-ჟ. შარტავა, მიკრო/რაიონი XXI, №16 და №22 სახლებს შორის მიმდებარე ტერიტორიაზე მრავალბინიანი საცხოვრებელი სახლის პროექტის კონსტრუქციულ ნაწილზე.
- ქალაქ თბილისში, ქუჩა უშანგი ჩხეიძის, №12-14-16 შ.პ.ს. „ბელი"-ს მრავალბინიანი საცხოვრებელი სახლის პროექტის კონსტრუქციულ ნაწილზე.
- ქ. თბილისში, შატბერაშვილის ქუჩა №74, შ.პ.ს. „სალვუს დეველოპმენტი"-ს დაბალი ინტენსივობის საცხოვრებელი სახლის კორექტირებული პროექტის კონსტრუქციულ ნაწილზე.
- ქალაქ თბილისში, ქუჩა წინანდალი №9 შ.პ.ს. „საქართველოს ეროვნული უნივერსიტეტი სეუ"-ს საგანმანათლებლო ცენტრის შენობის პროექტის კონსტრუქციულ ნაწილზე.
- ქ. თბილისში, სექტორი-სამგორი, კახეთის გზატკეცილის მე-7 კმ-ის მიმდებარე ტერიტორიაზე, შ.პ.ს. „R.I.G. GAS"-ის ნავთობბაზის ობიექტების პროექტის კონსრტუქციულ ნაწილზე
- ქ. თბილისში, ქუჩა წინანდლის, №9, (ნაკვეთი №01/107) შ.პ.ს. „კარდიოლოგიური კლინიკა გული"-ს საკუთრების მიწის ნაკვეთზე № 01.17.13.001.315 არსებული საავადმყოფოს რეკონსტრუქციის (დაშენება-გადაჯდომით) პროექტის კონსტრუქციულ ნაწილზე
- ქ. თბილისში, სექტორი-საბურთალო, დიდი დიღომი, მიკრო/რაიონი I და ფარნავაზ მეფის გამზირს შორის, შ.პ.ს. „აკა"-ს საკუთრების მიწის ნაკვეთზე №01.10.06.009.042 მრავალფუნქციური კომპლექსის შენობის პროექტის კონსტრუქციულ ნაწილზე
- ქ. თბილისში, ქუჩა ნარიმანოვი, №12, შ.პ.ს. „ემ. ჯი. ალიანსი"-ს საკუთრების მიწის ნაკვეთზე მრავალბინიანი საცხ. სახლის (ბლოკი: №1–№6) პროექტის კონსტრუქციულ ნაწილზე.

მოწოდებულ ინფორმაციას ვადასტურებ,
შ.პ.ს. „ბაზისი XXI"-ის
აღმასრულებელი დირექტორი: /ვ. ჯაფარიძე/

საქართველო. შპს "ბაზისი XXI" * GEORGIA. "BAZISI XXI" LTD * 202235296

# შეთავაზებული სპეციალისტის ბიოგრაფიული მონაცემები

| | |
|---|---|
| შეთავაზებული თანამდებობა | ინჟინერ-კონსტრუქტორი |
| ფირმის დასახელება | შპს „ბაზისი XXI“ |
| გვარი, სახელი | ჯაფარიძე ვახტანგ |
| პირადი № | 01005021796 |
| დაბადების თარიღი | 10. 06. 1963წ. |
| საცხოვრებლის მისამართი | ქ. თბილისი, წყალტუბოს ქ. №20 |
| ელ.ფოსტა | bazisi_xxi@yahoo.com |
| საკონტაქტო ტელეფონი | 595 27 21 27 |
| ოჯახური მდგომარეობა | აუტანელი |
| პროფესია | სამრეწველო და სამოქალაქო ობიექტების ინჟინერ-მშენებელი, დამპროექტებელი |
| საპროექტო ორგანიზაციაში მუშაობის სტაჟი | 39 წელი |
| ექსპერტად მუშაობის სტაჟი | 24 წელი |
| მოვალეობის დეტალურად აღწერა | სამრეწველო და სამოქალაქო ობიექტების კონსტრუქციების გაანგარიშება-დაპროექტება |
| განათლება 1980-1985წწ | უმაღლესი, საქართველოს პოლიტექნიკური ინსტიტუტი, სამშენებლო ფაკულტეტი, სამრეწველო და სამოქალაქო ობიექტების ინჟინერ-მშენებელი |
| ძირითადი კვალიფიკაციები 1985 წლიდან დღემდე | შ.პ.ს. „თბილქალაქპროექტი“-ს წამყვანი კონსტრუქტორი, შ.პ.ს. „ბაზისი XXI“-ის მთავარი კონსტრუქტორი |
| დაპროექტებული ობიექტები 1985-2025წწ | მრავალი ინდივიდუალური და მრავალბინიანი საცხოვრებელი სახლი, საწარმოო დანიშნულების ობიექტები, შენობების აღდგენა-გამაგრების პროექტები |
| თარიღი | 17.03.2025წ. |

| ენები | კითხვა | წერა | ლაპარაკი |
|---|---|---|---|
| ქართული | მშობლიური | მშობლიური | მშობლიური |
| რუსული | თავისუფლად | თავისუფლად | თავისუფლად |

დადასტურება:
მე, ქვემორე ხელისმომწერი ვადასტურებ, რომ წარმოდგენილი მონაცემები ზუსტად აღწერს ჩემს პიროვნებას, ჩემს გამოცდილებას და კვალიფიკაციას.

სპეციალისტი




ვახტანგ ჯაფარიძე

# სახელმწიფო ლიცენზია

სლც№ 4122

საპროექტო-სამშენებლო საქმიანობის განხორციელებაზე

ეძლევა შპს „ბაზისი XXI“

ქ. თბილისი, დავით აღმაშენებლის № 63-ა

მასზედ, რომ მას აქვს უფლება განახორციელოს საპროექტო-სამშენებლო საქმიანობა დანართში მოცემულ სახეობებში.

ლიცენზია მოქმედებს საქართველოს ტერიტორიაზე

განსაკუთრებული პირობები

ლიცენზიის მოქმედების ვადა ლიცენზია გაცემულია 11122004წ.

საქართველოს ეკონომიკური განვითარების მინისტრის მოადგილე, სპეციალიზებული მუდმივმოქმედი სალიცენზიო-სანებართვო კომისიის თავმჯდომარე ვახტანგ ლეჟავა

საქართველო, შპს „ბაზისი XXI“ GEORGIA, "BAZISI XXI" LTD 202235296

საპროექტო-სამშენებლო საქმიანობაზე
№4177 სახელმწიფო ლიცენზიის
დანართი

# ჩამონათვალი

## საპროექტო – სამშენებლო საქმიანობის სახეებისა, რომელთა განხორციელების უფლება ეძლევა შპს-ს „ბაზისი XXI“

1. *საცხოვრებელი, სამოქალაქო და საზოგადოებრივი დანიშნულების შენობა-ნაგებობების დაპროექტება (მ.შ. ტექნიკური მდგომარეობის გამოკვლევა და რეკომენდაციების დამუშავება):*
   - საცხოვრებელი შენობები:
     ბ. ხუთსართულიანი (მანსარდის ჩათვლით);
   - საზოგადოებრივი შენობები და ნაგებობები:
     ბ. ხუთ სართულამდე ან 18 მ. სიმაღლის და დახურული საშუალო სირთულის კონსტრუქციის დარბაზები.
2. *სამრეწველო, საწარმოო და სასოფლო-სამეურნეო შენობა-ნაგებობათა დაპროექტება:*
   - საწარმოო შენობა-ნაგებობები;
   - სამრეწველო ობიექტები:
     ა. მცირე სიმძლავრის.
3. *პროექტების ექსპერტიზა:*
   - საცხოვრებელი, სამოქალაქო და საზოგადოებრივი დანიშნულების შენობა-ნაგებობები.
   - საწარმოო შენობა-ნაგებობები;

*გაცემულია 2004 წლის 14 დეკემბერს.*

სპეციალიზებული მუდმივმოქმედი
სალიცენზიო-სანებართვო კომისიის
თავმჯდომარის მოადგილე ალბერტ ჯანელიძე

შპს „ბაზისი XXI“ საქართველო GEORGIA "BAZISI XXI" LTD 202235296

შ.პ.ს. საპროექტო,
არქიტექტურულ–დიზაინერული სტუდია
„ბაზისი XXI“ (ID: 202235296)
საქართველო. თბილისი..
დავით აღმაშენებლის გამზ. №63-ა
ტელ. (+995 595) 27 21 27
e-mail: bazisi_xxi@yahoo.com
№81/25

L.T.D. projecting,
architect-design studio
„BAZISI XXI“ (ID: 202235296)
№63a Agmashenebeli av.
Tbilisi. Georgia
mob. (+995 595) 27 21 27
e-mail: bazisi_xxi@yahoo.com
„17“ მარტი 2025წ

## საექსპერტო შეფასება (დასკვნა)

ქალაქი თბილისი, გამზირი დ. გურამიშვილი, №84, შპს „ელმა 2008“-ს (ID: 206328918) საკუთრების მიწის ნაკვეთზე, საკადასტრო კოდი № 01.12.01.003.132, მდებარე III კლასის სასაწყობე შენობის (საკადასტრო გეგმაზე შენობა №01/3) რეკონსტრუქციის (კიბის უჯრედის მიშენების) პროექტის კონსტრუქციულ ნაწილზე.

ექსპერტიზაზე განსახილველად წარმოდგენილია: ქალაქი თბილისი, გამზირი დ. გურამიშვილი, №84, შპს „ელმა 2008“-ს (ID: 206328918) საკუთრების მიწის ნაკვეთზე, საკადასტრო კოდი № 01.12.01.003.132, მდებარე III კლასის სასაწყობე შენობის (საკადასტრო გეგმაზე შენობა №01/3) რეკონსტრუქციის (კიბის უჯრედის მიშენების) პროექტის:

1. კონსტრუქციული ნაწილი, ელექტრონული ვერსიის სახით;
2. არქიტექტურული ნაწილი, ელექტრონული ვერსიის სახით;
3. სამშენებლო მოედნის ტოპოგადაღება და გეოლოგიური კვლევა-ძიების მასალები;
4. კონსტრუქციული ნაწილის ანგარიშები, შესრულებული პროგრამული კომპლექსის „**LIRA-SAPR 2013**“-ის საშუალებით, სასრული ელემენტების მეთოდის გამოყენებით, ელექტრონული ვერსიის სახით.

| | |
|---|---|
| დამკვეთი: | შპს „ელმა 2008“ (ID: 206328918) |
| საპროექტო ორგანიზაცია: | ი.მ. ქეთევან ღვინერია (ID: 01011018222) |
| პრ. მთ. არქიტექტორი: | ქეთევან ღვინერია |
| პრ. მთ. კონსტრუქტორი: | ნუგზარ წერეთელაშვილი |
| ექსპერტი-კონსტრუქტორი: | ვახტანგ ჯაფარიძე, შ.პ.ს. „ბაზისი XXI“ |

სამშენებლო მოედანი ხასიათდება შემდეგი გეოფიზიკური და კლიმატური მონაცემებით:
- სეისმურობა 8 ბალი (MSK 64 სკალის მიხედვით, ქალაქი თბილისი მიეკუთვნება 8 ბალიანი სეისმურობის ზონას, ჰორიზონტალური აჩქარება შეადგენს: A=0.17g);
- ქარის ნორმატიული დაწნევა შეადგენს: 85,0 კგძ/მ$^2$;
- თოვლის საფარის ნორმატიული დატვირთვა შეადგენს: 50,0 კგძ/მ$^2$;
- საინჟინრო-გეოლოგიური დასკვნის საფუძველზე, საძირკვლების ფუძედ მიღებულია ფენა №2 (სგე-I), თიხნარი გრუნტი, ღორღის ჩანართებით, პირობითი საანგარიშო წინაღობით კუმშვაზე ბუნებრივი ტენიანობის მდგომარეობაში: $R_0$=2,60კგძ/სმ$^2$; დეფორმაციის მოდულით: E=180,0კგძ/სმ$^2$.

საპროექტო კიბის უჯრედის მიშენება გეგმაში მართკუთხედის ფორმისაა, მცირე შეჭრით და ნაშვერებით. საპროექტო მიშენების მაქსიმალური გარე გაბარიტული ზომები ძირითად „1“-„2“ და „ა“-„დ“ ღერძებს შორის შეადგენს: 4,89X15,60მ.

საპროექტო კიბის უჯრედის მიშენება სამსართულიანია: სამი მიწისზედა სართულით, სარდაფის გარეშე. მიწისზედა I სართულის სიმაღლე ნაწილში შეადგენს 2,10 მეტრს, ნაწილში შეადგენს 4,80 მეტრს; მიწისზედა II სართულის სიმაღლე შეადგენს 5,40 მეტრს; მიწისზედა III სართულის სიმაღლე შეადგენს 3,80 მეტრს.

საპროექტო მიშენების სვეტების მაქსიმალური ბიჯი (მალი) გრძივი მიმართულებით შეადგენს: 6,10 მეტრს. სვეტების მაქსიმალური ბიჯი (მალი) განივი მიმართულებით შეადგენს: 3,10 მეტრს.

კონსტრუქციული სქემის მიხედვით, საპროექტო მიშენება მონოლითური რკ/ბეტონის კარკასული ტიპისაა, ხისტი კვანძებით. საპროექტო მიშენების პირობით ნიშნულს ±0.00-ს შეესაბამება არსებული შენობა №01/3-ის სრული მიწისზედა I სართულის იატაკის დონე.

## საპროექტო მიშენების კონსტრუქციული ელემენტების დახასიათება

- საძირკვლები სვეტების ქვეშ, დაპროექტებულია მონოლითური რკ/ბეტონის ფილის სახით, სისქით: 40(h)სმ;
- საძირკვლების ფილის ქვეშ გათვალისწინებულია ბეტონის მოსამზადებელი ფენა, სისქით 10სმ, B10 კლასის ბეტონისაგან;
- კიბის პირველი მარშის დასაყრდენი კედელი დაპროექტებულია მონოლითური რკ/ბეტონისაგან, სისქით: 20სმ;
- კიბის უჯრედის იატაკის ფილა -4,60 ნიშნულზე დაპროექტებულია მონოლითური რკ/ბეტონისაგან, სისქით: 16სმ, დატკეპნილი ხრეშის ბალიშზე;
- სვეტები დაპროექტებულია მონოლითური რკ/ბეტონისაგან, მართკუთხა განივი კვეთებით: 30X30სმ;
- რიგელები დაპროექტებულია მონოლითური რკ/ბეტონისაგან, მართკუთხა განივი კვეთებით: 30X40(h)სმ;
- კიბის უჯრედის გადახურვის ფილა +9,40 ნიშნულზე დაპროექტებულია მონოლითური რკ/ბეტონისაგან კოჭოვანი ტიპის სახით, სისქით: 16სმ;
- კიბის მარშები დაპროექტებულია მონოლითური რკ/ბეტონისაგან, კიბის პანდუსის ფილის სისქე შეადგენს: 16სმ; კიბის საფეხურები მონოლითური რკ/ბეტონისაა;
- კიბის ბაქნები დაპროექტებულია მონოლითური რკ/ბეტონისაგან, სისქით: 16სმ;
- კიბის უჯრედის გარე კედლები წარმოადგენს კარკასის (ჩონჩხედის) შევსებას, ისინი „ჰემზობეტონის“ მცირეგაბარიტიანი ბლოკების წყობისაა; პროექტში გათვალისწინებულია კედლების სამაგრება კარკასის ელემენტებთან (სვეტებთან) არმატურის ბადეებით;
- კიბის უჯრედის სახურავი ბრტყელი ტიპისაა, რულონური მასალების ბურულით.

კონსტრუქციული სქემის მიხედვით, საპროექტო კიბის უჯრედის მიშენება მონოლითური რკ/ბეტონის კარკასული ტიპისაა, ხისტი კვანძებით. ბეტონის საპროექტო კლასი შეადგენს: B25; არმატურების საპროექტო კლასი მონოლითური რკ/ბეტონის მზიდ კონსტრუქციებში შეადგენს: A500C და A240C.

საპროექტო ნაგებობის მზიდი კონსტრუქციები გაანგარიშებულია პროგრამული კომპლექსის „LIRA-SAPR 2013 R3“-ის საშუალებით, 8 ბალიანი სეისმოგამძლეობისათვის.

5296 ISI XXI LTD

(MSK 64 სკალის მიხედვით, ქალაქი თბილისი მიეკუთვნება 8 ბალიანი სეისმურობის ზონას, ჰორიზონტალური აჩქარება შეადგენს: A=0.17g).

საპროექტო მიშენების საანგარიშო სქემას წარმოადგენს მონოლითური რკ/ბეტონის ჩარჩოვანი სისტემა: სვეტების, რიგელების, დიაფრაგმების, მონოლითური კედლის, კიბის მარშების, ბაქნების და გადახურვის ფილის ერთობლივი მუშაობით.

კიბის უჯრედის მიშენების მზიდი კონსტრუქციების გეომეტრიული ზომები, ბეტონის კლასი და არმირება დაპროექტებულია ნაგებობის მზიდი კონსტრუქციული სისტემის სივრცული ანგარიშის შედეგების მიხედვით.

საპროექტო მიშენების მზიდი კონსტრუქციების გაანგარიშებათა შედეგები აკმაყოფილებენ ნაგებობების მდგრადობის, სიხისტის და სიმტკიცის, ნორმატიული დოკუმენტებით გათვალისწინებულ მოთხოვნებს.

<u>დასკვნა:</u>

ქალაქი თბილისი, გამზირი დ. გურამიშვილი, №84, შპს „ელმა 2008“-ს (ID: 206328918) საკუთრების მიწის ნაკვეთზე, საკადასტრო კოდი № 01.12.01.003.132, მდებარე III კლასის სასაწყობე შენობის (საკადასტრო გეგმაზე შენობა №01/3) რეკონსტრუქციის (კიბის უჯრედის მიშენების) პროექტის კონსტრუქციული ნაწილი დამუშავებულია საკმარისი მოცულობით, მოქმედი სამშენებლო ნორმებისა და წესების შესაბამისობაში.

პროექტის გრაფიკული ნაწილისა და მიშენების ძირითადი მზიდი კონსტრუქციული სისტემის სივრცული ანგარიშის შედეგების ანალიზის საფუძველზე, ექსპერტიზა დადებით შეფასებას აძლევს: ქალაქი თბილისი, გამზირი დ. გურამიშვილი, №84, შპს „ელმა 2008“-ს (ID: 206328918) საკუთრების მიწის ნაკვეთზე, საკადასტრო კოდი № 01.12.01.003.132, მდებარე III კლასის სასაწყობე შენობის (საკადასტრო გეგმაზე შენობა №01/3) რეკონსტრუქციის (კიბის უჯრედის მიშენების) პროექტის კონსტრუქციულ ნაწილს და რეკომენდაციას უწევს მას მშენებლობის ნებართვის მისაღებად.

შ.პ.ს. „ბაზისი XXI“-ის
აღმასრულებელი დირექტორი,
ექსპერტი, კონსტრუქტორი: /ვახტანგ ჯაფარიძე/

# ამონაწერი მეწარმეთა და არასამეწარმეო (არაკომერციული) იურიდიული პირების რეესტრიდან

განაცხადის ნომერი: 115518
განაცხადის რეგისტრაციის ნომერი: B10105547
ამონაწერის მომზადების თარიღი: 03/09/2010 15:40:23

## სუბიექტი

| | |
|---|---|
| საფირმო სახელწოდება: | შპს ბაზისი XXI |
| იურიდიული მისამართი: | საქართველო, ძველი თბილისის რაიონში, აღმაშენებლის გამზირი 63ა |
| საიდენტიფიკაციო კოდი: | 202235296 |
| სამართლებრივი ფორმა: | შეზღუდული პასუხისმგებლობის საზოგადოება |
| სახელმწიფო რეგისტრაციის თარიღი: | 12/12/2003 |
| სახელმწიფო რეგისტრაციის ნომერი: | 2/4-3679 |
| მარეგისტრირებელი ორგანო: | დიდუბე-ჩუღურეთის სასამართლო |
| საგადასახადო ინსპექცია: | თბილისის რეგ.ცენტრი ძველი თბილისის გ-ბა |

## ხელმძღვანელობაზე/წარმომადგენლობაზე უფლებამოსილი პირები

- 01001003423, იოსებ ცერცვაძე,
  გენერალური დირექტორი, ,
- 01005021796, ვახტანგ ჯაფარიძე,
  , , აღმასრულებელი დირექტორი

## პარტნიორები

| | წილი | ანგარიშის ნომერი |
|---|---|---|
| 01001003423, იოსებ ცერცვაძე, | 100.00000000% | 202235296-SH-00001 |

ყადაღა/აკრძალვა:

რეგისტრირებული არ არის

საგადასახადო გირავნობა/იპოთეკის უფლება:

რეგისტრირებული არ არის

# დიპლომი

## წარჩინებით

ИВ № 257304

ეს დიპლომი მიეცა ჯაფარიძე ვახტანგ [illegible]
მასზე, რომ იგი 1980 წელს შევიდა საქართველოს პოლიტექნიკურ ინსტიტუტში
და 1985 წელს დაამთავრა [illegible]
სრული კურსი სპეციალობით სამრეწველო და სამოქალაქო მშენებლობა

სახელმწიფო საგამოცდო კომისიის 1985 წ. „3“ [illegible] დადგენილებით მიენიჭა [illegible] კვალიფიკაცია.

სახელმწიფო საგამოცდო კომისიის თავმჯდომარე

ბ. ა.

ქალაქი თბილისი 1986 წ. „29“ 05

# ДИПЛОМ

## С ОТЛИЧИЕМ

ИВ № 257304

Настоящий диплом выдан Джапаридзе Вахтангу Зивиевичу
в том, что он в 1980 году поступил в Грузинский политехнический институт им. В.И. Ленина
и в 1985 году окончил полный курс названного института
по специальности промышленное и гражданское строительство

Решением Государственной экзаменационной комиссии от [illegible] 1985 г.
присвоена квалификация инженера [illegible]

Председатель Государственной экзаменационной комиссии

Ректор

М. П. Город Тбилиси „29“ 05 1986 г.

Регистрационный № 1276

Georgia IDENTITY CARD
საქართველო
GEO



სახელი / FIRST NAME
ვახტანგ
VAKHTANG
გვარი / LAST NAME
ჯაფარიძე
JAPARIDZE
მოქ. / CIT: GEO
სქესი / SEX: მმ / M
პირადი No / PERSONAL No: 01005021796
დაბადების თარიღი / DATE OF BIRTH: 10.06.1963
მოქმედების ვადა / DATE OF EXPIRY: 26.06.2026
ბარათის No / CARD No: 15IC19267
ხელმოწერა / SIGNATURE

დაბადების ადგილი / PLACE OF BIRTH
თბილისი
TBILISI
გაცემის თარიღი / DATE OF ISSUE
26.06.2016
გამცემი ორგანო / ISSUING AUTHORITY
იუსტიციის სამინისტრო
MINISTRY OF JUSTICE

IDGEO15IC192675010050217964<<<<
6306106M2606266GEO<<<<<<<<<<<1
JAPARIDZE<<VAKHTANG<<<<<<<<<<<<

## ინფორმაცია საპროექტო და საექსპერტო სამუშაოთა შესახებ

მე, ვახტანგ ჯაფარიძე, 1985 წლიდან ვეწევი საპროექტო საქმიანობას შ.პ.ს. „თბილქალაქპროექტ"-ში; 1997 წლიდან ვთანამშრომლობ სხვადასხვა საპროექტო და სამშენებლო ორგანიზაციებთან, სადაც ვასრულებ საპროექტო და საექსპერტო სამუშაოებს; ასევე ვეწევი სამშენებლო ობიექტების ტექნიკურ ზედამხედველობას. 2004 წლიდან ვარ შ.პ.ს. „ბაზისი XXI"-ის აღმასრულებელი დირექტორი და მთავარი კონსტრუქტორი.

**ჩემი უშუალო ხელმძღვანელობით დამუშავებულია შემდეგი ობიექტები:**

- მრავალბინიანი საცხოვრებელი სახლი საგარეჯოს ქ. №7-7ა;
- მრავალბინიანი საცხოვრებელი სახლი ქეთევან წამებულის გამზ. №15-17;
- მიწისძვრისაგან დაზიანებული, ქ. თბილისის მე-4 საშუალო სკოლის გამაგრების პროექტი;
- მრავალბინიანი საცხოვრებელი სახლები ალ. ყაზბეგის გამზ. №34-ში;
- 10 სართულიანი ბავშვთა სარეაბილიტაციო ცენტრის პროექტი ქ. თბილისის I კლინიკური საავადმყოფოს ტერიტორიაზე;
- ღვინის ქარხანა ყვარელის რ/ნ, სოფელ შილდაში;
- მრავალბინიანი საცხოვრებელი სახლი საბურთალოს ქ. №31;
- მრავალბინიანი საცხოვრებელი სახლი შატბერაშვილის ქ. №7 და შატბერაშვილის ქ. №9;
- მრავალბინიანი საცხოვრებელი სახლი მარუხის გმირების ქ. №11;
- მრავალბინიანი საცხოვრებელი სახლი ვ. ივერიელის ქ. №32 / საბადურის ქ. №32-32ა, №34;
- მრავალი ინდივიდუალური საცხოვრებელი სახლი.

**ბოლო 5 წლის განმავლობაში ჩატარებული საექსპერტო სამუშაოები:**

- ქ. გარდაბნის მუნიციპალიტეტის სოფელ მარტყოფში, სოფელ სართიჭალასა და სოფელ საკაძეში, შ.პ.ს. „ჩირინა"-ს მეფრინველეობის კომპლექსის ტერიტორიაზე, მდებარე შენობების საერთო მდგრადობისა და ნაგებობის მზიდი კონსტრუქციების საპროექტო მონაცემებთან შესაბამისობის შესახებ; საექსპერტო შეფასებები კონსტრუქციულ ნაწილზე.
- ქ. თბილისში, ჩავიშვილის ქ. №1 / ქავთარაძის ქ. №19, შ.პ.ს. „მონოლით ჯგუფი"-ს მრავალბინიანი საცხოვრებელი სახლის პროექტის კონსტრუქციულ ნაწილზე.
- ქ. გურჯაანში, თავისუფლების ქუჩა № 6-ში, „სოკარ ჯორჯია პეტროლეუმ"-ის ავტოგასამართი კომპლექსის პროექტის კონსტრუქციულ ნაწილზე.
- ქ. თბილისში, დასახლება აეროდრომი, ქუჩა I, №20/ქ. თბილისი, აეროდრომის დასახლება მე-3 ქუჩა №17/ ქ. თბილისი, აეროდრომის დასახლება I ქუჩა №22, ე.ს. ამხანაგობა „იმედი 2015"-ის მრავალბინიანი საცხოვრებელი სახლის პროექტის კონსტრუქციულ ნაწილზე.
- ქ. თბილისში, ქინძმარაულის I შესახვევი №1-ში, შ.პ.ს. „უნიმედი კახეთი"-ს მიწის ნაკვეთზე მდებარე არსებული რეფერალური ჰოსპიტალის შენობის გამაგრება-გაძლიერების პროექტზე.
- ქ. რუსთავში, სექტორი-ჟ. შარტავა, მიკრო/რაიონი XXI, №16 და №22 სახლებს შორის მიმდებარე ტერიტორიაზე მრავალბინიანი საცხოვრებელი სახლის პროექტის კონსტრუქციულ ნაწილზე.
- ქალაქ თბილისში, ქუჩა უშანგი ჩხეიძის, №12-14-16 შ.პ.ს. „ბელი"-ს მრავალბინიანი საცხოვრებელი სახლის პროექტის კონსტრუქციულ ნაწილზე.
- ქ. თბილისში, შატბერაშვილის ქუჩა №74, შ.პ.ს. „სალვუს დეველოპმენტი"-ს დაბალი ინტენსივობის საცხოვრებელი სახლის კორექტირებული პროექტის კონსტრუქციულ ნაწილზე.
- ქალაქ თბილისში, ქუჩა წინანდალი №9 შ.პ.ს. „საქართველოს ეროვნული უნივერსიტეტი სეუ"-ს საგანმანათლებლო ცენტრის შენობის პროექტის კონსტრუქციულ ნაწილზე.
- ქ. თბილისში, სექტორი-სამგორი, კახეთის გზატკეცილის მე-7 კმ-ის მიმდებარე ტერიტორიაზე, შ.პ.ს. „R.I.G. GAS"-ის ნავთობბაზის ობიექტების პროექტის კონსრტუქციულ ნაწილზე
- ქ. თბილისში, ქუჩა წინანდლის, №9, (ნაკვეთი №01/107) შ.პ.ს. „კარდიოლოგიური კლინიკა გული"-ს საკუთრების მიწის ნაკვეთზე № 01.17.13.001.315 არსებული საავადმყოფოს რეკონსტრუქციის (დაშენება-გადაჯდომით) პროექტის კონსტრუქციულ ნაწილზე
- ქ. თბილისში, სექტორი-საბურთალო, დიდი დიღომი, მიკრო/რაიონი I და ფარნავაზ მეფის გამზირს შორის, შ.პ.ს. „აკა"-ს საკუთრების მიწის ნაკვეთზე №01.10.06.009.042 მრავალფუნქციური კომპლექსის შენობის პროექტის კონსტრუქციულ ნაწილზე
- ქ. თბილისში, ქუჩა ნარიმანოვი, №12, შ.პ.ს. „ემ. ჯი. ალიანსი"-ს საკუთრების მიწის ნაკვეთზე მრავალბინიანი საცხ. სახლის (ბლოკი: №1–№6) პროექტის კონსტრუქციულ ნაწილზე.

მოწოდებულ ინფორმაციას ვადასტურებ,
შ.პ.ს. „ბაზისი XXI"-ის
აღმასრულებელი დირექტორი: /ვ. ჯაფარიძე/

საქართველო. შპს "ბაზისი XXI" * GEORGIA. "BAZISI XXI" LTD * 202235296

# შეთავაზებული სპეციალისტის ბიოგრაფიული მონაცემები

| | |
|---|---|
| შეთავაზებული თანამდებობა | ინჟინერ-კონსტრუქტორი |
| ფირმის დასახელება | შპს „ბაზისი XXI“ |
| გვარი, სახელი | ჯაფარიძე ვახტანგ |
| პირადი № | 01005021796 |
| დაბადების თარიღი | 10. 06. 1963წ. |
| საცხოვრებლის მისამართი | ქ. თბილისი, წყალტუბოს ქ. №20 |
| ელ.ფოსტა | bazisi_xxi@yahoo.com |
| საკონტაქტო ტელეფონი | 595 27 21 27 |
| ოჯახური მდგომარეობა | აუტანელი |
| პროფესია | სამრეწველო და სამოქალაქო ობიექტების ინჟინერ-მშენებელი, დამპროექტებელი |
| საპროექტო ორგანიზაციაში მუშაობის სტაჟი | 39 წელი |
| ექსპერტად მუშაობის სტაჟი | 24 წელი |
| მოვალეობის დეტალურად აღწერა | სამრეწველო და სამოქალაქო ობიექტების კონსტრუქციების გაანგარიშება-დაპროექტება |
| განათლება 1980-1985წწ | უმაღლესი, საქართველოს პოლიტექნიკური ინსტიტუტი, სამშენებლო ფაკულტეტი, სამრეწველო და სამოქალაქო ობიექტების ინჟინერ-მშენებელი |
| ძირითადი კვალიფიკაციები 1985 წლიდან დღემდე | შ.პ.ს. „თბილქალაქპროექტი“-ს წამყვანი კონსტრუქტორი, შ.პ.ს. „ბაზისი XXI“-ის მთავარი კონსტრუქტორი |
| დაპროექტებული ობიექტები 1985-2025წწ | მრავალი ინდივიდუალური და მრავალბინიანი საცხოვრებელი სახლი, საწარმოო დანიშნულების ობიექტები, შენობების აღდგენა-გამაგრების პროექტები |
| თარიღი | 17.03.2025წ. |

| ენები | კითხვა | წერა | ლაპარაკი |
|---|---|---|---|
| ქართული | მშობლიური | მშობლიური | მშობლიური |
| რუსული | თავისუფლად | თავისუფლად | თავისუფლად |

დადასტურება:
მე, ქვემორე ხელისმომწერი ვადასტურებ, რომ წარმოდგენილი მონაცემები ზუსტად აღწერს ჩემს პიროვნებას, ჩემს გამოცდილებას და კვალიფიკაციას.

სპეციალისტი




ვახტანგ ჯაფარიძე

# სახელმწიფო ლიცენზია

სლც№ 4122

საპროექტო-სამშენებლო საქმიანობის განხორციელებაზე

ეძლევა შპს „ბაზისი XXI“

ქ. თბილისი, დავით აღმაშენებლის № 63-ა

მასზედ, რომ მას აქვს უფლება განახორციელოს საპროექტო-სამშენებლო საქმიანობა დანართში მოცემულ სახეობებში.

ლიცენზია მოქმედებს საქართველოს ტერიტორიაზე

განსაკუთრებული პირობები

ლიცენზიის მოქმედების ვადა ლიცენზია გაცემულია 11122004წ.

საქართველოს ეკონომიკური განვითარების მინისტრის მოადგილე, სპეციალიზებული მუდმივმოქმედი სალიცენზიო-სანებართვო კომისიის თავმჯდომარე ვახტანგ ლეჟავა

საქართველო, შპს „ბაზისი XXI“ GEORGIA, "BAZISI XXI" LTD 202235296

საპროექტო-სამშენებლო საქმიანობაზე
№4177 სახელმწიფო ლიცენზიის
დანართი

# ჩამონათვალი

## საპროექტო – სამშენებლო საქმიანობის სახეებისა, რომელთა განხორციელების უფლება ეძლევა შპს-ს „ბაზისი XXI“

1. *საცხოვრებელი, სამოქალაქო და საზოგადოებრივი დანიშნულების შენობა-ნაგებობების დაპროექტება (მ.შ. ტექნიკური მდგომარეობის გამოკვლევა და რეკომენდაციების დამუშავება):*
   - საცხოვრებელი შენობები:
     ბ. ხუთსართულიანი (მანსარდის ჩათვლით);
   - საზოგადოებრივი შენობები და ნაგებობები:
     ბ. ხუთ სართულამდე ან 18 მ. სიმაღლის და დახურული საშუალო სირთულის კონსტრუქციის დარბაზები.
2. *სამრეწველო, საწარმოო და სასოფლო-სამეურნეო შენობა-ნაგებობათა დაპროექტება:*
   - საწარმოო შენობა-ნაგებობები;
   - სამრეწველო ობიექტები:
     ა. მცირე სიმძლავრის.
3. *პროექტების ექსპერტიზა:*
   - საცხოვრებელი, სამოქალაქო და საზოგადოებრივი დანიშნულების შენობა-ნაგებობები.
   - საწარმოო შენობა-ნაგებობები;

*გაცემულია 2004 წლის 14 დეკემბერს.*

სპეციალიზებული მუდმივმოქმედი
სალიცენზიო-სანებართვო კომისიის
თავმჯდომარის მოადგილე ალბერტ ჯანელიძე

შპს „ბაზისი XXI“ საქართველო GEORGIA "BAZISI XXI" LTD 202235296

# საექსპერტო შეფასება

ანგარიშზე: ქ. თბილისში, გურამიშვილის გამზ.№84-ში სასაწყობე შენობების მშენებლობისათვის გამოყოფილი უბნის საინჟინრო-გეოლოგიური დასკვნა"

შპს "ელმა 2008"-ის ხელმძღვანელობის თხოვნით, ჩვენს მიერ 2017 წლის დეკემბერში შემოწმებული იქნა ქ.თბილისში, გურამიშვილის გამზ.№84-ში სასაწყობე შენობებისათვის გამოყოფილ მოედანზე ჩატარებული საინჟინრო-გეოლოგიური სამუშაოების ტექნიკური დოკუმენტაცია.

**შემოწმების მიზანი:** დადგინდეს ქ.თბილისში, გურამიშვილის გამზ.№84-ში სასაწყობე შენობებისათვის გამოყოფილ მოედანზე ჩატარებული საინჟინრო-გეოლოგიური სამუშაოების და მის საფუძველზე შედგენილი ტექნიკური დოკუმენტაციის შესაბამისობა საქართველოში მოქმედ სამშენებლო ნორმებთან, წესებთან და სახელმწიფო სტანდარტებთან.

საინჟინრო-გეოლოგიური სამუშაოები შესრულებულია შპს "გენგეო"-ს გეოლოგიური განყოფილების მიერ 2016 წლის თებერვალში. სამუშაოების უშუალო ხელმძღვანელი ინჟ.გეოლოგი მ. ბაბილოძე.

საექსპერტოდ წარმოდგენილია:

1. ანგარიშის ტექსტური ნაწილი, აკრეფილი კომპიუტერზე ..... 6 გვ;
2. ტექნიკური დავალება ..... 1 გვ;
3. ცხრილი გრუნტების თვისებებზე..... 1 გვ;
4. მოედნის ტოპოგეგმა ..... 1 ფურც;
5. სამთო გამონამუშევრების ლითოლოგიური სვეტები..... 2 ფურც;
6. მოედნის გეოლოგიური ჭრილი..... 2 ფურც.

პროექტით საკვლევ მოედანზე უნდა აშენდეს ერთ სართულიანი სასაწყობე შენობები, მათი ზომებია გეგმაში - 30X70; 12X57 და 12X26. კონსტრუქციულად შენობა გადაწყვეტილია რკინა ბეტონის კარკასში, შევსება იქნება აგურით, ან ბეტონის წვრილი ბლოკებით. რაც შეეხება საძირკლის ტიპსა და ჩაღრმავებას, ის გადაწყდება მოედნის საინჟინრო გეოლოგიური გამოკვლევების შემდეგ.

მოედნის საინჟინრო-გეოლოგიური პირობების დასადგენად საკვლევ მოედანზე ავტომანქანაზე დამონტაჟებული საბურღი დაზგით გაყვანილი იქნა 6 ჭაბურღილი და 4 შურფი, საერთო სიგრძით 35 მ. გამონამუშევრებიდან აღებული იქნა გრუნტის ნიმუშები მათი თვისებების დასახასიათებლად.

PDF created with pdfFactory Pro trial version www.pdffactory.com

ჩატარებული საველე და ლაბორატორიული სამუშაოების ანალიზის შედეგად მოედანზე გეოლოგიურ ჭრილში გამოყოფილი იქნა 2 საინჟინრო-გეოლოგიური ელემენტი:

1. I სგე - ფენა 1 – ნაყარი გრუნტი;
2. II სგე - ფენა 2 – თიხა.

ანგარიშში მოკლედაა მოცემული საკვლევი ტერიტორიის გეომორფოლოგიური, გეოლოგიური და ჰიდროგეოლოგიური პირობები. მოცემულია ზემოაღნიშნული ქანების საინჟინრო-გეოლოგიური დახასიათება.

ჩატარებული სამუშაოების საფუძველზე ავტორი იძლევა წინადადებას ობიექტის ფუძე-გრუნტების შერჩევის თაობაზე.

მოედნის ჰიდროგეოლოგიური პირობებიდან აღნიშნულია, რომ გრუნტის წყალი გამოკვლეულ სიღრმემდე არ დაფიქსირებულა.

## დასკვნა

ქ.თბილისში, გურამიშვილის გამზ. №84-ში სასაწყობე შენობებისათვის გამოყოფილ მოედანზე ჩატარებული საინჟინრო გეოლოგიური სამუშაოები აკმაყოფილებს საქართველოში მოქმედ სამშენებლო ნორმების მოთხოვნებს. ჩვენს მიერ გამოთქმული ცალკეული შენიშვნები ჩატარებული სამუშაოების მიმართ, ავტორის მიერ მიღებული იქნა მხედველობაში და ანგარიშში შეტანილია სათანადო კორექტივები. დასასრულს ავღნიშნავთ რომ, წარმოდგენილი ანგარიში იმსახურებს დადებით შეფასებას. იგი შეიძლება საფუძვლად დაედოს მშენებლობის პროექტს საინჟინრო-გეოლოგიურ ნაწილში.

საქართველოს დამსახურებული მშენებელი,
ტექნიკურ მეცნიერებათა დოქტორი,
პროფესორი — გ. ჭოხონელიძე

PDF created with pdfFactory Pro trial version www.pdffactory.com

| | |
|---|---|
| გვარი, სახელი, მამის სახელი | ჭობონელიძე გუგა ილიას ძე |
| ბინის ტელეფონის ნომერი | ქ. თბილისი, კეკელიძის №10, ბინა 25<br>ტელ.: 2-22-00-44 |
| დაბადების თარიღი | 1928 წლის 16 თებერვალი |
| განათლება | 1945 წელს დავამთავრე ქ. თბილისის 12 ვაჟთა სკოლა,<br>1950 წელს დავამთავრე საქართველოს პოლიტექნიკური ინსტიტუტის სამშენებლო ფაკულტეტი, მშენებელ-ინჟინერის სპეციალობით,<br>1972 წელს დავამთავრე იგივე ინსტიტუტი,<br>ინჟინერ-გეოლოგის სპეციალობით. |
| მინიჭებული კვალიფიკაცია | 1974 წელს ტექნიკურ მეცნიერებათა დოქტორი (დიპლომი)<br>1975 წელს პროფესორი საინჟინრო გეოლოგიაში (დიპლომი)<br>2000 წელს საქართველოს საინჟინრო აკადემიის - აკადემიკოსი |
| საქმიანობა და სამუშაო გამოცდილება | 1950-1958 წწ. ჰიდროგეოლოგიისა და მელიორაციის ინსტიტუტის მეცნიერ-თანამშრომელი;<br>1958-1974წწ. საქართველოს მეცნიერებათა აკადემიის ჰიდროგეოლოგიისა და საინჟინრო გეოლოგიის ინსტიტუტის დირექტორის მოადგილე სამეცნიერო ნაწილში;<br>1983 წლიდან დღემდე საქართველოს ტექნიკური უნივერსიტეტის გრუნტების მექანიკისა და ფუძე-საძირკვლების მიმართულების ხელმძღვანელი |
| გამოქვეყნებული სამეცნიერო შრომები და პუბლიკაციები | გამოქვეყნებულია 98 სამეცნიერო შრომა, მათ შორის მონოგრაფია „საქართველოს ლიოსისებური გრუნტები" (1976წ) და „ამიერკავკასიის ლიოსისებური გრუნტები" (1988 წ.).<br>შესწავლილი და ანგარიშები დაწერილი მაქვს ინგურის ჰიდროელექტროსადგურის, ქ. თბილისის, ქ. რუსთავის, სოხუმისა და ქ. ფოთის საინჟინრო „გეოლოგიურ პირობებს გაცემული მაქვს 100-ზე მეტი საექსპერტო დასკვნა მშენებლობა დაკავშირებული ობიექტის საინჟინრო-გეოლოგიურ პირობებზე.<br>მაქვს გამოგონებები გრუნტების გამაგრებაზე.<br>ვარ ავტორი სახელმძღვანელოებისა:<br>„გრუნტების მექანიკა და ფუძე-საძირკვლები" 2005 წ. და<br>„ საინჟინრო ნაგებობები" (2012 წ.).<br>ვარ ავტორი სამშენებლო ნორმების: 2.02.01 – 2003 წ.<br>„შენობა-ნაგებობათა ფუძე-საძირკვლები". |
| უცხო ენების ცოდნა | ქართული - მშობლიური;<br>რუსული - კარგად;<br>ინგლისური - ლექსიკონის დახმარებით |

PDF created with pdfFactory Pro trial version www.pdffactory.com

# ДИПЛОМ
## ДОКТОРА НАУК

МТН № 007409

Решением
Высшей Аттестационной Комиссии
от «23» марта 1965 г. (протокол № 8)
Сахненко Юрию Ивану
присуждена ученая степень доктора
технических наук

Москва «12» апреля 1965 г.

Председатель Высшей
Аттестационной Комиссии

Ученый Секретарь Высшей
Аттестационной Комиссии

PDF created with pdfFactory Pro trial version www.pdffactory.com

# დიპლომი

Я № 168169

ეს დიპლომი მიეცა გუგა ილიას ძე ჭოხონელიძეს

მასზე, რომ იგი 1964 წელს შევიდა ვ.ი. ლენინის სახ. შრომის წითელი დროშის ორდენოსანი საქართველოს პოლიტექნიკურ ინსტიტუტში და 1972 წელს დაამთავრა აღნიშნული ინსტიტუტის

სრული კურსი სპეციალობით ჰიდროგეოლოგია და საინჟინრო გეოლოგია

სახელმწიფო საგამოცდო კომისიის 1972 წ. 30 ივნისის დადგენილებით გ.ი. ჭოხონელიძეს მიენიჭა სამთო ინჟინერ ჰიდროგეოლოგის კვალიფიკაცია.

სახელმწიფო საგამოცდო კომისიის თავმჯდომარე [signature]

სეკრეტარი [signature]

მ.ა.

ქალაქი თბილისი 1972 წ. 2 აპრილი

სარეგისტრაციო № ГЕ-205

Грузинский ...

საქართველოს რესპუბლიკა

მოქალაქის პირადობის მოწმობა

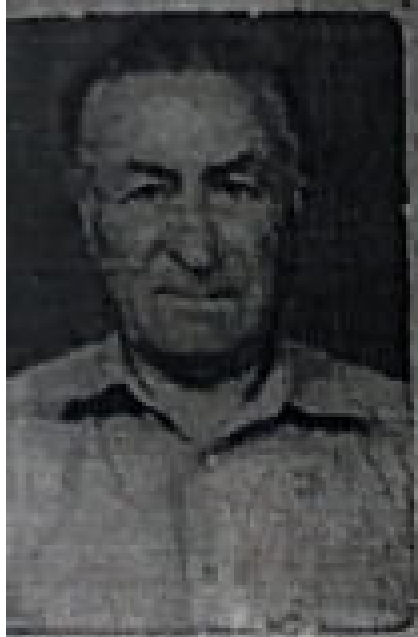

პირადი № 01026010589

სახელი გუგა

გვარი ჭოხონელიძე

დაბადების თარიღი 16.02.1928 წ.

დაბადების ადგილი თბილისი

ეროვნება ------

N° ღ 0266413

პირადი ხელმოწერა

მისამართი ------

მოწმობის გამცემი ორგანოს დასახელება თბილისის საბურთალოს რაიონის შ.ს. მეორე განყოფილება

გაცემის თარიღი 29.09.2000 წ.

მოქმედების ვადა ------

ბ.ა.

დამამოწმებელი პირის ხელმოწერა

PDF created with pdfFactory Pro trial version www.pdffactory.com