მოპირკეთება ქართული აგურით

ქართული კრამიტი

ხის კარები

ხის ფანჯარა

3.25

2.50

2.50

4.00

ბაზალტი

საქართველოს იუსტიციის სამინისტრო
საჯარო რეესტრის ეროვნული სააგენტო

საკადასტრო გეგმა

მიწის ნაკვეთის საკადასტრო კოდი: *01.10.10.020.125*
განცხადების რეგისტრაციის ნომერი:*82013300041*
მიწის ნაკვეთის ფართობი: *3562* კვ.მ.
დანიშნულება: *არასასოფლო-სამეურნეო*
მომზადების თარიღი 02.07.13

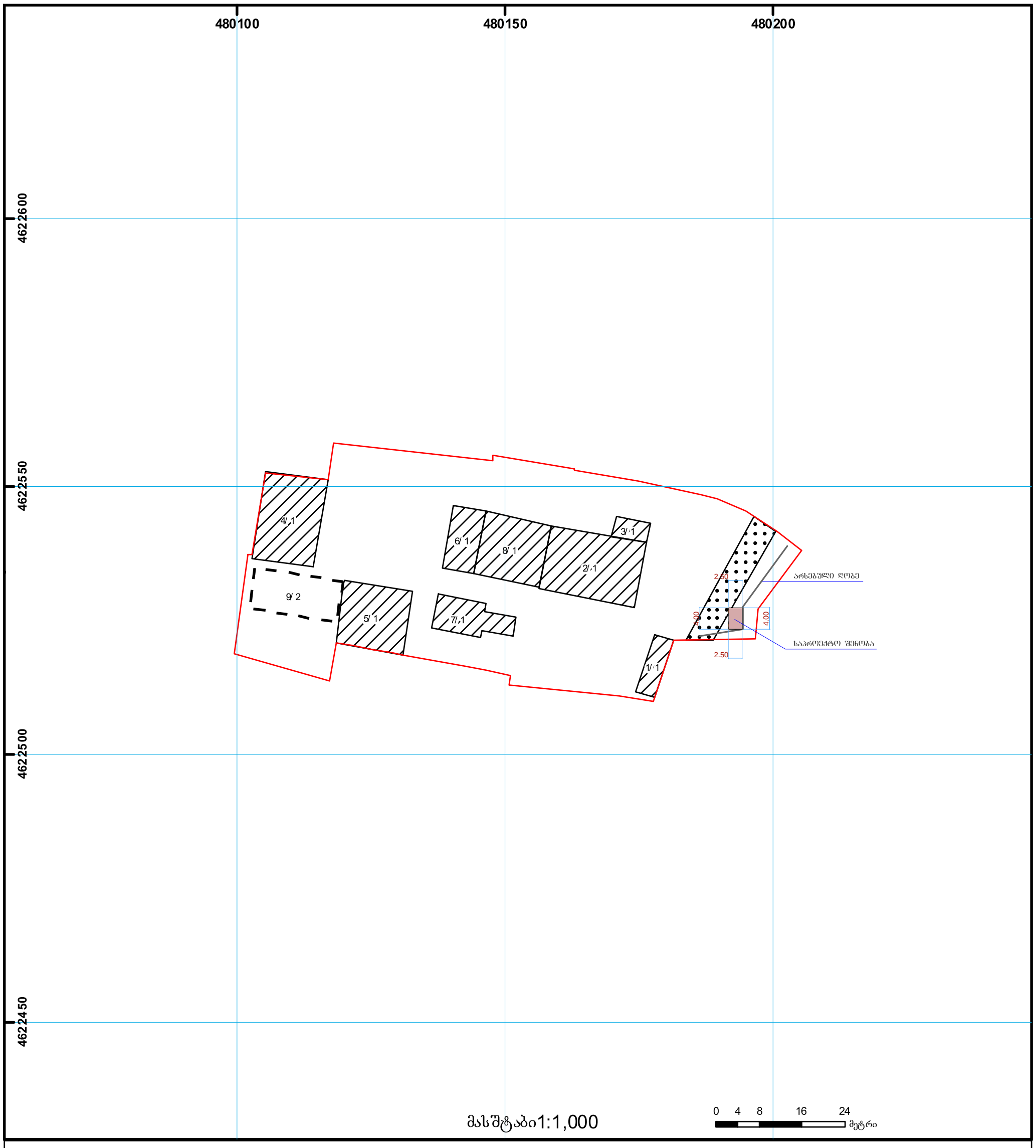

საჯარო რეესტრის ეროვნული სააგენტო თბილისი 0102 წმ. ნიკოლოზის/ნ. ჩხეიძის ქ. 2 ტელ.: (995 32) 91 04 27; ფაქსი: (995 32) 91 03 41
საჯარო რეესტრის ეროვნული სააგენტო თბილისი დ. აღმაშენებლის გამზ. 89/24 ტელ: (995 32) 94 13 65
www.napr.gov.ge

გეგმა

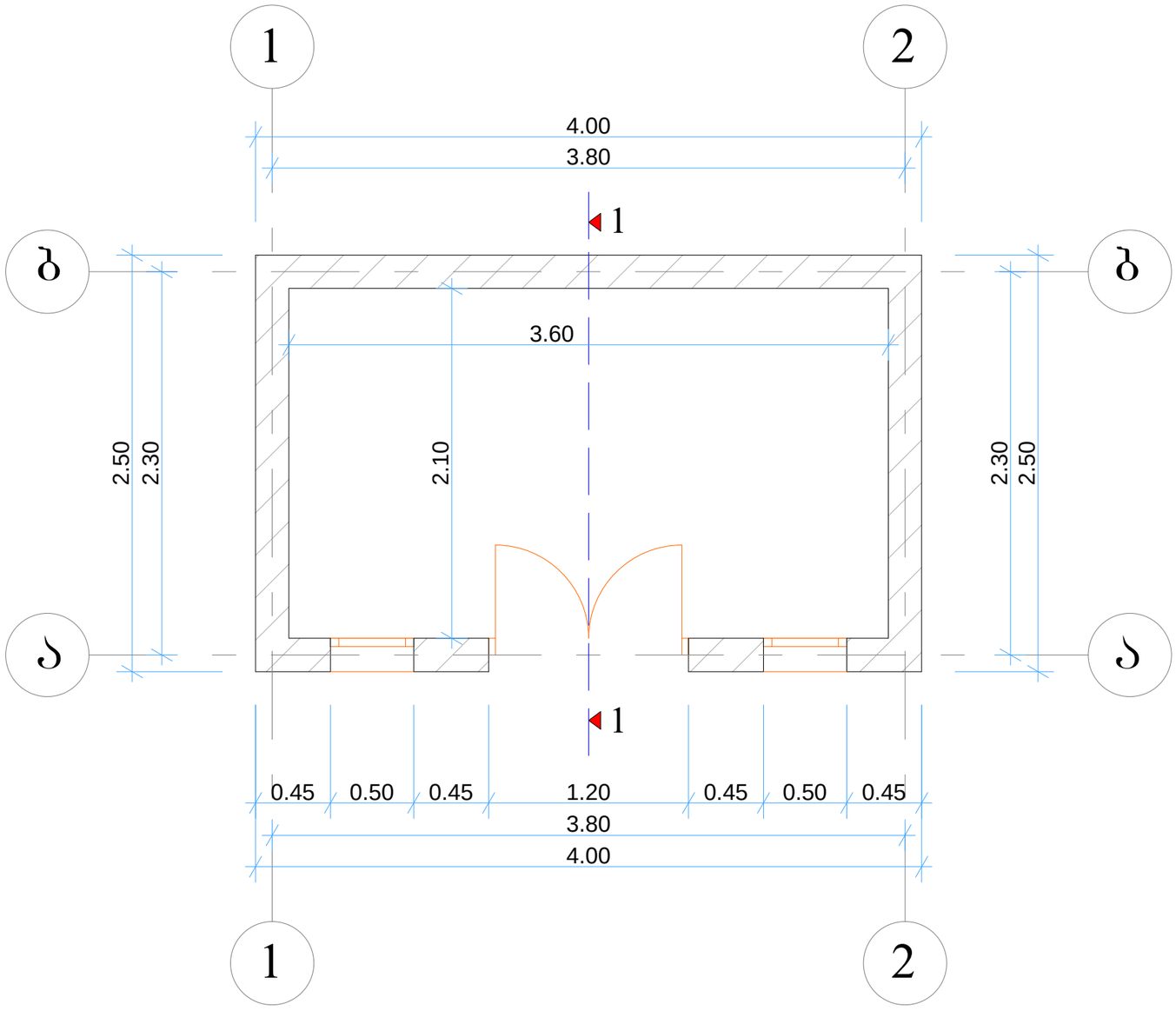
1
2
4.00
3.80
1
ბ
ბ
3.60
2.50
2.30
2.10
2.30
2.50
ა
ა
1
0.45
0.50
0.45
1.20
0.45
0.50
0.45
3.80
4.00
1
2

ფასადი 1 და 2 ღერძებს შორის

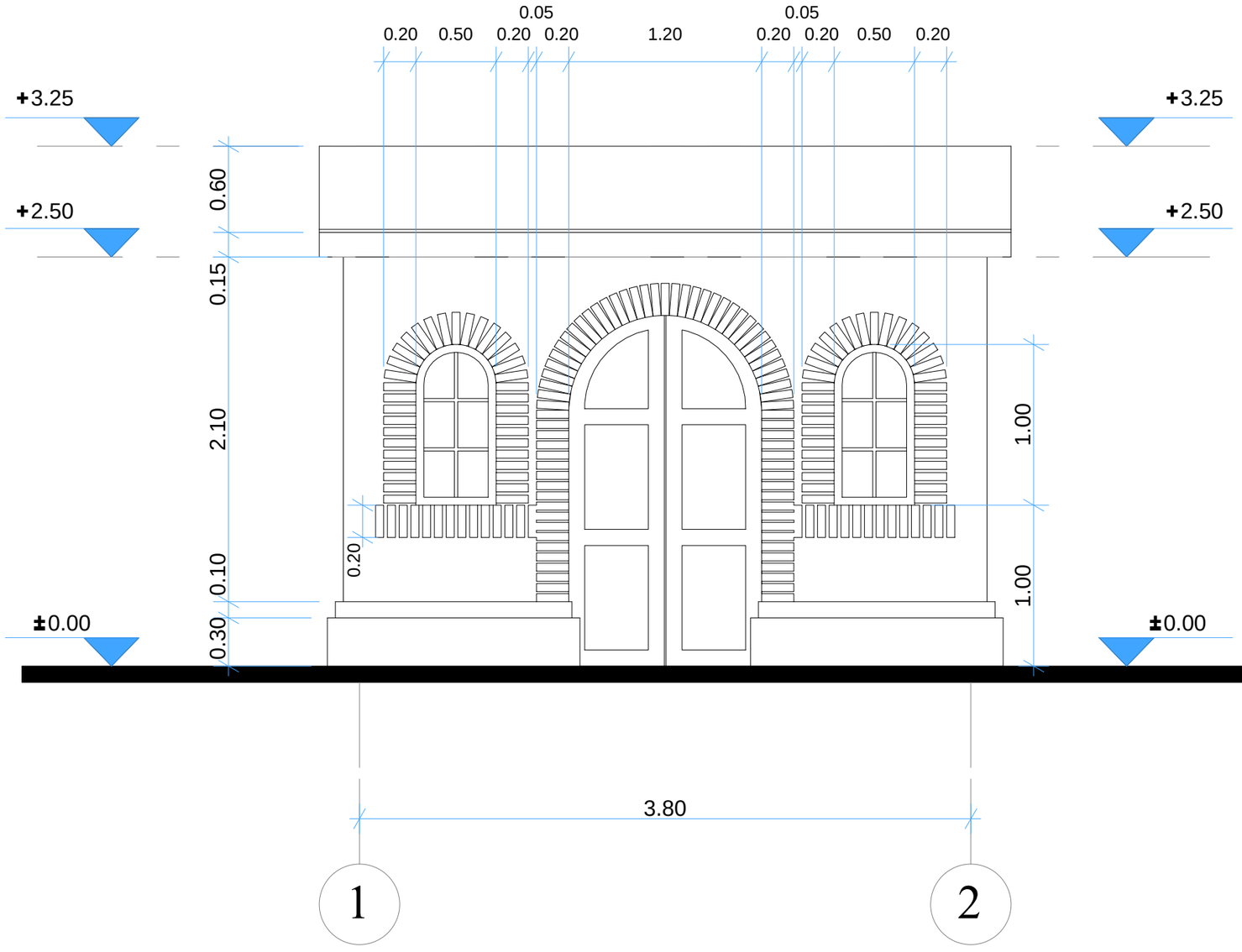

ფასადი 2 და 1 ღერძებს შორის

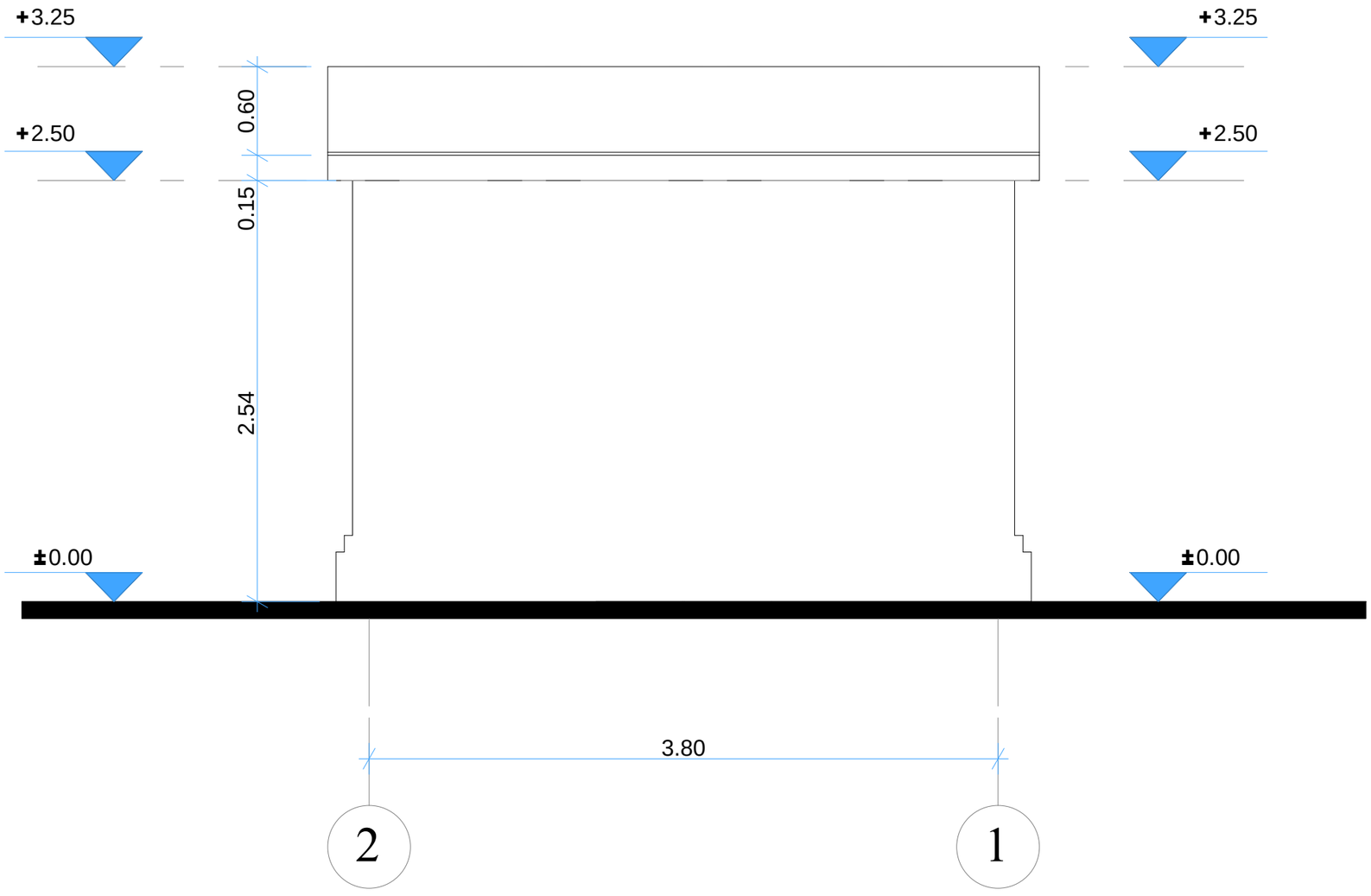

ფასადი ა და ბ ღერძებს შორის

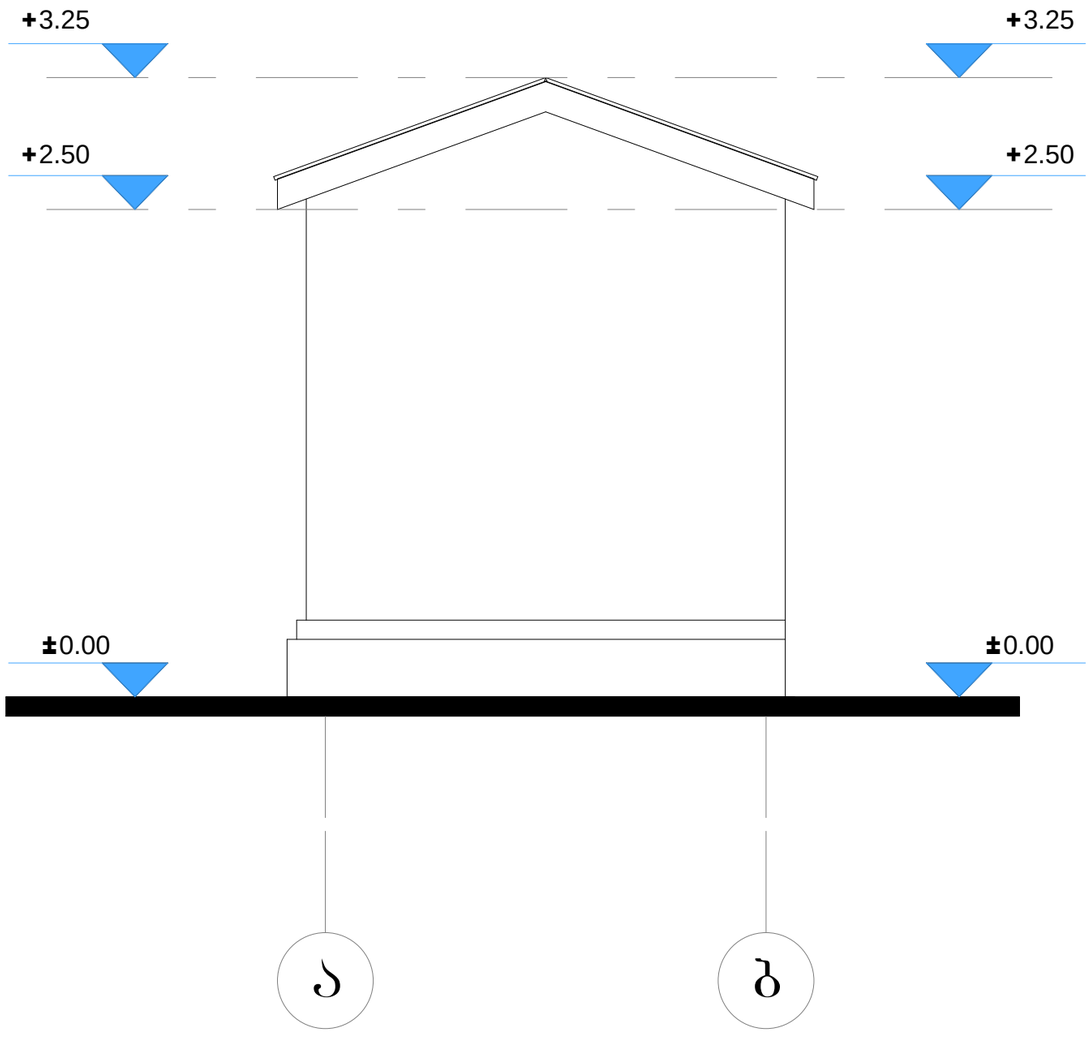

ფასადი ბ და ა ღერძებს შორის

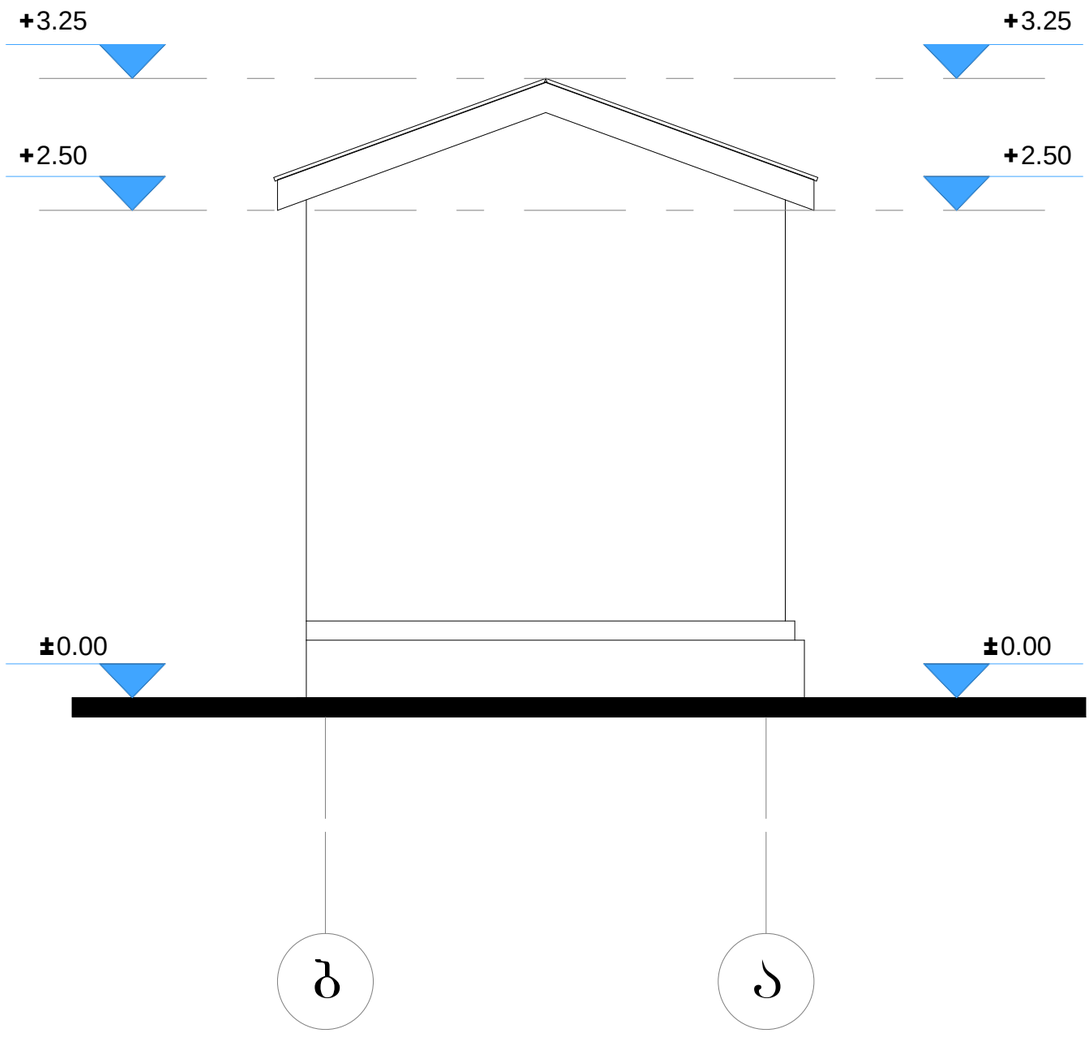

ჭრილი 1-1

